OPEL ASTRA GTC

Instruktionsbog

Wir leben Autos.

Indhold

Introduktion 2
Kort og godt 6
Nøgler, døre og ruder 23
Sæder, sikkerhed 37
Opbevaring 56
Instrumenter og betjening 67
Lygter 102
Klimastyring 116
Kørsel og betjening 124
Pleje af bilen 161
Service og vedligeholdelse 203
Tekniske data 206
Kundeinformation 226
Stikordsregister 228

Introduktion

Brændstof	Betegnelse			
Motorolie	Kvalitet			
	Viskositet			
Dæktryk		Dækstørrelse	For	Bag
	Sommerdæk			
	Vinterdæk			
Vægt				
	Beregning af totalvægt			
	- Egenvægt basismodel			
	= Nyttelast			

Modelspecifikke data

Noter Deres bils data på den foregående side, så de er let tilgængelige. Disse oplysninger findes i afsnittene "Service og vedligeholdelse" og "Tekniske data" samt på typeskiltet.

Indledning

Deres bil er en designbaseret kombination af avanceret teknologi, sikkerhed, miljøvenlighed og økonomi.

Denne instruktionsbog giver Dem alle de oplysninger, der er nødvendige, for at De kan køre Deres bil sikkert og effektivt.

Gør Deres passagerer opmærksomme på, at forkert brug af bilen kan føre til uheld og legemsbeskadigelse.

De skal altid overholde gældende love og bestemmelser i det land, De befinder Dem i. Disse kan afvige fra oplysningerne i denne instruktionsbog.

Når instruktionsbogen angiver, at man bør opsøge et værksted, anbefaler vi, at De opsøger en autoriseret Opel reparatør.

Når instruktionsbogen angiver, at man bør opsøge et værksted, anbefaler vi, at De opsøger en autoriseret Vauxhall-reparatør.

Alle autoriserede Opel reparatører yder førsteklasses service til rimelige priser. Værkstedernes erfarne mekanikere, som er uddannet hos Opel, arbejder efter Opels særlige anvisninger.

Alle autoriserede Vauxhall-reparatører yder førsteklasses service til rimelige priser. Værkstedernes erfarne mekanikere, som er uddannet hos Vauxhall, arbejder efter Vauxhalls særlige anvisninger.

Kundelitteraturen bør altid opbevares lettilgængelig i bilen.

Brugen af denne håndbog

- I denne håndbog beskrives alt det ekstraudstyr og de funktioner, der kan fås til denne model. **Ikke alle beskrivelser, derunder af display og menufunktioner, gælder for Deres bil, da de vedrører bestemte modeller, landespecifikationer, specialudstyr eller tilbehør.**
- De vil få et indledende overblik ved at læse afsnittet "Kort og godt".
- Indholdsfortegnelsen i begyndelsen af instruktionsbogen og i de enkelte afsnit viser, hvor man kan finde de forskellige oplysninger.
- Ved hjælp af stikordsregisteret kan man søge efter specifikke oplysninger.
- I denne instruktionsbog vises biler med rattet i venstre side. Biler med rattet i højre side betjenes på lignende måde.
- Instruktionsbogen anvender fabrikkens motorbetegnelser. De tilsvarende salgsbetegnelser findes i afsnittet "Tekniske data".
- Retningsangivelser i beskrivelserne som f.eks. højre og venstre eller for og bag henviser altid til kørselsretningen.
- Det er ikke sikkert, at skærmbillederne på bilens display understøtter Deres sprog.
- Display-meddelelser og indvendig mærkning er skrevet med **fede** bogstaver.

Fare, advarsel og forsigtig

⚠Fare

Tekster mærket med ⚠**Fare** angiver, at der er risiko for livstruende skader. Manglende overholdelse af instruktionerne kan være forbundet med livsfare.

⚠Advarsel

Tekster mærket med ⚠**Advarsel** angiver, at der er risiko for ulykker eller personskader. Manglende overholdelse af instruktionerne kan medføre legemsbeskadigelse.

Forsigtig

Tekster mærket med **Forsigtig** angiver, at der kan være risiko for skade på bilen. Manglende overholdelse af instruktionerne kan medføre beskadigelse af bilen.

Symboler

Sidehenvisninger angives med ⇨.
⇨ betyder "se side".

Tak for at have valgt en Vauxhall.

God tur.

Deres Vauxhall-team

Adam Opel AG

Kort og godt

Før kørslen

Oplåsning af bilen

Dørene og bagagerummet låses op ved at trykke på knappen 🔓. Dørene åbnes ved at trække i håndtagene.

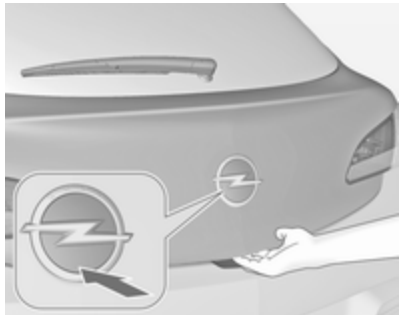

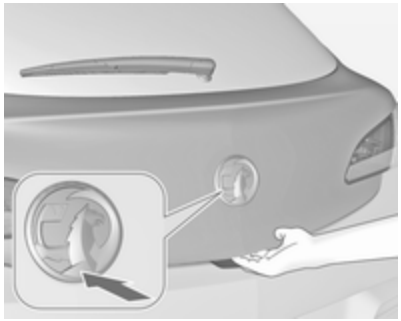

Bagklappen åbnes ved at trykke på mærkeemblemet på den nederste halvdel.

Tryk på knappen for at oplåse og åbne bagklappen, mens dørene forbliver lukkede.

Trådløs fjernbetjening ⇨ 24, centrallås ⇨ 25, bagagerum ⇨ 28.

Sædeindstilling

Sædeposition

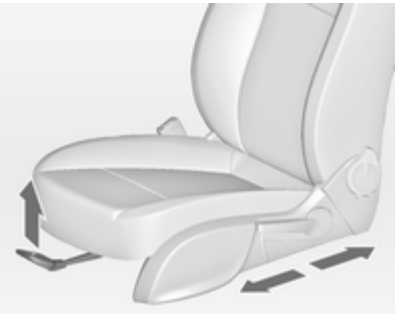

Træk bøjlen opad, forskyd sædet, slip bøjlen.

Sædeposition ⇨ 39, Sædeindstilling ⇨ 39.

⚠ Fare
Af hensyn til sikker airbagudløsning må man ikke sidde nærmere end 25 cm fra rattet.

Sæderyglæn

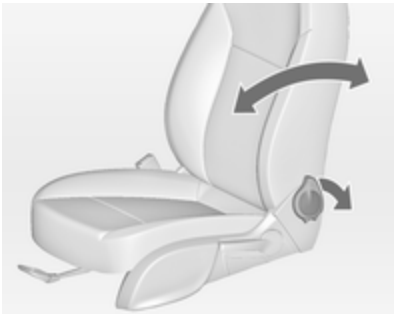

Træk i grebet, indstil hældningen og slip grebet. Lad sædet går hørbart i hak.

Sædeposition ⇨ 39, Sædeindstilling ⇨ 39, Nedfældning af sæde ⇨ 42.

Sædehøjde

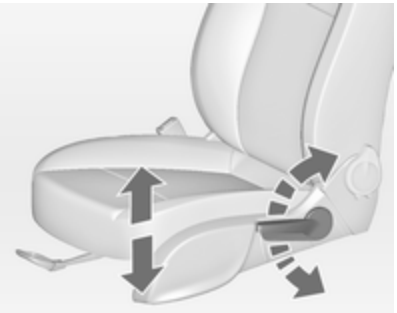

Pumpebevægelser med håndtaget

opad = sædet hæves
nedad = sædet sænkes

Sædeposition ⇨ 39, Sædeindstilling ⇨ 39.

Sædehældning

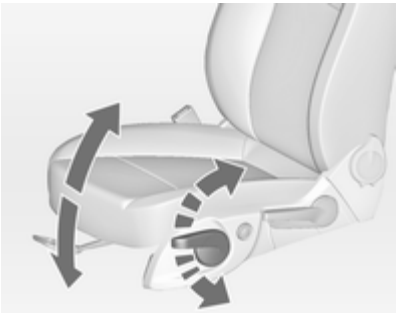

Pumpebevægelser med håndtaget

opad = forkanten hæves
nedad = forkanten sænkes

Sædeposition ⇨ 39, Sædeindstilling ⇨ 39.

Indstilling af hovedstøtter

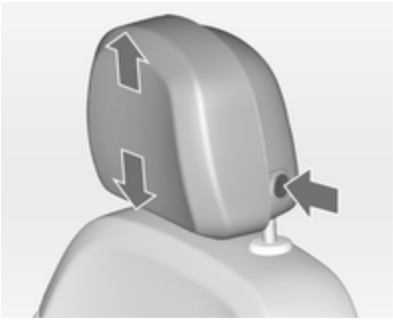

Tryk på knappen, indstil højden og lad gå i hak.

Hovedstøtter ⇨ 37.

Sikkerhedssele

Træk sikkerhedsselen ud og klik den på plads i selelåsen. Sikkerhedsselen må ikke være snoet og skal slutte tæt til kroppen. Ryglænet må ikke være lænet for langt bagover (maksimalt ca. 25°).

Sikkerhedsselen udløses ved at trykke på den røde knap i selelåsen.

Sædeposition ⇨ 39, Sikkerhedsseler ⇨ 44, Airbagsystem ⇨ 47.

Spejlindstilling

Bakspejl

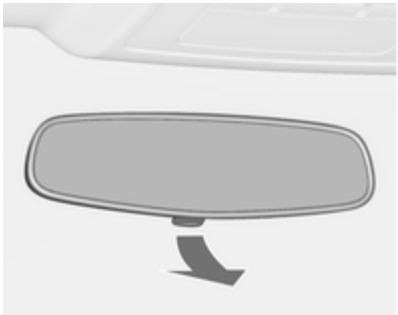

Med knappen på spejlhusets underside mindskes blændingen.

Bakspejl ⇨ 33, Automatisk nedblændende bakspejl ⇨ 34.

Sidespejle

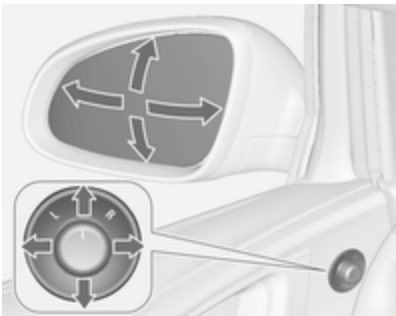

Vælg det ønskede sidespejl, og indstil det.

Konvekse sidespejle ⇨ 32, Elektrisk indstilling ⇨ 32, Indfældning af sidespejle ⇨ 32, El-opvarmede sidespejle ⇨ 33.

Indstilling af rat

Træk håndtaget nedad, indstil rattet, skub derefter håndtaget opad og kontroller, at det er gået i hak.

Indstilling af rattet må kun foretages, når bilen holder stille, og rattet er låst op.

Airbagsystem ⇨ 47, tændingsstillinger ⇨ 125.

Oversigt over instrumentpanel

1 El-betjente ruder 34
2 Sidespejle 32
3 Cruise control 142
Hastighedsbegrænser 144
4 Ventilationsspjæld i siderne 122
5 Blinklys og baneskiftesignal, overhalingsblink, nærlys og fjernlys 110
Orienteringslys 114
Parkeringslys 111
Førerinformationscenter 84
6 Instrumenter 73
7 Fjernbetjening på rattet 67
8 Førerinformationscenter 84
9 Vinduesvisker, forrudevasker, forlygtevaskere, bagrudevisker, bagrudevasker 69
10 Centrallås 25
Havariblink 110
Kontrollampe for deaktiveret airbag 78
Kontrollampe for højre forsædes sikkerhedssele 78
11 Informationsdisplay 87
12 Status-lysdiode for tyverialarm 30
13 Midterste ventilationsspjæld 122
14 Handskerum 56
15 Sportsprogram 139
Tourprogram 139
Traction Control-system 137
Elektronisk stabilitets kontrol 138
Parkeringspilot 146
Vognbaneskiftadvarsel 151
Eco-knap til stop/start-system 126
16 Klimastyring 116
17 AUX-indgang, USB-indgang 11
18 Stikdåse 72
19 Gearvælger, manuel gearkasse 134
Automatisk gearkasse 131
20 Tændingslås med ratlås 125
21 Horn 68
Førerairbag 47
22 Greb til åbning af motorhjelm 163
23 Opbevaringsrum 57
Sikringsboks 180
24 Indstilling af rat 67
25 Lyskontakt 102
Lyslængderegulering 105
Tågeforlygter 110
Tågebaglygte 111
Instrumentbelysning 112

Tilbage til oversigt

13
12
11
10
9
3
8
6
5
4
7
2
1
14
15
17
18
19
17
16
24
21
22
23
20
25

13
12
11
10
9
3
8
6
5
4
7
2
1
14
15
17
18
19
17
16
24
21
22
23
20
25

1 El-betjente ruder 34
2 Sidespejle 32
3 Cruise control 142
Hastighedsbegrænser 144
4 Ventilationsspjæld i siderne 122
5 Blinklys og baneskiftesignal, overhalingsblink, nærlys og fjernlys 110
Orienteringslys 114
Parkeringslys 111
Førerinformationscenter 84
6 Instrumenter 73
7 Fjernbetjening på rattet 67
8 Førerinformationscenter 84
9 Vinduesvisker, forrudevasker, forlygtevaskere, bagrudevisker, bagrudevasker 69
10 Centrallås 25
Havariblink 110
Kontrollampe for deaktiveret airbag 78
Kontrollampe for højre forsædes sikkerhedssele 78
11 Informationsdisplay 87
12 Status-lysdiode for tyverialarm 30
13 Midterste ventilationsspjæld 122
14 Handskerum 56
Sikringsboks 180
15 Sportsprogram 139
Tourprogram 139
Traction Control-system 137
Elektronisk stabilitets kontrol 138
Parkeringspilot 146
Vognbaneskiftadvarsel 151
Eco-knap 126
16 Klimastyring 116
17 AUX-indgang, USB-indgang 11
18 Stikdåse 72
19 Gearvælger, manuel gearkasse 134
Automatisk gearkasse 131
20 Tændingslås med ratlås 125
21 Horn 68
Førerairbag 47
22 Greb til åbning af motorhjelm 163
23 Opbevaringsrum 57
24 Indstilling af rat 67
25 Lyskontakt 102
Lyslængderegulering 105
Tågeforlygter 110
Tågebaglygte 111
Instrumentbelysning 112

Udvendige lygter

Lyskontakten har følgende positioner:

0 = lygter slukket
⇒⇐ = parkeringslys
≣D = forlygter

Automatisk tilkobling af nærlys

AUTO = automatisk tilkobling af nærlys: Forlygterne tændes og slukkes automatisk
⏻ = aktivering eller deaktivering af automatisk tilkobling af nærlys
⇒⇐ = parkeringslys
≣D = forlygter

Tågeforlygter

Tryk på lyskontakten:

⇞D = tågeforlygter
◐⇞ = tågebaglygte

Lygter ➪ 102.

Overhalingsblink, fjernlys og nærlys

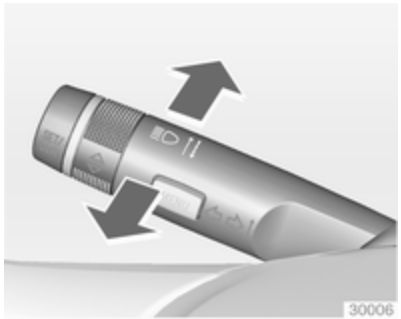

overhalingsblink	=	træk armen mod rattet
fjernlys	=	tryk armen fremad
nærlys	=	tryk eller træk i armen

Automatisk tilkobling af nærlys ➪ 103, Fjernlys ➪ 103, Fjernlysassistent ➪ 103 Overhalingsblink ➪ 104, Adaptive Forward Lighting ➪ 106.

Blinklys og vognbaneskifte-lys

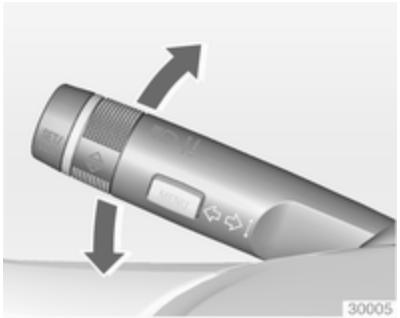

arm opad = højre blinklys
arm nedad = venstre blinklys

Blinklys og vognbaneskiftsignal ⇨ 110, Parkeringslys ⇨ 111.

Havariblink

Aktivering med knap ⚠.

Havariblink ⇨ 110.

Horn

Tryk på 📯.

Viskere og sprinkler

Vinduesvisker

2 = hurtigt
1 = langsomt
⊡ = intervalfunktion resp. automatisk viskerfunktion med regnsensor
O = slukket

Når armen trykkes nedad, kører vinduesviskerne én gang, selv om viskerne er slået fra.

Vinduesvisker ⇨ 69, Udskiftning af viskerblad ⇨ 168.

Forrude- og forlygtevaskere

Træk armen mod rattet

Forrude- og forlygtevaskere ⇨ 69, Sprinklervæske ⇨ 165.

Bagrudevisker og bagrudevasker

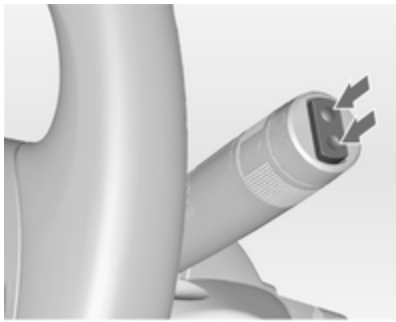

Bagrudeviskeren aktiveres med vippekontakten

øverste stilling = konstant funktion
nederste stilling = intervalfunktion
midterstilling = slukket

Bagrudevisker/-vasker ⇨ 70.

Tryk armen fremad.

Bagrudesprinkleren aktiveres, og viskeren bevæger sig et par gange.

Klimaanlæg

El-bagrude, el-opvarmede sidespejle

Varmen betjenes ved tryk på knappen.

El-bagrude ⇨ 36.

Afdugning og afisning af ruder

Tryk på .

Stil temperaturstyringen på det højeste niveau.

Slå kølingen til.

El-bagrude tændt.

Klimaanlæg ⇨ 116.

Gearkasse

Manuel gearkasse

Bakgear: Når bilen står stille, trykkes på udløserknappen på gearstangen 3 sekunder efter at koblingspedalen er trådt ned, hvorefter bilen sættes i bakgear.

Hvis det ikke lykkes at sætte bilen i gear: Sæt gearvælgeren på frigear, slip koblingen helt, og træd på koblingen igen. Sæt derefter gearvælgeren i gear igen.

Manuel gearkasse ⇨ 134.

Automatisk gearkasse

P = parkeringsstilling
R = bakgear
N = neutral position
D = kørestilling

Manuel funktion: før gearvælgeren fra **D** og til venstre.

+ = skift til højere gear
– = skift til lavere gear

Gearvælgeren kan kun føres ud af **P**, når tændingen er slået til, og der trædes på bremsen. Der kan skiftes til **P** eller **R** ved at trykke på udløserknappen.

Automatisk gearkasse ⇨ 131.

Start

Inden man begynder at køre, skal følgende kontrolleres

- Dæktryk og dækkenes tilstand ⇨ 184, ⇨ 222.
- Oliestand og væskestande ⇨ 163.
- At samtlige ruder, spejle, lygter og nummerplader virker og er fri for snavs, sne og is.
- At spejle, sæder og sikkerhedsseler er korrekt indstillet ⇨ 32, ⇨ 39, ⇨ 45.
- Bremsernes funktion ved lav hastighed. Det gælder især, hvis der er fugt på bremserne.

Start af motoren

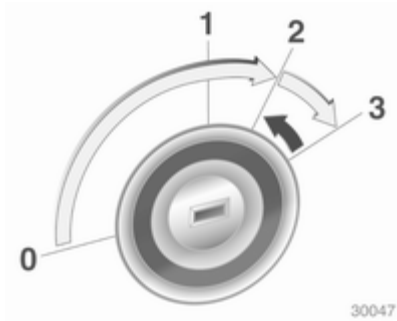

- Drej nøglen til stilling **1**
- drej rattet en anelse for at frigøre ratlåsen
- træd på kobling og bremse
- automatisk gearkasse i **P** eller **N**
- træd ikke på speederen
- dieselmotorer: drej nøglen til stilling **2** for forvarmning og vent, indtil kontrollampen ⌇ slukker
- drej nøglen til stilling **3** og slip

Start af motoren ⇨ 125.

Stop-start-system

Hvis bilen kører med lav hastighed eller holder stille, og visse betingelser er opfyldt, skal du aktivere et Autostop som følger:

- Træd på koblingspedalen
- Sæt gearvælgeren i neutral
- Slip koblingspedalen.

Et Autostop indikeres af nålen ved **AUTOSTOP**-positionen på omdrejningstælleren.

For at genstarte motoren skal du træde på koblingspedalen igen.

Stop-start-system ⇨ 126.

Parkering

- Aktiver altid parkeringsbremsen. Aktiver den manuelle parkeringsbremse uden at trykke på udløsningsknappen. Træk håndbremsen så meget som muligt ved en skråning eller en stigning. Træd samtidig på fodbremsen for at reducere den nødvendige aktiveringskraft.

  For modeller med elektrisk parkeringsbremse: træk i kontakten Ⓟ.
- Sluk for motoren. Drej tændingsnøglen til positionen **0**, og tag den ud. Rattet drejes, indtil man kan mærke, at ratlåsen aktiveres.

  I biler med automatisk gearkasse kan nøglen kun tages ud, når gearvælgeren står i stilling **P**.
- Hvis bilen holder på et plant underlag eller en stigning, sættes den i 1. gear, hhv. gearvælgeren sættes i stilling **P** inden tændingen slås fra. På en stigning drejes forhjulene desuden væk fra kantstenen.

  Hvis bilen holder på et skråning nedefter, sættes den i bakgear, hhv. gearvælgeren sættes i stilling **P** inden tændingen slås fra. Desuden drejes forhjulene ind mod kantstenen.
- Lås bilen med knappen 🔒 på fjernbetjeningen.

  Aktiver tyverialarmen ⇨ 30.
- Bilen må ikke parkeres på steder med let antændeligt materiale. Der kan opstå brand som følge af de høje temperaturer fra udstødningen.
- Luk ruderne.
- Motorens køleblæsere kan fortsætte med at arbejde, efter at der er blevet slukket for motoren ⇨ 162.
- For at skåne turboladeren skal bilen efter høje motoromdrejningstal eller høj motorbelastning gå et kort stykke tid med lavt omdrejningstal eller i tomgang i ca. 30 sekunder, før motoren slukkes.

Nøgler, låse ⇨ 23, Henstillen af bilen i længere tid ⇨ 161.

Nøgler, døre og ruder

Nøgler, låse 23
Døre 28
Bilens sikkerhed 29
Sidespejle 32
Indvendige spejle 33
Ruder 34

Nøgler, låse

Nøgler

Ekstra nøgler

Nøglenummeret står i bilens Car Pass eller på en aftagelig brik.

Nøglenummeret skal opgives ved bestilling af ekstra nøgler, da nøglen er en del af startspærresystemet.

Låse ⇨ 200.

Låsecylindre

Konstrueret til at rotere frit, hvis de tvinges rundt uden den rigtige nøgle, eller hvis den rigtige nøgle ikke er sat helt i. Cylinderen nulstilles ved at dreje den med den rigtige nøgle, indtil spalten står lodret. Dernæst tages nøglen ud, hvorefter den indsættes igen. Hvis cylinderen stadig drejer frit, drejes nøglen 180° rundt, og proceduren gentages.

Nøgle med nøglekam, der kan foldes ud

Tryk på knappen for at folde ud. Tryk først på knappen for at folde i.

Car Pass

Bilens Car Pass indeholder oplysninger om bilen, der har med sikkerhed at gøre, og skal derfor opbevares et sikkert sted.

Når De opsøger et værksted, er disse bildata nødvendige for at udføre visse arbejder.

Fjernbetjening

Bruges til at betjene:

- Centrallås
- Tyverisikring
- Tyverialarm
- El-betjente ruder

Fjernbetjeningen har en rækkevidde på op til 20 meter. Den kan begrænses af eksterne faktorer. Havariblinket aktiveres ved betjening.

Fjernbetjeningen skal behandles med omhu og beskyttes mod fugt og høje temperaturer. Undgå unødig betjening.

Fejl

Hvis centrallåsen ikke kan betjenes ved hjælp af fjernbetjeningen, kan det skyldes følgende:

- Rækkevidden er overskredet.
- Batterispændingen er for lav.
- Fjernbetjeningen er blevet aktiveret gentagne gange umiddelbart efter hinanden uden for dens rækkevidde. Den skal derfor synkroniseres.
- Centrallåsen er blevet aktiveret gentagne gange umiddelbart efter hinanden, og systemet er blevet overbelastet. Strømforsyningen afbrydes i kort tid.
- Forstyrrelser på grund af radiobølger fra andre kilder med høj effekt.

Oplåsning ⇨ 25.

Grundindstillinger

Visse indstillinger kan ændres i menuen **Indstillinger** i info-displayet. Individuelle indstillinger ⇨ 96.

Udskiftning af batteri til fjernbetjeningen

Udskift straks batteriet, når rækkevidden forringes.

Batterier hører ikke hjemme i husholdningsaffaldet. De skal afleveres i hertil indrettede indsamlingskasser eller på genbrugsstationer.

Nøgle med nøglekam, der kan foldes ud

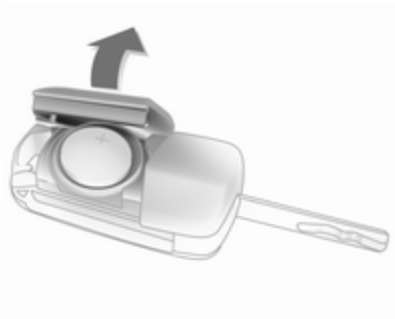

Fold nøglekammen ud og åbn enheden. Udskift batteriet (batteritype CR 2032), bemærk placeringen. Luk enheden og synkroniser.

Synkronisering af fjernbetjening

Efter udskiftning af batteriet låses førerdøren op med nøglen i låsen. Når tændingen slås til, synkroniseres fjernbetjeningen.

Lagrede indstillinger

Hver gang nøglen tages ud af tændingskontakten, husker nøglen automatisk følgende indstillinger:

- Bilens belysning
- Infotainment-system
- Centrallås
- Sportsfunktionsindstillinger
- Komfortindstillinger

De lagrede indstillinger anvendes automatisk, næste gang den lagrede nøgle sættes i tændingslåsen og drejes til stilling **1** ⇨ 125.

En forudsætning for dette er, at **Førers personl. indstillinger** er aktiveret i de personlige indstillinger i det grafiske info-display. Dette skal indstilles for hver nøgle, der benyttes. På biler, der er udstyret med farve-info-display, er de personlige indstillinger aktiveret permanent.

Individuelle indstillinger ⇨ 96.

Centrallås

Oplåsning og låsning af døre, bagagerum og tankklap.

Hvis der trækkes i et indvendigt dørhåndtag, oplåses den pågældende dør. Hvis der trækkes i håndtaget én gang til, åbnes døren.

Bemærkninger
I tilfælde af uheld, hvor airbaggene eller selestrammerne blev udløst, oplåses bilen automatisk.

Bemærkninger
Kort tid efter oplåsning med fjernbetjeningen låses dørene automatisk, hvis ingen af dørene åbnes.

Oplåsning

Tryk på 🔓.

Der kan vælges to indstillinger:

- For oplåsning af førerfør, bagagerum og tankklap alene, tryk én gang på knappen 🔓. For oplåsning af begge døre tryk på knappen 🔓 to gange

  eller

- tryk én gang på knappen 🔓 for at låse begge døre, bagagerummet og tankklappen op

Indstillingen kan ændres i menuen **Indstillinger** i info-displayet. Individuelle indstillinger ⇨ 96.

Indstillingen kan gemmes i den benyttede nøgle. Lagrede indstillinger ⇨ 25.

Oplåsning og åbning af bagklappen ⇨ 28.

Låsning

Lukning af døre, bagagerum og tankklap.

Tryk på 🔒.

Hvis førerdøren ikke er lukket rigtigt, aktiveres centrallåsen ikke.

Centrallåseknapper

Låser begge døre, bagklappen og tankklappen op eller i fra kabinen.

Tryk på knappen 🔒 for at låse.

Tryk på knappen 🔓 for at låse op.

Fejl i fjernbetjeningen

Oplåsning

Førerdøren oplåses manuelt ved at sætte nøglen i låsen og dreje den. Når tændingen slås til og der trykkes på centrallåseknappen 🔓, oplåses alle passagerdøre, bagklap og tankklap. Når tændingen slås til, deaktiveres tyverisikringen.

Låsning

Førerdøren låses manuelt ved at sætte nøglen i låsen og dreje den.

Fejl i centrallåsmekanismen

Oplåsning

Førerdøren oplåses manuelt ved at sætte nøglen i låsen og dreje den. Passagerdøren kan låses op ved at trække to gange i det indvendige dørhåndtag. Bagklappen og tankklappen kan ikke åbnes. Tyverisikringen deaktiveres ved at slå tændingen til ⇨ 30.

Låsning

Tryk på den indvendige låseknap på passagerdøren. Luk derpå førerdøren og lås den udefra med nøglen. Tankklap og bagklap kan ikke låses.

Automatisk låsning

Denne sikkerhedsfunktion kan konfigureres til automatisk at låse dørene, bagagerummet og tankklappen, så snart en bestemt hastighed overskrides.

Desuden kan den konfigureres til at låse førerdøren eller alle døre op, efter at tændingen er slået fra og tændingsnøglen er fjernet (manuel gearkasse), eller gearvælgeren er flyttet til position **P** (automatisk gearkasse).

Indstillinger kan ændres i menuen **Indstillinger** i info-displayet. Individuelle indstillinger ⇨ 96.

Indstillingerne kan gemmes i den benyttede nøgle ⇨ 25.

Døre

Lastrum

Bagklap

Åbning

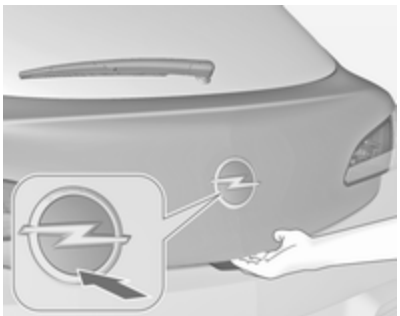

Tryk på knappen på radiofjernbetjeningen eller tryk på mærkeemblemet på den nederste halvdel og åbn bagklappen.

Når der trykkes på , åbnes bagklappen, selv om dørene er låst.

Centrallås ⇨ 25.

Lukning

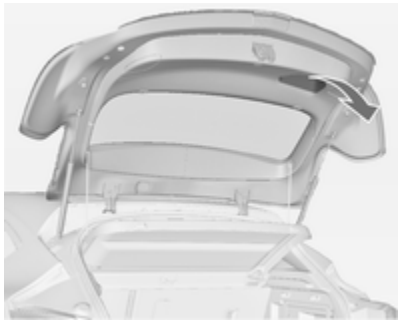

Brug grebet på indersiden.

Rør ikke mærkeemblemet under lukning, idet dette kan oplåse bagklappen igen.

Centrallås ⇨ 25.

Generelle anvisninger om betjening af bagklap

⚠Advarsel

Ved transport af f.eks. store genstande må man ikke køre med bagklappen åben eller på klem, da giftige udstødningsgasser, der ikke kan ses eller lugtes, kan trænge ind i bilen. Dette kan medføre bevidstløshed og tilmed dødsfald.

Forsigtig

Inden bagklappen åbnes, skal man kontrollere, om der findes forhindringer oven over, som f.eks. en garageport, for at undgå skader på bagklappen. Kontroller altid bevægelsesområdet oven over og bag bagklappen.

Bemærkninger

Hvis der monteres visse typer tungt tilbehør på bagklappen, kan det betyde, at denne ikke kan holdes i åben position.

Bilens sikkerhed

Tyverisikring

⚠Advarsel

Brug ikke denne funktion, hvis der befinder sig personer i bilen! Dørene kan ikke låses op indefra.

Dørene sikres, så de ikke kan åbnes. Dørene skal være lukket, ellers kan tyverisikringen ikke aktiveres.

Hvis tændingen var sluttet til, skal førerdøren åbnes og lukkes igen én gang, inden bilen kan sikres.

Når bilen låses op, slås den mekaniske tyverisikring fra. Dette er ikke muligt med centrallåsknappen.

Aktivering

Tryk to gange på 🔒 på fjernbetjeningen inden for 15 sekunder.

Tyverialarm

Tyverialarmen er kombineret med det tyverisikrede låsesystem.

Tyverialarmen er kombineret med centrallåsen.

Den overvåger:

- Døre, bagklap, motorhjelm
- Kabinen samt det tilgrænsende bagagerum
- Bilens hældning, f.eks. hvis den løftes
- Tændingen

Aktivering

- Aktiverer automatisk 30 sekunder, efter at bilen er låst (initialisering af systemet)
- Direkte ved at trykke på 🔒 på fjernbetjeningen igen efter låsning

Bemærkninger
Ændringer i bilens interiør, herunder eksempelvis brugen af sædebetræk og åbne vinduer, kan have en indflydelse på kabineovervågningens funktion.

Aktivering uden kabine- og hældningsovervågning

Sluk for kabine- og hældningsovervågningen, når der efterlades dyr i bilen, da store mængder ultralydssignaler eller bevægelser udløser alarmen. Den skal også slukkes, når bilen befinder sig på en færge eller et tog.

1. Luk bagklappen, motorhjelmen, ruderne.
2. Tryk på knappen 🚗. Lysdioden i knappen 🚗 lyser i højst 10 minutter.
3. Luk dørene.
4. Aktiver tyverialarmen.

Der vises en statusmeddelelse i førerinformationscentret.

Status-lysdiode

Status-lysdioden er integreret i føleren øverst på instrumentpanelet.

Status i de første 30 sekunder efter aktivering af tyverialarmen:

Diode tændt	=	test, armeringsforsinkelse.
Dioden blinker hurtigt	=	døre, bagklap eller motorhjelm ikke lukket korrekt, eller fejl i systemet.

Status efter at systemet er armeret:

Dioden blinker langsomt	=	systemet er armeret.

Ved fejl søges hjælp på et værksted.

Deaktivering

Når bilen låses op, deaktiveres tyverialarmen.

Alarm

Når alarmen aktiveres, lyder en separat batteristøttet sirene, og samtidig blinker havariblinket. Antallet og varigheden af alarmsignalerne er fastlagt i lovgivningen.

Alarmen kan afbrydes ved at trykke på en hvilken som helst knap på fjernbetjeningen eller ved at slutte tændingen til.

Tyverialarmen kan deaktiveres ved at trykke på knappen 🔓 eller ved et slutte tændingen til.

En udløst alarm, der ikke er blevet afbrudt af føreren, angives af havariblinklysene. De blinker hurtigt tre gange, når bilen næste gang låses op med fjernbetjeningen. Desuden vises en advarselsmeddelelse eller advarselskode i førerinformationscentret, når tændingen er blevet slået til.

Fejlmeddelelser ⇨ 89.

Hvis bilens batteri skal frakobles (f.eks. i forbindelse med vedligeholdelsesarbejde), skal alarmsirenen deaktiveres på følgende måde: slå tændingen til og derefter fra. Dernæst frakobles bilens batteri i løbet af 15 sekunder.

Startspærre

Systemet er en del af tændingskontakten og af kontroller, om bilen må startes med den aktuelle nøgle.

Startspærren aktiveres automatisk, når nøglen tages ud af tændingen.

Hvis kontrollampen 🔒 blinker, når tændingen er slået til, er der en fejl i systemet. Motoren kan ikke startes. Afbryd tændingen og forsøg at starte igen.

Blinker kontrollampen fortsat, kan man forsøge at starte motoren med reservenøglen; søg hjælp på et værksted.

Bemærkninger
Startspærren låser ikke dørene. Når bilen forlades, skal den derfor altid låses og tyverialarmen ⇨ 25, ⇨ 30 kobles til.

Kontrollampe 🚘 ⇨ 83.

Sidespejle

Konvekse spejle

Det konvekse sidespejl indeholder et asfærisk område og mindsker døde vinkler. Spejlets form får genstande til at se mindre ud, og dette påvirker evnen til at bedømme afstande.

Elektrisk indstilling

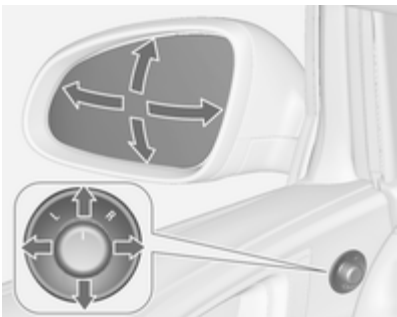

Vælg det relevante sidespejl ved at dreje knappen til venstre **(L)** eller til højre **(R)**. Spejlet justeres derpå ved at bevæge knappen.

I stilling **0** er ingen af spejlene valgt.

Indfældelige

Af hensyn til fodgængernes sikkerhed vil sidespejlene klappe udad eller indad, hvis en fodgænger kommer til at gå ind i det med tilstrækkelig fart. Spejlet sættes på plads igen ved at trykke let på spejlhuset.

Elektrisk indfældning

Drej kontakten til **0**, og tryk den derefter ned. Begge sidespejle fældes ind.

Tryk kontakten nedefter igen - begge sidespejle vender tilbage til udgangsstillingen.

Hvis et elektrisk indfældet spejl klappes ud manuelt, er det kun det andet spejl, der fældes ud elektrisk, når knappen trykkes ned.

Opvarmning

Betjenes ved at trykke på knappen ⧈.

Opvarmningen er kun i funktion, når motoren er i gang, og den afbrydes automatisk efter et kort stykke tid.

Indvendige spejle

Manuel nedblænding

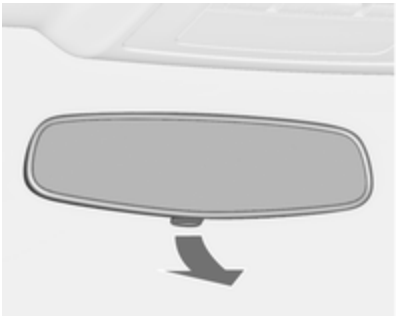

Med knappen på spejlhusets underside mindskes blændingen.

Automatisk nedblænding

Blænding fra bagvedkørende biler om aftenen nedsættes automatisk.

Ruder

Forrude

Varmereflekterende forrude

Den varmereflekterende forrude har en belægning, der reflekterer solstråling. Også datasignaler, f.eks. fra vejbetalingsanlæg, reflekteres muligvis.

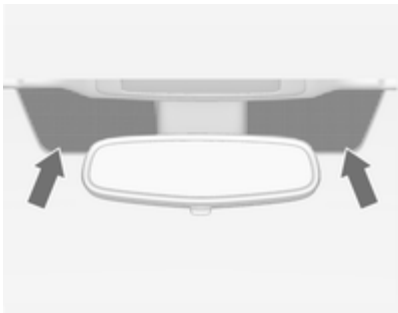

Det markerede område af ruden bag bakspejlet har ingen belægning. Her skal anordninger til elektronisk dataregistrering og afgiftsbetaling anbringes. Ellers fungerer dataregistreringen muligvis ikke korrekt.

El-ruder

⚠Advarsel

El-betjente ruder skal betjenes med omhu. Der er risiko for legemsbeskadigelse - det er især farligt for børn.

Hold øje med ruder under lukning. Sørg for, at intet kommer i klemme.

Tænd for tændingen for at betjene elruderne. Bibeholdt strøm ved slukket motor ⇨ 125.

De enkelte ruder åbnes og lukkes ved at trykke hhv. trække i den pågældende kontakt.

Træk eller tryk let til første hak: ruden kører op eller ned, så længe kontakten aktiveres.

Et kraftigt tryk eller træk til andet hak, hvorefter kontakten slippes: ruden kører helt ned eller op med aktiveret sikkerhedsfunktionen. Bevægelsen kan standses ved at aktivere kontakten igen i samme retning.

Sikkerhedsfunktion

Hvis ruden møder modstand halvvejs eller længere oppe under automatisk lukning, vil den straks stoppe og åbne automatisk igen.

Udkobling af sikkerhedsfunktion

Hvis ruden har vanskeligt ved at lukke på grund af isdannelse el.lign., skal tændingen slås til, hvorefter kontakten skal trækkes til første stop og holdes der. Ruden kører op uden aktiveret sikkerhedsfunktion. Bevægelsen standes ved at slippe knappen.

Betjening af ruderne udefra

Ruderne kan aktiveres med fjernbetjeningen uden for bilen.

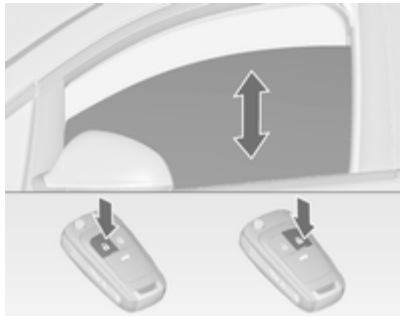

Tryk på 🔓-knappen og hold den inde for at åbne ruderne.

Tryk på 🔒-knappen og hold den inde for at lukke ruderne.

Slip knappen for at standse rudens bevægelse.

Hvis ruderne er helt åbne eller lukkede, blinker havariblinket to gange.

Overbelastning

Hvis ruderne aktiveres hyppigt med korte mellemrum, slås rudefunktionen fra et stykke tid.

Initialisering af el-ruderne

Hvis ruderne ikke kan lukkes automatisk (f.eks. hvis bilens batteri har været frakoblet), vises der en advarselsmeddelelse eller en advarselskode i førerinformationscentret.

Fejlmeddelelser ⇨ 89.

Rudernes elektronik aktiveres således:

1. Luk dørene.
2. Tilslut tændingen.
3. Træk i kontakten, indtil ruden er lukket, og bliv ved med at trække i yderligere 2 sekunder.
4. Gentag dette for alle vinduer.

El-opvarmet bagrude

Betjenes ved at trykke på knappen ⊞.

Opvarmningen er kun i funktion, når motoren er i gang, og den afbrydes automatisk efter et kort stykke tid.

Afhængig af motortype tændes elbagruden automatisk under rengøring af dieselpartikelfilteret.

Solskærme

Når solskærmen vippes ned og eventuelt drejes ud mod siden, beskytter den mod blænding.

Hvis der er et indbygget spejl i solskærmen, bør spejlafdækningen lukkes under kørslen.

Der findes en billetholder på bagsiden af solskærmen.

Panoramatag

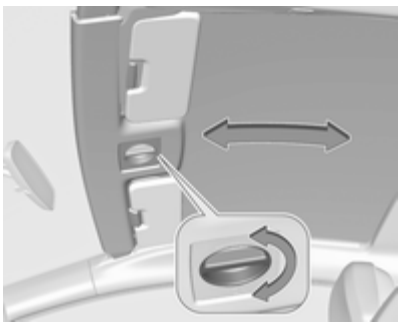

Drej håndtaget, og bevæg tagafdækningen til en egnet position.

Tagafdækningen går i indgreb, når håndtaget slippes.

Bemærkninger
Luk solskærmene før loftsbeklædningen skydes.

Sæder, sikkerhed

Hovedstøtter 37
Forsæder 39
Bagsæder 44
Sikkerhedsseler 44
Airbags 47
Barnesæder 51

Hovedstøtter

Hovedstøtternes position

⚠ Advarsel
Kør kun med korrekt indstillet hovedstøtte.

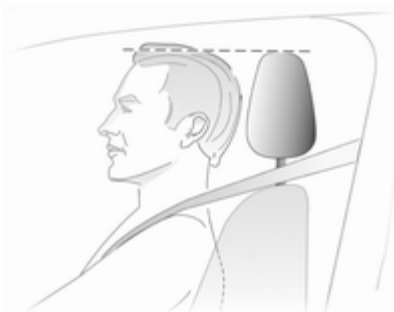

Hovedstøttens øverste kant bør befinde sig ved toppen af hovedet. Hvis personen er for høj til, at dette er muligt, skal hovedstøtten være i højest mulige position, og hvis personen ikke er tilstrækkelig høj til, at hovedstøtten kan være i højde med øjnene, skal hovedstøtten være i lavest mulige position.

Indstilling

Hovedstøtter på forsæderne

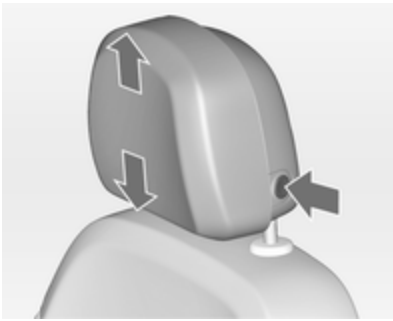

Højdeindstilling
Tryk på knappen, indstil højden og lad gå i hak.

Vandret indstilling

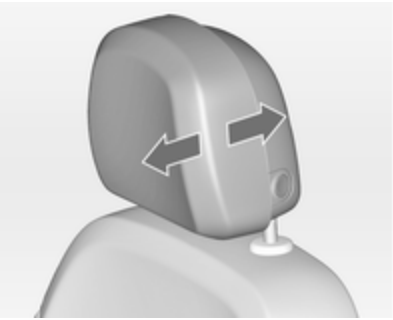

For vandret indstilling skal du trække hovedstøtten fremad. Den går i hak i flere positioner.

Hovedstøtten sættes tilbage i bageste position ved at trække den helt frem og slippe.

Hovedstøtter på bagsæderne

Højdeindstilling

Træk hovedstøtten opad eller skub den nedad ved at trykke på låsefjedrene.

Afmontering

Tryk på begge låsefjedre, træk hovedstøtten opad, og tag den af.

Aktive hovedstøtter

I tilfælde af påkørsel bagfra bevæges de forreste dele af de aktive hovedstøtter en smule fremad. Derved støttes hovedet, så risikoen for piskesmældslæsioner nedsættes.

Bemærkninger
Godkendt tilbehør må kun monteres, hvis sædet ikke er i brug.

Forsæder

Siddestilling

⚠ Advarsel

Kør kun med korrekt indstillede sæder.

- Skyd bagdelen så langt tilbage mod ryglænet som muligt. Afstanden fra sædet til pedalerne indstilles, så benene er let bøjede, når pedalerne er trådt helt ned. Skub højre sæde så langt tilbage som muligt.
- Skyd skuldrene så langt tilbage mod ryglænet som muligt. Indstil ryglænshældningen så det er nemt at nå rattet, når armene er let bøjet. Når rattet drejes, skal skulderkontakten med ryglænet bevares. Ryglænene må ikke hælde for langt bagud. Vi anbefaler en maksimal hældningsvinkel på ca. 25°.
- Indstilling af rat ⇨ 67.
- Indstil sædehøjden til den fornødne højde. Der skal sikres frit udsyn til alle sider og alle displayinstrumenter. Der skal være mindst en håndsbreddes frigang mellem hoved og loftsbeklædning. Lårene skal hvile let på sædet uden at trykke.
- Indstilling af hovedstøtte ⇨ 37.
- Indstil den indstillelige lårstøtte, så der er en afstand på ca. to fingres bredde mellem sædekant og knæhase.
- Indstil lændestøtten, så den understøtter rygsøjlens naturlige form.

Sædeindstilling

⚠ Fare

Af hensyn til sikker airbagudløsning må man ikke sidde nærmere end 25 cm fra rattet.

⚠ Advarsel

Indstil aldrig sæderne under kørslen. De kan flytte sig mere end tilsigtet.

⚠ Advarsel

Opbevar aldrig nogen genstande under sæderne.

Kør kun med sæder og ryglæn sat i hak.

Sædeposition

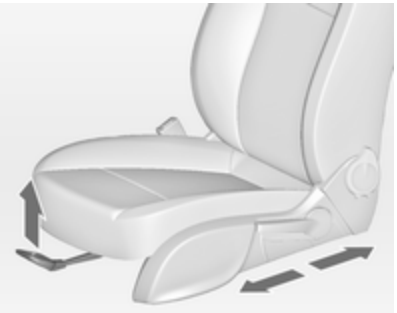

Træk bøjlen opad, forskyd sædet, slip bøjlen.

Sæderyglæn

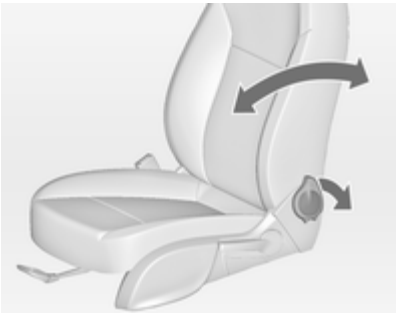

Træk i grebet, indstil hældningen og slip grebet. Lad ryglænet gå hørbart i hak.

Sædehøjde

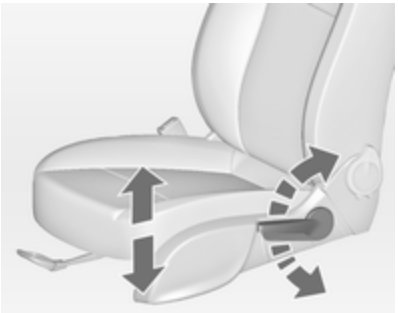

Pumpebevægelser med håndtaget

Opad = sædet hæves
Nedad = Sædet sænkes

Tilbage til oversigt

Sædehældning

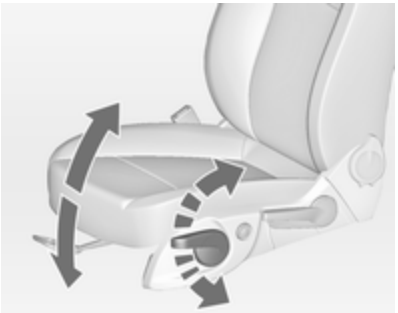

Pumpebevægelser med håndtaget

Opad = forkanten hæves
Nedad = forkanten sænkes

Lændestøtte

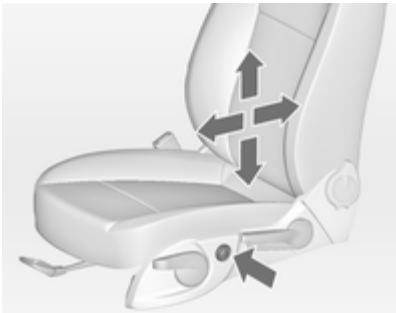

Indstil lændestøtten med firevejs-knappen, så den passer til personen på sædet.

Hæve/sænke lændestøtte: tryk knappen op eller ned.

Større/mindre lændestøtte: tryk knappen fremad eller bagud.

Indstillelig lårstøtte

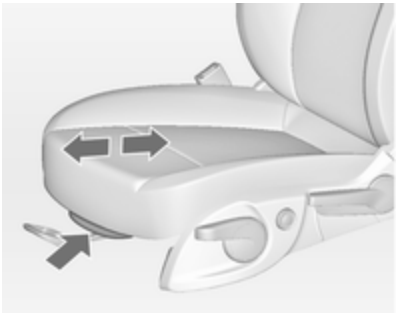

Træk i grebet og forskyd lårstøtten.

Tilbage til oversigt

Sidepolstring, OPC-model

Indstil sæde- og ryglænsbredden med kontakterne, så de passer dig.

Brug den forreste vippekontakt til at ændre sædebredde.

Brug den bageste vippekontakt til at ændre ryglænsbredde.

Sidepolstring, VXR-model

Indstil sæde- og ryglænsbredden med kontakterne, så de passer dig.

Brug den forreste vippekontakt til at ændre sædebredde.

Brug den bageste vippekontakt til at ændre ryglænsbredde.

Nedfældning af sæde

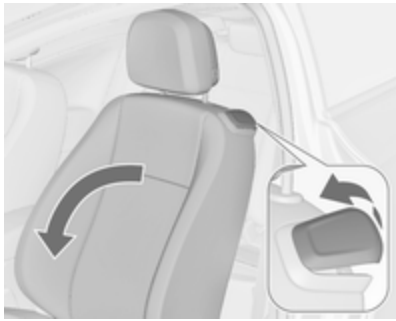

Løft udløsergrebet og fæld ryglænet fremad. Skyd sædet fremad.

Når sædet skal rettes op igen, skubbes det bagud. Flyt ryglænet imod modstanden til opretstående stilling, og sæt i indgreb.

Hukommelsesfunktionen lader sædet gå i indgreb i dets oprindelige position.

Betjen ikke ryglænets hældningsgreb, mens ryglænet er vippet fremad.

Biler med panoramatag: hovedstøtterne skubbes ned og solskærmene løftes op, når ryglænet skal vippes fremad.

Illustrationen viser udløsergrebet på VXR-sæde.

Illustrationen viser udløsergrebet på OPC-sæde.

⚠ Fare

Sæt ryglænet i opret position inden nedfældning for at undgå kvæstelse.

Armlæn

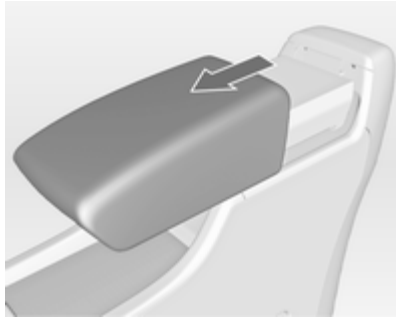

Armlænet kan skubbes 10 cm fremad. Under armlænet er der et aflæggerum.

Opbevaringsrum i armlæn ⇨ 58.

Sædevarme

Alt efter ønsket varmetrin trykkes én eller flere gange på kontakten for det pågældende sæde. Kontrollampen i kontakten viser indstillingen.

Længerevarende brug på højeste indstilling anbefales ikke til personer med sart hud.

Sædeopvarmning kan anvendes, når motoren i gang og under et Autostop.

Stop-start-system ⇨ 126.

Bagsæder

Armlæn

Fæld armlænet ned. Armlænet indeholder kopholdere og et opbevaringsrum.

Sikkerhedsseler

Sikkerhedsselerne låses, hvis kørehastigheden sættes kraftigt op eller ned, så personerne holdes fast i siddepositionen. Dette nedsætter faren for kvæstelser betydeligt.

⚠ Advarsel

Husk altid at spænde sikkerhedsselen.

I tilfælde af et uheld vil personer, der ikke er fastspændt, være til fare for sig selv og andre personer i bilen.

Sikkerhedsselerne er kun beregnet til at blive brugt af én person ad gangen. De egner sig ikke til personer, der er mindre end 150 cm. Barnesæde ⇨ 51.

Alle dele i selesystemet skal med jævne mellemrum kontrolleres for skader og forurening for at sikre, at de fungerer, som de skal.

Beskadigede dele skal udskiftes. Efter et uheld skal selerne og aktiverede selestrammere udskiftes af et værksted.

⚠ Advarsel

Åbningerne i ryglænene i OPC-sæder er ikke konstrueret til at fastgøre eller gennemføre nogen form for ekstra sikkerhedsseler.

⚠ Advarsel

Åbningerne i ryglænene i VXR-sæder er ikke konstrueret til at fastgøre eller gennemføre nogen form for ekstra sikkerhedsseler.

Bemærkninger
Sørg for at selerne ikke bliver beskadiget af sko eller skarpe genstande eller kommer i klemme. Sørg for at der ikke kan komme snavs i selernes oprulningsautomatik.

Sikkerhedssele

Forsæderne er udstyret med en selehukommelse, som vises for førersædet som kontrolindikator i omdrejningstælleren ⇨ 78 og for passagersædet i midterkonsollen ⇨ 76.

Selekraftbegrænsere

På forsæderne reducerer selekraftbegrænserne belastningen på kroppen ved at slække selen gradvist under en kollision.

Selestrammere

I tilfælde af kraftigere sammenstød - frontalt eller bagfra - strammes forsædernes sikkerhedsseler.

⚠ Advarsel

Forkert håndtering (f.eks. aftagning eller påsætning af seler) kan udløse selestrammerne.

Når selestrammerne er aktiveret, lyser kontrollampen kontinuerligt ⇨ 78.

Selestrammere, der har været aktiveret, skal udskiftes af et værksted. Selestrammerne kan kun aktiveres én gang.

Bemærkninger
Undlad at fastgøre eller montere tilbehør eller andre genstande, der kan hindre selestrammerne i at fungere ordentligt. Der må ikke foretages ændringer på selestrammerens komponenter, da bilens typegodkendelse ellers bortfalder.

Trepunktssele

Fastgørelse

Træk sikkerhedsselen ud af selerullen, før den uden snoninger over kroppen og sæt låsetungen i låsen. Stram hofteselen jævnligt under kørslen ved at trække i skulderselen.

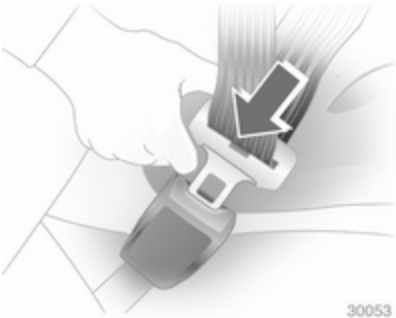

Løst eller kraftigt tøj gør, at sikkerhedsselen ikke slutter helt til. Anbring ikke genstande, for eksempel en håndtaske eller en mobiltelefon, mellem sikkerhedsselen og kroppen.

⚠Advarsel

Selen må ikke ligge hen over lommer med hårde eller skrøbelige genstande.

Selehusker ⇨ 78.

Afmontering

Sikkerhedsselen udløses ved at trykke på den røde knap i selelåsen.

Sikkerhedsseler på bagsædet

Sikkerhedsselen til bagsædets midterste sæde kan kun trækkes ud af selerullen, hvis ryglænet er indkoblet i opretstående position.

Brug af sikkerhedssele under graviditet

⚠Advarsel

Hofteselen skal anbringes så lavt som muligt over bækkenet for at forhindre tryk mod underlivet.

Airbags

Airbagsystemet består af et vist antal individuelle systemer, afhængigt af udstyrets omfang.

Når airbaggene udløses, pustes de op på brøkdele af et sekund. De tømmes også så hurtigt, at det ofte ikke bemærkes ved et uheld.

⚠ Advarsel

Hvis systemerne håndteres forkert, kan de pludselig blive udløst eksplosionsagtigt.

Bemærkninger
Elektronikken til styring af airbagsystemer og selestrammere er placeret i midterkonsollen. Anbring ikke magnetiske genstande i dette område.

Airbaggenes afdækninger må ikke overklæbes eller på anden vis beklædes.

Den enkelte airbag kan kun udløses én gang. Når først en airbag har været udløst, skal den udskiftes af et værksted. Desuden kan det være nødvendigt at få rattet, instrumentpanelet, dele af panelerne, dørtætningerne, håndtagene og sæderne udskiftet.

Der må ikke foretages ændringer på airbagsystemet, da bilens typegodkendelse ellers bortfalder.

Når airbaggene pustes op, kan varme udstrømmende gasser forårsage forbrændinger.

Kontrollampe for airbagsystemer ⇨ 78.

Frontairbags

Frontairbagsystemet består af en airbag i rattet og én i instrumentpanelet i højre side. De er mærket med ordet AIRBAG.

Der er også advarselsmærkater på begge sider af solafskærmningen på det højre forsæde.

Frontairbagsystemet udløses i tilfælde af frontalkollision af en vis alvorlighed. Tændingen skal være slået til.

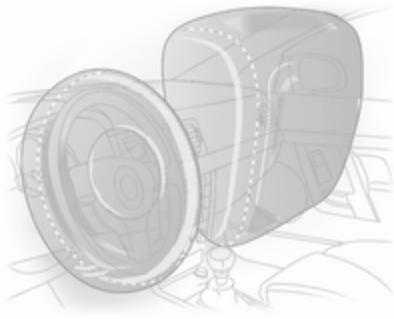

De oppustede airbags dæmper stødet og nedsætter dermed risikoen for kvæstelser af overkrop og hoved betydeligt for personerne, der sidder på forsædet.

⚠Advarsel

Optimal beskyttelse ydes kun, hvis sædets position er korrekt ⇨ 39.

Anbring ikke arme/ben eller genstande i det område, hvor airbaggen kan blive udløst.

Spænd sikkerhedsselen korrekt og lås den korrekt. Dette er en forudsætning for, at airbaggen skal give beskyttelse.

Sideairbags

Sideairbagsystemet består af en airbag i hvert forsædes ryglæn. De er mærket med ordet **AIRBAG**.

Sideairbagsystemet udløses i tilfælde af sidekollision af en vis alvorlighed. Tændingen skal være slået til.

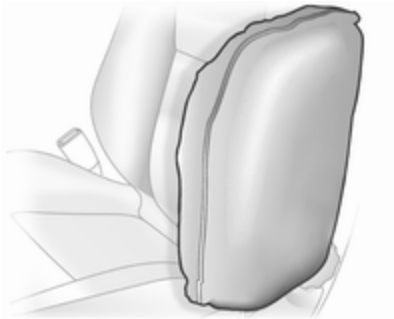

De oppustede airbags dæmper stødet og nedsætter dermed risikoen for kvæstelser af overkrop og bækken betydeligt i tilfælde af sidekollisioner.

⚠Advarsel

Anbring ikke arme/ben eller genstande i det område, hvor airbaggen kan blive udløst.

Bemærkninger

På forsæderne må der kun monteres sædebetræk, der er godkendt til brug i bilen. Airbaggene må ikke tildækkes.

Gardinairbags

Hovedairbagsystemet består af en airbag i hver side af tagrammen. De er mærket med ordet **AIRBAG** på tagstolperne.

Gardinairbagsystemet udløses i tilfælde af sidekollision af en vis alvorlighed. Tændingen skal være slået til.

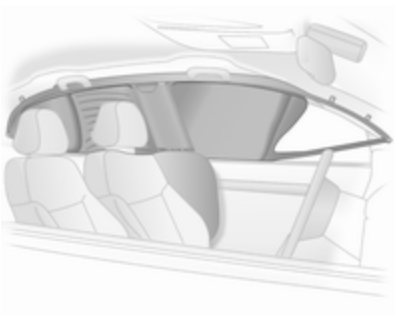

De oppustede airbags dæmper stødet og nedsætter dermed risikoen for hovedkvæstelser betydeligt i tilfælde af sidekollisioner.

⚠ Advarsel

Anbring ikke arme/ben eller genstande i det område, hvor airbaggen kan blive udløst.

Krogene på håndtagene i tagrammen må kun bruges til at hænge lette beklædningsgenstande uden bøjler op på. Der må ikke ligge genstande i de ophængte beklædningsgenstande.

Deaktivering af airbag

Hvis der anbringes et barnesæde på passagerforsædet, skal den tilsvarende airbag frakobles. Side- og gardinairbag-systemerne, selestrammerne og alle førerens airbags forbliver aktive.

Airbaggen på højre forsæde kan deaktiveres med en nøglebetjent kontakt på højre side af instrumentpanelet.

Låsen kan drejes med tændingsnøglen til følgende stillinger:

OFF (SLUKKET)	=	airbaggen på højre forsæde er deaktiveret og blæses ikke op i tilfælde af sammenstød. Kontrollampen OFF (SLUKKET) lyser konstant i midterkonsollen. Der kan monteres et barnesæde i henhold til skemaet **Placering af barnesæder** ⇨ 52. Der må ikke sidde nogen voksne på det højre forsæde.
ON (TÆNDT)	=	airbaggen på højre forsæde er aktiveret. Der må ikke monteres et barnesæde.

⚠ Fare

Risiko for livstruende skader for et barn, der anvender et barnesæde på højre forsæde med aktiveret airbag.

Risiko for livstruende skader for en voksen på højre forsæde med deaktiveret airbag.

Hvis kontrollampen lyser i ca. 60 sekunder efter, at tændingen er slået til, pustes airbaggen på højre forsæde op i tilfælde af en kollision.

Hvis begge kontrollamper lyser samtidigt, er der en fejl i systemet. Det er umuligt at få kendskab til systemets status, derfor må der ikke sidde nogen personer på det højre forsæde. Søg straks hjælp på et værksted.

Status må kun ændres, når bilen holder stille, og tændingen er afbrudt.

Status forbliver uændret, indtil den ændres.

Kontrollampe for deaktiveret airbag ⇨ 78.

Barnesæder

Vi anbefaler at anvende barnesædet fra Opel, der er særligt designet til bilen.

Vi anbefaler at anvende barnesædet fra Vauxhall, der er særligt designet til bilen.

Når der bruges et barnesæde skal nedenstående anvisninger om brug og montering altid følges, og fabrikantens anvisninger skal overholdes.

Overhold altid lokale og nationale bestemmelser. Nogle lande forbyder brugen af børnesikkerhedssystemer på bestemte siddepladser.

⚠Advarsel

Når der bruges et barnesæde på højre forsæde, skal airbagsystemet for denne plads deaktiveres; hvis det ikke gøres, kan airbaggene udgøre en alvorlig risiko for barnet, hvis de udløses.

Det gælder især for et bagudvendt barnesæde på højre forsæde.

Sådan vælges det rette system

Bagsæderne er det mest praktiske sted at fastgøre et barnesæde.

Børn skal sidde med ansigtet modsat køreretningen, så længe dette er muligt. Derved sikres det, at barnets rygsøjle, der stadig er meget svag, udsættes for lavere belastning i tilfælde af uheld.

Børn under 12 år, der er lavere end 150 cm, må kun sidde i barnesæder, der er velegnede for det enkelte barn. Barnesæder er velegnede, hvis de opfylder kravene i ECE 44-03 eller ECE 44-04. Eftersom det næsten aldrig er muligt at placere selen ordentligt, hvis barnet er lavere end 150 cm, anbefaler vi kraftigt at anvende et velegnet barnesæde, selvom dette måske ikke kræves af loven på grund af barnets alder.

Kontroller, at det barnesæde, der skal monteres, passer til bilen.

Kontroller, at barnesædet monteres korrekt i kabinen.

Lad kun børn stige ind og ud af bilen i den side, der vender bort fra trafikken.

Når barnesædet ikke er i brug, skal det sikres med en sikkerhedssele, eller det skal tages ud af bilen.

Bemærkninger

Børnesikkerhedssystemerne må ikke overklæbes eller på anden vis beklædes.

Efter et uheld skal børnesikkerhedssystemet altid udskiftes.

Placering af barnesæder

Tilladte måder at montere et barnesæde på

	Passagersædet foran			
Vægt- eller aldersklasse	Aktiveret airbag	Deaktiveret airbag	På bagsædets yderpladser	På bagsædet midtfor
Gruppe 0: indtil 10 kg eller ca. 10 måneder	X	U[1]	U[2]	U
Gruppe 0+: indtil 13 kg eller ca. 2 år	X	U[1]	U[2]	U
Gruppe I: 9 til 18 kg eller ca. 8 måneder til 4 år	X	U[1]	U[2]	U
Gruppe II: 15 til 25 kg eller ca. 3 til 7 år	X	X	U	U
Gruppe III: 22 til 36 kg eller ca. 6 til 12 år	X	X	U	U

[1] = Kun hvis airbaggen ved højre forsæde er deaktiveret. Hvis barnesædet fastgøres med trepunktsselen, skal sædet hæves til øverste stilling, og bilen sikkerhedssele skal løbe fremad fra dens øverste fastgørelse. Juster ryglænets hældning så langt som nødvendigt til lodret position for at sikre, at selen er spændt på spændesiden.

[2] = Sæde med ISOFIX- og Top-Tether monteringsbeslag ⇨ 55.

U = Universelt anvendeligt sammen med trepunktssele.

X = Intet barnesæde tilladt i denne vægtklasse.

Tilladte måder at montere et ISOFIX barnesæde

Vægtklasse	Størrelsesklasse	Fastgørelse	Passagersædet foran	På bagsædets yderpladser	På bagsædet midtfor
Gruppe 0: indtil 10 kg	E	ISO/R1	X	IL	X
Gruppe 0+: indtil 13 kg	E	ISO/R1	X	IL	X
	D	ISO/R2	X	IL	X
	C	ISO/R3	X	IL	X
Gruppe I: 9 til 18 kg	D	ISO/R2	X	IL	X
	C	ISO/R3	X	IL	X
	B	ISO/F2	X	IL, IUF	X
	B1	ISO/F2X	X	IL, IUF	X
	A	ISO/F3	X	IL, IUF	X

IL = Passer til særlige ISOFIX-barnesæder af kategorierne 'specific-vehicle', 'restricted' eller 'semi-universal'. ISOFIX-barnesædet skal være godkendt til den enkelte bilmodel.
IUF = Passer til fremadvendte ISOFIX-barnesæder af universalkategori, der er godkendt til brug i denne vægtklasse.
X = Ingen ISOFIX-barnesæder godkendt i denne vægtklasse.

ISOFIX størrelsesklasse og sædetype

A - ISO/F3	=	Fremadvendt barnesæde til børn op til maksimum i vægtklassen 9 til 18 kg.
B - ISO/F2	=	Fremadvendt barnesæde til mindre børn i vægtklassen 9 til 18 kg.
B1 - ISO/F2X	=	Fremadvendt barnesæde til mindre børn i vægtklassen 9 til 18 kg.
C - ISO/R3	=	Bagudvendt barnesæde til børn op til maksimum i vægtklassen op til 13 kg.
D - ISO/R2	=	Bagudvendt barnesæde til mindre børn i vægtklassen op til 13 kg.
E - ISO/R1	=	Bagudvendt barnesæde til små børn i vægtklassen op til 13 kg.

ISOFIX-barnesæder

Fastgør et ISOFIX-barnesæde, der er godkendt til bilen, i ISOFIX-fastgørelsesbeslagene. ISOFIX-barnesædepositioner, der er specifikke for den pågældende bil, er markeret i tabellen med IL.

ISOFIX monteringsbeslagene er angivet med en mærkat på ryglænet.

Top-Tether fastgørelsesøjer

Top-tether fastgørelsesøjerne er mærket med symbolet for barnesæde.

Ud over ISOFIX-monteringen fastgøres Top-Tether fastgørelsesremmen til Top-Tether fastgørelsesøjerne. Gjorden skal føres mellem hovedstøttens to føringsstænger.

Positionerne for universale ISOFIX-barnesæder er markeret i tabellen med IUF.

Opbevaring

Opbevaringsrum 56
Lastrum 59
Tagbagagebærer 65
Læsseinformation 65

Opbevaringsrum

Handskerum

I handskerummet er der en kuglepenholder, en kreditkortholder og en møntholder.

Midterhylden kan afmonteres.

Under kørslen bør handskerummet være lukket.

Kopholdere

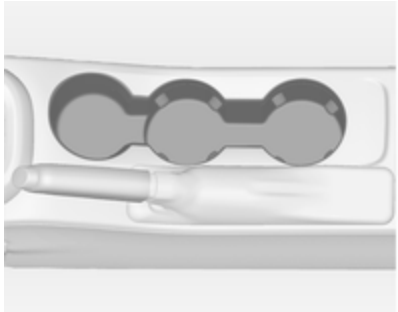

Der er kopholdere i midterkonsollen.

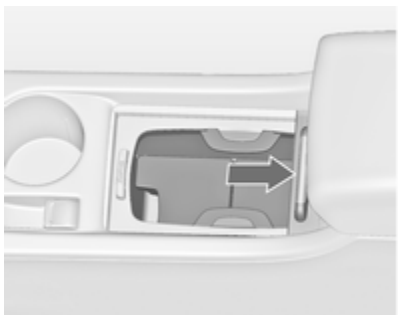

På nogle versioner befinder kopholderne sig under en afdækning på midterkonsollen. Skub afdækningen tilbage. Der kan anbringes flasker, efter at midterhylden er vippet op ⇨ 58.

Der er yderligere kopholdere i armlænet på bagsædet. Klap armlænet ned.

Frontopbevaring

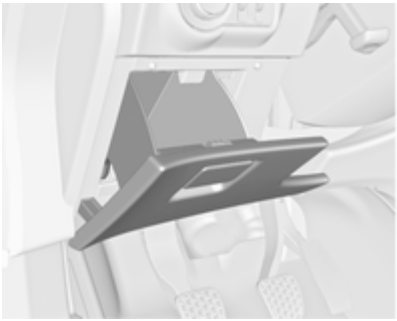

Der findes et opbevaringsrum ved siden af rattet.

Solbrilleholder

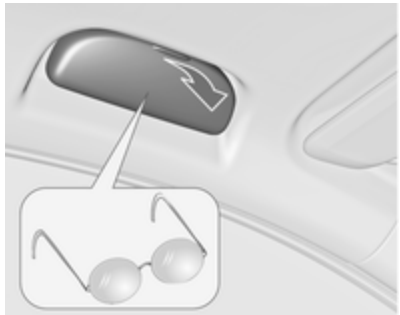

Holderen åbnes ved at vippe den ned.

Må ikke anvendes til at opbevare tunge genstande.

Opbevaringsrum i armlæn

Opbevaring under armlæn foran

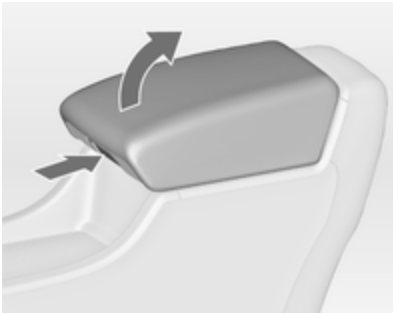

Tryk på knappen og klap armlænet op. Armlænet skal være i bageste stilling.

Opbevaring i armlæn bagi

Fæld armlænet ned og åbn dækslet.

Luk dækslet, før armlænet fældes op.

Opbevaringsrum midt på konsollen

Forkonsol

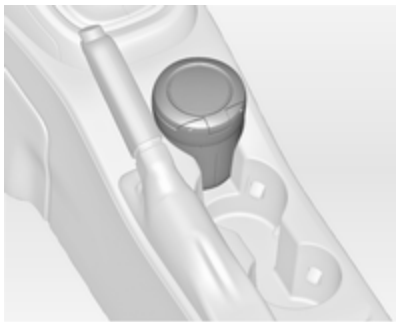

Opbevaringsbeholderen kan bruges til at opbevare små genstande.

På nogle versioner er der et opbevaringsrum under en afdækning.

Skub afdækningen tilbage.

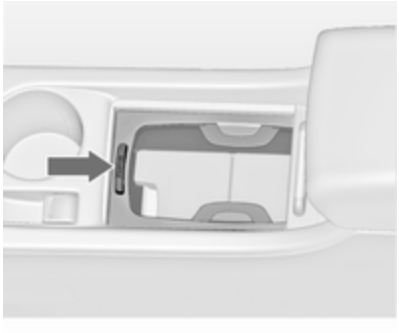

Tryk på knappen for at fjerne rammen til kopholderen. Rammen kan opbevares i handskerummet.

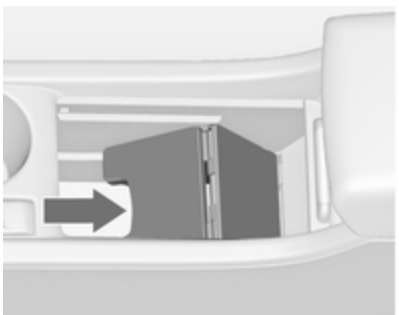

Der findes endnu et opbevaringsrum under midterhylden. Vip midterhylden op og fastgør den i lodret stilling. Rammen til kopholderen kan monteres igen, så der kan sættes flasker i.

Bagkonsol

Træk skuffen ud.

Forsigtig
Brug ikke aske eller andre glødende genstande.

Lastrum

Bagsæderyglænet er delt i to dele. Begge dele kan fældes ned.

Udvidelse af bagagerum

Fjern bagagerumsafdækningen om nødvendigt.

Pres krogen ned og hold fast i den, og pres så hovedstøtterne ned.

Klap armlænet op.

Før sikkerhedsselerne gennem sideholderne, så de beskyttes mod skader. Når ryglænene fældes ned, trækkes selerne ud samtidigt.

Træk i udløsegrebet på den ene eller begge sider og fæld ryglænene ned på sædehynden.

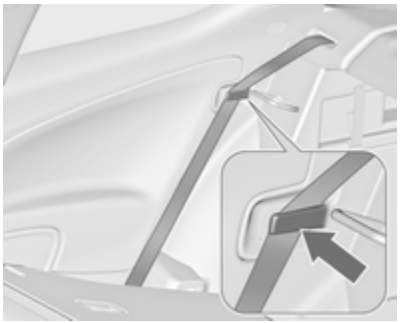

Tag sikkerhedsselen ud af sædets ryglænsstyr og sæt det bag holderen som vist på illustrationen.

Ryglænene fældes op ved at løfte dem til en opret stilling og trykke dem hørbart i lås.

Kontroller, at sikkerhedsselerne til yderpladserne er anbragt i de dertil hørende selestyr.

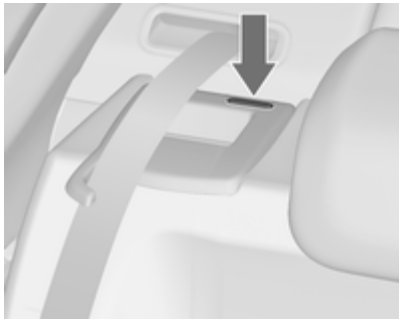

Ryglænene er ordentligt låst, når de røde markeringer på begge sider ved udløsegrebet ikke længere er synlige.

⚠ Advarsel

Når ryglænene slås op, sørg da for, at de er forsvarligt låst i korrekt position, før du kører af sted. Hvis du undlader at gøre dette, kan der i tilfælde af en kraftig opbremsning eller en kollision opstå personskader eller beskadigelse af køretøjets last.

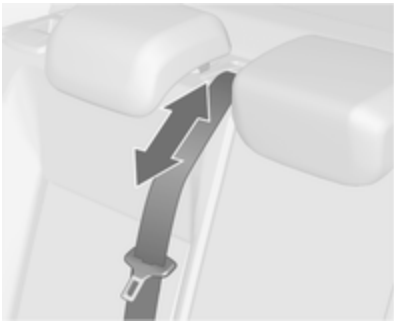

Sikkerhedsselen på midtersædet kan blive blokeret, når ryglænet fældes for hurtigt op. For at frigøre selerullen skal sikkerhedsselen skubbes ind eller trækkes ca. 20 mm ud og derefter slippes.

Åbne passagen i bagsædets midterryglæn

Klap armlænet ned.

Træk i grebet, og åbn dækslet.

Beregnet til at transportere lange, smalle genstande.

Sørg for, at dækslet går i indgreb, efter at det er fældet op.

Det lukkede dæksel kan sikres fra siden af bagagerummet. Drej knappen 90°:

knappen vandret	=	dæksel sikret fra siden af kabinen
knappen lodret	=	dæksel ikke sikret

Opbevaringsrum bag

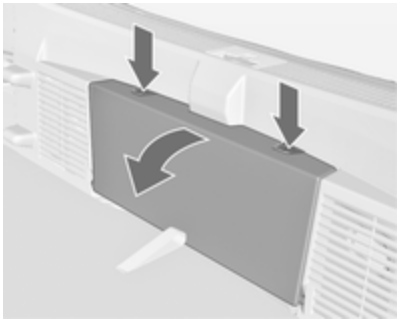

Tryk på begge knapper og fold dækslet ned.

Maksimal belastning: 0,5 kg.

Lastrumsdækken

Der må ikke anbringes genstande på dækkenet.

Afmontering

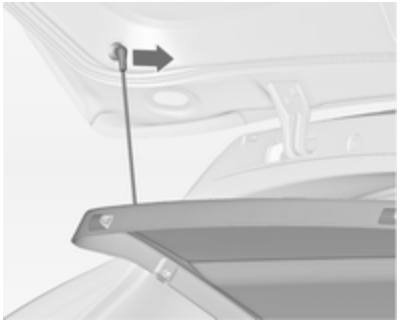

Frigør stropperne fra bagklappen.

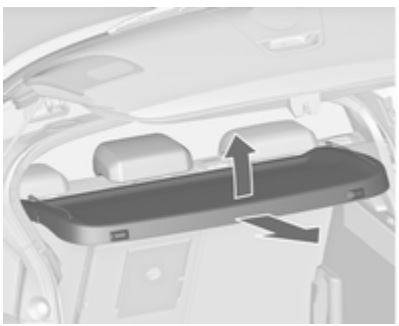

Løft dækkenet bagtil, og skub det opad på forsiden.

Tag dækslet af.

Hvis den højdejusterbare afdækning er monteret i midterste eller øverste stilling, kan bagagerumsafdækningen anbringes under den.

Højdejusterbar afdækning ⇨ 62.

Selen tages på

Sæt dækkenet i sidestyrene og fæld det ned. Fastgør stropperne til bagklappen.

Gulvafdækning

Gulvafdækning, bag

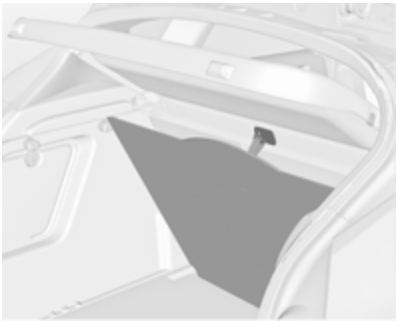

Gulvafdækningen bagi kan løftes. Hægt sløjfen på krogen i den nederste side af lastrumsdækkenet.

Forsigtig
Krogen må kun anvendes til ophængning af baggulvets afdækning og den højdejusterbare afdækning.

Højdejusterbar afdækning

Den højdejusterbare afdækning kan monteres i tre positioner:

- lige over baggulvets afdækning (**1**),
- i midterpositionen (**2**)
- i den øverste position (**3**).

Forsigtig
Sørg for, at for- og bagpartiet af den højdejusterbare afdækning fastgøres på samme niveau.

Hævning

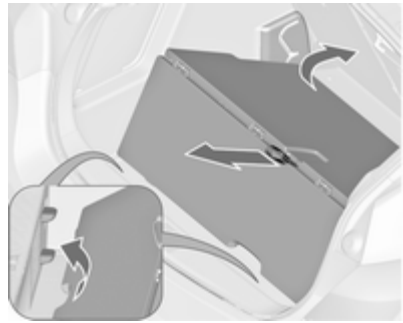

Afdækningen løftes til et højere niveau ved at trække løkken bagud og løfte afdækningens bagkant op på de tilhørende støtter.

Sænkning

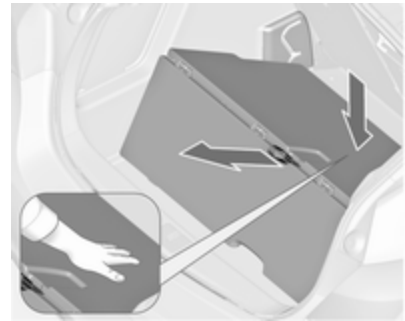

Afdækningen sænkes ved at trække remmen bagud og samtidig presse afdækningens midterste frontparti ned.

Forsigtig
Undlad at sænke den højdejusterbare afdækning til position **1** på biler, der er udstyret med subwoofer. Subwooferen kan blive beskadiget.

Bemærkninger

- Ved montering i position **2** eller **3** kan mellemrummet mellem baggulvets afdækning og den højdejusterbare afdækning anvendes som opbevaringsrum.
- Den højdejusterbare afdækning kan hæves og hægtes fast med remmen, når den er monteret i position **1** eller **2**.
- Ved montering i position **2** skabes der et næsten helt fladt læsseområde, hvis bagsædernes ryglæn er klappet frem.
- Sideafdækningerne kan kun åbnes (f.eks. ved udskiftning af baglygtepærerne), når den højdejusterbare afdækning er monteret i position **1** eller **2**.

Forsigtig
Den højdejusterbare afdækning kan holde til en belastning på højst 100 kg.

Surrekroge

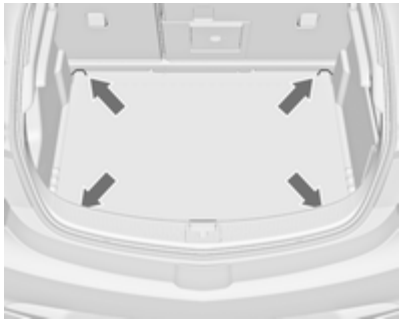

Fastsurringskrogene i bagagerummet er beregnet til sikring af transportgenstande mod at forskubbe sig, f.eks. med remme eller bagagenet.

Advarselstrekant

Advarselstrekanten opbevares i rummet bag remmen i højre side af bagagerummet.

Alt efter udstyret kan advarselstrekanten opbevares i et opbevaringsrum under gulvets afdækning.

Førstehjælpskasse

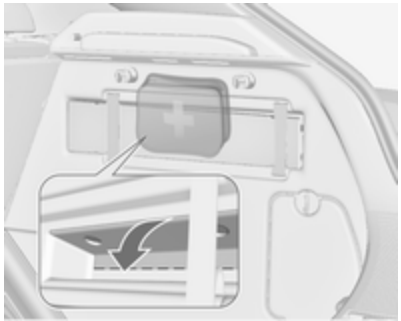

Anbring førstehjælpskassen i opbevaringsrummet bag advarselstrekanten.

Brug forsænkningerne til at folde dækslet ned.

Alt efter udstyret, kan førstehjælpssættet opbevares i det bageste opbevaringsrum ⇨ 61.

Tagbagagebærer

Af hensyn til sikkerheden og for at undgå beskadigelse af taget anbefaler vi, at De bruger et tagbagagebærersystem, der er godkendt til bilen. Kontakt dit værksted for yderligere information.

Følg tagbagagebærerens betjeningsvejledning. Afmonter tagbagagebæreren, når den ikke bruges.

Montering af tagbagagebærer

Adskil afdækningen fra hvert monteringssted ved hjælp af en mønt.

Læsseinformation

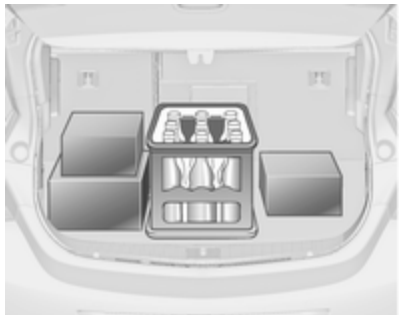

- Tunge genstande placeres i bagagerummet op mod ryglænene på bagsæderne. Kontroller, at ryglænene er forsvarligt låst. Hvis det er nødvendigt at stable genstandene, skal de tungeste genstande anbringes nederst.
- Genstande fastgøres ved hjælp af fastgøringsremme, der hægtes fast i fastsurringskrogene ⇨ 64. Fastgør den højdejusterbare afdækning i den nederste position ⇨ 62.

- Brug de fire kroge i bagagerummets sidevægge til at hænge bæreposer på. Maksimal belastning: 5 kg pr. krog.
- Løse genstande i lastrummet sikres, så de ikke rutsjer rundt.
- Ved transport af genstande i bagagerummet må bagsæderyglænene ikke være fældet fremover.
- Lasten må ikke rage op over ryglænene.
- Læg aldrig genstande på bagagerumsafdækningen eller på instrumentpanelet, og tildæk ikke føleren oven på instrumentpanelet.
- Bagage etc. må ikke hindre førerens betjening af pedaler, parkeringsbremse og gearvælger eller hans/hendes bevægelsesfrihed. Der må ikke være løse genstande i kabinen.
- Kør ikke med åben bagklap.

⚠ Advarsel

Kontroller altid at bagagen i bilen er forsvarligt anbragt. Ellers kan genstande blive kastet rundt inde i bilen og forårsage personskader eller skader på bagagen eller bilen.

- Nyttelasten er forskellen mellem den tilladte totalvægt (se typeskilt ⇨ 206) og egenvægten ifølge EU.

  Nyttelasten beregnes ved at indskrive dataene for bilen i vægttabellen forrest i denne håndbog.

  Egenvægten ifølge EU omfatter førerens vægt (68 kg), bagage (7 kg) og alle væsker (tank 90 % fyldt).

  Specialudstyr og tilbehør øger egenvægten.
- Kørsel med taglast øger bilens følsomhed over for sidevind og gør bilen vanskeligere at manøvrere på grund af dens højere tyngdepunkt. Lasten skal fordeles jævnt og fastgøres forsvarligt med remme. Dæktrykket og bilens hastighed tilpasses efter belastningstilstanden. Kontroller med jævne mellemrum, om lasten sidder fast, og efterspænd remmene.

  Kør ikke hurtigere end 75 mph.

  Kør ikke hurtigere end 120 km/h.

  Den tilladte taglast er 75 kg. Tagbelastningen er den samlede vægt af tagbagagebærer og last.

Instrumenter og betjening

Betjening 67
Advarselslamper, instrumenter og kontrollamper 73
Informationsdisplays 84
Fejlmeddelelser 89
Kørecomputer 93
Individuelle indstillinger 96

Betjening

Indstilling af rat

Træk håndtaget nedad, indstil rattet, skub derefter håndtaget opad og kontroller, at det er gået i hak.

Indstilling af rattet må kun foretages, når bilen holder stille, og rattet er låst op.

Knapper på rattet

Infotainment-systemet, cruise control, hastighedsbegrænseren samt en tilsluttet mobiltelefon kan betjenes med ratknapperne.

Yderligere anvisninger findes i vejledningen til Infotainment-systemet.

Cruise control ⇨ 142, hastighedsbegrænser ⇨ 144.

Opvarmet rat

Aktiver opvarmningen ved at trykke på ♨ knappen. Aktivering angives med lysdioden i knappen.

De anbefalede gribeområder på rattet opvarmes hurtigere og til en højere temperatur end de andre områder.

Opvarmning kan anvendes, når motoren i gang og under et Autostop.

Stop-start-system ⇨ 126.

Horn

Tryk på ☜.

Forrudevisker/-sprinkler

Vinduesvisker

2 = hurtigt
1 = langsomt
⊡ = intervalfunktion
O = slukket

Når armen trykkes nedad, kører vinduesviskerne én gang, selv om viskerne er slået fra.

Må ikke aktiveres, hvis forruden er belagt med is.

Afbrydes i bilvaskeanlæg.

Indstilleligt viskerinterval

Viskerarm i stilling ⊡.

Det ønskede viskerinterval indstilles ved at dreje på fingerhjulet:

Kort interval	=	Drej fingerhjulet opad
Langt interval	=	Drej fingerhjulet nedad

Automatisk viskerfunktion med regnsensor

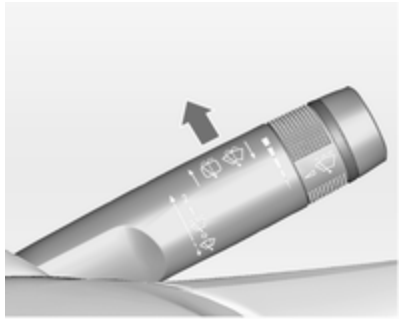

⊡ = automatisk viskerfunktion med regnsensor

Regnsensoren registrerer vandmængden på forruden og styrer viskerfrekvensen automatisk.

Hvis viskerfrekvensen er over 20 sekunder, bevæger viskerarmen sig lidt nedad til parkerings-position.

Indstilling af regnsensorens følsomhed

Følsomheden indstilles ved at dreje på fingerhjulet:

Lav følsomhed	=	Drej fingerhjulet nedad
Høj følsomhed	=	Drej fingerhjulet opad

Hold sensoren fri for støv, snavs og is.

Forrude- og forlygtevaskere

Træk armen mod rattet Forrudesprinkleren aktiveres, og viskeren bevæger sig et par gange.

Hvis forlygterne er tændt, sprøjtes der også sprinklervæske på forlygterne, forudsat at armen trækkes tilstrækkeligt længe. Bagefter kan forlygtevaskerne ikke aktiveres i fem vaskecyklusser, eller indtil motoren eller forlygterne har været slukket og tændt igen.

Bagrudevisker/-sprinkler

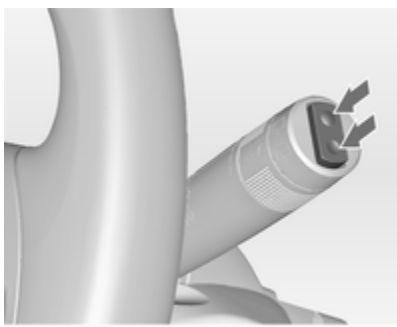

Bagrudeviskeren aktiveres med vippekontakten

øverste stilling	=	konstant funktion
nederste stilling	=	intervalfunktion
midterstilling	=	slukket

Tryk armen fremad. Bagrudesprinkleren aktiveres, og viskeren bevæger sig et par gange.

Må ikke aktiveres, hvis bagruden er belagt med is.

Afbrydes i bilvaskeanlæg.

Bagrudeviskeren tændes automatisk, når forrudesviskerne er aktiveret, og der sættes i bakgear.

Aktivering og deaktivering af denne funktion kan ændres i menuen **Indstillinger** i info-displayet.

Individuelle indstillinger ⇨ 96.

Bagrudesprinklersystemet deaktiveres, når sprinklervæsken er ved at være brugt op.

Udetemperatur

Et fald i temperaturen vises omgående. En stigning i temperaturen vises efter et lille stykke tid.

Hvis udetemperaturen falder til 3 °C, vises en advarsel i førerinformationscentret med uplevel-display eller uplevel-combi-display.

⚠Advarsel

Kørebanen kan allerede være isglat, selv om displayet viser, at temperaturen ligger et par grader over 0 °C.

Ur

Klokkeslæt og dato vises i info-displayet.

Indstilling af dato og klokkeslæt

Tryk på **CONFIG**-knappen. Menuen **Indstillinger** vises.

Vælg **Klokkeslæt & dato**.

Indstillinger, der kan vælges mellem:

- **Indstil klokkeslæt**: Ændrer klokkeslættet, der vises på displayet.
- **Indstil dato**: Ændrer datoen, der vises på displayet.
- **Indstil tidsformat**: Ændrer timeangivelse mellem **12 timer** og **24 timer**.
- **Indstil datoformat**: Ændrer datoangivelse mellem **MM/DD/ÅÅÅÅ** og **DD.MM.ÅÅÅÅ**.
- **Vis klokkeslæt**: Aktiverer/deaktiverer tidsangivelse på display.
- **RDS-tid synk**: De fleste VHF-senderes RDS-signal indstiller automatisk klokkeslættet. RDS-tidssynkronisering kan tage et par minutter. Nogle sendere udsender ikke korrekte tidssignaler. I så fald anbefales det at slå den automatiske tidssynkronisering fra.

Individuelle indstillinger ⇨ 96.

Stikdåser

Der sidder en 12 Volt-stikkontakt i forkonsollen.

Der sidder yderligere en 12 Volt-stikkontakt i bagkonsollen. Klap afdækningen ned.

Effektforbruget må ikke overstige 120 watt.

Når tændingen er slået fra, er stikkontakterne deaktiveret. Desuden deaktiveres stikkontakterne, hvis batterispændingen skulle falde.

Elektrisk tilbehør, der tilsluttes, skal opfylde standarden DIN VDE 40 839 (krav om elektromagnetisk kompatibilitet).

Der må ikke tilsluttes tilbehør, som afgiver strøm, for eksempel elektriske opladere eller batterier.

Ødelæg ikke stikkontakten ved at bruge stik, der ikke passer.

Stop-start-system ⇨ 126.

Lighter

Lighteren befinder sig i forkonsollen.

Tryk cigarettænderen ind. Når spiralen gløder, slår den automatisk fra. Cigarettænderen trækkes ud.

Askebægre

Forsigtig
Må kun benyttes til aske og ikke til brændbart affald.

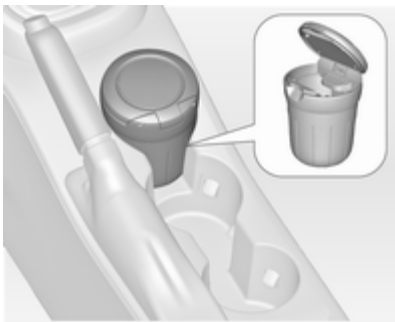

Det udtagelige askebæger kan placeres i kopholderne.

Advarselslamper, instrumenter og kontrollamper

Instrumentgruppe

Ved nogle modeller svinger instrumentviserne kortvarigt helt i bund, når tændingen slås til.

Speedometer

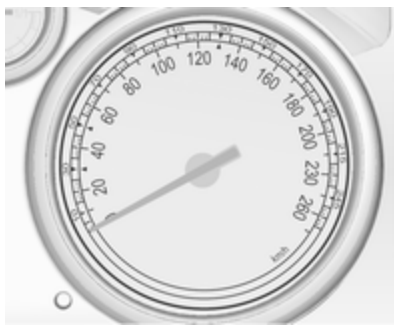

Viser hastigheden.

Km-tæller

På den nederste linje vises det tilbagelagte antal kilometer.

På den nederste linje vises det tilbagelagte antal miles.

Triptæller

Den øverste linje viser antal kilometer siden nulstilling.

Nulstilles ved at trykke på nulstillingsknappen i et par sekunder, når tændingen er tilsluttet.

Omdrejningstæller

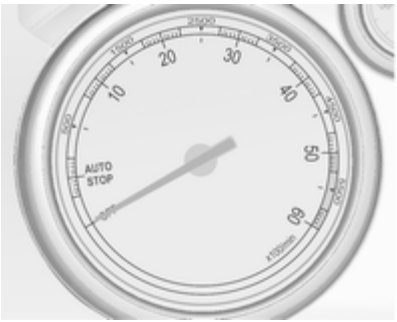

Viser motorens omdrejningstal.

Kør så vidt muligt i det nederste omdrejningsområde i alle gear.

Forsigtig
Hvis nålen befinder sig i det røde advarselsfelt, er det højest tilladte omdrejningstal overskredet. Der er risiko for motorskader.

Brændstofmåler

Viser brændstofmængden i tanken.

Kontrollampen ⬬ lyser, hvis niveauet i tanken er lavt. Hvis den blinker, skal der tankes straks.

Kør aldrig tanken tom.

På grund af eventuelle brændstofrester i tanken kan påfyldningsmængden være mindre end den angivne kapacitet for brændstoftanken.

Kølevandstermometer

Angiver temperaturen på motorens kølevæske.

venstre side	=	motorens driftstemperatur endnu ikke nået
midten	=	normal driftstemperatur
højre side	=	kølevæsketemperaturen er for høj

Forsigtig

Hvis kølevæsketemperaturen er for høj: stands bilen, stop motoren. Risiko for motorskade. Kontroller straks kølervæskestanden.

Servicedisplay

Motorens olielevetidssystem giver besked om, hvornår motorolie og filter skal skiftes. Alt efter kørselsforholdene kan det interval, der angives for skift af motorolie og filter, variere markant.

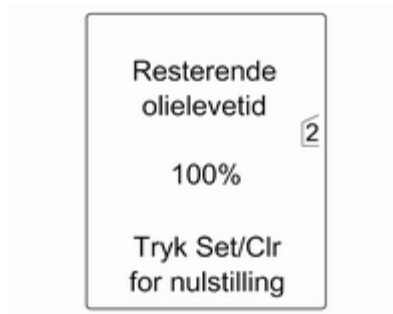

I uplevel-displayet eller uplevel-combi-displayet vises den resterende olielevetid i **Bil informations menu**.

I Midlevel-displayet vises den resterende levetid for motorolien af kontrollampen ⚙. Derfor skal tændingen slås til, uden at motoren kører.

Menuen og funktionen kan vælges med knapperne på blinkerarmen.

Visning af den resterende levetid for olien:

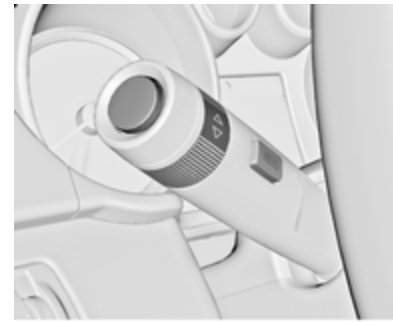

Tryk på **MENU** knappen for at vælge **Bil informations menu**.

Drej fingerhjulet for at vælge **Resterende olielevetid**.

Systemet skal nulstilles, hver gang motorolien skiftes, for at det skal fungere korrekt. Søg hjælp på et værksted.

Nulstilles ved at trykke på **SET/CLR** knappen. Derfor skal tændingen slås til, uden at motoren kører.

Når systemet har beregnet, at motoroliens levetid er udløbet, vises **Skift snarest motorolie** eller en advarselskode i førerinformationscentret. Få motorolie og filter skiftet på et værksted inden for en uge eller 300 miles (alt efter hvad der indtræffer først).

Når systemet har beregnet, at motoroliens levetid er udløbet, vises **Skift snarest motorolie** eller en advarselskode i førerinformationscentret. Få motorolie og filter skiftet på et værksted inden for en uge eller 500 km (alt efter hvad der indtræffer først).

Førerinformationscenter ⇨ 84.

Serviceinformation ⇨ 203.

Kontrollamper

De kontrollamper, der beskrives her, findes ikke i alle biler. Beskrivelserne dækker alle instrumentversioner. Afhængigt af udstyret, kan kontrollampernes placering variere. Når tændingen slås til, tændes de fleste kontrollamper kortvarigt som en funktionstest.

Kontrollampernes farver betyder:

Rødt område	=	Fare, vigtig information
Gul	=	Advarsel, henvisning, fejl
Grøn	=	Bekræftelse af aktivering
Blåt område	=	Bekræftelse af aktivering
Hvid	=	Bekræftelse af aktivering

Kontrollamper i instrumentgruppen

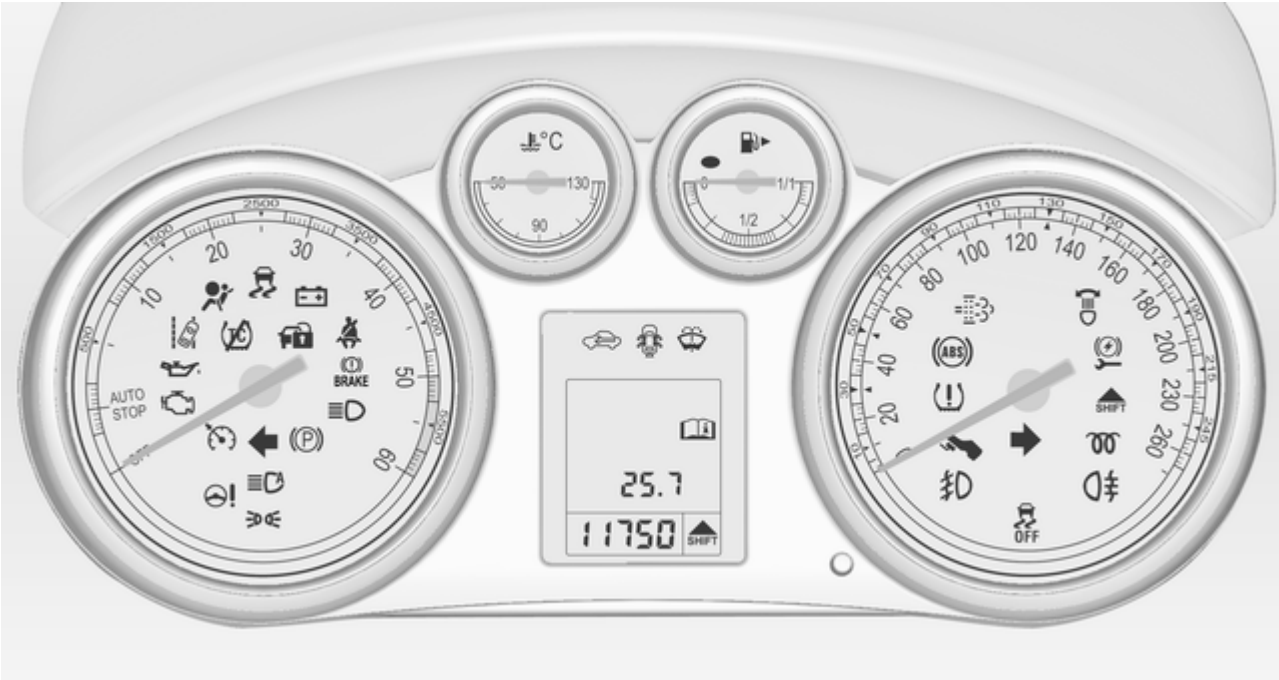

Kontrollamper i midterkonsollen

Blinklys

⇦⇨ lyser eller blinker grønt.

Lyser i kort tid

Parkeringslysene er tændt.

Blinker

Et blinklys eller havariblinkene er aktiveret.

Hurtigt blink: fejl i et blinklys eller tilhørende sikring, fejl i blinklys på anhænger.

Udskiftning af pære ⇨ 169, Sikringer ⇨ 177.

Blinklys ⇨ 110.

Selehusker

Selehusker på forsæder

for førersædet lyser eller blinker rødt.

2 for højre forsæde lyser eller blinker rødt, når der sidder nogen på sædet.

Lyser

Fra tændingen er blevet sluttet til, til sikkerhedsselen er blevet spændt.

Blinker

Fra motoren har været startet i højst 100 sekunder, til sikkerhedsselen er blevet spændt.

Airbag og selestrammere

lyser rødt.

Når tændingen sluttes til, lyser kontrollampen i ca. 4 sekunder. Hvis den ikke ikke slukker efter 4 sekunder eller tændes under kørsel, er der en fejl i airbagsystemet. Søg hjælp på et værksted. Der er risiko for, at airbaggene og selestrammerne ikke udløses ved en ulykke.

Udløste selestrammere eller airbags vises ved, at lyser konstant.

⚠Advarsel
Fejlårsagen skal omgående afhjælpes på et værksted.

Selestrammere, airbagsystem ⇨ 44, ⇨ 47.

Deaktivering af airbag

2 lyser gult.

Lyser i ca. 60 sekunder efter, at tændingen er tilsluttet. Airbaggen på højre forsæde er aktiveret.

2 lyser gult.

Airbaggen på højre forsæde er deaktiveret ⇨ 49.

⚠ Fare

Alvorlig fare for børn, hvis der anvendes barnesæde, mens den forreste passagerairbag er aktiveret.

Alvorlig fare for voksne, hvis den forreste passagerairbag er deaktiveret.

Ladesystem

lyser rødt.

Lyser, når tændingen er slået til og slukker kort efter, at motoren er startet.

Kontrollampen tændes, mens motoren kører

Stop bilen, stands motoren. Batteriet lader ikke. Motorkølingen kan være afbrudt. Bremseforstærkerenhedens funktion kan ophøre. Søg hjælp på et værksted.

Fejlkontrollampe

lyser eller blinker gult.

Lyser, når tændingen er slået til og slukker kort efter, at motoren er startet.

Kontrollampen tændes, mens motoren kører

Der er fejl i det system, der renser udstødningsluften. De tilladte grænseværdier for udstødningsgasser kan være overskredet. Søg omgående hjælp på et værksted.

Kontrollampen blinker, mens motoren er i gang

Fejl, der kan føre til beskadigelse af katalysatoren. Slip gaspedalen indtil kontrollampen holder op med at blinke. Søg omgående hjælp på et værksted.

Bilen skal snart til service

lyser gult.

Der vises desuden en advarselsmeddelelse eller en advarselskode.

Bilen skal til service.

Søg hjælp på et værksted.

Fejlmeddelelser ⇨ 89.

Bremse og kobling

Bremse-/koblingsvæskestand

BRAKE lyser rødt.

Bremse-/koblingsvæskestanden er for lav ⇨ 166.

⚠ Advarsel

Stands bilen. Afbryd straks kørslen. Søg hjælp på et værksted.

Lyser, efter at tændingen er sluttet til, hvis den manuelle parkeringsbremse er trukket ⇨ 135.

Betjen pedal

lyser eller blinker gult.

Koblingspedalen skal betjenes for at starte motoren. Stop-start-system ⇨ 126.

Lyser

Bremsepedalen skal betjenes for at slække den elektriske parkeringsbremse ⇨ 135.

Blinker
Koblingspedalen skal betjenes for at starte motoren ⇨ 125.

Elektrisk parkeringsbremse

Ⓟ lyser eller blinker rødt.

Lyser
Elektrisk parkeringsbremse er aktiveret ⇨ 135.

Blinker
Elektrisk parkeringsbremse er ikke fuldt aktiveret eller deaktiveret. Tilslut tændingen, træd bremsepedalen ned, og forsøg at resette systemet ved først at slække og derpå aktivere den elektriske parkeringsbremse. Hvis Ⓟ stadig blinker: afslut kørslen og tilkald assistance fra et værksted.

Fejl i elektrisk parkeringsbremse

Ⓟ lyser eller blinker gult.

Lyser
Den elektriske parkeringsbremse fungerer med nedsat virkning ⇨ 135.

Blinker
Den elektriske parkeringsbremse er i servicefunktion. Stands bilen, nulstil den elektriske parkeringsbremse ved at aktivere den og slække den igen.

⚠ Advarsel
Fejlårsagen skal omgående afhjælpes på et værksted.

Blokeringsfri bremser (ABS)

(ABS) lyser gult.

Lyser i nogle sekunder efter, at tændingen er tilsluttet. Systemet er funktionsklart, når kontrollampen er slukket.

Slukker kontrollampen ikke efter et par sekunder, eller lyser den svagt under kørsel, er der fejl i systemet.

Bremsesystemet er stadigvæk funktionsdygtigt, men uden ABS-regulering.

Blokeringsfri bremser ⇨ 134.

Skift op

⇧ SHIFT lyser grønt eller vises som et symbol på førerinformationscentret med uplevel-display eller Uplevel-Combi-Display.

Det anbefales at geare op for at spare brændstof.

ECO kørselsassistent ⇨ 93.

Servostyring

⊖! lyser gult.

Lyser med nedsat servostyring
Servostyring er nedsat på grund af overophedning af systemet. Kontrollampen slukker, når systemet er kølet ned.

Stop-start-system ⇨ 126.

Lyser med deaktiveret servostyring

Fejl i servostyringssystemet. Søg hjælp på et værksted.

Vognbaneskiftadvarsel

lyser grønt eller blinker gult.

Lyser grønt

Systemet er slået til og er funktionsklart.

Blinker gult

Systemet registrerer et umotiveret vognbaneskift.

Ultralyds-parkeringsassistent

P lyser gult.

Fejl i systemet

eller

Fejl som følge af tilsmudsede eller is- og snedækkede sensorer

eller

Forstyrrelser på grund af eksterne ultralydkilder. Når forstyrrelsen ikke længere er til stede, arbejder systemet som normalt.

Få årsagen til fejlen i systemet afhjulpet af et værksted.

Ultralydsparkeringsassistent ⇨ 146.

Elektronisk stabilitetskontrol slået fra

lyser gult.

Systemet deaktiveres.

Elektronisk stabilitetskontrol og Traction Control-system

lyser eller blinker gult.

Lyser

Der er en fejl i systemet. Kørslen kan fortsættes. Kontrollen over bilen kan dog blive reduceret, hvis kørebanens beskaffenhed er dårlig.

Få årsagen til fejlen udbedret af et værksted.

Blinker

Systemet er aktivt indkoblet. Motorydelsen vil muligvis blive reduceret, og en mindre opbremsning af bilen kan finde sted.

Elektronisk stabilitetskontrol ⇨ 138, Traction Control-system ⇨ 137.

Traction Control-system slået fra

lyser gult.

Systemet deaktiveres.

Forvarmning

lyser gult.

Forvarmningen er aktiveret. Slår kun til ved lav udetemperatur.

Dieselpartikelfilter

lyser eller blinker gult.

Dieselpartikelfiltret skal renses.

Fortsæt kørslen, indtil slukker. Lad så vidt muligt ikke omdrejningstallet falde til under 2000 omdr./min.

Lyser
Dieselpartikelfiltret er fyldt op. Start rensningsprocessen så hurtigt som muligt.

Blinker
Filtrets maksimale fyldeniveau er blevet nået. Start rensningsprocessen med det samme for at undgå motorskader.

Dieselpartikelfilter ⇨ 129, Stop-startsystem ⇨ 126.

Dæktrykovervågningssystem
(!) lyser eller blinker gult.

Lyser
Dæktryktab. Stands omgående, og kontroller dæktrykket.

Blinker
Fejl i systemet eller der er monteret et hjul uden trykføler (f.eks. reservehjul). Efter 60-90 sekunder lyser kontrollampen konstant. Søg hjælp på et værksted.

Motorolietryk
lyser rødt.

Lyser, når tændingen er slået til og slukker kort efter, at motoren er startet.

Kontrollampen tændes, mens motoren kører

Forsigtig

Motorsmøringen kan være afbrudt. Dette kan føre til beskadigelse af motoren og/eller blokering af drivhjulene.

1. Træd på koblingen.
2. Sæt i frigear, sæt gearvælgeren på **N**.
3. Styr så hurtigt som muligt væk fra trafikken uden at genere andre trafikanter.
4. Afbryd tændingen.

⚠Advarsel

Når motoren er slukket, skal der betydeligt mere kraft til at bremse og styre. Under et Autostop vil bremseforstærkeren stadig virke.

Fjern ikke nøglen, før bilen står stille, da ratlåsen ellers kan aktiveres uventet.

Kontroller oliestanden, før du søger hjælp på et værksted ⇨ 163.

Brændstofreserve
lyser eller blinker gult.

Lyser
Der er kun lidt brændstof tilbage i tanken.

Blinker
Tankindhold opbrugt. Påfyld straks brændstof. Kør aldrig tanken tom.

Katalysator ⇨ 130.

Udluftning af dieselbrændstofsystemet ⇨ 168.

Startspærre

blinker gult.

Der er fejl i startspærresystemet. Motoren kan ikke startes.

Nedsat motorydelse

lyser gult.

Motorydelsen er begrænset. Søg hjælp på et værksted.

Udvendige lygter

lyser grønt.

Lygterne er tændt ⇨ 102.

Fjernlys

lyser blåt.

Lyser, når fjernlyset er tændt, ved overhalingsblink ⇨ 103 eller når fjernlyset er tændt med fjernlysassistent eller intelligent lysområde ⇨ 106.

Fjernlysassistent

lyser grønt.

Fjernlysassistenten eller det intelligente lysområde aktiveres ⇨ 103, ⇨ 106.

Adaptive forlygter

lyser eller blinker gult.

Lyser

Fejl i systemet.

Søg hjælp på et værksted.

Blinker

Systemet er omstillet til symmetrisk nærlys.

Kontrollampen blinker i ca. 4 sekunder, efter at tændingen er sluttet til, som indikation af, at systemet er aktiveret ⇨ 105.

Automatisk tilkobling af nærlys ⇨ 103.

Tågelys

lyser grønt.

Tågeforlygterne er tændt ⇨ 110.

Tågebaglys

lyser gult.

Tågebaglygten er tændt ⇨ 111.

Lav sprinklervæskestand

lyser gult.

Sprinklervæskestanden er lav.

Sprinklervæske ⇨ 165.

Cruise control

lyser hvidt eller grønt.

Lyser hvidt

Systemet er slået til.

Lyser grønt

Cruise control er aktiv.

Cruise control ⇨ 142.

Dør åben

lyser rødt.

En dør eller bagklappen er åben.

Informationsdisplays

Førerinformationscenter

Førerinformationscentret (DIC) befinder sig i instrumentgruppen mellem speedometret og omdrejningstælleren. Det kan fås som midlevel-display, uplevel-display eller uplevel-combi-display.

På uplevel-displayet kan følgende hovedmenuer vælges med knappen **MENU**:

- **Bil informations menu**
- **Trip/brændstof informations menu**
- **Ydelse menu**

På uplevel-combi-displayet kan menuerne vælges med knappen **MENU**, der er angivet med symboler på displayets øverste linje:

= **Bil informations menu**
= **Trip/brændstof informations menu**

Nogle af de viste funktioner afviger alt efter, om bilen kører eller står stille, og visse funktioner er kun aktive, når bilen kører.

Individuelle indstillinger ⇨ 96. Lagrede indstillinger ⇨ 25.

Valg af menuer og funktioner

Menuerne og funktionerne kan vælges med knapperne på blinkerarmen.

Tryk på **MENU** knappen for at skifte, ellem menuerne eller returnere fra en undermenu til den nærmeste højere menu.

Drej på fingerhjulet for at markere et menupunkt eller indstille en talværdi.

Tryk på **SET/CLR** knappen for at vælge en funktion eller bekræfte en meddelelse.

Bil informations menu

Tryk på knappen **MENU** for at vælge **Bil informations menu**, eller vælg 🚗 på uplevel-combi-displayet.

Drej på fingerhjulet for at vælge en af undermenuerne. Bekræft ved at trykke på **SET/CLR** knappen.

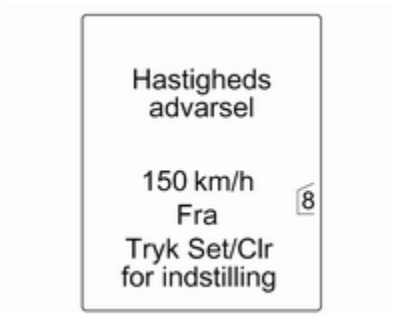

Følg anvisningerne i undermenuerne.

Mulige undermenuer til følgende funktioner:

- **Unit** (Enhed): De viste enheder kan ændres
- **Tyre Pressure** (Dæktryk): Kontrollerer dæktrykket i alle hjul under kørsel ⇨ 185
- **Resterende motorolielevetid** (resterende olielevetid): Viser, hvornår der skal skiftes motorolie og filter⇨ 75
- **Speed Warning** (Hastighedsadvarsel): Hvis en forudindstillet hastighed overskrides, lyder der en advarselsklokke
- **Traffic Sign Assistant** (Vejskiltassistent): Viser registrerede vejskilte for det aktuelle ruteafsnit ⇨ 148
- **Following Distance Indication** (Angivelse af afstand fremme): Viser afstanden til en forankørende bil i bevægelse⇨ 145

Der kan være forskel på valg og angivelser på midlevel-, uplevel- eller uplevel-combi-displayet.

Trip/brændstof informations menu

Tryk på knappen **MENU** for at vælge **Trip/brændstof informations menu**, eller vælg / ⋮ \ på uplevel-combi-displayet.

Drej på fingerhjulet for at vælge en af undermenuerne. Bekræft ved at trykke på **SET/CLR** knappen.

- Triptæller 1
- Triptæller 2
- Digital hastighed

Triptæller 2 og digital hastighed er kun til rådighed i biler med uplevel-display eller uplevel-combi-display.

I biler med kørecomputer er der flere undermenuer til rådighed.

Trip/brændstof informationsmenu, kørecomputer ⇨ 93.

ECO kørselsassistent ⇨ 93.

Ydelse menu

Undermenuer er:

- **Olietemp.**: Visning af olietemperatur.
- **Olietryk**: Visning af olietryk.
- **Turbotryk**: Visning af turbotryk.
- **Stopur**: Visning af stoptid, tophastighed, gennemsnitshastighed og gennemsnitstid. Følg anvisningerne i undermenuen.
- **Kølevæske temp.**: Visning af kølevæsketemperatur.
- **Batteri spænding**: Visning af batterispænding.
- **Acceleration**: Viser den aktuelle acceleration i alle retninger.

Grafisk info-display, farveinfo-display

Bilen har afhængigt af bilkonfigurationen et grafiskeller et farveinfo-display. Info-displayet befinder sig på instrumentpanelet over Infotainment-systemet.

Grafisk info-display

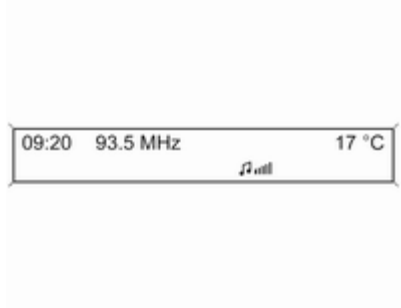

Afhængigt af Infotainment-systemet leveres det grafiske info-display i to versioner.

På det grafiske info-display vises:

- tid ⇨ 71
- udetemperatur ⇨ 71
- dato ⇨ 71
- Infotainment-system, se beskrivelsen i håndbogen til Infotainment-systemet
- individuelle indstillinger ⇨ 96

Farve-info-display

På farve-info-displayet vises følgende med farve:

- tid ⇨ 71
- udetemperatur ⇨ 71
- dato ⇨ 71
- Infotainment-system, se beskrivelsen i håndbogen til Infotainment-systemet
- navigation, se beskrivelsen i håndbogen til Infotainment-systemet
- systemindstillinger
- fejlmeddelelser ⇨ 89
- individuelle indstillinger ⇨ 96

De viste informationer og den måde, de vises på, afhænger af bilens udstyr og indstillingerne.

Valg af menuer og indstillinger

Menuerne og indstillingerne nås via displayet.

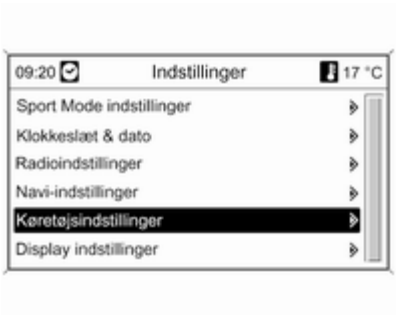

Valgene foretages via:

- menuer
- funktionsknapper og Infotainment-systemets multifunktionsknap

Valg med Infotainment-systemet

Vælg en funktion vha. infotainment-systemets knapper. Menuen for den valgte funktion vises.

Ved hjælp af multifunktionsknappen vælger man et punkt og bekræfter det.

Multifunktionsknap

Multifunktionsknappen er hovedbetjeningselementet for menuerne:

Drej

- For at markere et menupunkt
- For at indstille en talværdi eller vise et menupunkt

Tryk (yderringen)

- For at vælge eller aktivere det markerede punkt
- For at bekræfte en indstillet værdi
- For at aktivere/deaktivere en systemfunktion

BACK-knappen

Tryk på knappen for at:

- afslutte en menu uden at ændre indstillingerne
- gå tilbage til et højere menuniveau fra en undermenu
- slette det sidste tegn i en tegnsekvens

Tryk på knappen og hold den nede et par sekunder for at slette hele posten.

Individuelle indstillinger ⇨ 96.

Lagrede indstillinger ⇨ 25.

Smartphonecontroller

Smartphonecontrolleren gør det muligt for en smartphone at få adgang til data via WLAN eller Bluetooth-forbindelse. Disse data kan så vises og analyseres på smartphonen.

Fejlmeddelelser

Meddelelserne vises hovedsageligt i førerinformationscentret (DIC), i nogle tilfælde sammen med en advarsel og en summer.

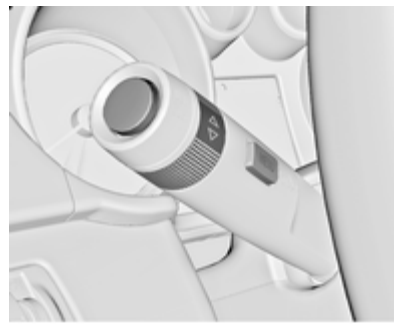

Tryk på knappen **SET/CLR** eller **MENU** eller drej fingerhjulet for at bekræfte en meddelelse.

Fejlmeddelelser på Midleveldisplayet

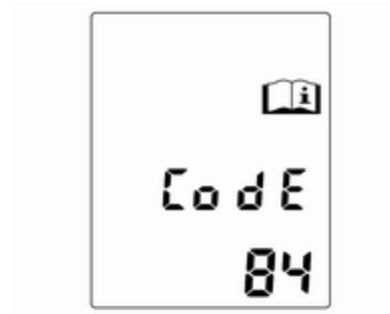

Fejlmeddelelserne vises som talkoder.

Nr.	Fejlmeddelelse
2	Ingen fjernbetjening registreret, træd koblingen ned for at starte igen
3	For lav kølevæskestand
4	Aircondition fra
5	Rattet er låst

Nr.	Fejlmeddelelse
6	Træd på bremsen for at slække den elektriske parkerings-bremse
7	Drej på rattet, afbryd tændingen og tilslut den igen
9	Drej på rattet, start motoren igen
12	Bilen er overbelastet
13	Kompressoren er overhedet
15	Fejl på højtmonteret center-stoplygte
16	Stoplygtesvigt
17	Fejl ved lyslængderegulering
18	Fejl ved venstre nærlys
19	Fejl ved højre tågeforlygte
20	Fejl ved højre nærlys
21	Fejl ved venstre parkeringslys
22	Fejl ved højre parkeringslys

Nr.	Fejlmeddelelse
23	Fejl ved baklys
24	Fejl ved nummerpladelys
25	Fejl ved venstre blinklys foran
26	Fejl ved venstre blinklys bag
27	Fejl ved højre blinklys foran
28	Fejl ved højre blinklys bag
29	Kontroller stoplys på påhæng
30	Kontroller baklys på påhæng
31	Kontroller venstre blinklys på anhænger
32	Kontroller højre blinklys på anhænger
33	Kontroller tågebaglys på påhæng
34	Kontroller baglys på påhæng
35	Skift batteri i fjernbetjening
48	Rengør blindvinkel-advarsels-system

Nr.	Fejlmeddelelse
49	Vognbaneskiftadvarsel ikke i funktion
53	Spænd tankdæksel
54	Vand i dieselfilter
55	Dieselpartikelfilter er fyldt op ⇨ 129
56	Uens dæktryk i forhjul
57	Uens dæktryk i baghjul
58	Dæk uden TPMS-sensorer registreret
59	Åbn og luk venstre forreste siderude
60	Åbn og luk højre forreste siderude
61	Åbn og luk venstre bageste siderude
62	Åbn og luk højre bageste siderude
65	Tyveriforsøg

Tilbage til oversigt

Nr.	Fejlmeddelelse
66	Efterse tyverialarm
67	Efterse ratlås
68	Efterse servostyring
69	Efterse hjulophæng
70	Efterse niveaureguleringssystem
71	Efterse bagaksel
74	Efterse AFL
75	Efterse aircondition
76	Efterse blindvinkel-advarselssystem
77	Efterse vognbaneskiftadvarsel
78	Efterse fodgængerbeskyttelsessystem
79	Efterfyld motorolie
81	Efterse gearkasse
82	Skift motorolie snart
83	Efterse adaptiv cruise control

Nr.	Fejlmeddelelse
84	Motorydelse nedsat
94	Skift til parkering, før du afslutter
95	Efterse airbag
128	Motorhjelm åben
134	Parkeringshjælp-fejl, rengør kofanger
136	Servicér parkeringshjælp
145	Kontrollér sprinklervæskestand
174	Lavt batteri
258	Parkeringshjælp slået fra

Fejlmeddelelser på uplevel-displayet eller uplevel-combi-displayet

Fejlmeddelelserne vises som tekst. Følg anvisningerne i meddelelserne.

Systemet viser meddelelser om følgende emner:

- Væskestande
- Tyverialarm
- Bremser
- Drivsystemer
- Reguleringssystemer
- Cruise control

- Registreringssystemer
- Lygter, skift af pærer
- Visker-/sprinklersystem
- Døre, ruder
- Fjernbetjening
- Sikkerhedsseler
- Airbagsystemer
- Motor og transmission
- Dæktryk
- Dieselpartikelfilter
- Batteri

Fejlmeddelelser på farve-info-displayet

Visse vigtige meddelelser vises desuden på farve-info-displayet. Tryk på multifunktionsknappen for at bekræfte en meddelelse. Nogle meddelelser vises kun ganske få sekunder.

Advarselsklokke

Ved start af motor hhv. under kørslen

Der lyder kun én advarselsklokke ad gangen.

Advarselsklokken i forbindelse med ikke-spændte sikkerhedsseler har højere prioritering end andre advarselsklokker.

- Når sikkerhedsselen ikke er spændt.
- Når kørslen påbegyndes, og dørene eller bagklappen ikke er lukket korrekt.
- Når en bestemt hastighed overskrides, mens parkeringsbremsen er aktiveret.
- Hvis en programmeret hastighed eller fartgrænsen overskrides.
- Hvis der vises en advarselsmeddelelse eller en advarselskode i førerinformationscentret.
- Hvis parkeringsassistenten registrerer en forhindring.
- Hvis der sker et utilsigtet vognbaneskift.
- Hvis der er sat i bakgear, og den bagmonterede cykelholder er udskudt.
- Hvis dieselpartikelfiltret har nået det maksimale fyldeniveau.

Ved parkering af bilen og/eller førerdøren åbnes

- Når nøglen sidder i tændingen.
- Ved tændt parkeringslys eller nærlys.

Under et autostop

- Hvis førerdøren åbnes.

Batterispænding

Når batterispændingen er ved at løbe tør, vises en advarselsmeddelelse eller advarsels kode 174 i førerinformationscentret.

1. Sluk straks for elektrisk udstyr, som ikke er nødvendigt for en sikker kørsel, f.eks. sædevarme, elopvarmet bagrude eller andet udstyr, der bruger meget strøm.

2. Oplad batteriet ved at køre uafbrudt i et stykke tid eller ved hjælp af en oplader.

Advarselsmeddelelsen eller advarselskoden forsvinder, efter at motoren er startet to gange i træk uden spændingsfald.

Hvis batteriet ikke kan genoplades, skal årsagen til fejlen udbedres af et værksted.

Kørecomputer

Menuerne og funktionerne kan vælges med knapperne på blinkerarmen.

Tryk på knappen **MENU** for at vælge **Trip/brændstof informations menu**, eller vælg ⁄⁝\ på uplevel-combi-displayet.

Trip/brændstof informations menu på uplevel-displayet

Drej på fingerhjulet for at vælge en af undermenuerne:

- Triptæller 1
- Triptæller 2
- Rækkevidde
- Gennemsnitligt forbrug
- Aktuelt forbrug
- Gennemsnitlig hastighed
- Digital hastighed
- Vejskiltassistent

Trip/brændstof informations menu på uplevel-combi-displayet

Drej på fingerhjulet for at vælge undermenuerne:

- Triptæller 1
- Gennemsnitligt forbrug 1
- Gennemsnitlig hastighed 1

- Triptæller 2
- Gennemsnitligt forbrug 2
- Gennemsnitlig hastighed 2

- Digital hastighed
- Rækkevidde
- Aktuelt forbrug

■ ECO kørselsassistent

Kørecomputer 1 og 2

Informationerne fra to kørecomputere kan nulstilles separat for km-tæller, gennemsnitligt forbrug og gennemsnitlig hastighed, så det er muligt at vise forskellige køreoplysninger for forskellige førere.

Nulstilling sker ved at trykke på knappen **SET/CLR** i hver funktion i nogle sekunder.

Triptæller

Triptælleren viser antal kilometer siden nulstilling.

Rækkevidde

Rækkevidden beregnes ud fra tankindholdet og det aktuelle forbrug. Tallet er baseret på gennemsnitsværdier.

Efter brændstofpåfyldning aktualiseres rækkevidden automatisk efter kort tid.

Når brændstofniveauet i tanken er lavt, vises der en meddelelse i biler med uplevel-display eller uplevel-combi-display.

Når der kræves brændstofpåfyldning med det samme, vises en advarselskode eller advarselsmeddelelse i biler med midlevel- og uplevel-display eller uplevel-combi-display.

Desuden lysereller blinker kontrollampen ● i brændstofmåleren ⇨ 82.

Gennemsnitligt forbrug

Visning af gennemsnitligt forbrug. Målingen kan nulstilles til enhver tid og starter med en standardværdi.

Nulstilling sker ved at trykke på **SET/CLR** knappen i nogle sekunder.

Aktuelt forbrug

Visning af aktuelt forbrug

Gennemsnitlig hastighed

Visning af gennemsnitlig hastighed. Målingen kan nulstilles når som helst.

Nulstilling sker ved at trykke på **SET/CLR** knappen i nogle sekunder.

Digital hastighed

Digitalt display af aktuel hastighed.

Vejskiltassistent

Viser registrerede vejskilte for det aktuelle vejafsnit ⇨ 148.

ECO kørselsassistent

En pil angiver, at opskifte anbefales for at spare brændstof.

Desuden viser en søjle, om den aktuelle køremåde er økonomisk. En fuld søjle angiver den mest økonomiske kørsel.

Individuelle indstillinger

Det er muligt at foretage individuelle indstillinger for bilens forhold ved at ændre indstillingerne i info-displayet.

Nogle af de personlige indstillinger for forskellige førere kan lagres individuelt på hver bilnøgle. Lagrede indstillinger ⇨ 25.

Afhængigt af bilens udstyr og de nationale forskrifter er visse af nedenstående funktioner muligvis ikke til disposition.

Nogle funktioner vises kun eller er kun aktive, mens motoren kører.

Individuelle indstillinger i det grafiske info-display

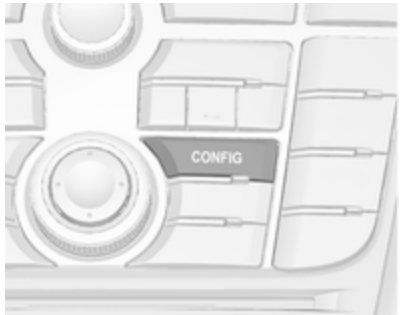

Tryk på **CONFIG**-knappen. Menuen **Indstillinger** vises.

De følgende indstillinger kan vælges ved at dreje og trykke på multifunktionsknappen:

- **Sportsfunktionsindstillinger**
- **Sprog (Languages)**
- **Tid og dato**
- **Radioindstillinger**
- **Telefonindstillinger**
- **Bilindstillinger**

Følgende indstillinger kan ændres i de tilhørende undermenuer:

Sportsfunktionsindstillinger
Føreren kan vælge de funktioner, der aktiveres i sport mode ⇨ 139.

- **Sportslig affjedring**: Dæmpningen bliver hårdere.
- **Sportslig motorydelse**: Raktionerne for gaspedal og gearskift bliver mere følsomme.
- **Sportslig styring**: Servostyringen er reduceret.
- **Skift baggrundslysfarve f. instrum.**: Instrumentbelysningens farve ændres.

Sprog (Languages)
Valg af det ønskede sprog.

Tid og dato
Se Ur ⇨ 71.

Radioindstillinger
Se beskrivelsen af Infotainment-systemet i håndbogen om Infotainment-systemet.

Telefonindstillinger
Se beskrivelsen af Infotainment-systemet i håndbogen om Infotainment-systemet.

Bilindstillinger

- **Klimakontrol og luftkvalitet**

  Aut. ventilatorhastighed: Ændrer reguleringen af blæseren. Den ændrede indstilling er aktiveret, når tændingen har været slået fra og til igen.

  Klimakontrol-funktion: Aktiverer eller deaktiverer køling, hver gang tændingen slås til, eller benytter den sidst valgte indstilling.

  Aut. afdugning: Understøtter afdugning af forruden ved automatisk at vælge de nødvendige indstillinger

og automatisk airconditionfunktion.

Aut. afdugning bagi: Aktiverer automatisk bagrudeopvarmning.

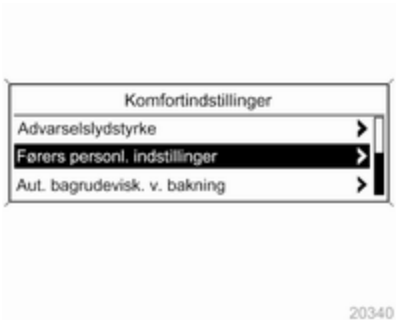

- **Komfortindstillinger**

  Advarselslydstyrke: Ændrer advarselsklokkens lydstyrke.

  Førers personl. indstillinger: Aktiverer / deaktiverer funktionen Individuelle indstilinger.

  Aut. bagrudevisk. v. bakning: Aktivering / deaktivering af automatisk start af bagrudevisker ved skift til bakgear.

- **Parkeringshjælp/Kollisionsadvarsel**

  Parkeringshjælp: Aktivering / deaktivering af ultralyds-parkeringsassistenten.

- **Udv. omgivelseslys**

  Varighed ved udstigning: Aktivering / deaktivering og ændring af varigheden af orienteringslys.

  Udv. lys ved oplåsning: Aktivering / deaktivering af velkomstlys.

- **Dørlåssystem**

  Aut. døroplåsning: Aktivering / deaktivering af den automatiske døroplåsningsfunktion, efter at tændingen er afbrudt.

  Aut. dørlåsning: Aktivering / deaktivering af den automatiske dørlåsningsfunktion, efter at bilen er begyndt at køre.

  Ej dørlåsn. m/åben førerdør: Aktivering / deaktivering af den automatiske dørlåsningsfunktion, mens en dør er åben.

  Forsinket dørlåsning: Aktivering / deaktivering af forsinket dørlåsningsfunktion.

- **Fjernlåsning, -oplåsning, -start**

  Bekræftelse af oplåsning: Aktivering / deaktivering af havariblinkkvittering ved oplåsning.

  Fjernoplåsning af døre: Ændring af konfigurationen til at oplåse enten kun førerdøren eller hele bilen ved oplåsning.

  Aut. genlåsning af døre: Aktivering eller deaktivering af automatisk genlåse-funktion efter oplåsning uden at åbne bilen.

- **Genopret fabriksindstillinger**

  Genopret fabriksindstillinger: Reset af alle indstillinger til standardindstillinger.

Personlige indstillinger i farve-info-displayet

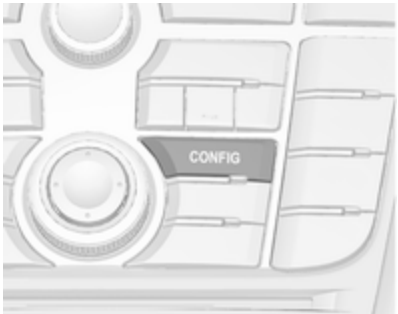

Tryk på **CONFIG**-knappen. Menuen **Indstillinger** vises.

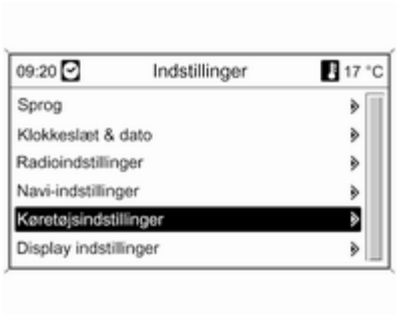

De følgende indstillinger kan vælges ved at dreje og trykke på multifunktionsknappen:

- **Sport Mode indstillinger**
- **Sprog**
- **Klokkeslæt & dato**
- **Radioindstillinger**
- **Telefonindstillinger**
- **Navi-indstillinger**
- **Køretøjsindstillinger**
- **Display indstillinger**

Følgende indstillinger kan ændres i de tilhørende undermenuer:

Sport Mode indstillinger

Føreren kan vælge de funktioner, der aktiveres i sport mode ⇨ 139.

- **Sportsaffjedring**: Dæmpningen bliver hårdere.
- **Sporty motorydelse**: Raktionerne for gaspedal og gearskift bliver mere følsomme.
- **Sportsstyr**: Servostyringen er reduceret.
- **Farveskift instrumentbelysning**: Instrumentbelysningens farve ændres.

Sprog

Valg af det ønskede sprog.

Klokkeslæt & dato

Se Ur ⇨ 71.

Radioindstillinger

Se beskrivelsen af Infotainment-systemet i håndbogen om Infotainment-systemet.

Telefonindstillinger
Se beskrivelsen af Infotainment-systemet i håndbogen om Infotainment-systemet.

Navi-indstillinger
Se beskrivelsen af Infotainment-systemet i håndbogen om Infotainment-systemet.

Køretøjsindstillinger

- **Klima- og luftkvalitet**

  Fan Control: Ændrer reguleringen af blæseren. Den ændrede indstilling er aktiveret, når tændingen har været slået fra og til igen.

  Aircondition: Aktivering / deaktivering af køling, når tændingen slås til. eller ved brug af den sidst valgte indstilling.

  Autom. affugtning: Understøtter afdugning af forruden ved automatisk at vælge de nødvendige indstillinger og automatisk airconditionfunktion.

  Autom. bagrudevarme: Aktiverer automatisk bagrudeopvarmningen.

- **Komfortindstillinger**

  Lydstyrke for signaltoner: Ændrer advarselsklokkens lydstyrke.

  Bagrudevisker On i bakgear: Aktivering / deaktivering af automatisk start af bagrudevisker ved skift til bakgear.

- **Parkeringshjælp / Kollisionssensorer**

  Parkeringshjælp: Aktivering / deaktivering af ultralydsparkeringsassistenten.

- **Vejbelysning**

  Varighed ved udstigning: Aktivering / deaktivering og ændring af varigheden af orienteringslys.

  Lygter tændes ved oplåsning: Aktivering / deaktivering af velkomstlys.

- **Elektrisk dørlåsning**

  Automatisk døropløsning: Aktivering / deaktivering af den automatiske døroplåsningsfunktion, efter at tændingen er afbrudt.

  Automatisk døraflåsning: Aktivering / deaktivering af den automatiske dørlåsningsfunktion, efter at bilen er begyndt at køre.

  Undgå døraflåsning ved åben dør: Aktivering / deaktivering af den

automatiske dørlåsningsfunktion, mens en dør er åben.

- **Fjernlåsning / -oplåsning / -start**

  Feedback fjernoplåsning: Aktivering / deaktivering af havariblink-kvittering ved oplåsning.

  Fjernoplåsning af dør: Ændring af konfigurationen til at oplåse enten kun førerdøren eller hele bilen ved oplåsning.

  Autom. genlåsning af døre: Aktivering eller deaktivering af automatisk genlåse-funktion efter oplåsning uden at åbne bilen.

- **Tilbage til fabriksindstillinger**

  Tilbage til fabriksindstillinger: Nulstilling af alle indstillinger til standardindstillinger.

Display indstillinger

Displayindstillinger, der kan vælges:

- **Dag modus**: Optimering for dagslysforhold
- **Nat modus**: Optimering for mørke
- **Automatisk**: Displayet skifter modus, når bilens lygter tændes/slukkes

Lygter

Udvendige lygter 102
Kabinelys 112
Lysfunktioner 113

Udvendige lygter

Lyskontakt

Lyskontakten har følgende positioner:

0 = lygter slukket
⇶ = parkeringslys
≣D = forlygter

Kontrollampe ⇶ ⇨ 83.

Lyskontakt med automatisk tilkobling af nærlys

Lyskontakten har følgende positioner:

AUTO = automatisk tilkobling af nærlys: Forlygterne tændes og slukkes automatisk, afhængigt af de omgivende lysforhold.
⏻ = aktivering eller deaktivering af automatisk tilkobling af nærlys. Kontakten drejer tilbage til **AUTO**.
⇶ = parkeringslys
≣D = forlygter

I førerinformationscenter med uplevel-display eller uplevel-combi-display vises den aktuelle status for automatisk tilkobling af nærlys.

Når tændingen slås til, er automatisk tilkobling af nærlys aktiv.

Når forlygterne er tændt, tændes ⇒⇐. Kontrollampe ⇒⇐ ⇨ 83.

Baglygter

Baglygterne tændes sammen med forlygter og parkeringslys.

Automatisk tilkobling af nærlys

Når funktionen for automatisk tilkobling af nærlys er slået til og motoren går, veksler systemet automatisk mellem kørelys og forlygter afhængig af lysforholdene og de oplysninger, som regnsensorsystemet afgiver.

Kørelys

Kørelys gør bilen bedre synlig i dagslys.

Automatisk tænding af forlygter

Under dårlige lysforhold tændes forlygterne.

Derudover tændes forlygterne, hvis forrudeviskerne har været aktiveret flere gange.

Registrering af tunnel

Når man kører ind i en tunnel, tændes forlygterne med det samme.

Adaptive Forward Lighting ⇨ 106.

Fjernlys

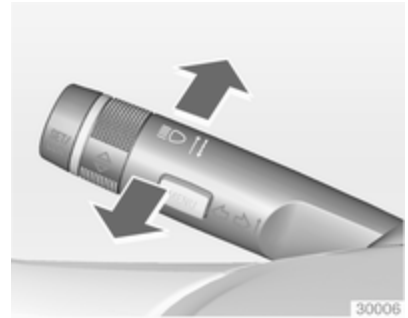

Der skiftes fra nærlys til fjernlys ved at trykke armen fremefter.

Der skiftes til nærlys ved at trykke armen fremad igen eller ved at trække den ind mod rattet.

Fjernlysassistent

Denne funktion gør det muligt at benytte fjernlyset som hovedkørelys om natten, og når bilens hastighed overstiger 25 mph.

Denne funktion gør det muligt at benytte fjernlyset som hovedkørelys om natten, og når bilens hastighed overstiger 40 km/t.

Det skifter til nærlys, når:

- en sensor registrerer lyset fra modkørende eller forankørende biler
- bilens hastighed er mindre end 12 mph
- bilens hastighed er mindre end 20 km/t
- det er tåget og snevejr
- kørsel i byområde

Hvis der ikke registreres begrænsninger, skifter systemet tilbage til fjernlys.

Aktivering

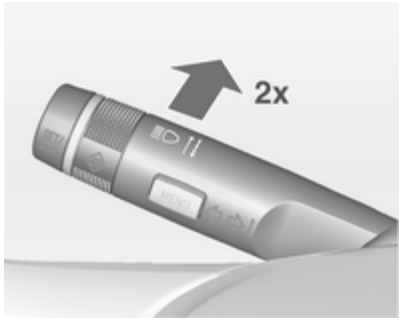

Fjernlysassistenten aktiveres ved at trykke to gange på indikator-håndtaget ved en hastighed over 25 mph.

Fjernlysassistenten aktiveres ved at trykke to gange på indikator-håndtaget ved en hastighed over 40 km/t.

Den grønne kontrollampe ≡D lyser konstant, når assistenten er aktiveret, den blå ≡D lyser, når fjernlyset er tændt.

Kontrollampe ≡D ⇨ 83.

Deaktivering

Tryk én gang på indikator-håndtaget. Den deaktiveres også, når tågeforlygterne tændes.

Hvis overhalingsblinkene aktiveres, mens fjernlyset er aktiveret, deaktiveres fjernlysassistenten.

Hvis overhalingsblinkene aktiveres, mens fjernlyset er deaktiveret, bliver fjernlysassistenten ved med at være aktiveret.

Den sidste indstilling for fjernlysassistenten vil forblive aktiveret, efter tændingen tilkobles igen.

Overhalingsblink

Overhalingsblink aktiveres ved at trække armen ind mod rattet.

Lyslængderegulering

Manuel lyslængderegulering

Tilpasning af forlygternes rækkevidde for at undgå blænding: drej fingerhjulet til den ønskede stilling.

0 = Personer på forsæderne
1 = Personer på alle sæder
2 = Personer på alle sæder og last i bagagerummet
3 = Person på førersædet og last i bagagerummet.

Dynamisk automatisk lyslængderegulering ⇨ 106.

Forlygter ved kørsel i udlandet

Det asymmetriske nærlys forbedrer sigtbarheden i højre side af kørebanen (ved højrekørsel).

Ved kørsel i lande, hvor man kører i modsat side af vejen, vil modkørende trafikanter imidlertid blive blændet, hvilket kan undgås på følgende måde.

Biler med halogenforlygter

Det er ikke nødvendigt at justere forlygterne.

Biler med xenon-forlygter

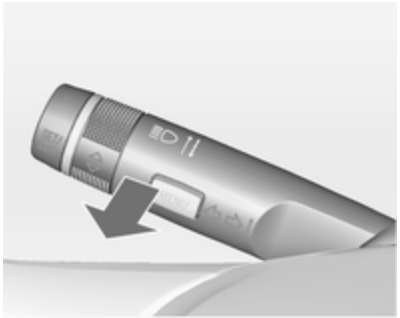

1. Sæt nøglen i tændingen.
2. Træk blinklyskontakten og hold (overhalingsblink).
3. Tilslut tændingen.
4. Efter ca. 5 sekunder begynder kontrollampen at blinke, og der høres et lydsignal.

Kontrollampe ⇨ 83.

Hver gang tændingen slås til, blinker til påmindelse i ca. 4 sekunder.

Deaktivering sker ved at følge samme procedure som ovenfor. blinker ikke, når funktionen er deaktiveret.

Adaptive Forward Lighting

Adaptive Forward Lighting findes kun for bi-xenon forlygter. Lygternes rækkevidde, lysfordeling og lysstyrke indstilles alt efter lysforhold, vejr og vejtype.

Når lyskontakten er i position **AUTO**, er alle lysfunktioner tilgængelige.

Følgende funktioner er også tilgængelige med lyskontakten i position ≡D:

- Dynamisk kurvelys
- Drejelys
- Bakfunktion
- Dynamisk automatisk lyslængderegulering

Lokalgadelys

Aktiveres automatisk ved lave hastigheder op til ca. 20 mph. Lyskeglen drejes i en vinkel på 8° imod vejkanten.

Aktiveres automatisk ved lav hastighed indtil ca. 30 km/t. Lysstrålen drejes 8° imod vejkanten.

Bylys

Aktiveres automatisk ved hastigheder mellem ca. 25 og 34 mph og når lysføleren registrerer gadelygter. Lygternes rækkevidde reduceres og lysfordelingen er bredere.

Aktiveres automatisk ved hastigheder mellem ca. 40 og 55 km/t og når lysføleren registrerer gadelygter. Lygternes rækkevidde reduceres og lysfordelingen er bredere.

Landevejslys

Aktiveres automatisk i et hastighedsområde mellem ca. 34 og 70 mph. Lyskeglen og lysstyrken er forskellig i venstre og højre side.

Aktiveres automatisk ved hastigheder mellem ca. 55 og 115 km/t. Lyskeglen og lysstyrken er forskellig i venstre og højre side.

Motorvejslys

Aktiveres automatisk ved hastigheder over ca. 70 mph og meget små ratbevægelser. Det aktiveres efter en forsinkelse eller omgående ved kraftig acceleration. Lyskeglen er længere og stærkere.

Aktiveres automatisk ved hastigheder over ca. 115 km/t og meget små ratbevægelser. Det aktiveres efter en forsinkelse eller omgående ved kraftig acceleration. Lyskeglen er længere og stærkere.

Dårligt-vejrs-lys

Aktiveres automatisk op til en hastighed på ca. 43 mph, når regnsensoren registrerer kondens, eller viskeren går uafbrudt. Lygternes rækkevidde, lysfordeling og lysstyrke reguleres variabelt alt efter sigtbarheden.

Aktiveres automatisk op til en hastighed på ca. 70 km/t, når regnsensoren registrerer kondens, eller viskeren går uafbrudt. Lygternes rækkevidde, lysfordeling og lysstyrke reguleres variabelt alt efter sigtbarheden.

Dynamisk kurvelys

Lysbundtet drejer afhængigt af styreudslaget og hastigheden, hvorved belysningen i kurver forbedres.

Kontrollampe ⚠ ⇨ 83.

Drejelys

I snævre sving eller når man drejer fra - afhængigt af styreudslag eller brug af blinklys - tændes der en ekstra lygte i højre eller venstre side, der oplyser vejbanen i en ret vinkel i forhold til kørselsretningen. Det aktiveres ved hastigheder op til 25 mph.

I snævre sving eller når man drejer fra - afhængigt af styreudslag eller brug af blinklys - tændes der en ekstra lygte i højre eller venstre side, der oplyser vejbanen i en ret vinkel i forhold til kørselsretningen. Det aktiveres ved hastigheder op til 40 km/t.

Kontrollampe ⚠ ⇨ 83.

Bakfunktion

Hvis forlygterne er tændt, og der sættes i bakgear, tændes begge drejelygter. De bliver ved med at lyse i 20 sekunder efter skift fra bakgear, eller indtil hastigheden overstiger 10 mph i et fremadgående gear.

Hvis forlygterne er tændt, og der sættes i bakgear, tændes begge drejelygter. De bliver ved med at lyse i 20 sekunder efter skift fra bakgear, eller indtil hastigheden overstiger 17 km/t i et fremadgående gear.

Fjernlysassistent

Denne funktion gør det muligt at benytte fjernlyset som hovedkørelys om natten, og når bilens hastighed overstiger 25 mph.

Denne funktion gør det muligt at benytte fjernlyset som hovedkørelys om natten, og når bilens hastighed overstiger 40 km/t.

Det skifter til nærlys, når:

- kameraet i forruden registrerer lyset fra modkørende eller forankørende biler
- bilens hastighed er mindre end 12 mph
- bilens hastighed er mindre end 20 km/t
- det er tåget og snevejr
- kørsel i byområde

Hvis der ikke registreres begrænsninger, skifter systemet tilbage til fjernlys.

Aktivering

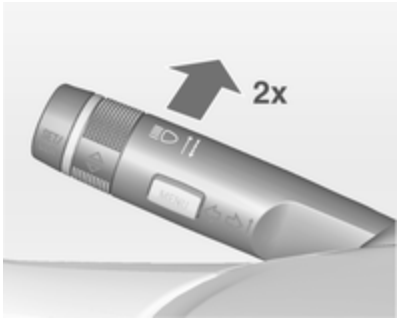

Fjernlysassistenten aktiveres ved at trykke to gange på indikator-håndtaget ved en hastighed over 25 mph.

Fjernlysassistenten aktiveres ved at trykke to gange på indikator-håndtaget ved en hastighed over 40 km/t.

Den grønne kontrollampe ≡D lyser konstant, når assistenten er aktiveret, den blå ≡D lyser, når fjernlyset er tændt.

Kontrollampe ≡D ⇨ 83.

Deaktivering

Tryk én gang på indikator-håndtaget. Den deaktiveres også, når tågeforlygterne tændes.

Hvis overhalingsblinkene aktiveres, mens fjernlyset er aktiveret, deaktiveres fjernlysassistenten.

Hvis overhalingsblinkene aktiveres, mens fjernlyset er deaktiveret, bliver fjernlysassistenten ved med at være aktiveret.

Fjernlysassistent er altid aktiv efter, at tændingen er slået til.

Intelligent tilpasning af lyskeglens længde med automatisk aktivering af fjernlys

Intelligent tilpasning af lyskeglens længde bruger egenskaber ved bi-xenon-forlygter til at udvide nærlysets rækkevidde med op til 400 meter og aktiverer desuden automatisk fjernlys, uden at blænde eller forstyrre hverken modkørende eller forankørende trafik.

Fjernlyset bliver deaktiveret, og nærlysets længde bliver reduceret for at undgå blænding, når følgende begrænsninger registreres af frontkameraet i forruden:

- et forankørende køretøj registreres,
- et modkørende køretøj registreres,
- der køres ind i byområder,
- det er tåget og snevejr.

Hvis der ikke registreres begrænsninger, skifter systemet tilbage til fjernlys.

Når systemet er aktivt, overvåger frontkameraet området foran bilen og sikrer optimal lysfordeling til maksimalt udsyn for føreren under næsten alle forhold.

Intelligent tilpasning af lyskeglens længde med automatisk aktivering af fjernlys reducerer derfor forskellen mellem traditionelt nær- og fjernlys, uden større ændringer i lysets rækkevidde, fordeling og styrke.

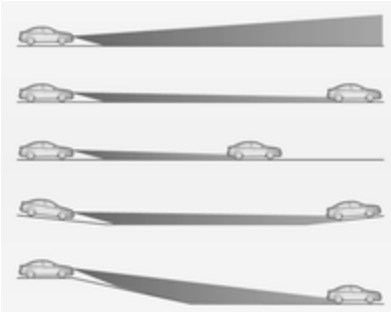

En særlig topografisk funktion registrerer forankørende biler på bakker eller skråninger ved at registrere baglyset, der bevæger sig fremad. Systemet justerer lyskeglens højde for at sikre optimal belysning på vejen forude uden at blænde.

Aktivering

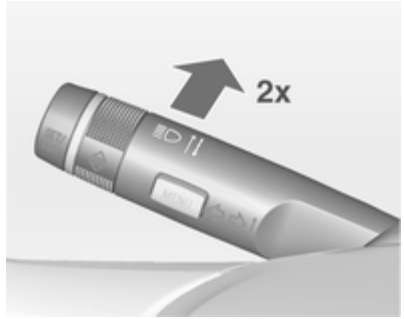

Intelligent lysrækkevidde og automatisk fjernlysaktivering tændes ved at trykke to gange på indikatorgrebet. De kan tændes med tændingen slået til.

Aktivering af automatisk fjernlys fungerer ved hastigheder over 25 mph og deaktiveres under 12 mph. Intelligent lysrækkevidde fungerer over 35 mph.

Automatisk aktivering af fjernlys fungerer ved hastigheder over 40 km/t og deaktiveres under 20 km/t. Intelligent lysrækkevidde fungerer over 55 km/t.

Den grønne kontrollampe ≣D lyser konstant, når funktionen er aktiveret, den blå ≣D lyser, når fjernlyset tændes automatisk.

Deaktivering

Tryk én gang på indikator-håndtaget. Den deaktiveres også, når tågeforlygterne tændes.

Dynamisk automatisk lyslængderegulering

For at undgå at blænde modkørende trafik, reguleres lysets højde automatisk på basis af information om bilens vinkel, der måles ved for- og bagaksel, acceleration eller bremsning samt hastigheden.

Fejl i Adaptive Forward Lighting-systemet

Hvis systemet registrerer en fejl i Adaptive Forward Lighting-systemet, skifter systemet til en forindstillet position for at undgå at blænde den modkørende trafik. Skulle dette ikke være muligt, slukkes der automatisk for den pågældende forlygte. En forlygte vil blive ved med at lyse under alle omstændigheder. Der vises en advarsel i førerinformationscentret.

Havariblink

Aktivering med knap ⚠.

I tilfælde af uheld med udløsning af airbags aktiveres havariblinkene automatisk.

Blinklys og vognbaneskifte-lys

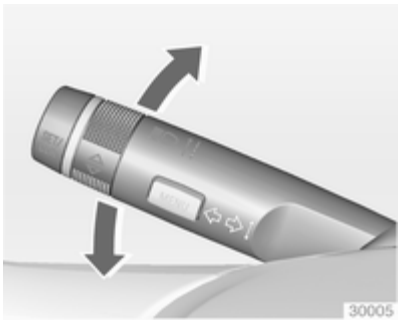

arm opad = højre blinklys
arm nedad = venstre blinklys

Når armen aktiveres ud over modstanden, slås blinklyset til konstant. Blinklyset slås automatisk fra, når rattet drejes tilbage.

For tre blink, f.eks. ved vognbaneskift, vippes blinklyskontakten op eller ned, til den møder modstand.

Når der er tilkoblet en anhænger, blinker blinklyset seks gange, når der trykkes på kontakten, indtil der mødes modstand, og udløses derefter.

Skal der blinkes i længere tid, vippes blinklyskontakten ned og holdes nede.

Blinklyset kan slås fra manuelt ved at føre armen tilbage til udgangsstillingen.

Tågeforlygter

Aktivering med knap ⚡D.

Lyskontakten i stilling **AUTO**: når tågeforlygterne tændes, tændes forlygterne også automatisk.

Tågebaglygte

Aktivering med knap ⚡.

Lyskontakten i stilling **AUTO**: når tågebaglygten tændes, tændes forlygterne også automatisk.

Lyskontakten i stilling ⊃⊂: tågebaglygten kan kun tændes sammen med tågeforlygterne.

Bilens tågebaglygte kan ikke aktiveres, når der køres med anhænger.

Parkeringslys

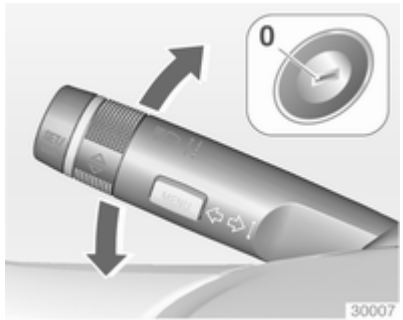

Parkeringslyset kan tændes i den ene side ved parkering:

1. Afbryd tændingen.
2. Blinklyskontakten sættes helt oppe (højre parkeringslys) eller helt nede (venstre parkeringslys).

Bekræftes med lydsignal og kontrollampen for det respektive blinklys.

Baklygter

Baklygterne tændes, når tændingen er sluttet til, og bilen sættes i bakgear.

Dug på lygteglassene

Den indvendige side af lygtehusene kan kortvarigt dugge til ved ugunstige, råkolde vejrforhold, kraftig regn eller efter bilvask. Duggen forsvinder af sig selv efter kort tid og forsvinder hurtigere, hvis lygterne tændes.

Kabinelys

Lysstyrke for instrumentlys

Lysstyrken i følgende funktioner kan regileres, når lygterne er tændt:

- Instrumentlys
- Informationsdisplay
- Oplyste knapper og betjeningselementer

Drej fingerhjulet og hold det fast, indtil den ønskede lysstyrke er nået.

På biler med lysføler kan lysstyrken kun justeres, når de udvendige lygter er tændt, og lysføleren registrerer, at det er nat.

Kabinelys

De forreste og bageste kabinelys tænder automatisk, når døren åbnes, og slukkes med forsinkelse, når den lukkes.

Bemærkninger
I tilfælde af uheld med udløsning af airbaggene tændes der automatisk for kabinelyset.

Forreste kabinelys

Vippekontaktens stillinger:

	=	Automatisk tænd og sluk.
Tryk på	=	tændt.
Tryk på	=	slukket.

Kabinelys i model med panoramatag

Venstre og højre lampe kan tændes og slukkes separat.

Vippekontakternes stillinger:

midterstilling	=	Automatisk tænd og sluk.
Tryk på I	=	tændt.
Tryk på 0	=	slukket.

Bageste kabinelys

Lyser sammen med forreste kabinelys, afhængigt af vippekontaktens stilling.

Tryk

Læselamper

Tændes og slukkes med knapperne og i forreste og bageste kabinelampe.

Lys i solskærme

Tænder, når dækslet åbnes.

Lysfunktioner

Belysning af midterkonsol

Spotlamper i kabinelyset tændes, når forlygterne tændes.

Indstigningslys

Velkomstlys

Følgende lygter tænder kortvarigt ved oplåsning af bilen med radiofjernbetjeningen:

- forlygter,
- baglygter,
- baklygter,
- nummerpladelys,
- instrumentlys,
- kabinelys,
- dør- og konsollamper,
- udstigningslys.

Visse funktioner fungerer kun i mørke og gør det lettere at lokalisere bilen.

Lyset slukkes med det samme, når tændingsnøglen drejes til position **1** ⇨ 125.

Aktivering og deaktivering af denne funktion kan ændres i menuen **Indstillinger** i info-displayet. Individuelle indstillinger ⇨ 96.

Indstillingerne kan gemmes i den benyttede nøgle ⇨ 25.

Følgende lys tændes derudover, når førerdøren åbnes:

- alle kontakter,
- Førerinformationscenter,
- dørlommelys,
- konsollys.

Follow-me-home-lys

Følgende lygter tændes, når nøglen tages ud af tændingskontakten:

- Kabinelys
- Instrumentpanellys (kun når det er mørkt)
- Dør- og konsollamper
- Udstigningslys

Lysene slukkes automatisk efter en forsinkelse og tændes igen, hvis førerens dør åbnes.

Forlygter, baglygter, baklygter og nummerpladelys oplyser det omgivende område i et indstilleligt tidsrum, når bilen forlades.

Aktivering

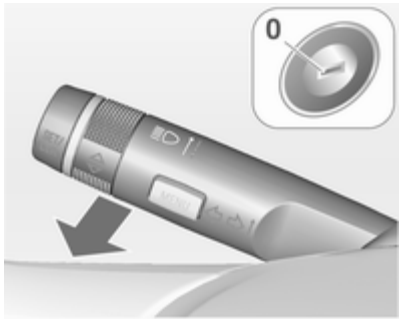

1. Afbryd tændingen.
2. Tag nøglen ud af tændingen.
3. Luk førerdøren op.
4. Træk blinklyskontakten mod rattet.
5. Luk førerdøren.

Lukkes førerdøren ikke, slukkes lyset efter to minutter.

Orienteringslyset slukkes med det samme, hvis blinkerarmen trækkes op mod rattet, mens førerdøren er åben.

Aktivering, deaktivering og varigheden af denne funktion kan ændres i menuen **Indstillinger** i info-display. Individuelle indstillinger ⇨ 96.

Indstillingerne kan gemmes i den benyttede nøgle ⇨ 25.

Beskyttelse mod afladning af batteriet

Batteriets ladetilstand

Denne funktion garanterer længst mulig levetid for batteriet ved hjælp af en generator med styret effekt og optimeret effektafgivelse.

For at undgå, at batteriet aflades under kørslen, reduceres følgende systemer automatisk i to trin og slås derefter fra:

- Ekstra varmeapparat
- El-varme i bagrude og sidespejle

- El-varme i sæderne
- Blæser

På andet trin vises en meddelelse i førerinformationscentret, der bekræfter aktivering af batteriafladningsbeskyttelsen.

Frakobling af elektriske lys

For at undgå, at batteriet aflades, når tændingen er afbrudt, slukkes visse kabinelamper automatisk efter nogen tid.

Klimastyring

Klimastyringssystemer 116
Ventilationsspjæld 122
Vedligeholdelse 123

Klimastyringssystemer

Varme- og ventilationssystem

Betjeningselementer for:

- Temperatur
- Luftfordeling
- Blæserhastighed
- Afdugning og afisning

El-bagrude ⇨ 36.

Temperatur

Rødt område = Varm
Blåt område = Kold

Den ønskede varmeeffekt opnås først, når motoren har nået sin normale driftstemperatur.

Luftfordeling

= Til forruden og de forreste sideruder
= Luftfordeling til hovedet via justerbare ventilationsspjæld
= Til fodrummet

Alle kombinationer er mulige.

Blæserhastighed

Luftstrømmen justeres ved at sætte blæseren på den ønskede hastighed.

Afdugning og afisning

- Tryk på knappen : blæseren skifter automatisk til højere hastighed, luften ledes mod forruden.
- Sæt temperaturknappen på det varmeste niveau.
- Tænd for el-bagruden .
- Åbn eventuelt ventilationsspjældene i siderne, og ret dem mod sideruderne.

Airconditionsystem

Ud over varme- og ventilationssystemets funktion har airconditionsystemet knapper til:

❄ = Køling
♲ = Recirkulation

El-varme i sæder ♨ ⇨ 43, opvarmet rat ♨ ⇨ 68.

Køling ❄

Kølingen fungerer kun med motoren i gang og blæseren tændt. Betjenes med knappen ❄.

Airconditionsystemet afkøler og affugter (tørrer) luften, så snart udetemperaturen er lidt over frysepunktet. Der kan derfor dannes kondensvand, som ledes ud under bilen.

Spar på brændstoffet ved at slå kølingsenheden fra, så snart der ikke længere er brug for køling eller affugtning. Når kølesystemet er slået fra, vil klimastyringen ikke anmode om genstart af motoren under et autostop.

Recirkulation ♲

Aktivering med knap ♲.

⚠ Advarsel

Ved recirkulation kommer der praktisk talt ikke nogen luft ind udefra. Når kølingen er slået fra, stiger luftfugtigheden, og ruderne kan begynde at dugge indvendigt. Kvaliteten af luften i kabinen falder, og det kan gøre personerne i bilen døsige.

Når udeluften er varm og meget fugtig, kan forruden dugge udvendigt, når der rettes kold luft mod den. Hvis forruden dugger udvendigt, sættes vinduesviskeren i gang, og ⇄ deaktiveres.

Maksimal køling

Åbn ruderne kortvarigt, så den varme luft hurtigt kan slippe ud.

- Slå kølingen ❄ til.
- Slå luftcirkulationssystemet ♲ til.
- Tryk på luftfordelerkontakten ⇄.
- Sæt temperaturknappen på det koldeste niveau.
- Sæt blæserhastigheden på højeste niveau.
- Åbn alle ventilationsspjæld.

Afdugning og afisning af ruder

- Tryk på knappen : blæseren skifter automatisk til højere hastighed, luften ledes mod forruden.
- Slå køling til.
- Sæt temperaturknappen på det varmeste niveau.
- Tænd for el-bagruden .
- Åbn eventuelt ventilationsspjældene i siderne, og ret dem mod sideruderne.

Bemærkninger

Hvis indstillingerne for afdugning og afisning er valgt, vil et Autostop være hindret.

Hvis indstillingerne for afdugning og afisning er valgt, mens motoren er i et Autostop, genstarter motoren automatisk.

Elektronisk klimastyring

To-zone klimastyring giver mulighed for forskellige temperaturer i venstre og højre side.

Betjeningselementer for:

- Temperatur i førerside
- Luftfordeling
- Blæserhastighed
- Temperatur i forsædepassagerens side

	=	Køling
AUTO	=	Automatisk drift
	=	Manuel recirkulation
	=	Afdugning og optøning

El-bagrude ⇨ 36, Sædevarme ⇨ 43, Opvarmet rat ⇨ 68.

Den forvalgte temperatur reguleres automatisk. Ved automatisk drift regulerer blæserhastigheden og luftfordelingen automatisk luftstrømmen.

Systemet kan tilpasses manuelt ved hjælp af knapperne for luftfordeling og luftstrøm.

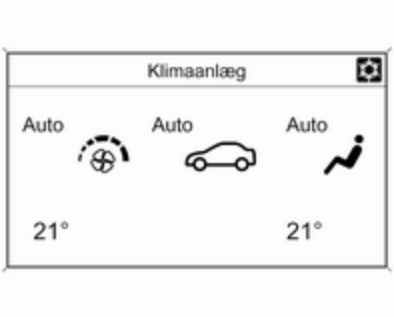

Alle ændringer af indstillingerne vises på info-displayet i nogle få sekunder.

Den elektroniske klimastyring kan kun betjenes, når motoren er i gang.

Automatisk drift AUTO

Grundlæggende indstillinger for maksimal komfort:

- Tryk på knappen **AUTO**: luftfordeling og blæserhastighed reguleres automatisk.
- Åbn samtlige ventilationsspjæld.
- Tryk på ❄ for at slå køling til. På visse modeller aktiveres kølingen automatisk ved at trykke på knappen **AUTO**.
- Indtil den ønskede temperatur i venstre og højre side til 22 °C med hhv. venstre og højre drejeknap.

Styringen af blæserhastigheden i automatisk funktion kan ændres i menuen **Indstillinger**.

Individuelle indstillinger ⇨ 96.

Alle ventilationsspjæld aktiveres automatisk i automatfunktion. Derfor skal ventilationsspjældene altid være åbne.

Temperaturforvalg

Temperaturen kan indstilles til den ønskede værdi.

Hvis der vælges minimumstemperatur, kører klimastyringen med maksimal køling.

Hvis der vælges maksimumstemperatur, kører klimastyringen med maksimal varme.

Bemærkninger
Hvis temperaturen falder med 2 °C eller mere, mens motoren er i Autostop, starter motoren automatisk igen.

Stop-start-system ⇨ 126.

Afdugning og afisning af ruder

- Tryk på .
- Tryk på køleknappen .
- Temperatur og luftfordeling indstilles automatisk, og blæseren kører med høj hastighed.
- Tænd for el-bagruden .
- Tryk på knappen eller **AUTO** for at vende tilbage til automatisk drift.

Bemærkninger
Hvis der trykkes på -knappen, mens motoren er i gang, bliver et Autostop hindret, indtil der trykkes på -knappen igen.

Hvis der trykkes på -knappen, mens motoren er i Autostop, starter motoren automatisk igen.

Manuel indstilling

Klimastyringens indstillinger kan ændres ved at aktivere knapperne og drejeknapperne som følger. Ændring af indstillingerne vil deaktivere automatisk funktion.

Blæserhastighed

Tryk på den nederste knap for at mindske eller den øverste knap for at øge blæserhastigheden som vist på illustrationen. Blæserhastigheden angives med antallet af segmenter i displayet.

Hold den nederste knap inde: blæser og køling slukkes.

Tryk og hold på den øverste knap: blæseren kører ved maksimal hastighed.

For at vende tilbage til automatisk drift: Tryk på knappen **AUTO**.

Luftfordeling

Tryk på den relevante knap for ønsket justering. Aktivering angives med lysdioden i knappen.

- = Luftfordeling til forruden og de forreste sideruder
- = Luftfordeling til hovedet via justerbare ventilationsspjæld
- = Luftfordeling til fodrummet

Alle kombinationer er mulige.

Retur til automatisk luftfordeling: Deaktiver den pågældende indstilling eller tryk på knappen **AUTO**.

Køling ❄

Aktivering eller deaktivering med ❄ knappen.

Klimaanlægget køler og affugter (tørrer) den indstrømmende luft, når udetemperaturen er over en bestemt værdi. Der kan derfor dannes kondensvand, som ledes ud under bilen.

Spar på brændstoffet ved at slå kølingsenheden fra, så snart der ikke længere er brug for køling eller affugtning. Når kølesystemet er slået fra, vil klimastyringen ikke anmode om genstart af motoren under et autostop.

På displayet vises **ACON**, når kølingen er aktiveret, eller **ACOFF**, når kølingen er slået fra.

Recirkulation

⚠ Advarsel

Ved recirkulation kommer der praktisk talt ikke nogen luft ind udefra. Når kølingen er slået fra, stiger luftfugtigheden, og ruderne kan begynde at dugge indvendigt. Kvaliteten af luften i kabinen falder, og det kan gøre personerne i bilen døsige.

Når udeluften er varm og meget fugtig, kan forruden dugge udvendigt, når der rettes kold luft mod den. Hvis forruden dugger udvendigt, sættes vinduesviskeren i gang, og deaktiveres.

Tryk en gang på knappen for at aktivere manuel recirkulation.

Aktivering angives med lysdioden i knappen.

Grundindstillinger

Visse indstillinger kan ændres i menuen **Indstillinger** i info-displayet. Individuelle indstillinger ⇨ 96.

Supplerende varmeapparat

Luftvarmer

Quickheat er en elektrisk, ekstra luftvarmer, der automatisk opvarmer kabinen hurtigere.

Ventilationsspjæld

Justerbare ventilationsspjæld

Mindst ét ventilationsspjæld skal være åbent, mens køling er aktiveret.

Ventilationsspjældet åbnes ved at dreje fingerhjulet mod det største ▮ symbol. Luftmængden fra ventilationsspjældet indstilles ved at dreje på fingerhjulet.

Indstil luftstrømmens retning ved at vippe og dreje lamellerne.

Ventilationsspjældet lukkes ved at dreje fingerhjulet mod det mindste ▮ symbol.

⚠ Advarsel

Fastgør ikke genstande til luftspjældenes lameller. Risiko for materiel skade og personskader ved en ulykke.

Faste ventilationsspjæld

Under forruden og de forreste sideruder samt i fodrummet er der anbragt yderligere ventilationsspjæld.

Vedligeholdelse

Luftindtag

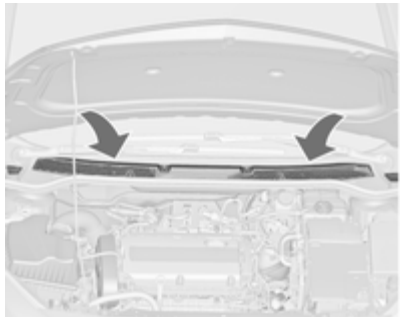

Det udvendige luftindtag foran forruden skal holdes frie af hensyn til luftgennemstrømningen. Fjern eventuelle blade, snavs eller sne.

Pollenfilter

Pollenfilteret renser den luft, der kommer ind i bilen gennem luftindtaget, for støv, sod, pollen og sporer.

Normal brug af aircondition

For at sikre konstant god funktion, skal sættes i gang nogle minutter en gang om måneden, uanset vejrforhold og årstid. Brug af kølefunktion er ikke mulig ved for lave udetemperaturer.

Service

For at opnå optimal kølevirkning anbefales det at kontrollere klimaanlægget årligt, første gang tre år efter første indregistrering. Kontrollen bør bl.a. omfatte:

- Funktions- og tryktest
- Varmesystemets funktion
- Tæthedsprøve
- Kontrol af drivremme
- Rengøring af kondensator og kondensafløb
- Effektkontrol

Kørsel og betjening

Kørselstips 124
Start og betjening 125
Udstødning 129
Automatisk gearkasse 131
Manuel gearkasse 134
Bremser 134
Kørselskontrolsystemer 137
Førerhjælpesystemer 142
Brændstof 152
Kørsel med påhæng 155

Kørselstips

Kontrol over bilen

Kør aldrig i frigear, når motoren ikke er i gang (undtagen under et Autostop)

En række systemer fungerer ikke i denne situation (f.eks. bremseforstærker, servostyring). Kørsel på denne måde frembyder fare for dig selv og for andre. Alle systemer fungerer under et autostop, men der vil være en kontrolleret reduktion i servostyringsydelsen, ligesom kørselshastigheden er nedsat.

Stop-start-system ⇨ 126.

Lynopladning

Hvis opladning af batteriet er nødvendig, skal generatorens udgangseffekt øges. Dette opnås med en lynopladning, der kan høres.

På biler med uplevel-display eller uplevel-combi-display vises en meddelelse i førerinformationscentret.

Pedaler

Der bør ikke ligge en tyk måtte under pedalen, da det vil bevirke, at hele pedalens vandring ikke kan udnyttes.

Start og betjening

Tilkørsel af ny bil

Foretag ingen unødvendige kraftige opbremsninger på de første ture med bilen.

Der kan udvikle sig røg under den første køretur som følge af, at voks og olie på udstødningssystemet fordamper. Efter den første tur bør man lade bilen stå et stykke tid i det fri. Undgå at indånde dampene.

I indkøringsperioden kan forbruget af brændstof og motorolie være højere, og dieselpartikelfilterets rengøringsproces kan finde sted oftere. Autostop er muligvis hindret for at give mulighed for opladning af batteriet.

Dieselpartikelfilter ⇨ 129.

Tændingslåsens stillinger

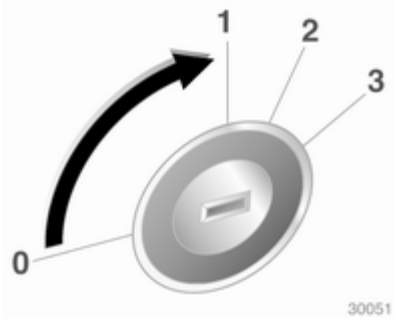

0 = Tænding fra
1 = Ratlås fri, tænding fra
2 = Tænding til, ved dieselmotor: forglødning
3 = Start

Reststrøm fra

Følgende elektroniske systemer virker, indtil førerdøren åbnes, eller i mindst 10 minutter efter at tændingen er slået fra:

- El-ruder
- Stikdåser

Strømmen til Infotainment-systemet vil fortsætte med at fungere i 30 minutter, eller indtil nøglen tages ud af tændingslåsen, uanset om en dør bliver åbnet.

Start af motor

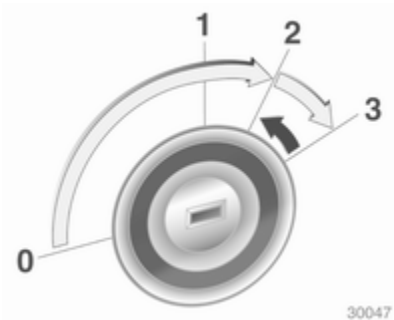

Manuel gearkasse: træd koblingen ned.

Automatisk gearkasse: træd på bremsen, og flyt gearvælgeren til **P** eller **N**.

Træd ikke på speederen.

Dieselmotor: drej nøglen til stilling **2** for forvarmning, indtil kontrollampen ⚭ slukker.

Drej nøglen kortvarigt til stilling **3** og slip den: en automatisk procedure aktiverer starteren med en kort forsinkelse, så længe motoren kører, se Automatisk starterstyring.

Inden startproceduren gentages, eller hvis motoren skal standses, drejes nøglen tilbage i stilling **0**.

Under et Autostop kan motoren startes ved at træde på koblingspedalen.

Starte bilen ved lave temperaturer

Start af motoren uden ekstra varmere er muligt ned til -25 °C for dieselmotorer og -30 °C for benzinmotorer. Der kræves en motorolie med den korrekte viskositet, det korrekte brændstof, udført service og et tilstrækkeligt opladet batteri. Ved temperaturer under -30 °C skal den automatiske gearkasse have en opvarmningsfase på ca. 5 minutter. Gearvælgeren skal være i position **P**.

Automatisk starterstyring

Denne funktion styrer motorens startprocedure. Føreren behøver ikke holde nøglen i stilling **3**. Når systemet først er aktiveret, bliver det ved med at starte automatisk, indtil motoren er i gang. Som følge af kontrolproceduren starter motoren efter en kort forsinkelse.

Mulige årsager til at motoren ikke starter:

- Koblingspedalen er ikke trådt ned (manuel gearkasse)
- Bremsepedalen er ikke trådt ned, eller gearvælgeren er ikke i **P** eller **N** (automatisk gearkasse)
- Timeout er indtrådt

Opvarmning af turbomotor

Ved start kan det tilgængelige motormoment være begrænset i kort tid, især når motortemperaturen er kold. Begrænsningen har til formål at lade smøringssystemet beskytte motoren fuldt ud.

Påløbs-afbrydelse

Ved påløb, det vil sige kørsel med bilen i gear uden at træde på speederen, afbrydes brændstoftilførslen.

Stop/start-system

Stop-start-systemet hjælper med at spare brændstof og reducere udstødningsemissioner. Når forholdene tillader det, slukker det motoren, så snart bilen kører ved en lav hastighed eller holder stille, f.eks. ved et lyskryds eller i en trafikprop. Det starter automatisk motoren, så snart koblingen trykkes ned. En batteriføler sikrer, at et Autostop kun udføres, hvis batteriet er tilstrækkeligt opladet til at gøre genstart mulig.

Aktivering

Stop-start-systemet er til rådighed, så snart motoren er startet, bilen starter og betingelserne anført nedenfor i dette afsnit er opfyldt.

Tilbage til oversigt

Deaktivering

Deaktiver stop-start-systemet manuelt ved at trykke på knappen **eco**. Deaktiveringen angives, når lysdioden i knappen slukker.

Autostop

Hvis bilen kører med lav hastighed eller holder stille, aktiveres et Autostop som følger:

- Træd på koblingspedalen
- Før gearvælgeren til neutral
- Slip koblingspedalen

Motoren bliver slukket, mens tændingen forbliver tændt.

Et Autostop indikeres af nålen ved **AUTOSTOP**-positionen på omdrejningstælleren.

Under et Autostop opretholdes opvarmnings- og bremsefunktionen.

Forsigtig
Servostyringassistenten kan være reduceret under et autostop.

Betingelser for et autostop

Stop-start-systemet kontrollerer, om hver af følgende betingelser er opfyldt. Ellers hindres autostoppet.

- Stop-start-systemet er ikke manuelt deaktiveret.
- Motorhjelmen er helt lukket.
- Førerdøren er lukket, eller førerens sikkerhedssele er spændt.
- Batteriet er tilstrækkeligt opladet og i god tilstand.
- Motoren er varmet op.
- Kølevæsketemperaturen er ikke for høj.
- Motorens udstødningstemperatur er ikke for høj, fx efter kørsel med høj motorbelastning.
- Udetemperaturen er ikke for lav.
- Klimaanlægget hindrer ikke et autostop.
- Vakuumbremsen er tilstrækkelig.
- Dieselpartikelfilterets selvrensende funktion er ikke aktiveret.
- Bilen har bevæget sig siden det sidste autostop.

En udetemperatur tæt på frysepunktet kan hindre et autostop.

Visse indstillinger af klimaanlægget kan muligvis hindre et autostop. Se kapitlet Klimastyring for yderligere oplysninger.

Lige efter kørsel på motorvej kan et autostop være forhindret.

Tilkørsel af ny bil ⇨ 125.

Beskyttelse af batteri

Stop-start-systemet har flere funktioner til beskyttelse mod afladning af batteriet for at sikre pålidelig genstart af motoren.

Strømbesparende foranstaltninger

Under et autostop bliver flere elektriske funktione,r som f.eks. elektrisk hjælpevarmer eller bagrudeopvarmning, deaktiveret eller skiftet til en strømbesparende tilstand. Klimastyringens blæserhastighed er nedsat for at spare strøm.

Sådan kan føreren genstarte motoren

Træd på koblingspedalen for at genstarte motoren.

Motorstarten angives af nålen ved positionen for tomgangshastighed på omdrejningstælleren.

Hvis gearvælgeren flyttes ud af neutral, inden koblingen trædes ned, lyser kontrollampen eller vises som et symbol i førerinformationscentret.

Kontrollampe ⇨ 79.

Genstart af motoren med stop-start-systemet

Gearvælgeren skal være i neutral, for at automatisk genstart er mulig.

Hvis et af følgende forhold opstår under et autostop, genstartes motoren automatisk af stop-start-systemet.

- Stop-start-systemet er manuelt deaktiveret.
- Motorhjelmen er åbnet.
- Førerens sikkerhedssele er ikke spændt, og førerdøren åbnes.
- Motortemperaturen er for lav.
- Batteriet er afladet.
- Vakuumbremsen er ikke tilstrækkelig.
- Bilen begynder at køre.
- Klimaanlægget kræver en motorstart.
- Klimaanlægget tændes manuelt.

Hvis motorhjelmen ikke er helt lukket, vises en advarselsmeddelelse i førerinformationscentret.

Hvis et elektrisk tilbehør, f.eks. en bærbar cd-afspiller, er tilsluttet til stikkontakten, kan der måske bemærkes et kortvarigt fald i strømtilførslen under genstart.

Parkering

- Bilen må ikke parkeres på steder med let antændeligt materiale. Der kan opstå brand som følge af de høje temperaturer fra udstødningen.
- Aktiver altid parkeringsbremsen. Aktiver manuel parkeringsbremse uden at trykke på udløserknappen. Træk håndbremsen så meget som muligt på en skråning eller en stigning. Træd samtidig på fodbremsen for at reducere den nødvendige aktiveringskraft.

- Sluk for motor og tænding. Rattet drejes, indtil ratlåsen aktiveres.
- Hvis bilen holder på et plant underlag eller en stigning, sættes den i 1. gear, eller gearvælgeren sættes på **P**, inden tændingen slås fra. På en stigning drejes forhjulene desuden væk fra kantstenen.

  Hvis bilen holder på en skråning, sættes den i bakgear, eller gearvælgeren sættes på **P**, inden tændingen slås fra. Desuden drejes forhjulene ind mod kantstenen.
- Lås bilen og aktiver tyverialarmen.

Bemærkninger
I tilfælde af en ulykke med airbagudløsning, slukkes der automatisk for motoren, hvis bilen standser i løbet af en bestemt tid.

Udstødning

⚠ Fare

Udstødningsgasser fra motorer indeholder kulilte, der er yderst giftig, og som samtidig er lugtfri og farveløs. Indånding af kulilte kan være livsfarligt.

Hvis der trænger udstødningsgasser ind i kabinen, skal De straks åbne alle vinduerne. Få fejlen og årsagen til den udbedret på et værksted.

Desuden skal De undgå at køre med åbent bagagerum, idet der kan trænge udstødningsgasser ind i bilen.

Dieselpartikelfilter

Dieselpartikelfiltersystemet filtrerer skadelige sodpartikler fra udstødningsgasserne. Systemet har en selvrensningsfunktion, der afvikles automatisk under kørslen uden varsel. Filteret renses ved regelmæssig forbrænding af de bortfiltrerede sodpartikler ved høj temperatur. Denne proces foregår automatisk ved bestemte kørselsforhold og kan vare op til 25 minutter. Den varer typisk mellem 7 og 12 minutter. Autostop er ikke til rådighed, og brændstofforbruget kan være højere i dette tidsrum. Der kan udvikles lugt og røg, hvilket er normalt.

Under visse kørselsforhold, f.eks. småture, kan systemet ikke rense sig selv automatisk.

Hvis der kræves rensning af filtret, og hvis tidligere køreforhold ikke muliggjorde automatisk rensning, angives dette af kontrollampe ⛽. Samtidig

vises **Dieselpartik. filter fyldt Fortsæt kørslen** eller advarselskode 55 i førerinformationscentret.

tændes, når dieselpartikelfiltret er fyldt op. Start rensningsprocessen så hurtigt som muligt.

blinker, når dieselpartikelfiltret har nået det maksimale fyldeniveau. Start rensningsprocessen med det samme for at undgå motorskader.

Renseproces

For at aktivere renseprocessen skal man blive ved med at køre og opretholde et motoromdrejningstal på over 2000 omdrejninger pr. minut. Skift evt. til et lavere gear. Rensningen af dieselpartikelfiltret startes.

Hvis desuden tænder, er rensning ikke muligt, ret henvendelse til et værksted.

Forsigtig
Hvis renseproceduren afbrydes, er der risiko for, at motoren kan tage alvorlig skade.

Rensningen foregår hurtigst ved høje omdrejningstal og høj belastning.

Kontrollampen slukkes, så snart selvrensningsfunktionen er gennemført.

Katalysator

Katalysatoren reducerer de skadelige stoffer i udstødningen.

Forsigtig
Andre brændstofkvaliteter end dem, der nævnes på side ⇨ 152, ⇨ 211 kan beskadige katalysatoren eller dele af elektronikken. Uforbrændt benzin forårsager overophedning og skade på katalysatoren. De bør derfor undgå at aktivere starteren unødvendigt længe, at løbe tør for brændstof og at skubbe eller trække motoren i gang.

I tilfælde af tændingsfejl, ujævn motorgang, reduktion i motorydelsen eller andre usædvanlige problemer skal De så snart som muligt få fejlen og årsagen til den udbedret på et værksted. Kørslen kan om nødvendigt kortvarigt fortsættes med lav hastighed og med lavt omdrejningstal.

Automatisk gearkasse

Den automatiske gearkasse giver mulighed for automatisk gearskift (automatisk funktion) eller manuelt gearskift (manuel funktion).

Geardisplay

Gearfunktionen eller det valgte gear vises på geardisplayet.

Gearvælger

P = parkeringsstilling, hjulene er blokeret, må kun vælges, når bilen holder stille, og parkeringsbremsen er aktiveret
R = bakgear, må kun vælges, når bilen holder stille
N = neutral position
D = automatgearfunktion med alle gear

Gearvælgeren er låst i stilling **P**, og den kan først flyttes, når tændingen er tilsluttet, og der trædes på bremsen.

Når der ikke trædes på bremsen, lyser kontrollampen ⊘.

Hvis gearvælgeren ikke er i stilling **P**, når tændingen afbrydes, blinker kontrollamperne ⊘ og **P**.

Der kan skiftes til **P** eller **R**, når udløserknappen trykkes ind.

Motoren kan kun startes med gearvælgeren i stilling **P** eller **N**. Når gearvælgeren flyttes til stilling **N**, skal der trædes på bremsen, eller parkeringsbremsen skal aktiveres, inden start.

Træd ikke på speederen, når der vælges gear. Træd aldrig samtidigt på speeder og bremse.

Når bilen sættes i gear, og bremsen slippes, begynder bilen langsomt at køre fremad.

Bremsning med hjælp fra motoren

Udnyt motorens bremseeffekt ved at sætte i et lavere gear i ordentlig tid ved kørsel ned ad bakke, se manuel funktion.

"Rokning" af bilen

Kun hvis bilen er kørt fast i sand, mudder eller sne, må man forsøge at rokke bilen fri. Flyt gearvælgeren frem og tilbage mellem **D** og **R** gentagne gange. Motorens omdrejningstal holdes så lavt som muligt, og man bør undgå at give gas rykvist.

Parkering

Aktiver parkeringsbremsen og sæt i **P**.

Tændingsnøglen kan kun tages ud, hvis gearvælgeren står i position **P**.

Manuel funktion

Flyt gearvælgeren fra stilling **D** til venstre og herefter fremad eller bagud.

+ = Skift til et højere gear

– = Skift til et lavere gear

Hvis der vælges et for højt gear i forhold til kørehastigheden, eller hvis der vælges et for lavt gear i forhold til kørehastigheden, gennemføres gearskiftet ikke. Dette kan få en meddelelse til at blive vist i førerinformationsdisplayet.

I manuel funktion skiftes der ikke automatisk til et højere geartrin ved høje omdrejningstal.

Elektroniske kørselsprogrammer

- Arbejdstemperaturprogrammet sørger efter koldstart for, at katalysatoren hurtigt når op på den nødvendige temperatur ved at øge omdrejningstallet.
- En automatisk skiftefunktion sætter automatisk i frigear, hvis bilen standses i et fremadgående gear og mens der trædes på bremsen.
- Når SPORT er aktiveret, skiftes der gear ved højere omdrejningstal (medmindre Cruise Control er sluttet til). SPORT-program ⇨ 139.
- Specialprogrammer tilpasser automatisk gearskiftepunkterne, når der køres op eller ned ad bakke.

Kickdown

Hvis speederen trædes helt ned i automatisk tilstand, skifter gearkassen til et lavere gear afhængigt af motorens omdrejningstal.

Fejl

Ved en fejl lyser . Desuden vises der et kodenummer eller en meddelelse i førerinformationscentret. Fejlmeddelelser ⇨ 89.

Gearet skifter ikke længere automatisk. Der kan køres videre med manuelt gearskift.

Kun det højeste gear er til rådighed. Afhængigt af fejlen kan geartrin 2 også vælges i manuel gearfunktion. Skift kun, når bilen står stille.

Få årsagen til fejlen udbedret af et værksted.

Strømafbrydelse

Ved en strømafbrydelse kan gearvælgeren ikke flyttes fra position **P**. Tændingsnøglen kan ikke tages ud af tændingskontakten.

Hvis batteriet er fladt, skal De bruge startkabler til at starte bilen med ⇨ 196.

Hvis fejlen ikke skyldes batteriet, udløses gearvælgeren.

1. Aktiver parkeringsbremsen.

2. Frigør afdækningen ved gearvælgeren fra midterkonsollen foran, klap den op, og drej den til venstre.

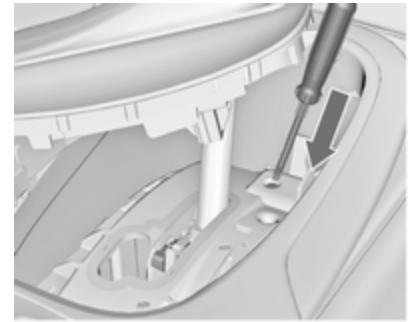

3. Stik en skruetrækker så langt ned i åbningen som muligt og før gearvælgeren ud af **P** eller **N**. Hvis **P** eller **N** vælges igen, vil gearvælgeren blive låst i den pågældende stilling igen. Få årsagen til strømafbrydelsen udbedret på et værksted.
4. Monter afdækningen ved gearvælgeren på midterkonsollen igen.

Manuel gearkasse

For at vælge bakgearet: Når bilen holder stille, trykkes på udløserknappen på gearstangen 3 sekunder efter at koblingspedalen er trådt ned, hvorefter bilen sættes i bakgear.

Hvis det ikke lykkes at sætte bilen i gear: Sæt gearvælgeren på frigear, slip koblingen helt, og træd på koblingen igen. Sæt derefter gearvælgeren i gear igen.

Lad ikke koblingen glide unødigt.

Træd altid koblingspedalen helt i bund. Lad i øvrigt ikke foden hvile på pedalen.

Forsigtig
Det kan ikke anbefales at køre med hånden hvilende på gearvælgeren.

Bremser

Bremsesystemet har to uafhængige bremsekredse.

Hvis en bremsekreds svigter, kan bilen fortsat bremses med den anden bremsekreds. Bremsevirkningen opnås dog først, når bremsepedalen trædes hårdt ned. Det kræver betydeligt større kraft. Bremselængden øges. Søg hjælp på et værksted inden køreturen fortsættes.

Når motoren står stille, ophører bremseforstærkerens virkning, når man har trådt på bremsen én eller to gange. Bremsevirkningen forringes ikke af dette, men der kræves en betydeligt større kraft for at bremse. Dette skal man være særlig opmærksom på ved bugsering.

Kontrollampe BRAKE ⇨ 79.

Blokeringsfri bremser

ABS-systemet forhindrer, at hjulene blokerer.

Regulering af bremsevirkningen ved ABS træder i funktion, så snart et hjul har tendens til blokering. Bilen kan hele tiden styres, selv under katastrofeopbremsning.

Regulering af bremsevirkningen ved ABS kan mærkes som en pulseren i bremsepedalen og ved reguleringslyde.

Optimal bremsevirkning opnås kun, hvis bremsepedalen under hele opbremsningen trædes kraftigt ned, også når pedalen pulserer. Trykket på pedalen må aldrig lettes.

Når man er begyndt at køre, gennemfører systemet en selvtest, som kan høres.

Kontrollampe (ABS) ⇨ 80.

Adaptivt stoplys

Ved en kraftig opbremsning blinker alle tre stoplygter under ABS-reguleringen.

Fejl

⚠ Advarsel

Hvis der er en fejl i ABS-systemet, kan hjulene have tilbøjelighed til at blokere ved en brat opbremsning. Fordelene ved ABS-systemet virker ikke mere. Bilen kan ikke længere styres under kraftige opbremsninger og kan skride ud.

Få årsagen til fejlen udbedret af et værksted.

Parkeringsbremse

Manuel parkeringsbremse

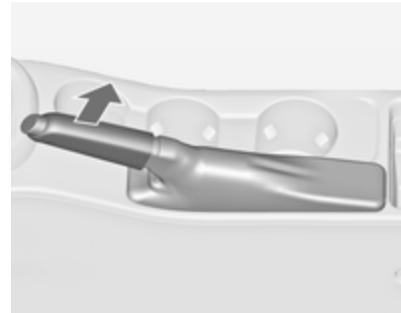

Træk altid parkeringsbremsen så kraftigt som muligt uden at trykke på knappen, når bilen parkeres på en skråning eller en stigning.

Parkeringsbremsen løsnes ved at løfte håndtaget lidt op, trykke på knappen og sænke håndtaget helt.

Ved at træde på fodbremsen samtidigt reduceres den kraft, der skal bruges til aktivering af parkeringsbremsen.

Kontrollampe (BRAKE) ⇨ 79.

Elektrisk parkeringsbremse

Aktivering når bilen holder stille

Træk i kontakten Ⓟ, den elektriske parkeringsbremse aktiveres automatisk med tilstrækkelig kraft. For at opnå maksimal kraft, f.eks. ved parkering med anhænger eller på en skråning, trækkes to gange i kontakten Ⓟ.

Den elektriske parkeringsbremse er aktiveret, når kontrollampen Ⓟ lyser ⇨ 80.

Den elektriske parkeringsbremse kan altid aktiveres, også selv om tændingen er afbrudt.

Den elektriske parkeringsbremse bør ikke aktiveres for ofte, når motoren ikke er i gang, da det vil aflade batteriet.

Inden bilen forlades, skal den elektriske parkeringsbremses status kontrolleres. Kontrollampe Ⓟ ⇨ 80.

Slækning

Tilslut tændingen. Hold bremsepedalen trykket ned, og tryk derefter på kontakten Ⓟ.

Igangsætningsfunktion

Udkobling (manuel gearkasse) eller valg af køregear (automatisk gearkasse) med efterfølgende nedtrædning af gaspedalen frigør automatisk den elektriske parkeringsbremse. Dette er ikke muligt, når der samtidig trækkes i kontakten.

Denne funktion er også en hjælp ved igangsætning op ad bakke.

Voldsom igangsætning vil reducere levetiden af sliddelene.

Dynamisk bremsning under kørslen

Når bilen er i bevægelse, og der trækkes konstant i kontakten Ⓟ, vil den elektriske parkeringsbremse afbremse bilen, men den aktiveres ikke permanent.

Når knappen Ⓟ slippes, ophører den dynamiske bremsning.

Fejl

Fejlfunktion i den elektriske parkeringsbremse angives af kontrollampen ⚠ samt af et kodenummer eller en fejlmeddelelse, der vises i førerinformationscentret. Fejlmeddelelser ⇨ 89.

Aktivering af elektrisk parkeringsbremse: træk i kontakten Ⓟ og hold den i mere end 5 sekunder. Hvis kontrollampen Ⓟ lyser, er den elektriske parkeringsbremse aktiveret.

Slækning af elektrisk parkeringsbremse: tryk kontakten Ⓟ ind i mere end 2 sekunder. Hvis kontrollampen Ⓟ slukkes, er den elektriske parkeringsbremse deaktiveret.

Kontrollampen Ⓟ blinker: den elektriske parkeringsbremse er ikke fuldt aktiveret eller slækket. Hvis lampen blinker konstant: slæk den elektriske parkeringsbremse og forsøg at aktivere den igen.

Bremseassistent

Hvis bremsepedalen trædes hurtigt og hårdt ned, bremses der automatisk med maksimal bremsekraft (katastrofeopbremsning).

Så længe denne kraftige opbremsning skal vare, må trykket på bremsepedalen ikke slækkes. Sker det, vil bremsekraften automatisk blive reduceret.

Igangsætnings-assistent

Systemet hjælper med til at forhindre utilsigtet bevægelse ved igangsætning op ad bakke.

Når fodbremsen slippes efter standsning på en bakke, er bremserne fortsat aktiveret i yderligere to sekunder. Bremserne deaktiveres automatisk, så snart bilen begynder at accelerere.

Igangsætnings-assistenten er ikke aktiveret under et autostop.

Kørselskontrolsystemer

Traction Control

Traction Control (TC) er en komponent i den elektroniske stabilitetskontrol.

TC forbedrer kørselsstabiliteten, når det er påkrævet, uanset kørebanens beskaffenhed eller dækkenes vejgreb, ved at forhindre de trækkende hjul i at spinne.

Så snart de trækkende hjul begynder at spinne, reduceres motorydelsen, og de hjul, der spinner mest, bremses separat. Det giver langt større kontrol over bilen på glatte veje.

TC er funktionsklar, så snart kontrollampen ⚙ slukker.

Når TC er aktiv, blinker ⚙.

⚠Advarsel

Lad ikke dette sikkerhedselement friste Dem til at tage chancer, når De kører.

Afpas hastigheden efter vejforholdene.

Kontrollampe ⇨ 81.

Deaktivering

TC kan deaktiveres, hvis hjulspin er nødvendigt: tryk kort på knappen.

Kontrollampen tænder.

TC genaktiveres ved at trykke på knappen igen.

TC genaktiveres også, næste gang tændingen tilsluttes igen.

Elektronisk stabilitetskontrol

Den elektroniske stabilitetskontrol (ESC) forbedrer bilens stabilitet under kørslen, uanset kørebanens beskaffenhed og dækkenes vejgreb. Systemet forhindrer også hjulspin.

I samme øjeblik bilen begynder at slingre (understyring/overstyring), reduceres motorydelsen, og hjulene bremses separat. Det giver langt større kontrol over bilen på glatte veje.

ESC er funktionsklar, så snart kontrollampen slukker.

Når ESC er aktiv, blinker.

⚠Advarsel

Lad ikke dette sikkerhedselement friste Dem til at tage chancer, når De kører.

Afpas hastigheden efter vejforholdene.

Kontrollampe ⇨ 81.

Deaktivering

Ved særdeles avanceret kørsel kan ESC deaktiveres: hold knappen inde i ca. 7 sekunder.

Kontrollampen tænder.

Tilbage til oversigt

ESC genaktiveres ved at trykke på knappen ⚠ igen. Hvis TC-systemet også var deaktiveret, genaktiveres både TC og ESC.

ESC genaktiveres også, næste gang tændingen tilsluttes igen.

Interaktivt kørselssystem

Flex Ride

Flex Ride kørselssystemet giver føreren mulighed for at vælge mellem tre kørselsprogrammer:

- SPORT-program: tryk på knappen **SPORT**, lysdioden tændes.
- TOUR-program: tryk på knappen **TOUR**, lysdioden tændes.
- Normalprogram: ingen af knapperne **SPORT** eller **TOUR** trykkes ind, ingen lysdioder lyser.

SPORT-program og TOUR-program deaktiveres ved at trykke på den pågældende knap igen.

I hver af kørselsprogrammerne forbinder Flex Ride følgende systemer:

- Elektronisk dæmpningskontrol.
- Gaspedal.
- Styretøj.
- Elektronisk stabilitetskontrol (ESC).
- Blokeringsfri bremser (ABS) med bremsekontrol ved drejning (CBC).
- Automatisk gearkasse.

Sportsprogram

Systemets indstillinger tilpasses til en mere sportslig køremåde:

- Støddæmperne reagerer stivere for at give bedre kontakt med vejbanen.
- Motoren reagerer mere spontant på speederen.
- Servostyringen er reduceret.
- Skiftene i den automatiske gearkasse sker senere.
- Med SPORT programmet aktiveret ændres instrumentlysets farve fra hvid til rød.

TOUR program

Systemets indstillinger tilpasses til en mere komfortabel køremåde:

- Støddæmperne reagerer mere blødt.
- Gaspedalen reagerer med standardindstillingen.
- Servostyringen er i standardprogram.

- Skiftepunkterne i automatgearkassen sker komfortabelt.
- Instrumentbelysningen er hvid.

Normalprogram
Alle systemets indstillinger er standardværdier.

Kørselsfunktioner

I alle de manuelt valgte kørselsprogrammer (SPORT, TOUR og i normalprogrammet) registrerer og analyserer Drive Mode Control (DMC) løbende de aktuelle kørselsforhold, førerens reaktioner og bilens aktive dynamiske tilstand. Om nødvendigt ændrer DMC-styreenheden automatisk indstillingerne i det valgte kørselsprogram, og hvis der registreres større afvigelser, skiftes kørselsprogram, så længe afvigelsen foreligger.

Hvis føreren for eksempel har valgt **Normal** funktion, og DMC registrerer en sportslig kørestil, ændrer DMC en række indstillinger fra Normal-program til sportslige indstillinger. DMC skifter til SPORT program i tilfælde af meget sportslig kørestil.

Hvis føreren derimod for eksempel har valgt TOUR programmet, og under kørsel på en snoet vej pludselig skal bremse kraftigt, vil DMC registrere de dynamiske forhold og ændre indstillingerne for affjedringen til SPORT program for at forbedre bilens stabilitet.

Når kørselsforholdene eller bilens dynamiske tilstand vender tilbage til den tidligere status, ændrer DMC indstillingerne til det valgte kørselsprogram.

Individuelle indstillinger i Sportsprogram

Føreren kan vælge funktionerne i SPORT programmet, når der trykkes på **SPORT** knappen. Disse indstillinger kan ændres i menuen **Indstillinger** i info-displayet. Individuelle indstillinger ⇨ 96.

Flex Ride - OPC-version

OPC-versionen af Flex Ride-systemet fungerer på samme måde som standard Flex Ride-systemet med den forskel, at funktionerne har mere sportslige egenskaber.

OPC Flex Ride kørselssystemet giver føreren mulighed for at vælge mellem tre kørselsprogrammer:

- OPC-program: tryk på knappen **OPC**, lysdioden tændes.
- SPORT-program: tryk på knappen **SPORT**, lysdioden tændes.
- NORMAL-funktion: der trykkes hverken på knap **SPORT** eller **OPC**, ingen lysdiode lyser.

SPORT-program og OPC-program deaktiveres ved at trykke på den pågældende knap igen.

I hver af kørselsprogrammerne forbinder OPC Flex Ride følgende systemer:

- Elektronisk dæmpningskontrol.
- Gaspedal.
- Styretøj.
- Elektronisk stabilitetskontrol (ESC).
- Blokeringsfri bremser (ABS) med bremsekontrol ved drejning (CBC).

NORMAL-funktion

Når der i NORMAL-funktion hverken trykkes på SPORT- eller OPC-knappen, tilpasses alle indstillinger af systemerne til standardværdier.

Sportsprogram

Systemets indstillinger tilpasses til en mere sportslig køremåde.

OPC-funktion

Egenskaberne for kørselsdynamik tilpasses til indstillingerne for høj ydelse.

I denne funktion skiftes oplysningen af de vigtigste instrumenter til rød.

Individuelle indstillinger i OPC-funktion

Føreren kan vælge funktionerne i OPC programmet, når der trykkes på **OPC** knappen. Disse indstillinger kan ændres i menuen **Indstillinger** i info-displayet. Individuelle indstillinger ⇨ 96.

Flex Ride - VXR-version

VXR-versionen af Flex Ride-systemet fungerer på samme måde som standard Flex Ride-systemet med den forskel, at funktionerne har mere sportslige egenskaber.

VXR Flex Ride kørselssystemet giver føreren mulighed for at vælge mellem tre kørselsprogrammer:

- VXR-program: tryk på knappen **VXR**, lysdioden tændes.
- SPORT-program: tryk på knappen **SPORT**, lysdioden tændes.
- NORMAL-funktion: der trykkes hverken på knap **SPORT** eller **VXR**, ingen lysdiode lyser.

SPORT-program og VXR-program deaktiveres ved at trykke på den pågældende knap igen.

I hver af kørselsprogrammerne forbinder VXR Flex Ride følgende systemer:

- Elektronisk dæmpningskontrol.
- Gaspedal.
- Styretøj.
- Elektronisk stabilitetskontrol (ESC).
- Blokeringsfri bremser (ABS) med bremsekontrol ved drejning (CBC).

NORMAL-funktion
Når der i NORMAL-funktion hverken trykkes på SPORT- eller VXR-knappen, tilpasses alle indstillinger af systemerne til standardværdier.

Sportsprogram
Systemets indstillinger tilpasses til en mere sportslig køremåde.

VXR-funktion
Egenskaberne for kørselsdynamik tilpasses til indstillingerne for høj ydelse.

I denne funktion skiftes oplysningen af de vigtigste instrumenter til rød.

Individuelle indstillinger i VXR-funktion
Føreren kan vælge funktionerne i VXR programmet, når der trykkes på **VXR** knappen. Disse indstillinger kan ændres i menuen **Indstillinger** i info-displayet. Individuelle indstillinger ⇨ 96.

Førerhjælpesystemer

⚠ Advarsel

Førerhjælpesystemer er udviklet til at støtte føreren og ikke til at erstatte hans opmærksomhed.

Føreren har det fulde ansvar under kørsel.

Ved brug af førerhjælpesystemer skal man altid være opmærksom på den aktuelle trafiksituation.

Cruise control

Cruise control kan gemme og opretholde hastigheder på ca. 20 til 120 mph. Der kan forekomme afvigelser fra den lagrede hastighed ved kørsel op og ned ad bakke.

Med Cruise Control-systemet kan enhver hastighed mellem ca. 30 til 200 km/h lagres og holdes konstant. Afvigelser fra de lagrede hastigheder kan forekomme ved kørsel op eller ned ad bakke.

Af sikkerhedsgrunde kan Cruise Control-systemet først aktiveres, efter at der er blevet trådt én gang på fodbremsen. Aktivering i første gear er ikke muligt.

Cruise Control bør ikke benyttes, hvor trafikforholdene ikke tillader konstant hastighed.

I biler med automatgear må cruise control kun aktiveres i automatfunktion.

Kontrollampe ⇨ 83.

Aktivering

Tryk på knappen ⏲. Kontrollampen ⏲ i instrumentgruppen lyser hvidt.

Aktivering

Accelerer op til den ønskede hastighed og drej fingerhjulet til **SET/-**. Derved lagres og holdes den aktuelle hastighed. Kontrollampen ⏲ i instrumentgruppen lyser grønt. Gaspedalen kan slippes.

Hastigheden kan sættes op ved at træde på speederen. Når speederen slippes, føres bilen automatisk tilbage til den lagrede hastighed.

Cruise control er stadig aktiveret, mens der skiftes gear.

Forøge hastighed

Med aktiveret cruise control holdes fingerhjulet drejet til **RES/+**, eller det drejes kortvarigt til **RES/+** flere gange: hastigheden øges kontinuerligt eller i små trin.

Eller der accelereres til den ønskede hastighed, der lagres ved at dreje til **SET/-**.

Reducere hastighed

Med aktiveret cruise control holdes fingerhjulet drejet til **SET/-** eller det drejes kortvarigt til **SET/-** flere gange: hastigheden reduceres kontinuerligt eller i små trin.

Deaktivering

Tryk på knappen 🏎. Kontrollampen ⏲ i instrumentgruppen lyser hvidt. Cruise control deaktiveres. Den sidste anvendte indstillede hastighed gemmes i hukommelsen til senere fortsættelse af hastigheden.

Automatisk deaktivering:

- kørehastighed under ca. 20 mph,

  hastigheden falder under ca. 30 km/t,
- kørehastighed over ca. 125 mph,

  kørehastighed over ca. 200 km/t,
- der trædes på bremsen,
- der trædes på koblingspedalen i nogle få sekunder,
- gearvælger i **N**,
- motorens omdrejningstal i meget lavt omdrejningsområde,
- Traction Control-systemet eller den elektroniske stabilitetskontrol er i funktion.

Genoptag lagret hastighed

Drej fingerhjulet til **RES/+** ved en hastighed over 20 mph. Den lagrede hastighed vil blive opnået.

Drej fingerhjulet til **RES/+** ved en hastighed over 30 km/t. Den lagrede hastighed genoptages.

Deaktivering

Tryk på knappen ⏲. Kontrollampen ⏲ i instrumentgruppen slukkes. Den lagrede hastighed slettes.

At trykke på knappen 🏎 for at aktivere hastighedsbegrænseren, eller at slå tændingen fra, slår også cruise control fra og sletter den lagrede hastighed.

Hastighedsbegrænser

Hastighedsbegrænseren forhindrer, at bilen overskrider en forudindstillet maksimal hastighed.

Den maksimale hastighed kan indstilles til en hastighed over 25 km/t.

Den maksimale hastighed kan indstilles til en hastighed over 15 mph.

Føreren kan kun accelerere op til den forudindstillede hastighed. Afvigelser fra den begrænsede hastighed kan forekomme ved kørsel ned ad bakke.

Den forudindstillede hastighedsbegrænsning vises på den øverste linje i førerinformationscenteret, når systemet er aktiveret.

Aktivering

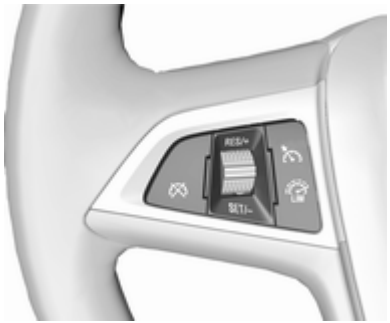

Tryk på . Hvis cruise control eller adaptiv cruise control er blevet aktiveret før, slås den fra, når hastighedsbegrænseren er aktiveret og kontrollampen slukker.

Indstilling af hastighedsbegrænsning

Med hastighedsbegrænseren aktiveret skal du holde hjulet drejet til **RES/+**, eller dreje gentagne gange kortvarigt til **RES/+**, indtil den ønskede maksimale hastighed vises i førerinformationscentret.

Alternativt kan du accelerere op til den ønskede hastighed og dreje fingerhjulet kortvarigt til **SET/-**: Derved lagres og holdes den aktuelle hastighed som maksimal hastighed. Hastighedsbegrænsningen vises i førerinformationscentret.

Skift hastighedsbegrænsning

Med hastighedsbegrænseren aktiveret skal du dreje hjulet til **RES/+** for at øge, eller **SET/-** for at mindske den ønskede maksimale hastighed.

Overskridelse af hastighedsbegrænsningen

I nødstilfælde er det muligt at overskride hastighedsgrænsen ved at træde hårdt ned på speederen, længere end modstandspunktet.

Den begrænsede hastighed blinker i førerinformationscentret, og en advarselstone lyder i dette tidsrum.

Slip speederen, så genaktiveres hastighedsbegrænserfunktionen, når der opnås en hastighed under grænsehastigheden.

Deaktivering

Tryk på knappen : Hastighedsbegrænseren deaktiveres, og bilen kan køres uden hastighedsbegrænsning.

Den begrænsede hastighed er lagret, og en tilsvarende meddelelse vises i førerinformationscentret.

Genoptag grænsehastighed

Drej fingerhjulet til **RES/+**. Den lagrede hastighedsbegrænsning vil blive opnået.

Deaktivering

Tryk på knappen , indikationen af hastighedsbegrænsning i førerinformationscentret slukker. Den lagrede hastighed slettes.

Ved at trykke på knappen for at aktivere cruise control eller adaptiv cruise control, eller ved at slå tændingen fra, deaktiveres hastighedsbegrænseren også, og den lagrede hastighed slettes.

Angivelse af afstand fremme

Angivelse af afstand fremme viser afstanden til en forankørende bil i bevægelse. Frontkameraet i forruden bruges til at registrere afstanden til et køretøj lige foran i køretøjets bane. Det er aktivt ved hastigheder på over 25 mph.

Angivelse af afstand fremme viser afstanden til en forankørende bil i bevægelse. Frontkameraet i forruden bruges til at registrere afstanden til et køretøj lige foran i køretøjets bane. Det er aktivt ved hastigheder på over 40 km/t.

Når en forankørende bil er registreret, angives afstanden i sekunder, og vises på en side i førerinformationscenteret ⇨ 84. Tryk på knappen **MENU** på blinkerarmen for at vælge **Bil informations menu** , og drej fingerhjulet for at vælge siden for angivelse af afstand til forankørende.

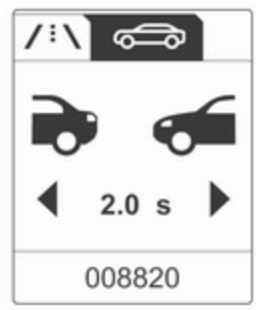

Den mindste indikerede afstand er 0,5 sekunder.

Hvis der ikke er nogen forankørende bil, eller den forankørende bil er uden for rækkevidde, bliver to streger vist: -.- s.

Parkeringsassistent

Parkeringspilot

Parkeringsassistenten gør det lettere at parkere ved at måle afstanden mellem bilen og forhindringer og ved at udsende lydsignaler.

Advarselsklokken i forbindelse med ikke-spændte sikkerhedsseler har højere prioritering end andre lydsignaler ⇨ 92.

Selv ved brug af parkeringshjælp har føreren det fulde ansvar for parkeringsmanøvreringen.

Systemet består af fire ultralydparkeringsfølere i bagkofangeren. Hvis bilen er udstyret med parkeringsassistent foran, omfatter systemet desuden fire ultralydparkeringsfølere i forkofangeren.

Systemet bruger to forskellige frekvenser til sensorerne for og bag, som har hver deres lyd.

Kontrollampe P⁾⁾▲ ⇨ 81.

Aktivering

Når der sættes i bakgear, aktiveres systemet automatisk.

Frontparkeringsassistenten kan også slås til ved lav hastighed ved tryk på knappen P⁾⁾▲.

Når lysdioden i parkeringsassistentknappen lyser, indikerer det, at systemet er funktionsklart.

Afhængigt af, hvilken af sensorerne der er tættest på en forhindring, høres summelyden fra de pågældende sensorer. Intervallet mellem tonerne bliver kortere, jo mindre afstanden til

forhindringen bliver. Når afstanden er under 30 cm, lyder summetonen konstant.

Afhængigt af model indikeres afstanden til en forhindring foran i førerinformationscentret ved skiftende segmenter.

Hvis der trykkes én gang på knappen P⁾⁾▲ i løbet af en tændingscyklus, genaktiveres frontparkeringsassistenten altid, når bilens hastighed kommer under en bestemt værdi.

Deaktivering

Tryk på knappen P⁾⁾▲, hvis systemet skal kobles fra.

Lysdioden i knappen slukker, og **Parkeringshjælp deaktiveret** vises i førerinformationscentret.

Systemet deaktiveres automatisk ved overskridelse af en bestemt hastighed.

Fejl

I tilfælde af fejl i systemet lyser P⁾⁾▲, eller der vises en fejlmeddelelse i førerinformationscentret.

Derudover tændes P⁾⁾▲ eller der vises en fejlmeddelelse i førerinformationscentret, hvis der registreres en fejl i systemet på grund af midlertidige forhold såsom snebelagte følere.

Fejlmeddelelser ⇨ 89.

Vigtige anvisninger ved brug af parkeringsassistenten

⚠ Advarsel

Under visse omstændigheder kan systemet være ude af stand til at registrere hindringer i tilfælde af reflekterende overflader på genstande eller klæder samt eksterne støjkilder.

Vær særligt opmærksom på lave hindringer, der kan beskadige den nederste del af kofangeren.

Forsigtig

Sensorens funktion kan være nedsat, hvis sensorerne er tildækket, f.eks. af is eller sne.

Parkeringsassistentsystemets funktion kan være nedsat på grund af tung belastning.

Specielle forhold gælder, hvis det drejer sig om højere køretøjer (f.eks. off-road-køretøjer, minivans, vans). Registrering af genstande i den øverste del af disse køretøjer kan ikke garanteres.

Genstande med et meget lille reflekteringstværsnit, som f.eks. meget smalle genstande, eller genstande i bløde materialer, registreres muligvis ikke af systemet.

Parkeringsassistenten vil ikke opdage genstande, der befinder sig uden for detekteringsområdet.

Bemærkninger
Parkeringsassistentsystemet registrerer automatisk et fabriksmonteret anhængertræk. Det deaktiveres, når stikket sættes i.

Sensoren kan registrere en ikke-eksisterende genstand (ekkoforstyrrelse) forårsaget af eksterne akustiske eller mekaniske forstyrrelser.

Trafikskiltassistent

Funktion

Vejskiltassistentsystemet registrerer bestemte vejskilte ved hjælp af et frontkamera og viser dem i førerinformationscentret.

De vejskilte, der registreres, er:

Hastigheds- og forbudstavler
- hastighedsbegrænsning
- overhaling forbudt
- ophør af hastighedsbegrænsning
- ophør af overhaling forbudt

Vejskilte
- begyndelse af motorvej
- slutning på motorvej
- A-veje
- legende børn

Supplerende skilte
- yderligere vink til vejskilte
- advarsel om våd kørebane
- advarsel om is
- retningspile

Hastighedsskilte vises i førerinformationscentret, indtil det næste hastighedsskilt eller skilt for hastighedsbegrænsning slut registreres, eller skiltet ikke længere gælder, og efter en fastsat tid.

Samtidig visning af flere skilte på displayet er mulig.

Et udråbstegn i en ramme angiver, at der er registreret et supplerende skilt, som systemet ikke kan genkende.

Systemet er aktivt op til en hastighed på 124 mph afhængigt af lysforholdene. Om natten er systemet aktivt op til en hastighed på 99 mph.

Så snart hastigheden kommer ned under 34 mph, nulstilles displayet, og indholdet på vejskiltsiden slettes. Den næste genkendte hastighedsangivelse vil blive vist.

Systemet er aktivt op til en hastighed på 200 mph afhængigt af lysforholdene. Om natten er systemet aktivt op til en hastighed på 160 km/t.

Så snart hastigheden kommer ned under 55 km/t, nulstilles displayet, og indholdet på vejskiltsiden slettes. Den næste genkendte hastighedsangivelse vil blive vist.

Displayvisning

Vejskilte vises på siden **Registrering af vejskilte** i **Trip/brændstof informations menu**, der vælges via fingerhjulet på blinkerarmen ⇨ 84.

Når en anden funktion er valgt i førerinformationscentret, og siden **Registrering af vejskilte** derefter vælges igen, vises det senest registrerede vejskilt.

Hvis systemet deaktiveres af sig selv, slettes indholdet på vejskiltsiden, hvilket vises med følgende symbol:

Indholdet på vejskiltsiden slettes også under kørsel ved tryk på knappen **SET/CLR** på blinkerarmen i længere tid.

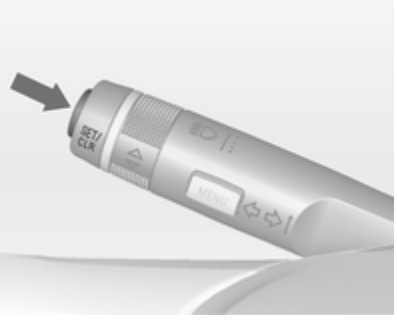

Pop-up-funktion

Skilte om hastighedsbegrænsninger og overhalingsforbud vises som pop-ups på hver side i menuen.

Pop op-funktionen kan deaktiveres på vejskiltsiden ved at trykke på knappen **SET/CLR** på blinkerarmen.

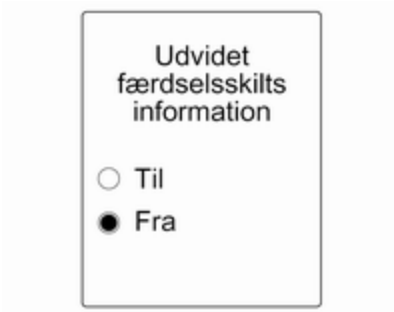

Når indstillingssiden vises, vælges **Fra** for at deaktivere pop-up-funktionen. Genaktiveres ved at vælge **Til**. Når tændingen slås til, deaktiveres pop-up-funktionen.

Pop-up-angivelsen vises i førerinformationscentret i ca. 8 sekunder.

Fejl

Der er risiko for, at vejskiltassistentsystemet ikke fungerer korrekt, når:

- det område på forruden, hvor frontkameraet befinder sig, ikke er rent
- vejskiltene er fuldstændigt eller delvist dækkede eller vanskelige at skelne

- der er dårlige vejrforhold som f.eks. kraftig regn, sne, direkte sollys eller skygger. I dette tilfælde vises **Færdselsskilts detektering ikke mulig pga vejret** på displayet
- vejskiltene er forkert monterede eller beskadigede
- vejskiltene er ikke i overensstemmelse med Wienerkonventionen af 1968 om vejtrafik (Wiener Übereinkommen über Straßenverkehrszeichen)

Forsigtig

Formålet med systemet er at hjælpe føreren med at se visse vejskilte inden for et defineret hastighedsområde. Ignorer ikke vejskilte, der ikke vises af systemet.

Systemet registrerer ikke andre end de traditionelle vejskilte, der kan angive en hastighedsbegrænsning eller ophør af en sådan.

Lad ikke denne sikkerhedsfunktion friste Dem til at tage chancer, når De kører.

Afpas altid hastigheden efter vejens beskaffenhed.

Førerassistentsystemerne fratager ikke føreren for dennes fulde ansvar for bilens drift.

Vognbaneskiftadvarsel

Advarselssystemet for vognbaneskift aflæser vognbanemarkeringerne, mellem hvilke bilen kører, via et frontkamera. Systemet registrerer vognbaneskift og advarer ved hjælp af visuelle og akustiske signaler føreren i tilfælde af et umotiveret vognbaneskift.

Kriterierne for registrering af et umotiveret vognbaneskift er:

- ingen betjening af blinklys
- ingen betjening af bremsepedal
- ingen aktiv gaspedalbetjening eller acceleration
- ingen aktiv styring

Hvis føreren er aktiv, udsendes ingen advarsel.

Aktivering

Advarselssystemet for vognbaneskift aktiveres ved at trykke på knappen . Den tændte lysdiode i knappen angiver, at systemet er slået til. Når kontrollampen i instrumentgruppen lyser grønt, er systemet funktionsklart.

Systemet kan kun fungere, hvis bilens hastighed overstiger 35 mph, og hvis der findes vejbanemarkeringer.

Systemet kan kun fungere, hvis bilens hastighed overstiger 56 km/t, og hvis der findes vejbanemarkeringer.

Når systemet registrerer et utilsigtet vognbaneskift, skifter kontrollampen farve til gult og blinker. Samtidig aktiveres en klokketone.

Deaktivering

Systemet deaktiveres ved at trykke på knappen , lysdioden i knappen slukker.

Ved hastigheder under 35 mph fungerer systemet ikke.

Ved hastigheder under 56 km/t fungerer systemet ikke.

Fejl

Der er risiko for, at advarselssystemet for vognbaneskift ikke fungerer korrekt, når:

- forruden ikke er ren
- der er dårlige vejrrelaterede forhold som f.eks. kraftig regn, sne, direkte sollys eller skygger

Systemet kan ikke fungere, hvis der ikke registreres en vejbanemarkering.

Brændstof

Brændstof til benzinmotorer

Brug kun blyfrit brændstof iht. EN 228.

Brug af brændstof af en kvalitet, der ikke opfylder de gældende tekniske forskrifter (Forordning nr. 118 af 27.02.2008 med ændringer af 30.12.2008 nr. 1076), kan føre til skader på motoren og bortfald af garantidækningen.

Der kan benyttes tilsvarende standardiserede brændstoffer med et etanolindhold på maks. 10 % af volumen. I dette tilfælde anvendes kun brændstof, der er i overensstemmelse med E DIN 51626-1.

Brug brændstof med anbefalet oktantal ⇨ 211. Brugen af brændstof med lavere oktantal reducerer motorens ydeevne og drejningsmoment og øger benzinforbruget en smule.

Forsigtig

Anvendelse af brændstof, der ikke opfylder EN 228 eller lignende, kan medføre aflejringer eller motorskader samt bortfald af garantien.

Forsigtig

Brændstof med for lavt oktantal kan resultere i ukontrolleret forbrænding og skader på motoren.

Dieselbrændstof

Brug kun dieselbrændstof iht. EN 590.

Brug af brændstof af en kvalitet, der ikke opfylder de gældende tekniske forskrifter (Forordning nr. 118 af 27.02.2008 med ændringer af 30.12.2008 nr. 1076), kan føre til skader på motoren og bortfald af garantidækningen.

I lande udenfor EU skal der anvendes euro-diesel med en svovlkoncentration på under 50 ppm.

Forsigtig

Anvendelse af brændstof, der ikke opfylder EN 590 eller lignende, kan medføre motoreffekttab, øget slitage eller motorskader samt bortfald af garantien.

Der må ikke anvendes dieselolie til brug i søfarten, varmeolie, Aquazole og lignende disel-vand-emulgeringer. Det er ikke tilladt at fortynde dieselolien med brændstof til benzinmotorer.

Brændstofpåfyldning

⚠ Fare

Inden optankning skal motoren standes, og evt. brændstofdrevne varmeapparater skal slukkes. Sluk mobiltelefoner.

Følg tankstationens betjenings- og sikkerhedsforskrifter, når der skal fyldes brændstof på.

⚠ Fare

Brændstof er brændbart og eksplosivt. Rygning forbudt. Undgå åben ild og gnister.

Hvis De kan lugte brændstof i bilen, skal De straks få udbedret fejlen og årsagen til den på et værksted.

Forsigtig

I tilfælde af forkert brændstof må tændingen ikke slås til.

Tankklappen sidder i højre side af bilen.

Tankklappen kan kun åbnes, når bilen er låst op. Åbn tankklappen ved at trykke på den.

For at åbne skal du dreje dækslet langsomt til venstre.

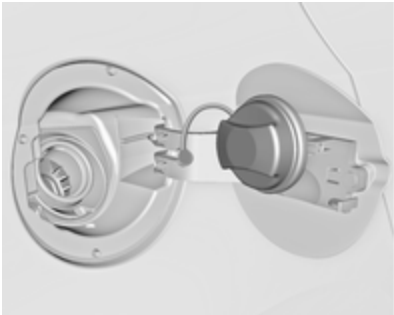

Tankdækslet hægtes på tankklappen, når der tankes.

For brændstofpåfyldning skal pumpedysen sættes helt ind og slås til.

Efter automatisk afbrydelse kan den fyldes op med maks. to doser brændstof.

Forsigtig

Tør straks overflødigt brændstof af.

For at lukke skal tankdækslet drejes til højre, indtil det klikker på plads.

Luk klappen og lad den gå i hak.

Tankdæksel

Benyt kun originale tankdæksler. Biler med dieselmotor har et specielt tankdæksel.

Brændstofforbrug - CO_2-emissioner

Minimumbrændstofforbruget (blandet kørsel) i model Opel Astra GTC er 4,5 l/100 km[1].

Minimumbrændstofforbruget (blandet kørsel) i model Vauxhall Astra GTC er 63 mpg[2].

Den minimale CO_2-emission (blandet kørsel) er 119 g/km[1].

Den minimale CO_2-emission (blandet kørsel) er 119 g/km[2].

Værdierne der gælder for din bil, fremgår af EØF-overensstemmelseserklæringen der følger med bilen, eller andre nationale registreringsdokumenter.

Generelt

Det officielle brændstofforbrug og de specifikke CO_2-emissionstal, der er angivet, relaterer til EU-basismodellen med standardudstyr.

Brændstofforbrugsdata og CO_2emissionsdata er fastlagt i henhold til forskrift R (EC) nr. 715/2007 (i den gældende version), hvor der tages højde for den køreklar bils vægt som angivet i forskriften.

Tallene har kun til formål at sammenligne forskellige bilvarianter og er ikke en garanti for det faktiske brændstofforbrug for en bestemt bil. Ekstraudstyr kan resultere i lidt højere resultater end det angivne forbrug og CO_2-tallene. Brændstofforbruget afhænger desuden i vid udstrækning af Deres køremåde og af vejforholdene.

Kørsel med påhæng

Generel information

Brug kun anhængertræk, der er tilladt til denne bil. Vi anbefaler at lade eftermontering af et sådant foretage af et værksted. Der skal eventuelt foretages ændringer på bilen, der berører kølesystem, varmeskjold og andet udstyr.

Funktionen til at registrere afbrydelse af pærer til anhængerens bremselys kan ikke registrere en delvis afbrydelse af pærer. I tilfælde af 4 x 5 watt registrerer den fx først afbrydelse af lampe, når kun en 5-watt lampe eller ingen lampe er tilbage.

Montering af anhængertræk kan dække trækøjets åbning. Hvis dette er tilfældet, anvendes kuglestangen til træk. Opbevar altid kuglestangen i bilen.

Monteringsmål for fabriksmonteret anhængertræk ⇨ 225.

[1] Maksimumværdien forelå ikke på trykningstidspunktet.
[2] Maksimumværdien forelå ikke på trykningstidspunktet.

Kørselsforhold og tips til kørsel med påhæng

Husk at smøre koblingskuglen, før tilkobling af en anhænger. Dette gælder dog ikke, hvis der benyttes en stabilisator til dæmpning af slingrebevægelser, som påvirker koblingskuglen.

Til anhængere med dårlig kørselsstabilitet og campingvognsanhængere med en tilladt totalvægt på mere end 1400 kg anbefales det på det kraftigste at bruge stabilisator ved kørsel over 50 mph.

Til anhængere med dårlig kørselsstabilitet og campingvognsanhængere med en tilladt totalvægt på mere end 1400 kg anbefales det på det kraftigste at bruge stabilisator ved kørsel over 80 km/h.

Hvis anhængeren begynder at slingre, skal De sætte hastigheden ned. Forsøg ikke at dreje rattet i modsat retning. Brems hårdt op, hvis det bliver nødvendigt.

Ved kørsel ned ad bakke skal man køre i samme gear som ved kørsel op ad bakke, og der køres med omtrent samme hastighed.

Indstil dæktrykket til værdien for fuld last ⇨ 222.

Kørsel med påhæng

Anhængervægt

Den tilladte anhængervægt er en model- og motorafhængig maksimumværdi, som ikke må overskrides. Den faktiske anhængervægt er forskellen mellem den faktiske samlede vægt af anhængeren og det faktiske kugletryk for anhængeren.

Den tilladte anhængervægt står i bilens papirer. Generelt er den gældende for stigninger op til maks. 12 %.

Den tilladte anhængervægt gælder op til den angivne stigning og op til en højde på 1000 meter over havet. Da motorydelsen falder i takt med højden, fordi luften bliver tyndere, og bilens evne til at klare stigninger dermed falder, nedsættes vogntogets tilladte totalvægt med 10 % for hver 1000 meters øget højde. Når der køres på veje med mindre stigninger (mindre end 8 %, f.eks. på motorveje), behøver vogntogets totalvægt ikke at blive reduceret.

Vogntogets tilladte totalvægt må ikke overskrides. Vogntogets tilladte totalvægt er angivet på typeskiltet ⇨ 206.

Kugletryk

Kugletrykket er den kraft, hvormed anhængeren trykker på koblingskuglen. Kugletrykket kan ændres ved at fordele vægten anderledes under lastning af anhængeren.

Det højst tilladte kugletryk (75 kg) står på anhængertrækkets typeskilt og i bilens papirer. Vær altid opmærksom på kugletrykket, især i forbindelse med tunge anhængere. Kugletrykket må aldrig være mindre end 25 kg.

Bagakseltryk

Når anhængeren er koblet til den trækkende bil, og denne er fuldt lastet, må det tilladte tryk på bagakslen (se typeskiltet eller bilens papirer)

overskrides med 70 kg, og den tilladte totalvægt må overskrides med 70 kg. Hvis det tilladte bagakseltryk overskrides, må der højst køres 60 mph.

Når anhængeren er koblet til den trækkende bil, og denne er fuldt lastet, må det tilladte tryk på bagakslen (se typeskiltet eller bilens papirer) overskrides med 70 kg, og den tilladte totalvægt må overskrides med 70 kg. Hvis det tilladte bagakseltryk overskrides, må der højst køres 100 km/h.

Trækkrog

Forsigtig
Ved kørsel uden anhænger skal kuglestangen afmonteres.

Opbevaring af stang med koblingskugle

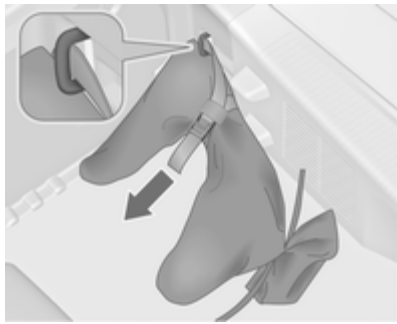

Posen med stangen med koblingskugle befinder sig i det bagerste opbevaringsrum i gulvet.

Før remmen gennem fastsurringskrogen, vikl den rundt to gange og stram remmen for at fastgøre posen.

Montering af stang med koblingkugle

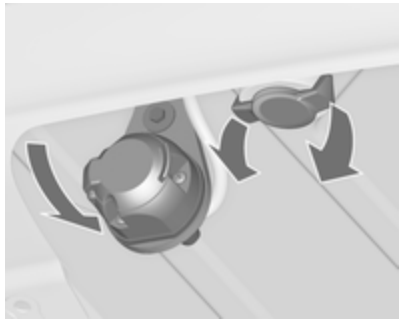

Frigør fatningen, og klap den ned. Fjern forseglingsproppen fra åbningen til stangen med koblingskugle, og læg den bort.

Kontrol af stramning af stang med koblingkugle

- Det røde mærke på drejeknappen skal altid vende mod det grønne mærke på stangen med koblingskugle.
- Afstanden mellem drejeknappen og stangen med koblingskugle skal udgøre omtrent 6 mm.
- Nøglen skal befinde sig i position 🔓.

Ellers skal stangen med koblingskugle strammen, før den sættes ind.

- Lås stangen med koblingskugle op ved at dreje nøglen over til position 🔓.

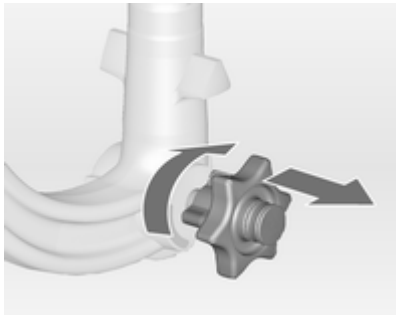

- Træk drejeknappen ud, og drej den så langt som muligt med uret.

Isætning af stang med koblingkugle

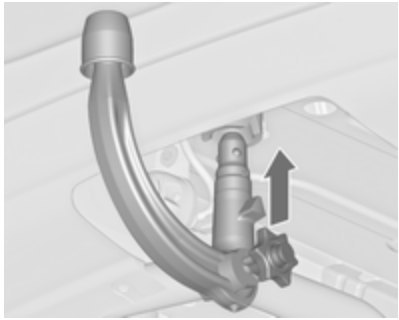

Sæt den strammede stang med koblingskugle ind i åbningen, og pres ihærdigt op, indtil man hører, at den går i indgreb.

Drejehåndtaget klapper tilbage til udgangsstillingen, så den støtter op ad stangen med koblingskugle uden afstand.

⚠ Advarsel

Undgå at røre ved drejehåndtaget, når det sættes i.

Lås stangen med koblingskugle ved at dreje nøglen over til position 🔒. Fjern nøglen, og luk beskyttelsesklappen.

Øje til sikkerhedswire

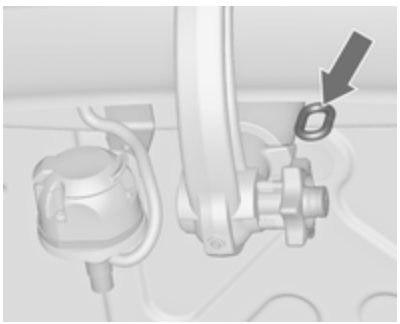

Stopkablet hægtes på øjet.

Kontrollér, om stangen med koblingskugle er monteret korrekt

- Det grønne mærke på drejeknappen skal altid vende mod det grønne mærke på stangen med koblingskugle.
- Der må ikke være nogen afstand mellem drejehåndtaget og stangen med koblingskugle.
- Stangen med koblingskugle skal gå helt i indgreb i åbningen.
- Stangen med koblingskugle skal fastlåses og nøglen tages ud.

⚠ Advarsel

Det er kun tilladt at køre med anhænger, hvis kuglestangen er monteret korrekt. Hvis kuglestangen ikke kan monteres korrekt, søges hjælp på et værksted.

Afmontering af stang med koblingkugle

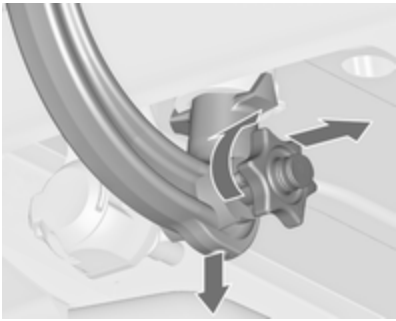

Åbn beskyttelsesklappen, og drej nøglen over til position 🔓 for at oplåse stangen med koblingskugle.

Træk drejehåndtaget ud, og drej det så langt som muligt med uret. Træk stangen med koblingskugle ud i nedadgående retning.

Sæt forseglingsproppen ind i åbningen. Klap fatningen helt ind.

Påhængsstabiliserings-assistent

Hvis systemet registrerer en stærkt slingrende bevægelse, bliver motorens ydelse reduceret, og vogntoget bremses behersket, indtil den slingrende bevægelse hører op. Når systemet er i funktion, skal rattet holdes så stille som muligt.

Påhængsstabiliserings-assistent (TSA) er en funktion i den elektroniske stabilitetskontrol ⇨ 138.

Pleje af bilen

Generelt 161
Kontrol af bilen 162
Udskiftning af pærer 169
Elektrisk system 177
Bilens værktøj 183
Hjul og dæk 183
Starthjælp 196
Kørsel med påhæng 198
Kosmetisk pleje 200

Generelt

Tilbehør og ændring af bilen

Vi anbefaler, at der kun bruges originale dele og tilbehør samt fabriksgodkendte dele, der er udviklet specifikt til den pågældende bilmodel. Vi kan ikke vurdere og heller ikke stå inde for driftsikkerheden af andre produkter - heller ikke selv om disse eventuelt er blevet godkendt af offentlige myndigheder eller på anden vis er blevet godkendt.

Der må ikke foretages ændringer af det elektriske system, som for eksempel indgreb i de elektroniske styreenheder (chiptuning).

Forsigtig
Hvis bilen transporteres på et tog eller bjærgningskøretøj kan stænklapperne beskadiges.

Oplagring af bilen

Længere tids stilstand

Hvis bilen skal oplagres i flere måneder:

- Bilen vaskes og voksbehandles.
- Få voksbehandlingen i motorrummet og på undervognen kontrolleret.
- Tætningslisterne rengøres og konserveres.
- Fyld brændstoftanken helt op.
- Motorolien skiftes.
- Sprinklervæskebeholderen tømmes.
- Frostvæsken og korrosionsbeskyttelsen kontrolleres.
- Dæktrykket indstilles til det specificerede tryk for fuld last.
- Stil bilen i et tørt rum med god ventilation. Sæt bilen i første gear eller bakgear, eller sæt gearvælgeren i **P**. Sørg for at bilen ikke kan begynde at rulle.
- Parkeringsbremsen må ikke aktiveres.

- Åbn motorhjelmen, luk alle døre og lås bilen.
- Afmonter polklemmen på batteriets minuspol. Vær opmærksom på at alle systemer ikke fungerer, f.eks. tyverialarmen.

Ibrugtagning af bilen efter længere tids pause

Når bilen igen skal tages i brug:

- Polklemmen monteres på minuspolen på bilens batteri. Elektronikken til de el-betjente ruder aktiveres.
- Dæktrykket kontrolleres.
- Sprinklervæskebeholderen fyldes op.
- Motoroliestanden kontrolleres.
- Kølevæskestanden kontrolleres.
- Nummerpladen monteres eventuelt.

Genbrug af bilen

Informationer om genbrugsvirksomheder for biler og genbrug af biler kan ses på vores webside. Dette arbejde må kun udføres af en autoriseret genbrugsvirksomhed.

Kontrol af bilen

Arbejde på bilen

⚠ Advarsel

Foretag kun kontroller i motorrummet, når tændingen er afbrudt.

Køleblæseren kan køre, selv om tændingen er afbrudt.

⚠ Fare

Tændingsanlægget og xenonforlygterne arbejder med meget høje spændinger. Undgå berøring.

Motorhjelm

Åbning

Træk i grebet og før det tilbage til udgangspositionen.

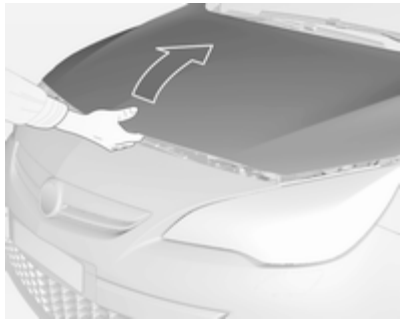

Tryk på sikkerhedspalen til højre og åbn hjelmen.

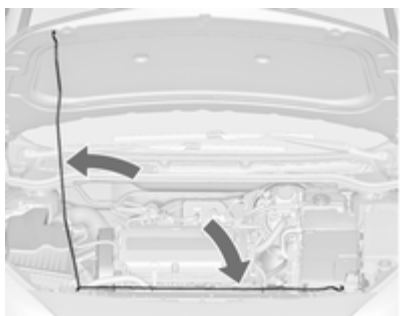

Understøt motorhjelmen.

Hvis motorhjelmen åbnes under et autostop, genstartes motoren automatisk af sikkerhedsmæssige årsager.

Lukning

Sæt støttestangen fast i holderen igen, inden motorhjelmen lukkes.

Sænk motorhjelmen og lad den falde i lås ved sin egen vægt. Kontroller, at den sidder fast.

Motorolie

Kontroller motoroliestanden med jævne mellemrum manuelt for at forhindre skader på motoren. Kontroller at der anvendes den specificerede olie. Anbefalede væsker, smøremidler og reservedele ⇨ 204.

Kontrollen skal foretages med bilen på et vandret underlag. Motoren skal være driftsvarm og have været standset i mindst 5 minutter.

Træk oliemålepinden op, tør den af, og stik den helt ned til anslag ved håndgrebet. Træk den op igen og aflæs motoroliestanden.

Forsigtig

Det er ejerens ansvar at sørge for, at oliestanden i motoren er korrekt, og at oliekvaliteten er i orden.

Stik målepinden helt ned til anslag ved håndgrebet og drej en halv omgang.

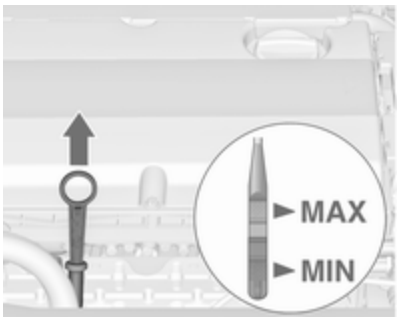

Afhængig af motoren anvendes der forskellige oliemålepinde.

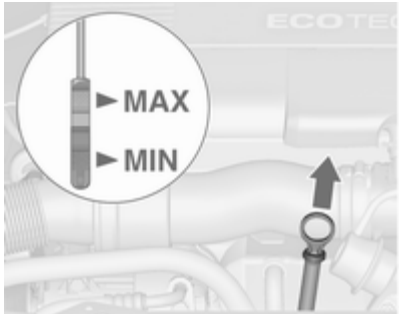

Der skal senest påfyldes motorolie, når oliestanden er sunket til lige over påfyldningsmærket **MIN**.

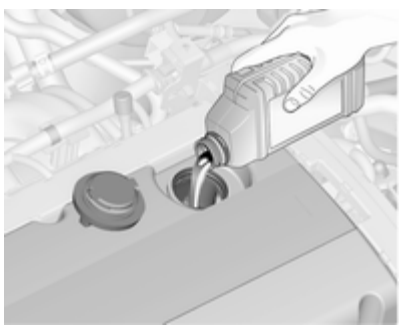

Ved anbefaler at bruge samme type olie, der blev benyttet ved sidste olieskift.

Oliestanden må ikke komme over det øverste mærke **MAX** på målepinden.

Forsigtig

Overskydende motorolie skal aftappes eller udsuges.

Kapacitet ⇨ 221.

Sæt dækslet lige på og spænd det.

Kølevæske

Kølevæsken yder frostbeskyttelse ned til ca. -28 °C. I nordlige lande med meget lave temperaturer yder den fabrikspåfyldte kølevæske frostbeskyttelse ned til ca. -37 °C.

Forsigtig

Brug kun godkendte frostvæsker.

Kølevæskestand

Forsigtig

For lav kølevæskestand kan medføre skader på motoren.

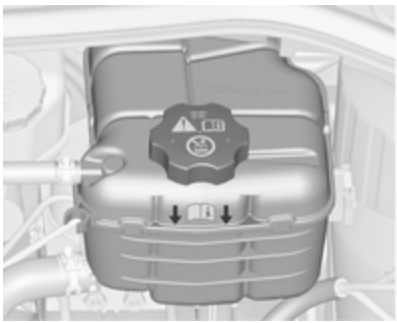

Når kølesystemet er koldt, skal kølevæsken stå lidt over markeringen. Ved lavere niveau efterfyldes.

⚠ Advarsel

Lad motoren køle af, inden De fjerner dækslet. Tag dækslet forsigtigt af, så trykket lettes langsomt.

Efterfyld med en 1:1 blanding af koncentreret kølevæske blandet med rent postevand. Hvis der ikke står koncentreret kølevæske til rådighed, anvendes der rent postevand. Dækslet skrues fast på. Få kølevæskens koncentration kontrolleret, og få årsagen til kølevæsketabet udbedret på et værksted.

Sprinklervæske

Fyld rent vand på iblandet en passende mængde ruderens, som indeholder frostvæske. Det korrekte blandingsforhold er angivet på sprinklervæskebeholderen.

Forsigtig

Kun sprinklervæske med en tilstrækkelig høj frostvæskekoncentration yder beskyttelse ved lave temperaturer eller ved et pludseligt temperaturfald.

Bremser

Når belægningen er slidt ned til minimumstykkelsen, høres der en hvinende lyd ved bremsning.

Det er muligt at køre videre, men bremsebelægningerne skal udskiftes snarest.

Med nye bremsebelægninger anbefales det ikke at foretage kraftige opbremsninger på de første ture med bilen.

Bremsevæske

⚠Advarsel

Bremsevæske er giftig og ætsende. Undgå kontakt med øjne, hud, tøj og lakerede overflader.

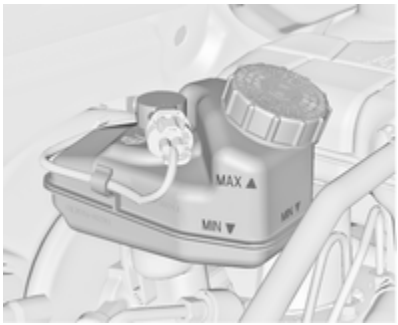

Bremsevæskestanden skal være mellem **MIN** og **MAX**.

Ved efterfyldning skal man sørge for yderste renlighed, da urenheder i bremsevæsken kan føre til fejl i bremsesystemet. Få årsagen til bremsevæsketabet udbedret på et værksted.

Der må kun bruges højtydende bremsevæske, der er godkendt til bilen. Bremse-/koblingsvæske ⇨ 204.

Batteri

Bilens batteri er vedligeholdelsesfrit, hvis kørselsprofilen tillader tilstrækkelig ladning af batteriet. Kørsel over korte afstande og hyppige motorstarter kan aflade batteriet. Undgå brug af unødvendigt elektrisk udstyr.

Batterier hører ikke hjemme i husholdningsaffaldet. De skal afleveres i hertil indrettede indsamlingskasser eller på genbrugsstationer.

Hvis bilen ikke bliver brugt i mere end 4 uger, kan batteriet blive afladet. Afmonter polklemmen på batteriets minuspol.

Tilslutning og afbrydelse af batteriet må kun ske med afbrudt tænding.

Tyverialarmens sirene skal deaktiveres på følgende måde: Slå tændingen til og derefter fra. Frakobl bilens batteri i løbet af 15 sekunder.

Batteriafladningsbeskyttelse ⇨ 114.

Udskiftning af batteriet

Bemærkninger
Enhver afvigelse fra anvisningerne i dette afsnit kan føre til en midlertidig deaktivering af stop-start-systemet.

Når batteriet udskiftes, skal det sikres, at der ikke er åbne ventilationshuller i nærheden af pluspolen. Hvis der er et åbent ventilationshul, skal det lukkes med en prop, og ventilationen ved den negative pol skal åbnes.

Der må kun bruges batterier, der tillader, at sikringsboksen monteres over batteriet.

På biler med stop-start-system skal AGM (absorberende glasmåtte) -batteriet udskiftes med et AGM batteri igen.

Et AGM-batteri kan genkendes på etiketten på batteriet. Vi anbefaler at bruge et originalt Opel-batteri.

Et AGM-batteri kan genkendes på etiketten på batteriet. Vi anbefaler at bruge et originalt Vauxhall-batteri.

Bemærkninger
Hvis der bruges et andet AGM-batteri end det originale Opel-batteri, kan det forringe stop-start-systemets ydelse.

Hvis der bruges et andet AGM-batteri end det originale Vauxhall-batteri, kan det forringe stop-start-systemets ydelse.

Vi anbefaler, at batteriet udskiftes af et værksted.

Stop-start-system ⇨ 126.

Opladning af batteriet

⚠ Advarsel

På biler med stop-start-system skal du sikre, at opladningsspændingen ikke overstiger 14,6 volt, når du bruger en batterioplader. Ellers kan batteriet beskadiges.

Starthjælp ⇨ 196.

Advarselsmærkat

Symbolernes betydning:

- Ingen gnister, åben ild eller tobaksrygning.
- Beskyt altid øjnene. Eksplosiv gas kan fremkalde blindhed og personskader.
- Opbevar batteriet utilgængeligt for børn.
- Batteriet indeholder svovlsyre, som kan fremkalde blindhed og alvorlige forbrændinger.

- Se instruktionsbogen for yderligere oplysninger.
- Der kan være eksplosiv gas i nærheden af batteriet.

Udluftning af brændstofsystem

Hvis tanken har været kørt tør, skal dieselbrændstofsystemet udluftes. Tændingen slås til tre gange i 15 sekunder ad gangen. Derefter startes motoren i højst 40 sekunder. Fremgangsmåden må tidligst gentages efter 5 sekunder. Hvis motoren så alligevel ikke starter, søges hjælp på et værksted.

Udskiftning af viskerblade

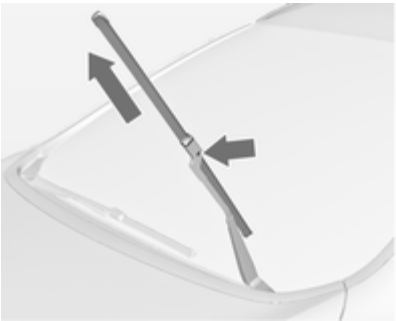

Løft viskerarmen, indtil den bliver stående i hævet stilling, tryk på knappen for at frigøre viskerbladet og fjern det.

Fastgør viskerbladet let bukket til viskerarmen og skub, indtil det går i hak.

Sænk viskerarmen forsigtigt.

Viskerblad på bagruden

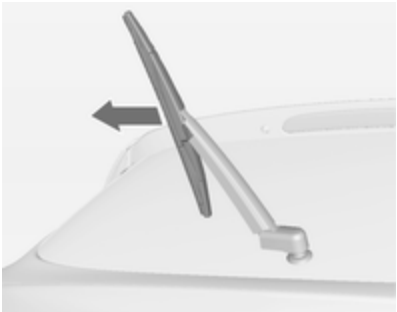

Hæv viskerarmen. Frigør viskerbladet som vist på billedet, og fjern det.

Fastgør viskerbladet let bukket til viskerarmen og skub, indtil det går i hak.

Sænk viskerarmen forsigtigt.

Udskiftning af pærer

Afbryd tændingen og afbryd den pågældende kontakt eller luk dørene.

Tag kun fat om soklen på den nye pære! Rør ikke ved pæreglasset med bare fingre.

Anvend kun samme pæretype til udskiftning.

Udskift forlygtepærerne fra motorrummet.

Kontrol af pærer

Efter udskiftning af en pære slå tændingen til, start og kontroller lygterne.

Halogenforlygter

Bi-halogen forlygte (1) med én pære til nær- og fjernlys.

Blinklys fortil (2).

Parkeringslys/kørelys (3).

Nær/Fjernlys (1)

1. Drej dækslet (1) mod uret, og tag det af.

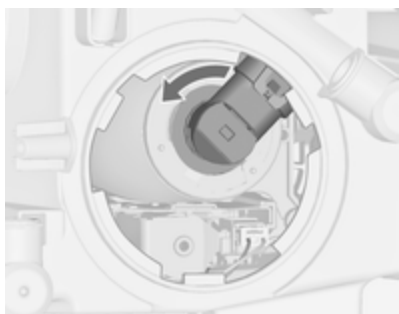

2. Drej pæreholderen mod uret, indtil den er løsnet. Tag pæreholderen med pæren ud af reflektoren.

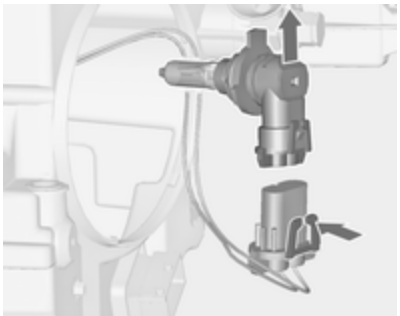

3. Frigør pæreholderen fra stikket ved at presse på holdeudsparingen.
4. Udskift pæren, og forbind pærefatningen med stikket.
5. Før pæreholderen ind i reflektoren på en sådan måde, at de to gribere på pæreholderen befinder sig ud for de to udsparinger i reflektoren.
6. Sæt kappen på, og drej den med uret.

Blinklys fortil (2)

1. Drej dækslet (2) mod uret, og tag det af.

2. Drej pæreholderen mod uret og tag af.

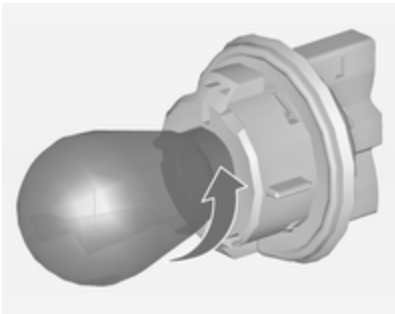

3. Tag pæren ud af fatningen ved at dreje mod uret.
4. Udskift og indsæt en ny pære i fatningen ved at dreje med uret.
5. Indsæt holderen i reflektoren og drej den med uret.
6. Sæt kappen på, og drej den med uret.

Parkeringslys/kørelys (3)

1. Drej pærefatningen (3) mod uret, indtil den er løsnet. Tag pærefatningen med pæren ud af reflektoren.

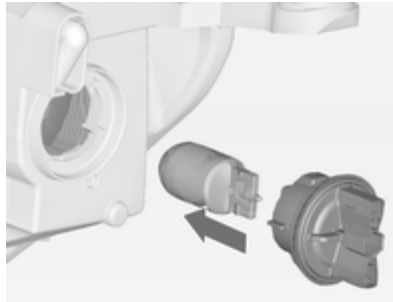

2. Tag pæren ud af fatningen ved at trække.
3. Udskift og indsæt en ny pære i fatningen.
4. Indsæt pærefatningen i reflektoren og drej den med uret.

Adaptive forlygter

⚠ Fare

Adaptive Forward Lighting-systemet bruger Xenon-forlygter.

Xenon-forlygter arbejder med meget høj spænding. Undgå berøring. Få pærerne udskiftet på et værksted.

Pærer til blinklys foran og drejelys kan skiftes.

Parkeringslys/Kørelys er konstrueret som lysdioder (LED) og kan ikke skiftes.

Drejelys

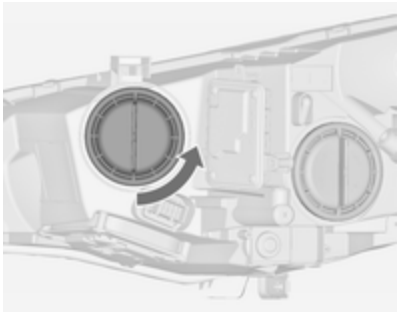

1. Drej kappen mod uret, og tag den af.

2. Drej pæreholderen mod uret, indtil den er løsnet. Tag pæreholderen med pæren ud af reflektoren.

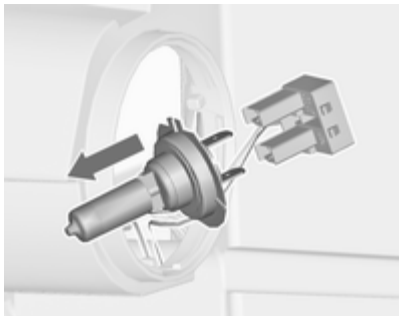

3. Frigør pærefatningen fra stikket ved at trække.
4. Udskift pæren, og forbind pærefatningen med stikket.
5. Før pæreholderen ind i reflektoren på en sådan måde, at de to gribere på pæreholderen befinder sig ud for de to udsparinger i reflektoren.
6. Sæt kappen på, og drej den med uret.

Blinklys fortil

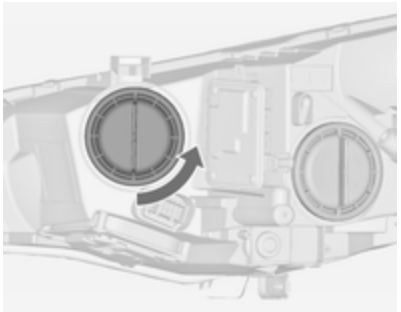

1. Drej kappen mod uret, og tag den af.

2. Drej pærefatningen mod uret, indtil den er løsnet. Tag pærefatningen med pæren ud af reflektoren.

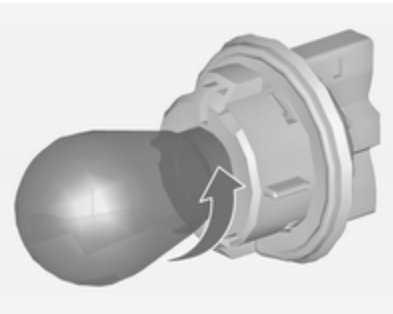

3. Tag pæren ud af fatningen ved at dreje mod uret.
4. Udskift og indsæt en ny pære i fatningen ved at dreje med uret.
5. Indsæt pærefatningen i reflektoren og drej den med uret.
6. Sæt kappen på, og drej den med uret.

Tågelygter

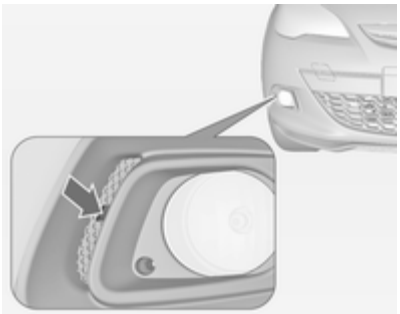

1. Frigør dækslet med en skruetrækker i fordybningen og afmonter dækslet.

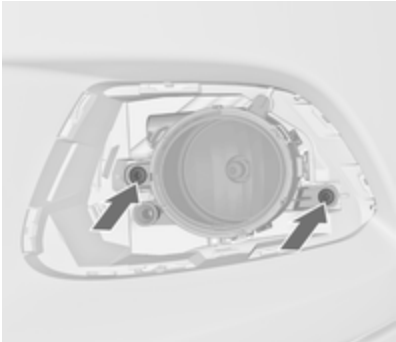

2. Skru begge skruer ud og afmonter lygteenheden.

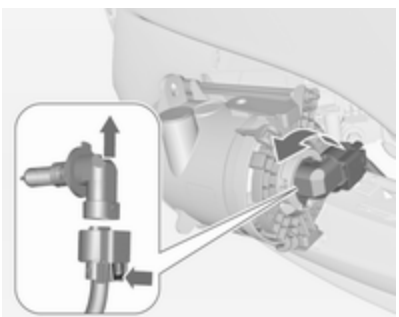

3. Drej pæreholderen mod uret, og fjern den fra reflektoren.
4. Frigør pærefatningen fra stikket ved at presse på holdeudsparingen.
5. Fjern og udskift pærefatningen med pære og sæt stikket fast.
6. Sæt pærefatningen ind i reflektoren ved at dreje med uret og sætte i hak.
7. Montér lygteenheden ved at spænde begge skruer.
8. Saml dækslet og sæt det i indgreb.

Baglygter

1. Frigør afdækningen, og fjern den.

2. Skru begge plastfastspændingsmøtrikker ud på den indvendige side.

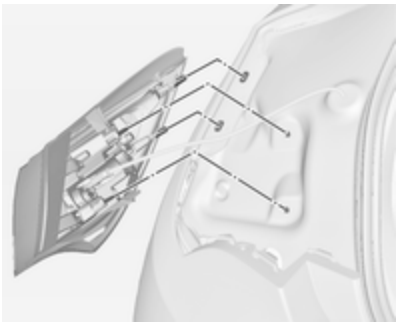

3. Træk forsigtigt lygteenheden fra holdetapperne og fjern den.
4. Løsn stikket fra lygteenheden.

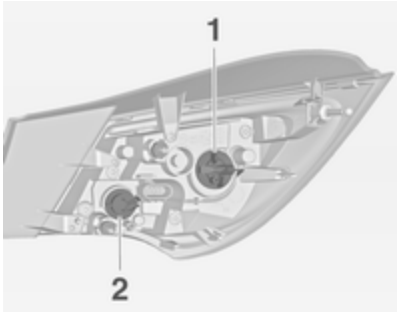

5. Fjern og udskift pæren ved at dreje pærefatningen mod uret.

   Baglygte/stoplygte (**1**)

   Blinklyspære (**2**)

   Baglygter med lysdiode (LED) til bag- og bremselygter

   Kun blinklys (**2**) kan skiftes.
6. Sæt pæreholderen ind i baglygteenheden og drej med uret.
7. Forbind stikket med lygteenheden.
8. Monter lygteenheden på holdetapperne og spænd fastspændingsmøtrikkerne.
9. Luk dækslet, og sæt det på plads.

Lygter i bagklappen

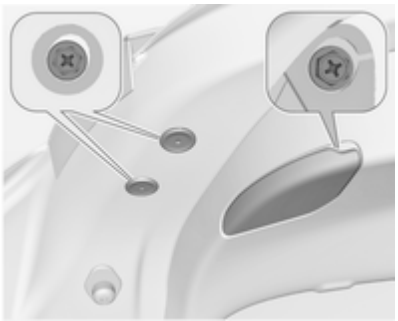

1. Åbn bagklappen, og fjern afdækningerne.
2. Skru tre skruer ud.
3. Tag baglygteenheden af.

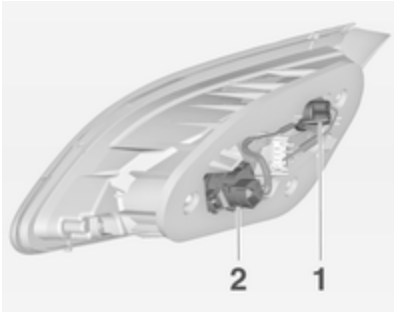

4. Drej pæreholderen mod uret og fjern den fra reflektoren.

   Udskift pæren:

   Baglygtepære (**1**)

   Tågebaglygte (**2**) (kun én side)

   Baglygte (**2**) (kun én side)

   Baglygter med lysemitterende diode (LED)

   Kun tågebaglygte hhv. baglygte (**2**) kan ændres.
5. Udskift og indsæt en ny pære i fatningen.
6. Indsæt pærefatningen i reflektoren og drej den med uret.

7. Monter baglygteenheden i bagklappen, og spænd skruerne.
8. Fastgør alle dæksler.

Sideblink

Få pærerne udskiftet af et værksted.

Nummerpladelys

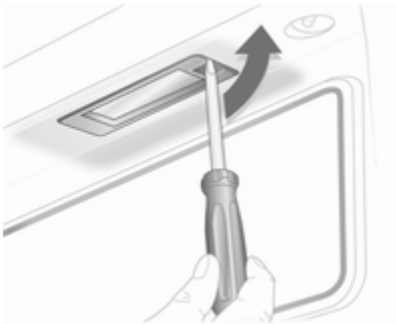

1. Sæt en skruetrækker ind i udsparingen i afdækningen, pres til siden og udløs fjederen. Tag afdækningen af.
2. Tag pæreholderen ud nedefra, pas på ikke at trække i ledningen.

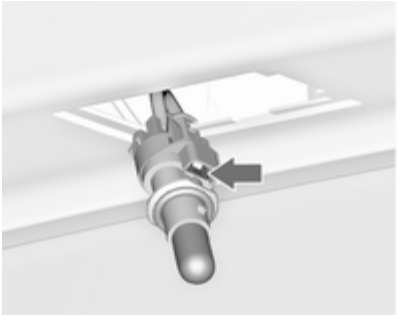

3. Frigør holdeudsparingen, og fjern pæreholderen fra stikket.
4. Fjern og udskift pæreholderen med pæren.
5. Tilkobl stikket til pæreholderen.
6. Pres pæren ind i huset, og luk afdækningen.

Kabinelys

Kabinelys, læselamper

Få pærerne udskiftet af et værksted.

Lampe i bagagerum

Få pærerne udskiftet af et værksted.

Instrumentlys

Få pærerne udskiftet af et værksted.

Elektrisk system

Sikringer

Den nye sikring skal være i overensstemmelse med de oplysninger, der står på den defekte sikring.

Der er tre sikringsbokse i bilen:

- fortil i venstre side af motorrumet,
- på venstrestyrede biler i kabinen bag opbevaringsrummet, eller i højrestyrede biler bag handskerummet,
- bag et dæksel i venstre side af bagagerummet.

Inden man udskifter en sikring, skal der slukkes for den pågældende kontakt, og tændingen afbrydes.

En defekt sikring kendes på den overbrændte smeltetråd. Sikringen må ikke udskiftes, før årsagen til fejlen er fundet, og fejlen er udbedret.

Nogle funktioner er sikret med flere sikringer.

Der kan være isat sikringer, selv om der ingen funktion er forbundet med dem.

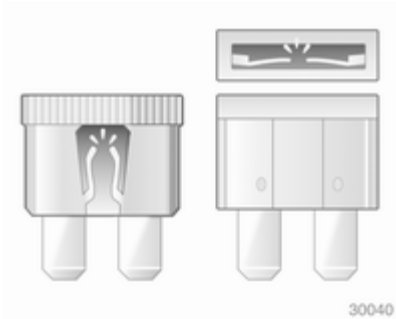

Sikringstang

Der sidder en sikringstang i sikringsboksen i motorrummet.

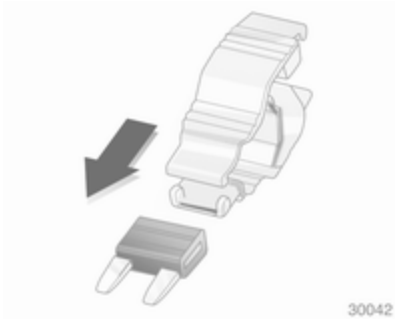

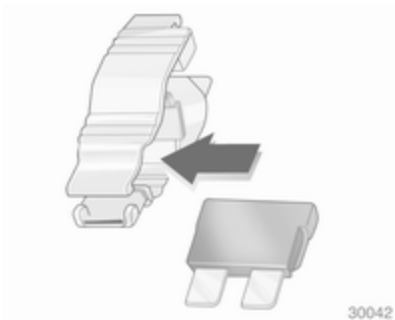

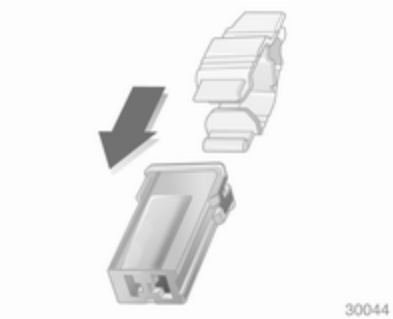

Sæt sikringstangen på sikringen oppefra eller fra siden, alt efter sikringstypen, og træk sikringen ud.

Sikringsboks i motorrum

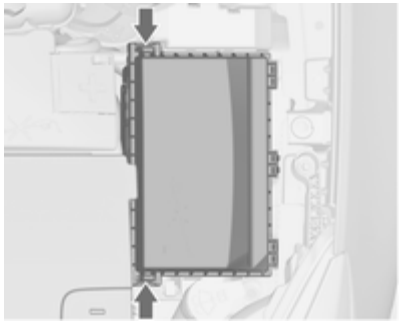

Sikringsboksen er forrest i venstre side af motorrummet.

Frigør afdækningen, og fold den opad, indtil den stopper. Afmonter afdækningen lodret opad.

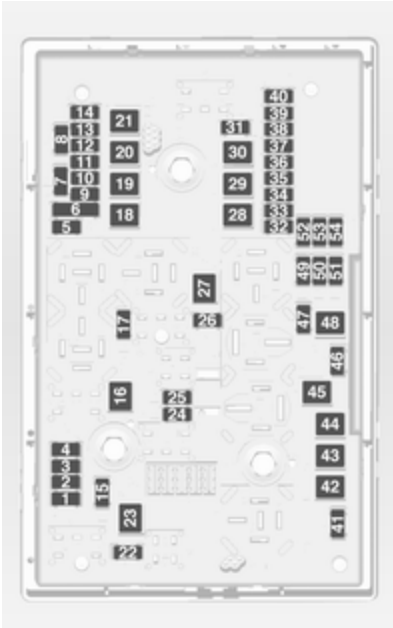

Nr.	Strømkreds
1	Motorstyreenhed
2	Lambdasonde
3	Brændstofindsprøjtning, tændingssystem
4	Brændstofindsprøjtning, tændingssystem
5	–
6	Spejlvarme
7	Blæserstyring
8	Lambdasonde, motor
9	Bagrudesensor
10	Batterisensor
11	Oplåsning af bagagerum
12	Adaptive Forward Lighting-modul
13	–
14	Bagrudevisker
15	Motorstyreenhed

Nr.	Strømkreds
16	Starter
17	Gearkassestyreenhed
18	El-bagrude
19	El-betjente ruder, foran
20	El-betjente ruder, bag
21	ABS
22	Venstre fjernlys (halogen)
23	Forlygtevaskere
24	Højre nærlys (Xenon)
25	Venstre nærlys (Xenon)
26	Tågeforlygter
27	Dieselolieopvarmning
28	–
29	Elektrisk parkeringsbremse
30	ABS
31	–
32	Airbag

Nr.	Strømkreds
33	Adaptive Forward Lighting (AFL)
34	–
35	El-betjente ruder
36	–
37	Magnetventil til beholders ventilationsåbning
38	Vacuumpumpe
39	Brændstofsystem-styreenhed
40	Forrudesprinkler, bagrudesprinklersystem
41	Højre fjernlys (halogen)
42	Køleventilator
43	Vinduesviskere
44	–
45	Køleventilator
46	–
47	Horn

Tilbage til oversigt

Nr.	Strømkreds
48	Køleventilator
49	Brændstofpumpe
50	Indstilling af forlygter
51	Luftspjæld
52	Ekstra varmeapparat, dieselmotor
53	Gearkassestyreenhed, motorstyreenhed
54	Overvågning af ledningsføring

Når de defekte sikringer er skiftet, lukkes sikringsboksens låg, og der trykkes, indtil det går i hak.

Hvis sikringsboksens låg ikke er lukket korrekt, kan der opstå fejl.

Sikringsboks i instrumentpanel

I venstrestyrede biler findes sikringsboksen bag opbevaringsrummet i instrumentpanelet.

Åbn rummet, og pres det til venstre for at låse det op. Klap rummet ned, og fjern det.

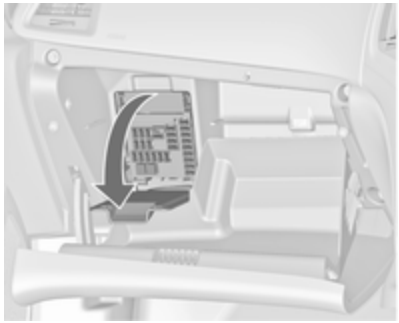

I højrestyrede biler sidder sikringsboksen bag et dæksel i handskerummet. Åbn handskerummet, åbn så dækslet, og klap det ned.

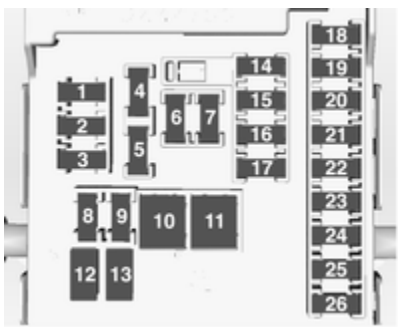

Nr.	Strømkreds
1	Displays
2	Lygter
3	Lygter
4	Radio
5	Infotainment-system, instrument
6	Stikkontakt foran
7	Stikkontakt bagsæde
8	Venstre nærlys
9	Højre nærlys
10	Dørlåse
11	Kabineblæser
12	–
13	–
14	Diagnosestik
15	Airbag
16	–
17	Airconditionsystem
18	Sikring: radio, Infotainment, displays
19	Bremselygter, baglygter, kabinelys
20	–
21	–
22	Tændingskontakt
23	Karrosseristyreenhed
24	Karrosseristyreenhed
25	–
26	Stikdåse i bagagerum

Sikringsboks i lastrum

Sikringsboksen sidder i venstre side af bagagerummet bag et dæksel.

Tag dækslet af.

Sikringsboks

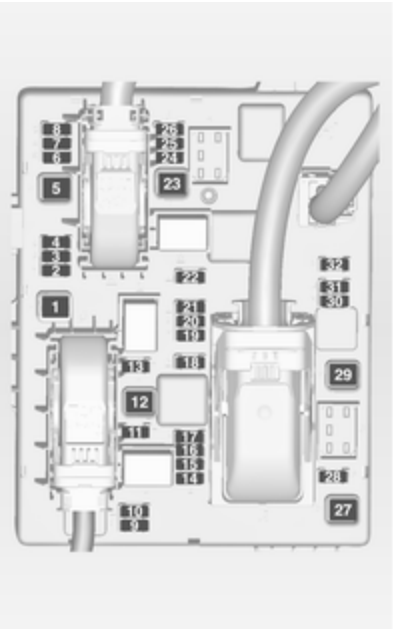

Nr.	Strømkreds
1	Påhængsstyreenhed
2	Påhængsstikdåse
3	Parkeringspilot
4	–
5	–
6	–
7	–
8	Tyverialarm
9	–
10	–
11	Påhængsstyreenhed, påhængerstikfatning
12	–
13	Påhængsstikdåse
14	–
15	–
16	–

Nr.	Strømkreds
17	–
18	–
19	Opvarmning af rat
20	–
21	Sædevarme
22	–
23	–
24	–
25	–
26	–
27	–
28	–
29	–
30	–
31	Forstærker, subwoofer
32	Aktivt dæmpningssystem, vognbaneskiftadvarsel

Tilbage til oversigt

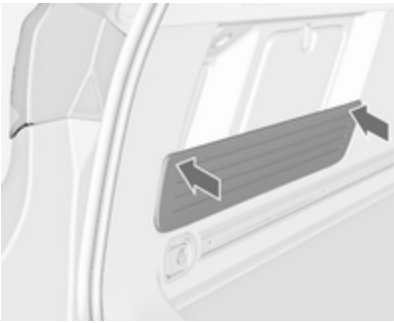

Ved montering skal gardinet trykkes ind i gummityllerne for at opnå fuld holdekraft.

Bilens værktøj

Værktøj

Biler med lappesæt

Værktøjet og lappesættet ligger i et rum under gulvbelægningen i bagagerummet.

Biler med reservehjul

Donkraften, værktøjet og en rem til fastgørelse af et beskadiget hjul ligger i et rum under reservehjulet i bagagerummet. Reservehjul ⇨ 194.

Hjul og dæk

Dækkenes og fælgenes tilstand

Kør langsomt over kanter, helst i ret vinkel. Kørsel ind over skarpe kanter kan føre til dæk- og fælgskader. Sørg for at dækket ikke klemmes mod kantstenen ved parkering.

Undersøg dækkene for skader med jævne mellemrum. I tilfælde af skader eller usædvanligt slid skal De søge hjælp på et værksted.

Vinterdæk

Vinterdæk øger køresikkerheden ved temperaturer under 7 °C og bør derfor monteres på alle hjul.

Anbring hastighedsmærkaten i førerens synsfelt i overensstemmelse med det respektive lands forskrifter.

OPC-model: kun dæk i størrelsen 235/45 R18 er tilladt som vinterdæk.

VXR-model: kun dæk i størrelsen 235/45 R18 er tilladt som vinterdæk.

Dækmærkning

F.eks. **215/60 R 16 95 H**

215 = Dækbredde i mm
60 = Tværsnitsforhold (forhold mellem dækkets højde og bredde) i %
R = Bæltetype: Radial
RF = Konstruktionstype: RunFlat
16 = Fælgdiameter i tommer
95 = Kodetal for bæreevne f.eks.: 95 svarer til 690 kg
H = Kodebogstav for hastighedsgrænse

Kodebogstav for hastighedsgrænse:

Q = op til 100 mph
S = op til 112 mph
T = op til 118 mph
H = op til 130 mph
V = op til 150 mph
W = op til 168 mph

Q = op til 160 km/h
S = op til 180 km/h
T = op til 190 km/h
H = op til 210 km/h
V = op til 240 km/h
W = op til 270 km/h

Dæktryk

Dæktrykket skal kontrolleres mindst hver 14. dag og inden længere ture. Dækkene skal være kolde. Glem ikke reservehjulet. Det gælder også ved biler med overvågningssystem for dæktrykket.

Skru ventilhætten af.

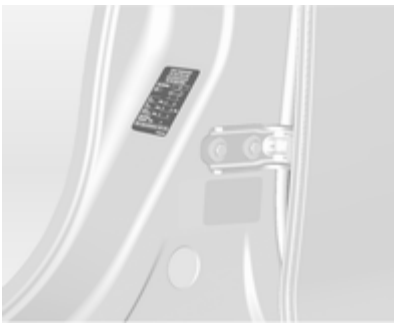

Dæktryk ⇨ 222 og på mærkaten på venstre førreste dørkarm.

Dæktrykangivelserne gælder for kolde dæk. De gælder for både sommer- og vinterdæk.

Reservedækket skal altid pumpes op til det dæktryk, der gælder for fuld last.

ECO-dæktrykket anvendes for at opnå et så lavt brændstofforbrug som muligt.

For lavt eller for højt dæktryk øger dækslitagen og påvirker sikkerhed, køreegenskaber, kørselskomfort og brændstoføkonomi.

⚠ Advarsel

For lidt luft kan føre til stærk opvarmning af dækkene. Dette kan resultere i indre beskadigelser, som viser sig under store hastigheder, ved at slidbanen løsner sig, og dækket punkterer.

Hvis dæktrykket skal reduceres eller forøges på en bil med dæktrykovervågningsystem skal tændingen afbrydes.

Dæktrykovervågning

Systemet overvåger dæktrykket på alle fire hjul en gang i minuttet, når bilens hastighed overstiger en vis grænse.

Alle hjul skal være forsynet med trykfølere, og alle dæk skal have det foreskrevne dæktryk.

De aktuelle dæktryk kan vises i **Bil informations menu** i førerinformationscentret.

Menuen kan vælges med knapperne på blinklyskontakten.

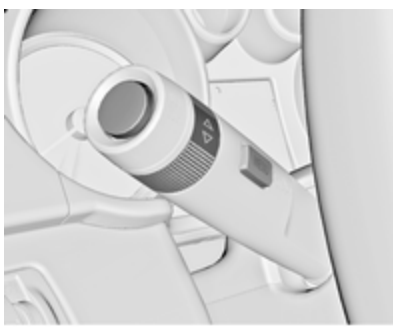

Tryk på **MENU** knappen for at vælge **Bil informations menu** 🚗.

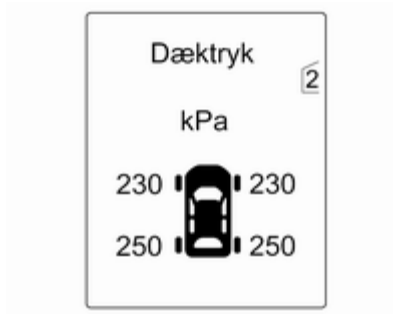

Drej fingerhjulet for at vælge dæktrykovervågning.

Systemets status og små trykforskelle vises i form af en advarselsmeddelelse, samtidig med at det pågældende hjul blinker i førerinformationscentret.

Større dæktrykforskelle på samme aksel angives desuden af en advarselsmeddelelse i førerinformationscentret.

Større trykforskelle indikerer desuden med kontrollampen (!).

Kontrollampe (!) ⇨ 82.

Fejlmeddelelser ⇨ 89.

Hvis dæktrykket skal reduceres eller forøges, skal tændingen afbrydes.

Hvis der monteres et helt sæt hjul uden sensorer (f.eks. fire vinterdæk), vises der en meddelelse i førerinformationscentret. Kontrolsystemet for dæktryk fungerer ikke. Eftermontering af følere er mulig.

Et reservehjul eller et nødhjul er ikke udstyret med trykføler. Dæktrykovervågningen fungerer ikke for sådanne hjul. Kontrollampen (!) tænder. Systemet forbliver i funktion for de øvrige tre hjul.

Brug af flydende lappesæt kan påvirke systemets funktion. Fabriksgodkendte reparationssæt kan bruges.

Eksterne radioanlæg med høj effekt kan forstyrre kontrolsystemet for dæktryk.

Ventilstammerne og tætningsringene til dæktrykovervågningssystemet skal udskiftes hver gang, der skiftes dæk.

Adaptiv tærskelfunktion

Dæktrykovervågningen registrerer automatisk, hvis bilen køres med et dæktryk, der passer til en belastning på op til 3 personer eller til fuldt læs.

Hvis dæktrykket skal reduceres, skal tændingen afbrydes først.

Autoindlæringsfunktion

Efter hjulskift skal bilen holde stille i ca. 20 minutter, før systemet foretager en ny beregning. Følgende genindlæringsproces tager op til 10 minutters kørsel med en mindstehastighed på 12 mph. I dette tilfælde vises – – muligvis, eller trykværdier kan veksle i førerinformationscentret.

Efter hjulskift skal bilen holde stille i ca. 20 minutter, før systemet foretager en ny beregning. Den følgende indlæringsproces tager op til 10 minutter ved en hastighed på mindst 20 km/t. I givet fald vises – – mulivis, eller trykværdierne kan veksle i førerinformationscentret.

Hvis der opstår problemer under indlæringen, vises der en advarselsmeddelelse i førerinformationscentret.

Temperaturekompensation

Kolde dæk har et lavere tryk, og trykket stiger, når dækkene varmes op. Dæktrykovervågningen tager hensyn hertil ved advarselsmeddelelserne.

De dæktryk, der vises i førerinformationscentret, er de faktiske dæktryk. Derfor er det vigtigt, at dæktrykket kontrolleres med kolde dæk.

Mønsterdybde

Kontroller mønsterdybden regelmæssigt.

Af sikkerhedsgrunde bør dækkene udskiftes, når mønsterdybden er 2-3 mm (vinterdæk 4 mm).

Af sikkerhedshensyn anbefales det, at dækkenes mønsterdybde på én aksel ikke varierer mere end 2 mm.

Den lovmæssige mindste mønsterdybde (1,6 mm) er nået, når mønstret er slidt ned til an af slidindikatorerne (TWI). Deres placering er markeret på dæksiden.

Er slitagen større foran end bagtil, skal der jævnligt byttes om på forhjul og baghjul. Kontroller, at dækkenes rotationsretning er den samme som før.

Dæk ældes, også selv om de ikke bruges. Vi anbefaler at skifte dæk efter 6 år.

Ændring af dæk- og hjulstørrelse

Anvendes andre dækstørrelser end fabriksmonterede dæk, skal speedometeret og det nominelle dæktryk eventuelt omprogrammeres, og der skal eventuelt foretages ændringer på bilen.

Udskift mærkaten med dæktryk, hvis der skiftes til andre dækstørrelser.

⚠ Advarsel

Anvendelse af ikke-egnede dæk eller fælge kan føre til ulykker og betyde, at bilens typegodkendelse bortfalder.

Hjulkapsler

Brug fabriksgodkendte hjulkapsler og dæk til den pågældende bil, der opfylder alle krav til den pågældende fælg-/dækkombination.

Hvis der anvendes hjulkapsler og dæk, der ikke er fabriksgodkendt, må dækkene ikke have en fælgbeskyttelsesvulst.

Hjulkapsler må ikke påvirke kølingen af bremserne.

⚠ Advarsel

Anvendelse af ikke-egnede dæk eller hjulkapsler kan føre til pludseligt lufttab og dermed til ulykker.

Snekæder

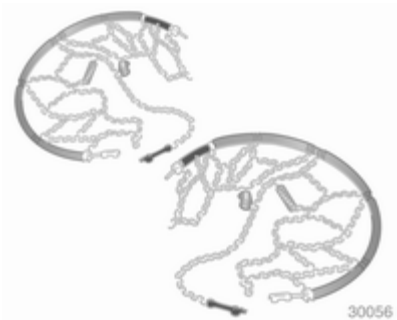

Brug kun snekæder på forhjulene.

Snekæder er tilladt på dæk af størrelsen 225/55 R 17 og 235/45 R18. Brug altid fintmaskede kæder, som ikke føjer mere end 10 mm til dækkets slidbane og de indvendige sider (inklusive kædelås).

⚠ Advarsel

Beskadigelser kan medføre risiko for punktering.

På dæk af størrelsen 245/45 R 18 er specialkæder kun tilladt, hvis de er designet med en roterende kæderem på slidbanen, uden kædeled på hjulets indvendige sider og hvis kæderne maksimalt føjer 12 mm til dækkets slidbane. For yderligere information om korrekt brug af snekæder til denne dæktype henvises til en specialforhandler af autoreservedele eller en producent af snekæder.

Der må ikke monteres snekæder på dækstørrelserne 235/55 R 17, 235/50 R 18, 235/45 R 19, 245/40 R 20.

Der må ikke bruges snekæder på nødhjulet.

Lappesæt

Mindre skader på slidbane kan udbedres med lappesættet.

Fjern ikke fremmedlegemer fra dækkene.

Dækskader, som er større end 4 mm, eller som sidder i dæksiden, kan ikke repareres med lappesættet.

⚠ Advarsel

Kør ikke hurtigere end 50 mph.

Kør ikke hurtigere end 80 km/h.

Må ikke bruges i en længere periode.

Styring og håndtering kan blive påvirket.

I tilfælde af punktering:

Træk parkeringsbremsen, sæt bilen i første gear eller bakgear resp. **P**.

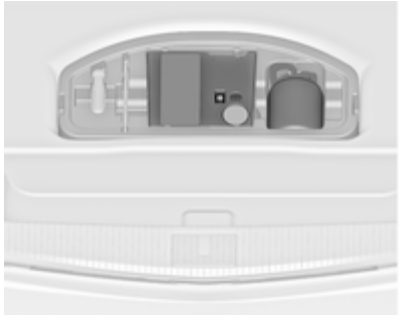

Lappesættet ligger i et rum under gulvbelægningen i bagagerummet.

1. Tag lappesættet op af rummet.
2. Tag kompressoren ud.

3. Tag ledningerne og luftslangen ud af rummene i undersiden af kompressoren.

4. Skru kompressorens slange på studsen på flasken med tætningsmiddel.
5. Sæt flasken med tætningsmiddel på holderen på kompressoren.

   Placer kompressoren tæt ved hjulet, så flasken med tætningsmiddel er opret.

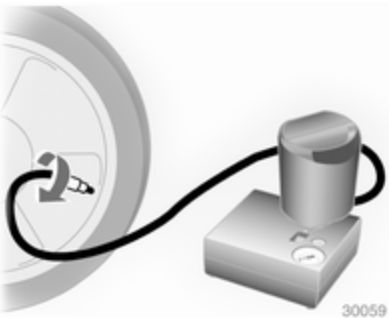

6. Drej ventilhætten på det defekte dæk af.
7. Skru fyldeslangen på ventilen på hjulet.
8. Kontakten på kompressoren skal være i stilling O.
9. Sæt stikket fra kompressorens i stikkontakten eller i en lighterfatning.

   For at undgå at batteriet aflades, anbefaler vi at lade motoren gå.

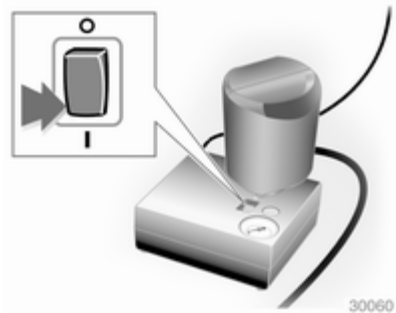

10. Sæt vippekontakten på kompressoren i stilling I. Der fyldes tætningsmiddel i dækket.
11. Manometret på kompressoren viser kortvarigt op til 6 bar, medens flasken med tætningsmiddel tømmes (ca. 30 sekunder). Derpå begynder trykket at falde.
12. Hele flaskens indhold af tætningsmiddel pumpes ind i dækket. Derefter fyldes dækket med luft.
13. Det foreskrevne dæktryk skal nås i løbet af 10 minutter. Dæktryk ⇨ 222. Når det korrekte tryk er nået, skal kompressoren slukkes.

Hvis det foreskrevne dæktryk ikke nås inden 10 minutter, skal lappesættet afmonteres. Hjulene drejes én omgang ved at flytte bilen et kort stykke. Monter lappesættet igen og fortsæt påfyldningen i 10 minutter. Nås det foreskrevne dæktryk fortsat ikke, er dækket for

beskadiget. Søg hjælp på et værksted.

Slip overskydende tryk ud med knappen over manometret.

Kompressoren må ikke køre i mere end 10 minutter ad gangen.

14. Afmonter lappesættet. Tryk på stopknasten på holderen, når flasken med tætningsmiddel tages af holderen. Skru luftslangen til dækket på det ledige udtag på flasken med tætningsmiddel. Således undgås det, at tætningsmidlet løber ud. Læg lappesættet på plads i bagagerummet.
15. Tætningsmiddel, som er trængt ud, fjernes med en klud.
16. Anbring mærkaten fra flasken med tætningsmiddel med den tilladte maksimale hastighed i førerens synsfelt.
17. Fortsæt kørslen med det samme, så tætningsmidlet kan fordele sig jævnt i dækket. Stands efter at have kørt ca. 6 miles (senest efter 10 minutter), og kontroller dæktrykket. Luftslangen skrues direkte på dækventilen og kompressoren.

    Fortsæt kørslen med det samme, så tætningsmidlet kan fordele sig jævnt i dækket. Stands efter at have kørt ca. 10 km (senest efter 10 minutter), og kontroller dæktrykket. Luftslangen skrues direkte på dækventilen og kompressoren.

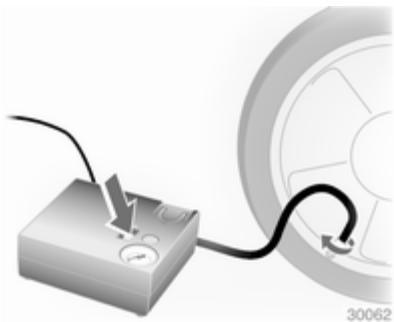

    Hvis dæktrykket er over 1,3 bar, korrigeres det til den foreskrevne værdi. Gentag proceduren, indtil der ikke længere forekommer tryktab.

    Hvis dæktrykket er faldet til under 1,3 bar, må bilen ikke længere benyttes. Søg hjælp på et værksted.
18. Læg lappesættet på plads i bagagerummet.

Bemærkninger
Køreegenskaberne påvirkes stærkt af det reparerede dæk. Derfor skal dækket udskiftes.

I tilfælde af usædvanlige lyde eller overophedning af kompressoren skal den holdes slukket i mindst 30minutter.

Den indbyggede sikkerhedsventil åbner, når trykket når 7 bar.

Den indbyggede sikkerhedsventil åbner, når trykket når 102 psi.

Bemærk sættets udløbsdato. Derefter er tætningsevnen ikke længere sikret. Se holdbarhedsangivelserne på flasken.

Udskift den brugte tætningsmiddelflaske. Flasken bortskaffes i henhold til gældende retsforskrifter.

Kompressoren og tætningsmidlet kan anvendes ved temperaturer ned til ca. -30 °C.

Den medfølgende adapter kan anvendes til oppumpning af andre ting som f.eks. bolde, luftmadrasser, gummibåde. De sidder på undersiden af kompressoren. De tages ud ved at skrue kompressorens luftslange på og tage adapteren ud.

Hjulskift

I stedet for reservehjul kan bilen være forsynet med et lappesæt ⇨ 188.

Træf følgende forberedelser og følg nedennævnte anvisninger:

- Parker bilen på et vandret, jævnt og skridsikkert underlag. Ret forhjulene ligeud.
- Træk parkeringsbremsen, sæt bilen i første gear eller bakgear resp. **P**.
- Tag reservehjulet ud ⇨ 194.
- Udskift aldrig flere hjul ad gangen.
- Donkraften må kun bruges ved hjulskift ved punktering, ikke til skift mellem sommer- og vinterdæk.
- Er underlaget blødt, skal der anbringes et stabilt underlag under donkraften (maks. 1 cm tykt).
- Personer eller dyr må ikke opholde sig i bilen, mens den er løftet.
- Kryb ikke ind under den løftede bil.
- Start ikke bilen, mens den er løftet.
- Rens hjulmøtrikker og bolte med en ren klud, før hjulet monteres.

⚠ Advarsel

Smør ikke hjulbolt, hjulmøtrik og hjulmøtrikkens konus.

1. Frigør hjulmøtrikkernes hætter med en skruetrækker og tag dem af. Træk hjulkapslen af med krogen. Værktøjssæt ⇨ 183.

Letmetalfælge: Frigør hjulmøtrikkernes hætter med en skruetrækker og tag dem af. For at beskytte fælgen lægges en blød klud mellem skruetrækker og letmetalfælg.

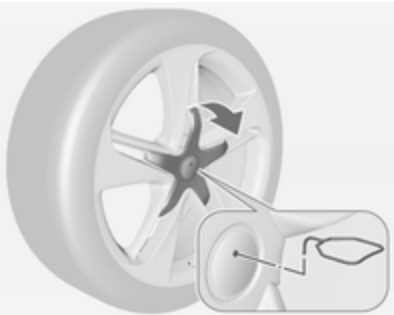

Alu-hjul med hjulboltdæksel i midten: Løsn dækslet ved at isætte og trække i udtrækkeren ⇨ 183 i fordybningen ved mærkeemblemet.

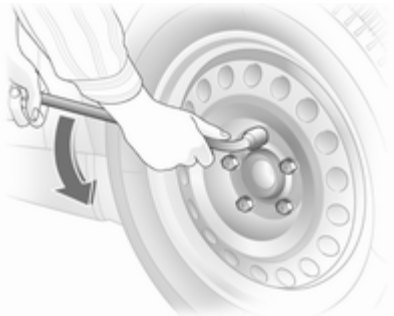

2. Monter hjulnøglen, og kontroller at den sidder korrekt, løsn derpå alle hjulmøtrikkerne en halv omdrejning.

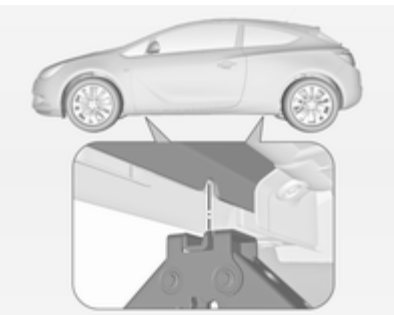

3. Sørg for, at donkraften er korrekt placeret under bilens relevante løftepunkt. På modeller med forhøjningspanel: træk først afdækningen på forhøjningspanelet ud på det pågældende løftepunkt.

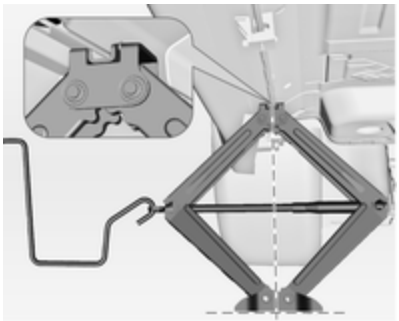

4. Sæt donkraften i den nødvendige højde. Anbring den direkte under løftepunktet, så den ikke kan skride ud.

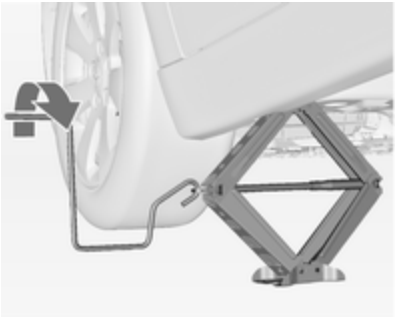

Sæt håndsvinget ind i krogen, kontroller at donkraften står lodret og drej håndtaget, indtil hjulet er frit af underlaget.

5. Skru hjulmøtrikkerne af.
6. Skift hjulet. Reservehjul ⇨ 194.
7. Skru hjulmøtrikkerne på.
8. Sænk bilen. På modeller med forhøjningspanel monteres afdækningen på løftepunktet.
9. Sæt hjulnøglen helt på og spænd hjulmøtrikkerne over kors. Tilspændingsmomentet er 140 Nm.
10. Sørg for at ventilhullet i hjulkapslen flugter med dækventilen inden montering.

    Sæt hjulmøtrikkernes hætter på.

    Montér midterdækslet på alu-hjulene.
11. Læg det udskiftede hjul ⇨ 194 og værktøjssættet på plads ⇨ 183.
12. Kontroller dæktrykket på det nymonterede hjul. Få hjulmøtrikkernes tilspændingsmoment kontrolleret så hurtigt som muligt.

Få det defekte dæk udskiftet eller repareret så hurtigt som muligt.

Løfteposition for løfteplatform

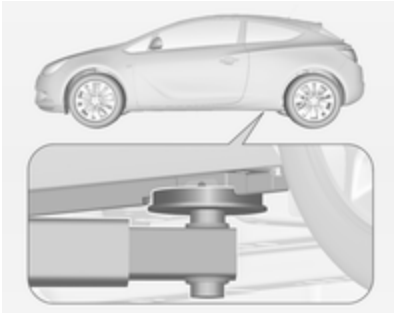

Løfteplatforms bagarms position i midten under udsparingen i forhøjningen.

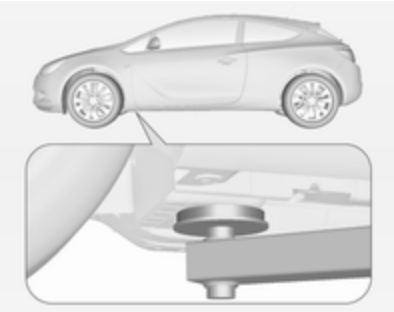

Løfteplatforms forarms position ved undervognen.

Reservehjul

I stedet for reservehjul kan bilen være forsynet med et lappesæt.

Reservehjulet kan klassificeres som et nødhjul afhængigt af størrelsen i forhold til de øvrige monterede hjul og det pågældende lands bestemmelser.

Reservehjulet har en stålfælg.

Forsigtig

Ved brug af reservehjulet kan køreegenskaberne ændre sig, når det er mindre end de øvrige hjul, eller når der også er monteret vinterdæk. Få det defekte dæk udskiftet så hurtigt som muligt.

Reservehjulet ligger i reservehjulsbrønden under bundbelægningen.

For at fjerne:

1. Åbn afdækningen i gulvet.

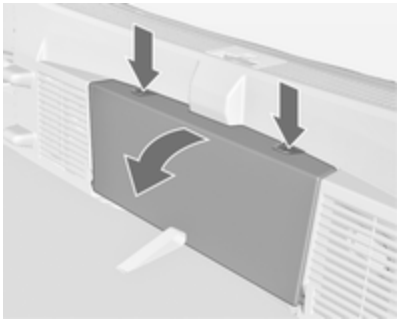

2. Afmontér det bageste opbevaringsrum: tryk på begge knapper og fold dækslet ned. Udtræk opbevaringen opefter.
3. Reservehjulet fastgøres med en vingemøtrik. Vikl møtrikken op, fjern konus og tag reservehjulet ud.

   Under reservehjulet er der en kasse med bilens værktøj
4. Skift det beskadigede hjul ⇨ 191.
5. Fastgør værktøjskassen ved at dreje konus og vingemøtrikken tilbage, luk gulvafdækningen og isæt det bageste opbevaringsrum.

Reservehjulbrønden er ikke beregnet til andre dækstørrelser end reservehjulet.

Placere et beskadiget hjul i bagagerummet

Et beskadiget hjul skal opbevares i bagagerummet og sikres med en rem. Værktøjssæt ⇨ 183.

1. Placer hjulet tæt ved den ene side af bagagerummet.

2. Før remmens ende med løkke gennem den forreste fastsurringskrog på den passende side.
3. Før remmens ende med krog gennem løkken, og træk i den, indtil remmen fastgøres sikkert til fastsurringskrogen.

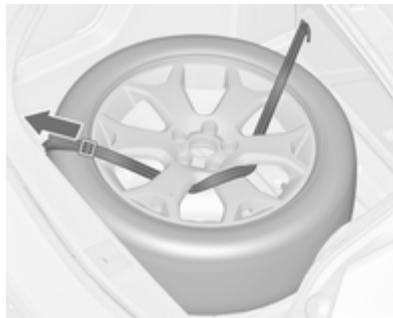

4. Før remmen gennem hjulets eger som vist på billedet.
5. Monter krogen i den bageste fastsurringskrog.
6. Stram remmen, og fastgør den med spændet.

Tilbagelægning af reservehjulet i brønden efter udskiftning af det beskadigede hjul

1. Åbn gulvdækslet, afmontér det bagest opbevaringsrum, vikl af og fjern vingemøtrikken og konus.
2. Anbring reservehjulet med den udvendige side opad i hjulbrønden.

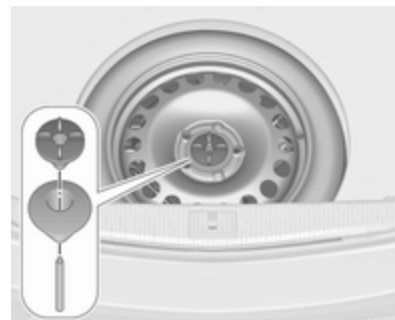

3. Anbring excenterkonussen i fordybningen til reservehjulet og fastgør ved at dreje vingemøtrikken helt tilbage.
4. Luk gulvdækslet og isæt bageste opbevaring.

⚠Advarsel

Opbevaring af en donkraft, et hjul eller andet udstyr i lastrummet kan forårsage personskader, hvis de ikke er forsvarligt fastspændt. Ved et pludseligt stop eller et sammenstød kan løst udstyr ramme en person.

Anbring altid donkraften og værktøjet i de dertil indrettede opbevaringsrum og fastgør dem.

Et beskadiget hjul anbragt i lastrummet skal altid fastgøres med en rem.

Nødhjul

Forsigtig

Ved brug af reservehjulet kan køreegenskaberne ændre sig, når det er mindre end de øvrige hjul, eller når der også er monteret vinterdæk. Få det defekte dæk udskiftet så hurtigt som muligt.

Monter kun ét nødhjul. Kør ikke hurtigere end 50 mph. Kør langsomt i sving. Kør kun midlertidigt på nødhjulet.

Monter kun ét nødhjul. Kør ikke hurtigere end 80 km/h. Kør langsomt i sving. Kør kun midlertidigt på nødhjulet.

Hvis bilen får et punkteret dæk bagtil, mens et andet køretøj trækkes, skal nødhjulet monteres foran og det normale dæk bagtil.

Snekæder ⇨ 187.

Dæk med foreskrevet omløbsretning

Monter dæk med omløbsretning så de ruller i køreretningen. Omløbsretningen vises ved hjælp af et symbol (f.eks. en pil) på dækkets side.

Hvis hjulene monteres modsat rotationsretningen:

- Køreegenskaberne kan ændre sig. Få det defekte dæk udskiftet eller repareret så hurtigt som muligt.
- Kør specielt forsigtigt når det regner eller sner.

Starthjælp

Brug ikke hurtiglader til at starte.

Hvis batteriet er afladet, kan bilen startes ved hjælp af startkabler og et batteri fra en anden bil.

⚠Advarsel

Der skal udvises stor forsigtighed ved start med startkabler. Afvigelser fra følgende instruktioner kan medføre skader på personer og materiel ved, at batterierne eksploderer, samt til beskadigelse af de elektriske systemer i begge biler.

⚠Advarsel

Undgå batterikontakt med øjne, hud, tøj og lakerede overflader. Væsken indeholder svovlsyre, som kan forårsage personskader og materielle skader ved direkte kontakt.

- Undgå elektriske gnister eller åben ild i nærheden af batteriet.
- Et fladt batteri kan fryse allerede ved en temperatur på 0 °C. Et frosset batteri skal tøs op, før startkablerne tilsluttes.
- Ved håndtering af batteriet bør der bruges beskyttelsesbriller og beskyttelsesbeklædning.
- Brug et starthjælpsbatteri med samme spænding (12 volt). Dets kapacitet (Ah) må ikke ligge væsentligt under kapaciteten for det afladede batteri.
- Benyt startkabler med isolerede polklemmer og et tværsnit på mindst 16 mm^2. I biler med dieselmotor skal tværsnittet være 25 mm^2.
- Adskil ikke det afladede batteri fra bilens ledningsnet.
- Sluk for alt unødvendigt elektrisk udstyr.
- Bøj Dem ikke ind over batteriet ved start med startkabler.
- Det ene kabels polklemmer må ikke berøre det andet kabels klemmer.
- Bilerne må ikke være i berøring med hinanden under starthjælpen.
- Træk parkeringsbremsen. Sæt i frigear, automatgear i **P**.

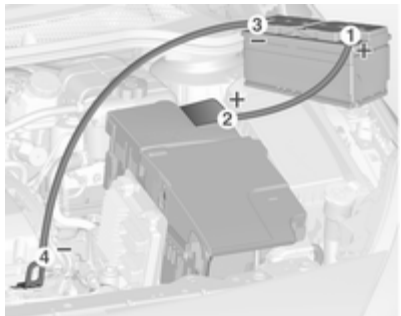

Rækkefølge, når kablerne skal tilsluttes:

1. Tilslut det røde kabel til starthjælpsbatteriets positive pol.
2. Tilslut den anden ende af det røde kabel til det afladede batteris positive pol.
3. Tilslut det sorte kabel til starthjælpsbatteriets negative pol.
4. Tilslut den anden ende af det sorte kabel til bilens stel, f.eks. på motorblokken eller en bolt i motorophænget. Forbind så langt væk som muligt fra det afladede batteri, dog mindst 60 cm.

Før kablerne på en sådan måde, at roterende dele i motorrummet ikke griber fat i dem.

Start af motoren:

1. Start motoren på den bil, der afgiver strøm.
2. Start den anden motor efter 5 minutter. Forsøg på at starte bør foregå med intervaller på 1 minut og bør ikke vare mere end 15 sekunder ad gangen.
3. Lad begge motorer køre i tomgang i ca. 3 minutter med tilsluttede kabler.
4. Tænd for elektriske forbrugere (for eksempel forlygter, el-bagrude) i den bil, der modtager strøm.
5. Gentag ovennævnte procedure i nøjagtig omvendt rækkefølge, når kablerne skal fjernes.

Kørsel med påhæng

Bugsering af bilen

Sæt en skruetrækker i slidsen ved dækslets nederste bukning. Frigør dækslet ved forsigtigt at bevæge skruetrækkeren nedad.

Trækøjet ligger sammen med værktøjssættet ⇨ 183.

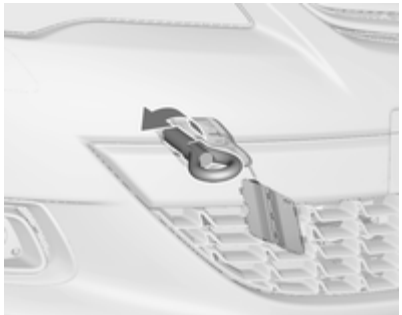

Skru trækøjet i så langt det kan komme, indtil det standser i vandret position.

Anbring slæbetovet - eller helst bugserstangen - i trækøjet.

Trækøjet må kun benyttes til bugsering og ikke til bjergning af bilen.

Tilslut tændingen for at frigøre ratlåsen og muliggøre aktivering af stoplys, horn og visker.

Gear i frigear.

Tænd for havariblink på begge køretøjer.

Forsigtig

Sæt bilen langsomt i gang. Undgå ryk. For stor trækkraft kan beskadige bilen.

Når motoren ikke er i gang, skal der betydeligt større kraft til at bremse og styre.

Aktiver recirkulationssystemet og rul ruderne op, så udstødningsgasser fra den trækkende bil ikke kan trænge ind.

Biler med automatisk gearkasse: Bilen skal bugseres med forenden fremad, ikke hurtigere end 50 mph og ikke længere end 60 miles. I alle andre tilfælde, og når gearkassen er defekt, skal forhjulene løfte fri af vejbanen.

Biler med automatisk gearkasse: Bilen skal bugseres med forenden fremad, ikke hurtigere end 80 km/h og ikke længere end 100 km. I alle andre tilfælde, og når gearkassen er defekt, skal forhjulene løfte fri af vejbanen.

Søg hjælp på et værksted.

Efter bugsering skrues trækøjet af.

Isæt dækslet i toppen og sæt i hak nedefter.

Bugsering af en anden bil

Sæt en skruetrækker i slidsen ved dækslets nederste bukning. Frigør dækslet ved forsigtigt at bevæge skruetrækkeren nedad.

Trækøjet ligger sammen med værktøjssættet ⇨ 183.

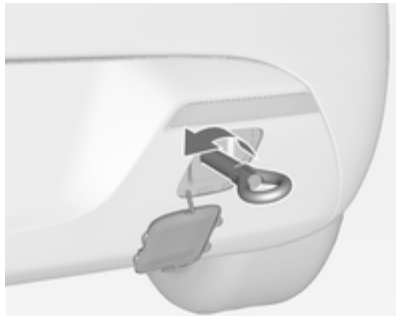

Skru trækøjet i så langt det kan komme, indtil det standser i vandret position.

Fastsurringskrogen under bilen bagtil må under ingen omstændigheder anvendes som trækøje.

Anbring slæbetovet - eller endnu bedre bugserstangen - i trækøjet.

Trækøjet må kun benyttes til bugsering og ikke til bjergning.

Forsigtig
Sæt bilen langsomt i gang. Undgå ryk. For stor trækkraft kan beskadige bilen.

Efter bugsering skrues trækøjet af.

Isæt dækslet i toppen og sæt i hak nedefter.

Kosmetisk pleje

Udvendig pleje

Låse

Låsene er fra fabrikken behandlet med kvalitetslåsecylinderfedt. Brug kun optøningsmiddel, hvis det er absolut nødvendigt. Midlerne er affedtende og påvirker derfor låsenes funktionsdygtighed. Lad et værksted smøre låsene igen, hvis der er brugt optøningsmiddel.

Vask

Miljøet har indflydelse på lakken. Derfor er det nødvendigt regelmæssigt at vaske og vokse lakken på bilen. Hvis bilen vaskes i vaskemaskine, vælg da et program med voksbehandling.

Fugleklatter, døde insekter, harpiks fra træerne, pollen og lignende indeholder bestanddele, der kan være skadelige for lakken, og bør derfor fjernes med det samme.

Hvis bilen vaskes i vaskemaskine, skal anvisningerne fra vaskemaskinens fabrikant følges. Vinduesvisker og bagrudevisker skal være slukket. Antenne og udvendigt tilbehør som f.eks. tagbagagebærer skal skrues af.

Hvis De vasker bilen i hånden, skal hjulkasserne spules rene.

Kanter og ombukninger ved døre, motorhjelm og bagagerum bør også tages med under rengøringen.

Forsigtig
Brug altid et rengøringsmiddel med en pH-værdi på 4 til 9. Brug ikke rengøringsmidler på varme flader.

Lad et værksted smøre alle dørenes hængsler.

Motorrummet må ikke renses med damp- eller højtryksrenser.

På biler med emblem-touchpad: sørg ved rengøring med højtryksrenser for at holde en afstand på 30 cm ved arbejde omkring bagklappen for at forhindre utilsigtet oplåsning.

Til slut skal bilen skylles grundigt og aftørres med et vaskeskind. Skyl skindet op jævnligt. Anvend ikke samme vaskeskind til lak og vinduer, da der på den måde kan overføres rester af voks til glasset, hvor det sætter sig som en hinde.

Tjærepletter på lakken må ikke fjernes med hårde genstande. Benyt tjærefjernemiddel på lakerede overflader.

Lygter

Forlygteglassene og andre lygteglas er af plast. Der må ikke benyttes skurende, ætsende eller aggressive midler eller isskraber. Må ikke rengøres i tør tilstand.

Polering og voksbehandling

Voks bilen regelmæssigt (senest når vandet ikke perler på lakken). Ellers vil lakken tørre ud.

Polering er kun påkrævet, hvis lakken er blevet mat, eller hvis der har sat sig faste partikler i den.

Lakpolish med silikone danner en beskyttende film, som gør voksbehandling overflødig.

Karrosseridele af plast må ikke behandles med voks eller poleringsmidler.

Ruder og viskerblade

Rengøres med en blød, fnugfri klud eller et vaskeskind ved brug af ruderens og insektfjerner.

Ved rengøring af en bagrude med varmetråde skal der udvises forsigtighed for ikke at ødelægge varmetrådene på indersiden.

Is fjernes manuelt med en isskraber med skarpe kanter. Isskraberen presses fast mod ruden, så der ikke kommer snavs under skraberen, som kan ridse ruden.

Fedtede viskerblade kan rengøres med ruderens på en blød klud.

Panoramatag

Brug aldrig opløsningsmidler eller slibende midler, brændstoffer, aggressive midler (f.eks. lakrens, acetoneholdige opløsningsmidler), syreholdige eller stærkt alkaliske midler eller skuresvampe til rengøring. Påfør ikke voks eller polermiddel på panoramataget.

Hjul og dæk

Ingen rengøring med højtryksrenser.

Rengør fælge med et pH-neutralt rengøringsmiddel til fælge.

Lakerede fælge behandles med samme midler som karrosseriet.

Lakskader

Små lakskader udbedres med lakstift, inden der dannes rust. Større lakskader eller rust skal udbedres på et værksted.

Undervogn

Undervognen er delvist forsynet med et beskyttende PVC-lag resp. de kritiske områder er behandlet med beskyttelsesvoks.

Kontroller undervognen efter hver undervognsvask og få den behandlet med voks om nødvendigt.

Bitumen-kautsjuk-materialer kan beskadige PVC-laget. De bør lade et værksted udføre arbejder på undervognen.

Vask undervognen før og efter vinteren og kontroller det beskyttende vokslag.

Anhængertræk

Kuglestangen må ikke renses med damp- eller højtryksrenser.

Luftspjæld

Rengør luftspjældene i forreste kofanger for at opretholde korrekt funktion.

Pleje af interiør

Kabine og polstring

Kabinen og instrumentafdækningen inklusive delene af træ rengøres med en tør klud eller kabinerens.

Rengør læderbetrækket med rent vand og en blød klud. Brug læderplejemiddel, hvis det er meget beskidt.

Instrumentbrættet må kun rengøres med en fugtig blød klud.

Rengør polstringen med støvsuger og børste. Pletter fjernes med tekstilrens.

Rengør sikkerhedsseler med lunkent vand eller kabinerens.

Forsigtig

Luk Velcro-fastgørelseselementerne, da åbne Velcro-fastgørelseselementer på tøj kan beskadige sædernes polstring.

Dette gælder også for tøj med genstande med skarpe kanter, såsom lynlåse, bælter eller cowboybukser med nitter.

Dele af plast og gummi

Dele af plast og gummi kan plejes med samme midler som til karrosseriet. Brug eventuelt kabinerens. Anvend ikke andre midler. Undgå specielt opløsningsmidler og benzin. Ingen rengøring med højtryksrenser.

Service og vedligeholdelse

Generel information 203
Anbefalede væsker, smøremidler og reservedele 204

Generel information

Serviceinformation

Det er altafgørende for en økonomisk og sikker kørsel samt for at bilen kan holde sin værdi, at alt vedligeholdelsesarbejde udføres med de foreskrevne intervaller.

En detaljeret, opdateret serviceplan for Deres bil kan fås på værkstedet.

Servicedisplay ⇨ 75.

Europæiske serviceintervaller

Der kræves vedligeholdelse af Deres bil efter 20.000 miles eller 1 år, alt efter hvad der indtræffer først, medmindre andet angives i servicedisplayet.

Der kræves vedligeholdelse af Deres bil efter 30.000 km eller 1 år, alt efter hvad der indtræffer først, medmindre andet angives i servicedisplayet.

De europæiske serviceintervaller er gældende for følgende lande:

Andorra, Østrig, Belgien, Bosnien-Herzegovina, Bulgarien, Kroatien, Cypern, Tjekkiet, Danmark, Estland, Finland, Frankrig, Tyskland, Grækenland, Grønland, Ungarn, Island, Irland, Israel, Italien, Letland, Litauen, Luxembourg, Makedonien, Malta, Montenegro, Holland, Norge, Polen, Portugal, Rumænien, Slovakiet, Slovenien, Spanien, Sverige, Schweiz, Storbritannien.

Servicedisplay ⇨ 75.

Internationale serviceintervaller

Der kræves vedligeholdelse af Deres bil efter 10.000 miles eller 1 år, alt efter hvad der indtræffer først, medmindre andet angives i servicedisplayet.

Der kræves vedligeholdelse af Deres bil efter 15.000 km eller 1 år, alt efter hvad der indtræffer først, medmindre andet angives i servicedisplayet.

De internationale serviceintervaller er gældende for de lande, der ikke er opført i de europæiske serviceintervaller.

Servicedisplay ⇨ 75.

Bekræftelser

Bekræftelse af udført servicearbejde noteres i service- og garantihæftet. Dato og kilometertal forsynes med stempel og underskrift fra det værksted, der har udført serviceeftersynet.

Sørg for, at service- og garantihæftet udfyldes korrekt, da det er absolut nødvendigt at have et løbende bevis for service, for at eventuelle garantikrav kan opfyldes, ligesom det er en fordel ved salg af bilen.

Serviceinterval med resterende motorolielevetid

Serviceintervallet er baseret på flere forskellige parametre, der er afhængige af brug.

Servicedisplayet fortæller dig, hvornår der skal skiftes motorolie.

Servicedisplay ⇨ 75.

Anbefalede væsker, smøremidler og reservedele

Der må kun anvendes produkter, der opfylder de anbefalede specifikationer. Skader, der skyldes brug af produkter, der ikke lever op til disse specifikationer, dækkes ikke af garantien.

⚠ Advarsel

Væsker og smøremidler er farlige og kan være giftige. Behandles med omhu. Se oplysningerne på beholderne.

Motorolie

Motorolie identificeres ud fra kvalitet og viskositet. Kvaliteten er vigtigere end viskositeten ved valg af den motorolie, der skal bruges. Oliekvaliteten sikrer f.eks. motorrenhed, slitagebeskyttelse og olieældningskontrol, hvorimod viskositetsklassen giver oplysninger om oliens tykkelse ved forskellige temperaturer.

Dexos er den nyeste motoroliekvalitet, der yder maksimal beskyttelse for benzin- og dieselmotorer. Hvis den ikke kan fås, skal der benyttes motorolie af andre anførte kvaliteter. Anbefalinger for benzinmotorer er også gældende for motorer, der kører på naturgas (CNG), LP-gas og ethanol (E85).

Vælg den korrekte motorolie på grundlag af dennes kvalitet og den minimale udetemperatur ⇨ 208.

Efterfyldning af motorolie

Motorolie af forskellige fabrikater og mærker kan blandes, forudsat at specifikationerne for motorolien mht. kvalitet og viskositet overholdes.

Brug af motorolie med udelukkende ACEA A1/B1 eller kun A5/B5 kvalitet er forbudt, da det på langt sigt kan forårsage motorskader under visse driftsforhold.

Vælg den korrekte motorolie på grundlag af dennes kvalitet og den minimale udetemperatur ⇨ 208.

Yderligere motorolieadditiver

Brug af yderligere additiver i motorolien kan medføre skader og få garantidækningen til at bortfalde.

Viskositetsklasser for motorolie

SAE-viskositetsklassen giver oplysninger om oliens tykkelse.

Multigrade-olie angives med to tal, f.eks. SAE 5W-30. Det første tal, der følges af et W, angiver viskositeten ved lav temperatur, og det andet tal viskositeten ved høj temperatur.

Vælg det relevante viskositetstal afhængigt af den minimale udetemperatur ⇨ 208.

Alle de anbefalede viskositetsklasser er egnet til høje udetemperaturer.

Køle- og frostvæske

Brug kun long life-frostvæske (LLC) med organisk syre, som er godkendt til bilen. Søg hjælp på et værksted.

Systemet er på fabrikken fyldt med kølevæske, der yder fremragende korrosionsbeskyttelse og beskyttelse mod frost ned til ca. -28 °C. I nordlige lande med meget lave temperaturer yder den fabrikspåfyldte kølevæske frostbeskyttelse ned til ca. -37 °C. Denne koncentration bør opretholdes hele året rundt. Brug af yderligere kølevæskeadditiver, der har til formål at yde ekstra korrosionsbeskyttelse eller tætne mod mindre lækager, kan give funktionsproblemer. Ansvar for eventuelle følgeskader på grund af brug af yderligere kølevæskeadditiver vil blive afvist.

Bremse-/koblingsvæske

Brug kun højtydende bremsevæske, der er godkendt til bilen. Henvend dig til et værksted.

Med tiden absorberer bremsevæske fugtighed, hvilket reducerer bremsernes effektivitet. Bremsevæsken skal derfor udskiftes med de angivne intervaller.

Bremsevæsken bør opbevares i en forseglet beholder for at undgå, at den absorberer vand.

Sørg for, at bremsevæsken ikke bliver forurenet.

Tekniske data

Identifikation 206
Data 208

Identifikation

Vehicle Identification Number (stelnummer)

Stelnummeret kan ses gennem forruden.

Typeskilt

Typeskiltet er placeret i venstre fordørsramme.

Oplysninger på typemærkat:

1 = Producent
2 = Typegodkendelsesnummer
3 = Vehicle Identification Number (stelnummer)
4 = Tilladt totalvægt i kg
5 = Tilladt totalvægt for vogntoget i kg
6 = Maksimalt tilladt forakseltryk i kg
7 = Maksimalt tilladt bagakseltryk i kg
8 = Bil- eller landespecifikke data

Belastningen på for- og bagaksel må ikke sammenlagt overskride den tilladte totalvægt. Hvis vægten på forakslen f.eks. bliver fuldt udnyttet, må bagakslen kun belastes, indtil den tilladte totalvægt er nået.

De følgende tekniske data er udarbejdet i overensstemmelse med EU-standarder. Ret til ændringer forbeholdes. Hvis bilens papirer ikke stemmer overens med instruktionsbogen, gælder oplysningerne i bilens papirer.

Data
Anbefalede væsker og smøremidler

Europæisk serviceplan

Påkrævet motoroliekvalitet

	Alle europæiske lande (undtagen Hviderusland, Moldavien, Rusland, Serbien, Tyrkiet)		Kun Israel	
Motoroliekvalitet	Benzinmotorer (herunder CNG, LP-gas, E85)	Dieselmotorer	Benzinmotorer (herunder CNG, LP-gas, E85)	Dieselmotorer
dexos 1	–	–	✓	–
dexos 2	✓	✓	–	✓

Hvis dexos-kvalitet ikke kan fås, kan der anvendes maks. 1 liter motorolie af ACEA C3-kvalitet én gang mellem hvert olieskift.

Viskositetsklasser for motorolie

	Alle europæiske lande og Israel (undtagen Hviderusland, Moldavien, Rusland, Serbien, Tyrkiet)
Udetemperatur	Benzin- og dieselmotorer
ned til -25 °C	SAE 5W-30 eller SAE 5W-40
under -25 °C	SAE 0W-30 eller SAE 0W-40

International serviceplan

Påkrævet motoroliekvalitet

	Alle lande uden for Europa undtagen Israel		Kun Hviderusland, Moldavien, Rusland, Serbien, Tyrkiet	
Motoroliekvalitet	Benzinmotorer (herunder CNG, LP-gas, E85)	Dieselmotorer	Benzinmotorer (herunder CNG, LP-gas, E85)	Dieselmotorer
dexos 1	✓	–	–	–
dexos 2	–	✓	✓	✓

Hvis dexos-kvalitet ikke kan fås, kan der anvendes de herunder angivne oliekvaliteter:

	Alle lande uden for Europa undtagen Israel		Kun Hviderusland, Moldavien, Rusland, Serbien, Tyrkiet	
Motoroliekvalitet	Benzinmotorer (herunder CNG, LP-gas, E85)	Dieselmotorer	Benzinmotorer (herunder CNG, LP-gas, E85)	Dieselmotorer
GM-LL-A-025	✓	–	✓	–
GM-LL-B-025	–	✓	–	✓

	Alle lande uden for Europa undtagen Israel		Kun Hviderusland, Moldavien, Rusland, Serbien, Tyrkiet	
Motoroliekvalitet	Benzinmotorer (herunder CNG, LP-gas, E85)	Dieselmotorer	Benzinmotorer (herunder CNG, LP-gas, E85)	Dieselmotorer
ACEA A3/B3	✓	–	✓	–
ACEA A3/B4	✓	✓	✓	✓
ACEA C3	✓	✓	✓	✓
API SM	✓	–	✓	–
API SN ressourcebe-varing	✓	–	✓	–

Viskositetsklasser for motorolie

	Alle lande uden for Europa (undtagen Israel), herunder Hviderusland, Moldavien, Rusland, Serbien, Tyrkiet
Udetemperatur	Benzin- og dieselmotorer
ned til -25 °C	SAE 5W-30 eller SAE 5W-40
under -25 °C	SAE 0W-30 eller SAE 0W-40
ned til -20 °C	SAE 10W-30[1] eller SAE 10W-40[1]

Motordata

Salgsbetegnelse	**1.4**	**1.4**	**1.4**
Motorens typebetegnelse	**A14XER**	**A14NEL**	**A14NET**
Antal cylindre	4	4	4
Slagvolumen [cm^3]	1398	1362	1362
Motoreffekt [kW]	74	88	103
ved omdr./min.	6000	4200-6000	4900-6000
Drejningsmoment [Nm]	130	200	200
ved omdr./min.	4000	1850-4200	1850-4900

[1] Tilladt, men brug af SAE 5W-30 eller SAE 5W-40 med dexos-kvalitet anbefales.

Salgsbetegnelse	1.4	1.4	1.4
Motorens typebetegnelse	**A14XER**	**A14NEL**	**A14NET**
Brændstoftype	Benzin	Benzin	Benzin
Oktantal RON			
Anbefalet	95 Super svovlfri (95)	95 Super svovlfri (95)	95 Super svovlfri (95)
Mulig	98 Super Plus svovlfri (98)	98 Super Plus svovlfri (98)	98 Super Plus svovlfri (98)
Mulig	91 Benzin svovlfri (91)	91 Benzin svovlfri (91)	91 Benzin svovlfri (91)
Olieforbrug [l/1000 km]	0,6	0,6	0,6

Salgsbetegnelse	1.6	1.8	2.0 OPC
Motorens typebetegnelse	**A16LET**	**A18XER**	**A20NFT**
Antal cylindre	4	4	4
Slagvolumen [cm^3]	1598	1796	1998
Motoreffekt [kW]	132	103	206
ved omdr./min.	5500	6300	5300

Salgsbetegnelse	1.6	1.8	2.0 OPC
Motorens typebetegnelse	A16LET	A18XER	A20NFT
Drejningsmoment [Nm]	230	175	400
ved omdr./min.	2200	3800	2400-4800
Brændstoftype	Benzin	Benzin	Benzin
Oktantal RON			
Anbefalet	95 Super svovlfri (95)	95 Super svovlfri (95)	98 Super Plus svovlfri (98)
Mulig	98 Super Plus svovlfri (98)	98 Super Plus svovlfri (98)	95 Super svovlfri (95)
Mulig	91 Benzin svovlfri (91)	91 Benzin svovlfri (91)	91 Benzin svovlfri (91)
Olieforbrug [l/1000 km]	0,6	0,6	0,6

Salgsbetegnelse	1.6	1.8	2.0 VXR
Motorens typebetegnelse	A16LET	A18XER	A20NFT
Antal cylindre	4	4	4
Slagvolumen [cm^3]	1598	1796	1998
Motoreffekt [kW]	132	103	206
ved omdr./min.	5500	6300	5300
Drejningsmoment [Nm]	230	175	400
ved omdr./min.	2200	3800	2400-4800
Brændstoftype	Benzin	Benzin	Benzin
Oktantal RON			
Anbefalet	95	95	98
Mulig	98	98	95
Mulig	91	91	91
Olieforbrug [l/1000 km]	0,6	0,6	0,6

Salgsbetegnelse	1.7	1.7	2.0 Turbo	2.0 Turbo
Motorens typebetegnelse	A17DTC	A17DTS	A20DTJ	A20DTH
Antal cylindre	4	4	4	4
Slagvolumen [cm^3]	1686	1686	1956	1956
Motoreffekt [kW]	81	96	96	121
ved omdr./min.	4000	4000	4000	4000
Drejningsmoment [Nm]	280	300	300	350
ved omdr./min.	1750- 2500	2000-2500	1750-2500	1750-2500
Brændstoftype	Diesel	Diesel	Diesel	Diesel
Olieforbrug [l/1000 km]	0,6	0,6	0,6	0,6

Ydelse

Motor	A14XER	A14NEL	A14NET	A16LET	A18XER	A20NFT
Tophastighed[2)] [mph]						
Manuel gearkasse	111	119	125	137	[3)]	[3)]
Automatisk gearkasse	–	–	124	–	–	–

[2)] Den angivne tophastighed kan opnås med egenvægt (fører ikke medregnet) plus 200 kg nyttelast. Specialudstyr kan reducere den angivne tophastighed.

[3)] Værdien forelå ikke på trykningstidspunktet.

Tilbage til oversigt

Motor	A14XER	A14NEL	A14NET	A16LET	A18XER	A20NFT
Tophastighed[4] [km/h]						
Manuel gearkasse	178	192	201	220	[5]	[5]
Automatisk gearkasse	–	–	200	–	–	–

Motor	A17DTS	AA17DTC	AA20DTJ	A20DTH
Tophastighed[6] [mph]				
Manuel gearkasse	[3]	[3]	[3]	131
Automatisk gearkasse	–	–	[3]	129

[4] Den angivne tophastighed kan opnås med egenvægt (fører ikke medregnet) plus 200 kg nyttelast. Specialudstyr kan reducere den angivne tophastighed.
[5] Værdien forelå ikke på trykningstidspunktet.
[6] Den angivne tophastighed kan opnås med egenvægt (fører ikke medregnet) plus 200 kg nyttelast. Specialudstyr kan reducere den angivne tophastighed.
[3] Værdien forelå ikke på trykningstidspunktet.

Tilbage til oversigt

Motor	A17DTS	A17DTC	A20DTJ	A20DTH
Tophastighed[7] [km/h]				
Manuel gearkasse	[5]	[5]	[5]	210
Automatisk gearkasse	–	–	[5]	207

[7] Den angivne tophastighed kan opnås med egenvægt (fører ikke medregnet) plus 200 kg nyttelast. Specialudstyr kan reducere den angivne tophastighed.
[5] Værdien forelå ikke på trykningstidspunktet.

Tilbage til oversigt

Vægt

Tjenestevægt, grundmodel uden ekstraudstyr

	Motor	Manuel gearkasse	Automatisk gearkasse
med klimaanlæg [kg]	A14XER	1437	–
	A14NEL	1437	–
	A14NET	1437	[8]
	A16LET	1471	–
	A17DTS	[8]	–
	A17DTC	[8]	–
	A18XER	[8]	–
	A20DTJ	[8]	[8]
	A20DTH	1550	[8]
	A20NFT	[8]	–

[8] Værdien forelå ikke på trykningstidspunktet.

Tjenestevægt, grundmodel med alt ekstraudstyr

	Motor	Manuel gearkasse	Automatisk gearkasse
med klimaanlæg [kg]	A14XER	1571	–
	A14NEL	1571	–
	A14NET	1571	[8]
	A16LET	1613	–
	A17DTS	[8]	–
	A17DTC	[8]	–
	A18XER	[8]	–
	A20DTJ	[8]	[8]
	A20DTH	1701	[8]
	A20NFT	[8]	–

[8] Værdien forelå ikke på trykningstidspunktet.

Dimensioner

Længde [mm]	4466
Bredde uden sidespejle [mm]	1840
Bredde med to sidespejle [mm]	2020
Højde (uden antenne) [mm]	1482
Længde på bagagerumsgulv [mm]	855
Længde på bagagerum med nedfældede bagsæder [mm]	1617
Bagagerumsbredde [mm]	980
Bagagerumshøjde [mm]	512
Akselafstand [mm]	2695
Vendediameter [m]	11,4

Kapaciteter

Motorolie

Motor	A14XER, A14NEL, A14NET	A16LET	A17DTS, A17DTC	A18XER	A20DTJ, A20DTH	A20NFT
inkl. filter [l]	4,0	4,5	4,0	4,5	4,5	6,0
Mellem MIN og MAX [l]	1,0	1,0	1,0	1,0	1,0	1,0

Brændstoftank

Benzin/diesel, nom. indhold [l]	56

Dæktryk

		Komfort med op til 3 personer		ECO med op til 3 personer		Med fuld last	
Motor	Dæk	For	Bag	For	Bag	For	Bag
		[kPa/bar] ([psi])	[kPa/bar] ([psi])	[kPa/bar] ([psi])	[kPa/bar] ([psi])	[kPa/bar] ([psi])	[kPa/bar] ([psi])
A14XER, A18XER	225/55 R17, 235/50 R18, 235/55 R17, 245/45 R18, 235/45 R19	210/2,1 (30)	210/2,1 (30)	250/2,5 (36)	250/2,5 (36)	220/2,2 (32)	260/2,6 (38)
A14NEL, A14NET	225/55 R17, 235/45 R19, 235/50 R18, 235/55 R17, 245/40 R20, 245/45 R18	210/2,1 (30)	210/2,1 (30)	270/2,7 (39)	270/2,7 (39)	220/2,2 (32)	270/2,7 (39)

Motor	Dæk	Komfort med op til 3 personer		ECO med op til 3 personer		Med fuld last	
		For	Bag	For	Bag	For	Bag
		[kPa/bar] ([psi])	[kPa/bar] ([psi])	[kPa/bar] ([psi])	[kPa/bar] ([psi])	[kPa/bar] ([psi])	[kPa/bar] ([psi])
A16LET	225/55 R17, 235/45 R19, 235/50 R18, 235/55 R17, 245/40 R20, 245/45 R18	210/2,1 (30)	210/2,1 (30)	250/2,5 (36)	250/2,5 (36)	220/2,2 (32)	260/2,6 (38)
A17DTS, A17DTC	225/55 R17, 235/45 R19, 235/50 R18, 235/55 R17, 245/40 R20, 245/45 R18	210/2,1 (30)	210/2,1 (30)	250/2,5 (36)	250/2,5 (36)	220/2,2 (32)	260/2,6 (38)

Motor	Dæk	Komfort med op til 3 personer		ECO med op til 3 personer		Med fuld last	
		For	Bag	For	Bag	For	Bag
		[kPa/bar] ([psi])	[kPa/bar] ([psi])	[kPa/bar] ([psi])	[kPa/bar] ([psi])	[kPa/bar] ([psi])	[kPa/bar] ([psi])
A20DTJ, A20DTH	225/55 R17, 235/45 R19, 235/50 R18, 235/55 R17, 245/40 R20, 245/45 R18	230/2,3 (33)	230/2,3 (33)	270/2,7 (39)	270/2,7 (39)	240/2,4 (35)	280/2,8 (41)
A20NFT	245/40 R19,	240/2,4 (35)	240/2,4 (35)	–	–	260/2,6 (38)	300/3,0 (43)
	245/35 R20,	270/2,7 (39)	250/2,5 (36)	–	–	280/2,8 (41)	310/3,1 (44)
	235/45 R18	240/2,4 (35)	240/2,4 (35)	–	–	260/2,6 (38)	300/3,0 (43)
Alle	Nødhjul	420/4,2 (61)	420/4,2 (61)	–	–	420/4,2 (61)	420/4,2 (61)

Dimensioner for anhængertræk

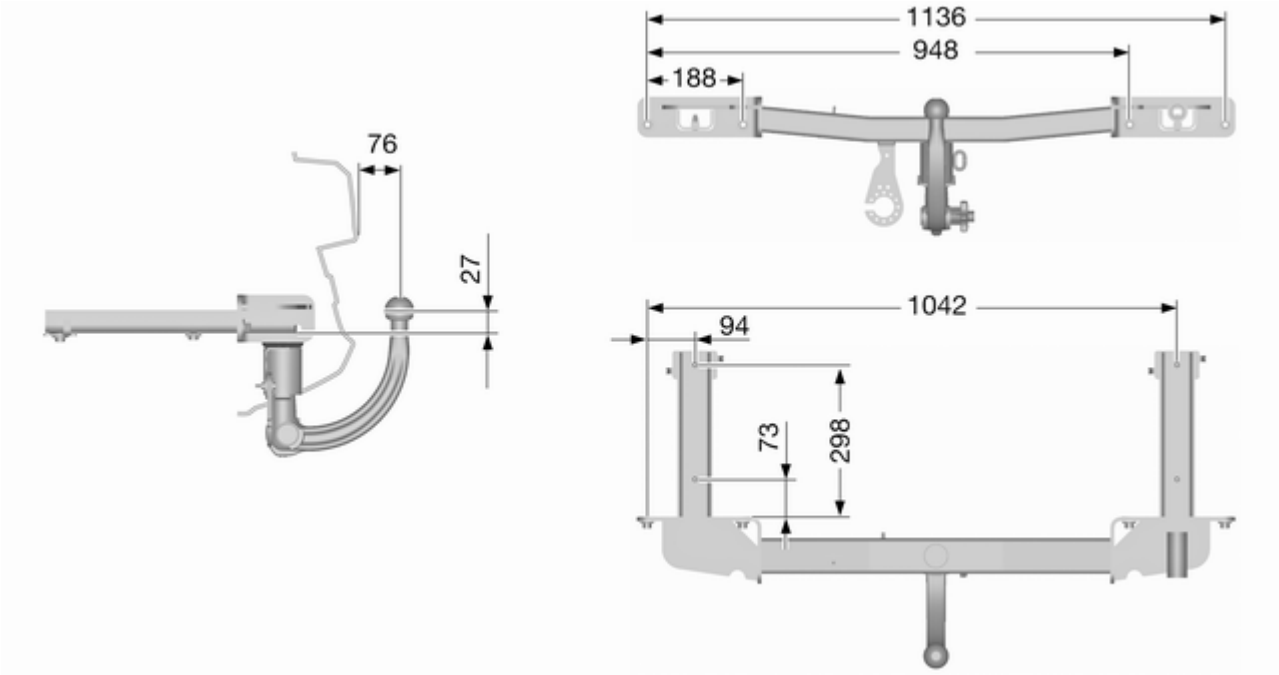

Kundeinformation

Bildataregistrering og databeskyttelse 226

Bildataregistrering og databeskyttelse

Registrering af hændelsesdata

Bilen har et antal avancerede systemer, som overvåger og styrer en række af bilens data. Visse data bliver lagret under normal brug for at lette afhjælpning af registrerede fejl, andre data lagres kun ved kollisioner eller næsten-kollisioner af moduler i bilens systemer, som har en registreringsfunktion for uheldsdata som f.eks. airbagstyremodulet.

Systemerne kan registrere diagnosedata om bilens tilstand (f.eks. oliestand eller antal kørte kilometer) samt oplysninger om, hvordan den er anvendt (f.eks. motorens omdrejningstal, brug af bremser og brug af sikkerhedsseler).

Til læsning af disse data kræves specialudstyr og adgang til bilen. Visse diagnosedata overføres elektronisk til Opels globale systemer, når der udføres service på bilen på et værksted, for at dokumentere bilens servicehistorie. Dette gør det muligt for værkstedet at tilbyde effektiv veligeholdelse og reparation, der er tilpasset individuelt til din bil, hver gang du afleverer den på værkstedet.

Til læsning af disse data kræves specialudstyr og adgang til bilen. Visse diagnosedata overføres elektronisk til Vauxhalls globale systemer, når der udføres service på bilen på et værksted, for at dokumentere bilens servicehistorie. Dette gør det muligt for værkstedet at tilbyde effektiv veligeholdelse og reparation, der er tilpasset individuelt til din bil, hver gang du afleverer den på værkstedet.

Fabrikanten benytter ikke de uheldsoplysninger, der er relateret til førerens adfærd, og deler heller ikke disse med andre, medmindre:

- der er indhentet samtykke fra bilens ejer eller, hvis bilen er leaset, fra leasingtageren
- der er modtaget en officiel anmodning fra politiet eller lignende regeringskontor

- det indgår i fabrikantens forsvar ved en eventuel retssag
- det kræves af lovgivningen

Derudover kan fabrikanten anvende de indsamlede eller modtagne diagnosedata:

- til sine forskningsbehov
- til at gøre dem tilgængelige for forskningsbehov, hvor der udvises tavshedspligt, og hvor der kan påvises et behov
- til at dele summariske data, der ikke er knyttet til en specifik bil, med andre organisationer i forskningsøjemed

Radiofrekvensidentifikation (RFID)

RFID-teknologien bruges i nogle biler til funktioner som f.eks. dæktryksovervågning og sikkerhed for tændingssystemer. Den bruges også i forbindelse med enheder som f.eks. fjernbetjeninger til låsning/oplåsning af døre og start, og sendere til garageportåbnere. RFID-teknologien i Opel-biler anvender eller lagrer ikke personlige oplysninger og etablerer ikke forbindelse til andre Opel-systemer, der indeholder personlige oplysninger.

RFID-teknologien bruges i nogle biler til funktioner som f.eks. dæktryksovervågning og sikkerhed for tændingssystemer. Den bruges også i forbindelse med enheder som f.eks. fjernbetjeninger til låsning/oplåsning af døre og start, og sendere til garageportåbnere. RFID-teknologien i Vauxhall-biler anvender eller lagrer ikke personlige oplysninger og etablerer ikke forbindelse til andre Vauxhall-systemer, der indeholder personlige oplysninger.

Stikordsregister

A
Adaptive forlygter 83, 171
Adaptive Forward Lighting 106
Advarselsklokke 92
Advarselslamper..... 73
Advarselstrekant 64
Airbag og selestrammere 78
Airbags 47
Airconditionsystem 117
Aktive hovedstøtter..... 38
Anbefalede væsker og smøremidler..... 208
Anbefalede væsker, smøremidler og reservedele . . 204
Angivelse af afstand fremme..... 145
Anhængertræk..... 155
Arbejde på bilen 162
Armlæn..... 43, 44
Askebægre 73
Automatisk gearkasse 131
Automatisk låsning 27
Automatisk nedblænding 34
Automatisk tilkobling af nærlys . . 103

B
Baglygter 174
Bagrudevisker/-sprinkler 70
Bagsæder..... 44
Baklygter 111
Bakspejle..... 33
Barnesæder 51
Batteri 166
Batterispænding 92
Belysning af midterkonsol 113
Belysningsfunktioner..... 113
Beskyttelse mod afladning af batteriet 114
Betjeningselementer..... 67
Bildataregistrering og databeskyttelse..... 226
Bilens data..... 208
Bilen skal snart til service 79
Bilens sikkerhed..... 29
Bilpleje..... 200
Blinklys 78
Blinklys og vognbaneskifte-lys . . 110
Blokeringsfri bremser 134
Blokeringsfri bremser (ABS) 80
Bremse-/koblingsvæske..... 204
Bremseassistent 137
Bremse og kobling 79
Bremser 134, 165
Bremsevæske 166
Brugen af denne håndbog 3
Brændstof..... 152
Brændstofforbrug - CO_2-emissioner 155
Brændstofmåler 74

Brændstofpåfyldning 153
Brændstofreserve 82
Brændstof til benzinmotorer 152
Bugsering..... 155, 198
Bugsering af bilen 198
Bugsering af en anden bil 199

C
Car Pass 23
Centrallås 25
Cruise control 83, 142

D
Deaktivering af airbag 49, 78
Dieselbrændstof 153
Dieselpartikelfilter..... 81, 129
Dimensioner 220
Dimensioner for anhængertræk 225
Donkraft..... 183
Dug på lygteglassene 111
Dækmærkning 184
Dæktryk 184, 222
Dæktrykovervågning 185
Dæktrykovervågningssystem..... 82
Døre..... 28
Dør åben 83

E
ECO kørselsassistent..... 93
Elektrisk indstilling 32
Elektrisk parkeringsbremse..... 80
Elektrisk system..... 177
Elektroniske
kørselsprogrammer 132
Elektronisk klimastyring 118
Elektronisk stabilitetskontrol..... 138
Elektronisk stabilitetskontrol og
Traction Control-system..... 81
Elektronisk stabilitetskontrol
slået fra..... 81
El-opvarmet bagrude 36
El-ruder 34

F
Fare, advarsel og forsigtig 4
Faste ventilationsspjæld 123
Fejl 133
Fejl i elektrisk parkeringsbremse.. 80
Fejlkontrollampe 79
Fejlmeddelelser 89
Fjernbetjening 24
Fjernlys 83, 103
Fjernlysassistent..... 83, 103
Follow-me-home-lys 114
Forlygter..... 102
Forlygter ved kørsel i udlandet .. 105
Forrude..... 34
Forrudevisker/-sprinkler 69
Forsæder..... 39
Forvarmning 81
Frontairbags 47
Frontopbevaring..... 57
Førerhjælpesystemer..... 142
Førerinformationscenter..... 84
Førstehjælp..... 65
Førstehjælpskasse 65

G
Gardinairbags 49
Geardisplay 131
Gearkasse 20
Gearvælger 131
Genbrug af bilen 162
Generel information 155
Grafisk info-display, farve-info-
display 87
Gulvafdækning 62

H
Halogenforlygter 169
Handskerum 56
Hastighedsbegrænser..... 144
Havari..... 198
Havariblink 110
Hjulkapsler 187
Hjul og dæk 183
Hjulskift 191
Horn 17, 68
Hovedstøtter 37

Højdejusterbar afdækning, baggulv ... 62
Håndbremse ... 134, 135

I
Igangsætnings-assistent ... 137
Indfældelige ... 32
Individuelle indstillinger ... 96
Indledning ... 3
Indstigningslys ... 113
Indstilling af hovedstøtter ... 8
Indstilling af rat ... 10, 67
Informationsdisplays ... 84
Instrumentgruppe ... 73
Instrumentlys ... 176
Interaktivt kørselssystem ... 139
ISOFIX-barnesæder ... 55

J
Justerbare ventilationsspjæld ... 122

K
Kabinebelysning ... 112
Kabinelys ... 112, 176
Kapaciteter ... 221
Katalysator ... 130
Klimastyring ... 116
Klimaanlæg ... 19
Km-tæller ... 74
Knapper på rattet ... 67
Kode ... 89
Kontrollamper ... 73, 76
Kontroller på bilen ... 162
Kontrol over bilen ... 124
Konvekse spejle ... 32
Kopholdere ... 56
Kurvelys ... 106
Køle- og frostvæske ... 204
Kølevandstermometer ... 75
Kølevæske ... 164
Kørecomputer ... 93
Kørekomfortsystemer ... 137
Kørsel med påhæng ... 156
Kørselsforhold og tips til kørsel med påhæng ... 156

L
Ladesystem ... 79
Lagrede indstillinger ... 25
Lappesæt ... 188
Lastrum ... 28, 59
Lastrumsdækken ... 61
Lav sprinklervæskestand ... 83
Lighter ... 73
Luftindtag ... 123
Lygter ... 102
Lys i solskærme ... 113
Lyskontakt ... 102
Lyslængderegulering ... 105
Lysstyrke for instrumentlys ... 112
Læselamper ... 113
Læsseinformation ... 65

M
Manuel funktion ... 132
Manuel gearkasse ... 134
Manuel nedblænding ... 33
Modelspecifikke data ... 3
Motordata ... 211
Motorhjelm ... 163
Motorolie ... 163, 204, 208
Motorolietryk ... 82
Mønsterdybde ... 186
Måleinstrumenter ... 73

N
Nedfældning af sæde ... 42
Nedsat motorydelse ... 83
Normal brug af aircondition ... 123
Nummerpladelys ... 176
Nøgle, lagrede indstillinger ... 25
Nøgler ... 23
Nøgler, låse ... 23

O
Olie, motor ... 204, 208
Omdrejningstæller ... 74
Opbevaring ... 56
Opbevaringsrum ... 56
Opbevaringsrum bag ... 61

Opbevaringsrum i armlæn 58
Opbevaringsrum midt på konsollen 58
Oplagring af bilen..... 161
Oplåsning af bilen 6
Opvarmet rat 68
Opvarmning 33
Overhalingsblink 104
Oversigt over instrumentpanel 11

P

Panoramatag 36
Parkering 22, 128
Parkeringsassistent 146
Parkeringsbremse 135
Parkeringslys..... 102, 111
Partikelfilter..... 129
Placering af barnesæder 52
Pleje af interiør 201
Pollenfilter 123
Punktering..... 191
Påhængsstabiliserings-assistent 160
Påløbs-afbrydelse 126

Q

Quickheat..... 122

R

Radiofrekvensidentifikation (RFID)..... 227
Registrering af hændelsesdata. . 226
Registreringssystemer..... 146
Reservehjul 194
Reststrøm fra..... 125
Ruder..... 34
Råd om kørsel..... 124

S

Selehusker 78
Service 123, 203
Servicedisplay 75
Serviceinformation 203
Servostyring..... 80
Siddestilling 39
Sideairbags 48
Sideblink 176
Sidespejle..... 32
Sikkerhedssele 9
Sikkerhedsseler 44
Sikringer 177
Sikringsboks i instrumentpanel .. 180
Sikringsboks i lastrum 181
Sikringsboks i motorrum 178
Skift op..... 80
Smartphonecontroller..... 89
Snekæder 187
Solbrilleholder 57
Solskærme 36
Speedometer 73
Spejlindstilling 9
Sprinklervæske 165
Start 21
Start af motor 125
Starthjælp 196
Start og betjening..... 125
Startspærre 31, 83
Stikdåser 72
Stop/start-system..... 126
Strømafbrydelse 133
Supplerende varmeapparat..... 122
Surrekroge 64
Symboler 4
Sædeindstilling 7, 39
Sædevarme 43

T

Tagbagagebærer 65
Tilbehør og ændring af bilen 161
Tilkørsel af ny bil 125
Top-Tether fastgørelsesøjer 55
Traction Control 137
Traction Control-system slået fra.. 81
Trafikskiltassistent..... 148
Trepunktssele 45
Triptæller 74
Trækkrog 157

Typeskilt 206
Tyverialarm 30
Tyverisikring 29
Tændingslåsens stillinger 125
Tågebaglygte 111
Tågebaglys 83
Tågeforlygter 110
Tågelygter 173
Tågelys 83

U

Udetemperatur 71
Udluftning af brændstofsystem .. 168
Udskiftning af pærer 169
Udskiftning af viskerblade 168
Udstødning 129
Udvendige lygter 16, 83
Udvendig pleje 200
Ultralyds-parkeringsassistent 81
Ultralydsparkeringssensorer..... 146
Ur..... 71

V

Varme- og ventilationssystem ... 116
Vehicle Identification Number
(stelnummer) 206
Ventilation..... 116
Ventilationsspjæld..... 122
Vinterdæk 183
Viskere og sprinkler 18
Vognbaneskiftadvarsel..... 81, 151
Vægt 218
Værktøj 183
Værktøjssæt..... 183

Y

Ydelse 215

Æ

Ændring af dæk- og
hjulstørrelse 187

Copyright by ADAM OPEL AG, Rüsselsheim, Germany.

Oplysningerne i denne publikation gælder for det tidspunkt, der er angivet nedenfor. Adam Opel AG forbeholder sig ret til at foretage ændringer i bilernes teknik, udstyr og form i forhold til oplysningerne i denne publikation samt til ændringer af selve publikationen.

Udgave: januar 2012, ADAM OPEL AG, Rüsselsheim.

Trykt på klorfrit, bleget papir.

KTA-2737/1-da

januar 2012

Tilbage til oversigt