OPEL ASTRA

Инструкция по эксплуатации

Wir leben Autos.

Содержание

Введение 2
Коротко 6
Ключи, двери и окна 23
Сиденья, системы защиты 53
Места для хранения 76
Приборы и средства управления 96
Освещение 131
Климат-контроль 139
Вождение и управление автомобилем 149
Уход за автомобилем 179
Сервис и техническое обслуживание 231
Технические данные 235
Информация о клиенте 272
Предметный указатель 274

Введение

Топливо	Обозначение			
Моторные масла	Качество			
	Вязкость			
Давление наполнения шин		Типоразмер шин	спереди	сзади
	Летние шины			
	Зимние шины			
Весовые данные				
	Допустимая общая масса			
	- Собственная масса базовой модели			
	- Добавочный вес			
	- Тяжелые принадлежности			
	= Загрузка			

Технические данные автомобиля

Запишите параметры Вашего автомобиля на предыдущей странице и храните их в легко доступном месте. Найти эту информацию можно в разделах "Техническое обслуживание" и "Технические данные", а также на типовой табличке автомобиля.

Введение

Ваш автомобиль - это оптимальное сочетание передовой технологии, безопасности, экологичности и экономии.

Настоящее Руководство пользователя содержит всю необходимую для уверенного и эффективного управления Вашим автомобилем информацию.

Не только Вы, но и пассажиры также должны знать о несчастных случаях и травмах, которые могут возникнуть при неправильной эксплуатации автомобиля.

Обязательно выполняйте действующие законы и предписания той страны, в которой находитесь. Соответствующее законодательство может отличаться от приведенной в настоящем Руководстве информации.

При необходимости посещения станции техобслуживания мы рекомендуем обращаться к Авторизованному сервисному центру "Opel".

Все Авторизованные сервисные центры "Opel" предложат Вам первоклассный сервис по умеренным ценам. Опытные специалисты, прошедшие обучение на фирме Opel, обслужат Ваш автомобиль, руководствуясь оригинальными технологическими инструкциями компании.

Пакет с литературой для клиента должен всегда находиться в автомобиле.

Как пользоваться настоящим Руководством

- В этой инструкции по эксплуатации описаны все исполнения и конструктивные особенности, которые доступны для этой модели. **В зависимости от модели автомобиля, страны, встроенного специального оборудования и принадлежностей комплектация Вашего автомобиля, включая описания дисплея и функций меню, может отличаться от описанного в данном Руководстве.**
- Предварительный обзор Вы найдете в главе "Коротко".
- В содержании в начале данного руководства и в каждом разделе указано местоположение информации.
- Конкретную информацию можно найти с помощью Алфавитного указателя.

- В настоящем Руководстве пользователя описаны автомобили с левым расположением руля. Обслуживание автомобилей с правым рулем выполняется аналогично.
- В Руководстве пользователя использованы заводские обозначения двигателя. Соответствующие торговые обозначения приведены в разделе "Технические данные".
- Указания направления, например, влево - вправо или вперед - назад, всегда приводятся относительно направления движения.
- Информация на экране дисплея автомобиля может не отображаться на Вашем языке.
- Сообщения, отображаемые на дисплее, а также надписи внутри салона приводятся **жирным** шрифтом.

Опасность, Предупреждение и Внимание

⚠ Опасность

Текст, отмеченный ⚠ **Опасность**, содержит информацию, связанную с риском смертельного исхода. Пренебрежение этими сведениями может оказаться опасным для жизни.

⚠ Предупреждение

Текст, помеченный ⚠ **Предупреждение**, содержит информацию, связанную с риском несчастного случая или травмы. Пренебрежение этими сведениями может стать причиной травмы.

Внимание

Текст, помеченный **Внимание**, информирует о том, что автомобиль может быть поврежден. Пренебрежение этой информацией может привести к повреждению автомобиля.

Символы

Ссылки на страницы обозначаются с помощью ⇨. ⇨ означает "см. стр.".

Желаем Вам счастливого пути.

Adam Opel AG

Коротко

Исходные сведения, необходимые при вождении

Отпирание автомобиля

Радиобрелок дистанционного управления

Чтобы отпереть двери автомобиля, нажмите кнопку ⊻.

Откройте двери, потянув за ручки.

Чтобы открыть заднюю торцевую откидную дверь, нажмите сенсорную панель под ручкой.

4-дверный седан: нажмите кнопку ⊻ на пульте дистанционного управления и удерживайте ее в течение не менее 2 секунд, крышка багажника приоткроется.

Пульт дистанционного управления ⇨ 24, центральный замок ⇨ 28, багажное отделение ⇨ 32.

Электронный ключ

Если при наличии электронного ключа легко потянуть за ручку двери, то автомобиль отпирается, а соответствующая дверь открывается. Чтобы открыть заднюю дверь, нажмите на кнопку под молдингом.

Система Open&Start ⇨ 25.

Регулировка сидений

Установка сиденья в требуемое положение

Потяните ручку, сдвиньте сиденье, отпустите ручку.

Регулировка сиденья ⇨ 56, положение сиденья ⇨ 55.

⚠ Опасность

Чтобы избежать травмирования во время срабатывания подушки безопасности, не придвигайтесь к рулевому колесу ближе чем на 25 см.

Спинки сидений

Поверните рукоятку. Во время регулировки не откидывайтесь на спинку.

Регулировка сиденья ⇨ 56, положение сиденья ⇨ 55, складывание спинки сиденья переднего пассажира ⇨ 58.

Высота сиденья

Для изменения высоты сидения выполните рычагом качающие движения

вверх = поднять
вниз = опустить

Регулировка сиденья ⇨ 56, положение сиденья ⇨ 55.

Наклон сидения

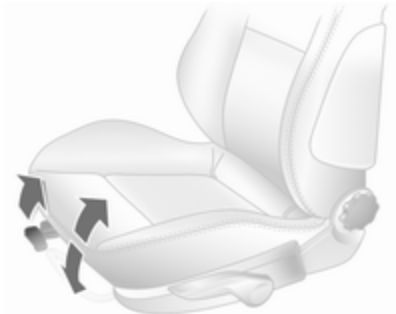

Потяните рычаг и отрегулируйте наклон, перемещая вес тела. Отпустите рычаг и по характерному щелчку убедитесь, что сидение зафиксировалось.

Регулировка сиденья ⇨ 56, положение сиденья ⇨ 55.

Регулировка подголовника

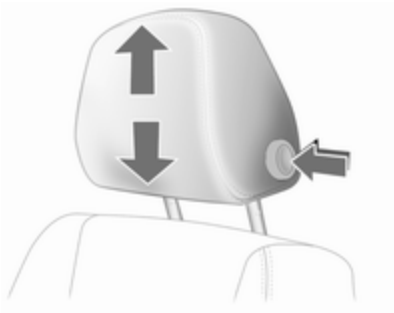

Нажмите на кнопку фиксатора, отрегулируйте высоту, заблокируйте подголовник.

Подголовники ⇨ 53.

Ремень безопасности

Вытяните ремень безопасности и зафиксируйте его в замке. Ремень безопасности должен быть неперекручен и плотно подогнан к телу. Нельзя откидывать спинку слишком далеко (не более 25°).

Для того чтобы снять ремень, нажмите красную кнопку на его замке.

Ремни безопасности ⇨ 60, подушки безопасности ⇨ 64, положение сиденья ⇨ 55.

Регулировка зеркала

Внутреннее зеркало

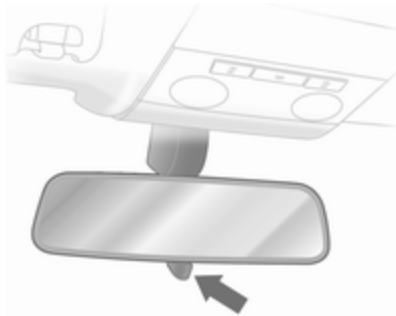

Для уменьшения риска ослепления поверните рычаг в нижней части зеркала.

Внутреннее зеркало ⇨ 38, автоматическое неослепляющее внутреннее зеркало ⇨ 38.

Наружные зеркала

Электрическая регулировка зеркал

Выберите и отрегулируйте соответствующее наружное зеркало.

Электронная регулировка ⇨ 37, выпуклые наружные зеркала ⇨ 36, складывающиеся наружные зеркала ⇨ 37, наружные зеркала с обогревом ⇨ 38.

Регулировка положения рулевого колеса

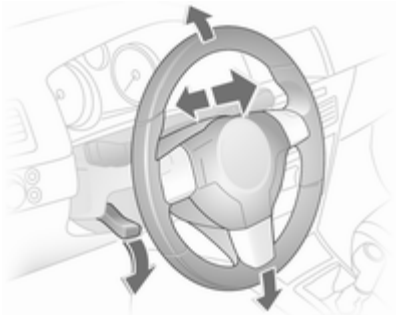

Отоприте рычаг, отрегулируйте рулевое колесо, затем зафиксируйте рычаг и убедитесь, что он полностью заблокирован. Выполняйте регулировку только на стоящем автомобиле с разблокированным рулевым колесом.

Подушки безопасности ⇨ 64, положения зажигания ⇨ 150.

Краткое описание приборной панели

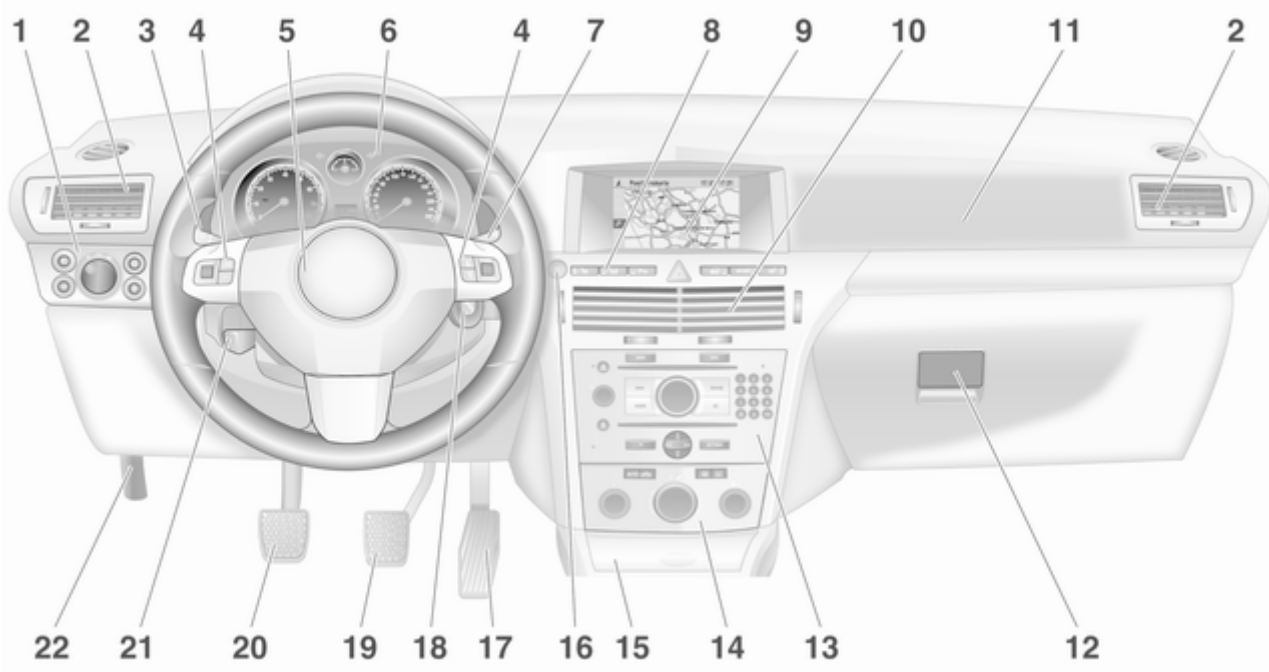

1 Выключатель осветительных приборов . 131

Подсветка приборной панели 136

Задний противотуманный фонарь 135

Передние противотуманные фары . . 135

Регулировка угла наклона фар 132

2 Боковые рефлекторы обдува 147

3 Сигналы поворота и смены ряда движения, мигание фар, ближний и дальний свет 134

Освещение нижней части дверного проёма 138

Стояночный свет 135

Круиз-контроль 113

4 Органы управления на рулевом колесе 96

5 Звуковой сигнал 97

Подушка безопасности водителя 64

6 Приборы 103

7 Стеклоочистители, стеклоомыватели ветрового стекла, омыватели фар 97

8 Левое сидение с подогревом 59

Система обнаружения спустившей шины 213

Система контроля давления воздуха в шинах 212

Отпирание багажного отделения 32

Ультразвуковые датчики системы помощи при парковке 109

Аварийная световая сигнализация 134

Центральный замок 28

Спортивный режим 109

Правое сидение с подогревом 59

9 Информационный дисплей 114

Бортовой компьютер 125

Электронная система климат-контроля 143

10 Центральные рефлекторы обдува 147

11 Подушка безопасности переднего пассажира 64

12 Перчаточный ящик 76

13 Информационно-развлекательная система . . 11

14 Климат-контроль 139

15 Пепельница 101

16 Кнопка Старт/Стоп 25

17 Педаль акселератора 149

18 Замок зажигания с блокировкой рулевого колеса 150

Панель датчиков аварийной работы системы Open&Start 25

19 Педаль тормоза 165

20 Педаль сцепления 149

21 Регулировка положения рулевого колеса 96

22 Ручка отпирания капота . . . 181

Наружное освещение

Поверните переключатель освещения

0 = Выкл.
⊱⊰ = Боковые огни
≣D = Ближний свет
AUTO = Автоматическое управление осветительными приборами

Нажать кнопку выключателя света

⚡D = Передние противотуманные фары
◐⚡ = Задний противотуманный фонарь

Освещение ⇨ 131.

Мигание фарами, ближний и дальний свет

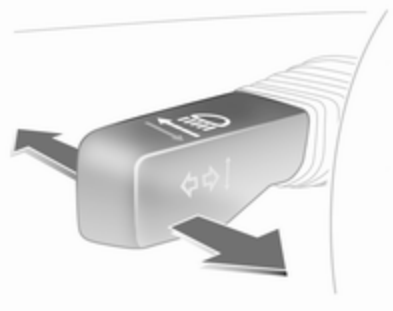

Мигание фарами	=	Потяните рычаг
Дальний свет	=	Нажмите рычаг
Ближний свет	=	Нажмите или потяните рычаг

Дальний свет ⇨ 132, мигание фарами ⇨ 132.

Сигналы поворота и смены ряда движения

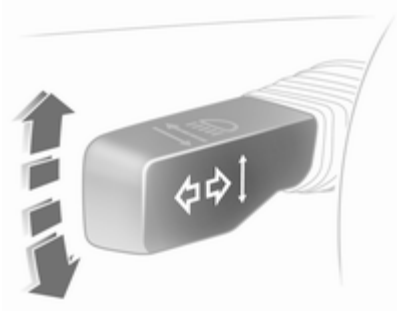

Вправо	=	Рычаг вверх
Влево	=	Рычаг вниз

Сигналы поворота и смены полосы движения ⇨ 134.

Аварийная световая сигнализация

Включается с помощью кнопки ⚠.

Аварийная световая сигнализация ⇨ 134.

Звуковой сигнал

Нажмите ⚑.

Системы стеклоомывателей и стеклоочистителей

Очиститель ветрового стекла

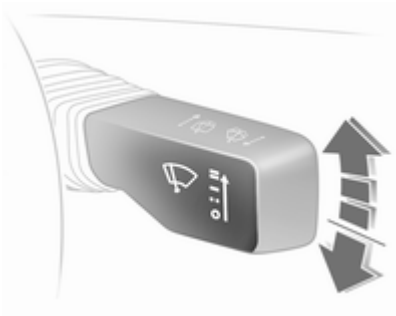

═ = быстро
— = медленно
– – = прерывистый режим или автоматическое включение стеклоочистителей от датчика дождя
O = выключить

Для однократного включения неработающего стеклоочистителя нажмите рычаг вниз.

Стеклоочистители ветрового стекла ⇨ 97, замена щетки стеклоочистителя ⇨ 186.

Системы омывателей ветрового стекла и передних фар

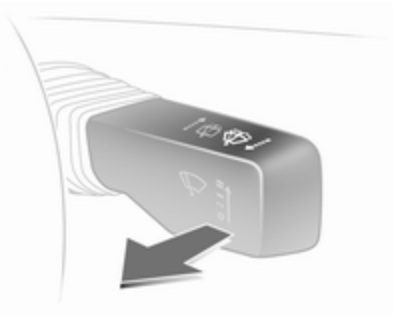

Потяните рычаг.

Омыватели ветрового стекла и передних фар ⇨ 97, промывочная жидкость ⇨ 184.

Системы стеклоочистителей и стеклоомывателей заднего стекла

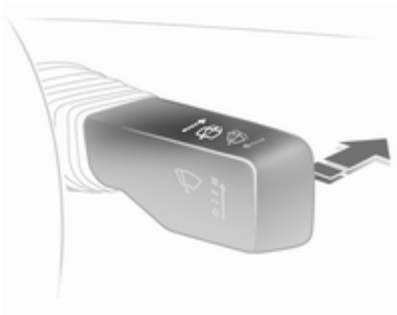

Включение стеклоочистителей	=	нажмите рычаг
Выключение стеклоочистителей	=	снова нажмите на рычаг
Омывание	=	нажмите и удерживайте рычаг

Система задних стеклоочистителей и омывателей ⇨ 98, Замена щетки стеклоочистителя ⇨ 186, Жидкость омывателя ⇨ 184.

Климат-контроль

Обогрев заднего стекла, обогрев наружных зеркал

Обогрев включается при нажатии на кнопку .

Обогреваемое заднее стекло ⇨ 42.

Удаление влаги и инея со стекол

Подача воздуха к .

Установите регулятор на самую высокую температуру.

Установите скорость вентилятора на самый высокий уровень или на **A**.

Включите охлаждение .

Нажмите на кнопку .

Климат-контроль ⇨ 139.

Коробка передач

Механическая коробка передач

Задний ход: на стоящем автомобиле выждите 3 секунды после нажатия педали сцепления и поднимите кнопку рычага селектора передач; включите передачу.

Если передача не включается, установить рычаг в нейтральное положение, отпустить педаль сцепления и вновь нажать на нее; затем повторить выбор передачи.

Механическая коробка передач ⇨ 159.

Автоматизированная механическая коробка передач

N = нейтральное положение
● = передача
+ = переход на более высокую передачу
- = переход на более низкую передачу
A = переключение между автоматическим и ручным режимами
R = задний ход (с блокировкой селектора передач)

Автоматизированная механическая коробка передач ⇨ 160.

Автоматическая коробка передач

P = стоянка
R = задний ход
N = нейтральное положение
D = передача

Селектор передач можно передвинуть из положения **P** или **N** только при включенном зажигании и нажатой педали тормоза (блокировка селектора передач). Для включения **P** или **R** нажмите кнопку на селекторе передач.

Автоматическая коробка передач поставляется в двух исполнениях ⇨ 154.

Начало движения

Перед тем, как тронуться с места, проверьте

- Давление в шинах и их состояние ⇨ 212, ⇨ 256.
- Уровень моторного масла и уровни жидкостей ⇨ 182.
- Стекла, зеркала, наружное освещение и номерные знаки должны быть чистыми, без снега и наледи, и работоспособными.
- Положения сидений, ремней безопасности и зеркал ⇨ 55, ⇨ 61, ⇨ 37.
- Проверьте работоспособность тормозной системы на малой скорости, особенно если тормозные механизмы мокрые.

Запуск двигателя с использованием замка зажигания

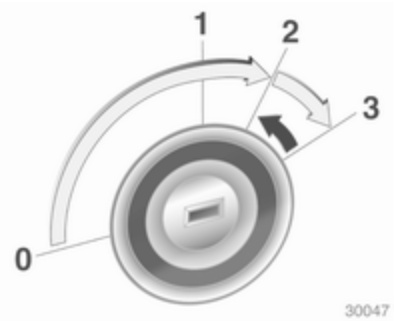

Установите ключ в положение 1. Для того чтобы отключить блокировку вала рулевого колеса, слегка поверните рулевое колесо. Выжмите педали сцепления и тормоза, установите автоматическую коробку передач в положение **P** или **N**, педаль акселератора должна быть отпущена; на дизельных двигателях для предварительного прогрева установите ключ в положение 2, подождите, пока погаснет индикатор ⚯, затем переведите ключ в положение 3 и отпустите его, когда двигатель начнет работать.

Запуск двигателя кнопкой Start/Stop

Электронный ключ должен находиться внутри автомобиля. Выжмите педали сцепления и тормоза, установите автоматическую коробку передач в положение **P** или **N**, педаль акселератора должна быть отпущена, на дизельных двигателях: быстро нажмите и отпустите кнопку предварительного прогрева, слегка поверните

рулевое колесо, чтобы разблокировать его вал, дождитесь, пока погаснет индикатор ⚿, затем нажмите кнопку на 1 секунду и, когда двигатель начнет работать, отпустите ее.

Система Open&Start ⇨ 25.

Стоянка

- При затягивании стояночного тормоза не нажимайте на кнопку фиксатора. На спусках или подъемах затягивайте стояночный тормоз как можно сильнее. Чтобы уменьшить усилие включения стояночного тормоза, одновременно выжмите педаль тормоза.
- Выключите двигатель. Поверните ключ зажигания в положение 0 и извлеките его или в стоящем на месте автомобиле нажмите кнопку "Старт/Стоп" и откройте дверь водителя. Покачайте рулевое колесо, пока не почувствуете, что сработал его блокиратор.

  У автомобилей с автоматической коробкой передач ключ можно вынуть только в том случае, если рычаг селектора находится в положении **P**. Если селектор не переведен в положение **P** или не включен стояночный тормоз, на дисплее трансмиссии в течение нескольких секунд будет мигать "P".
- Если автомобиль стоит на ровной поверхности или подъеме, перед тем, как выключить зажигание, включите первую передачу или переведите рычаг селектора в положение **P**. Остановившись на подъеме, поверните передние колеса в сторону от бордюрного камня.

  Остановившись на спуске, перед выключением зажигания включите заднюю передачу или переведите рычаг селектора в положение **P**. Поверните передние колеса к бордюрному камню.
- Заприте автомобиль с помощью кнопки ═ пульта дистанционного управления или с помощью сенсорной кнопки на ручке передней двери.

  Для включения противоугонной системы и противоугонной сигнализации нажмите два раза кнопку ═ или дважды коснитесь датчика на ручке передней двери.

- Не оставляйте автомобиль стоять на поверхности, способной легко воспламениться. В этом случае причиной загорания поверхности может стать высокая температура системы выпуска отработавших газов автомобиля.
- Если не был затянут стояночный тормоз, на автомобилях с автоматизированной механической коробкой передач в течение нескольких секунд после выключения зажигания мигает контрольный индикатор (!) ⇨ 121.
- Закройте окна и потолочный люк или крышу TwinTop.
- Вентиляторы охлаждения двигателя могут работать и после выключения двигателя ⇨ 180.
- Если двигатель автомобиля работал на высоких оборотах под большой нагрузкой, перед тем, как заглушить двигатель, для защиты турбонагнетателя дайте ему поработать с малой нагрузкой или в течение примерно 30 секунд на холостом ходу при нейтральном положении селектора передач.

Ключи, запирание ⇨ 23, Постановка автомобиля на стоянку на длительный период времени ⇨ 179, управление крышей TwinTop ⇨ 45.

Ключи, двери и окна

Ключи, замки 23
Двери 32
Защита автомобиля 33
Наружные зеркала 36
Внутренние зеркала 38
Окна 39
Крыша 43

Ключи, замки

Ключи

Запасные ключи

Номер ключа указан в паспорте автомобиля или на съемной бирке.

Поскольку ключ относится к системе иммобилайзера, его номер необходимо указать при заказе запасных ключей.

Замки ⇨ 227, система отпирания дверей и запуска двигателя Open&Start, электронный ключ ⇨ 25.

Складной ключ

Для раскрытия нажмите на кнопку. При складывании ключа сначала нажмите кнопку.

Паспорт автомобиля

В паспорте автомобиля указаны сведения о его защите, поэтому паспорт нужно хранить в надежном месте.

Эти данные могут потребоваться при обращении на станцию техобслуживания для проведения определенных работ.

Радиобрелок дистанционного управления

Используется для управления:

- Центральный замок
- Противоугонная система
- Противоугонная сигнализация
- Электрические стеклоподъемники
- Крыша с электроприводом в модели Astra TwinTop

Радиус работы пульта дистанционного управления составляет примерно 5 метров. В зависимости от окружающих условий расстояние может изменяться. Работа пульта дистанционного управления подтверждается миганием.

С пультом следует обращаться бережно, защищать его от влаги и высокой температуры, не включать без необходимости.

Неисправности

Если управление центральным замком с помощью пульта невозможно, причина неисправности может заключаться в следующем:

- превышена дальность действия пульта
- напряжение батареи пульта упало ниже допустимого уровня
- частое включение пульта за пределами его радиуса действия, которое требует его синхронизации
- при частых включениях и выключениях центральный замок перегружается, при этом его электропитание может кратковременно прерваться
- мощные электромагнитные помехи от внешних источников

Разблокирование ⇨ 28.

Замена батарейки пульта дистанционного управления

Замените батарейку пульта, как только радиус его действия начнет уменьшаться.

Не допускается утилизация батареек с обычным бытовым мусором. Батарейки следует сдавать для утилизации в специальных пунктах сбора.

Складной ключ

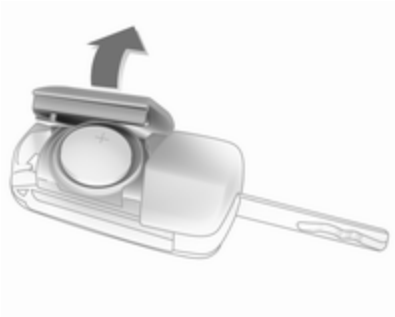

Раскройте ключ и откройте брелок. Замените батарейку (тип CR 2032), соблюдая полярность. Закройте пульт и выполните синхронизацию.

Ключ с неподвижным жалом

Замена батарейки производится на станции техобслуживания.

Синхронизация пульта

После замены батарейки отоприте дверь водителя с помощью ключа. После включения зажигания пульт дистанционного управления синхронизируется.

Сохраненные установки

Всякий раз при удалении ключа из выключателя зажигания в памяти ключа автоматически записываются следующие настройки:

- Электронный климат-контроль
- Info-Display
- Информационно-развлекательная система
- Подсветка приборной панели

Когда в следующий раз этот же ключ будет использован для отпирания автомобиля, сохраненные установки будут применены автоматически.

Система Open&Start

Позволяет без механического ключа управлять следующими системами:

- Центральный замок
- Противоугонная система
- Противоугонная сигнализация
- Электрические стеклоподъемники
- Зажигание и стартер

Водитель только должен иметь при себе электронный ключ.

Нажмите кнопку **Start/Stop**. Включится зажигание. Отключатся электронный иммобилайзер и блокировка рулевого колеса.

Чтобы включить двигатель, следует нажать и придержать кнопку **Start/Stop** при выжатой педали тормоза и педали сцепления.

Автоматический режим коробки передач: двигатель можно включить только при установке рычага переключения передач в положение **P** или **N**.

Для выключения двигателя и зажигания снова нажмите кнопку **Start/Stop**. Автомобиль при этом должен стоять на месте. Одновременно включится иммобилайзер.

При выключенном зажигании и стоящем автомобиле после открывания или закрывания двери водителя блокировка вала рулевого колеса автоматически включается.

Индикатор ⇨ 112.

Примечание
Не кладите электронный ключ в багажное отделение или перед Info-Display.

Для обеспечения полной работоспособности системы, места расположения датчиков в ручках дверей должны поддерживаться в чистом состоянии.

При разряженной аккумуляторной батарее не допускается буксировка, а также запуск двигателя толканием или буксировкой автомобиля, поскольку при этом невозможно снять блокировку рулевого колеса.

Радиобрелок дистанционного управления

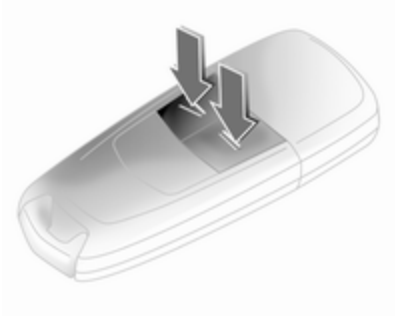

Электронный ключ обладает также характеристиками пульта дистанционного радиоуправления.

Аварийный режим

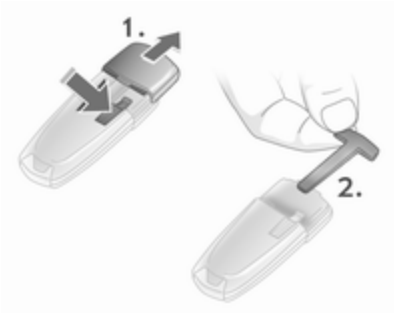

Если отказал и пульт, то водительскую дверь можно открыть или закрыть с помощью имеющегося в электронном ключе аварийного ключа: нажмите на запорный механизм и слегка нажав на колпачок, снимите его. Вдавить аварийный ключ снаружи над фиксатором и вынуть его.

Аварийный ключ запирает и отпирает только водительскую дверь. Открывание всего автомобиля ⇨ 28. На автомобилях с противоугонной сигнализацией при открывании автомобиля может включиться тревога. Выключить тревогу можно включив зажигание.

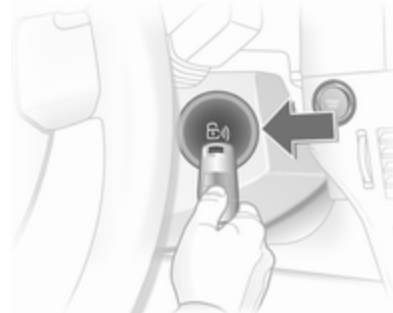

Поднесите электронный ключ к метке и нажмите кнопку **Start/Stop**.

Для выключения двигателя удерживайте кнопку **Start/Stop** нажатой не менее 1 секунды.

Заприте водительскую дверь аварийным ключом. Запирание всего автомобиля ⇨ 28.

Данная возможность предназначена только для аварийных случаев. Обратитесь за помощью на станцию техобслуживания.

Замена батарейки электронного ключа

Замените батарейку, если система работает плохо, или уменьшилась ее дальность действия. На необходимость замены батарейки указывает **InSP3** на дисплее технического обслуживания или контрольное сообщение на Info-Display.

Дисплей технического обслуживания ⇨ 104,
Информационный дисплей ⇨ 123.

Не допускается утилизация батареек с обычным бытовым мусором. Батарейки следует сдавать для утилизации в специальных пунктах сбора.

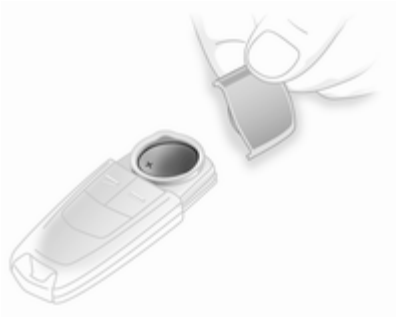

Для замены батарейки нажмите фиксатор и, слегка нажав, снимите колпачок. Надавите колпачок на противоположной стороне снаружи.

Заменить батарейку (тип CR 2032), обращая внимание на ее правильное положение при установке. Зафиксируйте крышки.

Синхронизация пульта

Устройство дистанционного управления синхронизируется автоматически при каждом пуске.

Неисправности

Если не работает центральный замок, или не удается включить двигатель, причинами могут быть:

- неисправность пульта дистанционного управления ⇨ 24
- электронный ключ вне зоны приема

Для устранения причины неисправности измените положение электронного ключа.

Центральный замок

Открывает и закрывает двери, багажное отделение и крышку заливной горловины топливного бака.

Если потянуть внутреннюю ручку двери, весь автомобиль разблокируется, и дверь откроется.

Примечание
При дорожных происшествиях определенной тяжести двери автомобиля разблокируются автоматически.

Примечание
Через некоторое время после отпирания автомобиля с помощью пульта дистанционного управления, если ни одна из дверей не будет открыта, произойдет автоматическая блокировка всех дверей.

Разблокирование

Радиобрелок дистанционного управления

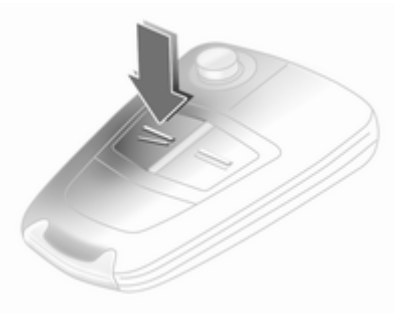

Нажмите на кнопку ⊿.

Электронный ключ

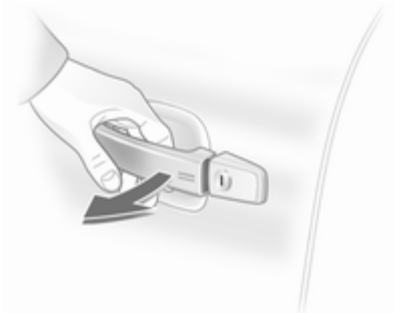

Потяните за дверную ручку или нажмите кнопку под молдингом задней двери.

Электронный ключ должен находиться вне автомобиля на расстоянии примерно 1 метр.

Запирание

Закройте двери, багажное отделение и крышку заливной горловины топливного бака. При незакрытой двери водителя центральный замок не работает.

Радиобрелок дистанционного управления

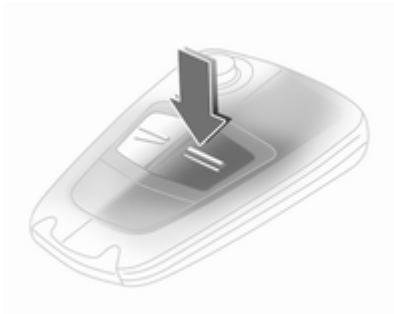

Нажмите на кнопку ═.

Электронный ключ

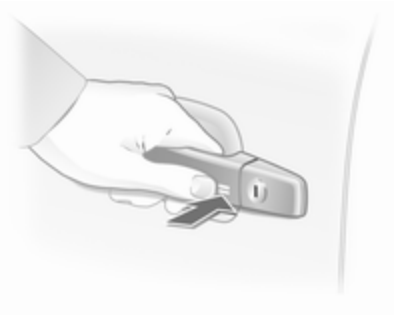

Прикоснитесь к области датчика на ручке передней двери.

Электронный ключ должен находиться вне автомобиля на расстоянии примерно 1 метр. Внутри автомобиля не должно быть другого электронного ключа.

Повторное отпирание возможно только через 2 секунды. Пока две секунды не истекут, можно проверить, заперт ли автомобиль.

Примечание
Автомобиль автоматически не запирается.

Кнопка центрального замка

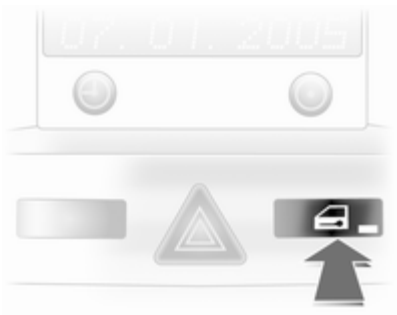

Нажмите кнопку 🚗: двери заблокируются или разблокируются.

После запирания автомобиля с помощью пульта, светодиод кнопки центрального замка 🚗 горит примерно 2 минуты.

Если двери были заблокированы изнутри во время движения, светодиод горит постоянно.

При вставленном в замок зажигания ключе запереть автомобиль можно, только если закрыты все двери.

Неисправность пульта или системы Open&Start

Разблокирование

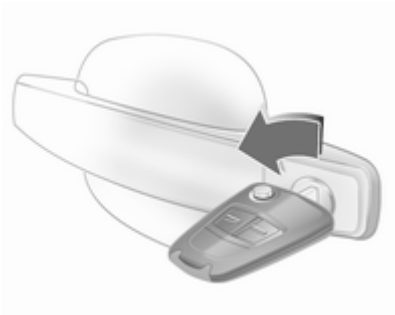

Поверните ключ или аварийный ключ ⇨ 25 в замке двери водителя насколько возможно. При открывании двери водителя разблокируется весь автомобиль.

Для модели Astra TwinTop с открытой крышей - после открытия двери водителя нажмите на кнопку центрального замка 🚗. Автомобиль отпирается, обеспечивая разблокировку противоугонной системы. Для деактивирования устройства

противоугонной сигнализации необходимо включить зажигание. Система Open&Start ⇨ 25.

Запирание

Закройте дверь водителя, откройте дверь пассажира, нажмите кнопку центрального замка 🚗. Автомобиль заблокируется. Закройте пассажирскую дверь.

Неисправность центрального замка

Разблокирование

Поверните ключ или аварийный ключ ⇨ 25 в замке двери водителя насколько возможно. Открыть остальные двери можно при помощи внутренних ручек (невозможно при включенной противоугонной системе). Багажное отделение и крышка заправочной горловины топливного бака остаются закрытыми. Для отключения противоугонной системы включите зажигание ⇨ 34.

Ручное отпирание крышки багажника

Складывание спинок задних сидений ⇨ 58.

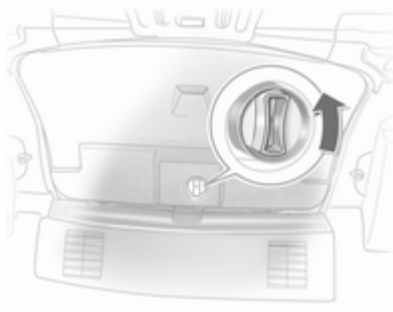

Из салона автомобиля поверните против часовой стрелки поворотную ручку на внутренней стороне крышки багажника, благодаря этому крышка багажника отпирается и слегка открывается.

Запирание

Вставьте ключ или аварийный ключ ⇨ 25 в отверстие над замком на внутренней стороне двери и нажимайте на замок до щелчка. Потом закройте дверь. Эту процедуру необходимо выполнить для каждой двери. Кроме того, водительскую дверь можно запереть ключом снаружи. Крышка горловины топливного бака и задняя дверь/крышка багажника не запираются.

Блокировка от открывания детьми

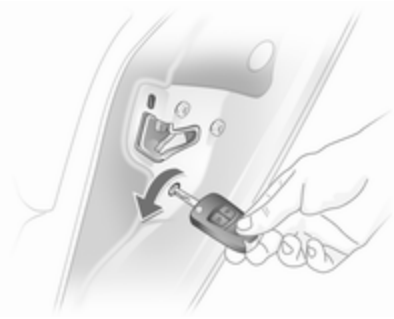

⚠ Предупреждение

Используйте замки системы безопасности детей, если на заднем сиденье находится ребенок.

Ключом или подходящей отверткой поверните кнопку блокировки замка задней двери в горизонтальное положение: дверь изнутри открываться не будет.

Двери

Багажное отделение

Открывание

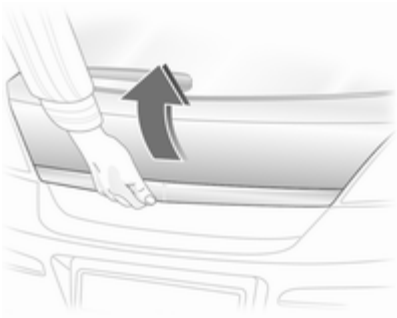

Нажмите на кнопку под молдингом задней двери.

⚠ Предупреждение

Не допускается движение с полностью или частично открытой задней дверью, например, при перевозке крупногабаритных грузов, так как в этом случае в салон могут попасть токсичные отработавшие газы.

Примечание
При установке на заднюю дверь некоторых тяжелых приспособлений, она не может фиксироваться в открытом положении.

Центральный замок ⇨ 28

4-дверный седан

Чтобы отпереть крышку багажника, необходимо нажать на кнопку или нажимать на кнопку пульта

дистанционного управления минимум в течение 2 секунд, потом крышка багажника слегка открывается.

Если двери заперты с помощью центрального замка, крышку багажника нельзя отпереть посредством кнопки 🚗.

Закрывание

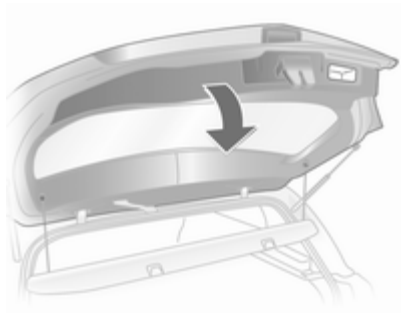

Используйте внутреннюю ручку.

Во избежание повторного отпирания не нажимайте при закрывании кнопку под молдингом.

Закройте крышку багажника. Закрытая крышка багажника всегда заблокирована. Для отпирание дверей нажмите на кнопку 🔒 на пульте дистанционного управления.

Защита автомобиля

Противоугонная система

⚠ Предупреждение

Не включать, если в автомобиле находятся люди! Отпирание изнутри невозможно.

Система намертво запирает все двери. Система не включится, если не закрыты все двери.

Если включалось зажигание, то для запирания автомобиля нужно один раз открыть и закрыть водительскую дверь.

При отпирании автомобиля выключается механическое противоугонное устройство. Для кнопки центрального замка это не работает.

Включение пультом дистанционного управления

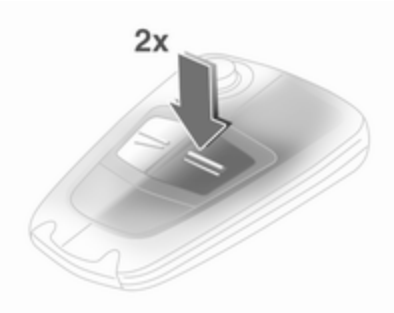

Дважды нажмите кнопку ⚌ в течение 15 секунд.

Включение при помощи электронного ключа

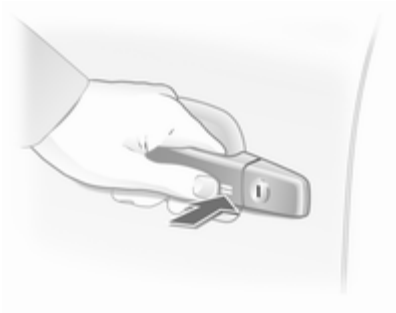

Прикоснитесь к сенсорной кнопке на ручке передней двери дважды в течение 15 секунд.

Электронный ключ должен находиться вне автомобиля на расстоянии в пределах 1 метра.

Противоугонная сигнализация

Противоугонная сигнализация встроена в противоугонную систему и работает вместе с ней.

Она отслеживает:

- двери, багажное отделение, капот,
- салон,
- наклон автомобиля, например, при его подъеме,
- зажигание.

При отпирании автомобиля обе системы выключаются одновременно.

Примечание
Охрана салона может ухудшиться при изменении интерьера, например, при использовании чехлов на сиденье.

Включение без контроля салона и наклона автомобиля

Выключайте систему контроля пассажирского салона и наклона автомобиля, если внутри автомобиля остались люди или животные, а также при перевозке и буксировке, так как при их перемещении будет срабатывать сигнализация.

1. Закройте багажное отделение и капот
2. Нажмите на кнопку ⓘ. Светодиод в кнопке 🚗 будет мигать не более 10 секунд
3. Закройте двери
4. Включите противоугонную сигнализацию. Включится светодиод. Примерно через 10 секунд система начнет работать. Светодиод будет продолжать мигать до тех пор, пока система не будет выключена

В модели Astra TwinTop при открытой крыше система контроля салона автомобиля отключается для предотвращения сигналов ложной тревоги.

Светодиод

В течение первых 10 секунд после включения противоугонной сигнализации:

Светодиод включен	=	проверка, задержка зажигания
Светодиод мигает быстро	=	открыты дверь, задняя дверь или капот двигателя или неисправность в системе

По истечении примерно 10 секунд после включения противоугонной сигнализации:

Светодиод мигает медленно	=	система включена
Светодиод включается примерно на 1 секунду	=	функция отключена

При неисправностях обратититесь за помощью на станцию техобслуживания.

Сигнализация

Срабатывание сигнализации выражается в подачи звукового (сирена) и визуального (мигание аварийно-световой сигнализации) сигналов. Количество или продолжительность сигналов определяется местным законодательством.

Сигнал можно прервать нажатием кнопки на пульте дистанционного управления или включением зажигания. Одновременно с этим отключается также устройство противоугонной сигнализации.

Иммобилайзер

Система проверяет, разрешается ли пуск двигателя с помощью используемого ключа. Если транспондер ключа распознан, двигатель запустится.

Иммобилайзер автоматически включается после извлечения ключа из замка зажигания или если двигатель остановлен нажатием кнопки **Start/Stop**.

Индикатор ⇨ 108.

Примечание

Система электронной блокировки пуска двигателя не запирает двери. Поэтому после выхода из автомобиля необходимо всегда запирать автомобиль и включать устройство противоугонной сигнализации ⇨ 28, ⇨ 34.

Наружные зеркала

Панорамное зеркало

Панорамное внутреннее зеркало с асферическим участком обеспечивает сокращение мертвых зон. Форма зеркала уменьшает размеры объектов, что отрицательно сказывается на правильности оценки расстояний водителем.

Ручная регулировка

Отрегулируйте зеркала, передвигая рычаг в нужном направлении.

Электронная регулировка

Сначала выберите зеркало, которое нужно отрегулировать, потом отрегулируйте его положение поворотом ручки управления.

Складывание

Для обеспечения безопасности пешеходов, внешние зеркала складываются от удара определенной силы. Для того чтобы вернуть зеркало в рабочее положение, нужно слегка надавить на его корпус.

Складывание вручную

Наружные зеркала можно сложить, слегка нажав на наружный край корпуса зеркала.

Складывание при помощи электропривода

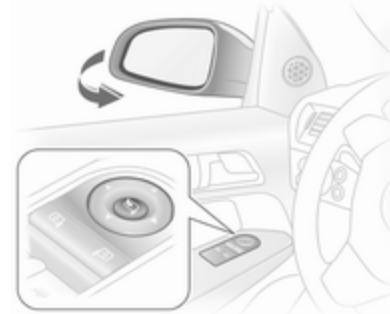

При нажатии на кнопку складываются оба наружных зеркала.

Если еще раз нажать кнопку , оба наружных зеркала вернутся в исходное положение.

Если сложенное при помощи электропривода наружное зеркало было открыто вручную, то при нажатии кнопки электропривод раскроет только другое зеркало.

Подогрев

Включается при нажатии кнопки ⊞.

Обогрев включается только при работающем двигателе и через короткое время отключается.

Внутренние зеркала

Механические зеркала заднего вида

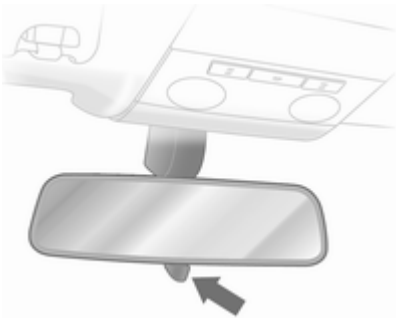

Для уменьшения бликов поверните рычаг на нижней части корпуса зеркала.

Автоматическое включение режима предотвращения бликов

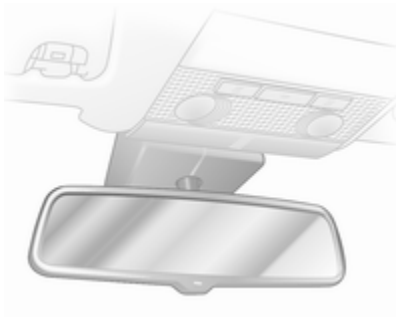

Автоматически уменьшаются блики от света фар идущих сзади автомобилей в ночных условиях.

Окна

Ветровое стекло

Атермальное ветровое стекло

Атермальное ветровое стекло имеет специальный защитный слой, отражающий солнечные лучи. Он также может отражать радиосигналы, например, платежных автоматов на платных участках дороги.

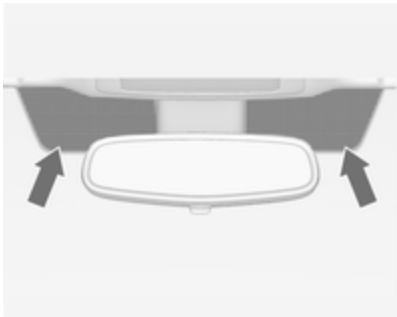

Отмеченные участки стекла не имеют этого покрытия. Устройства для считывания и передачи электронных данных, например платежных систем, должны крепиться в этом месте. В противном случае при передаче данных возможны сбои.

Наклейки на ветровом стекле

Не приклеивайте на лобовое стекло различные наклейки - например, талоны платных дорог или аналогичные - поблизости от внутреннего зеркала. Это может ограничить зону действия датчика и обзор камеры, установленных в корпусе зеркала.

Электрические стеклоподъемники

⚠ Предупреждение

Будьте внимательны при использовании электрических стеклоподъемников. При их работе возможно травмирование, особенно детей.

Если на заднем сиденье находятся дети, включите систему безопасности детей для электрических стеклоподъемников.

Внимательно следите за стеклами во время закрывания. Удостоверьтесь в отсутствии предметов, которые могут быть зажаты.

Электрические стеклоподъемники работают

- при включенном зажигании
- в течение 5 минут после выключения зажигания
- в течение 5 минут после установки ключа зажигания в положение 1

Независимо от времени, прошедшего после выключения зажигания, стеклоподъемники перестают работать при открывании двери водителя.

Для подъема и опускания стекол используйте органы управления.

На автомобилях с электрическими стеклоподъемниками, для прекращения движения стекла вытяните или нажмите выключатель еще раз.

Astra TwinTop: если дверь открыта, стекло немного открывается и автоматически закрывается при закрытой двери.

Защита от защемления

Если при автоматическом подъеме стекла в верхней половине окна возникнет сопротивление его движению, движение немедленно прекратится, и окно вновь откроется.

Если ход стекла затруднен, например из-за наледи, закрывайте окно поэтапно, несколько раз включив стеклоподъемник.

Центральный переключатель электрических стеклоподъемников, Astra TwinTop

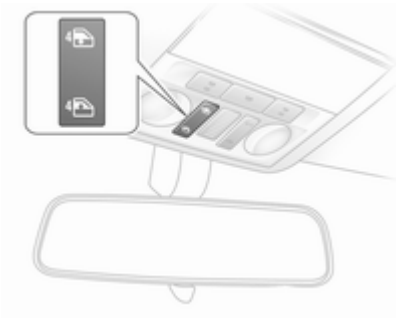

Нажмите 4 или 4 для открытия или закрытия всех стекол.

Система безопасности детей, задние стеклоподъемники

Выключатель может использоваться для включения и выключения стеклоподъемников задних дверей.

Управление окнами снаружи

Дистанционное управление стеклоподъемниками снаружи автомобиля невозможно.

Пульт дистанционного управления

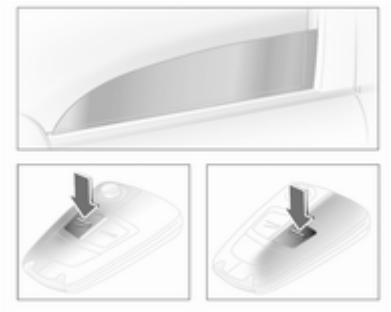

Нажимайте ⊼ или ⊼ до тех пор, пока все окна не закроются или не откроются.

Система Open&Start

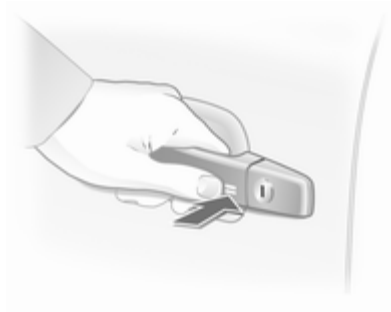

Для закрывания, прикоснитесь к области датчиков на ручке двери и подождите, пока все окна не закроются полностью.

Электронный ключ должен находиться вне автомобиля на расстоянии в пределах 1 метра.

Перегрузка

При слишком частом подъеме и опускании стекол, электропитание стеклоподъемников на некоторое время отключается.

Неисправности

Если окна не открываются или не закрываются автоматически, включите электронную систему управления стеклоподъемниками следующим образом:

1. Закройте двери
2. Включите зажигание
3. Полностью закройте окно и подержите кнопку еще 5 секунд
4. Полностью откройте окно и подержите кнопку еще 1 секунду
5. Повторите процедуру для каждого окна

Обогрев заднего стекла

Включается при нажатии кнопки ⊞.

Обогрев включается только при работающем двигателе и через короткое время отключается.

Astra TwinTop: При открытой крыше обогрев заднего стекла и обогрев наружных зеркал выключается.

В зависимости от типа двигателя, обогрев заднего стекла автоматически включается во время очистки дизельного сажевого фильтра.

Солнцезащитные козырьки

Для защиты от яркого света солнцезащитные козырьки могут опускаться и поворачиваться в сторону.

Если в солнцезащитный козырек встроено зеркало, во время движения оно должно быть закрыто крышкой.

Панорамное ветровое стекло

Для открытия панели крыши: Поверните ручку вправо и передвиньте панель крыши назад в нужное положение.

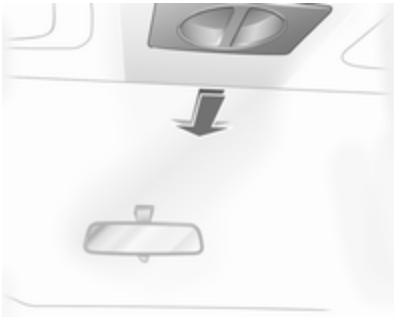

Для закрытия панели крыши: Передвиньте вперед в нужное положение. При максимальном передвижении панели крыши вперед она зафиксируется в этом положении.

Примечание
Закрыть солнцезащитные козырьки перед началом движения панели крыши.

Крыша

Прозрачный люк

⚠Предупреждение

Во время работы потолочного люка будьте осторожны. При его работе возможно травмирование, особенно детей.

Будьте особенно внимательны при работе с двигающимися частями. Удостоверьтесь в отсутствии предметов, которые могут быть зажаты.

Управление потолочным люком возможно только при включенном зажигании

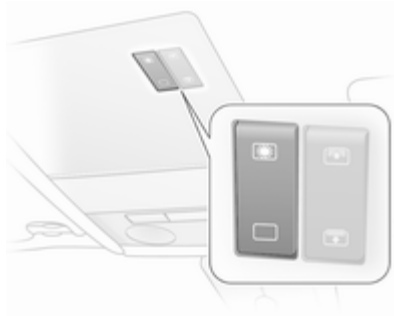

Для управления используется переключатель, расположенный в потолочной консоли.

Для пошагового перемещения кратковременно нажимайте на кнопку Для открытия в автоматическом режиме удерживайте кнопку нажатой более долгое время

Поднять

При закрытом потолочном люке нажмите ⊞. При этом поднимается задняя часть потолочного люка.

Открыть

После поднятия потолочного люка вновь нажмите ⊞. При этом потолочный люк автоматически полностью открывается.

Внимание

При использовании багажника на крыше автомобиля во избежание повреждений убедитесь в том, что потолочный люк может беспрепятственно перемещаться. Разрешается только поднимать потолочный люк.

Примечание

Если поверхность крыши мокрая, наклоните потолочный люк, дайте воде стечь, после чего откройте люк.

Не наклеивайте на потолочный люк какие-либо наклейки.

Закрыть

Удерживайте ▭ нажатой до тех пор, пока потолочный люк не закроется полностью.

В целях безопасности крыша закрывается из своего открытого положения примерно на 20 см до конца. Удерживайте ▭ нажатой до тех пор, пока потолочный люк не закроется полностью.

4-дверный седан

Открыть

Нажмите ⊟, потолочный люк откроется до комфортного положения.

Чтобы еще больше открыть люк, выходя за комфортное положение, снова нажмите ⊟.

Закрыть

Нажимайте ⊟. до тех пор, пока потолочный люк не закроется.

Поднять

Если крыша закрыта, нажмите ⊟., крыша будет отклонена в задней части.

Опускание крышки

Нажимайте кнопку ⊟ до тех пор, пока потолочный люк не закроется.

Управление потолочным люком снаружи

Удерживайте нажатой кнопку ═ на пульте дистанционного управления до тех пор, пока потолочный люк полностью не закроется.

Солнцезащитная шторка

Солнцезащитная шторка оснащена электрическим приводом.

Солнцезащитная шторка открывается при открытом потолочном люке.

Для закрытия и открытия солнцезащитной шторки используются кнопки ⊟ и ⊟.

Удерживайте ⊟ нажатой до полного закрытия.

4-дверный седан

Солнцезащитная шторка имеет ручной привод.

Чтобы закрыть или открыть шторку, ее необходимо сдвинуть в соответствующем направлении. При открытом потолочном люке шторка всегда открыта.

Перегрузка

В случае перегрузки системы, питание автоматически отключится на некоторое время.

Инициализация электропривода потолочного люка

Если процесс управления потолочным люком и солнцезащитной шторкой невозможен (например, после отключения аккумулятора), активирование электронных систем осуществляется следующим образом:

1. Включите зажигание
2. Закройте потолочный люк и удерживайте нажатой кнопку ▭ минимум 10 секунд
3. Закройте солнцезащитную шторку и удерживайте нажатой кнопку ⊟ минимум 10 секунд

Жесткая складная крыша

⚠ Предупреждение

Соблюдать осторожность при управлении жесткой складной крышей. Опасность травмирования. Во время управления крышей необходимо наблюдать за пространством над автомобилем, сбоку и сзади автомобиля.

Удостовериться в отсутствии защемленных предметов. Перед включением системы управления крышей или крышкой багажника необходимо проверить, не находится ли кто-либо в зоне действия системы. Опасность травмирования.

Перед включением системы управления крышей необходимо проверить высоту, длину и ширину имеющегося места, например, в гараже, на стоянке, или в случаях, когда автомобиль оснащен багажником для велосипедов.

Проинформировать соответствующим образом пассажиров автомобиля.

Перед тем, как выйти из автомобиля, вынуть ключ зажигания таким образом, чтобы предотвратить несанкционированное управление окнами и панорамной крышей.

Режим ожидания включается переводом ключа зажигания из положения 1 в положение запирания или при наличии системы Open&Start посредством включения зажигания.

Необходимые условия:

- Автомобиль не движется или движется со скоростью не более 30 км/час
- Крышка багажного отделения закрыта и заперта ⇨ 82
- Крышка багажника закрыта

Если не выполнены все эти условия, при включении выключателя слышны предупредительные звуковые сигналы и крыша не открывается и не закрывается.

Открыть

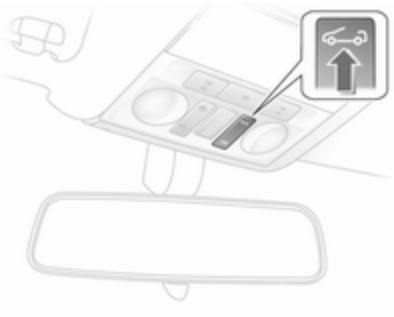

Перед задним стеклом или в области шарнира крыши и крышки багажника не должны находиться никакие предметы.

Держите нажатой кнопку на консоли крыши, пока крыша не откроется полностью и не закроется крышка багажника.

Под конец процесса открывания звучит акустический сигнал.

Перед открытием крыши слегка открываются стекла дверей. Если после акустического сигнала снова нажать на кнопку , стекла дверей закроются.

Открывание с помощью пульта дистанционного управления

После полной остановки автомобиля отпереть замки его дверей. Снова нажмите на кнопку и придерживайте ее нажатой, пока крыша полностью не откроется, а крышка багажника полностью не закроется.

Во время управления с помощью пульта дистанционного управления стекла дверей должны быть полностью открыты.

Закрыть

Придержите нажатой кнопку на консоли крыши, пока крыша и крышка багажника не закроются полностью.

Под конец процесса закрывания звучит акустический сигнал.

Перед закрытием крыши слегка открываются стекла дверей. Если после акустического сигнала снова нажать на кнопку 🚗, стекла дверей закроются.

Закрывание с помощью пульта дистанционного управления

После полной остановки автомобиля запереть замки его дверей. Снова нажмите на кнопку ⚌ и придерживайте ее нажатой, пока крыша и крышка багажника полностью не закроются.

Указание

- Нельзя открывать багажное отделение, пока не прозвучит акустический сигнал, свидетельствующий о завершении процесса открывания или закрывания крыши.
- Крышка багажного отделения во время управления крышей должна быть всегда закрыта.
- На крышке за задними подголовниками не должны находиться люди и посторонние предметы.
- Управлять крышей можно при температуре выше -20 °C. При попытке управления крышей, если температура ниже этого минимального уровня, звучит троекратный звуковой сигнал.
- Частое управление крышей при выключенном двигателе приводит к разрядке аккумулятора.
- Многократное управление крышей без тормозов может обусловливать перегрузки и, в результате, неисправности.
- Крышу можно удерживать в среднем положении в течение 9 минут для облегчения процесса чистки поверхности крыши. Это производится посредством разъединения переключателя. За одну минуту до конца этого времени звучит продолжительный акустический сигнал в качестве предупреждения о том, что этап удерживания крыши почти закончен, и она может начинать движение.
- Управление крышей на неровной поверхности может привести к неисправностям и повреждениям.
- Для предотвращения и устранения пищащих шумов уплотнения крыши в Вашем Сервисном центре доступен специальный ремонтный набор. Рекомендуется один раз в год в профилактических целях использовать этот продукт.

Неисправности

Автоматический режим управления крышей возможен только тогда, когда крыша находится в правильном открытом или закрытом положении.

Проверить выполнение следующих условий:

- Крышка багажного отделения зафиксирована в закрытом положении
- Крышка багажника полностью закрыта
- Наружная температура выше -20 °C
- Напряжение аккумулятора является соответствующим
- Система перегружена

Если автоматический режим включить не удалось, будут нужны два человека для закрытия крыши вручную. См. инструкции для модели Astra TwinTop. Рекомендуется профессиональная помощь.

Система защиты при переворачивании

Модель Astra TwinTop оснащена системой защиты при переворачивании, включающей в себя усиленную раму ветрового стекла и стабилизаторы поперечной устойчивости, находящиеся за подголовниками задних сидений. В зависимости от варианта стабилизаторы поперечной устойчивости зафиксированы или срабатывают автоматически в случае аварии определенной степени тяжести.

Зафиксированные стабилизаторы поперечной устойчивости

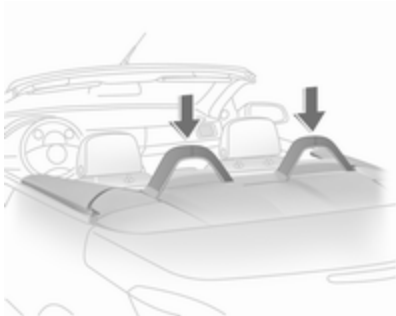

Зафиксированные стабилизаторы поперечной устойчивости защищают кузов автомобиля.

Складные стабилизаторы поперечной устойчивости

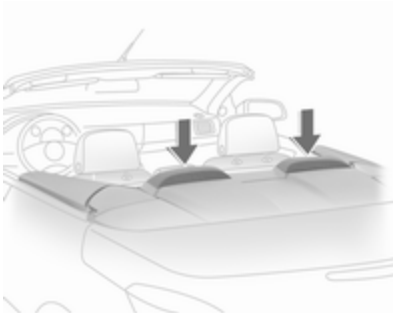

Складные стабилизаторы поперечной устойчивости находятся между задними подголовниками и крышкой багажника. В случае переворачивания, фронтального столкновения или бокового удара стабилизаторы поперечной устойчивости поднимаются вверх в течение миллисекунд. Они также срабатывают одновременно с системами передней и боковой воздушной подушки безопасности.

Система срабатывает, когда крыша открыта или закрыта.

После срабатывания стабилизаторов поперечной устойчивости откидной крышей управлять нельзя. При попытке активирования выключателя появляется продолжительный предупредительный сигнал.

После срабатывания стабилизаторов поперечной устойчивости горит сигнализатор воздушной подушки безопасности ⚲.

Примечание
За подголовниками на крышках стабилизаторов поперечной устойчивости не должны находиться никакие предметы.

Сработавшие стабилизаторы поперечной устойчивости можно втянуть назад (например, чтобы закрыть крышу после аварии).

Для разблокировки системы необходимо нажать рычаг между стержнями стабилизатора поперечной устойчивости. Надавливать на стабилизатор, пока он полностью не опустится. Закрыть крышку.

Повторить процесс со вторым стабилизатором поперечной устойчивости.

Сигнализатор ⚲ будет гореть постоянно, и стабилизаторы поперечной устойчивости не сработают при следующей аварии. Обратитесь за помощью на станцию техобслуживания.

⚠ Предупреждение

Если выдвинулись стабилизаторы поперечной устойчивости, то невозможно закрыть или открыть крышу. Сначала необходимо опустить стабилизаторы поперечной устойчивости.

После срабатывания стабилизатора поперечной устойчивости необходимо немедленно обратиться в сервисный центр для проведения ремонта системы.

Опущенные вручную стабилизаторы поперечной устойчивости не сработают в случае аварии.

Багажное отделение

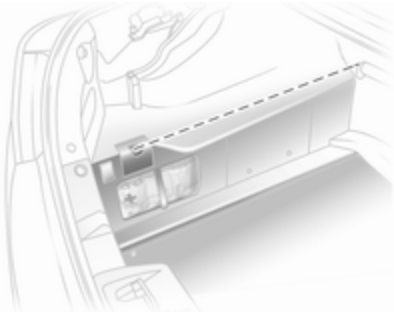

Открыть крышу можно будет только при условии, если груз в багажном отделении не превышает высоту до крышки багажного отделения или не выступает по бокам. Нельзя превышать высоту загрузки. Крышка багажного отделения должна быть ровной; находящиеся под крышкой предметы не должны упираться в крышку. Иначе можно повредить крышу и груз.

Блокировка крышки багажника

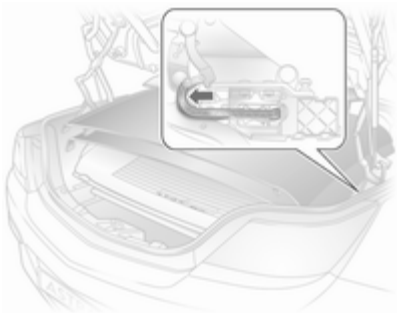

Чтобы избежать повреждения открытой крыши, крышки багажника или груза, крышку багажника можно закрывать только при условии, если электрическая система помощи при погрузке/выгрузке находится в нижнем концевом положении ⇨ 86.

Неисправность электрического привода

Необходимо нажать блокировочный рычаг вперед.

Ветровой щиток

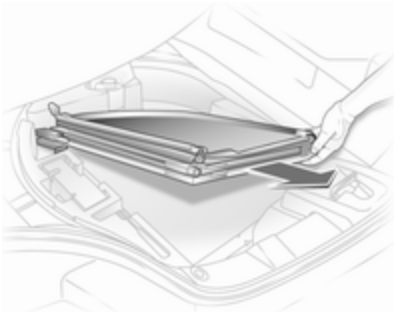

Нельзя занимать задние сиденья, если установлен ветровой щиток.

Не разрешается класть на ветровой щиток посторонние предметы.

При оснащении автомобиля комплектом для ремонта шин ветровой щиток складывается в отсек для хранения багажного отделения под крышку пола багажника.

Для исполнения с запасным колесом ветровой щиток складывается в багажное отделение.

Установка

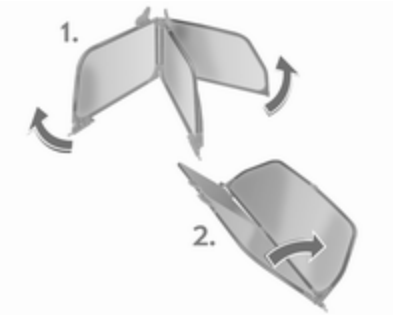

Разверните сложенный ветровой щиток.

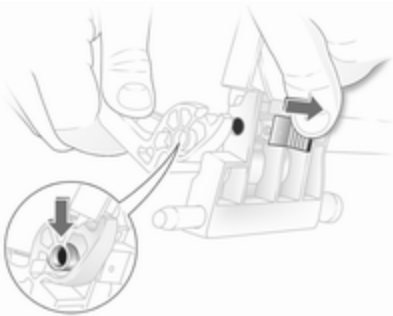

Соедините развернутые концы ветрового щитка: Вдавите в штифт на ползунке, проведите петлю над штифтом и освободите ползунок таким образом, чтобы штифт зафиксировался в петле.

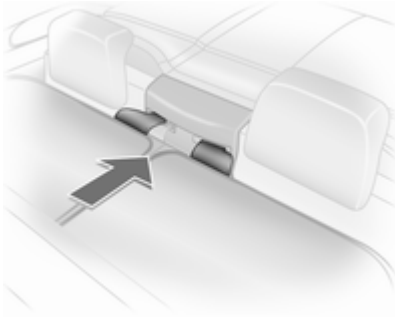

Вставьте направляющие пряжки ветрового щитка в прорези ремней безопасности между задними подголовниками.

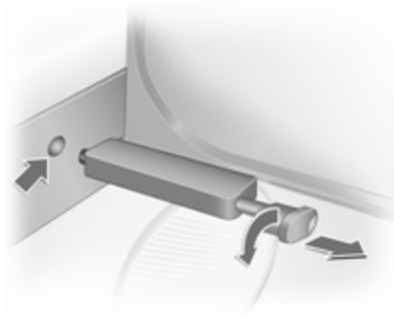

Потяните кривошипный механизм правого и левого стопорного штифта и поверните до фиксации. Расправьте ветровой щиток, верните кривошипный механизм в исходное положение и зафиксируйте стопорный штифт в прорези в боковой накладке.

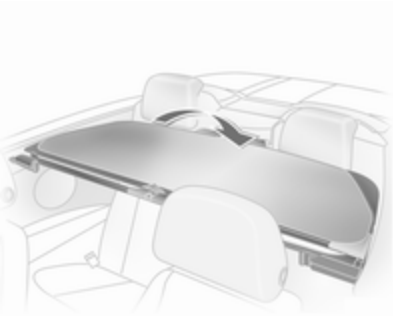

Ветровой щиток можно снова сложить, если он не будет использоваться.

Если ветровой щиток сложен, а задние сиденья не заняты, ветровой щиток может остаться установленным в автомобиле при закрытой крыше.

Демонтаж

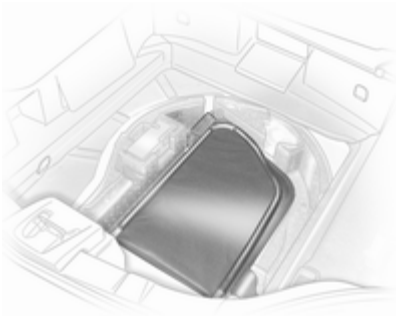

Демонтаж осуществляется в обратном порядке, ветровой щиток полностью складывается вниз в багажное отделение:

- при оснащении автомобиля комплектом для ремонта шин - в отсек под крышку пола багажника
- для исполнения с запасным колесом - в багажное отделение

Обтекатель воздуха не должен выступать вверх или вбок выше допустимой габаритной высоты.

Сиденья, системы защиты

Подголовники 53
Передние сиденья 55
Задние сиденья 59
Ремни безопасности 60
Система подушек безопасности 64
Системы безопасности детей … 68

Подголовники

Положение

⚠ Предупреждение

Ездите только с правильно отрегулированным подголовником.

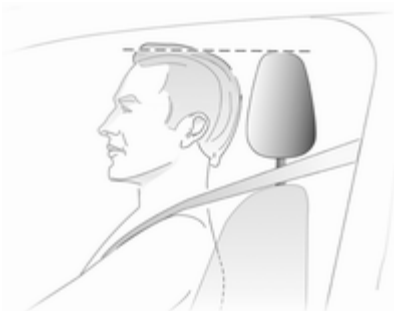

Верхний край подголовника должен находиться вровень с верхним уровнем головы пассажира. Если это невозможно, то для очень высоких людей следует установить самое высокое положение, а для людей низкого роста - опустить подголовник в самое низкое положение.

Регулировка

Передние и задние крайние подголовники

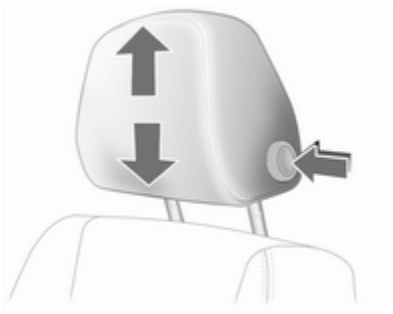

Нажмите кнопку, отрегулируйте высоту подголовника и отпустите кнопку.

Центральный задний подголовник

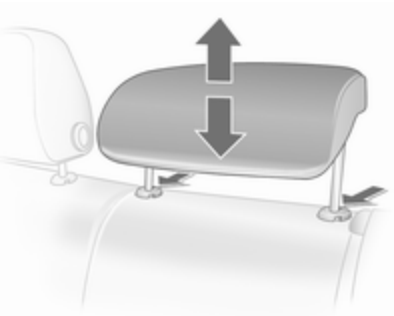

Потяните подголовник вверх или нажмите пружину фиксатора и опустите подголовник вниз.

Регулировка задних подголовников, Astra TwinTop

Потяните подголовник вверх или нажмите пружины обоих фиксаторов и опустите подголовник вниз.

На крышке за подголовниками или между подголовниками и стабилизаторами поперечной устойчивости не должны находиться посторонние предметы.

Демонтаж

Отожмите пружину фиксатора и вытяните подголовник.

Активные подголовники

При ударе сзади активные подголовники слегка наклоняются вперед. Поскольку в этом случае поддержка головы улучшается, уменьшается риск хлыстовых травм.

Активные подголовники обозначаются надписью ACTIVE на направляющих втулках подголовников.

Примечание
Если переднее пассажирское сидение не используется, на его подголовник можно устанавливать только разрешенные производителем принадлежности.

Передние сиденья

Положение сиденья

⚠ Предупреждение

Ездите только с правильно отрегулированными сиденьями.

- Сидите на сиденье как можно глубже. Отрегулируйте расстояние между сиденьем и педалями таким образом, чтобы при нажатии на педали ноги были слегка согнуты. Сдвиньте переднее пассажирское сиденье назад насколько возможно.
- Сидите, как можно ближе прижав плечи к спинке сиденья. Установите спинку сиденья таким образом, чтобы можно было легко дотянуться до рулевого колеса слегка согнутыми руками. При вращении рулевого колеса плечи должны опираться на спинку сиденья. Не допускается откидывать спинки сидений слишком далеко назад. Мы рекомендуем, чтобы угол наклона спинки не превышал 25°.
- Регулировка рулевого колеса ⇨ 96.
- Установите такую высоту сиденья, чтобы обеспечить круговой обзор и хорошо видеть приборную панель. Зазор между головой и рамой крыши должен быть не меньше ладони. Бедра должны легко касаться сиденья, не давя на него.
- Регулировка подголовника ⇨ 53.

- Регулировка высоты ремней безопасности ⇨ 61.
- Отрегулируйте опору для бедер таким образом, чтобы расстояние между краем сиденья и подколенной впадиной составляло примерно два пальца.
- Отрегулируйте поясничный упор так, чтобы сохранить естественную форму позвоночника.

Регулировка сидений

⚠ Опасность

Чтобы избежать травмирования во время срабатывания подушки безопасности, не придвигайтесь к рулевому колесу ближе чем на 25 см.

⚠ Предупреждение

Никогда не регулируйте сидение при движении автомобиля, поскольку оно может сместиться произвольно.

Установка сиденья в требуемое положение

Потяните ручку, сдвиньте сиденье, отпустите ручку.

Спинки сидений

Поверните рукоятку. Во время регулировки не откидывайтесь на спинку.

Высота сиденья

Для изменения высоты сидения выполните рычагом качающие движения

вверх = поднять сиденье
вниз = опустить сиденье

Наклон сидения

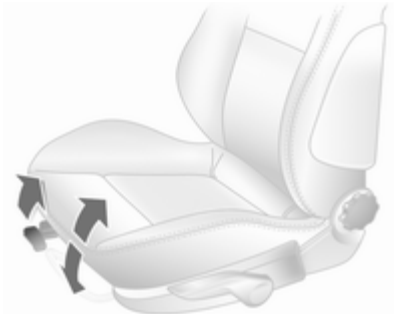

Потяните рычаг и отрегулируйте наклон, перемещая вес тела. Отпустите рычаг и по характерному щелчку убедитесь, что сидение зафиксировалось.

Поясничный упор

Поверните рукоятку. Во время регулировки не откидывайтесь на спинку.

Регулируемая опора для бедер

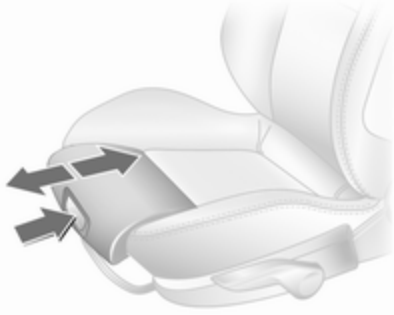

Нажмите на клавишу и переместите опору для бедер.

Складывание сиденья

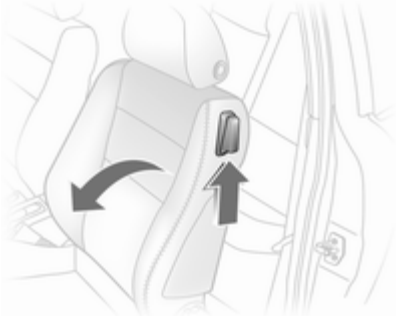

Поднимите рычаг фиксатора и сложите спинку вперед. Сдвиньте сиденье вперед.

Чтобы вернуть сиденье в исходное положение, передвиньте его назад. Если сиденье обладает функцией памяти, оно фиксируется в своем исходном положении, если нет, то необходимо зафиксировать его в нужном положении. Установите спинку в вертикальное положение и зафиксируйте ее.

Сложить спинку сиденья вперед можно только при условии, что она находится в вертикальном положении.

Не пытайтесь поворачивать рукоятку регулировки спинки, если спинка сиденья сложена.

В автомобилях с панорамным стеклом: чтобы сложить сиденья вперед, опустите вниз подголовники и поднимите солнцезащитные козырьки.

Подлокотник

Нажмите на поднятый подлокотник вниз и, преодолевая сопротивление, опустите его.

Во время подъема подлокотника его можно установить в одно из нескольких фиксированных положений.

Под подлокотником находится отсек для хранения.

Обогрев

Для установки нужного подогрева соответствующего сиденья нажмите один или несколько раз на кнопку при включенном зажигании. Выбранный уровень подогрева указывается на встроенном в кнопку индикаторе.

Людям с чувствительной кожей долгое время пользоваться максимальным подогревом не рекомендуется.

Подогрев сидений осуществляется только при работающем двигателе.

Задние сиденья

Подлокотник

Седан и Station wagon

Откиньте подлокотник, потянув петлю вниз под углом (45°).

TwinTop

Потяните подлокотник за петлю, опустите вниз и установите на сидении плоской стороной вверх.

Подлокотник удерживается на месте при спинке сиденья благодаря крепежному стопору. Чтобы полностью сложить подлокотник, разблокируйте скобу на крепежном стопоре.

Ремни безопасности

Ремни безопасности сиденья блокируются при резком разгоне или замедлении автомобиля, удерживая пассажиров в сидячем положении. Тем самым существенно снижается опасность получения травмы.

⚠ Предупреждение

Перед каждой поездкой необходимо пристегнуть ремень безопасности.

Не пристегнутые ремнями лица при авариях представляют собой угрозу всем другим пассажирам и самим себе.

Ремень безопасности сиденья предназначен для пользования только одним пассажиром. Система детских кресел безопасности ⇨ 68.

Необходимо периодически проверять все детали ремней безопасности на отсутствие повреждений и загрязнений, а также на работоспособность.

Компоненты с сильными повреждениями следует заменить. После аварии ремни безопасности и сработавшие преднатяжители ремней следует заменить в мастерской.

Примечание
Убедитесь, что ремни не повреждены обувью или острыми предметами и не пережаты. Исключите попадание грязи во втягивающий механизм ремня.

Напоминание о ремне безопасности ⇨ 106.

Ограничители натяжения ремней

Усилие, действующее на туловище, снижается постепенным освобождением ремня безопасности во время столкновения.

Преднатяжители ремней безопасности

При фронтальном столкновении или наезде сзади определенной тяжести ремни безопасности автоматически натягиваются.

⚠ Предупреждение

Неверное обращение с преднатяжителями ремней безопасности (например, снятие или установка ремней безопасности) может привести к срабатыванию преднатяжителей.

На срабатывание преднатяжителей ремней безопасности указывает горящий непрерывным светом контрольный индикатор ⇨ 106.

Сработавшие преднатяжители ремней безопасности следует заменить в мастерской. Преднатяжители ремней безопасности срабатывают только один раз.

Примечание
Запрещается прикреплять или устанавливать принадлежности или другие объекты, которые могут мешать работе преднатяжителей ремней безопасности. Запрещается вносить какие-либо изменения в компоненты преднатяжителей ремней безопасности, так как это сделает недействительным разрешение на эксплуатацию автомобиля данного типа.

Трехточечный ремень безопасности

Пристегивание ремня безопасности

Вытянуть ремень безопасности из подматывающего механизма, не перекручивая направить его поперек туловища и вставить язычок защелки ремня безопасности в

пряжку. Во время движения автомобиля следует регулярно подтягивать поясную часть ремня, вытягивая ремень за плечевую часть.

Напоминание о ремне безопасности ⇨ 106.

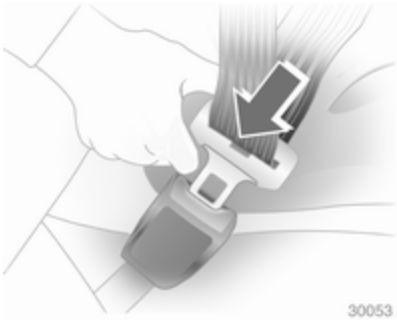

Свободная или громоздкая одежда мешают плотной установке ремня. Не оставляейте между ремнем и телом посторонних предметов, таких как сумки и мобильные телефоны.

⚠ Предупреждение

Ремень не должен проходить поверх имеющихся в карманах одежды твердых или бьющихся предметов.

Регулировка высоты

1. Слегка вытяните ремень.
2. Нажмите на кнопку.
3. Отрегулируйте высоту и зафиксируйте положение.

При правильно отрегулированной высоте ремень должен проходить через плечо. Он не должен касаться горла или предплечья.

Запрещается регулировать высоту ремня во время движения.

Снятие ремня безопасности

Для того чтобы снять ремень, нажмите красную кнопку на его замке.

Ремни безопасности задних сидений

Если ремни безопасности крайних сидений не используются, протяните их через боковые крепления.

Ремень безопасности среднего сиденья можно снять с натяжителя только тогда, когда спинки сидений находятся в вертикальном положении и зафиксированы в своих держателях.

TwinTop

Чтобы предотвратить шум, издаваемый ремнями безопасности при открытой крыше и/или открытых окнах, можно закрепить ремни безопасности незанятых задних сидений за подлокотником.

Пользование ремнем безопасности во время беременности

⚠ Предупреждение

Во избежание давления на нижнюю часть живота поясной ремень должен проходить через область таза как можно ниже.

Система подушек безопасности

В зависимости от оснащения автомобиля оборудованием в состав системы надувных подушек безопасности могут входить несколько отдельных систем.

Сработавшая подушка безопасности наполняется за миллисекунды. Кроме того, она так быстро стравливает воздух, что в момент столкновения срабатывания подушек зачастую не замечают.

⚠ Предупреждение

При непрофессиональном вмешательстве подушка безопасности может сработать взрывоподобно.

Примечание
В области центральной консоли расположено электронное управление систем воздушных подушек безопасности, преднатяжителей ремней безопасности и раскладных стабилизаторов поперечной устойчивости. Не следует подносить к ним намагниченные предметы.

Не приклеивайте посторонние предметы к панелям, прикрывающим подушки безопасности, и не закрывайте их другими материалами.

Каждая воздушная подушка безопасности/стабилизатор поперечной устойчивости срабатывает только один раз. Сработавшие воздушные подушки безопасности/стабилизаторы поперечной устойчивости необходимо заменить в сервисном центре. Помимо этого, возможно, придется заменить рулевое колесо, приборную панель, элементы обшивки, уплотнители дверей, ручки и сиденья.

Не допускается внесение изменений в систему воздушных подушек безопасности/стабилизаторов поперечной устойчивости, в этом случае автомобиль теряет разрешение на эксплуатацию.

При срабатывании надувных подушек безопасности выходящий из них горячий газ может привести к ожогам.

Индикатор системы подушек безопасности и дуги безопасности ⇨ 106.

Система передних подушек безопасности

Система передних подушек безопасности состоит из двух подушек: одной в рулевом колесе и одной в приборной панели со стороны переднего пассажира. Эти подушки можно определить по надписи AIRBAG.

Кроме того, имеется предупреждающая табличка, расположенная сбоку на панели приборов (видна только при открывании двери переднего пассажира) или на противосолнечном козырьке со стороны пассажира.

Система передних подушек безопасности срабатывает в случае удара спереди при достаточно серьезной аварии. Необходимо включить зажигание.

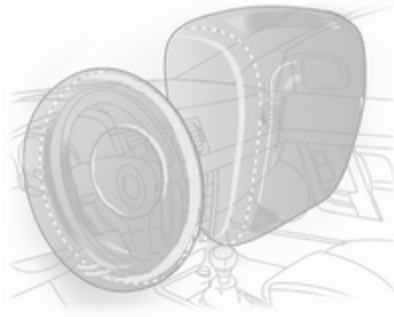

Надутые воздушные подушки безопасности амортизируют удар, тем самым они снижают опасность значительного травмирования верхней части туловища и головы переднего пассажира и водителя.

⚠ Предупреждение

Оптимальная защита обеспечивается только в том случае, если сидение установлено в правильном положении ⇨ 55.

В области раскрытия подушки безопасности не должно быть каких-либо препятствий.

Правильно установите и надежно закрепите ремень безопасности. Только в этом случае можно расчитывать на защиту подушкой безопасности.

Система боковых подушек безопасности

Система боковых подушек безопасности состоит из подушек, установленных в спинках передних сидений. Эти подушки можно определить по надписи **AIRBAG**.

Система боковых подушек безопасности срабатывает в случае бокового удара при достаточно серьезной аварии. Необходимо включить зажигание.

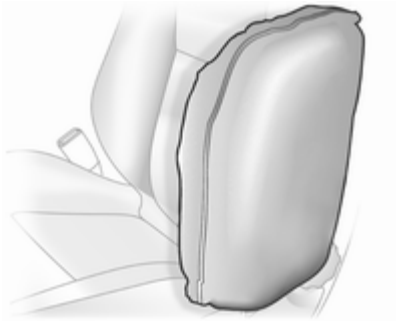

Надутые воздушные подушки безопасности амортизируют удар, тем самым они снижают опасность травмирования верхней части туловища и таза в случае серьезного бокового удара.

⚠ Предупреждение

В области раскрытия подушки безопасности не должно быть каких-либо препятствий.

Примечание

Используйте только разрешенные для автомобиля чехлы сидений. Не закрывайте подушки безопасности.

Система шторок безопасности для защиты головы

Система шторок безопасности включает подушки безопасности, установленные в раме крыши с каждой стороны. Эти подушки можно определить по надписи **AIRBAG** на стойках крыши.

Система подушек безопасности головы срабатывает в случае бокового удара при достаточно серьезной аварии. Необходимо включить зажигание.

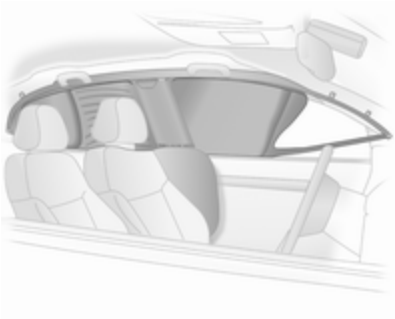

Надутые воздушные подушки безопасности амортизируют удар, тем самым они снижают опасность травмирования головы в случае серьезного бокового удара.

⚠ Предупреждение

В области раскрытия подушки безопасности не должно быть каких-либо препятствий.

На крюки ручек, расположенных над дверьми, можно вешать только легкие предметы одежды (без вешалок). В этой одежде не должно быть посторонних предметов.

Система контроля присутствия пассажиров на сиденьях

Можно определить по табличке под сиденьем переднего пассажира и по индикатору, который горит около 4 секунд после включения зажигания.

Система определения наличия пассажира на сиденье отключает пассажирские переднюю и боковую подушки безопасности, если сидение переднего пассажира не занято или на нем установлена система безопасности для детей (с транспондерами) Opel. Система шторок безопасности остается включенной.

⚠ Опасность

На переднем пассажирском сидении можно устанавливать только систему безопасности детей Opel (с транспондерами). При использовании систем без транспондеров возможен смертельный исход.

Индикатор ⇨ 107.

Примечание
Перевозка лиц весом менее 35 кг разрешается только на задних сиденьях.

Не кладите на переднее пассажирское сидение тяжелые предметы. В этом случае система безопасности будет считать, что сидение занято пассажиром, и передние пассажирские подушки безопасности не отключатся.

Не используйте на сидении переднего пассажира чехлы и подушки.

Примечание
В модели Astra TwinTop при условии, если открыта крыша и не занято сиденье переднего пассажира, могут появиться помехи при радиоприеме определенных частот на среднем диапазоне.

Системы безопасности детей

Мы рекомендуем использовать систему детских кресел безопасности Opel, которая разработана специально для этого автомобиля.

При использовании системы безопасности детей соблюдайте приведенные ниже инструкции по установке и использованию, а также рекомендации производителя системы.

Всегда соблюдайте местные или национальные законы и правила. В отдельных странах установка детских сидений на некоторых местах запрещена.

Правильный выбор системы

Для крепления детского кресла безопасности удобнее всего использовать места на задних сиденьях.

Дети должны в течение максимального времени сидеть в автомобиле лицом против направления движения. Это обеспечивает уменьшенное усилие на слабый позвоночник ребенка в случае аварии.

Допускается использовать детские автокресла, соответствующие нормам ECE 44-03 или ECE 44-04. Требование об обязательном использовании детских автокресел для перевозки детей предусмотрено законодательством.

Убедитесь, что устанавливаемая система безопасности детей совместима с используемой в автомобиле системой креплений.

Убедитесь в правильности выбора места установки системы безопасности детей.

Посадка и высадка детей из автомобиля разрешается только со стороны тротуара.

Если система безопасности детей не используется, закрепите кресло с помощью ремня безопасности или снимите его с автомобиля.

Примечание
Системы безопасности детей запрещается обклеивать и покрывать любыми другими материалами.

После аварии сработавшую систему безопасности детей необходимо заменить.

Места для установки детских кресел безопасности

Допустимые варианты крепления системы безопасности детей

Классификация по массе тела и возрасту	На переднем пассажирском сиденье[1)]	На крайних задних сиденьях	На среднем заднем сидении[2)]
Группа 0: до 10 кг или примерно до 10 месяцев **Группа 0+: до 13 кг** или примерно до 2 лет	B[1], ++	U, +	U
Группа I: от 9 до 18 кг или примерно от 8 месяцев до 4 лет	B[2], ++	U, +	U
Группа II: от 15 до 25 кг или примерно от 3 до 7 лет **Группа III: от 22 до 36 кг** или примерно от 6 до 12 лет	X	U	U

1) Запрещено в 4-дверном седане.
2) Запрещено в модели Astra TwinTop.

B[1] = Ограничено, только при наличии устройства определения занятости сиденья и системы безопасности детей Opel с транспондерами.

Если система безопасности детей крепится ремнем безопасности с трехточечным креплением, то с помощью регулятора высоты установите наибольшую высоту сиденья. Сдвиньте переднее пассажирское сидения до упора назад и установите точку крепления ремня безопасности переднего пассажира в самое нижнее положение.

B[2] = Ограничено, только при наличии устройства определения занятости сиденья и системы безопасности детей Opel с транспондерами.

Если система безопасности детей крепится ремнем безопасности с трехточечным креплением, то с помощью регулятора высоты установите наибольшую высоту сиденья. Сдвиньте переднее пассажирское сидение до упора назад так, чтобы ремень безопасности автомобиля проходил от точки крепления вперед.

U = Универсально для использования с трехточечным ремнем безопасности.

\+ = Сиденья с системами крепления ISOFIX и Top-Tether.

++ = Сиденья с системами крепления ISOFIX.

X = Для этой весовой категории использование систем безопасности детей не разрешается.

Допустимые варианты крепления системы безопасности детей ISOFIX

Весовая категория	Размер	Крепление	На переднем пассажирском сидении	На крайних сиденьях заднего ряда	На среднем сиденье заднего ряда
Группа 0: до 10 кг	E	ISO/R1	IL	IL	X
Группа 0+: до 13 кг	E	ISO/R1	IL	IL	X
	D	ISO/R2	IL	IL	X
	C	ISO/R3	X	IL[3)]	X

[3)] Только со стороны пассажира.

Весовая категория	Размер	Крепление	На переднем пассажирском сидении	На крайних сиденьях заднего ряда	На среднем сиденье заднего ряда
Группа I: от 9 до 18 кг	D	ISO/R2	IL	IL	X
	C	ISO/R3	X	IL[3)]	X
	B	ISO/F2	IL	IL, IUF	X
	B1	ISO/F2X	IL	IL, IUF	X
	A	ISO/F3	X	IL, IUF	X

IL = Допускается при использовании системы крепления ISOFIX, разработанной специально для данного автомобиля, ограниченной применяемости или полууниверсального типа. Система крепления ISOFIX должна быть разрешена для применения на данной модели автомобиля.

IUF = Можно применять детские кресла безопасности с креплением ISOFIX, устанавливаемые в направлении движения автомобиля, универсальной категории, предназначенные для применения для данного весового класса.

X = Для пассажиров этой весовой категории использование систем ISOFIX не допускается.

[3)] Только со стороны пассажира.

Группа размера системы ISOFIX и тип детского кресла

A - ISO/F3	=	Устанавливаемое лицом по ходу автомобиля кресло для детей в верхнем сегменте весовой категории от 9 до 18 кг.
B - ISO/F2	=	Устанавливаемое лицом по ходу автомобиля кресло для детей в нижнем сегменте весовой категории от 9 до 18 кг.
B1 - ISO/F2X	=	Устанавливаемое лицом по ходу автомобиля кресло для детей в нижнем сегменте весовой категории от 9 до 18 кг.
C - ISO/R3	=	Устанавливаемое лицом против хода автомобиля кресло для детей в верхнем сегменте весовой категории до 13 кг.
D - ISO/R2	=	Устанавливаемое лицом против хода автомобиля кресло для детей в нижнем сегменте весовой категории до 13 кг.
E - ISO/R1	=	Устанавливаемое лицом против хода автомобиля кресло для маленьких детей в весовой категории до 13 кг.

Системы безопасности детей Isofix

Прикрепить разрешенную для применения в автомобиле систему крепления ISOFIX детских кресел безопасности к монтажным кронштейнам ISOFIX. Позиции крепления ISOFIX детских кресел безопасности, применяемые для конкретного автомобиля, отмечены в таблице сокращением IL.

Места расположения крепежных скоб системы ISOFIX отмечены на спинке сиденья.

Система крепления детского кресла с дополнительным верхним ремнем (Top-Tether)

Верхние проушины крепления ремней детских кресел безопасности расположены под крышкой и промаркированы символом детского кресла . Поднимите крышку после завершения использования системы.

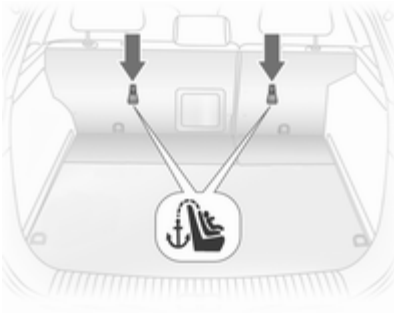

Помимо системы крепления ISOFIX следует прикрепить ремень Top-tether детского кресла безопасности к проушинам крепления Top-tether. Лента должна проходить между двумя направляющими стойками подголовника.

Позиции крепления ISOFIX детских кресел безопасности универсальной категории применения, отмечены в таблице сокращением IUF.

Транспондерная система безопасности детей

На системе безопасности детей должна иметься табличка, указывающая, оснащена ли указанная система транспондерами (приемопередатчиками).

При наличии устройства регистрации занятости сидения система безопасности детей Opel с транспондерами автоматически определяет, правильно ли она установлена на переднем пассажирском сиденье.

Примечание
Между сидением и системой безопасности детей не должно быть посторонних предметов (например, пластмассовых пленок или матов электрообогрева).

Устройство определения наличия пассажира на сиденье ⇨ 67.

Места для хранения

Вещевые ящики 76
Багажное отделение 77
Багажник, устанавливаемый на крыше 93
Сведения о разрешенных нагрузках 94

Вещевые ящики

Перчаточный ящик

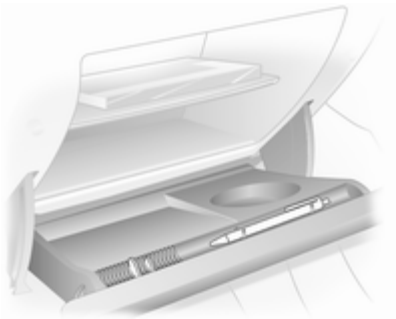

В перчаточном ящике находится держатель для карандаша и место для хранения монет.

Полку вещевого отделения можно демонтировать. Освободите полку, потянув за передний край.

Снова установите полку, вставляя ее в боковые направляющие и фиксируя нажатием в задней панели.

Во время движения перчаточный ящик должен быть закрыт.

Запираемый перчаточный ящик, Astra TwinTop с системой Open&Start

Дополнительно к электронному ключу системы Open&Start, это стандартный ключ без устройства дистанционного управления для запирания вещевого отделения.

Держатели стаканов

Держатели стаканов находятся на центральной консоли и в дверных карманах задних дверей.

Дополнительные держатели для стаканов находятся в складных столиках, расположенных на задней стороне спинок передних сидений.

Отделение для солнцезащитных очков

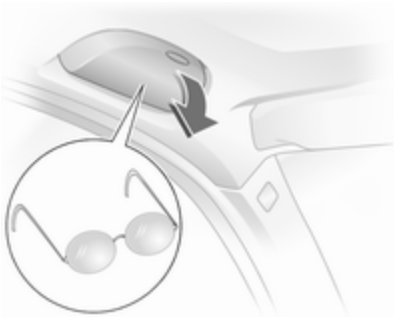

Сложите и откройте.

Не используйте для хранения тяжелых предметов.

Хранение подголовника

Вещевой ящик в переднем подлокотнике

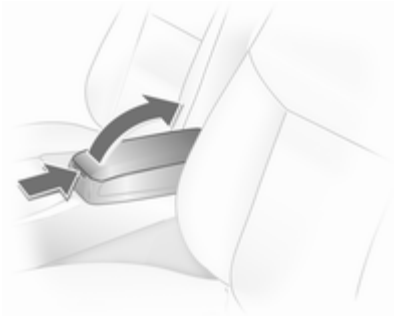

Чтобы открыть подлокотник, нажмите на кнопку и откройте верхнюю часть подлокотника.

Багажное отделение

Увеличение багажного отделения, 3-дверный / 5-дверный Limousine

Складывание спинок сидений заднего ряда

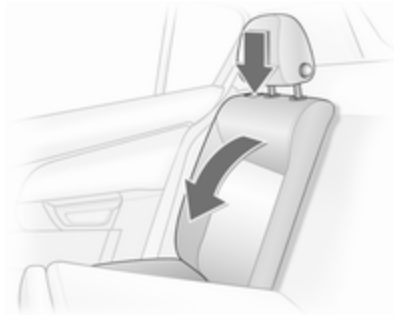

Полностью опустите подголовники или демонтируйте их ⇨ 53.

Слегка продвиньте переднее сиденье вперед.

Разблокируйте спинку сиденья (одноместного или раздельного), используя кнопку фиксатора с одной или обеих сторон, и сложите ее вниз на подушку сиденья.

Складывание спинки среднего сиденья

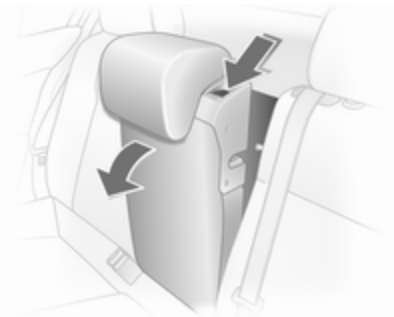

Полностью опустите подголовник ⇨ 53.

Разблокируйте спинку сиденья, используя рычаг, и сложите ее на подушку сиденья.

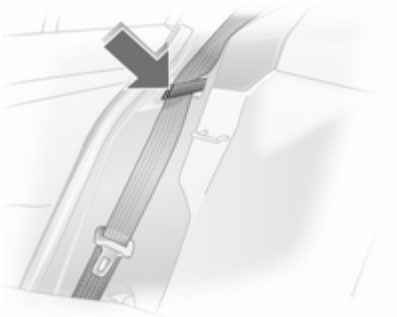

Перед возвращением спинки сиденья в исходное вертикальное положение вставьте ремень безопасности в направляющие ремня, чтобы предотвратить его повреждение.

Переместите спинки задних сидений в вертикальное положение до фиксации запорных механизмов.

Трехточечный ремень безопасности среднего заднего сиденья можно вытянуть из катушки, если спинка правильно зафиксирована.

Увеличение багажного отделения, 4-дверный Limousine

Складывание спинок сидений заднего ряда

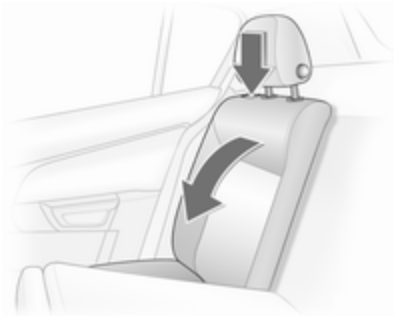

Полностью опустите подголовники или демонтируйте их ⇨ 53.

Слегка продвиньте переднее сиденье вперед.

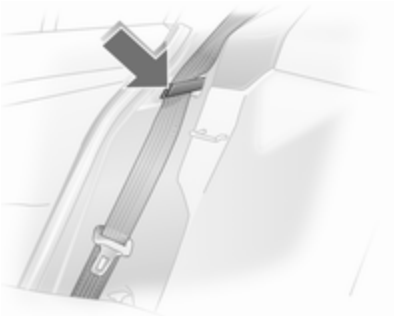

Для предотвращения повреждения вставьте ремни безопасности в направляющие при кнопке фиксатора. Если спинки сидений сложены, ремни безопасности вытягиваются вместе с ними.

Разблокируйте спинку сиденья (одноместного или раздельного), используя кнопку фиксатора с одной или обеих сторон, и сложите ее вниз на подушку сиденья.

Если загрузка автомобиля осуществляется через заднюю дверь, необходимо осторожно снять ремень с направляющей и сложить.

Чтобы снова разложить спинки, потяните их вверх и установите в исходное положение до характерного щелчка.

При установке спинок сидений в вертикальное положение следите за тем, чтобы не защемить ремни безопасности.

Трехточечный ремень безопасности среднего заднего сиденья можно вытянуть из катушки, если спинка правильно зафиксирована.

Увеличение объема багажного отделения (универсал)

Складывание спинок сидений заднего ряда

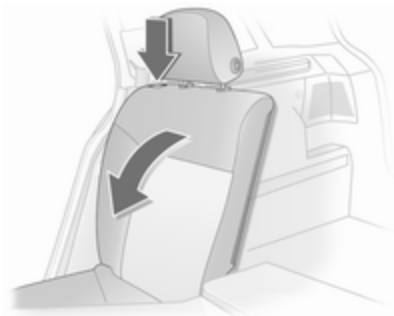

Полностью опустите подголовники или демонтируйте их ⇨ 53.

Отцепите крюки крышки багажного отделения от подголовников ⇨ 82.

Слегка продвиньте переднее сиденье вперед.

Разблокируйте спинку сиденья (одноместного или раздельного), используя кнопку фиксатора с одной или обеих сторон, и сложите ее вниз на подушку сиденья.

Поднимите подушку сиденья и сложите подлокотник

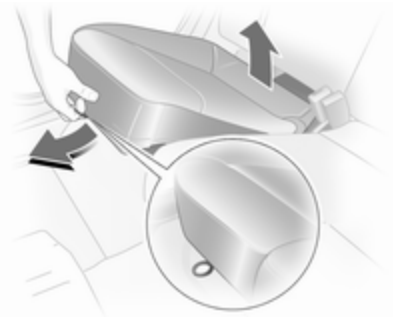

Потяните за петлю на подушке сиденья и поднимите заднюю часть подушки вперед (раздельного или одноместного сиденья).

Отцепите крюки крышки багажного отделения от подголовников ⇨ 82.

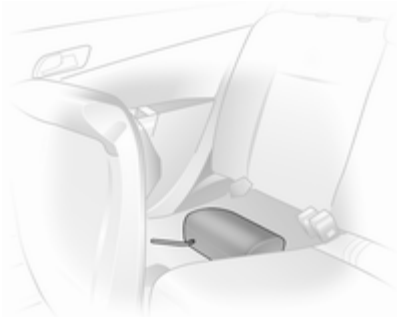

Демонтируйте подголовники задних крайних сидений и полностью опустите подголовник среднего сиденья ⇨ 53. Демонтированные подголовники можно положить в углубление под подушками поднятых сидений.

Разблокируйте спинку сиденья (одноместного или раздельного) с помощью кнопки фиксатора, сложите вперед и зафиксируйте.

Складывание спинки среднего сиденья

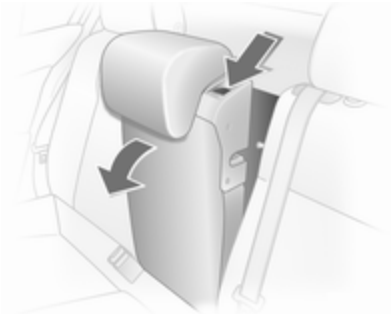

Полностью опустите подголовник ⇨ 53. Разблокируйте спинку сиденья, используя рычаг, и сложите ее на подушку сиденья. Если подушка сиденья поднята, сложить ее вперед до фиксации.

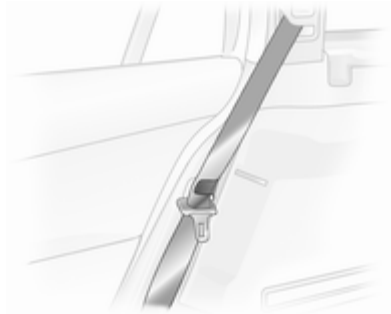

Перед возвращением спинки сиденья в исходное вертикальное положение вставьте ремень безопасности в направляющие ремня, чтобы предотвратить его повреждение. Нажмите на кнопку фиксатора и установите спинки задних сидений в вертикальное положение до фиксации запорных механизмов.

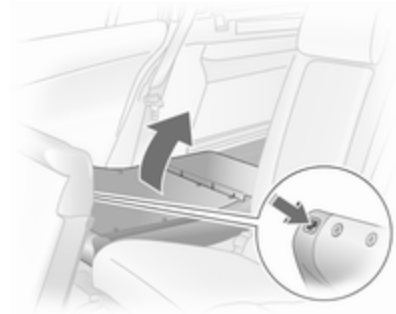

При поднятых подушках сидений: вставить подголовники в спинки сидений и отрегулировать ⇨ 53. Откиньте подушки сидений, соблюдая правильность положения замков ремней.

Зацепите крюки крышки багажного отделения за подголовники ⇨ 82.

Трехточечный ремень безопасности среднего заднего сиденья можно вытянуть из катушки, если спинка правильно зафиксирована.

Увеличение багажного отделения, TwinTop

Загрузочное пространство между задними сиденьями

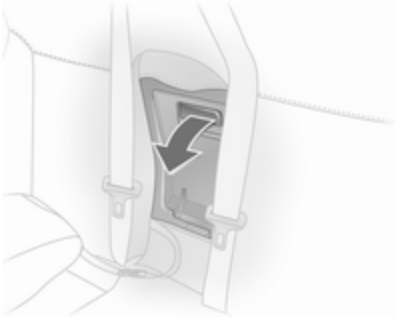

Вытяните подлокотник за петлю.

Подлокотник удерживается на месте при спинке сиденья благодаря крепежному стопору. Чтобы полностью сложить подлокотник, разблокируйте скобу на крепежном стопоре.

Потяните за ручку и откиньте крышку.

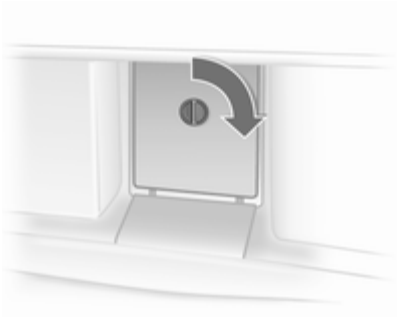

Крышку за подлокотником можно зафиксировать из багажного отделения:

горизонтальное положение	=	заперто
вертикальное положение	=	не заперто

Хранение в багажном отделении, Station wagon

С правой стороны багажного отделения находится вещевой отсек.

Блок предохранителей установлен с левой стороны за крышкой в боковой панели багажника ⇨ 206

Вещевой ящик ⇨ 84.

Комплект для ремонта шин находится за крышкой на правой стороне ⇨ 215.

Крышка багажного отделения

3-дверный / 5-дверный Limousine

Демонтаж

Отцепите крепления от задней двери. Выньте крышку из боковых направляющих.

Установка

Зафиксируйте крышку в боковых направляющих и опустите вниз. Зацепите крепления за заднюю дверь.

Station wagon

Не кладите на крышку багажного отделения тяжелые преметы и предметы с острыми кромками.

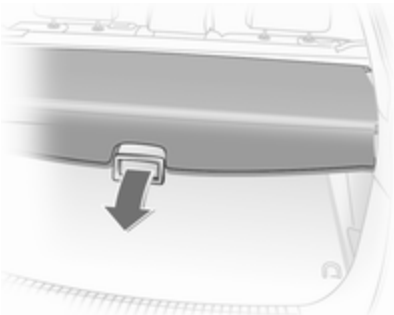

Открывание

Нажмите назад ручку на крышке багажного отделения, крышка автоматически зафиксируется в своем концевом положении.

Закрывание

Снимите крышку багажного отделения с боковых кронштейнов. Она сворачивается автоматически.

За ручку вытяните крышку багажника назад и вставьте ее в боковые кронштейны.

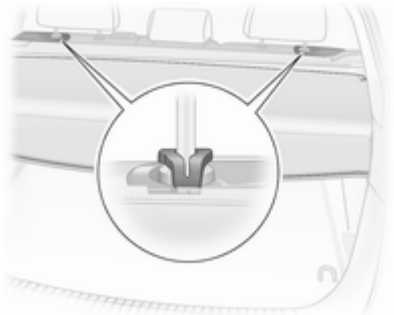

Для прикрытия зазора между крышкой багажного отделения и задними спинками используется заглушка. Закрепить два крюка крышки за направляющие стержни подголовников. Если установлена защитная перегородка, проведите крюки через ячейку решетки.

Демонтаж

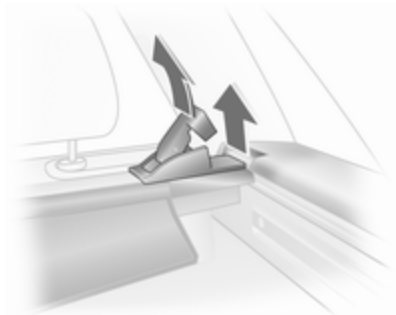

Откройте крышку багажного отделения и отцепите крюки от подголовников.

Потяните за рычаг фиксатора. Сначала поднимите правую сторону крышки, а потом выньте левую сторону из выемки.

Установка

Вставьте левую сторону крышки багажного отделения в выемку, вытяните рычаг фиксатора, вставьте правую сторону крышки багажного отделения и зафиксируйте ее.

Зацепите крюки за подголовники.

TwinTop

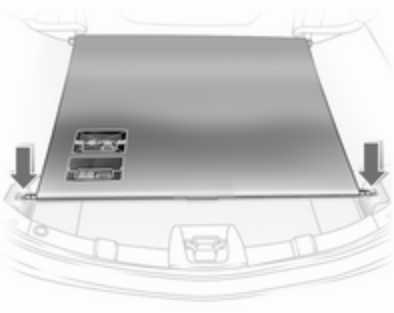

Открывание
Выньте крышку багажного отделения из выемок с левой и правой стороны, крышка автоматически сворачивается.

Закрывание
За ручку вытяните крышку багажника назад и вставьте ее в боковые кронштейны.

Не кладите на крышку багажного отделения посторонних предметов.

На поверхности крышки не должно быть посторонних предметов, если крыша открыта или находится в процессе открывания.

Управлять крышей можно только тогда, когда крышка зафиксирована в выемках.

Направляющие и крюки для груза

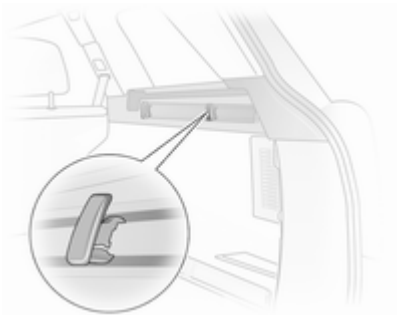

В модели Station wagon установите крюки в направляющих в нужном положении: вставьте крюк в верхний паз направляющей и вдавите его в нижний паз.

Крепежные проушины

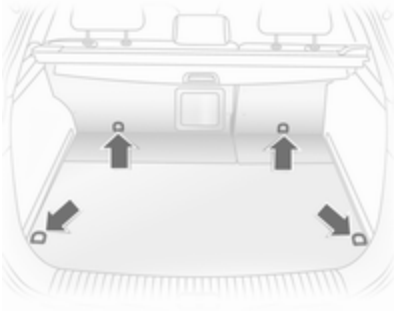

Крепежные проушины предназначены для предотвращения смещения предметов, например, с помощью крепежных ремней, багажной сетки или защитной решетки.

Система управления грузом

FlexOrganizer - это гибкая система для разделения багажного отделения или крепления груза в модели Station wagon.

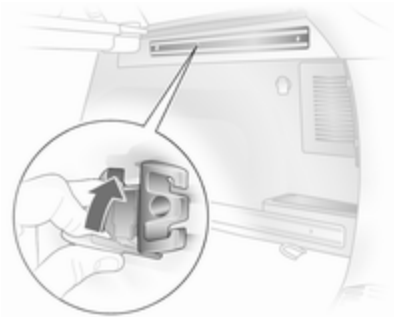

Система состоит из

- переходников
- регулируемой разделительной сетки
- багажных сеток
- крюков

Компоненты устанавливаются в двух имеющихся на боковых панелях направляющих с помощью переходников и крюков. Кроме того, можно установить разделительную сетку непосредственно перед задней дверью.

Регулируемая разделительная сетка

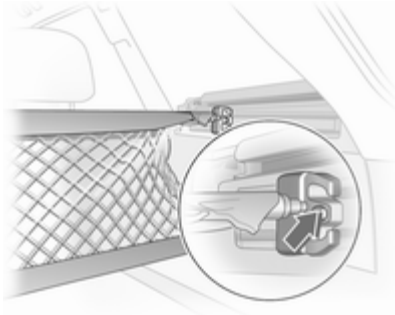

Вставьте в каждую направляющую по одному переходнику: откройте щиток, вставьте переходник в верхний и нижний пазы направляющей и сдвиньте их в нужное положение. Для фиксации переходника поверните щиток вверх. Перед установкой в переходники необходимо выдвинуть опоры сетки: вытяните все наконечники и зафиксируйте их, повернув по часовой стрелке.

Для установки слегка прижмите опоры друг к другу и вставьте их в соответствующие отверстия переходников. Самую длинную опору нужно вставить в верхний переходник.

Для снятия прижмите опоры сетки друг к другу и выньте их из переходников. Откройте щиток переходника, выньте переходник сначала из нижнего, а потом из верхнего паза.

Крючки и багажная сетка

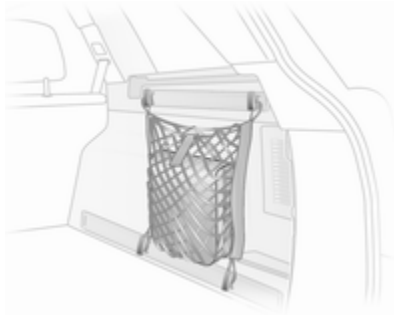

Багажную сетку можно подвесить на багажных крючках.

Вещевой ящик

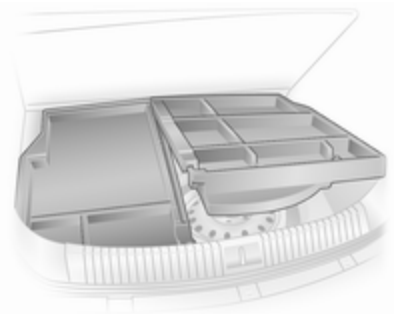

Складной ящик под крышкой пола, используемый для деления багажного отделения.

Вещевой ящик можно заполнять только тогда, когда спинки сидений зафиксированы в вертикальном положении.

Для удаления крышки пола над вещевым ящиком необходимо сначала снять правую половину, а потом левую. Для моделей с тягово-сцепным устройством сначала освободите ленту крепления шаровой опоры и проденьте ее через проушину.

Установка осуществляется в обратном порядке.

Система облегчения погрузки/выгрузки

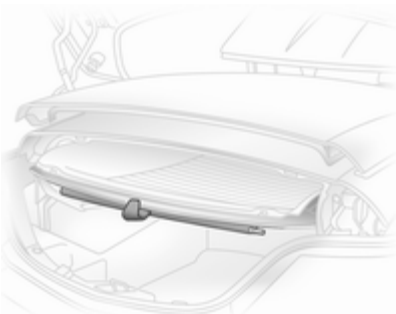

Модель TwinTop: Система помощи при погрузке/выгрузке Easy Load способствует удобной погрузке/выгрузке багажного отделения при открытой крыше. Нажатием на кнопку системы помощи при погрузке/выгрузке можно поднять крышу, сложенную в багажном отделении на 25 см. Благодаря этому увеличивается проем багажного отделения.

- Откройте крышку багажника
- Отцепите крышку багажного отделения и закрепите ее на раме заднего стекла с помощью держателя

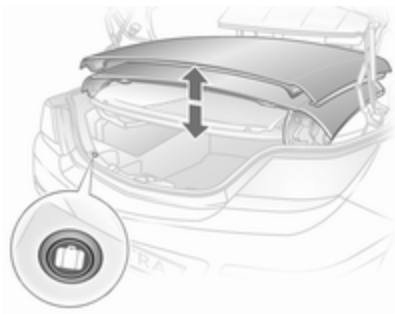

- Нажмите на кнопку системы помощи при погрузке/выгрузке: Сложенная крыша поднимется. Крыша останется в своем концевом положении примерно 9 минут

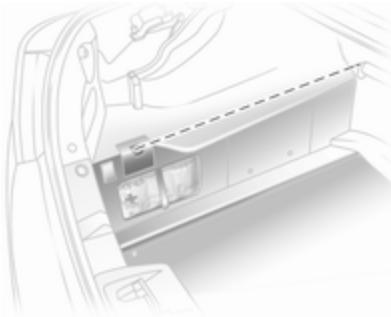

- Соблюдайте обозначенную максимальную высоту загрузки.
- Подвесьте крышку багажного отделения на раме заднего стекла и зафиксируйте ее в выемках. Крышка багажного отделения должна бать ровной; находящиеся под крышкой предметы не должны поднимать крышку
- Нажмите на кнопку системы помощи при погрузке/выгрузке: Сложенная крыша опускается.
- Закрывайте крышку багажника только после того, как услышите подтверждающий сигнал. В противном случае можно повредить крышу.

⚠ Предупреждение

Соблюдать осторожность при управлении системой помощи при погрузке/выгрузке. Опасность травмирования.

Удостовериться в отсутствии зажатых предметов.

Перед включением системы проверить, не находится ли кто-либо в зоне действия системы. Опасность травмирования.

Это особенно важно для детей. Проинформировать соответствующим образом пассажиров.

Указание

- Не кладите на крышку багажного отделения или около нее посторонние предметы
- Сложенную крышу можно опустить только при закрытой крышке. Иначе трижды слышны предупредительные звуковые сигналы
- Движение сложенной крыши можно остановить, нажимая на кнопку системы помощи при погрузке/выгрузке, а второе более длительное нажатие на кнопку обусловливает движение крыши в обратном направлении
- В верхнем и нижнем концевом положении, когда крыша откидывается, слышен подтверждающий звуковой сигнал
- При закрытии задней двери раздается однократный подтверждающий звуковой сигнал, который свидетельствует о том, что система помощи при погрузке/выгрузке находится в нижнем концевом положении

- Если система помощи при погрузке/выгрузке не находится в своем нижнем концевом положении при закрытой крышке багажника, раздается предупреждающий звуковой сигнал, или механически блокируется задняя дверь ⇨ 45
- Не трогайте движущиеся части
- За одну минуту до конца периода задержки поднятой системы помощи при погрузке/выгрузке раздается предупредительный сигнал, который напоминает о необходимости опустить крышу
- Система помощи при погрузке/выгрузке действует только при условии, если автомобиль не заперт
- Частое использование системы помощи при погрузке/выгрузке с выключенным двигателем приводит к разрядке аккумулятора
- Повторяющееся управление системой помощи при погрузке/выгрузке может привести к неисправностям

Багажная сетка

Защитная перегородка доступна для модели Station wagon, и ее можно установить за задними сиденьями или за передними сиденьями, если спинки заднего сиденья сложены, а подушки сидений подняты.

Перевозка людей за защитной перегородкой запрещена.

Установка

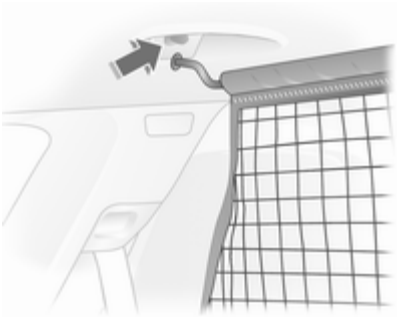

В раме крыши имеются два монтажных отверстия: подвесьте и зафиксируйте опору перегородки с одной стороны, сожмите опору, подвесьте с другой стороны и зафиксируйте.

За задними сиденьями

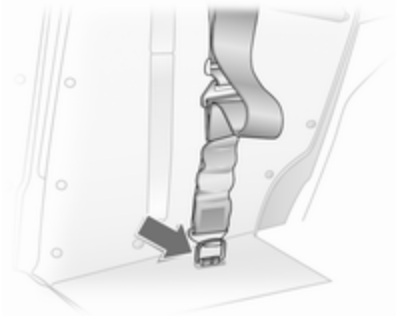

Отрегулируйте длину ленты защитной перегородки, зацепляя верхний крючок за проушину петли и закрепляя за проушины на полу с правой и левой стороны.

За передними сиденьями

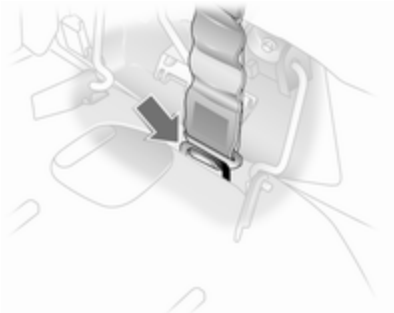

Отрегулируйте длину ленты защитной перегородки, зацепляя верхний крючок за проушину петли и закрепляя за проушины на полу с правой и левой стороны.

Демонтируйте задние крайние подголовники и сложите спинки вперед.

Снятие

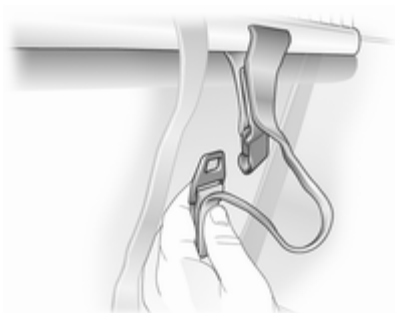

Поверните регулятор длины ремня натяжения сетки вверх и снимите ремень. Отцепите стержни защитной перегородки от креплений в раме крыши. Сверните перегородку и закрепите ее лентой.

Решетка багажного отделения

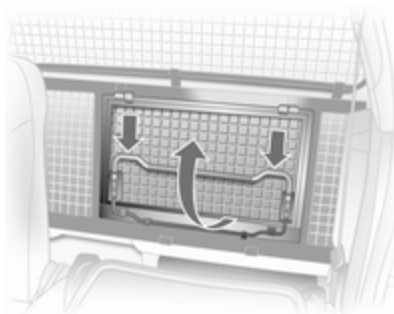

Для транспортировки длинных предметов можно открыть часть решетки багажного отделения за сиденьем пассажира:

Освободите заднее сиденье пассажира и сложите его вперед.

Нажмите вниз кронштейн и поднимите вверх часть решетки.

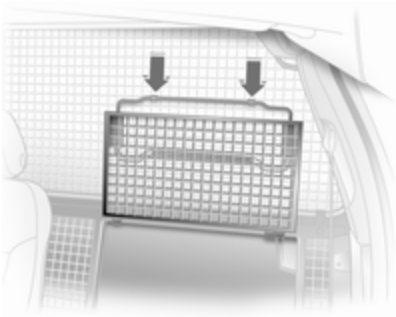

Зафиксируйте решетку в открытом положении.

Чтобы закрыть часть решетки, нажмите кронштейн вниз, закройте и зафиксируйте решетку.

Проверьте, правильно ли зафиксирована закрытая решетка.

Складывающийся лоток

Размещается в спинках передних сидений.

Для открывания потяните вверх до щелчка.

Для возврата в исходное положение надавите вниз с небольшим усилием.

На складывающийся лоток не следует класть какие-либо тяжелые предметы.

Знак аварийной остановки

3-дверный/5-дверный седан, TwinTop

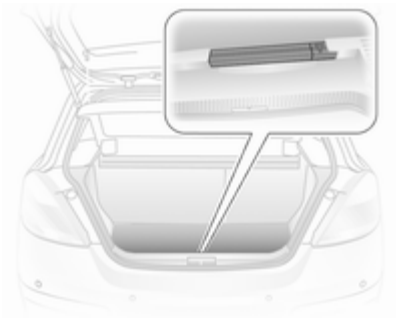

Храните знак аварийной остановки на задней стенке багажного отделения. Сначала вставьте знак в углубление слева, а затем - в направляющую справа.

Для того чтобы снять знак аварийной остановки, поднимите его с правой стороны и извлеките в правую сторону.

Для автомобилей с вещевым ящиком: Поднимите знак аварийной остановки с правой половиной вещевого ящика. Вытяните знак аварийной остановки вправо.

4-дверный седан

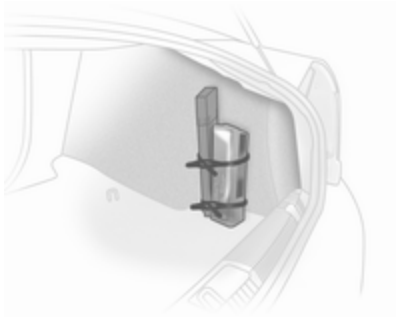

Закрепите знак аварийной остановки и дорожную аптечку в багажном отделении на панели с правой стороны с помощью двух ремешков.

Station wagon, Van

Вставьте знак аварийной остановки в карман задней двери закрепите его справа и слева лентами.

Дорожная аптечка

3-дверный / 5-дверный Limousine

Закрепите дорожную аптечку на правой стенке багажного отделения с помощью крепежного ремешка.

4-дверный седан

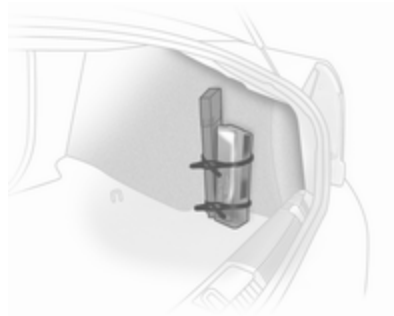

Закрепите знак аварийной остановки и дорожную аптечку в багажном отделении на панели с правой стороны с помощью двух ремешков.

Кузов-универсал

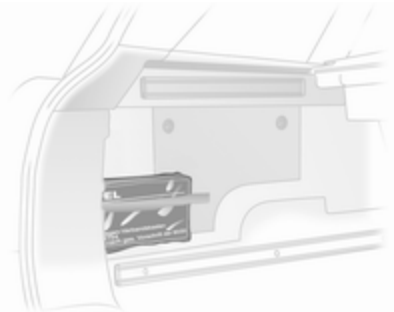

Закрепите дорожную аптечку на левой стенке багажного отделения с помощью крепежного ремешка.

Фургон

Поместите дорожную аптечку в вещевой ящик за сиденьем водителя. Чтобы открыть крышку, нажмите на фиксирующий выступ.

TwinTop

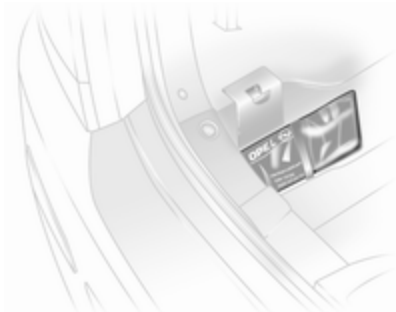

Храните дорожную аптечку в углублении за креплением на левой стенке багажного отделения.

Багажник, устанавливаемый на крыше

Багажник на крыше

Из соображений безопасности и во избежание повреждения крыши рекомендуется использовать только разрешенные для автомобиля конструкции багажников.

Размещение груза на крыше не разрешается в случае модели Astra TwinTop.

Если багажник не используется, снимите его с крыши в соответствии с инструкцией по установке.

Автомобили без рейлингов на крыше

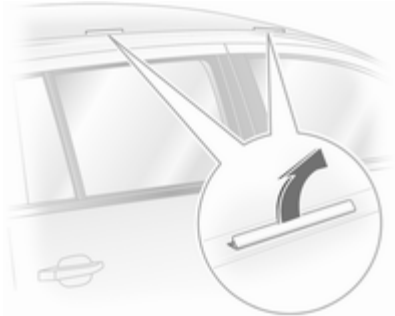

Откройте крышки, закрывающие монтажные отверстия.

Закрепите багажник на крыше в соответствующих точках.

Автомобиль с рейлингами на крыше

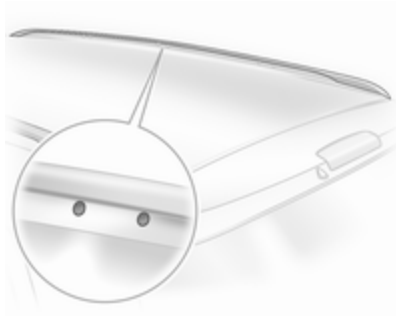

Для крепления багажника на крыше вставьте монтажные болты в указанные на рисунке отверстия.

Сведения о разрешенных нагрузках

- Тяжелые предметы в багажном отделении должны быть размещены как можно ближе к спинкам сидений. Убедитесь, что спинки надежно зафиксированы. Если предметы можно укладывать один на другой, снизу нужно размещать более тяжелые вещи.
- Закрепите вещи в крепежных проушинах ⇨ 84 с помощью ремней.
- Незакрепленные предметы разместите в багажном отделении так, чтобы они не скользили.
- При перевозке груза в багажном отделении спинки заднего ряда сидений не должны быть наклонены вперед.
- Багаж не должен выступать за верхнюю кромку спинок сидений.
- Не размещайте никаких предметов на крышке багажного отделения или на приборной панели.
- Груз не должен мешать управлению педалями, стояночным тормозом и рычагом переключения передач, а также ограничивать свободу движений водителя. Не оставляйте в салоне автомобиля незакрепленные предметы.
- Движение с открытым багажным отделением запрещено.
- Station wagon: при перевозке предметов в багажном отделении установите защитную перегородку. Закройте крышку багажного отделения.
- Astra TwinTop: при открытой крыше соблюдайте максимальную высоту загрузки. На крышке багажного отделения или возле нее, на крышке складных стабилизаторов поперечной устойчивости или за задними подголовниками не должны находиться посторонние предметы.
- Нагрузка определяется как разность между допустимой полной массой (см. идентификационную табличку ⇨ 236) и массой снаряженного автомобиля согласно стандарту ЕС.

  Чтобы рассчитать вес полностью заправленного и оборудованного автомобиля в соответствии с требованиями ЕС, проверьте данные вашего автомобиля по таблице веса в начале этого руководства.

  Снаряженная масса по нормативам ЕС включает в себя массу водителя (68 кг), багажа (7 кг) и всех жидкостей (заполнение топливного бака на 90%).

Дополнительное оборудование и принадлежности увеличивают снаряженную массу автомобиля.

- При движении с багажником на крыше снижается боковая ветровая устойчивость автомобиля, управляемость автомобиля ухудшается из-за более высокого центра тяжести. Распределите груз равномерно и закрепите его должным образом крепежными стропами. Отрегулируйте давление в шинах и скорость автомобиля в соответствии с загрузкой. Чаще проверяйте и подтягивайте стропы креплений.

  Не превышайте скорость 120 км/ч.

  Допустимая нагрузка на крышу составляет 75 кг, для модели Station wagon с рейлингами на крыше - 100 кг. Нагрузка на крышу складывается из массы багажника на крыше и массы груза.

Приборы и средства управления

Органы управления 96
Сигнализаторы, измерительные приборы и индикаторы 103
Информационные дисплеи 114
Информационные сообщения 121
Бортовой компьютер 125

Органы управления

Регулировка положения рулевого колеса

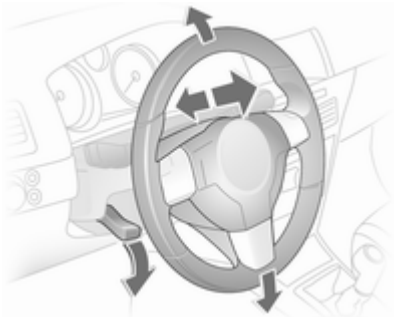

Отоприте рычаг, отрегулируйте рулевое колесо, затем зафиксируйте рычаг и убедитесь, что он полностью заблокирован.

Выполняйте регулировку только на стоящем автомобиле с разблокированным рулевым колесом.

Органы управления на рулевом колесе

С помощью установленных на рулевом колесе органов управления можно управлять информационно-развлекательной системой и Info-Display.

Подробная информация приведена в руководстве по информационно-развлекательной системе.

Звуковой сигнал

Нажмите ⚑.

Очиститель/омыватель ветрового стекла

Очиститель ветрового стекла

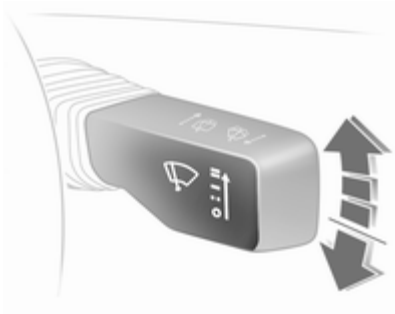

Пружина всегда возвращает рычаг в исходное положение.

═ = быстро
— = медленно
– – = периодическое включение с изменяемым интервалом
O = выкл.

Для однократного включения неработающего стеклоочистителя нажмите рычаг вниз.

Для перехода к нужному режиму работы стеклоочистителя переведите рычаг через точку сопротивления и удерживайте его. В положении O подается звуковой сигнал.

Не включать, если ветровое стекло обледенело.

Выключать на мойках.

Регулируемый интервал очистки

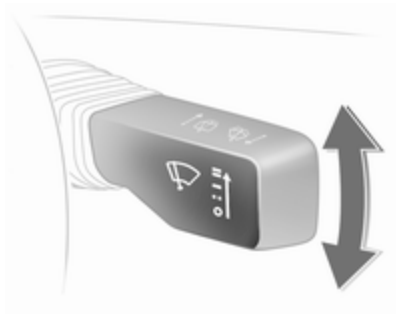

Для установки интервала работы стеклоочистителя в диапазоне от 2-х до 15 секунд: включите зажигание, переведите рычаг вниз из

положения O, выждите требуемое время и поднимите рычаг в положение – –.

После включения зажигания и установки рычага в положение – – интервал будет равен 6 секундам.

Автоматические стеклоочистители с датчиком дождя

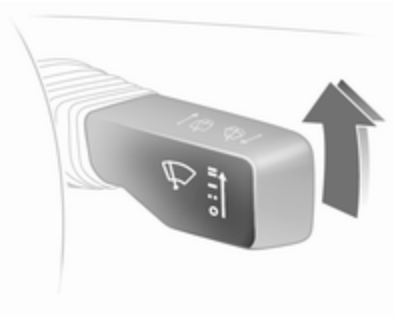

– – = Автоматические стеклоочистители с датчиком дождя

Датчик дождя определяет количество воды на ветровом стекле и автоматически регулирует частоту работы стеклоочистителей.

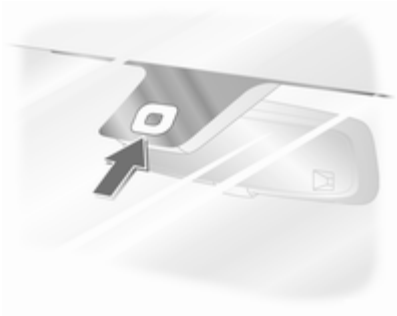

Не допускайте попадания на датчик пыли, грязи и льда.

Омыватель ветрового стекла

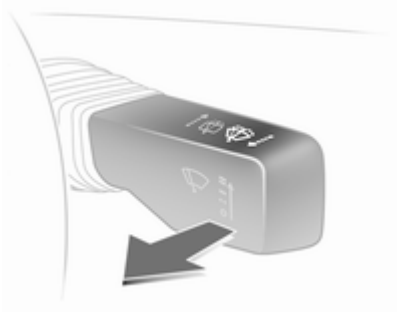

Потяните рычаг. Промывочная жидкость разбрызгивается на ветровое стекло и стеклоочиститель совершает несколько циклов.

При включенном освещении промывочная жидкость разбрызгивается и на фары. После этого система омывателей фар отключается на 2 минуты.

Очиститель/омыватель заднего стекла

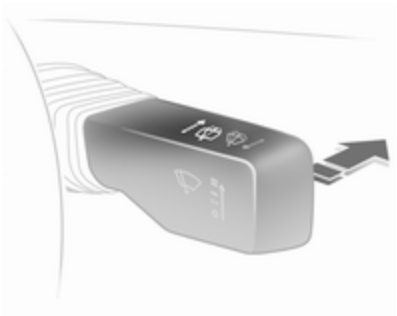

Нажмите рычаг вперед. Очиститель заднего стекла включится в прерывистом режиме. Для выключения снова нажмите рычаг вперед.

Если удерживать рычаг в таком положении, на заднее стекло будет разбрызгиваться омывающая жидкость.

Не включать, если заднее стекло обледенело.

Выключать на мойках.

При включении заднего хода и работающих стеклоочистителях стеклоочиститель заднего стекла включается автоматически.

Наружная температура

На понижение температуры воздуха указатель реагирует сразу, а на повышение - с задержкой.

Для предупреждения о возможном обледенении дороги при падении наружной температуры ниже 3 °C на Triple-Info-Display или Board-Info-Display отображается значок ❄. ❄ горит до тех пор, пока температура не превысит 5 °C.

В автомобилях с Graphic-Info-Display или Color-Info-Display предупреждения об обледеневшей дороге выводится на дисплей. Ниже -5 °C сообщения не выводятся.

⚠ Предупреждение

Дорога может быть покрыта льдом, даже если дисплей показывает несколько градусов выше 0 °C.

Часы

Дата и время выводятся на Info-Display.

Board-Info-Display ⇨ 114, Graphic-Info-Display, Color-Info-Display ⇨ 117.

Установите дату и время на Triple-Info-Display

Чтобы установить время, придержите нажатой клавишу установки на щитке приборов примерно 2 секунды. После этого нажатия появится мигающее значение. Снова придержите 2 минуты нажатой клавишу, чтобы переключиться на следующую часть и выйти из режима установки.

Автоматическая синхронизация времени

Сигнал RDS большинства радиостанций в УКВ-диапазоне позволяет автоматически установить время, что указывается значком ⏲ на дисплее.

Некоторые передатчики правильный сигнал времени не посылают. В таких случаях мы рекомендуем выключить автоматическую синхронизацию времени.

Включите режим настройки и перейдите на установку года. Удерживайте кнопку ⏲ нажатой около 3 секунд до тех пор, пока на дисплее не замигает ⏲ и не появится надпись "RDS TIME". Включение (RDS TIME 1) и выключение (RDS TIME 0) функции осуществляется кнопкой ⊙. С помощью кнопки ⏲ выйдите из режима установки.

Штепсельные розетки

В некоторых автомобилях вместо прикуривателя находится штепсельная розетка для подсоединения электрических приборов.

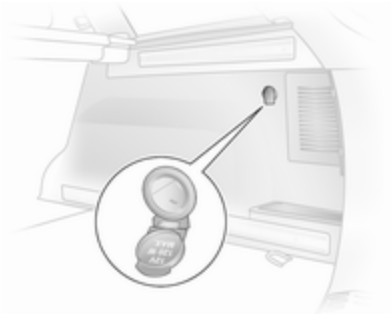

В модели Station wagon в багажном отделении имеется дополнительная розетка.

При подключении дополнительных устройств при неработающем двигателе аккумуляторная батарея разряжается.

Максимальная потребляемая мощность не должна превышать 120 Вт.

Подключенные к розетке дополнительные электроприборы должны отвечать требованиям по электромагнитной совместимости в соответствии с DIN VDE 40 839.

Не подключайте генерирующие электрический ток приборы, например, зарядные устройства или аккумуляторы.

Не повредите штепсельные розетки неподходящими вилками.

Прикуриватель

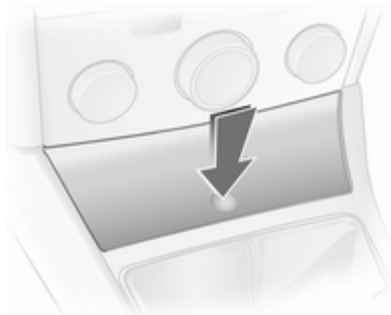

Прикуриватель находится под крышкой пепельницы. Чтобы вынуть прикуриватель, нажмите на крышку пепельницы.

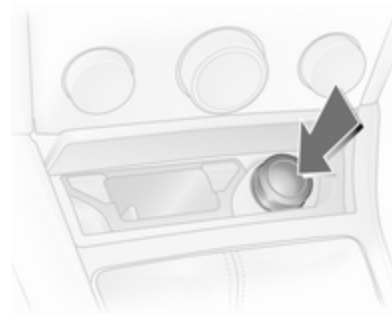

Нажмите прикуриватель. Прикуриватель отключается автоматически, когда спираль раскалится. Выньте прикуриватель.

Пепельницы

Внимание
Предназначены только для пепла, а не для горящих окурков.

Пепельница передняя

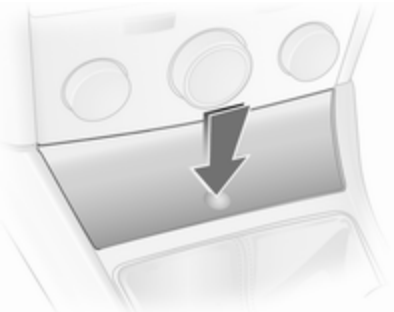

Чтобы вынуть прикуриватель, нажмите на крышку пепельницы.

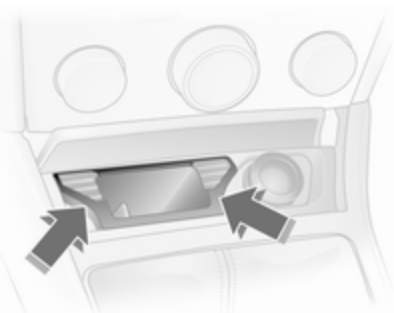

Для опорожнения взять вкладыш пепельницы с обеих сторон и вытянуть вверх.

Пепельница, задняя

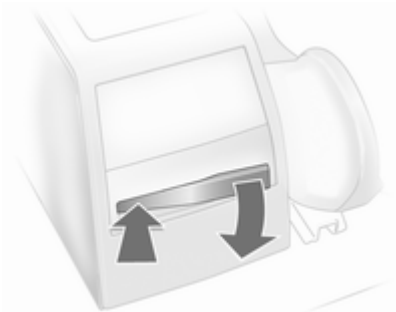

Вытяните, нажимая на одну сторону.

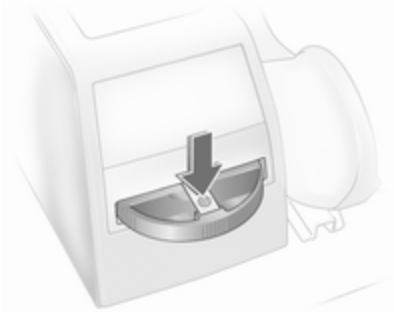

Для опорожнения нажмите пружину и ровно вытяните пепельницу назад.

Сигнализаторы, измерительные приборы и индикаторы

Комбинация приборов

На некоторых вариантах исполнения стрелки приборов при включении зажигания могут кратковременно зашкаливать.

Спидометр

Показывает скорость движения автомобиля.

Одометр

Нижняя строка показывает пройденный путь.

Счетчик пробега

Верхняя строка показывает количество километров, пройденное автомобилем после последнего сброса.

Для сброса при включенном зажигании нажмите кнопку сброса на несколько секунд.

Тахометр

Показывает скорость движения автомобиля.

При движении на каждой передаче следует поддерживать минимальное число оборотов (если возможно).

Внимание

Если указатель переходит в красную зону предупреждения, это означает, что превышена максимальная разрешенная частота вращения двигателя. Двигатель может быть поврежден.

Указатель уровня топлива

В зависимости от режима работы показывает уровень топлива в баке.

Индикатор ⛽ загорается, если уровень в баке низкий. Когда индикатор мигает, следует немедленно заправить автомобиль.

Категорически запрещается движение до полного опустошения бака.

Из-за остающегося в баке топлива объем дозаправки может быть меньше указанной емкости бака.

Дисплей технического обслуживания

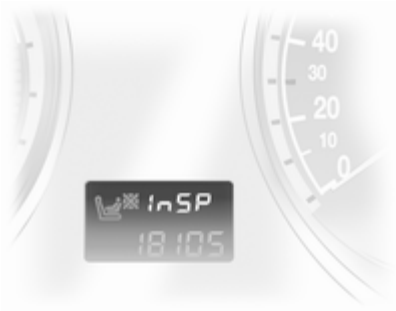

Когда подходит время очередного технического обслуживания, выводится сообщение **InSP**. Другая информация ⇨ 231.

Контрольные индикаторы

Описанные ниже индикаторы на некоторых версиях автомобиля могут отсутствовать. Описание распространяется на все версии исполнения приборов. При включении зажигания на короткое время загорится большинство индикаторов, что можно рассматривать как проверку их работоспособности.

Цвета индикаторов обозначают:

Красный = опасность, важное напоминание,
Желтый = предупреждение, справка, неисправность,
Зеленый = подтверждение включения,
Синий = подтверждение включения.

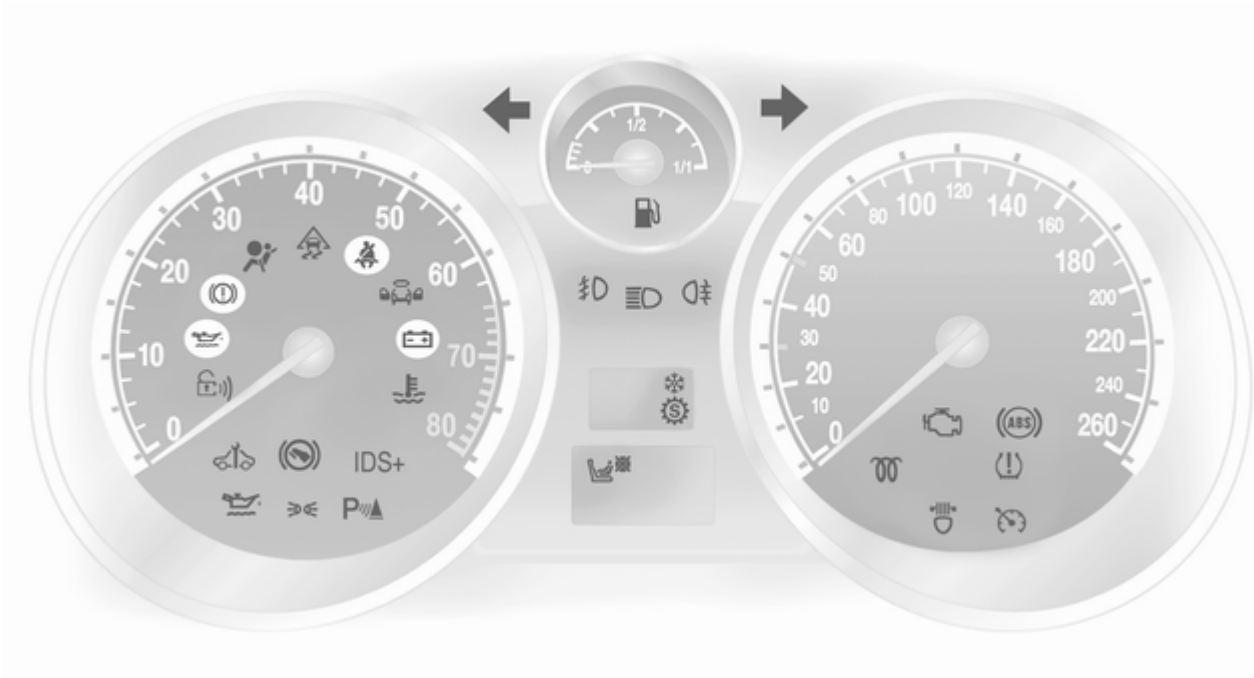
1/2
E
1/1
IDS+
P
ABS

Указатель поворота

Загорается или мигает зеленым светом ⇦⇨.

Горит непрерывно

Индикатор включается на короткое время при включенном стояночном огне.

Мигание

Индикатор мигает при включенных указателях поворота или при включении аварийной световой сигнализации.

Быстрое мигание: выход из строя лампы указателя поворотов или соответствующего предохранителя, выход из строя лампы указателя поворотов прицепа.

Замена ламп ⇨ 187. Предохранители ⇨ 202.

Указатели поворота ⇨ 134.

Система напоминания о непристегнутом ремне безопасности

Загорается или мигает красным светом.

Горит непрерывно

После включения зажигания до пристегивания ремнем безопасности.

Мигание

После начала движения до пристегивания ремнем безопасности.

Пристегивание ремня безопасности ⇨ 61.

Надувные подушки безопасности, натяжители ремней безопасности и стабилизаторы поперечной устойчивости

Загорается красным светом.

При включении зажигания индикатор горит в течение примерно 4 секунд. Если он не включается, не гаснет через 4 секунды или горит во время движения, это означает неисправность натяжителя ремня безопасности, подушки безопасности, складных стабилизаторов поперечной устойчивости или системы распознавания занятости сиденья. Системы могут не сработать при ДТП.

О срабатывании натяжителей ремней безопасности, воздушных подушек безопасности или складных стабилизаторов поперечной устойчивости свидетельствует постоянно отображаемая надпись.

⚠ Предупреждение

Немедленно обратитесь на станцию техобслуживания для устранения неисправности.

Система подушек безопасности, натяжители ремней безопасности ⇨ 64, ⇨ 60.

Система контроля присутствия пассажиров на сиденьях

Горит или мигает желтым светом.

Непрерывное горение

Если автомобиль оснащен устройством распознавания занятости сиденья, после включения зажигания в течение около 4 секунд горит.

При наличии системы безопасности для детей с транспондерами продолжает гореть. Система безопасности для детей, оснащенная транспондерами, может устанавливаться на сиденье переднего пассажира только в том случае, если подушки безопасности переднего пассажира отключены ⇨ 67.

⚠ Опасность

Если при движении с установленной системой безопасности для детей индикатор не горит, это означает, что не отключены передняя и боковая подушки безопасности переднего пассажира.

Мигание

Отказ системы, неисправность или неправильная установка системы безопасности для детей (с транспондерами) ⇨ 67.

⚠ Опасность

Мигание индикатора во время движения указывает на неисправность. Немедленно устраните причину неисправности на станции техобслуживания.

Система безопасности для детей с транспондерами ⇨ 74.

Генератор

Загорается красным светом.

Включается после включения зажигания и выключается вскоре после запуска двигателя.

Включение при работающем двигателе

Остановиться, остановить двигатель. Аккумуляторная батарея не заряжается. Может быть нарушено охлаждение двигателя. У дизельного двигателя может отключиться сервоусилитель тормозной системы. Обратитесь за помощью на станцию техобслуживания.

Контрольный индикатор неисправности

Горит или мигает желтым светом.

Включается после включения зажигания и выключается вскоре после запуска двигателя.

Включение при работающем двигателе

Неисправность системы снижения токсичности отработавших газов. Возможно превышены допустимые пределы параметров отработавших газов. Немедленно обратитесь за помощью на станцию техобслуживания.

Мигание при работающем двигателе

Неисправность, которая может привести к повреждению катализатора. Уменьшите давление на педаль акселератора пока мигание не прекратится. Незамедлительно обратитесь за помощью на станцию техобслуживания.

Индикатор приближения очередного технического обслуживания

Горит или мигает желтым светом ⚒.

Включение при работающем двигателе

Неисправность электронных систем управления двигателем или коробкой передач ⇨ 158, ⇨ 163. Электронные системы переходят в аварийный режим работы. Это может сопровождаться повышенным расходом топлива и ухудшением ходовых качеств автомобиля.

Если после повторного пуска двигателя неисправность не исчезнет, обратитесь за помощью на станцию техобслуживания.

Горит вместе с InSP4 на дисплее технического обслуживания

Обратитесь за помощью на станцию техобслуживания, для того чтобы слить конденсат из фильтра очистки дизельного топлива ⇨ 123.

Мигание при включении зажигания

Неисправность в системе иммобилайзера. Пуск двигателя невозможен ⇨ 36.

Выключите зажигание и повторите попытку запуска.

Если индикатор A продолжает мигать, попытайтесь запустить двигатель с помощью запасного ключа и обратитесь на станцию техобслуживания.

Тормозная система и сцепление

Загорается или мигает красным светом (!).

Непрерывное горение

Горит после включения зажигания при включенном стояночном тормозе ⇨ 165.

Горит при отпущенном стояночном тормозе, если уровень жидкости в тормозной системе и сцеплении слишком низкий ⇨ 184.

⚠ Предупреждение

Остановитесь. Не продолжайте движение. Проконсультируйтесь на станции техобслуживания.

Мигание

На автомобилях с автоматизированной механической коробкой передач мигает несколько секунд после выключения зажигания, если не включен стояночный тормоз.

На автомобилях с автоматизированной механической коробкой передач мигает, если при открытии двери водителя не включена передача и стояночный тормоз.

Антиблокировочная тормозная система (ABS)

Загорается красным светом (ABS).

Загорается на несколько секунд после включения зажигания. Система готова к работе, когда индикатор гаснет.

Если индикатор не гаснет спустя несколько секунд или горит во время движения, это означает неисправность системы ABS. Тормозная система продолжает функционировать, но без ABS.

Антиблокировочная тормозная система ⇨ 165.

Спортивный режим работы

горит желтым светом.

Символ горит при включенном спортивном режиме ⇨ 157, ⇨ 162.

Зимний режим работы

горит желтым светом.

Символ горит при включенном зимнем режиме ⇨ 157, ⇨ 162.

Ультразвуковая система помощи при парковке

Горит или мигает желтым светом P.

Горит непрерывно

Неисправность в системе. Устраните причину неисправности на станции техобслуживания.

Мигание

Неисправность в результате попадания на датчики грязи, льда или снега.

или

Помехи от внешних источников ультразвука. Как только источник помех будет устранен, система заработает нормально.

Ультразвуковые датчики системы помощи при парковке ⇨ 170.

Система динамической стабилизации

мигает или горит желтым светом.

Он горит после включения зажигания несколько секунд.

Мигает во время движения

Система осуществляет коррекцию движения автомобиля. Мощность двигателя может упасть, и автомобиль может притормаживаться автоматически ⇨ 166.

Включен во время движения

Система отключена или неисправна. Можно продолжить поездку. Однако в зависимости от состояния дорожного полотна может снизиться устойчивость.

Устраните причину неисправности на станции техобслуживания.

ESP®Plus ⇨ 166.

Температура охлаждающей жидкости двигателя

Загорается красным светом .

Включение при работающем двигателе

Остановиться, остановить двигатель.

Внимание
Слишком высокая температура охлаждающей жидкости.

Немедленно проверьте уровень охлаждающей жидкости ⇨ 183.

Если уровень охлаждающей жидкости достаточен, обратитесь за помощью на станцию техобслуживания.

Предварительный подогрев и сажевый фильтр дизельного двигателя

Горит или мигает желтым светом .

Горит непрерывно

Включен предварительный подогрев. Включается только при пониженной температуре наружного воздуха.

Мигание

в автомобилях с дизельным фильтром твердых частиц.

Индикатор мигает, если фильтр нуждается в очистке, а условия предыдущей поездки не позволили произвести автоматическую очистку. Продолжайте движение и по возможности поддерживайте число оборотов двигателя не ниже 2000 об/мин.

Индикатор выключится, как только операция самоочистки полностью завершится.

Фильтр твердых частиц дизельного двигателя ⇨ 152.

Система обнаружения прокола шин и система контроля давления в шинах.

(!) горит или мигает красным или желтым светом.

Индикатор горит красным цветом

Падение давления в шине. Немедленно остановитесь и проверьте давление в шинах. При использовании устойчивых к проколам шин разрешенная максимальная скорость составляет 80 км/ч ⇨ 210.

Индикатор горит желтым цветом

Неисправность в системе или установлено колесо без датчика давления (например запасное колесо). Проконсультируйтесь на станции техобслуживания.

Мигание

Трехкратное мигание означает инициализацию системы.

Система обнаружения спущенного колеса ⇨ 213, система контроля давления в шинах ⇨ 212.

Интерактивная система контроля движения, непрерывная регистрация информация о скорости, спортивный режим

IDS+ горит желтым светом.

Включается после включения зажигания и выключается вскоре после запуска двигателя. Включение во время движения указывает на неисправность системы. Устраните причину неисправности на станции техобслуживания.

IDS^{Plus} ⇨ 167, CDC ⇨ 168, спортивный режим ⇨ 167.

Давление моторного масла

Загорается красным светом ⛽.

Включается после включения зажигания и выключается вскоре после запуска двигателя.

Включение при работающем двигателе

Внимание
Может быть нарушена смазка двигателя. Это может привести к повреждению двигателя и/или блокировке ведущих колес.

1. Выжмите сцепление.
2. Включите нейтральную передачу, переведите рычаг селектора передач в положение **N**.
3. Как можно быстрее выведите автомобиль из потока, не мешая другим автомобилям.
4. Выключите зажигание.

⚠ Предупреждение

При выключенном двигателе для торможения и поворота рулевого колеса требуются значительно большие усилия.

Не вынимайте ключ до полной остановки автомобиля, в противном случае блокировка рулевого колеса может привести к возникновению аварийной ситуации.

Перед тем, как обращаться на станцию техобслуживания ⇨ 182, следует проверить уровень моторного масла.

Низкий уровень моторного масла

горит желтым светом.

Уровень масла в двигателе проверяется автоматически.

Включение при работающем двигателе

Низкий уровень масла в двигателе. Проверьте уровень масла в двигателе и при необходимости долейте ⇨ 182.

Низкий уровень топлива

Горит или мигает желтым светом.

Горит непрерывно

Недостаточный уровень горючего в топливном баке.

Мигание

Запас топлива израсходован. Немедленно заправьте автомобиль. Категорически запрещается движение до полного опустошения бака.

Каталитический нейтрализатор ⇨ 153.

Удаление воздуха из топливной системы дизеля ⇨ 185.

Система Open&Start

Горит или мигает желтым светом.

Мигание

Электронный ключ находится вне зоны приема внутри автомобиля. Пуск двигателя невозможен. Чтобы выключить зажигание, удерживайте кнопку **Start/Stop** нажатой немного дольше.

или

Отказ электронного ключа. Тем не менее автомобиль все же можно использовать в аварийном режиме.

Горит непрерывно

Неисправность в системе. Попробуйте использовать запасной ключ, радиобрелок или аварийный режим. Чтобы выключить зажигание, удерживайте кнопку **Start/Stop** нажатой немного дольше. Обратитесь за помощью на станцию техобслуживания.

или

Все еще включена блокировка рулевого колеса. Немного поверните рулевое колесо и нажмите на кнопку **Start/Stop**.

Система Open&Start ⇨ 25.

Нажмите педаль тормоза

горит желтым светом.

Двигатель с автоматизированной механической коробкой передач можно запустить только при нажатой педали тормоза. Если педаль тормоза не нажата, горит индикатор ⇨ 160.

Внешнее освещение

горит зеленым светом.

Горит при включенном внешнем освещении ⇨ 131.

Дальний свет фар

горит синим светом.

Горит при включенном дальнем свете и при мигании фарами ⇨ 132.

Система адаптивных фар

Горит или мигает желтым светом .

Горит непрерывно

Неисправность в системе.

При выходе из строя устройства поворота фар при прохождении поворота выключается соответствующая лампа ближнего света и включается противотуманная фара.

Обратитесь за помощью на станцию техобслуживания.

Мигание

Неисправность в системе. Незамедлительно обратитесь на станцию техобслуживания.

Мигание индикатора в течение примерно 4 секунд после включения зажигания напоминает о том, что система была переключена ⇨ 133.

Адаптивная система переднего освещения (AFL) ⇨ 133.

Противотуманные фары

горит зеленым светом.

Горит при включенных передних противотуманных фарах ⇨ 135.

Задняя противотуманная фара

горит желтым светом.

Горит, когда задние противотуманные фары включены ⇨ 135.

Круиз-контроль

горит зеленым светом.

Горит при включенной системе ⇨ 169.

Дверь открыта

Загорается красным светом .

Индикатор включен при открытой двери или задней двери.

Информационные дисплеи

Тройной информационный дисплей

Вывод информации о времени, наружной температуре и дате или информации от информационно-развлекательной системы.

При выключенном зажигании для вывода на дисплей информации о времени, дате и наружной температуре необходимо быстро нажать одну из двух расположенных под дисплеем кнопок.

Бортовой информационный дисплей

Вывод информации о времени, наружной температуре и дате, а также информации информационно-развлекательной системы.

Выбор функций

С помощью бортового информационного дисплея осуществляется управление режимами работы и настройкой информационно-развлекательной системы.

Для этого используются меню и кнопки информационно-развлекательной системы.

Если в течение 5 секунд не была задействована ни одна кнопка, происходит автоматический выход из меню.

Выберите нужный пункт с помощью кнопок информационно-развлекательной системы

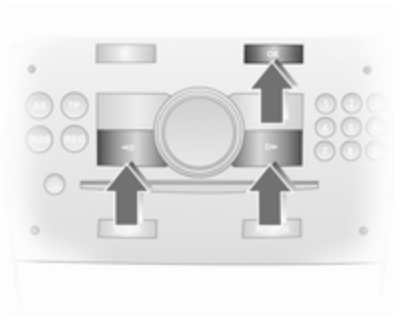

В меню **Settings (настройки)** для выбора режима работы используйте кнопку **OK**. Для изменения настроек используйте кнопки со стрелками.

В меню **BC (бортовой компьютер)** для выбора режима работы используйте кнопку **OK**. Запуск и остановка секундомера или повторный запуск измерения и расчета осуществляются кнопкой **OK**.

Для выбора используется левый маховичок на рулевом колесе

Нажмите на маховичок, чтобы открыть меню **BC (бортовой компьютер)**. Воспользуйтесь пунктом меню **BC (бортовой компьютер)**, для запуска и остановки секундомера или повторного запуска измерения и расчета.

Поворачивайте маховичок для вызова нужной функции.

Системные установки

Нажмите кнопку **Settings** информационно-развлекательной системы. Откроется пункт меню **Audio**.

Левой клавишей со стрелкой вызовите **System (система)** и подтвердите клавишей **OK**.

Автоматическая синхронизация времени

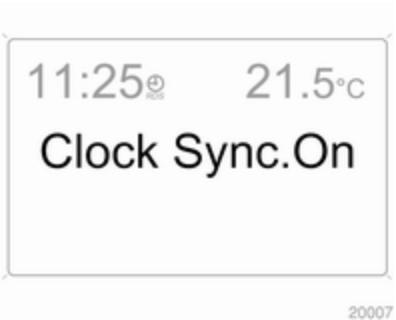

С помощью сигнала RDS большинства УКВ-радиостанций возможна автоматическая настройка времени. Можно ли это сделать, видно по ⏲ на дисплее.

Некоторые передатчики правильный сигнал времени не посылают. В таких случаях мы рекомендуем выключить автоматическую синхронизацию времени.

Автоматическая синхронизация времени отключается (**Clock Sync.Off (синхронизация часов выкл.)**) и включается (**Clock Sync.On (синхронизация часов вкл.)**) с помощью клавиш со стрелками.

Установка времени и даты

Настраиваемая величина отмечена стрелками. Для настройки используйте клавиши со стрелками.

Логика зажигания

См. руководство по эксплуатации информационно-развлекательной системы.

Выбор языка

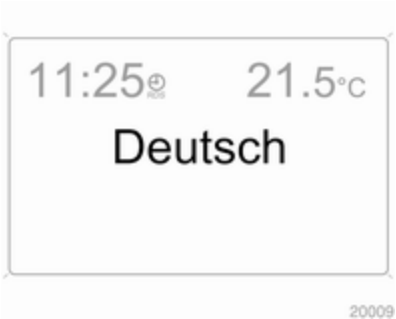

Для некоторых режимов можно выбрать язык дисплея.

Язык выбрается с помощью клавиш со стрелками.

Выбор единиц измерения

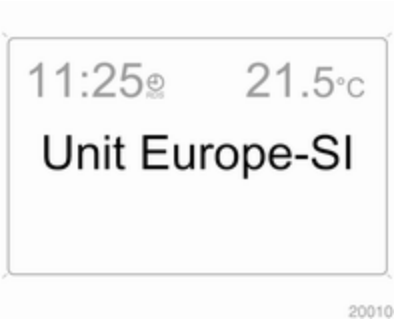

Удобные единицы измерения выбираются с помощью клавиш со стрелками.

Графический информационный дисплей, цветной информационный дисплей

Вывод времени, наружной температуры, даты или информационно-развлекательной системы (когда она включена), а также электронной системы климат-контроля.

Color-Info-Display выводит информацию в цвете.

Объем выводимой информации и вид, в котором она выводится, зависят от оснащения автомобиля и используемых настроек.

Выбор функций

С помощью дисплея можно использовать и настраивать информационно-развлекательную систему и электронную систему климат-контроля.

Режимы работы выбираются с помощью меню и кнопок, многофункциональной ручки управления информационно-развлекательной системы или левого управляющего маховичка на рулевом колесе.

Выбор с помощью кнопок информационно-развлекательной системы

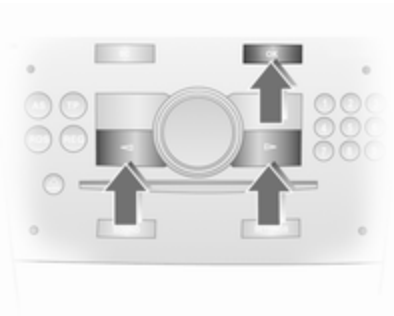

Пункты меню можно выбрать через меню и или кнопками информационно-развлекательной системы. Кнопка **OK** используется для выбора выделенного пункта или подтверждения команды.

Для выхода из меню нажмимайте правую или левую клавиши со стрелкой, пока не появится **Return (назад)** или **Main (главн.)**, и сделайте выбор.

Выбор с помощью многофункционального переключателя

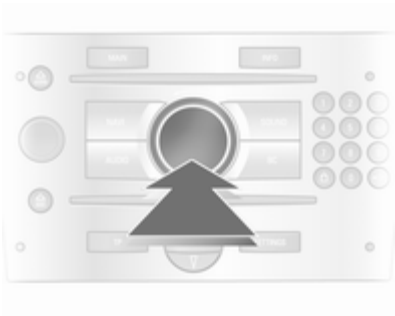

Поворачивайте многофункциональный переключатель для выделения пунктов меню или команд и для выбора функциональных разделов.

Для выбора выделенного пункта или подтверждения команды, на многофункциональный переключатель нужно нажать.

Для выхода из меню поворачивайте многофункциональный переключатель, пока не появится **Return (назад)** или **Main (главн.)**, и сделайте выбор.

Выбор с помощью левого маховичка управления на рулевом колесе

Для выбора пункта меню поверните маховичок.

Нажмите на маховичок для выбора выделенного пункта меню или подтверждения команды.

Разделы режимов работы

Для каждого функционального раздела предусмотрена главная страница (Main), которая выбирается в верхней части дисплея (кроме информационно-развлекательной системы CD 30 или портала мобильного телефона):

- Аудиосистема,
- Навигационная система,
- Телефон,
- Бортовой компьютер.

Системные установки

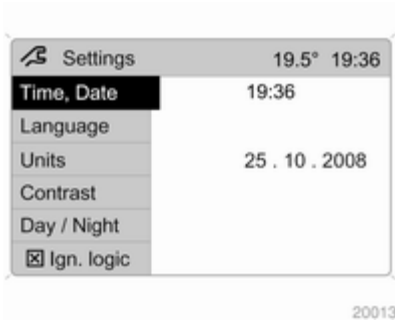

Нажмите кнопку **Main** информационно-развлекательной системы.

Нажмите кнопку **Settings** информационно-развлекательной системы. Для информационно-развлекательной системы CD 30 выбор меню не предусмотрен.

Установка времени и даты

Из меню **Settings (настройки)** выберите пункт **Time, Date (время, дата)**.

Выберите нужные пункты меню и выполните настройку.

Изменение настройки времени также изменяет настройку времени навигационной системы.

Автоматическая синхронизация времени

С помощью сигнала RDS большинства УКВ-радиостанций возможна автоматическая настройка времени.

Некоторые передатчики правильный сигнал времени не посылают. В таких случаях мы рекомендуем выключить автоматическую синхронизацию времени.

Для включения функции отметьте поле перед **Synchron. clock automatical. (автом. синхр. часов)** в меню **Time, Date (время, дата)**.

Выбор языка

20015

Для некоторых режимов можно выбрать язык дисплея.

В меню **Settings (настройки)** выберите пункт **Language (язык)**.

Выберите нужный язык.

20016

Выбранный язык указывается ► перед пунктом меню.

В системах с голосовыми сообщениями после смены языка отображения задается вопрос, нужно ли изменить и язык голосового информатора - см. руководство по эксплуатации информационно-развлекательной системы.

Выбор единиц измерения

20017

В меню **Settings (настройки)** выберите пункт **Units (единицы)**.

Выберите удобную для вас систему единиц измерения.

Выбор указывается ● перед пунктом меню.

Регулировка контрастности (Graphic-Info-Display)

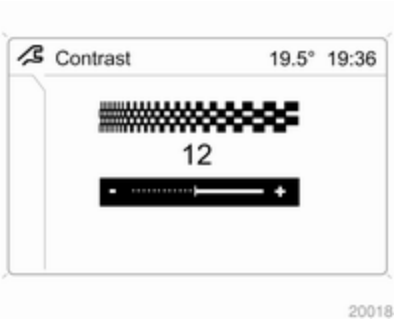

В меню **Settings (настройки)** выберите пункт **Contrast (контраст)**.

Подтвердите требуемую настройку.

Настройка режима отображения

Яркость дисплея зависит от освещенности в салоне автомобиля. Дополнительные настройки можно сделать следующим образом:

В меню **Settings (настройки)** выберите пункт **Day / Night (день/ночь)**.

Automatic (автоматическ.) цвета подобраны к наружному освещению.

Always day design (всегда дневная гамма) черный или цветной текст на светлом фоне.

Always night design (всегда ночная гамма) белый или цветной текст на темном фоне.

Выбор индицируется ● перед пунктом меню.

Логика зажигания

См. руководство по эксплуатации информационно-развлекательной системы.

Информационные сообщения

Сообщения о работе автомобиля

Сообщения выдаются через дисплей приборной панели или в виде предупреждающих звуковых сигналов. Сообщения системы контроля выводятся на Info-Display. Некоторые сообщения выводятся в сокращенном виде. Подтвердите получение предупредительного сообщения при помощи многофункциональной рукоятки ⇨ 114, ⇨ 117.

Предупреждающие звуковые сигналы

При запуске двигателя или во время движения

- Если электронный ключ отсутствует или не распознан.
- Если не пристегнут ремень безопасности.

- Если при трогании с места не закрыта дверь или задняя дверь.
- Если при включенном стояночном тормозе превышена заданная скорость.
- Если превышена запрограммированная на заводе скорость.
- Если на автомобиле с автоматизированной механической коробкой передач открыта дверь водителя при работающем двигателе, включенной передаче и не нажатой педали тормоза.

Если открыта дверь водителя в запаркованом автомобиле

- При вставленном ключе в замок зажигания.
- При включенных наружных осветительных приборах.
- Если при наличии системы Open&Start и автоматической коробки передач рычаг селектора не установлен в положение **P**.
- Если при наличии автоматизированной коробки передач при выключенном двигателе не задействован стояночный тормоз и не включена передача.

При управлении жесткой складной крышей

- Индикаторный сигнал после завершения процесса открывания или закрывания жесткой складной крыши.
- Индикаторный сигнал после завершения процесса поднятия и опускания системы помощи при погрузке/выгрузке багажного отделения с электроприводом.
- Звонок, если задняя дверь не закрыта во время управления крышей.
- Звонок, если задняя дверь не полностью открыта во время управления системой помощи при погрузке/выгрузке багажного отделения.
- Звонок во время управления крышей, если скорость автомобиля выше 30 км/ч.
- Звонок, когда скорость автомобиля выше 30 км/ч, если крыша не полностью открыта или закрыта.
- Три звонка во время управления крышей или системой помощи при погрузке/выгрузке, если крышка багажного отделения не закреплена.
- Три звонка во время управления крышей, если наружная температура ниже -20 °C, слишком низкое напряжение аккумуляторной батареи автомобиля или система перегружена.
- Продолжительный предупредительный сигнал во время управления крышей, если сработали стабилизаторы поперечной устойчивости.

- Продолжительный предупредительный сигнал, который включается за одну минуту до конца 9-минутного периода ожидания, когда крыша находится в среднем положении или когда система помощи при погрузке/выгрузке находится в поднятом положении.
- Непрекращающийся предупредительный сигнал, когда закрывается задняя дверь, а процесс снижения электрической системы помощи при погрузке/выгрузке не завершен или был прерван.

Напряжение аккумуляторной батареи

Низкое напряжение батарейки пульта дистанционного управления или электронного ключа. На автомобилях без системы контроля сообщение **InSP3** выводится на дисплей приборной панели. Замените батарейку ⇨ 24, ⇨ 25.

Выключатель стоп-сигнала

При торможении не включаются стоп-сигналы. Немедленно обратитесь на станцию техобслуживания для устранения неисправности.

Уровень охлаждающей жидкости двигателя

Низкий уровень жидкости в системе охлаждения двигателя. Немедленно проверьте уровень охлаждающей жидкости ⇨ 183.

Слейте конденсат из топливного фильтра

При попадании воды в фильтр дизельного топлива на приборной панели выводится сообщение **InSP4**. Проконсультируйтесь на станции техобслуживания.

Осветительные приборы

Отслеживается работа основных приборов внешнего освещения, включая кабели и предохранители. При езде с прицепом дополнительно контролируется работа осветительных приборов прицепа. Прицепы со светодиодными приборами должны иметь переходник, позволяющий контролировать работу светодиодов как обычных ламп накаливания.

Вышедший из строя прибор освещения отмечается на информационном дисплее или на дисплей приборной панели выводится сообщение **InSP2**.

Противоугонная сигнализация

Системный сбой противоугонной сигнализации. Устраните причину неисправности на станции техобслуживания.

Давление в шинах

На автомобилях, оснащенных системой контроля давления в шинах, при низком давлении в шине выводится сообщение с указанием колеса, которое нужно проверить.

Снизьте скорость, при первой возможности проверьте давление в шине. Система контроля давления в шинах ⇨ 212. Проверьте давление в шинах ⇨ 212, ⇨ 256.

При значительном падении давления в шине появляется соответствующее сообщение с указанием колеса.

Как можно быстрее выведите автомобиль из движущегося потока, не мешая другим транспортным средствам. Остановитесь и проверьте шины. Поставьте запасное колесо ⇨ 219. Для устойчивых к проколам шин максимальная разрешенная скорость движения составляет 80 км/ч. Информация ⇨ 210. Система контроля давления в шинах ⇨ 212.

Уровень промывочной жидкости

Низкий уровень омывающей жидкости. Долейте омывающую жидкость ⇨ 184.

Бортовой компьютер

Бортовой компьютер с бортовым информационным дисплеем

Для вывода данных нажмите кнопку **BC** информационно-развлекательной системы или левый маховичок на рулевом колесе.

Некоторая информация выводится на дисплей в сокращенном виде.

После выбора режима аудиосистемы продолжается вывод информации в нижней строке бортового компьютера.

Текущий расход

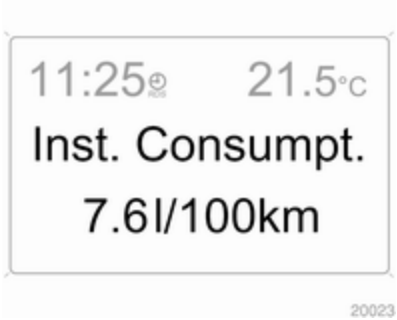

Указание текущего расхода топлива. На низких скоростях выводится расход топлива в час.

Средний расход топлива

Отображение среднего расхода топлива. Результат можно сбросить в любой момент.

Абсолютный расход топлива

Отображение расхода топлива. Результат можно сбросить в любой момент.

Средняя скорость

Отображение средней скорости движения. Результат можно сбросить в любой момент.

Время остановок с выключенным зажиганием не учитывается.

Пробег

Отображение пройденного расстояния. Результат можно сбросить в любой момент.

Запас хода

Запас хода рассчитывается на основе текущего остатка топлива в баке и текущего расхода. На дисплей выводится усредненное значение.

Спустя некоторое время после заправки величина запаса хода автоматически обновляется.

При низком уровне топлива в баке на дисплей выводится сообщение **Range (запас хода)**.

Когда топливный бак почти пустой, на дисплей выводится сообщение **Refuel! (Заправьтесь!)**.

Таймер

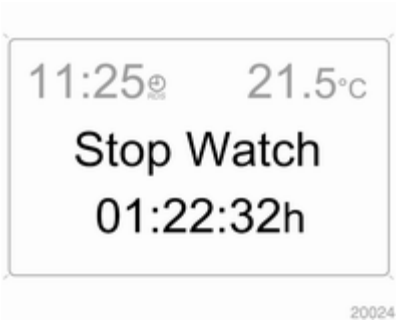

Выберите режим работы. Для того чтобы включить или остановить таймер, нажмите кнопку **OK** или левый маховичок на рулевом колесе.

Перезапуск бортового компьютера

Можно перезагрузить результаты или расчет следующей информации бортового компьютера:

- среднего расхода топлива,
- абсолютного расхода топлива,
- средней скорости,
- пробега,
- таймер.

Выберите нужную информацию бортового компьютера ⇨ 114. Для перезапуска нажмите и удерживайте кнопку **OK** или левый маховичок на рулевом колесе в течение примерно 2 секунд.

Бортовой компьютер с графическим или цветным информационным дисплеем

Главная страница бортового компьютера (Main) содержит информацию о запасе хода, текущем и среднем расходе для **BC 1 (BC 1)**.

Для вывода на бортовом компьютере других параметров движения нажмите кнопку **BC (бортовой компьютер)** информационно-развлекательной системы, выберите на дисплее меню бортового компьютера или нажмите левый маховичок на рулевом колесе.

Выберите в меню бортового компьютера **BC 1 (BC 1)** или **BC 2 (BC 2)**.

Запас хода

Запас хода рассчитывается на основе текущего остатка топлива в баке и текущего расхода. На дисплей выводится усредненное значение.

Спустя некоторое время после заправки величина запаса хода автоматически обновляется.

При низком уровне топлива в баке на дисплей выводится сообщение **Range (запас хода)**.

Когда топливный бак почти пустой, на дисплей выводится сообщение **Please refuel! (Заправьте топливо!)**.

Система навигации поможет Вам найти ближайшую заправочную станцию. Более подробную информацию см. в Руководстве по эксплуатации информационно-развлекательной системы.

Текущий расход

Указание текущего расхода. На низких скоростях выводится расход топлива в час.

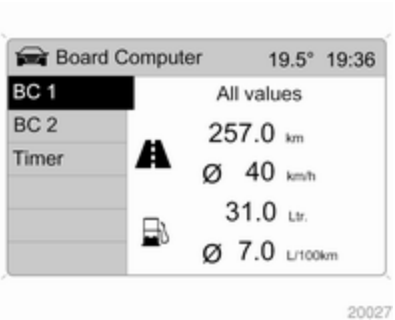

Пробег

Отображение пройденного расстояния. Результат можно сбросить в любой момент.

Средняя скорость

Отображение средней скорости движения. Результат можно сбросить в любой момент.

Время остановок с выключенным зажиганием не учитывается.

Абсолютный расход топлива

Отображение расхода топлива. Результат можно сбросить в любой момент.

Средний расход топлива

Отображение среднего расхода топлива. Результат можно сбросить в любой момент.

Перезапуск бортового компьютера

Можно перезагрузить результаты или расчет следующей информации бортового компьютера:

- пробега,
- средней скорости,
- абсолютного расхода топлива,
- средний расход топлива.

Выберите **BC 1 (BC 1)** и **BC 2 (BC 2)** из меню **Board Computer (бортовой компьютер)**.

Показания двух бортовых компьютеров могут сбрасываться по отдельности, благодаря этому появляется возможность сравнения данных на протяжении различных промежутков времени.

Выберите нужную информацию бортового компьютера и подтвердите выбор.

Чтобы сбросить все данные бортового компьютера, выбрите пункт меню **All values (все значения)**.

Таймер

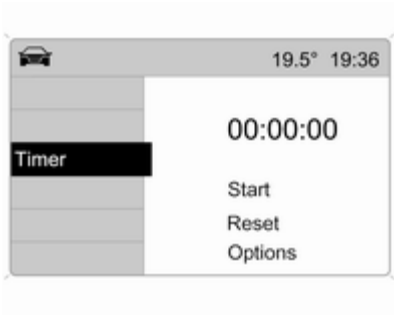

Из меню **Board Computer (бортовой компьютер)** выберите пункт **Timer (таймер)**.

Для пуска выберите пункт меню **Start (старт)**. Для остановки выберите пункт меню **Stop (стоп)**.

Для обнуления выберите пункт меню **Reset (сброс)**.

В меню **Options (опции)** можно выбрать вид дисплея таймера:

Driving Time excl. Stops (время в пути без учета остановок)

Измеряется время, в течение которого автомобиль находится в движении. Время остановок не учитывается.

Driving Time incl. Stops (время в пути с учетом остановок)

Измеряется время, в течение которого автомобиль находится в движении. Учитывается время остановок с включенным зажиганием.

Travel Time (время в пути)

Измеряется время между моментом пуска **Start (старт)** и останова таймера **Reset (сброс)** вручную.

Давление в шинах

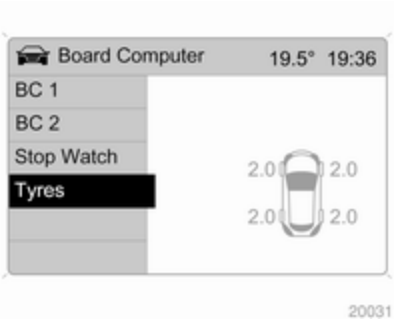

Выберите в меню **Board Computer (бортовой компьютер)** меню **Tyres (шины)**.

Выводится текущее значение давления в каждой шине.

Другая информация ⇨ 212.

Освещение

Наружное освещение 131
Освещение салона 136
Особенности системы освещения 138

Наружное освещение

Переключатель освещения

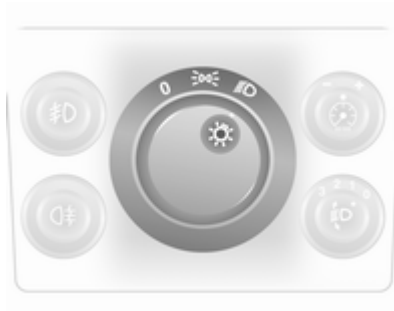

Поверните переключатель освещения:

0 = Выкл.
⇶ = Боковые огни
≣D = Ближний свет

Индикатор ⇶ ⇨ 113.

Если зажигание выключается при включенном ближнем свете, включенными остаются только боковые фонари.

Автоматическое управление освещением

Переключатель освещения установлен в положение AUTO: При работающем двигателе и недостаточном внешнем освещении включаются наружные световые приборы.

По причинам обеспечения безопасности переключатель освещения всегда должен оставаться в положении AUTO.

Установить переключатель освещения в положение ≡D, если видимость недостаточная по причине тумана или мелкого моросящего дождя.

Дальний свет фар

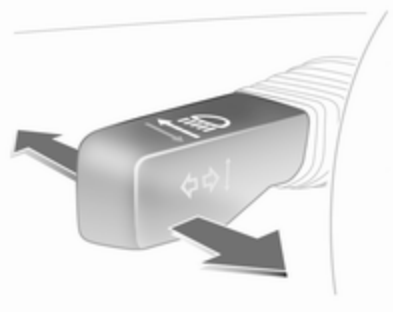

Для переключения с ближнего света на дальний нажмите рычаг от себя.

Для включения ближнего света снова нажмите рычаг от себя или потяните его.

Мигание фарами

Чтобы мигнуть фарами, потяните за рычаг.

Регулировка дальности света фар

Ручная регулировка угла наклона фар

Чтобы изменить угол наклона фар с учетом загрузки автомобиля во избежание ослепления: Нажмите на ручку, для того чтобы ее разблокировать, и поверните в нужное положение.

Автомобили без автоматического регулирования дорожного просвета

0 = Передние сиденья заняты
1 = Все сиденья заняты
2 = Заняты все сиденья и загружено багажное отделение
3 = Занято сиденье водителя и загружено багажное отделение

Автомобили с автоматической регулировкой дорожного просвета

0 = Передние сиденья заняты
1 = Все сиденья заняты
1 = Заняты все сиденья и загружено багажное отделение
2 = Занято сиденье водителя и загружено багажное отделение

Автоматическая регулировка угла наклона фар

Дальность луча фарами регулируется автоматически в зависимости от загрузки автомобиля.

Пользование светом фар при езде зарубежом

Асимметричный свет фар улучшает обзор дороги со стороны пассажира.

Однако при поездках в странах с левосторонним движением не забудьте изменить регулировку фар, чтобы исключить ослепление водителей встречного транспорта.

Автомобили с галогенными фарами

Отрегулируйте фары на станции техобслуживания.

Автомобили с адаптивными фарами

Настройка светового пучка фар:

1. Потяните и удерживайте рычаг.
2. Включите зажигание.
3. Через 3 секунды прозвучит звуковой сигнал.

Индикатор ⇨ 113.

Фары, включаемые при езде в светлое время суток

Если зажигание выключено, а переключатель освещения установлен в положение **0** или **AUTO**, включаются стояночные огни. Если двигатель работает, то фары включаются.

На автомобиле, не оснащенном системой автоматического управления освещением **D**, в сумерках необходимо включить подсветку панели приборов.

Включенные при движении в дневное время фары выключаются при выключении зажигания.

Система адаптивного переднего освещения

Система адаптивного света с биксеноновыми передними фарами улучшает освещение при прохождении поворотов и увеличивает дальность светового пучка.

Освещение на поворотах

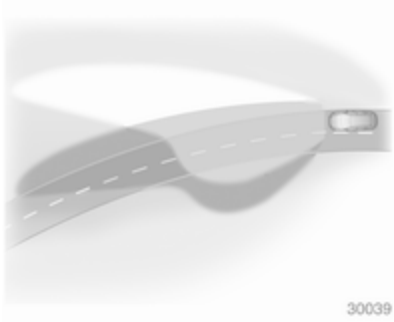

Поворот светового луча происходит в зависимости от положения рулевого колеса и скорости движения.

Освещение для автомагистрали

При прямолинейном движении на высокой скорости световой луч автоматически немного поднимается, увеличивая тем самым расстояние, в пределах которого фары освещают дорогу.

Индикатор ⇨ 113.

Аварийная световая сигнализация

Включается с помощью кнопки ⚠.

Аварийная световая сигнализация включается автоматически после срабатывания подушек безопасности.

Указатели поворота и перестроения

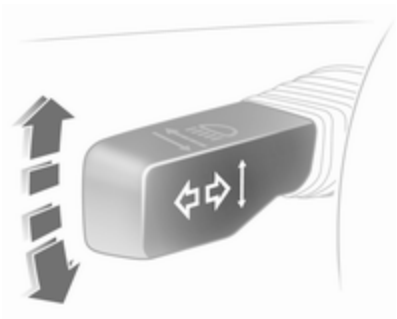

Рычаг вверх	=	Правый указатель поворота
Рычаг вниз	=	Левый указатель поворота

Пружина всегда возвращает рычаг в исходное положение.

Если перевести рычаг через точку сопротивления, то указатель поворота будет включен постоянно. Когда рулевое колесо возвращается

в положение для движения прямо, указатель поворота автоматически отключается.

Для трехкратного мигания, например, при смене полосы движения, нажмите рычаг до точки ощутимого сопротивления и отпустите его.

Для более продолжительного мигания переместите рычаг к точке сопротивления и удерживайте его в этом положении.

Для ручного отключения указателя поворота немного сдвиньте рычаг.

Передние противотуманные фары

Передние противотуманные фары можно включить только при включенном зажигании и включенных фарах или стояночных огнях.

Включается с помощью кнопки ≠D.

Задние противотуманные фары

Задние противотуманные фары можно включить только когда включено зажигание и фары или стояночные фонари (с передними противотуманными фарами).

Включается с помощью кнопки D≠.

При буксировке задние противотуманные фонари автомобиля отключаются.

Стояночные огни

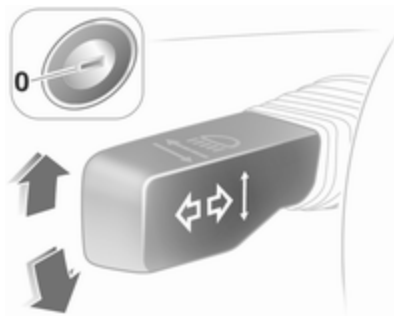

При парковке можно включить стояночные огни с одной стороны:

1. Установите выключатель освещения в положение **O** или **AUTO**.
2. Выключите зажигание.
3. Поверните рычаг указателя поворота до упора вверх (правые стояночные огни) или вниз (левые стояночные огни).

Режим подтверждается сигналом и соответствующим индикатором указателя поворота.

Чтобы выключить стояночное освещение, снова включите зажигание или поверните рычаг указателя поворота в противоположном направлении.

Фонари заднего хода

Фонари заднего хода включаются при включенном зажигании и передаче заднего хода.

Запотевание стекол фар

В тяжелых, влажных и холодных погодных условиях, при сильном дожде или после мойки внутренняя сторона стекол осветительных приборов может ненадолго запотеть. Запотевание быстро пройдет само по себе; для ускорения процесса включите фары.

Освещение салона

Управление подсветкой приборной панели

Яркость подсветки можно отрегулировать при включенном наружном освещении: Разблокируйте кнопку ⏲, нажав на нее, потом поверните и удерживайте ее пока не установится требуемая яркость.

Освещение салона

Передний и средний плафоны при посадке и высадке включаются автоматически и гаснут с задержкой во времени.

Передний плафон

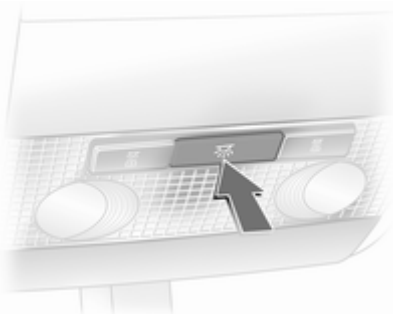

Включается с помощью кнопки ☼.

Освещение салона и задние лампы для чтения

Управление с помощью переключателя.

I	=	вкл.
0	=	выкл.
середина	=	автомат.

Плафоны для чтения

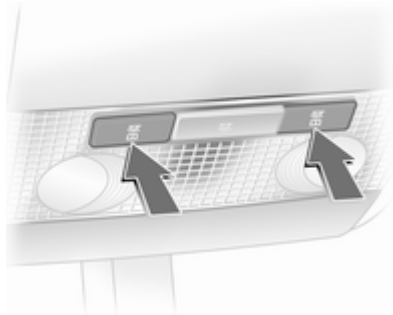

Управление с помощью кнопок ☼ или переключателя.

I	=	вкл.
0	=	выкл.
середина	=	автомат.

Освещение противосолнечных козырьков

Подсветка включается при открывании крышки.

Особенности системы освещения

Освещение центральной консоли

Фонарь расположен в корпусе внутреннего зеркала. Зависящее от дневного света освещение центральной консоли с автоматической регулировкой.

Включение освещения при посадке в автомобиль

После отпирания автомобиля подсветка приборной панели и номерного знака включаются на несколько секунд.

Начало движения ⇨ 19.

Включение освещения при выходе из автомобиля

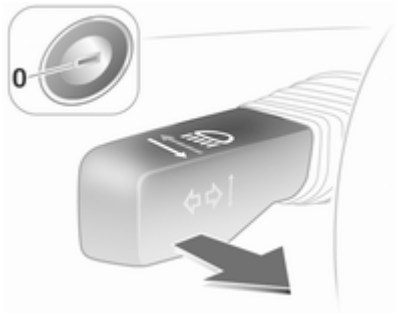

После включения системы и закрытия двери водителя передние фары и фонари заднего хода включаются примерно на 30 секунд.

Включение

1. Выключите зажигание.
2. Выньте ключ из замка зажигания.
3. Откройте дверь водителя.
4. Потяните рычаг указателей поворота.
5. Закройте дверь водителя.

Если дверь водителя не закрыта, свет выключается через две минуты.

Если потянуть рычаг указателей поворота при открытой двери водителя освещение отключится сразу же.

Защита от разряда аккумуляторной батареи

Во избежание разряда аккумуляторной батареи все освещение салона автоматически отключается через 10 минут после выключения зажигания.

Климат-контроль

Системы климат-контроля …… 139
Вентиляционные отверстия …. 147
Техническое обслуживание …. 148

Системы климат-контроля

Система обогрева и вентиляции

Органы управления:

- Распределением воздуха
- Температурой
- Скоростью вращения вентилятора

Обогреваемое заднее стекло ⇨ 42.

Распределением воздуха

- = к области головы и нише для ног
- = к области головы
- = к ветровому стеклу и стеклам передних дверей
- = к ветровому стеклу, стеклам передних дверей и нише для ног
- = к нише для ног

Возможны промежуточные положения.

Температурой

Красный = теплее
Синий = холоднее

Эффективный обогрев не возможен, пока двигатель не достигнет нормальной рабочей температуры.

Скоростью вращения вентилятора

Регулирует воздушный поток, переключая вентилятор на соответствующую скорость.

Удаление влаги и инея со стекол

- Установите регулятор распределения воздуха в положение .
- Установите регулятор на самую высокую температуру.
- Установите наибольшую скорость вентилятора.
- Включите обогрев заднего стекла .
- При необходимости, откройте боковые вентиляционные отверстия и направьте их рефлекторы на боковые стекла.
- Для одновременного обогрева ниши для ног установите распределитель воздуха в положение .

Кондиционер

В дополнение к системе обогрева и вентиляции, система кондиционирования воздуха позволяет обеспечить:

= Охлаждение
= Рециркуляцию воздуха

Охлаждение

Управляется кнопкой и работает только тогда, когда работают двигатель и вентилятор.

Система кондиционирования воздуха охлаждает и устраняет запотевание стекол (высушивает воздух), когда температура наружного воздуха чуть выше температуры замерзания. Образовавшийся конденсат может капать из-под автомобиля.

Если охлаждение или осушение не требуется, для экономии топлива систему рекомендуется выключить.

Система рециркуляции воздуха

Включается с помощью кнопки .

⚠ Предупреждение

В режиме рециркуляции уменьшается объем поступающего в салон с улицы воздуха. Если рециркуляция включена без охлаждения, влажность воздуха повышается, и возможно запотевание стекол. Качество воздуха в салоне со временем

ухудшается, что может вызывать у пассажиров чувство сонливости.

Подача воздуха к : Рециркуляция воздуха отключена.

Максимальное охлаждение

Откройте ненадолго окна, чтобы быстро вытянуть горячий воздух.

- Включите охлаждение .
- Включите режим циркуляции воздуха .
- Установите регулятор распределения воздуха в положение .
- Установите регулятор температуры на самый холодный уровень.
- Установите наибольшую скорость вентилятора.
- Откройте все вентиляционные отверстия.

Удаление влаги и инея со стекол

- Включите охлаждение .
- Установите регулятор распределения воздуха в положение .
- Установите регулятор на самую высокую температуру.
- Установите наибольшую скорость вентилятора.
- Включите обогрев заднего стекла .
- При необходимости, откройте боковые вентиляционные отверстия и направьте их рефлекторы на боковые стекла.
- Для одновременного обогрева ниши для ног установите распределитель воздуха в положение .

Автоматическая система управления климатом

Органы управления следующими параметрами:

- Распределение воздуха
- Температура
- Скорость вращения вентилятора

 = Охлаждение
 = Рециркуляцию воздуха
 = Удаление влаги и инея

Обогреваемое заднее стекло ⇨ 42.

Предустановленная температура поддерживается автоматически. В автоматическом режиме скорость вентилятора автоматически регулирует поток воздуха.

Автоматический режим

Базовая установка, обеспечивающая максимальный комфорт:

- Установите регулятор вентилятора на **A**.
- Установите регулятор распределения воздуха в желаемое положение.
- Установите температуру на желаемый уровень.
- Включите охлаждение ☼.
- Откройте все вентиляционные отверстия.

Распределение воздуха

= к области головы и нише для ног

= к области головы

= к ветровому стеклу и стеклам передних дверей

= к ветровому стеклу, стеклам передних дверей и нише для ног

= к нише для ног

Возможны промежуточные положения.

Предварительная установка температуры

Установите регулятор температуры в желаемое положение. Возможны промежуточные положения.

Для обеспечения комфортных условий изменяйте температуру только малыми шагами.

В крайних положениях температура не регулируется. Кондиционер работает на максимальной мощности охлаждения или обогрева.

Эффективный обогрев не возможен, пока двигатель не достигнет своей нормальной рабочей температуры.

Скорость вращения вентилятора

В автоматическом режиме **A** за счет изменения скорости вентилятора автоматически регулируется воздушный поток. При необходимости, поток воздуха можно настроить вручную.

Охлаждение ☼

Управляется кнопкой ☼ и работает только тогда, когда работают двигатель и вентилятор.

Кондиционер охлаждает воздух и удаляет из него влагу (осушает), когда наружная температура превышает заданный уровень. Образовавшийся конденсат может капать из-под автомобиля.

Если охлаждение или осушение не требуется, для экономии топлива систему рекомендуется выключить.

Система рециркуляции воздуха

Режим рециркуляции воздуха включается и выключается кнопкой.

⚠ Предупреждение

В режиме рециркуляции уменьшается объем поступающего в салон с улицы воздуха. Если рециркуляция включена без охлаждения, влажность воздуха повышается, и возможно запотевание стекол. Качество воздуха в салоне со временем ухудшается, что может вызывать у пассажиров чувство сонливости.

Максимальное охлаждение

На короткий промежуток времени откройте окна, чтобы нагретый воздух мог быстро выйти наружу.

- Включите охлаждение.
- Установите регулятор распределения воздуха в положение.
- Установите регулятор температуры на необходимое значение.
- Установите регулятор вентилятора на **A**.
- Откройте все вентиляционные отверстия.

Автоматический климат-контроль наиболее эффективно охлаждает воздух до заданной температуры.

Если регулятор температуры установлен на минимум, система непрерывно работает при максимальном охлаждении. При включенном кондиционировании воздуха система автоматически включает его рециркуляцию.

Удаление влаги и инея со стекол

- Включите охлаждение.
- Нажмите кнопку: в положении **A** вентилятор автоматически переключается на наибольшую частоту вращения, воздух направляется на ветровое стекло.
- Установите регулятор на самую высокую температуру.
- Включите обогрев заднего стекла.

Электронная система климат-контроля

Органы управления следующими параметрами:

- Температура
- Распределение воздуха и выбор меню
- Скорость вращения вентилятора

AUTO = Автоматический режим
= Рециркуляция воздуха
= Удаление влаги и инея

Обогреваемое заднее стекло
⇨ 42.

Предустановленная температура поддерживается автоматически. В автоматическом режиме скорость вентилятора и распределение воздуха автоматически регулируют поток воздуха.

Система может быть настроена вручную с помощью регуляторов распределения и потока воздуха.

Данные выводятся на Info-Display. Изменения установок на некоторое время выводятся на Info-Display поверх выводимого на дисплей меню.

Электронная система климат-контроля полностью работает только при работающем двигателе.

Для сохранения эффективности работы системы не закрывайте датчик на приборной панели.

Автоматический режим

Базовая установка, обеспечивающая максимальный комфорт:

- Нажмите кнопку **AUTO**.
- Откройте все вентиляционные отверстия.
- Включите **Air conditioning (кондиционирование воздуха)**.
- Установите желаемую температуру.

Предварительная установка температуры

Температуру можно установить на нужное значение.

Для обеспечения комфортных условий изменяйте температуру только малыми шагами.

Если установлена минимальная температура, на дисплее появляется **Lo**, и электронная система климат-контроля работает при максимальном охлаждении.

Если установлена максимальная температура, на дисплее появляется **Hi**, и электронная система климат-контроля работает при максимальном обогреве.

Скорость вращения вентилятора

Выбранная скорость вентилятора выводится в виде ✤ и числа на дисплее.

Если вентилятор выключен, кондиционирование воздуха отключается.

Для возврата к автоматическому режиму: Нажмите кнопку **AUTO**.

Удаление влаги и инея со стекол

Нажмите кнопку , на дисплее появится .

Температура и распределение воздуха устанавливаются автоматически, вентилятор работает на высокой скорости.

Возврат в автоматический режим: нажмите кнопку или **AUTO**.

Включите обогрев заднего стекла .

Ручные настройки в меню Climate

Параметры системы климат-контроля можно изменять с помощью среднего регулятора, кнопок и отображаемых на дисплее меню.

Для просмотра меню нажмите на центральный регулятор. На дисплее появится меню **Climate (климат)**.

Вращая центральный регулятор, отметьте отдельные пункты меню, их можно выбрать, нажав на регулятор.

Для выхода из меню поворачивайте центральный регулятор, пока не появится **Return (назад)** или **Main (главн.)**, и сделайте выбор.

Распределение воздуха

Поверните центральный регулятор. Включится меню **Air distribut. (распределение воздуха)**, в котором выведены возможные настройки распределения воздуха:

Верх	=	к ветровому стеклу и стеклам передних дверей
Середина	=	к пассажирам автомобиля
Низ	=	к нише для ног

Меню **Air distribut. (распределение воздуха)** может быть вызвать и через меню **Climate (климат)**.

Возврат к автоматическому распределению воздуха: Отключите соответствующую установку или нажмите кнопку **AUTO**.

Охлаждение

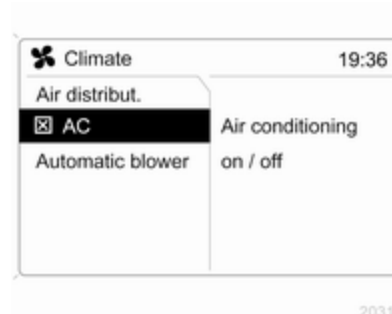

В меню **Climate (климат)** выберите пункт меню **AC (система кондиционирования)** и включите или отключите охлаждение.

Кондиционер охлаждает воздух и удаляет из него влагу (осушает), когда наружная температура превышает заданный уровень. Образовавшийся конденсат может капать из-под автомобиля.

Если нет необходимости в охлаждении и осушении, для экономии топлива выключите охлаждение, на дисплее появится **Eco**.

Регулировка скорости вентилятора в автоматическом режиме

Параметры регулировки обдува в автоматическом режиме можно настроить.

Из меню **Climate (климат)** выберите пункт **Automatic blower (автом. вентилятор)** и желаемую настройку вентилятора.

Ручной режим управления рециркуляцией воздуха

Ручной режим рециркуляции воздуха включается и выключается кнопкой ⚠.

⚠ Предупреждение

В режиме рециркуляции уменьшается объем поступающего в салон с улицы воздуха. Если рециркуляция включена без охлаждения, влажность воздуха повышается, и возможно запотевание стекол. Качество воздуха в салоне со временем ухудшается, что может вызывать у пассажиров чувство сонливости.

Кондиционирование воздуха при неработающем двигателе

Когда зажигание выключено, для управления климатом в салоне могут использоваться сохранившиеся в системе тепло или холод.

Нажмите кнопку **AUTO** при выключенном зажигании. На дисплее на короткое время появится надпись **Residual air conditioning on (включено кондиционирование остаточного воздуха)**.

Управление климатом на остаточном тепле или холоде возможно только ограниченное время. Для выхода нажмите кнопку **AUTO**.

Дополнительный отопитель

Отопитель

Quickheat - это вспомогательный электрический нагреватель воздуха, который позволяет сократить время прогрева салона.

Подогреватель охлаждающей жидкости

Автомобили с дизельными двигателями оснащаются дополнительным обогревателем, работающим на топливе.

Вентиляционные отверстия

Регулируемые решетки вентиляционных отверстий

Чтобы испаритель не обмерзал из-за недостаточного потока воздуха, при включенном охлаждении должно быть открыто хотя бы одно вентиляционное отверстие.

Чтобы открыть отверстие, поверните регулировочный маховичок в положение **I**.

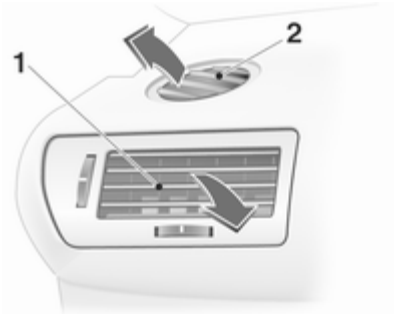

Наклоняя и поворачивая решетку, установите требуемое направление потока воздуха.

Чтобы закрыть отверстие, поверните регулировочный маховичок в положение **O**.

⚠ Предупреждение

Не прикреплять к ламелям сопел обдува никаких посторонних предметов. Опасность повреждения и травмирования в случае аварии.

Неподвижные вентиляционные отверстия

Дополнительные вентиляционные отверстия установлены под ветровым стеклом и дверными стеклами, а также в нише для ног.

Техническое обслуживание

Воздухозаборник

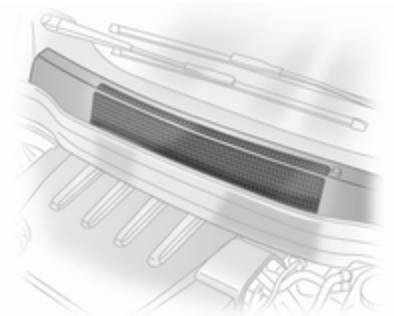

Для обеспечения притока воздуха расположенные в моторном отделении перед ветровым стеклом воздухозаборные отверстия должны быть свободны. При необходимости удалите листья, грязь или снег.

Фильтр салона

Салонный фильтр задерживает имеющиеся в поступающем через воздухозаборник в салон автомобиля воздухе пыль, сажу, пыльцу и споры.

Порядок работы системы кондиционирования воздуха

Для обеспечения непрерывной эффективной работы необходимо включать охлаждение на несколько минут один раз в месяц, независимо от погоды и времени года. При слишком низкой наружной температуре охлаждение воздуха невозможно.

Обслуживание

Для обеспечения оптимальной эффективности охлаждения рекомендуется ежегодно проводить проверку системы кондиционирования (первая проверка через три года после первой регистрации автомобиля), в том числе:

- Проверка работоспособности и испытание давлением,
- работоспособность отопителя,
- проверка герметичности,
- проверка приводных ремней,
- очистка конденсатора и дренажных отверстий испарителя,
- проверка мощности.

Вождение и управление автомобилем

Советы водителю 149
Запуск и эксплуатация 149
Отработавшие газы 152
Автоматическая коробка передач 154
Механическая коробка передач 159
Автоматизированная механическая коробка передач 160
Тормозная система 165
Системы контроля движения . . 166
Круиз-контроль 169
Система обнаружения объектов 170
Топливо 171
Буксировка 174

Советы водителю

Управление автомобилем

Запрещается езда накатом с выключенным двигателем

Многие системы при этих условиях не работают (например, усилители тормозной системы и рулевого управления). Выбирая такой стиль езды, вы подвергаете опасности себя и окружающих.

Педали

Чтобы обеспечить полный ход педалей, не размещайте под ними коврики.

Запуск и эксплуатация

Обкатка нового автомобиля

В первых поездках не прибегайте к экстренному торможению без крайней необходимости.

При первой поездке возможно появление дыма, вызванного оставшимися в выпускной системе воском и смазкой. После первой поездки, чтобы не вдыхать дым, на некоторое время оставьте автомобиль на открытом воздухе.

Во время обкатки возможен повышенный расход топлива и моторного масла.

Положения замка зажигания

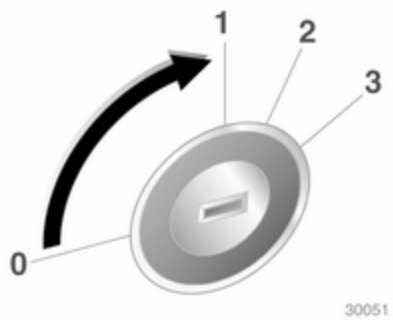

0 = Зажигание выключено
1 = Рулевое колесо разблокировано, зажигание выключено
2 = Зажигание включено, для дизельного двигателя: предварительный нагрев
3 = Пуск

Запуск двигателя

Запуск двигателя с использованием замка зажигания

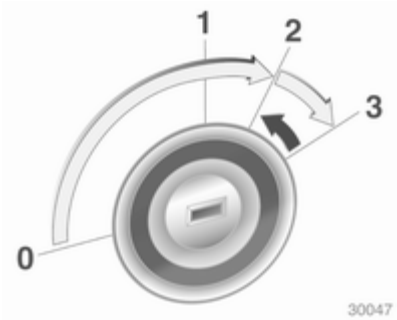

Выжмите педали сцепления и тормоза,установите автоматическую коробку передач в положение **P** или **N**, педаль акселератора должна быть отпущена; на дизельных двигателях для предварительного прогрева установите ключ в положение 2, подождите, пока не погаснет индикатор ⌇, затем переведите ключ в положение 3 и отпустите его, когда двигатель начнет работать.

Перед повторным пуском или для выключения двигателя, верните ключ в положение 0.

Запуск двигателя кнопкой Start/Stop

Электронный ключ должен находиться внутри автомобиля. Выжмите педали сцепления и тормоза, установите автоматическую коробку передач в положение **P** или **N**, педаль акселератора

должна быть отпущена; на дизельных двигателях быстро нажмите и отпустите кнопку предварительного прогрева, слегка поверните рулевое колесо, чтобы разблокировать его вал, дождитесь, пока погаснет индикатор ⌇, затем нажмите кнопку на 1 секунду и, когда двигатель начнет работать, отпустите ее.

Чтобы повторить процедуру пуска или выключить двигатель, еще раз нажмите на кнопку.

Пуск двигателя при низкой температуре

Пуск дизельных двигателей без использования дополнительных предпусковых подогревателей возможен только при температуре до -25 °C, а бензиновых — при температуре до -30 °C. Необходимо использовать моторное масло с правильно подобранной вязкостью, соответствующее топливо, все необходимые операции ТО должны быть выполнены, а аккумуляторная батарея должна быть заряжена. При температуре ниже -30 °C автоматическая коробка передач и автоматизированная механическая коробка передач требуют предварительного прогрева в течение примерно 5 минут. Рычаг переключения передач должен быть установлен соответственно в положение **P** или **N**.

Предотвращение резкого повышения оборотов

При резком повышении оборотов, например у автомобиля с включенной передачей, но отпущенной педалью акселератора, подача топлива автоматически прекращается.

Парковка

- Не оставляйте автомобиль стоять на поверхности, способной легко воспламениться. В этом случае причиной загорания поверхности может стать высокая температура системы выпуска отработавших газов автомобиля.
- При затягивании стояночного тормоза не нажимайте на кнопку фиксатора. На спусках или подъемах затягивайте ручной тормоз как можно сильнее. Чтобы уменьшить усилие включения стояночного тормоза, одновременно выжмите педаль тормоза.

- Выключение двигателя и зажигания. Покачайте рулевое колесо, пока не почувствуете, что сработал замок.
- Если автомобиль стоит на ровной поверхности или подъеме, перед тем, как выключить зажигание, включите первую передачу или переведите рычаг селектора в положение **P**. Остановившись на подъеме, поверните передние колеса в сторону от бордюрного камня.

  Остановившись на спуске, перед выключением зажигания включите заднюю передачу или переведите рычаг селектора в положение **P**. Поверните передние колеса к бордюрному камню.
- Заприте автомобиль и включите противоугонную систему и противоугонную сигнализацию.

Отработавшие газы

⚠ Опасность

Отработавшие газы двигателя содержат ядовитый угарный газ, не имеющий цвета и запаха и способный, если его вдохнуть, привести к смертельному исходу.

При попадании отработавших газов в салон автомобиля откройте окна. Устраните причину неисправности на станции техобслуживания.

Движение с открытым багажным отделением не рекомендуется, поскольку при этом в салон автомобиля могут попасть отработавшие газы.

Сажевый фильтр дизельного двигателя

Система сажевого фильтра в дизельном двигателе обеспечивает фильтрацию вредных частиц сажи в отработавших газах двигателя. Система имеет функцию самоочистки, которая автоматически осуществляется во время движения. Очистка фильтра производится путем дожигания частиц сажи при высокой температуре. Этот процесс автоматически выполняется при определенных условиях движения и может занимать до 25 минут. При этом возможен повышенный расход топлива. Запах и дым являются нормальным следствием процесса самоочистки.

При определенных режимах движения, например, при езде на короткие расстояния, система автоматически очищаться не может.

Если фильтр нуждается в очистке, а предыдущие условия езды не позволили выполнить автоматическую очистку, начинает мигать индикатор ⌀. Продолжите движение, подерживая частоту вращения двигателя выше 2000 оборотов в минуту. При необходимости, переключитесь на понижающую передачу. При этом начнется процедура очистки фильтра твердых частиц.

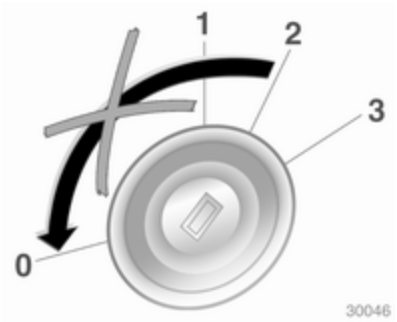

Во время очистки останавливаться и выключать двигатель не рекомендуется.

Внимание
Если процесс очистки будет прерван более двух раз, существует высокая вероятность серьезного повреждения двигателя.

На высоких оборотах и нагрузках двигателя время очистки уменьшается.

Индикатор ⌀ определит момент окончания самоочистки.

Каталитический нейтрализатор

Каталитический нейтрализатор уменьшает содержание вредных веществ в отработавших газах.

Внимание
Заправка топливом, марка которого не соответствует приведенному на страницах ⇨ 171, ⇨ 240, может стать причиной повреждения катализатора или других компонентов Вашего автомобиля. Несгоревший бензин может перегреть и повредить каталитический нейтрализатор. Поэтому избегайте чрезмерно длительных запусков двигателя, не допускайте попадания в топливный бак влаги и не заводите двигатель с толчка или буксировкой.

При пропусках зажигания, нестабильной работе двигателя, снижении мощности двигателя или других проблемах, как можно скорее обратитесь для устранения дефекта на станцию техобслуживания. В случае аварии, на короткое время можно продолжить движение, при этом частота вращения двигателя и скорость автомобиля не должны быть высокими.

Автоматическая коробка передач

Автоматическая коробка передач дает возможность автоматического переключения передач (в автоматическом режиме), а в исполнении с функцией ActiveSelect дополнительно обеспечивает возможность ручного переключения передач (ручной режим).

Дисплей коробки передач

На дисплей коробки передач выводится режим ее работы и выбранная передача.

Рычаг селектора диапазонов

P = положение "Парковка". Передние колеса заблокированы. Включайте только при неподвижном автомобиле при затянутом стояночном тормозе

R = передача заднего хода, допускается устанавливать только на стоящем автомобиле

N = нейтральное положение

D = автоматический режим (все передачи)

Селектор передач можно передвинуть из положения **P** или **N** только при включенном зажигании и нажатой педали тормоза (блокировка селектора передач).

В положении **N** блокировка селектора передач включается с задержкой и только на стоящем автомобиле.

Если селектор установлен в положение **P** или **N**, при заблокированном селекторе индикатор из группы индикаторов передач светится красным светом. Если при выключенном зажигании селектор передач установлен в любое положение, кроме **P**, мигают индикаторы и **P** из группы индикаторов передач.

Для включения **P** или **R** нажмите кнопку на селекторе передач.

После выбора положения **N** перед пуском двигателя нажмите на педаль тормоза или затяните стояночный тормоз.

Не нажимайте педаль акселератора при включенной передаче. Никогда не нажимайте педали акселератора и тормоза одновременно.

При включенной передаче, после отпускания педали тормоза автомобиль начинает медленно двигаться.

Передачи 3, 2, 1

3, 2, 1 = Коробка передач не переключается выше выбранной передачи.

Для включения **3** или **1** нажмите кнопку на селекторе передач.

Выбирайте положения **3**, **2** и **1** только в том случае, когда необходимо предотвратить автоматическое повышение передачи или усилить эффект торможения двигателем.

Торможение двигателем

Для использования тормозных возможностей двигателя при спуске своевременно перейдите на более низкую передачу.

Раскачивание автомобиля

Раскачивать автомобиль можно только в том случае, если он забуксовал в песке, грязи или снегу. Попеременно переводите селектор передач в положения **D** и **R**. Не разгоняйте двигатель и избегайте внезапных ускорений.

Стоянка

Затяните стояночный тормоз, включите **P**.

Вынуть ключ зажигания можно, только если селектор передач находится в положении **P**.

Ручной режим работы

Сдвиньте селектор передач из положения **D** влево, а потом вперед или назад.

+ = Переключение на повышающую передачу

- = Переключение на понижающую передачу

При выборе повышенной передачи на слишком низкой скорости движения автомобиля или пониженной передачи при слишком высокой скорости движения переключение не происходит.

При слишком низких оборотах двигателя, выше заданной скорости коробка передача автоматически переключается на пониженную передачу.

При высокой частоте вращения двигателя автоматическое переключение на более высокую передачу не выполняется.

В целях безопасности принудительное переключение на пониженную передачу возможно и в ручном режиме.

Программы вождения

- После холодного пуска программа управления рабочей температурой повышает обороты двигателя и быстро выводит каталитический нейтрализатор на требуемую температуру.
- Программа автоматического переключения в нейтральное положение автоматически включает холостой ход у неподвижного автомобиля с включенной передачей переднего хода.
- Адаптивная программа согласует процесс переключения передач с условиями езды, например, при большой загрузке или на подъемах.
- При включенном режиме Sport передачи переключаются при более высоких оборотах двигателя (если только не включен круиз-контроль). Режим Sport ⇨ 167.

Зимняя программа вождения ❄

Для облегчения трогания с места на скользком дорожном покрытии включите зимнюю программу.

Включение на версиях, не имеющих ручного режима

Нажмите кнопку ❄, когда селектор находится в положениях **P**, **R**, **N**, **D** или **3**. Автомобиль начнет двигаться на 3-й передаче.

Включение на версиях, имеющих ручной режим

В автоматическом режиме нажмите кнопку ❄. В зависимости от состояния дорожного покрытия автомобиль будет трогаться с места на 2-й или 3-й передаче.

Выключение

Зимняя программа отключается при:

- повторном нажатии клавиши ❄
- ручном переключении в положение **2** или **1**
- переходе в ручной режим
- выключении зажигания
- или при слишком высокой температуре трансмиссионного масла

Принудительное переключение на понижающую передачу

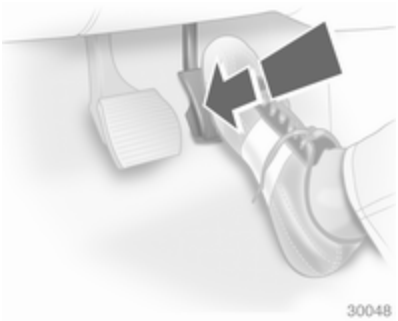

Если нажать педаль акселератора, преодолевая ее сопротивление, коробка передач переключится на понижающую передачу в зависимости от оборотов двигателя.

Неисправности

В случае неисправности включается ⚠. Коробка передач прекращает переключать передачи автоматически. Продлжить движение можно только при ручном переключении передач.

Устраните причину неисправности на станции техобслуживания.

Версия без ручного режима

Не включается 2-я передача. Ручное переключение:

1 = 1-я передача
2 = 3-я передача
3, D = 4-я передача

Версии с ручным режимом переключения

Можно включить только самую высокую передачу В зависимости от неисправности, 2-ю передачу можно включить и в ручном режиме.

Перебой подачи электропитания

В случае отсутствия напряжения питания селектор передач нельзя вывести из положений **P** или **N**.

При разряженной аккумуляторной батарее запустите двигатель "прикуриванием" ⇨ 222.

Если аккумуляторная батарея не разрядилась, то для разблокирования селектора передач:

1. Включите стояночный тормоз.
2. Освободите защелку в задней части накладки селектора на центральной консоли, откиньте накладку вверх и поверните влево.

3. С помощью отвертки сожмите желтую пружину фиксатора вперед и передвиньте рычаг селектора из положения **P**.
4. Установите накладку селектора на центральную консоль и закрепите.

Повторный выбор положения **P** снова приводит к блокировке. Обратитесь на станцию техобслуживания для исключения причины потери энергии.

Механическая коробка передач

Чтобы включить задний ход, при неподвижном автомобиле выжать педаль сцепления, через 3 секунды нажать вверх кнопку освобождения на рычаге переключения и включить передачу.

Если передача не включается, установить рычаг в нейтральное положение, отпустить педаль сцепления и вновь нажать на нее; затем повторить выбор передачи.

Не выжимайте сцепление без необходимости.

Во время движения отпускайте педаль сцепления полностью. Не пользуйтесь педалью в качестве подставки для ног.

Внимание
Не рекомендуется держать руку на селекторе диапазонов во время движения.

Автоматизированная механическая коробка передач

Автоматизированная механическая коробка передач Easytronic позволяет выполнять ручное (ручной режим) или автоматическое (автоматический режим) переключение передач, при этом в обоих режимах обеспечивается автоматическое управление сцеплением.

Дисплей коробки передач

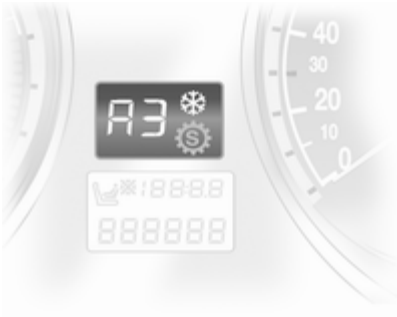

Индикация режима и включенной передачи.

Если при работающем двигателе и не нажатой тормозной педали был выбран режим A, M или R, дисплей будет мигать несколько секунд.

При включенной зимней программе горит ❄.

Запуск двигателя

При запуске двигателя должна быть нажата педаль тормоза. Если педаль тормоза не нажата, на блоке приборов загорается индикатор (⊘), на дисплее коробки передач начинает мигать индикатор "N", и пуск двигателя осуществить невозможно.

При выходе из строя всех стоп-сигналов запуск двигателя также невозможен.

При нажатой педали тормоза, после пуска коробка передач автоматически переключится в положение N. Это может произойти после небольшой задержки.

Рычаг селектора диапазонов

Всегда передвигайте селектор передач в нужном направлении до упора. Отпущенный, он автоматически возвращается в центральное положение.

N = Нейтраль.
A = Переключение между автоматическим и ручным режимами. На дисплее коробки передач отображается A или M.
R = Задний ход. Устанавливать только на стоящем автомобиле.
+ = Переключение на повышающую передачу.
- = Переключение на понижающую передачу.

Начало движения

Нажмите педаль тормоза и переведите рычаг селектора передач в положение A, + или -. Коробка передач находится в автоматическом режиме и включена первая передача. Если выбрано положение R, включена передача заднего хода.

После отпускания педали тормоза автомобиль начинает движение.

Для того чтобы тронуться с места без нажатия педали тормоза, сразу после включения передачи нажмите на педаль акселератора.

Если не нажаты ни педаль акселератора, ни педаль тормоза, передача не включится и некоторое время на дисплее будет мигать A или R.

Остановка автомобиля

В режиме A после остановки автомобиля включится первая передача и выключится сцепление. В режиме R останется включенной передача заднего хода.

Торможение двигателем

Автоматический режим

Во время спуска автоматизированная механическая коробка передач не будет переключаться на повышающую передачу до тех пор, пока двигатель не начнет работать на очень высоких оборотах. При торможении она вовремя переключится на понижающую передачу.

Ручной режим

Для использования тормозных возможностей двигателя при спуске своевременно перейдите на более низкую передачу.

Раскачивание автомобиля

Раскачивать автомобиль можно только в том случае, если он забуксовал в песке, грязи или снегу. Попеременно переводите селектор передач в положения **R** и **A**. Не разгоняйте двигатель и избегайте внезапных ускорений.

Стоянка

Включите стояночный тормоз. Останется включенной последняя использованная передача (см. дисплей коробки передач). В режиме **N** никакая передача не включена.

После выключения зажигания, коробка передач перестает реагировать на перемещения рычага селектора передач.

Ручной режим

При выборе повышающей передачи на слишком низкой скорости движения автомобиля или пониженной передачи при слишком высокой скорости движения переключение не происходит. Это позволяет предотвратить вероятность очень низких и очень высоких оборотов двигателя.

При слишком низких оборотах двигателя коробка передач автоматически переключается на пониженную передачу.

При слишком высоких оборотах двигателя коробка передач переключается на повышенную передачу только при резком нажатии до упора на педаль акселератора.

Если в автоматическом режиме выбраны **+** или **-**, коробка передач переходит в ручной режим и выполняет соответственные переключения.

Электронные программы управления движением

- После холодного пуска программа управления рабочей температурой повышает обороты двигателя и быстро выводит каталитический нейтрализатор на требуемую температуру.
- Адаптивная программа согласует процесс переключения передач с условиями езды, например, при большой загрузке или на подъемах.
- При включении режима Sport уменьшается время переключения передач, а сами переключения происходят при более высоких оборотах двигателя (если не включен круиз-контроль). Режим Sport ⇨ 167.

Зимняя программа вождения ❄

Для облегчения трогания с места на скользком дорожном покрытии включите зимнюю программу.

Включение

Нажмите кнопку ❄. Коробка передач перейдет в автоматический режим. Автомобиль начнет движение на 2-й передаче. Режим Sport выключится.

Выключение

Зимняя программа отключается при:

- повторном нажатии клавиши ❄,
- выключении зажигания,
- переключении в ручной режим (при переключении обратно в автоматический режим снова включается зимняя программа),
- при слишком высокой температуре сцепления.

Принудительное переключение на понижающую передачу

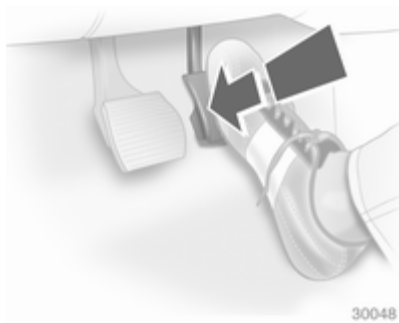

Если нажать педаль акселератора, преодолевая ее сопротивление, коробка передач переключится на понижающую передачу в зависимости от оборотов двигателя.

При принудительном переключении на понижающую передачу невозможным является механическое переключение передач.

Неисправность

Для предотвращения повреждения автоматизированной механической коробки передач при очень высокой температуре сцепления, сцепление автоматически выключается.

В случае неисправности загорается ⚠. Можно продолжить поездку. Ручной режим для переключения передач использовать нельзя.

Если на дисплее коробки передач дополнительно появляется **F**, продолжать движение нельзя.

Устраните причину неисправности на станции техобслуживания.

Перебой подачи электропитания

Если напряжение питания пропало при включенной передаче, сцепление не выключается. Автомобиль двигаться не может.

При разряженной аккумуляторной батарее запустите двигатель "прикуриванием" ⇨ 222.

Если аккумуляторная батарея исправна, обратититесь за помощью на станцию техобслуживания.

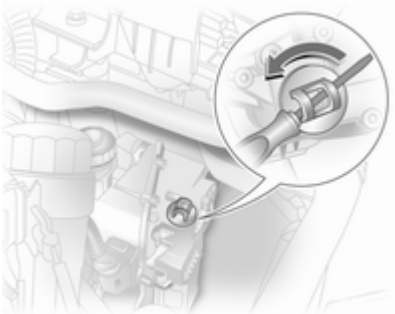

Если автомобиль необходимо вывести из дорожного потока, отсоедините сцепление следующим образом (касается только 5-скоростной автоматизированной механической коробки передач):

1. Включите стояночный тормоз, выключите зажигание.
2. Откройте капот двигателя ⇨ 181.
3. Очистите коробку передач вокруг крышки, чтобы при снятии крышки в отверстие не попала грязь.
4. Поверните крышку и поднимите ее.
5. С помощью отвертки с плоским жалом поворачивайте находящийся под крышкой винт по часовой стрелке, пока не ощутите отчетливое сопротивление. Теперь сцепление выключено.
6. Установите на место вычищенную крышку. Крышка должна полностью касаться корпуса.

На автомобилях с 6-скоростной автоматизированной механической коробкой передач освободить сцепление нельзя; если автомобиль необходимо перевезти, то для буксировки поднимите переднюю часть автомобиля.

Внимание

Не поворачивайте винт с усилием, поскольку при этом можно повредить коробку передач.

Внимание

Буксировка автомобиля и пуск двигателя при отключенном таким способом сцеплении запрещается, но автомобиль может передвигаться на короткие расстояния.

Незамедлительно обратитесь за помощью на станцию техобслуживания.

Тормозная система

Тормозная система имеет два независимых друг от друга тормозных контура.

При отказе одного тормозного контура автомобиль будет тормозить с помощью другого контура. Однако для обеспечения эффективного томожения, на тормозную педаль в этом случае придется нажимать сильнее. Это означает, что от вас потребуется больше усилий. Увеличится тормозной путь. Перед тем, как продолжить поездку, обратитесь за помощью на станцию техобслуживания.

Если двигатель не работает, после одного или двух нажатий на педаль тормоза перестает работать тормозной усилитель. Эффективность торможения не снизится, но для торможения понадобится гораздо большее усилие. Очень важно помнить об этом при буксировке.

Индикатор ⓘ ⇨ 108.

Антиблокировочная тормозная система

Антиблокировочная тормозная система (ABS) предотвращает блокировку колес.

ABS начинает управлять тормозными механизмами, как только колесо проявит тенденцию к блокировке. Управляемость автомобиля сохраняется даже при резком торможении.

Работа антиблокировочной тормозной системы ABS сопровождается пульсацией педали тормоза и характерным шумом в процессе регулировки тормозов.

Для оптимальной эффективности торможения педаль тормоза должна быть полностью нажата, даже несмотря на ее пульсацию. Не уменьшайте давление на педаль.

После включения зажигания система начнет самодиагностику, которая может сопровождаться характерными шумами.

Индикатор (ABS) ⇨ 109.

Адаптивный стоп-сигнал

При экстренном торможении все три тормозных огня мигают, пока работает ABS.

Неисправности

⚠ Предупреждение

При неисправности ABS колеса могут заблокироваться при более резком, чем обычно торможении. Преимущества ABS при этом становятся недоступны. При резком торможении автомобиль может потерять управляемость и свернуть в сторону.

Устраните причину неисправности на станции техобслуживания.

Стояночный тормоз

Не нажимая кнопку фиксатора, сильно затяните стояночный тормоз; на спуске или подъеме стояночный тормоз следует затягивать с максимальным усилием.

Для того чтобы отключить стояночный тормоз, слегка приподнимите рычаг, нажмите на кнопку фиксатора и полностью опустите рычаг.

Для уменьшения усилия, необходимого для включения стояночного тормоза, одновременно с его затяжкой нажмите педаль тормоза.

Индикатор (!) ⇨ 108.

Система помощи при экстренном торможении

При быстром и сильном нажатии на педаль тормоза осуществляется автоматическое торможение с максимальным тормозным усилием (торможение до полной остановки).

Пока необходимость полного торможения не исчезнет, нажимайте на педаль тормоза с постоянным усилием. Максимальное усилие торможения автоматически уменьшится при отпускании тормозной педали.

Система облегчения начала движения на подъеме

Данная система способствует предотвращению нежелательного перемещения в момент начала движения на подъем.

Тормозная система продолжает действовать в течение двух секунд после отпускания педали тормоза во время остановки на подъеме. Тормозная система деактивируется автоматически, как только автомобиль начинает ускоряться.

Системы контроля движения

Система динамической стабилизации

Электронная система динамической стабилизации (ESP®Plus) при необходимости повышает устойчивость автомобиля независимо от типа дорожного покрытия или сцепления шин. Кроме того, она предотвращает пробуксовку ведущих колес.

Как только автомобиль начинает заносить (фактическая траектория движения отличается от заданной водителем), мощность двигателя принудительно снижается и колеса подтормаживаются по отдельности. Благодаря этому повышается устойчивость автомобиля на скользких дорожных покрытиях.

Система ESP®Plus готова к работе, как только погаснет индикатор ⛐.

Работа системы ESP®Plus сопровождается миганием индикатора ⛐.

⚠ Предупреждение

Эта система активной безопасности не дает водителю прав на рискованный стиль вождения.

Скорость движения должна соответствовать дорожным условиям.

Индикатор ⇨ 110.

Отключение

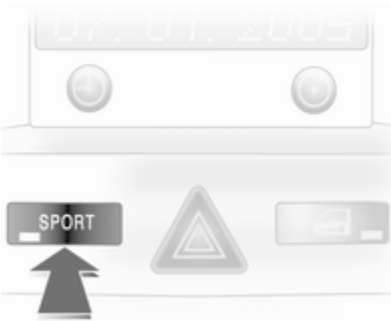

Система ESP®Plus может быть отключена при включении для повышения эффективности вождения в режиме Sport:

Удерживайте кнопку **SPORT** нажатой в течение примерно 4 секунд. Загорится индикатор . Кроме того, на служебном дисплее появится надпись **ESPoff**.

⚠ Предупреждение

Не выключайте ESP®Plus при падении давления в устойчивых к проколам шинах.

Система ESP®Plus включается снова при повторном нажатии на кнопку **SPORT**. На дисплее технического обслуживания выводится надпись **ESPon**. Кроме того, система ESP®Plus снова включится при следующем включении зажигания.

Режим Sport ⇨ 167.

Интерактивная система вождения

Интерактивная система вождения (IDSPlus) объединяет в себе систему динамической стабилизации (ESP®Plus) с антиблокировочной тормозной системой (ABS) и системой непрерывного управления демпфированием (CDC). В результате улучшаются динамические характеристики и безопасность автомобиля.

Спортивный режим

Подвеска и рулевое управление обеспечивают непосредственный и лучший контакт с дорожным покрытием. Двигатель более живо реагирует на движения педали акселератора.

Более чувствительной становится и система автоматического переключения передач.

Индикатор **IDS+** ⇨ 111.

Включение

Нажмите кнопку **SPORT**.

Индикатор ⚙ ⇨ 109.

Включение зимней программы невозможно.

Выключение

Еще раз быстро нажмите на кнопку **SPORT**. Режим Sport выключится при следующем включении зажигания или зимней программы.

Система непрерывного управления демпфированием

Электронная система непрерывного управления демпфированием (CDC) управляет подвеской, изменяя степень демпфирования каждого амортизатора в соответствии с режимом вождения и дорожными условиями.

При включенном режиме Sport система управления жесткостью подвески настраивается на более спортивный стиль вождения.

Индикатор **IDS+** ⇨ 111.

Автоматическое регулирование дорожного просвета

Во время движения автоматически изменяется задний просвет автомобиля с учетом дорожных условий. Подвеска и дорожный просвет увеличиваются, что позволяет повысить управляемость.

Автоматическая регулировка дорожного просвета включается после того, как автомобиль проехал определенное расстояние, в зависимости от загрузки автомобиля и дорожных условий.

Не загружайте неисправный автомобиль полностью. Устраните причину неисправности на станции техобслуживания.

Круиз-контроль

Круиз-контроль может сохранить и поддерживать скорость
от 30 до 200 км/час. На подъемах и спусках скорость может отличаться от сохраненного значения.

По соображениям безопасности круиз-контроль может включаться только после однократного нажатия педали тормоза.

Не включайте круиз-контроль, если поддержание постоянной скорости нецелесообразно.

На автомобилях с автоматической коробкой передач или автоматизированной механической коробкой передач круиз-контроль включается только в автоматическом режиме.

Индикатор ⇨ 113.

Включение

Быстро нажмите кнопку: сохраняется и поддерживается текущая скорость.

Для увеличения скорости автомобиля нажмите педаль акселератора. При отпускании педали акселератора автомобиль возвращается к ранее записанной скорости.

Скорость хранится в памяти до выключения зажигания.

Для восстановления сохраненной в памяти скорости, при движении со скоростью более 30 км/ч быстро нажмите кнопку.

Увеличить скорость

При включенном круиз-контроле удерживайте или несколько раз быстро нажмите кнопку: скорость будет увеличиваться непрерывно или с небольшим шагом.

При отпускании кнопки будет сохранена и начнет поддерживаться текущая скорость.

Уменьшить скорость

При включенном круиз-контроле удерживайте или быстро нажимайте кнопку: скорость будет уменьшаться непрерывно или с небольшим шагом.

При отпускании кнопки будет сохранена и начнет поддерживаться текущая скорость.

Выключение

Быстро нажмите кнопку O: круиз-контроль выключится.

Автоматическое отключение:

- при скорости автомобиля ниже примерно 30 км/ч,
- при нажатии педали тормоза,

- при нажатии педали сцепления,
- при переводе рычага селектора в положение **N**.

Система обнаружения объектов

Система облегчения парковки

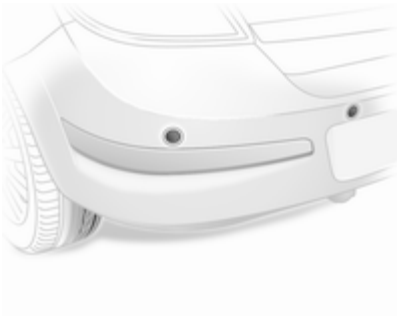

Система помощи при парковке облегчает парковку автомобиля, измеряя для этого расстояние между автомобилем и препятствиями. Однако это не в коей мере не снимает с водителя ответственность за постановку автомобиля на стоянку.

В состав системы входят ультразвуковые датчики: по четыре в переднем и заднем бамперах.

Индикатор **P** ⇨ 109.

Примечание
Рабоспособность системы может быть нарушена при установке в рабочей области датчиков посторонних деталей.

Включение

При включении передачи заднего хода система включается автоматически.

Кроме того, систему можно включить при движении на малой скорости, нажав кнопку P.

При наличии препятствий включается зуммер. По мере уменьшения расстояния до препятствия частота повторения сигналов зуммера увеличивается. Если расстояние меньше 30 см, зуммер подает звуковой сигнал непрерывно.

⚠ Предупреждение

При определенных условиях помешать обнаружению препятствия могут поверхности предметов или одежды с различным отражением звука, а также внешние источники шума.

Отключение

Если необходимо выключить систему, нажмите кнопку P.

Система автоматически деактивируется при выключении заднего хода.

Тягово-сцепное устройство

Система автоматически учитывает установленные на заводе буксировочные устройства.

Во время буксировки введение буксировочного троса прицепа в гнездо приводит к автоматическому выключению системы облегчения парковки.

Топливо

Сорта топлива для бензиновых двигателей

Использование топлива, не соответствующего требованиям действующего технического регламента (Постановление Правительства РФ от 27.02.2008 N 118 ред. № 1076 от 30.12.2008) может привести к выходу двигателя из строя и лишению гарантии.

Используйте бензин с рекомендованным октановым числом ⇨ 240. При эксплуатации на бензине со слишком низким октановым числом снижается мощность и крутящий момент двигателя и немного возрастает расход топлива.

Внимание

Запрещается использовать топливо и присадки к топливу, содержащие металлы, например,

присадки на основе марганца. Это может привести к повреждению двигателя.

Внимание

При использовании бензина с низким октановым числом возможно нарушение процесса сгорания и двигатель может быть поврежден.

Сорта топлива для дизельных двигателей

Использование топлива, не соответствующего требованиям действующего технического регламента (Постановление Правительства РФ от 27.02.2008 N 118 ред. № 1076 от 30.12.2008) может привести к выходу двигателя из строя и лишению гарантии.

В странах за пределами Европейского Союза используется дизельное топливо Euro с содержанием серы менее 50 мкг/г.

Не используйте дизельное топливо для судовых двигателей, печное топливо Aquazole и аналогичные водотопливные эмульсии. Нельзя разбавлять дизельное топливо бензином.

Заправка

⚠ Опасность

Отключите мобильные телефоны.

Во время заправки соблюдайте инструкции и правила техники безопасности заправочной станции.

⚠ Опасность

Топливо является легковоспламеняющимся и взрывоопасным веществом. Не курите. Не допускайте открытого огня и искрообразования.

При появлении в салоне автомобиля запаха топлива немедленно устраните причину неисправности на станции техобслуживания.

Внимание

В случае возникновения сбоя топливоподачи не включайте зажигание.

Топливозаправочная горловина расположена с правой стороны автомобиля.

Заправочный лючок открывается только если замки автомобиля разблокированы. Потянуть за выемку в откидной крышке и открыть ее.

Чтобы открыть пробку, медленно поверните ее влево

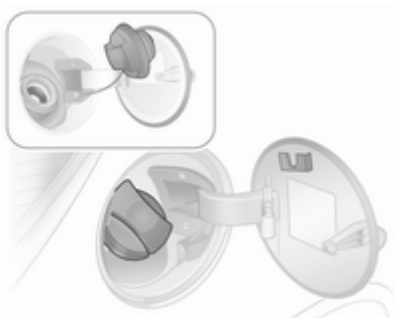

Крышка топливозаправочной горловины удерживается в специальной скобе.

Чтобы выполнить заправку, полностью вставьте заправочный пистолет и включите подачу топлива.

После автоматического отключения можно добавить не более двух доз топлива.

Внимание

Перелившееся топливо следует немедленно вытереть.

Чтобы закрыть пробку, поверните ее вправо до щелчка.

Закройте крышку люка до срабатывания защелки.

Крышка заливной горловины

Самыми эффективными являются только оригинальные крышки заливной горловины. В дизельных автомобилях используются специальные крышки заливной горловины.

Расход топлива - выбросы CO_2

Расход топлива составляет 3,9 - 13,3 л/100 км.

Уровень выбросов CO_2 находится в пределах 119 - 228 г/км.

Общая информация

Значения для вашего конкретного автомобиля см. в сертификате соответствия ЕЕС, прилагаемому к вашему автомобилю, или в других национальных регистрационных документах.

Определение расхода топлива регулируется директивой R (EC) No. 715/2007 (соответственно ее действующей версией).

Кроме того, составной частью директивы являются технические требования по выбросам CO_2.

Приводимые данные не могут рассматриваться в качестве гарантии фактического расхода топлива для каждого автомобиля. Более того, расход топлива в значительной

степени определяется персональным стилем вождения, дорожными условиями и плотностью потока автомобилей.

Все значения определены для базовой модели ЕС со стандартным оборудованием.

В расчете расхода топлива учитывается масса снаряженного автомобиля, установленная в соответствии с действующими правилами. В разных исполнениях расход топлива и выбросы CO_2 могут быть немного выше, а максимальная скорость - ниже.

Буксировка

Общие сведения

Разрешается использовать только допущенное к использованию с данным автомобилем тягово-сцепное устройство. Установка тягово-сцепного устройства разрешается только на станции техобслуживания. В некоторых случаях необходимо внести в автомобиль изменения, касающиеся охлаждения, теплозащитных экранов и других агрегатов.

Нельзя устанавливать тягово-сцепное устройство на автомобилях с двигателем Z 20 LEH.

Установка буксировочного оборудования может закрыть буксирную проушину. В этом случае для буксировки следует использовать тягу с шаровой опорой. Сцепную тягу с шаровой опорой всегда следует хранить в автомобиле.

Установочные размеры устанавливаемого в заводских условиях тягово-сцепного устройства ⇨ 269.

Ходовые качества и советы по буксировке

Перед тем как присоединить прицеп, смажьте шаровую опору. Однако этого делать не нужно, если в качестве шаровой опоры используется стабилизатор, позволяющий уменьшить рыскание.

Для прицепов с низкой устойчивостью и для прицепов с допустимой общей массой выше 1300 кг (седан)/1200 кг (Station wagon) скорость не должна превышать 80 км/ч; рекомендуется использовать стабилизатор.

Если прицеп начинает рыскать, замедлите движение, но не пытайтесь компенсировать рыскание за счет руления и при необходимости резко затормозите.

На спусках включайте такую передачу, как будто вы поднимаетесь наверх и двигайтесь примерно с той же скоростью.

Установите давление в шинах, указанное для полной загрузки ⇨ 256.

Буксировка прицепа

Нагрузка прицепа

Допустимая нагрузка прицепа определяется в зависимости от автомобиля и двигателя и ее нельзя превышать. Фактическая нагрузка прицепа - это разность между фактической полной массой прицепа и фактической нагрузкой на тягово-сцепное устройство с присоединенным прицепом.

Допустимые нагрузки для прицепов приведены в документации на автомобиль. В общем случае, они применимы для подъемов не более 12 %.

Значением допустимой нагрузки для прицепа можно руководствоваться вплоть до указанных уклонов и на высотах не более 1000 метров над уровнем моря. Поскольку на большой высоте мощность двигателя падает из-за разрежения воздуха, соответственно уменьшается способность к подъему, и допустимая полная масса автомобиля с прицепом уменьшается на 10 % для каждых 1000 метров дополнительной высоты. При движении по дорогам с небольшим уклоном (не более 8 %, т.е. по автомагистралям), полную массу автомобиля с прицепом можно не уменьшать.

Не допускается превышение общей массы автопоезда (автомобиля с прицепом). Допустимая общая масса автопоезда указана на типовой табличке ⇨ 236.

Вертикальная нагрузка на сцепку

Вертикальная нагрузка на сцепку - это нагрузка, оказываемая прицепом на шаровую опору. Ей можно управлять, распределяя массу при загрузке прицепа.

Максимальная допустимая вертикальная нагрузка на сцепку (75 кг) указана на типовой табличке буксирного оборудования и в документации на автомобиль. Всегда учитывайте эту величину, особенно для тяжелых прицепов. Вертикальная нагрузка на тягово-сцепное устройство никогда не должна быть меньше 25 кг.

Нагрузка на заднюю ось

Для полностью загруженного автомобиля с прицепом допустимая нагрузка на заднюю ось (см. идентификационную табличку или документацию на автомобиль) может быть увеличена на 65 кг, а допустимая полная масса автомобиля - на 45 кг для седана. Для модели Station wagon допустимая нагрузка на заднюю ось может быть увеличена на 60 кг, а допустимая полная масса автомобиля - на 30 кг. Если превышается допустимая нагрузка на заднюю ось, применяется максимальная скорость 100 км/ч.

Тягово-сцепное устройство

Внимание
При езде без прицепа тягово-сцепное устройство следует демонтировать.

Место хранения тягово-сцепного устройства с шаровой опорой

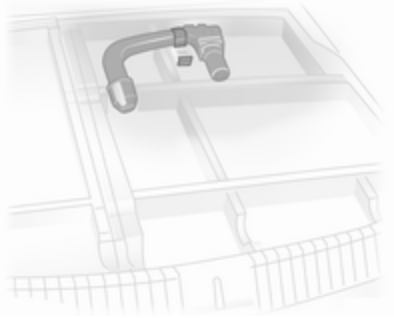

В лимузинах шаровая опора находится в мешке, закрепленном с помощью ремня в вещевом ящике багажного отделения. В универсалах шаровая опора закреплена с помощью ремня в отсеке для запасного колеса багажного отделения.

Установка тягово-сцепного устройства с шаровой опорой

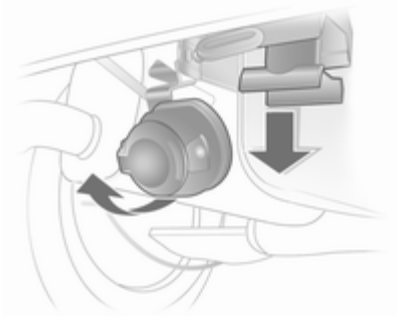

Откройте гнездо. Снимите заглушку с отверстия для шаровой опоры и поместите ее в багажное отделение.

Проверка натяжения тягово-сцепного устройства

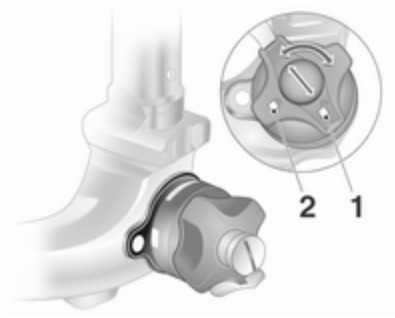

- Красная метка на поворотной ручке должна смотреть в сторону белой метки на устройстве.
- Зазор между поворотной ручкой и тягово-сцепным устройством должен быть примерно 4 мм.
- Ключ должен быть в положении 🔓 (**1**).

В противном случае перед установкой тягово-сцепное устройство необходимо натянуть:

- Откройте тягово-сцепное устройство, повернув ключ в положение 🔓 (**1**).

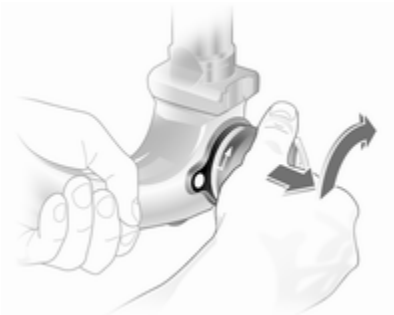

- Вытяните поворотную ручку и поверните ее до упора вправо.

Установка тягово-сцепного устройства с шаровой опорой

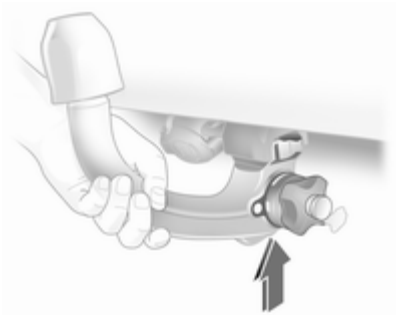

Натянутое устройство введите в отверстие и сильно надавите вверх до характерного щелчка.

Поворотная ручка вернется в исходное положение самостоятельно и примкнет к тягово-сцепному устройству без зазора.

⚠ Предупреждение
В процессе установки не касайтесь поворотной ручки.

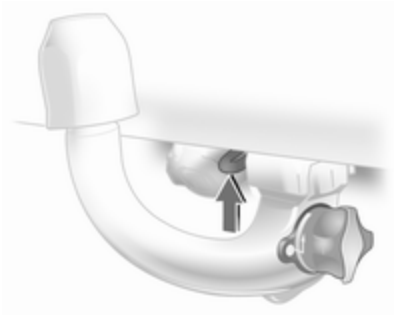

Заблокируйте тягово-сцепное устройство, повернув ключ в положение 🔒 (**2**). Удалите ключ и закройте защитную крышку.

Проушина для страховочного троса

Закрепите страховочный трос в проушине.

Убедитесь, что тягово-сцепное устройство с шаровой опорой установлено правильно

- Зеленая метка на поворотной ручке должна смотреть на белую метку устройства.
- Между поворотной ручкой и тягово-сцепным устройством не должно быть зазора.
- Тягово-сцепное устройство должно быть надежно закреплено в отверстии.
- Тягово-сцепное устройство должно быть заблокировано, а ключ вынут.

⚠ Предупреждение

Буксировка прицепа разрешается только при правильно установленном тягово-сцепном устройстве. Если устройство установлено неправильно, обратитесь за помощью на станцию техобслуживания.

Демонтаж тягово-сцепного устройства с шаровой опорой

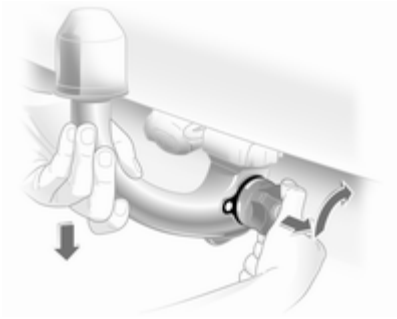

Для разблокирования устройства, откройте защитную крышку и поверните ключ в положение 🔓 (**1**).

Вытяните поворотную ручку и поверните ее до упора по часовой стрелке. Вытяните тягово-сцепное устройство вниз.

Вставьте в отверстие заглушку. Откиньте разъем.

Система стабилизации прицепа

Если система обнаружит рыскание прицепа, она понизит мощность двигателя и начнет избирательно подтормаживать автомобиль и прицеп, пока рыскание не прекратится.

Trailer stability assistant (TSA) - это подсистема системы динамической стабилизации (ESP®Plus) ⇨ 166.

Уход за автомобилем

Общая информация 179
Проверка автомобиля 180
Замена ламп 187
Электрооборудование 202
Автомобильный инструмент ... 209
Колеса и шины 209
Запуск от дополнительной АКБ 222
Буксировка 224
Внешний вид 227

Общая информация

Аксессуары и модернизация автомобиля

Мы рекомендуем использовать только оригинальные и разрешенные для применения на Вашем автомобиле запасные части и аксессуары. Мы не разрешаем применение и не предоставляем гарантий надежности другой продукции - даже если она официально сертифицирована.

Не допускается вносить изменения в электрические системы, например, модифицировать электронные блоки управления (заменять компоненты).

Внимание
Во время транспортировки автомобиля по железной дороге или на автомобиле-эвакуаторе брызговики могут быть повреждены.

Хранение автомобиля

Длительное хранение

Если автомобиль не будет использоваться несколько месяцев, необходимо выполнить следующее:

- Вымойте автомобиль и нанесите воск.
- Проверьте слой воска в моторном отсеке и на днище автомобиля.
- Очистите и защитите резиновые уплотнители.
- Заполняйте топливный бак полностью.
- Замените моторное масло.
- Слейте жидкость из бачка стеклоомывателя.
- Проверьте охлаждающую жидкость (антифриз).
- Установите давление в шинах, указанное для полной загрузки.
- Оставьте автомобиль в сухом и хорошо проветриваемом месте. Включите первую передачу или задний ход или установите

селектор передач в положение **P**. Примите меры, чтобы автомобиль не скатывался.

- Не включайте стояночный тормоз.
- Откройте капот, закройте все двери и заприте автомобиль.
- Снимите зажим с "минусового" контакта аккумуляторной батареи автомобиля. Убедитесь в том, что все системы, включая противоугонную сигнализацию, отключены.

Ввод в эксплуатацию

Описанные ниже действия необходимо выполнить при следующем приеме автомобиля в эксплуатацию:

- Подключите зажим к минусовой клемме аккумуляторной батареи автомобиля. Включите электростеклоподъемники.
- Проверьте давление в шинах.
- Заполните бачок стеклоомывателя.
- Проверьте уровень моторного масла.
- Проверьте уровень охлаждающей жидкости.
- При необходимости установите на место номерной знак.

Утилизация отработавшего срок службы автомобиля

Информация о центрах восстановления и утилизации старых автомобилей приведена на нашем сайте. Утилизацию могут проводить только уполномоченные на это предприятия.

Проверка автомобиля

Выполнение работ

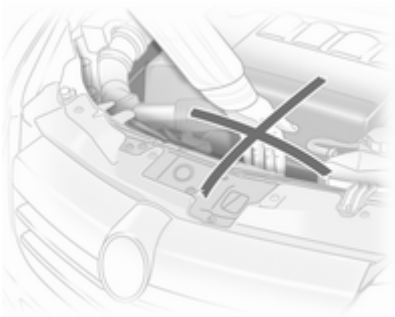

⚠ Предупреждение

Проверки в моторном отсеке можно выполнять только при выключенном зажигании.

Вентилятор радиатора может заработать даже при выключенном зажигании.

⚠ Опасность

Система зажигания и ксеноновые фары находятся под высоким напряжением. Не касайтесь этих узлов.

Для облегчения поиска, пробки заправочных горловин моторного масла, охлаждающей жидкости, моющей жидкости, а также ручка масляного щупа выкрашены в желтый цвет.

Капот

Открывание

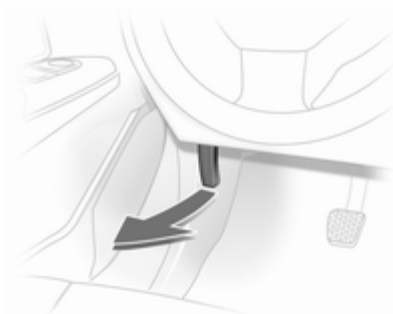

Потяните за отжимной рычаг и верните его в исходное положение.

Поднимите страховочный захват вверх и откройте капот.

Воздухозаборник ⇨ 148.

Установите опору капота.

Закрывание

Перед тем как закрыть капот, уложите опору в держатель.

Опустите капот двигателя, захлопните его и проверьте блокировку. Убедитесь, что капот защелкнулся.

Моторное масло

Необходимо регулярно проверять уровень моторного масла вручную, чтобы избежать повреждения двигателя. Проверить, что применяется моторное масло с надлежащими характеристиками. Рекомендуемые для применения жидкости и смазки ⇨ 233.

Автомобиль должен стоять на ровной поверхности. Двигатель должен быть прогрет до рабочей температуры и выключен не менее, чем за 5 минут до проверки.

Выньте щуп определения уровня масла, протрите его, вставьте до упора на ручке, снова выньте его и определите уровень масла.

Вставьте щуп до упора на ручке и поверните на пол-оборота.

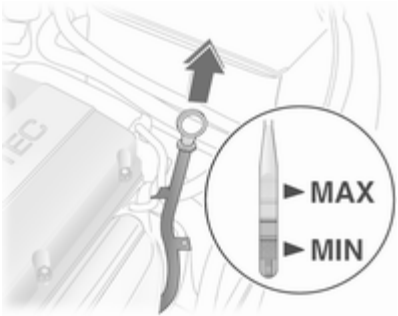

В зависимости от двигателя, для определения уровня масла применяются различные щупы.

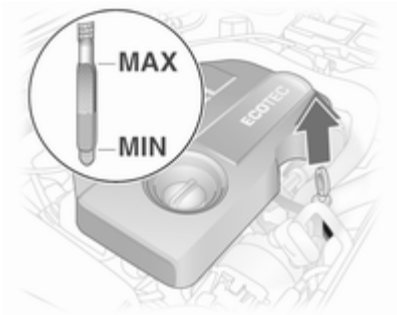

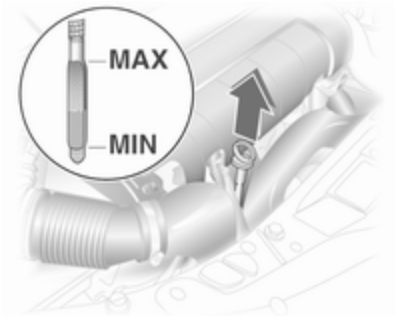

Если уровень моторного масла упал до отметки **MIN**, необходимо долить моторное масло.

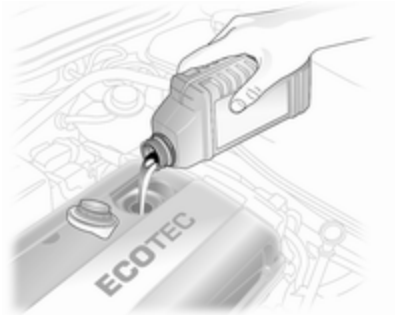

Мы рекомендуем использовать моторное масло того же качества, которое было использовано во время последней замены масла.

Уровень моторного масла не должен быть выше верхней отметки **MAX** на щупе.

Внимание
Излишки масла необходимо слить или откачать.

Заправочные емкости ⇨ 255.

Установите крышку ровно и затяните ее.

Охлаждающая жидкость двигателя

Охлаждающая жидкость предохраняет от замерзания примерно до -28 °C.

Внимание
Применяйте только разрешенный антифриз.

Уровень охлаждающей жидкости

Внимание
Слишком низкий уровень охлаждающей жидкости может привести к повреждению двигателя.

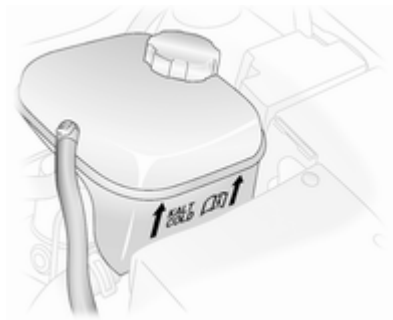

Когда система охлаждения холодная, уровень охлаждающей жидкости должен быть выше метки **KALT/COLD**. Если уровень низкий, долейте охлаждающую жидкость.

⚠ Предупреждение
Перед тем как снять крышку расширительного бачка, дайте двигателю остыть. Осторожно отверните крышку, постепенно стравливая давление.

Залейте антифриз. Если антифриза нет, залейте водопроводную или дистиллированную воду. Плотно заверните крышку. Проверьте концентрацию антифриза и устраните причину его потери на станции техобслуживания.

Промывочная жидкость

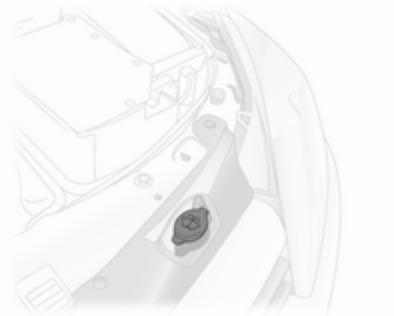

Залейте чистую воду, смешанную с соответствующим количеством содержащей антифриз промывочной жидкости.

Тормозная система

Визжание указывает, что тормозные накладки сносились до минимальной толщины. Можно продолжать движение, но постарайтесь как можно скорее заменить тормозные накладки.

После установки новых тормозных колодок, первые несколько поездок избегайте резких торможений.

Тормозная жидкость

⚠ Предупреждение

Тормозная жидкость ядовита и вызывает коррозию. Постарайтесь, чтобы она не попала в глаза, на кожу, одежду и на окрашенные поверхности.

Уровень тормозной жидкости должен лежать между метками **MIN** и **MAX**.

При добавлении тормозной жидкости соблюдайте максимальную чистоту, поскольку ее загрязнение может стать причиной неисправности тормозной системы. Немедленно устраните причину потери тормозной жидкости на станции техобслуживания.

Используйте только высококачественную тормозную жидкость, разрешенную для применения на автомобиле. Жидкость для тормозной системы и сцепления ⇨ 184.

Аккумуляторная батарея

Аккумуляторная батарея автомобиля не требует технического обслуживания при условии, что при движении автомобиля обеспечивается ее достаточная зарядка. Аккумуляторная батарея разряжается при движении автомобиля на короткие расстояния с частыми пусками двигателя. Старайтесь не

использовать ненужные потребители электрической энергии.

Не допускается утилизация батареи с обычным бытовым мусором. Батареи следует сдавать для утилизации в специальных пунктах сбора.

Простой автомобиля в течение более 4 недель может привести к разряду аккумуляторной батареи. Снимите зажим с "минусового" контакта аккумуляторной батареи автомобиля.

Перед тем как приступить к подключению и отключению контактов аккумулятора, убедитесь, что зажигание выключено.

Защита от разряда аккумуляторной батареи ⇨ 138.

Предупреждающая табличка

Значение символов:

- Не допускаются искры, открытое пламя и курение.
- Обязательна защита глаз. Взрывоопасные газы могут вызвать слепоту или травмы.
- Храните аккумуляторную батарею в недоступном для детей месте.
- Аккумуляторная батарея содержит серную кислоту, которая может вызвать слепоту или тяжелые ожоги глаз.
- Подробнее см. руководство по эксплуатации.
- Вокруг аккумуляторной батареи возможно скопление взрывоопасного газа.

Удаление воздуха из дизельной топливной системы

Если топливный бак был израсходован полностью, необходимо стравить воздух из системы подачи дизельного топлива. Включите зажигание трижды, по 15 секунд каждый раз. После этого запустите двигатель максимум на 40 секунд. Повторите эту процедуру, выждав не менее 5 секунд. Если двигатель не запускается, обратитесь за помощью на станцию техобслуживания.

Замена щеток стеклоочистителя

Установка стеклоочистителей ветрового стекла в положение для обслуживания

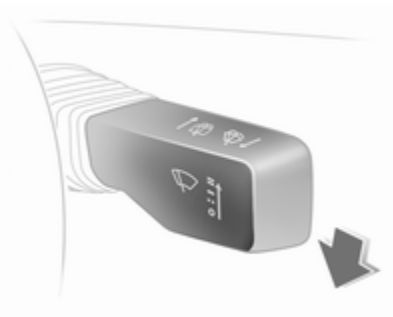

Выключите зажигание, но не вынимайте ключ зажигания и не открывайте водительскую дверь.

В течение 4 секунд нажмите рычаг стеклоочистителей вниз и отпустите его, как только стеклоочистители установятся вертикально.

Щетки стеклоочистителя ветрового стекла

Поднимите рычаг стеклоочистителя, наклоните щетку на 90° к рычагу и снимите ее движением вбок.

Стеклоочиститель заднего стекла

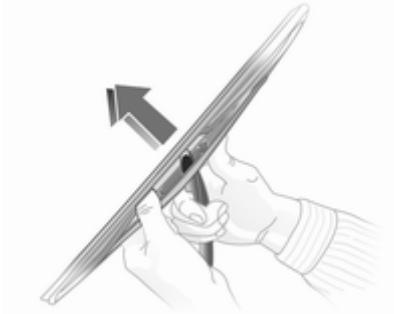

Поднимите рычаг стеклоочистителя. Разблокируйте и снимите щетки стеклоочистителя.

Замена ламп

Выключите зажигание и соответствующий выключатель или закройте двери.

Новую лампу держите только за цоколь. Не касайтесь стеклянной колбы голыми руками.

Используйте лампы того же типа, что и заменяемые.

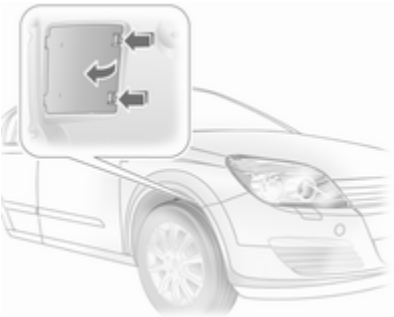

Замена ламп крайних передних приборов осуществляется через проемы в передней колесной нише: поверните колеса, чтобы обеспечить доступ к проемам, освободите захват и снимите крышку.

Для замены ламп на правой стороне моторного отсека, снимите шланг воздушного фильтра. На левой стороне выньте вилку блока предохранителей.

Галогенные фары

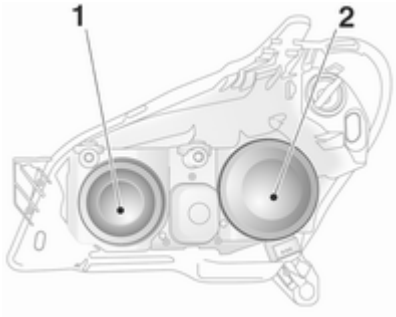

Данный тип фар имеет раздельные системы дальнего света **1** (внутренние лампы) и ближнего света **2** (наружные лампы).

Ближний свет

1. Замена ламп осуществляется через проем в колесной нише.

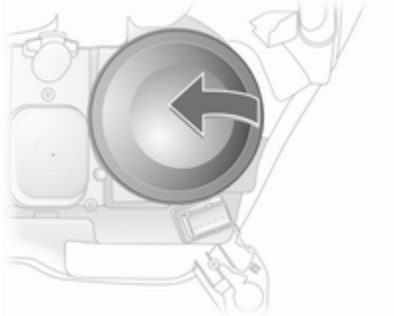

2. Снимите защитную крышку **2**.

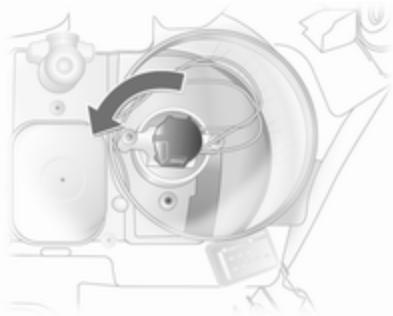

3. Повернуть патрон лампы против часовой стрелки и освободить. Выньте патрон лампы из отражателя.

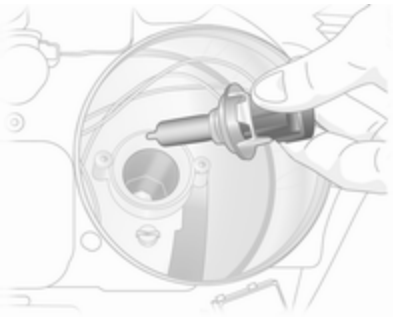

4. Выньте лампу из патрона и замените ее.

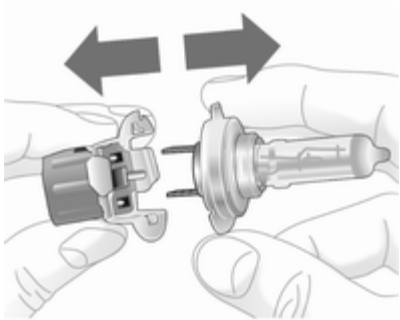

5. Вставьте патрон, проденьте два лепестка в отражатель и закрепите его на месте, повернув по часовой стрелке.
6. Поверните держатель лампы вправо до упора.
7. Установите защитную крышку.
8. Закройте проем в колесной нише крышкой.

Дальний свет

1. Доступ к лампам осуществляется из моторного отсека.

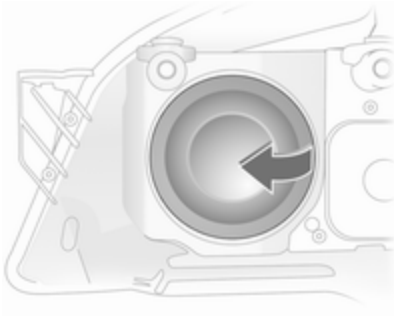

2. Снимите защитную крышку **1**.
3. Отсоедините разъем жгута от лампы.

4. Снимите проволочный зажим с держателя, нажав на него вперед и откинув вниз.
5. Выньте лампу из корпуса отражателя.
6. При установке новой лампы, вставьте ее лепестки в прорези отражателя и закрепите пружинным зажимом.
7. Установите на лампу разъем жгута проводов.
8. Установите защитную крышку.

Боковые огни

1. Доступ к лампам осуществляется из моторного отсека.

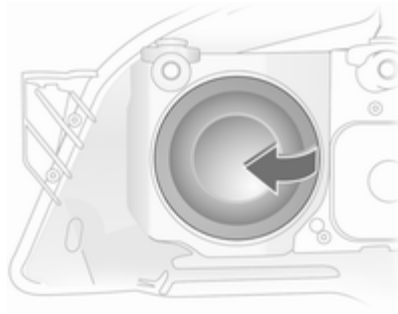

2. Снимите защитную крышку **1**.

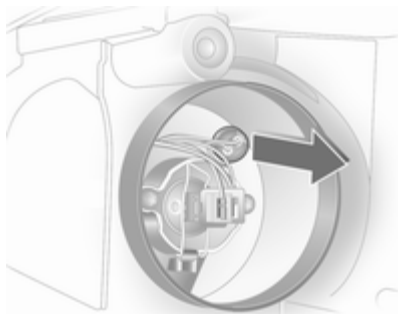

3. Выньте патрон лампы стояночного огня из отражателя.

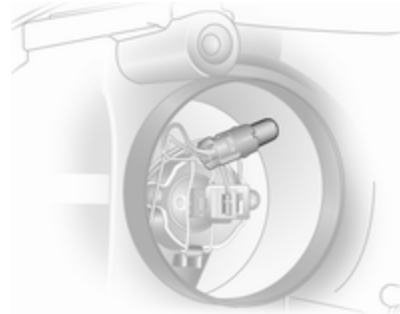

4. Выньте лампу из гнезда и установите новую лампу.
5. Вставьте патрон в отражатель. Установите защитную крышку фары.

Ксеноновые фары

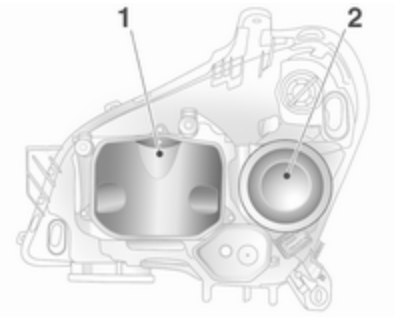

Фары имеют раздельные системы ближнего света 1 (внутренние лампы) и дальнего света 2 (наружные лампы).

Ближний свет

⚠ Опасность

При включенном ближнем свете фар электрическое напряжение является очень высоким. Не касайтесь этих узлов. Замену ламп необходимо производить в сервисном центре.

Дальний свет

1. Замена ламп осуществляется через проемы в надколесных арках.

2. Снимите защитную крышку.

3. Поверните левый патрон лампы и освободите его.

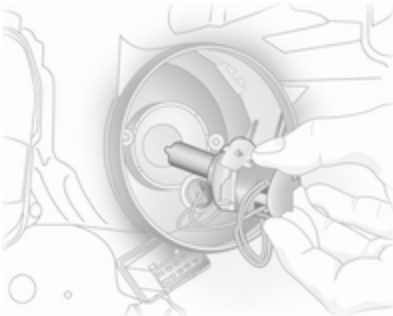

4. Удалите патрон лампы вместе с лампой из рефлектора.

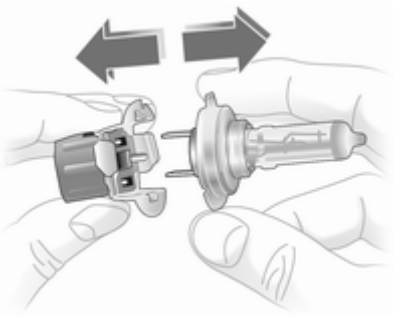

5. Выньте лампу из патрона.
6. Вставьте новую лампу так, чтобы два зажима патрона лампы зафиксировались в выемках в рефлекторе.
7. Поверните патрон лампы вправо до упора.
8. Установите защитный колпак на место и закройте его.

Боковые фонари

1. Замена ламп осуществляется через проемы в надколесных арках.
2. Снимите защитный колпак фары дальнего света.

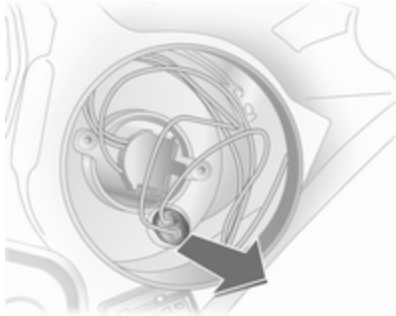

3. Демонтируйте розетку стояночного огня из рефлектора.

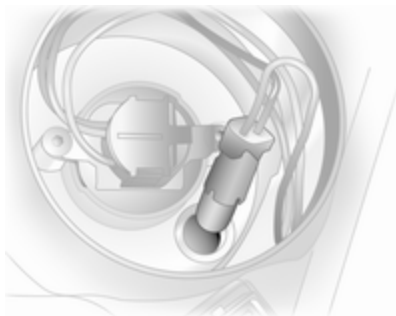

4. Выньте лампу из гнезда и установите новую лампу.
5. Вставьте патрон в отражатель. Установите защитную крышку на место и закройте ее.

Противотуманная фара

Замену ламп выполнять на станции техобслуживания.

Передние указатели поворота

1. Замена ламп осуществляется через проем в колесной нише.

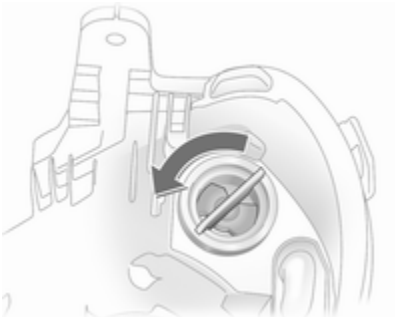

2. Поверните патрон лампы против часовой стрелки и выньте его.

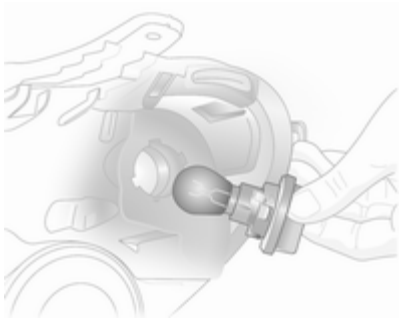

3. Слегка втолкните патрон лампы в гнездо, поверните против часовой стрелки, демонтируйте и замените лампу.
4. Вставьте патрон в отражатель и поверните по часовой стрелке до фиксации.

Задние фонари

5-дверный седан

1. При замене ламп с правой стороны откройте замок с помощью монеты и опустите крышку.

   При замене ламп с левой стороны поверните оба замка с помощью монеты и опустите крышку ⇨ 206.
2. Отсоедините разъем жгута проводов от патрона лампы.

3. Ослабьте крепежные гайки с помощью колесного ключа, а потом открутите их вручную. Автомобильный инструмент ⇨ 209.

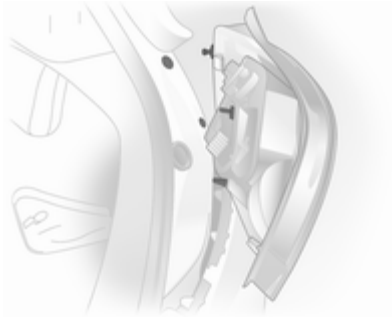

4. Отделите корпус лампы движением назад.

5. Выкрутите с помощью отвертки три винта. Нажмите на фиксирующие выступы на внутренней стороне держателя лампы и снимите держатель лампы.

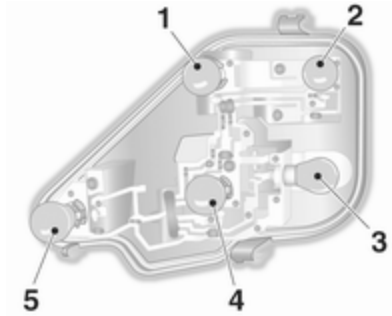

6. Демонтируйте и замените лампу.

   Фонарь заднего хода (**1**)

   Указатель поворота (**2**)

   Фонарь заднего хода/тормозной огонь (**3**)

   Фонарь заднего хода (**4**)

   Противотуманная фара, может располагаться только с одной стороны (**5**)

7. Установите держатель лампы в ее корпус и убедитесь в том, что она правильно защелкнута.

8. Проверьте, вложены ли уплотнения в патрон лампы и зафиксированы ли винты.
9. Вставьте корпус лампы в корпус фары, фиксируя выступ и шаровую цапфу в выемках. Затяните крепежные гайки, используя колесный ключ. Подсоедините штекер кабеля. Закройте и зафиксируйте крышку.

3-дверный седан

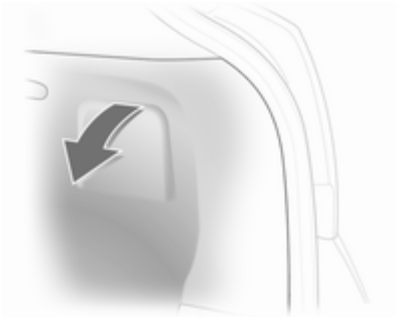

1. Чтобы заменить лампы, опустите крышку.
2. Отсоедините разъем жгута проводов от патрона лампы.

3. Ослабьте крепежные гайки с помощью колесного ключа, а потом открутите их вручную. Автомобильный инструмент ⇨ 209.

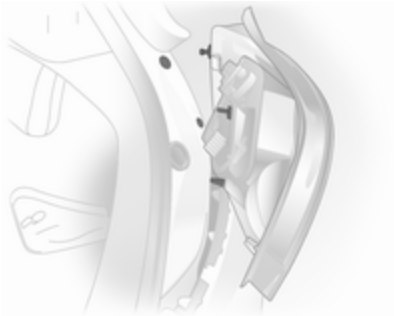

4. Отделите корпус лампы движением назад.

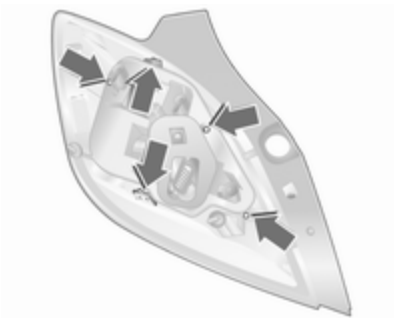

5. Удалите уплотнение с крепежного болта. Нажмите на фиксирующие выступы на внешней стороне держателя лампы и снимите держатель лампы.

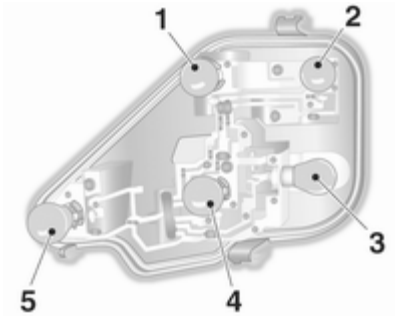

6. Демонтируйте и замените лампу.

   Фонарь заднего хода (**1**)

   Указатель поворота (**2**)

   Фонарь заднего хода/тормозной огонь (**3**)

   Фонарь заднего хода (**4**)

   Противотуманная фара, может располагаться только с одной стороны (**5**)

7. Установите держатель лампы в ее корпус и убедитесь в том, что она правильно защелкнута.

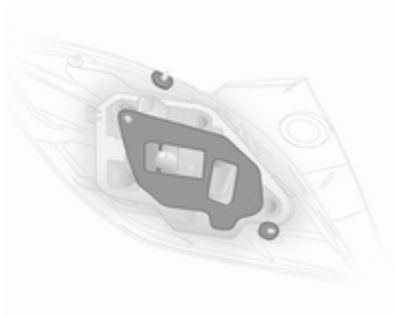

8. Проверьте, вложены ли уплотнения в патрон лампы и зафиксированы ли винты.
9. Вставьте корпус лампы в корпус фары, фиксируя выступ и шаровую цапфу в выемках. Затяните крепежные гайки, используя колесный ключ. Подсоедините штекер кабеля. Закройте и зафиксируйте крышку.

4-дверный седан

1. Для замены ламп передвиньте фиксатор и снимите крышку в багажном отделении.

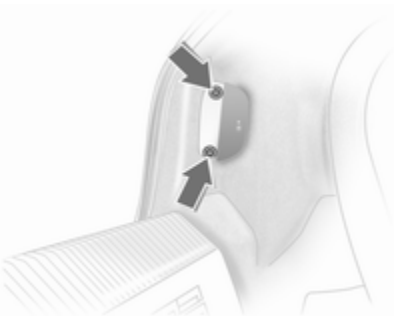

2. Открутите с помощью обыкновенного ключа винты, находящиеся под крышкой, и удалите их.

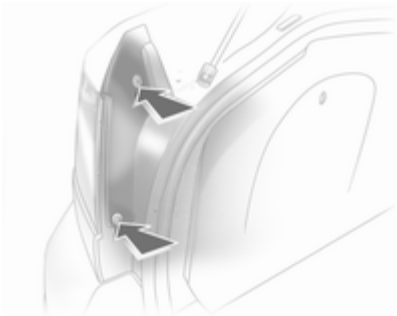

3. Выкрутите с помощью отвертки три винта и снимите патрон лампы. Автомобильный инструмент ⇨ 209.

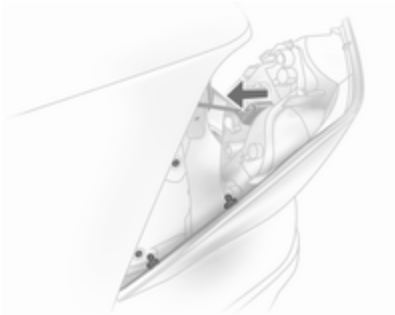

4. Выдавите назад задние огни, придерживая корпус лампы снаружи. Отсоедините провод от держателя лампы.

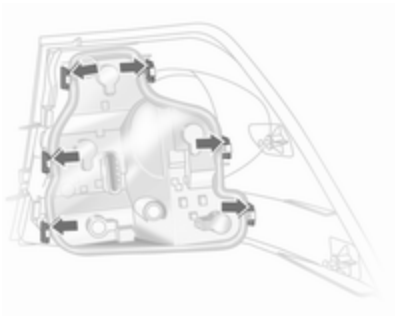

5. Выдавите шесть блокировочных фиксаторов корпуса лампы и снимите держатель лампы.

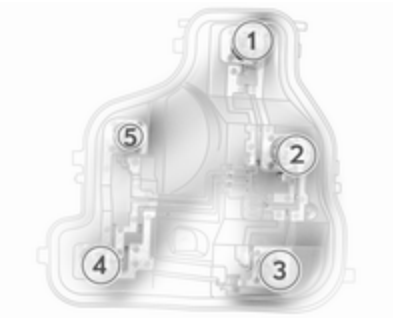

6. Демонтируйте и замените лампу.

   Тормозной огонь (**1**)

   Фонарь заднего хода (**2**)

   Противотуманная фара, может располагаться только с одной стороны (**3**)

   Указатель поворота (**4**)

   Фонарь заднего хода (**5**)

7. Зафиксируйте патрон лампы в корпусе лампы. Проверьте, правильно ли установлено уплотнение и правильно ли зафиксирован держатель.
8. Подсоедините штекер кабеля. Вставьте корпус лампы в корпус фары, фиксируя болты с полукруглой головкой в выемках. Закрепите корпус лампы в корпусе фары с помощью четырех винтов. Закройте крышку и зафиксируйте ее.

Station wagon, Van

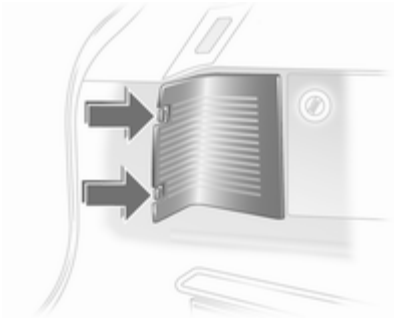

1. Освободите крышку, нажимая на фиксирующие выступы, и снимите ее.

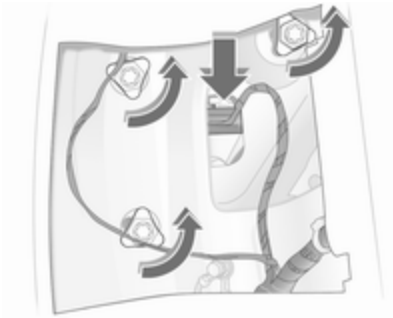

2. Отсоедините разъем жгута проводов от патрона лампы.
3. Ослабьте крепежные гайки и снимите корпус лампы назад.

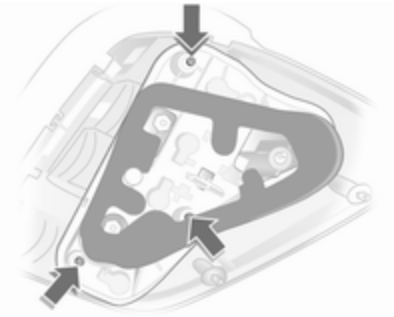

4. Выкрутите с помощью отвертки три винта и снимите патрон лампы. Автомобильный инструмент ⇨ 209.

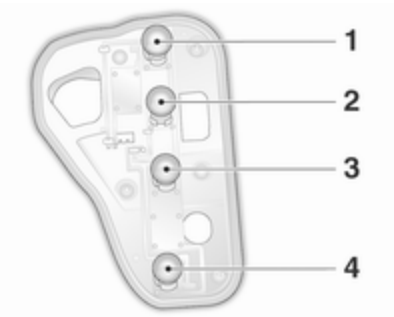

5. Демонтируйте и замените лампу.

   Фонарь заднего хода/тормозной огонь (**1**)

   Указатель поворота (**2**)

   Фонарь заднего хода (**3**)

   Противотуманная фара, может располагаться только с одной стороны (**4**)
6. Зафиксируйте патрон лампы в корпусе лампы и установите на место болты. Вставьте корпус лампы в корпус фары и затяните крепежные гайки вручную.

   Подсоедините штекер кабеля.

   Закройте и зафиксируйте крышку.

TwinTop

1. Выкрутите стопорные гайки.

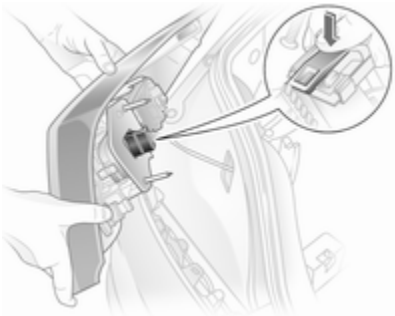

2. Демонтируйте корпус лампы снаружи. Освободите заглушку, нажимая на крышку, и снимите ее с патрона лампы.
3. Выньте уплотнение из патрона лампы.

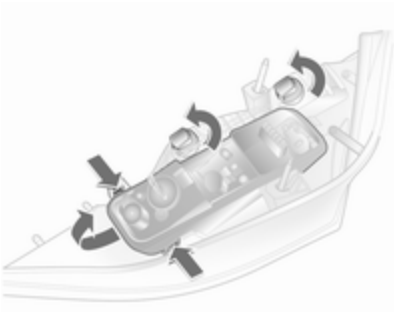

4. Освободите розетки, поворачивая и удаляя их. Нажмите на фиксирующие выступы по длинной стороне патрона лампы снаружи; поднимите патрон лампы за передний конец и демонтируйте его.

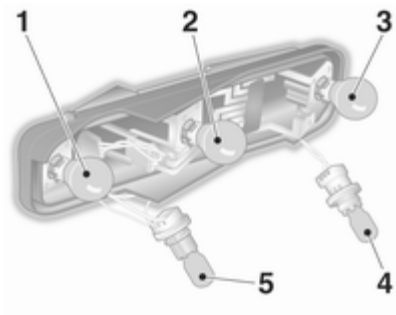

5. Демонтируйте и замените лампу.

   Фонарь заднего хода/тормозной огонь (**1**)

   Фонарь заднего хода (**2**)

   Противотуманная фара, может располагаться только с одной стороны (**3**)

   Фонарь заднего хода (**4**)

   Указатель поворота (**5**)
6. Вставьте патрон лампы в корпус лампы, вставляя сначала выступ в передней части заглушки. Сложите вместе патрон лампы, проверяя правильность фиксации. Вставьте розетки и зафиксируйте, поворачивая.

7. Установите уплотнение в патрон лампы. Проверьте, ровная ли поверхность уплотнения в области болтов.
8. Закрепите заглушку. Вставьте корпус лампы в корпус фары, проверяя правильность положения шаровых цапф в выемках. Затяните стопорные гайки.

Боковые указатели поворота

Замену ламп необходимо выполнять на станции техобслуживания.

Освещение номерного знака

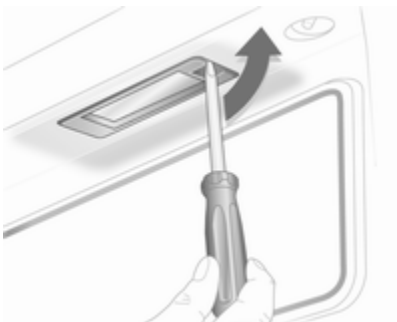

1. Вставьте отвертку в корпус, надавите в сторону и освободите пружину.

2. Выньте корпус лампы вниз, не тяните его за кабель.
3. Приподнимите накладку и отключите разъем жгута от патрона лампы.

4. Поверните патрон лампы против часовой стрелки, пока он не освободится.
5. Выньте лампу из патрона и установите новую лампу.
6. Вставьте патрон в корпус лампы и поверните его по часовой стрелке.
7. Подключите к патрону разъем жгута.
8. Вставьте и закрепите корпус лампы.

Освещение салона

Передний плафон, лампы для чтения

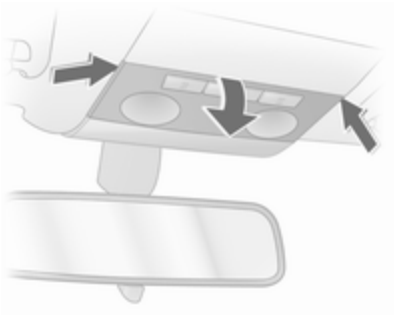

1. Освободите линзу, слегка нажав ее вниз и снимите ее, перемещая под углом вниз.
2. Выньте лампу и замените ее новой.
3. Закрепите линзу.

Задний плафон и лампа для чтения

Замену ламп выполнять на станции техобслуживания.

Освещение перчаточного ящика, освещение багажного отделения, освещение нижнего пространства салона

1. Выдавите фонарь с помощью отвертки.

2. Слегка надавите лампу в направлении пружинного зажима и выньте ее.
3. Вставьте новую лампу.
4. Установите фонарь на место.

Освещение щитка приборов

Замену ламп выполнять на станции техобслуживания.

Электрооборудование

Предохранители

Маркировка нового предохранителя должна совпадать с маркировкой дефектного предохранителя.

В автомобиле имеется два блока предохранителей: за крышкой с левой стороны багажного отделения и в передней левой части моторного отсека.

Запасные предохранители хранятся в блоке предохранителей исполнения B, расположенном в багажном отделении. Откройте крышку ⇨ 206.

Перед заменой предохранителя отключите соответствующий выключатель или выключите зажигание.

Дефектный предохранитель можно определить по сгоревшей плавкой нити. Замену предохранителя производить только после устранения причины его выхода из строя.

Некоторые цепи могут быть защищены несколькими предохранителями.

Кроме того, в блоке могут быть установлены дополнительные предохранители.

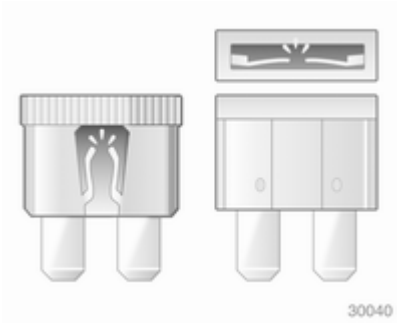

Приспособление для снятия предохранителей

Присособление для снятия предохранителей хранится в блоке предохранителей, установленном в багажном отделении.

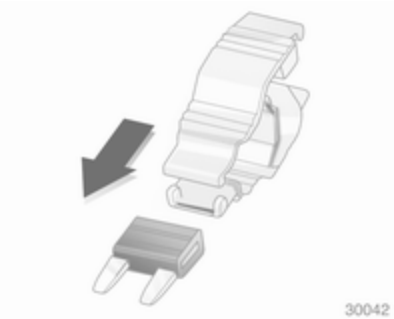

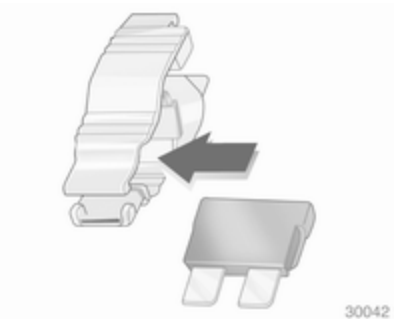

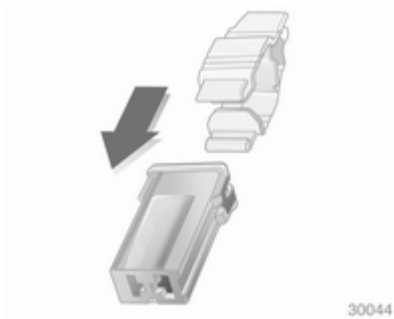

Наденьте приспособление на предохранитель сверху или сбоку, в зависимости от типа предохранителя, и выньте предохранитель.

Блок предохранителей в моторном отсеке

Вставьте отвертку в отверстие как можно глубже и наклоните ее в сторону. Поднимите крышку вверх и снимите ее.

В зависимости от варианта исполнения блока предохранителей багажного отделения ⇨ 206, установленные в блоке предохранители имеют два разных расположения.

Расположение предохранителей в блоке предохранителей багажного отделения, вариант A

№	Электрическая цепь
1	ABS
2	ABS
3	Внутренний вентилятор системы климат-контроля
4	Внутренний вентилятор, отопитель, кондиционер
5	Вентилятор радиатора
6	Вентилятор радиатора
7	Центральный замок
8	Омыватель ветрового стекла, задняя дверь
9	Обогрев заднего стекла, обогрев наружного зеркала
10	Диагностический разъем
11	Приборы
12	Мобильный телефон, информационно-развлекательная система, дисплей
13	Плафон
14	Очиститель ветрового стекла
15	Очиститель ветрового стекла
16	Звуковой сигнал, ABS, выключатель стоп-сигнала, кондиционер
17	Фильтр дизельного топлива или кондиционер
18	Стартер
19	–
20	Звуковой сигнал
21	Электронное оборудование двигателя
22	Электронное оборудование двигателя
23	Регулировка угла наклона фар
24	Топливный насос
25	–
26	Электронное оборудование двигателя
27	Отопитель, кондиционер
28	–
29	Сервоусилитель рулевого управления

№	Электрическая цепь
30	Электронное оборудование двигателя
31	Очиститель заднего стекла
32	Выключатель стоп-сигнала
33	Регулировка угла наклона фар, выключатель света, выключатель сцепления, приборы, модуль двери водителя
34	Блок управления, модуль колонки рулевого управления
35	Информационно-развлекательная система
36	Прикуриватель, передняя розетка

Расположение предохранителей в блоке предохранителей багажного отделения, вариант B

№	Электрическая цепь
1	ABS
2	ABS
3	Салонный вентилятор электронного климат-контроля.
4	Отопитель и кондиционер
5	Вентилятор радиатора
6	Вентилятор радиатора
7	Омыватель ветрового стекла
8	Звуковой сигнал
9	Система омывателя передних фар
10	–
11	–
12	–
13	Противотуманная фара
14	Очиститель ветрового стекла
15	Очиститель ветрового стекла
16	Электронные блоки управления, система Open&Start, ABS, выключатель стоп-сигнала, TwinTop
17	Обогрев фильтра дизельного топлива
18	Стартер
19	Электронное оборудование коробки передач
20	Кондиционер
21	Электронное оборудование двигателя
22	Электронное оборудование двигателя
23	Адаптивные фары, регулировка угла наклона фар
24	Топливный насос
25	Электронное оборудование коробки передач
26	Электронное оборудование двигателя
27	Сервоусилитель рулевого управления

№	Электрическая цепь
28	Электронное оборудование коробки передач
29	Электронное оборудование коробки передач
30	Электронное оборудование двигателя
31	Адаптивные фары, регулировка угла наклона фар
32	Тормозная система, кондиционер, выключатель сцепления
33	Адаптивные фары, регулировка угла наклона фар, выключатель света
34	Блок управления, модуль колонки рулевого управления
35	Информационно-развлекательная система
36	Мобильный телефон, информационно-развлекательная система, дисплей

Блок предохранителей в багажном отделении

Блок предохранителей расположен за облицовкой.

Не храните под облицовкой никаких посторонних предметов.

В зависимости от оборудования, имеются два разных блока предохранителей.

Saloon 5-дверный, Station wagon, фургон

Чтобы открыть, поверните оба фиксатора с помощью монеты и опустите крышку.

3-дверный Limousine

Чтобы открыть, поднимите крышку вверх.

4-дверный седан

Чтобы открыть, поверните фиксатор против часовой стрелки и опустите крышку.

TwinTop

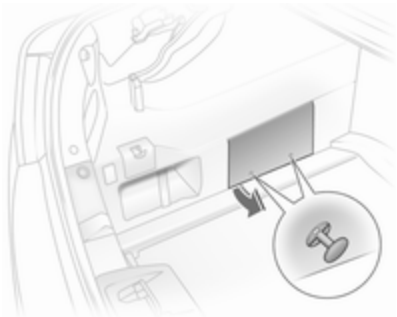

Чтобы открыть, вытяните две кнопки, снимите зажимы и поднимите крышку.

Блок предохранителей, вариант A

Для замены предохранителя снимите соответствующий защитный колпачок.

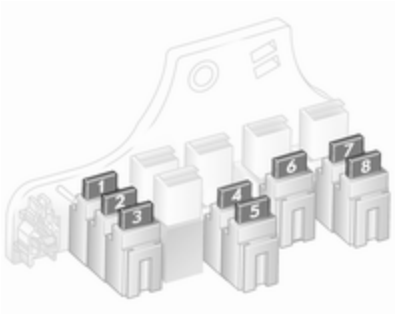

№	Электрическая цепь
1	Противотуманная фара
2	–
3	Розетка багажного отделения
4	Фонари заднего хода
5	Задние электрические стеклоподъемники
6	Кондиционер
7	Передние электрические стеклоподъемники
8	Обогрев наружных зеркал

Блок предохранителей, вариант B

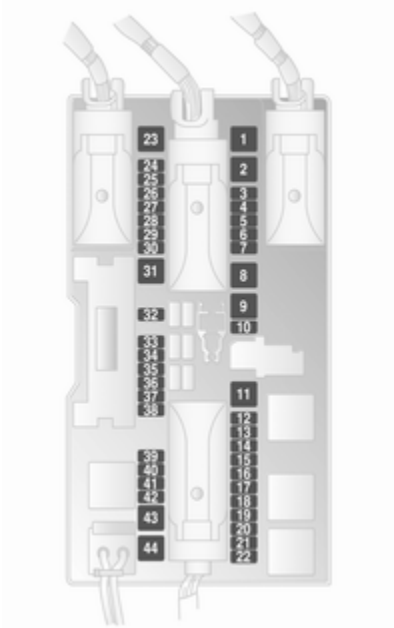

№	Электрическая цепь
1	Передние электрические стеклоподъемники
2	–
3	Приборы
4	Обогрев, кондиционер, электронный климат-контроль
5	Подушки безопасности
6	–
7	–
8	–
9	–
10	–
11	Обогрев заднего стекла
12	Очиститель заднего стекла
13	Система помощи при парковке
14	Отопитель, кондиционер
15	–
16	Устройство регистрации занятости сиденья, система Open&Start
17	Датчик дождя, система контроля давления в шинах, внутреннее зеркало
18	Приборы, переключатели
19	–
20	CDC
21	Обогрев наружных зеркал
22	Прозрачный люк
23	Задние электрические стеклоподъемники
24	Диагностический разъем
25	–
26	Электрические складываемые наружные зеркала
27	Ультразвуковой датчик, противоугонная сигнализация
28	–
29	Прикуриватель, передняя розетка
30	Задняя розетка
31	–
32	–
33	Система Open&Start
34	Потолочный люк, TwinTop
35	Задняя розетка
36	Гнездо для тягово-сцепного устройства
37	–
38	Центральный замок, клемма 30
39	Обогрев левого сидения
40	Обогрев правого сиденья
41	–
42	–
43	–
44	–

Автомобильный инструмент

Инструмент

Автомобили, оборудованные комплектом для ремонта шин

Набор инструментов и комплект для ремонта шин находятся в вещевом отсеке под крышкой пола багажного отделения.

Автомобили, оборудованные запасным колесом

Домкрат и набор инструментов находятся в вещевом отсеке в чехле под запасным колесом. Запасное колесо ⇨ 221

TwinTop

Инструменты для аварийного ремонта жесткой складной крыши находятся в перчаточном ящике.

Колеса и шины

Состояние шин, состояние колес

Перезжайте бордюры медленно и, по возможности, под прямым углом. При пересечении острых кромок можно повредить шину и колесо. Во время стоянки не притирайтесь шинами к бордюру.

Регулярно осматривайте колеса на предмет повреждений. При повреждении или повышенном износе обратитесь за помощью на станцию техобслуживания.

Шины

Шины размера 225/45 R 17 разрешается устанавливать только на автомобили, оснащенные системой динамической стабилизации.

Astra OPC "Вариант Нюрбургринг" с шинами 225/40 ZR 18

В фабричную комплектацию этой модели входят спортивные шины с высокими ходовыми данными, размер 225/40 ZR 18. Эти шины предусмотрены для использования на дорогах общественного пользования, но они обладают типичными гоночными характеристиками и соответствующим мелким протектором. Эти шины обеспечивают опытным водителям, которые любят спортивную езду, улучшенные ходовые данные при более высокой скорости на сухой поверхности дороги. Это может, однако, при превышении ограничения без предупреждения привести к отрыву автомобиля от дороги. Избегайте рискованной езды именно из-за этих улучшенных ходовых данных. При мокрой погоде стиль вождения и скорость должны соответствовать мелким протекторам.

Зимние шины

Зимние шины повышают безопасность движения при температурах ниже 7 °C и поэтому должны устанавливаться на всех колесах.

Шины размеров 185/65 R 15, 195/60 R 15, 195/65 R 15 и 205/55 R 16 допускается устанавливать в качестве зимних шин.

Шины 205/50 R17 могут использоваться только в качестве зимних.

Шины размеров 215/45 R 17, 225/45 R 17, 225/40 R 18[1], 225/40 ZR18 и 235/35 R 19 не допускается устанавливать в качестве зимних шин.

Седан, Station wagon, Van: шины размера 215/45 R 17 разрешены для применения только в качестве зимних шин, если автомобиль на фабрике был оснащен 18-дюймовыми колесами.

Для модели Astra OPC зимние шины можно устанавливать только на разрешенные компанией Opel легкосплавные литые диски.

Устойчивые к проколам зимние шины можно устанавливать только на оригинальные легкосплавные литые диски.

В тех странах, где это предусмотрено правилами, установите в поле зрения водителя наклейку с информацией о предельной скорости.

Устойчивые к проколам шины

Устойчивые к проколам шины имеют самонесущие усиленные боковины, благодаря чему даже на полностью спущенной шине можно проехать некоторое расстояние.

Установка устойчивых к проколам шин допускается только на автомобили, оборудованные системой динамической стабилизации и системой контроля давления в шинах или обнаружения спущенного колеса.

[1] Astra OPC: допускается применять в качестве зимних шин без использования цепей противоскольжения.

Внимание

Даже если на автомобиле установлены устойчивые к проколам шины, регулярно проверяйте в них давление.

В зависимости от производителя, шины устойчивые к проколам можно отличить по маркировке на борту. Напр.

ROF = RunonFlat для Goodyear или

SSR = Self Supporting Runflat Tyre для Continental.

Устойчивые к проколам шины можно использовать только в сочетании с оригинальными легкосплавными литыми дисками.

Не пользуйтесь комплектом для ремонта шин.

Не применяйте систему поддержания давления в шинах ECO.

Устойчивые к проколам шины нельзя устанавливать вместе со стандартными шинами.

При переходе на стандартные шины проверьте, есть ли в автомобиле запасное колесо или комплект для ремонта шин.

Движение на поврежденной шине

О падении давления в шине водителя информирует система контроля давления в шинах или система обнаружения спустившего колеса.

На спущенной шине можно продолжить движение

- с максимальной скоростью 80 км/ч
- на расстояние до 80 км

⚠ Предупреждение

При этом управлять автомобилем будет труднее. Увеличится тормозной путь.

Выберите стиль и скорость вождения с учетом изменившихся условий.

Обозначение шин

Например, **195/65 R 15 91 H**

195 = ширина шины в мм
65 = отношение поперечного сечения (высота шины к ее ширине) в %
R = конструкция шины: радиальная
RF = тип: RunFlat
15 = диаметр обода колеса в дюймах
91 = коэффициент грузоподъемности, например, 91 соответствует 618 килограммам
H = шифр скорости

шифр скорости:

Q = до 160 км/ч
S = до 180 км/ч
T = до 190 км/ч
H = до 210 км/ч
V = до 240 км/ч
W = до 270 км/ч

Давление в шинах

Поверяйте давление в холодных шинах каждые 14 дней и перед каждой длительной поездкой. Не забудьте про запасное колесо. Это относится и к автомобилям, оснащенным системой контроля давления в шинах.

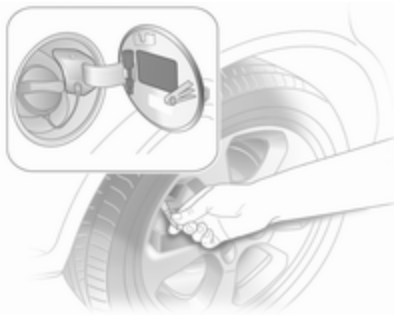

Снимите ключ для откручивания колпачков вентилей колес с лючка бензобака и с его помощью отверните колпачок.

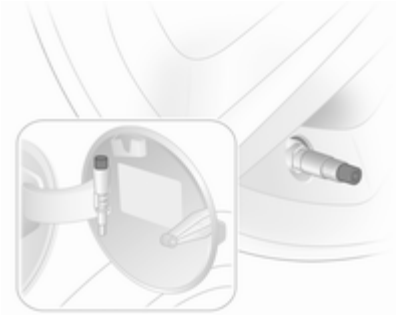

На автомобилях с системой контроля давления в шинах наверните на вентиль переходник.

Давление в шинах ⇨ 256 указано на табличке на внутренней стороне лючка бензобака.

Данные о давлении приведены для холодных шин. Они справедливы как для летних, так и для зимних шин.

Запасное колесо накачивайте до давления, указанного для полной нагрузки.

Система поддержания давления в шинах ECO позволяет максимально снизить расход топлива. Она используется с устойчивыми к проколам шинами.

При неправильном давлении в шинах снижается безопасность, ухудшаются ходовые качества, комфортность, расход топлива и увеличивается износ шин.

⚠ Предупреждение

Чрезмерно низкое давление может привести к сильному нагреву шин и их внутренним повреждениям, способным вызвать расслоение протектора, а на высокой скорости даже разрыв шины.

Система контроля давления в шинах

Система контроля давления в шинах при скорости движения автомобиля выше определенного предела непрерывно проверяет давление всех четырех шин.

Все колеса должны быть оснащены датчиками давления, давление в шинах должно отвечать паспортным значениям. При отсутствии датчиков, давление в шинах отслеживается системой обнаружения спустившей шины ⇨ 213.

Текущее значение давления в шинах можно вывести на Info-Display ⇨ 130.

Информационные сообщения, давление в шинах ⇨ 124.

Индикатор (!) ⇨ 111.

Если установлен комплект колес без датчиков (например, четыре зимних шины), будет выведено сообщение об ошибке. Система контроля давления в шинах не работает. Если возможно, установите датчики.

Коммерческие жидкости для ремонта шин могут повредить систему. Используйте только оригинальные компоненты.

Работу системы контроля давления в шинах могут нарушить внешние радиоустановки высокой мощности.

Инициализация системы

После замены колеса систему следует инициализировать: накачайте шины до указанного давления, включите зажигание, нажмите и удерживайте кнопку **DDS** примерно 4 секунды, индикатор (!) должен мигнуть три раза.

Система обнаружения прокола шин

Система обнаружения спущенной шины непрерывно отслеживает скорость вращения всех четырех колес.

При потере шиной давления индикатор (!) загорится красным светом. Немедленно остановитесь и проверьте давление в шинах.

Индикатор (!) ⇨ 111.

Инициализация системы

После подкачки шин или смены колеса систему нужно инициализировать: Включите зажигание, нажмите и удерживайте кнопку **DDS** примерно 4 секунды, индикатор (!) должен мигнуть три раза.

Глубина протектора

Регулярно проверяйте глубину протектора.

Из соображений безопасности шину нужно заменить при глубине протектора 2-3 мм (4 мм для зимней шины).

Установленной правилами минимальной глубине рисунка протектора (1,6 мм) соответствует появление индикаторов износа (TWI). Места индикаторов отмечены на боковине покрышки.

Если износ передних колес больше износа задних колес, необходимо врямя от времени менять колеса местами.

Старение шин происходит даже в том случае, если они не используются. Мы рекомендуем заменять комлект покрышек каждые 6 лет.

Смена шин и размер колеса

Если шины по размеру отличаются от оригинальных, может потребоваться перепрограммировать спидометр и внести в автомобиль другие изменения.

После установки шин другого размера замените табличку, содержащую сведения о давлении в шинах.

⚠ Предупреждение

Установка неподходящих шин или дисков может стать причиной аварии и аннулирования разрешения на эксплуатацию автомобиля.

Колпаки колес

Используйте оригинальные колесные колпаки и шины, рекомендуемые для соответствующего автомобиля и отвечающие всем предъявляемым к комбинациям дисков и шин требованиям.

При выборе других крышек и шин следите, чтобы у шины не было защитных утолщений.

Колпаки не должны ухудшать условия охлаждения тормозных механизмов.

При установке цепей противоскольжения колесные колпаки следует снять.

⚠ Предупреждение

Использование неподходящих колесных колпаков и шин может стать причиной внезапной потери давления и связанной с этим аварии.

Цепи противоскольжения

Цепи противоскольжения можно устанавливать только на передние колеса.

Используйте цепи противоскольжения с мелкими звеньями, которые выступают за протектор и внутреннюю сторону шины не более 10 мм.

⚠ Предупреждение

Повреждение цепи способно привести к разрыву шины.

Устанавливать цепи противоскольжения разрешается на шины размеров 185/65 R 15, 195/60 R 15, 195/65 R 15, 205/55 R 16 и 205/50 R17.

Устанавливать цепи противоскольжения разрешается на шины размеров 225/45 R 17, 225/40 R 18, 225/40 ZR18 и 235/35 R 19[2].

Седан, Station wagon, Van: цепи противоскольжения разрешены только для шин размера 215/45 R 17, если автомобиль на фабрике был оснащен 18-дюймовыми колесами.

Применение цепей противоскольжения на временном запасном колесе не допускается.

Комплект для ремонта шин

Незначительные повреждения протектора шины можно устранить с помощью комплекта для ремонта шин.

Не вынимайте из шины посторонние предметы.

С помощью комплекта для ремонта шин невозможно устранить повреждения размером больше 4 мм или расположенные около обода.

[2] Разрешается с уменьшением угла поворота управляемых колес.

⚠ Предупреждение

Не следует превышать скорость более 80 км/ч.

Не использовать длительное время.

Возможно отрицательное влияние на управляемость и перемещение.

При повреждении шины:

Включите стояночный тормоз, первую передачу, передачу заднего хода или установите селектор передач в положение **P**.

Комплект для ремонта шин хранится в вещевом ящике под крышкой пола багажного отделения.

1. Выньте пакет с комплектом для ремонта шин из багажного отделения. Осторожно выньте компоненты из пакета.
2. Демонтируйте компрессор.

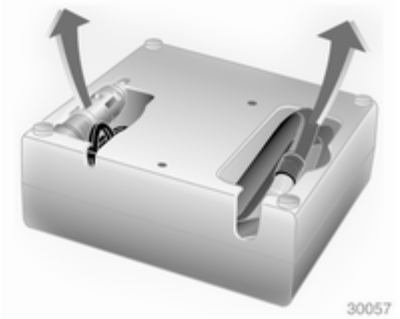

3. Выньте электрический соединительный кабель и воздушный шланг из отсеков на нижней стороне компрессора.

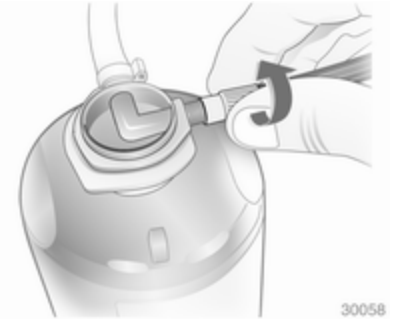

4. Прикрутите воздушный шланг компрессора к соединению на баллончике с герметиком.
5. Установите баллончик с герметиком в кронштейне компрессора.

   Поставьте компрессор около шины таким образом, чтобы баллончик с герметиком был в вертикальном положении.

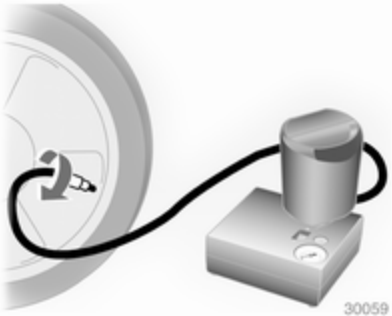

6. Отверните колпачок вентиля поврежденной шины.
7. Наверните на вентиль шины шланг для накачивания.
8. Переключатель на компрессоре должен быть установлен в положении O.
9. Подсоедините штекер компрессора к розетке для дополнительных принадлежностей или розетке прикуривателя.

   Для избежания разряда аккумуляторной батареи, мы рекомендуем запустить двигатель.

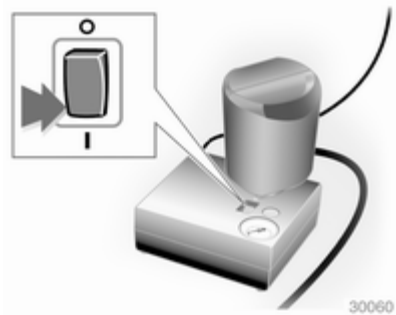

10. Установите кулисный переключатель компрессора в положение I. Шина наполнится герметиком.
11. Если герметик в резервуаре заканчивается, манометр компрессора непродолжительное время (около 30 сек) показывает давление до 6 бар. Затем давление начинает падать.
12. Это означает, что в шину закачан весь герметик. Затем шину нужно накачать воздухом.

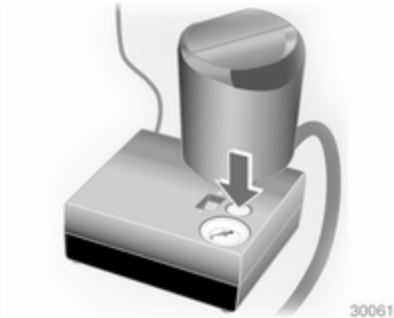

13. Рабочее давление в шине установится примерно через 10 минут. Давление в шинах ⇨ 256 При достижении соответствующего давления выключите компрессор.

    Если после 10 минут заданное давление не установилось, снимите комплект для ремонта шин. Сдвиньте автомобиль, чтобы колеса сделали полный оборот. Снова установите комплект для ремонта шин и продолжайте накачивать шину еще

10 минут. Если требуемое давление все равно не устанавливается, шина повреждена очень сильно. Обратитесь за помощью на станцию техобслуживания.

Излишнее давление необходимо сбросить с помощью кнопки над датчиком давления.

Включайте компрессор не дольше, чем на 10 минут.

14. Отсоедините комплект для ремонта шин. Прикрутите наполнительный шланг к свободному соединению на баллончике с герметиком. Это предотвращает утечки герметика. Уложите комплект для ремонта шин в багажное отделение.
15. Удалите выступивший герметик тряпкой.
16. Снимите с баллона для герметика наклейку, на которой указана максимально допустимая скорость движения, и приклейте ее в поле зрения водителя.
17. Сразу же продолжите движение, чтобы герметик смог равномерно распределиться по шине. Примерно через 10 км (но не позднее, чем через 10 минут) остановитесь и проверьте давление в шине. Для этого наверните воздушный шланг компрессора непосредственно на вентиль шины и компрессор.

    При давлении больше 1,3 бар доведите давление до требуемого значения. Повторяйте процедуру до тех пор, пока давление не перестанет падать.

    Если давление упадет ниже 1,3 бар, автомобиль эксплуатировать нельзя. Обратитесь за помощью на станцию техобслуживания.
18. Уберите комплект для ремонта шин в багажное отделение.

Примечание
Такой ремонт заметно снижает характеристики движения, поэтому эту шину нужно заменить.

При необычных звуках или сильном нагреве компрессора его следует выключить не менее, чем на 30 минут.

Встроенный предохранительный клапан открывается при давлении 7 бар.

Проверьте срок годности комплекта. После указанного срока производитель не может гарантировать эффективное устранение прокола. Внимательно прочитайте приведенные на баллоне с герметиком сведения о хранении.

Замените использованный баллон. Утилизируйте баллон в соответствии с требованиямии законодательства.

Компрессор и герметик могут использоваться при температуре до -30 °C.

Прилагаемые переходники можно применить для накачивания мячей, надувных матрацев, надувных лодок и т.п. Они хранятся в нижней части компрессора.

Чтобы извлечь переходник, следует навернуть на него воздушный шланг компрессора и потянуть.

Смена колеса

На некоторых автомобиля вместо запасного колеса ⇨ 215 предусмотрен комплект для ремонта шин.

Выполните следующие подготовительные работы и соблюдайте следующие указания:

- Установите автомобиль на ровной, прочной и нескользкой поверхности. Передние колеса должны быть направлены прямо вперед.
- Включите стояночный тормоз, выберите первую передачу, передачу заднего хода или установите селектор передач в положение **P**.
- Выньте запасное колесо ⇨ 221.
- В модели Astra TwinTop перед поднятием автомобиля необходимо закрыть крышу.
- Категорически запрещается одновременно менять несколько колес.
- Используйте домкрат только для замены колеса в случае прокола, но не для замены летних шин на зимние или наоборот.
- Если автомобиль находится на мягком грунте, под домкрат следует подложить прочную доску (толщиной не более1 см).
- В вывешенном автомобиле не должно быть людей или животных.
- Не влезайте под поднятый на домкрате автомобиль.
- Не включайте на поднятом автомобиле двигатель.
- Перед заворачиванием колесных болтов их следует очистить и нанести на конусную часть каждого колесного болта имеющуюся в продаже консистентную смазку.

1. Снимите колесный колпак с помощью крюка. Автомобильный инструмент ⇨ 209.

   Для колесных колпаков с открытыми колесными болтами: Колпак должен оставаться на колесе. Не следует снимать стопорные кольца с колесных болтов.

   Литые диски: Отверткой снять колпачки с колесных болтов. Для защиты дисков между отверткой и литым диском проложите мягкую ткань.

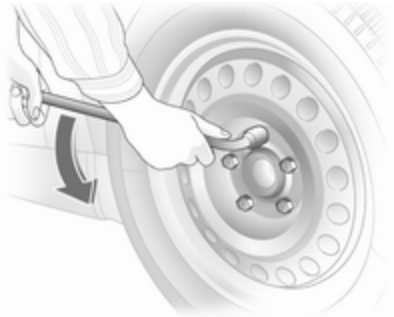

2. Установить колесный ключ так, чтобы он был надежно надет на болт, слегка отвернуть каждый болт на пол-оборота.

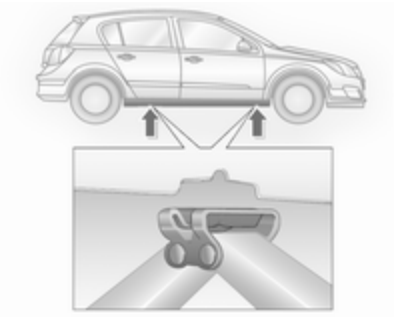

3. Проследите, чтобы домкрат был установлен в точках поддомкрачивания автомобиля.

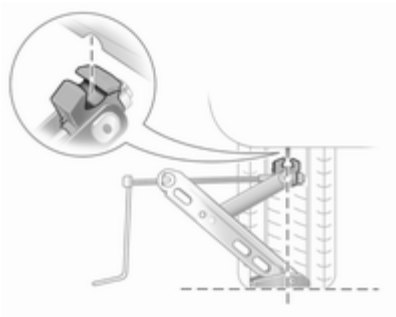

4. Установите предварительно развернутый до нужной высоты домкрат непосредственно в точке поддомкрачивания таким образом, чтобы предотвратить его смещение.

   Установите ручку домкрата и, следя за положением домкрата, вращайте ее, пока колесо не оторвется от земли.
5. Отвернуть колесные болты.
6. Замените колесо.
7. Закрутите колесные болты.
8. Опустите автомобиль.
9. Установите колесный ключ, убедитесь, что он стоит надежно, и затяните болты крест-накрест. Момент затяжки равен 110 Нм.
10. Перед тем как установить колесный колпак, совместите предусмотренное в нем отверстие для вентиля с вентилем шины.

    Установите колпачки колесных гаек.
11. Уберите замененное колесо ⇨ 215 и комплект инструментов ⇨ 209.
12. Как можно скорее проверьте давление в шине установленного колеса и момент затяжки колесных болтов.

Замените или отремонтируйте неисправную шину.

Запасное колесо

На некоторых автомобиля вместо запасного колеса предусмотрен комплект для ремонта шин.

В зависимости от размера запасного колеса по сравнению с другими установленными на автомобиле колесами и действующих в стране правил оно может классифицироваться как временное запасное колесо или докатка.

Запасное колесо имеет стальной диск.

Использование меньшего, чем остальные, запасного колеса, так же, как и использование запасного колеса вместе с зимними шинами, может ухудшить управляемость. Замените дефектную шину как можно быстрее.

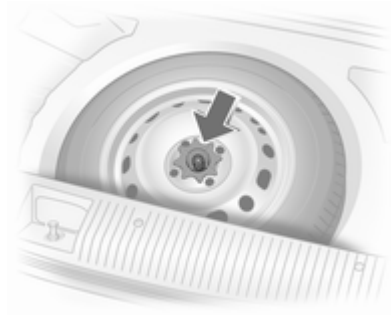

Запасное колесо находится в багажном отделении под крышкой пола. Оно крепится в нише с помощью барашковой гайки.

Ниша запасного колеса не предусматривает возможность хранения шин всех разрешенных для использования на автомобиле типоразмеров. Если после замены в нишу необходимо уложить более широкое колесо, чем позволяет ниша, крышку пола можно положить поверх выступающего из ниши колеса.

Это необходимо учитывать при загрузке багажного отделения, особенно в модели Astra TwinTop ⇨ 45.

Station wagon

Удалите переходник и крюки из направляющих в стенках багажного отделения. Поднимите задние крепежные проушины и установите крышку пола в вертикальное положение таким образом, чтобы она

опиралась о панель крыши. При закрывании вставьте крепежные проушины в прорези крышки пола. Автомобили с вещевым ящиком: демонтаж ⇨ 84.

TwinTop

Доступ к запасному колесу при открытой крыше: Зафиксируйте крышку багажного отделения на раме заднего стекла и включите систему помощи при погрузке/выгрузке ⇨ 86. Поднимите крышку пола в багажном отделении.

Временное запасное колесо

Это колесо может заметно ухудшить управляемость автомобиля. Как можно быстрее замените дефектную шину на новую или отремонтированную.

Разрешается устанавливать только одно временное запасное колесо. Не следует превышать скорость более 80 км/ч. Повороты следует проходить на небольшой скорости. Не пользуйтесь таким колесом длительное время.

Установка временного запасного колеса на задний мост для буксировки другого автомобиля не допускается. Поэтому временное запасное колесо необходимо устанавливать на передний мост, а полноразмерное — на задний.

Цепи противоскольжения ⇨ 215.

Шины с направленным рисунком протектора

Устанавливайте шины с направленным рисунком протектора так, чтобы они вращались в направлении движения. Направление вращения шины указывает символ (например стрелка) на боковине шины.

Для шин, вращающихся в противоположном направлении, справедливо следующее:

- ухудшается управляемость автомобиля. Как можно быстрее замените дефектную шину на новую или отремонтированную.
- Особенно осторожно двигайтесь по мокрым и покрытым снегом поверхностям.

Запуск от дополнительной АКБ

Не запускайте двигатель от устройства быстрой зарядки.

Если аккумуляторная батарея (АКБ) разрядилась, то двигатель можно запустить с помощью вспомогательных пусковых проводов и батареи другого автомобиля.

⚠ Предупреждение

При запуске от внешнего источника будьте крайне внимательны. Любое отклонение от приведенных ниже рекомендаций может привести к травме или повреждениям в результате взрыва аккумуляторных батарей и выходу из строя электрооборудования обоих автомобилей.

⚠ Предупреждение

Постарайтесь, чтобы она не попала в глаза, на кожу, одежду и на окрашенные поверхности. В электролите содержится серная кислота, которая при прямом контакте может стать причиной травмы или повреждения.

- Не допускайте попадания на аккумуляторную батарею искр и открытого пламени.
- Разряженная аккумуляторная батарея может замерзнуть уже при температуре около 0 °C. Перед подключением пусковых проводов разморозьте замерзшую аккумуляторную батарею.
- Работая с аккумуляторной батареей одевайте защитные очки и одежду.
- Используйте дополнительную аккумуляторную батарею с таким же номинальным напряжением (12 В). Ее емкость (Ач) должна быть не менее емкости разряженной аккумуляторной батареи.
- Пусковые провода должны иметь изолированные зажимы сечением не менее 16 мм^2 (25 мм^2 для дизельных двигателей).
- Не отключайте разряженную батарею от автомобильной сети.
- Отключите лишние потребители тока.
- Во время запуска от внешнего источника не наклоняйтесь над аккумуляторной батареей.
- Зажимы одного провода не должны касаться зажимов другого провода.
- При запуске от вспомогательной батареи автомобили не должны касаться друг друга.
- Затянуть стояночный тормоз, установить рычаг переключения механической коробки передач в нейтральное положение, установить рычаг переключения автоматической коробки передач в положение **P**.

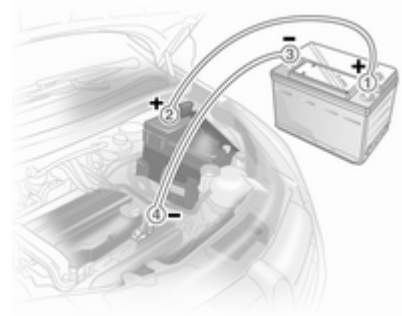

Порядок подключения проводов:

1. Подключите красный провод к "положительной" клемме вспомогательной АКБ.
2. Другой конец красного провода подключите к "положительной" клемме разрядившейся АКБ.

3. Подключите черный провод к "отрицательной" клемме вспомогательной АКБ.
4. Другой конец черного провода подключите на "массу" автомобиля, например, к блоку двигателя или болту крепления двигателя. Соединяйте как можно дальше от разряженного аккумулятора, на расстоянии минимум 60 см.

Проложите провода таким образом, чтобы они не касались вращающихся деталей в моторном отсеке.

Для запуска двигателя:

1. Запустить двигатель автомобиля, используемого в качестве "донора".
2. Через 5 минут запустите двигатель другого автомобиля. Стартер можно включать не более чем на 15 секунд и с интервалом в 1 минуту.
3. Дайте обоим двигателям с подключенными проводами поработать примерно 3 минуты на холостом ходу.
4. На автомобиле с разряженной АКБ включите потребители тока (например, фары, обогрев заднего стекла).
5. Отключение проводов производить в обратном порядке.

Буксировка

Буксировка автомобиля

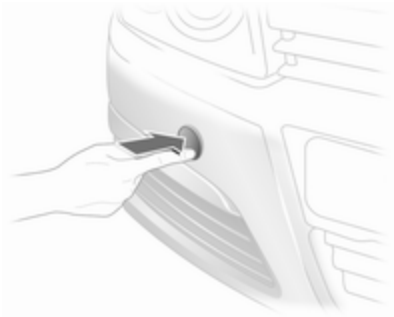

Разблокируйте крышку в нижней части и снимите ее вниз.

Буксировочная проушина хранится в комплекте инструментов ⇨ 209.

Заверните буксирную проушину до упора, остановив ее в горизонтальном положении.

Прикрепите к проушине буксирный трос или лучше буксирную штангу.

Буксирную проушину можно использовать только для буксировки, но не для поднятия автомобиля.

Включите зажигание, чтобы разблокировать рулевое колесо и обеспечить возможность включения стоп-сигнала, звукового сигнала и стеклоочистителей.

Система Open&Start ⇨ 25.

Коробка передач в нейтральном положении.

Включить аварийную световую сигнализацию на обоих автомобилях.

Внимание
Медленно трогайтесь с места. Избегайте рывков. Слишком большое тяговое усилие может повредить автомобиль.

При неработающем двигателе для торможения и управления рулевым колесом требуются значительно большие усилия.

Чтобы в салон не попадали отработавшие газы буксирующего автомобиля, закройте окна и включите систему рециркуляции воздуха.

Автомобили с автоматическими коробками передач нужно буксировать передним ходом, со скоростью не более 80 км/ч и не дальше 100 км. Во всех остальных случаях, а также при неисправной коробке передач, передний мост автомобиля необходимо поднять.

Обратитесь за помощью на станцию техобслуживания.

Автоматизированная механическая коробка передач ⇨ 160.

После буксировки выкрутите буксирную проушину по часовой стрелке и установите на место крышку.

Буксировка другого автомобиля

Отцепите крышку снизу и снимите вниз.

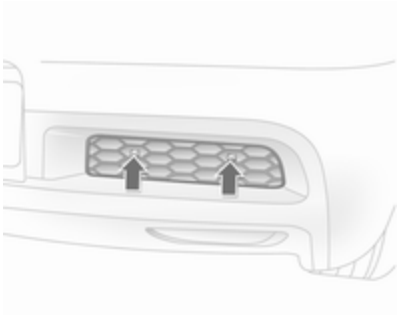

В других моделях необходимо разблокировать фиксирующие выступы и снять крышку вверх.

Буксирная проушина хранится в комплекте инструментов ⇨ 209.

Заверните буксирную проушину до упора, остановив ее в горизонтальном положении.

Категорически запрещается использовать в качестве буксирной проушины проволочную серьгу, расположенную под автомобилем сзади.

Прикрепите к проушине буксирный трос или лучше буксирную штангу.

Буксирную проушину допускается использовать только для буксировки, но не для поднятия автомобиля.

Внимание

Медленно трогайтесь с места. Избегайте рывков. Слишком большое тяговое усилие может повредить автомобиль.

После буксировки выкрутите буксирную проушину и установите на место крышку.

Вариант с крышкой: необходимо установить нижние зажимы крышки в бампере, сгибая и вдавливая их сверху на место.

Внешний вид

Уход за автомобилем

Замки

Замки смазаны на заводе высококачественной смазкой для цилиндров замков. Пользуйтесь размораживающей жидкостью только в случае крайней необходимости, поскольку она разрушает смазку цилиндра замка и может нарушить его работу. После применения размораживающей жидкости обязательно смажьте замки на станции техобслуживания.

Мойка

Окружающая среда влияет на лакокрасочное покрытие. Регулярно мойте и наносите воск на кузов автомобиля. На автоматической автомобильной мойке выберите программу, предусматривающую нанесение воска.

Птичий помет, мертвых насекомых, древесную смолу, пыльцу цветов и другие загрязнения необходимо тут же удалять, поскольку содержащиеся в них активные вещества могут повредить краску.

При использовании мойки, следуйте инструкциям ее производителя. Стеклоочистители ветрового и заднего стекол должны быть выключены. Снимите антенну и внешнее оборудование, например багажник на крыше и т.д.

При ручной мойке тщательно промойте колесные ниши.

Очистите края и пазы открытых дверей и капота, а также закрываемые ими участки кузова.

Внимание

Используйте только чистящее средство с уровнем pH в диапазоне от 4 до 9.

Не наносите чистящее средство на горячие поверхности.

Запрещается очищать моторное отделение при помощи пароструйного аппарата или мойки высокого давления.

Тщательно вымойте и протрите автомобиль замшей. Промывайте замшевую тряпку как можно чаще. Для окрашенных поверхностей и стекол пользуйтесь разными тряпками: при попадании воска на стекла, видимость через них ухудшается.

Не пытайтесь соскоблить смолу твердыми предметами. На окрашенных поверхностях пользуйтесь спреем для удаления смолы.

Наружное освещение

Крышки передних фар и других осветительных приборов выполнены из пластмассы. Для чистки не рекомендуется использовать абразивные, едкие или агрессивные средства, скребки для удаления льда и допускать чистки всухую.

Полировка и вощение

Регулярно покрывайте автомобиль воском (по крайней мере после того, как вода перестанет стекать с поверхности). В противном случае лакокрасочное покрытие автомобиля может быть повреждено.

Полировка необходима только в том случае, если краска стала матовой или покрыта твердыми наслоениями.

Полироль с силиконом образует защитную пленку, поэтому наносить после него воск не нужно.

Не обрабатывайте воском или полиролем пластмассовые детали.

Стекла окон и щетки стеклоочистителей

Очищайте мягкой тканью без волокон или замшей для протирки стекол вместе со средствами для чистки стекол и удаления насекомых.

При очистке заднего стекла не повредите нагреватель на его внутренней стороне.

Для механического удаления льда используйте скребок с острой кромкой. Скребок следует вплотную прижимать к стеклу, чтобы под него не попадала грязь, которая может поцарапать стекло.

Смазывающие щетки стеклоочистителя очищайте мягкой тканью и средством для чистки окон.

Прозрачный люк

Не используйте для чистки растворители или абразивы, горючее, агрессивные вещества (например, лакоочистители, ацетоносодержащие жидкости и т.п.), кислотосодержащие или сильно щелочные средства, а также губки с абразивом. Не наносите воск или полироль в средней части потолочного люка.

Колеса и шины

Не очищайте струей под высоким давлением.

Для мытья дисков применяйте специальные чистящие средства, pH-нейтральные.

Диски окрашены и для их очистки могут использоваться те же средства, что и для очистки кузова.

Повреждения лакокрасочного покрытия

Небольшие повреждения лакокрасочного покрытия устраняются с помощью специального карандаша для предотвращения образования ржавчины. Большие дефекты лакокрасочного покрытия, а также ржавчину необходимо устранять на станции техобслуживания.

Днище

Днище кузова частично покрыто защитной мастикой на основе ПВХ, а в критических местах нанесен прочный слой защитного воска.

Проверьте днище кузова после его мойки и при необходимости нанесите воск.

Материалы, сордержащие битум или резину, могут повредить полихлорвиниловое покрытие. Работы по обслуживанию днища выполняйте на станции техобслуживания.

Мойте днище до и после зимы, периодически проверяйте состояние защитного воскового покрытия.

Моторный отсек

За деталями моторного отсека, окрашенными в цвет автомобиля, следует ухаживать так же, как и за другими окрашенными поверхностями.

Рекомендуется помыть моторный отсек до и после зимы и защитить его воском. Перед мойкой двигателя, закройте генератор и бачок с тормозной жидкостью пластиковой пленкой.

При мойке двигателя с использованием пароструйного аппарата, не направляйте струю пара на элементы антиблокировочной системы, кондиционера и ременного привода и их детали.

После мойки двигателя все детали в моторном отсеке тщательно обработайте защитным воском на станции техобслуживания.

Не очищайте струей под высоким давлением.

TwinTop

Необходимо очистить все уплотнения влажной мягкой тряпкой без ворса. Высушить досуха. Время от времени следует обрабатывать все уплотнения, в том числе на крыше и на раме ветрового стекла, с помощью специального комплекта для обслуживания автомобиля (можно приобрести в авторизованном сервисном центре Opel). Хороший контакт между резиновыми кромками и поверхностями уплотнений предотвращает утечки и уменьшает прижимное усилие.

Для чистки установите крышу в среднее положение ⇨ 45.

Не очищайте струей под высоким давлением.

Тягово-сцепное устройство

Запрещается очищать тягово-сцепное устройство с шаровой опорой с помощью пароструйного аппарата или мойки высокого давления.

Уход за салоном

Салон и обивка

Очищайте салон автомобиля, включая облицовку приборной панели и обшивку, только сухой тряпкой или специальным очистителем для салона.

Обивку из кожи следует очищать чистой водой и мягкой тряпкой. В случае сильного загрязнения необходимо использовать специальные продукты для ухода за кожаными изделиями.

Стекло приборной панели чистится смоченной мягкой тканью.

Тканевые обивки следует очищать с помощью пылесоса и щетки. Пятна следует удалять с помощью средства для очистки обивки.

Ткань одежды может окрашивать. Это может привести к появлению видимых пятен, особенно на светлых участках обивки. Смываемые пятна следует удалять как можно скорее.

Для очистки ремней безопасности пользуйтесь теплой водой или средством для чистки салона.

Внимание
Закройте имеющиеся в одежде замки на липучках, поскольку используемая в них липучка может повредить обивку сидений.

Пластмассовые и резиновые детали

Пластмассовые и резиновые детали можно чистить теми же очистителями, что и кузов. При необходимости, используйте очиститель для салона. Другие средства применять не следует. Прежде всего, это относится к растворителям и бензину. Не очищайте струей под высоким давлением.

Сервис и техническое обслуживание

Общие сведения 231
Рекомендуемые рабочие жидкости, смазочные материалы и запасные части .. 233

Общие сведения

Сервисная информация

Для экономной и безопасной эксплуатации автомобиля и поддержания его в хорошем состоянии необходимо выполнять техническое обслуживание автомобиля с установленной периодичностью.

На станции техобслуживания имеется подробный обновленный план-график технического обслуживания вашего автомобиля.

Дисплей технического обслуживания ⇨ 104.

Европейские требования к периодичности технического обслуживания

Техническое обслуживание автомобиля необходимо выполнять через каждые 30000 км или 1 раз в год, в зависимости от того, какое событие возникнет первым.

Европейский график технического обслуживания действует в следующих странах:

Андорра, Австрия, Бельгия, Босния-Герцеговина, Болгария, Хорватия, Кипр, Чешская Республика, Дания, Эстония, Финляндия, Франция, Германия, Греция, Гренландия, Венгрия, Исландия, Ирландия, Израиль, Италия, Латвия, Литва, Люксембург, Македония, Мальта, Черногория, Нидерланды, Норвегия, Польша, Португалия, Румыния, Словакия, Словения, Испания, Швеция, Швейцария, Великобритания.

Дисплей технического обслуживания ⇨ 104.

Международные требования к периодичности технического обслуживания

Техническое обслуживание автомобиля необходимо выполнять через каждые 15000 км или 1 раз в год, в зависимости от того, какое событие возникнет первым.

Международные интервалы обслуживания действуют для стран, которые не перечислены для европейских интервалов обслуживания.

Дисплей технического обслуживания ⇨ 104.

Подтверждение

Выполнение технического обслуживания подтверждается записью в Сервисном и Гарантийном буклете. Дата и пробег заверяются печатью станции техобслуживания и подписью.

Подвержденное прохождение технического обслуживания являтся обзательным условием выполнения гарантийных и других обязательств и учитывается при продаже автомобиля, поэтому следите, чтобы Сервисный и Гарантийный буклет заполнялся правильно.

Жесткий график обслуживания

Когда наступает срок очередного технического обслуживания, в течение примерно 10 секунд после включения зажигания в строке дисплея технического обслуживания выводится шифр **InSP**. Следующее техническое обслуживание необходимо выполнить на станции техобслуживания в течение одной недели или не превышая пробега в 500 км (в зависимости от того, какое событие наступит первым).

Дисплей технического обслуживания ⇨ 104.

Гибкий график обслуживания

Периодичность сервисного обслуживания базируется на разных параметрах в зависимости от использования и вычисляется на основании этих параметров.

Если остаточный пробег не превышает 1500 км, то после включения и выключения зажигания на дисплее отображается сообщение **InSP** с указанием остаточного пробега 1000 км. Если остаточный пробег не превышает 1000 км, на дисплее на несколько секунд отображается сообщение **InSP**. Следующее техническое обслуживание необходимо выполнить на станции техобслуживания в течение одной недели или не превышая пробега в 500 км (в зависимости от того, какое событие наступит первым).

Вывод оставшегося пробега:

1. Выключите зажигание.
2. Быстро нажмите кнопку сброса счетчика текущего пробега. Выводятся показания одометра.
3. Нажмите и удерживайте кнопку сброса примерно 2 секунды, на дисплее появится код **InSP** и оставшееся расстояние.

Дисплей технического обслуживания ⇨ 104.

Рекомендуемые рабочие жидкости, смазочные материалы и запасные части

Рекомендуемые жидкости и масла

Используйте только те продукты, которые отвечают рекомендованным требованиям. Использование жидкостей и масел, не отвечающих указанным требованиям, может стать причиной повреждений, не подпадающих под гарантийные обязательства.

⚠ Предупреждение

Эти вещества опасны и могут быть ядовитыми. Обращайтесь с ними с осторожностью. Прочитайте приведенную на упаковках информацию.

Моторное масло

Моторные масла обозначают параметрами качества и вязкости. При этом при выборе моторного масла имейте в виду, что качество важнее, чем вязкость. Качество масла обеспечивает, например, чистоту двигателя, защиту от износа и контроль старения масла, а сорт вязкости указывает густоту масла в определенном диапазоне температур.

Dexos – это новейший технический стандарт, определяющий требования к качеству моторного масла, который обеспечивает оптимальную защиту как бензиновых, так и дизельных двигателей. Если оно отсутствует, можно применять указанные моторные масла другого качества. Рекомендации, разработанные для бензиновых двигателей, также действуют и в отношении двигателей, работающих на компримированном природном газе (КПГ), сжиженном нефтяном газе (СНГ) и этаноле (E85).

Выберите подходящее моторное масло, исходя из его характеристик и минимальной температуры, при которой будет эксплуатироваться автомобиль ⇨ 237.

Доливка моторного масла

Моторные масла разных изготовителей и марок можно смешивать, если они соответствуют требуемому сорту по качеству и вязкости.

Применять моторное масло только качества ACEA A1/B1 или только A5/B5 запрещается, поскольку это при некоторых условиях эксплуатации может привести к серьезному повреждению двигателя.

Выберите подходящее моторное масло, исходя из его характеристик и минимальной температуры, при которой будет эксплуатироваться автомобиль ⇨ 237.

Дополнительные присадки к моторному маслу

Использование дополнительных присадок к моторному маслу может привести к выходу двигателя из строя и аннулирует гарантию.

Сорта вязкости моторного масла

Сорт вязкости по SAE указывает густоту масла.

Всесезонное масло имеет сложное обозначение, например SAE 5W-30. Первая цифра в обозначении, после которой следует буква W, обозначает вязкость при низкой температуре, а вторая – вязкость при высокой температуре.

Выбирайте соответствующий сорт вязкости в зависимости от минимальной температуры окружающей среды ⇨ 237.

Все рекомендованные масла по вязкости пригодны для использования в условиях высокой температуры окружающей среды.

Охлаждающая жидкость и антифриз

Используйте только безсиликатные антифризы с длительным сроком службы (LLC).

Система заправлена на заводе-изготовителе охлаждающей жидкостью, предназначенной для великолепной защиты от коррозии и от замерзания до температуры около -28 °C. Такую концентрацию следует поддерживать круглый год. Применение дополнительных присадок к охлаждающей жидкости, предназначенных для обеспечения дополнительной защиты от коррозии или для укупорки небольшой течи, может создать проблемы при работе двигателя. Компания не несет ответственности за последствия, возникшие в результате применения дополнительных присадок к охлаждающей жидкости.

Жидкости тормозной системы и сцепления

Используйте только разрешенную для вашего автомобиля высокоэффективную тормозную жидкость. Проконсультируйтесь на станции технического обслуживания.

Со временем тормозная жидкость поглощает влагу, что может повлиять на эффективность тормозов. Поэтому тормозную жидкость следует заменять через установленные периоды времени.

Чтобы предотвратить поглощение тормозной жидкостью влаги, ее следует хранить в герметичной таре.

Убедитесь, что тормозная жидкость не загрязнена.

Технические данные

Идентификационные данные автомобиля 235
Данные автомобиля 237

Идентификационные данные автомобиля

Идентификационный номер автомобиля

Идентификационный номер автомобиля выштампован на паспортной табличке и на панели пола под ковриком и виден через коврик.

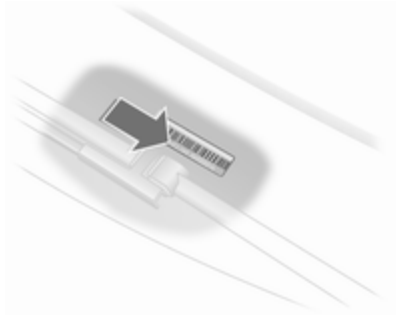

Идентификационный номер автомобиля может быть оттиснен на приборной панели и виден через ветровое стекло.

Паспортная табличка

Паспортная табличка расположена на раме правой передней двери.

Данные на паспортной табличке:

1 = Изготовитель
2 = Номер разрешения
3 = Идентификационный номер автомобиля
4 = Допустимая полная масса автомобиля, кг
5 = Допустимая полная масса автомобиля с прицепом, кг
6 = Максимально допустимая нагрузка на переднюю ось, кг
7 = Максимально допустимая нагрузка на заднюю ось, кг
8 = Индивидуальные данные автомобиля или данные, специфические для страны

Суммарная нагрузка на переднюю и заднюю оси не должна превышать допустимую полную массу. Например, если передняя ось находится под максимально разрешенной нагрузкой, на заднюю ось можно прикладывать только нагрузку, равную общей массе автомобиля минус нагрузка на переднюю ось.

Технические данные определены в соответствии с действующими в Европейском сообществе стандартами. Мы сохраняем за собой право вносить изменения. Технические данные, приведенные в документах на автомобиль, имеют приоритет по сравнению с данными, приведенными в настоящем руководстве.

Данные автомобиля
Рекомендуемые жидкости и смазочные материалы

Европейский график технического обслуживания

Требования к качеству моторного масла

	Все европейские страны (кроме Беларуси, Молдовы, России, Сербии и Турции)		только Израиль	
Сорт моторного масла	Бензиновые двигатели (включая КПГ, СНГ, E85)	Дизельные двигатели	Бензиновые двигатели (включая КПГ, СНГ, E85)	Дизельные двигатели
dexos 1	–	–	✓	–
dexos 2	✓	✓	–	✓

При отсутствии моторного масла, соответствующего спецификации Dexos, можно добавить до 1 литра масла ACEA C3 (не более одного раза между заменами масла).

Сорта вязкости моторного масла

	Все европейские страны и Израиль (кроме Беларуси, Молдовы, России, Сербии и Турции)
Температура окружающей среды	Бензиновые и дизельные двигатели
вплоть до -25 °C	SAE 5W-30 или SAE 5W-40
ниже -25 °C	SAE 0W-30 или SAE 0W-40

Международный график технического обслуживания

Требования к качеству моторного масла

	Все страны за пределами Европы кроме Израиля		Только Беларусь, Молдова, Россия, Сербия и Турция	
Сорт моторного масла	Бензиновые двигатели (включая КПГ, СНГ, E85)	Дизельные двигатели	Бензиновые двигатели (включая КПГ, СНГ, E85)	Дизельные двигатели
dexos 1	✓	–	–	–
dexos 2	–	✓	✓	✓

При отсутствии моторного масла, соответствующего спецификации Dexos, можно использовать перечисленные ниже масла:

	Все страны за пределами Европы кроме Израиля		Только Беларусь, Молдова, Россия, Сербия и Турция	
Сорт моторного масла	Бензиновые двигатели (включая КПГ, СНГ, E85)	Дизельные двигатели	Бензиновые двигатели (включая КПГ, СНГ, E85)	Дизельные двигатели
GM-LL-A-025	✓	–	✓	–
GM-LL-B-025	–	✓	–	✓

	Все страны за пределами Европы кроме Израиля		Только Беларусь, Молдова, Россия, Сербия и Турция	
Сорт моторного масла	Бензиновые двигатели (включая КПГ, СНГ, E85)	Дизельные двигатели	Бензиновые двигатели (включая КПГ, СНГ, E85)	Дизельные двигатели
ACEA A3/B3	✓	–	✓	–
ACEA A3/B4	✓	✓	✓	✓
ACEA C3	✓	✓	✓	✓
API SM	✓	–	✓	–
API SN ресурсосберегающее	✓	–	✓	–

Сорта вязкости моторного масла

	Все страны за пределами Европы (кроме Израиля), включая Беларусь, Молдову, Россию, Сербию и Турцию
Температура окружающей среды	Бензиновые и дизельные двигатели
вплоть до -25 °C	SAE 5W-30 или SAE 5W-40
ниже -25 °C	SAE 0W-30 или SAE 0W-40
вплоть до -20 °C	SAE 10W-30[1)] или SAE 10W-40[1)]

[1)] Использование данного масла допускается, однако рекомендуется использовать масла SAE 5W-30 или SAE 5W-40, соответствующие спецификации Dexos.

Параметры двигателя

Торговое обозначение Обозначение двигателя	1.2 Z 12 XEP	1.4 Z 14 XEP	1.6 Z 16 XER, A 16 XER	1.6 Z 16 LET, A 16 LET	1.8 Z 18 XER, A 18 XER
Количество цилиндров	4	4	4	4	4
Рабочий объем [см^3]	1229	1364	1598	1598	1796
Мощность двигателя (кВт)	59	66	85	132	103
при об/мин	5600	5600	6000	5500	6300
Крутящий момент [Нм]	110	125	155	230	175
при об/мин	4000	4000	4000	1980-5500	3800
Тип топлива	Бензин	Бензин	Бензин	Бензин	Бензин
Октановое число по исследовательскому методу (RON)					
рекомендуемое	**95**	**95**	**95**	**95**	**95**
разрешенное	98	98	98	98	98
разрешенное	91	91	91	–	91
Расход масла [л/1000 км]	0,6	0,6	0,6	0,6	0,6

Торговое обозначение	2.0 Turbo	2.0 Turbo	1.3 CDTI	1.7 CDTI	1.7
Обозначение двигателя	Z 20 LER	Z 20 LEH	Z 13 DTH	Z 17 DTH	Z 17 DTJ, A 17 DTJ
Количество цилиндров	4	4	4	4	4
Рабочий объем [см^3]	1998	1998	1248	1686	1686
Мощность двигателя (кВт)	147	177	66	74	81
при об/мин	5400	5600	4000	4400	3800
Крутящий момент [Нм]	262	320	200	240	260
при об/мин	4200	2400-5000	1750-2500	2300	2300
Тип топлива	Бензин	Бензин	Дизельное топливо	Дизельное топливо	Дизельное топливо
Октановое число по исследовательскому методу (RON)					
рекомендуемое	**95**	**98**			
разрешенное	98	95			
разрешенное	91[2)]	91			
Расход масла [л/1000 км]	0,6	0,6	0,6	0,6	0,6

[2)] За исключением высоких нагрузок двигателя, полной загрузки, а также езды в горах с трейлером/прицепом или большой полезной нагрузкой.

Торговое обозначение	1.7	1.9 CDTI	1.9 CDTI	1.9 CDTI
Обозначение двигателя	Z 17 DTR, A 17 DTR	Z 19 DTL	Z 19 DT	Z 19 DTH
Количество цилиндров	4	4	4	4
Рабочий объем [см^3]	1686	1910	1910	1910
Мощность двигателя (кВт)	92	74	88	110
при об/мин	4000	3500	3500	4000
Крутящий момент [Нм]	280	260	280	320
при об/мин	2300	1700-2500	2000-2750	2000-2750
Тип топлива	Дизельное топливо	Дизельное топливо	Дизельное топливо	Дизельное топливо
Расход масла [л/1000 км]	0,6	0,6	0,6	0,6

Тягово-динамические характеристики

5-дверный седан

Двигатель	Z12XEP	Z14XEP	Z 16 XER A16XER	Z16LET	Z 18 XER
Максимальная скорость[3] [км/ч]					
Механическая коробка передач	171	178	191	221	208
Автоматизированная механическая коробка передач	–	176	192	–	–
Автоматическая коробка передач	–	–	–	–	188

Двигатель	Z 20 LER	Z13DTH	Z17DTH	Z17DTJ	Z17DTR
Максимальная скорость [км/ч]					
Механическая коробка передач	230	172	180	185 / 188[4]	195
Автоматизированная механическая коробка передач	–	171	–	–	–
Автоматическая коробка передач	–	–	–	–	–

[3] До указанной максимальной скорости автомобиль можно разогнать при общей массе автомобиля, равной его снаряженной массе (без учета водителя) плюс 200 кг груза. Специальное оснащение может снижать максимальную скорость.

[4] Для модели с нейтрализацией отработавших газов.

Двигатель	A 17 DTJ	A 17 DTR	Z 19 DTL	Z 19 DT	Z 19 DTH
Максимальная скорость [км/ч]					
Механическая коробка передач	186	195	180	194	208
Автоматизированная механическая коробка передач	–	–	–	–	–
Автоматическая коробка передач	–	–	–	188	–

3-дверный седан

Двигатель	Z14XEP	Z 16 XER A16XER	Z16LET, A16LET	Z18XER, A18XER	Z 20 LER
Максимальная скорость [км/ч]					
Механическая коробка передач	180	193	223	210	234
Автоматизированная механическая коробка передач	178	194	–	–	–
Автоматическая коробка передач	–	–	–	190	–

Двигатель	Z 20 LEH	Z13DTH	Z17DTH	Z17DTJ	Z17DTR, A 17 DTR
Максимальная скорость [км/ч]					
Механическая коробка передач	244	174	182	187 / 188	197
Автоматизированная механическая коробка передач	–	174	–	–	–
Автоматическая коробка передач	–	–	–	–	–

Двигатель	A 17 DTJ	Z 19 DTL	Z 19 DT	Z 19 DTH
Максимальная скорость [км/ч]				
Механическая коробка передач	188	182	196	210
Автоматизированная механическая коробка передач	–	–	–	–
Автоматическая коробка передач	–	–	190	–

4-дверный седан

Двигатель	Z 16 XER A16XER	Z18XER, A18XER	Z13DTH	Z17DTH	Z17DTJ
Максимальная скорость [км/ч]					
Механическая коробка передач	191	207	172	180	188
Автоматизированная механическая коробка передач	192	–	–	–	–
Автоматическая коробка передач	–	188	–	–	–

Station wagon

Двигатель	Z14XEP	Z 16 XER A16XER	Z16LET, A16LET	Z18XER, A18XER
Максимальная скорость [км/ч]				
Механическая коробка передач	178	191	221	207
Автоматизированная механическая коробка передач	–	192	–	–
Автоматическая коробка передач	–	–	–	188

Двигатель	Z 20 LER	Z13DTH	A 17 DTJ	Z17DTH	Z17DTJ
Максимальная скорость [км/ч]					
Механическая коробка передач	230	172	185	180	185 / 188
Автоматизированная механическая коробка передач	–	–	–	–	–
Автоматическая коробка передач	–	–	–	–	–

Двигатель	Z17DTR, A 17 DTR	Z 19 DTL	Z 19 DT	Z 19 DTH
Максимальная скорость [км/ч]				
Механическая коробка передач	195	180	193	207
Автоматизированная механическая коробка передач	–	–	–	–
Автоматическая коробка передач	–	–	187	–

Фургон

Двигатель	Z14XEP	Z13DTH	Z17DTH	Z17DTJ
Максимальная скорость [км/ч]				
Механическая коробка передач	178	172	180	185
Автоматизированная механическая коробка передач	–	–	–	–
Автоматическая коробка передач	–	–	–	–

Двигатель	Z17DTR	Z 19 DTL	Z 19 DT	Z 19 DTH
Максимальная скорость [км/ч]				
Механическая коробка передач	195	180	193	207
Автоматизированная механическая коробка передач	–	–	–	–
Автоматическая коробка передач	–	–	187	–

TwinTop

Двигатель	Z 16 XER A16XER	Z 16 XEP	Z16LET, A16LET
Максимальная скорость [км/ч]			
Механическая коробка передач	192	192	228
Автоматизированная механическая коробка передач		–	–
Автоматическая коробка передач	–	–	–

Двигатель	A18XER Z 18 XER	Z 19 DTH	Z 20 LER
Максимальная скорость [км/ч]			
Механическая коробка передач	209	213	237
Автоматизированная механическая коробка передач	–	–	–
Автоматическая коробка передач	189	–	–

Весовые характеристики автомобиля

Собственная масса базовой модели, 5-дверный седан

Astra	Двигатель	Механическая коробка передач	Автоматизированная механическая коробка передач	Автоматическая коробка передач
без/с кондиционером	Z12XEP	1240/1260	–/–	–/–
[кг]	Z14XEP	1240/1260	1240/1260	–/–
	Z 16 XER	1270/1290	1270/1290	–/–
	Z16LET	–/1355	–/–	–/–
	Z 18 XER	1278/1298	–/–	1278/1298
	Z 20 LER	–/1385	–/–	–/–
	Z13DTH	1340/1355	1340/1355	–/–
	A 17 DTJ, A 17 DTR	1385/1400	–/–	–/–
	Z17DTH	1365/1380	–/–	–/–
	Z17DTJ, Z17DTR	1385/1400	–/–	–/–
	Z 19 DTL	1395/1410	–/–	–/–
	Z 19 DT	1395/1410	–/–	1425/1440 (1393/1408)[5)]
	Z 19 DTH	1393/1408	–/–	–/–

[5)] Уменьшенная масса, модели для конкретных стран.

Собственная масса базовой модели, 3-дверный седан

Astra	Двигатель	Механическая коробка передач	Автоматизированная механическая коробка передач	Автоматическая коробка передач
без/с кондиционером	Z14XEP	1220/1240	1220/1240	–/–
[кг]	Z 16 XER	1250/1270	1250/1270	–/–
	Z16LET	–/1335	–/–	–/–
	Z 18 XER	1265/1285	–/–	1278/1298
	Z 20 LER	–/1365	–/–	–/–
	Z 20 LEH	–/1393	–/–	–/–
	Z13DTH	1278/1293	1278/1293	–/–
	A 17 DTJ, A 17 DTR	1365/1380	–/–	–/–
	Z17DTH	1345/1360	–/–	–/–
	Z17DTJ, Z17DTR	1365/1380	–/–	–/–
	Z 19 DTL	1375/1390	–/–	–/–
	Z 19 DT	–/–	–/–	1393/1408
	Z 19 DTH	1390/1405	–/–	–/–

Собственная масса базовой модели, 4-дверный седан

Astra	Двигатель	Механическая коробка передач	Автоматизированная механическая коробка передач	Автоматическая коробка передач
без/с кондиционером	Z 16 XER	1278/1296	1278/1296	–/–
[кг]	Z 18 XER	1278/1296	–/–	1349/1367
	Z13DTH	1365/1383	–/–	–/–
	Z17DTH, Z17DTJ	1386/1404	–/–	–/–

Собственная масса базовой модели, Station wagon

Astra	Двигатель	Механическая коробка передач	Автоматизированная механическая коробка передач	Автоматическая коробка передач
без/с кондиционером	Z14XEP	1278/1298	–/–	–/–
[кг]	Z 16 XER	1278/1298	1278/1298	–/–
	Z16LET	–/1395	–/–	–/–
	Z 18 XER	1278/1298	–/–	1350/1370
	Z 20 LER	–/1393	–/–	–/–
	Z13DTH	1380/1395	–/–	–/–
	A 17 DTJ, A 17 DTR	1393/1408	–/–	–/–
	Z17DTH	1393/1408	–/–	–/–
	Z17DTJ, Z17DTR	1393/1408	–/–	–/–
	Z 19 DTL	1393/1408	–/–	–/–
	Z 19 DT	1393/1408	–/–	1465/1480
	Z 19 DTH	1393/1408	–/–	–/–

Собственная масса базовой модели, Van

Astra	Двигатель	Механическая коробка передач	Автоматизированная механическая коробка передач	Автоматическая коробка передач
без/с кондиционером	Z14XEP	1235/1250	–/–	–/–
[кг]	Z13DTH	1335/1350	–/–	–/–
	Z17DTH	1365/1380	–/–	–/–
	Z17DTJ, Z17DTR	1385/1400	–/–	–/–
	Z 19 DT	1385/1400	–/–	1420/1435
	Z 19 DTL	1385/1400	–/–	–/–
	Z 19 DTH	1395/1410	–/–	–/–

Собственная масса базовой модели, TwinTop

Astra	Двигатель	Механическая коробка передач	Автоматизированная механическая коробка передач	Автоматическая коробка передач
без/с кондиционером	Z 16 XER	1495/1515	–/–	–/–
[кг]	Z16LET	–/1575	–/–	–/–
	Z 18 XER	1500/1520	–/–	1503/1523
	Z 20 LER	–/1605	–/–	–/–
	Z 19 DTH	1613/1628	–/–	–/–

Дополнительная масса, 3-дверный/5-дверный седан, Station wagon

Двигатель	Z14XEP, Z16XER, Z16LET, Z18XER	Z13DTH, A17DTJ, A17DTR, Z17DTH	Z17DTJ, Z17DTR
Edition/Enjoy [кг]	2,9	2,9	2,9
Cosmo [кг]	12	12	12
Sport [кг]	24,5	24,5	24,5

Двигатель	Z 20 LER	Z19DTL, Z19DT	Z 19 DTH
Edition/Enjoy [кг]	–	2,9	2,9
Cosmo [кг]	–	12	12
Sport [кг]	12,6	12,6	12,6[6)]

Дополнительная масса, 4-дверный лимузин

Двигатель	Z16XER, Z18XER, Z13DTH, Z17DTH
Edition/Enjoy [кг]	8,7
Cosmo [кг]	16

Дополнительная масса, Van

Двигатель	Z14XEP, Z13DTH	A17DTJ, A17DTR, Z17DTH, Z17DTJ, Z17DTR, Z19DTL, Z19DT, Z19DTH
Edition/Enjoy [кг]	–	–
Cosmo [кг]	–	–
Sport [кг]	19,3	10,5

6) Station wagon: 24,5

Тяжелое оборудование

Аксессуары	Потолочный люк	Тягово-сцепное устройство	Раздельная спинка заднего сиденья	Омыватель фар
Масса [кг]	23 (кроме 4-дверного седана) 17 (4-дверный седан)	21 (кроме TwinTop) 26 (TwinTop)	20 (Station wagon) 9 (3-дверный/5-дверный седан)	2 (4-дверный/5-дверный седан)

Размеры автомобиля

	5-дверный седан	3-дверный седан	4-дверный седан	Station wagon	Фургон	TwinTop
Длина [мм]	4249	4290	4587	4515	4515	4476
Ширина без наружных зеркал [мм]	1753	1753	1753	1753	1753	1759
Ширина с двумя наружными зеркалами [мм]	2032	2032	2033	2032	2032	2021
Высота (без антенны) [мм]	1460	1435	1458	1500	1500	1411
Длина багажного отделения, по полу [мм]	819	819	905	1085	1825	805
Ширина багажного отделения [мм]	944	944	1027	1088	1103	734
Высота проема багажного отделения [мм]	614	555	–	766	775	–
База [мм]	2614	2614	2703	2703	2703	2614
Диаметр поворота [м]	11,20	11,20	11,50	11,50	11,50	11,20

Заправочные емкости

Моторное масло

Двигатель	Z12XEP, Z14XEP	Z 16 XER Z16LET, Z18XER, A16XER, A16LET, A18XER	Z 20 LER	Z13DTH	Z20LEH, Z17DTH	Z17DTJ, Z17DTR, A17DTR, A 17 DTJ	Z19 DTL, Z 19 DT Z 19 DTH
включая фильтр [l]	3,5	4,5	4,25	3,2	5,0	5,4	4,3
между отметками MIN и MAX [л]	1,0	1,0	1,0	1,0	1,0	1,0	1,0

Топливный бак

Бензиновый/дизельный, номинальная заправочная емкость [л]	52

Давление в шинах

3-дверный/5-дверный седан

Двигатель	Шины	Comfort, до 3 пассажиров		ECO, до 3 пассажиров		При полной загрузке	
		спереди (кПа/бар) (фунты на кв. дюйм)	сзади (кПа/бар) (фунты на кв. дюйм)	спереди (кПа/бар) (фунты на кв. дюйм)	сзади (кПа/бар) (фунты на кв. дюйм)	спереди (кПа/бар) (фунты на кв. дюйм)	сзади (кПа/бар) (фунты на кв. дюйм)
Z12XEP	195/65 R 15, 205/55 R 16	200/2,0 (29)	200/2,0 (29)	250/2,5 (36)	250/2,5 (36)	210/2,1 (30)	250/2,5 (36)
Z14XEP	185/65 R 15, 195/60 R 15	230/2,3 (33)	210/2,1 (30)	–	–	250/2,5 (36)	290/2,9 (42)
	195/65 R 15, 205/55 R 16	200/2,0 (29)	200/2,0 (29)	250/2,5 (36)	250/2,5 (36)	210/2,1 (30)	250/2,5 (36)
Z 16 XER	185/65 R 15, 195/60 R 15, 215/45 R 17, 225/40 R 18	230/2,3 (33)	210/2,1 (30)	–	–	250/2,5 (36)	290/2,9 (42)
	195/65 R 15, 205/55 R 16 225/45 R 17	200/2,0 (29)	200/2,0 (29)	250/2,5 (36)	250/2,5 (36)	210/2,1 (30)	250/2,5 (36)

Двигатель	Шины	Comfort, до 3 пассажиров		ECO, до 3 пассажиров		При полной загрузке	
		спереди (кПа/бар) (фунты на кв. дюйм)	сзади (кПа/бар) (фунты на кв. дюйм)	спереди (кПа/бар) (фунты на кв. дюйм)	сзади (кПа/бар) (фунты на кв. дюйм)	спереди (кПа/бар) (фунты на кв. дюйм)	сзади (кПа/бар) (фунты на кв. дюйм)
Z16LET	205/55 R 16 225/45 R 17	230/2,3 (33)	210/2,1 (30)	270/2,7 (39)	250/2,5 (36)	250/2,5 (36)	290/2,9 (42)
	215/45 R 17, 225/40 R 18	270/2,7 (39)	250/2,5 (36)	–	–	280/2,8 (41)	310/3,1 (45)
Z 18 XER	185/65 R 15, 195/60 R 15, 215/45 R 17, 225/40 R 18	230/2,3 (33)	210/2,1 (30)	–	–	250/2,5 (36)	290/2,9 (42)
	195/65 R 15, 205/55 R 16 225/45 R 17	200/2,0 (29)	200/2,0 (29)	250/2,5 (36)	250/2,5 (36)	210/2,1 (30)	250/2,5 (36)
Z 20 LER	205/55 R 16 225/45 R 17	230/2,3 (33)	210/2,1 (30)	270/2,7 (39)	250/2,5 (36)	250/2,5 (36)	290/2,9 (42)
	215/45 R 17, 225/40 R 18	270/2,7 (39)	250/2,5 (36)	–	–	280/2,8 (41)	310/3,1 (45)

Двигатель	Шины	Comfort, до 3 пассажиров спереди (кПа/бар) (фунты на кв. дюйм)	Comfort, до 3 пассажиров сзади (кПа/бар) (фунты на кв. дюйм)	ECO, до 3 пассажиров спереди (кПа/бар) (фунты на кв. дюйм)	ECO, до 3 пассажиров сзади (кПа/бар) (фунты на кв. дюйм)	При полной загрузке спереди (кПа/бар) (фунты на кв. дюйм)	При полной загрузке сзади (кПа/бар) (фунты на кв. дюйм)
Z 20 LEH	205/50 R 17[7], 225/40 ZR 18, 235/35 ZR 19, 225/45 R 17[7][8]	240/2,4 (35)	240/2,4 (35)	–	–	250/2,5 (36)	290/2,9 (42)
	225/40 R 18	260/2,6 (38)	240/2,4 (35)	–	–	280/2,8 (41)	320/3,2 (46)
Z13DTH	185/65 R 15, 195/60 R 15	230/2,3 (33)	210/2,1 (30)	–	–	250/2,5 (36)	290/2,9 (42)
	195/65 R 15, 205/55 R 16	210/2,1 (30)	210/2,1 (30)	250/2,5 (36)	250/2,5 (36)	250/2,5 (36)	290/2,9 (42)
Z17DTH	195/65 R 15, 205/55 R 16 225/45 R 17	210/2,1 (30)	210/2,1 (30)	250/2,5 (36)	250/2,5 (36)	250/2,5 (36)	290/2,9 (42)
	215/45 R 17, 225/40 R 18	250/2,5 (36)	230/2,3 (33)	–	–	260/2,6 (38)	300/3,0 (43)

7) Допускается использование только в качестве зимних шин.

8) Чтобы можно было гарантировать правильность отображения скорости, необходимо перепрограммировать электронный спидометр.

Двигатель	Шины	Comfort, до 3 пассажиров		ECO, до 3 пассажиров		При полной загрузке	
		спереди (кПа/бар) (фунты на кв. дюйм)	сзади (кПа/бар) (фунты на кв. дюйм)	спереди (кПа/бар) (фунты на кв. дюйм)	сзади (кПа/бар) (фунты на кв. дюйм)	спереди (кПа/бар) (фунты на кв. дюйм)	сзади (кПа/бар) (фунты на кв. дюйм)
A 17 DTJ	195/65 R 15, 205/55 R 16 225/45 R 17	230/2,3 (33)	210/2,1 (30)	270/2,7 (39)	250/2,5 (36)	250/2,5 (36)	290/2,9 (42)
	215/45 R 17, 225/40 R 18	250/2,5 (36)	230/2,3 (33)	–	–	260/2,6 (38)	300/3,0 (43)
A 17 DTR	205/55 R 16 225/45 R 17	230/2,3 (33)	210/2,1 (30)	270/2,7 (39)	250/2,5 (36)	250/2,5 (36)	290/2,9 (42)
	215/45 R 17, 225/40 R 18	250/2,5 (36)	230/2,3 (33)	–	–	260/2,6 (38)	300/3,0 (43)
Z17DTJ	195/65 R 15,	230/2,3 (33)	210/2,1 (30)	290/2,9 (42)	270/2,7 (39)	250/2,5 (36)	290/2,9 (42)
	205/55 R 16 225/45 R 17	230/2,3 (33)	210/2,1 (30)	270/2,7 (39)	250/2,5 (36)	250/2,5 (36)	290/2,9 (42)
	215/45 R17, 225/40 R 18	250/2,5 (36)	230/2,3 (33)	–	–	260/2,6 (38)	300/3,0 (43)

Двигатель	Шины	Comfort, до 3 пассажиров спереди (кПа/бар) (фунты на кв. дюйм)	Comfort, до 3 пассажиров сзади (кПа/бар) (фунты на кв. дюйм)	ECO, до 3 пассажиров спереди (кПа/бар) (фунты на кв. дюйм)	ECO, до 3 пассажиров сзади (кПа/бар) (фунты на кв. дюйм)	При полной загрузке спереди (кПа/бар) (фунты на кв. дюйм)	При полной загрузке сзади (кПа/бар) (фунты на кв. дюйм)
Z17DTR	205/55 R 16 225/45 R 17	230/2,3 (33)	210/2,1 (30)	270/2,7 (39)	250/2,5 (36)	250/2,5 (36)	290/2,9 (42)
	215/45 R 17, 225/40 R 18	250/2,5 (36)	230/2,3 (33)	–	–	260/2,6 (38)	300/3,0 (43)
Z17DTJ[9)]	185/65 R 15, 195/60 R 15, 195/65 R 15, 205/55 R 16	230/2,3 (33)	210/2,1 (30)	290/2,9 (42)	270/2,7 (39)	250/2,5 (36)	290/2,9 (42)
Z 19 DTL Z 19 DT	205/55 R 16 225/45 R 17	230/2,3 (33)	210/2,1 (30)	270/2,7 (39)	250/2,5 (36)	250/2,5 (36)	290/2,9 (42)
Z 19 DTH	215/45 R 17, 225/40 R 18	270/2,7 (39)	250/2,5 (36)	–	–	280/2,8 (41)	310/3,1 (45)
все	Временное запасное колесо	420/4,2 (61)	420/4,2 (61)	–	–	420/4,2 (61)	420/4,2 (61)

9) Модель с нейтрализацией отработавших газов.

4-дверный седан

Двигатель	Шины	Comfort, до 3 пассажиров		ECO, до 3 пассажиров		При полной загрузке	
		спереди (кПа/бар) (фунты на кв. дюйм)	сзади (кПа/бар) (фунты на кв. дюйм)	спереди (кПа/бар) (фунты на кв. дюйм)	сзади (кПа/бар) (фунты на кв. дюйм)	спереди (кПа/бар) (фунты на кв. дюйм)	сзади (кПа/бар) (фунты на кв. дюйм)
Z 16 XER Z 18 XER	195/65 R 15, 205/55 R 16	220/2,2 (32)	220/2,2 (32)	–	–	230/2,3 (33)	280/2,8 (41)
	215/45 R 17	240/2,4 (35)	240/2,4 (35)	–	–	250/2,5 (36)	320/3,2 (46)
Z13DTH, Z17DTH	195/65 R 15, 205/55 R 16	220/2,2 (32)	220/2,2 (32)	–	–	230/2,3 (33)	280/2,8 (41)
	215/45 R 17	240/2,4 (35)	240/2,4 (35)	–	–	250/2,5 (36)	320/3,2 (46)
все	Временное запасное колесо	420/4,2 (61)	420/4,2 (61)	–	–	420/4,2 (61)	420/4,2 (61)

Station wagon

Двигатель	Шины	Comfort, до 3 пассажиров спереди (кПа/бар) (фунты на кв. дюйм)	Comfort, до 3 пассажиров сзади (кПа/бар) (фунты на кв. дюйм)	ECO, до 3 пассажиров спереди (кПа/бар) (фунты на кв. дюйм)	ECO, до 3 пассажиров сзади (кПа/бар) (фунты на кв. дюйм)	При полной загрузке спереди (кПа/бар) (фунты на кв. дюйм)	При полной загрузке сзади (кПа/бар) (фунты на кв. дюйм)
Z14XEP	185/65 R 15, 195/60 R 15	230/2,3 (33)	210/2,1 (30)	–	–	250/2,5 (36)	290/2,9 (42)
	195/65 R 15, 205/55 R 16	200/2,0 (29)	200/2,0 (29)	250/2,5 (36)	250/2,5 (36)	210/2,1 (30)	260/2,6 (38)
Z 16 XER	185/65 R 15, 195/60 R 15, 215/45 R 17, 225/40 R 18	230/2,3 (33)	210/2,1 (30)	–	–	250/2,5 (36)	290/2,9 (42)
	195/65 R 15, 205/55 R 16 225/45 R 17	200/2,0 (29)	200/2,0 (29)	250/2,5 (36)	250/2,5 (36)	210/2,1 (30)	260/2,6 (38)
Z16LET	205/55 R 16 225/45 R 17	230/2,3 (33)	210/2,1 (30)	270/2,7 (39)	250/2,5 (36)	250/2,5 (36)	290/2,9 (42)
	215/45 R 17, 225/40 R 18	270/2,7 (39)	250/2,5 (36)	–	–	280/2,8 (41)	310/3,1 (45)

Двигатель	Шины	Comfort, до 3 пассажиров		ECO, до 3 пассажиров		При полной загрузке	
		спереди (кПа/бар) (фунты на кв. дюйм)	сзади (кПа/бар) (фунты на кв. дюйм)	спереди (кПа/бар) (фунты на кв. дюйм)	сзади (кПа/бар) (фунты на кв. дюйм)	спереди (кПа/бар) (фунты на кв. дюйм)	сзади (кПа/бар) (фунты на кв. дюйм)
Z 18 XER	185/65 R 15, 195/60 R 15, 215/45 R 17, 225/40 R 18	230/2,3 (33)	210/2,1 (30)	–	–	250/2,5 (36)	290/2,9 (42)
	195/65 R 15, 205/55 R 16 225/45 R 17	200/2,0 (29)	200/2,0 (29)	250/2,5 (36)	250/2,5 (36)	210/2,1 (30)	260/2,6 (38)
Z 20 LER	205/55 R 16 225/45 R 17	230/2,3 (33)	210/2,1 (30)	270/2,7 (39)	250/2,5 (36)	250/2,5 (36)	290/2,9 (42)
	215/45 R 17, 225/40 R 18	270/2,7 (39)	250/2,5 (36)	–	–	280/2,8 (41)	310/3,1 (45)
Z13DTH	185/65 R 15, 195/60 R 15	230/2,3 (33)	210/2,1 (30)	–	–	250/2,5 (36)	290/2,9 (42)
	195/65 R 15, 205/55 R 16	210/2,1 (30)	210/2,1 (30)	250/2,5 (36)	250/2,5 (36)	250/2,5 (36)	290/2,9 (42)

Двигатель	Шины	Comfort, до 3 пассажиров спереди (кПа/бар) (фунты на кв. дюйм)	Comfort, до 3 пассажиров сзади (кПа/бар) (фунты на кв. дюйм)	ECO, до 3 пассажиров спереди (кПа/бар) (фунты на кв. дюйм)	ECO, до 3 пассажиров сзади (кПа/бар) (фунты на кв. дюйм)	При полной загрузке спереди (кПа/бар) (фунты на кв. дюйм)	При полной загрузке сзади (кПа/бар) (фунты на кв. дюйм)
Z17DTH	195/65 R 15, 205/55 R 16 225/45 R 17	210/2,1 (30)	210/2,1 (30)	250/2,5 (36)	250/2,5 (36)	250/2,5 (36)	290/2,9 (42)
	215/45 R 17, 225/40 R 18	250/2,5 (36)	230/2,3 (33)	–	–	260/2,6 (38)	300/3,0 (43)
A 17 DTJ	195/65 R 15, 205/55 R 16 225/45 R 17	230/2,3 (33)	210/2,1 (30)	270/2,7 (39)	250/2,5 (36)	250/2,5 (36)	290/2,9 (42)
	215/45 R 17, 225/40 R 18	250/2,5 (36)	230/2,3 (33)	–	–	260/2,6 (38)	300/3,0 (43)
A 17 DTR	205/55 R 16 225/45 R 17	230/2,3 (33)	210/2,1 (30)	270/2,7 (39)	250/2,5 (36)	250/2,5 (36)	290/2,9 (42)
	215/45 R 17, 225/40 R 18	250/2,5 (36)	230/2,3 (33)	–	–	260/2,6 (38)	300/3,0 (43)

Двигатель	Шины	Comfort, до 3 пассажиров		ECO, до 3 пассажиров		При полной загрузке	
		спереди (кПа/бар) (фунты на кв. дюйм)	сзади (кПа/бар) (фунты на кв. дюйм)	спереди (кПа/бар) (фунты на кв. дюйм)	сзади (кПа/бар) (фунты на кв. дюйм)	спереди (кПа/бар) (фунты на кв. дюйм)	сзади (кПа/бар) (фунты на кв. дюйм)
Z17DTJ, Z17DTR	195/65 R 15, 205/55 R 16 225/45 R 17	230/2,3 (33)	210/2,1 (30)	270/2,7 (39)	250/2,5 (36)	250/2,5 (36)	290/2,9 (42)
	215/45 R 17, 225/40 R 18	250/2,5 (36)	230/2,3 (33)	–	–	260/2,6 (38)	300/3,0 (43)
Z17DTJ[9)]	185/65 R 15, 195/60 R 15, 195/65 R 15, 205/55 R 16	230/2,3 (33)	210/2,1 (30)	290/2,9 (42)	270/2,7 (39)	250/2,5 (36)	290/2,9 (42)
Z 19 DTL Z 19 DT	205/55 R 16 225/45 R 17	230/2,3 (33)	210/2,1 (30)	270/2,7 (39)	250/2,5 (36)	250/2,5 (36)	290/2,9 (42)
Z 19 DTH	215/45 R 17, 225/40 R 18	270/2,7 (39)	250/2,5 (36)	–	–	280/2,8 (41)	310/3,1 (45)
все	Временное запасное колесо	420/4,2 (61)	420/4,2 (61)	–	–	420/4,2 (61)	420/4,2 (61)

9) Модель с нейтрализацией отработавших газов.

Фургон

Двигатель	Шины	Comfort, до 3 пассажиров спереди (кПа/бар) (фунты на кв. дюйм)	Comfort, до 3 пассажиров сзади (кПа/бар) (фунты на кв. дюйм)	ECO, до 3 пассажиров спереди (кПа/бар) (фунты на кв. дюйм)	ECO, до 3 пассажиров сзади (кПа/бар) (фунты на кв. дюйм)	При полной загрузке спереди (кПа/бар) (фунты на кв. дюйм)	При полной загрузке сзади (кПа/бар) (фунты на кв. дюйм)
Z14XEP	185/65 R 15, 195/60 R 15	230/2,3 (33)	210/2,1 (30)	–	–	250/2,5 (36)	290/2,9 (42)
	195/65 R 15, 205/55 R 16	200/2,0 (29)	200/2,0 (29)	250/2,5 (36)	250/2,5 (36)	210/2,1 (30)	260/2,6 (38)
Z13DTH	185/65 R 15, 195/60 R 15	230/2,3 (33)	210/2,1 (30)	–	–	250/2,5 (36)	290/2,9 (42)
	195/65 R 15, 205/55 R 16	210/2,1 (30)	210/2,1 (30)	250/2,5 (36)	250/2,5 (36)	250/2,5 (36)	290/2,9 (42)
Z17DTH	195/65 R 15, 205/55 R 16 225/45 R 17	210/2,1 (30)	210/2,1 (30)	250/2,5 (36)	250/2,5 (36)	250/2,5 (36)	290/2,9 (42)
	215/45 R 17, 225/40 R 18	250/2,5 (36)	230/2,3 (33)	–	–	260/2,6 (38)	300/3,0 (43)
Z17DTJ, Z17DTR	195/65 R 15, 205/55 R 16	230/2,3 (33)	210/2,1 (30)	270/2,7 (39)	250/2,5 (36)	250/2,5 (36)	290/2,9 (42)

Двигатель	Шины	Comfort, до 3 пассажиров спереди (кПа/бар) (фунты на кв. дюйм)	Comfort, до 3 пассажиров сзади (кПа/бар) (фунты на кв. дюйм)	ECO, до 3 пассажиров спереди (кПа/бар) (фунты на кв. дюйм)	ECO, до 3 пассажиров сзади (кПа/бар) (фунты на кв. дюйм)	При полной загрузке спереди (кПа/бар) (фунты на кв. дюйм)	При полной загрузке сзади (кПа/бар) (фунты на кв. дюйм)
Z 19 DTL	205/55 R 16	230/2,3 (33)	210/2,1 (30)	270/2,7 (39)	250/2,5 (36)	250/2,5 (36)	290/2,9 (42)
Z 19 DT	225/45 R 17						
Z 19 DTH	215/45 R 17, 225/40 R 18	270/2,7 (39)	250/2,5 (36)	–	–	280/2,8 (41)	310/3,1 (45)
все	Временное запасное колесо	420/4,2 (61)	420/4,2 (61)	–	–	420/4,2 (61)	420/4,2 (61)

TwinTop

Двигатель	Шины	Comfort, до 3 пассажиров спереди (кПа/бар) (фунты на кв. дюйм)	Comfort, до 3 пассажиров сзади (кПа/бар) (фунты на кв. дюйм)	ECO, до 3 пассажиров спереди (кПа/бар) (фунты на кв. дюйм)	ECO, до 3 пассажиров сзади (кПа/бар) (фунты на кв. дюйм)	При полной загрузке спереди (кПа/бар) (фунты на кв. дюйм)	При полной загрузке сзади (кПа/бар) (фунты на кв. дюйм)
Z 16 XER	225/40 R 18	230/2,3 (33)	210/2,1 (30)	–	–	240/2,4 (35)	280/2,8 (41)
	205/55 R 16 225/45 R 17	210/2,1 (30)	210/2,1 (30)	250/2,5 (36)	250/2,5 (36)	220/2,2 (32)	260/2,6 (38)
Z16LET	205/55 R 16 225/45 R 17	230/2,3 (33)	210/2,1 (30)	–	–	240/2,4 (35)	280/2,8 (41)

Двигатель	Шины	Comfort, до 3 пассажиров		ECO, до 3 пассажиров		При полной загрузке	
		спереди (кПа/бар) (фунты на кв. дюйм)	сзади (кПа/бар) (фунты на кв. дюйм)	спереди (кПа/бар) (фунты на кв. дюйм)	сзади (кПа/бар) (фунты на кв. дюйм)	спереди (кПа/бар) (фунты на кв. дюйм)	сзади (кПа/бар) (фунты на кв. дюйм)
	225/40 R 18	250/2,5 (36)	230/2,3 (33)	–	–	260/2,6 (38)	300/3,0 (43)
Z 18 XER	205/55 R 16 225/45 R 17	210/2,1 (30)	210/2,1 (30)	250/2,5 (36)	250/2,5 (36)	220/2,2 (32)	260/2,6 (38)
	225/40 R 18	230/2,3 (33)	210/2,1 (30)	–	–	240/2,4 (35)	280/2,8 (41)
Z 19 DTH	205/55 R 16 225/45 R 17	230/2,3 (33)	210/2,1 (30)	–	–	240/2,4 (35)	280/2,8 (41)
	225/40 R 18	250/2,5 (36)	230/2,3 (33)	–	–	260/2,6 (38)	300/3,0 (43)
Z 20 LER	205/55 R 16 225/45 R 17	250/2,5 (36)	230/2,3 (33)	–	–	260/2,6 (38)	300/3,0 (43)
	225/40 R 18	260/2,6 (38)	240/2,4 (35)	–	–	270/2,7 (39)	310/3,1 (45)
все	Временное запасное колесо	420/4,2 (61)	420/4,2 (61)	–	–	420/4,2 (61)	420/4,2 (61)

Установочные размеры тягово-сцепного устройства

Седан

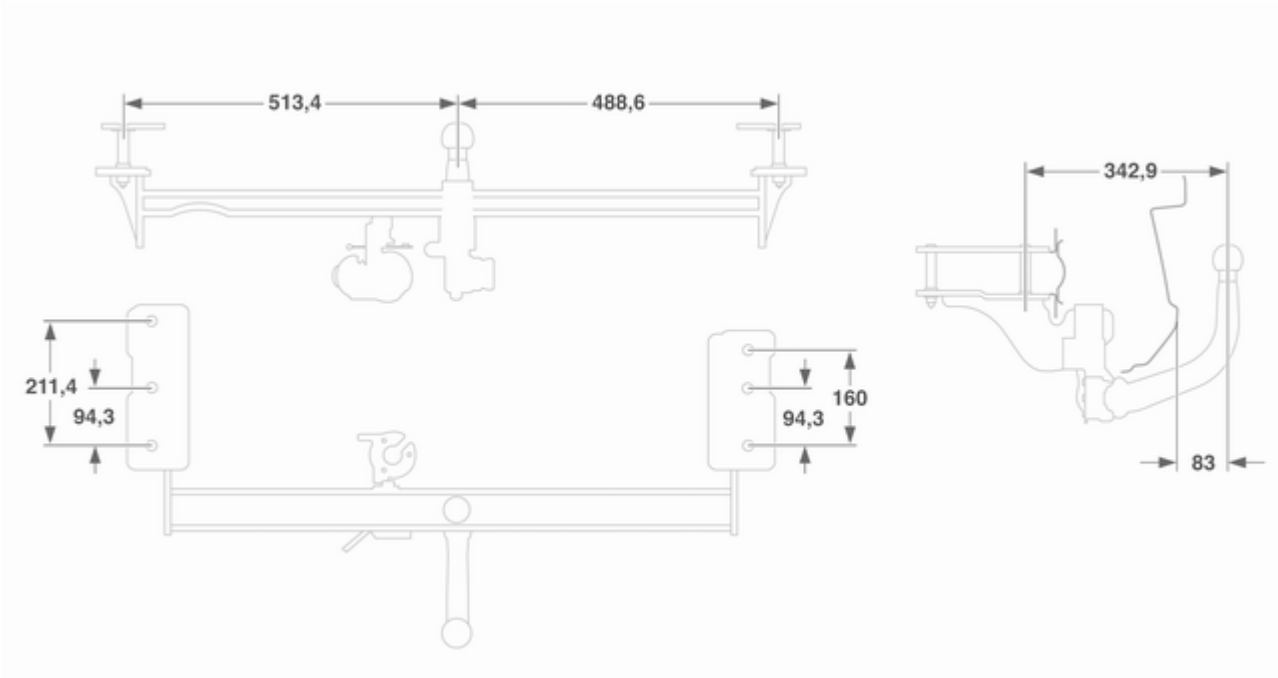

Station wagon, Van

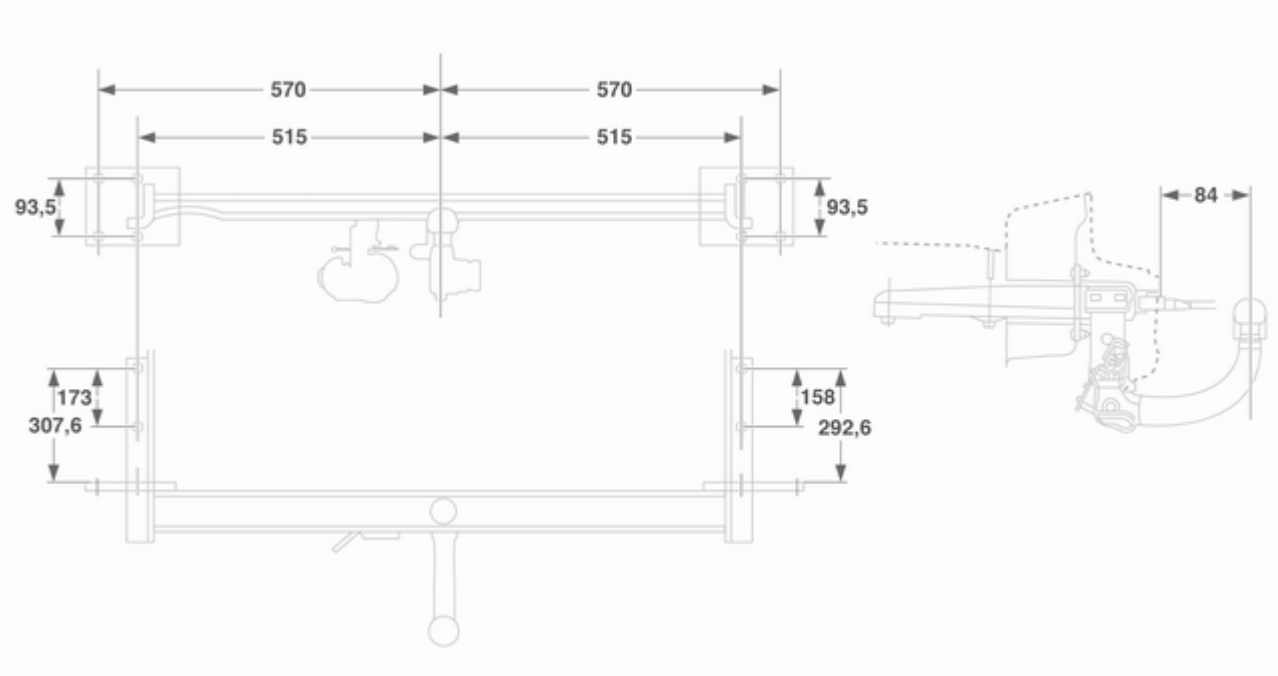

TwinTop

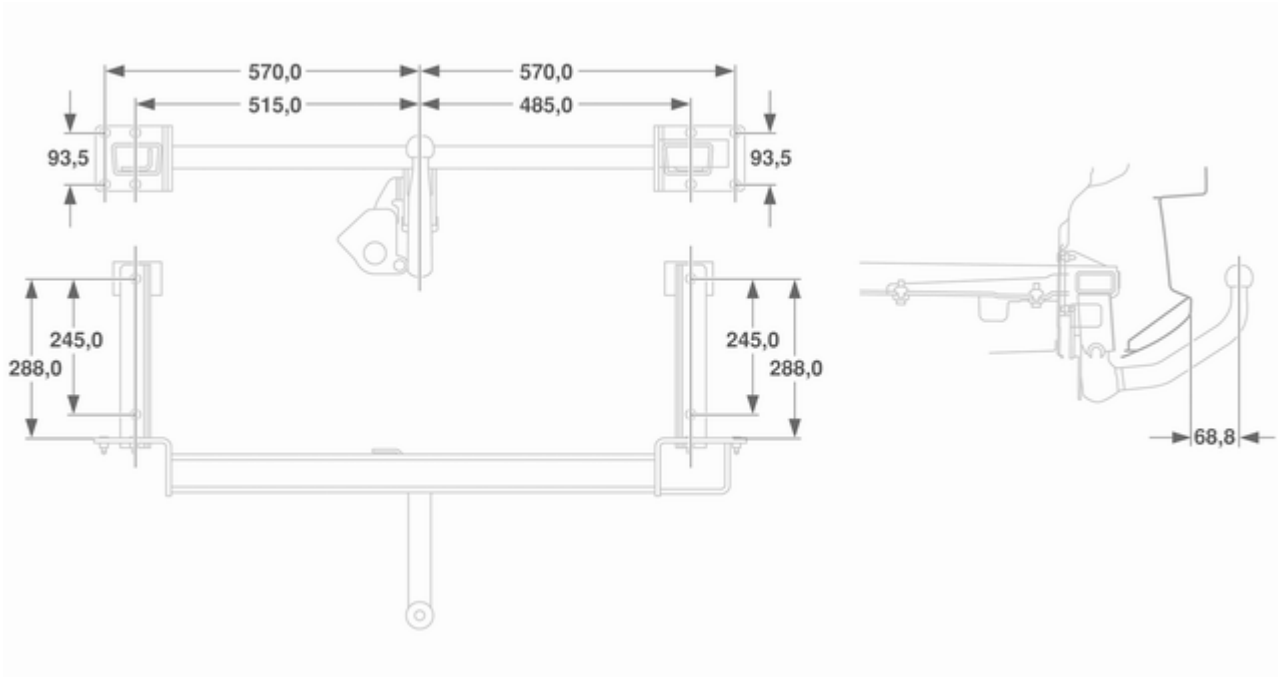

Информация о клиенте

Запись данных автомобиля и конфиденциальность 272

Запись данных автомобиля и конфиденциальность

Регистраторы данных о событиях

Используемые в автомобиле модули памяти

Во многих блоках управления, установленных на вашем автомобиле, имеются модули памяти, которые используются для временного или постоянного хранения технической информации о состоянии автомобиля, тех или иных событиях и сбоях. Эта техническая информация используется для контроля состояния различных деталей и узлов, блоков управления, систем или окружающей среды, фиксируя следующие данные:

- Рабочие параметры деталей и узлов систем (например, сведения об уровне эксплуатационных жидкостей)
- Сообщения о состоянии автомобиля и отдельных деталей и узлов (например, сведения о скорости вращения колес, скорости замедления, поперечном ускорении)
- Сведения о сбоях и выходе из строя важных деталей и узлов
- Сведения о поведении автомобиля в различных ситуациях (например, информация о срабатывании надувных подушек безопасности, включении системы динамической стабилизации)
- Параметры окружающей среды (например, температура)

Эти сведения имеют исключительно технический характер и могут быть полезны для выявления и устранения причин неисправностей, а также для обеспечения более оптимального режима эксплуатации различных систем автомобиля.

С помощью этих данных невозможно восстановить маршрут движения автомобиля.

Специалисты сети сервисного обслуживания (куда вы можете обратиться, например, для проведения ремонта, ТО, гарантийного обслуживания или устранения каких-либо дефектов) могут считывать эти технические данные из модулей памяти блоков управления различными системами автомобиля с помощью специальных диагностических приборов (сканеров). При необходимости вы можете обратиться за дополнительной информацией к этим специалистам. После устранения неисправности, вызвавшей занесение в память блока диагностического кода, данные либо удаляются, либо перезаписываются и не могут быть восстановлены.

В процессе эксплуатации автомобиля могут возникать ситуации, в которых эти данные, будучи сопоставлены с другой информацией (протокол ДТП, наличие повреждений на автомобиле, показания свидетелей и пр.), могут помочь установить, кто управлял транспортным средством. Для этого может потребоваться помощь эксперта.

Клиент может заключить договор на оказание дополнительных услуг (например, определение местоположения автомобиля в критических ситуациях), которые предусматривают передачу данных, хранящихся в памяти блоков управления автомобиля, внешним получателям.

Радиочастотная идентификация (RFID)

Технология RFID применяется в некоторых автомобилях для реализации таких функций, как отслеживание давления в шинах и защита системы зажигания. Кроме того, она применяется в таких системах обеспечения комфорта, как дистанционное радиоуправление запиранием/отпиранием дверей и пуском двигателя, а также для работы устанавливаемых в автомобиль передатчиков для открывания ворот гаража. Для функционирования технологии RFID в автомобилях Opel не требуется ни использование, ни регистрация личной информации, как и не требуется связь с другими системами Opel, содержащими личную информацию.

Предметный указатель

А

Аварийная световая сигнализация 134
Автоматизированная механическая коробка передач..... 160
Автоматическая коробка передач 154
Автоматическая система управления климатом 141
Автоматическое включение режима предотвращения бликов 38
Автоматическое регулирование дорожного просвета 168
Автоматическое управление освещением 131
Автомобильный домкрат..... 209
Автомобильный инструмент.... 209
Аккумуляторная батарея 184
Аксессуары и модернизация автомобиля 179
Активные подголовники 54
Антиблокировочная тормозная система 165
Антиблокировочная тормозная система (ABS) 109

Б

Багажная сетка 88
Багажник на крыше 93
Багажное отделение 32, 77
Блокировка от открывания детьми 32
Блок предохранителей в багажном отделении 206
Блок предохранителей в моторном отсеке 203
Боковые указатели поворота .. 200
Боковые фонари..... 131
Бортовой информационный дисплей 114
Бортовой компьютер с бортовым информационным дисплеем 125
Бортовой компьютер с графическим или цветным информационным дисплеем 127
Буксировка..... 174, 224
Буксировка автомобиля 224
Буксировка другого автомобиля 225
Буксировка прицепа 175

В

Введение 3
Вентиляционные отверстия..... 147
Вентиляция..... 139
Весовые характеристики автомобиля 248
Ветровое стекло..... 39
Вещевые ящики..... 76
Включение освещения при выходе из автомобиля 138
Включение освещения при посадке в автомобиль 138
Внешнее освещение 113
Внешний вид..... 227
Внутренние зеркала..... 38
Воздухозаборник 148
Выключатель стоп-сигнала..... 123
Выполнение работ 180

Г

Галогенные фары 187
Генератор 107
Глубина протектора 214
Графический информационный дисплей, цветной информационный дисплей 117

Д

Давление в шинах ... 124, 130, 212, 256
Давление моторного масла 111
Дальний свет фар 113, 132
Данные автомобиля..... 237
Двери..... 32
Дверь открыта 113
Держатели стаканов 76
Детализация..... 224
Дисплей коробки передач 154, 160
Дисплей технического обслуживания 104
Дополнительный отопитель..... 146
Дорожная аптечка 91

Ж

Жесткая складная крыша 45
Жидкости тормозной системы и сцепления..... 233

З

Задние противотуманные фары 135
Задние сиденья..... 59
Задние фонари 192
Задняя противотуманная фара 113
Замена ламп 187
Замена щеток стеклоочистителя 186
Запасное колесо 221
Запись данных автомобиля и конфиденциальность..... 272
Запотевание стекол фар 136
Заправка 172
Заправочные емкости 255
Запуск двигателя 150, 160
Запуск и эксплуатация..... 149
Запуск от дополнительной АКБ 222
Защита автомобиля..... 33
Защита от разряда аккумуляторной батареи 138
Звуковой сигнал 15, 97
Зимние шины 210
Зимний режим работы 109
Знак аварийной остановки 90

И

Идентификационный номер автомобиля 235
Иммобилайзер 36
Индикатор приближения очередного технического обслуживания 108
Индикаторы..... 103
Инструмент 209

Интерактивная система вождения..... 167
Интерактивная система контроля движения, непрерывная регистрация информация о скорости, спортивный режим..... 111
Информационные дисплеи..... 114

К

Как пользоваться настоящим Руководством 3
Капот 181
Каталитический нейтрализатор 153
Климат-контроль 17
Ключи 23
Ключи, замки..... 23
Ключи, сохраненные настройки. 25
Колеса и шины 209
Колпаки колес 214
Комбинация приборов 103
Комплект для ремонта шин 215
Кондиционер 140
Контрольные индикаторы..... 104
Контрольный индикатор неисправности 107
Коробка передач 17
Краткое описание приборной панели 11
Крепежные проушины 84
Круиз-контроль 113, 169
Крыша..... 43
Крышка багажного отделения . . 82
Ксеноновые фары 190

М

Масло, моторное..... 233, 237
Места для установки детских кресел безопасности 70
Места для хранения вещей..... 76
Механическая коробка передач 159
Механические зеркала заднего вида 38
Мигание фарами 132
Моторное масло 182, 233, 237

Н

Надувные подушки безопасности, натяжители ремней безопасности и стабилизаторы поперечной устойчивости 106
Нажмите педаль тормоза 113
Направляющие и крюки для груза 84
Напряжение аккумуляторной батареи 123
Наружная температура 99
Наружное освещение 13, 131
Наружные зеркала..... 36
Начало движения 19
Неисправности 158
Неисправность 163
Неподвижные вентиляционные отверстия . 147
Низкий уровень моторного масла 112
Низкий уровень топлива 112

О

Обивка..... 229
Обкатка нового автомобиля . . . 149
Обогрев 59
Обогрев заднего стекла 42
Обозначение шин 211
Обслуживание 148, 231
Общие сведения 174
Одометр 103
Опасность, Предупреждение и Внимание 4
Органы управления..... 96
Органы управления на рулевом колесе 96
Осветительные приборы 123
Освещение на поворотах..... 133
Освещение номерного знака . . 200

Освещение противосолнечных козырьков 137
Освещение салона… 136, 137, 201
Освещение центральной консоли 138
Освещение щитка приборов … 201
Особенности системы освещения..... 138
Отделение для солнцезащитных очков 77
Отпирание автомобиля 6
Отработавшие газы 152
Охлаждающая жидкость двигателя 183
Охлаждающая жидкость и антифриз..... 233
Очиститель/омыватель ветрового стекла 97
Очиститель/омыватель заднего стекла 98

П

Панорамное зеркало 36
Параметры двигателя 240
Парковка 151
Паспорт автомобиля 23
Паспортная табличка 236
Пепельницы 101
Первая помощь..... 91
Перебой подачи электропитания 158, 163
Передние противотуманные фары 135
Передние сиденья..... 55
Передние указатели поворота 192
Передний указатель поворота. 187
Переключатель освещения 131
Перчаточный ящик 76
Плафоны для чтения 137
Подголовники 53
Подлокотник 58, 59
Подогрев 38
Положение сиденья 55
Положения замка зажигания . . 150
Пользование светом фар при езде зарубежом 133
Порядок работы системы кондиционирования воздуха 148
Предварительный подогрев и сажевый фильтр дизельного двигателя 110
Предотвращение резкого повышения оборотов 151
Предохранители 202
Предупреждающие звуковые сигналы 121
Приборы..... 103
Прикуриватель 101
Проверка автомобиля..... 180
Программы вождения 157
Прозрачный люк 43
Прокол..... 219
Промывочная жидкость 184
Противотуманная фара 192
Противотуманные фары 113
Противоугонная сигнализация 34, 124
Противоугонная система 33

Р

Радиобрелок дистанционного управления 24
Радиочастотная идентификация (RFID) 273
Размеры автомобиля 254
Расход топлива - выбросы CO_2..... 173
Регистраторы данных о событиях..... 272
Регулировка дальности света фар 132
Регулировка зеркала 9
Регулировка подголовника 9
Регулировка положения рулевого колеса 10, 96
Регулировка сидений 7, 56

Регулируемые решетки вентиляционных отверстий . 147
Рекомендуемые жидкости и масла 233
Рекомендуемые жидкости и смазочные материалы..... 237
Ремень безопасности 9
Ремни безопасности 60
Решетка багажного отделения. . 89
Ручная регулировка 36
Ручной режим 162
Ручной режим работы 156
Рычаг селектора диапазонов 155, 161

С

Сажевый фильтр..... 152
Сажевый фильтр дизельного двигателя 152
Сведения о разрешенных нагрузках 94
Сервисная информация 231
Сигнализаторы..... 103
Символы 4
Система адаптивного переднего освещения 133
Система адаптивных фар 113
Система боковых подушек безопасности 66
Система динамической стабилизации 110, 166
Система контроля давления в шинах 212
Система контроля присутствия пассажиров на сиденьях 67, 107
Система крепления детского кресла с дополнительным верхним ремнем (Top-Tether). 74
Система напоминания о непристегнутом ремне безопасности 106
Система непрерывного управления демпфированием 168
Система облегчения начала движения на подъеме 166
Система облегчения парковки 170
Система облегчения погрузки/выгрузки 86
Система обнаружения объектов..... 170
Система обнаружения прокола шин 213
Система обнаружения прокола шин и система контроля давления в шинах. 111
Система обогрева и вентиляции 139
Система передних подушек безопасности 64
Система подушек безопасности 64
Система помощи при экстренном торможении 166
Система стабилизации прицепа 178
Система управления грузом 84
Система шторок безопасности для защиты головы 66
Система Open&Start 25
Система Open&Start 112
Системы безопасности детей ... 68
Системы безопасности детей Isofix 74
Системы климат-контроля..... 139
Системы контроля движения... 166
Системы стеклоомывателей и стеклоочистителей 15
Складывание 37
Складывание сиденья 58
Складывающийся лоток 90
Слейте конденсат из топливного фильтра 123
Смена колеса 219
Смена шин и размер колеса ... 214

Советы водителю..... 149
Соединение с прицепом..... 174
Солнцезащитные козырьки 42
Сообщения о работе автомобиля 121
Сорта топлива для бензиновых двигателей 171
Сорта топлива для дизельных двигателей 172
Сохраненные установки..... 25
Спидометр 103
Спортивный режим 167
Спортивный режим работы 109
Стеклоподъемники..... 39
Стоянка 21
Стояночные огни 135
Стояночный тормоз..... 165
Счетчик пробега 103

Т

Таймер 129
Тахометр 103
Температура охлаждающей жидкости двигателя 110
Технические данные автомобиля 3
Топливо..... 171
Тормозная жидкость 184
Тормозная система 165, 184
Тормозная система и сцепление 108
Транспондерная система безопасности детей 74
Трехточечный ремень безопасности 61
Тройной информационный дисплей 114
Тягово-динамические характеристики 243
Тягово-сцепное устройство 176

У

Удаление воздуха из дизельной топливной системы 185
Указатели поворота и перестроения 134
Указатель поворота 106
Указатель уровня топлива 104
Ультразвуковая система помощи при парковке 109
Управление автомобилем 149
Управление подсветкой приборной панели 136
Уровень охлаждающей жидкости двигателя 123
Уровень промывочной жидкости 125
Установочные размеры тягово-сцепного устройства 269
Устойчивые к проколам шины 210
Утилизация отработавшего срок службы автомобиля 180
Уход за автомобилем 227
Уход за салоном 229

Ф

Фары..... 131
Фары, включаемые при езде в светлое время суток 133
Фильтр салона 148
Фонари заднего хода 136

Х

Ходовые качества и советы по буксировке 174
Хранение автомобиля..... 179
Хранение подголовника 77

Ц

Центральный замок 28
Цепи противоскольжения 215

Ч

Часы 100

Ш

Шины 209
Штепсельные розетки 100

Э

Электрические стеклоподъемники 39
Электронная регулировка 37
Электронная система климат-контроля 143
Электронные программы управления движением 162
Электрооборудование..... 202

E

Easytronic..... 160

Q

Quickheat (система быстрого прогрева)..... 146

Copyright by ADAM OPEL AG, Rüsselsheim, Germany.

Содержащиеся в настоящей публикации данные соответствуют состоянию на указанную ниже дату. Фирма Adam Opel AG оставляет за собой право вносить изменения в технологию, оборудование и форму автомобилей в сравнении с данными, приведенными в настоящей публикации, а также вносить изменения в текст данной публикации.

Состояние: Июль 2012, ADAM OPEL AG, Rüsselsheim.

Отпечатано на бумаге, отбеленной без использования хлора.

KTA-2584/18-ru

07/2012