Pour votre sécurité, lisez attentivement ce manuel et gardez-le dans le véhicule.

Infiniti FX 2013 | Manuel du conducteur

INFINITI®

Avant-propos

Votre INFINITI est le fruit d'une conception nouvelle sur le design de véhicule. INFINITI est synonyme de l'ingénierie la plus avancée, de qualité de travail supérieure alliées à la sensibilité esthétique simple et raffinée de la tradition japonaise.

Il en découle une notion particulière du luxe et de la beauté. Le véhicule lui-même est bien sûr important, mais l'harmonie qu'il évoque avec son conducteur l'est aussi, de même que le sentiment de satisfaction que INFINITI vous procurera — sa ligne, sa tenue de route et le niveau supérieur de service de ses détaillants.

Afin de profiter pleinement de votre INFINITI, nous vous invitons à lire immédiatement ce Manuel du conducteur. Ce manuel explique toutes les caractéristiques, les commandes et les performances de votre INFINITI; tout en vous donnant des recommandations et informations utiles à votre sécurité.

Le Livret de renseignements sur la garantie séparé est compris dans votre documentation du conducteur du véhicule. Le Guide du service et de l'entretien INFINITI explique en détail comment entretenir et dépanner votre véhicule. Apportez-le toujours avec vous lorsque vous amenez votre véhicule chez un détaillant INFINITI. Le Livret de renseignements sur la garantie renferme tous les renseignements utiles concernant l'étendue de la garantie, les obligations pour la maintenir en application et le programme d'assistance routière INFINITI.

De plus, le Customer Care/Lemon Law Information Booklet (livret des renseignements sur le soin à la clientèle et la Loi De Citron) fourni séparément expliquera la façon de résoudre tout problème susceptible d'être rencontré avec votre véhicule, et fera la lumière sur vos droits selon la loi de citron de votre province.

En plus des options installées en usine, votre véhicule peut également être équipé d'accessoires supplémentaires installés par INFINITI ou par votre détaillant INFINITI avant la livraison. Il est important de vous familiariser avec toutes les informations, les avertissements et les instructions concernant la bonne utilisation de tels accessoires avant d'utiliser le véhicule et/ou les accessoires. Consultez un détaillant INFINITI pour les détails concernant les accessoires équipés sur votre véhicule.

LISEZ D'ABORD — CONDUISEZ ENSUITE PRUDEMMENT

Avant de conduire votre véhicule, lisez attentivement votre Manuel du conducteur. Afin de vous familiariser avec les commandes et l'entretien de votre véhicule et de vous aider à conduire en toute sécurité.

ATTENTION

RAPPEL DES INFORMATIONS IMPORTANTES CONCERNANT LA SÉCURITÉ !

Respectez ces règles importantes de conduite afin d'assurer votre satisfaction et votre sécurité de même que celles de vos passagers !

- **NE conduisez JAMAIS sous l'influence de l'alcool ou de la drogue.**
- **Respectez TOUJOURS les limites de vitesse indiquées et ne conduisez jamais plus rapidement que les conditions ne le permettent.**
- **Accordez TOUJOURS votre entière attention à la conduite du véhicule et évitez d'utiliser les accessoires ou de faire autre chose qui pourrait vous distraire.**

- **Utilisez TOUJOURS les ceintures de sécurité et les dispositifs de retenue pour enfants appropriés. Tous les préadolescents doivent s'asseoir sur le siège arrière.**
- **Indiquez TOUJOURS aux occupants du véhicule comment utiliser correctement les différents dispositifs de sécurité.**
- **Relisez TOUJOURS ce Manuel du conducteur pour les informations de sécurité importantes.**

CONDUITE SUR ROUTE CARROSSABLE ET EN CONDITIONS TOUT TERRAIN

Ce véhicule se déplacera et se manoeuvrera de manière différente avec un passager ordinaire car le véhicule dispose d'un centre de gravité plus haut pour usage tout terrain. À l'instar des autres véhicules de ce type, une utilisation imprudente de ce véhicule peut entraîner une perte de contrôle ou un accident. Veillez à lire la section «Précautions à prendre en cas de conduite sur chaussée déformée et conduite tout terrain», «Éviter les collisions et les renversements» et «Précautions pour une conduite en sécurité» dans la section «5. Démarrage et conduite» de ce manuel.

MODIFICATION DE VOTRE VÉHICULE

Toute modification de ce véhicule est déconseillée. Les modifications peuvent en effet amoindrir les performances, la sécurité et la résistance du véhicule, voire même enfreindre les réglementations gouvernementales. De plus, les dommages ou pertes de performance résultant de telles modifications ne sont pas couvertes par la garantie INFINITI.

LORSQUE VOUS LISEZ CE MANUEL

Ce manuel comprend l'information pour toutes les options disponibles sur ce modèle. Ainsi, il se peut que vous trouviez des informations qui ne s'appliquent pas à votre véhicule.

Tous les renseignements, toutes les cotes techniques et les illustrations de ce manuel, sont basés sur les données les plus récentes en vigueur au moment de sa publication. INFINITI se réserve le droit de modifier les caractéristiques ou le design à tout moment et sans préavis.

INFORMATIONS IMPORTANTES SUR CE MANUEL

Plusieurs symboles sont utilisés dans ce manuel. Ils ont les significations suivantes :

⚠ ATTENTION

Ce terme est utilisé pour indiquer la présence d'un risque de blessures mortelles ou graves. Pour éviter ou réduire ce risque, les instructions doivent être suivies à la lettre.

⚠ PRÉCAUTION

Ce terme est utilisé pour indiquer la présence d'un risque de blessures légères ou moyennement graves, ou de dommages au véhicule. Pour éviter ou réduire ce risque, les instructions doivent être rigoureusement suivies.

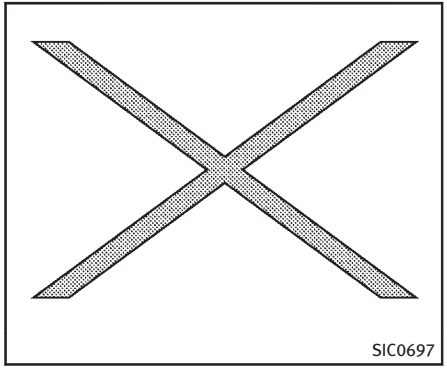

Le symbole ci-dessus signifie **«Ne faites pas ceci»** ou **«Ne laissez pas ceci se produire»**.

Si vous voyez un de ces symboles dans une illustration, cela signifie que la flèche pointe vers l'avant du véhicule.

Les flèches d'une illustration similaires à celles qui se trouvent ci-dessus indiquent un mouvement ou une action.

Les flèches d'une illustration similaires à celles qui se trouvent ci-dessus sont destinées à attirer l'attention du lecteur sur un élément de l'illustration.

MISES EN GARDE DE LA PROPOSITION 65 DE CALIFORNIE

ATTENTION

L'État de Californie reconnaît que les gaz d'échappement des véhicules, certains de leurs constituants, et certains composants du véhicule contiennent ou émettent des substances chimiques pouvant provoquer le cancer et des malformations congénitales ou autres lésions sur l'appareil reproducteur. De plus, l'État de Californie reconnaît que certains liquides contenus dans le véhicule et certains produits provenant de l'usure des composants contiennent ou émettent des substances chimiques pouvant causer un cancer de même que des malformations congénitales ou d'autres lésions de l'appareil reproducteur.

RECOMMANDATION DE L'ÉTAT DE CALIFORNIE SUR LES PERCHLORATES

Certains parties du véhicule, comme les batteries au lithium, peuvent contenir des perchlorates. La recommandation suivante y est associée : «Perchlorate Material - special handling may apply, See www.dtsc.ca.gov/hazardouswaste/perchlorate.» (Contient des perchlorates - règles spéciales de manipulations. Reportez-vous au site internet.)

Bluetooth[MD] est une marque appartenant à Bluetooth SIG, Inc et autorisée sous licence à Visteon Corporation et Clarion Co., Ltd.

Gracenote[MD] est une marque déposée de Gracenote. Le logo et le logotype Gracenote, et le logo «Powered by Gracenote» sont des marques de Gracenote.

SiriusXM Satellite Radio demande un abonnement, vendu séparément. Non disponible en Alaska, à Hawaii ou à Guam. Pour plus d'information, visitez le site Internet www.siriusxm.com.

© 2012 NISSAN MOTOR CO., LTD.

Tous droits réservés. Aucune partie de ce manuel du conducteur ne peut être reproduite ou mise en mémoire dans un système de saisie de données, ou transmise sous quelque forme ou par quelque moyen que ce soit, électronique, mécanique, photocopie, enregistrement ou autre, sans l'autorisation écrite préalable de Nissan Motor Co., Ltd.

PROGRAMME D'ASSISTANCE À LA CLIENTÈLE INFINITI

INFINITI S'EN OCCUPE...

INFINITI et votre détaillant INFINITI se dévouent ensemble pour vous servir et vous assister quels que soient vos besoins en matière d'automobile. Car leur préoccupation première est que vous soyez satisfait de votre véhicule et de votre détaillant INFINITI. Votre détaillant INFINITI est toujours prêt à vous aider aussi bien pour la vente que pour les services d'entretien.

Toutefois, si votre détaillant ne peut vous être d'aucun secours ou que vous souhaitez adresser vos commentaires ou vos questions directement à INFINITI, n'hésitez pas à appeler, appel gratuit, notre Service de la protection du consommateur INFINITI aux numéros de téléphone suivants :

Pour les clients des États-Unis
1-800-662-6200
Pour les clients du Canada
1-800-361-4792

Le Service de la protection du consommateur vous demandera de lui préciser :

- Votre nom, adresse et numéro de téléphone
- Le numéro d'identification de votre véhicule (attaché sur le tableau de bord)
- La date d'achat
- Le relevé du compteur kilométrique
- Le nom de votre détaillant INFINITI
- Vos commentaires ou questions

OU

Vous pouvez écrire à INFINITI sans oublier de mentionner les informations nécessaires qui se trouvent sur le côté gauche :

Pour les clients des États-Unis
INFINITI Division
Nissan North America, Inc.
Consumer Affairs Department
P.O. Box 685003
Franklin, TN 37068-5003
ou par e-mail à :
nnaconsumeraffairs@nissan-usa.com
Pour les clients du Canada
INFINITI Division
Nissan Canada Inc.
5290 Orbitor Drive
Mississauga, Ontario L4W 4Z5
ou par e-mail à :
information.centre@nissancanada.com

Si vous préférez, visitez-nous au :

www.infinitiUSA.com (pour les clients des États-Unis) ou

www.infiniti.ca (pour les clients du Canada)

Nous sommes sensibles à l'intérêt que vous portez à INFINITI et vous remercions d'avoir acheté un véhicule INFINITI de qualité.

Table des matières

Table des matières illustrée	0
Sécurité — sièges, ceintures de sécurité et système de retenue supplémentaire	1
Instruments et commandes	2
Vérifications et réglages avant démarrage	3
Systèmes d’affichage, de climatisation, audio, téléphonique et de reconnaissance vocale	4
Démarrage et conduite	5
En cas d’urgence	6
Aspect et entretien	7
Entretien et interventions à effectuer soi-même	8
Données techniques et informations au consommateur	9
Index	10

0 Table des matières illustrée

Sièges, ceintures de sécurité et systèmes de retenue supplémentaire (SRS) 0-2
Extérieur avant 0-3
Extérieur arrière 0-4
Habitacle 0-5
Cabine 0-6
Tableau de bord 0-8
Compteurs et indicateurs 0-9
Compartiment-moteur 0-10
Moteur VQ37VHR 0-10
Moteur VK50VE 0-11
Témoins lumineux et indicateurs 0-12

SIÈGES, CEINTURES DE SÉCURITÉ ET SYSTÈMES DE RETENUE SUPPLÉMENTAIRE (SRS)

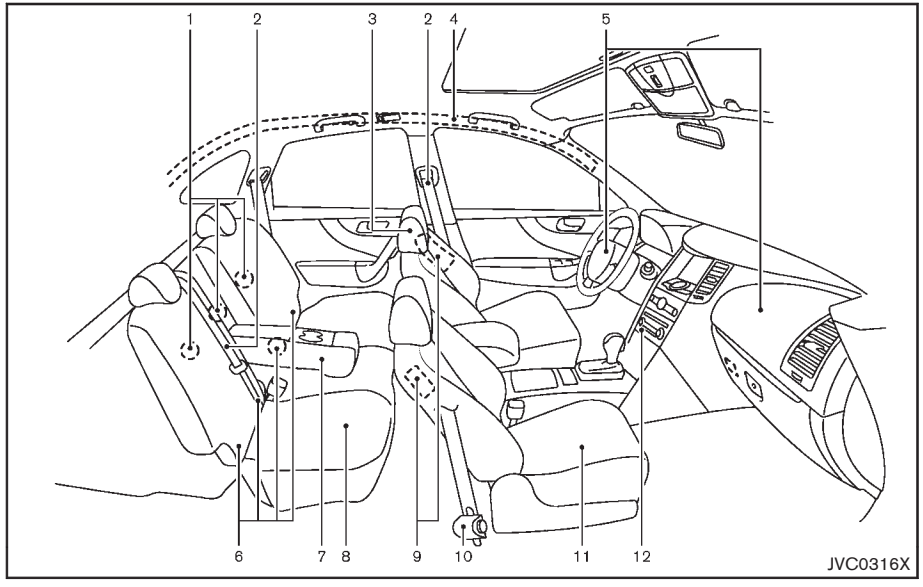

1. Points d'ancrage du dispositif de retenue pour enfants (pour dispositifs de retenue pour enfants à sangle d'ancrage supérieure) (Page 1-27, P.1-40)
2. Ceintures de sécurité (P.1-11)
3. Appuis-tête actifs des sièges avant (P.1-7)
4. Coussins gonflables d'appoint pour renversements et chocs latéraux du côté rideau installés dans le toit (P.1-44)
5. Coussins gonflables d'appoint pour choc frontal (P.1-44)
6. Système LATCH (ancrages inférieurs et attaches pour enfants) (P.1-25)
7. Accoudoir arrière (P.1-11)
8. Sièges arrière (P.1-6)
   — Dispositifs de retenue pour enfants (P.1-22)
9. Coussins gonflables d'appoint pour chocs latéraux installés dans les sièges avant (P.1-44)
10. Prétensionneur de ceinture de sécurité (P.1-58)
11. Sièges avant (P.1-4)
    — Capteurs de classification d'occupant (capteurs de poids) (P.1-50)
12. Témoin de statut du coussin gonflable du passager avant (P.1-52)

EXTÉRIEUR AVANT

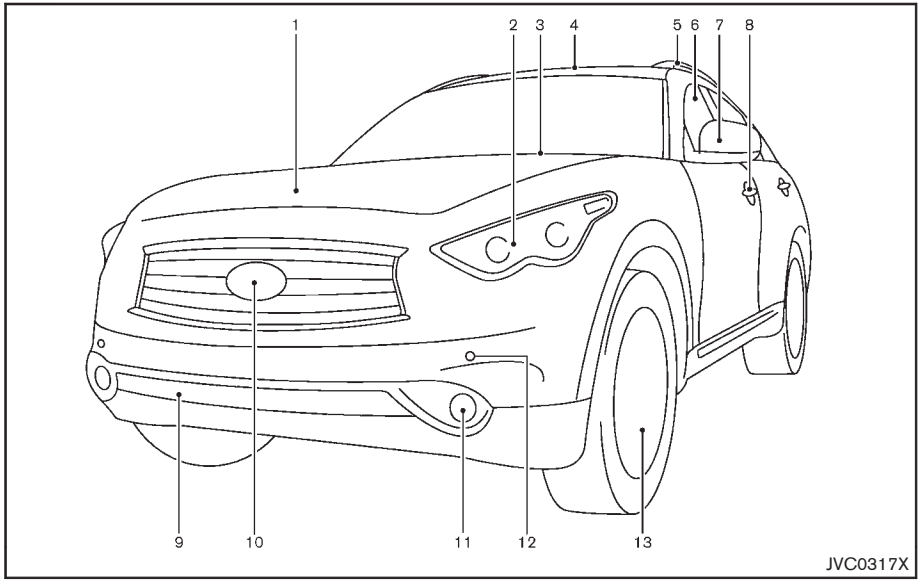

1. Capot (P.3-21)
2. Phare et clignotant (P.2-41)
   — Remplacement des ampoules (P.8-32)
   — Système d'adaptation de l'éclairage avant (AFS) (si le véhicule en est équipé) (P.2-45)
3. Essuie-glace et lave-glace (P.2-37)
   — Entretien (P.8-25)
4. Toit ouvrant opaque (P.2-67)
5. Galerie de toit (si le véhicule en est équipé) (P.2-64)
6. Lève-vitres électriques (P.2-65)
7. Rétroviseurs extérieurs (P.3-34)
   — Moniteur de vue latérale (si le véhicule en est équipé) (P.4-33)
   — Lumière d'accueil (P.2-69)
8. Portières
   — Clés (P.3-2)
   — Verrouillages de portière (P.3-4)
   — Système de la clé intelligente (P.3-7)
   — Système d'entrée sans clé par télécommande (P.3-17)
9. Crochet de récupération (P.6-16)
10. Moniteur de vue avant (si le véhicule en est équipé) (P.4-33)
11. Antibrouillard (P.2-47)
12. Capteur sonar (si le véhicule en est équipé)
    — Moniteur de vue environnante (P.4-33)
13. Pneus
    — Roues et pneus (P.8-35, P.9-11)
    — Crevaison (P.6-3)
    — Système de surveillance de pression des pneus (TPMS) (P.2-17, P.5-4)

EXTÉRIEUR ARRIÈRE

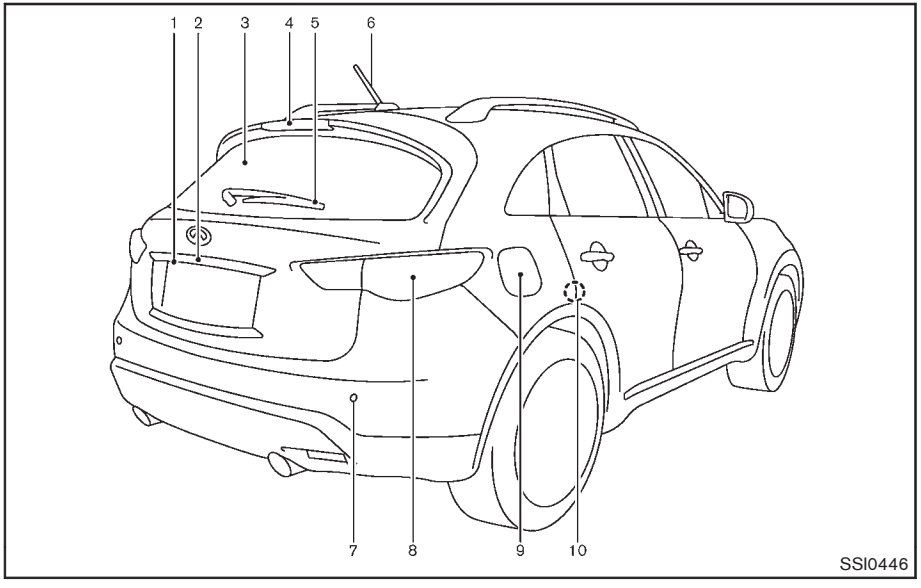

1. Moniteur de vue arrière (P.4-26, P.4-33)
2. Hayon (P.3-21)
   — Système de la clé intelligente (P.3-7)
   — Système d'entrée sans clé par télécommande (P.3-17)
3. Dégivreur de lunette arrière (P.2-40)
4. Feu d'arrêt surélevé (remplacement des ampoules) (P.8-32)
5. Essuie-glace et lave-glace arrière (P.2-40)
   — Entretien (P.8-27)
6. Antenne (P.4-99)
7. Capteur sonar (si le véhicule en est équipé)
   — Moniteur de vue environnante (P.4-33)
8. Feu combiné arrière (remplacement des ampoules) (P.8-32)
9. Trappe du réservoir de carburant (P.3-28)
   — Carburant recommandé (P.9-5)
10. Serrure sécurité-enfants des portières arrière (P.3-7)

HABITACLE

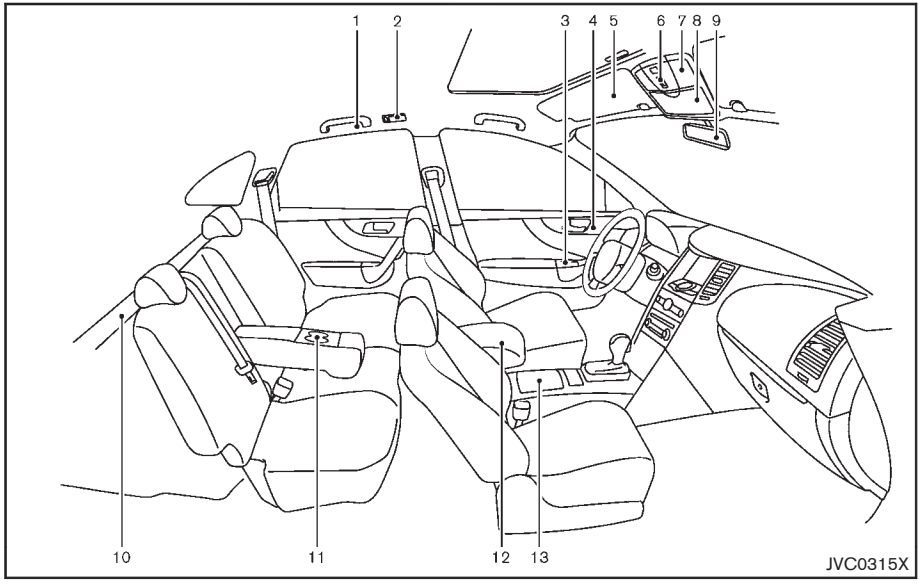

1. Crochets à vêtements (P.2-60)
2. Lampe personnelle arrière (P.2-71)
3. Commandes de lève-vitre électrique (P.2-65)
4. Commande de positionnement automatique du siège (si le véhicule en est équipé) (P.3-36)
5. Pare-soleil (P.3-32)
6. Commutateur du toit ouvrant opaque (P.2-67)
7. Lecteur de carte (P.2-70)
8. Pochette de rangement des lunettes de soleil (P.2-57)
9. Rétroviseur intérieur (P.3-33)
   — HomeLink^{MD} (P.2-73)
   — Boussole (si le véhicule en est équipé) (P.2-10)
10. Couvercle de chargement (si le véhicule en est équipé) (P.2-62)
11. Porte-tasses arrière (P.2-56)
12. Boîtier de console
    — Prise électrique (P.2-55)
    — Fonctionnement de la clé USB (P.4-85) ou fonctionnement du lecteur iPod (P.4-94)
13. Porte-tasses avant (P.2-56)

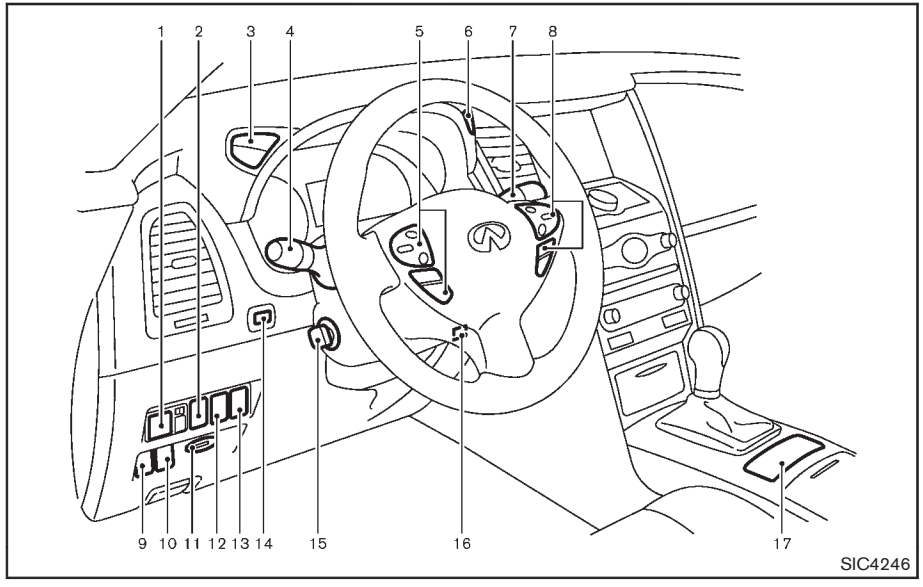

1. Commande de réglage du rétroviseur extérieur (P.3-34)
2. Commande d'annulation de l'assistance intelligente de freinage (IBA) (si le véhicule en est équipé) (P.2-53)
3. Commande de réglage de luminosité du tableau de bord (P.2-46)
4. Commande de phare, d'antibrouillard et de clignotant (P.2-41)
5. Commandes intégrées au volant (côté gauche)

   — Pour le système audio (P.4-59)

   — Pour système téléphonique mains libres Bluetooth^{MD} (avec système de navigation) (P.4-101)

   — Pour système téléphonique mains libres Bluetooth^{MD} (sans système de navigation) (P.4-113)

   — Pour le système de reconnaissance vocale INFINITI (avec système de navigation) (P.4-129)
6. Commande de l'ordinateur de bord (P.2-31)
7. Commande d'essuie-glace et de lave-glace (P.2-37)
8. Commandes intégrées au volant (côté droit)

   — Commandes du régulateur de vitesse (si le véhicule en est équipé) (P.5-33)

   — Commandes du régulateur de vitesse intelligent (ICC) (si le véhicule en est équipé) (P.5-35)

   — Commande d'assistance dynamique du conducteur (si le véhicule en est équipé) (P.5-24, P.5-59)
9. Commande des systèmes d'avertissement (si le véhicule en est équipé)

   — Système d'avertissement de collision avant (FCW) (P.2-51, P.5-72)

   — Système d'avertissement du déport de couloir (LDW) (P.2-51, P.5-24)

9. Commande d'orientation des faisceaux (si le véhicule en est équipé) (P.2-44)
10. Commande de désactivation du contrôle de dynamique du véhicule (VDC) (P.5-90)
11. Port de la clé intelligente (P.5-15)
12. Commande de hayon électrique — hayon (P.3-21)
13. Commande principale de hayon électrique — hayon (P.3-21)
14. Commutateur TRIP/RESET pour compteur journalier double (P.2-7)
15. Leviers d'inclinaison électrique du volant inclinable/télescopique (si le véhicule en est équipé) (P.3-31)
16. Leviers d'inclinaison manuelle du volant inclinable/télescopique (si le véhicule en est équipé) (P.3-31)
17. Commandes intégrées de la console centrale

    — Interrupteurs de siège climatisé (P.2-49) ou commandes de siège chauffant (P.2-48)

    — Commande de mode SNOW (neige) (P.2-52)

    — Commande de sélection de mode de contrôle de l'amortissement continu (si le véhicule en est équipé) (P.2-52, P.5-84)

TABLEAU DE BORD

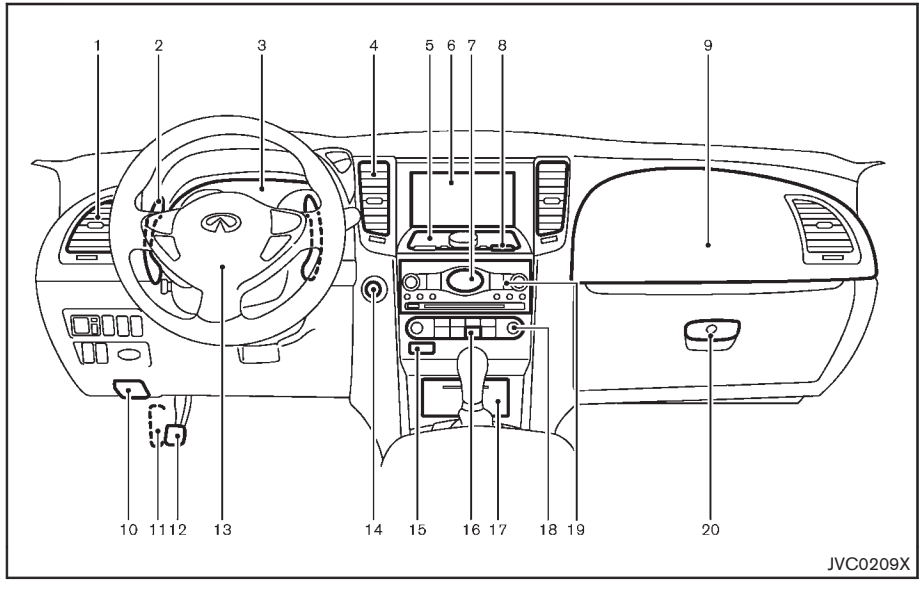

1. Ventilateur latéral (P.4-51)
2. Sélecteur du pad (si le véhicule en est équipé) (P.5-20)
3. Compteurs et indicateurs (P.2-6)
4. Ventilateur central (P.4-51)
5. Panneau de commande central multifonction
   — Système de navigation* (si le véhicule en est équipé)
   — Boutons des informations et de réglage du véhicule (P.4-10)
   — Moniteur de vue environnante (si le véhicule en est équipé) (P.4-33)
6. Affichage central (P.4-4)
7. Horloge (P.2-54)
8. Commande des feux de détresse (P.6-2)
9. Coussin gonflable d'appoint du passager avant (P.1-44)
10. Poignée de déverrouillage du capot (P.3-21)
11. Couvercle de la boîte à fusibles (P.8-28)
12. Frein de stationnement (P.5-23)
13. Volant
    — Klaxon (P.2-48)
    — Coussin gonflable d'appoint du conducteur (P.1-44)
14. Contacteur d'allumage à bouton-poussoir (P.5-12)
15. Témoin de statut du coussin gonflable du passager avant (P.1-50)
16. Commande de dégivreur de lunette arrière (P.2-40)
17. Prise électrique (P.2-55)
18. Système de contrôle automatique de la climatisation (P.4-52)
19. Système audio (P.4-59)
20. Poignée d'ouverture de la boîte à gants (P.2-58)

COMPTEURS ET INDICATEURS

*: Reportez-vous au Mode d'emploi du système de navigation fourni séparément.

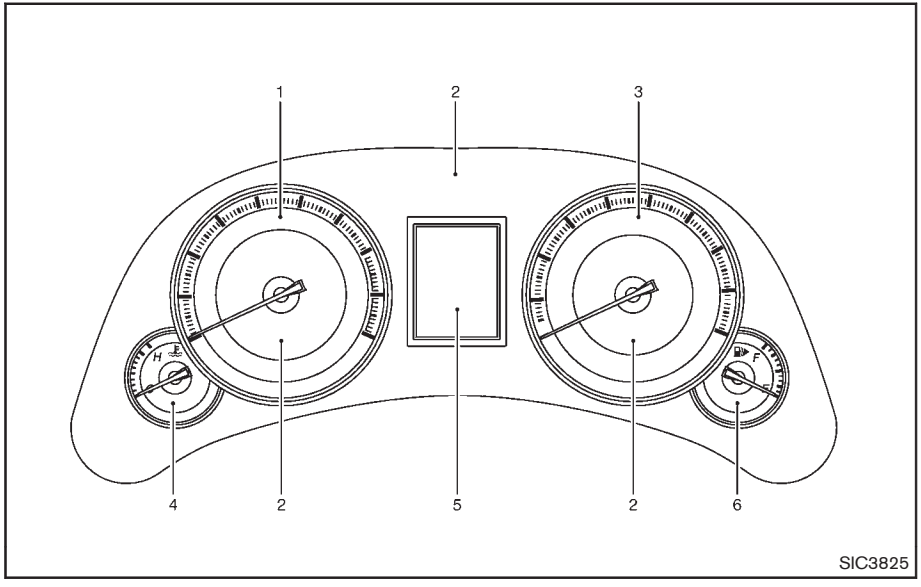

1. Compte-tours (P.2-8)
2. Témoins lumineux/indicateurs (P.2-13)
3. Indicateur de vitesse (P.2-7)
4. Indicateur de température du liquide de refroidissement du moteur (P.2-8)
5. Affichage à cristaux liquides par matrice de points/compteur/compteur journalier double (P.2-24)
6. Indicateur de niveau de carburant (P.2-9)

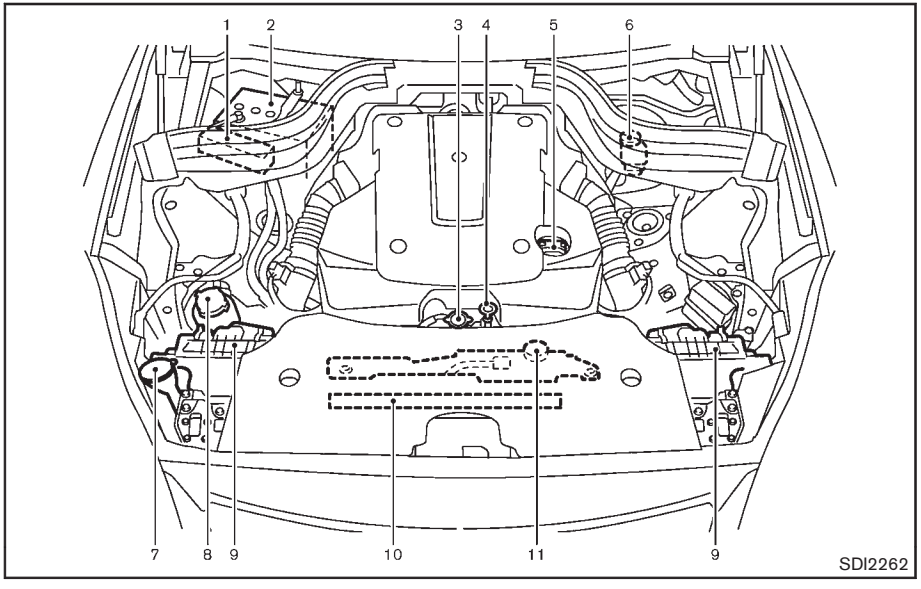

MOTEUR VQ37VHR

1. Porte-fusibles/fils-fusibles (P.8-28)
2. Batterie (P.8-20)
3. Bouchon du radiateur (P.8-12)
4. Jauge d'huile-moteur (P.8-14)
5. Bouchon de remplissage d'huile-moteur (P.8-14)
6. Réservoir du liquide de frein (P.8-18)
7. Réservoir du liquide de lave-glace (P.8-19)
8. Réservoir du liquide de direction assistée (P.8-17)
9. Filtre à air (P.8-24)
10. Courroies d'entraînement (P.8-22)
11. Réservoir de liquide de refroidissement (P.8-12)

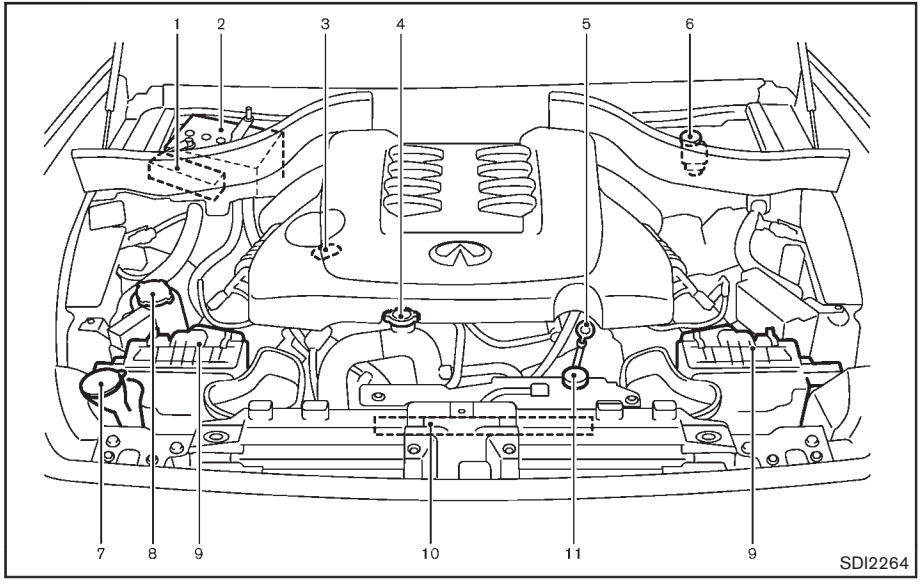

MOTEUR VK50VE

1. Porte-fusibles/fils-fusibles (P.8-28)
2. Batterie (P.8-20)
3. Bouchon de remplissage d'huile-moteur (P.8-14)
4. Bouchon du radiateur (P.8-12)
5. Jauge d'huile-moteur (P.8-14)
6. Réservoir du liquide de frein (P.8-18)
7. Réservoir du liquide de lave-glace (P.8-19)
8. Réservoir du liquide de direction assistée (P.8-17)
9. Filtre à air (P.8-24)
10. Emplacement des courroies d'entraînement (P.8-22)
11. Réservoir de liquide de refroidissement (P.8-12)

TÉMOINS LUMINEUX ET INDICATEURS

Témoin lumineux	Nom	Page
AWD	Témoin lumineux de toutes roues motrices (AWD) (modèles AWD)*	2-14
ABS	Témoin lumineux du système antiblocage des roues (ABS)	2-14
AT CHECK	Témoin lumineux de vérification de la boîte de vitesses automatique	2-14
BRAKE	Témoin lumineux de frein	2-15
	Témoin lumineux de charge	2-15
CRUISE	Témoin lumineux d'assistance au contrôle de distance (DCA) (orange)*	2-16
	Témoin lumineux de pression d'huile-moteur	2-16
CRUISE	Témoin lumineux du régulateur de vitesse intelligent (ICC) (orange)*	2-16
KEY	Témoin lumineux de clé intelligente	2-16
	Témoin lumineux du déport de couloir (orange)*	2-17
	Témoin lumineux de faible pression des pneus	2-17

Témoin lumineux	Nom	Page
	Témoin lumineux principal	2-18
CRUISE	Témoin lumineux de la fonction de prévision (orange)*	2-19
RAS	Témoin d'avertissement de la direction active arrière*	2-19
	Témoin lumineux de ceinture de sécurité	2-19
	Témoin lumineux de coussin gonflable d'appoint	2-19
	Témoin d'avertissement du contrôle de dynamique du véhicule (VDC)	2-20

Indicateur	Nom	Page
AFS OFF	Témoin indicateur de système d'adaptation de l'éclairage avant (AFS)*	2-20
P/M1	Témoin indicateur de positionnement de la boîte de vitesses automatique	2-20
	Témoin indicateur extérieur	2-21
PASSENGER AIR BAG OFF	Témoin de statut du coussin gonflable du passager avant	2-21
	Témoin indicateur des feux de route	2-21
IBA OFF	Témoin indicateur de désactivation de système d'assistance au freinage intelligent (IBA)*	2-21
	Témoin indicateur de prévention du déport de couloir (LDP) en position ON (vert)*	2-21
	Témoin indicateur de mauvais fonctionnement (MIL)	2-22
	Témoin indicateur de sécurité	2-22
SPORT	Témoin lumineux du mode SPORT*	2-23
	Témoins indicateurs de clignotants/feux de détresse	2-23
OFF	Témoin indicateur de désactivation du contrôle de dynamique du véhicule (VDC)	2-23

*: si le véhicule en est équipé

AGENDA

AGENDA

1 Sécurité — sièges, ceintures de sécurité et système de retenue supplémentaire

Sièges 1-3
Sièges avant 1-4
Sièges arrière 1-6
Appuis-tête 1-7
Accoudoir 1-11
Ceintures de sécurité 1-11
Précautions à prendre avec les ceintures de sécurité 1-11
Femmes enceintes 1-14
Personnes blessées 1-14
Ceintures de sécurité de pré-collision avec fonction confort (sièges avant) (si le véhicule en est équipé) 1-14
Ceinture de sécurité à trois points d'ancrage 1-15
Rallonges de ceinture de sécurité 1-19
Entretien des ceintures de sécurité 1-19
Sécurité des enfants 1-20
Nourrissons 1-21
Enfants en bas âge 1-21
Enfants de plus grande taille 1-22
Dispositifs de retenue pour enfants 1-22
Précautions à prendre avec les dispositifs de retenue pour enfants 1-23
Système d'ancrages inférieurs et attaches pour enfants (LATCH) 1-25
Installation d'un dispositif de retenue pour enfants orienté vers l'arrière avec système LATCH 1-28
Installation d'un dispositif de retenue pour enfants orienté vers l'arrière avec les ceintures de sécurité 1-30
Installation d'un dispositif de retenue pour enfants orienté vers l'avant avec système LATCH 1-33
Installation d'un dispositif de retenue pour enfants orienté vers l'avant avec les ceintures de sécurité 1-35
Installation de la sangle d'ancrage supérieure 1-40
Sièges d'appoint 1-41
Système de retenue supplémentaire 1-44
Précautions à prendre avec les systèmes de retenue supplémentaire 1-44
Système avancé de coussin gonflable INFINITI (sièges avant) 1-50
Systèmes de coussin gonflable d'appoint pour chocs latéraux installés dans les sièges avant et de coussin gonflable d'appoint pour chocs latéraux du côté rideau/renversements installé dans le toit 1-56

Ceintures de sécurité à prétensionneurs (sièges avant) 1-58
Étiquettes d'avertissement du coussin gonflable d'appoint 1-60
Témoin lumineux de coussin gonflable d'appoint 1-60
Procédure de réparation et de remplacement 1-61

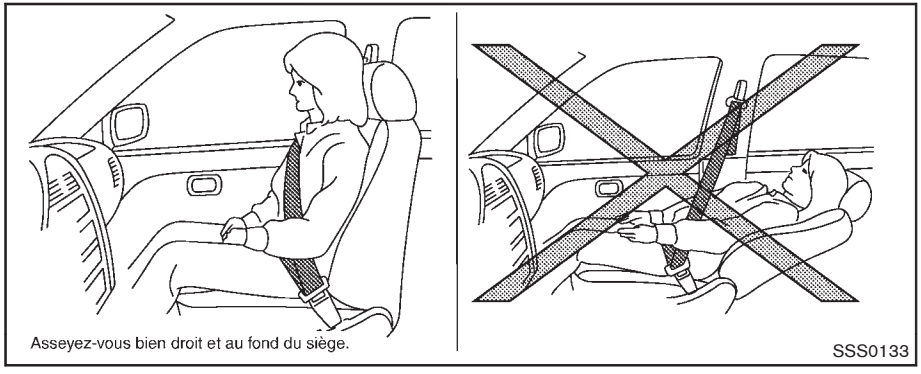

Asseyez-vous bien droit et au fond du siège.

ATTENTION

- **Ne laissez pas le dossier de siège en position inclinée pendant la conduite du véhicule. Ceci serait dangereux. La ceinture thoracique ne reposerait pas contre le corps. En cas d'accident, vous pourriez être projeté contre cette ceinture et blessé au cou ou subir d'autres blessures graves. Vous pourriez également glisser par-dessous la ceinture sous-abdominale et subir de graves blessures.**
- **Le dossier doit être vertical pour pouvoir assurer une protection efficace pendant la conduite du véhicule. Il faut toujours s'asseoir bien au fond du siège, avoir les deux pieds au plancher et régler convenablement la ceinture de sécurité. Reportez-vous à «Précautions à prendre avec les ceintures de sécurité» (P.1-11).**
- **Après l'ajustement, faites-le basculer légèrement d'avant en arrière pour vérifier qu'il est bien bloqué.**
- **Ne laissez pas d'enfants sans surveillance à l'intérieur du véhicule. Ils pourraient actionner involontairement des commutateurs ou commandes. Des enfants sans surveillance courent des risques d'accidents graves.**
- **Le dossier de siège ne doit pas être incliné plus que nécessaire pour le confort. Les ceintures de sécurité sont les plus efficaces lorsque le passager s'assied bien en arrière et bien droit dans le siège. Si le dossier de siège est incliné, le risque de glisser sous la ceinture de sécurité ainsi que le risque d'être blessé augmentent.**

SIÈGES AVANT

Réglage du siège automatique avant

Conseils de manipulation :

- Le moteur du siège automatique est équipé d'un circuit de protection de surcharge. Si le moteur s'arrête en cours de fonctionnement, attendez 30 secondes et appuyez de nouveau sur le poussoir.
- Ne faites pas fonctionner le commutateur du siège automatique pendant trop longtemps avec le moteur à l'arrêt. Ceci déchargerait la batterie.

Reportez-vous à «Système de positionnement automatique du siège» (P.3-36) pour la fonction de mémorisation de la position du siège (si le véhicule en est équipé).

PRÉCAUTION

Lorsque vous ajustez les positions de siège, veillez à ne pas toucher les parties mouvantes afin d'éviter des blessures éventuelles et/ou des endommagements.

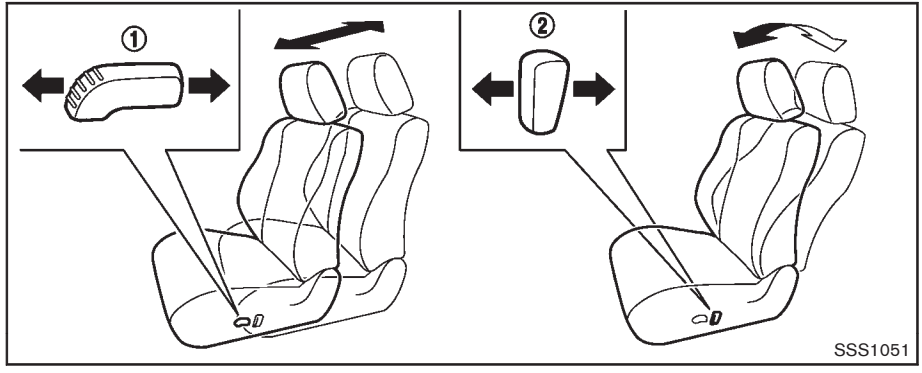

Vers l'avant et vers l'arrière :

Déplacez le poussoir ① vers l'avant ou vers l'arrière pour faire glisser le siège vers l'avant ou vers l'arrière sur la position voulue.

Inclinaison :

Déplacez le poussoir d'inclinaison ② vers l'arrière jusqu'à ce que le dossier soit à l'inclinaison voulue. Pour ramener le dossier du siège vers l'avant, déplacez le poussoir ② vers l'avant.

Un dispositif d'inclinaison permet l'ajustement du dossier en fonction de la taille des occupants afin de mieux adapter la fermeture de la ceinture de sécurité et d'être plus confortable. (Reportez-vous à «Précautions à prendre avec les ceintures de sécurité» (P.1-11).) Il est également possible d'incliner le dossier afin de permettre aux occupants de se reposer lorsque le véhicule est à l'arrêt et que la boîte de vitesses se trouve en position P (stationnement).

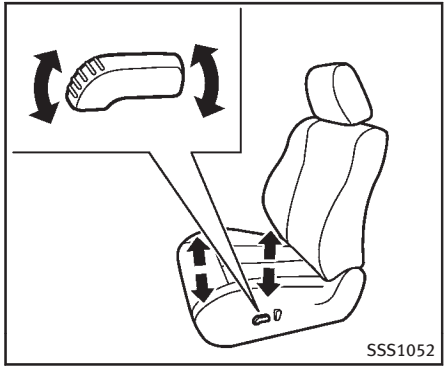

Élévateur du siège :

Pour régler la hauteur et l'angle du siège à la position souhaitée, appuyez sur l'avant ou l'arrière du poussoir vers le haut ou le bas.

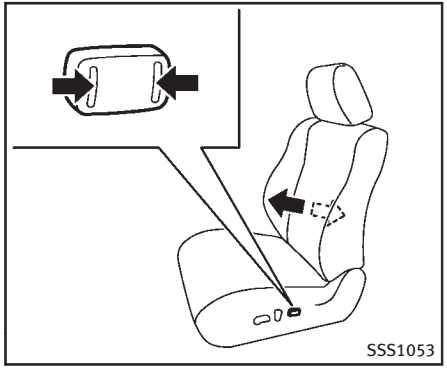

Support lombaire :

Le support lombaire permet de soutenir le bas du dos du conducteur.

Appuyez sur l'avant ou l'arrière de la commande pour régler la zone de soutien lombaire du dossier de siège.

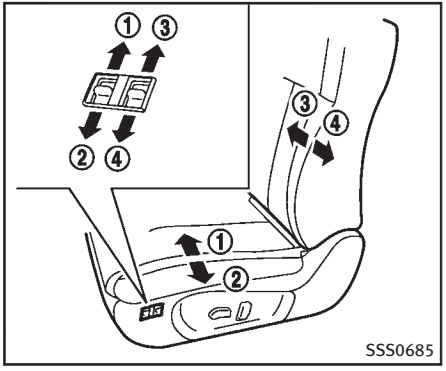

Support latéral (si le véhicule en est équipé) :

Le dispositif de support latéral fournit des supports pour les cuisses et le torse. Déplacez le levier vers l'intérieur ① ou vers l'extérieur ② pour régler la zone des cuisses. Déplacez le levier à l'intérieur ③ ou vers l'extérieur ④ pour régler la zone du torse.

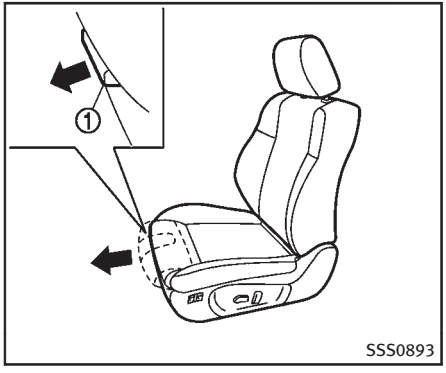

Extension pour cuisses (si le véhicule en est équipé) :

La partie frontale des sièges avant peut être étendue vers l'avant pour davantage de confort assis. Tirez et maintenez le levier ① pour étendre la partie frontale à la position souhaitée.

SIÈGES ARRIÈRE

ATTENTION

- **Ne laissez aucun occupant s'asseoir dans l'espace de chargement ni sur le siège arrière lorsqu'ils sont repliés. L'utilisation de ces espaces par les passagers sans les retenues adéquates pourrait résulter en de graves blessures en cas d'accident ou d'arrêt brusque.**
- **Lorsque vous remettez les dossiers de siège en position droit, assurez-vous qu'ils sont bien enclenchés dans le cran d'arrêt et verrouillés. Si le dossier est mal verrouillé, les passagers pourraient être blessés en cas d'accident ou d'arrêt brusque.**
- **Calez bien le chargement avec des cordes ou des courroies pour qu'il ne glisse pas ou ne se déplace pas. Ne placez pas le chargement plus haut que les dossiers de siège. Un chargement mal maintenu pourrait entraîner des blessures graves en cas d'arrêt brusque ou de collision.**

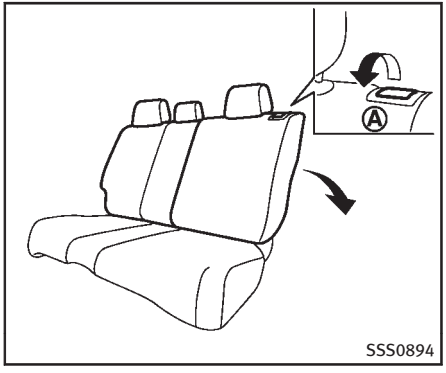

Inclinaison

Tirez le levier d'inclinaison Ⓐ, et positionnez le dossier de siège à l'angle souhaité. Relâchez le levier d'inclinaison une fois le dossier de siège positionné à l'angle souhaité.

Tirez sur le levier pour faire revenir le dossier de siège à sa position d'origine.

Le système d'inclinaison permet de régler le dossier en fonction de la taille des occupants, pour un port optimal de la ceinture de sécurité. (Reportez-vous à «Précautions à prendre avec les ceintures de sécurité» (P.1-11).) Il est également

possible d'incliner le dossier de siège afin de permettre aux occupants de se reposer lorsque le véhicule est stationné.

ATTENTION

- **Ne laissez pas le dossier de siège en position inclinée pendant la conduite du véhicule. Ceci serait dangereux. La ceinture thoracique ne reposerait pas contre le corps. En cas d'accident, vous pourriez être projeté contre cette ceinture et blessé au cou ou subir d'autres blessures graves. Vous pourriez également glisser par-dessous la ceinture sous-abdominale et subir de graves blessures.**
- **Le dossier doit être vertical pour pouvoir assurer une protection efficace pendant la conduite du véhicule. Il faut toujours s'asseoir bien au fond du siège, avoir les deux pieds au plancher et régler convenablement la ceinture de sécurité. Reportez-vous à «Précautions à prendre avec les ceintures de sécurité» (P.1-11).**
- **Une fois le réglage effectué, assurez-vous que le siège est bien verrouillé en position.**

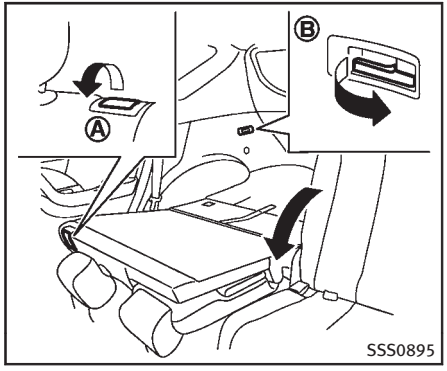

Rabattable

Avant de rabattre les sièges arrière :

Retirez les récipients à boisson du porte-tasses arrière.

Pour rabattre les dossiers de sièges :

Tirez sur le levier Ⓐ ou Ⓑ et inclinez le dossier du siège.

Redressez manuellement le dossier de siège arrière jusqu'à ce qu'il se verrouille en position.

APPUIS-TÊTE

ATTENTION

Les appuis-tête s'ajoutent aux autres systèmes de sécurité du véhicule. Ils peuvent apporter une protection supplémentaire contre les blessures lors de certaines collisions arrière. Ajustez les appuis-tête correctement, comme spécifié dans cette section. Vérifiez l'ajustement lorsque vous utilisez le siège après quelqu'un d'autre. N'attachez rien aux tiges des appuis-tête et ne retirez pas les appuis-tête. N'utilisez pas le siège si l'appui-tête a été retiré. Si l'appui-tête a été retiré, installez et réglez correctement l'appui-tête avant qu'un occupant n'utilise le siège. Ne pas observer ces instructions peut réduire l'efficacité des appuis-tête. Ceci peut augmenter les risques de blessures graves ou mortelles lors d'une collision.

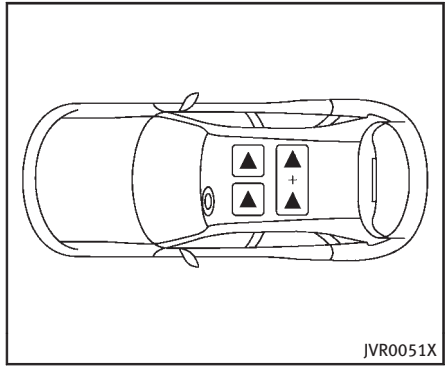

L'illustration indique les positions de siège équipées d'appuis-tête. Les appuis-tête sont réglables.

▲ indique que la place est équipée d'un appui-tête.

+ indique que la place est équipée d'un appui-tête.

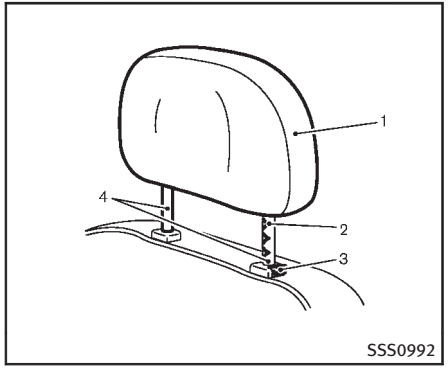

Composants

1. Appui-tête
2. Encoches de réglage
3. Levier de blocage
4. Tiges

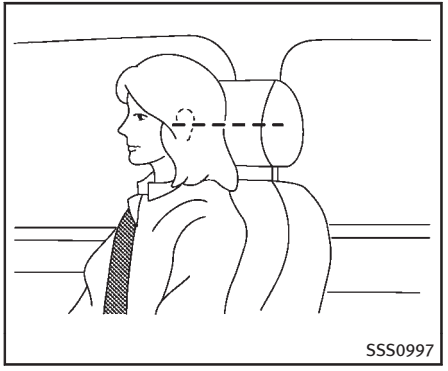

Ajustement

Ajustez les appuis-tête de manière à ce que le centre de l'appui-tête soit au niveau du centre de vos oreilles.

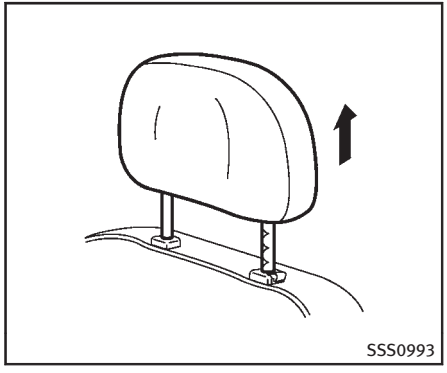

Pour relever l'appui-tête, il vous suffit de le tirer vers le haut.

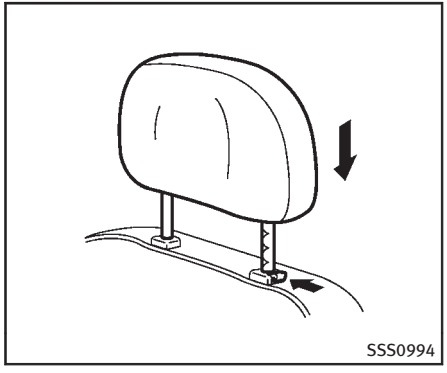

Pour l'abaisser, appuyez et tenez-le enfoncé sur le levier de blocage et poussez l'appui-tête vers le bas.

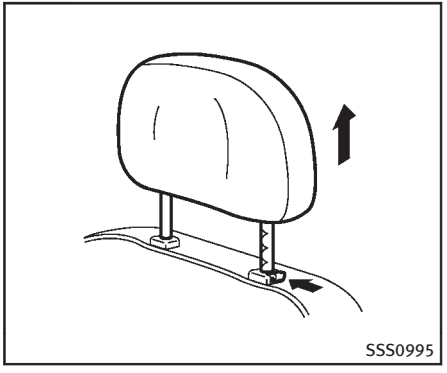

Retrait

Utilisez la procédure suivante pour retirer les appuis-tête réglables.

1. Tirez l'appui-tête jusqu'à la position la plus haute.
2. Maintenez le levier de blocage appuyé.
3. Retirez l'appui-tête du siège.
4. Rangez l'appui-tête correctement en lieu sûr de sorte qu'il ne puisse pas se déplacer dans le véhicule.
5. Réinstallez et réglez correctement l'appui-tête avant qu'un occupant n'utilise la position de siège.

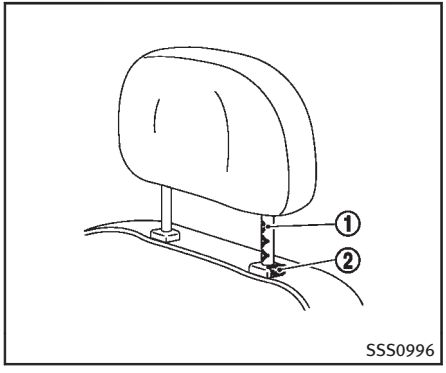

Installation

1. Alignez les tiges de l'appui-tête avec les trous dans le siège. Assurez-vous que l'appui-tête est orienté dans le bon sens. La tige avec les encoches de réglage ① doit être insérée dans le trou où se trouve le levier de blocage ②.
2. Maintenez le levier de blocage appuyé et poussez l'appui-tête vers le bas.
3. Réglez correctement l'appui-tête avant qu'un occupant n'utilise la place.

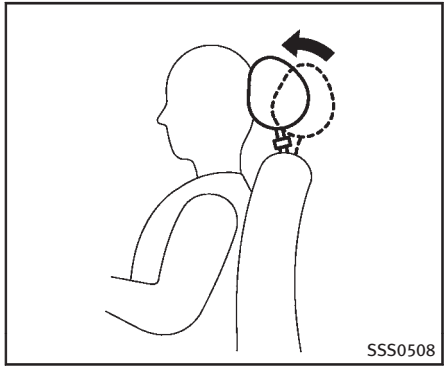

Appui-tête actif de siège avant

L'appui-tête actif se déplace vers l'avant en utilisant la force que le dossier de siège reçoit de l'occupant en cas de collision arrière. Le mouvement de l'appui-tête contribue à soutenir la tête de l'occupant en réduisant son mouvement vers l'arrière et en absorbant une partie des forces qui pourraient provoquer une lésion traumatique des vertèbres cervicales.

Les appuis-tête actifs sont efficaces lors de collisions à vitesse faible à moyenne, qui sont celles qui semblent provoquer le plus de lésions traumatiques des vertèbres cervicales.

Les appuis-tête actifs ne fonctionnent que dans certaines collisions arrière. Après la collision, les appuis-tête reviennent à leur position d'origine.

Ajustez les appuis-tête actifs correctement, comme spécifié précédemment dans cette section.

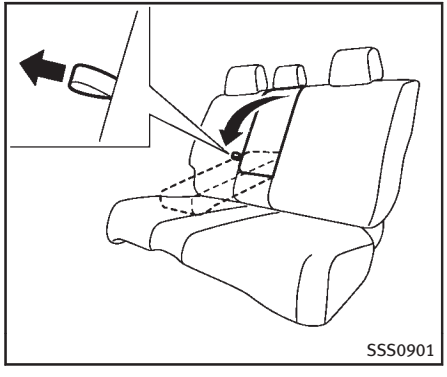

ACCOUDOIR

Accoudoir arrière

Tirez l'attache et amenez l'accoudoir vers l'avant jusqu'à ce qu'il soit en position horizontale.

PRÉCAUTIONS À PRENDRE AVEC LES CEINTURES DE SÉCURITÉ

En cas d'accident, les risques de blessure ou de mort et/ou la sévérité des blessures seront considérablement réduits si la ceinture de sécurité est bouclée correctement et en restant assis bien au fond du siège avec les deux pieds sur le plancher. INFINITI recommande fortement aux passagers du véhicule de bien boucler leur ceinture pendant la conduite, même à la place qui comporte un coussin gonflable d'appoint.

Le port des ceintures de sécurité peut être obligatoire dans la plupart des provinces ou territoires du Canada et des états des États-Unis lorsqu'un véhicule est en marche.

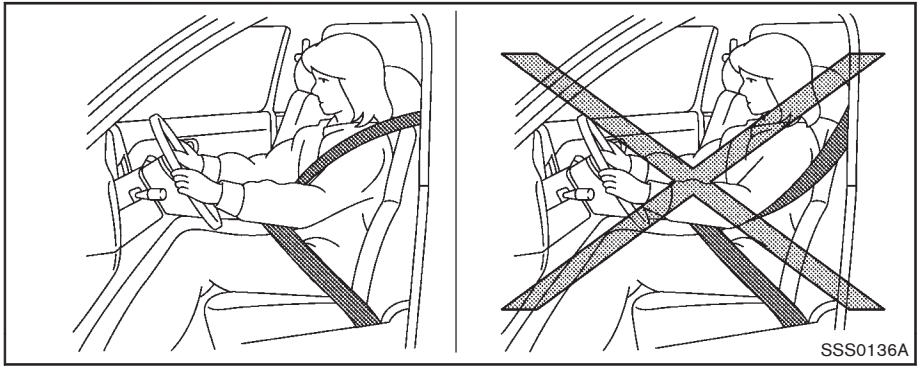

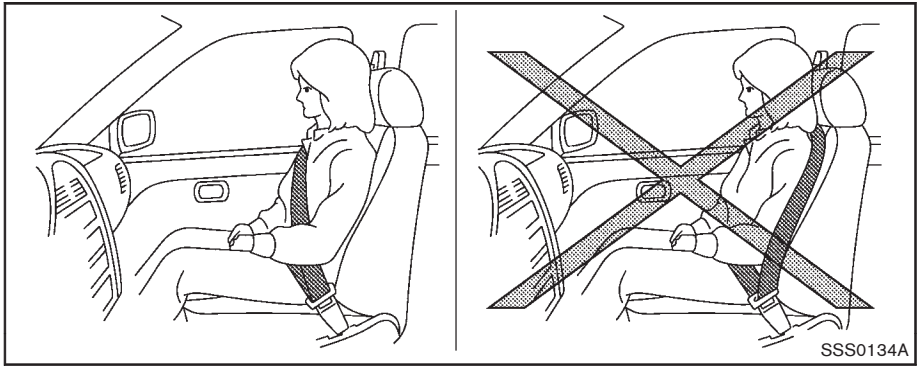

ATTENTION

- **Toute personne prenant place dans ce véhicule doit toujours porter une ceinture de sécurité. Les enfants doivent être correctement retenus sur le siège arrière et, le cas échéant, être assis sur un dispositif de retenue pour enfants.**
- **La ceinture de sécurité doit être correctement ajustée d'une façon confortable. Faute de quoi, l'efficacité de l'ensemble du système de retenue en serait affectée, ce qui augmenterait les risques ou la gravité des blessures en cas d'accident. Une ceinture de sécurité incorrectement portée peut entraîner des blessures graves, voire mortelles.**
- **Il faut toujours faire passer la ceinture thoracique sur l'épaule et à travers de la poitrine. Ne mettez jamais la ceinture derrière le dos, sous le bras ou à travers du cou. La ceinture doit se trouver loin du visage et du cou, mais ne doit pas tomber de l'épaule.**
- **Portez la ceinture sous-abdominale aussi bas que possible et bien ajustée AUTOUR DES HANCHES ET NON AUTOUR DE LA TAILLE. Une ceinture sous-abdo-**

minale portée trop haut augmente les risques de blessures en cas d'accident.

- Assurez-vous que la languette de la ceinture de sécurité est bien engagée dans la boucle correspondante.
- Ne portez pas une ceinture de sécurité inversée ou torsadée. Dans de telles positions, elle perdrait son efficacité.
- Ne permettez pas à plus d'une personne d'utiliser la même ceinture de sécurité.
- Ne jamais laisser monter plus de passagers qu'il n'y a de ceintures de sécurité.
- Si le témoin lumineux de ceinture de sécurité reste allumé alors que le contacteur est mis sur ON, que toutes les portières sont fermées et toutes les ceintures attachées, cela peut indiquer un dysfonctionnement du système. Faites vérifier le système par un détaillant INFINITI.
- Ne modifiez sous aucun prétexte le système de ceintures de sécurité. Par exemple, ne modifiez pas la ceinture de sécurité, ou les dispositifs installés qui pourrait changer l'acheminement ou la tension de la ceinture de sécurité. Vous risqueriez d'affecter le fonctionnement du système de ceinture de sécurité. Modifier ou altérer le système de ceinture de sécurité peut résulter à de graves blessures.
- Une fois que la ceinture de sécurité à prétensionneur est enclenchée, celle-ci ne peut pas être réutilisée et devra être remplacée en même temps que l'enrouleur. Consultez un détaillant INFINITI.
- Le retrait et l'installation des éléments de la ceinture de sécurité avec prétensionneur doivent être effectuées par un détaillant INFINITI.
- Après une collision, tous les ensembles de ceinture de sécurité, enrouleurs et pièces de fixation compris, doivent être vérifiés par un détaillant INFINITI. À la suite d'un accident, INFINITI recommande le remplacement de toutes les ceintures de sécurité, sauf si la collision était légère, que les ceintures ne présentent aucun dommage apparent et fonctionnent correctement.

  Les ensembles de ceinture de sécurité qui n'étaient pas en service lors d'une collision doivent également être vérifiés et remplacés s'ils sont endommagés ou s'ils ne fonctionnent plus correctement.
- Après une collision quelle qu'elle soit, il faudra inspecter les dispositifs de retenue pour enfants et tous les équipements de retenue. Conformez-vous scrupuleusement aux recommandations d'inspection et de remplacement données par le fabricant. Il faut remplacer les dispositifs de retenue pour enfants s'ils sont endommagés.

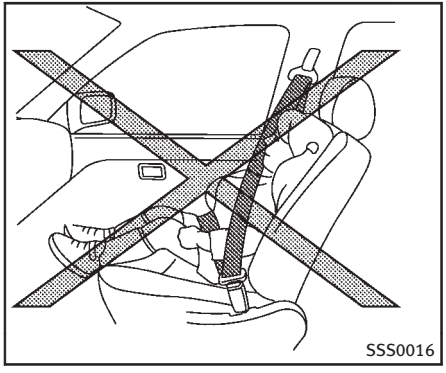

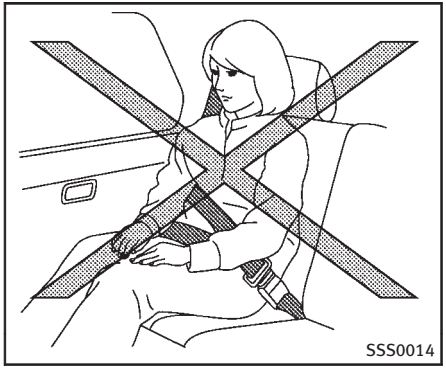

FEMMES ENCEINTES

INFINITI recommande aux femmes enceintes d'utiliser les ceintures de sécurité. La ceinture de sécurité doit être ajustée pour assurer le confort, la ceinture sous-abdominale passée aussi bas que possible sur les hanches et non autour de la taille, et la ceinture thoracique par-dessus l'épaule et en travers de la poitrine. Ne faites jamais passer la ceinture sous-abdominale/thoracique sur le ventre. Adressez-vous à votre médecin pour les autres recommandations particulières.

PERSONNES BLESSÉES

INFINITI recommande que les personnes blessées utilisent les ceintures de sécurité, selon les blessures. Vérifiez avec votre médecin pour toute autre recommandation particulière.

CEINTURES DE SÉCURITÉ DE PRÉ-COLLISION AVEC FONCTION CONFORT (sièges avant) (si le véhicule en est équipé)

Les ceintures de sécurité de pré-collision bloquent la ceinture de sécurité à l'aide d'un moteur afin de retenir les occupants des sièges avant. Ceci aide à réduire les risques de blessure en cas de collision.

Le moteur rétracte la ceinture de sécurité dans les situations d'urgence suivantes :

- En cas de freinage d'urgence
- En cas de manœuvres soudaines
- Activation du système d'assistance au freinage intelligent (IBA). (Reportez-vous à «Système d'assistance intelligente de freinage (IBA)» (P.5-77).)

La ceinture de sécurité de pré-collision ne s'active pas lorsque :

- la ceinture de sécurité n'est pas bouclée.
- la vitesse du véhicule est inférieure à 15 km/h (10 mi/h) en cas de freinage d'urgence
- la vitesse du véhicule est inférieure à 30 km/h (16 mi/h) au cours d'une manoeuvre brusque du volant.

La ceinture de sécurité de pré-collision ne s'active pas lorsque la pédale de frein n'est pas compressée sauf au cours de manœuvres soudaines de la direction et de l'activation du système d'assistance intelligente de freinage (IBA).

Le moteur rétracte la ceinture de sécurité, qu'elle soit bouclée ou non. Lorsque la ceinture de sécurité est bouclée, le moteur

la serre afin qu'elle reste bien ajustée contre le corps de l'occupant. Lorsque la ceinture de sécurité est débouclée, le moteur la rétracte. Si la ceinture de sécurité n'est pas complètement rétractée, le moteur la rétracte lors de l'ouverture de la portière.

Portez toujours votre ceinture de sécurité de façon appropriée et asseyez-vous toujours bien au fond du siège et bien droit.

Si le moteur ne peut rétracter la ceinture de sécurité lorsqu'elle est bouclée ou débouclée, ceci peut être signe de dysfonctionnement au niveau du système de prétensionneur de ceinture de sécurité. Faites vérifier et réparer le système par un détaillant INFINITI.

En cas de rétraction répétée de la ceinture de sécurité sur une courte période, il est possible que le moteur ne soit plus en mesure de rétracter la ceinture de sécurité. Après 30 secondes, le moteur s'active et rétracte la ceinture de sécurité. Si le moteur ne parvient toujours pas à rétracter la ceinture de sécurité, ceci indique que le système de prétensionneur de ceinture de sécurité est défectueux. Faites vérifier et réparer le système par un détaillant INFINITI.

CEINTURE DE SÉCURITÉ À TROIS POINTS D'ANCRAGE

ATTENTION

- **Toute personne prenant place dans ce véhicule doit toujours porter une ceinture de sécurité.**
- **Ne laissez pas le dossier de siège en position inclinée pendant la conduite du véhicule. Ceci serait dangereux. La ceinture thoracique ne reposerait pas contre le corps. En cas d'accident, vous pourriez être projeté contre cette ceinture et blessé au cou ou subir d'autres blessures graves. Vous pourriez également glisser par-dessous la ceinture sous-abdominale et subir de graves blessures.**
- **Le dossier doit être vertical pour pouvoir assurer une protection efficace pendant la conduite du véhicule. Il faut toujours s'asseoir bien au fond du siège, avoir les deux pieds au plancher et régler convenablement la ceinture de sécurité.**
- **Ne laissez pas les enfants jouer avec les ceintures de sécurité. La plupart des positions assises sont équipées de ceintures de sécurité en mode d'enrouleur de verrouillage automatique (ALR). Si la ceinture de sécurité s'enroule autour du cou d'un enfant avec le mode ALR activé, l'enfant peut être blessé gravement ou tué si la ceinture se rétracte et devient serré. Cela peut se produire même si le véhicule est stationné. Débouclez la ceinture de sécurité pour libérer l'enfant. Si la ceinture de sécurité ne peut pas être débouclée ou est déjà débouclée, libérez l'enfant en coupant la ceinture de sécurité avec un outil approprié (comme un couteau ou des ciseaux) pour libérer la ceinture de sécurité.**

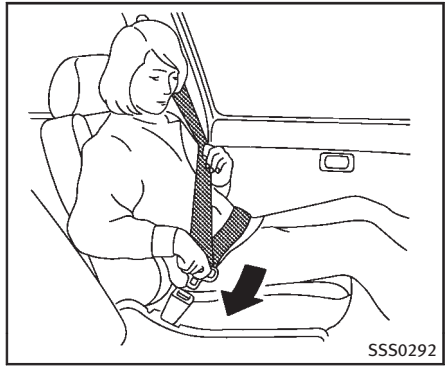

Bouclage des ceintures de sécurité

1. Ajustez le siège. (Reportez-vous à «Sièges» (P.1-3).)
2. Faites sortir la ceinture de sécurité de l'enrouleur et insérez la languette dans la boucle jusqu'à ce que le loquet soit enclenché.
   - **L'enrouleur est conçu pour se bloquer en cas de collision brusque. Un mouvement lent permet à la sangle de se dérouler et au passager de se déplacer librement sur le siège.**
   - **Si la ceinture de sécurité ne peut être tirée lorsqu'elle est complètement rétractée, tirez fermement sur la ceinture et relâchez-la. Puis tirez doucement la ceinture hors de l'enrouleur.**

3. Placez la ceinture sous-abdominale **aussi bas que possible et bien ajustée sur les hanches**, tel qu'illustré.
4. Tirez la ceinture thoracique vers l'enrouleur pour la tendre. Assurez-vous de faire passer la ceinture thoracique sur l'épaule et à travers de la poitrine.

Les ceintures de sécurité à trois points d'ancrage du siège passager avant et des sièges arrière possèdent deux modes de fonctionnement :

- Enrouleur de verrouillage d'urgence (ELR)

- Enrouleur de verrouillage automatique (ALR)

Le mode d'enrouleur de verrouillage d'urgence (ELR) permet de dérouler et de réenrouler la ceinture afin que le conducteur et les passagers conservent une certaine liberté de mouvement sur leur siège. Le système ELR bloque la ceinture de sécurité lorsque la véhicule décélère rapidement ou durant les chocs.

Le mode d'enrouleur de verrouillage automatique (ALR) (mode du dispositif de retenue pour enfants) bloque la ceinture de sécurité pour pouvoir installer un dispositif de retenue pour enfants.

Lorsque le mode ALR est activé la ceinture de sécurité ne peut pas être détendue tant que la languette de ceinture de sécurité est désenclenchée de la boucle et entièrement rétractée. La ceinture repasse en mode ELR une fois qu'elle a été totalement réenroulée. Pour plus de renseignements, reportez-vous à «Dispositifs de retenue pour enfants» (P.1-22).

Il ne faut utiliser le mode ALR que pour poser un dispositif de retenue pour enfants. Pendant l'utilisation normale de la ceinture de sécurité par un passager, le mode ALR ne doit pas être activé. Au cas où il serait actionné, il pourrait causer une tension inconfortable de la ceinture de sécurité.

ATTENTION

Avant de boucler la ceinture de sécurité, vérifiez que le dossier est bien enclenché dans le cran d'arrêt et verrouillé. Si le dossier est mal verrouillé, les passagers pourraient être blessés en cas d'accident ou d'arrêt brusque.

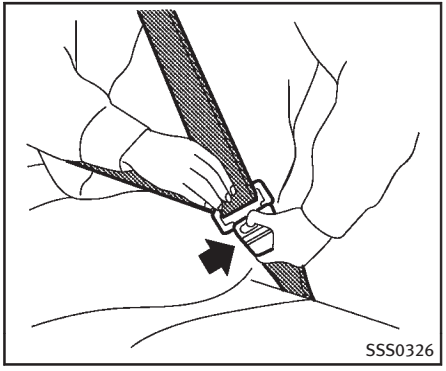

Débouclage des ceintures de sécurité

Pour déboucler la ceinture, appuyez sur le bouton de la boucle. La ceinture de sécurité s'enroule automatiquement.

Vérification du fonctionnement des ceintures de sécurité

Les enrouleurs des ceintures de sécurité sont prévus pour bloquer la ceinture dans les deux cas suivants :

- Lorsque la ceinture est tirée brusquement de l'enrouleur.

- Lorsque le véhicule ralentit rapidement.

Pour accroître votre confiance dans les ceintures de sécurité, vérifiez leur fonctionnement comme ceci :

- Saisissez la ceinture thoracique et tirez brusquement vers l'avant. L'enrouleur doit alors se bloquer et empêcher que la ceinture ne se déroule davantage.

Si l'enrouleur ne se bloque pas ou pour tout renseignement complémentaire au sujet des ceintures de sécurité, consultez un détaillant INFINITI.

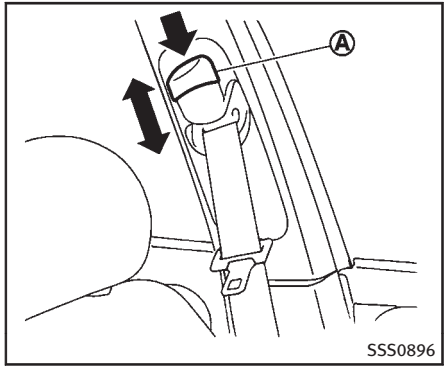

Ajustement de la hauteur de la ceinture thoracique (pour les sièges avant)

La hauteur d'ancrage de la ceinture thoracique doit être réglée de façon à bien s'ajuster à la personne. (Reportez-vous à «Précautions à prendre avec les ceintures de sécurité» (P.1-11).)

Pour ajuster, pressez le bouton Ⓐ, et déplacez l'ancrage de la ceinture thoracique dans la position souhaitée afin que la ceinture passe par-dessus le centre de l'épaule. La ceinture doit se trouver loin du visage et du cou, mais ne doit pas tomber de l'épaule. Relâchez le bouton d'ajustement pour verrouiller l'ancrage de la ceinture thoracique.

ATTENTION

- **Après l'ajustement, relâchez le bouton d'ajustement et essayez de déplacer la ceinture thoracique de bas en haut pour vous assurer que l'ancrage de la ceinture est solidement fixé en position.**
- **La hauteur d'ancrage de la ceinture thoracique doit être réglée de façon à bien s'ajuster à la personne. Faute de quoi, l'efficacité de l'ensemble du système de retenue en serait affectée, ce qui augmenterait les risques ou la gravité des blessures en cas d'accident.**

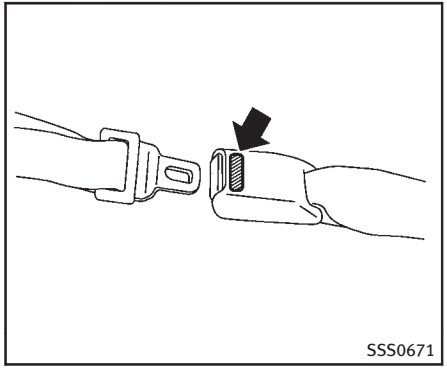

Ceinture de sécurité centrale arrière

La boucle de la ceinture de sécurité centrale est identifiée par la marque CENTER. La languette de la ceinture centrale peut être fixée seulement dans la boucle de ceinture de sécurité centrale.

RALLONGES DE CEINTURE DE SÉCURITÉ

S'il est impossible de bien mettre la ceinture thoracique-sous-abdominale en place et de l'attacher en raison de la corpulence de la personne ou de la position de conduite, une rallonge compatible pour allonger les ceintures de sécurité est disponible. Cette rallonge permet d'allonger la ceinture d'environ 200 mm (8 po) et peut être utilisée pour le siège du conducteur et le siège du passager avant. Consultez un détaillant INFINITI pour assistance lors de l'achat d'une rallonge si vous en avez besoin.

ATTENTION

- **Seules les rallonges INFINITI fabriquées par le fabricant d'origine doivent être utilisées pour rallonger les ceintures de sécurité INFINITI.**
- **Les adultes et les enfants qui peuvent utiliser les ceintures de sécurité sans rallonge ne devraient pas utiliser une rallonge. L'utilisation inutile des rallonges pourrait provoquer des blessures corporelles graves en cas d'accident.**
- **N'installez jamais un dispositif de retenue pour enfants avec une rallonge. En effet, si le dispositif n'est pas correctement arrimé, l'enfant pourrait être sérieusement blessé en cas de choc ou d'arrêt brusque.**

ENTRETIEN DES CEINTURES DE SÉCURITÉ

- **Pour nettoyer la courroie de la ceinture de sécurité,** utilisez une solution de savon doux ou tout autre produit recommandé pour le nettoyage des garnitures intérieures ou des tapis. Ensuite, essuyez-les avec un chiffon et laissez-les sécher à l'ombre. Ne laissez pas les ceintures de sécurité s'enrouler avant qu'elles ne soient complètement sèches.
- **Si de la saleté s'accumule dans le guide de la sangle thoracique** de la ceinture de sécurité, la rétraction des courroies pourrait être ralentie. Dans un tel cas, essuyez le guide de ceinture thoracique avec un chiffon propre et sec.
- **Vérifiez périodiquement le fonctionnement des ceintures et des dispositifs métalliques de ceintures de sécurité** tels que les boucles, les languettes, les

enrouleurs et les dispositifs de fixation. En cas de desserrage des pièces, de détérioration, de coupures ou d'autres endommagements causés aux sangles, la ceinture entière doit être remplacée.

ATTENTION

Ne laissez pas les enfants jouer avec les ceintures de sécurité. La plupart des positions assises sont équipées de ceintures de sécurité en mode d'enrouleur de verrouillage automatique (ALR). Si la ceinture de sécurité s'enroule autour du cou d'un enfant avec le mode ALR activé, l'enfant peut être blessé gravement ou tué si la ceinture se rétracte et devient serré. Cela peut se produire même si le véhicule est stationné. Débouclez la ceinture de sécurité pour libérer l'enfant. Si la ceinture de sécurité ne peut pas être débouclée ou est déjà débouclée, libérez l'enfant en coupant la ceinture de sécurité avec un outil approprié (comme un couteau ou des ciseaux) pour libérer la ceinture de sécurité.

Les enfants ont besoin de la protection des adultes.

Ils doivent être retenus correctement.

En plus de l'information générale donnée dans ce présent manuel, de l'information sur la sécurité des enfants est disponible chez de nombreuses autres sources, incluant les médecins, les professeurs, les bureaux de sécurité routière gouvernementaux et les organisations communautaires. Chaque enfant est différent, alors assurez-vous de connaître la meilleure façon de transporter votre enfant.

Il existe trois types de dispositifs de retenue pour enfants :

- Dispositif de retenue pour enfants orienté vers l'arrière
- Dispositif de retenue pour enfants orienté vers l'avant
- Siège d'appoint

Le dispositif de retenue approprié dépend de la taille de l'enfant. En règle générale, les nourrissons ayant jusqu'à un an environ et pesant moins de 9 kg [20 lb] doivent être placés dans des dispositifs de retenue pour enfants orientés vers l'arrière. Des dispositifs de retenue pour enfants orientés vers l'avant sont disponibles pour enfants qui ont au moins 1 an et qui sont devenus trop grands pour les dispositifs de retenue pour enfants orientés vers l'arrière. Les sièges d'appoint sont utilisés pour aider à attacher un enfant avec une ceinture sous-abdominale/thoracique qui ne peut plus utiliser un dispositif de retenue pour enfants orientés vers l'avant.

ATTENTION

Les nourrissons et autres enfants ont besoin d'une protection spéciale. Les ceintures de sécurité du véhicule peuvent en effet mal s'adapter à leur taille. La ceinture thoracique peut passer trop près de leur visage ou de leur cou. La ceinture sous-abdominale peut être trop grande pour la petite ossature de leurs hanches. En cas d'accident, une ceinture de sécurité mal ajustée risque de causer des blessures graves ou mortelles. Utilisez toujours les dispositifs de retenue pour enfant appropriés.

Les provinces et territoires du Canada ainsi que les états des États-Unis rendent obligatoire le port de dispositifs de retenue pour enfants homologués pour les enfants en bas âge et nourrissons. Reportez-vous à «Dispositifs de retenue pour enfants» (P.1-22).

Un dispositif de retenue pour enfants peut être fixé dans le véhicule en utilisant le système LATCH (ancrages inférieurs et sangles pour enfants) ou avec la ceinture de sécurité du véhicule. Pour plus d'informations, reportez-vous à «Dispositifs de retenue pour enfants» (P.1-22).

INFINITI recommande que tous les préadolescents et enfants soient correctement retenus dans le siège arrière. Les statistiques montrent que les enfants sont plus en sécurité s'ils sont retenus sur le siège arrière que sur le siège avant.

Ceci est particulièrement important pour ce véhicule car il est équipé d'un système de retenue supplémentaire (système du coussin gonflable) pour le passager avant. Reportez-vous à «Système de retenue supplémentaire» (P.1-44).

NOURRISSONS

Les nourrissons d'un an et moins doivent être placés dans un dispositif de retenue pour enfants orienté vers l'arrière. INFINITI recommande que les nourrissons soient placés dans un dispositif de retenue pour enfants conforme aux normes de sécurité des véhicules automobiles du Canada ou aux normes des Federal Motor Vehicle Safety Standards des États-Unis. Choisissez un dispositif de retenue pour enfants convenant au véhicule et observez toujours les directives de pose et d'utilisation fournies par son fabricant.

ENFANTS EN BAS ÂGE

Les enfants de plus d'un an pesant au moins 9 kg (20 lbs) doivent rester dans un dispositif de retenue pour enfants orienté vers l'arrière aussi longtemps que possible jusqu'à la limite de taille ou de poids du dispositif de retenue pour enfants. Les enfants qui dépassent la taille et le poids limites du dispositif de retenue pour enfants orienté vers l'arrière et qui ont au moins un an doivent être placés dans un dispositif de retenue pour enfants orienté vers l'avant avec un harnais. Reportez-vous aux instructions du constructeur pour les recommandations de poids et taille minimum et maximum. INFINITI recommande que les jeunes enfants soient placés dans un dispositif de retenue pour enfants conforme aux normes de sécurité des véhicules automobiles du Canada ou aux normes des Federal Motor Vehicle Safety Standards des États-Unis. Choisissez un dispositif de retenue pour enfants convenant au véhicule et observez toujours les directives de pose et d'utilisation fournies par son fabricant.

ENFANTS DE PLUS GRANDE TAILLE

Les enfants doivent rester dans un dispositif de retenue avec harnais jusqu' à ce qu'ils atteignent le poids et la taille limites permis par le fabricant du dispositif de retenue.

Une fois qu'un enfant a dépassé la taille et le poids limites du dispositif de retenue pour enfants équipé d'un harnais orienté vers l'avant, INFINITI recommande que l'enfant soit placé dans un siège d'appoint disponible dans le commerce afin d'obtenir un bon ajustement de la ceinture de sécurité. Pour un ajustement correct de la ceinture de sécurité, le siège d'appoint doit élever la position assise de l'enfant de manière à ce que la ceinture thoracique lui arrive sur la poitrine et à mi-épaule. La ceinture thoracique de la ceinture ne doit pas traverser le cou ou le visage ou glisser de l'épaule. La ceinture sous-abdominale doit être ajustée sur le bas des hanches ou le haut des cuisses, mais pas sur l'abdomen.

Un siège d'appoint peut seulement être utilisé sur les sièges qui disposent de ceinture de sécurité à trois points d'ancrage. Le siège d'appoint doit être adaptable au siège du véhicule et doit porter une étiquette d'homologation attestant qu'il est conforme aux normes de sécurité des véhicules automobiles du Canada ou aux normes des Federal Motor Vehicle Safety Standards des États-Unis. Une fois que l'enfant est assez grand, que la ceinture ne lui arrive plus au visage ou au cou, et que la ceinture sous-abdominale peut être ajustée correctement entre le bas des hanches et le haut des cuisses, utilisez la ceinture de sécurité sans le siège d'appoint.

ATTENTION

Ne permettez jamais à un enfant de se tenir debout ou à genoux dans les espaces de chargement ou sur un siège. L'enfant pourrait être gravement blessé ou tué en cas d'arrêt brusque ou de collision.

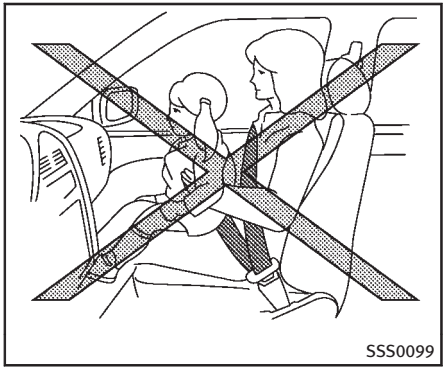
SSS0099

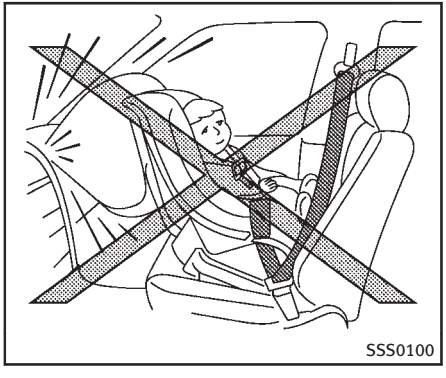
SSS0100

PRÉCAUTIONS À PRENDRE AVEC LES DISPOSITIFS DE RETENUE POUR ENFANTS

ATTENTION

- **Le non-respect des avertissements et instructions relatives à l'utilisation et à l'installation correctes des systèmes de retenue pour enfants exposerait les enfants et les autres passagers à des risques de blessures graves voire mortelles en cas de freinage brusque ou de collision :**
  - **Utilisez et installez le dispositif de retenue pour enfants de manière adéquate. Pour la pose et l'utilisation des dispositifs de retenue pour enfants, respectez toujours toutes les directives du fabricant.**
  - **Les nourrissons/enfants ne doivent jamais être portés sur les genoux d'un passager. Personne, même l'adulte le plus fort, ne serait en mesure de résister aux forces engendrées par une collision.**
  - **Ne permettez jamais qu'un enfant et un autre passager partagent la même ceinture de sécurité.**
  - **INFINITI recommande d'installer tous les dispositifs de retenue pour enfants sur le siège arrière. Les statistiques montrent que les enfants sont plus en sécurité s'ils sont retenus sur le siège arrière que sur le siège avant. S'il est nécessaire d'installer un dispositif de retenue pour enfants orienté vers l'avant, reportez-vous à «Installation d'un dispositif de retenue pour enfants orienté vers l'avant avec les ceintures de sécurité» (P.1-35).**
  - **Même avec le système avancé du coussin gonflable INFINITI, n'installez jamais un dispositif de retenue pour enfants orienté vers l'arrière sur le siège avant. Le déploiement d'un coussin gonflable risquerait de blesser gravement voire mortellement l'enfant. Un dispositif de retenue orienté vers l'arrière ne doit être utilisé que sur le siège arrière.**
  - **Assurez-vous d'acheter un dispositif de retenu adapté à l'enfant et au véhicule. Certains dispositifs de retenue pour enfants ne sont pas adaptés à votre véhicule.**
  - **Les points d'ancrage pour dispositif de retenue pour enfants sont conçus pour résister à la charge d'un dispositif de retenue correctement fixé.**
  - **N'utilisez jamais les points d'ancrage pour des ceintures de sécurité ou sangles pour adultes.**
  - **Il est déconseillé d'utiliser un dispositif de retenue pour enfants avec sangle d'ancrage supérieure sur le siège du passager avant.**
  - **Maintenez les dossiers de siège dans leur position la plus droite possible après avoir installé le dispositif de retenue pour enfants.**
  - **Pendant la route, les bébés et les enfants devraient toujours être placés dans un dispositif de retenue pour enfants approprié.**
- **Lorsque vous n'utilisez pas le dispositif de retenue pour enfants, laissez-le fixé avec le système LATCH ou une ceinture de sécurité. En cas de freinage brusque ou de collision, les objets non attachés se trouvant dans le véhicule risqueraient de blesser les occupants ou d'endom-**

mager le véhicule.

⚠ PRÉCAUTION

Gardez à l'esprit qu'un dispositif de retenue pour enfants laissé dans un véhicule fermé peut devenir très chaud. Vérifiez la surface du siège et les boucles avant de placer l'enfant dans le dispositif de retenue pour enfants.

Ce véhicule est équipé d'un système universel d'ancrages pour dispositif de retenue pour enfants, connu sous le nom de système LATCH (Lower Anchors and Tethers for CHildren - ancrages inférieurs et attaches pour enfants). Certains de ces dispositifs de retenue pour enfants comprennent les fixations rigides ou à sangles qui peuvent être arrimées à ces ancrages inférieurs.

Pour plus de détails, reportez-vous à «Système d'ancrages inférieurs et attaches pour enfants (LATCH)» (P.1-25).

Si vous n'avez pas de dispositif de retenue pour enfants qui est compatible avec le LATCH, il est possible d'utiliser les ceintures de sécurité du véhicule.

De nombreux fabricants vendent des dispositifs de retenue pour nourrissons et enfants de diverses tailles. Lors du choix d'un système de dispositif de retenue pour enfants, il est essentiel de tenir compte des points suivants :

- Ne choisissez qu'un dispositif de retenue pour enfants portant une étiquette d'homologation attestant qu'il est conforme à la norme 213 de sécurité des véhicules automobiles du Canada ou à la norme 213 des Federal Motor Vehicle Safety Standard des États-Unis.
- Assurez-vous que le dispositif de retenue pour enfants est compatible avec le siège et le système de ceinture de sécurité du véhicule.
- Si le dispositif de retenue pour votre enfant est compatible avec votre véhicule, placez votre enfant dans le dispositif de retenue pour enfants et vérifiez les réglages afin de vous assurer que le système est bien adapté à votre enfant. Utilisez un dispositif de retenue pour enfants adapté à la taille et au poids de votre enfant. Respectez toujours les directives du fabricant du siège.

Dans toutes les provinces ou territoires du Canada et les états des États-Unis, la loi exige que les nourrissons et enfants en bas âge soient placés dans les dispositifs de retenue appropriés pour enfants pendant la conduite du véhicule. Les lois du Canada exigent que la sangle d'ancrage supérieure sur les dispositifs de retenue pour enfants orientés vers l'avant soit sécurisée au point d'ancrage correspondant du véhicule.

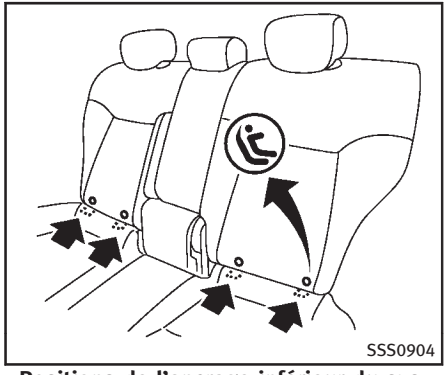

Positions de l'ancrage inférieur du système LATCH

SYSTÈME D'ANCRAGES INFÉRIEURS ET ATTACHES POUR ENFANTS (LATCH)

Votre véhicule est équipé de points d'ancrage spéciaux utilisés par les dispositifs de retenue pour enfants compatibles avec le système LATCH (ancrages inférieurs et sangles pour enfants). Il est également mentionné sous l'appellation ISOFIX ou système compatible ISOFIX. Avec ce système, il n'est pas nécessaire d'utiliser la ceinture de sécurité du véhicule pour fixer le dispositif de retenue pour enfants.

Les points d'ancrage LATCH permettent d'installer un dispositif de retenue pour enfants uniquement sur les sièges arrière latéraux.

Ancrage inférieur LATCH

ATTENTION

Le non-respect des avertissements et instructions relatives à l'utilisation et à l'installation correctes des systèmes de retenue pour enfants exposerait les enfants et les autres passagers à des risques de blessures graves voire mortelles en cas de freinage brusque ou de collision :

- **Fixez le système LATCH compatible avec le dispositif de retenue pour enfants exclusivement aux emplacements indiqués dans l'illustration.**
- **Ne calez pas le dispositif de retenue pour enfants à la place assise centrale du siège arrière avec les ancrages inférieurs LATCH. Dans cette position le dispositif de retenue pour enfants ne sera pas correctement fixé.**
- **Inspectez les ancrages inférieurs en passant vos doigts dans la zone d'ancrage inférieur. Assurez-vous au toucher que rien n'entrave les ancrages (par exemple, sangle de ceinture de sécurité ou tissu du coussin de siège). Vous ne pourrez pas fixer correctement le dispositif de retenue pour enfants si les ancrages inférieurs ne sont pas dégagés.**

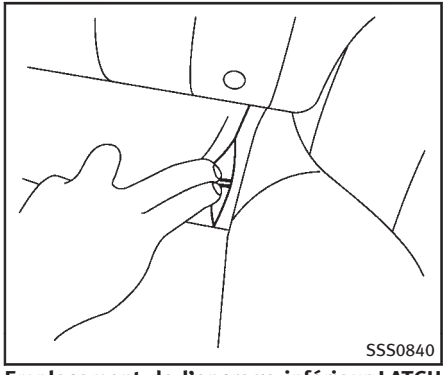

Emplacement de l'ancrage inférieur LATCH

Emplacement de l'ancrage inférieur LATCH

Les ancrages LATCH sont situés à l'arrière du coussin près du dossier. Une étiquette est collée sur le dossier de siège pour vous aider à localiser les ancrages LATCH.

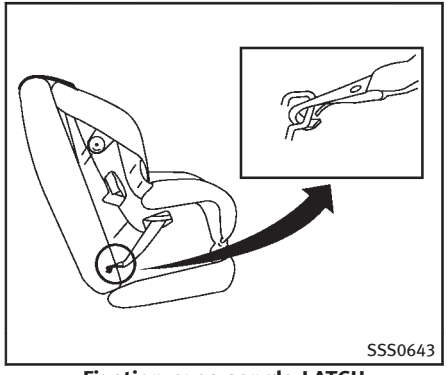

Fixation avec sangle LATCH

Installation d'un dispositif de retenue pour enfants LATCH

Les dispositifs de retenue pour enfants compatibles LATCH comportent deux fixations rigides ou avec sangles qui peuvent être fixées à deux ancrages situés sur certains sièges du véhicule. Avec ce système, il n'est pas nécessaire d'utiliser la ceinture de sécurité du véhicule pour fixer le dispositif de retenue pour enfants. Vérifiez la compatibilité du système LATCH sur l'étiquette du dispositif de retenue. Cette information peut aussi se trouver dans les instructions fournies par le fabricant du dispositif de retenue pour enfants.

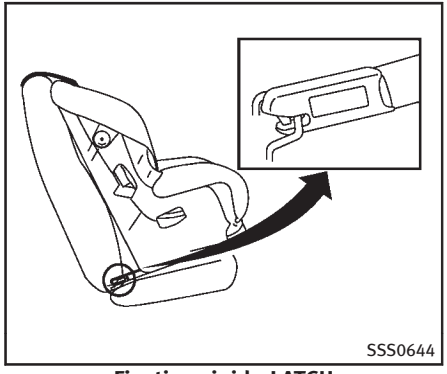

Fixation rigide LATCH

Utilisez la sangle d'attache supérieure de dispositif de retenue pour enfants lors de l'installation d'un dispositif de retenue pour enfants avec les points d'ancrage inférieurs LATCH ou les ceintures de sécurité.

Lors de la pose d'un dispositif de retenue pour enfant, lisez les instructions données dans ce manuel et celles qui accompagnent le siège.

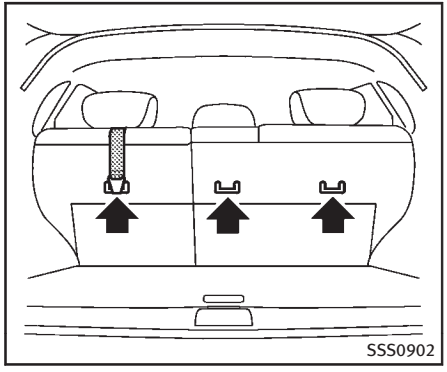

Ancrage de sangle supérieure

ATTENTION

- **Si la housse de chargement (si le véhicule en est équipé) entre en contact avec la sangle d'ancrage supérieure alors qu'elle est fixée sur l'ancrage de sangle supérieure, sortez-la du véhicule ou fixez-la au plancher de l'espace de chargement, sous sa position d'attache. Si la housse de chargement n'est pas retirée, ceci pourrait endommager la sangle d'attache supérieure durant une collision. Votre enfant pourrait être gravement blessé ou tué en cas de choc si la sangle d'ancrage supérieure était endommagée.**
- **Ne laissez pas le chargement rentrer en contact avec la sangle d'ancrage supérieure lorsque celle-ci est fixée à l'ancrage de la sangle supérieure. Sécurisez correctement le chargement de manière à ne pas le laisser rentrer en contact avec la sangle supérieure. Un chargement mal attaché ou en contact avec la sangle d'attache supérieure risquerait d'endommager cette dernière en cas de collision. Votre enfant pourrait être gravement blessé ou tué en cas de choc si la sangle d'ancrage supérieure était endommagée.**

Emplacements des points d'ancrage supérieurs :

Les points d'ancrage se situent sur le dos de chaque dossier de siège pour les trois positions d'assise du siège arrière, comme illustré.

INSTALLATION D'UN DISPOSITIF DE RETENUE POUR ENFANTS ORIENTÉ VERS L'ARRIÈRE AVEC SYSTÈME LATCH

Lisez bien toutes les consignes de précautions et d'avertissement mentionnées dans les sections «Sécurité des enfants» (P.1-20) et «Dispositifs de retenue pour enfants» (P.1-22) avant d'installer un dispositif de retenue pour enfants.

Suivez ces étapes pour installer un dispositif de retenue pour enfants orienté vers l'arrière à l'aide d'un système LATCH :

1. Posez le dispositif de retenue pour enfants sur le siège. Suivez toujours les instructions données par le fabricant du dispositif de retenue pour enfants.

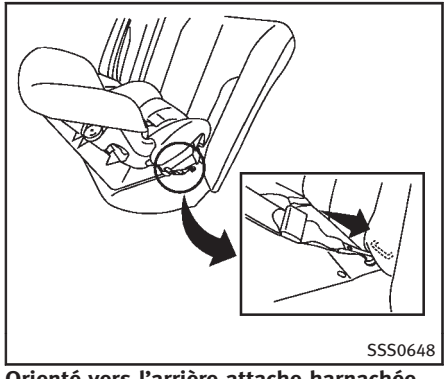

Orienté vers l'arrière attache harnachée — étape 2

2. Fixez les points d'ancrage du dispositif de retenue pour enfants aux ancrages inférieurs LATCH. Assurez-vous que le système LATCH est correctement attaché aux ancrages inférieurs.

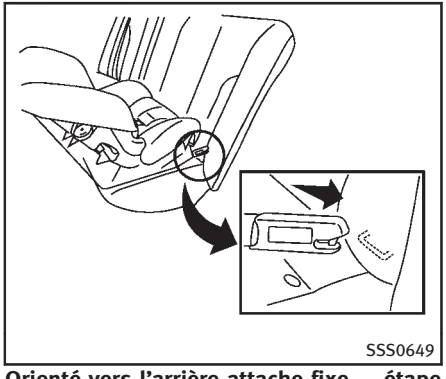

Orienté vers l'arrière attache fixe — étape 2

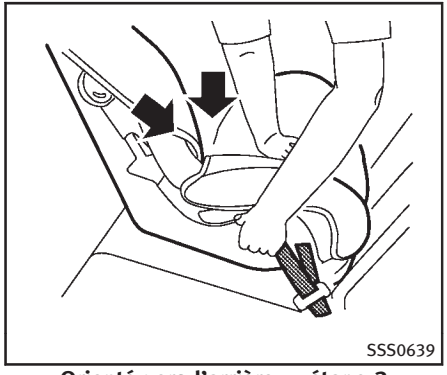

Orienté vers l'arrière — étape 3

3. S'il en est équipé, retendez les sangles du dispositif de retenue pour enfants pour enlever l'excédent de mou des ancrages. Appuyez fermement avec votre main au centre du dispositif de retenue pour enfants pour comprimer le coussin du siège du véhicule ainsi que le dossier et tirez par en arrière pour resserrer la sangle des points d'ancrage.

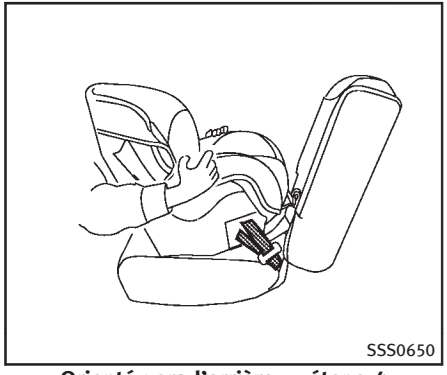

Orienté vers l'arrière — étape 4

4. Une fois que le dispositif de retenue pour enfants est posé, vérifiez qu'il est correctement bloqué avant de placer l'enfant dedans. Faites basculer le dispositif de retenue d'un côté à l'autre tout en le tenant près du passage de la fixation LATCH. Le jeu du dispositif de retenue pour enfants ne doit pas excéder 25 mm (1 po), de côté à côté. Essayez de le pousser vers l'avant pour vous assurer que l'ancrage LATCH maintient le dispositif de retenue convenablement en place. Si le dispositif n'est pas bien bloqué, serrez davantage l'ancrage LATCH selon la nécessité ou changez de place du dispositif de retenue et essayez de nouveau. Il peut s'avérer nécessaire de tester différents dispositifs de retenue pour enfants ou d'essayer de les installer à l'aide de la ceinture de sécurité du véhicule (selon modèles). Il existe des dispositifs de retenue pour enfants qui ne conviennent pas à tous les types de véhicules.
5. Avant chaque utilisation, assurez-vous que le dispositif de retenue pour enfants est bien bloqué. Si la ceinture de sécurité n'est pas bloquée, répétez les étapes 1 à 4.

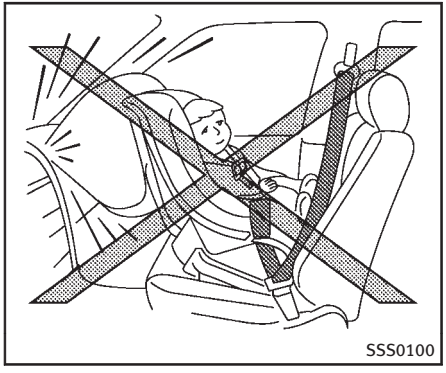

INSTALLATION D'UN DISPOSITIF DE RETENUE POUR ENFANTS ORIENTÉ VERS L'ARRIÈRE AVEC LES CEINTURES DE SÉCURITÉ

ATTENTION

Utilisez la ceinture de sécurité à trois points d'ancrage avec enrouleur automatique de verrouillage (ALR) lors de l'installation d'un dispositif de retenue pour enfants. Si le mode ALR n'est pas bien utilisé, le dispositif de retenue pour enfants ne sera pas bien bloqué. Le dispositif de retenue risquerait en effet de basculer ou de se déplacer, exposant l'enfant à des risques de blessures en cas de freinage brusque ou de collision.

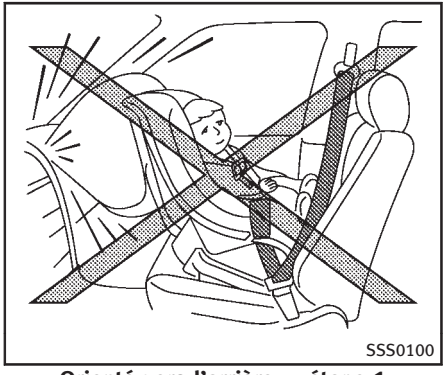

Orienté vers l'arrière — étape 1

Lisez bien toutes les consignes de précautions et d'avertissement mentionnées dans les sections «Sécurité des enfants» (P.1-20) et «Dispositifs de retenue pour enfants» (P.1-22) avant d'installer un dispositif de retenue pour enfants.

Suivez ces étapes pour installer un dispositif de retenue pour enfants orienté vers l'arrière avec les ceintures de sécurité des sièges arrière du véhicule :

1. **Les dispositifs de retenue pour enfants pour nourrissons doivent être utilisés orientés vers l'arrière et par conséquent, ne doivent pas être utilisés sur**

le siège du passager avant. Installez le dispositif de retenue pour enfants sur le siège. Suivez toujours les instructions du fabricant du dispositif de retenue.

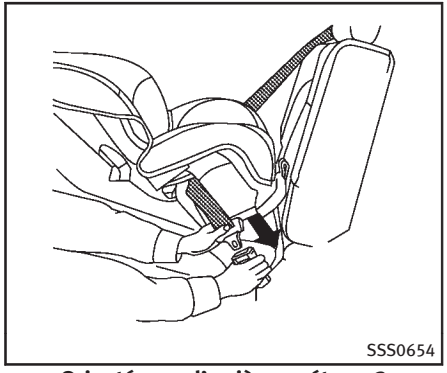

Orienté vers l'arrière — étape 2

2. Faites passer la languette dans le dispositif de retenue pour enfants et rentrez-la dans la boucle jusqu'à ce que le loquet soit enclenché. Assurez-vous de bien suivre les instructions données par le fabricant du dispositif de retenue pour enfants pour l'acheminement de la sangle.

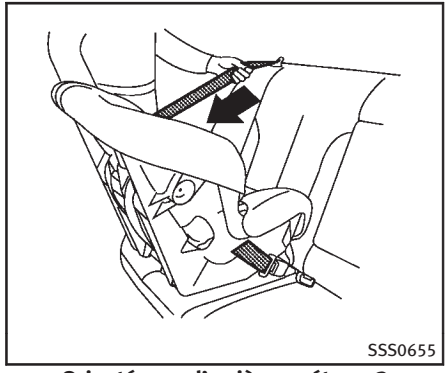

Orienté vers l'arrière — étape 3

3. Tirez sur la ceinture thoracique jusqu'à ce que la ceinture soit complètement déroulée. À ce moment, l'enrouleur de ceinture passe en mode d'enrouleur de verrouillage automatique (ALR) (mode de dispositif de retenue pour enfants). Il revient en mode d'enrouleur de verrouillage d'urgence (ELR) lorsque la ceinture de sécurité est complètement rétractée.

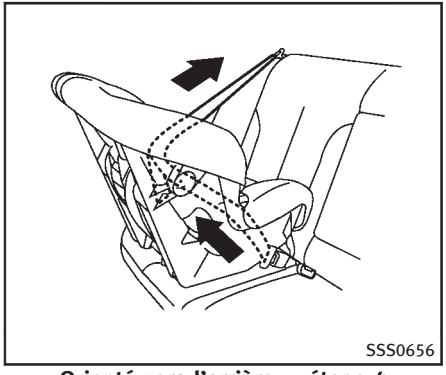

Orienté vers l'arrière — étape 4

4. Laissez la ceinture de sécurité se réenrouler. Tirez sur la ceinture thoracique vers le haut pour qu'elle soit bien tendue.

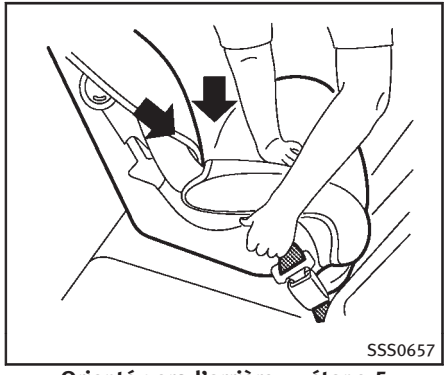

Orienté vers l'arrière — étape 5

5. Enlevez l'excédent de mou de la ceinture de sécurité ; appuyez fermement vers le bas et vers l'arrière au centre du dispositif de retenue pour enfants pour comprimer le coussin et le dossier du siège du véhicule tout en tirant sur la ceinture de sécurité.

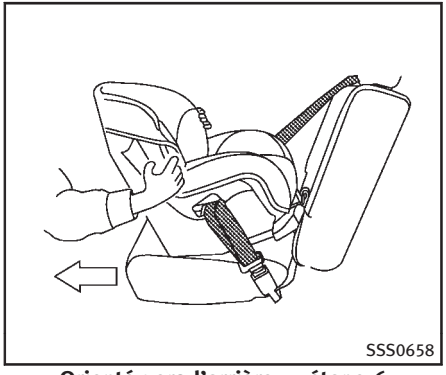

Orienté vers l'arrière — étape 6

6. Une fois que le dispositif de retenue pour enfants est posé, vérifiez qu'il est correctement bloqué avant de placer l'enfant dedans. Faites basculer le dispositif de retenue d'un côté à l'autre tout en le tenant près du passage des ceintures de sécurité. Le jeu du dispositif de retenue pour enfants ne doit pas excéder 25 mm (1 po), de côté à côté. Essayez de le pousser vers l'avant pour vous assurer que la ceinture le maintient convenablement en place. Si le dispositif n'est pas bien bloqué, serrez davantage la ceinture de sécurité ou changez le siège de place et essayez

de nouveau. Il sera peut être nécessaire d'essayer un autre dispositif de retenue pour enfant. Il existe des dispositifs de retenue pour enfants qui ne conviennent pas à tous les types de véhicules.

7. Avant chaque utilisation, assurez-vous que le dispositif de retenue pour enfants est bien bloqué. Si la ceinture de sécurité n'est pas bloquée, répétez les étapes 1 à 6.

Le mode ALR (mode de dispositif de retenue pour enfants) s'annule quand on retire le dispositif de retenue pour enfants et que la ceinture est réenroulée.

INSTALLATION D'UN DISPOSITIF DE RETENUE POUR ENFANTS ORIENTÉ VERS L'AVANT AVEC SYSTÈME LATCH

Lisez bien toutes les consignes de précautions et d'avertissement mentionnées dans les sections «Sécurité des enfants» (P.1-20) et «Dispositifs de retenue pour enfants» (P.1-22) avant d'installer un dispositif de retenue pour enfants.

Suivez ces étapes pour installer un dispositif de retenue pour enfants orienté vers l'avant à l'aide d'un système LATCH :

1. Posez le dispositif de retenue pour enfants sur le siège. Suivez toujours les instructions données par le fabricant du dispositif de retenue pour enfants.

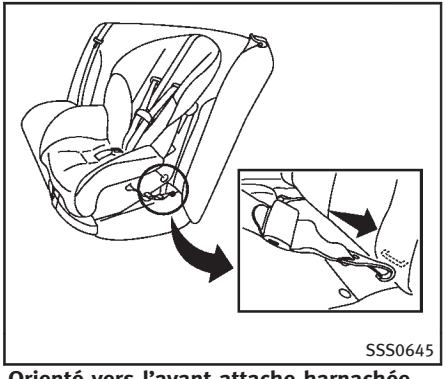

Orienté vers l'avant attache harnachée — étape 2

2. Fixez les points d'ancrage du dispositif de retenue pour enfants aux ancrages inférieurs LATCH. Assurez-vous que le système LATCH est correctement attaché aux ancrages inférieurs.

   Si le dispositif de retenue pour enfants est équipé d'une sangle d'ancrage supérieure, dirigez la sangle d'ancrage supérieure et fixez la sangle au point d'ancrage de la sangle. Reportez-vous à «Installer une sangle d'ancrage supérieure» dans ce chapitre. N'installez pas un dispositif de retenue pour enfants équipé de sangle d'attache su-

périeure sur un siège qui ne comporte pas d'ancrage de sangle supérieure.

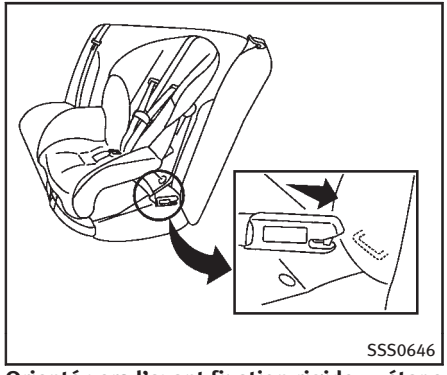

Orienté vers l'avant fixation rigide — étape 2

3. L'arrière du dispositif de retenue pour enfants devrait être bien fixé contre le dossier de siège.

   Au besoin, ajustez ou enlevez l'appui-tête afin d'obtenir le bon ajustement du siège d'appoint pour enfant. Si vous enlevez l'appui-tête, rangez-le en lieu sûr. **Assurez-vous d'installer de nouveau l'appui-tête lorsque vous enlevez le dispositif de retenue pour enfants.** Reportez-vous à «Appuis-tête» (P.1-7) pour des informations concernant le réglage des appuis-tête.

Si le siège ne possède pas d'appui-tête ajustable et qu'il interfère avec l'ajustement adéquat du dispositif de retenue pour enfants, essayez de l'installer dans une autre position ou essayez un autre dispositif de retenue pour enfants.

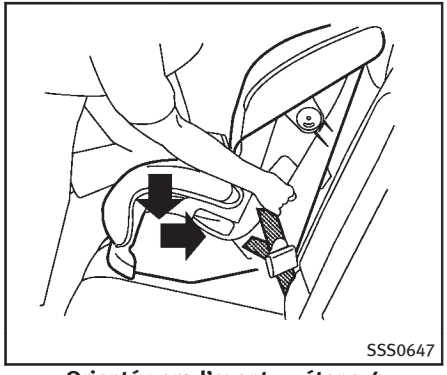

Orienté vers l'avant — étape 4

4. S'il en est équipé, retendez les sangles du dispositif de retenue pour enfants pour enlever l'excédent de mou des ancrages. Appuyez fermement avec votre genou au centre du dispositif de retenue pour enfants pour comprimer le coussin du siège du véhicule ainsi que le dossier et tirez par en arrière pour resserrer la sangle des points d'ancrage.
5. Tendez la sangle d'attache conformément aux instructions du fabricant pour reprendre le mou.

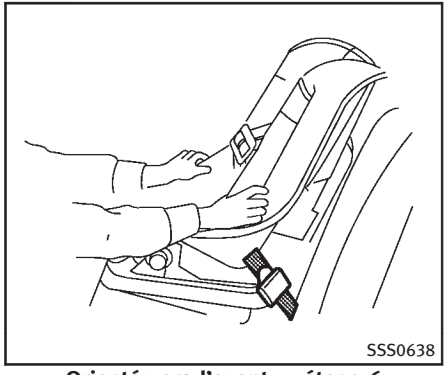

Orienté vers l'avant — étape 6

6. Une fois que le dispositif de retenue pour enfants est posé, vérifiez qu'il est correctement bloqué avant de placer l'enfant dedans. Faites basculer le dispositif de retenue d'un côté à l'autre tout en le tenant près du passage de la fixation LATCH. Le jeu du dispositif de retenue pour enfants ne doit pas excéder 25 mm (1 po), de côté à côté. Essayez de le pousser vers l'avant pour vous assurer que l'ancrage LATCH maintient le dispositif de retenue convenablement en place. Si le dispositif n'est pas bien bloqué, serrez davantage l'ancrage LATCH selon la nécessité ou changez de place du dispositif de retenue et essayez de nouveau. Il sera peut être nécessaire d'essayer un autre dispositif de retenue pour enfant. Il existe des dispositifs de retenue pour enfants qui ne conviennent pas à tous les types de véhicules.
7. Avant chaque utilisation, assurez-vous que le dispositif de retenue pour enfants est bien bloqué. Si la ceinture de sécurité n'est pas bloquée, répétez les étapes 1 à 6.

INSTALLATION D'UN DISPOSITIF DE RETENUE POUR ENFANTS ORIENTÉ VERS L'AVANT AVEC LES CEINTURES DE SÉCURITÉ

ATTENTION

Utilisez la ceinture de sécurité à trois points d'ancrage avec enrouleur automatique de verrouillage (ALR) lors de l'installation d'un dispositif de retenue pour enfants. Si le mode ALR n'est pas bien utilisé, le dispositif de retenue pour enfants ne sera pas bien bloqué. Le dispositif de retenue risquerait en effet de basculer ou de se déplacer, exposant l'enfant à des risques de blessures

en cas de freinage brusque ou de collision.

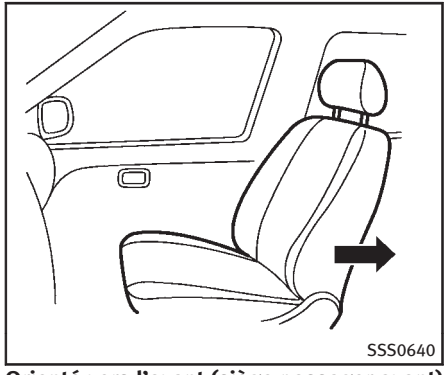

Orienté vers l'avant (siège passager avant) — étape 1

Lisez bien toutes les consignes de précautions et d'avertissement mentionnées dans les sections Sécurité des enfants et Dispositifs de retenue pour enfants avant d'installer un dispositif de retenue pour enfants.

Suivez ces étapes pour installer un dispositif de retenue d'enfant orienté vers l'avant avec la ceinture de sécurité des sièges arrière ou du siège passager avant :

1. **Si vous devez installer un dispositif de retenue pour enfants sur le siège avant, il devrait être installé uniquement orienté vers l'avant. Reculez le siège le plus loin possible. Il faut toujours orienter un dispositif de retenue pour nourrissons vers l'arrière, mais il ne faut pas l'installer sur le siège du passager avant.**
2. Posez le dispositif de retenue pour enfants sur le siège. Suivez toujours les instructions données par le fabricant du dispositif de retenue pour enfants.

   L'arrière du dispositif de retenue pour enfants devrait être bien fixé contre le dossier de siège.

   Au besoin, ajustez ou enlevez l'appui-tête afin d'obtenir le bon ajustement du siège d'appoint pour enfant. Si vous enlevez l'appui-tête, rangez-le en lieu sûr. **Assurez-vous d'installer de nouveau l'appui-tête lorsque vous enlevez le dispositif de retenue pour enfants.** Reportez-vous à «Appuis-tête» (P.1-7) pour des informations relatives au réglage, au montage et au démontage de l'appui-tête.

   Si le siège ne possède pas d'appui-tête ajustable et qu'il interfère avec l'ajustement adéquat du dispositif de retenue pour enfants, essayez de l'installer dans une autre position ou

essayez un autre dispositif de retenue pour enfants.

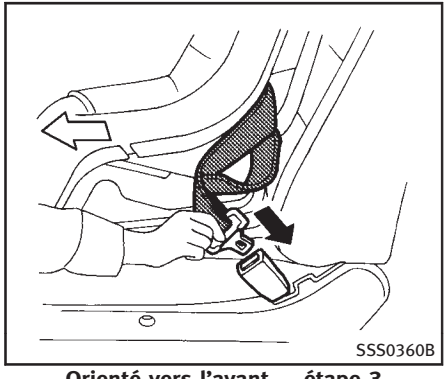

Orienté vers l'avant — étape 3

3. Faites passer la languette dans le dispositif de retenue pour enfants et rentrez-la dans la boucle jusqu'à ce que le loquet soit enclenché. Assurez-vous de bien suivre les instructions données par le fabricant du dispositif de retenue pour enfants pour l'acheminement de la sangle.

   Si le dispositif de retenue pour enfants est équipé d'une sangle d'ancrage supérieure, dirigez la sangle d'ancrage supérieure et fixez la sangle au point d'ancrage de la sangle (seulement pour l'installation sur siège arrière). Reportez-vous à «Installation de la sangle d'ancrage supérieure» (P.1-40). N'installez pas un dispositif de retenue pour enfants équipé de sangle d'attache supérieure sur un siège qui ne comporte pas d'ancrage de sangle supérieure.

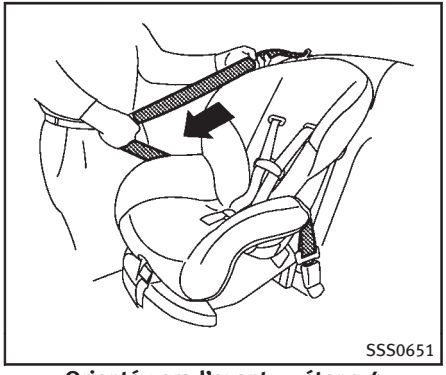

Orienté vers l'avant — étape 4

4. Tirez sur la ceinture thoracique jusqu'à ce que la ceinture soit complètement déroulée. À ce moment, l'enrouleur de ceinture passe en mode d'enrouleur de verrouillage automatique (ALR) (mode de dispositif de retenue pour enfants). Il revient en mode d'enrouleur de verrouillage d'urgence (ELR) lorsque la ceinture de sécurité est complètement rétractée.

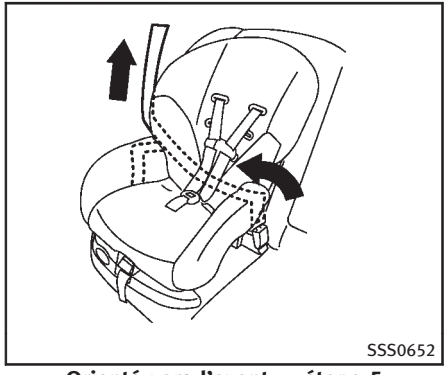

Orienté vers l'avant — étape 5

5. Laissez la ceinture de sécurité se réenrouler. Tirez sur la ceinture thoracique vers le haut pour qu'elle soit bien tendue.

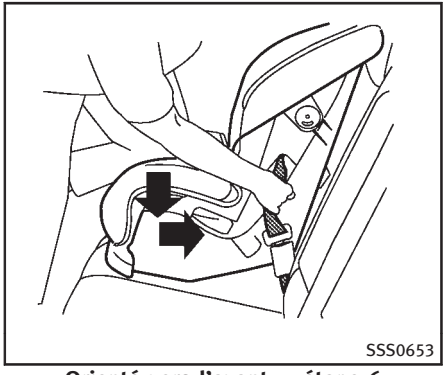

Orienté vers l'avant — étape 6

6. Enlevez l'excédent de mou de la ceinture de sécurité; avec votre genou, appuyez fermement vers le bas et vers l'arrière au centre du dispositif de retenue pour enfants pour comprimer le coussin et le dossier de siège du véhicule tout en tirant sur la ceinture de sécurité.
7. Tendez la sangle d'attache conformément aux instructions du fabricant pour reprendre le mou.

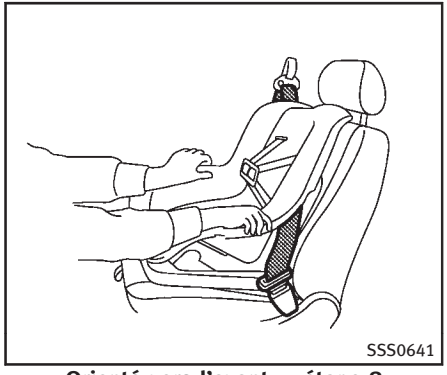

Orienté vers l'avant — étape 8

8. Une fois que le dispositif de retenue pour enfants est posé, vérifiez qu'il est correctement bloqué avant de placer l'enfant dedans. Faites basculer le dispositif de retenue d'un côté à l'autre tout en le tenant près du passage des ceintures de sécurité. Le jeu du dispositif de retenue pour enfants ne doit pas excéder 25 mm (1 po), de côté à côté. Essayez de le pousser vers l'avant pour vous assurer que la ceinture le maintient convenablement en place. Si le dispositif n'est pas bien bloqué, serrez davantage la ceinture de sécurité ou changez le siège de place et essayez de nouveau. Il sera peut être nécessaire d'essayer un autre dispositif de retenue pour enfant. Il existe des dispositifs de retenue pour enfants qui ne conviennent pas à tous les types de véhicules.
9. Avant chaque utilisation, assurez-vous que le dispositif de retenue pour enfants est bien bloqué. Si la ceinture de sécurité n'est pas bloquée, répétez les étapes 2 à 8.

Orienté vers l'avant — étape 10

10. Si le dispositif de retenue pour enfants est installé sur le siège passager avant, placez le contacteur d'allumage en position ON. Le témoin de statut du coussin gonflable du passager avant devrait s'allumer. Si ce témoin ne s'allume pas, reportez-vous à «Coussin gonflable du passager avant et le témoin de statut» dans ce chapitre. **Installez le dispositif de retenue pour enfants sur un autre siège.** Faites vérifier le système par un détaillant INFINITI.

Le mode ALR (mode de dispositif de retenue pour enfants) s'annule quand on retire le dispositif de retenue pour enfants et que la ceinture est réenroulée complètement.

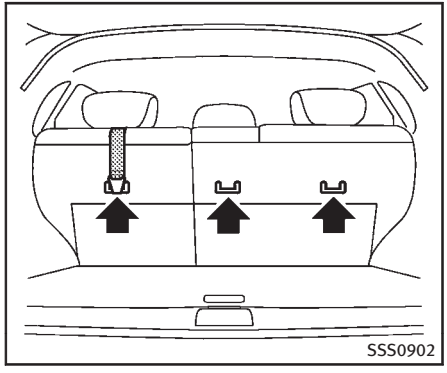

INSTALLATION DE LA SANGLE D'ANCRAGE SUPÉRIEURE

Commencez par fixer le dispositif de retenue pour enfants à l'aide des ancrages inférieurs du système LATCH (au niveau des sièges arrière latéraux uniquement) ou de la ceinture de sécurité, selon le cas.

1. Si nécessaire, relevez ou retirez l'appui-tête pour mettre la sangle d'attache supérieure en place au-dessus du dossier de siège. Si vous enlevez l'appui-tête, rangez-le en lieu sûr. Assurez-vous d'installer de nouveau l'appui-tête lorsque vous enlevez le dispositif de retenue pour enfants. Reportez-vous à «Appuis-tête» (P.1-7) pour des informations relatives au réglage, au montage et au démontage de l'appui-tête.
2. Fixez la sangle d'ancrage supérieure sur le point d'ancrage situé à l'arrière du dossier de siège, juste derrière le système de retenue pour enfants.
3. Avant de serrer la sangle d'attache, consultez la procédure d'installation de dispositif de retenue pour enfants appropriée de cette section.

Consultez votre détaillant INFINITI pour toute question relative à l'installation d'une sangle d'attache supérieure.

SIÈGES D'APPOINT

Précautions à prendre avec les sièges d'appoint

ATTENTION

Si le siège d'appoint et la ceinture de sécurité ne sont pas utilisés correctement, le risque augmente pour l'enfant d'être blessé lors d'un arrêt brusque ou d'une collision du véhicule :

- **Assurez-vous que la sangle thoracique de la ceinture ne touche pas le visage ni le cou de l'enfant, et que la sangle sous-abdominale ne lui traverse pas l'abdomen.**

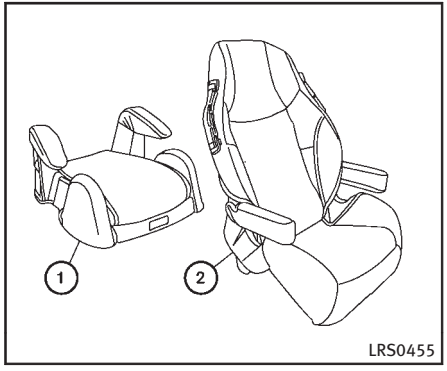

Des sièges d'appoint de différentes grandeurs sont offertes par plusieurs manufacturiers. Lors du choix d'un siège d'appoint, il est essentiel de tenir compte des points suivants :

- Ne choisissez qu'un siège d'appoint portant une étiquette d'homologation attestant qu'il est conforme à la norme 213 de sécurité des véhicules automobiles du Canada ou à la norme 213 des Federal Motor Vehicle Safety Standard des États-Unis.

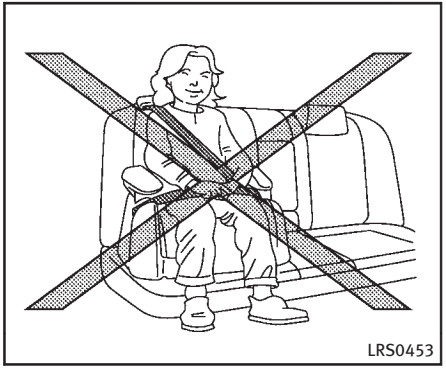

- Assurez-vous que le siège d'appoint est compatible avec le siège et le système de ceinture de sécurité du véhicule.
- Assurez-vous que la tête de l'enfant est bien supportée par le siège d'appoint ou le siège du véhicule. Le dossier de siège doit arriver au niveau des oreilles de l'enfant ou le dépasser. Par exemple, si un siège d'appoint à dos court ① est choisi, le dossier de siège doit arriver au niveau des oreilles de l'enfant ou le dépasser. Si le dossier de siège d'appoint n'arrive pas au niveau des oreilles de l'enfant, un siège d'appoint à dos allongé ② devrait être

utilisé.

- Si le siège d'appoint est compatible avec votre véhicule, placez votre enfant dans le siège d'appoint et vérifiez les réglages afin de vous assurer que le siège est bien adapté à votre enfant. Respectez toujours les directives du fabricant du siège.

Dans toutes les provinces ou territoires du Canada et les états des États-Unis, la loi exige que les nourrissons et enfants en bas âge soient placés dans les dispositifs de retenue appropriés pour enfants pendant la conduite du véhicule.

Les instructions de ce chapitre concernent l'installation d'un siège d'appoint sur les sièges arrière ou sur le siège passager avant.

Installation d'un siège d'appoint

PRÉCAUTION

N'utilisez pas le mode d'enrouleur de verrouillage automatique (ALR) de la ceinture thoracique/sous-abdominale lorsque vous utilisez un siège d'appoint avec les ceintures de sécurité.

Lisez bien toutes les consignes de précautions et d'avertissement mentionnées dans les sections «Sécurité des enfants» (P.1-20), «Dispositifs de retenue pour enfants» (P.1-22) et «Sièges d'appoint» (P.1-41) avant d'installer un siège d'appoint.

Suivez ces étapes pour installer un siège d'appoint sur le siège arrière ou sur le siège du passager avant :

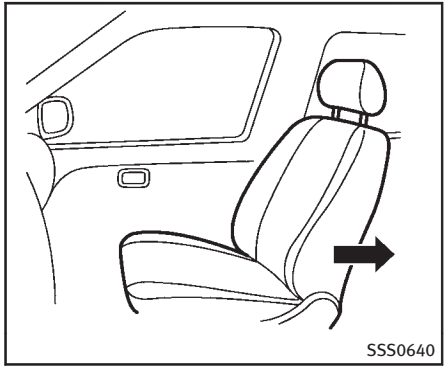

1. **Si un siège d'appoint doit être installé sur le siège passager avant, reculez le siège passager le plus loin possible.**
2. Placez le siège d'appoint sur le siège. Placez-le vers l'avant seulement. Suivez toujours les instructions données par le fabricant du siège d'appoint.

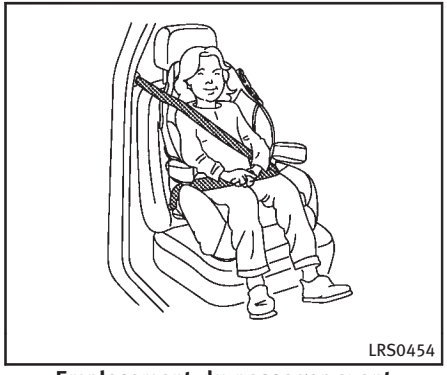

Emplacement du passager avant

3. Le siège d'appoint devrait être placé sur le siège du véhicule pour qu'il soit stable.

   Au besoin, ajustez ou enlevez l'appui-tête afin d'obtenir le bon ajustement du siège d'appoint. Si vous enlevez l'appui-tête, rangez-le en lieu sûr. **Assurez-vous d'installer de nouveau l'appui-tête lorsque vous enlevez le siège d'appoint.** Reportez-vous à «Appuis-tête» (P.1-7) pour des informations relatives au réglage, au montage et au démontage de l'appui-tête.

   Si le siège ne possède pas d'appui-tête ajustable et qu'il interfère avec l'ajustement adéquat du siège d'appoint, essayez de l'installer dans une autre position ou essayez un autre siège d'appoint.
4. Placez la ceinture sous-abdominale aussi bas que possible et bien ajustée sur les hanches de l'enfant. Suivez bien les instructions données par le fabricant du siège d'appoint pour le réglage de l'acheminement de la ceinture de sécurité.
5. Tirez la partie thoracique de la sangle de la ceinture vers l'enrouleur pour la tendre. Assurez-vous que la ceinture thoracique est bien placée et qu'elle traverse le milieu de la partie supérieure de l'épaule de l'enfant (mi-épaule). Suivez bien les instructions données par le fabricant du siège d'appoint pour le réglage de l'acheminement de la ceinture de sécurité.
6. Suivez les avertissements, les mises en garde et les instructions pour boucler correctement une ceinture de sécurité, montré dans «Ceintures de sécurité» (P.1-11).

7. Si le siège d'appoint est installé sur le siège passager avant, mettez le contacteur d'allumage en position ON. Le voyant de fonctionnement du siège passager avant peut s'allumer ou non, selon la taille de l'enfant et du type de siège d'appoint utilisé. (Reportez-vous à «Coussin gonflable du passager avant et le témoin de statut» (P.1-52).)

PRÉCAUTIONS À PRENDRE AVEC LES SYSTÈMES DE RETENUE SUPPLÉMENTAIRE

Cette section consacrée au système de retenue supplémentaire (SRS) contient des renseignements importants concernant les systèmes suivants.

- Coussin gonflable d'appoint pour chocs frontaux côtés conducteur et passager (système avancé de coussin gonflable INFINITI)
- Coussin gonflable d'appoint pour chocs latéraux installé dans les sièges avant
- Coussin gonflable d'appoint du côté rideaux pour chocs latéraux et renversements installé dans le toit
- Ceinture de sécurité avec prétensionneur

Système du coussin gonflable d'appoint pour chocs avant : Le système avancé de coussin gonflable INFINITI peut aider à diminuer l'impact de la tête et de la poitrine du chauffeur ainsi que du passager avant au cours de certaines collisions frontales.

Système des coussins gonflables d'appoint pour chocs latéraux installé dans les sièges avant : Ce système peut aider à amortir l'impact des chocs sur la poitrine et dans la région pelvienne du conducteur et du passager avant lors de certaines collisions latérales. Le coussin gonflable latéral est conçu pour se déployer sur le côté où le véhicule subit un choc.

Système de coussin gonflable d'appoint du côté rideau pour chocs latéraux et renversements installé dans le toit : Ce système peut aider à amortir l'impact des chocs sur la poitrine et dans la région pelvienne du conducteur et du passager avant lors de certaines collisions latérales. Les coussins gonflables rideaux/de renversement sont conçus pour se déployer sur le côté où le véhicule subit un choc. Les coussins gonflables rideaux/de renversement sont conçus pour se déployer en cas de renversement du véhicule. Les coussins gonflables rideaux restent déployés pendant un court laps de temps en cas de choc latéral ou de renversement du véhicule.

Ces systèmes d'appoint de retenue sont conçus pour **compléter** la protection des ceintures de sécurité du conducteur et du passagers et **ne remplacent pas** les ceintures. Il faut toujours porter correctement les ceintures de sécurité, et l'occupant doit être assis à une distance correcte du volant, du tableau de bord et des garnitures

de portière. (Reportez-vous à «Ceintures de sécurité» (P.1-11) pour les directives et les précautions d'utilisation des ceintures de sécurité.)

Les coussins gonflables d'appoint ne fonctionnent que si le contacteur d'allumage est en position ON.

Après avoir mis le contacteur d'allumage en position ON, le témoin lumineux du coussin gonflable d'appoint s'allume. Après environ 7 secondes, le témoin lumineux de coussin gonflable d'appoint s'éteindra si les systèmes fonctionnent.

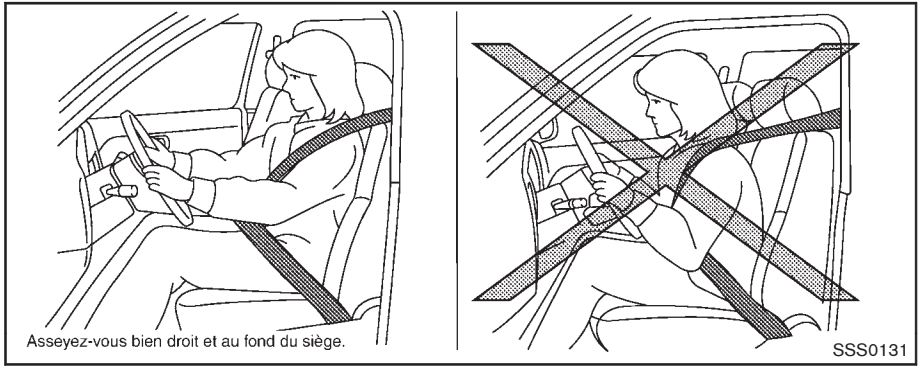

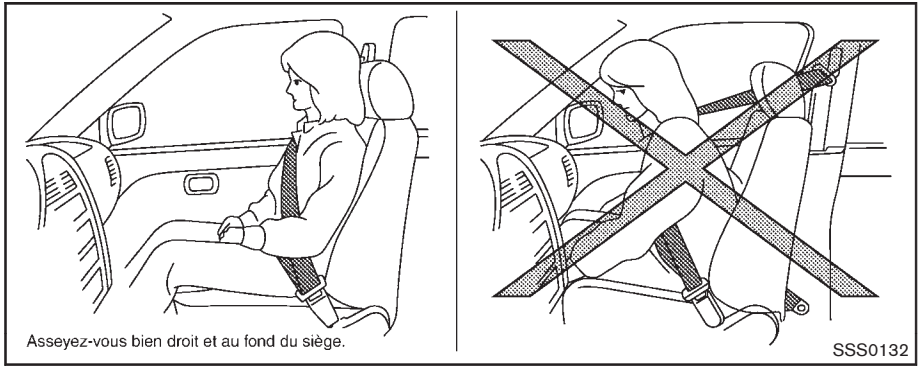

ATTENTION

- Les coussins gonflables avant ne se déploient généralement pas en cas de collision latérale, arrière, de renversement ou lorsque la collision frontale est peu importante. Portez toujours les ceintures de sécurité pour réduire les risques ou l'importance des blessures en cas d'accident.
- De plus, le coussin gonflable du passager avant ne se déploiera pas si le témoin de statut du coussin gonflable du passager est allumé ou si le siège du passager avant est inutilisé. Reportez-vous à «Coussin gonflable du passager avant et le témoin de statut» (P.1-52).
- Les ceintures de sécurité et les coussins gonflables avant atteignent leur efficacité maximale lorsque les passagers sont assis le dos bien droit contre le dossier. Les coussins gonflables avant se déploient avec une force extrême. Même avec le système avancé de coussin gonflable INFINITI, les risques de blessure légère ou mortelle en cas d'accident sont augmentés si les occupants du véhicule ne sont pas retenus, s'ils sont penchés en avant, assis sur le côté ou dans une mauvaise position. Le coussin gonflable risque également de blesser gravement l'occupant qui se trouverait trop près au moment où le coussin gonflable se déploie. Il faut toujours s'asseoir avec le dos bien en arrière contre le dossier de siège aussi loin que possible du volant et du tableau de bord. Utilisez toujours les ceintures de sécurité.
- Les boucles des ceintures de sécurité du conducteur et du passager avant sont munies de capteurs qui détectent si les ceintures sont bouclées. Le système avancé des coussins gonflables étudie la gravité de l'impact puis fait déployer le coussin gonflable en fonction de l'utilisation ou non des ceintures de sécurité le cas échéant. Si les ceintures de sécurité ne sont pas bouclées correctement, le risque ou la gravité des blessures en cas d'accident en sont augmentés.
- Le siège du passager avant est équipé des capteurs de classification de l'occupant (capteurs de poids) qui désactivent le coussin gonflable passager avant dans certaines conditions. Ce capteur est seulement utilisé pour ce siège. Si vous n'êtes pas assis correctement ou si les ceintures de sécurité ne sont pas bien bouclées, le risque et la gravité des blessures en cas d'accident en sont augmentés. Reportez-vous à «Coussin gonflable du passager avant et le témoin de statut» (P.1-52).
- Gardez toujours les mains à l'extérieur du volant. Les placer à l'intérieur du volant augmente davantage le risque de blessures en cas de déploiement du coussin gonflable avant.

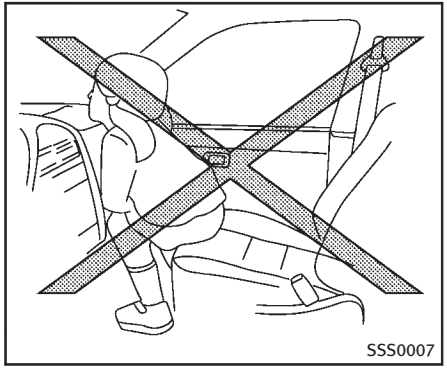
SSS0007

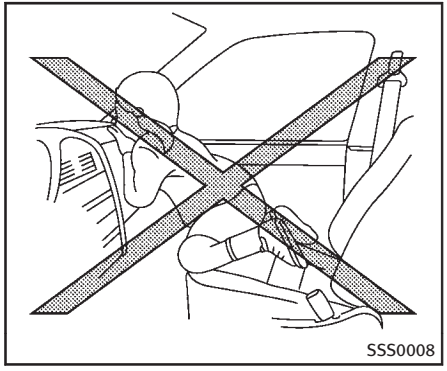
SSS0008

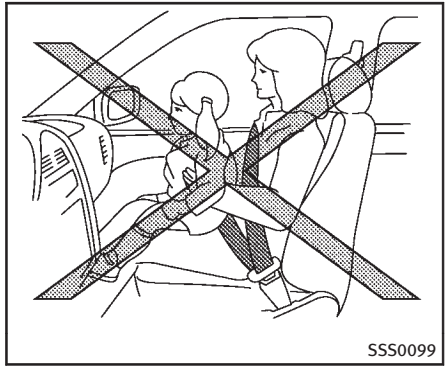
SSS0099

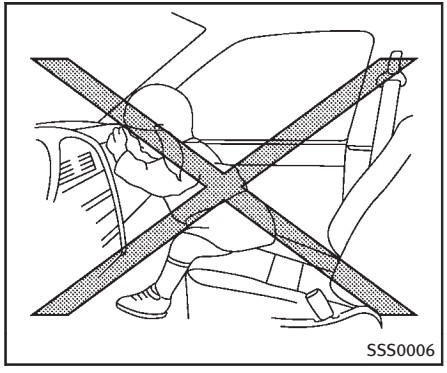
SSS0006

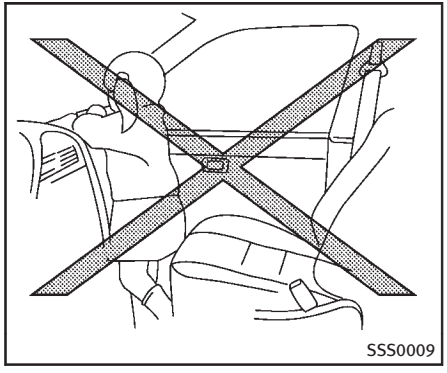
SSS0009

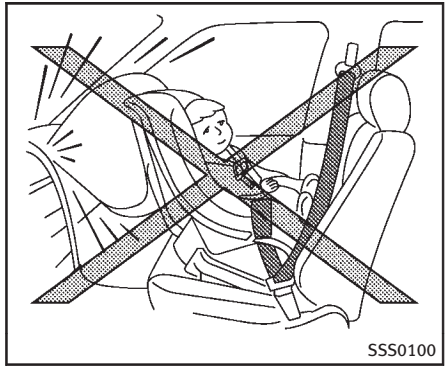
SSS0100

ATTENTION

- **Ne laissez jamais les enfants sans protection ou passer les mains ou le visage par la vitre. Ne les tenez pas sur les genoux ou dans les bras. Les illustrations retracent quelques exemples de position de conduite dangereuse.**
- **Les enfants mal attachés risquent d'être sérieusement voire mortellement blessés en cas de déploiement des coussins gonflables avant, latéraux ou rideaux/de renversement. Les préadolescents et enfants doivent être correctement retenus sur le siège arrière dans la mesure du possible.**
- **Même avec le système avancé du coussin gonflable INFINITI, n'installez jamais un dispositif de retenue pour enfants orienté vers l'arrière sur le siège avant. Le déploiement du coussin gonflable d'appoint avant peut blesser gravement ou mortellement un enfant. Pour de plus amples détails, reportez-vous à «Dispositifs de retenue pour enfants» (P.1-22).**

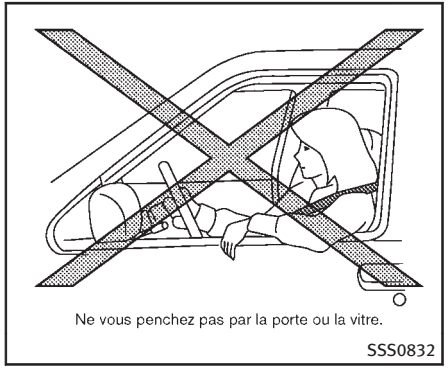

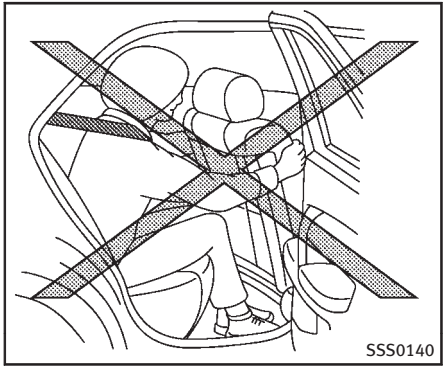

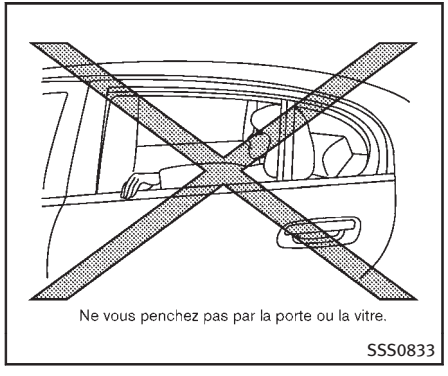

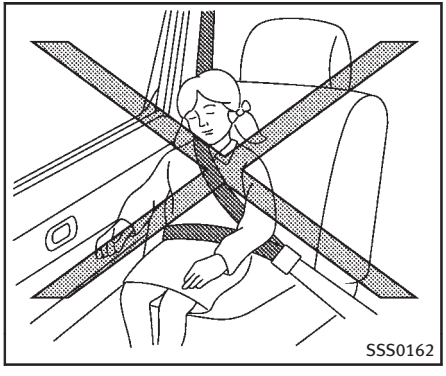

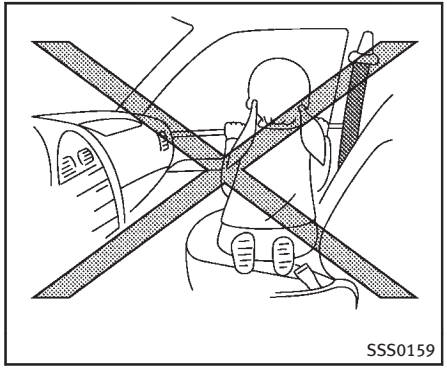

ATTENTION

Coussins gonflables d'appoint pour chocs latéraux des sièges avant et coussins gonflables d'appoint rideau pour chocs latéraux/renversements installés dans le toit :

- **Les coussins gonflables latéraux, du côté rideau et renversement ne se déploient généralement pas en cas de collision latérale, arrière, de renversement ou lorsque la collision frontale est peu importante. Portez toujours les ceintures de sécurité pour réduire les risques ou l'importance des blessures en cas d'accident.**
- **Les ceintures de sécurité, les coussins gonflables latéraux et les coussins gonflables rideaux/de renversement atteignent leur efficacité maximale lorsque les occupants sont assis le dos bien droit contre le dossier. Les coussins gonflables latéraux et rideaux/de renversement se déploient avec une force considérable. Ne laissez personne placer les mains, les jambes ou le visage près des coussins gonflables latéraux situés sur le côté du dossier du siège avant ou près des longerons de toit latéraux. Ne laissez pas le passager avant ou les passagers qui occupent les sièges arrière latéraux passer la main par la vitre ou s'appuyer contre la portière. Les illustrations précédentes retracent quelques exemples de position de conduite dangereuse.**
- **Veillez à ce qu'aucun passager arrière ne se tienne au dossier de siège avant. Il risquerait d'être gravement blessé si les coussins gonflables latéraux se déployaient. Il faut être particulièrement prudent avec les enfants qui doivent toujours être correctement retenus sur le siège. Les illustrations retracent quelques exemples de position de conduite dangereuse.**
- **Ne mettez pas de housses sur les dossiers de siège avant. Elles pourraient gêner le déploiement des coussins gonflables latéraux.**

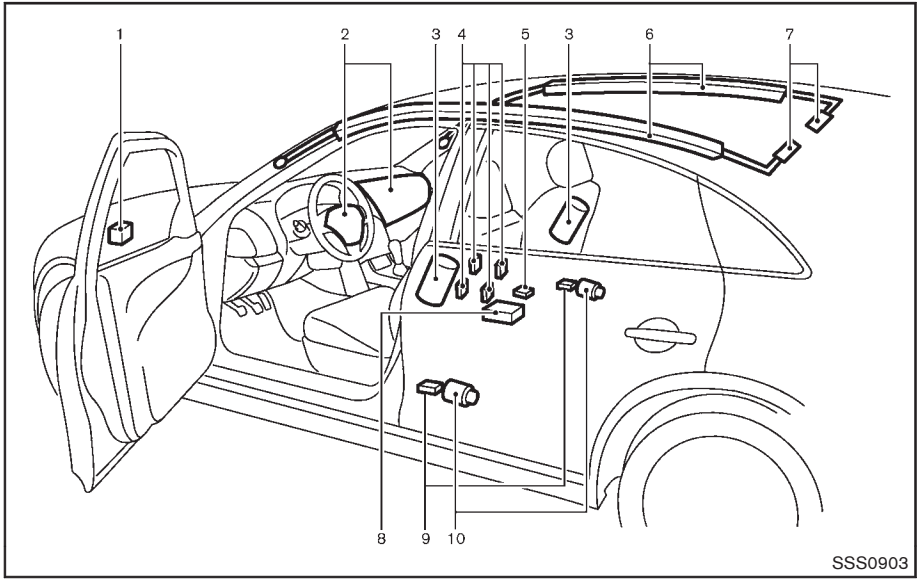

1. Capteur de zone d'impact
2. Système des coussins gonflables d'appoint avant
3. Modules des coussins gonflables d'appoint pour chocs latéraux installé dans le siège avant
4. Capteurs de classification d'occupant (capteurs de poids)
5. Unité de contrôle du système de classification de l'occupant
6. Coussins gonflables d'appoint rideau pour chocs latéraux et renversements installés dans le toit
7. Gonfleurs de coussin gonflable d'appoint rideau pour chocs latéraux et renversements installé dans le toit
8. Unité de contrôle des coussins gonflables (ACU)
9. Capteurs satellites
10. Prétensionneurs de ceinture de sécurité

SYSTÈME AVANCÉ DE COUSSIN GONFLABLE INFINITI (sièges avant)

ATTENTION

Afin d'assurer le bon fonctionnement du système avancé de coussin gonflable avancé du passager, veillez à observer les consignes suivantes.

- **Ne laissez aucun passager assis dans le siège arrière pousser ou tirer sur la poche du dossier de siège.**
- **Ne posez pas d'objets lourds de plus de 4 kg (9 lbs) sur le dossier de siège, l'appui-tête ou dans la poche du dossier de siège.**
- **Ne stockez pas de bagage derrière le siège qui pourrait presser contre le dossier de siège.**

- **Confirmez l'état de fonctionnement avec le témoin de statut du coussin gonflable du passager avant.**
- **Si vous remarquez que le témoin de statut du coussin gonflable du passager avant ne fonctionne pas comme décrit ci-dessus, confiez votre véhicule à votre détaillant INFINITI afin de faire contrôler le système avancé de coussin gonflable du passager.**
- **Tant que votre détaillant ne vous a pas confirmé le bon fonctionnement de votre système avancé de coussin gonflable du passager, faites asseoir les occupants sur les sièges arrière.**

Ce véhicule est équipé du système avancé du coussin gonflable INFINITI pour les sièges du conducteur et du passager. Ce système est conçu pour satisfaire aux exigences d'homologation des règlements des États-Unis. Le système est également autorisé au Canada. **Néanmoins, toutes les informations ou consignes de précautions et d'attentions données dans le présent manuel restent valables et doivent être suivies.**

Le coussin gonflable d'appoint pour chocs avant du conducteur est situé au centre du volant. Le coussin gonflable d'appoint pour chocs avant du passager avant est monté dans le tableau de bord, au-dessus de la boîte à gants. Les coussins gonflables d'appoint avant sont prévus pour se déployer en cas de collision frontale importante; ils peuvent se déployer aussi lorsque l'impact d'une collision non frontale est identique à celui d'une forte collision frontale. Il se peut qu'ils ne se déploient pas dans certaines collisions frontales. Le fonctionnement correct du coussin gonflable d'appoint avant ne dépend pas toujours des dommages subis par le véhicule (ou de l'absence de dommages).

Le système avancé de coussin gonflable INFINITI est équipé d'un gonfleur de coussin gonflable d'appoint en deux temps. Le système contrôle les informations provenant de l'unité de contrôle des coussins gonflables (ACU), de l'unité du capteur de diagnostic, des capteurs de boucle de ceinture de sécurité et des capteurs de classification d'occupant (capteurs de poids). Les coussins se déploient en fonction de la gravité de la collision et de l'utilisation de la ceinture de sécurité par le conducteur. Pour le passager avant, les capteurs de classification de l'occupant sont aussi contrôlés. Basé sur l'information provenant des capteurs, un seul coussin gonflable avant peut se déployer lors d'une collision, selon la gravité de l'impact et de l'utilisation ou non des ceintures de sécurité. De plus, le coussin gonflable du passager avant peut être automatiquement désactivé dans certaines conditions, selon les informations reçues des capteurs de classification de l'occupant. Si le coussin gonflable du passager est réglé sur OFF, le témoin de statut du coussin gonflable du passager sera allumé (si le siège n'est pas occupé, l'éclairage ne sera pas allumé, mais les coussins gonflables seront désactivés). (Reportez-vous à «Coussin gonflable du passager avant et le témoin de statut» (P.1-52) pour plus de détails.) Le déploiement d'un seul coussin gonflable avant ne constitue pas un indicateur d'anomalie de fonctionnement du système.

Pour toute question relative à votre système de coussin gonflable, contactez INFINITI ou un détaillant INFINITI. Contactez également INFINITI si vous prévoyez de modifier votre véhicule en raison d'un handicap. L'information sur les conces-

sionnaires est incluse au début de ce Manuel du conducteur.

Le déploiement du coussin gonflable avant s'accompagne d'un grand bruit suivi d'une émission de fumée. La fumée n'est pas nocive et elle n'est pas non plus un signe d'incendie. Elle provoque cependant des irritations ou une sensation d'étouffement, et à ce titre il est recommandé d'éviter son inhalation. Les personnes souffrant de problèmes respiratoires doivent rapidement respirer de l'air frais.

Les coussins gonflables avant combinés aux ceintures de sécurité aident à amortir le choc sur la tête et sur la poitrine de l'occupant avant. Ils peuvent vous sauver la vie ou réduire la gravité de vos blessures. Mais, en se déployant, ils peuvent aussi provoquer des éraflures au visage ou d'autres blessures. Les coussins gonflables avant n'assurent pas une retenue de la partie inférieure du corps.

Même avec le système avancé des coussins gonflables INFINITI, il faut boucler convenablement les ceintures de sécurité et placer le dossier du conducteur et du passager avant bien droit, aussi loin que possible du volant et du tableau de bord. Les coussins gonflables avant se déploient rapidement afin d'aider à protéger les occupants avant. En revanche, la force du déploiement du coussin gonflable avant peut augmenter les risques de blessures si l'occupant se trouve trop près ou contre les modules des coussins gonflables lors du déploiement.

Les coussins gonflables avant se dégonflent tout de suite après la collision.

Les coussins gonflables avant ne fonctionnent que si le contacteur d'allumage est en position ON.

Après avoir mis le contacteur d'allumage en position ON, le témoin lumineux du coussin gonflable d'appoint s'allume. Après environ 7 secondes, le témoin lumineux s'éteindra si le système fonctionne.

Témoin de statut du coussin gonflable du passager avant

Coussin gonflable du passager avant et le témoin de statut

ATTENTION

Le coussin gonflable du passager avant est conçu pour se désactiver automatiquement dans certaines conditions. Lisez attentivement cette section afin d'apprendre comment il fonctionne. Pour une protection maximale, il est nécessaire de bien utiliser les sièges, les ceintures de sécurité et les dispositifs de retenue pour enfants. Si vous

ne suivez pas toutes les instructions dans ce manuel concernant l'utilisation des sièges, ceintures de sécurité et dispositifs de retenue pour enfants à la lettre, vous pouvez augmenter le risque ou la gravité d'une blessure grave lors d'un accident.

Témoin de statut :

Le témoin indicateur de statut du coussin gonflable passager avant PASSENGER AIR BAG OFF est situé sous les commandes de climatisation. Après que le contacteur d'allumage soit placé en position «ON», le témoin indicateur de statut du coussin gonflable du passager avant s'allume sur le tableau de bord pendant environ 7 secondes et s'éteint ou reste allumé selon que le siège du passager avant soit occupé ou non. Le témoin fonctionne comme indiqué ci-après :

- Siège passager vide : Le témoin PASSENGER AIR BAG OFF est réglé sur OFF et le coussin gonflable du passager avant est sur OFF et ne se déploiera pas en cas de collision.
- Le siège passager est occupé par un adulte de petite taille, un enfant ou un dispositif de retenue pour enfants tel que mentionné dans cette section : Le témoin PASSENGER AIR BAG OFF s'allumera pour indiquer que le coussin gonflable du passager avant est sur OFF et qu'il ne se déploiera pas en cas de collision.
- Le siège passager occupé et le passager satisfont les conditions décrites dans cette section : Le témoin PASSENGER AIR BAG OFF est sur OFF pour indiquer que le coussin gonflable du passager avant fonctionne.

Coussin gonflable du passager avant :

Le coussin gonflable du passager avant est conçu pour se désactiver automatiquement lorsque le véhicule est utilisé dans certaines conditions tel que décrit ci-dessus et conformément aux réglementations des États-Unis. Si le coussin gonflable côté passager est sur OFF, il ne se déploiera pas lors d'une collision. Le coussin gonflable côté conducteur et les autres coussins gonflables de votre véhicule ne font pas partie de ce système.

Le but de la réglementation est de réduire les risques de blessures ou de mort causés par le déploiement d'un coussin gonflable à certains occupants du siège passager avant, tels que les enfants, en nécessitant que le coussin gonflable soit automatiquement désactivé.

Les capteurs de classification d'occupant (capteurs de poids) sont situés sur le cadre de coussin du siège au-dessous du siège passager avant et sont conçus pour détecter un occupant ou des objets sur le siège. Par exemple, si un enfant est assis dans le siège du passager avant, le système avancé de coussin gonflable est conçu pour désactiver le coussin gonflable conformément aux réglementations. Également, si un dispositif de retenue pour enfants du type spécifié dans les règlements est sur le siège, les capteurs de classification d'occupant le détecteront et le coussin gonflable se désactivera.

Les occupants adultes du siège du passager avant qui sont correctement assis et qui utilisent la ceinture de sécurité tel que décrit dans ce manuel ne causeront pas la désactivation automatique du coussin gonflable. Pour des adultes de petite taille, il peut être désactivé. Néanmoins, si l'occupant n'est pas assis correctement (par exemple, en n'étant pas bien assis droit, en étant assis sur le rebord du siège, ou en étant dans une mauvaise position), ceci pourrait causer la désactivation du coussin gonflable par le capteur. Assurez-vous de toujours être assis et de toujours porter la ceinture de sécurité pour une protection maximale de la ceinture de sécurité et du

coussin gonflable d'appoint.

INFINITI recommande que tous les préadolescents soient correctement retenus dans le siège arrière. INFINITI recommande également que tous les dispositifs de retenue pour enfants et sièges d'appoint soient installés correctement dans le siège arrière. Si cela n'est pas possible, les capteurs de classification d'occupant sont conçus pour fonctionner tel que décrit ci-dessus, en vue de désactiver le coussin gonflable du passager avant pour les dispositifs spécifiques de retenue pour enfants. L'installation incorrecte d'un dispositif de retenue pour enfants et la non-utilisation du mode ALR risquent de provoquer le basculement ou le déplacement du dispositif de retenue en cas d'accident ou d'arrêt brusque. Cela peut également entraîner le déploiement du coussin gonflable passager au lieu d'être désactivé. (Reportez-vous à «Dispositifs de retenue pour enfants» (P.1-22) pour des directives d'installation et d'utilisation appropriées.)

Si le siège passager avant n'est pas occupé, le coussin gonflable du passager est conçu pour ne pas se déployer en cas de collision. Toutefois, des objets lourds déposés sur le siège peuvent entraîner le déploiement du coussin gonflable à cause du poids des objets détectés par les capteurs de classification d'occupant. D'autres conditions pourraient causer le déploiement du coussin gonflable, par exemple si un enfant est debout sur un siège ou si deux enfants sont assis sur le même siège, ce qui est contraire aux instructions données dans ce manuel. Soyez toujours assuré que vous et les occupants de votre véhicule sont bien assis et retenus convenablement sur leur siège.

Vous pouvez utiliser l'indicateur de statut du coussin gonflable du passager pour contrôler lorsque le coussin gonflable passager avant est automatiquement désactivé et que le siège est occupé. Le témoin ne s'allumera pas si le siège avant passager est inutilisé.

Si un occupant adulte est dans le siège et que l'indicateur de statut du coussin gonflable du passager est allumé (indiquant que le coussin gonflable est en OFF), il se pourrait que la personne soit de petite taille ou qu'elle ne soit pas bien assise.

Si un dispositif de retenue pour enfants doit être utilisé dans le siège avant, le témoin indicateur du statut du coussin gonflable du passager peut ou peut ne pas s'allumer, selon la taille de l'enfant et le type de dispositif de retenue utilisé. Si le témoin de statut du coussin gonflable passager ne s'allume pas (indiquant que le coussin gonflable pourrait se déployer en cas de collision), il se pourrait que le dispositif de retenue ou que la ceinture de sécurité ne soit pas utilisée correctement. Assurez-vous que le dispositif de retenue est installé convenablement, que la ceinture de sécurité est utilisée convenablement et que le passager est convenablement positionné. Si le témoin de statut du coussin gonflable passager n'est toujours pas allumé, déplacez le passager ou le dispositif de retenue dans un siège arrière.

Si le témoin de statut du coussin gonflable passager avant ne s'allume pas bien que le dispositif de retenue pour enfants, la ceinture de sécurité et l'occupant vous semblent bien placés, le système peut détecter un siège inoccupé (auquel cas le coussin gonflable est désactivé). Un détaillant INFINITI peut vérifier que le système est bien désactivé en utilisant un outil spécial. En attendant confirmation par le détaillant que votre coussin gonflable

marche correctement, positionnez le passager ou le dispositif de retenue dans un siège arrière.

Le système avancé de coussin gonflable INFINITI et le témoin de statut de coussin gonflable du passager avant mettent quelques secondes à détecter un changement de statut du siège passager. Mais si le siège reste inoccupé, le voyant de fonctionnement du coussin gonflable restera éteint.

Si une anomalie de fonctionnement se présente dans le système de coussin gonflable du passager avant, le témoin lumineux du coussin gonflable d'appoint , situé dans la zone des instruments et indicateurs, clignotera. Faites vérifier le système par un détaillant INFINITI.

Autres précautions pour le coussin gonflable d'appoint pour chocs avant

ATTENTION

- **Ne placez aucun objet sur le rembourrage du volant ni sur le tableau de bord. Ne mettez pas d'objets entre un occupant du véhicule et le volant ou le tableau de bord. Ces objets risqueraient de se transformer en projectiles dangereux et de provoquer des blessures en cas de déploiement des coussins gonflables avant.**
- **Ne placez pas d'objets tranchants sur le siège. Ne placez pas non plus d'objets pesants qui pourraient laisser une empreinte permanente sur le siège. De tels objets pourraient endommager le siège ainsi que les capteurs de classification d'occupant (capteurs de poids). Cela peut affecter la bonne marche du système de coussin gonflable et causer des blessures graves.**
- **N'utilisez pas de nettoyants à l'eau ou acides (nettoyants à vapeur) sur le siège. Cela pourrait endommager le siège ou les capteurs de classification d'occupant. Cela peut également affecter la bonne marche du système de coussin gonflable et causer des blessures graves.**
- **Juste après le déploiement, plusieurs composants du système de coussins gonflables avant seront chauds. Ne les touchez pas; vous risquez de vous brûler gravement.**
- **N'apportez aucun changement non autorisé aux éléments ou au câblage du coussin gonflable d'appoint. Ceci, afin de ne pas provoquer le déploiement accidentel du coussin gonflable d'appoint ou l'endommagement du système des coussins gonflables d'appoint.**
- **N'effectuez aucune modification non autorisée à l'équipement électrique du véhicule, à la suspension ou à la partie structurelle avant. Ceci pourrait nuire au bon fonctionnement du système des coussins gonflables d'appoint avant.**
- **Toute modification du coussin gonflable comporte des risques de blessures graves. Sont considérées comme altérations le remplacement pur et simple du volant ou du tableau de bord, le fait de les dénaturer en collant du tissu ou une matière quelconque sur le rembourrage du volant ou sur le tableau de bord, ou la pose de garnitures supplémentaires autour du système des coussins gonflables.**
- **Retirer ou modifier le siège de passager avant peut affecter le fonctionnement du système de coussin gonflable et être la cause de blessures graves.**

- **Modifier ou altérer le siège passager avant peut résulter à de grave blessures. Par exemple, il ne faut pas changer les sièges avant en plaçant quoi que ce soit sur le siège du dossier ou en ajoutant un garnissage, comme une housse, sur le siège, si elle n'est pas spécialement créée pour assurer un fonctionnement normal du coussin gonflable. En outre, vous ne devez pas ranger d'objets sous le siège passager avant ou le coussin et le dossier. De tels objets peuvent interférer avec le bon fonctionnement des capteurs de classification d'occupant.**
- **N'apportez aucun changement non autorisé aux éléments ou au câblage du système de ceinture de sécurité. Ceci pourrait affecter le système de coussins gonflables d'appoint avant. Une intervention non autorisée sur le système de ceinture de sécurité peut se traduire par de graves blessures.**
- **Toute intervention sur ou près du système du coussin gonflable avant doit être effectuée par un détaillant INFINITI. L'installation d'équipement électrique doit également être effectuée par un détaillant INFINITI. Les faisceaux de fils* du système de retenue supplémentaire (SRS) ne doivent pas être modifiés ou débranchés. N'utilisez jamais de testeur électrique ou de dispositif de sondage non homologué sur le système de coussin gonflable.**
- **Si le pare-brise est fendu, faites-le remplacer immédiatement par un garagiste certifié. Si le pare-brise est fendu, le coussin gonflable d'appoint risque de ne pas pouvoir fonctionner normalement.**

* **Les connecteurs de faisceaux de fils SRS sont jaunes et oranges pour faciliter l'identification.**

Si vous revendez votre véhicule, nous vous prions de donner toute information nécessaire au nouvel acheteur au sujet du système des coussins gonflables d'appoint avant et de lui indiquer les sections se rapportant à ce système dans ce Manuel du conducteur.

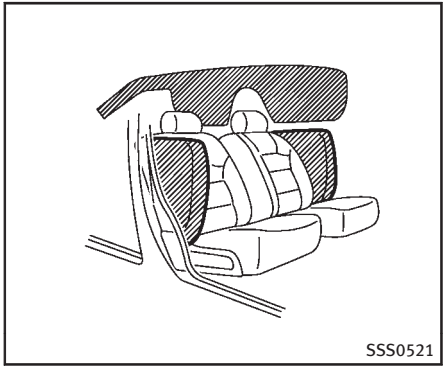

SYSTÈMES DE COUSSIN GONFLABLE D'APPOINT POUR CHOCS LATÉRAUX INSTALLÉS DANS LES SIÈGES AVANT ET DE COUSSIN GONFLABLE D'APPOINT POUR CHOCS LATÉRAUX DU CÔTÉ RIDEAU/RENVERSEMENTS INSTALLÉ DANS LE TOIT

Les coussins gonflables latéraux se trouvent à l'extérieur de la partie arrière des dossiers de sièges avant. Les coussins gonflables rideaux/de renversement se trouvent dans les longerons latéraux du toit. Ces systèmes sont conçus conformément aux directives facultatives données

dans le but de réduire les risques de blessures des occupants assis hors des sièges. **Néanmoins, toutes les informations ou consignes de précautions et d'attentions données dans le présent manuel restent valables et doivent être suivies.** Les coussins gonflables latéraux et rideau/de renversement sont conçus pour se déployer en cas de collision latérale importante, mais ils peuvent également se déployer lors d'un autre type de collision dont l'impact est identique à celui d'une forte collision latérale. Ils sont prévus pour se déployer du côté où le véhicule subit le choc. Il se peut qu'ils ne se déploient pas dans certaines collisions latérales du côté ou le véhicule a été heurté. Les coussins gonflables rideaux/de renversement sont également conçus pour se déployer lors de certains types de renversement ou lorsque le véhicule est proche du renversement.

Le fonctionnement correct des coussins gonflables latéraux et rideaux/de renversement ne dépend pas toujours des dommages subis par le véhicule (ou de l'absence de dommages).

Le déploiement des coussins gonflables latéraux et des coussins gonflables rideau et renversement s'accompagne d'un grand bruit suivi d'une émission de fumée. La fumée n'est pas nocive et elle n'est pas non plus un signe d'incendie. Elle provoque cependant des irritations ou une sensation d'étouffement, et à ce titre il est recommandé d'éviter son inhalation. Les personnes souffrant de problèmes respiratoires doivent rapidement respirer de l'air frais.

Les coussins gonflables latéraux combinés aux ceintures de sécurité aident à amortir le choc sur la poitrine et le bassin des occupants avant. Les coussins gonflables du côté rideaux et renversement peuvent aider à amortir l'impact des chocs sur la tête des occupants des sièges avant et arrière côté latéral. Ils peuvent vous sauver la vie ou réduire la gravité de vos blessures. Cependant, en se déployant, les coussins gonflables latéraux et les coussins gonflables rideaux et renversement peuvent aussi provoquer des éraflures ou d'autres blessures. Les coussins gonflables latéraux et rideaux/de renversement ne retiennent pas la partie inférieure du corps.

Les ceintures de sécurité doivent être correctement attachées et les dossiers du conducteur et du passager avant tenus bien droit, aussi loin que possible du coussin gonflable latéral. Les passagers à l'arrière doivent être assis aussi loin que possible des garnitures de portière et des longerons du toit latéral. Les coussins gonflables latéraux et rideaux/de renversement se déploient rapidement afin d'aider à protéger les occupants. Pour cette raison, la force de déploiement des coussins gonflables latéraux et rideaux/de renversement risque d'augmenter les risques de blessures si l'occupant se trouve trop près ou contre les modules de coussin gonflable lors du déploiement. Les coussins gonflables rideaux/de renversement sont conçus pour se déployer en cas de renversement du véhicule. Les coussins gonflables rideaux restent déployés pendant un court laps de temps en cas de choc latéral ou de renversement du véhicule.

Les coussins gonflables latéraux et rideaux/de renversement ne fonctionnent que si le contacteur d'allumage est en position ON.

Après avoir mis le contacteur d'allumage en position ON, le témoin lumineux du coussin gonflable d'appoint s'allume. Après environ 7 secondes, le témoin lumineux du coussin gonflable d'appoint

s'éteindra si les systèmes fonctionnent.

ATTENTION

- **Ne placez pas d'objets près des dossiers des sièges avant. Il ne faut pas placer non plus d'objets (parapluie, sac, etc.) entre la garniture de portière avant et le siège avant. Ces objets risqueraient de se transformer en projectiles dangereux et de provoquer des blessures en cas de déploiement du coussin gonflable latéral.**
- **Juste après le déploiement, plusieurs composants du système des coussins gonflables latéraux et des coussins gonflables rideaux et renversement seront chauds. Ne les touchez pas; vous risquez de vous brûler gravement.**
- **N'apportez aucun changement non autorisé aux éléments ou au câblage des coussins gonflables latéraux et rideaux pour renversement. Ceci afin de ne pas provoquer un endommagement ou un déploiement accidentel des systèmes de coussin gonflable latéral et rideau/de renversement.**
- **N'effectuez aucune modification non autorisée sur l'équipement électrique du véhicule, la suspension ou un panneau latéral. Ceci risquerait d'affecter le fonctionnement des systèmes de coussin gonflable latéral et rideau/de renversement.**
- **Toute modification du système de coussin gonflable latéral comporte des risques de blessures graves. Par exemple, ne modifiez pas le siège avant en ajoutant un élément à proximité du dossier ou en ajoutant une matière de garnissage, comme une housse, autour du coussin gonflable latéral.**
- **Toute intervention sur ou près des systèmes de coussin gonflable latéral et rideau/de renversement doit être effectuée par un détaillant INFINITI. L'installation d'équipement électrique doit également être effectuée par un détaillant INFINITI. Les faisceaux de fils* du système de retenue supplémentaire (SRS) ne doivent pas être modifiés ou débranchés. N'utilisez jamais de testeur électrique ou de dispositif de sondage non homologué sur les systèmes des coussins gonflables latéraux, rideaux et pour renversement.**

* **Les connecteurs de faisceaux de fils SRS sont jaunes et oranges pour faciliter l'identification.**

Si vous revendez votre véhicule, nous vous prions de transmettre toute information nécessaire au nouvel acheteur au sujet des systèmes de coussin gonflable latéral et rideau/de renversement, et de lui indiquer les sections se rapportant à ces systèmes dans le présent Manuel du conducteur.

CEINTURES DE SÉCURITÉ À PRÉ-TENSIONNEURS (sièges avant)

ATTENTION

- **Les prétensionneur ne peuvent être utilisées deux fois. Ils doivent être remplacés en même temps que l'enrouleur et la boucle après chaque intervention.**
- **Si le véhicule subit un choc qui n'engendre pas la mise en service du prétensionneur, faites vérifier ce dernier par un détaillant INFINITI qui le remplacera le cas échéant.**
- **N'apportez aucun changement non au-**

torisé aux éléments ou au câblage du prétensionneur. Ceci afin d'éviter tout dommage ou déclenchement accidentel des prétensionneur. Une intervention non autorisée sur le système de prétensionneur peut se traduire par de graves blessures.

- **Toute intervention sur ou à proximité du système de prétensionneur doit être effectuée par un détaillant INFINITI. L'installation d'équipement électrique doit également être effectuée par un détaillant INFINITI. N'utilisez jamais de testeur électrique ou de dispositif de sondage non homologué sur le système du prétensionneur.**
- **Si vous souhaitez jeter un prétensionneur ou si vous mettez la voiture au rebut, contactez un détaillant INFINITI. Les prétensionneurs seront jetés en suivant les précautions indiquées dans le Manuel de réparation INFINITI. Un manquement à ces précautions pourrait provoquer des blessures.**

Le système de prétensionneurs peut s'activer avec le système de coussin gonflable d'appoint dans certains types de collisions. Combiné avec l'enrouleur de la ceinture de sécurité, ce système contribue à tendre la ceinture de sécurité dès que le véhicule est soumis à certains types de collision afin de mieux retenir l'occupant du siège avant.

Le prétensionneur est encastré dans l'enrouleur de la ceinture de sécurité. Ces ceintures de sécurité sont utilisées de la même manière que des ceintures de sécurité conventionnelles.

Lorsque le prétensionneur de ceinture de sécurité se met en marche, il se produit un dégagement de fumée et un bruit fort peut se faire entendre. La fumée n'est pas nocive et elle n'est pas non plus un signe d'incendie. Elle provoque cependant des irritations ou une sensation d'étouffement, et à ce titre, il est recommandé d'éviter son inhalation. Les personnes souffrant de problèmes respiratoires doivent rapidement respirer de l'air frais.

Après l'activation des prétensionneurs, les limiteurs de charge permettent aux ceintures de sécurité de s'allonger (au besoin) afin de réduire la force exercée sur la poitrine.

Le témoin lumineux de coussin gonflable d'appoint est utilisé pour indiquer des dysfonctionnements dans le système de prétensionneurs. (Reportez-vous à «Témoin lumineux de coussin gonflable d'appoint» (P.1-60) pour plus de détails.) Si le fonctionnement du témoin lumineux de coussin gonflable d'appoint indique la présence d'un dysfonctionnement, faites vérifier le système par un concessionnaire INFINITI.

Si vous revendez votre véhicule, nous vous prions de donner toute information nécessaire au nouvel acheteur au sujet des prétensionneurs et de lui indiquer les sections se rapportant à ce dispositif dans ce Manuel du conducteur.

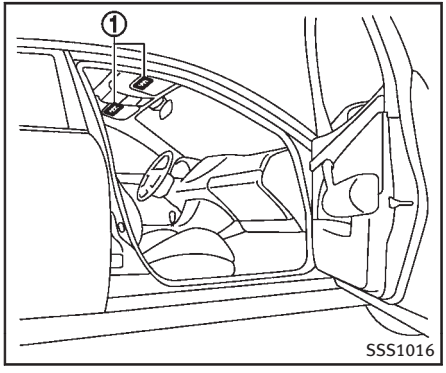

ÉTIQUETTES D'AVERTISSEMENT DU COUSSIN GONFLABLE D'APPOINT

Les étiquettes d'avertissement concernant le système de coussin gonflable d'appoint pour chocs avant sont collées sur le véhicule comme indiqué sur l'illustration.

Coussin gonflable SRS

Les étiquettes d'avertissement ① sont situées sur la surface des pare-soleil.

TÉMOIN LUMINEUX DE COUSSIN GONFLABLE D'APPOINT

Le témoin lumineux du coussin gonflable d'appoint, qui affiche sur le tableau de bord, contrôle les circuits de coussin gonflable, des prétensionneurs ainsi que de tous les câblages correspondants.

Lorsque le contacteur d'allumage est en position ON, le témoin lumineux de coussin gonflable d'appoint s'illumine pendant environ 7 secondes puis s'éteint. Cela indique que le système est opérationnel.

L'apparition de l'une des conditions suivantes indique que les systèmes de coussin gonflable avant, latéral, rideau et de renversement ainsi que les systèmes de prétensionneur nécessitent un entretien :

- Le témoin lumineux du coussin gonflable d'appoint reste allumé après 7 secondes environ après avoir enclenché la commande d'allumage en position ON.
- Le témoin lumineux de coussin gonflable d'appoint clignote par intermittence.
- Le témoin lumineux de coussin gonflable d'appoint ne s'allume pas du tout.

Dans ces conditions, il est possible que le coussin gonflable avant, latéral, rideau/de renversement ou les systèmes de prétensionneur ne fonctionnent pas correctement. Faites-les vérifier et faites effectuer les réparations nécessaires. Amenez le véhicule au détaillant INFINITI le plus proche.

⚠ ATTENTION

L'allumage du témoin lumineux de coussin gonflable d'appoint peut signifier que les systèmes de coussin gonflable avant, laté-

raux, rideau/de renversement et/ou de prétensionneur ne fonctionneront pas en cas d'accident. Afin d'éviter de graves blessures aux autres ou à vous-même, faites vérifier votre véhicule par un détaillant dès que possible.

PROCÉDURE DE RÉPARATION ET DE REMPLACEMENT

Les coussins gonflables avant, latéraux, rideaux/de renversement ainsi que les prétensionneurs de ceinture de sécurité sont conçus pour fonctionner une seule fois. S'il n'est pas endommagé, le témoin lumineux de coussin gonflable d'appoint demeurera allumé dès qu'un coussin se déploiera. La réparation et le remplacement de ces systèmes ne doivent être effectués que par un détaillant INFINITI.

Lorsque le véhicule nécessite un entretien, les coussins gonflables avant, latéraux, rideaux/de renversement, les prétensionneurs et les pièces périphériques doivent être indiqués au mécanicien chargé de l'intervention. Le contacteur d'allumage doit toujours être en position LOCK lors d'une intervention sous le capot ou à l'intérieur du véhicule.

⚠ ATTENTION

- **Une fois que le coussin gonflable avant, latéral ou rideau/de renversement s'est déployé, son module ne peut plus fonctionner et doit donc être remplacé. De plus, les prétensionneurs qui se sont activés doivent également être remplacés. Le module du coussin gonflable et le système de prétensionneur devraient être remplacés par un détaillant INFINITI. Le module de coussin gonflable et le système de prétensionneur ne peuvent pas être réparés.**
- **Le coussin gonflable avant, latéral, rideau/de renversement ainsi que le prétensionneur doivent être inspectés par un détaillant INFINITI en cas de dommage à l'avant ou sur le côté du véhicule.**
- **Si vous souhaitez jeter un coussin gonflable d'appoint ou un prétensionneur ou si vous souhaitez mettre le véhicule au rebut, contactez un détaillant INFINITI. Les procédures adaptées de mise au rebut des systèmes de coussin gonflable d'appoint et de prétensionneur sont présentées dans le Manuel de réparation INFINITI correspondant. Un manquement à ces précautions pourrait provoquer des blessures.**

AGENDA

2 Instruments et commandes

Cabine 2-3
Tableau de bord 2-5
Compteurs et indicateurs 2-6
Indicateur de vitesse et compteur 2-7
Compte-tours 2-8
Indicateur de température du liquide de refroidissement du moteur 2-8
Indicateur de niveau de carburant 2-9
Éclairage de l'anneau des compteurs et balayage des aiguilles 2-10
Boussole (si le véhicule en est équipé) 2-10
Procédure de changement de zone 2-11
Témoins lumineux/indicateurs et rappels sonores 2-13
Vérification des ampoules 2-13
Témoins lumineux 2-14
Témoins indicateurs 2-20
Rappels sonores 2-23
Affichage à cristaux liquides par matrice de points 2-24
Indicateurs de fonctionnement 2-26
Témoins indicateurs pour l'entretien 2-29
Ordinateur de bord 2-31
Systèmes de sécurité 2-34
Système de sécurité du véhicule 2-34
Système antidémarrage du véhicule INFINITI 2-36
Commande d'essuie-glace et de lave-glace 2-37
Fonctionnement de l'essuie-glace et du lave-glace de pare-brise 2-38
Système de capteur de pluie d'essuie-glaces automatique (si le véhicule en est équipé) ... 2-39
Fonctionnement d'essuie-glace et de lave-glace de lunette arrière 2-40
Commande de dégivreur de lunette arrière et de rétroviseur extérieur 2-40
Commande de phare et de clignotant 2-41
Phares au xénon 2-41
Commande de phare 2-42
Commande de clignotant 2-47
Commande d'antibrouillard 2-47
Klaxon 2-48
Sièges chauffants (si le véhicule en est équipé) 2-48
Sièges climatisés (si le véhicule en est équipé) 2-49

Commande des systèmes d'avertissement (si le véhicule en est équipé) 2-51
Commande de mode snow (neige) 2-52
Commande de sélection de mode de contrôle de l'amortissement continu (si le véhicule en est équipé) 2-52
Mode auto 2-52
Mode sport 2-52
Commande d'annulation de l'assistance intelligente de freinage (IBA) (si le véhicule en est équipé) 2-53
Commande d'annulation du contrôle de dynamique du véhicule (VDC) 2-53
Horloge 2-54
Réglage de l'horloge 2-54
Prise électrique 2-55
Rangement 2-56
Porte-tasses 2-56
Pochette de rangement des lunettes de soleil 2-57
Boîte à gants 2-58
Boîtier de console 2-59
Porte-cartes 2-60
Crochets à vêtement 2-60
Crochets de chargement (si le véhicule en est équipé) 2-60
Filet de rangement (si le véhicule en est équipé) 2-61
Couvercle de chargement (si le véhicule en est équipé) 2-62
Galerie de toit (si le véhicule en est équipé) 2-64
Vitres 2-65
Lève-vitres électriques 2-65
Toit ouvrant opaque 2-67
Toit ouvrant opaque automatique 2-68
Éclairage de bienvenue 2-69
Système d'économie de batterie 2-70
Lumières intérieures 2-70
Lecteurs de carte 2-70
Lampes personnelles 2-71
Interrupteur de contrôle des lumières intérieures 2-71
Éclairages du miroir de courtoisie 2-72
Éclairage du chargement 2-72
Télécommande Universelle HomeLink^{MD} 2-73
Programmation HomeLink^{MD} 2-73
Programmation de HomeLink^{MD} pour les clients du Canada et les ouvre-barrières 2-75
Fonctionnement de la télécommande universelle HomeLink^{MD} 2-76
Résolution des problèmes de programmation 2-76
Effacement des informations programmées 2-76
Reprogrammation d'un seul bouton HomeLink^{MD} 2-77
En cas de vol du véhicule 2-77

CABINE

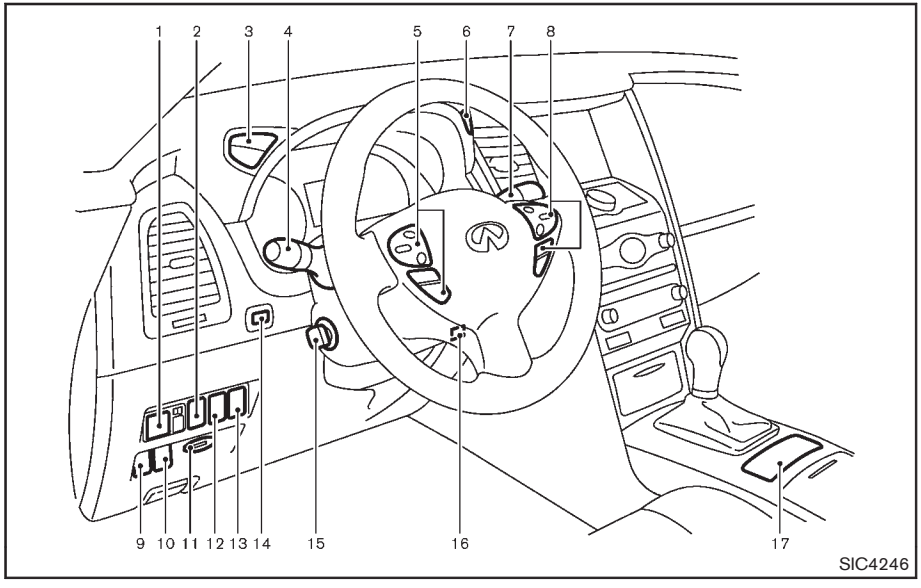

1. Commande de réglage du rétroviseur extérieur
2. Commande d'annulation de l'assistance intelligente de freinage (IBA) (si le véhicule en est équipé)
3. Commande de réglage de luminosité du tableau de bord
4. Commande des phares, des anti-brouillards et des clignotants
5. Commandes intégrées au volant (côté gauche)

   — Pour le système audio

   — Pour le système téléphonique mains libres Bluetooth[MD] (avec système de navigation)

   — Pour le système téléphonique mains libres Bluetooth[MD] (sans système de navigation)

   — Pour le système de reconnaissance vocale INFINITI (si le véhicule en est équipé)
6. Commande de l'ordinateur de bord
7. Commande d'essuie-glace et de lave-glace
8. Commandes intégrées au volant (côté droit)

   — Commande du régulateur de vitesse (si le véhicule en est équipé)

   — Commandes du système du régulateur de vitesse intelligent (ICC) (si le véhicule en est équipé)

   — Commande d'assistance dynamique du conducteur (si le véhicule en est équipé)
9. Commande des systèmes d'avertissement (si le véhicule en est équipé)

   — Alerte de collision frontale (FCW)

   — Alerte de franchissement involontaire de ligne (LDW)
9. Commande d'orientation des faisceaux (si le véhicule en est équipé)

10. Commande d'annulation du contrôle de dynamique du véhicule (VDC)
11. Port de la clé intelligente
12. Commande de hayon électrique
13. Commande principale de hayon électrique
14. Commutateur TRIP/RESET pour compteur journalier double
15. Leviers d'inclinaison électrique du volant inclinable/télescopique (si le véhicule en est équipé)
16. Leviers d'inclinaison manuelle du volant inclinable/télescopique (si le véhicule en est équipé)
17. Commandes intégrées de la console centrale

    — Interrupteurs de siège climatisé ou commandes de siège chauffant

    — Commande de mode SNOW (neige)

    — Commande de sélection de mode de contrôle de l'amortissement continu (si le véhicule en est équipé)

TABLEAU DE BORD

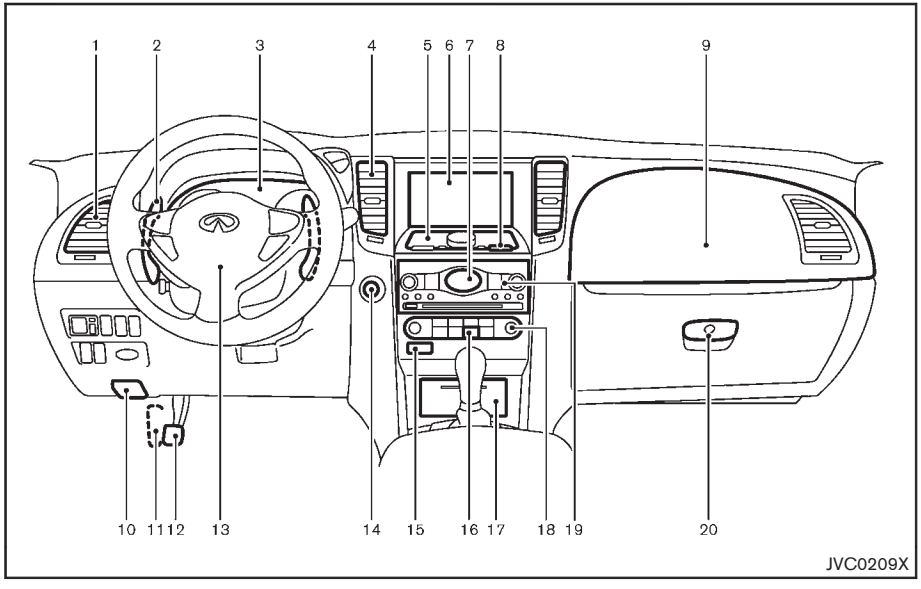

1. Ventilateur latéral
2. Sélecteur du pad (si le véhicule en est équipé)
3. Compteurs et indicateurs
4. Ventilateur central
5. Panneau de commande central multifonction
   — Système de navigation* (si le véhicule en est équipé)
   — Boutons information et réglage du véhicule
   — Moniteur de vue environnante (si le véhicule en est équipé)
6. Affichage central
7. Horloge
8. Interrupteur des feux de détresse
9. Coussin gonflable d'appoint du passager avant
10. Poignée de déverrouillage du capot
11. Couvercle de la boîte à fusibles
12. Frein de stationnement
13. Volant
    — Klaxon
    — Coussin gonflable d'appoint du conducteur
14. Contacteur d'allumage à bouton-poussoir
15. Témoin de statut du coussin gonflable du passager avant
16. Commande de dégivreur de lunette arrière
17. Prise électrique
18. Commande automatique de climatisation
19. Système audio
20. Poignée d'ouverture de la boîte à gants

*: Reportez-vous au Mode d'emploi du système de navigation fourni séparément.

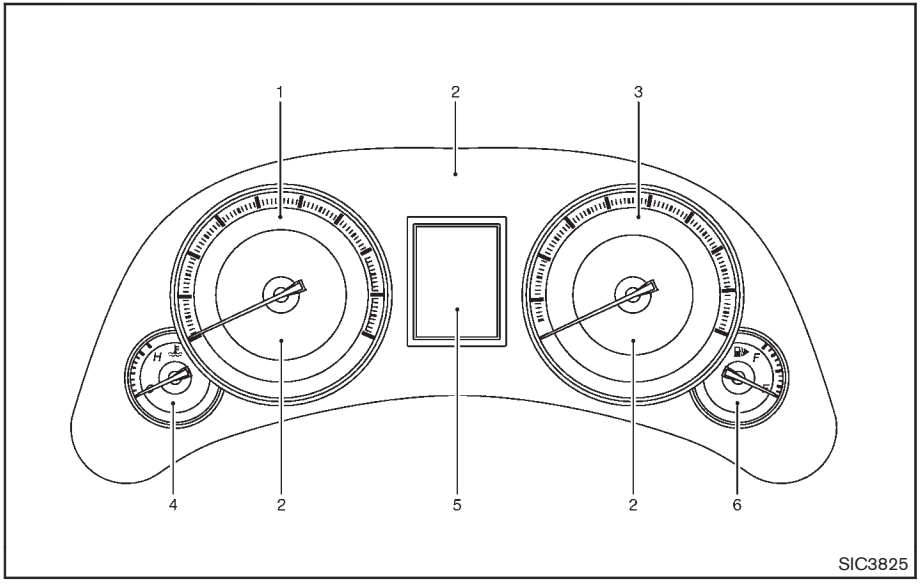

1. Compte-tours
2. Témoins lumineux/indicateurs
3. Indicateur de vitesse
4. Jauge de température du liquide de refroidissement du moteur
5. Affichage à cristaux liquides par matrice de points/compteur/compteur journalier double
6. Indicateur de niveau de carburant

Les indicateurs à aiguille dans l'indicateur de vitesse, le compte-tours, le thermomètre de liquide de refroidissement et l'indicateur de niveau de carburant doivent bouger légèrement après avoir mis le contacteur d'allumage en position OFF. Ceci ne constitue pas une anomalie.

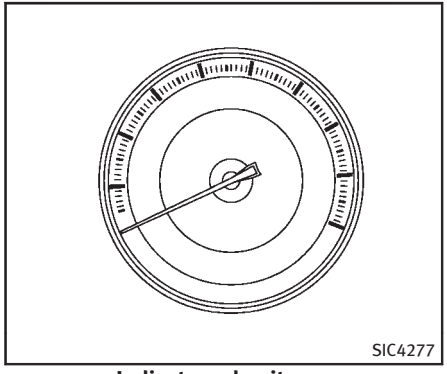

Indicateur de vitesse

INDICATEUR DE VITESSE ET COMPTEUR

Indicateur de vitesse

L'indicateur de vitesse indique la vitesse de déplacement du véhicule en kilomètre par heure (km/h) et en miles par heure (mi/h).

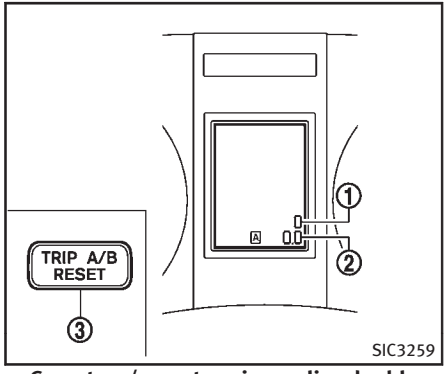

Compteur/compteur journalier double

Compteur/compteur journalier double

Le compteur ① et le compteur journalier double ② s'affichent sur l'affichage à cristaux liquides par matrice de points lorsque le contacteur d'allumage est à la position ON.

Le compteur enregistre la distance totale parcourue par le véhicule.

Le compteur journalier double permet d'enregistrer des distances de parcours individuelles.

Changement de l'affichage :

Le fait d'appuyer sur le commutateur TRIP A/B RESET ③ situé dans le coin inférieur gauche du panneau des compteurs combinés change l'affichage comme suit :

TRIP A → TRIP B → TRIP A

Remise à zéro du compteur journalier :

Pour remettre le compteur journalier affiché actuellement à zéro, appuyez sur le commutateur TRIP A/B RESET ③ pendant plus d'une seconde.

La consommation de carburant automobile et la distance jusqu'au prochain plein est également disponible. (Reportez-vous à «Affichage à cristaux liquides par matrice de points» (P.2-24) et «Comment utiliser le bouton STATUS» (P.4-10).)

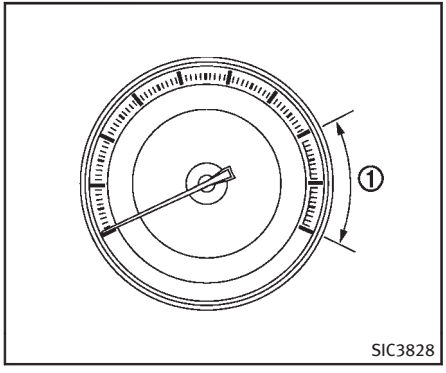

COMPTE-TOURS

Le compte-tours indique le régime du moteur en tours par minute (tr/min). **Ne montez pas le moteur dans la zone rouge ①.**

La zone rouge varie selon les modèles.

PRÉCAUTION

Passez à un rapport supérieur ou réduisez la vitesse du moteur lorsque le régime du moteur approche la zone rouge. Le fonctionnement du moteur lorsque le compte-tours est dans la zone rouge peut provoquer de sérieux dégâts.

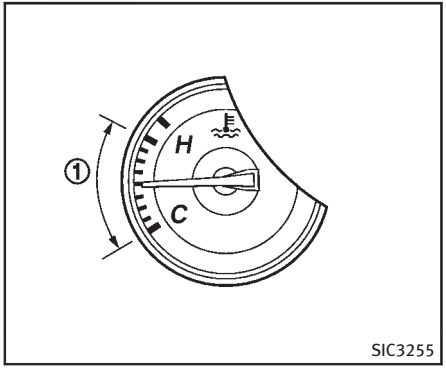

INDICATEUR DE TEMPÉRATURE DU LIQUIDE DE REFROIDISSEMENT DU MOTEUR

L'indicateur indique la température du liquide de refroidissement du moteur.

La température du liquide de refroidissement du moteur est normale lorsque l'aiguille de l'indicateur se situe dans la zone ① montrée dans l'illustration.

La température du liquide de refroidissement du moteur varie en fonction de la température extérieur d'air et des conditions de conduite.

PRÉCAUTION

Si l'aiguille de l'indicateur de température du liquide de refroidissement affiche une valeur près de la zone chaude (H) de la plage normale, réduisez la vitesse du véhicule pour faire diminuer la température. Si l'indicateur affiche une valeur hors de la plage normale, immobilisez prudemment le véhicule aussitôt que possible et laissez tourner le moteur au ralenti. Si le moteur surchauffe, la conduite prolongée du véhicule risque d'endommager sérieusement le moteur. Reportez-vous à «Si le moteur surchauffe» (P.6-12) pour connaître les mesures à prendre immédiatement.

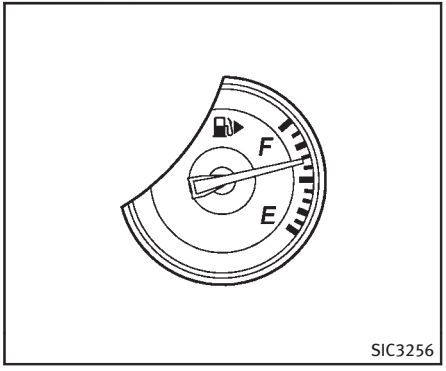

INDICATEUR DE NIVEAU DE CARBURANT

L'indicateur indique **approximativement** le niveau du carburant dans le réservoir.

L'indicateur peut varier quelque peu au cours du freinage, en virage, en accélération ou en côte.

L'aiguille de l'indicateur retourne à E (vide) lorsque le contacteur d'allumage est tourné en position OFF.

Faites le plein de carburant avant que l'indicateur de la jauge n'atteigne le repère «E» (vide).

Le témoin lumineux de niveau bas de carburant s'allume sur l'affichage à cristaux liquides par matrice de points lorsque le niveau de carburant devient bas. Faites le plein le plus rapidement possible, de préférence avant que l'aiguille de l'indicateur n'atteigne le repère «E». Toutefois, lorsque l'aiguille de la jauge atteint le repère «E», il reste une petite réserve de carburant dans le réservoir.

Le repère indique que la trappe du réservoir de carburant se trouve sur le côté du passager du véhicule.

PRÉCAUTION

- **Il arrive que le témoin indicateur de mauvais fonctionnement (MIL) s'allume lorsque le véhicule est à court d'essence. Faites le plein le plus vite possible. Le témoin s'éteindra après quelques tours de roues. S'il reste allumé après quelques tours de roues, faites vérifier votre véhicule par un détaillant INFINITI.**

- **Pour plus d'informations, reportez-vous à «Témoin indicateur de mauvais fonctionnement (MIL)» (P.2-22).**

ÉCLAIRAGE DE L'ANNEAU DES COMPTEURS ET BALAYAGE DES AIGUILLES

L'anneau entourant les compteurs et indicateurs s'allume lorsque l'on ferme la portière du conducteur après être entré dans le véhicule en portant la clé intelligente.

Lors du démarrage du moteur, les aiguilles indicatrices bougent dans l'indicateur de vitesse et le compte-tours, et l'anneau s'allume graduellement. Il est possible de désactiver cette fonction. (Reportez-vous à «Ordinateur de bord» (P.2-31).)

BOUSSOLE (si le véhicule en est équipé)

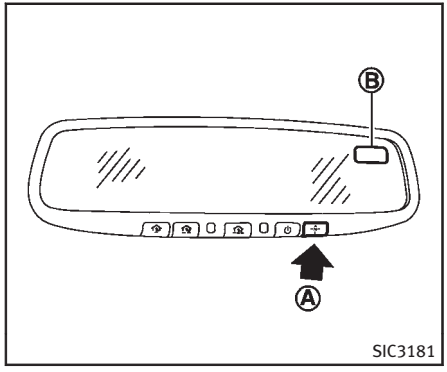

Lorsque le contacteur d'allumage est enfoncé en position ON, l'affichage de la boussole Ⓑ indique la direction vers laquelle se dirige le véhicule.

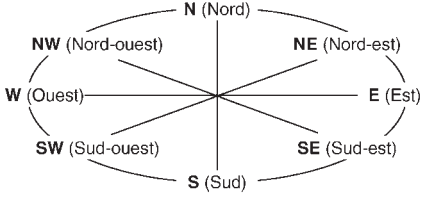

Lorsque le cadran indique «C», faites 3 tours complets à moins de 8 km/h (5 mi/h) pour étalonner la boussole. Vous pouvez également étalonner la boussole en conduisant votre véhicule sur votre itinéraire habituel. Cette boussole indiquera le bon cap une fois qu'elle aura effectué 3 tours complets.

Pour éteindre et mettre en marche la boussole manuellement, appuyez sur le commutateur Ⓐ lorsque le contacteur d'allumage est en position ON.

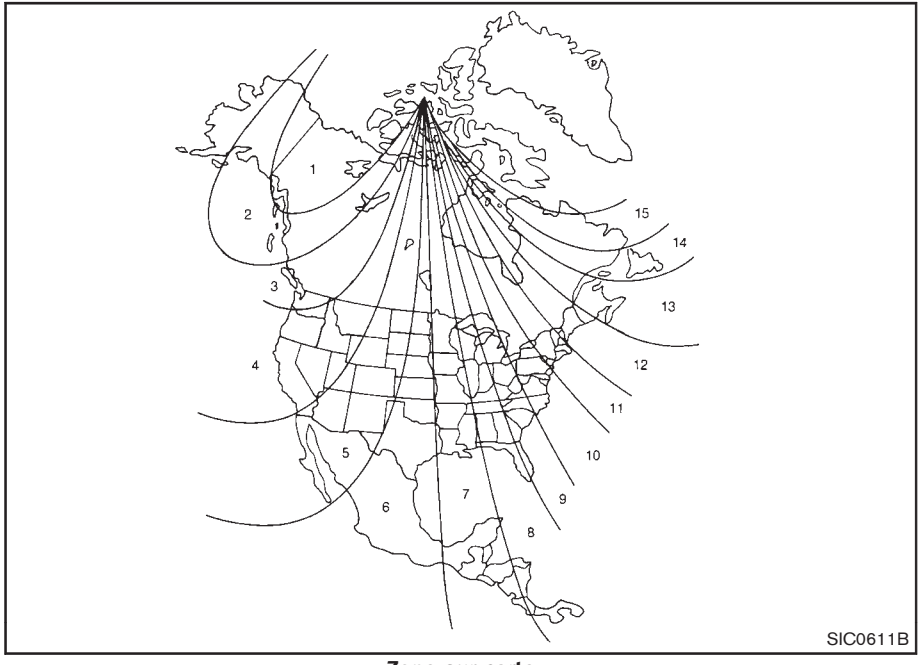

Zone sur carte

PROCÉDURE DE CHANGEMENT DE ZONE

La différence entre le nord magnétique et le nord géographique est appelée variance. Dans certaines zones, cette différence peut parfois être suffisamment importante pour causer des erreurs d'indication de la boussole. Si tel est le cas, veuillez régler la variance pour le lieu d'utilisation en procédant comme suit :

1. Appuyez sur le commutateur -N- pendant plus de 3 secondes. Le numéro de la zone actuelle s'affiche dans l'affichage.
2. Localisez votre position et cadrez le numéro de zone sur la carte.

   REMARQUE :
   Pour Hawaii, utilisez la zone numéro 5.

3. Appuyez de façon répétée sur le commutateur -N- jusqu'à ce que le numéro de zone s'affiche dans l'affichage, puis relâchez le commutateur. Quelques secondes après avoir relâché le commutateur, la direction de la boussole s'affiche dans quelques secondes qui suivent.
   - Si vous remarquez que la boussole dévie de sa position correcte sou-

dainement après plusieurs réglages, faites la vérifier par un détaillant INFINITI.

- Dans les tunnels ou dans les montées ou descentes, il arrive que la boussole n'indique pas le bon cap.

(La boussole pointera de nouveau sur le bon cap dès que le véhicule roulera dans une zone au géomagnétisme stabilisé.)

PRÉCAUTION

- **N'installez pas des rails de skis, d'antenne ou d'autres objets sur le véhicule avec un aimant. Celui-ci fausserait le fonctionnement de la boussole.**
- **Nettoyez le rétroviseur avec une serviette en papier ou un chiffons doux humidifié avec un nettoyant pour vitres. Ne vaporisez pas directement le nettoyant sur la vitre du rétroviseur, car le nettoyant pourrait pénétrer à l'intérieur du boîtier.**

TÉMOINS LUMINEUX/INDICATEURS ET RAPPELS SONORES

AWD	Témoin lumineux de toutes roues motrices (AWD) (modèles AWD)*		Témoin lumineux du déport de couloir (orange; si le véhicule en est équipé) (orange)*	PASSENGER AIR BAG OFF ON	Témoin de statut du coussin gonflable du passager avant
ABS	Témoin lumineux du système antiblocage des roues (ABS)		Témoin lumineux de faible pression des pneus		Témoin indicateur des feux de route
			Témoin lumineux principal	IBA OFF	Témoin indicateur de désactivation de système d'assistance au freinage intelligent (IBA)*
A T CHECK	Témoin lumineux de vérification de la boîte de vitesses automatique	CRUISE	Témoin lumineux de la fonction de prévision (orange)*		Témoin indicateur de prévention du déport de couloir (LDP) en position ON (vert)*
BRAKE	Témoin lumineux de frein	RAS	Témoin d'avertissement de la direction active arrière*		Témoin indicateur de mauvais fonctionnement (MIL)
			Témoin lumineux de ceinture de sécurité		Témoin indicateur de sécurité
	Témoin lumineux de charge		Témoin lumineux de coussin gonflable d'appoint	SPORT	Témoin lumineux du mode SPORT*
CRUISE	Témoin lumineux d'assistance au contrôle de distance (DCA) (orange)*		Témoin d'avertissement du contrôle de dynamique du véhicule (VDC)		Témoins indicateurs de clignotants/feux de détresse
	Témoin lumineux de pression d'huile-moteur	AFS OFF	Témoin indicateur de système d'adaptation de l'éclairage avant (AFS)*	OFF	Témoin indicateur de désactivation du contrôle de dynamique du véhicule (VDC)
CRUISE	Témoin lumineux du régulateur de vitesse intelligent (ICC) (orange)*	P/ M1	Témoin indicateur de positionnement de la boîte de vitesses automatique		*: si le véhicule en est équipé
KEY	Témoin lumineux de clé intelligente		Témoin indicateur extérieur		

VÉRIFICATION DES AMPOULES

Toutes les portières fermées, serrez le frein de stationnement et tournez le contacteur d'allumage en position ON sans démarrer le moteur. Les témoins suivants doivent s'illuminer (si le véhicule en est équipé) :

, BRAKE ou , , , , AWD, CRUISE, IBA OFF

Les témoins suivants s'allument pendant un instant puis s'éteignent (si le véhicule en est équipé) :

, ABS ou , A T CHECK, , , , , KEY , , AFS OFF ,

Si l'un des témoins ne s'illumine pas, il peut s'agir d'une ampoule grillée ou d'une rupture dans le circuit électrique. Faites vérifier le système par un détaillant INFINITI.

Certains témoins indicateurs et lumineux sont également affichés sur l'affichage à

cristaux liquides par matrice de points entre le compteur de vitesse et le compte-tours. (Reportez-vous à «Affichage à cristaux liquides par matrice de points» (P.2-24).)

TÉMOINS LUMINEUX

AWD Témoin lumineux de toutes roues motrices (AWD) (modèles AWD)

Le témoin lumineux AWD s'allume lorsque le contacteur d'allumage est en position ON. Il s'éteint aussitôt que le moteur a démarré.

Si le système AWD ne fonctionne pas ou que les diamètres des roues arrière et avant est différent, le témoin lumineux dans les deux cas restera allumé ou clignotera. (Reportez-vous à «Toutes roues motrices (AWD)» (P.5-82).)

PRÉCAUTION

- **Si le témoin lumineux s'allume pendant la conduite, il se peut que le système AWD ne fonctionne pas correctement. Réduisez la vitesse de votre véhicule et faites le contrôler par un détaillant INFINITI le plus rapidement possible.**
- **Si le témoin lumineux AWD clignote lorsque vous conduisez :**
  - **clignote rapidement (environ deux fois par seconde) :**
    Arrêtez le véhicule prudemment à l'écart de la circulation et faites tourner le moteur. Le mode de conduite passe en mode 2WD (deux roues motrices) pour prévenir un fonctionnement du système AWD. Si le témoin lumineux s'éteint, vous pouvez rouler à nouveau.
  - **clignote lentement (environ une fois toutes les 2 secondes) :**
    Arrêtez le véhicule prudemment à l'écart de la circulation et faites tourner le moteur. Vérifiez que les pneus ont tous la même taille, que la pression est correcte et que les pneus ne sont pas usés.
- **Si le témoin lumineux reste allumé après les opérations effectuées ci-dessus, faites vérifier le véhicule par un détaillant INFINITI dès que possible.**

ABS ou (ABS) Témoin lumineux du système antiblocage des roues (ABS)

Lorsque le contacteur d'allumage est en position ON, le témoin lumineux du système antiblocage des roues (ABS) s'allume et puis s'éteint. Cela signifie que l'ABS est opérationnel.

Si le témoin lumineux ABS s'allume quand le moteur tourne ou pendant la conduite, il se peut que l'ABS ne fonctionne pas correctement. Faites vérifier le système par un détaillant INFINITI.

En cas de dysfonctionnement de l'ABS, la fonction antiblocage des roues est désactivée. Le système des freins fonctionnera ensuite normalement, mais sans assistance antiblocage. (Reportez-vous à «Système de freinage» (P.5-85).)

AT CHECK Témoin lumineux de vérification de la boîte de vitesses automatique

Lorsque le contacteur d'allumage est tourné en position ON, le témoin s'allume pendant 2 secondes. Si le témoin s'allume à tout autre moment, cela peut signifier que la boîte de vitesses ne fonctionne pas

normalement. Faites vérifier et réparer la boîte de vitesses par un détaillant INFINITI.

BRAKE ou (!) Témoin lumineux de frein

Ce témoin s'illumine lorsque le frein de stationnement est serré ou la pédale de frein est sollicitée.

Indicateur du frein de stationnement :

Lorsque le contacteur d'allumage est en position ON, le témoin s'illumine si le frein de stationnement est serré.

Témoin lumineux de bas niveau de liquide de frein :

Lorsque le contacteur d'allumage est en position ON, le témoin s'allume si le niveau de liquide de frein est bas. Si le témoin s'illumine pendant la conduite du véhicule sans que le frein de stationnement soit serré, arrêtez le moteur et procédez comme suit :

1. Vérifiez le niveau du liquide de frein. Si le liquide de frein est nécessaire, ajoutez du liquide et faites vérifier le système par un détaillant INFINITI. (Reportez-vous à «Liquide de frein» (P.8-18).)
2. Si le niveau du liquide de frein est adéquat, faites vérifier le circuit des témoins lumineux par un détaillant INFINITI.

Indicateur d'avertissement du système antiblocage des roues (ABS) :

Lorsque le frein de stationnement est desserré et que le niveau de liquide de frein est adéquat, si le témoin lumineux de frein et le témoin lumineux antiblocage des roues (ABS) s'allument, c'est peut-être que le système antiblocage des roues ne fonctionne pas correctement. Faites vérifier, et si nécessaire réparer rapidement, le système par un détaillant INFINITI. (Reportez-vous à «Témoin lumineux du système antiblocage des roues (ABS)» (P.2-14).)

ATTENTION

- **Si ce témoin lumineux est allumé, il se peut que le système de frein ne fonctionne pas correctement. Il peut être dangereux de continuer à conduire dans cette condition. Si vous estimez pouvoir le faire en toute sécurité, conduisez prudemment le véhicule jusqu'au garage le plus proche pour faire effectuer les réparations. Sinon, faites remorquer le véhicule car il peut être dangereux de continuer à conduire dans cette condition.**
- **Appuyer sur le frein avec le moteur arrêté ou avec le niveau du liquide de frein bas pourrait augmenter la distance de freinage et demander un plus grand effort d'appui sur la pédale.**
- **Si le niveau du liquide de frein tombe en dessous du repère minimum ou MIN, n'utilisez pas le véhicule avant de l'avoir fait réviser par un détaillant INFINITI.**

Témoin lumineux de charge

Si le témoin de charge s'allume alors que le moteur tourne, il se peut que le circuit de charge ne fonctionne pas correctement. Arrêtez le moteur et vérifiez la courroie de l'alternateur. Si la courroie est détendue, rompue, manquante ou si le témoin demeure illuminé, consultez immédiatement un détaillant INFINITI.

PRÉCAUTION

Ne continuez pas de rouler si la courroie d'alternateur est détendue, rompue ou

manquante.

CRUISE Témoin lumineux d'assistance au contrôle de distance (DCA) (orange; si le véhicule en est équipé)

Ce témoin s'allume si le système d'assistance au contrôle de distance (DCA) ne fonctionne pas correctement.

Garez le véhicule sur une aire sûre dès que le témoin lumineux s'allume. Arrêtez puis redémarrez le moteur, reprenez la conduite, puis réactivez le système DCA.

S'il n'est pas possible d'activer le système ou si le témoin lumineux reste allumé en permanence, il est possible que le système soit défectueux. Le véhicule reste utilisable dans des conditions normales, mais il est préférable de le faire vérifier par un détaillant INFINITI.

Témoin lumineux de pression d'huile-moteur

Ce témoin s'allume en cas de pression insuffisante d'huile-moteur. Si le témoin clignote ou s'allume en cours de conduite, rangez-vous prudemment sur le bas côté de la route, arrêtez le moteur **immédiatement** et appelez un détaillant INFINITI ou un atelier de réparation autorisé.

Le témoin lumineux de pression d'huile-moteur n'est pas conçu pour indiquer le niveau d'huile. Pour connaître le niveau d'huile, utilisez la jauge d'huile. (Reportez-vous à «Huile-moteur» (P.8-14).)

PRÉCAUTION

Si vous laissez tourner le moteur avec le témoin lumineux de pression d'huile-moteur allumé, ceci peut causer presque immédiatement des endommagements importants au moteur. De tels dommages ne sont pas couverts par la garantie. Arrêtez le moteur dès que la sécurité le permet.

CRUISE Témoin lumineux du régulateur de vitesse intelligent (ICC) (orange; si le véhicule en est équipé)

Le témoin s'allume si le système du régulateur de vitesse intelligent (ICC) ne fonctionne pas correctement.

Garez le véhicule sur une aire sûre dès que le témoin lumineux s'allume. Arrêtez puis redémarrez le moteur, reprenez la conduite, puis réactivez le système ICC.

Lorsque les réglages ne sont pas possibles ou que le témoin indicateur reste allumé, cela signifie qu'il y a une défectuosité du système. Le véhicule reste utilisable dans des conditions normales, mais il est préférable de le faire vérifier par un détaillant INFINITI.

KEY Témoin lumineux de clé intelligente

Ce témoin s'allume pendant 2 secondes puis s'éteint lors de la mise en position ON du contacteur d'allumage.

Ce témoin indique une anomalie du système de clé intelligente.

Si le témoin s'allume quand le moteur est arrêté, il se peut qu'il soit impossible de démarrer le moteur. Si le témoin s'allume lorsque le moteur est en marche, vous pouvez conduire le véhicule. Il est cependant conseillé de contacter un détaillant INFINITI pour effectuer les réparations au plus vite.

Témoin lumineux du déport de couloir (orange; si le véhicule en est équipé)

Après avoir mis le contacteur d'allumage en position ON, ce témoin s'allumera en orange, puis devient vert et finit par s'éteindre. Cela signifie que l'avertissement du déport de couloir (LDW) et de prévention du déport de couloir (LDP) sont en état de fonctionner.

Lorsque le système LDW et/ou LDP est en marche, la lumière clignote en orange et un avertisseur retentit si le véhicule roule trop près de la gauche ou de la droite d'un couloir de conduite doté de marquages du couloir détectables.

Si le témoin s'allume en orange et reste allumé, il se peut que les circuits de charge LDW et LDP ne fonctionnent pas correctement. Le véhicule reste utilisable, mais il est préférable de faire vérifier ces systèmes par un détaillant INFINITI.

Reportez-vous à «Syst. d'alerte de franch. invol. de ligne (LDW)/de prév. de franch. de ligne (LDP)» (P.5-24).

Témoin lumineux de faible pression des pneus

Votre véhicule est équipé d'un système de surveillance de pression des pneus (TPMS) qui surveille la pression de tous les pneus sauf pour le pneu de la roue de secours.

Le témoin lumineux de faible pression des pneus vous avertit de la faible pression des pneus ou indique que le TPMS ne fonctionne pas correctement.

Lorsque le contacteur d'allumage est en position ON, ce témoin s'allume pendant environ 1 seconde et s'éteint.

Avertissement de faible pression des pneus :

Le témoin s'allume pour indiquer que le véhicule roule avec un pneu dégonflé. Un avertissement CHECK TIRE PRESSURE (vérifier la pression des pneus) apparaît également sur l'affichage à cristaux liquides par matrice de points. Si vous sélectionnez les informations sur la pression des pneus à l'écran, l'information LOW PRESSURE s'affiche. La pression de chaque pneu est également affichée.

Lorsque le témoin lumineux de faible pression des pneus s'allume, arrêtez le véhicule et réglez la pression des pneus à FROID indiquée sur l'étiquette des renseignements sur les pneus et le chargement. Le témoin lumineux de faible pression des pneus ne s'éteint pas automatiquement après l'ajustement de pression. Après le réglage à la pression recommandée, conduisez a plus de 25 km/h (16 mi/h) pour activer le TPMS et éteindre le témoin lumineux de faible pression. Utilisez un manomètre de pneu pour vérifier la pression des pneus.

L'avertissement CHECK TIRE PRESSURE (vérifier la pression des pneus) apparaît à chaque fois que le contacteur d'allumage est tourné en position ON aussi longtemps que le témoin lumineux de faible pression reste allumé.

Pour plus d'informations, reportez-vous à «Système de surveillance de pression des pneus (TPMS)» (P.5-4) et à «Système de surveillance de pression des pneus (TPMS)» (P.6-3). Pour l'avertissement CHECK TIRE PRESSURE (vérifier la pression des pneus), reportez-vous à «Affichage à cristaux liquides par matrice de points» (P.2-24).

Anomalie de fonctionnement du TPMS :

Si le TPMS ne fonctionne pas adéquatement, le témoin lumineux de faible pression des pneus clignotera pendant environ 1 minute lorsque le contacteur d'allumage est enfoncé à ON. Le témoin restera allumé pendant 1 minute. Faites vérifier le système par un détaillant INFINITI. L'avertissement CHECK TIRE PRESSURE n'apparaît pas si le témoin lumineux de faible pression des pneus s'allume pour indiquer un mauvais fonctionnement du TPMS.

Pour plus d'informations, reportez-vous à «Système de surveillance de pression des pneus (TPMS)» (P.5-4).

ATTENTION

- **Si le témoin ne s'allume pas lorsque le contacteur d'allumage est sur la position ON, faites vérifier le véhicule par un détaillant INFINITI le plus tôt possible.**
- **Si le témoin lumineux s'allume ou si le message FAIBLE PRESSION s'affiche sur l'écran pendant la conduite, évitez les manœuvres ou les freinages brusques, ralentissez, conduisez le véhicule dans une aire de stationnement sûre et arrêtez-le au plus tôt. Le fait de conduire avec un pneu insuffisamment gonflé peut endommager les pneus de façon permanente et augmente les risques d'une panne. Le véhicule risque d'être sérieusement endommagé et de provoquer un accident causant des blessures corporelles graves. Vérifiez la pression des quatre pneus. Réglez la pression des pneus à FROID comme indiqué sur l'étiquette des renseignements sur les pneus et le chargement pour désactiver le témoin lumineux de faible pression des pneus. Si le témoin s'illumine encore pendant la conduite juste après avoir ajusté la pression des pneus, un pneu est peut-être crevé. Si vous avez un pneu crevé, il faudra le remplacer rapidement par la roue de secours.**
- **Lorsque vous montez la roue de secours ou remplacez une roue, le TPMS ne fonctionnera pas et le témoin lumineux de faible pression clignotera pendant environ 1 minute. Le témoin restera allumé pendant 1 minute. Contactez un détaillant INFINITI au plus vite possible afin qu'il remplace le pneu et/ou réinitialise le système d'avertissement.**
- **Le remplacement des pneus par des pneus autres que ceux spécifiés par INFINITI pourrait affecter le bon fonctionnement du TPMS.**

PRÉCAUTION

- **Le TPMS ne remplace pas une vérification manuelle de la pression des pneus. Vérifiez régulièrement la pression des pneus.**
- **Le TPMS ne peut pas fonctionner correctement lorsque le véhicule roule à une vitesse égale ou inférieure à 25 km/h (16 mi/h).**
- **Veillez à installer correctement les pneus de taille spécifiée aux quatre roues.**

Témoin lumineux principal

Lorsque le contacteur d'allumage est en position ON, le témoin lumineux principal s'allume si un des éléments suivants apparaît sur l'affichage à cristaux liquides à matrice de points.

- Avertissement No key (pas de clé)
- Avertissement de bas niveau de carburant

- Avertissement de bas niveau de liquide de lave-glace
- Avertissement de frein de stationnement serré
- Avertissement de portière/coffre ouvert
- Avertissement de bouchon de réservoir de carburant desserré
- Avertissement de vérification de la pression des pneus

Reportez-vous à «Affichage à cristaux liquides par matrice de points» (P.2-24).

CRUISE Témoin lumineux de la fonction de prévision (orange; si le véhicule en est équipé)

Le témoin s'allume si le système d'assistance au freinage (avec la fonction de prévision) ne fonctionne pas correctement.

Garez le véhicule sur une aire sûre dès que le témoin lumineux s'allume. Arrêtez le moteur, puis redémarrez-le et reprenez la conduite.

Lorsque les réglages du système ICC ne sont pas possibles ou que le témoin lumineux de la fonction de prévision reste allumé, cela signifie qu'il y a une défectuosité du système. Le véhicule reste utilisable dans des conditions normales, mais il est préférable de le faire vérifier par un détaillant INFINITI.

RAS Témoin d'avertissement de la direction active arrière (si le véhicule en est équipé)

Si le témoin s'allume alors que le moteur tourne, ceci peut indiquer un mauvais fonctionnement avec le témoin d'avertissement de la direction assistée active arrière du système de direction. Faites vérifier le système par un détaillant INFINITI.

Pour plus d'information sur le système de direction active arrière, reportez-vous à «Système de direction active arrière» (P.5-92).

En cas de mauvais fonctionnement du système, la fonction de direction active arrière s'arrêtera, mais la conduite ne sera pas affectée.

Contactez un détaillant INFINITI si le témoin s'allume pendant la conduite, afin de procéder aux réparations.

Témoin lumineux et carillon des ceintures de sécurité

Ce témoin et ce carillon rappellent de boucler les ceintures. Le témoin s'allume lorsque le contacteur d'allumage est en position ON et le témoin demeure allumé tant que la ceinture du conducteur n'est pas bouclée. Le carillon se fait également entendre pendant 6 secondes si la ceinture du conducteur n'est pas bien bouclée.

Le témoin lumineux de la ceinture de sécurité du passager avant s'allumera si la ceinture n'est pas bouclée lorsque le siège du passager avant est occupé. Pendant environ 5 secondes après que le contacteur d'allumage est mis en position ON, le système n'active pas le témoin lumineux pour le passager avant.

Reportez-vous à «Ceintures de sécurité» (P.1-11) pour les précautions d'utilisation des ceintures de sécurité.

Témoin lumineux de coussin gonflable d'appoint

Après avoir mis le contacteur d'allumage en position ON, le témoin lumineux du coussin gonflable d'appoint s'allume. Le témoin lumineux des coussins gonflables d'appoint s'allumera pendant 7 secondes environ si les systèmes des coussins gonflables avant ou latéraux, des coussins gonflables rideaux pour chocs latéraux et/ou le prétensionneur de ceinture de sécurité sont fonctionnels.

L'apparition de l'une des conditions suivantes signifie que les systèmes de coussins gonflables avant, latéraux, rideaux, de renversement et de prétensionneur doivent être réparés par votre détaillant INFINITI le plus proche.

- Le témoin lumineux de coussin gonflable d'appoint reste allumé après 7 secondes environ.
- Le témoin lumineux de coussin gonflable d'appoint clignote par intermittence.
- Le témoin lumineux de coussin gonflable d'appoint ne s'allume pas du tout.

S'ils ne sont pas vérifiés et réparés, le système de retenue supplémentaire (système de coussin gonflable) et/ou les prétensionneurs risquent de ne pas fonctionner correctement.

Pour plus de renseignements, reportez-vous à «Système de retenue supplémentaire» (P.1-44).

ATTENTION

L'allumage du témoin lumineux de coussin gonflable d'appoint peut signifier que les systèmes de coussins gonflables avant, latéraux, rideaux/de renversement et/ou de prétensionneur ne fonctionneront pas en cas d'accident. Afin d'éviter de graves blessures aux autres ou à vous-même, faites vérifier votre véhicule par un détaillant dès que possible.

Témoin d'avertissement du contrôle de dynamique du véhicule (VDC)

Le témoin clignote lorsque le système VDC ou le système de contrôle de la traction est en marche. Il sert à avertir le conducteur que le véhicule a atteint ses limites de traction. La surface de la route peut être glissante.

Si le témoin d'avertissement du contrôle de dynamique du véhicule s'allume alors que le système de contrôle de dynamique est activé, cela signifie que le mode de fonctionnement limité est en marche, par exemple s'il y a un problème sur le système de contrôle de dynamique du véhicule. Faites vérifier le système par un détaillant INFINITI. Un dysfonctionnement qui rendrait le système de contrôle de dynamique du véhicule hors service n'empêche pas de rouler avec le véhicule. Pour plus d'informations, reportez-vous à «Système de contrôle de dynamique du véhicule (VDC)» (P.5-90).

TÉMOINS INDICATEURS

AFS OFF Témoin indicateur de système d'adaptation de l'éclairage avant (AFS) (si le véhicule en est équipé)

Le témoin indicateur de système d'adaptation de l'éclairage avant (AFS) s'allume lors de la mise sur ON du contacteur d'allumage. Après environ 1 seconde, le témoin s'éteindra si le système AFS fonctionne.

Le clignotement du témoin indicateur AFS peut signifier que le système AFS ne fonctionne pas correctement. Faites vérifier le système par un détaillant INFINITI.

Reportez-vous à «Système d'adaptation de l'éclairage avant (AFS)» (P.2-45).

P/"1 Témoin indicateur de positionnement de la boîte de vitesses automatique

Le témoin indique la position du levier sélecteur dès que le contacteur d'allumage est mis en position «ON».

En mode de changement de vitesse manuel, lorsque la boîte de vitesses ne passe pas sur le rapport sélectionné à cause de mode de protection de la boîte de vitesses, le témoin indicateur de positionnement de BVA clignote et un carillon sonne.

Reportez-vous à «Boîte de vitesses automatique» (P.5-17) pour plus de détails.

Témoin indicateur extérieur

L'indicateur s'allume quand la commande de phares est en position AUTO, ou et que les feux de stationnement avant, les lumières du tableau de bord, les feux arrière, les feux de plaque d'immatriculation ou les phares sont allumés. L'indicateur s'éteint lorsque tous ces feux sont éteints également.

Témoin de statut du coussin gonflable du passager avant

Le témoin indicateur de statut du coussin gonflable passager avant (PASSENGER AIR BAG OFF) sera allumé et le coussin gonflable avant du passager sera réglé sur OFF selon l'utilisation ou non du siège passager avant.

Pour le fonctionnement du témoin de statut du coussin gonflable du passager avant, reportez-vous à «Système avancé de coussin gonflable INFINITI» (P.1-50) de ce manuel.

Témoin indicateur des feux de route

Ce témoin s'allume lorsque les phares sont en feux de route et s'éteint lorsque les phares sont en feux de croisement.

Témoin indicateur de désactivation de système d'assistance au freinage intelligent (IBA) (si le véhicule en est équipé)

Ce témoin s'allume lors de la mise sur OFF de la commande d'assistance au freinage intelligent (IBA). Ceci indique que le système d'assistance au freinage intelligent (IBA) est désactivé.

L'allumage du témoin indicateur de système IBA désactivé alors que le système est activé (sans retentissement du carillon) indique que le système est momentanément indisponible.

L'allumage du témoin de système IBA désactivé accompagné du retentissement du carillon alors que le système IBA est activé indique que le système est peut-être défectueux. Stationnez le véhicule dans un lieu sûr. Contrôlez la propreté du capteur laser. Arrêtez le moteur et redémarrez-le.

L'allumage du témoin indicateur de désactivation IBA au terme des opérations mentionnées ci-dessus peut indiquer un dysfonctionnement du système. Le véhicule reste utilisable dans des conditions normales, mais il est préférable de le faire vérifier par un détaillant INFINITI. (Reportez-vous à «Système d'assistance intelligente de freinage (IBA)» (P.5-77).)

Témoin indicateur de prévention du déport de couloir (LDP) en position ON (vert; si le véhicule en est équipé)

Le témoin vert s'allume lorsque le système de prévention du déport de couloir (LDP) est allumé. Il s'éteint lorsqu'on appuie à nouveau lorsque le système est désactivé.

REMARQUE :

Ce témoin est le même témoin que pour l'avertissement de départ de couloir (orange). (Reportez-vous à «Témoin lumineux du déport de couloir (orange; si le véhicule en est équipé)» (P.2-17).)

Pour plus de détails, reportez-vous à «Syst. d'alerte de franch. invol. de ligne (LDW)/de prév. de franch. de ligne (LDP)»

(P.5-24).

Témoin indicateur de mauvais fonctionnement (MIL)

Si le témoin indicateur de mauvais fonctionnement reste allumé ou clignote pendant que le moteur tourne, cela peut signifier un problème lié au dispositif antipollution.

Le témoin indicateur de mauvais fonctionnement reste allumé également si le bouchon du réservoir de carburant n'est pas en place ou en cas de manque d'essence. Vérifiez que le bouchon du réservoir de carburant est correctement vissé et qu'il y a au moins 14 litres (3 gallons américains) d'essence dans le réservoir.

Le témoin s'éteindra dès que vous aurez roulé un peu, à moins qu'il n'y ait un problème lié au dispositif antipollution.

Si le témoin indicateur reste continuellement allumé pendant 20 secondes, puis se met à clignoter pendant 10 secondes lorsque le moteur ne tourne pas, il indique que le véhicule n'est pas prêt pour le test d'inspection/d'entretien du dispositif antipollution. (Reportez-vous à «Préparation pour le test d'inspection/d'entretien (I/M)» (P.9-36).)

Fonctionnement :

Le témoin indicateur de mauvais fonctionnement peut se mettre en marche d'une des deux façons :

- Témoin de mauvais fonctionnement allumé — un problème est détecté dans le dispositif antipollution. Vérifiez le bouchon du réservoir à carburant si l'avertissement LOOSE FUEL CAP apparaît sur l'affichage à cristaux liquides par matrice de points. S'il est desserré ou manquant, vissez ou installez avant de reprendre la conduite. Le témoin s'éteindra après quelques tours de roues. Si le témoin indicateur ne s'éteint pas après quelques tours de roues, faites vérifier votre véhicule par un détaillant INFINITI. Il n'est pas nécessaire de faire remorquer le véhicule jusqu'au détaillant.
- Le témoin indicateur de mauvais fonctionnement clignote — des ratés ont été détectés dans le moteur risquant d'endommager le dispositif antipollution.

  Pour réduire ou éviter d'endommager celui-ci :

  1) Évitez de rouler à plus de 72 km/h (45 mi/h).
  2) Évitez les accélérations ou décélérations brusques.
  3) Évitez les montées en pente raide.
  4) Si possible, réduisez la charge transportée ou remorquée.

  Le témoin indicateur de mauvais fonctionnement devrait arrêter de clignoter et rester allumé.

  Faites vérifier le véhicule par un détaillant INFINITI. Il n'est pas nécessaire de faire remorquer le véhicule jusqu'au détaillant.

PRÉCAUTION

Continuer de faire fonctionner le moteur sans faire vérifier ni réparer le dispositif antipollution risque de causer des problèmes de conduite, d'augmenter la consommation de carburant et d'endommager le dispositif antipollution.

Témoin indicateur de sécurité

Ce témoin clignote lorsque le contacteur d'allumage est en position ACC, OFF ou LOCK. Il indique que le système de sécurité équipant le véhicule est opérationnel.

En cas d'anomalie du système de sécurité, ce témoin reste allumé lorsque le contacteur d'allumage est en position ON. Pour plus de renseignements, reportez-vous à «Systèmes de sécurité» (P.2-34).

SPORT Témoin lumineux du mode SPORT (si le véhicule en est équipé)

Le témoin lumineux de mode SPORT s'allume lorsque le mode SPORT est mis sur «ON». (Reportez-vous à «Commande de l'amortissement continu» (P.5-84).)

Témoins indicateurs de clignotants/feux de détresse

Ce témoin clignote lorsque vous allumez les feux de détresse ou les clignotants.

OFF Témoin indicateur de désactivation du contrôle de dynamique du véhicule (VDC)

Le témoin s'allume lorsque vous basculez le commutateur d'annulation du contrôle de dynamique du véhicule sur OFF. Il indique que le système de contrôle de dynamique du véhicule et le système de contrôle de la traction ne fonctionnent pas.

RAPPELS SONORES

Carillon de rappel de clé de contact

Si la portière du conducteur est ouverte, un carillon avertit que le contacteur d'allumage est en position ACC ou réglé en position OFF ou LOCK lorsque le port de la clé intelligente n'est pas retiré. Assurez-vous que le contacteur d'allumage est réglé en position OFF, et emportez la clé intelligente avec vous lorsque vous quittez le véhicule.

Carillon de rappel d'extinction des phares

Une sonnerie retentira lorsque la portière du conducteur est ouverte avec la commande de lumière en position ou et le contacteur d'allumage en position ACC, OFF ou en position de verrouillage.

Éteignez la commande d'éclairage avant de quitter le véhicule.

Carillon de rappel du frein de stationnement

Le carillon retentit si le véhicule est conduit à plus de 7 km/h (4 mi/h) avec le frein de stationnement serré. Arrêtez le véhicule et desserrez le frein de stationnement.

Avertissement d'usure de plaquette de frein

Les plaquettes de frein sont pourvues d'avertissements sonores d'usure. Lorsqu'il est temps de remplacer les plaquettes, l'indicateur d'usure produit un grincement aigu pendant la marche du véhicule. Ce bruit de grincement aigu se fera entendre dans un premier temps uniquement lorsque la pédale de frein est appuyée. Après plus d'usure des plaquettes de frein le grincement se fera entendre en permanence même si la pédale de frein n'est pas appuyée. Si ce bruit se produit, faites vérifier les freins aussitôt que possible.

Témoin sonore de prévision de déport de couloir (si le véhicule en est équipé)

Lorsque le système d'avertissement de déport de couloir (LDW) ou le système de prévision de couloir (LDP) est activé, le témoin sonore s'active lorsque le véhicule s'approche excessivement du côté gauche ou droit d'une voie équipée de marquages détectables.

Reportez-vous à «Syst. d'alerte de franch. invol. de ligne (LDW)/de prév. de franch. de

ligne (LDP)» (P.5-24) pour plus de détails.

AFFICHAGE À CRISTAUX LIQUIDES PAR MATRICE DE POINTS

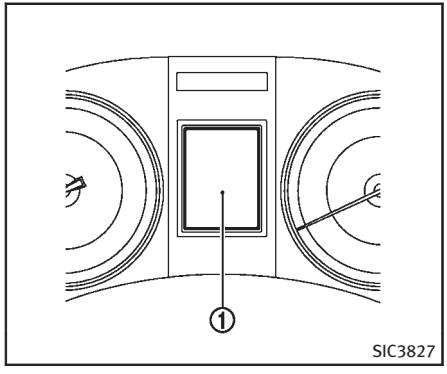

L'affichage à cristaux liquides par matrice de points ① se trouve entre le compte-tours et l'indicateur de vitesse. Il affiche le témoin indicateur de positionnement de la boîte de vitesses automatique, les informations relatives au système régulateur de vitesses intelligent (ICC) (si le véhicule en est équipé), au système d'assistance du contrôle de distance (DCA) (si le véhicule en est équipé), à l'information de l'utilisation de la clé intelligente ainsi que d'autres avertissements et informations.

Pour des informations détaillées relatives à chaque système, reportez-vous aux sections suivantes :

- Boîte de vitesses automatique (BVA)
  - — «Témoins lumineux/indicateurs et rappels sonores» (P.2-13).
  - — «Conduite du véhicule» (P.5-17).
- Régulateur de vitesse intelligent (ICC)
  - — «Système du régulateur de vitesse intelligent (ICC) (VITESSE RÉGLÉE MAXIMALE)» (P.5-35).
- Système d'assistance au contrôle de distance (DCA)
  - — «Système d'assistance du contrôle de distance (DCA)» (P.5-59).
- Système de clé intelligente
  - — «Système de clé intelligente» (P.3-7).
  - — «Contacteur d'allumage à bouton-poussoir» (P.5-12).

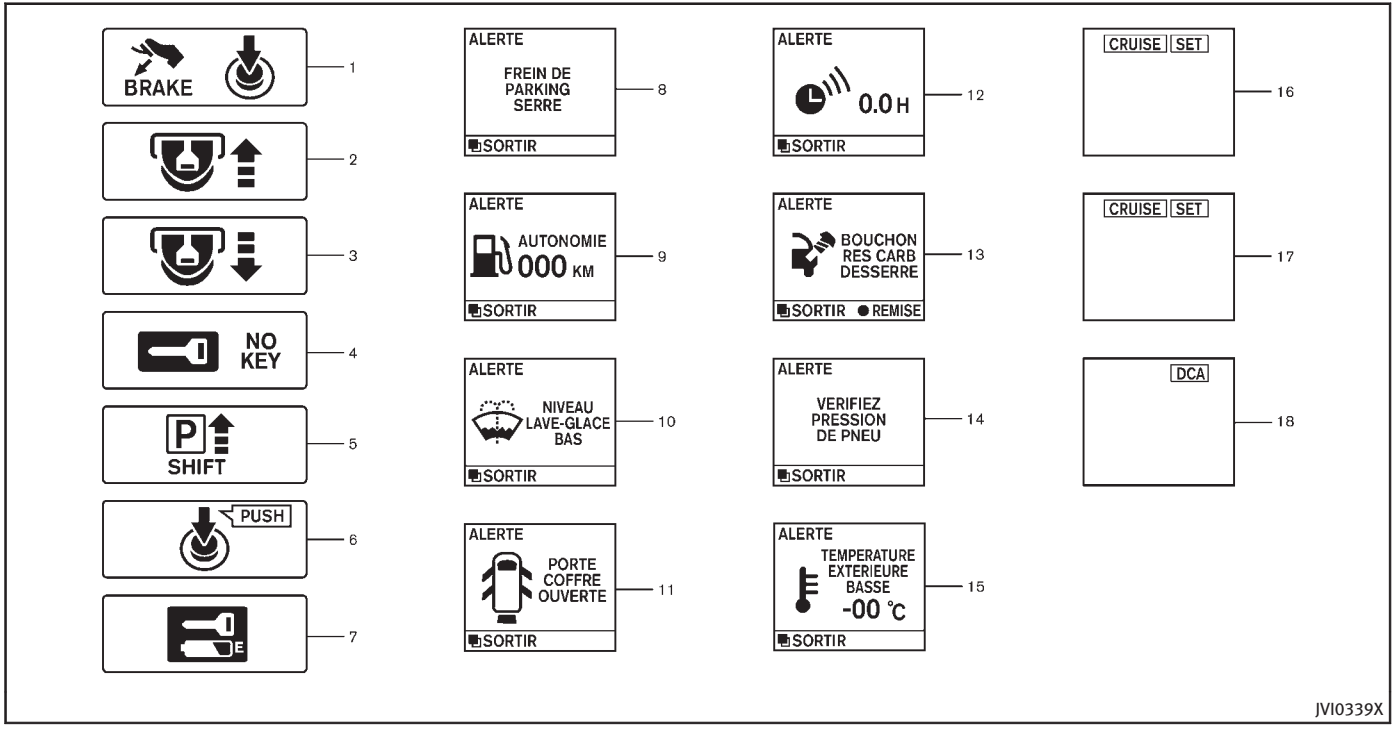
BRAKE
1
2
3
NO KEY
4
P
SHIFT
5
PUSH
6
E
7
ALERTE
FREIN DE PARKING SERRE
SORTIR
8
ALERTE
AUTONOMIE
000 KM
SORTIR
9
ALERTE
NIVEAU LAVE-GLACE BAS
SORTIR
10
ALERTE
PORTE COFFRE OUVERTE
SORTIR
11
ALERTE
0.0 H
SORTIR
12
ALERTE
BOUCHON RES CARB DESSERRE
SORTIR
REMISE
13
ALERTE
VERIFIEZ PRESSION DE PNEU
SORTIR
14
ALERTE
TEMPERATURE EXTERIEURE BASSE
-00 °C
SORTIR
15
CRUISE
SET
16
CRUISE
SET
17
DCA
18
JVI0339X

INDICATEURS DE FONCTIONNEMENT

1. Indicateur de fonctionnement de démarrage du moteur

Ce témoin indicateur apparaît quand le levier sélecteur est en position P (stationnement).

Ce témoin indique que le moteur démarrera en appuyant sur le contacteur d'allumage tout en enfonçant la pédale de frein.

2. Témoin indicateur d'introduction de la clé intelligente

Ce témoin apparaît lorsque la clé intelligente doit être insérée dans le port de la clé intelligente. (Par exemple, la pile de la clé intelligente est déchargée.)

Si ce témoin apparaît, insérez la clé intelligente dans le port de clé intelligente dans la bonne direction. (Reportez-vous à «Contacteur d'allumage à bouton-poussoir» (P.5-12).)

3. Témoin de retrait de la clé intelligente

Ce témoin apparaît lorsque la portière du conducteur est ouverte avec le contacteur d'allumage en position ACC, OFF ou LOCK et la clé intelligente insérée dans le port de clé intelligente. Un carillon de rappel de clé sonne aussi.

Si ce témoin apparaît, retirez la clé intelligente du port de la clé intelligente et emportez-la avec vous lorsque vous quittez le véhicule.

4. Avertissement NO KEY (pas de clé)

Cet avertissement apparaît dans une des deux conditions suivantes.

Aucune clé intelligente à l'intérieur du véhicule :

L'avertissement apparaît lorsque la portière est fermée avec la clé intelligente laissée à l'extérieur du véhicule avec le contacteur d'allumage en position ACC ou ON. Assurez-vous que la clé intelligente se trouve à l'intérieur du véhicule.

Clé intelligente non enregistrée :

L'avertissement apparaît lorsque le contacteur d'allumage est tourné de la position LOCK et que la clé intelligente n'est pas reconnue par le système. Vous ne pouvez démarrer le moteur avec une clé non enregistrée. Utilisez la clé intelligente enregistrée.

Reportez-vous à «Système de clé intelligente» (P.3-7) pour plus de détails.

5. Avertissement SHIFT «P»

Cet avertissement apparaît lorsque le contacteur d'allumage est réglé pour empêcher le moteur de démarrer et que le levier sélecteur est dans une position autre que la position P (stationnement).

Si cet avertissement apparaît, déplacez le levier sélecteur en position P (stationnement) ou poussez le contacteur d'allumage en position ON.

Un carillon d'avertissement intérieur retentira également. (Reportez-vous à «Système de clé intelligente» (P.3-7).)

6. Avertissement «PUSH»

Cet avertissement apparaît lorsque le levier sélecteur est déplacé en position P (stationnement) avec le contacteur d'allumage en position ACC après que l'apparition de l'avertissement SHIFT «P».

Pour mettre le contacteur d'allumage en position OFF, exécutez la procédure suivante :

Avertissement SHIFT «P» → (Déplacez le levier sélecteur sur «P») → **Avertissement PUSH** → (Appuyez sur le contacteur d'al-

lumage → position du contacteur d'allumage sur ON) → **Avertissement PUSH** → (Appuyez sur le contacteur d'allumage → position du contacteur d'allumage sur OFF)

7. Témoin de déchargement de la pile de la clé intelligente

Ce témoin apparaît lorsque la pile de la clé intelligente commence à être faible.

Si ce témoin apparaît, remplacez la pile par une nouvelle. (Reportez-vous à «Remplacement de la pile de la clé intelligente» (P.8-30).)

8. Avertissement de frein de stationnement serré

Cet avertissement apparaît lorsque la vitesse du véhicule est supérieure à 7 km/h (4 mi/h) et que le frein à main est serré.

9. Avertissement de bas niveau de carburant

L'avertissement apparaît lorsque le niveau de carburant baisse dans le réservoir. Faites le plein le plus rapidement possible, de préférence avant que l'indicateur d'essence n'atteigne le repère E (vide).

Toutefois, lorsque l'aiguille atteint le repère E (vide), il reste une petite réserve de carburant dans le réservoir.

10. Avertissement de bas niveau de liquide de lave-glace

Cet avertissement apparaît lorsque le niveau du liquide est insuffisant dans le réservoir du lave-glace. Ajoutez du liquide de lave-glace au besoin. (Reportez-vous à «Liquide de lave-glace de pare-brise» (P.8-19).)

11. Avertissement de portière/coffre ouvert (contacteur d'allumage en position ON)

Cet avertissement apparaît lorsqu'une des portières et/ou le couvercle du coffre est ouvert ou mal fermé. L'icône du véhicule précise à l'écran quelle portière est ouverte.

12. Indicateur «Time to rest» (temps de repos)

Cet indicateur apparaît lorsque l'indicateur de «temps de repos» est activé. Vous pouvez régler la durée jusqu'à une période de 6 heures. (Reportez-vous à «Ordinateur de bord» (P.2-31).)

13. Avertissement de bouchon de réservoir de carburant desserré

Cet avertissement apparaît lorsque le bouchon du réservoir de carburant n'a pas été serré correctement après avoir fait le plein. (Reportez-vous à «Bouchon du réservoir de carburant» (P.3-28).)

14. Avertissement de vérification de la pression des pneus

Cet avertissement apparaît lorsque le témoin lumineux de faible pression des pneus sur le compteur s'allume et qu'une faible pression des pneus est détectée. L'avertissement apparaît à chaque fois que le contacteur d'allumage est tourné en position ON aussi longtemps que le témoin lumineux de faible pression des pneus reste allumé. Si cet avertissement apparaît, arrêtez le véhicule et réglez la pression à FROID indiquée sur l'étiquette des renseignements sur les pneus et le chargement. (Reportez-vous à «Témoin lumineux de faible pression des pneus» (P.2-17) et «Système de surveillance de pression des pneus (TPMS)» (P.5-4).)

15. Avertissement de température extérieure basse

Cet avertissement apparaît si la température extérieure est inférieure à 3°C (37°F). Vous pouvez régler l'avertissement afin qu'il ne s'affiche pas. (Reportez-vous à «Ordinateur de bord» (P.2-31).)

16. Témoin indicateur du régulateur de vitesse (si le véhicule en est équipé)

Indicateur de la commande principale du régulateur de vitesse :

Le témoin s'allume lorsque la commande principale du régulateur de vitesse est enfoncée. Lorsque la commande principale est enfoncée à nouveau, le témoin disparaît. Lorsque le témoin de la commande principale du régulateur de vitesse est affiché, cela signifie que le régulateur de vitesse est en marche.

Témoin indicateur de la commande de réglage du régulateur de vitesse :

Le témoin s'allume lorsque la vitesse du véhicule est commandée par le régulateur de vitesse. Si le témoin clignote quand le moteur tourne, il se peut que le régulateur de vitesse ne fonctionne pas correctement. Faites vérifier le système par un détaillant INFINITI.

Pour les détails, reportez-vous à «Régulateur de vitesse» (P.5-33).

17. Système de commande PRINCIPALE du régulateur de vitesse intelligent (ICC) (si le véhicule en est équipé)

Le témoin indicateur s'affiche lorsque la commande principale du régulateur de vitesse intelligent (ICC) est enfoncée. Lorsque la commande principale est enfoncée à nouveau, le témoin disparaît. Lorsque le témoin de la commande principale s'affiche, cela signifie que le système ICC est en marche. L'indicateur de régulateur de vitesse activé (SET) s'affiche lorsque la vitesse du véhicule est commandée par le mode de régulateur de vitesse classique (vitesse constante) du système ICC. (Reportez-vous à «Système du régulateur de vitesse intelligent (ICC) (VITESSE RÉGLÉE MAXIMALE)» (P.5-35).)

18. Témoin de commande d'assistance au contrôle de distance (DCA) (si le véhicule en est équipé)

Ce témoin s'affiche lorsque la commande d'assistance au contrôle de distance (DCA) est enfoncée. Lorsque la commande est enfoncée à nouveau, le témoin disparaît. Le témoin s'affiche lorsque le système DCA est opérationnel. (Reportez-vous à «Système d'assistance du contrôle de distance (DCA)» (P.5-59).)

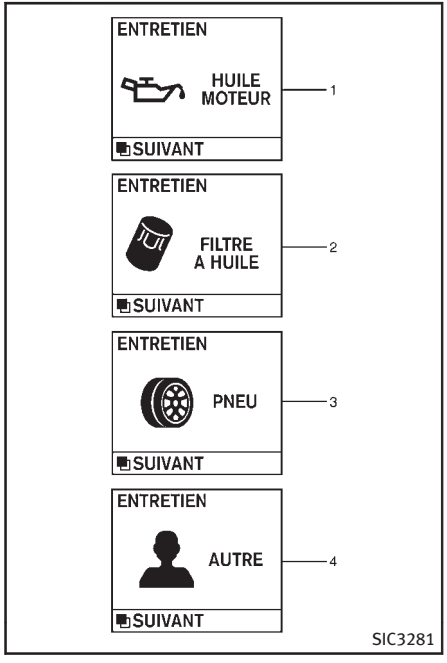

TÉMOINS INDICATEURS POUR L'ENTRETIEN

1. Indicateur de remplacement de l'huile moteur

Cet indicateur apparaît lorsqu'il est temps de changer l'huile-moteur par le client. Vous pouvez régler ou remettre à zéro la distance avant le prochain changement d'huile. (Reportez-vous à «Ordinateur de bord» (P.2-31).)

2. Indicateur de remplacement du filtre à huile

Cet indicateur apparaît lorsqu'il est temps de changer le filtre à huile par le client. Vous pouvez régler ou remettre à zéro la distance avant le prochain remplacement du filtre à huile. (Reportez-vous à «Ordinateur de bord» (P.2-31).)

3. Indicateur de remplacement des pneus

Cet indicateur apparaît lorsque la distance réglée par le client pour remplacer les pneus est atteinte. Vous pouvez régler ou remettre à zéro la distance avant le prochain remplacement des pneus. (Reportez-vous à «Ordinateur de bord» (P.2-31).)

ATTENTION

L'indicateur de remplacement des pneus ne dispense pas de vérifier régulièrement vos pneus, ainsi que leur pression. Reportez-vous à «Remplacement des roues et pneus» (P.8-43). De nombreux facteurs, comme le gonflage de pneu, l'alignement, les habitudes de conduite et les conditions de route influent sur l'usure des pneus et quand on doit les remplacer. Régler l'indicateur de remplacement des pneus pour une certaine distance de conduite ne signifie pas que vos pneus vont durer pendant aussi longtemps. Utilisez l'indicateur de remplacement des pneus seulement comme un guide et vérifiez régulièrement vos pneus. Ne pas vérifier régulièrement vos pneus, ainsi que leur pression, peut causer une défaillance du pneu. Le véhicule risque d'être sérieusement endommagé et de provoquer une collision causant des blessures corporelles graves ou la mort.

4. Indicateur «AUTRE»

Cet indicateur apparaît lorsqu'il est temps de remplacer des éléments autres que l'huile-moteur, le filtre à huile ou les

pneus. Vous pouvez régler ou remettre à zéro la distance avant le prochain remplacement de ces éléments. (Reportez-vous à «Ordinateur de bord» (P.2-31).)

Des rappels d'entretien supplémentaires sont également disponibles sur l'écran d'affichage central. (Reportez-vous à «Comment utiliser le bouton INFO» (P.4-10).)

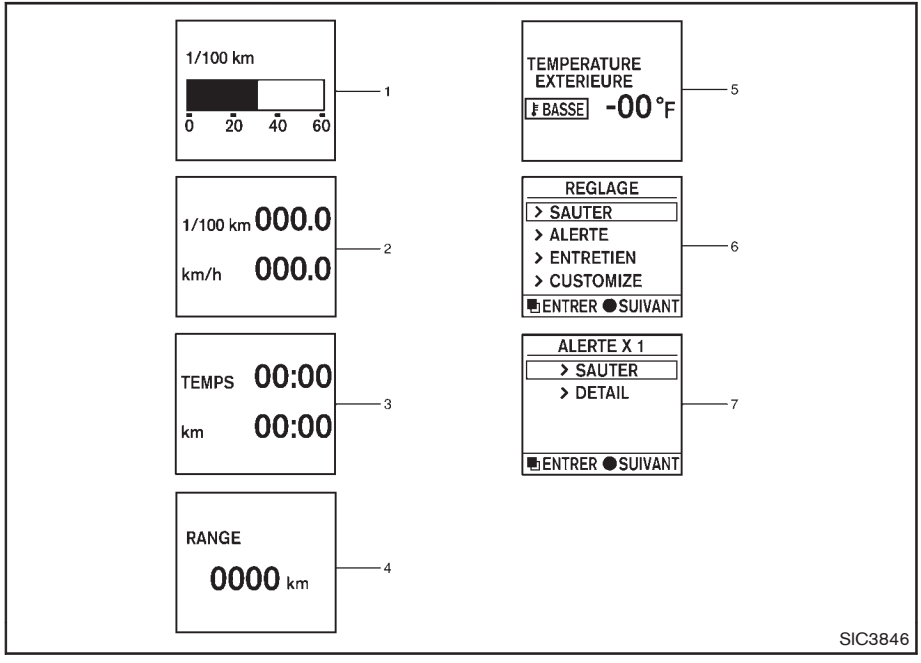

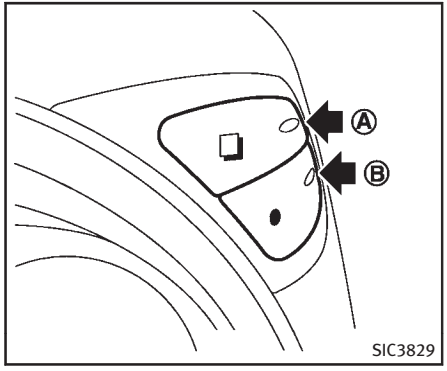

ORDINATEUR DE BORD

Les commandes de l'ordinateur de bord sont situées sur le côté droit du panneau des compteurs combinés. Appuyez sur les commandes comme indiqué ci-dessus pour utiliser l'ordinateur de bord.

Ⓐ Commande ❑
Ⓑ Commande ●

Pour sélectionner le mode d'utilisation de l'ordinateur de bord, appuyez sur le commutateur ❑ Ⓐ après avoir mis le contacteur d'allumage en position ON.

À chaque pression du commutateur ❑ Ⓐ, l'affichage défile comme suit :

Consommation actuelle de carburant → Consommation moyenne de carburant et vitesse → Information sur le temps écoulé et compteur journalier → Distance jusqu'au prochain plein (dte) → Température extérieure (BASSE) → Réglages → Vérification d'avertissement

1. Consommation actuelle de carburant

Le mode de consommation actuelle de carburant affiche la consommation actuelle de carburant.

2. Consommation moyenne de carburant (l [litre]/100 km ou MPG) et vitesse (km/h ou mi/h)

Consommation de carburant :

Le mode de consommation moyenne de carburant indique la consommation moyenne du véhicule depuis la dernière remise à zéro. Pour remettre le compteur à zéro, appuyez sur le bouton ● Ⓑ pendant plus d'une seconde. (La vitesse moyenne est également remise à zéro en même temps.)

L'affichage est actualisé toutes les 30 secondes. L'affichage indique «——» après les 500 premiers mètres (1/3 mi) qui suivent une remise à zéro.

Vitesse :

Ce mode indique la vitesse moyenne du véhicule à partir de la dernière remise à zéro. Pour remettre le compteur à zéro, appuyez sur le bouton ● Ⓑ pendant plus d'une seconde. (La consommation moyenne de carburant est également remise à zéro en même temps.)

L'affichage est actualisé toutes les 30 secondes. L'affichage indique «——» pendant les 30 premières secondes qui suivent une remise à zéro.

3. Temps écoulé et compteur journalier (km ou mile)

Temps écoulé :

Le mode de temps écoulé indique le temps écoulé depuis la dernière remise à zéro. La remise à zéro s'effectue en appuyant sur la commande ● Ⓑ pendant plus d'une seconde. (Le compteur journalier est également remis à zéro en même temps.)

Compteur journalier :

Le compteur journalier indique la distance totale parcourue depuis la dernière remise à zéro du compteur. Pour remettre le compteur à zéro, appuyez sur le bouton ● Ⓑ pendant plus d'une seconde. (Le temps écoulé revient également à zéro.)

4. Distance restante avant la panne sèche (dte — km ou mile)

Le mode de distance jusqu'au prochain plein (dte) indique la distance pouvant être parcourue avant de remettre de l'essence. Le dte se calcule en continu d'après la quantité de carburant restant dans le réservoir et la consommation réelle du véhicule.

L'affichage est actualisé toutes les 30 secondes.

Le mode dte comprend un avertisseur de bas niveau. Si le niveau de carburant est bas, l'avertissement sera affiché à l'écran.

Lorsque le niveau de carburant est encore plus bas, l'affichage indique «——».

- L'affichage continue d'indiquer la distance affichée avant d'avoir coupé le contact (clé sur OFF) si la quantité de carburant ajoutée est trop faible.
- L'affichage se modifie momentanément dans les montées ou dans les virages du fait que le niveau du carburant est décalé.

5. Température extérieure (BASSE — °C ou °F)

La température extérieure s'affiche en °C ou en °F entre −30 et 55°C (−22 et 131°F).

Le mode de température extérieure comprend un avertisseur de basse température. Si la température extérieure est inférieure à 3°C (37°F), l'avertissement sera affiché à l'écran.

Le capteur de température extérieure se trouve face au radiateur. Le capteur est altéré par la chaleur que dégage la route et le moteur, par la direction du vent et autres éléments extérieurs. La température affichée ne correspond donc pas tout à fait à la température extérieure ou à la température annoncée sur les différents panneaux d'affichage.

6. Réglage

Les réglages ne peuvent s'effectuer lors de la conduite. Le message «Setting can only be operated when stopped» (les réglages ne peuvent s'effectuer que lorsque arrêté) est également affiché sur l'affichage à cristaux liquides par matrice de points.

La commande ❑ Ⓐ et la commande ● Ⓑ sont utilisées en mode réglages pour sélectionner et confirmer les menus.

PASSER :

Appuyez sur la commande ❑ Ⓐ pour mettre en marche le mode de vérification d'avertissement.

Appuyez sur la commande ● Ⓑ pour sélectionner les autres menus.

ALERTE :

Il y a 3 sous-menus dans le menu alerte.

- RETOUR
  Sélectionnez ce sous-menu pour revenir à la première page du mode de réglage.
- TEMPS DE REPOS
  Sélectionnez ce sous-menu pour spécifier l'heure à laquelle l'indicateur «TEMPS DE REPOS» s'active.

- GLACE
  Sélectionnez ce sous-menu pour afficher l'avertissement de basse température extérieure.

ENTRETIEN :

Il y a 5 sous-menus dans le menu entretien.

- RETOUR
  Sélectionnez ce sous-menu pour revenir à la première page du mode de réglage.
- HUILE-MOTEUR
  Sélectionnez ce sous-menu pour régler ou remettre à zéro la distance avant le prochain changement de l'huile-moteur.
- FILTRE À HUILE
  Sélectionnez ce sous-menu pour régler ou remettre à zéro la distance avant le prochain remplacement du filtre à huile.
- PNEU
  Sélectionnez ce sous-menu pour régler ou remettre à zéro la distance avant le prochain remplacement des pneus.
- AUTRE
  Sélectionnez ce sous-menu et réglez ou remettez à zéro la distance avant le prochain remplacement des éléments autres que l'huile-moteur, le filtre à huile et les pneus.

Customize :

Il y a 4 sous-menus dans le menu customize.

- RETOUR
  Sélectionnez ce sous-menu pour revenir à la première page du mode de réglage.
- LANGUE
  Sélectionnez ce sous-menu pour choisir la langue de l'affichage.
- UNITE
  Sélectionnez ce sous-menu pour choisir l'unité entre l/100 km ou MPG.
- EFFETS
  Sélectionnez ce sous-menu pour activer/désactiver la fonction d'éclairage de l'anneau des compteurs et de balayage des aiguilles lors du démarrage du moteur.

7. Vérification d'avertissement

PASSER :

Appuyez sur la commande ❑ Ⓐ pour mettre en marche le mode de vérification d'avertissement.

Appuyez sur la commande ● Ⓑ pour sélectionner d'autres menus.

DÉTAIL :

Cet élément est disponible seulement lorsqu'un avertissement est affiché.

Sélectionnez ce menu pour voir les détails des avertissements.

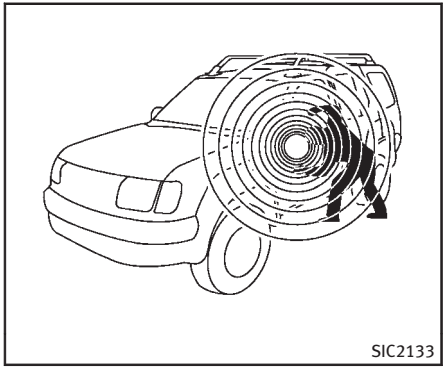

Ce véhicule est équipé des deux types de systèmes de sécurité suivants :

- Système de sécurité du véhicule
- Système antidémarrage du véhicule INFINITI

L'état du dispositif antivol est indiqué par le témoin indicateur de sécurité.

SYSTÈME DE SÉCURITÉ DU VÉHICULE

Le système de sécurité du véhicule fournit des signaux d'alarme visuels et sonores si quelqu'un ouvre les portières, le capot ou le couvercle du coffre lorsque le système est activé. Il ne constitue pas, toutefois, un système de type détecteur de mouvement qui s'active lorsque le véhicule est déplacé ou lorsqu'une vibration se fait sentir.

Le système aide à dissuader le vol de véhicules mais ne peut l'empêcher, de même qu'il ne peut empêcher le vol de composants intérieurs ou extérieurs du véhicule dans toutes les situations. Verrouillez toujours votre véhicule même si vous êtes stationné que pour une courte période. Ne laissez jamais votre clé intelligente dans le véhicule et verrouillez toujours le véhicule lorsque vous ne l'utilisez pas. Soyez conscient de votre environnement et stationnez votre véhicule dans des endroits sûrs et bien éclairés, aussi souvent que possible.

De nombreux dispositifs offrant une protection supplémentaire, tels que des verrous à composants, des marqueurs d'identification et des systèmes de repérage, sont disponibles dans les magasins d'approvisionnement en pièces automobiles et les boutiques spécialisées. Votre détaillant INFINITI peut également vous fournir de tels équipements. Vérifiez avec votre compagnie d'assurance pour voir si vous êtes éligible à des rabais pour divers équipements de protection contre le vol.

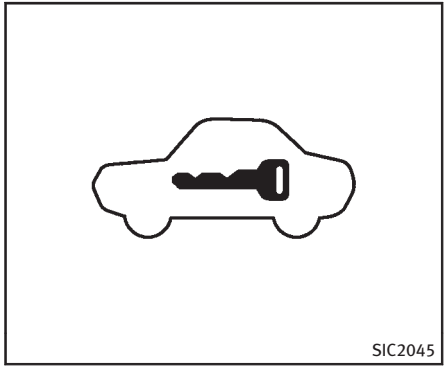

Comment faire fonctionner le système de sécurité du véhicule

1. Fermez toutes les vitres.

   Le système fonctionne même si les vitres sont ouvertes.
2. Tournez le contacteur d'allumage en position OFF.
3. Retirez la clé intelligente du véhicule.
4. Fermez toutes les portières, le capot et le coffre. Verrouillez toutes les portières. Les portières peuvent être verrouillées avec la clé intelligente, l'interrupteur de demande de la poignée de portière, la commande des serrures électriques des portières ou avec la clé mécanique.
5. Vérifiez que le témoin indicateur du dispositif antivol s'allume. Le témoin indicateur de sécurité reste allumé pendant 30 secondes environ. Le dispositif antivol du véhicule est maintenant pré-activé. Après environ 30 secondes, le dispositif antivol du véhicule s'arme automatiquement. Le témoin du dispositif antivol commence à clignoter environ une fois toutes les 3 secondes. Si, durant ces 30 secondes, vous déverrouillez la portière, ou encore si le contacteur d'allumage est sur ACC ou sur ON, le système n'est pas activé.

Le système s'active, même lorsque le conducteur et/ou les passagers se trouvent dans le véhicule, si toutes les portières, le capot et le coffre sont verrouillés alors que le contacteur d'allumage est en position LOCK. Pour relâcher le système, tournez le contacteur d'allumage sur la position ACC ou ON.

Activation du système de sécurité du véhicule

Le système de sécurité du véhicule est constitué des alarmes suivantes :

- Clignotement des phares et klaxon intermittent.
- L'alarme s'arrête automatiquement après 50 secondes environ. Toutefois, elle se remet en marche si quelqu'un tente à nouveau de toucher au véhicule.

L'alarme se met en marche :

- En cas de déverrouillage de la portière ou d'ouverture du couvercle du coffre sans utiliser le bouton de la clé intelligente, l'interrupteur de demande de la poignée de portière ou la clé mécanique. (Même si la portière est ouverte en déverrouillant le loquet intérieur de portière, l'alarme sera activée.)
- Dès que le capot est ouvert.

Comment arrêter une alarme activée

L'alarme s'arrête lors du déverrouillage d'une portière en appuyant sur le bouton de déverrouillage ou de hayon électrique

de la clé intelligente, sur l'interrupteur de demande de la poignée de portière ou à l'aide de la clé mécanique, ou encore lorsque le contacteur d'allumage est mis sur ACC ou ON.

Si le système ne fonctionne pas de la manière décrite ci-dessus, faites-le vérifier par un détaillant INFINITI.

SYSTÈME ANTIDÉMARRAGE DU VÉHICULE INFINITI

Il n'est pas possible de mettre le moteur en marche sans la clé intelligente enregistrée dans le système antidémarrage du véhicule INFINITI. **Ne laissez jamais les clés dans le véhicule.**

Avertissement FCC :

Pour les États-Unis :

Cet appareil est conforme à la partie 15 des réglementations FCC. Son utilisation est soumise aux deux conditions suivantes : (1) cet appareil ne doit pas causer d'interférences nuisibles et (2) cet appareil doit pouvoir supporter toute interférence reçue et notamment les interférences susceptibles de provoquer un fonctionnement indésirable.

REMARQUE :

Tout changement ou modification non expressément approuvé par la partie responsable du respect des réglementations peut annuler le droit de l'utilisateur de se servir de cet appareil.

Pour le Canada :

Cet appareil est conforme à la norme RSS-210 d'Industrie Canada. Son utilisation est soumise aux deux conditions suivantes : (1) cet appareil ne doit pas causer d'interférence et (2) cet appareil doit pouvoir supporter toute interférence et notamment les interférences susceptibles de provoquer un fonctionnement indésirable de l'appareil.

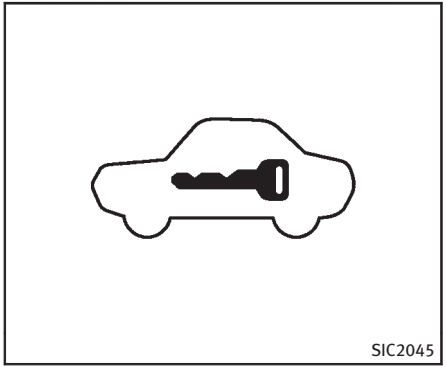

Témoin indicateur de sécurité

Le témoin indicateur de sécurité est situé sur le panneau des compteurs. Il indique l'état du système antidémarrage du véhicule INFINITI.

Le témoin clignote après la mise du contacteur d'allumage sur ACC, OFF ou LOCK. Il indique que les systèmes de sécurité équipant le véhicule sont en état de fonctionner.

En cas d'anomalie du système antidémarrage du véhicule INFINITI, ce témoin reste allumé lorsque vous placez le contacteur d'allumage sur ON.

Si le témoin reste allumé et/ou si le moteur ne démarre pas, faites contrôler le système antidémarrage du véhicule INFINITI par un détaillant INFINITI dès que possible. Lors de cette visite chez un détaillant INFINITI, n'oubliez pas d'apporter toutes les clés intelligentes.

COMMANDE D'ESSUIE-GLACE ET DE LAVE-GLACE

ATTENTION

En cas de gel, la solution du lave-glace risque de geler sur la vitre et de gêner la visibilité, ce qui pourrait provoquer un accident. Avant de laver la vitre, mettez le dégivreur en marche pour la chauffer.

PRÉCAUTION

- N'actionnez pas le lave-glace continuellement pendant plus de 30 secondes.
- N'actionnez pas le lave-glace lorsque le réservoir est vide.
- Ne remplissez pas le réservoir du lave-glace avec un liquide concentré non dilué de lave-glace. Du concentré de liquide de lave-glace à base d'alcool méthylique peut tacher de façon permanente la calandre s'il est renversé lors du remplissage du réservoir du lave-glace.
- Mélangez au préalable du liquide concentré de lave-glace avec de l'eau selon les niveaux recommandés par le fabricant avant de remplir le réservoir du lave-glace. N'utilisez pas le réservoir du lave-glace pour mélanger le concentré de liquide de lave-glace et l'eau.

Par mesure de précaution envers le moteur, la raclette d'essuie-glace de pare-brise s'arrête lorsque l'essuie-glace est bloqué par la neige ou par la glace. Si ceci se produit, placez la commande d'essuie-glace en position OFF et éliminez la neige ou la glace emprisonnant les bras d'essuie-glace. Après environ 1 minute, actionnez à nouveau la commande pour mettre l'essuie-glace en marche.

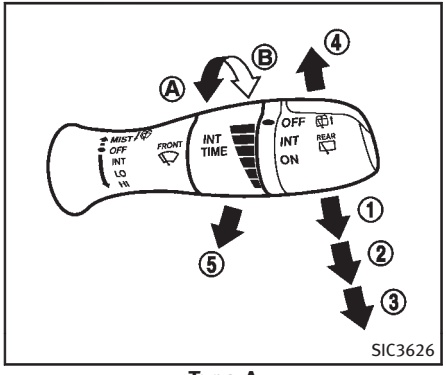

Type A

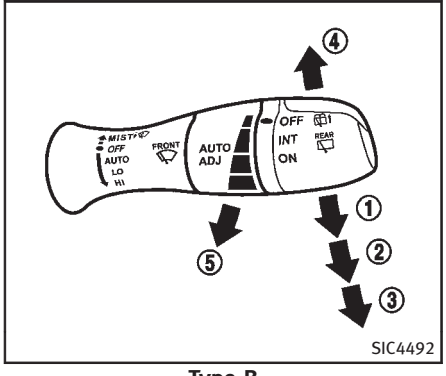

Type B

FONCTIONNEMENT DE L'ESSUIE-GLACE ET DU LAVE-GLACE DE PARE-BRISE

Les essuie-glace et le lave-glace fonctionnent lorsque le contacteur d'allumage est en position ON.

Abaissez le levier pour actionner les essuie-glace aux vitesses suivantes :

① Intermittent (INT) — fonctionnement intermittent

La durée de la pause entre les balayages des essuie-glaces peut être réglée en tournant la molette vers Ⓐ (plus lent) ou vers Ⓑ (plus rapide) (si le véhicule en est équipé).

Lorsque la fonction de capteur de vitesse des essuie-glaces est activée, la durée de la pause entre les balayages des essuie-glaces varie également en fonction de celle du véhicule. (Par exemple, si la vitesse du véhicule est élevée, la vitesse des essuie-glaces augmente.) Pour éteindre et mettre en marche cette fonction, reportez-vous à «Comment utiliser le bouton SETTING» (P.4-16).

Pour les modèles avec le système de balayage automatique par sondage de pluie, reportez-vous à «Système de capteur de pluie d'essuie-glaces automatique» (P.2-39).

② Lent — fonctionnement lent en continu

③ Rapide — fonctionnement rapide en continu

Poussez le levier vers le haut ④ pour un simple balayage d'essuie-glace.

Pour mettre le lave-glace en marche, tirez le levier vers vous ⑤. L'essuie-glace amorcera également une série de va-et-vient.

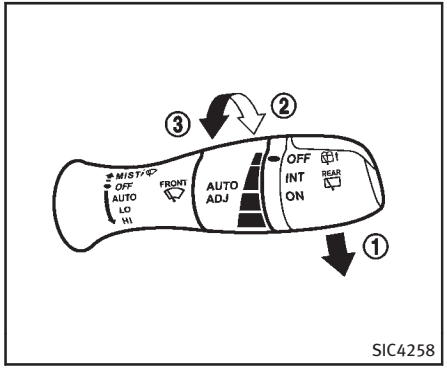

SYSTÈME DE CAPTEUR DE PLUIE D'ESSUIE-GLACES AUTOMATIQUE (si le véhicule en est équipé)

Le système de balayage automatique par sondage de pluie peut automatiquement mettre en marche les essuie-glaces et régler leur vitesse en fonction des précipitations et de la vitesse du véhicule, grâce au capteur de pluie situé sur la partie supérieure du pare-brise.

Pour régler le système de balai automatique de sondage de pluie, poussez le levier vers le bas en position intermittente (INT) ①. Le balai essuiera dès que le contacteur d'allumage sera mis en position ON.

Le niveau de sensibilité du capteur de pluie peut être ajusté en tournant la molette vers l'avant ② (haut) ou vers l'arrière ③ (bas).

- Haut — Fonctionnement haute sensibilité
- Bas — Fonctionnement basse sensibilité

Pour éteindre le système de balayage automatique par sondage de pluie, poussez le levier vers le haut en position OFF, ou poussez le levier vers le bas en position LO (bas) ou HI (haut).

⚠ PRÉCAUTION

- **Ne touchez pas le capteur de pluie ni la zone alentour lorsque l'interrupteur d'essuie-glaces est en position AUTO et le contacteur d'allumage en position ON. Les essuie-glaces pourraient s'activer de manière inopinée, risquant de vous blesser ou de s'endommager.**
- **Les balais automatiques par sondage de pluie sont conçus pour une utilisation par temps pluvieux. Ne laissez pas l'interrupteur en position AUTO : les essuie-glaces risqueraient de s'activer de manière inopinée en cas de poussière, de traces de doigts, de dépôt gras ou d'insectes bloqués sur ou autour du capteur. Les essuie-glaces risquent également de s'activer en cas de gaz d'échappement ou d'humidité affectant le capteur de pluie.**
- **Lorsque le pare-brise est recouvert d'hydrofuge, la vitesse des balais automatiques par sondage de pluie peut être plus élevée, même si la quantité de précipitations est faible.**
- **Assurez-vous d'éteindre le système de balayage automatique par sondage de pluie lorsque vous utilisez un lave-auto.**
- **Il se peut que le système de balayage automatique par sondage de pluie ne fonctionne pas si la pluie ne tombe pas sur le capteur, même s'il pleut.**
- **Utiliser les balais d'essuie-glace d'origine est recommandé pour le fonctionnement normal du système de balayage automatique par sondage de pluie. (Reportez-vous à «Balais d'essuie-glace de pare-brise» (P.8-25) pour le remplacement des balais d'essuie-glace.)**

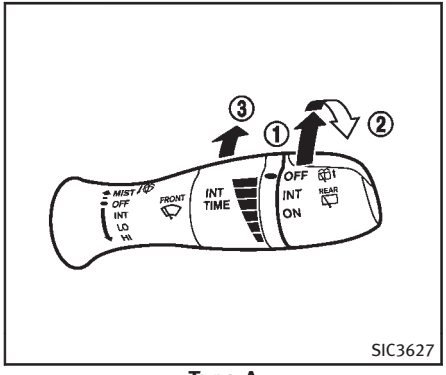

Type A

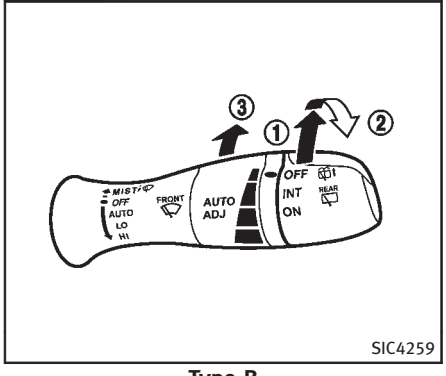

Type B

FONCTIONNEMENT D'ESSUIE-GLACE ET DE LAVE-GLACE DE LUNETTE ARRIÈRE

L'essuie-glace de lunette arrière s'arrête s'il est bloqué par la neige, etc., afin de protéger le moteur du système. Le cas échéant, placez la commande d'essuie-glace en position OFF, puis retirez la neige, etc., emprisonnant les bras d'essuie-glace. Patientez environ 1 minute, puis remettez la commande en position de marche pour utiliser l'essuie-glace.

Les essuie-glace et le lave-glace fonctionnent lorsque le contacteur d'allumage est en position ON.

Pour faire fonctionner les essuie-glace, tournez la commande dans le sens des aiguilles d'une montre depuis la position OFF.

① Intermittent (INT) — fonctionnement intermittent (non réglable)

② Lent (ON) — fonctionnement lent en continu

Pour faire fonctionner le lave-glace, appuyez sur la commande vers l'avant ③. L'essuie-glace amorcera également une série de va-et-vient.

COMMANDE DE DÉGIVREUR DE LUNETTE ARRIÈRE ET DE RÉTROVISEUR EXTÉRIEUR

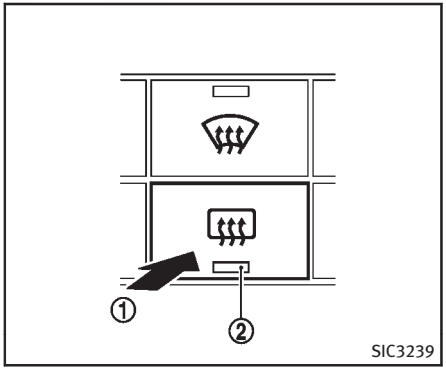

Pour désembuer ou dégivrer la lunette et les rétroviseurs extérieurs, démarrez le moteur et appuyez sur la commande ① pour la mettre en position de marche. Le témoin indicateur ② va s'allumer. Appuyez de nouveau sur la commande pour arrêter le dégivreur.

Le dégivreur s'arrêtera automatiquement après environ 15 minutes.

PRÉCAUTION

Veillez à ne pas endommager le dégivreur de lunette arrière lors du nettoyage de la

surface intérieure de la lunette.

PHARES AU XÉNON

ATTENTION

HAUTE TENSION

- **Lorsque les phares au xénon sont allumés, ils produisent une haute tension. Pour ne pas vous électrocuter, n'essayez jamais de modifier ou de démonter ces phares. Faites toujours remplacer vos phares au xénon par un détaillant INFINITI.**
- **Les phares au xénon éclairent beaucoup plus que les phares ordinaires. S'ils ne sont pas correctement réglés, ils risquent d'aveugler le conducteur qui arrive en sens inverse ou qui vous précède, et ainsi provoquer un accident grave. Amenez immédiatement votre véhicule chez un détaillant INFINITI pour faire régler les phares s'ils ne le sont pas déjà.**

La clarté et la lumière des phares sont légèrement différentes quand vous allumez les phares au xénon. Cependant, la clarté et la lumière des phares se rétabliront très vite.

- **La durabilité des phares au xénon est raccourcie s'ils sont allumés et éteints fréquemment. Il est généralement préférable de ne pas éteindre les phares pendant de courts intervalles, (par exemple, lorsque le véhicule est arrêté aux intersections). Les phares de jour ne s'activent pas si les phares au xénon sont activés (au Canada uniquement). Ceci dans le but de ne pas écourter la durée de vie des phares au xénon.**
- **Si l'ampoule du phare au xénon est sur le point de brûler, la clarté baisse très rapidement, l'ampoule commence à clignoter et la couleur deviendra rougeâtre. Si l'une de ces conditions survient, contactez un détaillant INFINITI.**

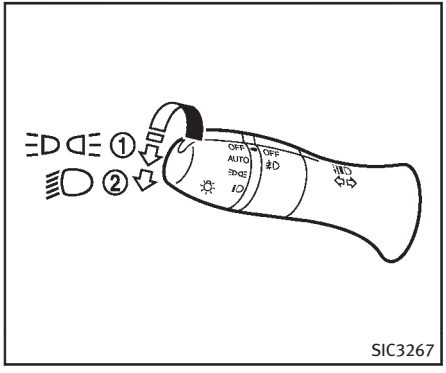

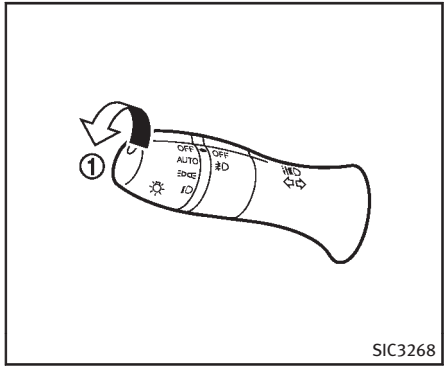

COMMANDE DE PHARE

Éclairage

① Tournez la commande d'éclairage en position ≡D⊂≡ :

Les feux de stationnement avant, les feux de position, les feux arrière, l'éclairage de la plaque d'immatriculation et le tableau de bord s'allument.

② Tournez la commande d'éclairage en position ≡D :

Les phares s'allument et tous les autres éclairages demeurent allumés.

Système d'éclairage automatique

Le système d'éclairage automatique permet de régler les phares pour qu'ils s'allument et s'éteignent automatiquement.

Pour régler le système d'éclairage automatique :

1. Assurez-vous que la commande de phare est en position AUTO ①.
2. Tournez le contacteur d'allumage en position ON.
3. Le système d'éclairage automatique allume et éteint les phares automatiquement.

Pour couper l'alimentation du système d'éclairage automatique, tournez la clé de contact en position OFF, en position ≡D⊂≡ ou ≡D.

Le système d'éclairage automatique peut allumer automatiquement les phares lorsqu'il fait sombre, et les éteindre lorsqu'il fait jour.

Si le contacteur d'allumage est sur OFF et qu'une des portières reste ouverte, les phares restent allumés pendant une période de temps spécifiée .

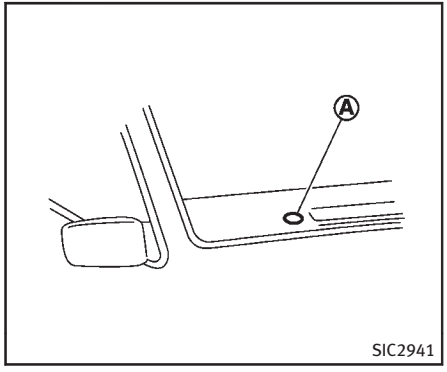

Ne couvrez pas le photocapteur Ⓐ situé en haut du tableau de bord. Le photocapteur commande l'éclairage automatique, s'il est couvert, il réagira comme s'il faisait noir et les phares s'allumeront.

Temporisation d'extinction automatique des phares :

Les phares peuvent rester allumés jusqu'à 180 secondes après avoir tourné le contacteur d'allumage sur la position OFF, ouvert une portière et fermé toutes les portières.

Vous pouvez ajuster la temporisation d'extinction automatique des phares de 0 (OFF) à 180 secondes. Le réglage d'origine du fabricant est de 45 secondes.

Pour régler la temporisation d'extinction automatique des phares, reportez-vous à «Réglages relatifs au confort» (P.4-22).

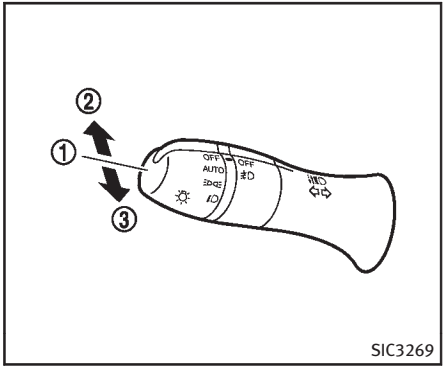

Sélection de phare

1. Pour sélectionner les feux de croisement, poussez le levier au point mort comme il est illustré.
2. Pour sélectionner les feux de route, poussez le levier vers l'avant lorsque la commande est en position . Pour sélectionner les feux de croisement, tirez-le vers vous.
3. Les feux de route clignotent lorsque le levier est tiré, même si la commande des phares est en position OFF.

Système d'économie de batterie

Une sonnerie retentira lorsque la portière du conducteur est ouverte avec la commande de lumière en position ou et le contacteur d'allumage en position ACC, OFF ou en position de verrouillage.

Lorsque la commande des phares se trouve en position ou et que le contacteur d'allumage est en position ON, les phares s'éteignent automatiquement pendant un certain temps après avoir placé le contacteur d'allumage en position OFF.

Lorsque la commande des phares demeure en position ou après que les phares se soient éteints automatiquement, ils s'allument lorsque le contacteur d'allumage est tourné en position ON.

PRÉCAUTION

- **Lorsque vous remettez la commande des phares en marche après que les feux se sont éteints automatiquement, les feux ne s'éteignent pas automatiquement. Remettez la commande des phares en position OFF avant de vous éloigner du véhicule pendant une longue période de temps, sinon la batterie se déchargera.**
- **Ne laissez jamais la commande des phares sur marche pendant trop longtemps lorsque le moteur est arrêté même si les phares s'éteignent automatiquement.**

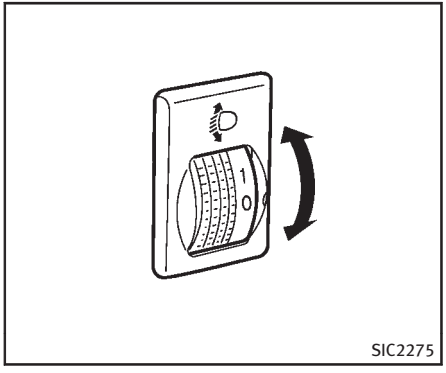

SIC2275

Commande d'orientation des faisceaux (si le véhicule en est équipé)

Selon le nombre d'occupants dans le véhicule et la charge qu'il transporte, l'axe des phares peut être plus élevé que souhaité. Si le véhicule roule sur une route vallonnée, les phares peuvent entrer directement dans le rétroviseur du véhicule avant ou dans le pare-brise du véhicule venant en sens inverse. L'axe de la lumière peut être abaissé en utilisant l'interrupteur.

Plus le nombre assigné sur le commutateur est grand, plus l'axe est bas.

Lorsque vous voyagez sans charge lourde ou sur une route plate, sélectionnez la position 0.

ATTENTION

Les phares au xénon éclairent beaucoup comparés aux phares ordinaires. Si les phares au xénon entrent directement dans le rétroviseur du véhicule avant ou dans le pare-brise du véhicule venant en sens inverse, le conducteur de ces véhicules peut avoir du mal à conduire à cause de la luminosité. Utilisez la commande d'orientation des faisceaux pour abaisser l'axe de lumière. Reportez-vous à «Phares au xénon» (P.2-41) pour de plus amples informations.

Système de phare de jour (au Canada uniquement)

Les phares de jour s'allument automatiquement lorsque vous mettez le moteur en marche avec le frein de stationnement desserré. Les phares de jour fonctionnent avec la commande des phares sur la position OFF ou . Placez la commande des phares en position pour obtenir le plein éclairage pour la conduite de nuit.

Si le frein de stationnement est serré lors du démarrage du moteur, les phares de jour ne s'allument pas. Les phares de jour s'allument lorsque vous desserrez le frein de stationnement. Les phares de jour restent allumés jusqu'à ce que vous placiez le contacteur d'allumage en position OFF.

ATTENTION

Les feux arrière du véhicule ne s'allument pas lorsque le système de phares de jour est en marche. Il faut allumer les phares dès que la nuit tombe. Ne pas le faire pourrait provoquer un accident et vous blesser et blesser d'autres personnes.

Système d'adaptation de l'éclairage avant (AFS) (si le véhicule en est équipé)

Le système d'adaptation de l'éclairage avant (AFS) ajustera automatiquement les phares (feux de croisement) vers la direction du virage pour améliorer la vision du conducteur. Lorsque la commande des phares est réglée sur ON et que le conducteur actionne le volant dans un virage, le système AFS sera activé.

La fonction AFS se mettra en marche :

- lorsque la commande des phares est sur ON.
- lorsque le levier sélecteur est dans toute autre position que P (stationnement) ou R (marche arrière).
- lorsque le véhicule est conduit à une vitesse supérieure à 25 km/h (16 mi/h) pour le phare gauche. Notez que lorsque le véhicule est à l'arrêt et que le volant de direction est braqué, le feu de croisement droit pivote, mais pas le gauche. Le véhicule doit atteindre une vitesse supérieure à 25 km/h (16 mi/h) avant que le système AFS d'adaptation de l'éclairage active le phare du côté gauche.

La fonction AFS ajustera également l'axe de convergence des phares automatiquement, selon le nombre d'occupants, le chargement du véhicule et les conditions routières.

Si le témoin indicateur de désactivation AFS clignote après que le contacteur d'allumage a été réglé en position ON, cela peut signifier que le système AFS ne fonctionne pas normalement. Faites vérifier le système par un détaillant INFINITI. Lorsque

le moteur est démarré, les phares vibreront pour vérifier l'état du système. Ceci ne constitue pas une anomalie.

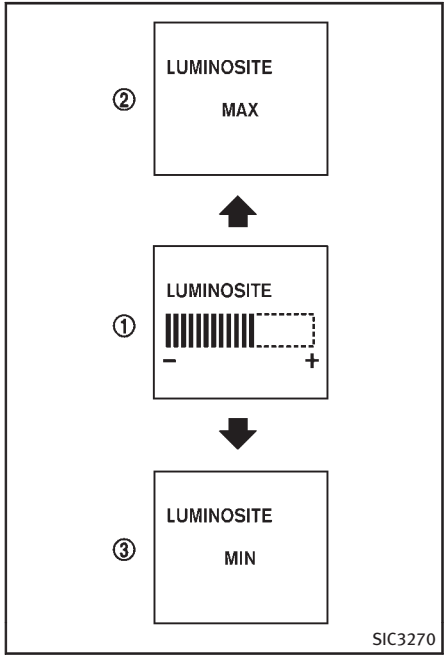

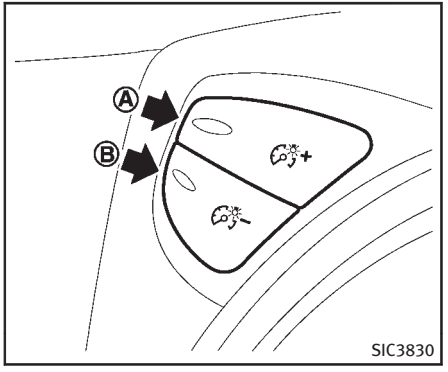

Réglage de luminosité du tableau de bord

La commande de réglage de luminosité du tableau de bord est disponible lorsque le contacteur d'allumage est en position ON. Lorsque la commande est activée, l'affichage à cristaux liquides par matrice de points se met en mode de réglage de la luminosité.

Appuyez sur le bouton supérieur Ⓐ pour augmenter la luminosité du tableau de bord. La barre ① se déplace vers le côté +. Lorsque la luminosité maximale est atteinte, «MAX» apparaît à l'écran ②.

Appuyez sur le bouton inférieur Ⓑ pour obscurcir les lumières du tableau de bord. La barre ① se déplace vers le côté –. Lorsque la luminosité minimum est atteinte, «MIN» apparaît à l'écran ③. Toutefois, «MIN» n'apparaît pas de nuit.

L'affichage à cristaux liquides par matrice de points revient à l'affichage normal dans les conditions suivantes :

- lorsque la commande de contrôle de luminosité du tableau n'est pas activée pendant plus de 5 secondes.
- en cas de pression sur la commande ❑ ou ● située à droite du panneau des compteurs combinées.

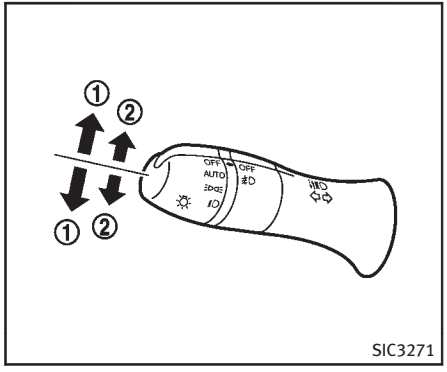

SIC3271

COMMANDE DE CLIGNOTANT

① Clignotant

Tirez le levier vers le haut ou vers la bas pour signaler la direction dans laquelle vous vous dirigez. Le levier revient automatiquement en position centrale après le virage.

② Indicateur de changement de voie

Pour indiquer un changement de voie, manœuvrez le levier vers le haut ou vers le bas, jusqu'à ce que les clignotants commencent à fonctionner.

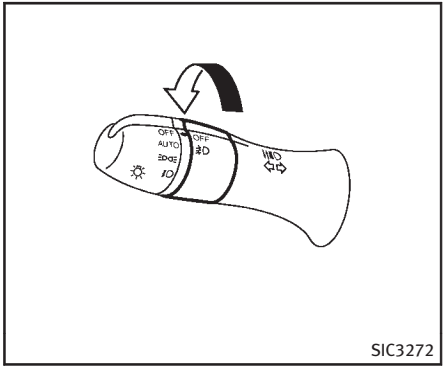

SIC3272

COMMANDE D'ANTIBROUILLARD

Pour allumer les antibrouillards, tournez la commande en position , puis tournez-la en position . Pour les éteindre, il vous suffit de tourner la commande en position OFF.

Les phares doivent être allumés pour que les antibrouillards fonctionnent.

KLAXON

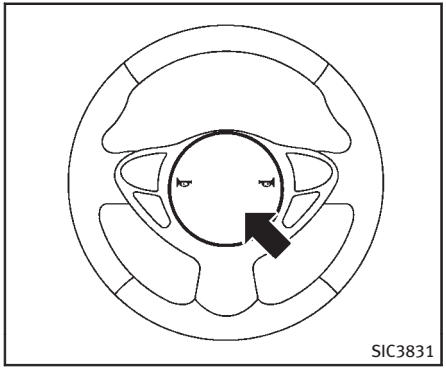

Pour klaxonner, appuyez sur la partie rembourrée au centre du volant.

ATTENTION

Ne démontez pas le klaxon. Ceci pourrait nuire au fonctionnement du système des coussins gonflables d'appoint avant. Toute modification du coussin gonflable d'appoint avant comporte des risques de blessures graves.

SIÈGES CHAUFFANTS (si le véhicule en est équipé)

ATTENTION

N'utilisez pas et ne laissez pas les occupants utiliser le siège chauffant si vous ou les occupants ne pouvez pas contrôler la température élevée du siège ou êtes incapables de sentir la douleur dans les parties du corps qui sont au contact avec le siège. L'utilisation du système de chauffage par ces personnes peut résulter à des blessures graves.

PRÉCAUTION

- **La batterie risque de se décharger si le chauffeur de siège est mis en marche alors que le moteur ne tourne pas.**
- **N'utilisez pas le chauffeur de siège pendant une durée prolongée ou quand aucune personne n'occupe le siège.**
- **Ne posez sur le siège aucun article risquant d'accumuler la chaleur, tel que couverture, coussin, housse, etc. Sinon une surchauffe du siège risque alors de se produire.**
- **Ne placez rien de dur ou de lourd sur le siège, ne le percez pas avec une épingle ou un objet similaire. Vous risquez d'endommager le chauffeur.**
- **Tout liquide renversé sur le siège chauffant doit être immédiatement retiré avec un chiffon sec.**
- **Au cours de l'entretien du siège, n'utilisez jamais d'essence, diluant chimique ou autres produits du même type.**
- **En cas de mauvais fonctionnement ou si le siège chauffant ne fonctionne pas, placez le commutateur en position arrêt et faites vérifier le système par un détaillant INFINITI.**

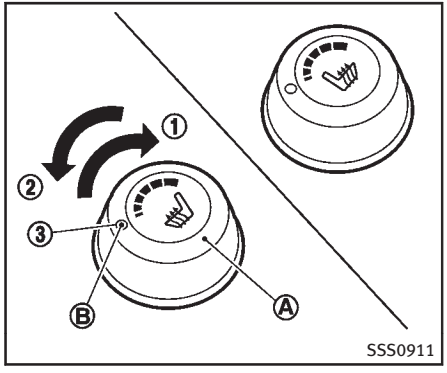

Les sièges avant sont chauffés par des chauffages intégrés. Les commutateurs sont installés à l'intérieur de l'accoudoir central arrière et peuvent être commandés individuellement.

1. Démarrez le moteur.
2. Tournez la molette de contrôle Ⓐ vers la droite ① et sélectionnez la plage de chaleur de votre choix.
   - Pour une chaleur élevée, tournez la molette vers la droite ①.
   - Pour une faible chaleur, tournez la molette vers la gauche ②.
   - Le témoin indicateur Ⓑ s'allume lorsque le chauffage est allumé.
3. Pour éteindre le chauffage, tourne la molette sur la position OFF ③. Assurez-vous que le témoin indicateur s'éteigne.

   Le chauffage est contrôlé par un thermistor, allumant et éteignant automatiquement le chauffage. Le témoin indicateur reste allumé tant que la commande est activée.

   Dès que l'air intérieur du véhicule est chaud, ou avant de quitter le véhicule, veillez à éteindre la commande.

SIÈGES CLIMATISÉS (si le véhicule en est équipé)

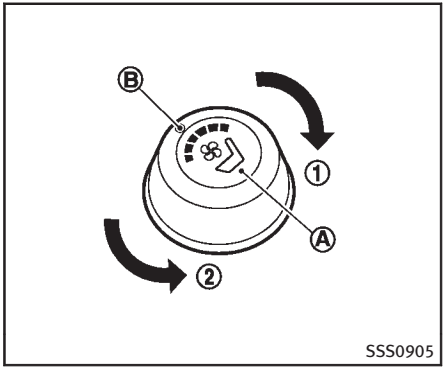

Le siège climatisé réchauffe ou refroidit les sièges avant en envoyant de l'air chaud ou frais depuis la surface du siège. Les commutateurs sont installés à l'intérieur de l'accoudoir central arrière et peuvent être commandés individuellement.

1. Démarrez le moteur.
2. Tournez la molette de contrôle Ⓐ à la position H (chaleur) ① ou à la position C (modéré) ②. Le témoin indicateur Ⓑ sur le sélecteur s'allumera.
3. Ajustez la quantité d'air désirée en utilisant la molette de réglage Ⓐ.

   La soufflante du siège climatisé réglé

reste à basse vitesse pendant environ 60 secondes après avoir actionné l'interrupteur ou sélectionné la température désirée.

4. Dès que l'air intérieur du véhicule est chaud ou tiède, et/ou avant de quitter le véhicule, veillez à placer le commutateur en position d'arrêt (centre). Le témoin indicateur Ⓑ sur le sélecteur s'éteint sur la position OFF.

   Pour remplacer le filtre à air du contrôle de climatisation du siège climatisé, contactez un détaillant INFINITI.

ATTENTION

N'utilisez pas et ne laissez pas les occupants utiliser les sièges climatisés si vous ou les occupants ne pouvez pas contrôler la température du siège ou êtes incapables de sentir la douleur dans les parties du corps qui sont en contact avec le siège. L'utilisation des sièges climatisés par ces personnes peut causer des blessures graves.

PRÉCAUTION

- **La batterie risque de se décharger si le siège climatisé est mis en marche alors que le moteur ne tourne pas.**
- **N'utilisez pas le siège climatisé pendant une durée prolongée ou quand aucune personne n'occupe le siège.**
- **Ne posez sur le siège aucun article risquant d'accumuler la chaleur, tel que couverture, coussin, housse, etc. Sinon une surchauffe du siège risque alors de se produire.**
- **Ne placez rien de dur ou de lourd sur le siège, ne le percez pas avec une épingle ou un objet similaire. Ceci peut provoquer l'endommagement du siège climatisé.**
- **Tout liquide renversé sur le contrôle de climatisation du siège doit être immédiatement retiré avec un chiffon sec.**
- **Le siège climatisé est équipé d'un filtre à air. Ne faites pas fonctionner le système de chauffage des sièges sans filtre à air. Ceci peut endommager le système.**
- **Au cours de l'entretien du siège, n'utilisez jamais d'essence, diluant chimique ou autres produits du même type.**
- **En cas de mauvais fonctionnement ou si le siège climatisé ne fonctionne pas, placez le commutateur en position arrêt et faites vérifier le système par un détaillant INFINITI.**

COMMANDE DES SYSTÈMES D'AVERTISSEMENT (si le véhicule en est équipé)

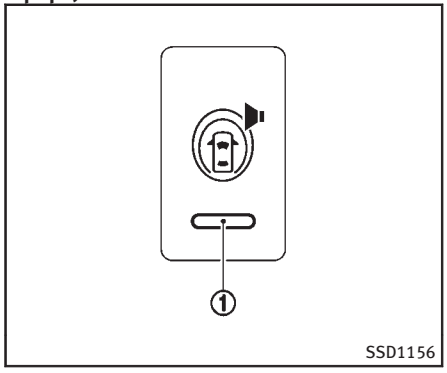

La commande des systèmes d'avertissement allume et éteint le système d'avertissement du déport de couloir (LDW) et le système d'avertissement de collision avant (FCW) en même temps.

Le système LDW émet un carillon avertisseur et déclenche le clignotement du témoin d'avertissement du système d'avertissement du déport de couloir (orange) pour prévenir le conducteur que le véhicule s'approche excessivement du côté gauche ou droit d'une voie équipée de marquages détectables. (Reportez-vous à «Syst. d'alerte de franch. invol. de ligne (LDW)/de prév. de franch. de ligne (LDP)» (P.5-24).)

Le système FCW fait retentir un carillon d'avertissement et le témoin indicateur de présence de véhicule se met à clignoter pour avertir le conducteur en cas de distance insuffisante avec le véhicule se trouvant devant. (Reportez-vous à «Système d'alerte de collision frontale (FCW)» (P.5-72).)

La commande des systèmes d'assistance est allumée automatiquement lorsque le moteur est démarré, et l'indicateur des systèmes d'assistance activés ① de la commande s'allume.

Pour annuler les systèmes d'assistance, appuyez sur la commande des systèmes d'assistance pour éteindre le système. L'indicateur des systèmes d'assistance activés s'éteint.

REMARQUE :

Si vous continuez à appuyer sur la commande des systèmes d'assistance d'allumé à éteint pendant plus de 4 secondes, un carillon retentit. Cela changera le statut par défaut des systèmes LDW et FCW sur OFF pour que ces systèmes ne s'allument pas automatiquement au démarrage du moteur. Si cette procédure est répétée, le statut par défaut revient sur ON.

COMMANDE DE MODE SNOW (neige)

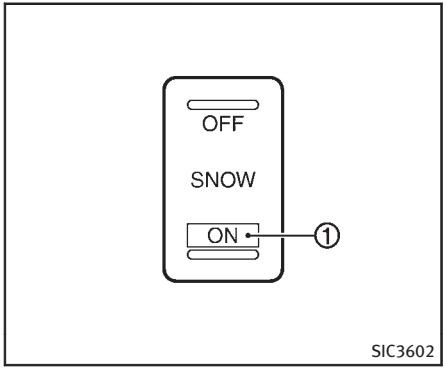

Pour conduire ou démarrer le véhicule sur des routes enneigées ou glissantes, appuyez sur le sélecteur de mode SNOW (neige). Le témoin indicateur ① sur le sélecteur s'allumera. Lorsque le mode SNOW est activé, le régime du moteur est contrôlé afin d'éviter le patinage des roues.

Désactivez le mode SNOW (neige) pour une conduite normale.

COMMANDE DE SÉLECTION DE MODE DE CONTRÔLE DE L'AMORTISSEMENT CONTINU (si le véhicule en est équipé)

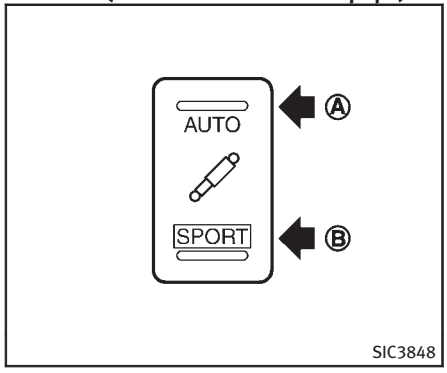

La commande de l'amortissement continu permet d'optimiser la force d'amortissement, et aide à limiter les mouvements de la carrosserie. Il permet une conduite stable lorsque le véhicule monte et descend sur les routes larges vallonnées ou lorsque la carrosserie du véhicule s'affaisse lors de grandes forces centrifuge.

La force d'amortissement sera automatiquement ajustée par rapport à la surface de la route et aux conditions de conduite.

La force d'amortissement des chocs absorbés peut être ajustée au niveau désiré. Tournez le contacteur d'allumage à la position que vous désirez avec le contacteur d'allumage sur ON.

MODE AUTO

Appuyez sur l'interrupteur en position AUTO Ⓐ pour une conduite en douceur.

MODE SPORT

Pressez l'interrupteur en position SPORT Ⓑ lorsque vous souhaitez obtenir une réponse rapide permanente.

Le témoin indicateur SPORT s'allume.

COMMANDE D'ANNULATION DE L'ASSISTANCE INTELLIGENTE DE FREINAGE (IBA) (si le véhicule en est équipé)

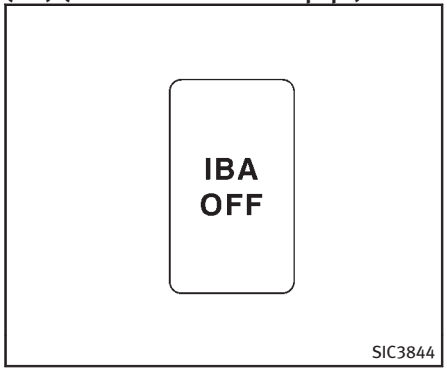

Dans la plupart des cas de conduite, il est préférable de mettre le système d'assistance au freinage intelligent (IBA) en marche.

Le système d'assistance au freinage intelligent (IBA) fait retentir un carillon pour alerter le conducteur si le véhicule se trouve trop près du véhicule le précédant. Il freine le véhicule si nécessaire.

Appuyez sur la commande IBA OFF pour arrêter le système. L'indicateur IBA OFF s'allumera.

Le système IBA reste dans l'état «allumé» ou «éteint» dans lequel il a été réglé, jusqu'à ce que cela soit modifié manuellement par une pression sur la commande IBA OFF.

COMMANDE D'ANNULATION DU CONTRÔLE DE DYNAMIQUE DU VÉHICULE (VDC)

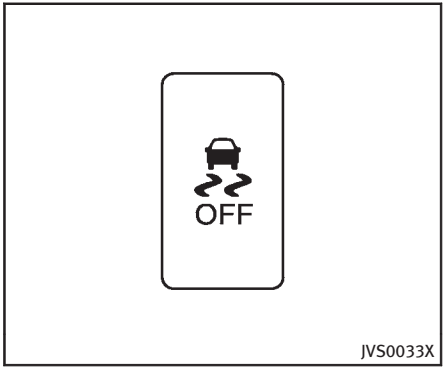

Dans la plupart des cas de conduite, il est préférable de mettre le système de contrôle de dynamique du véhicule (VDC) en marche.

Le système VDC abaisse le régime du moteur si le véhicule est embourbé ou bloqué dans la boue ou la neige afin de réduire le patinage des roues. La vitesse du moteur sera réduite même si vous appuyez à fond sur l'accélérateur. Désactivez le système VDC si vous voulez dégager le véhicule en utilisant la puissance du moteur à son maximum.

Pour désactiver le système VDC, appuyez sur le commutateur VDC OFF. L'indicateur

s'allumera.

Pour remettre le système en marche, appuyez de nouveau sur le commutateur VDC OFF ou remettez le moteur en marche. (Reportez-vous à «Système de contrôle de dynamique du véhicule (VDC)» (P.5-90).)

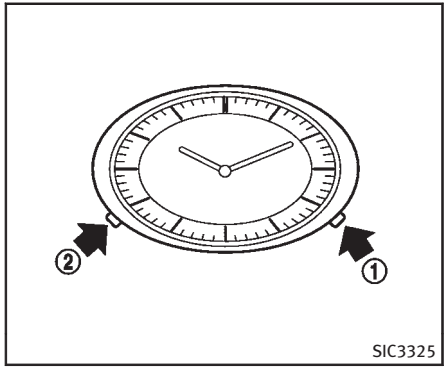

Si l'alimentation a été coupée, l'heure affichée sur l'horloge n'est pas exacte. Remettez-la à l'heure.

RÉGLAGE DE L'HORLOGE

1. Pour avancer l'horloge, appuyez sur le bouton ①.
2. Pour reculer l'horloge, appuyez sur le bouton ②.
3. Pour avancer ou reculer l'heure plus rapidement, appuyez et maintenez le bouton enfoncé pendant plus de 5 secondes.

Pour des renseignements sur l'ajustement de l'affichage de l'horloge (si le véhicule en est équipé), reportez-vous à «Comment utiliser le bouton SETTING» (P.4-16).

PRISE ÉLECTRIQUE

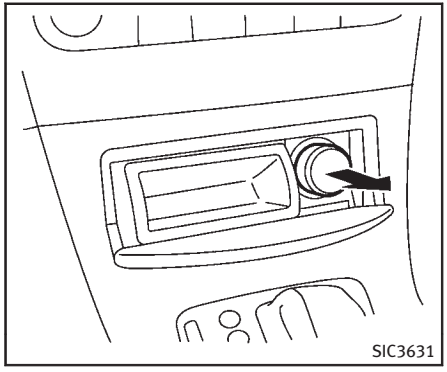

Avant

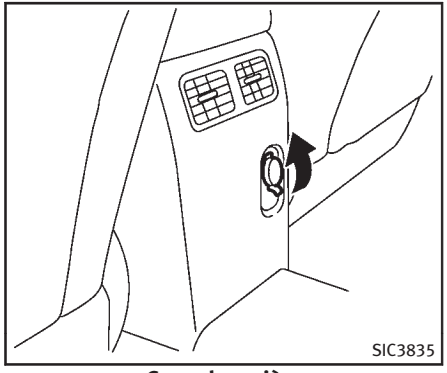

Console arrière

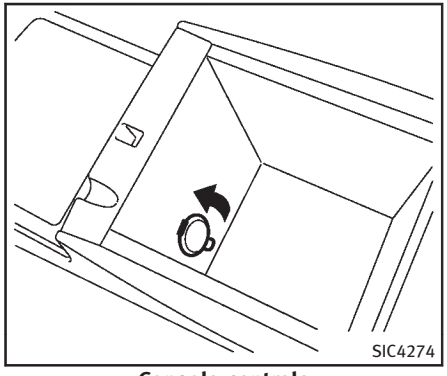

Console centrale

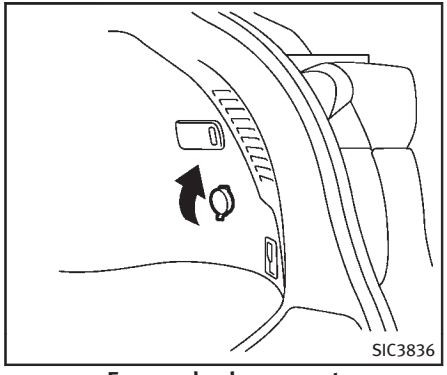

Espace de chargement

La prise électrique permet de brancher des accessoires électriques tels que des téléphones cellulaires.

⚠ PRÉCAUTION

- **La prise et la fiche peuvent devenir chaudes lors de l'utilisation ou juste après.**
- **N'utilisez pas cette prise pour des accessoires utilisant un courant supérieur à 12 volts, 120 W (10 A). Il ne faut pas y brancher d'adaptateurs doubles, ou plusieurs accessoires électriques en même temps.**
- **Utilisez la prise d'alimentation seulement lorsque le moteur est en marche afin d'éviter de décharger la batterie du véhicule.**
- **Évitez d'utiliser la prise électrique lorsque la climatisation, les phares ou le dégivreur de lunette arrière fonctionnent.**
- **Cette prise électrique n'est pas conçue pour être utilisée par un allume-cigare.**
- **Enfoncez complètement la fiche. Si le contact n'est pas bon, la fiche risque de surchauffer ou le fusible de température**

interne de sauter.

- **Avant de brancher ou de débrancher une prise, assurez-vous que l'accessoire électrique utilisé est éteint.**
- **Lorsque la prise n'est pas utilisée, replacez le couvercle. Veillez à ce que de l'eau ou tout autre liquide n'entre pas en contact avec la prise.**

PORTE-TASSES

PRÉCAUTION

- **Évitez les démarrages ou coups de frein brusques lorsque le porte-tasses est chargé afin de ne pas renverser le liquide. Un liquide chaud peut brûler le conducteur ou le passager.**
- **Dans le porte-tasses, n'utilisez que des tasses en matière molle. Des objets durs peuvent causer des blessures en cas d'accident.**
- **N'inclinez pas le dossier de siège arrière lors de l'utilisation des porte-tasses situés sur l'accoudoir arrière. Vous risqueriez de renverser les boissons, et, si ces dernières sont chaudes, d'ébouillanter les passagers.**

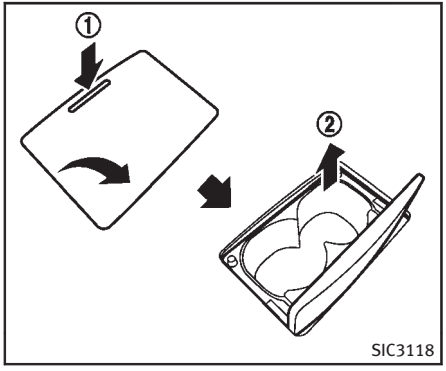

Avant

Pour ouvrir le porte-tasses, appuyer sur le couvercle 1.

Le battant se rabat lors de l'insertion d'un récipient de grande taille.

Pour le fermer, baissez le couvercle, puis enfoncez-le légèrement vers le bas.

Pour nettoyer le porte-tasses avant, tirez le plateau intérieur vers le haut 2, puis retirez-le.

Le porte-gobelets n'est pas conçu pour stocker des objets personnels.

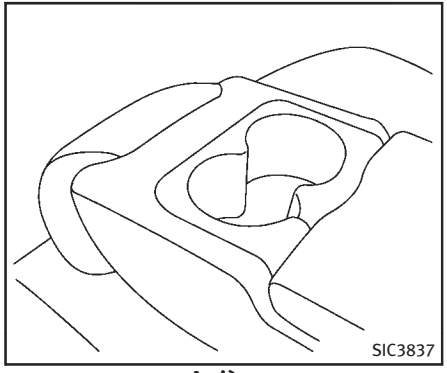

Arrière

Les porte-tasses des passagers arrière se trouvent sur l'accoudoir arrière central.

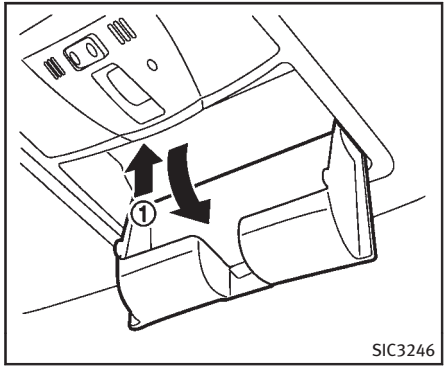

POCHETTE DE RANGEMENT DES LUNETTES DE SOLEIL

ATTENTION

Gardez la pochette de rangement des lunettes de soleil fermée lors de la conduite afin de prévenir les accidents.

Pour ouvrir la pochette de rangement des lunettes de soleil, appuyez sur ①.

PRÉCAUTION

- **Ne l'utilisez pas pour ranger autre chose que des lunettes de soleil.**
- **Ne laissez pas de lunettes de soleil dans la pochette de rangement lorsque vous êtes stationné en plein soleil. La chaleur pourrait les endommager.**

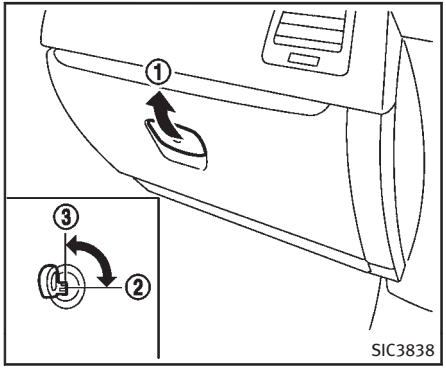

BOÎTE À GANTS

ATTENTION

Pour ne pas risquer de vous blesser en cas d'accident ou d'arrêt brusque, gardez le couvercle de la boîte à gants fermé.

Pour ouvrir la boîte à gants, tirez la manette ①.

Pour fermer, poussez le couvercle jusqu'à enclenchement.

Pour verrouiller ②/déverrouiller ③ la boîte à gants, utilisez la clé mécanique. Pour plus de renseignements sur l'utilisation de la clé mécanique, reportez-vous à «Clés» (P.3-2).

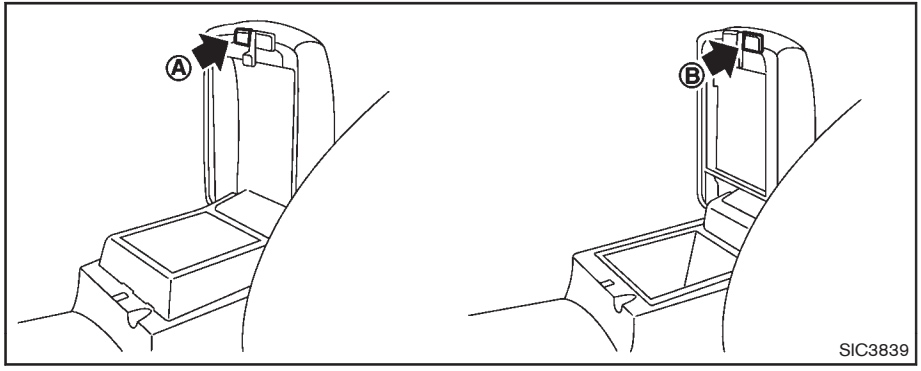

Avant

BOÎTIER DE CONSOLE

Avant

Lorsque le levier Ⓐ (côté siège passager avant) est tiré, le boîtier supérieur vous permet de stocker quelques petits objets. Lorsque le levier Ⓑ (côté siège conducteur) est tiré, le boîtier inférieur vous permet de stocker de plus grands objets.

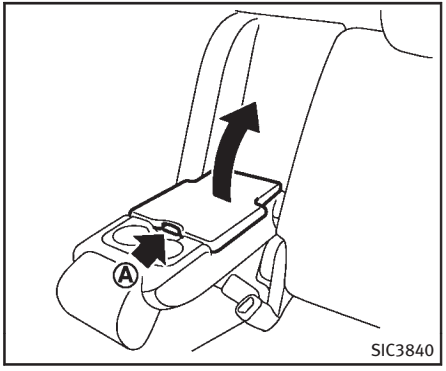

Arrière

Pour ouvrir le couvercle, appuyez sur le bouton Ⓐ et tirez le couvercle.

Pour le fermer, poussez le couvercle vers le bas jusqu'à enclenchement.

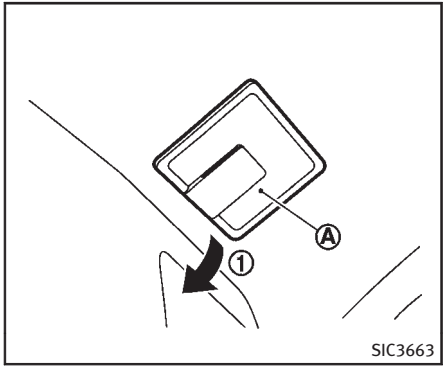

PORTE-CARTES

Tirez le pare-soleil vers le bas ① et glissez une carte dans le porte-carte Ⓐ.

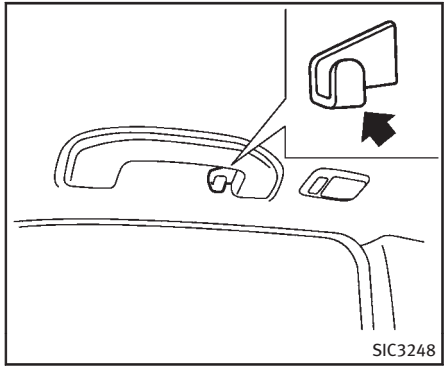

CROCHETS À VÊTEMENT

Les crochets à vêtements se trouvent à côté de l'éclairage personnel arrière.

PRÉCAUTION

Ne suspendez pas au crochet d'objets pesant plus de 1 kg (2 lbs).

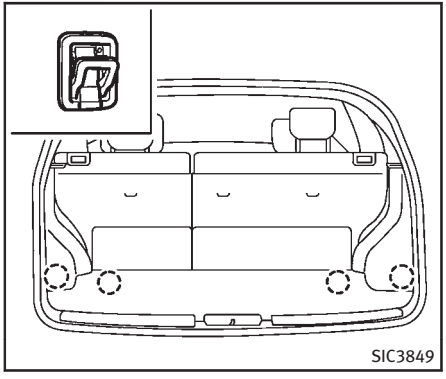

CROCHETS DE CHARGEMENT (si le véhicule en est équipé)

ATTENTION

- **Assurez-vous toujours que le chargement est correctement attaché. Utilisez les cordes et crochets adéquats.**
- **Un chargement mal attaché risque de devenir dangereux en cas d'accident ou de freinage brusque.**

PRÉCAUTION

N'appliquez pas une charge totale de plus de 10 kg (22 lb) sur un crochet.

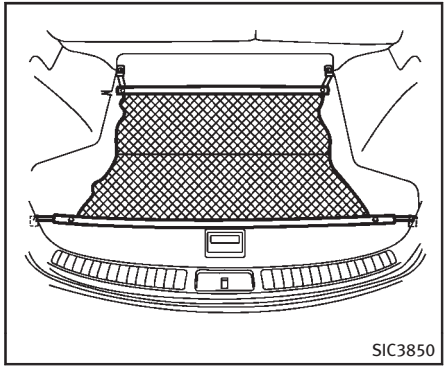

FILET DE RANGEMENT (si le véhicule en est équipé)

Le filet de chargement aide à maintenir en place les bagages dans l'espace de chargement lorsque vous conduisez.

Pour poser le filet de chargement, attachez les crochets dans les attaches.

ATTENTION

- **Calez bien le chargement avec des cordes ou des courroies pour qu'il ne glisse pas ou ne se déplace pas. Ne placez pas le chargement plus haut que les dossiers de siège. Un chargement mal maintenu pourrait entraîner des blessures graves en cas d'arrêt brusque ou de collision.**
- **Veillez bien à sécuriser les quatre crochets dans les attaches. Le chargement harnaché dans le filet ne doit pas excéder 13,6 kg (30 lb) ou alors le filet ne serait pas bien sécurisé.**

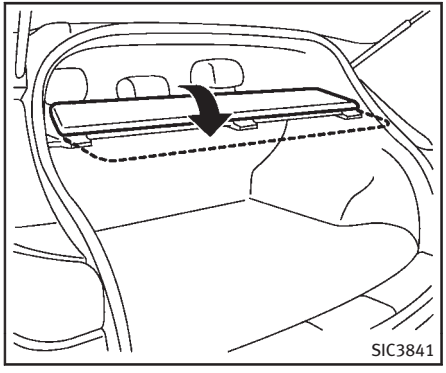

COUVERCLE DE CHARGEMENT (si le véhicule en est équipé)

Le couvercle de chargement garde et protège le contenu dans l'espace de chargement à l'abri de l'extérieur.

Pour utiliser le couvercle de chargement, ouvrez le rabat tel qu'illustré.

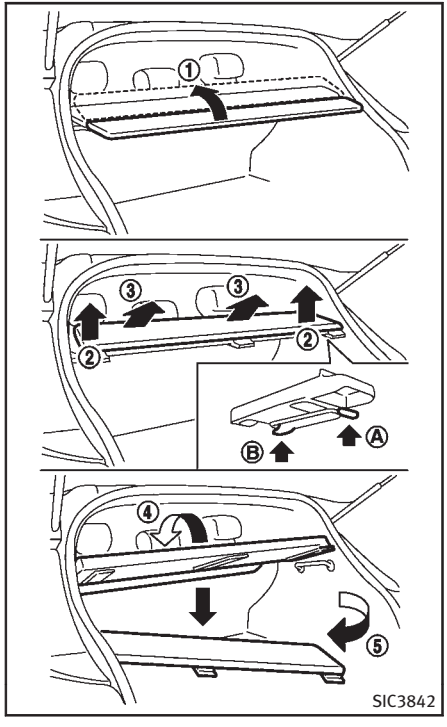

Pour enlever le couvercle de chargement,

1. Ramenez le dossier du siège arrière en position complètement droite.
2. Inclinez le rabat ①.
3. Levez le côté arrière du couvercle de chargement ② pour détacher le côté arrière du couvercle de chargement Ⓐ depuis les cintres d'accrochage.
4. Puis, inclinez le couvercle de chargement et faites-le glisser légèrement vers l'avant ③ afin de décrocher la partie frontale du couvercle de chargement Ⓑ depuis les cintres d'accrochage.
5. Inclinez le couvercle de chargement au-dessus des cintres d'accrochage vers l'avant du véhicule ④ et baissez le couvercle de chargement.
6. Tirez de chaque côté du couvercle de chargement et retirez celui-ci ⑤.

Lorsque vous attachez le couvercle de chargement, veillez bien à ramener le dossier du siège arrière en position droite et veillez bien à ce que le couvercle de chargement soit attaché de manière sécurisée.

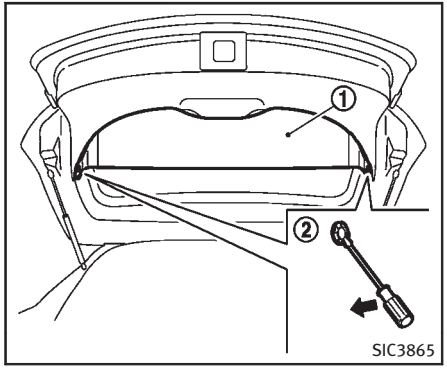

Le couvercle de chargement arrière ① peut être enlevé depuis le hayon.

Pour retirer le couvercle de chargement arrière, retirez les attaches ② à l'aide d'un outil approprié.

ATTENTION

- **Ne laissez jamais d'objet sur la trappe de toit, même de petite taille. Ceci pourrait produire une blessure en cas d'accident ou de freinage brusque.**
- **Ne laissez pas la trappe de toit dans le véhicule sans être enclenchée sur son support.**
- **Sécurisez correctement le chargement avec des cordes ou des courroies pour qu'il ne glisse pas ou ne se déplace pas. Ne placez pas le chargement plus haut que les dossiers de siège. Un chargement mal maintenu pourrait entraîner des blessures graves en cas d'arrêt brusque ou de collision.**
- **Si la housse de chargement rentre en contact avec la sangle d'attache supérieure lorsqu'elle est fixée à l'ancrage de la sangle supérieure, retirez la housse de chargement du véhicule ou sécurisez-la sur le sol de rangement au-dessous de son point d'attache. Si la housse de chargement n'est pas retirée, ceci pourrait endommager la sangle d'attache supérieure durant une collision. Votre enfant pourrait être gravement blessé ou tué en cas de choc si la sangle d'ancrage supérieure était endommagée.**
- **Ne laissez pas le chargement rentrer en contact avec la sangle d'ancrage supérieure lorsque celle-ci est fixée à l'ancrage de la sangle supérieure. Sécurisez correctement le chargement de manière à ne pas le laisser rentrer en contact avec la sangle supérieure. Un chargement mal attaché ou en contact avec la sangle d'attache supérieure risquerait d'endommager cette dernière en cas de collision. Votre enfant pourrait être gravement blessé ou tué en cas de choc si la sangle d'ancrage supérieure était endommagée.**
- **Ne laissez pas le couvercle du cargo dans le véhicule avec la moitié du hayon arrière inclinée pendant la conduite. Ceci pourrait vous empêcher de voir à travers la lunette arrière et pourrait causer un accident.**
- **N'utilisez pas le couvercle de chargements lorsque les sièges arrière sont rabaissés vers le bas.**

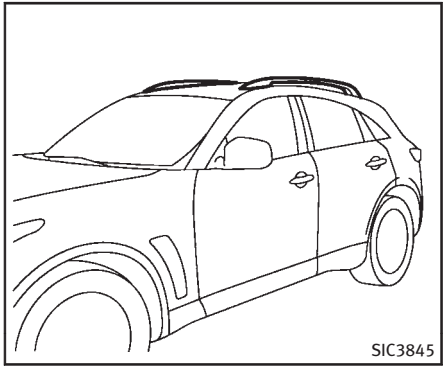

GALERIE DE TOIT (si le véhicule en est équipé)

Répartissez toujours le chargement de manière équilibrée sur la galerie de toit. Ne chargez pas plus de 45 kg (99 lb) sur les longerons de toit. Respectez la limite de chargement maximum inscrite sur la barre transversale de la galerie lorsque vous la fixez sur les longerons de toit. Contactez un détaillant INFINITI pour de plus amples informations relatives à la barre transversale ou à d'autres équipements.

Veillez à ce que votre véhicule ne dépasse pas le Poids Nominal Brut du Véhicule (PNBV) ni son Poids Technique Maximal sous Essieu (PTME avant et arrière). Le PNBV et le PTME figurent sur l'étiquette d'homologation F.M.V.S.S. ou N.S.V.A.C (apposée au montant de la porte du conducteur). Pour de plus amples informations relatives au PNBV et au PTME, reportez-vous à «Renseignements sur le chargement du véhicule» (P.9-17).

ATTENTION

- **Redoublez de prudence lorsque vous conduisez le véhicule avec un chargement égal ou proche de la capacité de chargement autorisée, à plus forte raison si une part significative dudit chargement se trouve sur la galerie de toit.**
- **Un chargement lourd sur la galerie de toit risque d'affecter la stabilité et la tenue de route du véhicule en cas de manœuvre brusque ou inhabituelle.**
- **Répartissez la charge de manière équilibrée sur la galerie de toit.**
- **Ne dépassez pas la capacité de chargement maximum de la galerie de toit.**
- **Sécurisez correctement le chargement avec des cordes ou des courroies pour qu'il ne glisse pas ou ne se déplace pas. Un chargement mal maintenu pourrait entraîner des blessures graves en cas d'arrêt brusque ou de collision.**

PRÉCAUTION

Soyez prudent lors du chargement/déchargement d'objets sur la galerie de toit. En cas de difficulté à soulever les charges du sol vers le la galerie de toit, utilisez un escabeau ou un tabouret.

LÈVE-VITRES ÉLECTRIQUES

ATTENTION

- **Pendant la conduite du véhicule et avant de relever les vitres, assurez-vous que les passagers ont tous les mains, etc. à l'intérieur du véhicule. Utilisez le bouton de blocage des lève-vitres pour empêcher une utilisation imprévue des lève-vitres électriques.**
- **Ne laissez pas d'enfants sans surveillance à l'intérieur du véhicule. Ils pourraient actionner involontairement des commutateurs ou commandes et se coincer avec le vitre. Des enfants sans surveillance courent des risques d'accidents graves.**

Les lève-vitres électriques fonctionnent lorsque le contacteur d'allumage est en position ON et fonctionnent pendant 45 secondes après avoir mis le contacteur d'allumage sur la position OFF. Si pendant cet intervalle de 45 secondes environ, la portière du conducteur ou du passager avant est ouverte, le fonctionnement des lève-vitres est annulé.

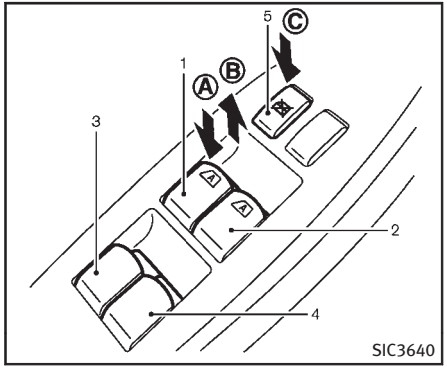

1. Vitre côté conducteur
2. Vitre côté passager avant
3. Vitre côté passager arrière gauche
4. Vitre côté passager arrière droite
5. Bouton de blocage des lève-vitres

Commande de lève-vitres principale (côté conducteur)

Pour abaisser ou relever une vitre, maintenez la commande poussée vers le bas Ⓐ ou tirée vers le haut Ⓑ. La commande principale (côté conducteur) permet d'abaisser ou de relever toutes les vitres.

Verrouillage de la vitre du passager

Lorsque le bouton de blocage Ⓒ est enfoncé, seule la vitre du conducteur peut être abaissée ou relevée. Pour déverrouiller la vitre, exercez une seconde pression sur le bouton.

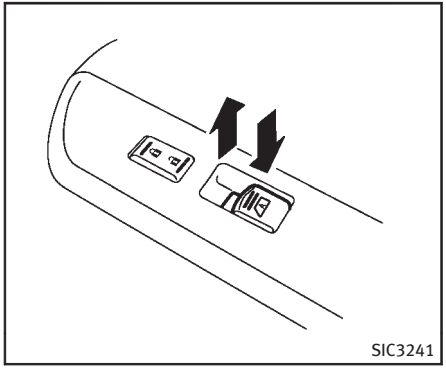

Commande de lève-vitres côté passager

Les commandes des passagers ne permettent que d'abaisser et de relever les vitres correspondantes. Pour abaisser ou relever une vitre, maintenez la commande poussée vers le bas ou tirée vers le haut.

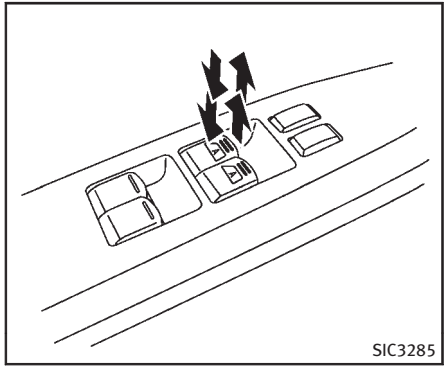

Fonctionnement automatique

La fonction automatique est disponible pour les commutateurs marqués du symbole A.

Pour abaisser ou relever entièrement la vitre, appuyez complètement sur la commande ou soulevez-la et relâchez-la; il n'est pas nécessaire d'exercer une pression continue. La vitre s'abaissera ou se relèvera à fond automatiquement. Pour arrêter la vitre, il suffit d'appuyer sur le côté opposé de la commande ou de la soulever.

Une légère pression sur la commande permet d'ouvrir ou de fermer le toit jusqu'à ce que la commande soit relâchée.

Inversion automatique

ATTENTION

Sur une certaine hauteur, lorsque la vitre est proche de la position fermée, le système ne peut pas détecter les objets coincés. Avant de relever les vitres, assurez-vous que les passagers ont tous les mains, etc. à l'intérieur du véhicule.

Lorsque l'unité de commande détecte un objet qui gêne la fermeture de la vitre du conducteur, celle-ci s'abaisse automatiquement.

L'inversion automatique peut être activée quand la vitre est fermée automatiquement lorsque le contacteur d'allumage est sur la position ON ou pendant 45 secondes après que le contacteur d'allumage a été mis en position OFF.

Dans certaines conditions d'environnement ou de conduite, l'inversion automatique fonctionne aussi en cas d'impact ou si une masse apparentée à un corps étranger reste coincée dans la vitre du

conducteur.

Si les vitres ne se ferment pas automatiquement

Si les lève-vitres électriques (fermeture seulement) ne fonctionnent pas correctement, exécutez la procédure suivante pour initialiser le système de lève-vitres électrique.

1. Tournez le contacteur d'allumage en position ON.
2. Refermez la portière.
3. Ouvrez la vitre complètement avec la commande de lève-vitres électriques.
4. Tirez sur la commande de lève-vitres électriques et maintenez-la pour fermer la vitre, puis maintenez la commande pendant 3 secondes après que la vitre soit fermée complètement.
5. Relâchez la commande de lève-vitres électriques. Faites fonctionner la vitre par sa fonction automatique pour confirmer que l'initialisation est complétée.
6. Exécutez les étapes 2 à 5 ci-dessus pour les autres vitres.

Si la fonction automatique des lève-vitres électriques ne fonctionne pas correctement après avoir exécuté la procédure ci-dessus, faites vérifier votre véhicule par un détaillant INFINITI.

ATTENTION

- **En cas d'accident, l'occupant peut être projeté du véhicule par le toit ouvrant opaque. Utilisez toujours les ceintures de sécurité et les dispositifs de retenue pour enfants.**
- **Ne laissez personne se mettre debout ou passer une partie du corps par l'ouverture du toit ouvrant opaque lorsque le véhicule est en mouvement ou pendant la fermeture du toit ouvrant opaque.**

PRÉCAUTION

- **Enlevez l'eau, la neige, la glace et le sable du toit ouvrant opaque avant de l'ouvrir.**
- **Ne placez pas d'objets lourds sur le panneau du toit ouvrant opaque ni à proximité.**

TOIT OUVRANT OPAQUE AUTOMATIQUE

Le toit ouvrant opaque ne s'ouvre ou se ferme que si le contact est en position ON.

Le toit ouvrant opaque automatique fonctionne pendant 45 secondes, même si le contacteur d'allumage est mis sur OFF. Si pendant cet intervalle de 45 secondes environ, la portière du conducteur ou du passager est ouverte, la capacité d'action du toit ouvrant opaque est annulée.

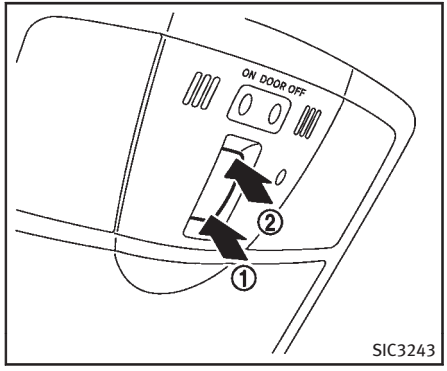

Pare-soleil

Le pare-soleil s'ouvre automatiquement en même temps que le toit ouvrant opaque. Par contre, sa fermeture est manuelle.

Inclinaison du toit ouvrant opaque

Pour relever le toit ouvrant opaque, commencez par le fermer, puis appuyez sur le côté HAUT ① de la commande et relâchez-le; il n'est pas nécessaire d'exercer une pression continue. Pour baisser le toit ouvrant opaque, appuyez sur le côté BAS ② de la commande.

Coulissement du toit ouvrant opaque

Pour ouvrir ou fermer totalement le toit ouvrant opaque, appuyez sur le côté d'OUVERTURE ② ou de FERMETURE ① de la commande et relâchez-le; il n'est pas nécessaire d'exercer une pression continue. Le toit s'ouvre ou se ferme à fond automatiquement. Pour arrêter le toit ouvrant opaque, appuyez de nouveau sur le commutateur pendant l'ouverture ou la fermeture du toit ouvrant opaque.

Inversion automatique

ATTENTION

Sur une certaine hauteur, lorsque la vitre est proche de la position fermée, le système ne peut pas détecter les objets coincés. Avant de fermer le toit ouvrant opaque, assurez-vous que les passagers ont tous les mains, etc. à l'intérieur du véhicule.

Lorsque l'unité de commande détecte un objet qui gêne la fermeture du toit ouvrant opaque, celui-ci s'ouvrira automatiquement.

L'inversion automatique peut être activée lorsque le toit ouvrant opaque est fermé automatiquement et lorsque le contacteur d'allumage est sur la position ON ou pendant 45 secondes après que le contacteur d'allumage a été mis en position OFF.

Si, en raison d'un dysfonctionnement, il s'avérait impossible de fermer automatiquement le toit ouvrant opaque lorsque la fonction d'inversion automatique est activée, maintenez enfoncé le côté de FERMETURE ① de la commande du toit ouvrant opaque.

Dans certaines conditions d'environnement ou de conduite, l'inversion automatique fonctionne aussi en cas d'impact ou si une masse apparentée à un corps étranger reste coincée dans le toit ouvrant opaque.

Si le toit ouvrant opaque ne fonctionne pas

Si le toit ouvrant opaque ne fonctionne pas correctement, exécutez la procédure suivante pour initialiser le système de fonctionnement du toit ouvrant opaque.

1. Si le toit ouvrant opaque est ouvert, fermez-le complètement en exerçant des pressions répétées sur le côté de FERMETURE ① de la commande de toit ouvrant.
2. Maintenez enfoncé le côté FERMETURE ① de la commande pour relever le toit ouvrant opaque.
3. Relâchez la commande du toit ouvrant opaque après qu'il se relève ou abaisse légèrement.
4. Maintenez enfoncé le côté OUVERTURE ② de la commande pour baisser complètement le toit ouvrant opaque.
5. Vérifiez si la commande du toit ouvrant opaque fonctionne normalement.

Si la fonction du toit ouvrant opaque ne fonctionne pas correctement après avoir exécuté la procédure ci-dessus, faites vérifier votre véhicule par un détaillant INFINITI.

ÉCLAIRAGE DE BIENVENUE

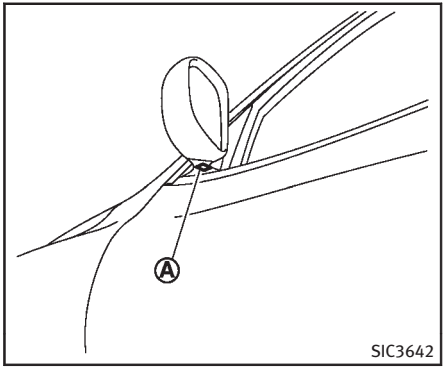

Pour activer ou désactiver la fonction de l'éclairage de bienvenue, exécutez la procédure suivante.

1. Tournez le contacteur d'allumage en position ON.
2. Ouvrez la portière côté conducteur.
3. Appuyez sur l'interrupteur sur demande de la poignée de portière pendant plus de 5 secondes avec la portière du conducteur ouverte.
4. Un carillon sonne une fois le réglage effectué.

Une fois que les éclairages de bienvenue sont actifs, l'éclairage d'entrée de portière

Ⓐ et l'éclairage de l'habitacle s'allument lorsque vous vous approchez du véhicule avec la clé intelligente [à environ 1 m (3,3 pi) de l'antenne intégrée aux poignées de portières] et que les conditions suivantes sont remplies.

- Toutes les portières sont fermées et verrouillées.
- Le contacteur d'allumage est en position LOCK ou OFF.
- La clé intelligente se trouve à l'extérieur du véhicule.
- L'éclairage de marchepied fonctionne pendant une durée déterminée.

SYSTÈME D'ÉCONOMIE DE BATTERIE

La fonction d'éclairage de bienvenue sera désactivée automatiquement afin de prévenir toute décharge de la batterie dans les conditions suivantes.

- Si la fonction d'éclairage de bienvenue ne fonctionne pas pendant une durée déterminée. Notez que cette durée est réglée sur 14 jours à l'usine en tant que réglage par défaut. Pour activer la fonction de l'éclairage de bienvenue, démarrez le moteur.
- Si la fonction de l'éclairage de bienvenue est activée 15 fois de suite lorsque vous approchez et quittez le véhicule avec la clé intelligente sans que les portières ne soient déverrouillées. Pour activer la fonction de l'éclairage de bienvenue, déverrouillez n'importe quelle portière.

LUMIÈRES INTÉRIEURES

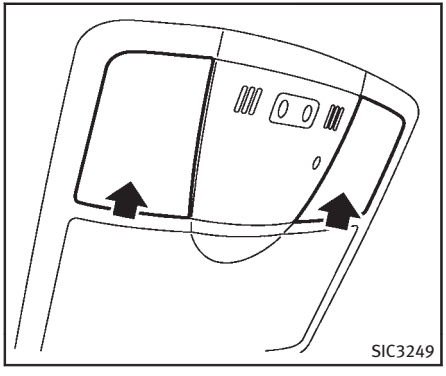

LECTEURS DE CARTE

Appuyez sur le commutateur pour allumer et éteindre l'éclairage.

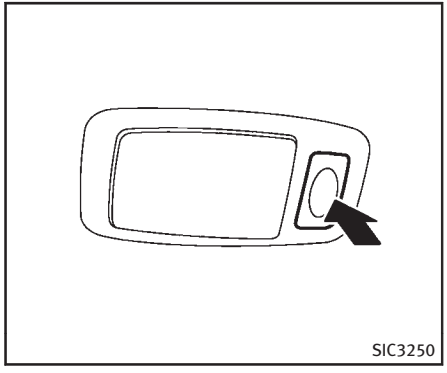

LAMPES PERSONNELLES

Arrière

Appuyez sur le commutateur pour allumer ou éteindre l'éclairage.

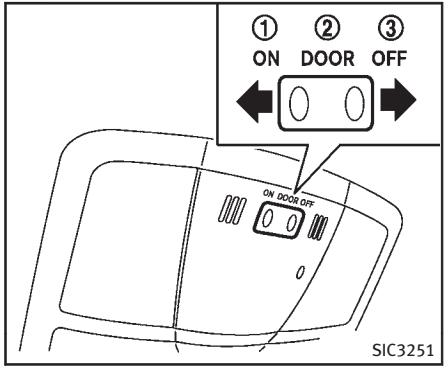

INTERRUPTEUR DE CONTRÔLE DES LUMIÈRES INTÉRIEURES

L'interrupteur de contrôle des lumières intérieures présente trois positions : ON (marche), DOOR (porte) et OFF (arrêt).

Position ON

Lorsque l'interrupteur est en position ON ①, les lampes de lecture avant et arrière s'allument.

Position DOOR

Lorsque la commande est en position DOOR ②, les lampes de lecture avant et arrière s'allument pendant un certain temps dans les conditions suivantes :

- le contacteur d'allumage est en position LOCK
- les portières sont déverrouillées en appuyant sur le bouton UNLOCK de la clé intelligente ou sur l'interrupteur sur demande de la poignée de portière avec le contacteur d'allumage en position LOCK
- une portière est ouverte puis fermée lorsque le contacteur d'allumage est en position LOCK
- une portière est ouverte avec le contacteur d'allumage en position ACC ou ON
  — ils restent allumés pendant que la portière est ouverte. Lorsque la portière est fermée, les lumières s'éteignent.

Les lumières s'éteindront aussi après un certain temps lorsque le contacteur d'allumage a été mis sur la position OFF ou LOCK pour éviter que la batterie ne se décharge.

Lorsque l'éclairage intérieur automatique est éteint (reportez-vous à «Informations et réglages du véhicule» (P.4-10)), les lumières s'allumeront sous les conditions suivantes :

- une portière est ouverte lorsque le contacteur d'allumage se trouve dans n'importe quelle position
  - ils restent allumés pendant que la portière est ouverte. Lorsque la portière est fermée, les lumières s'éteignent.

Position OFF

Lorsque l'interrupteur est en position OFF ③, les éclairages ne s'allument pas, quelles que soient les conditions.

PRÉCAUTION

N'utilisez pas les lumières trop longtemps avec le moteur arrêté. Vous risquez de décharger la batterie.

ÉCLAIRAGES DU MIROIR DE COURTOISIE

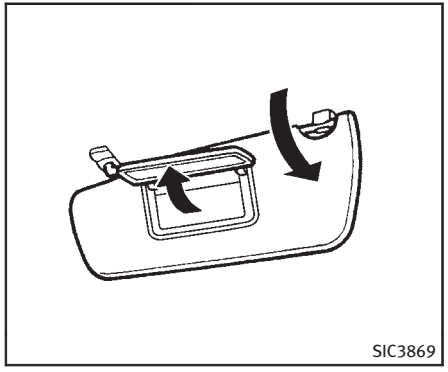

L'éclairage du miroir de courtoisie s'allume dès que le couvercle du miroir est ouvert.

Lorsque le couvercle est fermé, l'éclairage s'éteint.

Les lumières s'éteindront aussi après un certain temps quand elles restent activées pour éviter que la batterie ne se décharge.

ÉCLAIRAGE DU CHARGEMENT

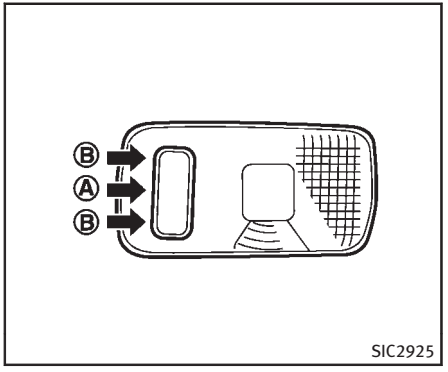

Lorsque l'interrupteur est en position de la PORTIÈRE Ⓐ, la lumière s'allume lorsque le hayon de coffre est ouvert. Lorsque le couvercle est fermé, l'éclairage s'éteint.

Lorsque la commande est en position OFF Ⓑ, l'éclairage s'éteint.

Les lumières s'éteindront aussi après un certain temps quand elles restent activées pour éviter que la batterie ne se décharge.

TÉLÉCOMMANDE UNIVERSELLE HomeLink^{MD}

La télécommande universelle HomeLink^{MD} est un dispositif pratique qui permet de regrouper les fonctions de trois télécommandes individuelles portatives.

La télécommande universelle HomeLink^{MD} :

- peut commander la plupart des dispositifs à radiofréquence (RF) tels que portes de garage, portails, éclairage d'habitation ou bureaux, serrures de porte d'entrée et dispositifs antivol.
- est alimentée par la batterie de votre véhicule. Aucune autre pile n'est nécessaire. Si la batterie du véhicule est déchargée ou déconnectée, le HomeLink^{MD} conserve toute sa programmation.

Après avoir programmé la télécommande universelle HomeLink^{MD}, conservez la télécommande portative car elle pourra servir ultérieurement (par exemple : si vous changez de véhicule). En cas de revente du véhicule, n'oubliez pas d'effacer les signaux programmés sur les boutons de la télécommande universelle HomeLink^{MD} par mesure de sécurité. Pour plus de renseignements, reportez-vous à «Programmation HomeLink^{MD}» (P.2-73).

ATTENTION

- **N'utilisez pas la télécommande universelle HomeLink^{MD} avec un ouvre-porte de garage qui ne comporte pas une fonction d'arrêt de sécurité et d'inversion de mouvement de la porte comme le requièrent les Normes de sécurité fédérales. (Ces normes sont applicables aux modèles de dispositifs d'ouverture fabriqués après le 1er avril 1982). Un ouvre-porte de garage incapable de détecter un obstacle lors de la fermeture de la porte et d'inverser son mouvement ne satisfait pas aux normes fédérales en vigueur actuellement. L'utilisation d'un ouvre-porte de garage ne comportant pas ces fonctions augmente les risques de blessures ou risque de provoquer la mort.**
- **Durant la procédure de programmation, la porte de garage ou le portail s'ouvre et se ferme (si l'émetteur se situe à portée). Assurez-vous qu'il n'y a personne ou aucun objet près de la porte de garage, le portail etc., pendant la programmation.**
- **Arrêtez le moteur du véhicule avant de programmer la télécommande universelle HomeLink^{MD}. N'inhalez pas les gaz d'échappement; ils contiennent du monoxyde de carbone, incolore et inodore. Le monoxyde de carbone est dangereux. Il peut causer des pertes de conscience ou la mort.**

PROGRAMMATION HomeLink^{MD}

Si vous avez des questions ou rencontrez des difficultés pour programmer votre télécommande HomeLink^{MD}, consultez le site web : www.homelink.com ou appelez le 1-800-355-3515.

REMARQUE :

Il est également recommandé qu'une nouvelle batterie soit placée dans le télécommande portative programmée pour HomeLink^{MD} pour une programmation plus rapide et une transmission précise de la radio-fréquence.

1. Posez l'extrémité de la télécommande portative à 26 à 76 mm (1 à 3 po) du HomeLink^{MD}, tout en maintenant ainsi le témoin indicateur HomeLink^{MD} ① à portée de vue.

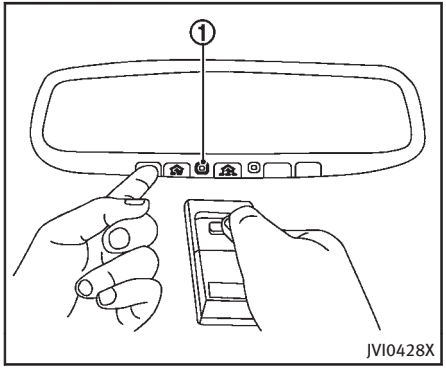

2. Des deux mains, maintenez en même temps le bouton du HomeLink^{MD} et le bouton de la télécommande portative. NE relâchez PAS jusqu'à ce que le témoin indicateur de la télécommande HomeLink^{MD} ① clignote tout d'abord lentement, puis rapidement. Lorsque le témoin indicateur clignote rapidement, vous pouvez relâcher les deux boutons. (Le clignotement rapide indique que la programmation est réussie.)

REMARQUE :
Pour programmer certains dispositifs vous pourrez avoir besoin de remplacer la procédure de l'étape 2 par la procédure cyclique notée dans «Programmation de HomeLink^{MD} pour les clients du Canada et les ouvre-barrières» (P.2-75).

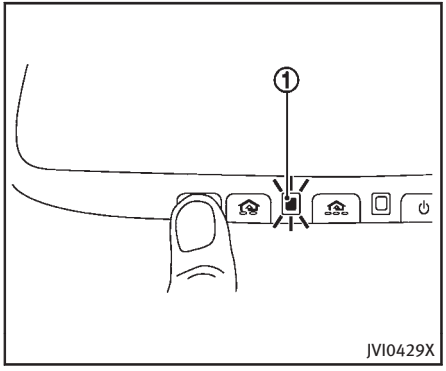

3. Appuyez et maintenez enfoncé le bouton HomeLink^{MD} programmé et observez le témoin indicateur.
   - Si le témoin indicateur ① est allumé en continu, la programmation est complète et votre dispositif devrait s'activer lorsque le bouton HomeLink est pressé puis relâché.
   - Si le témoin indicateur ① clignote rapidement pendant 2 secondes puis s'allume en continu, poursuivez la procédure avec les étapes 4-6 pour les dispositifs à code variable. Si vous êtes deux cela pourrait rendre les choses plus faciles. Utilisez

une échelle ou d'autres dispositifs. Ne vous tenez pas sur votre véhicule pour effectuer les prochaines étapes.

4. Sur le récepteur situé sur l'ouvre-porte dans le garage, trouvez le bouton «connaissance» ou «apprentissage» (le nom et la couleur des boutons peuvent varier selon le fabricant mais il est normalement situé près de l'unité où est attaché le fil de l'antenne). Si vous avez des difficultés pour trouver le bouton, reportez-vous au manuel de l'ouvre-porte de garage.
5. Pressez et relâchez le bouton «connaissance» ou «apprentissage».

REMARQUE :
Une fois que le bouton est enfoncé, vous avez environ 30 secondes pour entamer l'étape suivante.

6. Retournez à votre véhicule et maintenez le bouton HomeLink^{MD} programmé enfoncé pendant deux secondes, puis relâchez-le. Répétez la séquence «presser/maintenir/relâcher» trois fois pour compléter le processus de programmation. HomeLink^{MD} devrait activer maintenant votre dispositif équipé de codes variables.
7. Si vous avez des questions ou que vous rencontrez des difficultés pour programmer votre télécommande HomeLink^{MD}, consultez le site web : www.homelink.com ou appelez le 1-800-355-3515.

PROGRAMMATION DE HomeLink^{MD} POUR LES CLIENTS DU CANADA ET LES OUVRE-BARRIÈRES

La loi sur la radio-fréquence canadienne requiert que les signaux de l'émetteur s'arrêtent après quelques secondes de transmission-ce qui peut ne pas suffire pour que HomeLink^{MD} perçoive le signal pendant la programmation. Comme pour cette loi au Canada, certaines motorisations de portail aux États-Unis sont conçues pour s'arrêter de la même manière.

Si vous vivez au Canada ou que vous rencontrez certaines difficultés pour programmer la motorisation du portail ou de la porte du garage en utilisant les procédures de la «Programmation de HomeLink^{MD}» remplacez la par l'étape qui suit:

REMARQUE :

Lorsque vous programmez un ouvre-porte de garage, etc., il est recommandé de le débrancher avant de commencer la «programmation cyclique» pour ne pas risquer d'endommager les pièces de l'ouvre-portes.

Etape 2: Des deux mains, maintenez en même temps le bouton du HomeLink^{MD} et le bouton de la télécommande portative. Pendant la programmation, votre télécommande portative peut s'arrêter de transmettre automatiquement. Continuez de maintenir enfoncé le bouton HomeLink^{MD} pendant que vous pressez et repressez ("cycle") votre télécommande portative toutes les deux secondes jusqu'à ce que le signal de fréquence soit retenu. Le témoin indicateur de la télécommande HomeLink^{MD} clignote tout d'abord lentement, puis rapidement pendant plusieurs secondes après une programmation réussie. **NE** relâchez **RIEN** jusqu'à ce que le témoin indicateur de la télécommande HomeLink^{MD} ① clignote tout d'abord lentement, puis rapidement. Lorsque le témoin indicateur clignote rapidement, vous pouvez relâcher les deux boutons. Le clignotement rapide indique que la pro-

grammation est réussie.

Suivez l'étape 3 de la «Programmation de HomeLink^{MD}» pour finir.

N'oubliez pas de rebrancher le périphérique lorsque la programmation est complète.

FONCTIONNEMENT DE LA TÉLÉCOMMANDE UNIVERSELLE HomeLink^{MD}

Une fois programmée, la télécommande universelle HomeLink^{MD} peut être utilisée pour activer le dispositif programmé. Pour le faire fonctionner, pressez puis relâchez le bouton correspondant au programme approprié de la télécommande universelle HomeLink^{MD}. Le témoin indicateur ambré s'allume pendant l'émission du signal.

Pour plus de commodité, la télécommande portative doit elle aussi être utilisée tout le temps.

RÉSOLUTION DES PROBLÈMES DE PROGRAMMATION

Si le HomeLink^{MD} ne mémorise pas rapidement le signal de la télécommande portative :

- remplacez les piles de la télécommande portative par des neuves.
- positionnez la télécommande portative avec la partie des piles à l'écart de la surface de la télécommande HomeLink^{MD}.
- poussez les boutons de la télécommande HomeLink^{MD} et de la télécommande portative sans interruption.
- positionnez la télécommande portative à entre 26 et 76 mm (1 à 3 po) de la surface de la télécommande HomeLink^{MD}. Gardez la télécommande sur cette position pendant 15 secondes au maximum. Si la télécommande HomeLink^{MD} n'est pas programmée pendant cette durée, essayez de tenir la télécommande sur une autre position, en gardant le témoin indicateur en vue.

Si vous avez des questions ou rencontrez des difficultés pour programmer les boutons de votre télécommande HomeLink^{MD}, consultez le site web : www.homelink.com ou appelez le 1-800-355-3515.

EFFACEMENT DES INFORMATIONS PROGRAMMÉES

La procédure suivante efface les informations programmées des deux boutons. Il n'est pas possible d'effacer la programmation d'un seul bouton. Par contre, il est possible de reprogrammer un seul bouton: reportez-vous à «Reprogrammation d'un seul bouton HomeLink^{MD}» (P.2-77).

Pour effacer toute la programmation

1. Pressez et maintenez les deux boutons extérieurs du HomeLink^{MD} jusqu'à ce que le témoin indicateur commence à clignoter 10 secondes après environ. Ne le maintenez pas pendant plus de 20 secondes.
2. Relâchez les deux boutons.

HomeLink^{MD} est maintenant dans le mode de programmation et peut être programmé à n'importe quel moment avec la «Programmation de HomeLink^{MD}» - Etape 1.

REPROGRAMMATION D'UN SEUL BOUTON HomeLink^{MD}

Pour reprogrammer un bouton de la télécommande HomeLink^{MD}, procédez comme suit.

1. Appuyez et maintenez enfoncé le bouton de la télécommande HomeLink^{MD} que vous désirez reprogrammer. **NE** relâchez **PAS** le bouton.
2. Le témoin indicateur commence à clignoter après 20 secondes. Sans relâcher le bouton HomeLink^{MD}, suivez l'étape 1 de la «Programmation de HomeLink^{MD}».

Pour des questions ou des commentaires, contactez HomeLink^{MD} à : www.homelink.com ou appelez le 1-800-355-3515.

Le bouton de la télécommande universelle HomeLink^{MD} est maintenant reprogrammé. Vous pouvez activer le nouveau dispositif en appuyant sur le bouton du HomeLink^{MD} venant juste d'être programmé. Cette opération n'affecte aucun des autres boutons programmés du HomeLink^{MD}.

EN CAS DE VOL DU VÉHICULE

En cas de vol du véhicule, changez les codes des dispositifs programmés dans la télécommande HomeLink^{MD}. Pour plus d'informations, consultez le Manuel du conducteur de chaque dispositif ou appelez le fabricant ou le détaillant du dispositif.

Lorsque votre véhicule est retrouvé, il faudra reprogrammer les informations des nouvelles télécommandes portatives dans la télécommande universelle HomeLink^{MD}.

Avertissement FCC :

Pour les États-Unis :

Cet appareil est conforme à la partie 15 des réglementations FCC. Son utilisation est soumise aux deux conditions suivantes : (1) cet appareil ne doit pas causer d'interférences nuisibles et (2) cet appareil doit pouvoir supporter toute interférence reçue et notamment les interférences susceptibles de provoquer un fonctionnement indésirable.

REMARQUE :

Tout changement ou modification non expressément approuvé par la partie responsable du respect des réglementations peut annuler le droit de l'utilisateur de se servir de cet appareil.

Pour le Canada :

Cet appareil est conforme à la norme RSS-210 d'Industrie Canada. Son utilisation est soumise aux deux conditions suivantes : (1) cet appareil ne doit pas causer d'interférence et (2) cet appareil doit pouvoir supporter toute interférence et notamment les interférences susceptibles de provoquer un fonctionnement indésirable de cet appareil.

AGENDA

3 Vérifications et réglages avant démarrage

Clés 3-2
Clé intelligente 3-2
Remise de la clé à un service de voiturier 3-4
Portières 3-4
Verrouillage avec la clé mécanique 3-4
Ouverture et fermeture des vitres avec la clé mécanique 3-5
Verrouillage avec le loquet intérieur 3-5
Verrouillage avec la commande de serrure électrique des portières 3-6
Verrouillages automatiques des portières 3-6
Serrure sécurité-enfants des portières arrière ... 3-7
Système de clé intelligente 3-7
Champ d'opération de la clé intelligente 3-10
Précautions à prendre pour le verrouillage/déverrouillage de portière 3-10
Fonctionnement de la clé intelligente 3-11
Système d'économie de batterie 3-14
Signaux d'alarme 3-14
Guide de dépannage 3-15
Système d'entrée sans clé par télécommande.... 3-17
Comment utiliser le système d'entrée sans clé par télécommande 3-17
Capot 3-21
Hayon 3-21
Utiliser le hayon électrique 3-22
Fermeture automatique 3-27
Levier d'ouverture du hayon 3-28
Trappe du réservoir de carburant 3-28
Ouverture de la trappe du réservoir de carburant 3-28
Bouchon du réservoir de carburant 3-28
Direction inclinable/télescopique 3-31
Fonctionnement manuel (si le véhicule en est équipé) 3-31
Fonctionnement électrique (si le véhicule en est équipé) 3-32
Pare-soleil 3-32
Rétroviseurs 3-33
Rétroviseur intérieur 3-33
Rétroviseurs extérieurs 3-34
Miroir de courtoisie 3-36
Système de positionnement automatique du siège (si le véhicule en est équipé) 3-36
Fonction entrée/sortie 3-36
Fonction de synchronisation du siège 3-37
Stockage en mémoire 3-38
Fonctionnement du système 3-39

CLÉS

Vos clés vous sont données avec une plaquette de numéro de clé. Notez le numéro de clé et conservez-le dans un endroit sûr (portefeuille, par exemple), et non dans le véhicule. Si vous perdez vos clés, consultez un détaillant INFINITI pour les doubles en utilisant le numéro de clé. INFINITI n'enregistre pas les numéros de clés, il est donc important d'effectuer un suivi de la plaque numérotée de la clé.

Un numéro de clé n'est nécessaire que si vous avez perdu toutes les clés et que vous ne vous ne possédez pas de clé afin d'en faire un double. S'il vous reste une clé, vous pouvez en faire faire un double en vous adressant à un détaillant INFINITI.

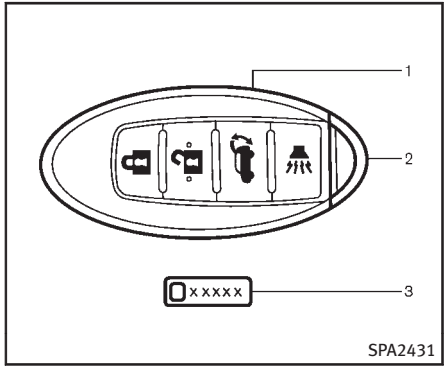

1. Clé intelligente (2)
2. Clé mécanique (intégrée à la clé intelligente) (2)
3. Plaquette de numéro de clé (1)

CLÉ INTELLIGENTE

Votre véhicule ne peut être conduit qu'avec les clés intelligentes intégrées au sein des composants du système de clés intelligentes de votre véhicule ainsi qu'au sein des composants du système anti-démarrage INFINITI. Ceci, sachant que 4 clés intelligentes peuvent être enregistrées avec le véhicule. Les nouvelles clés peuvent être enregistrées par un détaillant INFINITI avant d'utiliser les systèmes de clés intelligentes et le système anti-démarrage INFINITI de votre véhicule. Au cours de la procédure d'enregistrement, il est nécessaire d'effacer toute la mémoire des composants de la clé intelligente, ainsi, lors de l'enregistrement de nouvelles clés, veillez à amener toutes les clés intelligentes que vous possédez chez un détaillant INFINITI.

PRÉCAUTION

- **Assurez-vous de toujours porter sur vous la clé intelligente lorsque vous conduisez. La clé intelligente est un dispositif de précision muni d'un transmetteur intégré. Pour éviter de l'endommager, veuillez noter ce qui suit.**
  - **La clé intelligente est résistante à l'eau, cependant l'humidité peut l'endommager. Si la clé intelligente est mouillée, essuyez-la immédiatement jusqu'à ce qu'elle soit complètement sèche.**
  - **Ne faites pas tomber ni ne pliez ou frappez la clé intelligente contre un autre objet.**

— **Si la température extérieure est inférieure à −10°C (14°F), la batterie de la clé intelligente risque de ne pas fonctionner correctement.**

— **Ne laissez pas la clé intelligente pendant une durée prolongée dans un lieu dont les températures dépassent 60°C (140°F).**

— **Ne changez ou ne modifiez pas la clé intelligente.**

— **N'utilisez pas un porte-clés magnétique.**

— **Ne placez pas la clé intelligente près d'un appareil électrique comme un téléviseur ou un ordinateur personnel.**

— **Ne laissez pas la clé intelligente entrer en contact avec de l'eau (salée ou non), et ne la mettez pas à la machine à laver. Ceci pourrait affecter le fonctionnement du système.**

- **INFINITI recommande d'effacer tout de suite le code d'identification de la clé intelligente si vous venez de la perdre ou de vous la faire voler. Ceci afin d'empêcher qu'il ne puisse être utilisé pour ouvrir le véhicule. Pour effacer le code, veuillez contacter immédiatement un détaillant INFINITI.**

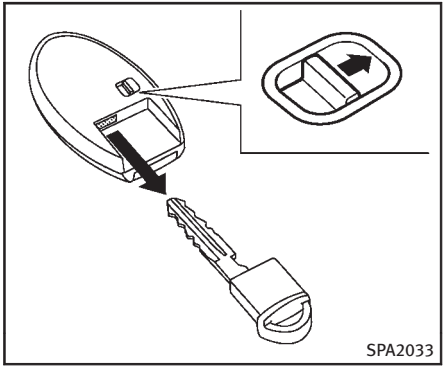

Clé mécanique

Pour retirer la clé mécanique, relâchez la touche de verrouillage située à l'arrière de la clé intelligente.

Pour installer la clé mécanique, insérez-la fermement dans la clé intelligente jusqu'à ce que la touche de verrouillage revienne en position verrouillée.

Utilisez la clé mécanique pour verrouiller ou déverrouiller les portières et la boîte à gants s'ils sont équipés d'un barillet de serrure.

Reportez-vous à «Portières» (P.3-4) et à «Rangement» (P.2-56).

PRÉCAUTION

Portez toujours la clé mécanique installée dans la clé intelligente.

REMISE DE LA CLÉ À UN SERVICE DE VOITURIER

Lorsque vous devez laisser votre clé à un voiturier, donnez-lui la clé intelligente et conservez la clé mécanique pour protéger vos effets personnels.

Pour éviter que la boîte à gants ne soit ouverte lors des services d'un voiturier, suivez la procédure ci-dessous.

1. Retirez la clé mécanique de la clé intelligente.
2. Verrouillez la boîte à gants à l'aide de la clé mécanique.
3. Donnez la clé intelligente au voiturier, tout en gardant la clé mécanique dans votre poche ou sac à main pour la réinsérer dans la clé intelligente lorsque vous reprendrez votre véhicule.

Reportez-vous à «Rangement» (P.2-56).

ATTENTION

- **Verrouillez toujours les portières quand vous conduisez. Cette précaution, de même que l'usage des ceintures de sécurité, protège des risques d'éjection en cas d'accident ainsi que du risque d'ouverture accidentelle des portières par les enfants. Ceci protégera aussi les enfants ainsi que les autres passagers d'une ouverture accidentelle des portières, et empêchera l'intrusion d'un tiers.**
- **Avant d'ouvrir la portière, vérifiez toujours l'extérieur du véhicule afin d'anticiper la venue d'un véhicule.**
- **Ne laissez pas d'enfants sans surveillance à l'intérieur du véhicule. Ils pourraient actionner involontairement des commutateurs ou commandes. Des enfants sans surveillance courent des risques d'accidents graves.**

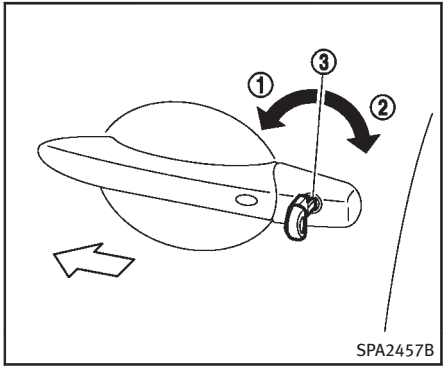

VERROUILLAGE AVEC LA CLÉ MÉCANIQUE

Le système de verrouillage centralisé des portières permet de verrouiller ou de déverrouiller toutes les portières en même temps en utilisant la clé mécanique.

- Le fait de tourner le barillet de la clé vers l'avant du véhicule ① verrouille toutes les portières.
- Le fait de tourner le barillet de serrure une fois vers l'arrière du véhicule ② déverrouille la portière côté conducteur. Après avoir remis la clé en position neutre ③, la tourner à nouveau

vers l'arrière dans les 60 secondes qui suivent déverrouillera toutes les portières.

- Vous pouvez régler le système de verrouillage au mode qui vous permet d'ouvrir toutes les portières en tournant la clé une seule fois. (Reportez-vous à «Comment utiliser le bouton SETTING» (P.4-16).)

OUVERTURE ET FERMETURE DES VITRES AVEC LA CLÉ MÉCANIQUE

La manœuvre de la clé sur la portière du conducteur permet également d'ouvrir et de fermer la vitre qui est équipée de fonction d'ouverture/de fermeture automatique. (Reportez-vous à «Lève-vitres électriques» (P.2-65).)

Pour ouvrir la vitre, tournez le barillet de la portière du conducteur vers l'arrière du véhicule pendant **plus d'une seconde**. La portière est déverrouillée et la vitre continue de s'ouvrir tant que la clé est tournée.

Cette fonction peut également être exécutée en appuyant sur et en maintenant enfoncé le bouton LOCK des portières sur la clé intelligente. (Reportez-vous à «Système d'entrée sans clé par télécommande» (P.3-17).)

Pour fermer la vitre, tournez le barillet de la portière du conducteur vers l'avant du véhicule pendant **plus d'une seconde**. La portière est verrouillée et la vitre continue de se fermer tant que la clé est tournée.

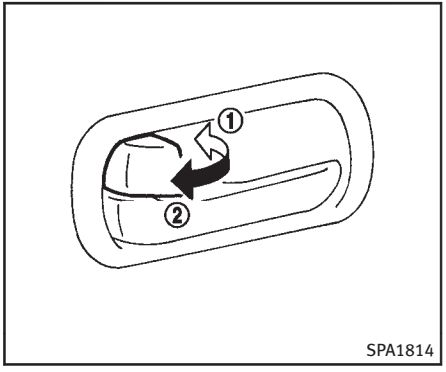

VERROUILLAGE AVEC LE LOQUET INTÉRIEUR

Pour verrouiller individuellement la portière, placez son loquet intérieur en position de verrouillage ①.

Pour déverrouiller la portière, tirez le loquet intérieur de la portière vers le haut sur la position de déverrouillage ②.

Ne laissez jamais la clé intelligente à l'intérieur du véhicule.

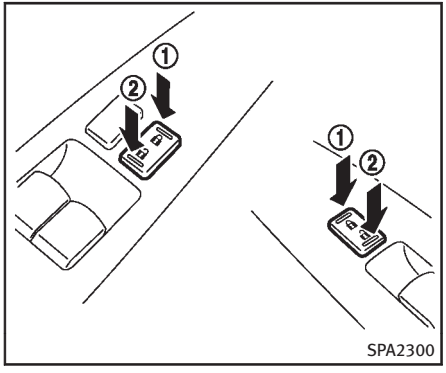

VERROUILLAGE AVEC LA COMMANDE DE SERRURE ÉLECTRIQUE DES PORTIÈRES

La commande de serrure électrique des portières permet de verrouiller ou de déverrouiller toutes les portières. Les commandes sont situées sur les accoudoirs des portières du conducteur et du passager avant.

Pour verrouiller les portières, enfoncez la commande de serrure électrique des portières en position de verrouillage ①.

Ne laissez jamais la clé intelligente à l'intérieur du véhicule.

Pour déverrouiller la portière y compris le portillon du réservoir de carburant, poussez la commande des serrures électriques sur la position de déverrouillage ②.

Protection anti-enfermement

Lorsque vous placez la commande des serrures électriques des portières (du conducteur ou du passager avant) en position de verrouillage et que la clé intelligente est insérée dans le barillet de la clé alors qu'une portière est ouverte, toutes les portières se verrouillent et se déverrouillent automatiquement. Lorsque la clé intelligente est laissée à l'intérieur du véhicule (non dans le barillet de la clé intelligente) et qu'une des portières est ouverte, toutes les portières se déverrouilleront automatiquement et un carillon sonnera après que la portière soit fermée.

Ces fonctions aident à éviter de laisser accidentellement la clé intelligente à l'intérieur du véhicule.

VERROUILLAGES AUTOMATIQUES DES PORTIÈRES

- Toutes les portières seront automatiquement verrouillées lorsque la vitesse du véhicule atteint 24 km/h (15 mi/h).
- Toutes les portières se déverrouillent automatiquement lors de la mise en position OFF du contacteur d'allumage.

Les fonctions de verrouillage et de déverrouillage automatique peuvent être désactivées ou activées. Pour désactiver ou activer le système de déverrouillage automatique des portières, effectuez la procédure suivante :

1. Fermez toutes les portières.
2. Placez le contacteur d'allumage en position ON.
3. Dans les 20 secondes qui suivent la procédure de l'étape 2, appuyez et maintenez la commande de verrouillage des portières en position 🔓 (DÉVERROUILLAGE) pendant plus de 5 secondes.
4. Lorsqu'il est activé, l'indicateur de feux de détresse clignotera deux fois. Lorsqu'il est désactivé, l'indicateur de feux de détresse clignotera une fois.

5. Le contacteur d'allumage doit être de nouveau placé en position OFF et ON entre chaque changement de réglage.

Avec le système de déverrouillage automatique des portières désactivé, les portières ne se déverrouillent pas lorsque le contacteur d'allumage est placé en position OFF. Pour déverrouiller la portière manuellement, utilisez le loquet intérieur ou la commande de serrure électrique des portières (du côté conducteur ou passager avant).

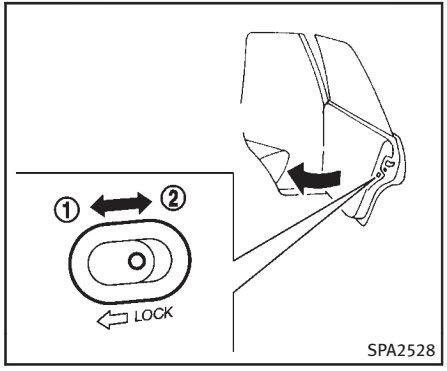

SERRURE SÉCURITÉ-ENFANTS DES PORTIÈRES ARRIÈRE

La serrure sécurité-enfants des portières arrière empêche leur ouverture accidentelle, en particulier lorsque de jeunes enfants se trouvent dans le véhicule.

Lorsque les leviers sont en position de verrouillage ①, les portières arrière ne peuvent être ouvertes que de l'extérieur.

Pour déverrouiller la portière, déplacez les leviers en position de déverrouillage ②.

⚠ ATTENTION

- **Des ondes radio peuvent affecter de manière défavorable le matériel électrique médical. Avant l'utilisation, les personnes possédant un stimulateur cardiaque doivent consulter le fabricant de l'équipement électrique médical s'agissant des interférences éventuelles.**
- **La clé intelligente transmet des ondes radio lorsque les boutons sont pressés. Selon la FAA, il se peut que les ondes radio affectent la navigation des vols d'avion ainsi que les systèmes de communication. Ne faites pas fonctionner la clé intelligente dans un avion. Veillez bien à ce que les boutons ne soient pas activés accidentellement lorsque vous portez le porte-clés au cours d'un vol.**

Le système de clé intelligente peut actionner toutes les portières et le hayon à l'aide de la fonction de télécommande ou en appuyant sur l'interrupteur de demande du véhicule, sans avoir à sortir la clé de la poche ou du sac. L'environnement de fonctionnement et/ou les conditions peuvent affecter le champ d'application du

système de la clé intelligente.

Veuillez lire ce qui suit avant d'utiliser le système de clé intelligente.

PRÉCAUTION

- **Assurez-vous de toujours avoir sur vous la clé intelligente lorsque vous conduisez.**
- **Ne laissez jamais la clé intelligente dans le véhicule quand vous en sortez.**

La clé intelligente est en communication permanente avec le véhicule dans la mesure où elle reçoit des ondes radioélectriques. La clé intelligente transmet de faibles ondes radioélectriques. Les conditions environnementales peuvent nuire au fonctionnement du système de clé intelligente dans les conditions de fonctionnement suivantes.

- À proximité d'un endroit où de fortes ondes radioélectriques sont émises, comme une tour de télévision, un poste de transformation ou une station de radiodiffusion.
- Si vous êtes en possession d'un appareil sans fil, comme un téléphone portable, un émetteur et un poste de radio BP.
- Lorsque la clé intelligente est en contact ou recouverte d'un matériau métallique.
- Lorsqu'une entrée d'onde radioélectrique par télécommande est utilisée à proximité.
- Lorsque la clé intelligente est près d'un appareil électrique tel qu'un ordinateur personnel.
- Lorsque le véhicule est garé à proximité d'un parcmètre.

Dans de tels cas, modifiez les conditions de fonctionnement avant d'utiliser la clé intelligente, ou utilisez la clé mécanique.

Même si la durée de vie de la pile dépend des conditions de fonctionnement, la longévité de la batterie est d'environ 2 ans. Si le fusible a sauté, remplacez-le par un fusible neuf.

Lorsque la pile de la clé intelligente est presque déchargée, insérez la clé intelligente dans le port de clé intelligente pour démarrer le moteur. Remplacez la pile déchargée par une neuve dès que possible. Pour plus de détails, reportez-vous à «Contacteur d'allumage à bouton-poussoir» (P.5-12).

Dans la mesure où la clé intelligente reçoit constamment des ondes radioélectriques, si on la laisse à proximité d'un appareil émettant de fortes ondes radioélectriques, tel qu'un téléviseur ou un micro-ordinateur, la durée de vie de la pile peut être plus courte.

Pour de plus amples informations sur le remplacement de la pile, reportez-vous au paragraphe «Remplacement de la pile de la clé intelligente» (P.8-30).

Ceci, sachant que 4 clés intelligentes peuvent être enregistrées avec le véhicule. Pour l'information concernant l'achat et l'utilisation de clés intelligentes supplémentaires, veuillez contacter un détaillant INFINITI.

PRÉCAUTION

- **Évitez de mettre la clé intelligente, qui contient des composants électriques, en contact avec de l'eau ou de l'eau salée. Ceci pourrait affecter le fonctionnement du système.**
- **Ne faites pas tomber la clé intelligente.**
- **Ne frappez pas la clé intelligente contre un objet dur.**

- **Ne changez ou ne modifiez pas la clé intelligente.**
- **L'humidité peut endommager la clé intelligente. Si la clé intelligente est mouillée, essuyez-la immédiatement jusqu'à ce qu'elle soit complètement sèche.**
- **Si la température extérieure est inférieure à −10°C (14°F), la batterie de la clé intelligente risque de ne pas fonctionner correctement.**
- **Ne laissez pas la clé intelligente pendant une durée prolongée dans un lieu dépassant 60°C (140°F).**
- **Ne placez pas la clé intelligente sur un porte-clés contenant un aimant.**
- **N'attachez pas la clé intelligente à proximité d'un équipement produisant un champ magnétique tel qu'un téléviseur, un appareil audio ou un ordinateur personnel.**

INFINITI recommande d'effacer tout de suite le code d'identification de la clé intelligente si vous venez de la perdre ou de vous la faire voler. Ceci évite toute utilisation non-autorisée de la clé intelligente pour faire fonctionner le véhicule. Pour effacer le code, veuillez contacter immédiatement un détaillant INFINITI.

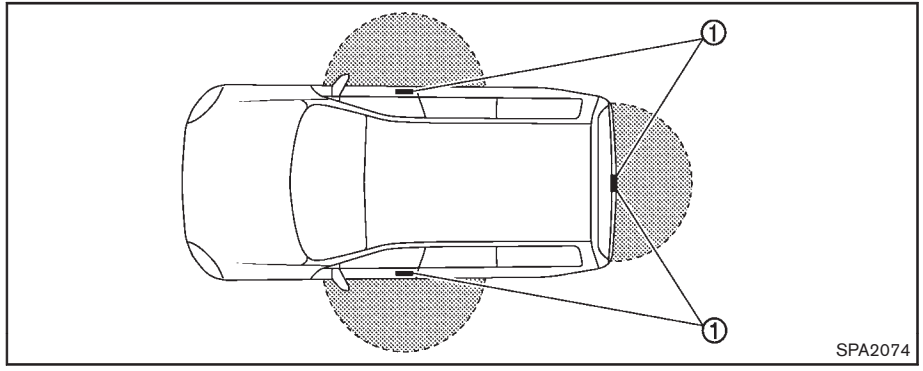

CHAMP D'OPÉRATION DE LA CLÉ INTELLIGENTE

Les fonctions de la clé intelligente ne peuvent être utilisées que lorsque la clé intelligente se trouve dans son champ d'opération spécifique depuis l'interrupteur de demande ①.

Lorsque la pile de la clé intelligente est déchargée ou s'il existe de fortes ondes radioélectriques à proximité, le champ d'opération du système de la clé intelligente se réduit et la clé intelligente peut ne pas fonctionner correctement.

Le champ d'opération est de 80 cm (31,50 po) autour de chaque interrupteur de demande ①.

Si la clé intelligente est trop près de la vitre de la portière, de la poignée ou du pare-chocs arrière, les interrupteurs de demande peuvent ne pas fonctionner.

Si la clé intelligente se situe dans son champ d'opération, il est possible, même pour quelqu'un ne portant pas la clé sur soi, de verrouiller/déverrouiller les portières, le hayon y compris, en appuyant sur l'interrupteur de demande.

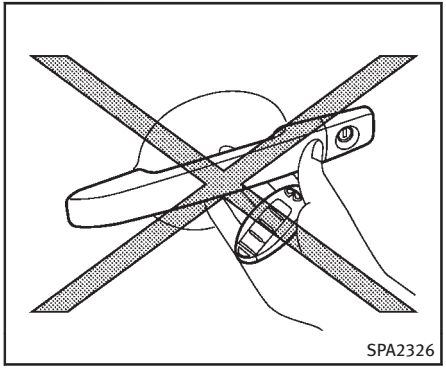

PRÉCAUTIONS À PRENDRE POUR LE VERROUILLAGE/DÉVERROUILLAGE DE PORTIÈRE

- N'appuyez pas sur l'interrupteur de demande de la poignée de portière avec la clé intelligente tenue dans la main comme illustré. La proximité de la poignée de portière empêchera le système de clé intelligente de détecter la présence de la clé intelligente à l'extérieur du véhicule.
- Après avoir verrouillé avec l'interrupteur de demande de la poignée de portière, vérifiez que les portières sont bien

verrouillées.

- Pour éviter de laisser par mégarde la clé intelligente à l'intérieur du véhicule, assurez-vous d'avoir la clé en main et verrouillez ensuite les portières.
- Ne tirez pas sur la poignée de portière avant d'appuyer sur l'interrupteur de demande de la poignée de portière. La portière sera déverrouillée mais ne s'ouvrira pas. Relâchez la poignée un moment et tirez encore sur la poignée de la portière et celle-ci s'ouvrira.
- Le système de clé intelligente (ouverture/fermeture des portières avec l'interrupteur de demande de la poignée de portière) peut être réglé pour ne pas être fonctionnel. (Reportez-vous à «Informations et réglages du véhicule» (P.4-10).)

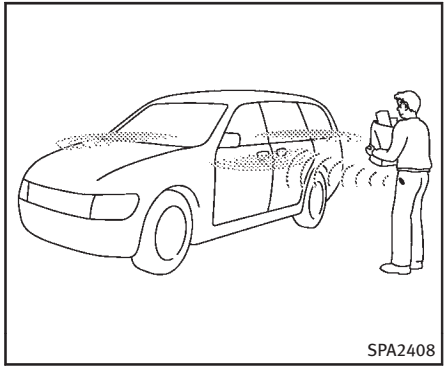
SPA2408

FONCTIONNEMENT DE LA CLÉ INTELLIGENTE

Vous pouvez verrouiller ou déverrouiller les portières sans retirer la clé de votre poche ou de votre sac à main.

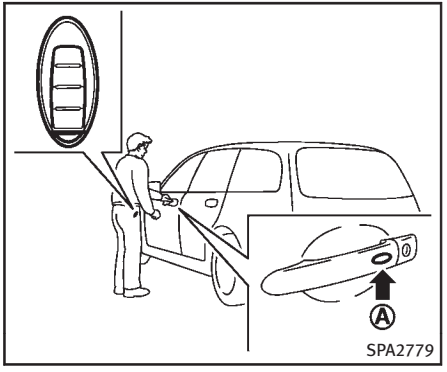

SPA2779

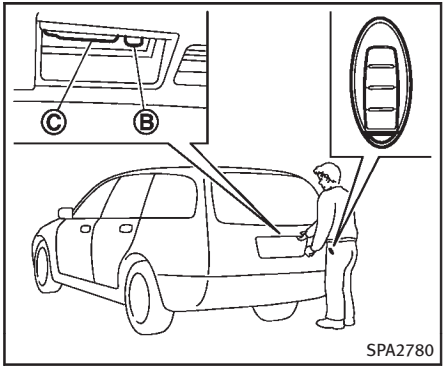

SPA2780

Lorsque vous portez la clé intelligente sur vous, vous pouvez verrouiller/déverrouiller toutes les portières en appuyant sur l'interrupteur de demande de la poignée de la portière (du conducteur ou du passager avant) Ⓐ ou sur l'interrupteur de demande du hayon Ⓑ tant que vous vous trouvez dans le champ d'opération de la clé.

Lorsque vous verrouillez/déverrouillez les portières ou le couvercle de coffre, les feux de détresse clignotent et le klaxon (ou le carillon extérieur) retentit en guise de confirmation. Pour plus de détails, reportez-vous à «Sélection du mode d'indicateur de feux de détresse et de klaxon» (P.3-19).

Verrouillage des portières et de la trappe du réservoir de carburant

1. Mettez le levier sélecteur sur P (stationnement), enfoncez le contacteur d'allumage sur OFF, et assurez-vous de bien prendre la clé intelligente avec vous.*1
2. Fermez toutes les portières.*2
3. Appuyez sur l'interrupteur de demande de la poignée de la portière (du conducteur ou du passager avant) Ⓐ ou sur l'interrupteur de demande du hayon Ⓑ en ayant la clé intelligente sur vous.*3
4. Toutes les portières et la trappe du réservoir de carburant se bloquent.
5. L'indicateur de feux de détresse clignote deux fois et le carillon extérieur sonne deux fois.

*1: Les portières se verrouilleront avec la clé intelligente lorsque le contacteur d'allumage est en position ACC ou ON.

*2: Les portières ne se verrouilleront pas avec la clé intelligente lorsqu'une portière (le hayon y compris) est ouvert.

*3: Les portières ne se verrouilleront pas en appuyant sur l'interrupteur de demande lorsque la clé intelligente est à l'intérieur du véhicule.

Cependant, lorsqu'une clé intelligente est à l'intérieur du véhicule, les portières peuvent être verrouillées à l'aide d'une autre clé intelligente enregistrée.

⚠ PRÉCAUTION

- **Après avoir verrouillé les portières en utilisant l'interrupteur de demande, assurez-vous que les portières ont été correctement verrouillées en utilisant les poignées de portière.**
- **Lorsque vous verrouillez les portières en utilisant l'interrupteur de demande, assurez-vous d'avoir la clé intelligente sur vous avant d'actionner l'interrupteur de demande pour empêcher un oubli de la clé intelligente à l'intérieur du véhicule.**
- **L'interrupteur de commande est opérationnel seulement lorsque la clé intelligente a été détectée par le système de clé intelligente.**

Protection anti-enfermement :

Pour empêcher d'enfermer la clé intelligente dans le véhicule, la protection anti-enfermement est équipée sur le système de clé intelligente.

Lorsque la portière du côté conducteur est ouverte, que les portières sont verrouillées, puis que la clé intelligente est mise à l'intérieur du véhicule et que toutes les portières sont fermées, le verrouillage se

désenclenche et la sonnerie de la porte retentit.

REMARQUE :

Les portières peuvent ne pas se verrouiller lorsque la clé intelligente se trouve dans la même main qui opère l'interrupteur de demande pour verrouiller la portière. Mettez la clé intelligente dans un sac, une poche ou dans votre autre main.

PRÉCAUTION

La protection anti-enfermement peut ne pas fonctionner correctement dans les conditions suivantes :

- **Lorsque la clé intelligente est mise au dessus du tableau de bord.**
- **Lorsque la clé intelligente est mise à l'intérieur de la boîte à gants ou d'une boîte de rangement.**
- **Lorsque la clé intelligente est mise dans les vide-poches de portières.**
- **Lorsque la clé intelligente est mise dans ou près d'objets en métal.**

Déverrouillage des portières et de la trappe du réservoir de carburant

1. Appuyez une fois sur l'interrupteur de demande de la poignée de la portière (du conducteur ou du passager avant) Ⓐ ou sur l'interrupteur de demande du hayon Ⓑ en ayant la clé intelligente sur vous.

   Lorsque vous vous approchez du véhicule avec la clé intelligente, l'éclairage de marchepied et le plafonnier de l'habitacle s'allument et restent allumés pendant un court laps de temps. (Reportez-vous à «Éclairage de bienvenue» (P.2-69).)
2. L'indicateur de feux de détresse clignote une fois et le carillon sonne une fois. La portière correspondante se déverrouille.

   La trappe du réservoir de carburant se déverrouille également en cas de pression sur l'interrupteur de demande de la poignée de portière du conducteur.
3. Enfoncez à nouveau l'interrupteur de demande de la portière ou du hayon dans les 60 secondes qui suivent.
4. L'indicateur de feux de détresse clignote une fois et le carillon extérieur sonne encore une fois. Toutes les portières se déverrouillent.

   La trappe du réservoir de carburant se déverrouille également en cas de pression sur l'interrupteur de demande de la poignée de portière du passager ou du hayon.

Appuyez sur la commande d'ouverture de hayon pour déverrouiller et ouvrir ce dernier. Reportez-vous à «Hayon» (P.3-21).

Toutes les portières se verrouilleront automatiquement à moins que l'une des actions suivantes ne soit exécutée dans la minute qui suit après avoir appuyé sur l'interrupteur de demande de la portière lorsque la portière est bloquée. En cas de pression sur l'interrupteur de demande pendant ce délai de 1 minute, toutes les portières se verrouillent automatiquement au bout d'un nouveau délai de 1 minute.

- Ouverture d'une portière (y compris le hayon)
- Pression sur le contacteur d'allumage

Hayon électrique ouvert

1. Portez la clé intelligente sur vous.
2. Appuyez sur la commande d'ouverture de hayon électrique Ⓒ.
3. Le hayon se déverrouille et s'ouvre automatiquement.
4. L'indicateur de feux de détresse clignote 4 fois et le carillon extérieur sonne.

Pour fermer le hayon, appuyez sur le bouton de hayon électrique sur la clé, sur la commande de hayon électrique du tableau de bord ou sur la partie inférieure du hayon. Reportez-vous à «Hayon» (P.3-21).

SYSTÈME D'ÉCONOMIE DE BATTERIE

Lorsque, pendant un certain temps, toutes les conditions suivantes sont remplies, le système d'économie de batterie coupera l'alimentation électrique pour empêcher que la batterie ne se décharge.

- Le contacteur d'allumage est en position ACC, et
- Toutes les portières sont fermées, et
- Le levier sélecteur est en position P (stationnement).

SIGNAUX D'ALARME

Afin d'empêcher le véhicule de se déplacer de façon inattendue à cause d'une utilisation erronée de la clé intelligente énumérée dans le tableau suivant ou pour empêcher le vol du véhicule, un carillon ou un bip sonore à l'intérieur et à l'extérieur du véhicule se font entendre, et un avertissement s'affiche sur l'affichage à cristaux liquides par matrice de points.

Si un carillon ou bip sonore retentit ou que l'avertissement s'affiche, vérifiez bien alors le véhicule et la clé intelligente.

Reportez-vous à «Guide de dépannage» (P.3-15) et «Affichage à cristaux liquides par matrice de points» (P.2-24).

GUIDE DE DÉPANNAGE

Symptôme		Cause possible	Ce qu'il faut faire
Lorsque vous tournez le contacteur d'allumage pour arrêter le moteur	L'avertissement SHIFT P apparaît sur l'affichage et le carillon intérieur retentit continuellement ou pendant quelques secondes.	Le levier sélecteur n'est pas en position P (stationnement).	Placez le levier sélecteur sur la position P (stationnement).
Lorsque vous placez le levier sélecteur sur la position P (stationnement).	Le carillon d'avertissement intérieur retentit continuellement.	Le contacteur d'allumage est en position ACC ou ON.	Tournez le contacteur d'allumage en position OFF.
Lorsque vous ouvrez la portière du conducteur pour sortir du véhicule	Le carillon d'avertissement intérieur retentit continuellement.	Le contacteur d'allumage est en position ACC. La clé intelligente est dans le port de clé intelligente.	Tournez le contacteur d'allumage en position OFF. Retirez la clé intelligente du port de clé intelligente.
Lorsque vous fermez la portière après être sorti du véhicule	L'avertissement NO KEY apparaît sur l'affichage, le carillon extérieur sonne 3 fois et le carillon d'avertissement intérieur retentit pendant quelques secondes.	Le contacteur d'allumage est en position ACC ou ON.	Tournez le contacteur d'allumage en position OFF.
	L'avertissement SHIFT P apparaît sur l'écran et le carillon extérieur retentit continuellement.	Le contacteur d'allumage est en position ACC ou OFF et le levier sélecteur n'est pas en position P (stationnement).	Déplacez le levier sélecteur en position P (stationnement) et poussez le contacteur d'allumage en position OFF.
Lorsque vous fermez la portière avec le loquet intérieur sur LOCK	Le carillon extérieur se fait entendre pendant quelques secondes et toutes les portières se déverrouillent.	La clé intelligente se trouve à l'intérieur du véhicule ou dans l'espace de chargement.	Assurez-vous de toujours porter la clé intelligente sur vous.
Lorsque vous appuyez sur l'interrupteur de demande ou sur le bouton LOCK 🔒 de la clé intelligente pour verrouiller la portière.	Le carillon extérieur se fait entendre pendant quelques secondes.	La clé intelligente se trouve à l'intérieur du véhicule ou dans l'espace de chargement.	Assurez-vous de toujours porter la clé intelligente sur vous.
		Une portière n'est pas bien fermée.	Refermez la portière correctement.

Symptôme		Cause possible	Ce qu'il faut faire
Lorsque vous tournez le contacteur d'allumage pour démarrer le moteur	Le témoin lumineux du système de clé intelligente du compteur clignote en vert.	La charge de la batterie est faible.	Remplacez la pile par une neuve. (Reportez-vous à «Batterie» (P.8-20).)
	Le témoin lumineux du système de clé intelligente du compteur clignote en jaune et le carillon d'avertissement intérieur sonne pendant quelques secondes.	La clé intelligente n'est pas à l'intérieur du véhicule.	Assurez-vous de toujours porter la clé intelligente sur vous.
	Le témoin lumineux du système de clé intelligente du compteur s'allume en jaune.	Il indique une anomalie du système de clé intelligente.	Contactez un détaillant INFINITI.

ATTENTION

La clé intelligente transmet des ondes radio lorsque les boutons sont pressés. Selon la FAA, il est possible que les ondes radio affectent la navigation aérienne ainsi que les systèmes de communication. Ne faites pas fonctionner la clé intelligente dans un avion. Assurez-vous que les boutons ne puissent être activés accidentellement lorsque vous portez la clé intelligente au cours d'un vol.

En appuyant sur les boutons de la clé intelligente, il est possible de verrouiller/déverrouiller toutes les portières, le hayon, la trappe du réservoir de carburant, d'ouvrir les vitres, et d'actionner l'avertisseur d'urgence depuis l'extérieur du véhicule.

Avant de verrouiller les portières, assurez-vous que vous n'avez pas oublié la clé intelligente à l'intérieur du véhicule.

Le bouton LOCK/UNLOCK sur la clé intelligente est opérationnel à une distance de 10 m (33 pi) environ du véhicule. (La distance réelle dépend bien entendu de l'environnement dans lequel se trouve le véhicule.)

Jusqu'à 4 clés intelligentes peuvent être utilisées avec le véhicule. Pour plus de renseignements concernant l'achat et l'utilisation de clés intelligentes supplémentaires, contactez un détaillant INFINITI.

Les boutons de verrouillage et déverrouillage sur la clé intelligente ne sont pas opérationnels si :

- la distance entre la clé intelligente et le véhicule est supérieure à 10 m (33 pi).
- la pile de la clé intelligente est déchargée.

Après avoir verrouillé avec la fonction d'entrée sans clé par télécommande, tirez la poignée de la portière afin de vous assurer que les portières sont bien verrouillées.

Le rayon de fonctionnement de LOCK/UNLOCK varie en fonction de l'environnement. Pour s'assurer d'une bonne fonctionnalité des boutons de verrouillage et déverrouillage, approchez le véhicule à environ 1 m (3 pi) de la portière.

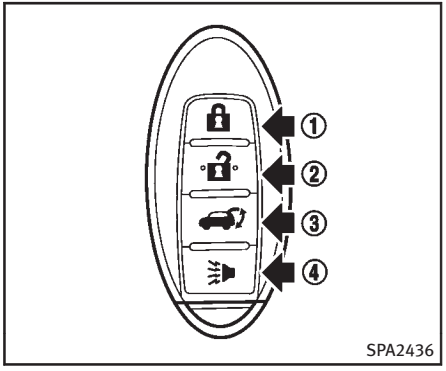

① Bouton LOCK
② Bouton UNLOCK
③ Bouton de hayon électrique
④ Bouton PANIC

COMMENT UTILISER LE SYSTÈME D'ENTRÉE SANS CLÉ PAR TÉLÉCOMMANDE

Lorsque vous verrouillez/déverrouillez les portières ou le couvercle de coffre, les feux de détresse clignotent et le klaxon (ou le carillon extérieur) retentit en guise de confirmation. Pour plus de détails, reportez-vous à «Sélection du mode d'indicateur de feux de détresse et de klaxon»

(P.3-19).

Verrouillage des portières et de la trappe du réservoir de carburant

1. Mettez le levier sélecteur sur P (stationnement), enfoncez le contacteur d'allumage sur OFF, et assurez-vous de bien prendre la clé intelligente avec vous.*
2. Fermez toutes les portières et le hayon.
3. Appuyez sur le bouton LOCK 🔒 ① de la clé intelligente.
4. Toutes les portières, le hayon et la trappe du réservoir de carburant se verrouillent.
5. L'indicateur de feux de détresse clignote deux fois et le klaxon émet un son.

*: Les portières se verrouilleront avec la clé intelligente lorsque le contacteur d'allumage est en position ACC ou ON.

Déverrouillage des portières et de la trappe du réservoir de carburant

1. Appuyez une fois sur le bouton UNLOCK 🔓 ② de la clé intelligente.
2. L'indicateur de feux de détresse clignote une fois. La portière côté conducteur et la trappe du réservoir de carburant se débloquent.

   L'éclairage de marchepied et le plafonnier de l'habitacle s'allument et restent allumés pendant un court laps de temps.
3. Enfoncez à nouveau le bouton UNLOCK 🔓 de la clé intelligente dans les 60 secondes qui suivent.
4. Le témoin indicateur de feux de détresse clignote une fois à nouveau. Toutes les portières se déverrouillent.

Toute les portières seront verrouillées automatiquement à moins qu'une des opérations suivantes soit effectuée au cours de la minute suivant l'enclenchement du bouton UNLOCK situé sur la clé de verrouillage, portière verrouillées. Si, au cours de cette minute, le bouton UNLOCK de la clé intelligente est pressé/enclenché, toutes les portières seront verrouillées automatiquement après une minute.

- Ouvrez une portière quelconque
- Pression sur le contacteur d'allumage

Ouverture des vitres (si le véhicule en est équipé)

La manœuvre du bouton UNLOCK 🔓 ② permet également d'ouvrir une vitre qui est équipée de la fonction d'ouverture automatique. Cette fonction ne marche pas tant que la minuterie de vitre est activée ou que les vitres doivent être initialisées. (Reportez-vous à «Lève-vitres électriques» (P.2-65).)

Pour ouvrir les vitres, appuyez sur le bouton UNLOCK 🔓 ② de la clé intelligente pendant **environ 3 secondes** après que la portière soit déverrouillée.

Pour interrompre l'ouverture, relâchez le bouton UNLOCK 🔓 .

Si l'ouverture de la fenêtre s'arrête à mi-chemin en appuyant sur le bouton UNLOCK 🔓 , relâchez et appuyez à nouveau dessus jusqu'à ce que la vitre s'ouvre complètement.

La vitre ne peut être fermée à l'aide de la clé intelligente.

Il est également possible d'actionner les vitres des portières en tournant la clé mécanique dans un verrou de portière. (Reportez-vous à «Portières» (P.3-4).)

Ouvrir/fermer le couvercle du coffre.

Ouverture :

1. Appuyez sur le bouton de hayon électrique ③ pendant plus d'une seconde.
2. Le hayon s'ouvre automatiquement.

L'indicateur de feux de détresse clignote 4 fois et le carillon extérieur sonne pendant environ 3 secondes.

Fermeture :

1. Appuyez sur le bouton de hayon électrique ③.
2. Le hayon se ferme automatiquement.

Si le bouton ③ est enfoncé lorsque le hayon est en cours d'ouverture ou de fermeture, le hayon inverse son mouvement.

Le bouton de hayon ③ ne peut pas être actionné lorsque le contacteur d'allumage est en position ON.

Utilisation de l'alarme d'urgence

En présence de danger ou de menaces près du véhicule, actionnez l'avertisseur comme suit pour appeler du secours :

1. Appuyez sur le bouton PANIC ④ de la clé intelligente pendant **plus de 1 seconde.**
2. Le témoin d'antivol et les phares s'allument pendant 25 secondes.
3. L'alarme d'urgence est annulé :
   - Après 25 secondes, ou
   - Si un des boutons de la clé intelligente est appuyé. (Remarque : Le bouton d'alerte devrait être appuyé pendant plus d'une seconde.)

Sélection du mode d'indicateur de feux de détresse et de klaxon

À son acquisition, ce véhicule est réglé en mode d'indicateur de feux de détresse et de klaxon.

En mode d'indicateur de feux de détresse et de klaxon, lorsque vous appuyez sur le bouton LOCK ①, l' indicateur de feux de détresse clignote deux fois et le klaxon émet un faible son. Lorsque vous appuyez sur le bouton UNLOCK ②, l'indicateur de feux de détresse clignote une fois.

Si le klaxon n'est pas nécessaire, le système peut être permuté en mode d'indicateur de feux de détresse.

En mode d'indicateur de feux de détresse, lorsque vous appuyez sur le bouton LOCK , l'indicateur de feux de détresse clignote deux fois. Lorsque vous appuyez sur le bouton UNLOCK , ni l'indicateur de feux de détresse, ni le klaxon ne fonctionnent.

Mode d'indicateur de feux de détresse et de klaxon :

	VERROUILLAGE DES PORTIÈRES	DÉVERROUILLAGE DES PORTIÈRES
Système de clé intelligente (avec l'interrupteur de demande de la poignée de portière ou de hayon)	CLIGNOTEMENT - **deux fois** CARILLON EXTÉRIEUR - **deux fois**	CLIGNOTEMENT - **une fois** CARILLON EXTÉRIEUR - **une fois**
Système d'entrée sans clé par télécommande (avec le bouton 🔒, 🔓 ou HOLD)	CLIGNOTEMENT - **deux fois** KLAXON - **une fois**	CLIGNOTEMENT - **une fois** KLAXON - aucun

Mode d'indicateur de feux de détresse :

	VERROUILLAGE DES PORTIÈRES	DÉVERROUILLAGE DES PORTIÈRES
Système de clé intelligente (avec l'interrupteur de demande de la poignée de portière ou de hayon)	CLIGNOTEMENT - **deux fois** CARILLON EXTÉRIEUR - **deux fois**	CLIGNOTEMENT - aucun CARILLON EXTÉRIEUR - **une fois**
Système d'entrée sans clé par télécommande (avec le bouton 🔒, 🔓 ou HOLD)	CLIGNOTEMENT - **deux fois** KLAXON - aucun	CLIGNOTEMENT - aucun KLAXON - aucun

Comment changer de mode :

Appuyez en même temps sur les boutons LOCK 🔒 ① et UNLOCK 🔓 ② de la clé intelligente pendant plus de 2 secondes pour mettre en marche la fonction feux de détresse et klaxon (carillon).

- L'indicateur des feux de détresse clignote 3 fois lorsque l'on règle le mode d'indicateurs de feux de détresse.
- L'indicateur des feux de détresse clignote et le klaxon retentit une fois lorsque l'on règle le mode d'indicateurs de feux de détresse.

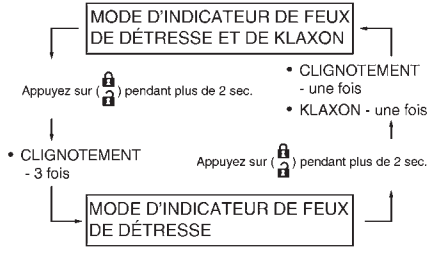

CAPOT

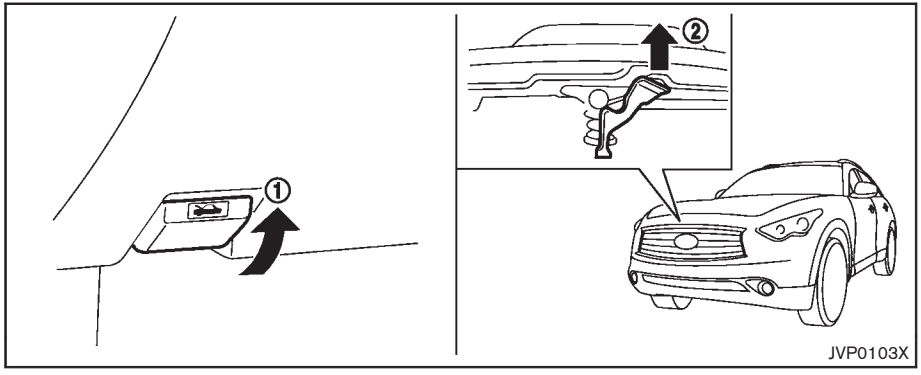

1. Tirez la poignée de déverrouillage du capot ① située sous le tableau de bord; le capot se relèvera légèrement.
2. Tirez sur le levier ② situé à l'avant du capot et soulevez le capot.
3. Quand vous fermez le coffre, baissez le couvercle doucement pour faire s'enclencher les verrous droit et gauche. Appuyez sur le couvercle du coffre pour le verrouiller correctement en place.

ATTENTION

- **Avant de conduire, assurez-vous que le capot est complètement fermé et enclenché. Un capot mal verrouillé peut s'ouvrir pendant la conduite et provoquer un accident.**
- **Pour éviter tout risque de blessures, n'ouvrez pas le capot si vous remarquez de la vapeur ou de la fumée provenant du compartiment-moteur.**

HAYON

ATTENTION

- **Vérifiez toujours que le hayon est bien fermé et qu'il ne risque pas de s'ouvrir pendant la conduite.**
- **Ne roulez pas avec le hayon ouvert. Vous risqueriez d'attirer les gaz d'échappement dangereux à l'intérieur de l'habitacle du véhicule. Reportez-vous à «Gaz d'échappement (monoxyde de carbone)» (P.5-3) dans ce manuel.**
- **Ne laissez pas d'enfants sans surveillance à l'intérieur du véhicule. Ils pourraient actionner involontairement des commutateurs ou commandes. Des enfants sans surveillance courent des risques d'accidents graves.**
- **Assurez-vous toujours que les mains et les pieds ne se trouvent pas dans le cadre de la portière pour éviter des blessures lors de la fermeture du hayon.**

UTILISER LE HAYON ÉLECTRIQUE

Pour utiliser le hayon électrique, le levier sélecteur doit se trouver en position P (stationnement).

Le hayon électrique ne fonctionne pas si le voltage de la batterie est inférieur à environ 11V.

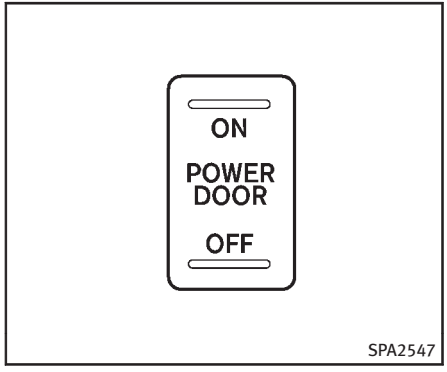

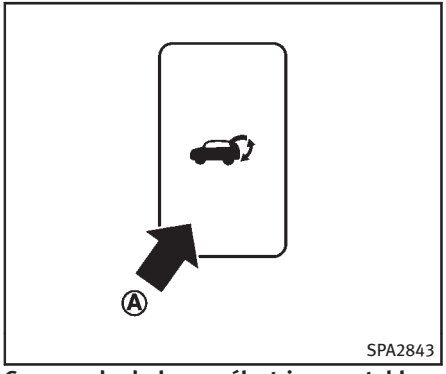

Commande de hayon électrique — tableau de bord

Commande principale de hayon électrique

Le fonctionnement du hayon électrique peut être activé ou désactivé par la commande principale de hayon électrique sur le tableau de bord.

Lorsque la commande principale de hayon électrique est mise en position «OFF», le fonctionnement automatique n'est pas disponible avec la commande de hayon électrique sur le hayon et avec la commande d'ouverture du hayon.

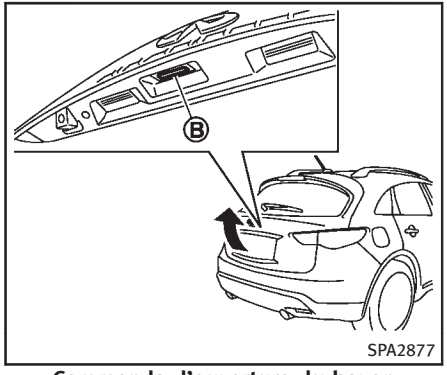

Commande d'ouverture du hayon

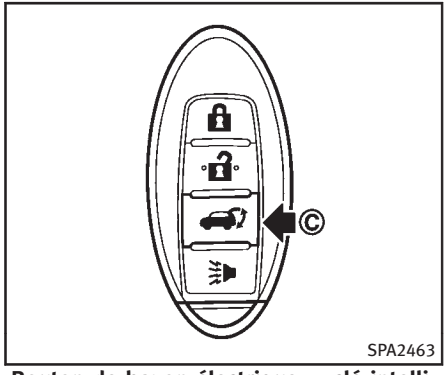

Bouton de hayon électrique — clé intelligente

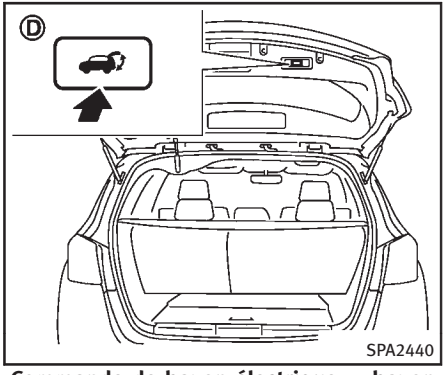

Commande de hayon électrique — hayon

Ouverture automatique

Lorsque le hayon est entièrement fermé, le hayon s'ouvre complètement de façon automatique en effectuant une des opérations suivantes :

- En appuyant sur la commande de hayon électrique Ⓐ du tableau de bord.
- En appuyant sur la commande d'ouverture de hayon Ⓑ.
- En appuyant sur le bouton de hayon électrique Ⓒ de la clé intelligente pendant plus d'une seconde.

Les feux de détresse clignotent 4 fois et le

carillon extérieur sonne lorsque le hayon commence à s'ouvrir.

REMARQUE :

Le hayon peut être ouvert avec la commande de hayon électrique Ⓐ, la commande d'ouverture de hayon électrique Ⓑ ou le bouton de hayon électrique Ⓒ même si le hayon est verrouillé. Le hayon se déverrouille et s'ouvre automatiquement.

Fermeture automatique

Lorsque le hayon est entièrement ouvert, le hayon se ferme complètement de façon automatique en effectuant une des opérations suivantes :

- En appuyant sur la commande de hayon électrique Ⓐ du tableau de bord.
- En appuyant sur le bouton de hayon électrique Ⓒ de la clé intelligente pendant plus d'une seconde.
- En appuyant sur la commande de hayon électrique Ⓓ sur la partie inférieure du hayon.

Les feux de détresse clignotent 4 fois et le carillon extérieur sonne lorsque le hayon commence à se refermer.

REMARQUE :

Lorsque le couvercle est fermé, il reste déverrouillé. Verrouillez manuellement le hayon.

Fonction d'inversement

Le hayon électrique inverse immédiatement son mouvement si l'une des actions suivantes est effectuée durant l'ouverture ou la fermeture automatique.

- en appuyant sur la commande de hayon électrique Ⓐ du tableau de bord
- en appuyant sur le bouton de hayon électrique Ⓒ sur la clé intelligente
- en appuyant sur la commande de hayon électrique Ⓓ sur la partie inférieure du hayon

Le carillon extérieur retentit lorsque le hayon commence à inverser son mouvement.

Le bouton de hayon Ⓒ de la clé intelligente ne peut pas être actionné lorsque le contacteur d'allumage est en position ON.

Inversion automatique

La fonction d'inversion automatique permet au hayon d'inverser automatiquement son mouvement lorsque quelque chose se trouve sur son chemin lors de l'ouverture ou de la fermeture. Lorsque l'unité de contrôle détecte un obstacle, le hayon inverse son mouvement et revient en position d'ouverture ou de fermeture complète.

Si un second obstacle est détecté, le mouvement du hayon s'arrête et le moteur d'entraînement se désengage. Le hayon entre en mode manuel.

Un capteur de pincement est monté sur chaque côté du hayon. Si un obstacle est détecté par le capteur de pincement pendant la fermeture automatique, le hayon inverse son mouvement et revient immédiatement à la position complètement ouverte.

REMARQUE :

Si le capteur de pincement est endommagé ou retiré, la fonction de fermeture automatique ne fonctionne pas.

ATTENTION

Il y a une petite distance immédiatement avant la position fermée qui ne peut pas être détectée. Assurez-vous que les passagers ont tous les mains, etc. hors de l'ouverture du hayon avant de le fermer.

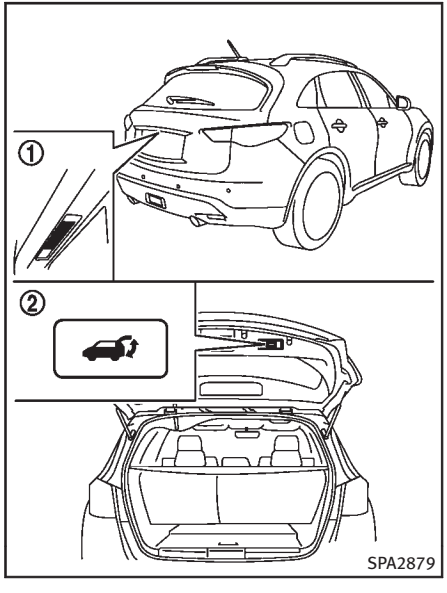

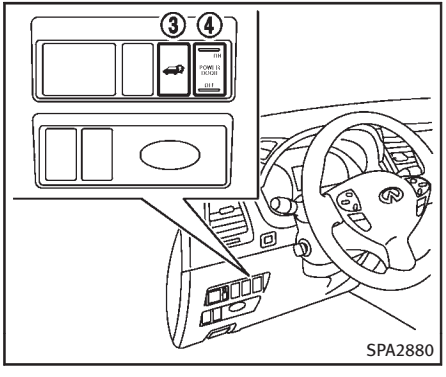

① Commande d'ouverture du hayon
② Commande de hayon électrique — hayon
③ Commande de hayon électrique — tableau de bord
④ Commande principale de hayon électrique

Fonction d'arrêt à mi-chemin

Le hayon électrique peut être réglé pour s'arrêter à mi-chemin. Pour activer le système, effectuez les procédures suivantes.

1. Mettez la commande principale de hayon électrique ④ du tableau de bord sur la position ON.

2. Appuyez sur la commande d'ouverture de hayon ① pour ouvrir ou fermer le hayon.
3. Appuyez à nouveau sur la commande d'ouverture de hayon. Le hayon s'arrête sur la position sélectionnée par l'utilisateur lorsque le hayon s'ouvre ou se referme.
4. Le hayon s'ouvre complètement lorsque la commande d'ouverture de hayon ① est à nouveau enfoncée.
5. Le hayon se ferme complètement lorsque la commande de hayon ② sur la partie inférieure du hayon est à nouveau enfoncée.

Système de mode garage

Le système de mode garage permet au hayon de s'ouvrir jusqu'à une position sélectionnée par l'utilisateur. Pour régler le système de mode garage, effectuez les procédures suivantes :

1. Placez le levier sélecteur en position P (stationnement).
2. Assurez-vous que le hayon est complètement fermé.
3. Mettez la commande principale de hayon électrique ④ du tableau de bord sur la position ON.
4. Appuyez sur la commande d'ouverture de hayon ①.
5. Ouvrez le hayon manuellement ou utilisez le hayon électrique de la position complètement fermée à la position sélectionnée par l'utilisateur sur laquelle vous souhaitez régler le système.
6. Maintenez appuyée la commande de hayon électrique ② sur la partie inférieure du hayon pendant 3 secondes pour régler la position d'ouverture sélectionnée par l'utilisateur.. Un carillon sonne une fois le réglage effectué avec succès.
7. Fermez complètement le hayon.

Le hayon s'ouvre et se ferme à la position sélectionnée par l'utilisateur.

PRÉCAUTION

- **Ne vous appuyez pas contre un hayon partiellement ouvert. Le hayon peut se fermer de façon inattendue et peut entraîner des blessures.**
- **Si le véhicule a été conduit par une autre personne, confirmez la fonction de mode de garage avant d'ouvrir le hayon dans un endroit avec une faible garde au sol. Le hayon peut être endommagé si le conducteur précédent a modifié ou annulé le réglage.**
- **Si la commande est enfoncée deux fois rapidement (1 seconde ou moins) lors de l'ouverture du hayon de la position complètement fermée, le système peut ne pas reconnaître la seconde pression de la commande. Le hayon continue à s'ouvrir. C'est un fonctionnement tout à fait normal qui n'indique en rien un défaut de fonctionnement. Toutefois, cela peut entraîner des blessures mineures si quelqu'un est derrière le véhicule lorsque la commande est activée, ou des dommages au hayon.**

REMARQUE :

- **Pour éviter d'endommager le système de hayon, ne forcez pas manuellement le hayon pour qu'il s'ouvre ou se ferme lorsque le hayon est en mouvement. Lorsque vous actionnez manuellement le hayon de la position complètement ouverte ou fermée, n'utilisez pas une force excessive. Utiliser une force excessive peut endommager le système.**

- **N'installez pas des accessoires tels que des supports à vélo sur le hayon. Le poids supplémentaire de ces accessoires peut faire que le hayon fonctionne lentement ou qu'il ne s'ouvre pas complètement. C'est un fonctionnement tout à fait normal qui n'indique en rien un défaut de fonctionnement. Le hayon fonctionnera normalement lorsque l'accessoire est retiré.**
- **Si le hayon est ouvert lorsque le véhicule est garé sur une pente raide, le hayon peut ne pas s'ouvrir à la position attendue. C'est un fonctionnement tout à fait normal qui n'indique en rien un défaut de fonctionnement.**
- **Si le hayon automatique est opéré de façon continue pendant environ 180 secondes, le système s'éteint automatiquement pour éviter une surchauffe. Le hayon ne peut pas être ouvert en utilisant les commandes. Le système se réinitialise et le fonctionnement revient à la normale après environ 180 secondes. C'est un fonctionnement tout à fait normal qui n'indique en rien un défaut de fonctionnement.**
- **Le hayon peut automatiquement inverser la direction si le hayon est en marche et que les passagers entrent/sortent du véhicule. C'est un fonctionnement tout à fait normal qui n'indique en rien un défaut de fonctionnement.**
- **Le hayon doit être actionné manuellement si la batterie est débranchée ou déchargée.**
- **Si le hayon n'est pas activé en raison d'une basse tension (inférieure à environ 11V), faites fonctionner le hayon avec le moteur en marche.**

Mode manuel

Si le fonctionnement automatique n'est pas disponible, le hayon peut être opéré manuellement. Le fonctionnement automatique peut ne pas être disponible si de multiples obstacles ont été détectés lors d'un cycle électrique ou si la tension de la batterie est faible. Lorsque la commande principale de hayon est en position OFF, le hayon peut être ouvert manuellement en appuyant sur la commande d'ouverture de hayon. Si la commande d'ouverture de hayon est enfoncée lors de l'ouverture ou de la fermeture automatique, le fonctionnement automatique est annulé et le hayon peut être opéré manuellement.

FERMETURE AUTOMATIQUE

Si vous baissez le hayon en position partiellement ouverte, il se ferme de lui-même.

Ne forcez pas excessivement sur le système lors de la fermeture automatique. Ceci risquerait de provoquer des dysfonctionnements.

PRÉCAUTION

- **Le hayon se ferme automatiquement lorsqu'il se trouve en position partiellement ouverte. Tenez vos mains/vos doigts hors de l'ouverture du hayon, pour éviter tout risque de pincement.**
- **Ne laissez pas d'enfants utiliser le hayon.**

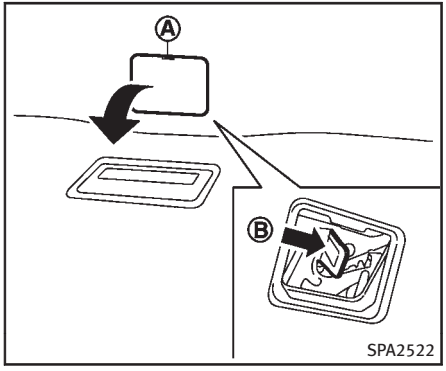

LEVIER D'OUVERTURE DU HAYON

S'il n'est pas possible d'ouvrir le hayon via la commande de serrure de portière en raison d'une décharge de la batterie, effectuez la procédure suivante.

1. Ouvrez le couvercle Ⓐ situé à l'intérieur du hayon à l'aide d'un outil adéquat.
2. Tirez le levier Ⓑ comme illustré pour ouvrir le hayon.

Contactez un détaillant INFINITI pour effectuer les réparations au plus vite.

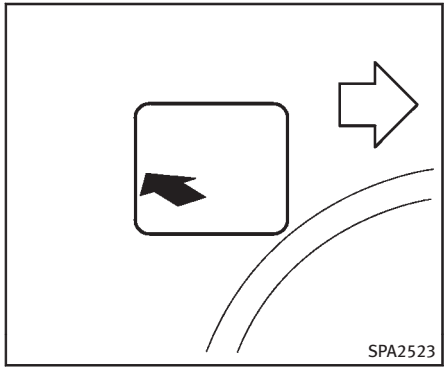

OUVERTURE DE LA TRAPPE DU RÉSERVOIR DE CARBURANT

Pour ouvrir la trappe du réservoir de carburant, déverrouillez la trappe du réservoir de carburant en utilisant une des fonctions suivantes, puis appuyez sur le côté gauche de la trappe.

- Appuyez sur l'interrupteur de demande de la poignée de portière du conducteur tout en gardant la clé intelligente sur vous.
- Appuyez deux fois sur l'interrupteur de demande de la poignée de portière du passager ou du couvercle de coffre tout en gardant la clé intelligente sur vous.
- Appuyez sur le bouton UNLOCK de la clé intelligente.
- Insérez la clé mécanique dans le barillet et tournez la clé de la portière vers l'arrière du véhicule.
- Mettez la commande des serrures électriques des portières en position DÉVERROUILLAGE.

Pour verrouiller, fermez bien le portillon du réservoir de carburant et verrouillez toutes les portes en actionnant l'interrupteur de fermeture de portière, le bouton LOCK sur la clé intelligente, la clé mécanique ou la commande de serrures électriques des portières.

BOUCHON DU RÉSERVOIR DE CARBURANT

ATTENTION

- **L'essence est un produit hautement inflammable et qui explose dans certaines conditions. En l'utilisant ou en la manipulant incorrectement, vous vous exposez à des brûlures ou à de graves blessures. Lors du plein du réservoir, il faut toujours arrêter le moteur et il ne**

faut pas fumer ni approcher de flamme vive près du véhicule.

- Ne continuez pas à remplir le réservoir de carburant une fois que le pistolet du distributeur de carburant s'est automatiquement fermé. Autrement, le carburant risque de déborder, provoquant ainsi éclaboussures et risque d'incendie.
- Ne remplacez le bouchon du réservoir de carburant que par un autre bouchon identique à l'original. Ce bouchon est muni d'une soupape de sécurité qui est indispensable au bon fonctionnement du circuit de carburant et du dispositif antipollution. Un bouchon mal adapté risque d'entraîner de sérieux problèmes de fonctionnement, voire des blessures. Il peut également activer le témoin indicateur de mauvais fonctionnement.
- Ne versez jamais de carburant dans le boîtier papillon pour essayer de mettre le moteur en marche.
- Ne remplissez pas de jerrican de carburant dans le véhicule ou sur une remorque. L'électricité statique pourrait provoquer une explosion en cas de présence de combustible, gaz ou vapeur inflammables. Pour réduire les risques élevés de blessures graves ou mortelles lorsque vous remplissez un jerrican de carburant :
  - Posez toujours le récipient au sol pendant le remplissage.
  - N'utilisez pas d'appareils électroniques pendant le remplissage.
  - Ne soulevez pas la buse de la pompe hors du jerrican pendant le remplissage.
  - Utilisez uniquement des jerricans homologués pour contenir des combustibles.

PRÉCAUTION

- En cas d'éclaboussures d'essence sur la carrosserie du véhicule, rincez abondamment à l'eau claire pour éviter que la peinture ne s'abîme.
- Insérez le bouchon bien droit dans le tube du réservoir de carburant, puis serrez jusqu'à entendre un déclic. Si le bouchon de carburant est mal serré, le témoin indicateur de mauvais fonctionnement (MIL) peut s'allumer. Si le témoin s'est allumé à cause du bouchon du réservoir de carburant, vissez ce dernier s'il est desserré ou remettez-le en place s'il est tombé avant de reprendre la conduite. Le témoin s'éteindra après quelques tours de roues. Si le témoin indicateur ne s'éteint pas après quelques tours de roues, faites vérifier votre véhicule par un détaillant INFINITI.

  Pour plus d'informations, reportez-vous à «Témoin indicateur de mauvais fonctionnement (MIL)» (P.2-22).
- L'avertissement LOOSE FUEL CAP apparaîtra si le bouchon du réservoir à carburant n'est pas serré correctement. Il peut falloir plusieurs trajets avant que ce message ne s'affiche. Si le bouchon du réservoir à carburant est mal serré après que l'avertissement LOOSE FUEL CAP (si le véhicule en est équipé) est apparu, le témoin indicateur de mauvais fonctionnement (MIL) risque de s'allumer.

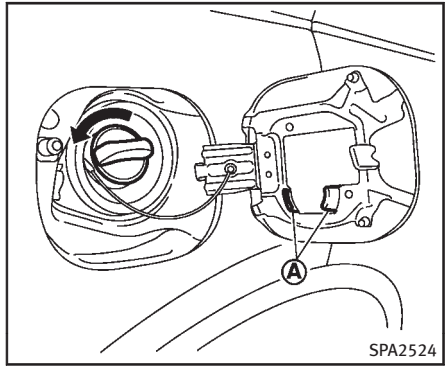

Pour retirer le bouchon du réservoir à carburant :

1. Tournez-le dans le sens inverse des aiguilles d'une montre.
2. Lorsque vous faites le plein, placez le bouchon du réservoir de carburant sur le support de bouchon Ⓐ.

Pour remettre le bouchon du réservoir à carburant :

1. Insérez le bouchon du réservoir à carburant bien droit dans le tube du réservoir à carburant.
2. Tournez le bouchon du réservoir à carburant dans le sens des aiguilles d'une montre jusqu'à ce qu'il se clipse une fois.

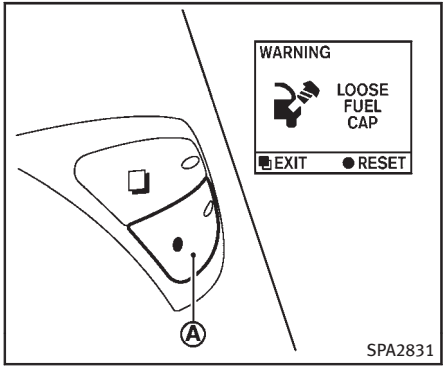

Avertissement LOOSE FUEL CAP

L'avertissement LOOSE FUEL CAP apparaît sur l'affichage à cristaux liquides par matrice de points lorsque le bouchon du réservoir à carburant n'a pas été serré correctement après avoir fait le plein. Il peut falloir plusieurs trajets avant que ce message ne s'affiche. Pour éteindre l'avertissement, effectuez les étapes suivantes :

1. Retirez et remettez le bouchon du réservoir à carburant sans tarder. (Consultez «BOUCHON DU RÉSERVOIR DE CARBURANT».)

2. Serrez le bouchon du réservoir à carburant jusqu'à ce qu'il se clipse une fois.
3. Appuyez sur la commande RESET Ⓐ située à droite du panneau des compteurs combinés pendant environ 1 seconde pour éteindre l'avertissement LOOSE FUEL CAP après avoir serré le bouchon de réservoir de carburant.

ATTENTION

- **Ne réglez pas le volant pendant la conduite du véhicule. Vous risqueriez de perdre le contrôle du véhicule et de causer un accident.**
- **Ne rapprochez pas le volant plus près que nécessaire pour votre confort et pour assurer un fonctionnement correct. Le coussin gonflable du conducteur se déploie avec une force extrême. Les risques de blessure légère ou mortelle en cas d'accident sont augmentés si le conducteur n'est pas retenu, s'il est penché en avant, assis sur le côté ou en mauvaise position. Le coussin gonflable risque également de blesser gravement l'occupant qui se trouverait trop près au moment où le coussin gonflable se déploie. Il faut toujours s'asseoir avec le dos bien en arrière contre le dossier du siège aussi loin que possible du volant. Utilisez toujours les ceintures de sécurité.**

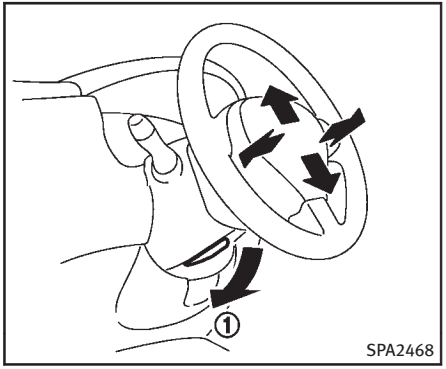

FONCTIONNEMENT MANUEL (si le véhicule en est équipé)

Inclinaison ou manipulation télescopique

Tirez le levier de verrouillage ① vers le bas et réglez le volant à la position désirée (haut, bas, avant, arrière).

Poussez fermement le levier de verrouillage en haut pour bloquer le volant.

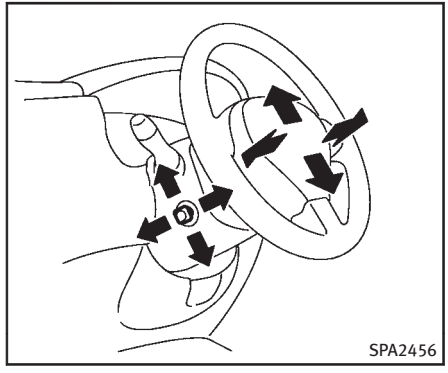

FONCTIONNEMENT ÉLECTRIQUE (si le véhicule en est équipé)

Inclinaison ou manipulation télescopique

Déplacez le levier pour relever ou abaisser le volant en position désirée.

Opération de la fonction entrée/sortie :

Le système de positionnement automatique du siège remontera le volant automatiquement lorsque la portière du conducteur est ouverte avec le contacteur d'allumage en position LOCK. Ce qui permet au conducteur de s'installer et de sortir plus facilement du siège du conducteur.

Pour plus d'informations, reportez-vous à «Système de positionnement automatique du siège» (P.3-36).

PARE-SOLEIL

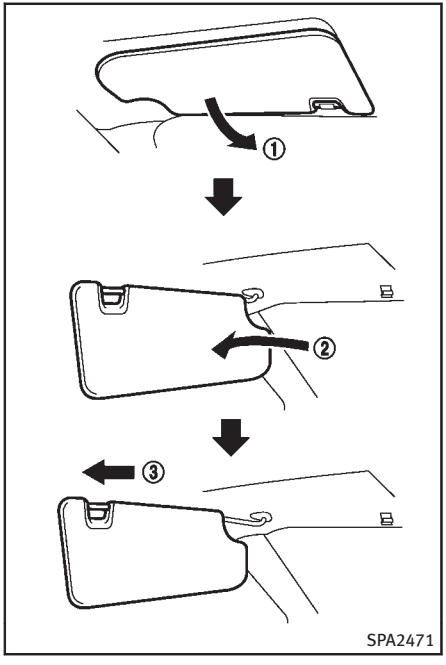

1. Pour vous protéger contre un éblouissement frontal, abaissez le pare-soleil principal ①.

2. Pour vous protéger contre un éblouissement latéral, dégagez le pare-soleil principal du support central et tournez-le vers le côté ②.
3. Faites glisser le pare-soleil ③ à l'intérieur ou à l'extérieur comme souhaité.

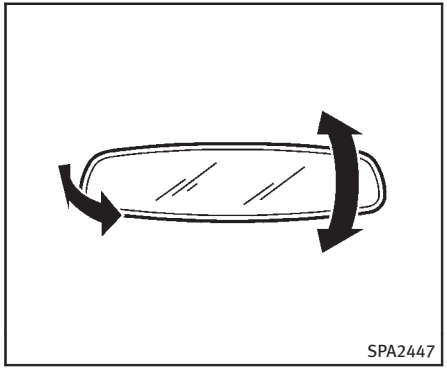

RÉTROVISEUR INTÉRIEUR

Ajustez la hauteur et l'angle du rétroviseur intérieur à la position désirée.

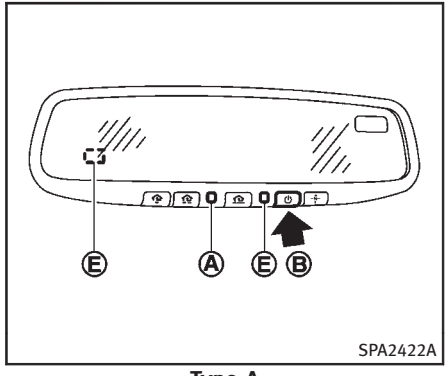

Type A

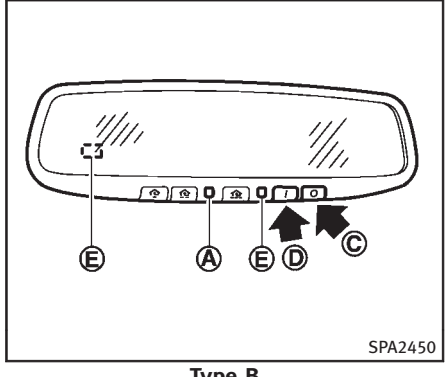

Type B

Type antireflet automatique

Le rétroviseur intérieur est conçu de manière à ce que le pouvoir réflecteur se modifie automatiquement en fonction de l'intensité lumineuse des phares du véhicule qui vous suit.

Le système antireflet s'allumera automatiquement lorsque le contacteur d'allumage sera poussé en position ON.

Lorsque le système antireflet est activé, le témoin indicateur Ⓐ s'allume et l'éblouissement excessif provoqué par les phares du véhicule situé derrière vous sera réduit.

Type A : Appuyez sur l'interrupteur ⏻ Ⓑ pour que le rétroviseur intérieur fonctionne normalement et le témoin s'éteint. Appuyez à nouveau sur l'interrupteur ⏻ pour activer le système.

Type B : Poussez l'interrupteur «◯» Ⓒ pour que le rétroviseur intérieur arrière fonctionne normalement. Le témoin indicateur s'éteindra. Poussez l'interrupteur «I» Ⓓ pour activer le système.

Évitez de placer des objets devant les capteurs Ⓔ et n'utilisez pas de produit à vitres pour les nettoyer. Vous risqueriez de diminuer la sensibilité du capteur, et de nuire à leur fonctionnement.

Pour le fonctionnement de la boussole (si le véhicule en est équipé), reportez-vous à «Boussole» (P.2-10).

Pour le fonctionnement de la télécommande universelle HomeLink^{MD}, reportez-vous à «Télécommande Universelle HomeLink^{MD}» (P.2-73).

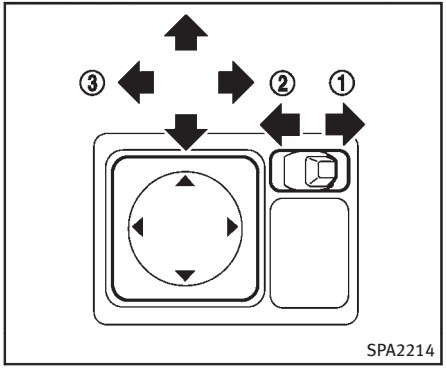

RÉTROVISEURS EXTÉRIEURS

ATTENTION

Les objets que l'on peut voir dans le rétroviseur extérieur du côté du passager sont plus rapprochés qu'ils ne semblent. Usez de prudence lors d'un déplacement vers la droite. L'utilisation seule de ce rétroviseur peut causer un accident. Servez-vous du miroir de côté ou jetez un coup d'œil derrière pour jauger correctement les distances.

Régler les rétroviseurs extérieurs

L'interrupteur de contrôle du miroir extérieur est situé sur la partie la plus basse du tableau de bord.

Le rétroviseur extérieur ne fonctionne que si le contacteur d'allumage est en position ACC ou ON.

Déplacez l'interrupteur vers la droite ① ou vers la gauche ② pour sélectionner le rétroviseur de droite ou de gauche, puis ajustez ③ en utilisant l'interrupteur de contrôle.

Dégivrage des rétroviseurs extérieurs

Les rétroviseurs extérieurs sont chauffés lorsque la commande de dégivreur de lunette arrière est activée. (Reportez-vous à «Commande de dégivreur de lunette arrière et de rétroviseur extérieur» (P.2-40).)

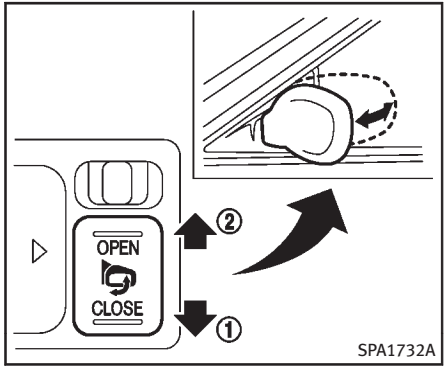

Rétroviseurs extérieurs rabattables

PRÉCAUTION

- **Ne touchez pas aux rétroviseurs lorsqu'ils sont en mouvement. Vous pourriez vous pincer la main, et le rétroviseur pourrait mal fonctionner.**
- **Ne roulez pas avec les rétroviseurs rabattus. Vous ne pourrez pas voir derrière votre véhicule.**
- **Si les rétroviseurs sont sortis ou rabattus manuellement, il se peut que ceux-ci se déplacent vers l'avant ou l'arrière lors de la conduite. Si les rétroviseurs sont sortis ou rabattus manuellement, assurez-vous de les régler électriquement avant de conduire.**

La commande à distance de rétroviseur extérieur fonctionne lorsque le contacteur d'allumage se trouve en position «ACC» ou «ON».

Pour rabattre les rétroviseurs extérieurs, appuyez sur le côté «CLOSE» (fermer) ① de la commande de rabattement de rétroviseurs extérieurs. Pour les remettre en position, appuyez sur le côté «OPEN» (ouvrir) ②.

Si rétroviseurs sont actionnés manuellement ou reçoivent un choc, le corps du rétroviseur peut se desserrer au point de pivot. Pour corriger le fonctionnement électrique du rétroviseur, appuyez sur le bouton «CLOSE» jusqu'à ce que celui-ci soit fermé, puis appuyez sur «OPEN» jusqu'à ce qu'il soit ouvert.

Dispositif de retrait réversible (si le véhicule en est équipé)

Lors de la marche arrière du véhicule, le miroir extérieur droit ou gauche s'abaissera automatiquement afin de fournir

une meilleure visibilité arrière.

1. Tournez le contacteur d'allumage en position ON.
2. Placez le levier sélecteur sur la position R (marche arrière).
3. Sélectionnez le rétroviseur latéral droit ou gauche à l'aide de la commande de rétroviseur extérieur.
4. La surface du rétroviseur extérieur sélectionné bouge vers le bas.

Lorsqu'une des conditions suivantes se produit, la surface du miroir extérieur sélectionné reviendra à sa position originale.

- Le levier sélecteur est dans toute autre position que R (marche arrière).
- La commande du régulateur des rétroviseurs extérieurs est réglée sur la position centrale.
- Le contacteur d'allumage est en position OFF.

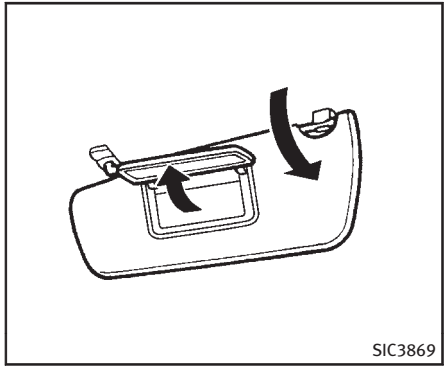

MIROIR DE COURTOISIE

Pour utiliser le miroir de courtoisie, tirez le pare-soleil vers le bas et relevez le couvercle.

SYSTÈME DE POSITIONNEMENT AUTOMATIQUE DU SIÈGE (si le véhicule en est équipé)

Le système de positionnement automatique du siège possède trois fonctions :

- Fonction entrée/sortie
- Fonction de synchronisation du siège
- Stockage en mémoire

FONCTION ENTRÉE/SORTIE

Ce système est conçu de façon à ce que le siège du conducteur et la colonne de direction se règlent automatiquement lorsque le levier sélecteur de boîte de vitesses automatique est en position P (stationnement). Ce qui permet au conducteur de s'installer et de sortir plus facilement du siège du conducteur.

Le siège du conducteur se glisse vers l'arrière et le volant est remonté lorsque la portière du conducteur est ouverte avec le contacteur d'allumage en position OFF.

Le siège du conducteur et le volant reviennent à leur position précédente lorsqu'une des actions suivantes est exécutée :

- Lorsque le contacteur d'allumage est positionné sur ACC après que la portière du conducteur est fermée.
- Lorsque le contacteur d'allumage est en position ON.

Le siège du conducteur ne revient pas à sa position précédente si le siège ou la commande de réglage du volant sont actionnés lorsque le siège est en position de sortie du véhicule.

Annuler ou activer la manipulation entrée/sortie

Le levier sélecteur doit être en position P (stationnement) et le contacteur d'allumage en position OFF.

La fonction entrée/sortie peut être activée ou annulée en appuyant et en tenant la commande SET enfoncée pendant plus de 10 secondes.

Les témoins indicateurs des commutateurs de mémoire (1 et 2) clignoteront une fois lorsque la fonction est annulée, et deux fois lorsque la fonction est activée. Notez que les témoins indicateurs peuvent s'allumer après 5 secondes en tenant la commande SET enfoncée. Cela indique qu'il est maintenant possible d'effectuer la liaison d'une clé intelligente à une position de mémoire sauvegardée. Tenez la commande SET enfoncée pendant plus de 10 secondes pour activer ou annuler la fonction entrée/sortie.

La fonction entrée/sortie peut également être activée ou annulée si l'option «Lever la colonne sur la sortie» ou l'option «Réglez siège cond. sur sortie» est réglée sur ON ou OFF dans les réglages «Confort». (Reportez-vous à «Informations et réglages du véhicule» (P.4-10).)

Initialiser la fonction entrée/sortie

Si le câble de la batterie est débranché, ou si le fusible est ouvert, la fonction entrée/sortie ne fonctionnera pas même si cette fonction avait été réglée auparavant. Dans de tels cas, après avoir branché la batterie ou remplacé le nouveau fusible, il faut ouvrir et fermer la portière du conducteur plus de deux fois après que le contacteur d'allumage a été déplacé de la position ON à LOCK. La fonction entrée/sortie sera activée.

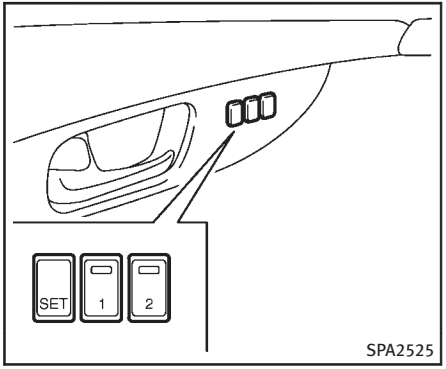

FONCTION DE SYNCHRONISATION DU SIÈGE

La fonction de synchronisation des sièges ajuste automatiquement les positions du volant et des rétroviseurs extérieurs lorsque le siège est ajusté avec le commutateur du siège automatique.

Cependant, le volant et les rétroviseurs extérieurs risquent de ne pas bouger si le siège est déplacé au-delà des seuils de tolérance. Le système considère que les ajustements de la colonne de direction et des rétroviseurs arrière ne sont pas nécessaires car le siège ne peut être ajusté

en fonction de la position de conduite. Notez que cette fonction est désactivée à l'usine en tant que réglage par défaut.

La fonction de synchronisation des sièges fonctionne sous les conditions suivantes :

- Le contacteur d'allumage est en position ON.
- Le levier sélecteur est en position P (stationnement).

Si les rétroviseurs extérieurs ou le volant sont déplacés à fond, la fonction est désactivée automatiquement. Réactivez la fonction en sélectionnant une position de mémoire stockée à l'aide des commutateurs de mémoire (1 ou 2). On peut aussi réactiver la fonction à l'aide d'une clé intelligente qui était liée à une position de mémoire sauvegardée.

Si aucune position de siège n'a été stockée dans la mémoire, réactivez la fonction en ajustant le volant et les rétroviseurs extérieurs manuellement selon votre position de conduite et accélérez au-dessus de 7 km/h (4 mi/h).

Annuler ou activer la fonction de synchronisation des sièges

Le levier sélecteur doit être en position P (stationnement) et le contacteur d'allumage en position ACC.

La fonction de synchronisation des sièges peut être activée ou annulée en pressant et en tenant la commande SET enfoncée pendant plus de 10 secondes alors que le contacteur d'allumage est en position ACC.

Les témoins indicateurs des commutateurs de mémoire (1 et 2) clignoteront une fois lorsque la fonction est annulée, et deux fois lorsque la fonction est activée. Notez que les témoins indicateurs peuvent s'allumer après 5 secondes en tenant la commande SET enfoncée. Cela indique qu'il est maintenant possible d'effectuer la liaison d'une clé intelligente à une position de mémoire sauvegardée. Tenez la commande SET enfoncée pendant plus de 10 secondes pour activer ou annuler la fonction de synchronisation des sièges.

STOCKAGE EN MÉMOIRE

Deux positions pour le siège du conducteur, la colonne de direction et les rétroviseurs extérieurs peuvent être enregistrées dans la mémoire du système de positionnement automatique du siège. Suivez ces procédures pour utiliser le système de mémoire.

1. Placez le levier sélecteur en position P (stationnement).
2. Tournez le contacteur d'allumage en position ON.
3. Réglez le siège du conducteur, la colonne de direction et les rétroviseurs extérieurs dans la position souhaitée en utilisant manuellement chaque commande de réglage. Pour plus d'informations, reportez-vous à «Ceintures de sécurité» (P.1-11), «Direction inclinable/télescopique» (P.3-31) et «Rétroviseurs extérieurs» (P.3-34).
4. Appuyez sur la commande SET et, dans les 5 secondes, appuyez sur la commande de mémoire (1 ou 2) complètement pendant au moins une seconde.

   Le témoin indicateur pour la commande de mémoire enfoncé reste allumé pendant environ 5 secondes après avoir appuyé sur la commande.

   Si une nouvelle mémoire est enregistrée dans la même commande de mémoire, la mémoire précédente sera effacée.

Relier une clé intelligente à une position de mémoire sauvegardée

Il est possible de relier une clé intelligente à une position de mémoire sauvegardée en procédant comme suit :

1. Suivez les étapes pour sauvegarder une position de mémoire.
2. Pendant que le témoin indicateur situé sur la commande de mémoire qui est réglée s'éclaire pendant 5 secondes, appuyez sur le bouton 🔓 placé sur la clé intelligente. Si le témoin indicateur se met à clignoter, la clé intelligente est reliée à ce paramètre de mémoire.

Tournez le contacteur d'allumage en position OFF et appuyez sur le bouton 🔓 sur la clé intelligente. Le siège du conducteur, le volant et les rétroviseurs extérieurs se déplaceront en position mémorisée ou en position de sortie lorsque la fonction d'entrée-sortie est réglée en mode actif.

Confirmer le stockage en mémoire

- Tournez le contacteur d'allumage en position ON et appuyez sur la commande SET. Si la mémoire principale n'a pas été sauvegardée, le témoin indicateur s'allume pendant environ 0,5 seconde. Lorsque la mémoire a sauvegardé la position, le témoin indicateur reste allumé pendant environ 5 secondes.
- Si le câble de la batterie est débranché, ou si le fusible est ouvert, la mémoire sera effacée. Dans ce cas, remettez la position désirée à zéro en suivant la procédure précédente.
- Si des clés intelligentes optionnelles ont été ajoutées à votre véhicule, la procédure de stockage en mémoire des commandes 1 ou 2 et la liaison de la procédure de la clé intelligente à une position de mémoire stockée devraient être exécutées à nouveau pour chaque clé intelligente. Pour de plus amples renseignements concernant la clé intelligente, reportez-vous à «Clés» (P.3-2).

Sélectionner la position mémorisée

1. Placez le levier sélecteur en position P (stationnement).
2. Utilisez une des méthodes suivantes pour déplacer le siège du conducteur, les rétroviseurs extérieurs et le volant.
   - Enclenchez le contacteur d'allumage à la position ON et enfoncez complètement la commande de mémoire (1 ou 2) pendant au moins 1 seconde.
   - Dans les 45 secondes qui suivent l'ouverture de la portière du conducteur, enfoncez complètement la commande de mémoire (1 ou 2) pendant au moins 1 seconde.

   Le siège du conducteur, la colonne de direction et les rétroviseurs extérieurs se déplacent sur la position mémorisée ou sur la position de sortie du véhicule lorsque la fonction entrée/sortie est activée. Le témoin indicateur clignote pendant cette opération, puis il reste allumé pendant environ 5 secondes.

FONCTIONNEMENT DU SYSTÈME

Le système de positionnement automatique du siège ne fonctionne pas ou s'arrête de fonctionner dans les conditions suivantes :

- Lorsque la vitesse du véhicule atteint ou dépasse 7 km/h (4 mi/h).
- Lorsque la commande de réglage du siège du conducteur et de la colonne de direction est en marche pendant que le système de positionnement automatique du siège fonctionne.

- Lorsque la commande de mémoire (1 ou 2) n'est pas enfoncée pendant une seconde au moins.
- Le siège du conducteur, la colonne de direction et les rétroviseurs extérieurs sont déjà déplacés en position mémorisée.
- Lorsqu'aucune position n'est mémorisée dans la commande de mémoire.
- Lorsque le moteur est en marche tout en déplaçant le système de positionnement automatique du siège.
- Lorsque le levier sélecteur BVA est déplacé de la position P (stationnement) à toute autre position. (Cependant, son fonctionnement ne sera pas annulé si la commande est enfoncée alors que la siège et la colonne de direction reviennent à leur position précédente [fonction entrée/sortie].)
- Lorsque la portière du conducteur reste ouverte pendant plus de 45 secondes alors que le contacteur d'allumage n'est pas en position ON.
- La fonction de synchronisation des sièges est désactivée automatiquement si les rétroviseurs extérieurs ou le volant sont déplacés à fond.
- La fonction de synchronisation des sièges ne fonctionnera pas si l'ajustement du siège dépasse un des seuils de tolérance suivants :
  — Coulissement du siège : 76 mm (3,0 po)
  — Inclinaison du siège : 9,1 degrés
  — Élévateur de siège (arrière) : 20 mm (0,8 po)

AGENDA

AGENDA

4 Systèmes d'affichage, de climatisation, audio, téléphonique et de reconnaissance vocale

Consignes de sécurité 4-3
Panneau de commande multifonction central 4-4
Comment utiliser la manette INFINITI 4-6
Comment utiliser l'écran tactile (modèles avec système de navigation) 4-6
Menu départ (modèles avec système de navigation) 4-8
Comment sélectionner les menus à l'écran 4-9
Informations et réglages du véhicule 4-10
Comment utiliser le bouton STATUS 4-10
Comment utiliser le bouton ON/OFF de réglage et d'affichage de la luminosité 4-10
Comment utiliser le bouton INFO 4-10
Comment utiliser le bouton SETTING 4-16
Moniteur de vue arrière (modèles sans système de navigation) 4-26
Comment interpréter les lignes de l'affichage 4-27
Comment stationner à l'aide des lignes d'alignement estimées 4-28
Différence entre les distances estimées et réelles 4-30
Réglages des lignes de routes estimées 4-32
Comment ajuster l'écran 4-32
Conseils de manipulation 4-32
Moniteur de vue environnante (modèles avec système de navigation) 4-33
Comment changer d'affichage 4-35
Comment voir chaque vue 4-37
Différence entre les distances estimées et réelles 4-41
Fonction de sonar d'angle d'assistance à la caméra 4-43
Détection des objets mobiles (MOD) 4-45
Comment ajuster la vue d'écran 4-48
Réglages du moniteur de vue environnante 4-48
Conseils de manipulation 4-50
Ventilateurs 4-51
Commande automatique de climatisation 4-52
Commande automatique de climatisation 4-54
Conseils de manipulation 4-57
Microfiltre à l'intérieur de la cabine 4-58
Entretien de la commande de climatisation 4-58
Système audio 4-59
Précautions de fonctionnement du système audio 4-59
Radio FM-AM-SAT avec lecteur de disques compacts (CD) 4-76

Fonctionnement du lecteur DVD (Digital Versatile Disc) (modèles avec système de navigation) 4-81
Utilisation d'une clé USB 4-85
Système audio en flux avec Bluetooth[MD] (modèles avec système de navigation)..... 4-90
Fonctionnement du lecteur iPod 4-94
Entretien et nettoyage du CD/DVD/dispositif de mémoire USB 4-97
Commandes audio intégrées au volant 4-98
Antenne 4-99
Radiotéléphone ou poste de radio BP..... 4-101
Système téléphonique mains libres Bluetooth[MD] (modèles avec système de navigation)..... 4-101
Informations légales..... 4-103
Commandes vocales..... 4-103
Boutons de contrôle..... 4-104
Procédure de connexion 4-104
Sélection du téléphone..... 4-105
Répertoire du véhicule..... 4-105
Faire un appel 4-108
Recevoir un appel..... 4-109
Durant un appel 4-109
Réglages téléphoniques 4-110
Guide de dépannage 4-112
Système téléphonique mains libres Bluetooth[MD] (modèles sans système de navigation)..... 4-113
Informations légales 4-114
Boutons de contrôle 4-115
Système de reconnaissance vocale 4-115
Procédure de connexion 4-120
Enregistrement des numéros..... 4-121
Faire un appel 4-122
Recevoir un appel..... 4-122
Durant un appel 4-123
Fonction du téléphone 4-124
Mode d'apprentissage commandes vocales..... 4-127
Système de reconnaissance vocale INFINITI (modèles avec système de navigation) 4-129
Mode standard de reconnaissance vocale INFINITI 4-129
Utilisation du système 4-133
Mode de commande alternatif de reconnaissance vocale INFINITI..... 4-142
Utilisation du système 4-151
Guide de dépannage..... 4-157

ATTENTION

- **Ne démontez et n'apportez aucune modification à ce système. Vous risquez autrement de provoquer des accidents, des incendies ou des chocs électriques.**
- **N'utilisez pas ce système si vous constatez une anomalie de fonctionnement, comme un gel de l'écran ou si le son est étrangement faible. Vous risquez autrement de provoquer des accidents, des incendies ou des chocs électriques.**
- **Si vous constatez la présence d'un corps étranger sur le système, si vous renversez du liquide dessus ou que de la fumée ou une odeur suspecte s'en dégage, arrêtez tout de suite de l'utiliser et appelez votre détaillant INFINITI le plus proche. Un manquement à de telles précautions pourrait provoquer des accidents, des incendies ou des chocs électriques.**
- **Stationnez le véhicule dans un endroit sécurisé et appliquez le frein de stationnement pour visionner les images sur l'écran d'affichage central avant.**

N'utilisez pas le système sous des températures extrêmes (inférieures à –20°C [–4°F] ou supérieures à 70°C [158°F]). Faire fonctionner le système sous ces conditions peut entraîner des défectuosités.

PANNEAU DE COMMANDE MULTIFONCTION CENTRAL

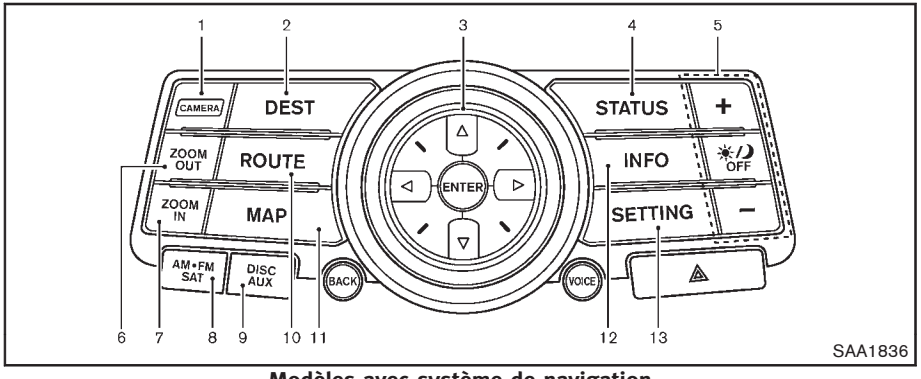

Modèles avec système de navigation

1. Bouton de moniteur de vue environnante «**CAMERA**» (P.4-33)
2, 6, 7, 10, 11.
   Pour boutons de réglage du système de navigation (Reportez-vous au Mode d'emploi du système de navigation fourni séparément.)
3. Manette INFINITI (P.4-6)
4. Bouton d'affichage du statut «**STATUS**» (P.4-10)
5. Bouton de réglage de la luminosité et d'affichage ON/OFF «☀/☽ **OFF**» (P.4-10)
8. Bouton de sélection de bande «**AM·FM·SAT**» (P.4-59)
9. Bouton de sélection «**DISC·AUX**» (P.4-59)
12. Bouton des informations sur le véhicule et sur la navigation «**INFO**» (P.4-10)
13. Bouton «**SETTING**» (P.4-16)

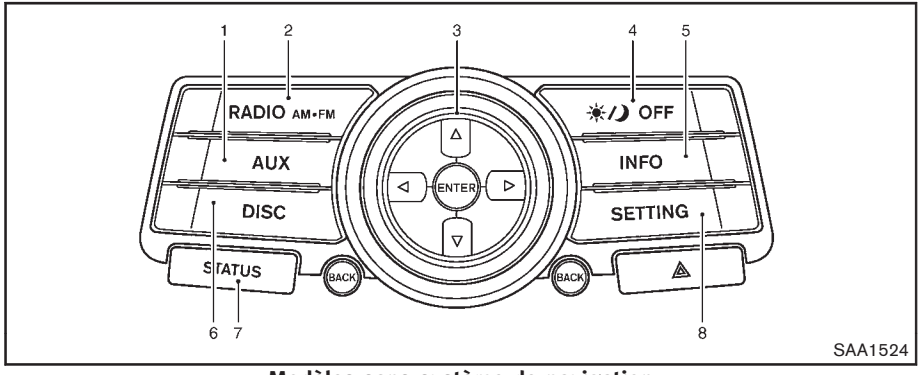

Modèles sans système de navigation

1. Bouton «**AUX**» (P.4-59)
2. Bouton de sélection de bande «**RADIO AM·FM**» (P.4-59)
3. Manette INFINITI (P.4-6)
4. Bouton de réglage de la luminosité et d'affichage ON/OFF «☀/☽ **OFF**» (P.4-10)
5. Bouton des informations sur le véhicule «**INFO**» (P.4-10)
6. Bouton de sélection «**DISC**» (P.4-59)
7. Bouton d'affichage du statut «**STATUS**» (P.4-10)
8. Bouton «**SETTING**» (P.4-16)

Lorsque vous utilisez ce système, veillez à ce que le moteur soit en marche.

Si vous utilisez l'appareil lorsque le moteur est à l'arrêt (contact sur ON ou ACC) pendant une longue durée, vous userez toute la batterie et le moteur ne pourra plus repartir.

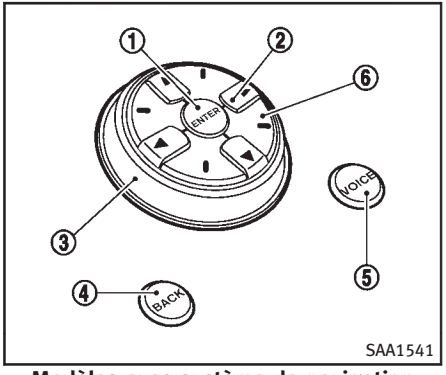

Modèles avec système de navigation

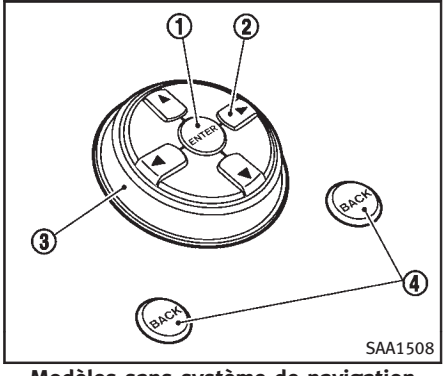

Modèles sans système de navigation

COMMENT UTILISER LA MANETTE INFINITI

Sélectionnez un élément sur l'affichage en utilisant les boutons directionnels principaux ② (ou les boutons directionnels supplémentaires ⑥ pour les modèles avec système de navigation) ou la molette centrale ③ et enfoncez le bouton **ENTER** ① pour valider.

Si vous appuyez sur le bouton **BACK** ④ avant que le réglage ne soit terminé, le réglage sera annulé et/ou l'écran précédent s'affichera. Ce bouton permet également d'effacer les caractères saisis.

Après avoir terminé le réglage, appuyez sur le bouton **BACK** ④ et retournez à l'écran précédent.

Pour les fonctions du bouton **VOICE** ⑤, reportez-vous au Mode d'emploi du système de navigation fourni séparément.

COMMENT UTILISER L'ÉCRAN TACTILE (modèles avec système de navigation)

PRÉCAUTION

- **L'écran de verre sur l'affichage à cristaux liquides peut se briser s'il est frappé par un objet dur ou pointu. Si le verre casse, n'y touchez pas. Ceci pourrait provoquer une blessure.**
- **Pour nettoyer l'écran d'affichage, utilisez un chiffon doux et sec. Si un nettoyage supplémentaire est nécessaire, utilisez une petite quantité de détergent neutre avec un chiffon doux. N'utilisez jamais de chiffon rugueux, alcool, benzine, diluant ou tout type de solvant ou des serviettes en papier contenant un agent de nettoyage chimique. Ils égratigneraient et endommageraient le panneau.**
- **Ne renversez pas de liquides tels que de l'eau ou du parfum pour voitures sur l'écran. Le contact avec le liquide pourrait causer un mauvais fonctionnement du système.**

Pour assurer une conduite prudente, certaines fonctions ne peuvent être actionnées lors de la conduite.

Les fonctions à l'écran qui ne sont pas disponibles lors de la conduite seront affichées «en gris» ou mises en sourdine.

Stationnez le véhicule dans un endroit sûr puis faites fonctionner le système de navigation.

ATTENTION

- **Consacrez TOUJOURS toute votre attention à la conduite.**
- **Évitez d'utiliser les caractéristiques du véhicule qui pourraient vous distraire. Si vous n'êtes pas totalement concentré sur la conduite, vous risqueriez de perdre le contrôle du véhicule et de causer un accident.**

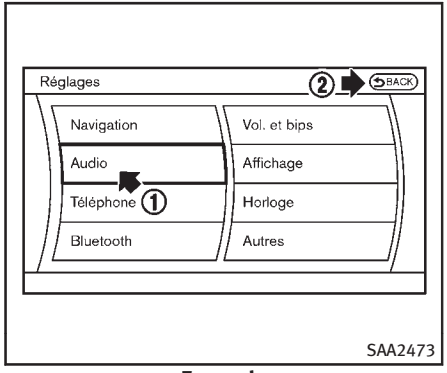

Exemple

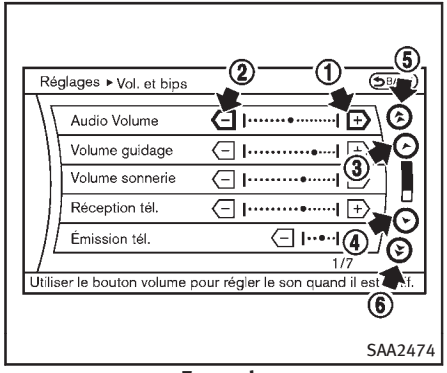

Exemple

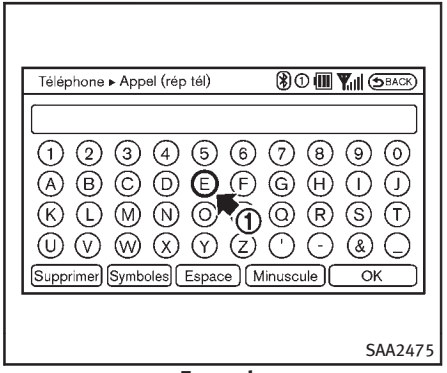

Exemple

Fonctionnement de l'écran tactile

Avec ce système, les mêmes opérations que celles de la manette INFINITI sont disponibles lorsque vous utilisez l'écran tactile.

Sélection d'un élément :

Touchez un élément pour le sélectionner. Pour sélectionner les réglages «Audio», touchez la zone «Audio» ① à l'écran.

Appuyez sur le bouton BACK ② pour retourner à l'écran précédent.

Réglage d'un élément :

Appuyez sur le bouton **+** ① ou **–** ② pour régler les éléments.

Appuyez sur le bouton ⌃ ③ ou ⌄ ④ pour passer à l'élément suivant ou précédent.

Appuyez sur le bouton ⌃⌃ ⑤ ou ⌄⌄ ⑥ pour passer à la page suivante ou précédente.

Saisie de caractères :

Touchez la lettre ou le chiffre ①.

Certaines options sont disponibles lors de la saisie de caractères.

- **Majuscule :**
  Affiche les caractères en majuscules.
- **Minuscule :**
  Affiche les caractères en minuscules.
- **Symboles :**
  Affiche des symboles tels que le point d'interrogation (?).
- **Espace :**
  Insère un espace.

- **Supprimer :**
  Supprime le dernier caractère qui a été saisi avec une touche. Maintenez le bouton enfoncé pour effacer tous les caractères.
- **OK :**
  Termine la saisie de caractères.

Entretien de l'écran tactile

Si vous nettoyez l'écran d'affichage, utilisez un chiffon doux et sec. Si un nettoyage supplémentaire est nécessaire, utilisez une petite quantité de détergent neutre avec un chiffon doux. Ne vaporisez jamais l'écran avec de l'eau ou un détergent. Mouillez le chiffon en premier, puis essuyez l'écran.

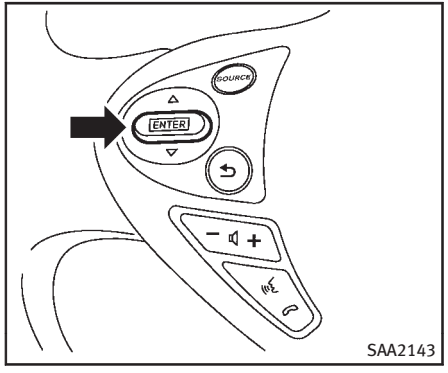

MENU DÉPART (modèles avec système de navigation)

Le menu de démarrage s'affiche à l'aide de la commande de menu, sur les commandes intégrées au volant.

1. Lorsque l'écran MAP ou STATUS est affiché, poussez et maintenez la commande de menu jusqu'à ce que l'écran «Menu Départ» s'affiche.
2. Mettez l'élément souhaité en surbrillance en appuyant sur les flèches de la commande de menu vers le haut ou vers le bas, puis appuyez sur la commande de menu pour valider.

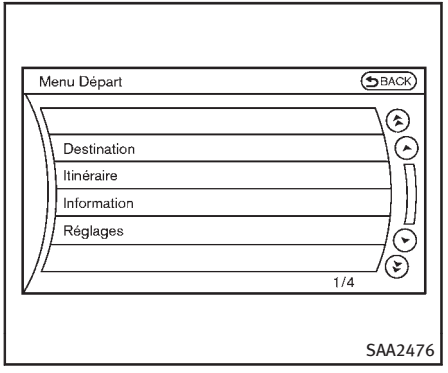

Éléments disponibles

Destination/Itinéraire :

Ces éléments sont pour le système de navigation. Pour les détails, reportez-vous au Mode d'emploi du système de navigation fourni séparément.

Information :

Affiche l'écran d'information. C'est le même écran qui apparaît lorsque vous appuyez sur le bouton INFO.

Réglages :

Affiche l'écran des réglages. C'est le même écran qui apparaît lorsque vous appuyez sur le bouton SETTING.

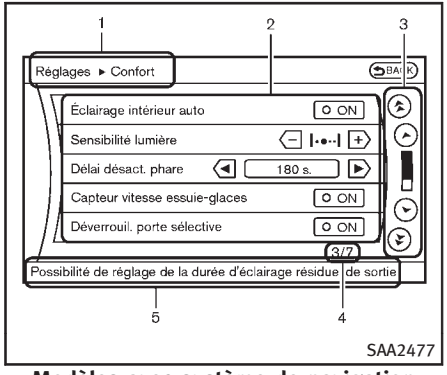

Modèles avec système de navigation

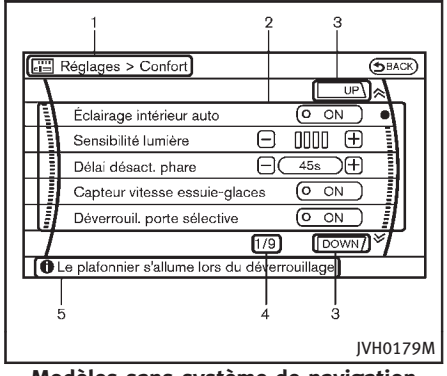

Modèles sans système de navigation

COMMENT SÉLECTIONNER LES MENUS À L'ÉCRAN

Les fonctions du véhicule sont disponibles sur l'écran d'affichage dans les menus. Pour sélectionner chaque élément clé, mettez l'élément souhaité en surbrillance à l'aide de la manette INFINITI, puis appuyez sur le bouton ENTER.

Lorsqu'une sélection de menu est faite ou qu'un élément du menu est mis en surbrillance, les différentes zones à l'écran vous fourniront des informations importantes. Voir les éléments suivants pour plus de détails.

1. En-tête :

   Affiche le chemin emprunté pour arriver à l'écran actuel.

2. Sélections dans le menu :

   Affiche les options disponibles avec cet écran de menu.

3. Indicateur de mouvement HAUT/BAS :

   Indique que la manette INFINITI peut être utilisée pour se déplacer vers le HAUT/BAS de l'écran pour sélectionner d'autres options.

4. Compteur d'éléments du menu :

   Indique le nombre total d'éléments

listés sur toutes les pages, pour le menu actuel.

5. Bas de page/Ligne d'information :

   Fournit plus d'informations (si disponibles) sur la sélection du menu actuellement en surbrillance.

COMMENT UTILISER LE BOUTON STATUS

Vous pouvez vérifier les informations concernant le système de réglage audio, de climatisation, de consommation de carburant et de navigation (si le véhicule en est équipé) en appuyant de façon répétée sur le bouton STATUS.

COMMENT UTILISER LE BOUTON ON/OFF DE RÉGLAGE ET D'AFFICHAGE DE LA LUMINOSITÉ

Appuyez sur le bouton «☀/☽ OFF» pour modifier la luminosité en mode jour ou en mode nuit, et pour ajuster la luminosité de l'écran à l'aide de la manette INFINITI lorsque le témoin indicateur est affiché au bas de l'écran.

Appuyez sur le bouton «☀/☽ OFF» pendant plus de 2 secondes pour éteindre l'affichage. Appuyez à nouveau sur le bouton pour mettre en marche l'affichage.

Modèles avec système de navigation

Il est également possible d'ajuster la luminosité de l'écran à l'aide des boutons de luminosité HAUT **(+)** ou BAS **(–)**.

COMMENT UTILISER LE BOUTON INFO

L'écran de l'ordinateur de route affiche des informations sur le véhicule et sur la navigation (si le véhicule en est équipé) pour vous faciliter la tâche.

Les informations affichées permettront de vous aider à déterminer l'état du véhicule. Voir les éléments suivants pour plus de détails.

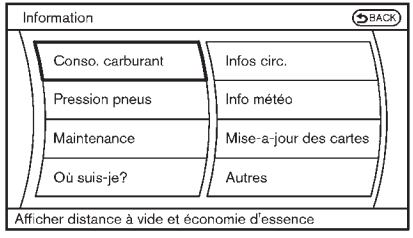

SAA3144

Modèles avec système de navigation

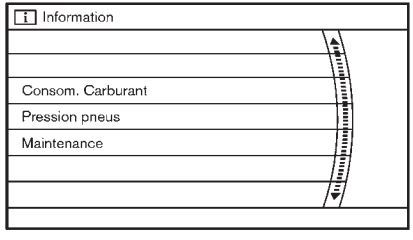

SAA2145

Modèles sans système de navigation

Affichage d'information sur le véhicule

1. Appuyez sur le bouton INFO du panneau de commande.
2. Sélectionnez un élément dans le menu INFORMATION.
3. Après le visionnage ou l'ajustement de l'information sur les écrans suivants, appuyez sur le bouton BACK pour retourner au menu INFORMATION.

Pour les éléments suivants, reportez-vous au Mode d'emploi du système de navigation fourni séparément :

- Où suis-je?
- Infos circ.
- Info météo
- Mise-à-jour des cartes
- Version

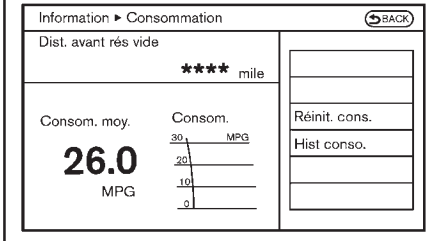

SAA2479

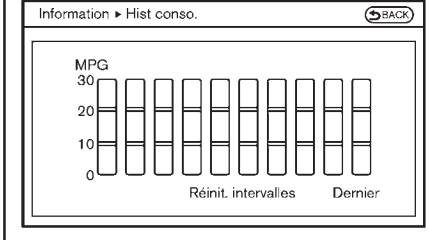

SAA2480

Modèles avec système de navigation

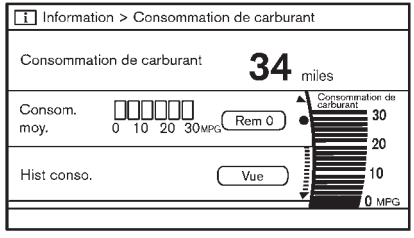

JVH0180M

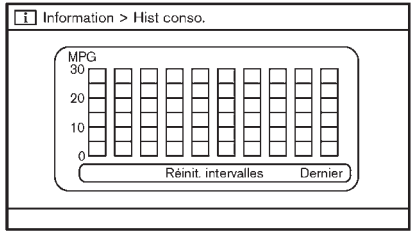

JVH0181M

Modèles sans système de navigation

Information sur la consommation carburant

La distance approximative avant réservoir vide, la consommation moyenne de carburant et la consommation actuelle de carburant s'affichent en guise de référence.

Pour réinitialiser la consommation moyenne de carburant (Consom. moy.), sélectionnez la touche «Réinit. cons.» ou «Rem 0».

Si la touche «Hist conso.» ou «Vue» est sélectionnée, l'historique de la consommation moyenne de carburant s'affiche sur le graphique avec la moyenne correspondant à la période écoulée depuis la dernière réinitialisation.

Les unités peuvent être converties en unités «US» ou «Métrique». (Reportez-vous à «Comment utiliser le bouton SETTING» (P.4-16).)

La consommation de carburant automobile peut différer de l'information affichée sur l'affichage à cristaux liquides par matrice de points. Ceci est causé par la différence de synchronisation dans la mise à jour de l'information et n'indique pas un défaut de fonctionnement.

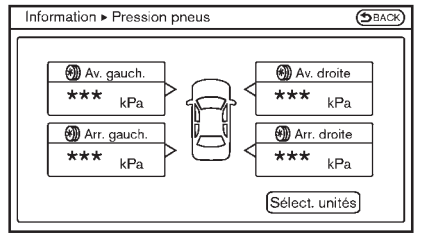

JVH0248X

Modèles avec système de navigation

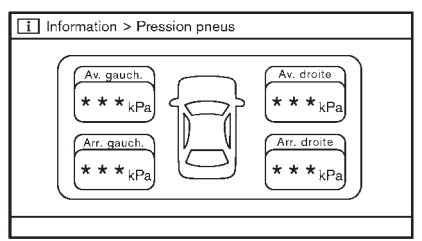

JVH0249X

Modèles sans système de navigation

Informations sur la PRESSION DES PNEUS

ATTENTION

- **Lorsque vous montez la roue de secours ou remplacez une roue, la pression des pneus n'est pas indiquée, le TPMS ne fonctionnera pas et le témoin lumineux de faible pression clignotera pendant environ 1 minute. Le témoin restera allumé pendant 1 minute. Contactez un détaillant INFINITI au plus vite possible afin qu'il remplace le pneu et/ou réinitialise le système d'avertissement.**
- **Le remplacement des pneus par des pneus autres que ceux spécifiés par INFINITI pourrait affecter le bon fonctionnement du TPMS.**

La pression des pneus s'affichera et indiquera la référence.

L'indication de pression «*** kPa» ou «*** psi» affichée à l'écran signifie que la pression des pneus est en train d'être mesurée. Après quelques tours de roues, la pression de chaque pneu s'affichera.

Les unités peuvent être converties dans l'écran de réglages LANGUE/UNITÉS. (Reportez-vous à «Comment utiliser le bouton SETTING» (P.4-16) pour plus de détails.)

Pour changer les unités de mesure, sélectionnez l'option «Sélect. unités» (modèles avec système de navigation) avec la manette INFINITI et appuyez sur le bouton **ENTER**.

En cas de basse pression, l'information LOW PRESSURE (basse pression) s'affiche à l'écran. Vérifiez la pression des quatre pneus.

La pression de gonflage des pneus augmente et diminue en fonction de la chaleur causée par le fonctionnement du véhicule et la température extérieure.

Une fois la permutation des pneus effectuée, la pression des pneus ne s'affiche pas dans la position réelle des pneus. Conduisez le véhicule à plus de 40 km/h (25 mi/h) pendant environ 10 minutes pour réinitialiser l'écran.

Pour plus de détails concernant le système de surveillance de pression des pneus (TPMS), reportez-vous à «Système de surveillance de pression des pneus (TPMS)» (P.5-4).

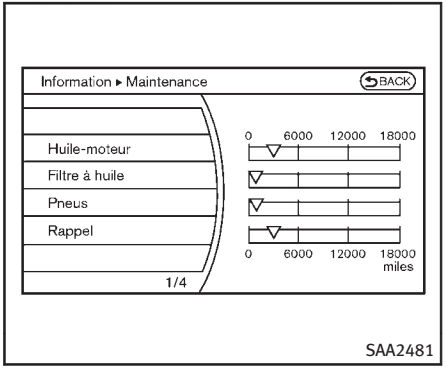

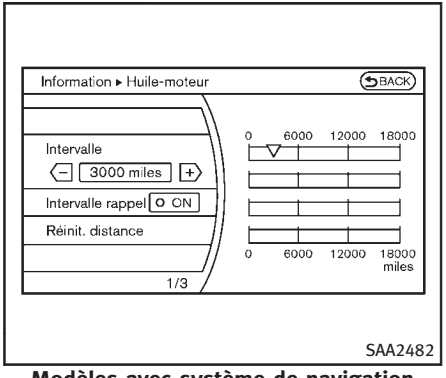

Modèles avec système de navigation

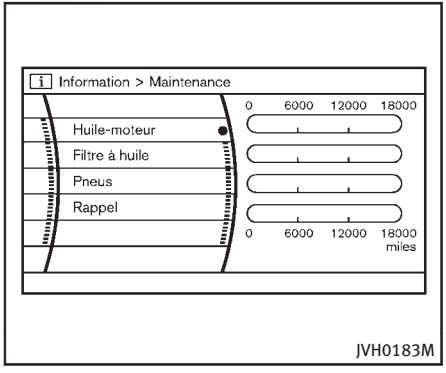

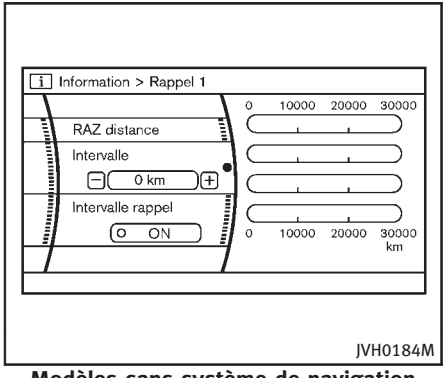

Modèles sans système de navigation

Informations sur la maintenance

Les intervalles d'entretien peuvent être affichés pour l'huile moteur, le filtre à huile, les pneus et d'autres rappels.

Pour régler un intervalle d'entretien, sélectionnez l'élément choisi dans la liste.

Vous pouvez également régler un message qui vous rappellera quand votre prochaine visite d'entretien est nécessaire.

L'exemple suivant indique comment régler les informations relatives à l'entretien de l'huile moteur. Effectuez la même procédure pour régler les informations relatives aux autres opérations d'entretien.

1. Définissez l'intervalle (millage) du calendrier d'entretien. Pour déterminer l'intervalle d'entretien recommandé, reportez-vous à votre «Guide du service et de l'entretien INFINITI».
2. Pour afficher le rappel automatiquement lorsque la distance souhaitée a été parcourue, sélectionnez la touche «Rappel».
3. Réglez la distance de conduite par rapport au nouveau calendrier d'entretien.
4. Appuyez sur le bouton BACK pour revenir à l'écran précédent.

Les unités peuvent être converties en unités «US» ou «Métrique». (Reportez-vous à «Comment utiliser le bouton SETTING» (P.4-16).)

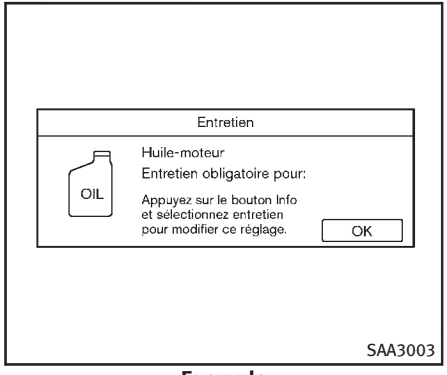

Exemple

L'Intervalle rappel s'affiche automatiquement lorsque la distance spécifiée a été parcourue et à chaque fois que le contact d'allumage est placé sur la position ACC ou ON. Le rappel ne s'affiche pas pendant la conduite.

Sélectionnez «OK» pour masquer le rappel pendant le reste du voyage.

Pour éviter que le rappel n'apparaisse, effectuez l'une des opérations suivantes :

- Sélectionnez «Réinit. distance».
- Désactivez le «Rappel».
- Augmentez la distance d'«Intervalle» afin qu'elle soit supérieure à la distance actuellement programmée.

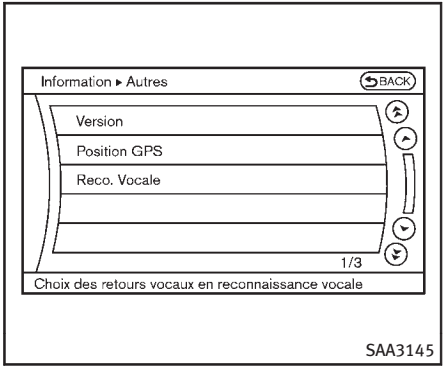

Autres informations (modèles avec système de navigation)

Les autres informations s'affichent lorsque le bouton INFO est enfoncé et que la touche «Autres» est sélectionnée.

Version :

Pour plus de renseignements sur cet élément, reportez-vous au Mode d'emploi du système de navigation fourni séparément.

Lorsque le contacteur d'allumage est en position de démarrage, la touche «Version» s'affiche après avoir appuyé sur le bouton INFO.

Position GPS :

Pour plus de renseignements sur cet élément, reportez-vous au Mode d'emploi du système de navigation fourni séparément.

Reco. Vocale :

Pour de plus amples détails relatifs à cet élément, reportez-vous à «Système de reconnaissance vocale INFINITI (modèles avec système de navigation)» (P.4-129).

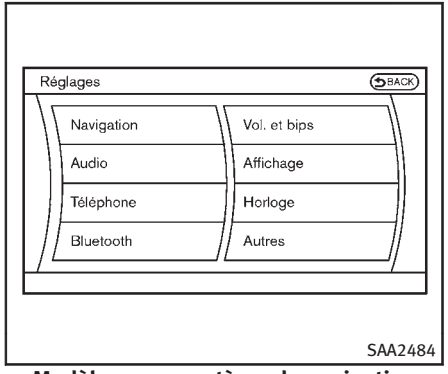

Modèles avec système de navigation

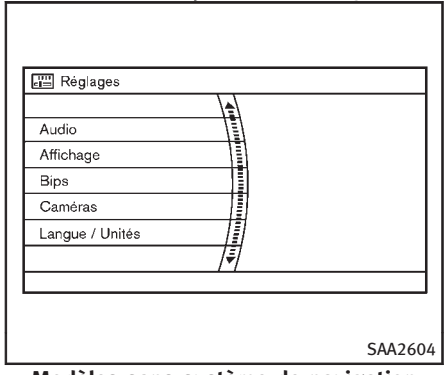

Modèles sans système de navigation

COMMENT UTILISER LE BOUTON SETTING

Quand vous appuyez sur le bouton SETTING, l'écran illustré s'affiche.

Le design et les éléments affichés à l'écran peuvent varier selon les modèles.

Pour les réglages de la navigation, reportez-vous au Mode d'emploi du système de navigation fourni séparément.

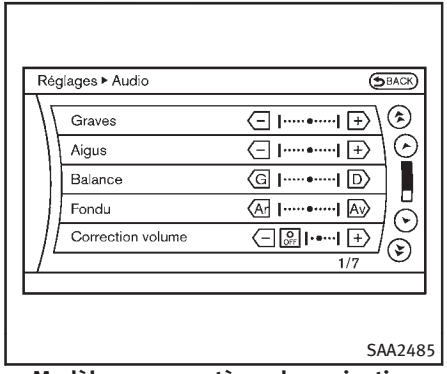

Modèles avec système de navigation

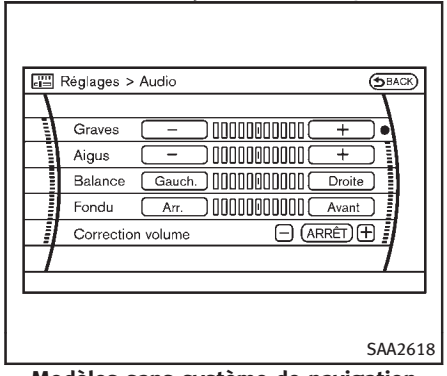

Modèles sans système de navigation

Réglages Audio

L'affichage tel qu'indiqué sur l'illustration apparaît lorsque le bouton SETTING est enfoncé et que la touche «Audio» est sélectionnée.

Graves/Aigus/Balance/Fondu :

Sélectionnez une des options «Graves», «Aigus», «Balance» ou «Fondu» pour régler la qualité sonore du haut-parleur et la balance à l'aide de la manette INFINITI.

Ces éléments peuvent également être ajustés en appuyant ou en réglant la molette AUDIO.

Correction volume :

Le volume du système audio augmente en même temps que la vitesse du véhicule. Sélectionnez «Correction volume» et réglez le niveau de l'effet à l'aide de la manette INFINITI. La fonction de correction volume est désactivée lorsque le niveau est réglé sur OFF. Augmenter la valeur entraîne une augmentation du volume plus rapide que la vitesse du véhicule.

Driver's Audio Stage (si le véhicule en est équipé) :

Lorsque cette fonction est activée, un son de qualité supérieure est émis vers le conducteur. Le conducteur peut alors profiter d'un son plus pur, optimisé pour son emplacement. L'effet rendu par cette fonction dépend du style de musique écouté. Pour certains styles de musique, il peut être difficile d'entendre la différence apportée par cette fonction.

Code enregistrement DivX^{MD} (modèles avec système de navigation) :

Le code d'enregistrement du périphérique utilisé pour télécharger des fichiers DivX^{MD} s'affiche sur l'écran. Si un disque est chargé ou qu'une clé USB est connectée au système audio, cette fonction n'est pas activée.

Afficher la jaquette du cd (modèles avec système de navigation) :

Lorsque cet élément est activé, l'image de la couverture de l'album s'affiche pendant la lecture de fichiers musicaux comprimés sur un CD, un DVD ou un dispositif USB. Lorsque l'image n'est pas correctement enregistrée dans le fichier ou le périphérique, elle ne s'affiche pas.

Réglages téléphoniques (modèles avec système de navigation)

Pour plus de détails des réglages de «Téléphone», reportez-vous à «Système téléphonique mains libres Bluetooth^{MD} (modèles avec système de navigation)» (P.4-101).

Réglages Bluetooth (modèles avec système de navigation)

Pour plus de détails des réglages de «Bluetooth», reportez-vous à «Système téléphonique mains libres Bluetooth^{MD} (modèles avec système de navigation)» (P.4-101).

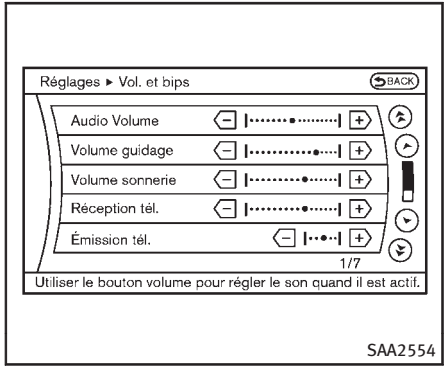

Réglages Volume et bips (modèles avec système de navigation)

L'affichage tel qu'indiqué sur l'illustration apparaît lorsque le bouton SETTING est enfoncé et que la touche «Vol. et bips» est sélectionnée.

Audio Volume :

Pour augmenter ou diminuer le volume du système audio, sélectionnez «Audio Volume» et ajustez à l'aide de la manette INFINITI. Vous pouvez également régler le volume du système audio en tournant le bouton de commande VOLUME.

Volume guidage :

Pour ajuster le volume du guidage vocal, sélectionnez «Volume guidage» et ajustez à l'aide de la manette INFINITI.

Vous pouvez également ajuster le volume du guidage vocal en réglant la molette de contrôle du VOLUME alors que le guidage vocal est en cours.

Volume sonnerie/Réception tél./Émission tél. :

Pour plus de détails sur ces éléments, reportez-vous à «Système téléphonique mains libres Bluetooth^{MD} (modèles avec système de navigation)» (P.4-101).

Bips :

Lorsque cet élément est activé, vous entendrez un bip sonore lorsque vous utilisez un bouton.

Guidage vocal :

Lorsque cet élément est réglé sur ON, vous entendrez le guidage vocal pour les opérations de navigation ou toute autre opération.

REMARQUE :

Lorsque le guidage vocal est annoncé pendant la lecture audio, tourner le bouton de volume ne permet pas de régler le ni-

veau sonore de la musique, mais celui du guidage. Si vous n'entendez pas le guidage vocal, veuillez vérifier le niveau du Volume guidage.

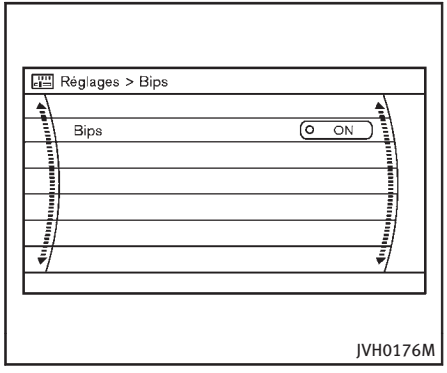

Réglages des Bips (modèles sans système de navigation)

Appuyez sur le bouton **SETTING**, sélectionnez l'option «Bips» avec la manette INFINITI et appuyez sur le bouton **ENTER** pour afficher l'écran «Bips».

Bips :

Lorsque cet élément est activé, vous entendrez un bip sonore lorsque vous utilisez un bouton.

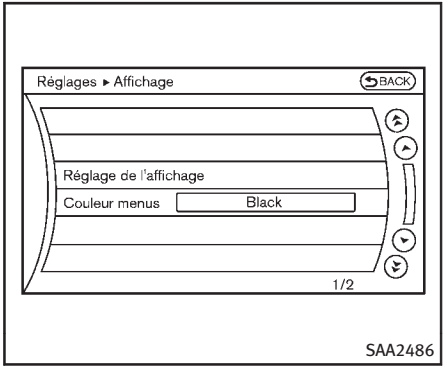

Réglages de l'affichage (modèles avec système de navigation)

L'affichage tel qu'indiqué sur l'illustration apparaît lorsque le bouton SETTING est enfoncé et que la touche «Affichage» est sélectionnée.

Réglage de l'affichage :

Pour régler l'affichage, sélectionnez la touche «Réglage de l'affichage». Les réglages suivants sont disponibles.

- Affichage

Pour éteindre l'écran, appuyez sur le bouton ENTER et désactivez l'indicateur «Affi-

chage». L'autre méthode est d'appuyer sur le bouton «☀/☽ OFF» pendant plus de 2 secondes.

Si vous appuyez sur un des boutons de mode alors que l'écran est éteint, l'affichage s'allume pour plus d'opérations. L'écran s'éteindra automatiquement 5 secondes après que l'opération a été complétée.

Pour allumer l'écran, réglez cette fonction en position ON, ou poussez et maintenez le bouton «☀/☽ OFF».

- Luminosité/Contraste/Couleur de fond

Pour régler la luminosité et le contraste de l'écran, sélectionnez la touche «Luminosité» ou «Contraste».

Vous pouvez alors régler la luminosité ou le contraste en utilisant la manette INFINITI.

Pour les informations sur l'option «Couleur de fond», reportez-vous au Mode d'emploi du système de navigation fourni séparément.

Couleur menus :

Choisissez la couleur du thème de l'écran de menu.

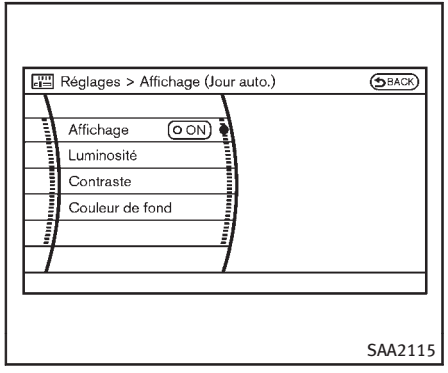

Réglages de l'AFFICHAGE (modèles sans système de navigation)

Pour afficher l'écran «Affichage», appuyez sur le bouton **SETTING**, sélectionnez l'option «Affichage» avec la manette INFINITI puis appuyez sur le bouton **ENTER**.

Affichage :

Pour éteindre l'écran, appuyez sur le bouton **ENTER** et mettez l'indicateur «ON» sur OFF.

Si vous appuyez sur un des boutons de mode alors que l'écran est éteint, l'affichage s'allume pour plus d'opérations. L'écran s'éteindra automatiquement 5 secondes après que l'opération a été complétée.

Pour allumer l'écran, réglez cette fonction en position «ON», ou enfoncez le bouton «☀/☽ OFF».

Luminosité/Contraste/Couleur de fond :

Pour régler la luminosité, le contraste et la couleur de fond de l'écran, sélectionnez la touche «Luminosité», «Contraste» ou «Couleur de fond» appropriée, puis appuyez sur le bouton **ENTER**.

Vous pouvez alors régler la luminosité ou le contraste en utilisant la manette INFINITI. Faites passer la couleur de fond en mode jour ou nuit en appuyant sur le bouton **ENTER**.

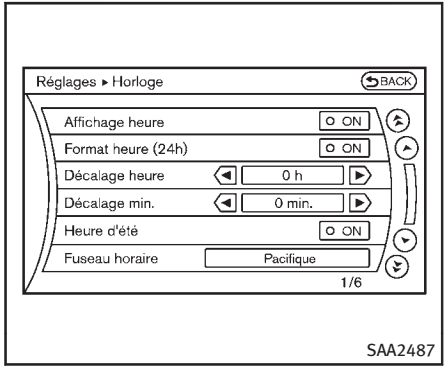

Réglages de l'horloge (modèles avec système de navigation)

L'affichage tel qu'indiqué sur l'illustration apparaît lorsque le bouton SETTING est enfoncé et que la touche «Autres» puis la touche «Horloge» sont sélectionnées.

Vous ne pouvez pas utiliser l'écran de réglages de l'horloge lors de la conduite. Arrêtez le véhicule dans un endroit sûr et serrez le frein de stationnement avant de régler l'horloge.

Affichage heure :

Lorsque cet élément est réglé sur ON, l'horloge est toujours affichée dans le coin supérieur droit de l'écran.

L'horloge indiquera le temps exact car elle est ajustée en permanence par le système GPS (modèles avec système de navigation).

Format heure (24h) :

Lorsque cet élément est placé sur ON, l'horloge de 24 heures s'affiche. Lorsque cet élément est placé sur ON, l'horloge de 12 heures s'affiche.

Décalage (heure)/(min.) :

Ajustez l'heure en augmentant ou diminuant les heures ou les minutes.

Heure d'été :

Réglez cet élément sur ON pour gérer l'heure d'été.

Fuseau horaire :

Choisissez votre fuseau horaire parmi les suivants

- Pacific
- Mountain
- Central
- Eastern
- Atlantic
- Newfoundland
- Hawaii
- Alaska

Réglages de la CAMÉRA

Pour afficher l'écran «CAMERA», appuyez sur le bouton **SETTING**, sélectionnez l'option «Caméra» avec la manette INFINITI puis appuyez sur le bouton **ENTER**.

Pour de plus amples détails sur le fonctionnement du système de caméra, reportez-vous à «Moniteur de vue arrière (modèles sans système de navigation)» (P.4-26) ou «Moniteur de vue environnante (modèles avec système de navigation)» (P.4-33).

Réglages Aide de Conduite (si le véhicule en est équipé)

Pour de plus amples détails relatifs aux réglages «Aide de Conduite», reportez-vous aux éléments suivants :

- «Système de prévention de franchissement involontaire de ligne (LDP)» (P.5-27).
- «Système d'assistance du contrôle de distance (DCA)» (P.5-59).

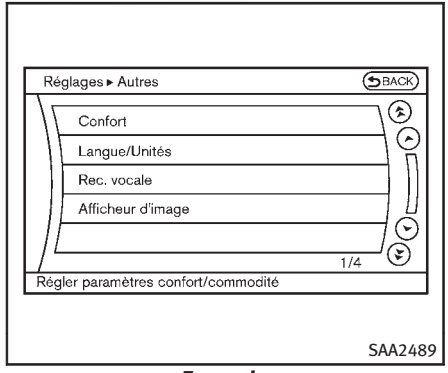

Exemple

Autres réglages (modèles avec système de navigation)

Les autres informations s'affichent lorsque le bouton SETTING est enfoncé et que la touche «Autres» est sélectionnée.

Les éléments suivants sont disponibles :

- Confort
- Horloge
- Langue/Unités
- Rec. Vocale
- Caméra
- Afficheur d'image

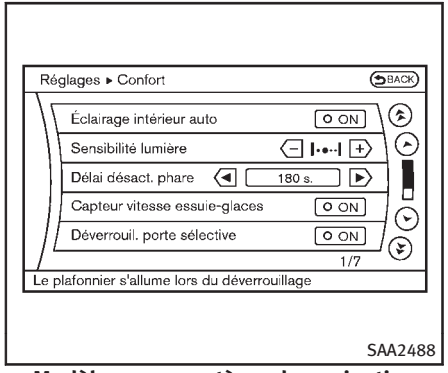

Modèles avec système de navigation

Réglages relatifs au confort

L'affichage tel qu'indiqué sur l'illustration apparaît lorsque le bouton SETTING est enfoncé et que la touche «Autres» puis la touche «Confort» sont sélectionnées. Cette option apparaît sur l'écran uniquement si le contacteur d'allumage est en position ON.

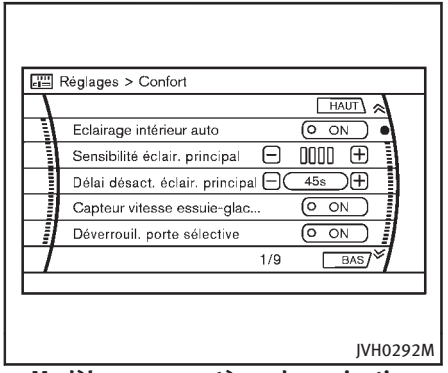

Modèles sans système de navigation

L'affichage tel qu'indiqué sur l'illustration apparaît lorsque le bouton SETTING est enfoncé et que la touche «Confort» est sélectionnée. Cette option apparaît sur l'écran uniquement si le contacteur d'allumage est en position ON.

Éclairage intérieur auto :

Lorsque cet élément est activé, les éclairages intérieurs s'allumeront si une des portières est déverrouillée.

Sensibilité lumière :

Ajustez la sensibilité de l'éclairage sur plus élevé (droite) ou plus faible (gauche).

Lever la colonne sur la sortie (si le véhicule en est équipé) :

Lorsque cet élément est placé sur ON, le volant se lève pour faciliter la descente si le contacteur d'allumage est en position LOCK et la portière du conducteur est ouverte. Après être entré dans le véhicule et avoir mis le contacteur de démarrage en position ACC, le volant revient dans sa position précédente.

Réglez siège cond. sur sortie (si le véhicule en est équipé) :

Lorsque cet élément est placé sur ON, le siège conducteur recule pour faciliter la descente si le contacteur d'allumage est en position OFF et la portière du conducteur est ouverte. Après être entré dans le véhicule et avoir mis le contacteur de démarrage en position ACC, le siège du conducteur revient dans sa position précédente.

Délai désact. phare :

Choisissez la temporisation d'extinction automatique des phares par périodes de 0, 30, 45, 60, 90, 120, 150 à 180 secondes.

Capteur vitesse essuie-glaces (si le véhicule en est équipé) :

Lorsque cette fonction est activée, l'intervalle de balayage des essuie-glaces s'ajuste automatiquement en fonction de la vitesse du véhicule.

Déverrouil. porte sélective :

Lorsque cet élément est réglé sur ON, seule la portière du conducteur est déverrouillée après l'opération de déverrouillage des portières. Lorsque l'interrupteur de demande de la poignée de portière côté conducteur ou passager avant est enfoncé pour déverrouiller la portière, seule la portière correspondante est d'abord déverrouillée. Toutes les autres portières peuvent être déverrouillées si l'opération de déverrouillage des portières est exécutée à nouveau dans les 60 secondes qui suivent.

Lorsque cet élément est réglé sur OFF, toutes les portières seront déverrouillées après que l'opération de déverrouillage des portières a été exécutée une fois.

Ver./déver. clef intellig. :

Lorsque cet élément est réglé sur ON, la fonction de verrouillage/déverrouillage des portières en appuyant sur l'interrupteur sur demande de la poignée de portière sera activée.

Retour aux réglages par défaut :

Sélectionnez cet élément puis «OUI» pour rétablir tous les réglages par défaut.

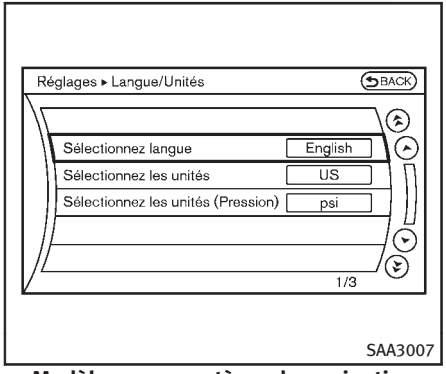

Modèles avec système de navigation

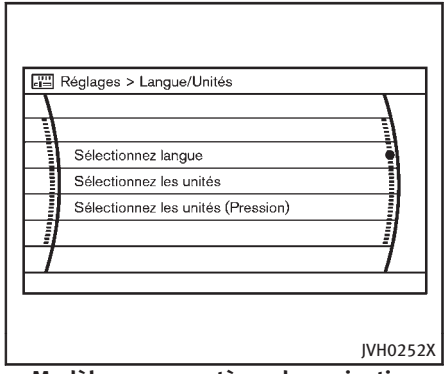

Modèles sans système de navigation

Réglages Langue/Unités

L'affichage tel qu'indiqué sur l'illustration apparaît lorsque le bouton SETTING est enfoncé et que la touche «Autres» puis la touche «Langue/Unités» sont sélectionnées.

L'affichage tel qu'indiqué sur l'illustration apparaît lorsque le bouton SETTING est enfoncé et que la touche «Langue/Unités» est sélectionnée.

Sélectionnez langue :

Sélectionnez la touche «Sélectionnez langue». Choisissez «English», «Français» ou «Español» pour votre langue d'affichage souhaitée.

Si vous sélectionnez l'option «Français», le français sera affiché, veuillez alors utiliser le Manuel du conducteur français. Pour obtenir le Manuel du conducteur français, reportez-vous à «Informations sur la commande du manuel du conducteur/de réparation» (P.9-37).

Sélectionnez les unités :

Sélectionnez la touche «Sélectionnez les unités». Choisissez «Métrique» (km, °C, L/100 km) ou «US» (Mile, °F, MPG [mile au galon]) pour votre affichage d'écran préféré.

Sélectionnez les unités (Pression) :

Sélectionnez l'option «Sélectionnez les unités (Pression)» puis appuyez sur le bouton ENTER. À l'écran suivant, sélectionnez «kPa» ou «psi»

*Lorsque le contacteur d'allumage est en position ACC, la touche «Sélectionnez les unités (Pression)» n'est pas affichée.

Réglages de la reconnaissance vocale (modèles avec système de navigation)

Pour les détails concernant les réglages de la «Rec. vocale», reportez-vous à «Système de reconnaissance vocale INFINITI (modèles avec système de navigation)» (P.4-129).

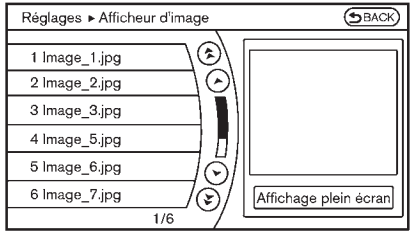

SAA2491

Afficheur d'image (modèles avec système de navigation)

Les fichiers images de la clé USB s'affichent. Pour afficher l'Afficheur d'image, appuyez sur le bouton SETTING, et sélectionnez la touche «Autres» puis «Afficheur d'image». L'image du fichier sélectionné s'affiche du côté droit de l'écran.

Lorsqu'un certain nombre de dossiers sont inclus sur la clé USB, sélectionnez un dossier dans la liste pour afficher les fichiers.

Afin de ne pas distraire le conducteur, les images n'apparaissent pas sur l'écran lorsque toute position de conduite est enclenchée. Pour visualiser les images, arrêtez le véhicule en lieu sûr et serrez le frein de stationnement.

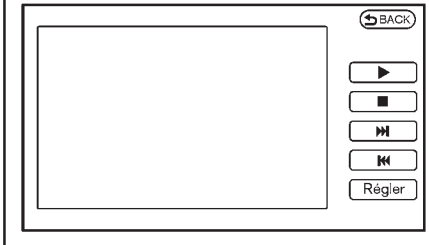

SAA2492

Affichage plein écran :

L'affichage en plein écran s'affiche lorsque la touche «Affichage plein écran» est sélectionnée.

Pour actionner Afficheur d'image ou modifier les réglages, sélectionnez l'élément souhaité à l'aide de la manette INFINITI.

- [▶] (Démarrage)
  Sélectionnez la touche «[▶]» pour démarrer le diaporama.
- [■] (Arrêt)
  Sélectionnez la touche «[■]» pour arrêter le diaporama.

- ⏭ (Suivant)
  Sélectionnez la touche «⏭» pour afficher le fichier suivant.
- ⏮ (Précédent)
  Sélectionnez la touche «⏮» pour afficher le fichier précédent.

Réglage de l'afficheur d'image :

L'affichage du réglage de l'afficheur d'image apparaît lorsque la touche «Régler» est sélectionnée sur l'affichage plein écran. Les réglages suivants sont disponibles pour l'affichage plein écran.

- Vitesse du diaporama
  Sélectionnez la touche «Vit. diaporama». Sur l'affichage suivant, sélectionnez la durée d'affichage parmi 5, 10, 30, 60 secondes ou «Sans changement».
- Sens diaporama
  Sélectionnez la touche «Sens diaporama». Sur l'affichage suivant, sélectionnez «Aléatoire» ou «Liste». Pour «Liste», les images sont affichées dans l'ordre dans lequel les fichiers sont enregistrés sur la clé USB.

Conseils de manipulation :

- Seuls les fichiers remplissant les conditions suivantes seront affichés.
  — Type d'image : JPEG
  — Extensions des fichiers : *.jpg, *jpeg
  — Résolution maximale : 2048 × 1536 pixels
  — Taille maximale : 2 Mo
  — Couleurs : 32768 (15-bit)
  — Longueur maximale des noms des fichiers : 253 octets
  — Nombre maximum de dossiers : 500
  — Nombre maximum d'images par dossier : 1024
- Si un périphérique électronique (tel qu'un appareil photo numérique) est directement branché sur le véhicule à l'aide d'un câble USB, aucune image ne s'affiche à l'écran.
- Si le nom du fichier est trop long, il risque de ne pas être affiché en entier.
- Lorsque le nombre total de caractères du nom de l'un des fichiers est supérieur à 100, tous les noms des fichiers seront affichés dans une version abrégée de 8 caractères. L'image s'affiche lorsqu'elle est sélectionnée.

MONITEUR DE VUE ARRIÈRE (modèles sans système de navigation)

Le système est conçu pour aider le conducteur dans des situations telles que le stationnement en créneau ou en parallèle.

L'écran d'affichage affiche la vue de l'arrière du véhicule lorsque le levier sélecteur est amené sur la position R (marche arrière).

ATTENTION

- **Le moniteur de vue arrière est un dispositif utile mais il ne dispense pas de vérifier l'arrière du véhicule lors d'une marche arrière.**
- **Le conducteur est toujours responsable de la sécurité lorsqu'il se gare ou qu'il effectue d'autres manoeuvres.**
- **La distance réelle des objets diffusés par le moniteur de vue arrière diffère car il utilise des lentilles à grand angle.**
- **Les objets visualisés via le moniteur de vue arrière apparaissent inversés par rapport à leur rendu comme ceux visualisés par les rétroviseurs intérieurs et extérieurs.**
- **Assurez-vous que le hayon est bien fermé lorsque vous reculez.**

- **Vous ne pouvez pas apercevoir le pare-choc et les coins du pare-chocs sur le moniteur de vue arrière à cause de sa limite de surveillance.**
- **Ne placez aucun objet sur la caméra de vue arrière. La caméra de vue arrière est installée au-dessus de la plaque d'immatriculation.**
- **Faites attention de ne pas arroser directement la caméra lorsque vous lavez le véhicule avec un jet à forte pression. Ceci afin d'éviter les risques de condensation d'eau sur l'objectif, les risques d'endommagement, les risques d'incendie ou de choc électrique.**
- **Ne cognez pas la caméra. La caméra est un instrument de précision. Ceci afin de ne pas provoquer sa défectuosité, un incendie ou un choc électrique.**

PRÉCAUTION

Ne rayez pas l'objectif de la caméra lorsque vous enlevez de la neige ou de la poussière devant la caméra.

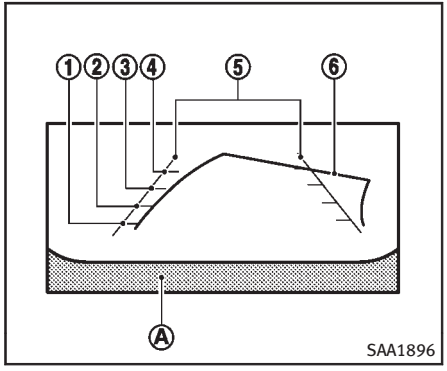

COMMENT INTERPRÉTER LES LIGNES DE L'AFFICHAGE

Le moniteur affiche des lignes de guidage qui indiquent la largeur du véhicule et les distances des objets avec référence à la ligne du véhicule Ⓐ.

Lignes de distance :

Affiche les distances à partir du pare-chocs.

- Ligne rouge ① : environ 0,5 m (1,5 pi)
- Ligne jaune ② : environ 1 m (3 pi)
- Ligne verte ③ : environ 2 m (7 pi)
- Ligne verte ④ : environ 3 m (10 pi)

Lignes de largeur du véhicule ⑤ :

Indiquent la largeur du véhicule lors d'une marche arrière.

Lignes d'alignement estimées ⑥ :

Indiquent l'alignement estimé lors d'une marche arrière. Les lignes d'alignement estimées s'affichent à l'écran lorsque le levier sélecteur est en position R (marche arrière) et que vous tournez le volant. Les lignes d'alignement estimées changent selon l'angle dans lequel vous tournez le volant et n'apparaissent pas lorsque le volant est en position neutre.

Les lignes qui indiquent la largeur du véhicule et la largeur des lignes d'alignement estimées sont plus larges que la largeur et l'alignement réels.

ATTENTION

- **Vérifiez toujours que vous pouvez reculer et vous garer en toute sécurité. Reculez toujours lentement.**
- **Si les pneus sont remplacés par des pneus d'une autre taille, la ligne d'alignement estimée affichée sera incorrecte.**

- **Sur des routes enneigées ou glissantes, il peut y avoir une légère différence entre la ligne d'alignement estimée et la ligne d'alignement réelle.**
- **Les lignes apparaissent légèrement décalées sur la droite car la caméra de vue arrière n'est pas installée au milieu du véhicule.**
- **Les lignes qui indiquent la distance ainsi que la largeur du véhicule devraient être utilisées à titre de référence lorsque le véhicule se trouve sur une surface plane pavée. Les distances affichées sur l'écran sont indiquées en tant que référence seulement et peuvent être différentes des distances réelles entre le véhicule et les objets affichés.**
- **Lorsque vous reculez le véhicule dans une montée, les objets diffusés sur le moniteur sont plus éloignés qu'ils n'apparaissent. Lorsque vous reculez le véhicule dans une descente, les objets diffusés sur le moniteur sont plus proches qu'ils n'apparaissent. Servez-vous du rétroviseur intérieur ou jetez un coup d'œil derrière pour jauger correctement les distances.**

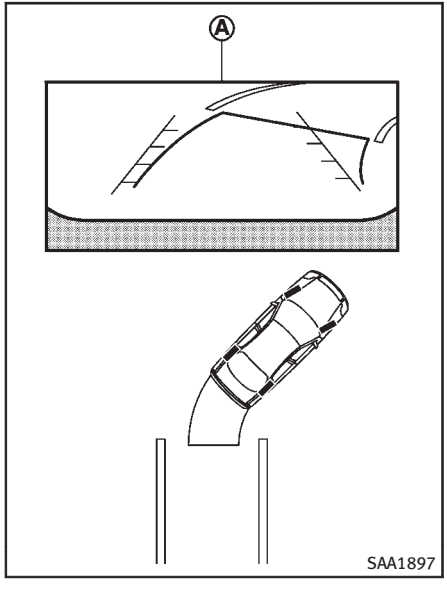

COMMENT STATIONNER À L'AIDE DES LIGNES D'ALIGNEMENT ESTIMÉES

1. Faites une inspection visuelle de la sécurité de l'espace de stationnement avant de stationner votre véhicule.
2. La visibilité arrière du véhicule est affichée à l'écran Ⓐ lorsque le levier sélecteur est amené sur la position R (marche arrière).

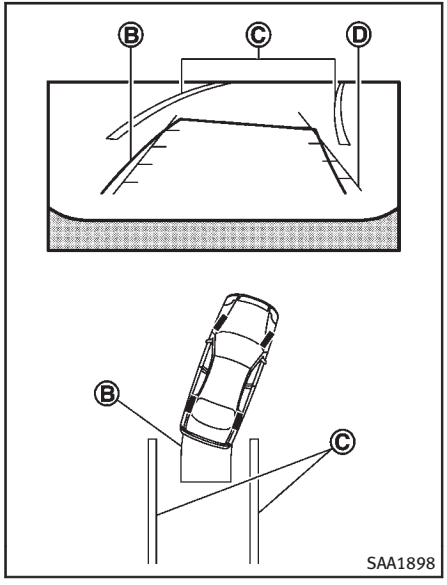

3. Reculez doucement le véhicule tout en bougeant le volant de façon à ce que les lignes d'alignement estimées Ⓑ entrent dans la place de parking Ⓒ.
4. Quand l'arrière du véhicule entre dans l'espace de stationnement Ⓒ, manœuvrez le volant pour rendre les lignes indiquant la largeur du véhicule Ⓓ parallèle à l'espace de stationnement Ⓒ.
5. Lorsque le véhicule est stationné complètement dans l'espace, déplacez le levier sélecteur en position «P» (stationnement) et serrez le frein de stationnement.

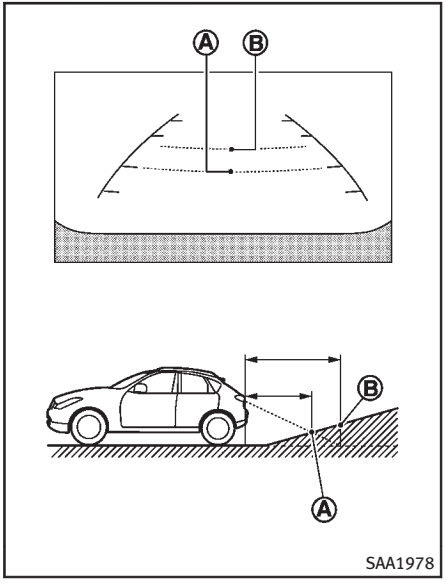

DIFFÉRENCE ENTRE LES DISTANCES ESTIMÉES ET RÉELLES

Marche arrière sur une montée en pente raide

Lorsque vous reculez le véhicule en montée, les lignes qui indiquent la distance ainsi que la largeur du véhicule semblent plus près que la distance réelle. Par exemple, l'écran indique 1 m (3 pi) de distance jusqu'à l'endroit Ⓐ, mais la distance réelle de 1 m (3 pi) sur la pente est l'endroit Ⓑ. Notez que tout objet se trouvant sur la pente semble plus loin sur l'écran qu'il n'apparaît.

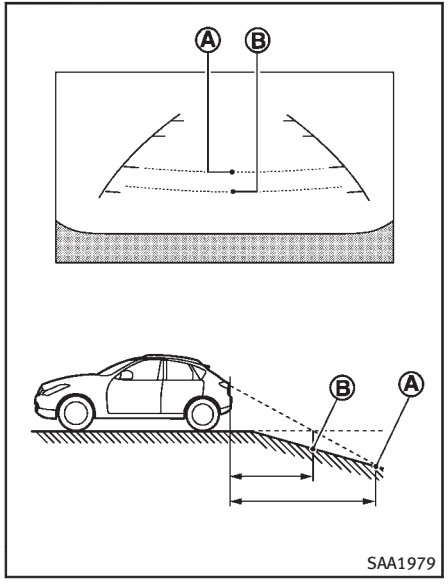

Marche arrière sur une descente en pente raide

Lorsque vous reculez le véhicule en descente, les lignes qui indiquent la distance ainsi que la largeur du véhicule semblent plus loin que la distance réelle. Par exemple, l'écran indique 1 m (3 pi) de distance jusqu'à l'endroit Ⓐ, mais la distance réelle de 1 m (3 pi) sur la pente est l'endroit Ⓑ. Notez que tout objet se trouvant sur la pente semble plus proche sur l'écran qu'il n'apparaît.

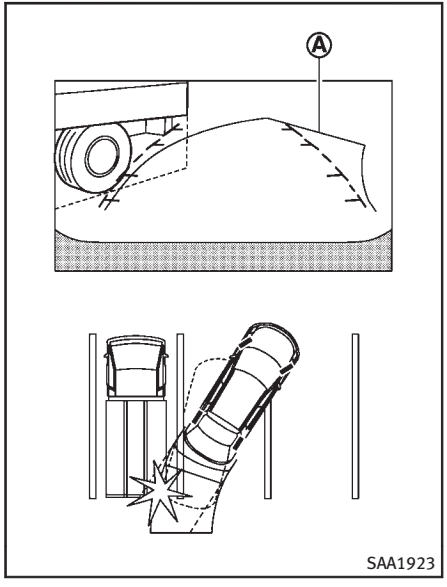

Reculer à proximité d'un objet saillant

Les lignes d'alignement estimées Ⓐ ne touchent pas l'objet sur l'écran. Cependant, il est possible que le véhicule heurte l'objet s'il recule au-dessus de l'alignement réel.

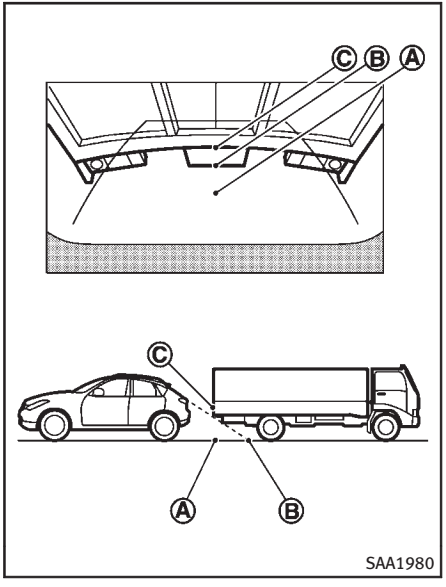

Reculer derrière un objet saillant

La position Ⓒ apparaît plus loin que la position Ⓑ sur l'écran. Cependant, la position Ⓒ est en fait à la même distance que la position Ⓐ. Il est possible que le véhicule heurte l'objet lorsqu'il recule vers

la position Ⓐ si l'objet dépasse au-dessus de la trajectoire réelle empruntée en reculant.

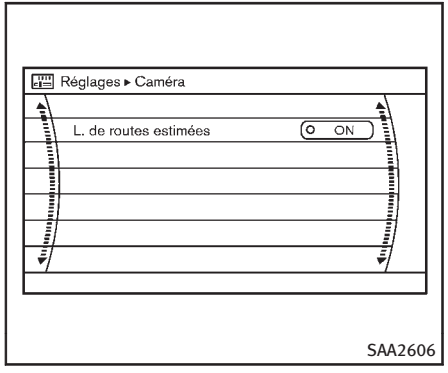

RÉGLAGES DES LIGNES DE ROUTES ESTIMÉES

Pour allumer ou éteindre l'affichage des lignes de routes estimées, appuyez sur le bouton **SETTING**, sélectionnez la touche «Caméra» et appuyez sur le bouton **ENTER**.

Lignes de routes estimées :

Lorsque cet élément est activé, les lignes d'alignement estimées s'affichent à l'écran lorsque le levier sélecteur est en position R (marche arrière).

COMMENT AJUSTER L'ÉCRAN

Pour régler l'affichage ON/OFF, la luminosité, le contraste, la teinte, la couleur de l'écran ou le niveau de noir du moniteur de vue arrière, appuyez sur le bouton **SETTING** lorsque le moniteur de vue arrière est en marche, sélectionnez l'option «Affichage» de l'écran et l'option de l'élément , puis ajustez le niveau à l'aide de la manette INFINITI.

Ne réglez pas la luminosité, le contraste, la teinte ou la couleur de l'écran du moniteur de vue arrière lorsque le véhicule est en marche. Assurez-vous que le frein de stationnement est bien serré.

CONSEILS DE MANIPULATION

- Dès que le levier sélecteur est positionné sur R (marche arrière), les objets reproduits sur l'écran du moniteur sont automatiquement remplacés par ceux captés par le moniteur de vue arrière. Toutefois, on peut écouter la radio.
- Quand la vue est changée, l'affichage des images sur l'écran peut être retardé.
- L'affichage risque d'être brouillé dans un environnement extrêmement chaud ou froid. Ceci ne constitue pas une

anomalie.

- Les objets risquent de ne pas être affichés avec précision en cas de rayon lumineux intense en direction de la caméra. Ceci ne constitue pas une anomalie.
- Les objets sont quelquefois rayés par des lignes verticales. Ce phénomène est dû aux reflets de la lumière sur le pare-chocs. Ceci ne constitue pas une anomalie.
- L'écran scintille sous l'effet d'une lumière fluorescente. Ceci ne constitue pas une anomalie.
- La couleur des objets n'est pas toujours reproduite avec exactitude dans le moniteur de vue arrière. Ceci ne constitue pas une anomalie.
- Les objets reproduits sur le moniteur n'apparaissent pas toujours clairement lorsque le véhicule est dans un lieu sombre. Ceci ne constitue pas une anomalie.
- Le moniteur de vue arrière n'affichera pas une image distincte si le moniteur de vue arrière est recouvert de poussière, d'eau de pluie ou de neige. Nettoyez la caméra.
- Ne nettoyez pas la caméra avec de l'alcool, de la benzine ou un dissolvant. Ceci peut entraîner une décoloration. Nettoyez la caméra avec un chiffon trempé dans de l'eau additionnée d'un produit de nettoyage doux et essuyez-la avec un chiffon sec.
- Ne causez aucun dommage à la caméra car le moniteur en serait affecté.
- N'utilisez pas de la cire sur la vitre de la caméra. Essuyez les résidus de cire avec un chiffon trempé dans de l'eau additionnée d'un produit de nettoyage doux.

MONITEUR DE VUE ENVIRONNANTE (modèles avec système de navigation)

Appuyez sur le bouton **CAMERA** ou positionnez le levier sélecteur sur R (marche arrière) lorsque le contacteur d'allumage est sur ON pour activer le moniteur de vue environnante. Le moniteur affiche diverses vues de la position du véhicule.

Vues disponibles :

- Vue à vol d'oiseau
  La vue autour du véhicule.
- Vue avant-latérale
  La vue autour et devant la roue du côté du passager avant.
- Vue avant
  Vue à l'avant du véhicule, sur environ 150 degrés.
- Vue avant-panoramique
  Vue à l'avant du véhicule, sur environ 180 degrés.
- Vue arrière
  Vue à l'arrière du véhicule, sur environ 150 degrés.
- Vue arrière-panoramique
  Vue à l'arrière du véhicule, sur environ 180 degrés.

Le système est conçu pour aider le conducteur dans des situations telles que le stationnement en créneau ou en parallèle.

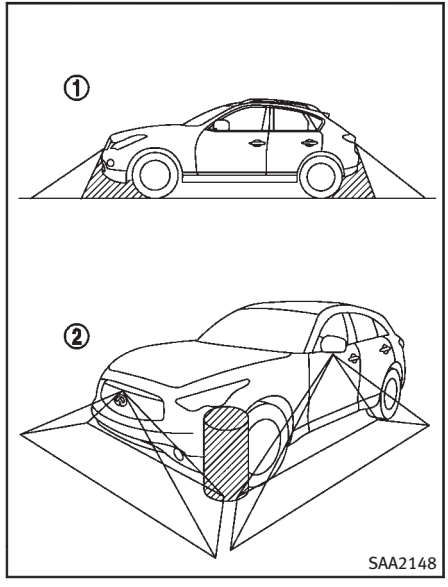

Le système ne peut pas montrer d'objets dans certaines zones. En mode d'affichage de vue avant ou arrière, les objets se trouvant sous le pare-chocs ou sur le sol risquent de ne pas être détectés ①. En mode de vue à vol d'oiseau, les objets de grande taille situés près de la limite de zone de vue de la caméra ne s'affichent pas sur le moniteur ②.

ATTENTION

- **Le moniteur de vue environnante est un dispositif utile, qui ne saurait se substituer à une conduite attentive du véhicule, en raison de l'existence de zones dans lesquelles les objets ne peuvent être visualisés. Regardez toujours par la fenêtre et vérifiez les rétroviseurs afin de vous assurer que vous pouvez effectuer votre manœuvre en toute sécurité. Le conducteur est toujours responsable de la sécurité lorsqu'il se gare ou qu'il effectue d'autres manoeuvres.**
- **N'utilisez pas le moniteur de vue environnante avec le rétroviseur extérieur en position rétractée, et assurez-vous que le hayon est bien fermé lorsque vous conduisez le véhicule en utilisant le moniteur de vue environnante.**
- **La distance entre les objets vue sur le moniteur de vue environnante est différente de la distance réelle.**
- **Les caméras sont installées au-dessus de la calandre, des rétroviseurs extérieurs et au-dessus de la plaque d'immatriculation arrière. Ne placez aucun objet sur les caméras.**
- **Veillez à ne pas arroser directement les caméras lorsque vous lavez le véhicule avec un jet à forte pression. Ceci afin d'éviter les risques de condensation d'eau sur l'objectif, les risques d'endommagement, les risques d'incendie ou de choc électrique.**
- **Évitez de cogner les caméras. Ce sont des instruments de précision. Cela peut être la cause de dysfonctionnements ou de dommages, ce qui pourrait provoquer un début d'incendie ou un choc électrique.**

PRÉCAUTION

Ne rayez pas la lentille lorsque vous enlevez de la neige ou de la poussière devant la caméra.

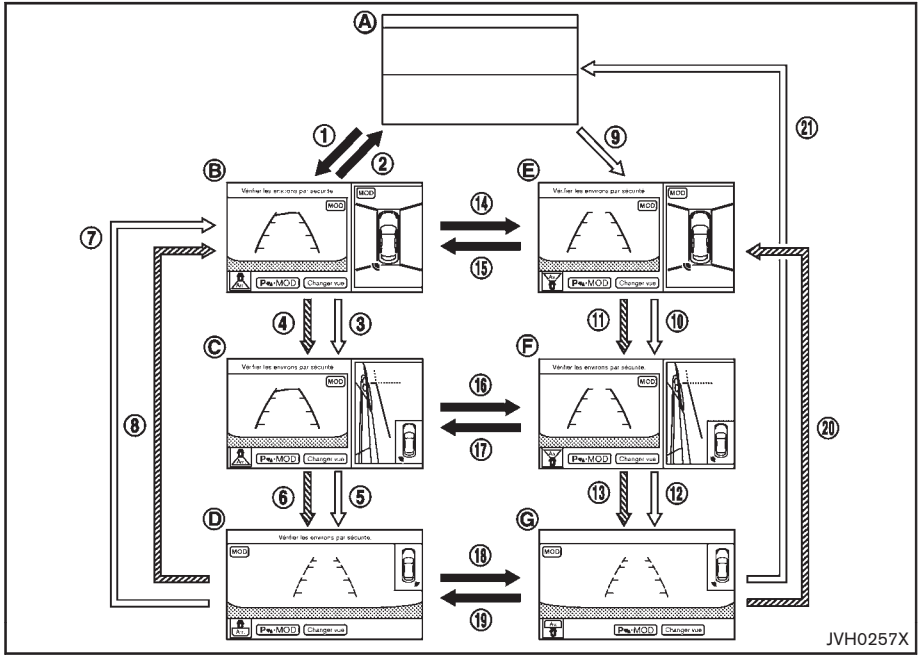

COMMENT CHANGER D'AFFICHAGE

L'affichage du moniteur de vue environnante est constitué des écrans de gauche et de droite. Vous pouvez visualiser une combinaison de différentes vues sur les écrans comme sur l'illustration.

: Changez le levier sélecteur de position

: Sélectionnez la touche "Changer vue" sur l'écran

: Appuyez sur le bouton CAMERA

Ⓐ : Écran de base avant utilisation du moniteur de vue environnante

Ⓑ : Écran de vue arrière/vue à vol d'oiseau

Ⓒ : Écran de vue arrière/de côté avant

Ⓓ : Écran de vue arrière grand angle

Ⓔ : Écran de vue avant/vue à vol d'oiseau

Ⓕ : Écran de vue avant/de côté avant

Ⓖ : Écran de vue avant grand angle

- Quand le contacteur d'allumage est sur "ON", appuyez sur le bouton CAMERA ou positionnez le levier sélecteur sur R (marche arrière) pour activer le moniteur de vue environnante.
- Lorsque le levier sélecteur est en position D (conduite), que le moniteur de vue environnante ne s'affiche pas sur l'écran et que la détection de distance

du sonar devient plus courte, le moniteur affiche la vue avant/vue à vol d'oiseau. Dans ce cas, quand le bouton CAMERA est enfoncé ou que le sonar ne détecte aucun objet, le moniteur affiche alors l'écran précédent.

- Lorsque le levier sélecteur n'est pas en position R (marche arrière) et que la vitesse du véhicule augmente d'environ 10km/h (6mi/h), le moniteur passe de l'écran du moniteur de vue environnante au précédent.

Activation à l'aide du levier sélecteur

- La mise en position R (marche arrière) ① du levier sélecteur alors qu'un autre écran Ⓐ est affiché provoque l'activation du moniteur de vue environnante et l'affichage de la vue arrière et de vol d'oiseau Ⓑ.

  Pour revenir à l'écran précédent, positionnez le levier sélecteur sur une position autre que R (marche arrière) ②.
- L'écran du côté passager passe à la vue avant-latérale Ⓒ lorsque l'on appuie sur le bouton CAMERA ③. Une nouvelle pression sur le bouton CAMERA ⑤ entraîne l'affichage de la vue arrière-panoramique Ⓓ. Une nouvelle pression sur le bouton CAMERA ⑦ entraîne un passage de l'écran de la vue arrière panoramique à l'écran en mode vue à vol d'oiseau Ⓑ.

  L'écran du côté passager passe à une autre vue à chaque pression sur le bouton.

  Lorsqu'on sélectionne la touche «Changer vue» sur l'écran, l'écran va afficher tour à tour toutes les vues disponibles ④/ ⑥/ ⑧.
- La vue sur l'écran du conducteur ou la vue panoramique peut être modifiée en vue avant en plaçant le levier sélecteur sur une position autre que R (marche arrière) ⑭/⑯/⑱.

Activation à l'aide du bouton CAMERA

- Lorsque vous appuyez sur le bouton CAMERA ⑨ alors qu'un autre écran Ⓐ est en cours d'affichage, le Around View Monitor se met en marche, et les vues avant et vol d'oiseau Ⓔ s'affichent.
- La vue du côté passager passe à la vue avant-latérale Ⓕ lorsque l'on appuie sur le bouton CAMERA ⑩. Une nouvelle pression sur le bouton CAMERA ⑫ entraîne l'affichage de la vue avant-panoramique Ⓖ. Une nouvelle pression sur le bouton CAMERA ㉑ entraîne l'affichage de l'écran Ⓐ.
- Lorsqu'on sélectionne la touche «Changer vue» sur l'écran, l'écran va afficher tour à tour toutes les vues disponibles ⑪/ ⑬/ ⑳.
- La vue sur l'écran du conducteur ou la vue panoramique passe en vue arrière Ⓑ/Ⓒ/Ⓓ lorsque l'on fait passer le levier sélecteur sur une position autre que R (marche arrière) ⑮/⑰/⑲ . La vue sur l'écran du conducteur ou la vue panoramique passe en vue avant Ⓔ/Ⓕ/Ⓖ lorsque l'on fait passer le levier sélecteur sur une position autre que R (marche arrière) ⑭/⑯/⑱ .
- Appuyez sur un autre bouton du panneau de commande pour quitter le moniteur de vue environnante.

COMMENT VOIR CHAQUE VUE

ATTENTION

- **Les lignes de guidage indiquant la distance ainsi que la largeur de véhicule doivent être utilisées à titre de référence uniquement, lorsque le véhicule se trouve sur une surface pavée plane. Les distances affichées sur l'écran sont indiquées en tant que référence seulement et peuvent être différentes des distances réelles entre le véhicule et les objets affichés.**
- **Utilisez les lignes affichées et la vue à vol d'oiseau à titre de référence. Les lignes et la vue à vol d'oiseau sont fortement affectées par le nombre de passagers, le niveau de carburant, la position du véhicule, les conditions de la route et le niveau de pente de la route.**
- **Si les pneus sont remplacés par des pneus de taille différente, la ligne d'alignement estimée et la vue à vol d'oiseau risquent de s'afficher de manière incorrecte.**
- **Lorsque vous conduisez sur une pente montante, notez que tout objet vu sur le moniteur semble plus loin sur l'écran qu'il n'apparaît. Lorsque vous conduisez sur une pente descendante, notez que tout objet vu sur le moniteur semble plus proche sur l'écran qu'il n'apparaît. Servez-vous des rétroviseurs ou jetez un coup d'œil pour jauger correctement les distances.**
- **Les lignes qui indiquent la largeur du véhicule et les lignes d'alignement estimées sont plus larges que la largeur et l'alignement réels.**
- **La distance des objets visualisés sur la vue arrière diffère de la distance réelle, car le système est équipé d'une lentille grand angle. Les objets visualisés sur la vue arrière apparaissent inversés par rapport à leur image rendue par les rétroviseurs intérieur et extérieurs.**
- **Sur des routes enneigées ou glissantes, il peut y avoir une légère différence entre la ligne d'alignement estimée et la ligne d'alignement réelle.**
- **Les lignes affichées sur la vue arrière apparaissent légèrement décalées vers la droite, car la caméra de vue arrière n'est pas installée au point central de l'arrière du véhicule.**

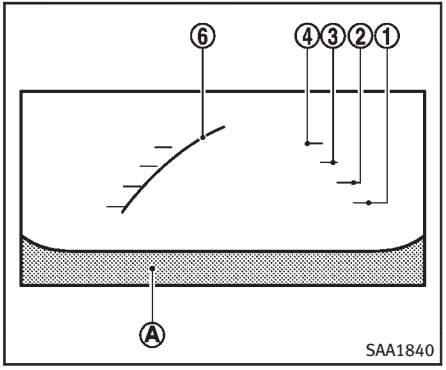

Vue avant

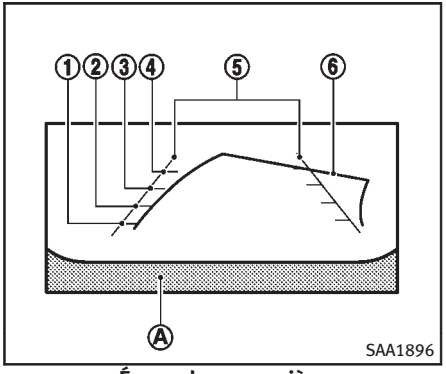

Écran de vue arrière

Vues avant et arrière

Le moniteur affiche des lignes de guidage, qui indiquent la largeur du véhicule et la distance à laquelle se trouvent les objets par rapport à la ligne de la carrosserie Ⓐ.

Lignes de distance :

Indiquent la distance depuis le corps du véhicule.

- Ligne rouge ① : environ 0,5 m (1,5 pi)
- Ligne jaune ② : environ 1 m (3 pi)
- Ligne verte ③ : environ 2 m (7 pi)
- Ligne verte ④ : environ 3 m (10 pi)

Lignes de largeur du véhicule ⑤ :

Indiquent la largeur du véhicule lors d'une marche arrière.

Lignes d'alignement estimées ⑥ :

Indiquent la ligne d'alignement lors de la conduite du véhicule. Les lignes d'alignement estimées seront affichées sur le moniteur lorsque vous tournez le volant. Les lignes d'alignement estimées changent selon l'angle dans lequel vous tournez le volant et n'apparaissent pas lorsque le volant est en position neutre.

La vue avant ne sera pas affichée lorsque le véhicule roule à plus de 10 km/h (16 mi/h).

REMARQUE :

Lorsque le moniteur affiche la vue avant et que le volant est tourné à environ 90 degrés ou moins de la position de point mort, les lignes d'alignement estimées ⑥ de gauche et de droite sont affichées. Lorsque vous tournez le volant de direction sur 90 degrés ou plus, une ligne s'affiche uniquement sur le côté opposé au virage.

Vue à vol d'oiseau

ATTENTION

- **Sur la vue à vol d'oiseau, les objets semblent plus éloignés qu'ils ne le sont réellement. Ceci est dû au fait que la vue à vol d'oiseau est une pseudo-vue, obtenue par la combinaison des vues transmises par les caméras situées sur les rétroviseurs extérieurs, l'avant et l'arrière du véhicule.**
- **Les objets de grande taille, tels que des courbes ou des véhicules peuvent être mal alignés ou non affichés aux points de jonction des vues.**
- **Les objets se trouvant au-dessus de la caméra ne peuvent pas être affichés.**
- **La vue à vol d'oiseau risque d'apparaître décalée lorsque la caméra change de position.**
- **Une ligne sur le sol peut être mal alignée et sembler ne pas être droite au point de jonction des vues. Le désalignement augmentera à mesure que la ligne s'éloigne du véhicule.**
- **L'affichage de l'angle de pneumatique n'indique pas l'angle de pneumatique réel.**

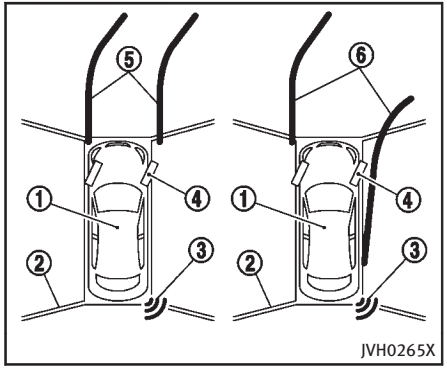

La vue à vol d'oiseau représente une vue aérienne du véhicule, qui aide le conducteur à vérifier l'emplacement du véhicule et l'alignement calculé jusqu'à une place de stationnement.

L'icône du véhicule ① affiche la position du véhicule. Notez que la taille de l'icône du véhicule sur la vue à vol d'oiseau peut différer légèrement de la taille réelle du véhicule.

Les zones que la caméra ne peut pas couvrir ② sont indiquées en noir. Les zones non visibles ② s'affichent en jaune pendant plusieurs secondes après l'affichage de la vue à vol d'oiseau. Cela s'affichera seulement la première fois après que la contacteur d'allumage ait été mis en position «ON».

Lorsque le coin du véhicule s'approche d'un objet, l'indicateur de sonar d'angle ③ s'affiche.

Le conducteur peut vérifier la direction et l'angle des pneus sur l'écran à l'aide de l'icône représentant les pneus lors d'une conduite vers l'avant ou vers l'arrière.

Les lignes d'alignement (⑤ et ⑥) indiquent l'alignement estimé lors de la conduite du véhicule. Les lignes d'alignement estimées seront affichées sur le moniteur lorsque vous tournez le volant. Les lignes d'alignement estimées changent selon l'angle dans lequel vous tournez le volant et n'apparaissent pas lorsque le volant est en position neutre.

Lorsque le moniteur affiche la vue avant et que le volant est tourné à environ 90 degrés ou moins de la position de point mort, les deux lignes vertes d'alignement estimées ⑤ sont indiquées devant le véhicule.

Lorsque le volant est tourné à 90 degrés ou plus, une ligne d'alignement verte ⑥ est indiquée devant le véhicule et l'autre ligne d'alignement verte ⑥ sur le côté du véhicule.

Lorsque le moniteur affiche la vue arrière, les lignes d'alignement sont indiquées à l'arrière du véhicule.

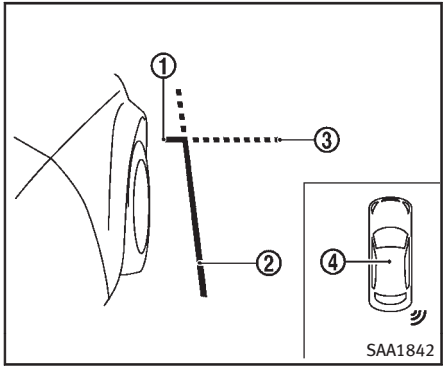

Vue avant latérale

Lignes de guidage :

Les lignes de guidage, qui indiquent la largeur et l'extrémité avant du véhicule, sont affichées sur le moniteur.

La ligne devant le véhicule ① indique la partie avant du véhicule.

La ligne de côté du véhicule ② indique la largeur du véhicule, rétroviseur extérieur compris.

Les extensions ③ des lignes frontales ① et latérales ② sont indiquées par une ligne pointillée verte.

L'indicateur de sonar d'angle ④ s'affiche lorsqu'un coin du véhicule s'approche d'un objet.

Il est possible de désactiver l'indicateur de sonar d'angle ④. Reportez-vous à «Réglages du moniteur de vue environnante» (P.4-48).

PRÉCAUTION

Le clignotant peut chevaucher la ligne de côté du véhicule. Ceci ne constitue pas une anomalie.

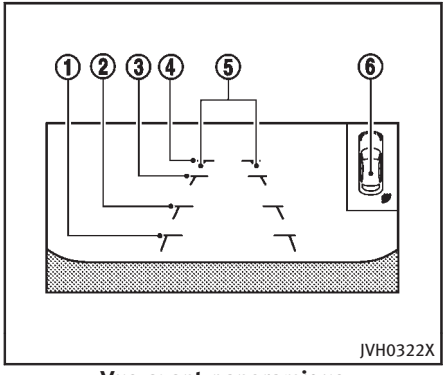

Vue avant panoramique

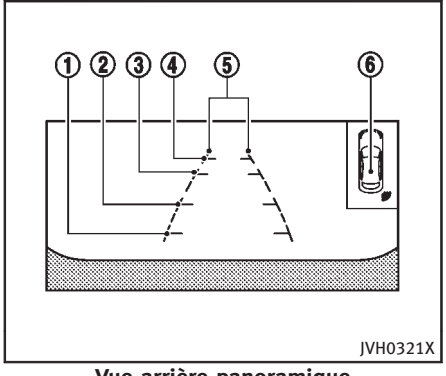

Vue arrière panoramique

Vue avant/arrière panoramiques

Les vues avant/arrière panoramiques affichent une zone plus étendue sur la totalité de l'écran et permettent de contrôler les angles morts sur la gauche et la droite du véhicule. Les vues avant/arrière panoramiques affichent une zone d'environ 180 degrés, alors que les vues avant et arrière affichent une zone d'environ 150 degrés. Les lignes d'alignement calculées ne s'affichent pas sur les vues avant/arrière panoramiques.

Lignes de distance :

Indiquent la distance depuis le corps du véhicule.

- Ligne rouge ① : environ 0,5 m (1,5 pi)
- Ligne jaune ② : environ 1 m (3 pi)
- Ligne verte ③ : environ 2 m (7 pi)
- Ligne verte ④ : environ 3 m (10 pi)

Lignes de largeur du véhicule ⑤ :

Indiquent la largeur du véhicule lors d'une marche arrière.

L'indicateur de sonar d'angle ⑥ :

L'indicateur de sonar d'angle ⑥ s'affiche lorsqu'un coin du véhicule s'approche d'un objet.

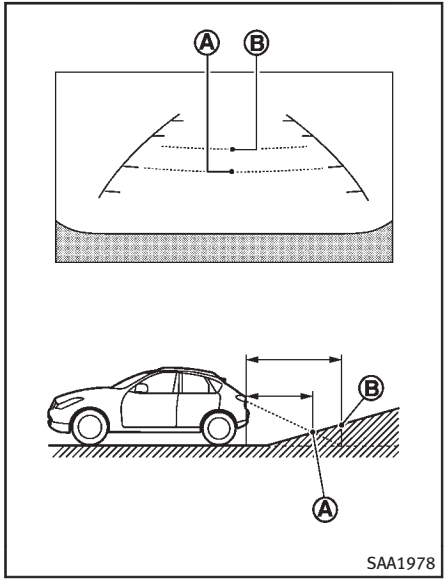

DIFFÉRENCE ENTRE LES DISTANCES ESTIMÉES ET RÉELLES

Se déplacer sur une pente raide montante

Lorsque vous déplacez le véhicule en montée, les lignes indiquant la distance et la largeur du véhicule semblent plus proches que dans la réalité. Par exemple, l'écran indique 1 m (3 pi) de distance jusqu'à l'endroit Ⓐ, mais la distance réelle de 1 m (3 pi) sur la pente est l'endroit Ⓑ. Notez que tout objet se trouvant sur la pente semble plus loin sur l'écran qu'il n'apparaît.

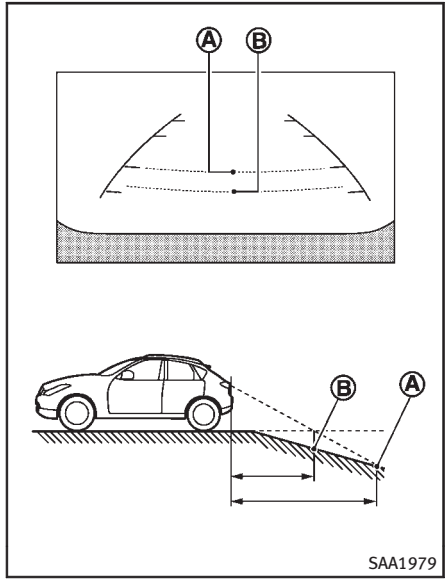

Se déplacer sur une pente raide descendante

Lorsque vous déplacez le véhicule en descente, les lignes indiquant la distance et la largeur du véhicule semblent plus lointaines que dans la réalité. Par exemple, l'écran indique 1 m (3 pi) de distance jusqu'à l'endroit Ⓐ, mais la distance réelle de 1 m (3 pi) sur la pente est l'endroit Ⓑ. Notez que tout objet se trouvant sur la pente semble plus près sur l'écran qu'il n'apparaît.

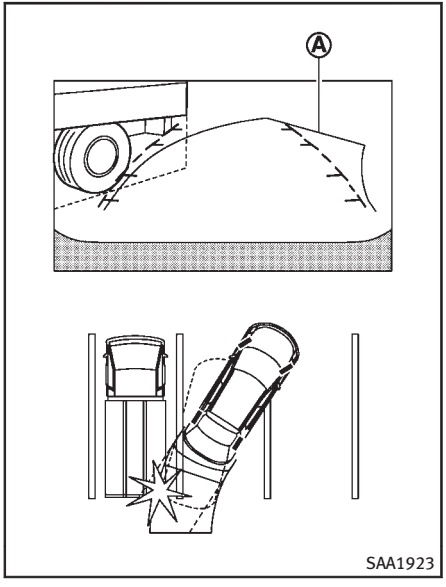

Se déplacer à proximité d'un objet saillant

Les lignes d'alignement estimées Ⓐ ne touchent pas l'objet sur l'écran. Cependant, il est possible que le véhicule heurte l'objet s'il se déplace au-dessus de

l'alignement réel.

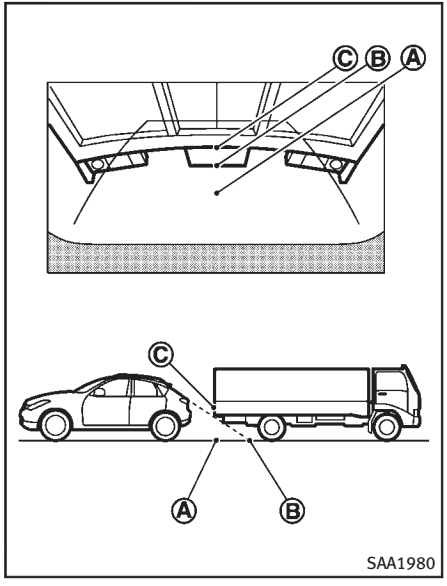

Se rapprocher d'un objet saillant

La position Ⓒ apparaît plus loin que la position Ⓑ sur l'écran. Cependant, la position Ⓒ est en fait à la même distance que la position Ⓐ. Il est possible que le véhicule heurte l'objet lorsqu'il avance vers la position Ⓐ si l'objet dépasse au-dessus de la trajectoire réelle empruntée en avançant.

FONCTION DE SONAR D'ANGLE D'ASSISTANCE À LA CAMÉRA

Lorsque le coin du véhicule se rapproche de l'objet alors que le moniteur de vue environnante est affiché, le sonar d'angle commande l'affichage d'un indicateur et le retentissement d'un carillon afin d'avertir le conducteur.

ATTENTION

- **Le sonar est un dispositif utile. Ce n'est pas un substitut à un stationnement dans les règles.**
- **Le conducteur est toujours responsable de la sécurité lorsqu'il se gare ou qu'il effectue d'autres manoeuvres.**
- **Regardez toujours autour et vérifiez si vous pouvez effectuer votre manoeuvre en toute sécurité avant de vous garer.**
- **Veuillez lire attentivement et bien comprendre les limites du sonar contenues dans cette section.**

- **Les couleurs des indicateurs de sonar et les lignes indiquant la distance sur les vues avant, avant panoramique, arrière et arrière panoramique indiquent les différentes distances entre le véhicule et l'objet.**
- **Les conditions météorologiques ou les sources d'ultrasons comme un lave-auto automatique, des freins de camions à air comprimé ou un marteau-piqueur risquent d'affecter le fonctionnement du système; cela peut comprendre également des performances réduites ou des activations intempestives.**
- **Cette fonction est conçue pour aider le conducteur à détecter de larges objets stationnaires afin d'éviter d'endommager le véhicule.**
- **Le système n'est pas conçu pour éviter les petits objets ou les objets mobiles.**
- **Le système ne détecte pas les petits objets situés sous le pare-chocs et peut ne pas détecter des objets se trouvant à proximité du pare-chocs ou sur le sol.**
- **Il se peut que le système ne détecte pas les objets suivants :**
  - **Les objets mous comme la neige, les habits, le coton, le verre ou la laine.**
  - **Des objets minces tels que des cordes, des chaînes et des fils.**
  - **Des objets en forme de coin.**
- **En cas de dommage au niveau de la garniture de pare-chocs, rendant ce dernier décalé ou tordu, la zone de détection risque de se trouver altérée, entraînant des mesures de distance erronées ou de fausse alarmes.**

PRÉCAUTION

- **Des bruits excessifs (comme le volume du système audio ou une vitre ouverte d'un véhicule) peuvent interférer avec la tonalité et il se peut qu'on ne l'entende pas.**
- **Retirez la neige, la glace et les accumulations de saletés des sonars d'angle (situés sur les garnitures de pare-chocs avant et arrière). Ne rayez pas la surface des sonars d'angle en les nettoyant. Si les capteurs sont recouverts par quelque objet que ce soit, la précision de la fonction de sonar d'angle s'en trouverait diminuée.**

Lorsque le levier sélecteur est en position D (conduite) le système émet une tonalité pour les objets à l'avant et il fait de même pour les objets à l'avant et à l'arrière lorsque le levier sélecteur est en position R (marche arrière).

Lorsque l'image de la caméra est affichée sur l'écran, le système affiche l'indicateur de sonar quelle que soit la position du levier sélecteur.

Le système est désactivé à une vitesse aux alentours de 10km/h (6mih). Il est réactivé une fois que la vitesse a baissé.

Lorsque les objets sont détectés, l'indicateur se met à clignoter (en vert), et le carillon retentit par intermittence. Lorsque le véhicule s'approche de l'objet, l'indicateur devient jaune, et le rythme de retentissement du carillon s'accélère. Lorsque le véhicule se trouve très près de l'objet, l'indicateur arrête de clignoter et s'allume en rouge, et le carillon retentit en continu.

Le retentissement intermittent du carillon s'arrête au bout de trois secondes lorsqu'un objet est détecté uniquement par le sonar d'angle et la distance ne change pas.

Le carillon s'arrête lorsque l'objet s'écarte du véhicule.

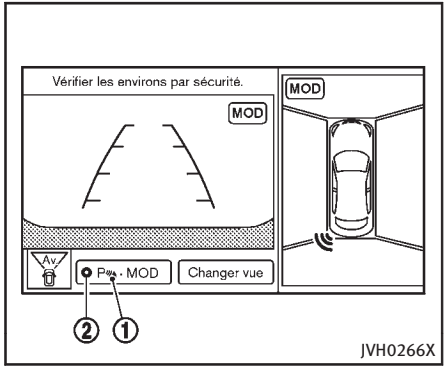

Lorsque «P·MOD» ① est sélectionné, l'indicateur ② s'éteint et le sonar aussi temporairement. Le système de détection des objets mobiles (MOD) est aussi désactivé en même temps. (Reportez-vous à «Détection des objets mobiles (MOD)» (P.4-45).) Lorsque la commande est à nouveau sélectionnée, l'indicateur se remet en marche et le sonar aussi.

Dans les cas suivants, le sonar est remis en marche automatiquement:

- Lorsque le levier sélecteur est sur la position R (marche arrière).
- Lorsque le bouton CAMERA est enfoncé et qu'un écran autre que la vue de la caméra s'affiche.
- Lorsque le véhicule roule à moins de 10 km/h (6mi/h)
- Lorsque le contacteur d'allumage est réglé en position «OFF» puis retourne en position «ON»
- Lorsque la commande est sélectionnée, la fonction MOD est aussi désactivée.

Pour éviter que tout soit activé en même temps dans le système du sonar, utilisez le menu «Réglages caméra» Pour de plus amples informations, reportez-vous à «Réglages du moniteur de vue environnante» (P.4-48) dans cette section.

DÉTECTION DES OBJETS MOBILES (MOD)

Le système de détection des objets mobiles (MOD) peut informer le conducteur sur les objets mobiles qui sont autour de la voiture lorsqu'il sort du garage, ou qu'il fait une manoeuvre dans un parking ou dans tout autre lieu du même type.

Le système MOD détecte les objets mobiles en utilisant une technologie de traitement d'image sur l'image affichée sur l'écran.

Le système MOD fonctionne selon les conditions suivantes lorsque la vue de la caméra est affichée:

- Lorsque le levier sélecteur est en position P (stationnement) ou N (point mort) et que le véhicule est à l'arrêt, le système MOD détecte les objets mobiles avec la vue à vol d'oiseau. Le système MOD ne va pas fonctionner si le rétroviseur extérieur bouge ou si une des portières est ouverte.
- Lorsque le levier sélecteur est en position D (conduite) et que la vitesse du véhicule est en dessous des 8 km/h (5 mi/h) environ, le système MOD détecte les objets mobiles en vue avant ou vue avant panoramique.
- Lorsque le levier sélecteur est en position R (marche arrière) et que la vitesse du véhicule est en dessous des 8 km/h (5 mi/h) environ, le système MOD détecte les objets mobiles en vue arrière ou vue arrière panoramique. Le système MOD ne fonctionne pas si le hayon est ouvert.

Le système MOD ne détecte pas les objets mobiles sur la vue avant-latérale. L'icône MOD n'est pas affichée sur l'écran une fois dans cette vue.

ATTENTION

- **Le système MOD ne saurait se substituer à une conduite attentive du véhicule et n'est pas conçu pour éviter les contacts avec les objets autour du véhicule. En pleine manoeuvre, utilisez toujours les rétroviseurs extérieurs, les rétroviseurs arrière et vérifiez les environs pour vous assurer que vos pouvez manoeuvrer en toute sécurité.**
- **Le système MOD ne peut pas détecter les objets stationnaires entourant le véhicule.**

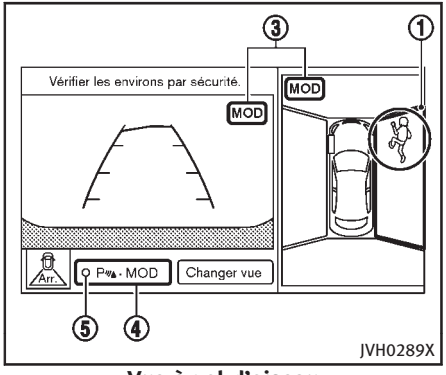

Vue à vol d'oiseau

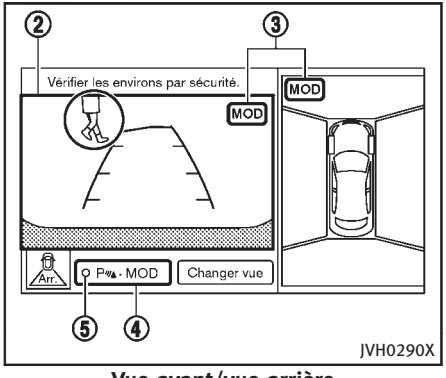

Vue avant/vue arrière

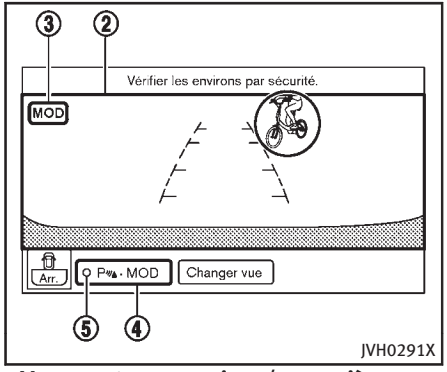

Vue avant panoramique/vue arrière panoramique

Lorsque le système MOD détecte un objet mobile aux alentours du véhicule, un cadre jaune va s'afficher sur la vue où les objets sont détectés et le carillon va sonner une fois. Pendant que le système MOD continue de détecter des objets mobiles, le cadre jaune s'affiche toujours.

En vue à vol d'oiseau, le cadre jaune ① est affiché sur chaque image de la caméra (avant, arrière, droite et gauche) selon l'endroit où a été détecté l'objet mobile.

Le cadre jaune ② est affiché sur chaque vue, vue avant, vue avant panoramique, vue arrière et vue arrière panoramique.

Pendant que le sonar émet un bip sonore, le carillon du système MOD ne retentit pas.

Une icône bleue MOD ③ est affichée sur la vue où le système MOD est opérationnel. Une icône grise MOD ③ est affichée sur la vue où le système MOD n'est pas opérationnel.

Lorsque la touche «MOD» ④ est sélectionnée, le système MOD s'éteint temporairement et l'indicateur ⑤ aussi. En même temps, le sonar d'angle d'assistance à la caméra est aussi désactivé. Lorsque la touche «MOD» est à nouveau sélectionnée, l'indicateur se remet en marche et le système MOD aussi.

Si le système MOD est désactivé, l'icône MOD ③ ne s'affiche pas.

Le système MOD se remet en marche automatiquement sous les conditions suivantes:

- Lorsque le levier sélecteur est sur la position R (marche arrière).
- Lorsque le bouton CAMERA est enfoncé pour passer d'un écran différent à la vue de la caméra sur l'écran.
- Lorsque le véhicule roule à moins de 8 km/h (5mi/h)
- Lorsque le contacteur d'allumage est réglé en position «OFF» puis retourne en position «ON»

Pour régler le système MOD afin qu'il demeure inactif tout le temps, utilisez le menu de réglages de la caméra. Reportez-vous à «Réglages du moniteur de vue environnante» (P.4-48) pour de plus amples informations.

ATTENTION

- **N'utilisez pas le système MOD lorsque vous tractez une remorque. Le système risque de ne pas fonctionner correctement.**
- **Des bruits excessifs (par exemple, le volume du système audio ou une vitre ouverte d'un véhicule) peuvent interférer avec le carillon et il se peut qu'on ne l'entende pas.**
- **Les performances du système MOD peuvent être limitées suivant les conditions environnementales et les objets aux alentours comme:**
  - **Lorsqu'il y a un faible contraste entre le décor et les objets en mouvement.**

— **Lorsqu'il y a une source de clignotement de lumière.**

— **Lorsqu'une forte lumière nous éblouit comme celle des phares d'un autre véhicule ou quand on est en plein soleil.**

— **Lorsque l'orientation de la caméra n'est pas dans sa position habituelle, comme quand les rétroviseurs sont sortis.**

— **Lorsqu'il y a de la saleté, des gouttes de pluie ou de la neige sur l'objectif de la caméra.**

— **Lorsque la position des objets mobiles n'a pas changé sur l'écran.**

- **Le système MOD peut détecter certaines choses comme des gouttes d'eau s'écoulant sur l'objectif de la caméra, de la fumée blanche qui sort du pot d'échappement, des ombres etc.**
- **Le système MOD peut ne pas fonctionner correctement selon la vitesse, la direction, la distance ou la forme des objets mobiles.**
- **En cas de dommage au niveau de l'endroit où est installé la caméra, la rendant décalée ou tordue, la zone de détection risque de se trouver altérée et il se peut que le système MOD ne détecte pas correctement les objets.**

COMMENT AJUSTER LA VUE D'ÉCRAN

Pour activer/désactiver l'affichage, régler la luminosité, la teinte, la couleur, le contraste de l'écran ou le niveau de noir du moniteur de vue environnante, appuyez sur le bouton **SETTING** lorsque le moniteur de vue environnante est activé, sélectionnez l'option de l'élément à régler, puis ajustez à l'aide de la manette INFINITI.

Ne réglez pas la luminosité, la teinte, le contraste ou la couleur de l'écran du moniteur de vue environnante lors de la conduite du véhicule. Assurez-vous que le frein de stationnement est bien serré.

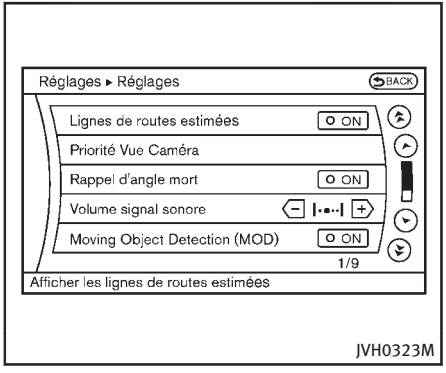

RÉGLAGES DU MONITEUR DE VUE ENVIRONNANTE

Appuyez sur le bouton SETTING, sélectionnez la touche «Autres» puis la touche «Caméra» et appuyez sur le bouton ENTER pour paramétrer le moniteur de vue environnante selon vos réglage favoris.

Lignes de routes estimées :

Lorsque cet élément est activé, la ligne d'alignement calculée s'affiche sur les vues avant et arrière et la vue à vol d'oiseau.

Priorité Vue Caméra :

Il est possible de régler un ordre de priorité pour la vue affichée à l'écran lors de l'activation du moniteur de vue environnante.

Rappel d'angle mort :

Lorsque cette option est activée, la zone non-visible s'affiche en jaune pendant plusieurs secondes après l'affichage de la vue à vol d'oiseau. Cela s'affichera seulement la première fois après que la contacteur d'allumage ait été mis en position «ON».

Volume signal sonore:

Ajustez le volume de la sonnerie.

Sensibilité angle :

Augmente (droite) ou baisse (gauche) le niveau de sensibilité du sonar d'angle.

Moving Object Detection (MOD)

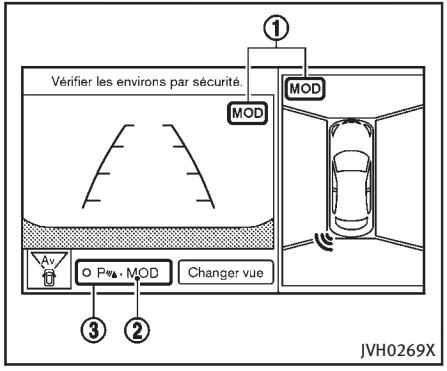

Activez ou désactivez le système de détection d'objets mobiles (MOD).

Lorsque cet élément est réglé sur ON, le MOD est activé. Lorsque cet élément est arrêté (l'indicateur est éteint), le système MOD est désactivé. «MOD» ② va disparaître de l'élément P·MOD ③ et l'icône ① va disparaître également. Lorsque le sonar est aussi désactivé dans le menu de réglage, l'élément P·MOD ③ va disparaître.

Sonar:

Lorsque cet élément est mis sur ON, les sonars à l'avant et l'arrière sont activés. Lorsque cet élément est arrêté (l'indicateur est éteint), les sonars avant et arrière sont désactivés. Les marqueurs ambrés sont affichés dans les coins de l'icône du véhicule et l'icône du sonar va disparaître sur l'élément P·MOD. Lorsque le MOD est aussi désactivé dans le menu de réglage, le «MOD» disparaît. La prochaine fois que le contacteur d'allumage est mis en position «ON», le message «le sonar est désactivé» apparaît brièvement.

Mode remorquage:

Lorsque cet élément est mis sur ON, seul le sonar à l'arrière est désactivé. Les marqueurs ambrés sont affichés sur les coins arrière de l'icône du véhicule.

Montrer caméra quand sonar est activé:

Lorsque cet élément est activé, la vue de la caméra apparaît automatiquement sur l'écran dans le cas où la distance avec les objets évaluée par le sonar devient plus courte.

Sensibilité du sonar:

Augmente (droite) ou baisse (gauche) le niveau de sensibilité du sonar d'angle.

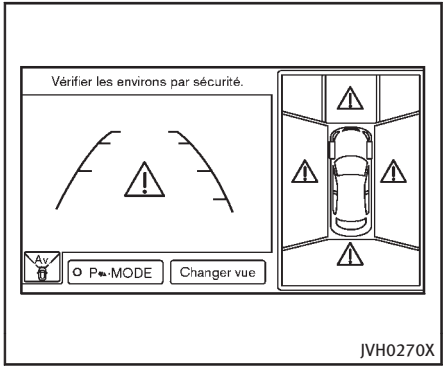

Mauvais fonctionnement de la vue

Lorsque l'icône «!» est affichée sur l'écran, des conditions anormales se présentent sur le moniteur de vue environnante. Ceci ne gêne en aucun cas la conduite mais le système doit être inspecté par un détaillant INFINITI.

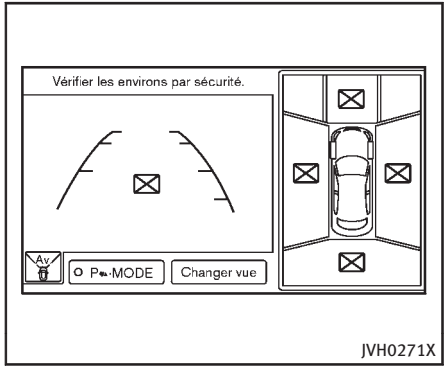

Lorsque l'icône «[X]» est affichée sur l'écran, l'image de la caméra peut recevoir des perturbations électroniques temporaires des dispositifs environnants. Ceci ne gêne en aucun cas la conduite mais le système doit être inspecté par un détaillant INFINITI si cela se produit régulièrement.

CONSEILS DE MANIPULATION

- L'écran affiché sur le moniteur de vue environnante retourne automatiquement à l'écran précédent 3 minutes après la pression sur le bouton CAMERA alors que le levier sélecteur est dans une autre position que R (marche arrière).
- Quand la vue est changée, l'affichage des images sur l'écran peut être retardé.
- L'affichage risque d'être brouillé dans un environnement extrêmement chaud ou froid. Ceci ne constitue pas une anomalie.
- Les objets risquent de ne pas être affichés avec précision en cas de rayon lumineux intense en direction de la caméra. Ceci ne constitue pas une anomalie.
- L'écran scintille sous l'effet d'une lumière fluorescente. Ceci ne constitue pas une anomalie.
- La couleur des objets n'est pas toujours reproduite avec exactitude sur le moniteur de vue environnante. Ceci ne constitue pas une anomalie.
- Il se peut que les objets ne soient pas visibles et que la couleur de l'objet soit différente dans un endroit sombre. Ceci ne constitue pas une anomalie.
- Il peut y avoir des différences d'acuité entre chaque caméra pour la vue à vol d'oiseau.

- Le moniteur de vue environnante risque de ne pas afficher les objets distinctement si la caméra est recouverte de poussière, d'eau de pluie ou de neige. Nettoyez la caméra.
- Ne nettoyez pas la caméra avec de l'alcool, de la benzine ou un dissolvant. Ceci peut entraîner une décoloration. Nettoyez la caméra avec un chiffon imbibé d'eau additionnée d'un produit de nettoyage doux, puis essuyez-la avec un chiffon sec.
- N'endommagez pas la caméra : ceci affecterait le moniteur.
- N'utilisez pas de la cire sur l'objectif de la caméra. Essuyez les résidus de cire avec un chiffon propre imbibé d'eau additionnée d'un produit de nettoyage doux.

VENTILATEURS

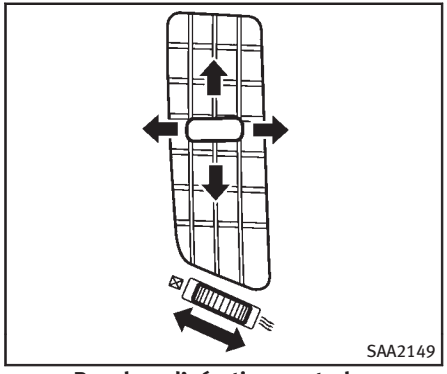

Bouches d'aération centrales

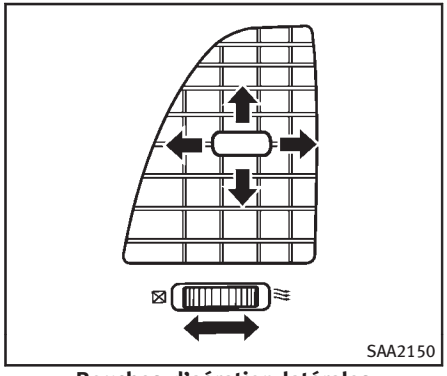

Bouches d'aération latérales

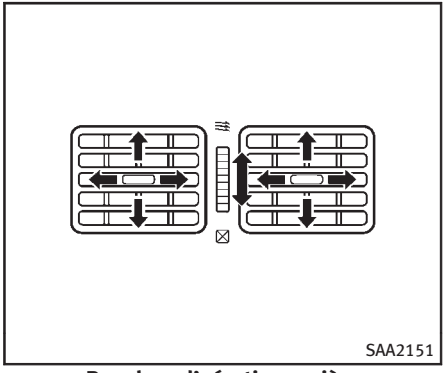

Bouches d'aération arrière

Ouvrez ou fermez et orientez la direction du débit d'air des ventilateurs.

⊠ : Ce symbole indique que les bouches d'aération sont fermées.

≋ : Ce symbole indique que les bouches d'aération sont ouvertes.

ATTENTION

- **La fonction de refroidissement de la climatisation ne fonctionne que si le moteur est en marche.**
- **Ne laissez pas d'enfants ou d'adultes ayant habituellement besoin des aides des autres personnes, seuls dans le véhicule. Les animaux domestiques ne doivent pas non plus rester seuls dans le véhicule. Si le véhicule est stationné au soleil par temps chaud, toutes vitres fermées, la température de l'habitacle augmente rapidement et constitue un danger mortel pour les personnes ou les animaux qui sont dans le véhicule.**
- **N'utilisez pas le mode de recyclage d'air pendant trop longtemps car l'air de l'habitacle devient confiné et les vitres se couvrent de buée.**

Faites démarrer le moteur et actionnez le système de la commande automatique de climatisation.

L'écran de réglage de climatisation automatique s'affiche lorsque vous appuyez sur le bouton «STATUS». (Reportez-vous à «Comment utiliser le bouton STATUS» (P.4-10).)

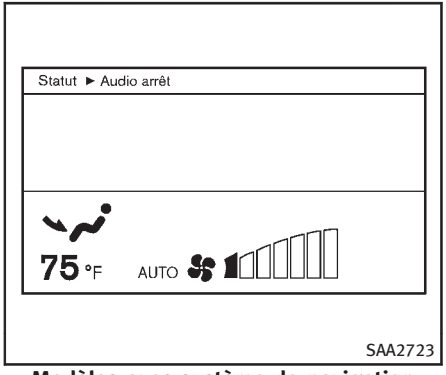

Modèles avec système de navigation

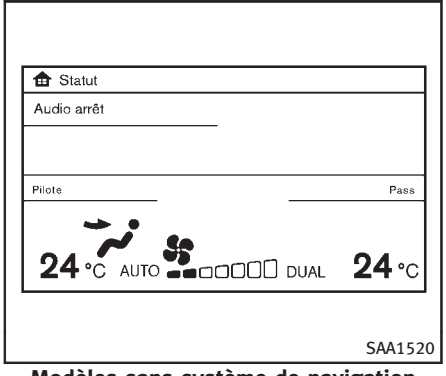

Modèles sans système de navigation

Vous pouvez régler individuellement la température et le débit d'air du conducteur et du passager avant à l'aide de chacun des boutons de réglage de la température.

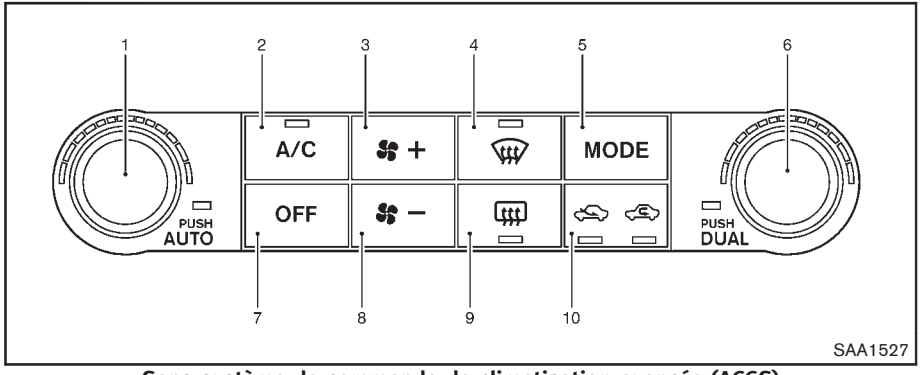

Sans système de commande de climatisation avancée (ACCS)

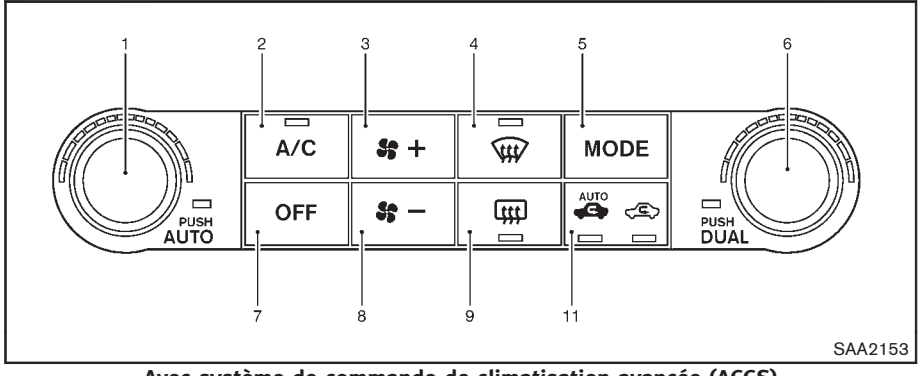

Avec système de commande de climatisation avancée (ACCS)

1. Bouton ON de contrôle automatique de la climatisation «AUTO»/Cadran de réglage de la température (côté conducteur)
2. Bouton ON/OFF de la climatisation «A/C»
3. Bouton d'augmentation de vitesse du ventilateur « + »
4. Bouton de dégivrage avant « »
5. Bouton de commande manuelle du débit d'air «MODE»
6. Bouton ON/OFF de contrôle de zone «DUAL»/Cadran de réglage de température (côté passager)
7. Bouton d'arrêt du système de réglage de la climatisation «OFF»
8. Bouton de diminution de la vitesse du ventilateur « – »
9. Bouton de dégivreur de lunette arrière « » (Reportez-vous à «Commande de dégivreur de lunette arrière et de rétroviseur extérieur» (P.2-40).)
10. Bouton de contrôle de l'admission d'air «»
11. Bouton de recyclage/de contrôle de d'admission d'air « AUTO »

COMMANDE AUTOMATIQUE DE CLIMATISATION

Fonctionnement automatique

Refroidissement et/ou chauffage avec assèchement de l'air (AUTO) :

Ce mode est prévu pour fonctionner en toutes saisons. Le système fonctionne automatiquement pour contrôler la température intérieure, la distribution de l'entrée d'air et la vitesse du ventilateur après que la température désirée a été réglée manuellement.

1. Appuyez sur le bouton «AUTO». (L'indicateur sur le bouton s'allumera et AUTO sera affiché.)
2. Appuyez sur le cadran de réglage de la température (côté conducteur) pour régler la température souhaitée.
   - La température peut être programmée dans la plage suivante.
     - Pour le Canada : 18 à 32°C
     - Pour le Canada : 60 à 90°F
   - La température de l'habitacle sera maintenue automatiquement. La distribution du débit d'air et la vitesse du ventilateur seront également contrôlées automatiquement.
3. Vous pouvez régler individuellement la température du conducteur et du passager avant à l'aide de chacun des boutons de réglage de la température. Lorsque le bouton «DUAL» (double) est enfoncé ou que le bouton de réglage de la température du côté passager est tourné, l'indicateur DUAL s'affiche. Appuyez sur le bouton «DUAL» pour fermer la température du côté passager.
4. Appuyez sur le bouton «OFF» pour désactiver le système de contrôle de la climatisation.

De la vapeur pourrait sortir des ventilateurs par temps chaud et humide car l'air est refroidi rapidement. Ceci n'est pas une anomalie.

Chauffage (A/C désactivé) :

La climatisation n'est pas activée dans ce mode. Si vous souhaitez uniquement du chauffage, utilisez ce mode.

1. Appuyez sur le bouton «AUTO».
2. Appuyez sur le bouton «A/C». (L'indicateur A/C s'éteint.)
3. Appuyez sur le cadran de réglage de la température pour régler à la température voulue.

- La température de l'habitacle sera maintenue automatiquement. La distribution du débit d'air et la vitesse du ventilateur seront également contrôlées automatiquement.
- Ne réglez pas à une température inférieure à la température extérieure d'air. Le système risquerait de ne pas fonctionner correctement.
- Ce mode n'est pas recommandé lorsque les vitres sont embuées.

Dégivrage ou désembuage avec assèchement de l'air :

1. Appuyez sur le bouton de dégivrage avant « ». (Le témoin indicateur situé sur le bouton s'allume.)
2. Appuyez sur le cadran de réglage de la température pour régler à la température voulue.

- Pour retirer rapidement le givre de l'extérieur des vitres, poussez le bouton d'augmentation de vitesse de ventilation « + » en position maximum.
- Dès que le pare-brise est propre, appuyez sur le bouton «AUTO» pour revenir en mode automatique.
- Lorsque le bouton de dégivrage avant « » est enfoncé, la climatisation se met automatiquement en marche à la température extérieure si supérieure à −5°C (23°F) afin de désembuer le pare-brise, et le mode de recyclage de l'air est automatiquement arrêté.

  Le désembuage est plus efficace lorsque l'air extérieur est envoyé dans l'habitacle.

Fonctionnement manuel

Réglage de la vitesse du ventilateur :

Pour modifier manuellement la vitesse du ventilateur, appuyez sur le bouton d'augmentation de vitesse « + » ou sur le bouton de diminution de la vitesse « − ».

Pour revenir au mode de contrôle automatique de la vitesse du ventilateur, appuyez sur le bouton «AUTO».

Contrôle de la température :

Tournez le cadran de réglage de la température pour régler à la température voulue.

- La température peut être programmée dans la plage suivante.
  - Pour les États-Unis : 16 à 32°C (60 à 90°F)
  - Pour le Canada : 18 à 32°C (64 à 90°F)

Recyclage d'air :

Pour recycler l'air intérieur de l'habitacle, appuyez sur le bouton de contrôle d'admission d'air. Le témoin indicateur situé sur le côté « » s'allume.

Il n'est pas possible d'utiliser le mode de recyclage de l'air si la climatisation est en mode dégivrage du pare-brise avant « ».

Circulation d'air extérieur :

Appuyez sur le bouton de contrôle de l'admission d'air pour insuffler de l'air extérieur dans l'habitacle. Le témoin indicateur situé sur le côté « » s'éteint et le témoin situé sur le côté « » (si le véhicule en est équipé) s'allume.

Contrôle automatique d'admission d'air :

En mode AUTO, l'admission d'air sera contrôlée automatiquement. Pour contrôler manuellement l'admission d'air, appuyez sur le bouton de contrôle d'admission d'air.

- Sans système de commande de climatisation avancée (ACCS) :

  Pour revenir en mode de contrôle automatique, appuyez sur le bouton de contrôle d'admission d'air pendant environ 2 secondes. Les témoins indica-

teurs (du côté recyclage d'air «» et du côté circulation d'air extérieur «») clignoteront deux fois, puis l'admission d'air sera contrôlée automatiquement.

- Avec système de commande de climatisation avancée (ACCS) :

  Pour revenir en mode de contrôle automatique, appuyez sur le bouton de contrôle d'admission d'air jusqu'à l'allumage du témoin indicateur « AUTO ». Le système de commande de climatisation avancée (ACCS) s'active, et l'admission d'air est contrôlée automatiquement.

Réglage du débit d'air :

Appuyez sur le bouton de commande manuelle du débit d'air «MODE» pour sélectionner les sorties d'air suivantes :

: L'air sort des bouches d'aération centrales et latérales.

: L'air sort des bouches d'aération centrales et latérales et des bouches d'air au plancher.

: L'air sort principalement des bouches d'air au plancher.

: L'air sort des bouches du dégivreur et des bouches d'air au plancher.

Pour désactiver le système

Appuyez sur le bouton «OFF».

Système de commande de climatisation avancée (ACCS) (si le véhicule en est équipé)

Le système de commande de climatisation avancée (ACCS) maintient l'air de l'habitacle propre, grâce à un système de contrôle ionique et à la commande de réglage d'admission d'air automatique avec le capteur de détection d'odeur extérieure et de gaz d'échappement.

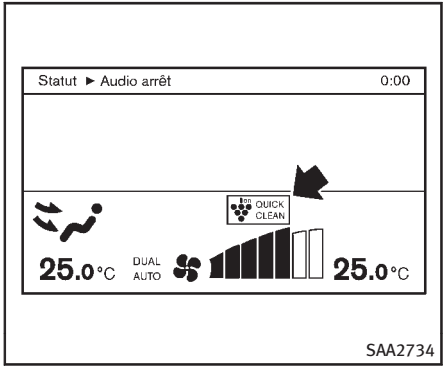

Contrôle ionique :

Cette unité génère une forte concentration d'ions Plasmacluster^{MD} dans l'air insufflé par les bouches d'air, et réduit les odeurs absorbées à l'intérieur du véhicule.

Les ions Plasmacluster^{MD} à haute densité générés dans le courant d'air de la climatisation, en plus de supprimer les bactéries en suspension et de réduire l'adhésion d'odeurs à l'intérieur du véhicule, a également un effet prouvé d'hydratation de la peau.

Lorsque la climatisation est allumée, le système génère automatiquement des ions

Plasmacluster[MD].

La quantité d'ions Plasmacluster[MD] augmente proportionnellement au débit d'air. Lorsque le débit d'air est élevé, « » s'affiche à l'écran. Lorsque le débit d'air est faible, l'affichage passe à « ».

Plasmacluster[MD] et Plasmacluster[MD] ion sont des marques déposées de Sharp Corporation.

Capteur d'odeur extérieure et de gaz d'échappement :

Ce véhicule est équipé d'un capteur de détection d'odeur extérieure et de gaz d'échappement. Lorsque la commande de réglage d'admission d'air automatique est activée, le capteur détecte les odeurs et les gaz d'échappement, et le système passe automatiquement du mode de recyclage d'air extérieur au mode de recyclage d'air.

En cas de pression sur le bouton de contrôle d'admission d'air dans les conditions suivantes, le témoin lumineux situé sur le côté « » s'allume, et le capteur d'odeur d'air extérieur et de détection de gaz d'échappement s'active.

- La commande de débit d'air n'est pas en position de dégivrage avant (Le témoin indicateur situé sur le bouton de dégivrage avant « » est éteint).
- La température extérieure est supérieure ou égale à environ 0°C (32°F).
- Le capteur d'odeur extérieure et de gaz d'échappement détecte les odeurs industrielles telles que la pulpe ou les les produits chimiques, et des gaz d'échappement tels que l'essence ou le diesel.

Pendant les 5 premières minutes d'activation de la commande de réglage d'admission d'air automatique, le mode de recyclage est activé, empêchant la poussière, les impuretés et le pollen d'entrer dans le véhicule, et assainissant l'air de l'habitacle avec des ions positifs et négatifs émis par la bouche d'aération.

Une fois ces 5 minutes écoulées, le capteur détecte les odeurs extérieures et les gaz d'échappement et commute automatiquement entre le mode de recyclage et le mode de recyclage d'air extérieur.

CONSEILS DE MANIPULATION

Lorsque la température du liquide de refroidissement du moteur et la température de l'air extérieur sont basses, le débit d'air provenant des bouches d'air au plancher pourrait ne pas fonctionner. Ceci ne constitue pas une anomalie. Après que la température du liquide de refroidissement du moteur a monté, l'air sortira normalement des bouches d'air au plancher.

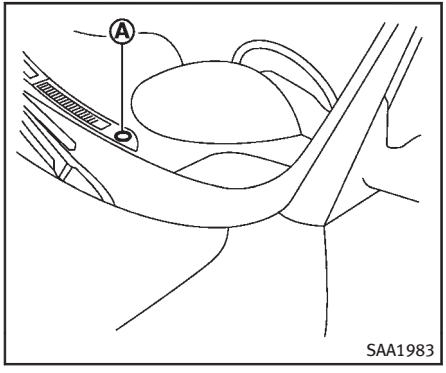

Le capteur de charge solaire Ⓐ qui se trouve sur le tableau de bord aide à maintenir une température constante. Ne posez jamais quoi que ce soit sur le capteur ou autour du capteur.

MICROFILTRE À L'INTÉRIEUR DE LA CABINE

Pour assurer un chauffage, un désembuage et une ventilation efficaces de la climatisation, remplacez le filtre selon les intervalles d'entretien spécifiés dans le Guide du service et de l'entretien INFINITI. Pour remplacer le filtre, contactez un détaillant INFINITI.

Remplacez le filtre en cas de diminution significative du débit d'air, ou si les vitres s'embuent facilement lors du fonctionnement du chauffage ou de la climatisation. Un filtre polyphénol aux pépins de raisin naturels (si le véhicule en est équipé) collecte et neutralise la poussière, le pollen, les saletés, etc.

ENTRETIEN DE LA COMMANDE DE CLIMATISATION

Le système de commande de climatisation de votre véhicule INFINITI contient un frigorigène mis au point en tenant compte de l'environnement. **Il n'a pas d'effet nuisible sur la couche d'ozone.** Toutefois, l'entretien de votre climatisation INFINITI nécessite l'utilisation d'équipements et de lubrifiants spéciaux. L'utilisation de tout autre frigorigène ou lubrifiant en dehors de ceux recommandés risque de sérieusement endommager votre système de climatisation. (Reportez-vous à «Contenances et carburants/lubrifiants recommandés» (P.9-3) en ce qui concerne le frigorigène et les lubrifiants de climatisation recommandés.)

Votre détaillant INFINITI possède l'équipement nécessaire pour l'entretien des systèmes de climatisation, respectant davantage l'environnement.

ATTENTION

Le système contient du frigorigène sous haute pression. Pour éviter tout risque de blessures, les interventions sur la climatisation ne doivent être effectuées que par un technicien expérimenté correctement outillé.

PRÉCAUTIONS DE FONCTIONNEMENT DU SYSTÈME AUDIO

Radio

Pour allumer la radio, tournez le contacteur d'allumage sur la position ACC ou ON et appuyez sur le bouton de sélection de bande radio. Pour écouter la radio, moteur à l'arrêt, mettez le contacteur d'allumage en position ACC.

La qualité de réception radio est affectée par la force des signaux de la chaîne écoutée, de la distance par rapport à l'émetteur, de la présence d'immeubles, de ponts, de montagnes et autres facteurs externes. Les changements intermittents de qualité de réception sont en général le fait de ces interférences externes.

L'usage des téléphones cellulaires dans le véhicule ou dans ses parages crée des interférences qui gênent les réceptions radiophoniques.

Réception radio :

Votre système de radio INFINITI est équipé de circuits électroniques de pointe qui augmentent considérablement la qualité de réception radio. Ces circuits sont conçus pour étendre la gamme de réception et améliorer la qualité de réception.

Cependant, certaines caractéristiques des signaux FM et AM peuvent affecter la qualité de réception radio sur un véhicule en mouvement, même avec un appareil haut de gamme. Ces caractéristiques sont tout à fait normales dans des zones de réception données et ne signalent pas un mauvais fonctionnement de votre radio INFINITI.

À cause du déplacement, les conditions de réception sont sans cesse modifiées. Les immeubles, les terrains, les distances entre les signaux et l'interférence des autres véhicules sont autant d'éléments qui jouent en défaveur d'une réception idéale. Nous décrivons ci-après les principaux facteurs qui peuvent affecter la qualité de réception radio.

Il se peut que certains téléphones cellulaires ou d'autres dispositifs provoquent des interférences ou des bruis de grésillement provenant des écouteurs du système audio. Placer le dispositif dans un autre endroit peut réduire ou éliminer le bruit.

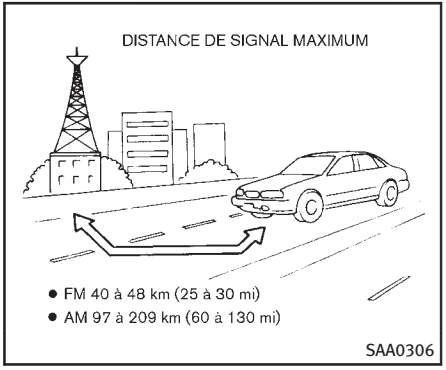

Réception radio FM :

Gamme : Le rayon d'une gamme FM est normalement limité à 40 à 48 km (25 à 30 mi) en mono (canal simple), tout en étant légèrement supérieur au rayon d'une gamme FM en stéréo. Certaines interférences troublent parfois la réception des chaînes FM même si la station est dans un rayon de 40 km (25 mi). La force des signaux FM est directement liée à la distance entre l'émetteur et le récepteur. Les signaux FM suivent une trajectoire en ligne de mire et partagent de nombreuses caractéristiques communes avec la lumière. Par exemple, leur capacité de réfléchir sur

les objets.

Affaiblissement et dérive : La puissance des signaux tend à diminuer et/ou s'affaiblit lorsque le véhicule s'éloigne de l'émetteur.

Parasites et vibrations : En cas d'interférence causée par des immeubles, des collines ou par la position de l'antenne, en général combinée avec l'augmentation de la distance de l'émetteur, la réception est brouillée par des parasites ou émet des vibrations. Il est possible de réduire ce phénomène en diminuant le réglage des aigus.

Réception multivoies : Étant donné les caractéristiques de réflexion des signaux FM, les signaux directs et réfléchis atteignent le récepteur en même temps. Les signaux peuvent s'annuler les uns les autres, provoquant des vibrations momentanées ou la perte totale du son.

Réception radio AM :

Les signaux AM étant des signaux de basse fréquence, ils se distordent autour des objets et glissent sur le sol. De plus, ces signaux sont envoyés vers l'ionosphère et renvoyés vers la terre. En raison de ces caractéristiques. Les signaux AM sont également exposés à des perturbations au cours de leur trajectoire de l'émetteur et au récepteur.

Affaiblissement : Survient lorsque le véhicule passe sous des ponts d'autoroutes ou dans des zones très construites. Survient également pendant quelques secondes lors de turbulences ionosphériques, même si vous êtes dans une zone sans obstacles.

Parasites : Engendrés par les orages, les lignes électriques, les signaux électriques et même les feux de circulation.

Réception radio satellite :

Il se peut que la radio satellite n'émette pas correctement après une première installation ou après le remplacement de la batterie. Ceci ne constitue pas une anomalie. Allumez la radio satellite et attendez pendant au moins 10 minutes avec le véhicule à l'écart de tout produit en métal ou de grand bâtiment pour permettre l'enregistrement de toutes les données satellites nécessaires à son fonctionnement.

Le mode de radio satellite requiert un abonnement à la radio satellite SiriusXM. La radio satellite n'est pas disponible en Alaska, à Hawaï et à Guam.

La performance de la radio satellite peut être affectée si le chargement sur le toit de la voiture bloque le signal radio satellite.

Si possible, ne mettez pas de chargement près de l'antenne satellite.

Un amas de glace sur l'antenne de radio satellite peut affecter la bonne performance de la radio satellite. Retirez la glace pour retrouver une bonne réception de radio satellite.

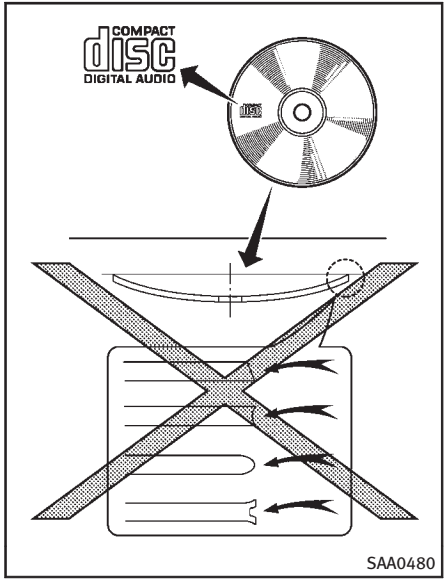

Lecteur de disques compacts (CD)

- Ne forcez pas le disque compact dans le logement du CD. Ceci pourrait endommager le CD et/ou lecteur/chargeur de CD.
- Ne tentez pas d'insérer un CD lorsque la porte du lecteur est fermée : vous risqueriez d'endommager le CD et/ou le chargeur de CD.
- Par temps froid ou pluvieux, l'humidité peut entraîner un mauvais fonctionnement du lecteur de disques. Il faudra alors retirer le CD et le faire sécher ou aérer le lecteur.
- Il arrive que le disque saute si le véhicule roule sur terrain accidenté.
- Le lecteur de CD s'arrête parfois si la température de l'habitacle est trop élevée. Attendez que la température baisse avant de remettre l'appareil en marche.
- Utilisez uniquement des disques de 12 cm (4,7 po) portant le logo «COMPACT disc DIGITAL AUDIO» sur le dessus ou sur l'emballage.
- N'exposez pas de CD directement au soleil.
- Un CD de mauvaise qualité, souillé, égratigné, maculé de traces de doigts ou troué risque de ne pas marcher correctement.
- Les CD suivants risquent de ne pas fonctionner correctement :
  - — Disques compacts à commande de duplication (CCCD)
  - — Disques compacts enregistrables (CD-R)
  - — Disques compacts réinscriptibles (CD-RW)
- N'utilisez pas les CD suivants car cela risque d'engendrer une anomalie de fonctionnement du lecteur CD.
  - — Disques de 8 cm (3,1 po)
  - — CD qui ne sont pas ronds
  - — CD avec une étiquette en papier
  - — CD dont les bordures sont gauchies, rayées ou anormales
- Ce système audio peut seulement lire les CD préenregistrés. Il n'est pas capable d'enregistrer ou de graver des CD.
- Si le CD ne peut être lu, un des messages suivants apparaîtra.

CHECK DISC (vérifier disque) :

- Confirmez que le CD a été inséré correctement (la face de l'étiquette vers le haut, etc.).
- Confirmez que le CD n'est pas tordu ou gondolé et qu'il ne soit pas rayé.

PUSH EJECT (appuyez sur éjection) :

Cette erreur est causée par une température trop élevée à l'intérieur du lecteur de disques. Enlevez le CD en appuyant sur le bouton EJECT, et après un court moment, réinsérez le CD. Le CD peut être lu lorsque la température du lecteur revient à la normale.

UNPLAYABLE (lecture impossible)

La lecture de ce fichier est impossible dans ce système audio (seulement les CD MP3, WMA ou ACC).

Gracenote :

REMARQUE :

- **Les informations contenues dans la base de données Gracenote ne sont pas garanties à 100%.**
- **Le service de la base de données Gracenote sur Internet peut être arrêté sans préavis pour des besoins d'entretien.**

Licence Gracenote (EULA)

POUR ÊTRE AUTORISÉ À UTILISER CE PRODUIT, VOUS DEVEZ ACCEPTER LES TERMES CI-DESSOUS.

Gracenote[MD] MusicID Conditions d'utilisation

Cette application ou périphérique contient un logiciel appartenant à la société Gracenote, Inc., à Emeryville, Californie («Gracenote»). Ce logiciel Gracenote (le «Logiciel Gracenote») permet à cette application d'effectuer une identification du disque et/ou du fichier et permet d'obtenir des informations sur la musique, tel que le nom, l'artiste, le morceau ou le titre (les «Données Gracenote») grâce aux serveurs en ligne et aux bases de données intégrées (collectivement, les «Serveurs Gracenote»). D'autres fonctions sont également disponibles. Vous pouvez utiliser les Données Gracenote uniquement par le biais des fonctions prévues à cet effet, par cette application ou ce périphérique. Vous convenez d'utiliser les Données Gracenote, le Logiciel Gracenote et les Serveurs Gracenote exclusivement dans le cadre d'activités personnelles et non commerciales. Vous convenez de ne pas céder, copier, transférer ou transmettre le Logiciel Gracenote ou aucune partie des Données Gracenote à aucune société tierce. VOUS CONVENEZ D'UTILISER OU D'EXPLOITER LES DONNÉES GRACENOTE, LE LOGICIEL GRACENOTE OU LES SERVEURS GRACENOTE UNIQUEMENT DANS LE RESPECT DES TERMES ET CONDITIONS DE LA PRÉSENTE LICENCE.

Vous comprenez et vous convenez que la licence non exclusive qui vous est concédée pour l'utilisation des Données Gracenote, du Logiciel Gracenote et des Serveurs Gracenote sera résiliée si vous ne respectez pas ces restrictions. Si votre licence est résiliée, vous convenez d'abandonner immédiatement toute utilisation des Données Gracenote, du Logiciel Gracenote et des Serveurs Gracenote. Gracenote se réserve tous les droits vis-à-vis des Données Gracenote, du Logiciel Gracenote et des Serveurs Gracenote, y compris tous droits de propriété. Gracenote ne vous sera en aucune circonstance redevable d'un paiement pour les informations que vous pourriez être amené à communiquer à Gracenote.

Vous acceptez que la société Gracenote, Inc. fasse valoir, compte tenu des termes de la présente licence, ses droits à votre encontre en son nom propre.

Le service Gracenote utilise des identi-

fiants uniques pour suivre les requêtes des utilisateurs, à des fins statistiques. Un identifiant numérique vous est attribué au hasard pour permettre au service Gracenote de compter les requêtes, sans connaître aucun détail vous concernant. Pour plus d'informations, reportez-vous à la page Web de la politique de confidentialité Gracenote pour le service Gracenote.

Le Logiciel Gracenote et l'intégralité des Données Gracenote vous sont cédés sous licence «TELS QUELS». Gracenote ne fait aucune déclaration et n'accorde aucune garantie, expresse ou implicite, concernant l'exactitude des Données Gracenote disponibles sur les Serveurs Gracenote. Gracenote se réserve le droit de supprimer des données sur les Serveurs Gracenote ou de changer les catégories de ces données pour toute raison que Gracenote estimera appropriée et suffisante. Il n'est aucunement garanti que le Logiciel Gracenote ou les Serveurs Gracenote sont ou seront exempts d'erreur ou que le fonctionnement du Logiciel Gracenote ou des Serveurs Gracenote sera assuré sans interruption. Gracenote n'est aucunement obligé de mettre à votre disposition les types de données ou les catégories mis(es) à jour ou supplémentaires que Gracenote pourrait choisir de diffuser à l'avenir, et Gracenote reste libre de suspendre ses services à tout moment.

GRACENOTE DÉCLINE TOUTE GARANTIE EXPLICITE OU IMPLICITE, Y COMPRIS, MAIS NON SEULEMENT, LES GARANTIES IMPLICITES DE POTENTIEL COMMERCIAL, D'ADÉQUATION À UN USAGE SPÉCIFIQUE, DE PROPRIÉTÉ ET DE NON-INFRACTION. GRACENOTE NE GARANTIT AUCUNEMENT LES RÉSULTATS QUI POURRONT ÊTRE OBTENUS PAR VOTRE UTILISATION DU LOGICIEL GRACENOTE OU D'UN QUELCONQUE DES SERVEURS GRACENOTE. LA SOCIÉTÉ GRACENOTE NE SAURAIT EN AUCUN CAS ÊTRE TENUE RESPONSABLE EN CAS DE DOMMAGES CONSÉQUENTS OU INCIDENTS OU DE PERTE DE PROFITS OU DE REVENUS.

Droits réservés (copyright):

La technologie de reconnaissance musicale et les données connexes sont fournies par Gracenote[MD]. Gracenote constitue la norme de l'industrie en matière de technologie de reconnaissance musicale et de fourniture de contenus associés. Pour plus d'informations, veuillez visiter le site www.gracenote.com.

CD et données musicales de Gracenote, Inc., copyright © 2000-2009 Gracenote. Logiciel Gracenote, copyright © 2000-2009 Gracenote. Ce produit et service peut reposer sur l'un ou plusieurs des brevets américains suivants : #5,987,525; #6,061,680; #6,154,773, #6,161,132, #6,230,192, #6,230,207, #6,240,459, #6,330,593, et autres brevets déposés ou en cours. Certains services fournis sous licence de Open Globe, Inc. pour le brevet américain : #6,304,523.

Gracenote et CDDB sont des marques déposées de Gracenote. Le logo et le logotype Gracenote, ainsi que le logo «Powered by Gracenote» sont des marques déposées de Gracenote.

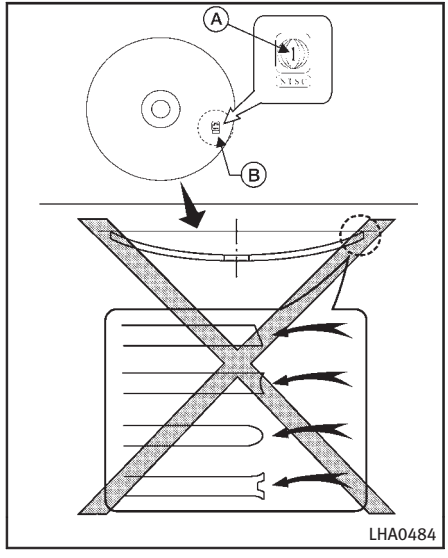

Lecteur DVD (Digital Versatile Disc) (modèles avec système de navigation)

- Ne forcez pas le disque compact dans le logement du CD/DVD. Ceci pourrait endommager le lecteur CD/DVD.
- Par temps froid ou pluvieux, l'humidité peut entraîner un mauvais fonctionnement du lecteur. Dans ce cas, retirez le CD/DVD et aérez ou ventilez complètement le lecteur.
- Il arrive que le disque saute si le véhicule roule sur terrain accidenté.
- Il est possible que le lecteur de CD/DVD ne fonctionne pas si la température de l'habitacle est extrêmement élevée. Attendez que la température baisse avant de remettre l'appareil en marche.
- Utilisez uniquement des disques de 12 cm (4,7 po) portant le logo «COMPACT disc DIGITAL AUDIO» ou «DVD Video» sur le dessus ou sur l'emballage.
- N'exposez pas vos CD/DVD directement au soleil.
- Un CD/DVD de mauvaise qualité, souillé, rayé, portant des traces de doigts ou troué risque de ne pas fonctionner correctement.
- Il est possible que les CD/DVD suivants ne puissent pas être lus :
  - — Disques compacts à commande de duplication (CCCD)
  - — Disques compacts enregistrables (CD-R)
  - — Disques compacts réinscriptibles (CD-RW)
  - — DVD enregistrables (DVD±R, DVD±R DL)
  - — DVD réinscriptibles (DVD±RW, DVD ±RW DL)
- N'utilisez pas les CD/DVD suivants, cela risquerait d'entraîner un dysfonctionnement du lecteur CD/DVD.
  - — Disques de 8 cm (3,1 po)
  - — CD/DVD qui ne sont pas ronds
  - — CD/DVD avec une étiquette en papier
  - — Les CD/DVD dont les bordures sont gauchies, rayées ou anormales
  - — Ce système audio peut seulement lire les CD/DVD préenregistrés. Il n'est pas capable d'enregistrer ou de graver des CD/DVD.
- Si le CD/DVD ne peut être lu, un des messages suivants apparaîtra.

Erreur lecture disque :

- Confirmez que le CD/DVD a été inséré correctement (la face de l'étiquette vers le haut, etc.).
- Confirmez que le CD/DVD n'est pas tordu ou gondolé et qu'il ne soit pas rayé.

Éjecter disque :

- Cette erreur peut être causée par une température trop élevée à l'intérieur du lecteur. Enlevez le CD/DVD en appuyant sur le bouton EJECT, et après un court moment, réinsérez le CD/DVD. Le CD/DVD peut être lu lorsque la température du lecteur revient à la normale. Si l'erreur persiste, consultez votre détaillant local.

Piste non reconnue :

- Le fichier peut être protégé contre la copie.
- Le fichier n'est pas de type MP3, WMA, AAC, M4A ou DivX^{MD}.

Erreur code région :

- Le DVD n'est pas pour la région 1 ou pour toutes les régions. Utilisez les DVD avec un code régional «1», «TOUS» ou «1 inclus» pour votre système de divertissement DVD. (Le code régional Ⓐ apparaît sous forme d'un symbole imprimé sur le DVD Ⓑ.) Ce lecteur DVD pour véhicule n'accepte pas les DVD dont le code régional est autre que «1» ou «TOUS».

Droits réservés et marque de commerce :

- Ce système est doté de la technologie protégée par le brevet aux États-Unis et autres droits de propriété intellectuelle propriété de Macrovision Corporation et autres détenteurs de droits.
- Cette technologie protégée par les droits d'auteur ne peut être utilisée sans autorisation de Macrovision Corporation. Elle est limitée à l'utilisation personnelle, etc., tant que l'autorisation de Macrovision Corporation n'a pas été émise.
- Toute modification ou démontage est interdit.
- Le son Dolby digital est fabriqué sous licence par Dolby Laboratories, Inc.
- Dolby et la marque double D «DOLBY DIGITAL» sont des marques de commerce de Dolby Laboratories, Inc.
- DTS et DTS Digital Surround «dts 720dw» sont des marques déposées de Digital Theater Systems, Inc.

Contrôle parental :

Le système peut lire les DVD dotés du contrôle parental. Utilisez votre propre jugement pour définir le contrôle parental sur ce système.

Sélection de disque :

Le lecteur DVD accepte les formats de disque suivants.

- DVD-VIDEO
- VIDEO-CD
- CD-DA (CD conventionnel)
- DTS-CD

USB (Universal Serial Bus)

ATTENTION

Ne branchez pas ou ne déconnectez pas un dispositif USB pendant la conduite. Ceci pourrait vous distraire. Si vous n'êtes pas totalement concentré sur la conduite, vous risqueriez de perdre le contrôle du véhicule, de causer un accident ou des blessures graves.

PRÉCAUTION

- **Ne forcez pas lorsque vous insérez le dispositif USB dans le port USB. Si vous insérez le dispositif USB en l'inclinant ou à l'envers dans le port usb vous risquez d'endommager le dispositif et le**

port. Assurez-vous que le dispositif USB est correctement branché dans le port USB.

- **N'arrachez pas le couvercle du port USB (si le véhicule en est équipé) lorsque vous retirez le dispositif USB du port. Cela pourrait endommager le port et la couverture.**
- **Ne laissez pas le câble USB dans un endroit où il pourrait être retiré involontairement. Retirer le câble peut casser le fil, le dispositif USB ou le port.**
- **Pour éviter les risques de dommage lors de l'utilisation d'un dispositif USB, veuillez noter ce qui suit.**
  - **— Ne courbez pas trop le câble (un rayon minimum de 40mm(1.6in)).**
  - **— Ne tordez pas trop le câble (plus de 180 degrés).**
  - **— Ne retirez pas ou ne faites pas tomber le câble.**
  - **— Ne cognez pas ou ne faites pas pression sur le dispositif ou le port USB avec vos mains, pieds ou tout autre objet.**
  - **— Ne conservez pas des objets tranchants dans le compartiment où est entreposé le câble.**
  - **— Ne laissez pas le dispositif USB et les périphériques connectés à l'intérieur du véhicule. Lorsque vous ne les avez pas utilisés pendant une longue période, conservez le câble et le dispositif USB dans un endroit propre, sans poussières, à température ambiante et à l'abris de l'exposition au soleil.**
  - **— N'utilisez pas le câble pour d'autres fins que celles prévues par le véhicule.**

Le véhicule n'est pas équipé d'un dispositif USB. Le dispositif USB doit être acheté séparément si nécessaire.

Ce système ne peut pas être utilisé pour formater les dispositifs USB. Utilisez un ordinateur pour le formatage de dispositifs USB.

Dans certains pays/zones, les dispositifs USB des sièges avants ne jouent que la musique sans afficher les images pour des raisons réglementaires, même si le véhicule est garé.

Ce système supporte plusieurs types de dispositifs USB, lecteurs de disque dur USB et lecteurs iPod. Certains dispositifs USB ne sont pas supportés par ce système.

- Les dispositifs USB partitionnés risquent de ne pas être lus correctement.
- Certains caractères utilisés dans d'autres langues (chinois, japonais, etc.) ne s'affichent pas correctement sur l'écran. L'utilisation de caractères anglais avec un dispositif USB est recommandée.

Notes générales pour l'utilisation de l'USB:

- Le lecteur USB risque de ne pas fonctionner si la température de l'habitacle est extrêmement élevée. Attendez que la température baisse avant de remettre l'appareil en marche.
- Par temps froid ou pluvieux, l'humidité peut entraîner un mauvais fonctionnement du lecteur. Dans ce cas, retirez le dispositif USB et aérez ou ventilez complètement le lecteur USB.
- Ne branchez pas de dispositif USB si le connecteur ou le port USB est humide. Laissez sécher le câble, les connecteurs, le port USB complètement avant de brancher le dispositif USB. (Attendez jusqu'à 24 heures ou plus jusqu'à ce que tout soit sec.) Si le connecteur et le

port USB sont exposés à un liquide autre que de l'eau, l'évaporation de ce liquide peut entraîner un court-circuit dans les broches du connecteur. Dans ce cas-là, remplacez le câble et le port USB. Sinon vous risquez d'endommager les dispositits USB et une perte de fonction peut se produire.

- Si le câble est endommagé (coupure d'isolation, connecteurs fissurés, contamination, comme des liquides, des poussières, des saletés, etc. dans les connecteurs), n'utilisez pas le câble. Remplacez le câble par un nouveau.
- Ne placez pas un dispositif USB dans un endroit où se produit de l'électricité statique, un bruit électrique est généré ou de l'air chaud provenant de la climatisation éclate directement dessus. Vous risquez d'endommager les informations stockées sur le dispositif USB.

Notes pour l'utilisation de l'USB:

iPod est une marque de commerce de Apple Inc., déposée aux États-Unis. et dans d'autres pays.

- Un mauvais branchement de l'iPod peut causer un affichage irrégulier d'une coche (scintillement). Assurez-vous toujours que l'iPod est correctement connecté.
- L'iPod nano (1ère génération) peut rester en mode de lecture rapide ou de retour en arrière s'il est branché pendant une opération de recherche. Le cas échéant, réinitialisez l'iPod manuellement.
- L'iPod nano (2ème génération) continuera une lecture rapide ou un retour en arrière s'il est débranché pendant une opération de recherche.
- Un titre incorrect de plage peut apparaître lorsque le mode de lecture est changé à l'aide de l'iPod nano (2ème génération).
- Les livres audio peuvent être lus dans un ordre autre que celui affiché sur l'iPod.
- Les fichiers vidéo de grande taille ralentissent le fonctionnement de l'iPod. L'affichage central peut s'éteindre momentanément, mais reviendra rapidement à son état normal.
- Si l'iPod sélectionne automatiquement des fichiers vidéo de grande taille en mode shuffle, l'écran central du véhicule peut s'éteindre momentanément mais reviendra rapidement à son état normal.

Fichiers audio compressés (MP3/WMA/AAC/ATRAC3)

Explications des termes :

- MP3 — Le format MP3 est l'abréviation de Moving Pictures Experts Group Audio Layer 3. MP3 est le format de fichier audio digital compressé le plus connu. Ce format permet d'obtenir une qualité de son proche de celle du CD, mais à une fraction de la taille des fichiers audio normaux. La conversion MP3 d'une plage audio permet de réduire la taille du fichier selon un rapport approximatif de 10:1 (échantillonnage : 44,1 kHz, Débit binaire : 128 kbps) avec aucune perte perceptible de qualité. La compression permet de réduire la présence de certains sons, inaudibles le plus souvent.
- WMA — Windows Media Audio (WMA) est un format audio compressé créé par Microsoft comme alternative au format MP3. Le codec WMA permet une compression des fichiers plus importante que le codec MP3, ce qui permet d'enregistrer davantage de plages audio digitales dans le même espace avec une qualité identique.

- AAC/M4A — Advanced Audio Coding (AAC) est un format de compression audio avec pertes. Les fichiers audio ayant été encodés avec le format AAC sont généralement de plus petite taille et offrent une qualité sonore supérieure à celle des fichiers MP3.
- Débit binaire — Le débit binaire indique le nombre de bits par seconde utilisés par un fichier musical digital. La taille et la qualité d'un fichier audio digital compressé dépendent du débit binaire lors du codage du fichier.
- Taux d'échantillonnage — Taux d'échantillonnage par seconde auquel les échantillons d'un signal sont convertis du système analogique au système digital (conversion A/D).
- Multi-session — La multi-session est une méthode d'enregistrement de données sur un support média. On appelle l'enregistrement de données sur un support média en une seule fois la simple session.
- L'enregistrement de données en plusieurs fois s'appelle la multi-session. Étiquette ID3/WMA — L'étiquette ID3/WMA est la partie du fichier MP3 ou WMA codé qui contient les informations concernant le fichier musical numérique telles que le titre de la chanson, le nom de l'artiste, le titre de l'album, le taux de débit binaire, la durée de la plage, etc. Les informations de l'étiquette ID3 s'affichent sur la ligne Album/Artiste/Titre de plage de l'affichage.

* Windows[MD] et Windows Media[MD] sont des marques déposées de Microsoft Corporation aux États-Unis d'Amérique et/ou autres pays.

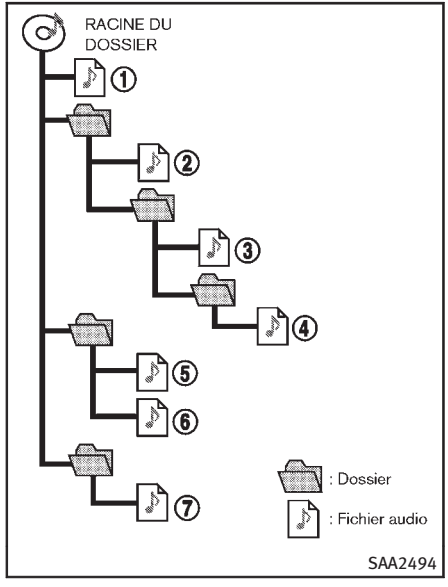

Ordre de lecture :

- Le nom des dossiers ne contenant pas de fichiers audio comprimés ne s'affichent pas.
- Si un fichier se trouve en haut de l'arborescence du disque/dispositif USB,

«Root Folder» (racine du dossier) s'affiche.

- L'ordre de lecture correspond à l'ordre dans lequel les fichiers ont été enregistrés par le logiciel de gravure et par conséquent, il est possible qu'il ne corresponde pas à l'ordre souhaité.
- L'ordre de lecture des fichiers audio comprimés est tel qu'indiqué.

Tableau de spécification :

Supports média compatibles			CD, CD-R, CD-RW, DVD-ROM*5, DVD±R*5, DVD±RW*5, DVD±R DL*5, USB2.0
Systèmes de fichiers compatibles			CD, CD-R, CD-RW, DVD-ROM*5, DVD±R*5, DVD±RW*5, DVD±R DL*5: ISO9660 LEVEL1, ISO9660 LEVEL2, Romeo, Joliet * ISO9660 Level 3 (écriture par paquet) n'est pas compatible. * Les fichiers sauvegardés à l'aide du Live File System (sur les ordinateurs Windows Vista intégré) ne sont pas supportés. L'écriture par paquets UDF Bridge (UDF1.02+ISO9660), UDF1.5, UDF2.0 * VDF1.5/VDF2.0 (écriture par paquet) n'est pas supportée.
			Clé USB : FAT16, FAT32
compatibles*1 Versions	MP3	Version	MPEG1 Audio Layer 3
		Taux d'échantillon-nage	8 kHz - 48 kHz
		Débit binaire	8 kbps - 320 kbps, VBR*4
	WMA*2	Version	WMA7, WMA8, WMA9
		Taux d'échantillon-nage	32 kHz - 48 kHz
		Débit binaire	32 kbps - 192 kbps, VBR (Ver.9)*4
	AAC*5	Version	MPEG-AAC
		Taux d'échantillon-nage	8 kHz - 96 kHz
		Débit binaire	16 kbps - 320 kbps, VBR*4
Étiquette d'information (titre de la plage et nom de l'artiste)			Étiquette ID3 VER1.0, VER1.1, VER2.2, VER2.3, VER2.4 (MP3 uniquement)
			Étiquette WMA (WMA uniquement)
Niveaux de dossier			Modèles avec système de navigation : Niveaux de dossier : 8, Dossiers : 512 (racine du dossier incluse), Fichiers : 5.000 Modèles sans système de navigation : Niveaux de dossier : 8, Dossiers et fichiers : 999 (max. 255 fichiers par dossier)
Codes de caractères affichables*3			01: ASCII, 02 : ISO-8859-1, 03 : UNICODE (UTF-16 BOM Big Endian), 04 : UNICODE (UTF-16 Non-BOM Big Endian), 05 : UNICODE (UTF-8), 06 : UNICODE (Non-UTF-16 BOM Little Endian), 07 : SHIFT-JIS

*1 Les fichiers créés avec une combinaison de 48 kHz de taux d'échantillonnage et de 64 kbps de débit binaire ne sont pas compatibles.
*2 Les fichiers WMA protégés (DRM) ne peuvent être lus.
*3 Les codes disponibles dépendent de quels types de média, version et information seront affichés.
*4 Lorsque des fichiers VBR sont lus, le temps de lecture peut ne pas s'afficher correctement.
*5 Modèles avec système de navigation

Guide de dépannage :

Symptôme	Cause et solution
Lecture impossible	Vérifiez si le disque ou le dispositif USB a été inséré correctement.
	Vérifiez si le disque n'est pas rayé ou sale.
	Vérifiez la présence éventuelle de condensation à l'intérieur du lecteur et le cas échéant, attendez (environ 1 heure) que la condensation ait disparu avant d'utiliser le lecteur.
	En cas d'augmentation anormale de la température, le lecteur retrouvera son fonctionnement correct de lecture une fois la température redevenue normale.
	Si un CD contient des fichiers musicaux CD (données CD-DA) et des fichiers audio comprimés, seule la lecture des fichiers musicaux CD (données CD-DA) est possible.
	Les fichiers portant une extension autre que «.MP3 (.mp3)», «.WMA (.wma)», «.AAC (.aac)», «.M4A (.m4a)», ou «.AA3 (.aa3)» ne peuvent pas être lus. D'autre part, assurez-vous que les noms de dossiers et de fichiers respectent les limites concernant les codes et le nombre maximum de caractères.
	Vérifiez si le disque ou le fichier est généré dans un format irrégulier. Ceci pourrait se produire selon la variation ou le réglage des applications d'enregistrement audio comprimés ou autres applications d'édition de texte.
	Vérifiez si le processus de finalisation, tel que la fermeture de session et de disque, est fait pour le disque.
	Vérifiez si le disque ou le dispositif USB n'est pas protégé par les lois sur les droits d'auteur.
Son de mauvaise qualité	Vérifiez si le disque n'est pas rayé ou sale.
Le délai d'attente avant que la lecture commence est relativement long.	Ce délai peut être nécessaire avant la lecture des disques ou de dispositif USB ayant de nombreux niveaux de dossiers ou de fichiers.
La lecture s'arrête ou saute.	Il est possible que le logiciel et le matériel de gravure ne soient pas compatibles, ou que la vitesse, la profondeur, la largeur de gravure, etc., ne correspondent pas aux spécifications. Essayez d'utiliser la vitesse de gravure la moins élevée.
La lecture des fichiers ayant un débit binaire élevé saute.	Il est possible que des sauts de lecture se produisent en cas de grandes quantités de données, comme les données à débit binaire élevé.
Passe immédiatement à la plage suivante durant la lecture.	Si un fichier audio comprimé non compatibles a été doté d'une extension compatible comme .MP3, ou lorsque la lecture est interdite par protection des droits d'auteur, le lecteur passe à la chanson suivante.
Les plages ne sont pas lues dans l'ordre souhaité.	L'ordre de lecture correspond à l'ordre dans lequel les fichiers ont été enregistrés par le logiciel de gravure et par conséquent, il est possible qu'il ne corresponde pas à l'ordre souhaité.
	La fonction Random/Shuffle peut être active sur le système audio ou sur le dispositif USB.

Fichiers vidéo comprimés (modèles avec système de navigation)

Explications des termes :

- DivX^{MD} - DivX^{MD} désigne le codec DivX^{MD} dont DivX, Inc. est propriétaire, utilisé pour une compression avec pertes de fichiers vidéo, sur une base MPEG-4.
- AVI - AVI signifie Audio Video Interleave. Il s'agit d'un format de fichier standard créé par Microsoft Corporation. Un fichier encodé «.divx» peut être sauvegardé avec le format de fichier «.avi» pour la lecture avec ce système, s'il remplit les conditions indiquées dans le tableau de cette section. Toutefois, tous les fichiers «.avi» peuvent être lus avec ce système, puisque des encodages différents du codec DivX^{MD} peuvent être utilisés.
- ASF - ASF signifie Advanced Systems Format. Il s'agit d'un format de fichier dont Microsoft Corporation est propriétaire. Remarque : Seuls les fichiers «.asf» qui remplissent les conditions indiquées dans le tableau de cette section peuvent être lus.
- Débit binaire — Le débit binaire indique le nombre de bits par seconde utilisés par un fichier musical digital. La taille et la qualité d'un fichier audio digital compressé dépendent du débit binaire lors du codage du fichier.

Conditions nécessaires à la lecture des fichiers vidéo :

Supports	CD, CD-R, CD-RW, DVD, DVD±R, DVD±RW, DVD±RW DL, clé USB 2.0		
Systèmes de fichiers	CD, CD-R, CD-RW, DVD, DVD±R, DVD±RW, DVD±RW DL	ISO9660 LEVEL1, ISO9660 LEVEL2, Romeo, Joliet, UDF Bridge (UDF1.02 +ISO9660), UDF1.5, UDF2.0 - ISO9660 Level 3 (écriture par paquets) n'est pas supporté. - Les fichiers sauvegardés à l'aide du Live File System (sur les ordinateurs Windows Vista intégré) ne sont pas supportés. - VDF1.5/VDF2.0 (écriture par paquets) n'est pas supporté.	
	Clé USB	FAT16, FAT32	
Types de fichiers	.divx, .avi	Codecs vidéo	DivX3, DivX4, DivX5, DivX6
		Codecs audio	MP3, MPEG2.5 Audio Layer3, AC3, LPCM
	.asf	Codec vidéo	ISO-MPEG4
		Codec audio	G.726
Débit binaire	.divx, .avi	Moyenne maximale	4Mbps
		Pic maximal	8Mbps
Résolution	.divx, .avi	Minimum	32 × 32
		Maximum	720 × 480
	.asf	Minimum	32 × 32
		Maximum	720 × 576

Système audio en flux avec Bluetooth (modèles avec système de navigation)

Bluetooth MD est une marque appartenant à Bluetooth SIG, Inc., et autorisée sous licence à Clarion Co., Ltd.

- Certains périphériques audio Bluetooth MD risquent de ne pas être reconnus par le système audio du véhicule.
- Il est nécessaire de paramétrer la connexion sans fil entre un périphérique audio Bluetooth MD compatible et le module Bluetooth MD du véhicule avant d'utiliser le système audio en flux Bluetooth.
- La procédure de fonctionnement du système audio en flux Bluetooth varie en fonction du périphérique. Assurez-vous de savoir utiliser le périphérique audio avant de l'utiliser avec ce système.
- Le système audio en flux Bluetooth peut cesser de fonctionner dans les cas suivants :
  — Réception d'un appel en mode mains libres.

— Vérification du branchement du téléphone mains libres.

- Ne placez pas le périphérique audio Bluetooth[MD] dans un endroit entouré de métal ou éloigné du module Bluetooth[MD] du véhicule pour éviter une dégradation de la qualité de la tonalité et une interruption de la connexion sans fil.
- Lorsqu'un périphérique audio est branché par le biais d'une connexion sans fil Bluetooth[MD], il est possible que la pile du périphérique se décharge plus rapidement que d'habitude.
- Ce système supporte le Bluetooth[MD] Audio Distribution Profile (A2DP, AVRCP).
- Le LAN sans-fil (Wi-Fi) et les fonctions Bluetooth[MD] partagent la même bande de fréquence (2,4 GHz). Utiliser les fonctions Bluetooth[MD] et LAN sans-fil en même temps peut ralentir ou déconnecter la communication et provoquer du bruit indésirable. Il est recommandé que vous éteignez le LAN sans-fil (Wi-Fi) lorsque vous utilisez les fonctions Bluetooth[MD].

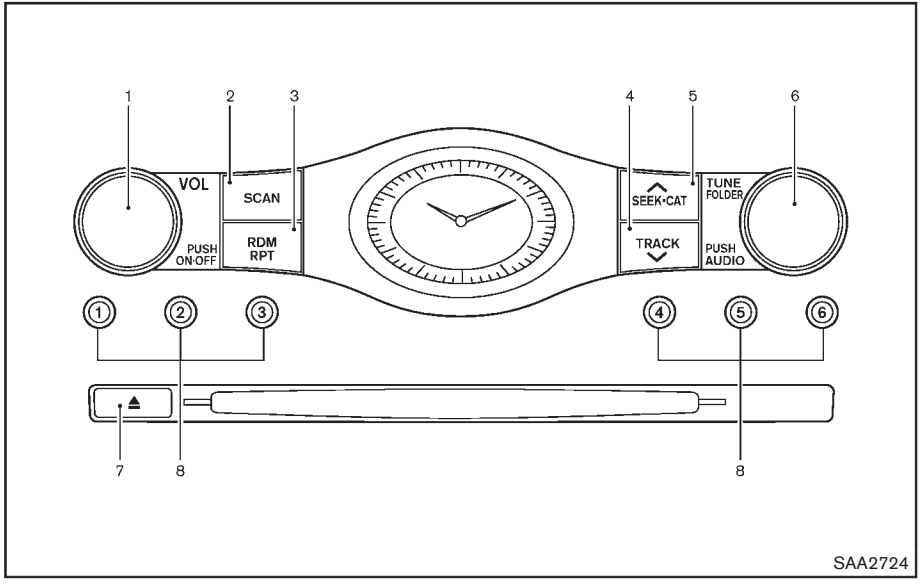

1. Molette de réglage ON·OFF/VOL (volume)
2. Bouton de syntonisation de la radio
3. Bouton de lecture RDM (aléatoire) RPT (répétition)
4. Bouton TRACK
5. Bouton SEEK·TRACK
6. Molette syntonisation radio / sélecteur de dossier MP3/WMA/AAC / commande AUDIO
7. Bouton d'éjection de disque
8. Boutons de présélection de la station de radio

Pour bénéficier du mode de radio satellite, vous devez souscrire un abonnement à un service de radio satellite SiriusXM.

Des boutons de commande audio se trouvent également sur le panneau de commande central multifonction.

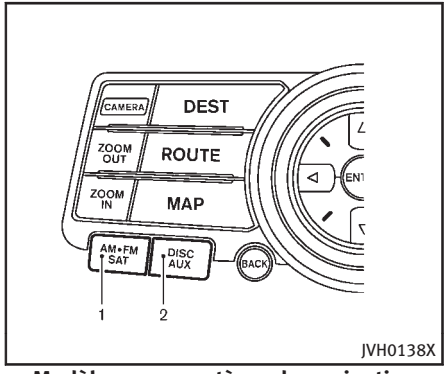

Modèles avec système de navigation

1. Bouton de sélection de bande radio AM·FM·SAT
2. Bouton DISC·AUX

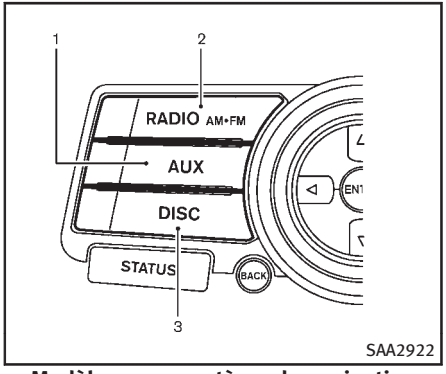

Modèles sans système de navigation

1. Bouton AUX/de sélection de bande radio satellite
2. Bouton de sélection de bande RADIO AM·FM
3. Bouton DISC

RADIO FM-AM-SAT AVEC LECTEUR DE DISQUES COMPACTS (CD)

Reportez-vous à «Précautions de fonctionnement du système audio» (P.4-59) pour connaître les précautions de fonctionnement.

Le mode de radio satellite requiert un abonnement à la radio satellite SiriusXM.

La radio satellite n'est pas disponible en Alaska, à Hawaï et à Guam.

Il peut falloir un certain temps avant de recevoir le signal d'activation, après avoir souscrit auprès de la radio satellite SiriusXM. Après avoir reçu le signal d'activation, la radio sera automatiquement actualisée avec les chaînes disponibles. Poussez le contacteur d'allumage de LOCK à ACC pour actualiser la liste des chaînes.

Fonctionnement principal du système audio

Unité de tête :

Le circuit de sonie automatique améliore automatiquement les gammes de fréquences basses et hautes dans la réception radio et la lecture de CD.

Réglage de volume ON.OFF :

Mettez le contacteur d'allumage sur la position ACC ou ON, puis pressez sur le bouton ON·OFF pendant que le système est désactivé pour ouvrir la dernière source audio, qui était jouée juste avant que le système s'éteigne. Pendant que le système est activé, appuyer sur le bouton ON·OFF le désactive.

Tournez la manette de réglage VOL pour ajuster le volume.

Ajuster la qualité sonore et la balance des enceintes :

Pour ajuster les graves, les aigus, les balances et les fondus appuyez sur la manette de réglage Audio. Lorsque l'affichage indique le réglage que vous voulez changer (Grave, Aigu, Balance, Fondu), tournez la manette de réglage Audio pour sélectionner le réglage désiré. Pour les autres réglages, reportez-vous à «Comment utiliser le bouton SETTING» (P.4-16).

Changer l'affichage :

- Modèles avec système de navigation

Pressez le bouton DISC·AUX change l'affichage comme suit:

iPod/USB → CD/DVD → Système audio en flux avec Bluetooth^{MD} → iPod/USB

- Modèles sans système de navigation

Pressez le bouton DISC·AUX change l'affichage comme suit:

USB/iPod → XM1 → XM2 → XM3 → USB/iPod

Fonctionnement de la radio FM-AM-SAT

Si vous appuyez sur le bouton de sélection de bande radio ou lorsque le contacteur d'allumage est sur la position ACC ou ON, la radio s'allume sur la dernière station écoutée.

La dernière chaîne écoutée est également rappelée lorsque le bouton ON·OFF est en position ON.

La radio satellite n'est pas disponible en Alaska, à Hawaï et à Guam.

La source audio qui est en marche au moment où vous appuyez sur le bouton de sélection de bande radio ou satellite pour écouter la radio s'éteint automatiquement. La radio se règle sur le dernier canal écouté.

Lorsque le signal stéréo est trop faible, la radio passe automatiquement de la réception stéréo à la réception mono.

Sélection de bande radio RADIO AM·FM (AM/FM) ou AM·FM SAT (FM/AM/SAT) :

Lorsque vous appuyez sur le bouton de sélection de bande radio RADIO AM·FM ou AM·FM·SAT, la bande change comme suit :

- Modèles avec système de navigation

AM → FM1 → FM2 → XM1 → XM2 → XM3 → AM

- Modèles sans système de navigation

AM → FM1 → FM2 → AM

AUX Sélection de bande radio (SAT) (modèles sans système de navigation) :

Appuyez sur le bouton de sélection de bande radio satellite pour sélectionner le mode de radio satellite XM1, XM2 ou XM3.

TUNE (syntonisation) :

- Pour la radio AM et FM

  Tournez la molette de syntonisation de la radio pour la recherche manuelle des stations.
- Pour radio satellite SiriusXM

  Réglez la molette de réglage de la radio pour rechercher des canaux de toutes les catégories lorsqu'aucune catégorie n'est sélectionnée.

SEEK·CAT TRACK Syntonisation par RECHERCHE/CATÉGORIE (CAT) :

- Pour la radio AM et FM

  Appuyez sur le bouton SEEK·CAT ou TRACK. La recherche est amorcée en partant des hautes fréquences vers les basses fréquences ou inversement et s'arrête sur la station radio suivante.
- Pour radio satellite SiriusXM

  Appuyez sur le bouton SEEK·CAT ou TRACK pour syntoniser le premier canal de la catégorie suivante ou précédente.

Pendant la réception de radio satellite, les avis suivants s'afficheront sous certaines conditions.

- PAS DE SIGNAL (Aucun signal n'est reçu lorsque le syntoniseur SAT est branché.)
- HORS ANTENNE (radiodiffusion éteinte)
- ERREUR D'ANTENNE (erreur de connexion de l'antenne)
- CHARGEMENT (lorsque le réglage initial est exécuté)
- MISE A JOUR (lorsque l'abonnement à la radio satellite n'est pas activé)

SCAN Syntonisation par balayage (SCAN) :

Appuyez sur le bouton de radio SCAN. La syntonisation de SCAN par balayage est amorcée en partant des basses fréquences vers les hautes fréquences; un arrêt de 5 secondes est marqué sur chaque station/chaîne. Pour arrêter la syntonisation par balayage, appuyez de nouveau sur le bouton pendant cet intervalle de 5 secondes; la radio reste réglée sur cette station/chaîne.

Si vous n'appuyez pas sur le bouton de radio SCAN dans les 5 secondes, la syntonisation par balayage passe sur la station/chaîne suivante.

① à ⑥ Opération de mémorisation des chaînes :

Il est possible de régler jusqu'à 12 stations/canaux pour la bande FM (6 sur FM1 et 6 sur FM2), jusqu'à 18 stations pour la radio SiriusXM (6 sur XM1, 6 sur XM2 et 6 sur XM3) et 6 stations pour la bande AM.

1. Sélectionnez la bande radio à l'aide du bouton de sélection de bande radio.
2. Syntonisez la station/le canal souhaité au moyen des boutons SEEK·CAT, TRACK, radio SCAN ou de la molette de syntonisation de la radio.
3. Poussez et maintenez le bouton de préréglage de la station souhaité ① à ⑥ jusqu'à ce que la radio passe en mode muet.
4. L'indicateur de chaîne s'allume alors et le son reprend. La mise en mémoire est maintenant terminée.

5. Les autres boutons peuvent être programmés de la même manière.

Si le câble de la batterie est débranché, ou si le fusible a grillé, la mémoire de la radio sera effacée. Dans ce cas, reprogrammez les stations/chaînes souhaitées.

Liste (radio AM et FM) (modèles avec système de navigation) :

Lorsque la touche «Liste» est sélectionnée sur l'écran, alors que la radio FM ou la radio AM est activée, la liste des stations préréglées s'affiche.

Si vous maintenez le bouton de l'une des 6 stations préréglées enfoncé, la station actuelle est enregistrée en tant que nouvelle présélection.

Menu (radio satellite SiriusXM) (modèles avec système de navigation) :

Lorsque la touche «Menu» est sélectionnée sur l'écran alors que la radio satellite SiriusXM est activée, la liste du menu s'affiche.

Les éléments suivants sont disponibles.

- Liste prédéfinie

  Affiche la liste des canaux préréglés. Si vous maintenez le bouton de l'une des 6 stations préréglées enfoncé, la station actuelle est enregistrée en tant que nouvelle présélection.
- Personnaliser liste chaînes

  Permet de sélectionner des canaux spécifiques que vous souhaitez passer lors de l'utilisation des fonctions TUNE, SEEK/CATEGORY ou des catégories de menu.
- Artistes et chansons favoris

  Permet d'enregistrer l'artiste ou le morceau en cours d'écoute. Appuyez sur «Alerte» pour recevoir un rappel lorsque l'artiste ou le morceau enregistré est diffusé sur une station lors de l'écoute de SiriusXM.
- Catégories

  La sélection d'une catégorie est effectuée pour le premier canal de cette catégorie, tel que défini par la radio satellite SiriusXM.
- Direct Tune

  Permet d'envoyer le numéro du canal grâce au clavier.

Texte (modèles sans système de navigation) :

Si l'option «Texte» est sélectionnée à l'écran à l'aide de la manette INFINITI et que le bouton ENTER est pressé pendant que la radio satellite est en marche, l'information sur la musique ci-dessous s'affiche à l'écran.

- Nom CH
- Catégorie
- Nom
- Titre
- Autre

Fonctionnement du lecteur de disques compacts (CD)

Tournez le contacteur d'allumage en position ACC ou ON et insérez le disque compact (CD) dans la fente, étiquette orientée vers le haut. Le DVD est automatiquement entraîné dans la fente et la lecture commence.

Après le chargement du CD, le nombre de pistes du CD et le temps de lecture s'affichent sur l'écran.

Si la radio est en marche, elle va s'arrêter automatiquement et la lecture du CD commence.

Si l'appareil vient de s'éteindre alors que le CD était en marche, pressez le bouton ON·OFF pour remettre le CD.

N'utilisez pas de disques de 8cm (3.1 in).

DISC AUX ou DISC lecture (PLAY) :

Lorsque le bouton DISC·AUX ou DISC est enfoncé, que le système est désactivé et le CD chargé, le système se remet en marche et la lecture du CD commence.

Lorsque le bouton DISC·AUX ou que le bouton DISC sont enfoncés, que le CD est chargé et la radio en marche, la radio s'arrête automatiquement et la lecture du CD commence.

Menu (modèles avec système de navigation) :

Lorsque la touche «Menu» est sélectionnée sur l'écran alors que le Cd est en train de tourner , l'écran de menu s'affiche. Les options suivantes sont disponibles.

- Liste de dossiers (pour CD avec fichiers audio comprimés)
  Affiche la liste des dossiers.
- Liste de morceaux
  Affiche la liste des dossiers.
- Mode de lecture
  Sélectionnez un mode de lecture parmi les options suivantes.
  — Normal
  — Répéter dossier (pour CD avec fichiers audio comprimés)
  — Répéter piste
  — Disque aléatoire
  — Dossier aléatoire (pour CD avec fichiers audio comprimés)
- Priorité Titre Texte (pour CD)(si le véhicule en est équipé)
  Définir la priorité à CDDB (Compact Disc Data Base) pour obtenir les informations sur les pistes de la base de données Gracenote, ou définir la priorité à CD-TEXT pour obtenir des informations sur les CDs.

Texte (modèles sans système de navigation) :

Si l'option «Texte» est sélectionnée à l'écran à l'aide de la manette INFINITI et que le bouton ENTER est pressé au cours de la lecture du CD, l'information sur la musique ci-dessous s'affiche à l'écran.

CD:

- Titre du disque
- Titre de la piste

CD avec fichiers audio compressés:

- Dossier titre
- Fichier titre
- Titre du morceau
- Titre de l'album
- Artiste

SEEK·CAT TRACK Piste suivante/précédente et Avance/Retour rapide :

Appuyez sur le bouton FF ou REW pendant plus de 1,5 seconde pendant la lecture du CD pour l'avance ou le retour rapide d'une piste. Le CD revient à la vitesse normale dès que le bouton est relâché.

Si vous appuyez sur le bouton FF pendant moins de 1,5 seconde lors de la lecture du CD, la prochaine piste sera lue.

Lorsque le bouton REW est enfoncé pendant moins de 1,5 seconde dans les 3 secondes qui suivent le début de la lecture de la piste actuelle, la piste précédente sera lue.

Lorsque le bouton REW est enfoncé pendant moins de 1,5 seconde après les 3 secondes qui suivent le début de la lecture de la piste actuelle, le début de la piste en cours de lecture sera lu.

RDM RPT RÉPÉTITION (RPT), ALÉATOIRE (RDM) :

Pendant la lecture du CD, appuyez sur le bouton RPT pour modifier l'ordre de lecture

comme suit.

(CD)

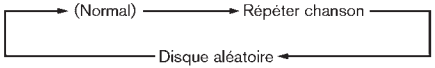

(CD avec fichiers audio compressés)

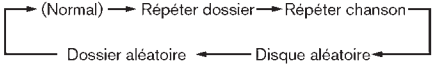

CD EJECT :

Lorsque le bouton d'éjection de CD est enfoncé avec le CD en chargement, le CD est alors éjecté.

Si ce bouton est enfoncé pendant la lecture du CD, le CD est aussi éjecté.

Si le CD est sorti mais pas retiré, il retournera dans la fente du lecteur pour le protéger.

FONCTIONNEMENT DU LECTEUR DVD (Digital Versatile Disc) (modèles avec système de navigation)

Précautions

Démarrez le moteur lorsque vous utilisez le système de divertissement DVD.

Afin de ne pas distraire le conducteur, les films n'apparaissent pas sur l'écran avant lorsque toute position de conduite est enclenchée. L'audio est cependant disponible lors de la lecture d'un film. Pour regarder des films sur l'écran avant, arrêtez le véhicule dans un lieu sûr, placez le levier sélecteur en position P (stationnement), puis serrez le frein de stationnement.

ATTENTION

- **Le conducteur ne doit pas essayer de faire fonctionner le système DVD ou porter les écouteurs pendant la conduite de manière à ce qu'il consacre toute son attention au fonctionnement du véhicule.**
- **Ne tentez pas de modifier le système afin de jouer un film sur l'écran avant lors de la conduite. Vous risqueriez de déconcentrer le conducteur, ce qui pourrait être à l'origine d'un accident vous exposant à des blessures graves voire mortelles.**

PRÉCAUTION

- **Faites fonctionner le DVD uniquement lorsque le moteur du véhicule est en marche. La batterie du véhicule peut se décharger si vous faites fonctionner le DVD pendant de longues périodes alors que le moteur est ÉTEINT.**
- **Ne mouillez pas le système. Le contact avec le liquide pourrait causer un mauvais fonctionnement du système.**
- **Ce lecteur DVD ne fonctionne pas pendant la lecture de VIDEO-CD avec tous les formats de VIDEO-CD.**

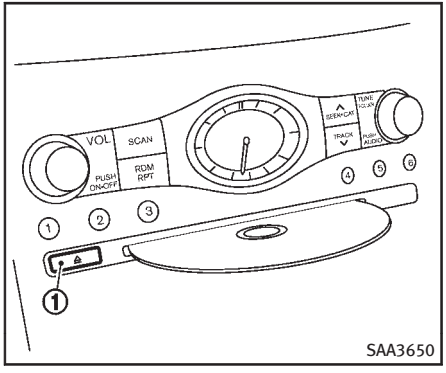

Lecteur DVD

La fente du DVD est située sur le panneau de commande INFINITI central. Insérez un DVD dans la fente, étiquette orientée vers le haut. Le DVD est automatiquement entraîné dans la fente.

Pour sortir le DVD, appuyez sur le bouton EJECT ⏏ ①.

Réglages de l'affichage

Pour régler le mode d'affichage avant, appuyez sur le bouton SETTING lorsque le DVD est en cours de lecture, sélectionnez la touche «Autres» puis «Affichage».

Pour régler l'activation/la désactivation, la luminosité, la teinte, la couleur et le contraste de l'écran, appuyez sur la touche «Réglage de l'affichage» puis sélectionnez chaque élément.

Vous pouvez ensuite régler chaque élément à l'aide de la manette INFINITI. Une fois les modifications effectuées, appuyez sur le bouton BACK pour sauvegarder le réglage.

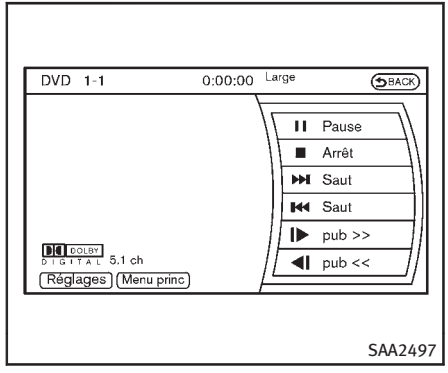

Lecture d'un DVD

Bouton DISC·AUX :

Stationnez le véhicule en lieu sûr afin que les occupants des sièges avant puissent faire fonctionner le lecteur DVD tout en regardant les images.

Appuyez sur le bouton DISC·AUX situé sur le tableau de bord pour faire passer l'affichage en mode DVD.

Lorsqu'un DVD est chargé, il est automatiquement lu.

L'écran de fonctionnement s'allume lorsque vous appuyez sur le bouton DISC·AUX

sur le tableau de bord lors de la lecture d'un DVD. Il s'éteint automatiquement au bout d'un certain temps. Pour le rallumer, appuyez de nouveau sur le bouton DISC·AUX.

Touches de fonctionnement du DVD :

Lorsque le DVD est en cours de lecture, mais que l'écran de fonctionnement n'est pas affiché, il est possible d'utiliser l'écran tactile pour sélectionner des éléments de la vidéo. Vous pouvez également utiliser la manette INFINITI pour sélectionner un élément de la vidéo en cours de lecture. Lorsque l'écran de fonctionnement est affiché, utilisez la manette INFINITI ou l'écran tactile pour sélectionner un élément parmi les menus affichés.

PAUSE :

Sélectionnez la touche « ॥ » pour arrêter le DVD. Pour reprendre la lecture du DVD, appuyez sur la touche «LECTURE».

Lecture :

Sélectionnez la touche « ▶ » pour démarrer la lecture du DVD, par exemple, après avoir mis le DVD sur pause.

Arrêt :

Sélectionnez la touche « ■ » pour arrêter la lecture du DVD.

Chapitre suivant/précédent :

Sélectionnez la touche « ▶▶| » ou « |◀◀ » pour passer au(x) chapitre(s) suivant(s)/précédent(s). Les chapitres avancent/reculent autant de fois que vous appuyez sur cette touche.

Passer les publicités :

Cette fonction est uniquement disponible pour les DVD-VIDEO, DVD-VR. Sélectionnez la touche « |▶ » ou « ◀| » pour avancer ou reculer en fonction des réglages, comme indiqué dans le menu de réglages du DVD.

Menu principal:

Lorsque la touche «Menu princ» est sélectionnée sur l'écran alors qu'un DVD est en cours de lecture, le menu principal spécifique à chaque disque s'affiche. Pour plus de détails, consultez les instructions du disque.

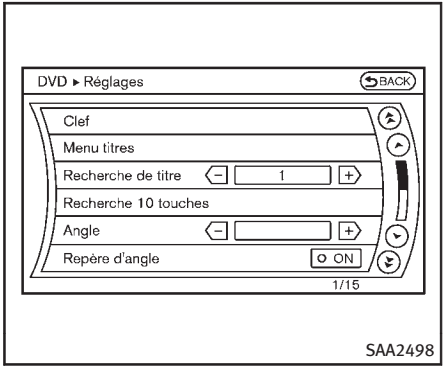

Exemple

Réglages DVD

Sélectionnez la touche «Réglages» pour effectuer les réglages suivants.

Touche (DVD-VIDEO) :

Les touches de fonctionnement du menu DVD sont affichées.

: Déplacez le curseur pour sélectionner l'un des menus du DVD.

OK : Entrez dans le menu sélectionné.

Dépl. Permet de modifier l'emplacement de l'affichage en déplaçant la touche de fonctionnement.

Arr : Permet de revenir à l'écran précédent.

◀▲▼▶ Cacher : Permet de masquer la touche de fonctionnement.

Menu titres (DVD-VIDEO) :

Certains menus spécifiques à chaque disque apparaissent. Pour plus de détails, consultez les instructions du disque.

Recherche de titre (DVD-VIDEO, DVD-VR) :

La scène avec le titre indiqué sera affichée à chaque fois que le côté «+» ou le côté «–» est sélectionné.

Recherche groupe (VIDEO CD) :

Une scène du groupe indiqué sera affichée à chaque fois que le côté «+» ou le côté «–» est sélectionné.

Recherche 10 touches (DVD-VIDEO, VIDEO-CD, CD-DA, DVD-VR) :

Sélectionnez la touche «Recherche 10 touches» pour ouvrir l'écran d'entrée numérique. Entrez le chiffre à rechercher et sélectionnez «OK». La lecture du titre/chapitre ou du groupe/piste est alors lancée.

Sélection N° (VIDEO-CD) :

Sélectionnez la touche «Sélection N°» pour ouvrir l'écran d'entrée numérique. Entrez le chiffre à rechercher et sélectionnez «OK». La scène indiquée apparaît.

Angle (DVD-VIDEO) :

Si le DVD présente différents angles (tels que les images en mouvement), l'angle de l'image actuel passera à un autre. Sélectionnez la touche «Angle». Lorsque vous sélectionnez le côté «+» ou le côté «–», l'angle change.

Repère d'angle (DVD-VIDEO) :

Si cette option est activée, un indicateur d'angle apparaît en bas de l'écran si la scène peut être visualisée sous différents angles.

Sauter le menu (DVD-VIDEO) :

Les menus DVD sont automatiquement configurés et le contenu sera directement lu lorsque l'option «Sauter le menu» est activée. Notez que certains disques peuvent ne pas être lus directement même si cet élément est activé.

Pub Saut (DVD-VIDEO) :

Sélectionnez la touche «Pub Saut». Choisissez le temps de réglage de 15, 30 ou 60 secondes, en sélectionnant le côté «+» ou «–».

DRC (DVD-VIDEO, DVD-VR) :

Le système DRC (Dynamic Range Compression) règle automatiquement le volume du morceau afin de maintenir un niveau sonore plus uniforme dans les haut-parleurs.

Langue DVD (DVD-VIDEO, VIDEO-CD) :

Sélectionnez la touche «Langue DVD» pour ouvrir l'écran d'entrée numérique. Entrez le chiffre à rechercher et sélectionnez la touche «OK». La langue du menu principal du DVD est modifiée.

Affichage :

Pour régler la qualité de l'image sur l'écran, sélectionnez les éléments de réglage souhaités.

Audio :

Sélectionnez la langue souhaitée pour le système audio.

Sous-titres (DVD-VIDEO, DVD-VR) :

Sélectionnez la langue souhaitée pour les sous-titres.

Formats affichage (DVD-VIDEO, VIDEO-CD, DVD-VR) :

Sélectionnez le mode «Complet», «Large», «Normal» ou «Cinéma».

Liste de titres (DVD-VR) :

Sélectionnez le titre souhaité dans la liste.

Mode de lecture :

Sélectionnez le mode de lecture souhaité.

Mode PG/PL (DVD-VR) :

Sélectionnez le mode «PG» ou «PL».

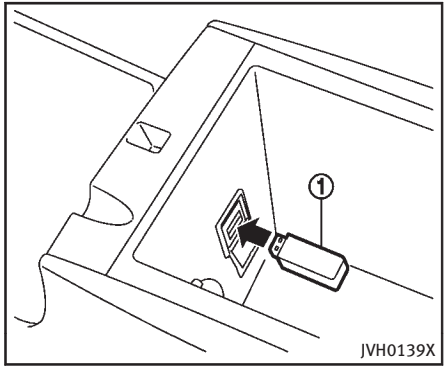

UTILISATION D'UNE CLÉ USB

Fonctionnement principal du système audio

Ouvrez le couvercle de la console et branchez la clé USB ①, tel qu'indiqué sur l'illustration. Ensuite, appuyez sur le bouton DISC·AUX ou AUX à plusieurs reprises pour passer au mode clé USB.

En cas de désactivation du système alors que la clé USB était en cours d'utilisation, appuyez sur la molette de réglage ON·OFF/VOL pour réactiver la clé USB.

PRÉCAUTION

- **Selon la taille et la forme du dispositif USB, il se peut que le couvercle de la console ne se ferme pas entièrement. Ne forcez pas la fermeture du couvercle de la console car cela pourrait endommager le dispositif USB.**
- **Ne forcez pas lorsque vous insérez le dispositif USB dans le port USB. Si vous insérez le dispositif USB en l'inclinant ou à l'envers dans le port USB, vous risquez d'endommager le dispositif et le port. Assurez-vous que le dispositif USB est correctement branché dans le port USB. (Certains dispositifs USB ont une marque comme guide. Assurez-vous que cette marque fait face à la bonne direction avant de l'insérer dans le dispositif.)**
- **Ne mettez pas d'objets près d'un dispositif USB pour éviter que les objets s'appuient sur le dispositif USB ou le port. Une pression des objets peut endommager le dispositif et le port.**

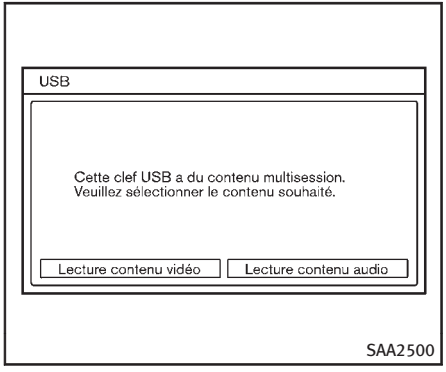

Sélection de fichiers (modèles avec système de navigation)

Lorsque la clé USB comporte des fichiers audio et vidéo, l'écran de sélection de mode s'affiche. Sélectionnez le contenu que vous souhaitez lire.

Lorsqu'il n'y a qu'un seul type de fichier, l'écran de fonctionnement audio ou vidéo s'affiche et commence la lecture.

Si la lecture d'un fichier vidéo est limitée à un certain nombre de lectures, un message s'affiche pour vous demander si vous voulez lire le fichier ou pas. Répondez oui ou non tel que demandé sur l'écran.

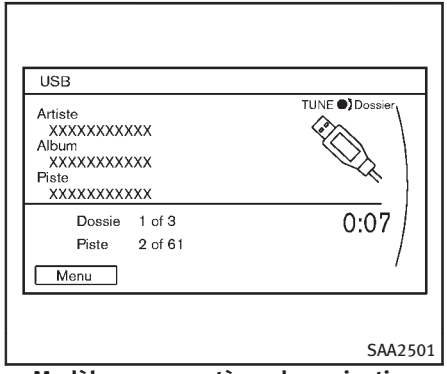

Modèles avec système de navigation

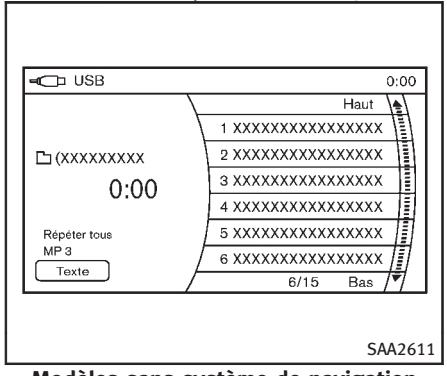

Modèles sans système de navigation

Fonctionnement du fichier audio

DISC AUX ou AUX lecture (PLAY) :

Lorsque le bouton DISC·AUX ou AUX est enfoncé, que le système est désactivé et que la clé USB est insérée, le système s'active.

Si une autre source audio est lue et qu'une clé USB est insérée, appuyez sur le bouton DISC·AUX ou AUX plusieurs fois jusqu'à ce que l'affichage central passe à la clé USB.

SEEK·CAT TRACK Fichier suivant/précédent et Avance/Retour rapide :

Appuyez sur le bouton FF ou REW pendant plus de 1,5 seconde pendant la lecture d'une clé USB pour l'avance ou le retour rapide d'une piste. La clé USB revient à la vitesse de lecture normale dès que le bouton est relâché.

Si vous appuyez sur le bouton FF pendant moins de 1,5 seconde lors de la lecture d'une clé USB, la prochaine piste de la clé USB sera lue.

Lorsque le bouton REW est enfoncé pendant moins de 1,5 seconde dans les 3 secondes qui suivent le début de la lecture de la piste actuelle, la piste précédente

sera lue.

Lorsque le bouton REW est enfoncé pendant moins de 1,5 seconde après les 3 secondes qui suivent le début de la lecture de la piste actuelle, le début de la piste en cours de lecture sera lu.

La manette INFINITI peut également être utilisée pour sélectionner des pistes lorsqu'une carte USB est en cours de lecture.

Sélection de dossier :

Pour passer à un autre dossier de la clé USB, tournez le sélecteur de dossier ou choisissez un dossier affiché à l'écran en utilisant la manette INFINITI.

RDM RPT RÉPÉTITION (RPT), ALÉATOIRE (RDM) :

Pendant la lecture de la clé USB, appuyez sur le bouton RPT pour modifier l'ordre de lecture comme suit.

Pour modifier le mode de lecture, appuyez sur le bouton RPT à plusieurs reprises. Le mode change comme suit.

Normal → Répéter dossier → Répéter chanson → Aléatoire → Dossier aléatoire → Normal

Texte (modèles sans système de navigation) :

Si l'option «Texte» est sélectionnée à l'écran à l'aide de la manette INFINITI et que le bouton ENTER est pressé au cours de la lecture de la clé USB, l'information sur la musique ci-dessous s'affiche à l'écran.

- Dossier titre
- Fichier titre
- Titre du morceau
- Titre de l'album
- Artiste

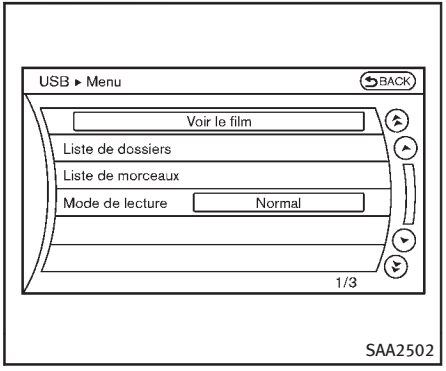

Menu (modèles avec système de navigation) :

Il existe quelques options disponibles lors de la lecture. Sélectionnez l'une des options suivantes affichées à l'écran si nécessaire. Reportez-vous aux informations suivantes pour chaque option.

- **Voir le film**

  Passez en mode de lecture de films. Cet élément est affiché uniquement lorsque la clé USB contient des fichiers films.
- **Liste de dossiers/Liste de morceaux**

  Affiche la liste des dossiers ou des pistes. L'option «Voir le film» est éga-

lement affichée sur l'écran de liste, et permet le passage au mode de lecture de films.

- **Mode de lecture**
  Sélectionnez le mode de lecture souhaité.

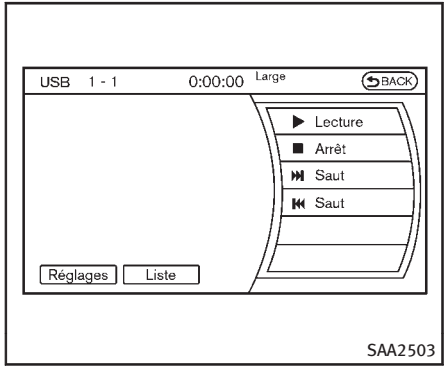

Utilisation de fichiers vidéo (modèles avec système de navigation)

Stationnez le véhicule en lieu sûr afin que les occupants des sièges avant puissent faire fonctionner la clé USB tout en regardant les images.

DISC AUX **LECTURE :**

Lorsque le bouton DISC·AUX est enfoncé, que le système est désactivé et que la clé USB est insérée, le système s'active.

Si une autre source audio est lue et qu'une clé USB est insérée, appuyez sur le bouton DISC·AUX plusieurs fois jusqu'à ce que l'affichage central passe à la clé USB.

Clés de fonctionnement :

Pour utiliser la clé USB, sélectionnez la touche souhaitée affichée sur l'écran de fonctionnement à l'aide de la manette INFINITI.

II **Pause**

Sélectionnez la touche «II» pour mettre le fichier film sur pause. Pour reprendre la lecture du fichier film, sélectionnez la touche «▶».

▶ **Lecture**

Sélectionnez la touche «▶» pour démarrer la lecture du fichier film, par exemple, après avoir mis le fichier film sur pause.

■ **STOP**

Sélectionnez la touche «■» pour arrêter le fichier film.

▶▶| **Saut (chapitre suivant)**

Sélectionnez la touche «▶▶|» pour passer au(x) chapitre(s) suivant(s). Les chapitres avancent autant de fois que vous appuyez sur le bouton ENTER.

⏮ Saut (chapitre précédent)

Sélectionnez la touche «⏮» pour passer au(x) chapitre(s) précédent(s). Les chapitres reculent autant de fois que vous appuyez sur la touche «⏮».

Liste :

Sélectionnez la touche «Liste» sur l'écran de fonctionnement du fichier film pour afficher la liste du fichier.

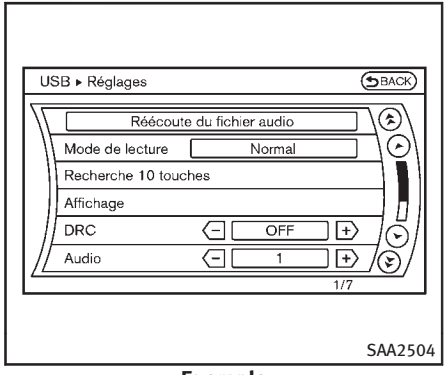

Exemple

Réglages :

Sélectionnez la touche «Réglages» pour effectuer les réglages suivants.

- **Réécoute du fichier audio**
  Passez en mode de lecture audio. Cet élément est affiché uniquement lorsque la clé USB contient des fichiers audio.
- **Mode de lecture**
  Sélectionnez le mode de lecture «Normal» ou «Répéter chanson».
- **Recherche 10 touches**
  Sélectionnez la touche «Recherche 10 touches» pour ouvrir l'écran d'entrée numérique.
  Entrez le chiffre à rechercher et sélectionnez «OK».
  Le dossier/fichier spécifié est lu.
- **Affichage**
  Pour régler la qualité de l'image sur l'écran, sélectionnez les éléments de réglage souhaités.
- **DRC**
  Le système DRC (Dynamic Range Compression) règle automatiquement le volume du morceau afin de maintenir un niveau sonore plus uniforme dans les haut-parleurs.
- **Audio**
  Sélectionnez la langue souhaitée pour le système audio.
- **Sous-titres**
  Sélectionnez la langue souhaitée pour les sous-titres.
- **Formats affichage**
  Sélectionnez le mode «Normal», «Large», «Cinéma» ou «Complet».

SYSTÈME AUDIO EN FLUX AVEC Bluetooth[MD] (modèles avec système de navigation)

Votre véhicule INFINITI est équipé d'un système audio en flux avec Bluetooth[MD]. Si vous avez un périphérique Bluetooth[MD] compatible avec le système audio en flux (profil A2DP), vous pouvez installer votre connexion sans fil entre le périphérique Bluetooth[MD] et le système audio du véhicule. Ce branchement vous permet d'écouter de la musique à partir du périphérique Bluetooth[MD], à l'aide des haut-parleurs du véhicule. Il peut également permettre un contrôle de base du périphérique pour la navigation entre fichiers audio et leur lecture, à l'aide du profil Bluetooth AVRCP. Tous les périphériques Bluetooth[MD] ne bénéficient pas du même niveau de contrôle pour AVRCP. Veuillez consulter le manuel de votre périphérique Bluetooth[MD] pour de plus amples détails.

Une fois votre périphérique Bluetooth[MD] connecté au système audio du véhicule, il se reconnecte automatiquement dès que le périphérique est présent dans le véhicule et que vous sélectionnez Audio Bluetooth de votre système audio. Il n'est pas nécessaire de le reconnecter manuellement à chaque utilisation.

Le LAN sans-fil (Wi-Fi) et les fonctions Bluetooth[MD] partagent la même bande de fréquence (2,4 GHz). Utiliser les fonctions Bluetooth[MD] et LAN sans-fil en même temps peut ralentir ou déconnecter la communication et provoquer du bruit indésirable. Il est recommandé que vous éteignez le LAN sans-fil (Wi-Fi) lorsque vous utilisez les fonctions Bluetooth[MD].

Informations légales

Informations légales FCC :

- ATTENTION : Pour garder la conformité avec les lignes directrices d'exposition aux radiofréquences du FCC, n'utilisez que l'antenne fournie. Une antenne non autorisée, des modifications, ou des ajouts peuvent endommager le transmetteur et peuvent entraîner la violation des réglementations FCC.
- Son utilisation est soumise aux deux conditions suivantes :
  1) Ce périphérique ne doit pas causer d'interférences et
  2) Ce périphérique doit pouvoir supporter toute interférence reçue et notamment les interférences susceptibles de provoquer un fonctionnement indésirable du périphérique

Informations légales IC :

- Son utilisation est soumise aux deux conditions suivantes :
  1) Ce périphérique ne devrait pas causer d'interférences, et
  2) Ce périphérique doit pouvoir supporter toute interférence reçue et notamment les interférences susceptibles de provoquer un fonctionnement indésirable du périphérique.
- Cet appareil numérique de Classe B satisfait toutes les exigences des Réglementations canadiennes sur l'équipement émettant des interférences.

Marque de commerce Bluetooth :

Bluetooth[MD] est une marque appartenant à Bluetooth SIG, Inc., et autorisée sous licence à Clarion Co., Ltd.

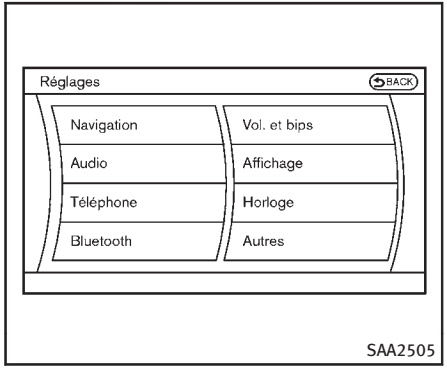

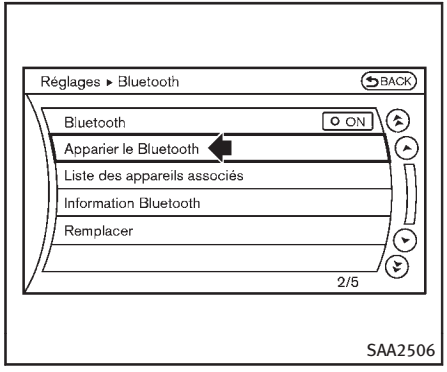

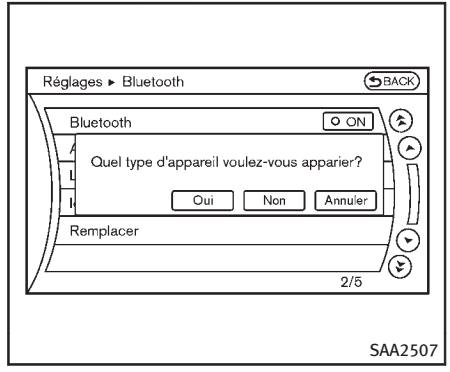

Procédure de connexion

1. Appuyez sur le bouton SETTING et sélectionnez la touche «Bluetooth».
2. Sélectionnez la touche «Apparier le Bluetooth».
3. Un écran de confirmation s'affiche. Sélectionnez «Non».

   Remarque : Sélectionner «Oui» permet uniquement de connecter le téléphone mains libres d'un dispositif Bluetooth[MD].

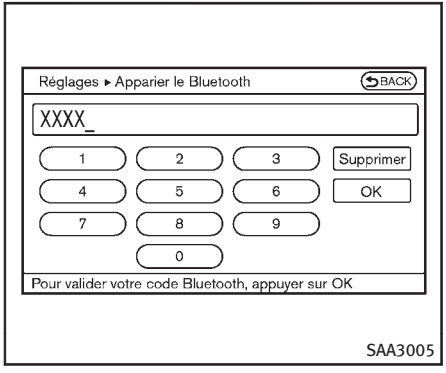

4. Lorsqu'un code s'affiche à l'écran, actionnez le périphérique audio compatible Bluetooth^{MD} pour entrer le code. La procédure de connexion à suivre varie en fonction de chaque périphérique audio. Reportez-vous au mode d'emploi du système audio Bluetooth^{MD} pour de plus amples détails. Une fois la connexion terminée, l'écran revient à l'écran de configuration Bluetooth^{MD}.

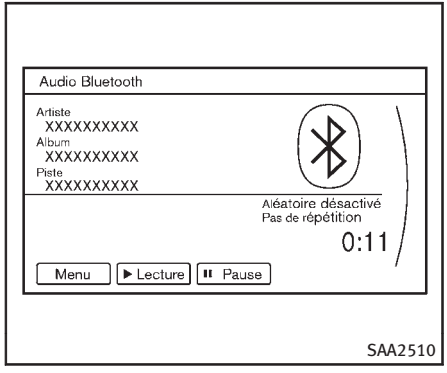

Fonctionnement principal du système audio

Tournez le contacteur d'allumage en position ACC ou ON. Appuyez ensuite à plusieurs reprises sur le bouton DISC·AUX pour passer au mode audio Bluetooth. En cas de désactivation du système alors qu'un périphérique audio Bluetooth était en cours de lecture, appuyez sur la molette de réglage ON·OFF/VOL pour réactiver la lecture.

Les fonctions de pause, de changement de pistes, d'avance et de retour rapide, de lecture aléatoire et de répétition peuvent être différentes selon les périphériques. Certaines ou l'ensemble de ces fonctions risquent de ne pas être supportées par tous les périphériques.

DISC AUX Bouton DISC·AUX :

Une pression sur le bouton DISC·AUX alors que le système est désactivé et que le périphérique audio Bluetooth est branché entraîne l'activation du système. Si une autre source audio est en cours de lecture et que le périphérique audio Bluetooth^{MD} est connecté, appuyez plusieurs fois sur le bouton DISC·AUX, jusqu'à ce que l'affichage passe en mode audio Bluetooth.

SEEK·CAT TRACK Piste suivante/précédente et Avance/Retour rapide :

Appuyez sur le bouton FF ou REW pendant plus de 1,5 seconde pendant la lecture d'un périphérique audio Bluetooth^{MD} pour l'avance ou le retour rapide d'une piste. Le périphérique audio Bluetooth^{MD} revient à la vitesse de lecture normale dès que le bouton est relâché.

Si vous appuyez sur le bouton FF pendant moins de 1,5 seconde lors de la lecture d'un périphérique audio Bluetooth^{MD}, la prochaine piste sera lue.

Lorsque le bouton REW est enfoncé pendant moins de 1,5 seconde dans les 3 secondes qui suivent le début de la lecture de la piste actuelle, la piste précédente sera lue.

Lorsque le bouton REW est enfoncé pendant moins de 1,5 seconde après les 3 secondes qui suivent le début de la lecture de la piste actuelle, le début de la piste en cours de lecture sera lu.

La manette INFINITI peut également être utilisée pour sélectionner les pistes lorsque l'écran de mode de lecture audio Bluetooth[MD] est affiché. («Bluetooth audio» est indiqué en haut de l'écran.)

RDM RPT RÉPÉTITION (RPT), ALÉATOIRE (RDM) :

Modification de l'ordre de lecture Pour modifier le mode de lecture, appuyez sur le bouton RDM RPT à plusieurs reprises.

Normal → Aléatoire tout → Aléatoire groupe → Répéter chanson → Répéter tout → Répéter groupe → Normal

Clés de fonctionnement :

Pour faire fonctionner le périphérique audio Bluetooth[MD], sélectionnez la touche souhaitée affichée sur l'écran de fonctionnement à l'aide de la manette INFINITI.

▶ Lecture

Sélectionnez la touche «▶» pour reprendre la lecture après une pause. Sélectionnez cette option à nouveau pour mettre la lecture audio sur pause.

II Pause

Sélectionnez la touche «II» pour mettre le dispositif audio Bluetooth[MD] sur pause. Sélectionnez cette option à nouveau pour reprendre la lecture.

Mode de lecture :

L'affichage des réglages du mode de lecture apparaît lorsque la touche «Menu» est sélectionnée.

Sélectionnez un mode de lecture parmi les options suivantes.

- **Aléatoire**
  Choisissez «Aléatoire OFF», «Aléatoire groupe» ou «Aléatoire tout».
- **Répéter**
  Choisissez «Répéter OFF», «Répéter chanson», «Répéter tout» ou «Répéter groupe».

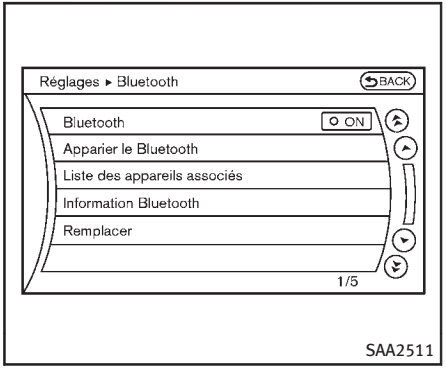

Réglages Bluetooth

Pour configurer le système de dispositif Bluetooth en fonction des réglages souhaités, appuyez sur le bouton SETTING et sélectionnez la touche «Bluetooth».

Bluetooth :

Si ce réglage est désactivé, la connexion entre les périphériques Bluetooth et le module Bluetooth du véhicule est annulée.

Apparier le Bluetooth :

Permet de brancher le périphérique Bluetooth. Reportez-vous à «Procédure de connexion» (P.4-91). Un maximum de 5

périphériques peuvent être enregistrés.

Liste des appareils associés :

Les périphérique enregistrés sont indiqués sur la liste. Sélectionnez un périphérique Bluetooth dans la liste. Les options suivantes sont alors disponibles.

- **Sélect.**
  Sélectionnez «Sélect.» pour brancher le dispositif sélectionné sur le véhicule. Si un périphérique différent est branché, le périphérique sélectionné remplacera le périphérique actuel.
- **Modifier**
  Renommez le périphérique Bluetooth sélectionné à l'aide du clavier affiché à l'écran. (Reportez-vous à «Comment utiliser l'écran tactile (modèles avec système de navigation)» (P.4-6).)
- **Effacer**
  Effacez le périphérique Bluetooth sélectionné.

Information Bluetooth :

Modifiez le nom diffusé par ce système pour le dispositif Bluetooth. Modifiez le code NIP entré lors de la connexion d'un périphérique mains libres à ce système.

Remplacer :

Remplacez la connexion Bluetooth avec un téléphone cellulaire Bluetooth connecté. Pour plus de détails sur le système téléphonique mains libres Bluetooth[MD] (modèles avec système de navigation)» (P.4-101).

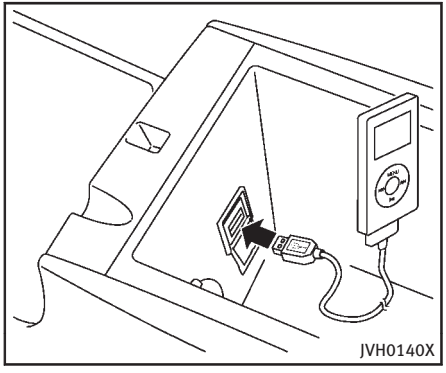

FONCTIONNEMENT DU LECTEUR iPod

Connecter l'iPod

Ouvrez le couvercle de console et branchez le câble de l'iPod au connecteur USB. Si l'iPod peut être chargé via port USB, sa batterie se charge lorsqu'il est branché sur le véhicule.

En fonction de la version de l'iPod, l'affichage sur l'iPod affiche un écran INFINITI ou un écran d'accessoires liés, lorsque la connexion est terminée. Lorsque l'iPod est connecté au véhicule, la bibliothèque musicale de l'iPod ne peut être commandée

qu'à partir des commandes audio du véhicule.

* iPod est une marque de commerce de Apple Inc., déposée aux États-Unis. et dans d'autres pays.

PRÉCAUTION

- **Selon la taille et la forme de l'iPod et du câble pour iPod, il se peut que le couvercle de la console ne se ferme pas entièrement. Ne forcez pas la fermeture du couvercle de la console car cela pourrait endommager l'iPod et le câble pour iPod .**
- **Ne forcez pas lorsque vous insérez le câble pour iPod dans le port USB. Si vous insérez le câble iPod en l'inclinant ou à l'envers dans le port USB vous risquez d'endommager le câble iPod et le port. Assurez-vous que le câble iPod est correctement branché dans le port USB. (Certains câbles iPod ont comme guide. Assurez-vous que cette marque fait face à la bonne direction avant d'insérer la câble pour iPod .)**
- **Ne mettez pas d'objets près d'un câble pour iPod pour éviter que les objets s'appuient sur le câble pour iPod ou le port. Une pression des objets peut endommager le câble pour iPod et le port.**

Compatibilité

Les modèle suivants sont disponibles :

Modèles avec système de navigation :

- iPod de cinquième génération (version 1.2.3 ou postérieure)
- iPod Classic (version 1.1.1 ou postérieure)
- iPod touch de première génération (version 2.0.0 ou postérieure)
- iPod touch de deuxième génération (version 1.2.3 ou postérieure)
- iPod nano de première génération (version 1.3.1 ou postérieure)
- iPod nano de deuxième génération (version 1.1.3 ou postérieure)
- iPod nano de troisième génération (version 1.1 ou postérieure)
- iPod nano de quatrième génération (version 1.0.2 ou postérieure)

Modèles sans système de navigation :

- iPod de cinquième génération (micrologiciel version 1.3)
- iPod Classic de première génération (micrologiciel version 1.1.2 PC)
- iPod Classic de deuxième génération (micrologiciel version 2.0 PC)
- iPod touch de première génération (micrologiciel version 2.1)
- iPod touch de deuxième génération (micrologiciel version 2.1.1)
- iPod nano de première génération (micrologiciel version 1.3.1)
- iPod nano de deuxième génération (micrologiciel version 1.1.3)
- iPod nano de troisième génération (micrologiciel version 1.1 PC)
- iPhone de troisième génération (micrologiciel version 2.1)

Assurez-vous que votre version de l'iPod est mise à jour.

Fonctionnement principal du système audio

Tournez le contacteur d'allumage en position ACC ou ON. Ensuite, appuyez sur le bouton DISC·AUX ou AUX pour afficher le mode iPod.

Si l'appareil vient de s'éteindre alors que l'iPod était en marche, pressez le bouton ON·OFF pour réactiver l'iPod.

DISC AUX ou AUX lecture (PLAY) :

Lorsque le bouton DISC·AUX ou AUX est enfoncé avec le système hors marche et l'iPod connecté, le système se mettra en marche. Si une autre source audio est lue et que l'iPod est connecté, appuyez sur le bouton DISC AUX ou AUX plusieurs fois jusqu'à ce que l'affichage central change pour le mode iPod.

Interface :

L'interface pour le fonctionnement de l'iPod de l'affichage central est similaire à l'interface de l'iPod. Utilisez la manette INFINITI et le bouton ENTER ou le bouton BACK pour utiliser l'iPod avec vos réglages favoris.

Les éléments suivants peuvent être sélectionnés à partir de l'écran du menu. Pour plus d'informations au sujet de chaque élément, reportez-vous au mode d'emploi de l'iPod.

- En lecture
- Listes de lecture
- Artistes
- Albums
- Chansons
- Podcasts
- Genres
- Compositeurs
- Livres audio
- Chansons Aléatoires

Les boutons de l'écran tactile indiqué ci-dessous sont aussi disponibles :

- MENU : retourne à l'écran précédent.
- ►II : lit/arrête la musique sélectionnée.

SEEK·CAT TRACK Piste suivante/précédente et Avance/Retour rapide :

Appuyez sur le bouton FF ou REW pendant plus de 1,5 seconde pendant la lecture d'un iPod pour l'avance ou le retour rapide d'une piste. L'iPod revient à la vitesse de lecture normale dès que le bouton est relâché.

Si vous appuyez sur le bouton FF pendant moins de 1,5 seconde lors de la lecture d'un périphérique audio iPod^{MD}, la prochaine piste sera lue.

Lorsque le bouton REW est enfoncé pendant moins de 1,5 seconde dans les 3 secondes qui suivent le début de la lecture de la piste actuelle, la piste précédente sera lue.

Lorsque le bouton REW est enfoncé pendant moins de 1,5 seconde après les 3 secondes qui suivent le début de la lecture de la piste actuelle, le début de la piste en cours de lecture sera lu.

La manette INFINITI peut également être utilisée pour sélectionner des pistes lorsque l'iPod est en train de lire une piste.

RDM RPT RÉPÉTITION (RPT), ALÉATOIRE (RDM) :

Pendant la lecture de piste, appuyez sur le bouton RPT pour modifier l'ordre de lecture. Le schéma de répétition est le suivant :

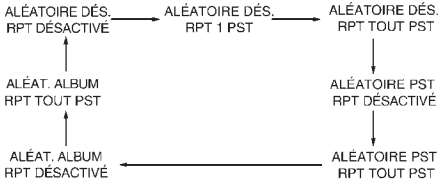

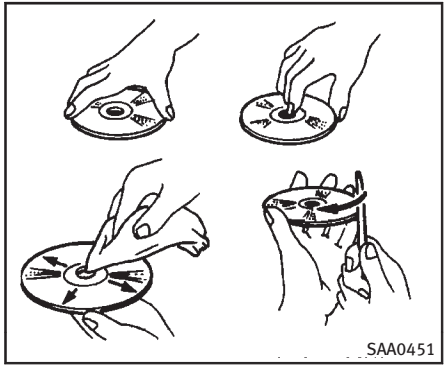

ENTRETIEN ET NETTOYAGE DU CD/DVD/DISPOSITIF DE MÉMOIRE USB

CD/DVD

- Tenez les CD/DVD par les bords. Ne touchez jamais la surface du disque. Ne courbez pas le disque.
- Rangez toujours les disques dans leur étui lorsqu'ils ne sont pas utilisés.
- Pour nettoyer un disque, passez un chiffon propre et doux sur le disque en partant du centre et en allant vers le bord. N'essuyez pas en mouvements circulaires. N'utilisez jamais de produit de nettoyage pour disques conventionnels ou d'alcool industriel.
- Sur les disques neufs, les bordures internes sont quelquefois rêches. Égalisez les bordures rêches à l'aide d'un crayon ou d'un stylo comme indiqué sur l'illustration.

Clé USB

- Ne touchez jamais la borne de la clé USB.
- Ne posez pas d'objets lourds sur la clé USB.
- Ne stockez pas la clé USB dans des endroits très humides.
- N'exposez pas la clé USB directement au soleil.
- Ne renversez pas de liquide sur la clé USB.

Reportez-vous au mode d'emploi de la clé USB pour de plus amples détails.

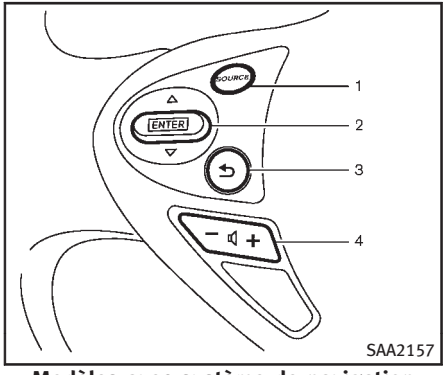

Modèles avec système de navigation

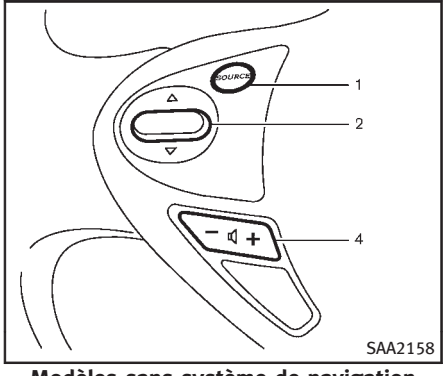

Modèles sans système de navigation

1. Commande de source audio
2. Commande de réglage de menu (modèles avec système de navigation) ou commande de réglage audio (modèles sans système de navigation)
3. Commande Back
4. Commande de réglage de volume

COMMANDES AUDIO INTÉGRÉES AU VOLANT

Commande de réglage de menu (modèles avec système de navigation) ou commande de réglage audio (modèles sans système de navigation)

Pendant que l'affichage montre à l'écran MAP, STATUS, Audio screen (système navigation seulement), inclinez la commande vers le haut ou vers le bas pour sélectionner une station, la piste, un CD ou un dossier. Pour plus de sources audio, inclinez la commande vers le haut/bas pendant plus d'une seconde et demie fournit une fonction différente que pendant moins d'une seconde et demie.

Radio AM et FM :

- Une inclinaison vers le haut/bas pendant moins d'une seconde et demie permet de faire défiler vers le haut ou vers le bas les stations préréglées.
- Une inclinaison vers le haut/bas pendant plus d'une seconde et demie cherchera vers le haut ou vers le bas la station suivante.
- Poussez la commande de menu montre la liste des stations préréglées.

Radio satellite SiriusXM :

- Une inclination vers le haut/bas pendant moins d'une seconde et demie permet de faire défiler vers le haut ou vers le bas les chaînes préréglées.
- Une inclinaison vers le haut/bas pendant plus d'une seconde et demie cherchera vers le haut ou vers le bas la catégorie précédente ou suivante.
- Poussez la commande de menu permet d'afficher le menu XM.

iPod^{MD} :

- Une inclination vers le haut/bas pendant moins d'une seconde et demie permet de faire défiler vers le haut ou vers le bas les numéros de piste.

- Une inclinaison vers le haut/bas pendant plus d'une seconde et demie cherchera vers le haut ou vers le bas la suivante ou précédente playlist.
- Poussez la commande de menu permet d'afficher le menu XM.

CD :

- Une inclination vers le haut/bas pendant moins d'une seconde et demie permet de faire défiler vers le haut ou vers le bas les numéros de piste.
- Une inclination vers le haut/bas pendant plus d'une seconde et demie permet de faire défiler vers le haut ou vers le bas les fichiers (si vous jouez des fichiers audio compressés)
- Poussez la commande de menu permet d'afficher le menu CD.

DVD (modèles avec système de navigation) :

- Une inclination vers le haut/bas pendant moins d'une seconde et demie permet de faire défiler vers le haut ou vers le bas les pistes.
- Une inclination vers le haut/bas pendant moins d'une seconde et demie permet de faire défiler vers le haut ou vers le bas les numéros des titres.
- Poussez la commande de menu permet de sélectionner un élément de l'affichage en mode DVD.
- Lorsqu'apparaît le menu de fonctionnement transparent, la commande contrôle le menu.

USB :

- Une inclination vers le haut/bas pendant moins d'une seconde et demie permet de faire défiler vers le haut ou vers le bas les numéros de piste.
- Une inclination vers le haut/bas pendant plus d'une seconde et demie permet de faire défiler vers le haut ou vers le bas les fichiers.
- Poussez la commande de menu permet d'afficher le menu USB.

Système audio en flux avec Bluetooth (modèles avec système de navigation) :

- Une inclination vers le haut/bas pendant moins d'une seconde et demie permet de faire défiler vers le haut ou vers le bas les numéros de piste.

Commande BACK

Appuyez sur cette commande pour revenir à l'écran précédent ou annuler la sélection si elle n'a pas été complétée.

Commandes de réglage de volume

Appuyez sur le haut (+) ou sur le bas (–) de la commande pour augmenter ou diminuer le volume.

Commande de source audio

Poussez la commande de sélection de la source pour faire passer le mode sur une source audio disponible.

Les médias qui ne sont pas connectés/insérés seront ignorés.

ANTENNE

Antenne de vitre

Le patron de l'antenne est imprimé du côté interne de la lunette arrière.

PRÉCAUTION

- **Ne placez pas de pellicule métallique près de la lunette arrière ou ne collez aucun élément métallique sur la lunette arrière. Ceci peut diminuer la capacité de réception et engendrer des parasites.**
- **Faites attention de ne pas rayer ou endommager l'antenne lorsque vous lavez la lunette arrière de l'intérieur. Passez un chiffon doux et humide le long du fil**

de l'antenne pour la nettoyer.

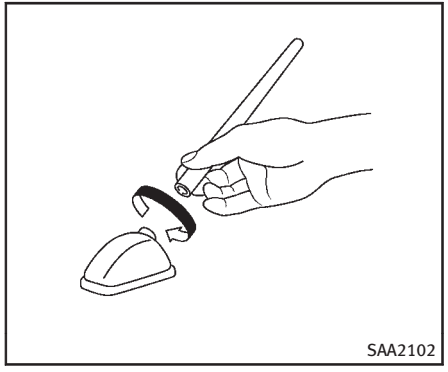

Antenne de toit

Démontage de l'antenne :

Vous pouvez retirer l'antenne si nécessaire.

Tenez la base de l'antenne, et retirez-la en la tournant dans le sens inverse des aiguilles d'une montre.

Pour monter l'antenne, tournez-la dans le sens des aiguilles d'une montre et serrez bien.

⚠ PRÉCAUTION

- **Pour éviter d'endommager ou déformer l'antenne, assurez-vous de retirer l'antenne dans les conditions suivantes.**
  - **— Le véhicule entre dans un lave-auto automatique.**
  - **— Le véhicule entre dans un garage à plafond bas.**
  - **— Le véhicule est couvert avec une bâche à véhicule.**
- **Serrez toujours bien la tige d'antenne lors de l'installation. Dans le cas contraire, la tige d'antenne risquerait de se casser pendant la conduite du véhicule.**

RADIOTÉLÉPHONE OU POSTE DE RADIO BP

Lors de la pose d'un radiotéléphone ou d'un poste de radio BP dans votre véhicule, n'oubliez pas de procéder tel qu'il est indiqué ci-dessous, pour éviter toute interférence avec les modules de commande électroniques et le faisceau du système de commande électronique.

⚠ ATTENTION

- **N'utilisez jamais le téléphone cellulaire en conduisant afin de rester concentré sur la conduite. Certaines autorités interdisent l'usage des téléphones cellulaires pendant la conduite.**
- **Si vous devez faire un appel téléphonique pendant que le véhicule roule, nous vous recommandons d'utiliser le mode mains libres de votre téléphone cellulaire optionnel (si le véhicule en est équipé). Restez néanmoins extrêmement vigilant afin de rester parfaitement concentré sur votre conduite à tout moment.**
- **Pour prendre des notes pendant la communication téléphonique, arrêtez d'abord votre véhicule sur le bas-côté de la route en lieu sûr.**

⚠ PRÉCAUTION

- **Placez l'antenne aussi loin que possible des modules de commande électronique.**
- **Placez le fil de l'antenne à plus de 20 cm (8 po) des faisceaux du système de contrôle électronique. Ne dirigez pas le fil de l'antenne à proximité d'un autre faisceau électrique du véhicule.**
- **Procédez au réglage de l'antenne conformément aux directives du fabricant.**
- **Reliez le fil de masse du châssis de la radio BP à la carrosserie.**
- **Pour plus de détails, veuillez consulter un détaillant INFINITI.**

SYSTÈME TÉLÉPHONIQUE MAINS LIBRES Bluetooth[MD] (modèles avec système de navigation)

⚠ ATTENTION

- **N'utilisez le téléphone qu'après avoir immobilisé votre véhicule dans un endroit sécurisé. Si vous devez utiliser le téléphone lors de la conduite, restez néanmoins extrêmement vigilant afin de rester parfaitement concentré sur votre conduite à tout moment.**
- **Si vous vous sentez incapable de porter toute votre attention à la route lorsque vous parlez au téléphone, rangez-vous sur l'accotement à un endroit sûr et immobilisez votre véhicule avant de le faire.**

⚠ PRÉCAUTION

Afin d'éviter de décharger la batterie du véhicule, utilisez le téléphone seulement après avoir démarré le moteur.

Votre véhicule INFINITI est équipé du système téléphonique mains libres Bluetooth[MD]. Si vous êtes propriétaire d'un téléphone cellulaire Bluetooth[MD], vous pouvez installer votre connexion sans fil

entre votre téléphone cellulaire et le module téléphonique intégré. Grâce à la technologie sans fil Bluetooth[MD], vous pouvez faire ou recevoir des appels sur votre téléphone cellulaire lorsque celui-ci se trouve dans votre poche.

Une fois que le téléphone cellulaire est connecté au module téléphonique intégré, aucune autre procédure de connexion n'est requise. Votre téléphone est automatiquement connecté au module téléphonique intégré lorsque le contacteur d'allumage est réglé en position ON avec le téléphone cellulaire enregistré activé et se trouvant à l'intérieur du véhicule.

Vous pouvez enregistrer jusqu'à 5 différents téléphones cellulaires Bluetooth[MD] dans le module téléphonique intégré. Toutefois, vous ne pouvez parler que sur un téléphone cellulaire à la fois.

Le système de reconnaissance vocale INFINITI prend en charge les commandes téléphoniques. Vous pouvez donc composer un numéro de téléphone vocalement. Pour plus de détails, reportez-vous à «Système de reconnaissance vocale INFINITI (modèles avec système de navigation)» (P.4-129).

Reportez-vous aux indications suivantes avant d'utiliser le système téléphonique mains libres Bluetooth[MD].

- Le LAN sans-fil (Wi-Fi) et les fonctions Bluetooth[MD] partagent la même bande de fréquence (2,4 GHz). Utiliser les fonctions Bluetooth[MD] et LAN sans-fil en même temps peut ralentir ou déconnecter la communication et provoquer du bruit indésirable. Il est recommandé que vous éteignez le LAN sans-fil (Wi-Fi) lorsque vous utilisez les fonctions Bluetooth[MD].
- Réglez la connexion sans fil entre le téléphone cellulaire compatible et le module téléphonique intégré avant d'utiliser le système téléphonique mains libres Bluetooth[MD].
- Certains téléphones cellulaires Bluetooth[MD] peuvent ne pas être reconnus par le module téléphonique intégré. Veuillez visiter

  le site www.InfinitiUSA.com/bluetooth pour obtenir une liste des téléphones recommandés.
- Vous ne pourrez pas utiliser le téléphone mains libres dans les conditions suivantes :
  - Votre véhicule se trouve à l'extérieur de la zone de votre service téléphonique.
  - Votre véhicule se trouve dans un endroit où il est difficile de recevoir des ondes radio, tel que dans un tunnel, dans un garage de stationnement souterrain, derrière un très haut édifice ou dans une zone montagneuse.
  - Votre téléphone cellulaire est verrouillé pour qu'il ne puisse être composé.
- Lorsque la réception est trop mauvaise ou que le niveau sonore ambiant est trop fort, il peut s'avérer difficile d'entendre la voix de l'autre personne durant un appel.
- Immédiatement après que le contacteur d'allumage a été réglé en position ON, il peut devenir impossible de recevoir un appel pendant un court laps de temps.
- Ne placez pas votre téléphone cellulaire dans un endroit entouré de métal ou éloigné du module téléphonique intégré pour éviter une dégradation de la qualité de la tonalité et une interruption de la connexion sans fil.

- Lorsqu'un téléphone cellulaire est branché à travers une connexion sans fil Bluetooth[MD], il se peut que la pile du téléphone se décharge plus rapidement que d'habitude.
- Si le système téléphonique Bluetooth[MD] mains libres semble être défectueux, veuillez visiter le site www.infiniti.ca/fr/ms/bluetooth pour des conseils de dépannage.
- Il se peut que certains téléphones cellulaires ou d'autres dispositifs provoquent des interférences ou des bruis de grésillement provenant des écouteurs du système audio. Placer le dispositif dans un autre endroit peut réduire ou éliminer le bruit.
- Reportez-vous au manuel de l'utilisateur de votre téléphone cellulaire concernant les frais d'appel, l'antenne et le corps du téléphone, etc.
- L'affichage de l'antenne à l'écran ne coïncidera pas avec l'affichage de l'antenne sur certains téléphones cellulaires.
- Gardez l'habitacle du véhicule aussi silencieux que possible pour entendre plus clairement la voix de l'interlocuteur et réduire les échos.
- Si la réception entre les interlocuteurs n'est pas claire, l'ajustement du volume sortant peut améliorer la clarté.

INFORMATIONS LÉGALES

Informations légales FCC

- ATTENTION : Pour garder la conformité avec les lignes directrices d'exposition aux radiofréquences du FCC, n'utilisez que l'antenne fournie. Une antenne non autorisée, des modifications, ou des ajouts peuvent endommager le transmetteur et peuvent entraîner la violation des réglementations FCC.
- Son utilisation est soumise aux deux conditions suivantes :

1. Ce dispositif ne doit pas causer d'interférences et
2. Ce dispositif doit pouvoir supporter toute interférence reçue et notamment les interférences susceptibles de provoquer un fonctionnement indésirable du dispositif

Informations légales IC

- Son utilisation est soumise aux deux conditions suivantes : (1) ce dispositif ne doit pas causer d'interférence (2) ce dispositif doit pouvoir supporter toute interférence et notamment les interférences susceptibles de provoquer un fonctionnement indésirable.
- Cet appareil numérique de Classe B satisfait toutes les exigences des Réglementations canadiennes sur l'équipement émettant des interférences.

Marque de commerce Bluetooth :

Bluetooth[MD] est une marque appartenant à Bluetooth SIG, Inc et autorisée sous licence à Clarion Co., Ltd.

COMMANDES VOCALES

Vous pouvez utiliser les commandes vocales pour faire fonctionner diverses fonctions du système téléphonique mains libres Bluetooth[MD] à l'aide du système de reconnaissance vocale INFINITI.

Pour plus de détails, reportez-vous à «Système de reconnaissance vocale INFINITI (modèles avec système de navigation)» (P.4-129).

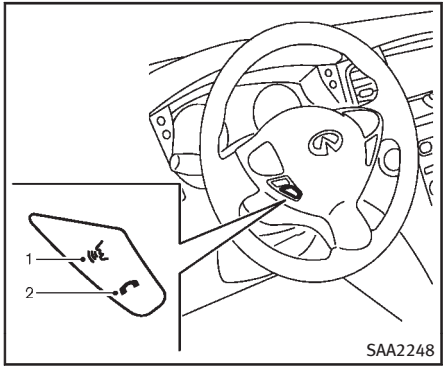

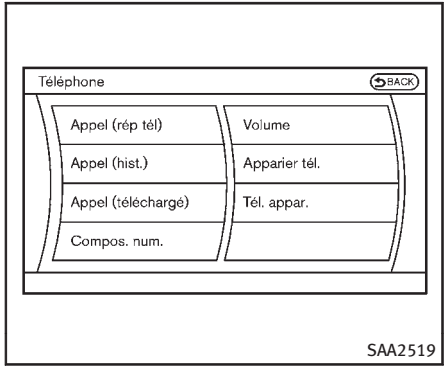

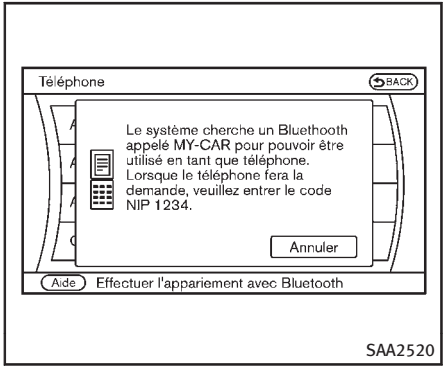

BOUTONS DE CONTRÔLE

1. Bouton TALK
2. Bouton Téléphone envoyer

PROCÉDURE DE CONNEXION

1. Appuyez sur le bouton et sélectionnez la touche «Apparier tél.».
2. Lorsqu'un code NIP apparaît à l'écran, utilisez le téléphone cellulaire compatible Bluetooth[MD] pour entrer le code NIP.

   La procédure de connexion de téléphones cellulaires varie selon chaque téléphone cellulaire. Reportez-vous au manuel de l'utilisateur du téléphone cellulaire pour plus de détails. Vous pouvez également visiter le site

   www.infiniti.ca/fr/ms/bluetooth ou téléphoner au Service consommateurs INFINITI pour des informations relatives au raccordement de téléphones cellulaires recommandés par INFINITI.

Lorsque la connexion est terminée, l'écran revient à l'affichage du menu du téléphone.

SÉLECTION DU TÉLÉPHONE

Un maximum de 5 téléphones cellulaires peut être enregistré dans le système. Pour passer à la connexion d'un autre téléphone cellulaire, appuyez sur le bouton et sélectionnez la touche «Tél. appar.». Les téléphones cellulaires enregistrés sont indiqués dans la liste. Si vous sélectionnez un téléphone cellulaire différent de celui actuellement branché, le téléphone nouvellement sélectionné sera connecté au système.

RÉPERTOIRE DU VÉHICULE

Le véhicule possède deux répertoires, disponibles pour une utilisation mains libres. En fonction du téléphone, le système peut télécharger automatiquement la totalité du répertoire du téléphone cellulaire dans le «Répertoire téléphonique téléchargé». Pour plus de détails sur le téléchargement du répertoire, reportez-vous à «Réglages téléphoniques» (P.4-110). Si le répertoire n'est pas téléchargé automatiquement, il est possible que le répertoire du véhicule soit réglé pour 1000 entrées maximum. Ce répertoire permet d'enregistrer un nom vocalement, lors de l'utilisation de la reconnaissance vocale.

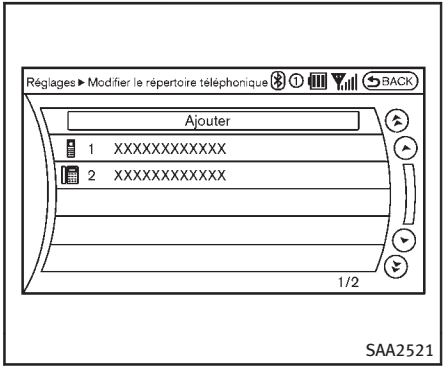

1. Appuyez sur le bouton et sélectionnez la touche «Numéros favoris».
2. Sélectionnez la touche «Ajouter» en haut de l'écran.

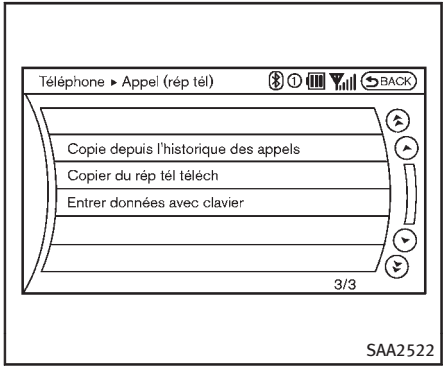

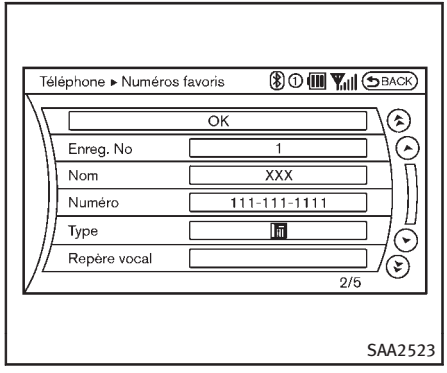

3. Choisissez la méthode d'enregistrement des entrées du répertoire. Dans le cadre de cet exemple, sélectionnez «Entrer données avec clavier».
4. Entrez les chiffres et sélectionnez la touche «OK». (Reportez-vous à «Comment utiliser l'écran tactile (modèles avec système de navigation)» (P.4-6).)
5. Sélectionnez la touche «Repère vocal» pour enregistrer un nom vocalement lors de l'utilisation du système de reconnaissance vocale INFINITI.
6. Sélectionnez la touche «Enregistrer» et préparez-vous à énoncer le nom après la tonalité.
7. Lorsque le repère vocal a été enregistré avec succès, sélectionnez la touche «OK» pour sauvegarder l'entrée dans le répertoire.
8. Une fois que l'entrée a été sauvegardée dans le répertoire, un écran s'affiche à partir duquel il est possible d'appeler le numéro. Appuyez sur le bouton BACK pour revenir au répertoire du véhicule.

Il existe différentes méthodes pour enregistrer un numéro de téléphone. Sélectionnez l'une des options suivantes au lieu de «Entrer données avec clavier» à l'étape 3.

- **Copie depuis l'historique des appels**
  Le système indique une liste d'appels reçus, émis ou en absence, téléchargée à partir du téléphone cellulaire connecté (en fonction de la compatibilité du téléphone). Sélectionnez l'une de ces entrées, afin de la sauvegarder dans le répertoire du véhicule.
- **Copier du rép tél téléch**
  Le système affiche le répertoire du téléphone cellulaire connecté ayant été téléchargé (en fonction de la compatibilité du téléphone). Sélectionnez l'une de ces entrées, afin de la sauvegarder dans le répertoire du véhicule.

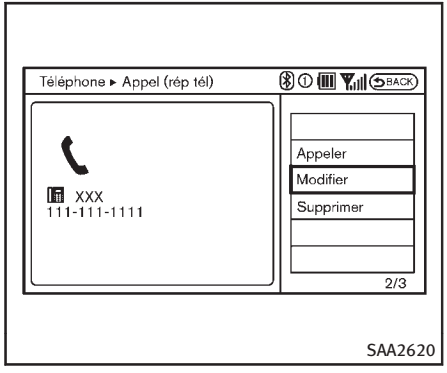

Éditer le Répertoire téléphonique

1. Appuyez sur le bouton et sélectionnez la touche «Appel (rép tél)».
2. Sélectionnez l'entrée souhaitée dans la liste affichée.
3. Sélectionnez la touche «Modifier».
4. Sélectionnez l'élément que vous souhaitez modifier.

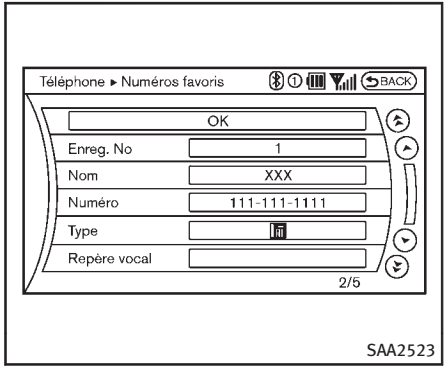

Les éléments suivants permettant d'éditer sont disponibles :

- Enreg. No
  Permet de modifier le numéro affiché de l'entrée sélectionnée.
- Nom
  Éditez le nom de l'entrée à l'aide du clavier affiché à l'écran.
- Numéro
  Éditez le numéro de téléphone à l'aide du clavier affiché à l'écran.
- Type
  Sélectionnez une icône dans la liste.
- Repère vocal
  Confirmez et enregistrez le repère vocal. Les repères vocaux permettent une composition facile du numéro, à l'aide du système de reconnaissance vocale INFINITI. (Reportez-vous à «Système de reconnaissance vocale INFINITI (modèles avec système de navigation)» (P.4-129).)

Pour effacer une entrée, sélectionnez la touche «Supprimer» à l'étape 3.

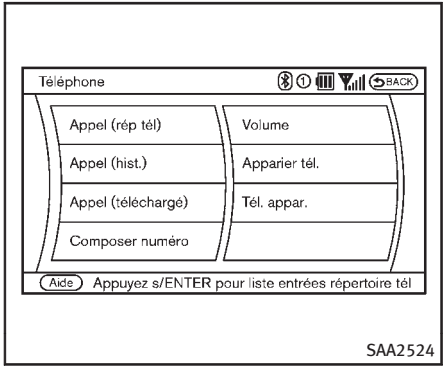

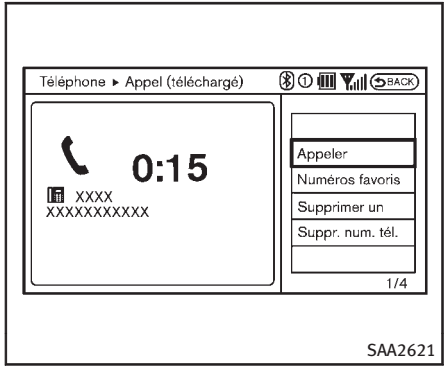

FAIRE UN APPEL

Pour effectuer un appel, suivez cette procédure.

1. Appuyez sur le bouton situé sur le volant. L'écran «Téléphone» apparaîtra sur l'affichage.
2. Sélectionnez la touche «Appel (téléchargé)» dans le menu «Téléphone».
3. Sélectionnez l'entrée souhaitée dans la liste.
4. Confirmez que l'entrée est correcte en sélectionnant le numéro dans la liste.
5. Sélectionnez la touche «Appeler» pour composer le numéro.

Il existe différentes méthodes pour faire un appel téléphonique. Sélectionnez l'une des options suivantes au lieu de «Appel (téléchargé)» à l'étape 2 ci-dessus.

- **Appel (rép tél)**
  Sélectionnez une entrée enregistrée dans le répertoire du véhicule.
- **Appel (hist.)**
  Sélectionnez un appel émis, reçu ou en absence ayant été téléchargé à partir de votre téléphone cellulaire (en fonction de la compatibilité de votre téléphone).
- **Compos. num.**
  Saisis le nom et le numéro de téléphone manuellement à l'aide du clavier numérique apparaissant à l'écran. (Reportez-vous à «Comment utiliser l'écran tactile (modèles avec système de navigation)» (P.4-6).)

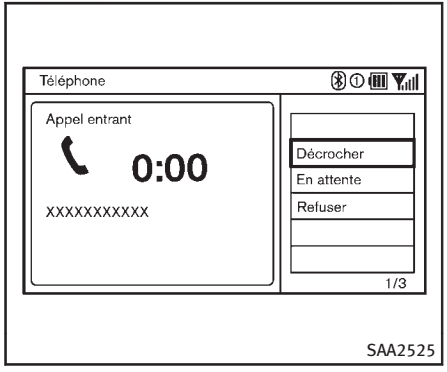

RECEVOIR UN APPEL

Lorsque vous entendez une sonnerie, l'affichage changera pour le mode d'appels reçus. Pour recevoir un appel, exécutez une des actions suivantes des procédures suivantes.

1. Sélectionnez la touche «Décrocher».
2. Appuyez sur le bouton situé sur le volant.

Il existe quelques options disponibles lorsque vous recevez un appel. Sélectionnez une des options suivantes à l'écran.

- **Décrocher**
  Accepte un appel reçu pour parler.
- **En attente**
  Met un appel reçu en attente.
- **Refuser**
  Rejette un appel reçu.

Pour recevoir un appel, exécutez une des actions suivantes des procédures suivantes :

1. Sélectionnez la touche «Raccrocher».
2. Appuyez sur le bouton situé sur le volant.

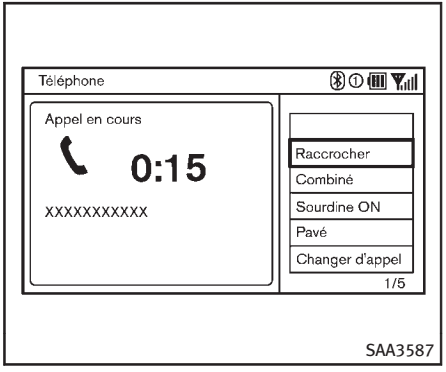

DURANT UN APPEL

Il existe quelques options disponibles lors d'un appel. Sélectionnez une des options suivantes affichées à l'écran au besoin.

- **Raccrocher**
  Termine l'appel.
- **Combiné**
  Transfère l'appel au téléphone cellulaire.
- **Sourdine ON**
  Met votre voix en sourdine pour l'autre personne.

- **Pavé**
  À l'aide du clavier, envoyez les chiffres à la partie connectée pour l'utilisation de services tels que la messagerie vocale.
- **Sourdine OFF**
  Ceci apparaîtra après que «Sourdine ON» est sélectionné. La sourdine sera alors annulée.
- **Changer d'appel***
  Sélectionnez «Changer d'appel» pour répondre à un autre appel entrant. En sélectionnant «Raccrocher», vous pouvez finir un appel et parler à nouveau à un interlocuteur en attente.

* Cette fonction peut ne pas être disponible, selon le modèle du téléphone

Pour régler le niveau sonore de la voix de l'interlocuteur, appuyez sur la molette de réglage de volume (+ ou –) située sur le volant ou tournez la molette de réglage du volume située sur le tableau de bord pendant que vous parlez au téléphone. Cet ajustement est également disponible dans le mode RÉGLAGE.

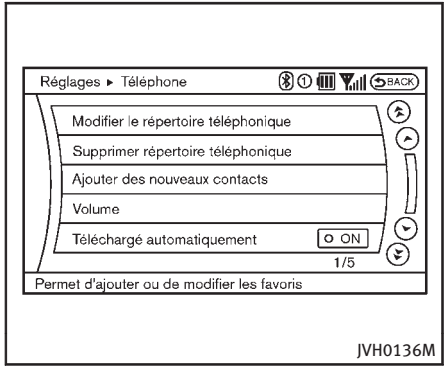

RÉGLAGES TÉLÉPHONIQUES

Pour configurer le système téléphonique mains libres Bluetooth^{MD} en fonction des réglages souhaités, appuyez sur le bouton SETTING sur le panneau de commande et sélectionnez la touche «Téléphone».

Modifier le répertoire téléphonique

Pour éditer le répertoire du véhicule, utilisez la même procédure que celle décrite dans «Répertoire du véhicule» (P.4-105).

Supprimer répertoire téléphonique

Les entrées du répertoire téléphonique du véhicule peuvent être effacées toutes en même temps, ou une à la fois.

Ajouter des nouveaux contacts

Téléchargez les contacts enregistrés dans le téléphone cellulaire Bluetooth^{MD}. La disponibilité de cette fonction dépend de chaque support de téléphone Bluetooth^{MD}. La procédure de téléchargement de la mémoire à partir du téléphone cellulaire varie également selon chaque téléphone cellulaire. Reportez-vous au Mode d'emploi du téléphone cellulaire pour plus de détails.

Lorsque «Téléchargé automatiquement» est activé, le système retélécharge automatiquement les entrées enregistrées dans le téléphone à chaque fois qu'il est connecté au véhicule, même après que vous avez effacé les entrées de la mémoire du combiné de votre véhicule.

Volume et sonnerie

Les types de volume de téléphone suivants peuvent être réglés.

- **Volume sonnerie/Réception tél./Émission tél.**

  Pour augmenter ou diminuer le volume, sélectionnez «Volume sonnerie», «Réception tél.» ou «Émission tél.» et réglez à l'aide de la manette INFINITI.
- **Mise en att. auto.**

  Lorsque cette fonction est activée, les appels reçus sont automatiquement maintenus en attente.
- **Sonnerie véhicule**

  Lorsque cette fonction est activée, une sonnerie spécifique, différente de celle du téléphone cellulaire, sonnera lorsque vous recevrez un appel.

Téléchargé automatiquement

Lorsque cet élément est activé et pris en charge par un téléphone compatible, le répertoire du téléphone mains libres est automatiquement téléchargé lors de la connexion du téléphone mains libres.

Lorsque cet élément est activé, le système retélécharge automatiquement les entrées enregistrées dans le téléphone connecté même après que vous avez effacé les entrées de la mémoire du combiné de votre véhicule.

GUIDE DE DÉPANNAGE

Le système doit répondre correctement à toutes les commandes vocales sans difficulté. En cas de problèmes, essayez les solutions suivantes.

Où les solutions proposées sont numérotées, essayez tour à tour chacune d'elle à partir du numéro 1, jusqu'à ce que le problème soit résolu.

Symptôme	Solution
Le système n'interprète pas la commande correctement.	1. Assurez-vous que la commande est valide. (Reportez-vous à «Système de reconnaissance vocale INFINITI (modèles avec système de navigation)» (P.4-129).)
	2. Vérifiez que la commande est passée après la tonalité.
	3. Parlez clairement sans pause entre les mots à un niveau adapté au niveau sonore ambiant du véhicule.
	4. Vérifiez que le niveau sonore ambiant n'est pas trop fort (fenêtres ouvertes par exemple ou dégivreur activé). REMARQUE : Si l'environnement est trop bruyant pour le téléphone, il est vraisemblable que les commandes vocales ne seront pas reconnues.
	5. Si plus d'une commande a été dite au même moment, essayez de dire les commandes séparément.
Le système sélectionne sans arrêt une étiquette erronée.	1. Vérifiez que l'étiquette demandée correspond à ce que vous avez enregistré au départ. (Reportez-vous à «Répertoire du véhicule» (P.4-105).)
	2. Remplacez un des noms confondus avec un nouveau nom.

SYSTÈME TÉLÉPHONIQUE MAINS LIBRES Bluetooth[MD] (modèles sans système de navigation)

ATTENTION

- **N'utilisez le téléphone qu'après avoir immobilisé votre véhicule dans un endroit sécurisé. Si vous devez utiliser le téléphone lors de la conduite, restez néanmoins extrêmement vigilant afin de rester parfaitement concentré sur votre conduite à tout moment.**
- **Si vous vous sentez incapable de porter toute votre attention à la route lorsque vous parlez au téléphone, rangez-vous sur l'accotement à un endroit sûr et immobilisez votre véhicule avant de le faire.**

PRÉCAUTION

Afin d'éviter de décharger la batterie du véhicule, utilisez le téléphone seulement après avoir démarré le moteur.

Votre véhicule est équipé du système téléphonique mains libres Bluetooth[MD]. Si vous êtes propriétaire d'un téléphone cellulaire Bluetooth[MD], vous pouvez installer votre connexion sans fil entre votre téléphone cellulaire et le module téléphonique intégré. Grâce à la technologie sans fil Bluetooth[MD], vous pouvez faire ou recevoir des appels sur votre téléphone cellulaire lorsque celui-ci se trouve dans votre poche.

Une fois que votre téléphone cellulaire est en ligne avec le module téléphonique intégré, aucune autre procédure de connexion n'est requise. Votre téléphone est automatiquement connecté au module téléphonique intégré lorsque le contacteur d'allumage est réglé en position «ON» avec le téléphone cellulaire enregistré activé et se trouvant à l'intérieur du véhicule.

Vous pouvez enregistrer jusqu'à 5 différents téléphones cellulaires Bluetooth[MD] dans le module téléphonique intégré. Toutefois, vous ne pouvez parler que sur un téléphone cellulaire à la fois.

Lorsqu'un appel est en cours, le système audio et le microphone (intégré au plafond devant le rétroviseur intérieur) servent à la communication mains libres.

Si le système d'audio est alors en cours d'utilisation, le mode audio se met en sourdine jusqu'à la fin de l'appel.

Le système de reconnaissance vocale INFINITI prend en charge les commandes téléphoniques. Vous pouvez donc composer un numéro de téléphone vocalement.

Reportez-vous aux indications suivantes avant d'utiliser le système téléphonique mains libres Bluetooth[MD].

- Le LAN sans-fil (Wi-Fi) et les fonctions Bluetooth[MD] partagent la même bande de fréquence (2,4 GHz). Utiliser les fonctions Bluetooth[MD] et LAN sans-fil en même temps peut ralentir ou déconnecter la communication et provoquer du bruit indésirable. Il est recommandé que vous éteignez le LAN sans-fil (Wi-Fi) lorsque vous utilisez les fonctions Bluetooth[MD].
- Réglez la connexion sans fil entre le téléphone cellulaire et le module téléphonique intégré avant d'utiliser le système téléphonique mains libres Bluetooth[MD].
- Certains téléphones cellulaires Bluetooth[MD] peuvent ne pas être reconnus par le module téléphonique intégré. Veuillez visiter le site www.infiniti.ca/fr/ms/bluetooth pour obtenir une liste des téléphones recommandés.

- Vous ne pourrez pas utiliser le téléphone mains libres dans les conditions suivantes :
  - — Votre véhicule se trouve à l'extérieur de la zone de votre service téléphonique.
  - — Votre véhicule se trouve dans un endroit où il est difficile de recevoir des ondes radio, tel que dans un tunnel, dans un garage de stationnement souterrain, derrière un très haut édifice ou dans une zone montagneuse.
  - — Votre téléphone cellulaire est verrouillé pour qu'il ne puisse être composé.
- Lorsque la réception est trop mauvaise ou que le niveau sonore ambiant est trop fort, il peut s'avérer difficile d'entendre la voix de l'autre personne durant un appel.
- Immédiatement après que le contacteur d'allumage a été réglé en position «ON», il peut devenir impossible de recevoir un appel pendant un court laps de temps.
- Ne placez pas votre téléphone cellulaire dans un endroit entouré de métal ou éloigné du module téléphonique intégré pour éviter une dégradation de la qualité de la tonalité et une interruption de la connexion sans fil.
- Lorsqu'un téléphone cellulaire est branché à travers une connexion sans fil Bluetooth[MD], il se peut que la pile du téléphone se décharge plus rapidement que d'habitude.
- En cas de fonctionnement anormal du système téléphonique mains libres Bluetooth[MD], contactez un détaillant INFINITI.
- Il se peut que certains téléphones cellulaires ou d'autres dispositifs provoquent des interférences ou des bruis de grésillement provenant des écouteurs du système audio. Placer le dispositif dans un autre endroit peut réduire ou éliminer le bruit.
- Reportez-vous au manuel de l'utilisateur de votre téléphone cellulaire concernant les frais d'appel et l'antenne et le corps du téléphone, etc.
- L'affichage de l'antenne à l'écran ne coïncidera pas avec l'affichage de l'antenne sur certains téléphones cellulaires.
- Gardez l'habitacle du véhicule aussi silencieux que possible pour entendre plus clairement la voix de l'interlocuteur et réduire les échos.
- Si la réception entre les interlocuteurs n'est pas claire, l'ajustement du volume sortant peut améliorer la clarté.
- Ce kit sans fil mains libres pour voiture est basé sur la technologie Bluetooth [MD].
  - — Fréquence : 2402 MHz - 2480 MHz
  - — Puissance de sortie : 4,14 dBm E.I.R.P
  - — Modulation : FHSS GFSK 8DPSK, p/4DQPSK
  - — Nombre de canaux : 79
  - — Cet équipements sans fil ne peut pas être utilisé en tant que service relatif à la sécurité car il y a une possibilité de brouillage des communications radio.

INFORMATIONS LÉGALES

Informations légales FCC

- ATTENTION : Pour garder la conformité avec les lignes directrices d'exposition aux radiofréquences du FCC, n'utilisez que l'antenne fournie. Une antenne non autorisée, des modifications, ou des ajouts peuvent endommager le trans-

metteur et peuvent entraîner la violation des réglementations FCC.

- Son utilisation est soumise aux deux conditions suivantes :

1. Ce dispositif ne doit pas causer d'interférences et
2. Ce dispositif doit pouvoir supporter toute interférence reçue et notamment les interférences susceptibles de provoquer un fonctionnement indésirable du dispositif

Informations légales IC

- Son utilisation est soumise aux deux conditions suivantes : (1) ce dispositif ne doit pas causer d'interférence (2) ce dispositif doit pouvoir supporter toute interférence et notamment les interférences susceptibles de provoquer un fonctionnement indésirable.
- Cet appareil numérique de Classe B satisfait toutes les exigences des Réglementations canadiennes sur l'équipement émettant des interférences.

Bluetooth MD est une marque appartenant à Bluetooth SIG, Inc et autorisée sous licence à Visteon Corporation.

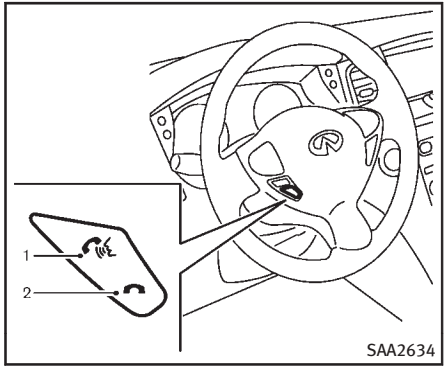

BOUTONS DE CONTRÔLE

1. Bouton Téléphone envoyer
   Appuyez sur ce bouton pour commencer une séance de Reconnaissance vocale (RV) ou pour répondre à un appel reçu. Vous pouvez également utiliser le bouton pour sauter le retour d'information du système ou pour entrer des commandes durant un appel.
2. Bouton Téléphone terminer
   Appuyez sur ce bouton pour annuler une séance RV ou pour terminer un appel.

SYSTÈME DE RECONNAISSANCE VOCALE

Il est également possible d'utiliser le système téléphonique mains libres Bluetooth MD avec le système de reconnaissance vocale.

INFO

- Les commandes vocales disponibles s'appliquent uniquement à la langue réglée sur l'écran de réglage de la LANGUE. (Reportez-vous à «Comment utiliser le bouton SETTING» (P.4-16).)
- Certaines commandes ne seront pas disponibles pendant que le véhicule roule pour que vous gardiez toute votre attention sur la conduite du véhicule.

Utilisation du système

Initialisation :

Le système de reconnaissance vocale est initialisé dès que le contacteur d'allumage est réglé en position ON, ce qui peut prendre jusqu'à une minute. Le système est alors prêt à recevoir des commandes vocales. Si le bouton situé sur le volant est enfoncé avant la fin de l'initialisation, le système n'accepte aucune commande.

Avant de commencer :

Pour que le système de reconnaissance vocale fonctionne parfaitement, il est conseillé de respecter les instructions suivantes :

- Gardez l'habitacle du véhicule aussi silencieux que possible. Fermez les fenêtres pour éliminer les bruits ambiants (bruits de circulation, vibrations de roulement, etc.) qui peuvent empêcher le système de reconnaître correctement les commandes vocales.
- Attendez jusqu'à ce qu'une tonalité se fasse entendre avant de dicter une commande.
- Dictez la commande vocale dans les 5 secondes suivant la tonalité. En l'absence de commande vocale, le système vous demande d'énoncer un numéro. Si aucune commande n'est énoncée, la session se termine.
- Parlez normalement sans faire de pause entre les mots.

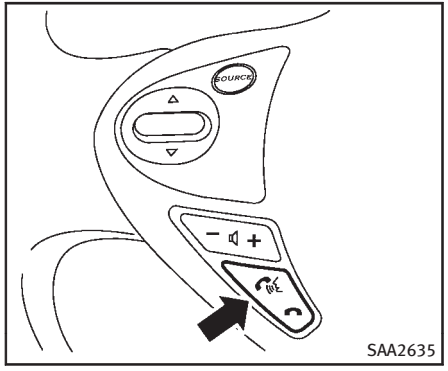

Dicter les commandes vocales :

1. Appuyez puis relâchez le bouton situé sur le volant.

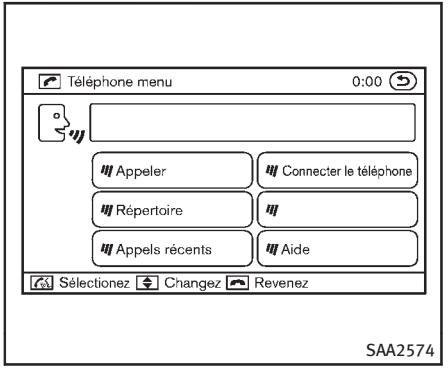

2. Une liste des commandes s'affiche à l'écran, et le système annonce «Veuillez énoncer une commande après le bip. Les commandes disponibles sont : Appeler, Répertoire, Appels récents, Connecter le téléphone et Aide».
3. Après que la tonalité s'est fait entendre et que l'icône de l'affichage change de à , dictez la commande. Reportez-vous à «Liste des commandes vocales» (P.4-119) pour la liste des commandes vocales. Par exemple, énoncez «Appeler».

INFO

Le système ne reconnaît les commandes vocales que lorsque l'icône à l'écran indique le mode de reconnaissance de commande .

4. Le système reconnaît la commande et annonce la prochaine série de commandes disponibles.
5. Énoncez le numéro de téléphone après la tonalité.
6. Lorsque vous avez terminé de dicter le numéro de téléphone, le système vous le répète et annonce les commandes disponibles.
7. Après la réponse du système, énoncez «Composer». Le système compose alors les numéros énoncés.

Conseils de manipulation :

- Les commandes vocales ne peuvent être acceptées lorsque l'icône est .
- Si la commande n'est pas reconnue, le système annonce : «Veuillez répéter». Répétez la commande d'une voix claire.
- Appuyez une fois sur la commande ou sur le bouton **BACK** pour retourner à l'écran précédent.
- Pour annuler la commande, appuyez sur la commande . Le système annonce «Voix annulée». Pour régler le volume de retour du système, appuyez sur les boutons de réglage du volume [+] ou [–] situés sur le volant ou utilisez la molette de réglage du volume du système audio pendant que le système fait une annonce.

Comment énoncer les commandes :

Les commandes vocales doivent être dictées d'une certaine façon dans le système de reconnaissance vocale. Parlez normalement et clairement vers le microphone (situé devant le rétroviseur intérieur). Énoncez chaque chiffre du numéro de téléphone séparément, sur un ton normal. Le mode mains libres fonctionne de manière optimale lorsque le numéro de téléphone est énoncé par groupes de trois à cinq chiffres. Une fois chaque groupe énoncé, le système répète les trois à cinq chiffres, puis attend que vous énonciez le prochain chiffre ou groupe de chiffres du numéro de téléphone.

Reportez-vous à «Liste des commandes vocales» (P.4-119) pour les commandes appropriées pouvant être énoncées pour le système en mode mains libres.

Exemple :

Pour passer un appel, énoncez «Répertoire».

INFO

- Si vous contrôlez le système de téléphone par commande vocale pour la première fois, ou que vous ne connaissez pas la commande vocale appropriée, énoncez «Aide». Le système annonce les commandes disponibles.
- Quand vous dictez des chiffres, vous pouvez utiliser «zéro» ou «o» pour le chiffre «0».

Vocabulaire personnel (repères vocaux) :

Le système de reconnaissance vocale inclut une fonction appelée «repères vocaux», qui peut être associée au numéro de téléphone et au nom dans le répertoire. L'utilisation d'un repère vocal entraîne automatiquement la composition rapide du numéro de téléphone mémorisé.

Reportez-vous à «Enregistrement des numéros» (P.4-121).

Il est possible d'appeler le numéro identifié à l'aide de la commande suivante : «Composer» suivi du repère vocal.

Composition d'un nom avec repère vocal :

Il est possible d'appeler un nom via un repère vocal au lieu d'un numéro, à condition d'avoir préalablement mémorisé le nom et le numéro de votre correspondant dans le répertoire.

Numérotez via un repère vocal, en suivant la procédure suivante.

1. Appuyez sur la commande .
2. Le système répond «veuillez énoncer une commande après le bip. Les commandes disponibles sont : Appeler, Répertoire, Appels récents, Connecter le téléphone et Aide».
3. Donnez vos instructions au système en énonçant : «Composez John» par exemple («John» doit avoir été préalablement mémorisé comme repère vocal pour le numéro de téléphone de John) ou «Composez un» si John est numéro un dans le répertoire.

   Si le système ne comprend pas votre commande, répétez-la en suivant les recommandations mentionnées dans «Comment énoncer les commandes» (P.4-117)
4. Si le nom (repère vocal) énoncé est correct, le système de téléphone compose le numéro enregistré pour «John».

INFO

Pour désactiver le mode de commande vocale à n'importe quel moment de la procédure, appuyez une fois sur la commande pour activer la commande d'annulation.

Sélection de commande manuelle :

Les commandes peuvent être sélectionnées manuellement. Lorsque les commandes sont affichées sur l'écran, sélectionnez une commande en actionnant la commande de syntonisation, puis appuyez sur le bouton . Lorsqu'une commande est sélectionnée manuellement, la fonction de commande vocale est annulée. Pour revenir au mode de commande vocale, appuyez sur le bouton pour annuler l'opération en cours, puis effectuez la première procédure de commande vocale.

Liste des commandes vocales :

COMMANDES	ACTION
«Appeler/Composer» ‹nom›	Compose le ‹nom› spécifié.
«Appeler/Composer» «Rappeler»	Compose le dernier numéro appelé.
«Appeler» «‹Numéro›»	Compose le ‹numéro› spécifié.
«Répertoire» «Numéro» «‹nom›»	Affiche le ‹nom› spécifié dans le répertoire.
«Répertoire» «Lister les noms»	Affiche tous les noms mémorisés dans le répertoire.
«Répertoire» «Transférer une entrée»	Transfère les données du répertoire dans le système.
«Répertoire» «Supprimer l'entrée»	Supprime le répertoire enregistré dans le système.
«Connecter le téléphone» «Ajouter un téléphone»	Raccorde un téléphone cellulaire au système.
«Connecter le téléphone» «Choisir un téléphone»	Sélectionne un téléphone cellulaire enregistré.
«Connecter le téléphone» «Effacer téléphone»	Supprime un téléphone cellulaire enregistré.
«Connecter le téléphone» «Désactiver Bluetooth»	Désactive la connexion Bluetooth.
«Connecter le téléphone» «Remplacer le téléphone»	Modifie l'ordre d'enregistrement des téléphones cellulaires.
«Connecter le téléphone» «Effacer téléphone» «Tous les téléphones»	Supprime tous les téléphones cellulaires enregistrés.
«Connecter le téléphone» «Effacer téléphone» «Lister les téléphones»	Sélectionne un téléphone cellulaire enregistré et le supprime.

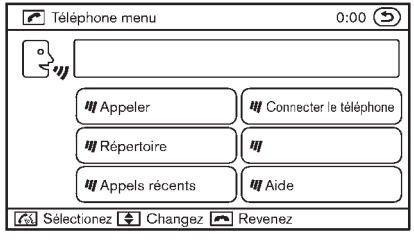

SAA2575

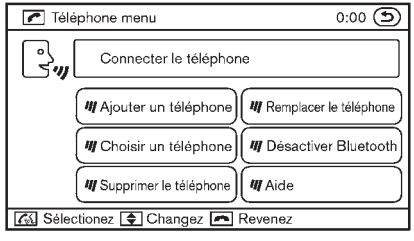

SAA2576

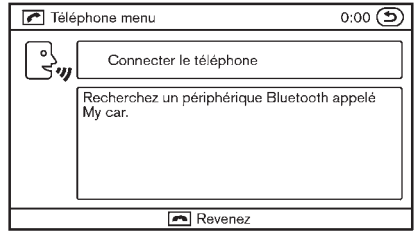

SAA2577

PROCÉDURE DE CONNEXION

Jusqu'à 5 téléphones cellulaires peuvent être enregistrés.

1. Appuyez sur le bouton situé sur le volant. Le système annonce les commandes disponibles.
2. Énoncez : «Connectez le téléphone». Le système reconnaît la commande et annonce la prochaine série de commandes disponibles.
3. Énoncez : «Ajouter un téléphone». Le système reconnaît la commande et vous demande d'initialiser la connexion à partir du combiné.

   INFO :

   La commande Ajouter un téléphone n'est pas disponible lorsque le véhicule se déplace.
4. Lorsque le système vous demande d'entrer un code PIN afin de raccorder un téléphone cellulaire Bluetooth[MD], entrez le code «1234».

   Le code sera toujours «1234» quel que soit le nombre de téléphones connectés.

   La procédure de connexion de téléphones cellulaires varie selon chaque téléphone cellulaire. Reportez-vous au manuel de l'utilisateur du téléphone cellulaire pour plus de détails. Vous pouvez également visiter www.infiniti.ca/fr/ms/bluetooth ou téléphoner au Service consommateurs INFINITI pour

des informations relatives au raccordement de téléphones cellulaires recommandés par INFINITI.

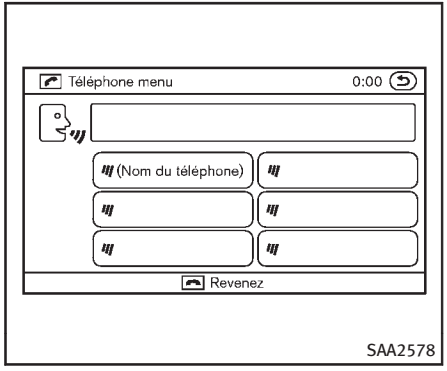

5. Le système vous demande de dicter un nom pour le téléphone.

   Énoncez : «Oui». Le système reconnaît la commande et enregistre le téléphone cellulaire.

Si le nom est trop long ou trop court, le système avertit l'utilisateur, puis l'invite de nouveau à dicter un nom.

En outre, si plusieurs téléphones sont connectés et que le nom ressemble trop à un nom déjà attribué, le système avertit l'utilisateur, puis l'invite de nouveau à dicter un nom.

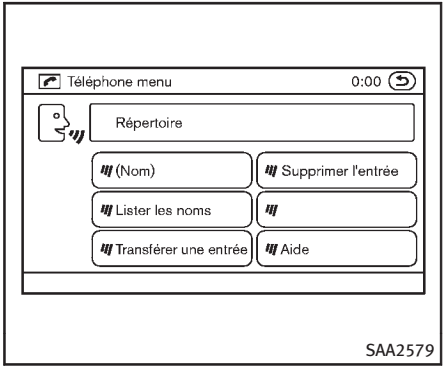

ENREGISTREMENT DES NUMÉROS

Lorsque le téléphone cellulaire est branché sur le module intégré au véhicule, les données enregistrées dans le téléphone cellulaire telles que le répertoire, le journal des appels sortants, le journal des appels entrants et le journal des appels manqués est automatiquement transféré et enregistré dans le système.

La disponibilité de cette fonction dépend de chaque téléphone cellulaire. La procédure de copie varie également en fonction des téléphones cellulaires. Reportez-vous au manuel de l'utilisateur du télé-

phone cellulaire pour de plus amples informations.

Il est possible d'enregistrer jusqu'à 1.000 numéros de téléphone dans le répertoire de chaque téléphone cellulaire enregistré.

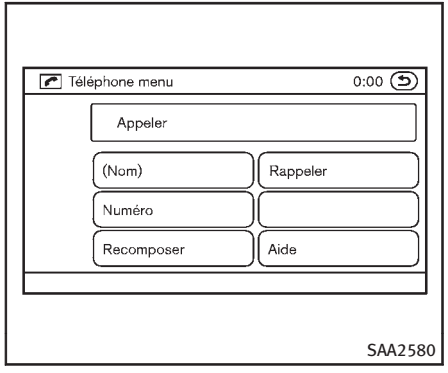

FAIRE UN APPEL

Pour faire un appel, suivez les procédures suivantes.

1. Appuyez sur le bouton situé sur le volant. Une tonalité se fera entendre.
2. Énoncez : «Appeler». Le système reconnaît la commande et annonce la prochaine série de commandes disponibles.
3. Énoncez le nom de la personne mémorisée. Le système reconnaît la commande et annonce la prochaine série de commandes disponibles.
4. Énoncez : «Oui». Le système reconnaît la commande et effectue l'appel.
5. Une fois l'appel terminé, appuyez sur le bouton situé sur le volant.

RECEVOIR UN APPEL

Lorsque la sonnerie retentit, appuyez sur le bouton situé sur le volant.

Une fois l'appel terminé, appuyez sur le bouton situé sur le volant.

REMARQUE :

Pour refuser un appel lorsque la sonnerie retentit, appuyez sur le bouton situé sur le volant.

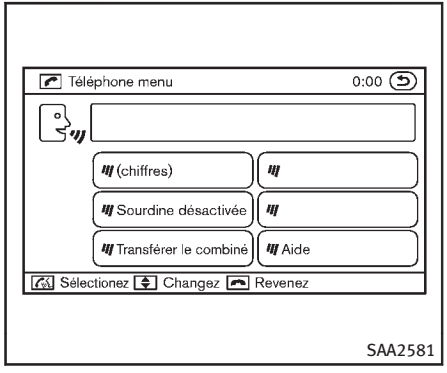

DURANT UN APPEL

Durant un appel, il y a plusieurs options de commande disponibles. Appuyez sur le bouton situé sur le volant pour mettre la voix en sourdine et entrer les commandes.

- «(chiffres)» — Utilisez la commande Envoyer pour entrer les numéros en cours d'appel. Par exemple, si un système automatisé vous indique d'entrer un numéro de poste :

  Énoncez : «Envoyer un deux trois quatre.»

  Le système reconnaît la commande et envoie les tonalités associées aux numéros. Le système termine ensuite la séance RV et revient à l'appel.
- «Sourdine désactivée» — Utilisez la commande de mode muet pour mettre la voix de l'utilisateur en sourdine afin que l'autre interlocuteur ne l'entende pas.

  Utilisez à nouveau la commande de sourdine pour revenir à la configuration normale.
- «Transférer le combiné» — Utilisez la commande de transfert d'appel pour transférer un appel du système téléphonique mains libres Bluetooth^{MD} au téléphone cellulaire lorsque vous souhaitez recevoir un appel privé. Le système annonce : «Transfert vers le combiné. L'appel est transféré au combiné uniquement.» Le système terminera ensuite la séance RV.

  Vous pouvez également programmer la commande Transférer appeler pour revenir à l'appel mains libres dans le véhicule.
- «Aide» — Le système annonce les commandes disponibles.

REMARQUE :

Si l'autre interlocuteur termine l'appel ou si la connexion du réseau du téléphone cellulaire est perdue alors que la fonction Sourdine est activée, la fonction Sourdine devra être réglée à nouveau sur «OFF».

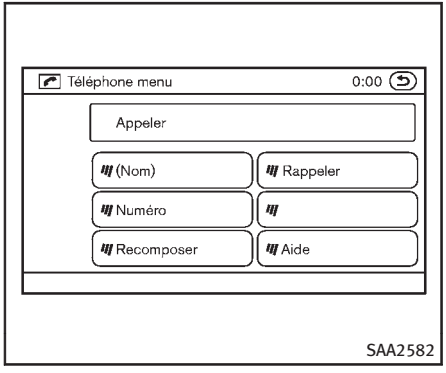

FONCTION DU TÉLÉPHONE

Appeler

- **(Nom)**

  Si des entrées sont enregistrées dans le répertoire, il est possible de composer un numéro associé à un nom et à une adresse. Reportez-vous à la rubrique «Enregistrement des numéros» (P.4-121) pour en savoir plus sur l'enregistrement d'entrées. Lorsque le système vous le demande, énoncez le nom de l'entrée du répertoire à appeler.

  Le système reconnaît le nom. S'il y a plusieurs adresses associées à ce nom, le système vous demandera de choisir une adresse.

  Une fois que vous avez confirmé le nom et l'adresse, le système fera l'appel.

- **Numéro**

  Lorsque le système vous le demande, énoncez le numéro à appeler.

- **Recomposer**

  Utilisez la fonction de recomposition pour composer le dernier numéro d'appel sortant effectué. Le système reconnaît la commande, puis répète le numéro et commence la composition. Si un numéro de recomposition n'existe pas, le système annonce : «Il n'y a pas de numéro à recomposer» et termine la séance RV.

- **Rappeler**

  Utilisez la fonction de rappel pour composer le dernier numéro d'appel entrant reçu. Le système reconnaît la commande, puis répète le numéro et commence la composition. Si aucun numéro d'appel entrant n'a été mémorisé par le système, ce dernier annonce : «Il n'y a pas de numéro à rappeler», puis il termine la séance RV.

- **Aide**

  Le système annonce les commandes disponibles.

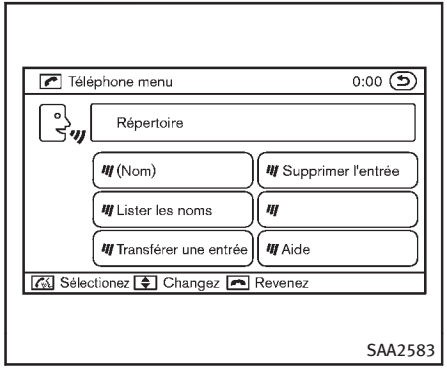

Répertoire

- **(Nom)**

  La commande de nom permet de rechercher le nom et les adresses enregistrés dans le répertoire par ordre alphabétique. Lorsque le système reconnaît la lettre énoncée par l'utilisateur, il annonce tous les noms et adresses enregistrés commençant par cette lettre.

  La lecture de la liste peut être interrompue à tout moment en appuyant sur l'un des boutons situés sur le volant. Le système termine la séance RV.

- **Lister les noms**

  Utilisez la commande Lister les noms pour entendre les noms et les adresses enregistrés dans le répertoire. Lorsque le système reconnaît la commande, il annonce tous les repères vocaux enregistrés dans le système.

  La lecture de la liste peut être interrompue à tout moment en appuyant sur l'un des boutons situés sur le volant. Le système termine la séance RV.

- **Transférer une entrée**

  La commande Transférer une entrée permet de transférer dans le système les données de répertoire enregistrées dans un téléphone cellulaire.

  Le système reconnaît la commande et demande à l'utilisateur d'initialiser le transfert à partir du téléphone. Le numéro de téléphone du nouveau contact sera transféré depuis le téléphone cellulaire via le système de communication Bluetooth^{MD}.

  La procédure de transfert varie selon les téléphones. Voir le manuel de l'utilisateur du téléphone cellulaire pour plus d'informations. Le système répète le numéro et invite l'utilisateur à énoncer la commande suivante. Une fois les numéros entrés, sélectionnez «Enregistrer».

  Le système confirme le nom, l'adresse et le numéro. Le système demande alors si l'utilisateur souhaite enregistrer une autre adresse au même nom. Si l'utilisateur ne souhaite pas enregistrer une autre adresse, le système termine la séance RV.

- **Supprimer l'entrée**

  La commande Supprimer l'entrée permet de supprimer un numéro spécifique ou tous les numéros du répertoire. Le système annonce les noms correspondant aux numéros de téléphone déjà enregistrés dans le système. Le système donne alors le choix entre supprimer un numéro spécifique ou tous les numéros. Une fois que l'utilisateur choisit entre la suppression d'un numéro spécifique ou de tous les numéros, le système lui demande de confirmer son choix.

- **Aide**

  Le système annonce les commandes disponibles.

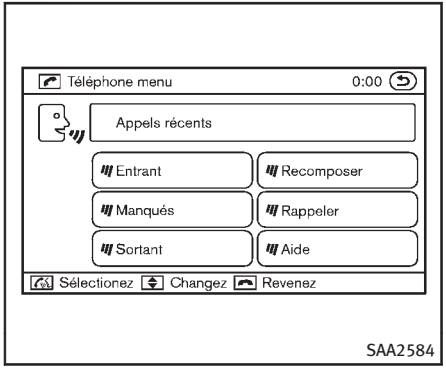

Appels récents

- **Entrant**
  La commande Entrant permet de passer un appel en affichant la liste des appels entrants.
- **Manqués**
  La commande Manqués permet de passer un appel en affichant la liste des appels manqués.
- **Sortants**
  La commande Sortant permet de passer un appel en affichant la liste des appels sortants.
- **Recomposer**
  La commande Recomposer permet de recomposer le dernier appel sortant.
- **Rappeler**
  La commande Rappeler permet de composer le dernier appel entrant.
- **Aide**
  Le système annonce les commandes disponibles.

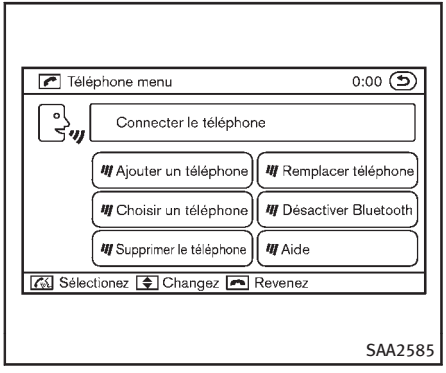

Connecter le téléphone

- **Ajouter un téléphone**
  Utilisez la commande de liaison téléphonique pour connecter un téléphone compatible au système téléphonique main libre Bluetooth^{MD}.
  Lorsque le système vous demande d'entrer un code PIN afin de raccorder un téléphone cellulaire Bluetooth^{MD}, entrez le code «1234».
  Le code sera toujours «1234» quel que soit le nombre de téléphones connectés. Il est possible de connecter un maximum de 5 téléphones. Si l'utilisa-

teur tente de connecter un sixième téléphone, le système annonce qu'il doit d'abord supprimer un téléphone ou en remplacer un existant. Si l'utilisateur tente de connecter un téléphone qui a déjà été connecté au système de votre véhicule, le système annonce le nom du téléphone qui est déjà utilisé. La procédure de connexion est ensuite annulée.

La commande Ajouter un téléphone n'est pas disponible lorsque le véhicule se déplace.

- **Choisir un téléphone**

  Utilisez la commande Choisir un téléphone pour sélectionner un téléphone de moindre priorité lorsque plusieurs téléphones connectés au système téléphonique mains libre Bluetooth^{MD} se trouvent simultanément dans le véhicule.

  Le système demande à l'utilisateur d'énoncer le nom du téléphone et de confirmer la sélection.

  Une fois la sélection confirmée, le téléphone sélectionné demeure actif jusqu'à ce que le contacteur d'allumage soit mis en position OFF ou jusqu'à ce qu'un nouveau téléphone soit sélectionné.

- **Supprimer le téléphone**

  Utilisez la commande Supprimer le téléphone pour supprimer un téléphone spécifique ou tous les téléphones du système téléphonique mains libres Bluetooth^{MD}. Le système annonce les noms des téléphones déjà connectés au système et leur niveau de priorité. Le système donne ensuite l'option de supprimer un téléphone spécifique, tous les téléphones ou d'écouter à nouveau la liste. Une fois que l'utilisateur choisit entre la suppression d'un numéro spécifique ou de tous les numéros, le système lui demande de confirmer son choix.

REMARQUE :

Lorsque l'utilisateur supprime un téléphone, le répertoire de ce téléphone est également supprimé.

- **Remplacer téléphone**

  Utilisez la commande Remplacer téléphone pour changer le téléphone actif. Le système effectue la liste des noms assignés à chaque téléphone puis vous demande quel téléphone vous souhaitez sélectionner. Il n'est possible d'activer qu'un seul téléphone à la fois.

- **Désactiver Bluetooth**

  Utilisez la commande Désactiver Bluetooth pour activer/désactiver le système téléphonique mains libre Bluetooth^{MD}.

- **Aide**

  Le système annonce les commandes disponibles.

MODE D'APPRENTISSAGE COMMANDES VOCALES

Le mode d'apprentissage commandes vocales permet à un maximum de deux utilisateurs parlant avec des accents différents de s'entraîner afin d'améliorer la précision de reconnaissance vocale. Les utilisateurs répètent un certain nombre de commandes afin de créer un échantillon de leur propre voix qui sera enregistré dans le système. Le système peut enregistrer un modèle d'aprentissage commandes vocales différent pour chaque téléphone connecté.

Procédure d'entraînement

1. Garez le véhicule à l'extérieur, dans un endroit relativement calme.

2. Asseyez-vous dans le siège conducteur alors que le moteur tourne, avec le frein de stationnement serré et la vitesse sur P (stationnement).
3. Appuyez sur le bouton .
4. Énoncez : «Aide». Le système reconnaît la commande et annonce la prochaine série de commandes disponibles.
5. Énoncez : «Apprentissage commandes vocales». Le système reconnaît la commande et affiche l'écran de mode d'apprentissage commandes vocales.
6. La mémoire vocale A ou B est automatiquement sélectionnée. Si les deux emplacements de mémoire sont déjà utilisés, le système vous demandera d'en remplacer un. Suivez les instructions fournies par le système.
7. Lorsque la préparation est terminée et que vous êtes prêt à commencer, appuyez sur le bouton .
8. Le mode d'apprentissage commandes vocales est expliqué ultérieurement. Suivez les instructions fournies par le système.
9. À la fin de l'entraînement, le système vous indiquera qu'un nombre adéquat de phrases a été enregistré.
10. Le système vous demande de dicter votre nom. Suivez les explications et enregistrez votre nom.
11. Le système vous annonce que l'apprentissage commandes vocales est terminé et que le système est prêt.

Le mode d'apprentissage commandes vocales s'arrête si :

- Le bouton est enfoncé en mode d'apprentissage commandes vocales.
- Le véhicule est en marche alors que le mode d'apprentissage commandes vocales est activé.
- Le contacteur d'allumage est mis en position OFF ou LOCK.

Phrases d'entraînement

Le système vous demande de dire les phrases suivantes pendant le mode ACV.

(Le système vous indique le moment d'entrer chaque phrase.)

- répertoire transférer une entrée
- composer 3 0 4 2 9
- effacer numéro de rappel
- Entrant
- Transférer une entrée
- 8 pause 9 3 2 pause 7
- effacer toutes les entrées
- appeler 7 2 4 0 9
- répertoire effacer entrée
- entrée suivante
- Composer étoile 2 1 7 0
- oui
- non
- sélectionner
- Manqués
- composer 8 5 6 9 2
- activer Bluetooth
- Sortants
- appeler 3 1 9 0 2
- 9 7 pause pause 3 0 8
- Annuler
- numéro de rappel
- appeler étoile 2 0 9 5
- effacer téléphone
- composer 8 3 0 5 1
- Enregistrer nom
- 4 3 pause 2 9 pause 0
- effacer numéro de recomposition
- Répertoire énumérer noms
- appeler 8 0 5 4 1
- corriger

- connecter téléphone
- composer 7 4 0 1 8
- entrée précédente
- effacer
- composer 9 7 2 6 6
- appeler 7 6 3 0 1
- reculer
- appeler 5 6 2 8 0
- composer 6 6 4 3 7

SYSTÈME DE RECONNAISSANCE VOCALE INFINITI (modèles avec système de navigation)

Le système de reconnaissance vocale INFINITI permet une utilisation mains libres du téléphone, du système de navigation et des systèmes audio et d'informations, en mode standard ou en mode de commande alternatif.

En mode standard, les commandes disponibles sont toujours indiquées sur l'écran et annoncées par le système. Vous pouvez effectuer l'opération souhaitée en suivant les instructions données par le système. (Reportez-vous à «Mode standard de reconnaissance vocale INFINITI» (P.4-129) pour plus de détails.)

Pour les opérations plus détaillées, vous pouvez utiliser le mode de commande alternatif. (Reportez-vous à «Mode de commande alternatif de reconnaissance vocale INFINITI» (P.4-142) pour plus de détails.) Lorsque ce mode est activé, une longue liste de commandes peut être énoncée après avoir appuyé sur le bouton TALK , et les instructions du menu de commande vocale sont désactivées. Consultez la liste de commandes, disponible lorsque ce mode est activé. Notez que dans ce mode la reconnaissance des commandes par le système peut être affectée, car le nombre de commandes disponibles et la manière de les énoncer sont plus importants.

Pour passer d'un mode à l'autre, reportez-vous à la description de chaque mode, plus loin dans cette section.

Pour améliorer la reconnaissance des commandes par le système lorsque le mode de commande alternatif est activé, utilisez la fonction d'apprentissage commandes vocales, disponible dans ce mode. Dans le cas contraire, il est recommandé de désactiver le mode de commande alternatif et d'utiliser le mode standard pour de meilleures performances en matière de reconnaissance.

Pour les commandes vocales du système de navigation, reportez-vous au Mode d'emploi du système de navigation de votre véhicule.

MODE STANDARD DE RECONNAISSANCE VOCALE INFINITI

La section suivante s'applique lorsque le mode standard est activé.

Le mode standard vous permet d'effectuer l'opération souhaitée en suivant les instructions qui apparaissent sur l'écran et qui sont annoncées par le système.

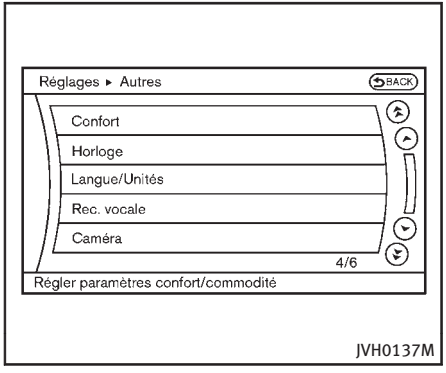

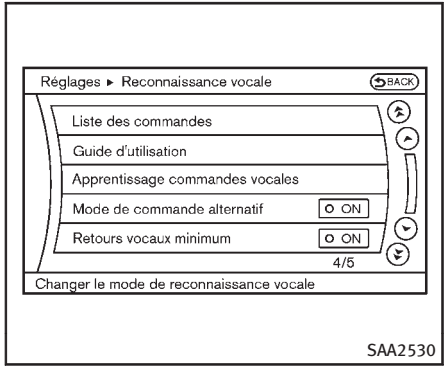

Activation du mode standard

Lorsque le mode de commande alternatif est activé, effectuez les étapes suivantes pour passer au mode standard.

1. Appuyez sur le bouton SETTING du panneau de commande.
2. Sélectionnez la touche «Autres».
3. Sélectionnez la touche «Rec. vocale».
4. Sélectionnez la touche «Mode de commande alternatif».
5. L'indicateur s'éteint et le mode standard s'active.

Affichage du guide d'utilisation

Si vous utilisez le système de reconnaissance vocale INFINITI pour la première fois ou que vous ne savez pas comment le faire fonctionner, vous pouvez afficher le guide de l'utilisateur pour confirmer la procédure.

Vous pouvez vous assurer que la procédure d'utilisation des commandes vocales est correcte en consultant un guide de l'utilisateur simplifié, qui contient des instructions et aides de base, pour plusieurs commandes vocales.

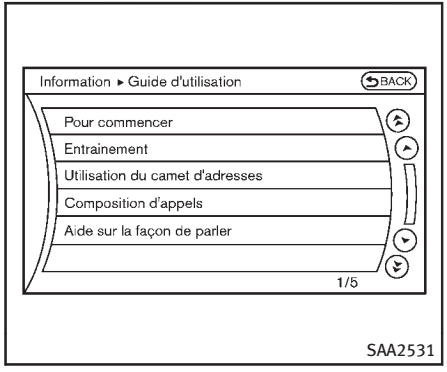

1. Appuyez sur le bouton INFO du panneau de commande.
2. Sélectionnez la touche «Autres».
3. Sélectionnez la touche «Rec. vocale».
4. Sélectionnez la touche «Guide d'utilisation».
5. Sélectionnez l'élément souhaité.

Il est possible de sauter les étapes 1 et 3 ci-dessus en énonçant «Aide».

Éléments disponibles :

- Pour commencer
  Décrit les bases du fonctionnement du système de reconnaissance vocale INFINITI.
- Entraînement
  Ce mode vous permet de vous entraîner en suivant les instructions vocales données par le système.
- Utilisation du carnet d'adresses
  Comment entrer une destination en utilisant le carnet d'adresses.
- Trouver une adresse (si le véhicule en est équipé)
  Comment entrer une destination grâce à la rue.
- Composition d'appels
  Comment effectuer un appel en utilisant la commande vocale.
- Aide sur la façon de parler
  Affiche des conseils utiles afin que les commandes soient correctement énoncées et puissent être reconnues par le système.

Notez que la fonction de liste de commandes est disponible uniquement lorsque le mode de commande alternatif est activé.

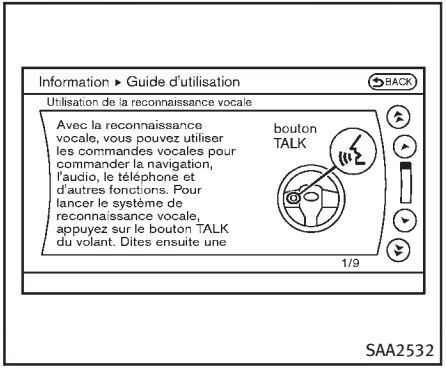

Pour commencer

Avant d'utiliser le système de reconnaissance vocale INFINITI pour la première fois, consultez la section Pour commencer du Guide d'utilisation pour en savoir plus sur l'utilisation des commandes.

1. Sélectionnez la touche «Pour commencer».
2. Vous pouvez confirmer la page en faisant défiler l'écran à l'aide de la manette INFINITI.

Explications relatives au fonctionnement du système de reconnaissance vocale INFINITI

Lorsque vous sélectionnez «Utilisation du carnet d'adresses», «Trouver une adresse» ou «Composition d'appels», vous pouvez consulter des explications relatives aux opérations pouvant être effectuées à l'aide de la reconnaissance vocale INFINITI.

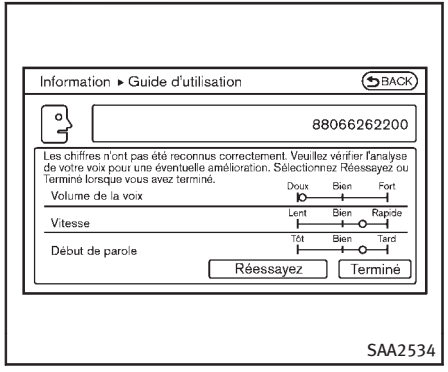

SAA2534

Entraînement

Ce mode vous permet d'apprendre à utiliser le système de reconnaissance vocale INFINITI.

1. Sélectionnez la touche «Entrainement».
2. Une fois que le message est apparu à l'écran, appuyez sur le bouton TALK située sur le volant.
3. Énoncez les numéros affichés après la tonalité. L'écran d'évaluation s'affiche et le résultat peut être confirmé.

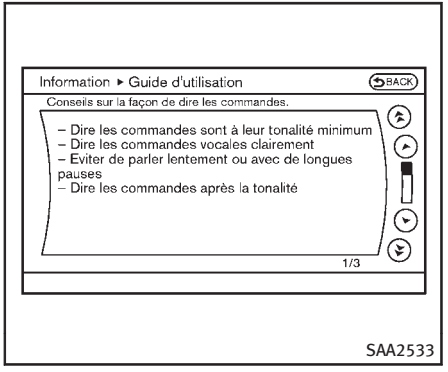

SAA2533

Conseils utiles pour un fonctionnement correct

Il est possible d'afficher des conseils d'énonciation utiles, afin que le système reconnaisse les commandes vocales correctement.

Sélectionnez «Aide sur la façon de parler» pour commencer l'affichage.

UTILISATION DU SYSTÈME

Initialisation

La reconnaissance vocale INFINITI est initialisée dès que le contacteur d'allumage est réglé en position ON, ce qui peut prendre jusqu'à une minute. Le système est alors prêt à recevoir des commandes vocales. Si le bouton TALK est enfoncé avant que l'initialisation ne soit terminée, le message suivant s'affiche : «Système pas prêt.» ou un bip retentit.

Avant de commencer

Pour des performances optimales du système de reconnaissance vocale INFINITI, respectez les consignes suivantes :

- L'habitacle du véhicule doit être aussi silencieux que possible. Fermez les fenêtres pour éliminer les bruits ambiants (bruits de circulation, vibrations de roulement, etc.) ce qui peut empêcher le système de reconnaître correctement les commandes vocales.
- Attendre jusqu'à ce qu'une tonalité se fasse entendre avant de dicter une commande.
- Parlez normalement sans faire de pause entre les mots.
- Si la climatisation est réglée sur «Auto», la vitesse de la climatisation est baissée automatiquement pour que vos commandes puissent être reconnues plus facilement.

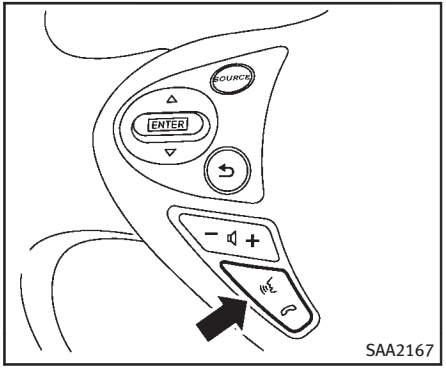

Dicter des commandes vocales

1. Appuyez sur le bouton TALK situé au volant.

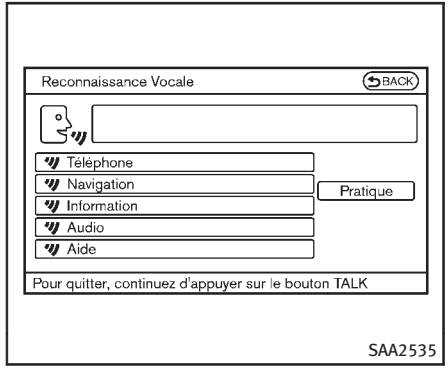

2. Une liste de commandes apparaît sur l'écran, et le système annonce, «Souhaitez-vous accéder à Téléphone, Navigation, Information, Audio ou Aide».
3. Après que la tonalité s'est fait entendre et que l'icône de l'affichage change de à , dictez la commande.

   La sélection de la touche «Pratique» permet de démarrer le mode d'entraînement. Reportez-vous à «Entraînement» (P.4-132).
4. Continuez à suivre les instructions du menu vocal et parlez après la tonalité jusqu'à ce que l'opération souhaitée soit effectuée.

   La sélection de la touche «**Aide**» permet d'afficher des informations détaillées relatives à chaque commande.

Conseils de manipulation :

- Dictez une commande après la tonalité.
- Les commandes disponibles sont toujours indiquées sur l'écran et énoncées par le biais des instructions du menu vocal. Les commandes qui ne sont pas affichées ne sont pas acceptées. Veuillez suivre les instructions données par le système.
- Si la commande n'est pas reconnue, le système annonce : «Veuillez répéter». Répétez la commande d'une voix claire.
- Appuyez sur le bouton BACK une fois pour retourner à l'écran précédent.
- Pour quitter le système de reconnaissance vocale, maintenez le bouton TALK enfoncé. Le message «Voix annulée» est annoncé.
- Pour passer la fonction de guidage vocal et donner une commande immédiatement, appuyez sur le bouton TALK pour interrompre le système. Rappelez-vous de parler après la tonalité.
- Pour régler le volume de retour du système, appuyez sur les boutons de réglage du volume [+] ou [–] situés sur le volant ou utilisez la molette de réglage du volume du système audio pendant que le système fait une annonce.

Comment énoncer les chiffres :

Le système de reconnaissance vocale INFINITI nécessite une énonciation particulière des chiffres lorsque vous passez des commandes vocales. Reportez-vous aux exemples suivants.

Règle générale

Seuls les chiffres de 0 (zéro) à 9 peuvent être utilisés. (Par exemple, pour 500, il est possible d'énoncer «cinq zéro zéro» mais pas «cinq cent».)

Exemples

- 1-800-662-6200
  — «Un huit zéro zéro six six deux six deux zéro zéro»

Amélioration de la reconnaissance des numéros de téléphone

Il est possible d'améliorer la reconnaissance des numéros de téléphone en les énonçant en trois groupes de chiffres.

Par exemple, lorsque vous souhaitez appeler le 800-662-6200, dictez d'abord «huit zéro zéro», puis le système vous demande les trois chiffres suivants. Dictez ensuite «six six deux». Une fois la reconnaissance effectuée, le système demande enfin les quatre derniers chiffres. Dictez «six deux zéro zéro». L'utilisation de cette méthode d'entrée des chiffres permet d'améliorer les performances de reconnaissance.

Lorsque vous énoncez le numéro de la maison, prononcez le chiffre «0» «zéro». Si la lettre «o» est incluse dans le numéro de la maison, elle ne sera pas identifiée comme le chiffre «0 (zéro)», même si vous dites «oh» au lieu de «zéro». **Veuillez dicter «zéro» pour le chiffre «0 (zéro)», et «oh» pour la lettre «o (oh)»**

Envoyer des chiffres en utilisant la tonalité :

- Appuyez sur la commande TALK durant un appel.
- Le menu sera lancé et le guidage suivant vous sera fourni : «Veuillez prononcer les chiffres à composer».
- Après le guidage, prononcez les chiffres du numéro que vous voulez envoyer. Après cela, les chiffres reconnus seront prononcés.
- Si vous appuyez sur le bouton ENTER du volant ou de la manette multifonction, les chiffres sélectionnés seront envoyés.

Liste des commandes

Commande catégorie :

Commande	Action
Téléphone	Actionne la fonction téléphone
Navigation	Actionne la fonction navigation
Information	Affiche la fonction information du véhicule
Audio	Actionne la fonction Audio
Aide	Affichage du guide d'utilisation

- Commandes téléphone:

Commande		Action
Compos. num.		Lance un appel à un numéro de téléphone jusqu'à 10 chiffres.
Appel (rép tél)		Lance un appel à un contact qui est stocké dans le répertoire du véhicule.
Répertoire téléphonique téléchargé		Lance un appel à un contact qui est stocké dans le portable.
Appel (hist.)	Appels entrants	Lance un appel à un appel entrant.
	Appels sortants	Lance un appel à un numéro déjà composé.
	Appels perdus	Lance un appel à un numéro inscrit dans les appels manqués.
Appel international		Lance un appel international en permettant de composer un numéro de plus de 10 chiffres.
Changer numéro		Corrige le numéro de téléphone reconnu (disponible pendant l'entrée du numéro de téléphone).

- Commandes navigation:

Commande	Action
Destination maison	Configure un chemin jusqu'à chez vous qui est conservé dans le carnet d'adresses.
Adresse	Cherche un endroit par l'adresse indiquée, et fixe un itinéraire jusqu'à ce lieu.
Places	Fixe un itinéraire vers une installation située près de l'emplacement actuel du véhicule.
Carnet d'adresses	Recherche des informations stockées dans le carnet d'adresses

Commande	Action
Anciennes destinations	Fixe un itinéraire jusqu'à une ancienne destination

- Commandes informations:

Commande	Action
Consommation de carburant	Affiche les informations sur la consommation de carburant.
Maintenance	Affiche les informations sur l'entretien.
Informations circulation	Affiche l'écran [Infos sur itinéraire] quand une destination est fixée. Affiche l'écran [Infos traffic à proximité] quand un itinéraire jusqu'à la destination n'est pas fixée.
Pression de gonflage des pneus	Affiche les informations sur la pression de gonflage des pneus.
Où suis-je?	Affiche votre emplacement actuel.

- Commandes audio:

Commande	Action
AM	Revient à la bande AM, en sélectionnant la dernière station écoutée.
FM	Revient à la bande FM, en sélectionnant la dernière station écoutée.
XM	Revient à la bande radio satellite SiriusXM, en sélectionnant la dernière chaîne écoutée.
CD	Commence la lecture du CD.

- Commandes générales

Commande	Action
reculer	Corrige le dernier résultat de reconnaissance pour retourner à l'écran précédent.
Sortie	Supprime la reconnaissance vocale

Exemples de commandes vocales

Pour utiliser la fonction de reconnaissance vocale INFINITI, énoncer une seule commande peut être suffisant, mais il peut parfois être nécessaire d'en énoncer deux ou plus. Certaines opérations supplémentaires de base effectuées grâce aux commandes vocales sont décrites ici, sous forme d'exemples.

Reportez-vous au Mode d'emploi du système de navigation fourni séparément pour plus de détails sur les commandes du système de navigation.

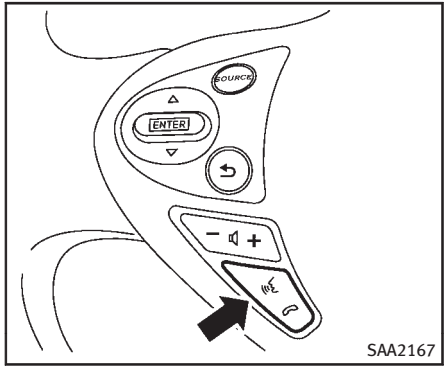

Exemple 1 - Appeler le numéro 800-662-6200 :

1. Appuyez sur le bouton TALK situé au volant.

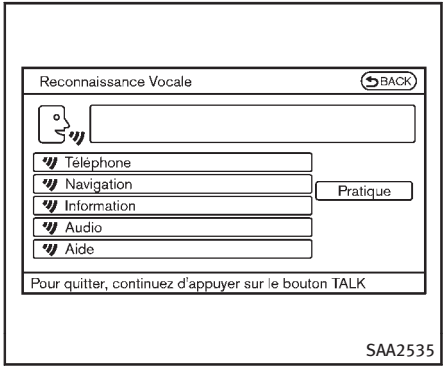

2. Le système annonce «Souhaitez-vous accéder à Téléphone, Navigation, Information, Audio ou Aide?»
3. Énoncez «Téléphone».

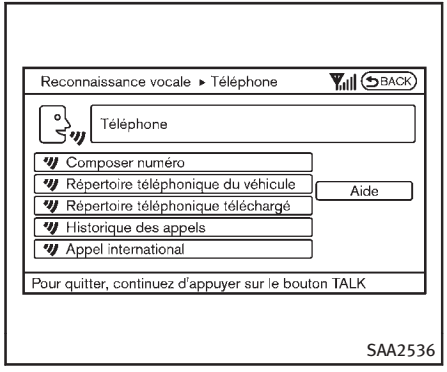

4. Dictez «Composer numéro».

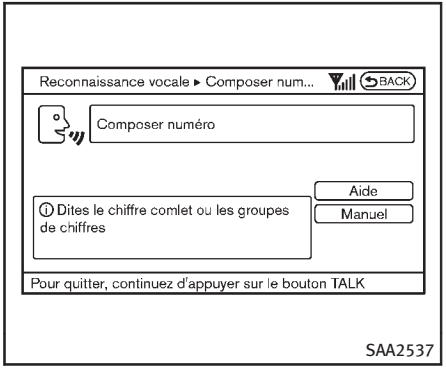

5. Dictez «8 0 0».

   La sélection de la touche «Manuel» permet d'afficher le clavier à l'écran, afin d'entrer le numéro de téléphone manuellement.

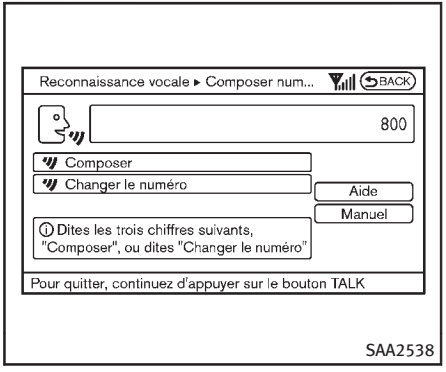

6. Le système annonce «Veuillez énoncer ou composer les trois chiffres suivants, ou dites changer le numéro.»
7. Dictez «6 6 2».

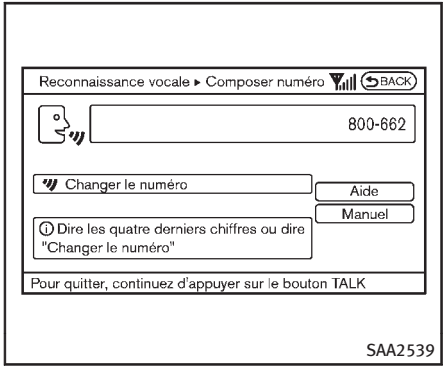

8. Le système annonce «Veuillez dire les quatre derniers chiffres, ou dites Changer le numéro.»
9. Dictez «6 0 0».

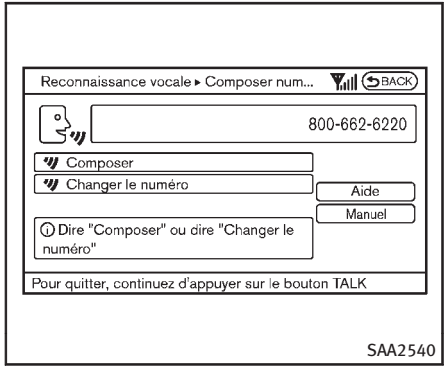

10. Le système annonce «Composer ou Changer le numéro?»
11. Énoncez «Composer».
12. Le système appelle le numéro 800-662-6200.

REMARQUE :

- **Vous pouvez également énoncer «800-662-6200» (10 chiffres à la suite) ou «662-6200» (7 chiffres à la suite), si le code de zone n'est pas nécessaire. Toutefois, le regroupement des chiffres selon le schéma 3-3-4 est recommandé pour améliorer la reconnaissance. (Reportez-vous à «Dicter des commandes vocales» (P.4-133).)**
- **Avec cette commande, vous pouvez uniquement énoncer un numéro de téléphone à l'aide du schéma 3-3-4, ou en énonçant 7 ou 10 chiffres. Veuillez utiliser la commande «Appel international» pour tous les autres formats.**
- **Si vous énoncez «Changer le numéro» pendant l'entrée du numéro de téléphone, le système demande automatiquement que le numéro soit répété dans le format 3-3-4. Dans ce cas, veuillez d'abord prononcer le code de zone, puis suivez les instructions.**
- **N'ajoutez pas de «1» devant le code de zone lorsque vous énoncez des numéros de téléphone.**
- **Si le système ne reconnaît pas votre commande, veuillez la répéter en parlant normalement. Parler trop lentement ou trop fort risque de diminuer davantage les performances de reconnaissance du système.**

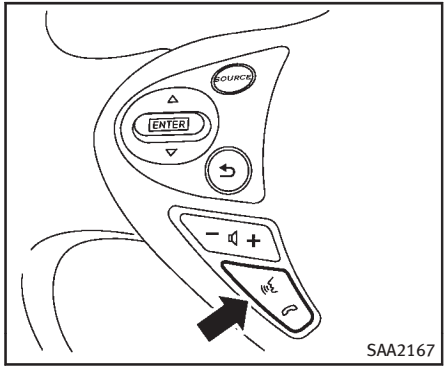

Exemple 2 - Composez l'appel international 011-81-111-222-3333 :

1. Appuyez sur le bouton TALK situé au volant.

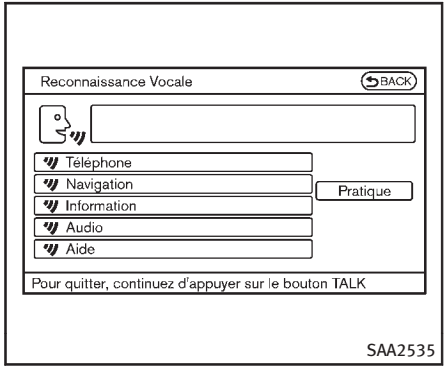

2. Le système annonce «Souhaitez-vous accéder à Téléphone, Navigation, Information, Audio ou Aide?»
3. Énoncez «Téléphone».

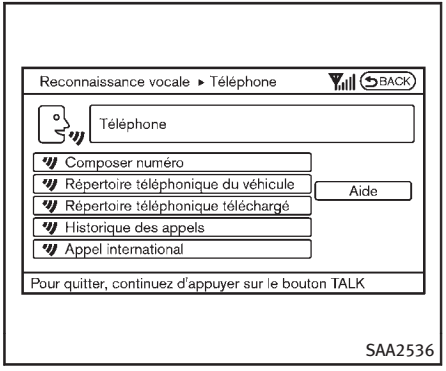

4. Énoncez «Appel international».

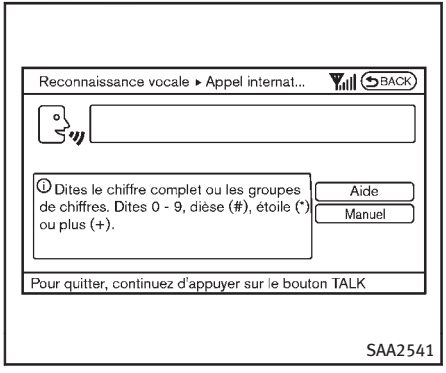

5. Énoncez «011811112223333».

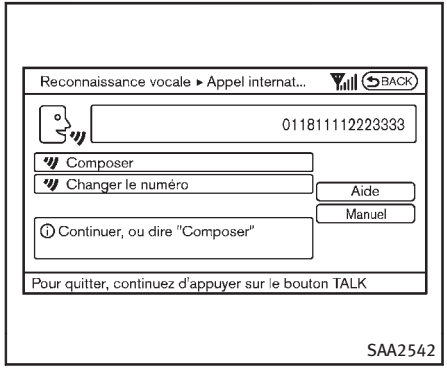

6. Énoncez «Composer».
7. Le système appelle le numéro 011-81-111-222-3333.

REMARQUE :

Tous les formats d'entrée des chiffres peuvent être utilisés dans la procédure d'entrée de Numéro international.

MODE DE COMMANDE ALTERNATIF DE RECONNAISSANCE VOCALE INFINITI

La section suivante s'applique lorsque le mode de commande alternatif est activé.

Lorsque le mode de commande alternatif est activé, une liste de commandes peut être utilisée après avoir appuyé sur le bouton TALK . Dans ce mode, les commandes disponibles ne sont pas annoncées ou indiquées entièrement sur l'affichage. Consultez la liste de commandes lorsque ce mode est activé. Reportez-vous aux exemples d'écrans de mode de commande alternatif.

Veuillez noter que dans ce mode la reconnaissance des commandes par le système peut être affectée, car le nombre de commandes disponibles et la manière de les énoncer sont plus importants. Pour améliorer les performances de reconnaissance du système, utilisez la fonction Apprentissage commandes vocales, disponible dans ce mode. (Reportez-vous à «Fonction d'apprentissage commandes vocales (pour le mode de commande alternatif)» (P.4-154).) Dans le cas contraire, il est recommandé de désactiver le mode de commande alternatif et d'utiliser le

mode standard pour de meilleures performances en matière de reconnaissance.

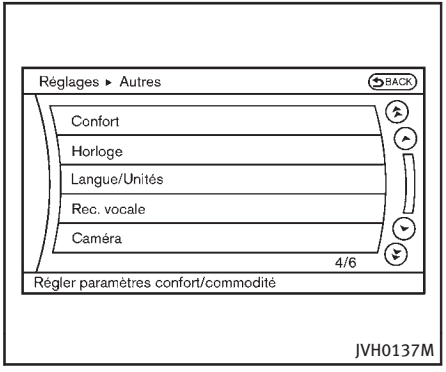

Activation du mode de commande alternatif

Lorsque le mode standard est activé, effectuez les étapes suivantes pour passer au mode de commande alternatif.

1. Appuyez sur le bouton SETTING du panneau de commande.
2. Sélectionnez la touche «Autres».
3. Sélectionnez la touche «Rec. vocale».

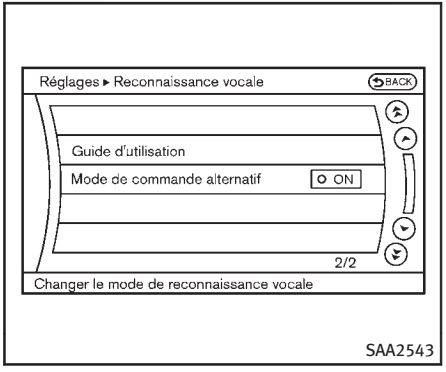

4. Sélectionnez la touche «Mode de commande alternatif».
5. Un message de confirmation s'affiche sur l'écran. Appuyez sur la touche «OK» pour activer le mode de commande alternatif.

Afficher la liste des commandes

Si vous contrôlez le système par commandes vocales pour la première fois ou que vous ne connaissez pas la commande vocale appropriée, suivez la procédure suivante pour afficher la liste des commandes vocales (disponible uniquement dans le mode de commande alternatif).

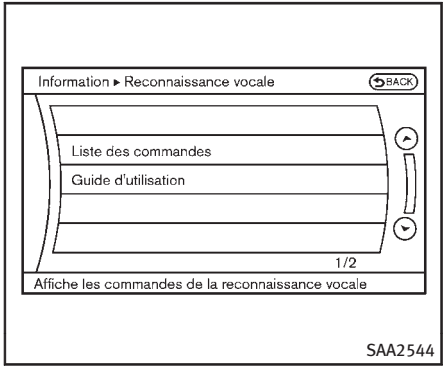

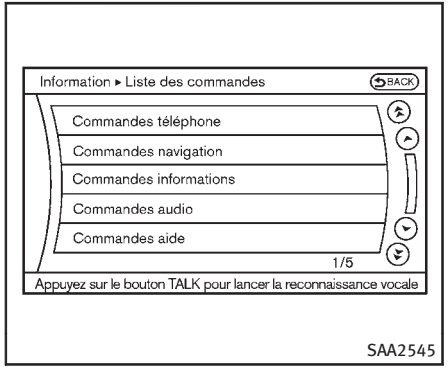

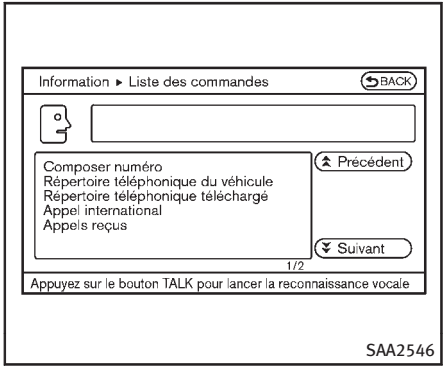

1. Appuyez sur le bouton INFO du panneau de commande.
2. Sélectionnez la touche «Autres».
3. Sélectionnez la touche «Rec. vocale».
4. Sélectionnez la touche «Liste des commandes».
5. Sélectionnez une catégorie dans la liste.
6. Sélectionnez un élément.
7. Au besoin, faites défiler l'écran à l'aide de la manette INFINITI pour visualiser toute la liste.
8. Appuyez sur le bouton BACK et retournez à l'écran précédent.

Liste des commandes

Commandes téléphone :

Commande		Action
Compos. num.		Lance un appel à un numéro de téléphone dicté.
Appel (rép tél)		Lance un appel à un contact qui est stocké dans le répertoire du véhicule.
Répertoire téléphonique téléchargé		Lance un appel à un contact qui est stocké dans le portable.
Appel (hist.)	Appels entrants	Lance un appel à un appel entrant.
	Appels sortants	Lance un appel à un numéro déjà composé.
	Appels perdus	Lance un appel à un numéro inscrit dans les appels manqués.
Appel international		Lance un appel international en permettant de composer un numéro de plus de 10 chiffres.
Appel ‹nommé›		Lance un appel à un contact qui est stocké dans le répertoire du véhicule mais aussi dans le répertoire téléphonique. veuillez prononcer «Appeler»suivi par un nom mémorisé dans le répertoire.
Changer numéro		Corrige le numéro de téléphone reconnu (disponible pendant l'entrée du numéro de téléphone).

Commandes navigation :

Commande	Action
Destination maison	Configure un chemin jusqu'à chez vous qui est conservé dans le carnet d'adresses.
Adresse	Cherche un endroit par l'adresse indiquée, et fixe un itinéraire jusqu'à ce lieu.
Places	Fixe un itinéraire vers une installation située près de l'emplacement actuel du véhicule.
Carnet d'adresses	Recherche des informations stockées dans le carnet d'adresses
Anciennes destinations	Fixe un itinéraire jusqu'à une ancienne destination
Point de départ précédent	Fixe un itinéraire jusqu'à un ancien point de départ.
Annuler itinéraire	Annule un itinéraire.

Commandes informations :

Commande	Action
Consommation de carburant	Affiche les informations sur la consommation de carburant.
Maintenance	Affiche les informations sur l'entretien.
Où suis-je?	Affiche votre emplacement actuel.
Informations circulation	Affiche l'écran [Infos sur itinéraire] quand une destination est fixée. Affiche l'écran [Infos trafic à proximité] quand un itinéraire jusqu'à la destination n'est pas fixée.
Pression de gonflage des pneus	Affiche les informations sur la pression de gonflage des pneus.
Informations météorologiques	Affiche les informations météorologiques.
Carte météorologique	Affiche une carte météorologique

Commandes audio :

Commande	Action
CD	Commence la lecture du CD.
FM	Revient à la bande FM, en sélectionnant la dernière station écoutée.
AM	Revient à la bande AM, en sélectionnant la dernière station écoutée.
XM	Revient à la bande radio satellite SiriusXM, en sélectionnant la dernière chaîne écoutée.
USB	Active la mémoire USB.
Bluetooth Audio	Active le lecteur audio Bluetooth[MD].

Commandes aide :

Commande		Action
Liste des commandes	Commandes navigation	Affiche la liste des commandes de navigation.
	Commandes téléphone	Affiche la liste des commandes du téléphone.
	Commandes audio	Affiche la liste des commandes audio.
	Commandes informations	Affiche la liste des commandes d'informations.
	Commandes aide	Affiche la liste des commandes d'aide.
Guide de l'utilisateur		Affichage du guide d'utilisation
Apprentissage commandes vocales		Le système peut mémoriser jusqu'à 3 voix différentes.

Commandes générales :

Commande	Action
reculer	Corrige le dernier résultat de reconnaissance pour retourner à l'écran précédent.
Sortie	Supprime la reconnaissance vocale

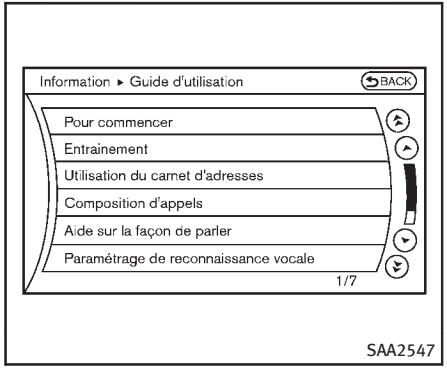

Affichage du guide d'utilisation

Vous pouvez vous assurer que la procédure d'utilisation des commandes vocales est correcte en consultant un guide de l'utilisateur simplifié, qui contient des instructions et aides de base, pour plusieurs commandes vocales.

1. Appuyez sur le bouton INFO du panneau de commande.
2. Sélectionnez l'option «Autres» à l'aide de la manette INFINITI et appuyez sur le bouton ENTER.
3. Sélectionnez l'option «Rec. vocale» à l'aide de la manette INFINITI et appuyez sur le bouton ENTER.
4. Sélectionnez l'option «Guide d'utilisation» à l'aide de la manette INFINITI et appuyez sur le bouton ENTER.
5. Mettez un élément en surbrillance à l'aide de la manette INFINITI, puis appuyez sur le bouton ENTER.

Éléments disponibles :

- Pour commencer
  Décrit les bases du fonctionnement du système de reconnaissance vocale INFINITI.
- Entraînement
  Ce mode vous permet de vous entraîner en suivant les instructions vocales données par le système.
- Utilisation du carnet d'adresses
  Reportez-vous au Mode d'emploi du système de navigation.
- Trouver une adresse (si le véhicule en est équipé)
  Reportez-vous au Mode d'emploi du système de navigation.
- Composition d'appels
  Comment effectuer un appel en utilisant la commande vocale.
- Aide sur la façon de parler
  Affiche des conseils utiles sur la manière de dicter correctement les commandes afin qu'elles soient reconnues par le système.
- Paramétrage de reconnaissance vocale
  Permet de décrire les réglages de reconnaissance vocale disponibles.
- Adaptation du système à votre voix
  Comment adapter le système à votre voix.

UTILISATION DU SYSTÈME

Initialisation

La reconnaissance vocale INFINITI est initialisée dès que le contacteur d'allumage est réglé en position ON, ce qui peut prendre jusqu'à une minute. Le système est alors prêt à recevoir des commandes vocales. Si le bouton TALK est enfoncé avant que l'initialisation ne soit terminée, le message suivant s'affiche : «Système pas prêt.» ou un bip retentit.

Avant de commencer

Pour des performances optimales du système de reconnaissance vocale INFINITI, respectez les consignes suivantes.

- Gardez l'habitacle du véhicule aussi silencieux que possible. Fermez les fenêtres pour éliminer les bruits ambiants (bruits de circulation, vibrations de roulement, etc.) ce qui peut empêcher le système de reconnaître correctement les commandes vocales.
- Lorsque la commande de climatisation est en mode AUTO, la vitesse du ventilateur diminue automatiquement pour faciliter la reconnaissance.
- Attendez jusqu'à ce qu'une tonalité se fasse entendre avant de dicter une commande.
- Parlez normalement sans faire de pause entre les mots.

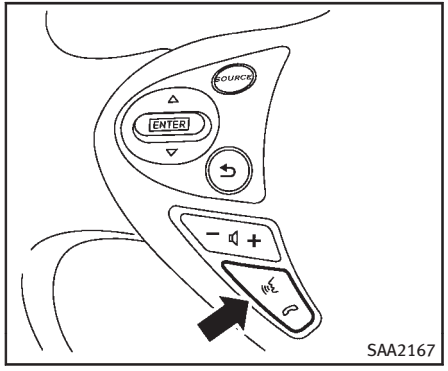

Dicter les commandes vocales

1. Appuyez et relâchez le bouton TALK situé au volant.

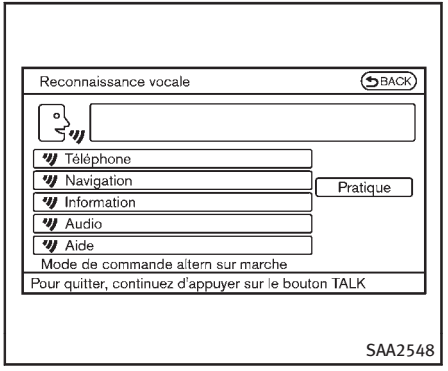

2. Une liste des commandes apparaît à l'écran et le système annonce «Veuillez dire une commande».
3. Après que la tonalité s'est fait entendre et que l'icône de l'affichage change de à , dictez la commande.

Conseils de manipulation :

- Les commandes vocales ne peuvent être acceptées lorsque l'icône est .
- Il est possible de faire défiler la liste affichée en actionnant la commande de menu située sur le volant.
- Si la commande n'est pas reconnue, le système annonce : «Veuillez répéter».

Répétez la commande d'une voix claire.

- Appuyez sur le bouton BACK une fois pour retourner à l'écran précédent.
- Si vous désirez annuler la commande, appuyez sur le bouton TALK pendant 1 seconde. Le message «Voix annulée» est annoncé.
- Pour passer la fonction de guidage vocal et donner une commande immédiatement, appuyez sur le bouton TALK pour interrompre le système. Rappelez-vous de parler après la tonalité.
- Si vous souhaitez régler le volume de retour du système, appuyez sur la commande de réglage de volume (+ ou –) située sur le volant ou utilisez la molette de réglage du volume de la radio pendant que le système fait une annonce.

Comment énoncer les chiffres :

Le système de reconnaissance vocale INFINITI nécessite une énonciation particulière des chiffres lorsque vous passez des commandes vocales. Reportez-vous aux exemples suivants.

Règle générale

Seuls les chiffres de 0 (zéro) à 9 peuvent être utilisés. (Par exemple, pour 500, il est possible d'énoncer «cinq zéro zéro» mais pas «cinq cent».)

Numéros de téléphone

Dictez les numéros de téléphone selon les exemples suivants :

- 1-800-662-6200
  — «Composez un huit zéro zéro six six deux six deux zéro zéro.»

Remarque 1 : Pour de meilleurs résultats de composition téléphonique par reconnaissance vocale, dictez les numéros de téléphone un chiffre à la fois.

Remarque 2 : Vous ne pouvez pas dire 555-6000 comme «cinq cinq cinq six mille».

Remarque 3 : Lorsque vous énoncez le numéro de la maison, prononcez le chiffre «0» «zéro». Si la lettre «o» est incluse dans le numéro de la maison, elle ne sera pas identifiée comme le chiffre «0 (zéro)», même si vous dites «oh» au lieu de «zéro». Veuillez dicter «zéro» pour le chiffre «0 (zéro)», et «oh» pour la lettre «o (oh)»

Envoyer des chiffres en utilisant la tonalité :

- Appuyez sur la commande TALK durant un appel.
- Le menu sera lancé et le guidage suivant vous sera fourni : «Veuillez prononcer les chiffres à composer».
- Après le guidage, prononcez les chiffres du numéro que vous voulez envoyer. Après cela, les chiffres reconnus seront prononcés.
- Si vous appuyez sur le bouton ENTER du volant ou de la manette multifonction, les chiffres sélectionnés seront envoyés.

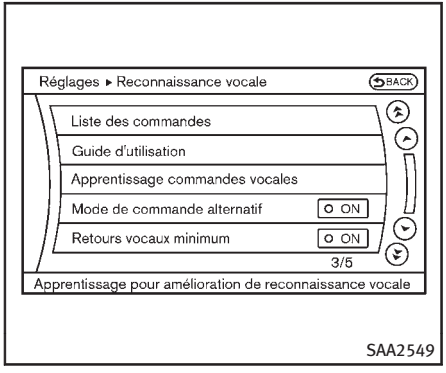

Fonction d'apprentissage commandes vocales (pour le mode de commande alternatif)

Le système de reconnaissance vocale est doté d'une fonction permettant au système d'apprendre la voix de l'utilisateur afin d'assurer de meilleures performances de reconnaissance vocale. Le système peut mémoriser jusqu'à 3 voix différentes.

Enregistrement de la voix de l'utilisateur dans le système :

1. Appuyez sur le bouton SETTING sur le tableau de bord et sélectionnez la touche «Autres».
2. Sélectionnez la touche «Rec. vocale».
3. Sélectionnez la touche «Apprentissage commandes vocales».

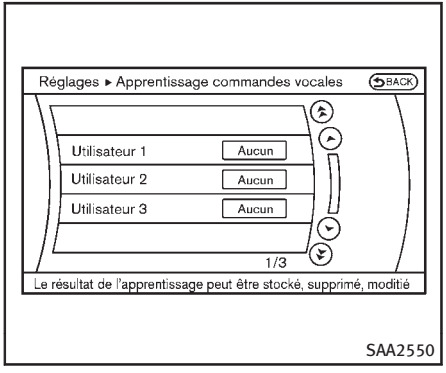

4. Sélectionnez l'utilisateur dont la voix a été mémorisée dans le système.
5. Sélectionnez la touche «Démarrer apprentissage commandes vocales».

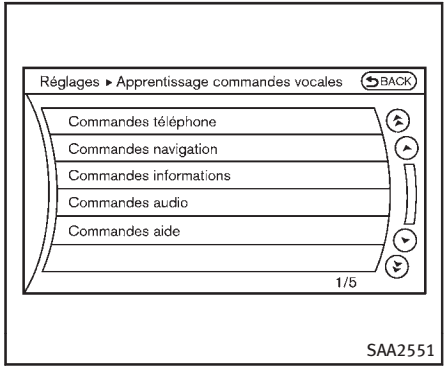

6. Sélectionnez une catégorie que vous souhaitez que le système mémorise, dans la liste suivante.
   - Commandes téléphone
   - Commandes navigation
   - Commandes informations
   - Commandes audio
   - Commandes aide

   Les commandes vocales de la catégorie sont disponibles.
7. Sélectionnez une commande vocale puis appuyez sur le bouton ENTER.

   Le système de reconnaissance vocale démarre.

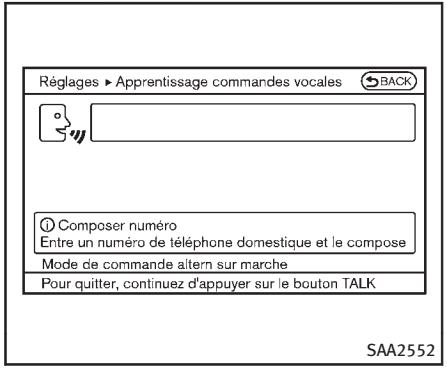

8. Le système vous demande de répéter la commande après la tonalité.
9. Après que la tonalité s'est fait entendre et que l'icône de l'affichage change de à , dictez la commande demandée par le système.
10. Lorsque le système a reconnu la commande vocale, la voix de l'utilisateur est apprise.

Appuyez sur la commande ou sur le bouton BACK pour revenir à l'écran précédent.

Si le système a mémorisé la commande correctement, l'état de la commande vocale sur le côté droit de la commande passe de «Aucun» à «Enregistré».

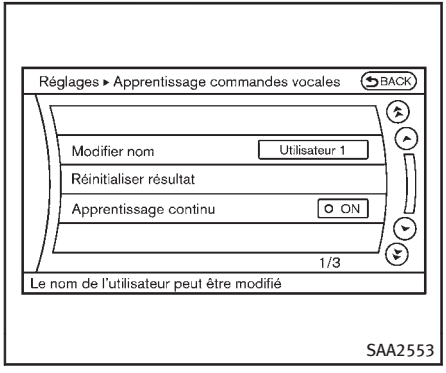

Réglages d'apprentissage commandes vocales :

Modifier nom

Éditez le nom de l'utilisateur à l'aide du clavier numérique affiché à l'écran.

Réinitialiser résultat

Permet de réinitialiser la voix de l'utilisateur apprise par le système de reconnaissance vocale.

Apprentissage continu

Lorsque cet élément est réglé sur ON, vous pouvez faire apprendre les commandes vocales au système sans interruption, donc sans sélectionner les commandes une à une.

Retours vocaux minimum (pour le mode de commande alternatif)

Pour minimiser le retour de la voix du système, effectuez les étapes suivantes.

1. Appuyez sur le bouton SETTING du panneau de commande.
2. Sélectionnez la touche «Autres».
3. Sélectionnez la touche «Rec. vocale».
4. Sélectionnez la touche «Retours vocaux minimum».
5. Le réglage est placé sur ON et le guidage vocal sera désormais baissé lors de l'utilisation du système de reconnaissance vocale.

GUIDE DE DÉPANNAGE

Le système doit répondre correctement à toutes les commandes vocales sans difficulté. En cas de problème, suivez les conseils donnés pour chaque type d'erreur possible.

Les solutions proposées sont numérotées. Essayez tour à tour chacune d'elle en commençant par la première jusqu'à ce que le problème soit résolu.

Symptôme/message d'erreur	Solution
Le système n'interprète pas la commande correctement.	1. Assurez-vous que la commande est valide. Reportez-vous à «Liste des commandes» (P.4-136).
	2. Parlez clairement sans pause entre les mots à un niveau adapté au niveau sonore ambiant.
	3. Vérifiez que le niveau sonore ambiant n'est pas trop fort, fenêtres ouvertes par exemple, ou dégivrage activé. REMARQUE : Si l'environnement est trop bruyant pour le téléphone, il est vraisemblable que les commandes vocales ne seront pas reconnues.
	4. Si vous avez omis les termes optionnels de la commande, recommencez en les insérant dans votre phrase à leur place.
Le système sélectionne sans arrêt une étiquette erronée dans le répertoire.	1. Vérifiez que l'étiquette demandée correspond à ce que vous avez enregistré au départ. (Reportez-vous à «Système téléphonique mains libres Bluetooth^{MD} (modèles avec système de navigation)» (P.4-101).)
	2. Remplacez un des repères vocaux confondu avec un autre.

AGENDA

5 Démarrage et conduite

Précautions à prendre lors du démarrage et de la conduite 5-3
Gaz d'échappement (monoxyde de carbone).... 5-3
Catalyseur à trois voies 5-4
Système de surveillance de pression des pneus (TPMS) 5-4
Pour éviter une collision ou un renversement ... 5-7
Précautions à prendre lors de la conduite sur route et tout-terrain 5-8
Récupération hors-route 5-8
Perte rapide de pression d'air 5-8
Consommation d'alcool/de drogues et conduite 5-9
Précautions relatives à la sécurité lors de la conduite 5-10
Contacteur d'allumage à bouton-poussoir 5-12
Champ d'opération de démarrage du moteur 5-13
Fonctionnement du contacteur d'allumage à bouton-poussoir 5-13
Positions du contacteur d'allumage à bouton-poussoir 5-14
Arrêt d'urgence du moteur 5-14
Pile de la clé intelligente déchargée 5-15
Avant de démarrer le moteur 5-16
Démarrage du moteur 5-16
Conduite du véhicule 5-17
Boîte de vitesses automatique 5-17
Frein de stationnement 5-23
Syst. d'alerte de franch. invol. de ligne (LDW)/de prév. de franch. de ligne (LDP) (si le véhicule en est équipé) 5-24
Système d'alerte de franchissement involontaire de couloir (LDW) 5-25
Système de prévention de franchissement involontaire de ligne (LDP) 5-27
Entretien de l'unité de caméra 5-32
Régulateur de vitesse (si le véhicule en est équipé) 5-33
Précautions à prendre avec le régulateur de vitesse 5-33
Fonctionnement du régulateur de vitesse 5-34
Système du régulateur de vitesse intelligent (ICC) (VITESSE RÉGLÉE MAXIMALE) (si le véhicule en est équipé) 5-35
Sélection du mode de contrôle de distance d'un véhicule à l'autre 5-36
Mode de contrôle de distance d'un véhicule à l'autre 5-36
Précautions à prendre avec le mode de contrôle de distance d'un véhicule à l'autre 5-37

Fonctionnement du mode de contrôle de distance d'un véhicule à l'autre 5-39
Mode de régulateur de vitesse classique (vitesse constante) 5-54
Fonction de prévision (modèles avec le système du régulateur de vitesse intelligent) 5-58
Système d'assistance du contrôle de distance (DCA) (si le véhicule en est équipé) 5-59
Précautions relatives au système d'assistance au contrôle de distance 5-59
Fonctionnement du système d'assistance au contrôle de distance 5-61
Système d'alerte de collision frontale (FCW) (si le véhicule en est équipé) 5-72
Précautions à prendre avec le système FCW ... 5-73
Système d'assistance intelligente de freinage (IBA) (si le véhicule en est équipé) 5-77
Précautions à prendre avec le système IBA ... 5-77
Période de rodage 5-81
Amélioration des économies de carburant 5-81
Toutes roues motrices (AWD) (si le véhicule en est équipé) 5-82
Stationnement/stationnement en côte 5-83
Direction assistée 5-84
Commande de l'amortissement continu (si le véhicule en est équipé) 5-84
Système de freinage 5-85
Précautions à prendre lors du freinage 5-85
Plaquettes de frein de design européen (si le véhicule en est équipé) 5-85
Rodage du frein de stationnement 5-86
Assistance au freinage 5-86
Assistance au freinage 5-86
Fonction de prévision (modèles avec système du régulateur de vitesse intelligent) 5-86
Système antiblocage des roues (ABS) 5-89
Système de contrôle de dynamique du véhicule (VDC) 5-90
Système de direction active arrière (si le véhicule en est équipé) 5-92
Conduite par temps froid 5-93
Libération d'un verrouillage de portière gelée 5-93
Antigel 5-93
Batterie 5-93
Vidange du liquide de refroidissement 5-93
Équipement des pneus 5-93
Équipement spécial pour l'hiver 5-94
Conduite sur la neige ou sur la glace 5-94
Chauffe-bloc (si le véhicule en est équipé) ... 5-95

ATTENTION

- **Ne laissez pas d'enfants ou d'adultes ayant habituellement besoin des aides des autres personnes, seuls dans le véhicule. Les animaux domestiques ne doivent pas non plus rester seuls dans le véhicule. Ils risquent de se blesser ou de blesser les autres. De plus, si le véhicule est stationné au soleil par temps chaud, toutes vitres fermées, la température de l'habitacle augmente rapidement et constitue un danger mortel pour les personnes ou les animaux qui sont dans le véhicule.**
- **Calez bien le chargement avec des cordes ou des courroies pour qu'il ne glisse pas ou ne se déplace pas. Ne placez pas le chargement plus haut que les dossiers de siège. Un chargement mal maintenu pourrait entraîner des blessures graves en cas d'arrêt brusque ou de collision.**

GAZ D'ÉCHAPPEMENT (monoxyde de carbone)

ATTENTION

- **N'inhalez pas les gaz d'échappement; ils contiennent du monoxyde de carbone, incolore et inodore. Le monoxyde de carbone est dangereux. Il peut causer des pertes de conscience ou la mort.**
- **Si une infiltration de gaz d'échappement est soupçonnée dans l'habitacle, conduisez avec toutes les vitres ouvertes et faites vérifier le véhicule immédiatement.**
- **Ne faites pas fonctionner le moteur dans un lieu clos, comme un garage.**
- **N'immobilisez pas le véhicule, le moteur en marche durant une période prolongée.**
- **Conduisez toujours avec le hayon fermé pour éviter les risques de pénétration de gaz d'échappement dans l'habitacle. Si vous vous trouvez dans l'obligation de conduire avec le hayon ouvert, prenez les précautions suivantes :**
  1) **Ouvrez toutes les vitres.**
  2) **Désactivez le recyclage de l'air et réglez le ventilateur sur une position élevée pour faire circuler l'air.**
- **Si vous devez faire passer un faisceau électrique ou autre câblage du véhicule pour le relier à une remorque via le joint du hayon ou de la carrosserie, suivez les recommandations du fabricant pour éviter la pénétration d'oxyde de carbone dans l'habitacle.**
- **Faites vérifier la carrosserie et le circuit d'échappement par un technicien compétent lorsque :**
  - **le véhicule est soulevé pour entretien.**
  - **vous soupçonnez une pénétration de gaz d'échappement dans l'habitacle du véhicule.**
  - **vous remarquez un changement de bruit du circuit d'échappement.**
  - **un accident a endommagé le circuit d'échappement, le dessous de caisse ou l'arrière du véhicule.**

CATALYSEUR À TROIS VOIES

Le catalyseur à trois voies est un dispositif antipollution intégré au circuit d'échappement. Les gaz d'échappement à l'intérieur du catalyseur à trois voies sont brûlés à haute température pour réduire au minimum les éléments polluants.

ATTENTION

- **Les gaz et le système d'échappement sont très chauds. N'approchez aucun matériau inflammable près des éléments du système d'échappement et ne tolérez aucun animal ni personne à proximité.**
- **Il ne faut ni arrêter ni stationner le véhicule sur des matières inflammables telles que de l'herbe sèche, des vieux papiers ou des chiffons. Ils pourraient s'enflammer et provoquer un incendie.**

PRÉCAUTION

- **N'utilisez pas d'essence à teneur en plomb. Des dépôts laissés par l'essence avec plomb réduisent considérablement l'aptitude du catalyseur à trois voies à éliminer les éléments polluants de l'échappement.**
- **Gardez toujours votre moteur bien réglé. Des anomalies de fonctionnement du circuit d'allumage, du circuit d'alimentation ou du circuit électrique peuvent provoquer la pénétration de carburant non brûlé dans le catalyseur à trois voies et le faire surchauffer. Ne continuez pas à conduire si le moteur a des irrégularités ou si le fonctionnement est médiocre ou inhabituel. Faites vérifier rapidement le véhicule par un détaillant INFINITI.**
- **Évitez de conduire avec un niveau de carburant très bas. Une panne sèche peut provoquer des irrégularités du moteur et endommager le catalyseur à trois voies.**
- **N'emballez pas le moteur pendant son réchauffement.**
- **Il ne faut ni pousser ni remorquer le véhicule pour le mettre en marche.**

SYSTÈME DE SURVEILLANCE DE PRESSION DES PNEUS (TPMS)

Vérifiez mensuellement la pression de chaque pneu, y compris celui de la roue de secours (le cas échéant), et gonflez les pneus à la pression froide et recommandée par le fabricant et indiquée dans l'étiquette du véhicule ou sur l'étiquette de pression de gonflage des pneus. (Si votre véhicule a des pneus d'une taille différente de celle indiquée sur l'étiquette du véhicule ou celle de pression de gonflage des pneus, vous devriez déterminer la bonne pression de gonflage pour ces pneus.)

Votre véhicule est équipé d'un dispositif de sécurité supplémentaire, un système de contrôle de pression des pneus (TPMS), qui allume un témoin indicateur lorsqu'un ou plusieurs de vos pneus sont considérablement dégonflés. Par conséquent, lorsque le témoin indicateur de faible pression des pneus s'allume, arrêtez le véhicule, vérifiez la pression des pneus dès que possible et procédez au gonflage adéquat des pneus. Conduire avec un pneu significativement sous-gonflé peut surchauffer et entraîner une crevaison. Un sous-gonflage réduit également l'économie de la consommation en carburant, réduit la

durée de vie du pneu, et peut affecter la conduite et la capacité de freinage du véhicule.

Veuillez noter que le TPMS ne remplace pas un entretien adéquat des pneus et qu'il incombe au conducteur de maintenir une pression des pneus adéquate, même si les pneus ne sont pas assez dégonflés pour faire allumer le témoin indicateur de faible pression des pneus du TPMS.

Votre véhicule est également doté d'un indicateur de mauvais fonctionnement du TPMS afin d'indiquer quand le système ne fonctionne pas adéquatement. Le témoin indicateur de mauvais fonctionnement du TPMS est combiné au témoin indicateur de faible pression des pneus. Lorsque le système détecte une anomalie de fonctionnement, le témoin indicateur clignotera pendant environ une minute puis restera allumé. Le témoin continuera de s'allumer de cette façon à tous les démarrages subséquents du véhicule jusqu'à ce que l'anomalie de fonctionnement soit réglée. Lorsque le témoin indicateur de mauvais fonctionnement est allumé, le système ne pourra pas détecter ou signaler la faible pression des pneus. Les anomalies de fonctionnement du TPMS peuvent survenir pour plusieurs raisons, incluant l'installation de pneus de rechange ou d'autres roues sur le véhicule qui empêcheraient le TPMS de fonctionner correctement. Vérifiez toujours l'indicateur de mauvais fonctionnement du TPMS après avoir remplacé un ou plusieurs pneus ou roues sur votre véhicule pour assurer que les pneus ou roues de rechange permettent au TPMS de fonctionner correctement.

Renseignements supplémentaires

- Le TPMS ne contrôle pas la pression du pneu de la roue de secours.
- Le TPMS ne fonctionne que si le véhicule roule à plus de 25 km/h (16 mi/h). Le système n'est pas toujours capable non plus de détecter les chutes brusques de pression des pneus (par exemple, un pneu crevé pendant la conduite).
- Le témoin lumineux de faible pression des pneus ne s'éteint pas automatiquement après l'ajustement de pression. Après le réglage à la pression recommandée, conduisez a plus de 25 km/h (16 mi/h) pour activer le TPMS et éteindre le témoin lumineux de faible pression. Utilisez un manomètre du pneu pour vérifier la pression des pneus.
- L'avertissement CHECK TIRE PRESSURE apparaît également sur l'affichage à cristaux liquides à matrice de points lorsque le témoin lumineux de faible pression des pneus est allumé et qu'une faible pression de pneus est détectée. L'avertissement CHECK TIRE PRESSURE s'éteint lorsque le témoin lumineux de faible pression des pneus s'éteint.

  L'avertissement CHECK TIRE PRESSURE apparaît à chaque fois que le contacteur d'allumage est mis en position ON tant que le témoin lumineux de faible pression reste allumé.

  L'avertissement CHECK TIRE PRESSURE n'apparaît pas si le témoin lumineux de faible pression des pneus s'allume pour indiquer un mauvais fonctionnement du TPMS.
- La pression des pneus augmente et diminue en fonction de la chaleur causée par le fonctionnement du véhicule et la température extérieure. La température extérieure pourrait baisser la température de l'air à l'intérieur du pneu, ce qui peut diminuer la pression de gonflage du pneu. Le témoin lumineux de faible

pression des pneus risque alors de s'allumer. Si le témoin lumineux s'allume lorsque la température ambiante est basse, vérifiez la pression de chacun des quatre pneus.

- Vous pouvez également vérifier la pression de tous les pneus (sauf la roue de secours) depuis l'écran d'affichage. L'ordre d'affichage des valeurs de pression des pneus ne correspond pas à l'emplacement réel des pneus. Reportez-vous à «Informations sur la PRESSION DES PNEUS» (P.4-13).

Pour plus d'informations, reportez-vous à «Témoin lumineux de faible pression des pneus» (P.2-17) et «Système de surveillance de pression des pneus (TPMS)» (P.6-3).

ATTENTION

- **Si le témoin lumineux de faible pression des pneus s'allume ou le message LOW PRESSURE s'affiche sur l'écran pendant la conduite, évitez les manœuvres ou les freinages brusques, ralentissez, garez le véhicule dans une aire de stationnement sûre et arrêtez le véhicule le plus rapidement possible. Le fait de conduire avec un pneu insuffisamment gonflé peut endommager les pneus de façon permanente et augmente les risques d'une panne. Le véhicule risque d'être sérieusement endommagé et de provoquer un accident causant des blessures corporelles graves. Vérifiez la pression des quatre pneus. Réglez la pression des pneus à FROID comme indiqué sur l'étiquette des renseignements sur les pneus et le chargement pour désactiver le témoin lumineux de faible pression des pneus. Si le témoin s'illumine encore pendant la conduite juste après avoir ajusté la pression des pneus, un pneu est peut-être crevé. Si vous avez un pneu crevé, il faudra le remplacer rapidement par la roue de secours. (Reportez-vous à «Crevaison» (P.6-3) pour savoir comment remplacer un pneu crevé.)**
- **Lorsque vous montez la roue de secours ou remplacez une roue, le TPMS ne fonctionnera pas et le témoin lumineux de faible pression clignotera pendant environ 1 minute. Le témoin restera allumé pendant 1 minute. Contactez un détaillant INFINITI au plus vite possible afin qu'il remplace le pneu et/ou réinitialise le système d'avertissement.**
- **Le remplacement des pneus par des pneus autres que ceux spécifiés par INFINITI pourrait affecter le bon fonctionnement du TPMS.**
- **N'injectez pas de liquide ou d'aérosols de scellement des pneus dans les pneus, car ces produits risquent de provoquer un dysfonctionnement des capteurs de pression.**

PRÉCAUTION

- **Le TPMS peut ne pas fonctionner lorsque les roues sont équipées de chaînes ou que les roues sont recouvertes de neige.**
- **Ne posez pas de pellicule métallisée ou de pièces en métal (antennes etc.) sur les vitres. Ceci pourrait causer une mauvaise réception des signaux émis par les capteurs de pression de pneus, ce qui provoquerait un dysfonctionnement du TPMS.**

Certains appareils et transmetteurs risquent d'interférer temporairement avec le fonctionnement du TPMS et causer l'allu-

mage du témoin lumineux de faible pression des pneus. Par exemple :

- Un équipement ou appareil électrique utilisant des fréquences radio similaires se trouve proche de votre véhicule.
- Un transmetteur réglé aux fréquences similaires est utilisé près ou dans votre véhicule.
- Un ordinateur (ou équipement similaire) ou un convertisseur CD/CC est utilisé près du véhicule.

Avertissement FCC :

Pour les États-Unis :

Cet appareil est conforme à la partie 15 des réglementations FCC. Son utilisation est soumise aux deux conditions suivantes : (1) cet appareil ne doit pas causer d'interférences nuisibles et (2) cet appareil doit pouvoir supporter toute interférence reçue et notamment les interférences susceptibles de provoquer un fonctionnement indésirable.

Remarque : Tout changement ou modification non expressément approuvé par la partie responsable du respect des réglementations peut annuler le droit de l'utilisateur de se servir de cet appareil.

Pour le Canada :

Cet appareil est conforme à la norme RSS-210 d'Industrie Canada. Son utilisation est soumise aux deux conditions suivantes : (1) cet appareil ne doit pas causer d'interférence et (2) cet appareil doit pouvoir supporter toute interférence et notamment les interférences susceptibles de provoquer un fonctionnement indésirable de cet appareil.

POUR ÉVITER UNE COLLISION OU UN RENVERSEMENT

ATTENTION

Si ce véhicule n'est pas manipulé prudemment et de manière sûre, vous risquez d'en perdre le contrôle ou de provoquer un accident.

Soyez vigilant et conduisez toujours sur la défensive. Respectez tous les codes de la route. Évitez des vitesses excessives, ne prenez pas des virages à grande vitesse et ne braquez pas trop brusquement car de telles pratiques peuvent faire perdre le contrôle du véhicule. **Comme pour tous les véhicules, une perte de contrôle peut causer une collision avec des autres véhicules ou des obstacles, ou encore causer le renversement du véhicule. Ce risque est encore plus grand si la perte de contrôle fait faire une embardée au véhicule.** Soyez toujours attentif et évitez de conduire lorsque vous êtes fatigué. Ne conduisez jamais sous l'influence d'alcool ou de médicaments (médicaments vendus sous ordonnance ou sans ordonnance susceptibles de provoquer une somnolence). Portez toujours votre ceinture de sécurité tel qu'il est indiqué au chapitre «Ceintures de sécurité» (P.1-11) de ce manuel et demandez à vos passagers de faire de même.

Les ceintures de sécurité aident à réduire les risques de blessures en cas de collision et de renversement. **Lors d'une collision où le véhicule se retourne, un individu non attaché ou mal attaché est significativement plus susceptible d'être blessé ou tué qu'un individu dont la ceinture de sécurité est bien attachée.**

PRÉCAUTIONS À PRENDRE LORS DE LA CONDUITE SUR ROUTE ET TOUT-TERRAIN

Les véhicules utilitaires présentent des risques de renversement significativement plus élevés que les autres types de véhicules.

Leur garde au sol est supérieure à celle des véhicules de tourisme, permettant une grande variété d'utilisation sur routes ou en tout-terrain. Ceci leur donne un centre de gravité plus haut que celui des véhicules ordinaires. Une garde au sol plus élevée offre l'avantage d'un meilleur aperçu de la route, permettant d'anticiper les problèmes. Ces véhicules ne sont cependant pas conçus pour négocier les virages aux mêmes vitesses que les véhicules de tourisme conventionnels, tout comme les voitures de sport basses ne sont pas conçues pour la conduite tout-terrain. Si possible, évitez les virages serrés ou les manœuvres brusques, en particulier à vitesse élevée. Comme pour les autres véhicules de ce type, une conduite incorrecte risque d'entraîner une perte de contrôle ou un renversement. Les ceintures de sécurité aident à réduire les risques de blessures en cas de collision et de renversement. Lors d'une collision où le véhicule se retourne, un individu non attaché ou mal attaché est significativement plus susceptible d'être blessé ou tué qu'un individu dont la ceinture de sécurité est bien attachée.

Lisez bien «Précautions relatives à la sécurité lors de la conduite» (P.5-10).

RÉCUPÉRATION HORS-ROUTE

Si les roues du côté droit ou gauche quittent la surface de la route de façon accidentelle, maintenez le contrôle du véhicule en effectuant la procéduire suivante : À noter que cette procédure n'est qu'un conseil d'ordre général. Vous devez conduire le véhicule de manière adaptée à son état, à l'état de la route et à la densité du trafic.

1. Restez calme et ne réagissez pas exagérément.
2. N'appuyez pas sur le frein.
3. Maintenez fermement le volant des deux mains et essayez de garder la ligne droite.
4. Lorsque c'est possible, relâchez lentement la pédale d'accélérateur pour ralentir le véhicule progressivement.
5. Si la route est libre, dirigez le véhicule pour suivre la route tout en ralentissant. N'essayez pas de ramener le véhicule sur la route tant que la vitesse n'a pas baissée.
6. Lorsque la sécurité le permet, tournez le volant graduellement jusqu'à ce que les deux roues reviennent sur la chaussée. Lorsque toutes les roues sont sur la route, dirigez le véhicule pour qu'il reste sur la voie appropriée.
   - Si vous estimez qu'il n'est pas sûr de ramener le véhicule sur la chaussée en fonction de l'état du véhicule, de la route ou du trafic, ralentissez progressivement le véhicule jusqu'à l'arrêt à un endroit sûr sur le côté de la route.

PERTE RAPIDE DE PRESSION D'AIR

Une perte rapide de pression d'air ou un «éclatement» peut se produire si le pneu est percé ou endommagé suite à un impact contre une bordure ou un nid de poule. Une perte rapide de la pression d'air peut également être provoquée en roulant avec des pneus sous-gonflés.

Une perte rapide de pression des pneus peut affecter le manœuvre et la stabilité du

véhicule, notamment en vitesse autoroutière.

Évitez toute perte de pression d'air rapide en maintenant la pression de gonflage correcte et en inspectant visuellement les pneus de leurs usures et endommagements. Reportez-vous à «Roues et pneus» (P.8-35) dans ce manuel.

Si un pneu perd rapidement de la pression ou «éclate» en cours de conduite, maintenez le contrôle du véhicule en respectant la procédure suivante. À noter que cette procédure n'est qu'un conseil d'ordre général. Vous devez conduire le véhicule de manière adaptée à son état, à l'état de la route et à la densité du trafic.

ATTENTION

Les actions suivantes peuvent augmenter le risque de perdre le contrôle du véhicule s'il y a une perte de pression d'air soudaine des pneus. La perte de contrôle du véhicule peut provoquer une collision et résulter à des blessures.

- **Le véhicule se déplace généralement ou tire dans la direction du pneu crevé.**
- **N'appuyez pas sur le frein rapidement.**
- **Ne relâchez pas la pédale d'accélérateur brutalement.**
- **Ne tournez pas le volant rapidement.**

1. Restez calme et ne réagissez pas exagérément.
2. Maintenez fermement le volant des deux mains et essayez de garder la ligne droite.
3. Lorsque c'est possible, relâchez lentement la pédale d'accélérateur pour ralentir le véhicule progressivement.
4. Dirigez progressivement le véhicule vers un endroit sûr sur le côté de la route et à l'écart du trafic si possible.
5. Appuyez délicatement sur la pédale de frein pour immobiliser le véhicule progressivement.
6. Allumez les feux de détresse et contactez un service de dépannage routière d'urgence pour changer le pneu ou reportez-vous à la partie «Remplacement du pneu crevé» (P.6-4) du Manuel du conducteur.

CONSOMMATION D'ALCOOL/DE DROGUES ET CONDUITE

ATTENTION

Ne conduisez jamais sous l'influence de l'alcool ou de drogues. La présence d'alcool dans le sang réduit la coordination, retarde les réflexes et fausse le jugement. Conduire après la consommation d'alcool augmente les risques d'être impliqué dans un accident résultant aux blessures, subies ou infligées aux autres. À noter de plus qu'en cas d'accident l'alcool risque d'accroître la gravité des blessures subies.

INFINITI s'est engagé à promouvoir la conduite en toute sécurité. Cependant, ne conduisez jamais sous l'influence d'alcool. Chaque année, des milliers de personnes sont blessées ou tuées dans des accidents liés à l'absorption d'alcool. Bien que les règlements locaux définissent de manière différente l'état d'ivresse légal, le fait est que les effets de l'alcool varient considérablement selon les individus, et que la majorité des gens ont tendance à sous-estimer les effets de l'alcool.

N'oubliez pas que boire et conduire ne vont pas ensemble! Ceci est également vrai pour les médicaments et les drogues (médicaments en vente libre ou sous ordonnance médicale et drogues illégales). Ne conduisez pas en état d'ivresse ou sous l'emprise d'un stupéfiant, ou si vos aptitudes sont diminuées par toute autre condition physique.

PRÉCAUTIONS RELATIVES À LA SÉCURITÉ LORS DE LA CONDUITE

Votre véhicule INFINITI est conçu pour une utilisation sur route et tout-terrain. Évitez cependant de le conduire dans de l'eau ou de la boue profonde : il est en effet principalement conçu pour une utilisation de loisir, et non comme un véhicule tout-terrain conventionnel.

Rappelez-vous que les modèles à deux roues motrices (2WD) ont plus de difficulté que les modèles à quatre roues motrices (AWD) à conduire sur des chaussées déformées ou à se dégager d'une épaisse couche de neige, de boue, etc.

Veuillez suivre les précautions suivantes :

ATTENTION

- **Conduisez prudemment lorsque vous faites du tout-terrain, et évitez les zones dangereuses. Le conducteur et tous les occupants du véhicule doivent être assis avec leur ceinture de sécurité bouclée. Le conducteur et les passagers sont ainsi retenus en place lors de la conduite sur piste.**
- **Ne conduisez pas en travers de pentes abruptes. Au contraire, orientez le véhicule droit vers le haut ou vers le bas. Les véhicules tout-terrain peuvent se renverser sur les côtés beaucoup plus facilement que par l'avant ou par l'arrière.**
- **De nombreuses pentes sont beaucoup trop accentuées pour tout type de véhicule. Vous risquez de caler en tentant de les monter. Vous risquez de perdre le contrôle de la vitesse en tentant de les descendre. Vous risquez de faire des tonneaux en conduisant de travers.**
- **Ne passez pas les vitesses lors de la conduite en descente : vous risqueriez de perdre le contrôle du véhicule.**
- **Restez vigilant lors de la conduite vers un sommet. Le sommet peut en effet cacher une descente ou autre danger susceptible de provoquer un accident.**
- **Si votre moteur cale ou si vous ne parvenez pas à atteindre le sommet, ne tentez pas de faire demi-tour. Votre véhicule risquerait de se renverser ou de faire des tonneaux. Faites toujours marche arrière en vous dirigeant tout droit vers le bas, levier sélecteur sur R (marche arrière). Ne faites jamais marche arrière en position N (point mort) en utilisant uniquement les freins : vous risqueriez de perdre le contrôle du véhicule.**
- **Un freinage intensif en descente risquerait de provoquer la surchauffe et l'affaiblissement des freins, pouvant entraîner une perte de contrôle du véhicule et un accident. Freinez légèrement et utilisez un rapport de vitesse bas pour contrôler votre vitesse.**
- **Les chargements non attachés risquent de se trouver projetés lors de la conduite sur piste. Attachez solidement tout chargement, de sorte qu'il ne soit pas projeté vers l'avant, risquant de blesser le conducteur ou les passagers.**
- **Pour éviter de faire monter excessive-**

ment le centre de gravité, ne dépassez pas la capacité nominale de la galerie de toit (si le véhicule en est équipé), et répartissez la charge de manière équilibrée. Attachez les charges lourdes dans l'espace de chargement, en les positionnant le plus en avant et le plus bas possible. Ne montez pas sur le véhicule de pneus plus larges que spécifié dans le présent manuel. Ceci risquerait de provoquer le renversement du véhicule.

- Ne tenez pas le volant par l'intérieur ni par ses rayons lors de la conduite tout-terrain. Le volant pourrait tourner brusquement, vous blessant au niveau des mains. Conduisez en posant vos doigts et pouces sur l'extérieur de la garniture.
- Avant de conduire le véhicule, assurez-vous que le conducteur et tous les passagers ont bien bouclé leur ceinture de sécurité.
- Conduisez toujours avec les tapis de sol en place, car le plancher peut devenir très chaud.
- Ralentissez en cas de forts vents latéraux. En raison de son centre de gravité surélevé, votre INFINITI est plus affectée par les vents latéraux forts. Une conduite à une vitesse inférieure permet un meilleur contrôle du véhicule.
- Ne conduisez pas en surpassant la capacité de performance des pneus, même en mode AWD.
- Avec un véhicule AWD, n'essayez pas de soulever deux roues du sol en plaçant le levier sélecteur dans une position de conduite ou en marche arrière. Vous risqueriez d'endommager la transmission ou de provoquer un mouvement inattendu du véhicule et d'endommager sérieusement ce dernier ou de provoquer des blessures.
- Ne tentez pas de tester un véhicule équipé AWD sur un dynamomètre pour deux roues motrices (comme ceux utilisés dans certains états pour les essais de contrôle des émissions) ou tout autre équipement similaire, même si les deux autres roues sont soulevées. N'oubliez pas de bien informer le personnel de l'établissement chargé d'effectuer le test, que votre véhicule est équipé AWD avant de le placer sur un dynamomètre. Vous risqueriez autrement d'endommager la transmission ou de provoquer un mouvement inattendu du véhicule et d'endommager sérieusement la transmission voire de provoquer des blessures. (modèles AWD)
- Si vous roulez sur une surface non nivelée, et qu'une roue est soulevée du sol, ne tournez pas le volant excessivement.
- Vous risquez de perdre le contrôle du véhicule en cas d'accélération, de manœuvres ou de freinage brusques.
- Si possible, évitez les virages serrés, en particulier à vitesse élevée. Votre véhicule présente un centre de gravité plus élevé que celui des véhicules de tourisme conventionnels. Ce véhicule n'est pas conçu pour prendre les virages à la même vitesse que les véhicules de tourisme conventionnels. Une utilisation inappropriée du véhicule risquerait d'entraîner une perte de contrôle et/ou son renversement.
- Utilisez toujours des pneus de même taille, marque, conception (diagonal, diagonal ceinturé, radial), et de mêmes sculptures sur les quatre roues. En cas de conduite sur des routes glissantes, mettez des chaînes sur les roues arrière et conduisez prudemment.

- **Contrôlez toujours les freins juste après la conduite dans la boue ou dans l'eau. Reportez-vous à «Système de freinage» (P.5-85) pour des informations relatives aux freins humides.**
- **Évitez de stationner votre véhicule sur un terrain à forte déclivité. Vous risqueriez d'être blessé si vous sortiez du véhicule et que ce dernier se déplaçait intempestivement vers l'avant, vers l'arrière ou sur le côté.**
- **Dès que vous conduisez en tout-terrain dans du sable, de la boue ou de l'eau arrivant au niveau du moyeu de roue, il peut devenir nécessaire de rapprocher les intervalles d'entretien du véhicule. Reportez-vous aux informations relatives à l'entretien dans le «Guide du service et de l'entretien INFINITI».**
- **Le patinage des roues avant sur des surfaces glissantes peut provoquer le clignotement du témoin lumineux AWD et le passage automatique du système AWD du mode AWD (toutes roues motrices) au mode 2WD (deux roues motrices). Ceci risque de réduire la traction. Faites tout particulièrement attention lorsque vous tractez une remorque. (modèles AWD)**

CONTACTEUR D'ALLUMAGE À BOUTON-POUSSOIR

ATTENTION

N'actionnez pas le contacteur d'allumage à bouton-poussoir en conduisant le véhicule sauf en cas d'urgence. (Le moteur s'arrêtera lorsque le contacteur d'allumage est appuyé 3 fois de suite ou lorsque le contacteur est appuyé et maintenu pendant plus de 2 secondes.) Si le moteur s'arrête pendant la conduite, cela pourrait entraîner un accident ainsi que des blessures graves.

Avant de retirer la clé du contacteur d'allumage à bouton-poussoir, assurez-vous que le levier sélecteur est en position P (stationnement).

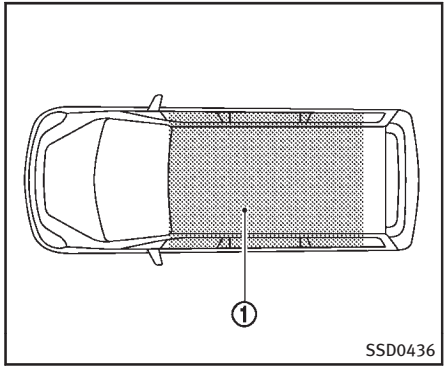

CHAMP D'OPÉRATION DE DÉMARRAGE DU MOTEUR

La clé intelligente ne peut être utilisée que pour démarrer le moteur lorsque la clé intelligente se trouve dans son champ d'opération spécifique ①.

Lorsque la pile de la clé intelligente est presque déchargée ou s'il existe de fortes ondes radioélectriques à proximité, le champ d'opération du système de la clé intelligente se réduit et la clé intelligente peut ne pas fonctionner correctement.

Si la clé intelligente se situe dans son champ d'opération, il est possible pour n'importe qui, même quelqu'un ne portant pas la clé intelligente sur soi, de démarrer le moteur en appuyant sur le contacteur de démarrage.

- La zone de chargement n'est pas comprise dans le champ d'opération, mais il est possible que la clé intelligente y fonctionne.
- Si la clé intelligente est mise sur le tableau de bord, à l'intérieur de la boîte à gants ou du vide-poches de la portière, elle peut ne pas fonctionner.
- Si la clé intelligente est mise près de la portière ou de la vitre à l'extérieur du véhicule, elle peut fonctionner.

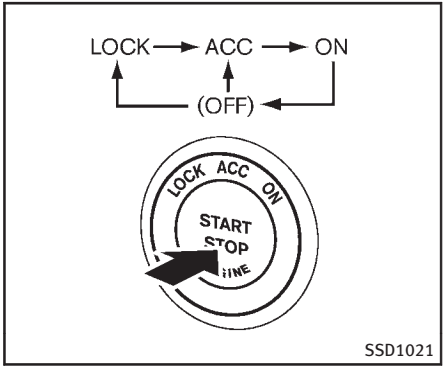

FONCTIONNEMENT DU CONTACTEUR D'ALLUMAGE À BOUTON-POUSSOIR

Lorsque le contacteur d'allumage est appuyé avec la pédale de frein non enfoncée, la position du contacteur d'allumage changera comme suit :

- Appuyez au centre une fois pour passer à ACC.
- Appuyez au centre deux fois pour passer à ON.
- Appuyez trois fois au centre pour passer sur OFF. (Aucune position ne s'allume.)

- Appuyez au centre quatre fois pour passer à ACC.
- Ouvrez ou fermez n'importe quelle portière pour retourner à la position LOCK lorsqu'en position OFF.

Le verrouillage de l'allumage est prévu pour que le contacteur d'allumage ne puisse pas être tourné sur LOCK avant que le levier sélecteur ne soit sur la position P (stationnement).

Lorsque le contacteur d'allumage ne peut être mis sur la position LOCK, procédez comme suit :

1. Placez le levier sélecteur en position P (stationnement).
2. Tournez le contacteur d'allumage en position OFF. L'indicateur de positionnement du contacteur d'allumage ne s'allumera pas.
3. Ouvrez la portière. Le contacteur d'allumage passera en position LOCK.

Il est possible de déplacer le levier sélecteur à partir de position P (stationnement) lorsque le contacteur d'allumage est sur la position ON et que la pédale de frein est enfoncée.

Si la batterie du véhicule est déchargée, le contacteur d'allumage à bouton-poussoir ne peut être tourné de la position LOCK.

Certains témoins indicateurs et lumineux de fonctionnement apparaissent dans l'affichage à cristaux liquides par matrice de points entre l'indicateur de vitesse et le compte-tours. (Reportez-vous à «Affichage à cristaux liquides par matrice de points» (P.2-24).)

POSITIONS DU CONTACTEUR D'ALLUMAGE À BOUTON-POUSSOIR

LOCK (position normale de stationnement)

Le contacteur d'allumage peut être verrouillé uniquement dans cette position.

Le contacteur d'allumage sera déverrouillé s'il est enfoncé en position ACC avec la clé intelligente ou avec la clé intelligente insérée dans le barillet de la clé intelligente.

ACC (accessoires)

Cette position permet d'utiliser les accessoires électriques tels que la radio lorsque le moteur est arrêté.

ON (position normale de conduite)

Cette position allume le système d'allumage et les accessoires électriques.

OFF

Le moteur peut être éteint dans cette position.

Le verrouillage de l'allumage est prévu pour que le contacteur d'allumage ne puisse pas être mis sur la position LOCK avant que le levier sélecteur ne soit sur la position P (stationnement).

⚠ PRÉCAUTION

Ne laissez pas le véhicule avec le contacteur d'allumage à bouton-poussoir en position ACC ou ON lorsque le moteur ne tourne pas pendant une longue période. Cela déchargerait la batterie.

ARRÊT D'URGENCE DU MOTEUR

Pour arrêter le moteur dans une situation d'urgence lors de la conduite, exécutez la procédure suivante :

- Appuyez rapidement sur le contacteur d'allumage à bouton-poussoir 3 fois de suite en moins de 1,5 seconde, ou

- Appuyez et maintenez enfoncé le contacteur d'allumage à bouton-poussoir pendant plus de 2 secondes.

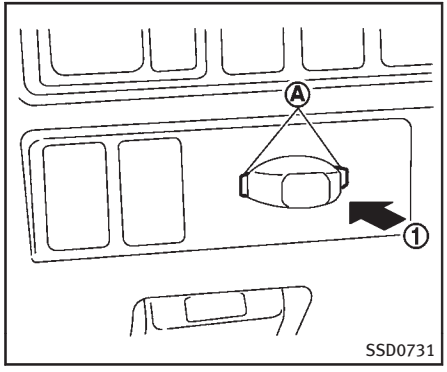

PILE DE LA CLÉ INTELLIGENTE DÉCHARGÉE

Si la pile de la clé intelligente est presque déchargée, le témoin guide Ⓐ du port de clé intelligente clignote et le témoin indicateur apparaît sur l'affichage à cristaux liquides par matrice de points. (Reportez-vous à «Affichage à cristaux liquides par matrice de points» (P.2-24).)

Dans ce cas, le fait d'insérer la clé intelligente dans le port ① vous permet de démarrer le moteur. Assurez-vous que le côté du trousseau fait face à l'arrière tel qu'illustré. Insérez la clé intelligente dans le port jusqu'à ce qu'elle soit fermement verrouillée.

Pour retirer la clé intelligente du port, mettez le contacteur d'allumage sur la position OFF et retirez la clé intelligente du port.

REMARQUE :

Le port de la clé intelligente ne recharge pas la pile de la clé intelligente. Si vous voyez le témoin indicateur de batterie faible sur l'affichage à cristaux liquides par matrice de points, remplacez la batterie aussi tôt que possible. (Reportez-vous à «Remplacement de la pile de la clé intelligente» (P.8-30).)

PRÉCAUTION

- **Ne placez jamais rien d'autre que la clé intelligente dans le port de la clé intelligente. Vous risquez autrement de l'endommager.**
- **Assurez-vous que la clé intelligente est placée dans la bonne direction lorsque vous l'insérez dans le port de la clé intelligente. Le moteur peut ne pas démarrer si elle est dans la mauvaise direction.**

- **Retirez la clé intelligente du port de la clé intelligente après avoir mis le contacteur d'allumage en position OFF.**

AVANT DE DÉMARRER LE MOTEUR

- Procédez à une vérification rapide tout autour du véhicule.
- Vérifiez les niveaux des liquides tels que l'huile-moteur, le liquide de refroidissement, et le liquide de frein et le liquide de lave-glace aussi souvent que possible ou au moins lorsque vous faites le plein du réservoir.
- Assurez-vous que toutes les vitres et lumières sont propres.
- Vérifiez l'aspect et l'état des pneus. Vérifiez également les pressions de gonflage.
- Verrouillez toutes les portières.
- Réglez les sièges et les appuis-tête.
- Réglez les rétroviseurs intérieurs et extérieurs.
- Bouclez les ceintures de sécurité et demandez à tous les passagers d'en faire autant.
- Vérifiez le fonctionnement des témoins lorsque le contacteur d'allumage est mis en position ON. (Reportez-vous à «Témoins lumineux/indicateurs et rappels sonores» (P.2-13).)

DÉMARRAGE DU MOTEUR

1. Serrez le frein de stationnement.
2. Placez le levier sélecteur en position P (stationnement) ou N (point mort). (La position P est recommandée.)

   Le démarreur est conçu pour ne fonctionner que si le levier sélecteur est dans une des positions ci-dessus.
3. Tournez le contacteur d'allumage en position ON. Enfoncez la pédale de frein et poussez le contacteur d'allumage pour démarrer le moteur.

   Pour démarrer le moteur immédiatement, appuyez et relâchez le contacteur d'allumage tout en enfonçant la pédale de frein avec le contacteur d'allumage dans n'importe quelle position.
   - Si le moteur a du mal à partir, par temps très froid ou lors d'un redémarrage, enfoncez légèrement la pédale d'accélérateur (de 1/3 vers le plancher environ) et lancez le moteur en maintenant à cette position. Relâchez la pédale de l'accélérateur dès que le moteur démarre.
   - Si le moteur est noyé et a du mal à partir, appuyez à fond sur la pédale d'accélérateur et maintenez-la à cette position. Poussez le contacteur d'allumage en position ON pour dé-

marrer le moteur. Après 5 ou 6 secondes, arrêtez de lancer le moteur en poussant le contacteur d'allumage sur OFF. Une fois que le moteur est lancé, relâchez la pédale d'accélérateur. Faites démarrer **le moteur avec votre pied enlevé de la pédale d'accélérateur** en enfonçant la pédale de frein et en appuyant sur le contacteur d'allumage à bouton-poussoir pour démarrer le moteur. Si le moteur démarre mais ne tourne pas, répétez l'opération ci-dessus.

PRÉCAUTION

N'actionnez pas le démarreur pendant plus de 15 secondes de suite. Si le moteur ne démarre pas, poussez le contacteur d'allumage sur OFF et attendez 10 secondes avant de lancer le moteur à nouveau afin d'éviter d'endommager le démarreur.

4. **Réchauffement**

   Laissez le moteur tourner au ralenti pendant au moins 30 secondes à la suite du démarrage. N'emballez pas le moteur pendant son réchauffement. Conduisez à vitesse modérée sur une courte distance d'abord, en particulier par temps froid. Par temps froid, laissez tourner le moteur pendant 2 à 3 minutes minimum avant de l'arrêter. Démarrer et arrêter le moteur durant de courtes périodes peut rendre celui-ci difficile à démarrer.

5. Pour arrêter le moteur, placez le levier sélecteur sur la position P (stationnement) et poussez le contacteur d'allumage en position OFF.

REMARQUE :

Il est recommandé d'éviter certaines situations qui peuvent mener à un éventuel déchargement de batterie et de mauvaises conditions de démarrage telles que:

1. **Installation ou utilisation prolongée d'accessoires électroniques qui consomment de l'énergie de la batterie même si le moteur ne tourne pas (chargeurs de téléphone, GPS, lecteurs DVD, etc.)**
2. **Vous ne conduisez pas souvent et/ou uniquement sur de courtes distances.**

Dans ces cas-là, la batterie peut avoir besoin d'être chargée pour conserver son état.

BOÎTE DE VITESSES AUTOMATIQUE

Boîte de vitesses automatique 7 rapports

La boîte de vitesses automatique de votre véhicule est pourvue d'un contrôle électronique fournissant une puissance maximale et assurant un fonctionnement souple.

Les pages suivantes indiquent les procédés de manipulation recommandés pour votre boîte. Nous vous demandons de bien les suivre pour obtenir les meilleures performances de votre véhicule tout en profitant d'une conduite agréable.

Mise en marche du véhicule

Une fois le moteur démarré, enfoncez la pédale de frein au maximum, et appuyez sur le bouton du levier sélecteur avant de faire passer le levier sélecteur sur R (marche arrière), N (point mort), D (conduite), DS (conduite sportive) ou en mode de passage manuel. Assurez-vous que le véhicule est complètement arrêté avant de changer le levier sélecteur de position.

Ce modèle de boîte de vitesses automatique est conçu de telle sorte que la pédale de frein doive être enfoncée au maximum avant de passer de P (stationnement) à tout autre rapport lorsque le contacteur d'allumage est réglé sur ON.

Il n'est pas possible de faire passer le levier sélecteur hors de la position P (stationnement) à une autre position tant que le contacteur d'allumage se trouve sur LOCK, OFF ou ACC.

1. Tout en continuant à appuyer sur la pédale de frein, déplacez le levier sélecteur en position de conduite.
2. Desserrez le frein de stationnement et relâchez la pression sur la pédale de frein pour que le véhicule commence à rouler lentement.

ATTENTION

- **N'appuyez pas sur la pédale d'accélérateur lors du passage du levier sélecteur de la position P (stationnement) ou N (point mort), R (marche arrière), D (conduite), DS (conduite sportive) ou en mode de changement de vitesse manuel. Enfoncez toujours la pédale de frein jusqu'à ce que le changement de vitesse soit terminé. Vous risqueriez autrement de perdre le contrôle du véhicule et d'avoir un accident.**
- **La vitesse de ralenti du moteur à froid est rapide. Faites très attention lors du passage au premier rapport ou en marche arrière avant que le moteur ne soit chaud.**
- **Ne passez jamais en mode P (stationnement) ou R (marche arrière) lorsque le véhicule se déplace. Ne passez jamais en mode P (stationnement), D (conduite) ou DS (conduite sportive) lorsque le véhicule se déplace vers l'arrière. Vous risqueriez autrement de perdre le contrôle du véhicule et d'avoir un accident.**

PRÉCAUTION

- **Sauf en cas d'urgence, ne passez pas en position N (point mort) lors de la conduite. Rouler en roue libre avec la boîte de vitesse en position N (point mort) peut causer de graves dommages à la boîte de vitesse.**
- **Lorsque vous arrêtez le véhicule en montée, ne maintenez pas le véhicule immobilisé en appuyant sur la pédale d'accélérateur. Utilisez toujours la pédale de frein à cet effet.**
- **Ne rétrogradez pas brusquement sur des routes glissantes. Vous risqueriez de perdre le contrôle du véhicule.**

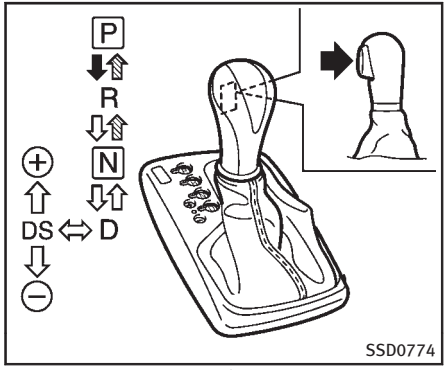

Levier sélecteur

Pour déplacer le levier sélecteur,

➡: Appuyez sur le bouton tout en enfonçant la pédale de frein,

⇨: Appuyez sur le bouton,

⇨: Déplacez simplement le levier sélecteur.

Changement de vitesse

Une fois le moteur démarré, enfoncez la pédale de frein au maximum, et faites passer le levier sélecteur de P (stationnement) sur R (marche arrière), N (point mort), D (conduite), DS (conduite sportive) ou en mode de passage manuel.

Appuyez sur le bouton pour placer le levier sélecteur en position P (stationnement) ou R (marche arrière). Toutes les autres positions peuvent être choisies sans avoir à appuyer sur le bouton.

⚠ ATTENTION

Serrez le frein de stationnement si le levier sélecteur est dans une position quelconque et que le moteur est arrêté. Dans le cas contraire, le véhicule risquerait de se mettre brusquement en mouvement ou de dévaler une pente et de causer des blessures graves ou un accident.

⚠ PRÉCAUTION

Assurez-vous que le véhicule est complètement arrêté et que la transmission se trouve en position P (stationnement).

Position P (stationnement) :

Utilisez cette position du levier sélecteur pour garer le véhicule ou faire démarrer le moteur. Assurez-vous que le véhicule est arrêté complètement. **Pour déplacer le levier sélecteur de N (point mort) ou d'une position de conduite sur P (stationnement) il faut appuyer sur la pédale de frein et appuyer sur le bouton du levier sélecteur.** Serrez le frein de stationnement. Si vous vous garez en côte, serrez d'abord le frein de stationnement et déplacez ensuite le levier sélecteur sur la position P (stationnement).

⚠ PRÉCAUTION

Utilisez cette position uniquement lorsque le véhicule est complètement arrêté.

R (marche arrière) :

Utilisez cette position du levier sélecteur pour faire une marche arrière. Vérifiez toujours que le véhicule est complètement arrêté avant de sélectionner la position R (marche arrière). **Il faut appuyer sur la pédale de frein et appuyer sur le bouton du levier sélecteur pour déplacer le levier sélecteur à partir de P (stationnement), N (point mort) ou de toute autre position vers la position R (marche arrière).**

N (point mort) :

Aucun rapport de marche avant ou de marche arrière n'est engagé. Le moteur peut être démarré dans cette position. Si le moteur cale pendant le déplacement du véhicule, il est possible de le redémarrer en remettant le levier sur N (point mort).

D (conduite) :

Placez le levier sélecteur dans cette position pour la conduite normale du véhicule.

Mode DS (conduite sportive)

Lorsque le levier sélecteur est déplacé de la position D (conduite) vers le portillon de changement de vitesse manuel, la transmission entre en mode DS (conduite sportive).

Passez le levier sélecteur en position DS (conduite sportive) pour une conduite plus confortable sur route sinueuse, et pour des accélérations et décélérations en douceur sur routes de montagne grâce à la rétrogradation automatique.

Lorsque vous annulez le mode DS, ramenez le levier sélecteur en position D (conduite). La boîte de vitesses revient en mode normal de conduite.

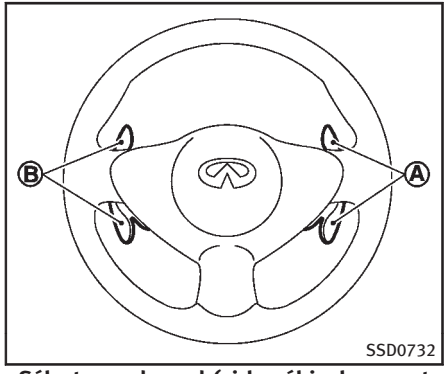

Sélecteurs du pad (si le véhicule en est équipé)

Mode de changement de vitesse manuel

Lorsque le levier sélecteur se trouve en position DS (conduite sportive), la transmission est prête à passer en mode de passage manuel. Les rapports de vitesses peuvent alors être sélectionnés manuellement en déplaçant le levier sélecteur vers le haut ou vers le bas, ou en tirant le sélecteur du pad droit ou gauche.

Lorsque vous passez à une vitesse supérieure, déplacez le levier sélecteur du côté du signe + (vers le haut), ou tirez le sélecteur du pad droit (+) Ⓐ (si le véhicule en est équipé). La boîte de vitesses passe à la vitesse supérieure.

Lorsque vous passez à une vitesse inférieure, déplacez le levier sélecteur du côté du signe – (vers le bas), ou tirez le sélecteur du pad gauche (–) Ⓑ (si le véhicule en est équipé). La boîte de vitesses passe à la vitesse inférieure.

Lorsque vous annulez le mode de changement de vitesse manuel, ramenez le levier sélecteur en position D (conduite). La boîte de vitesses revient en mode normal de conduite.

Lorsque vous tirez sur le sélecteur de vitesse du volant (si le véhicule en est équipé) en position D (conduite), la transmission passe à la vitesse supérieure ou inférieure temporairement. La transmission reviendra automatiquement en position après une courte période de temps. Si vous voulez revenir à la position D (conduite) manuellement, tirez et tenez le sélecteur de vitesse au volant pendant environ 1,5 seconde.

En mode manuel, le rapport sélectionné s'affiche sur l'indicateur de position du compteur.

Passez les vitesses une par une comme suit :

$^{M}1 \rightleftarrows {}^{M}2 \rightleftarrows {}^{M}3 \rightleftarrows {}^{M}4 \rightleftarrows {}^{M}5 \rightleftarrows {}^{M}6 \rightleftarrows {}^{M}7$

$^{M}7$ (7ème) :

Placez le levier sélecteur dans cette position pour la conduite normale du véhicule en vitesse autoroutière.

$^{M}6$ (6ème) et $^{M}5$ (5ème) :

Placez le levier sélecteur dans cette position pour monter de longues pentes ou pour utiliser le frein moteur lors de longues descentes.

$^{M}4$ (4ème), $^{M}3$ (3ème) et $^{M}2$ (2ème) :

Utilisez ces positions en montée ou pour bénéficier du frein moteur en descente.

$^{M}1$ (1ère) :

Utilisez cette position lorsque vous conduisez doucement en pentes ascendantes ou dans de la neige profonde, ou pour bénéficier au maximum du frein moteur en descente.

- Ne conduisez jamais à grande vitesse pendant longtemps en rapport inférieur à la 7ème vitesse. Cela augmenterait la consommation de carburant.
- Pour passer plusieurs vitesses à la suite, déplacez rapidement le levier sélecteur deux fois du même côté.
- **En mode de changement de vitesse manuel, la boîte de vitesse peut ne pas passer sur le rapport sélectionné ou passer automatiquement à un autre rapport en fonction des conditions. Ceci permet de préserver les performances de conduite et de réduire les risques de dommages ou de perte de contrôle du véhicule.**
- **Lorsque la boîte de vitesse ne passe pas au rapport sélectionné, le témoin indicateur de positionnement de la boîte de vitesses automatique (BVA) (situé sur l'affichage à cristaux liquides par matrice de points) clignote et un carillon sonne.**
- **En mode de changement de vitesse manuel, la boîte de vitesses revient automatiquement en 1ère avant l'arrêt complet du véhicule. Lorsque vous accélérez de nouveau, il est nécessaire de passer à une vitesse supérieure appropriée.**

Rétrogradation à l'aide de l'accélérateur — En position D (conduite) —

Pour monter ou pour doubler en côte, appuyez à fond sur la pédale d'accélérateur jusqu'au plancher. La boîte de vitesses rétrograde selon la vitesse du véhicule.

Sécurité intégrée

Lorsque le système de sécurité intégré se met en marche, notez que la boîte de vitesses sera verrouillée dans un des engrenages supérieurs selon la condition.

Il arrive que le système de sécurité intégré se mette en marche lorsque le véhicule roule dans des conditions de conduite très difficiles, comme un patinage avec freinages consécutifs brusques par exemple. Même si le système électrique fonctionne parfaitement, le système de sécurité intégrée se met en marche. Dans ce cas, tournez le contacteur en position OFF, puis patientez 3 secondes. Puis tournez à nouveau le contacteur d'allumage en position ON. Le véhicule doit revenir aux réglages de conduite normaux. Si tel n'est pas le cas, faites vérifier et réparer au besoin la boîte de vitesses par un détaillant INFINITI.

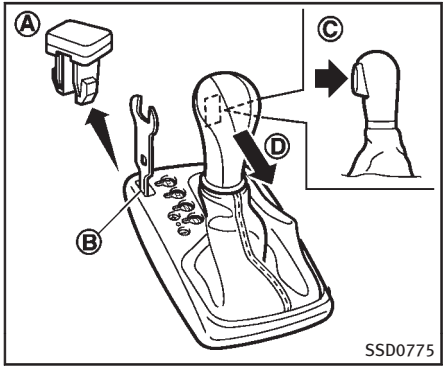

Déverrouillage du sélecteur

Si la batterie est faible ou à plat, le levier sélecteur pourrait ne pas pouvoir se déplacer de la position P (stationnement) même en appuyant sur la pédale de frein et sur le bouton du levier sélecteur.

Pour déplacer le levier sélecteur, exécutez la procédure suivante :

1. Tournez le contacteur d'allumage en position OFF ou LOCK.
2. Serrez le frein de stationnement.
3. Enlevez le couvercle de verrouillage du sélecteur Ⓐ en vous aidant d'un outil approprié.
4. Poussez sur le verrouillage du sélecteur Ⓑ tel qu'illustré.
5. Appuyez sur le bouton du levier sélecteur Ⓒ et déplacez-le en position N (point mort) Ⓓ tout en tenant le verrouillage du sélecteur.

Tournez le contacteur d'allumage en position ON. Vous pouvez maintenant déplacer le véhicule à l'endroit désiré.

Si le levier ne peut pas être dégagé de la position P (stationnement), faites vérifier la boîte de vitesses automatique de votre véhicule par un détaillant INFINITI le plus tôt possible.

Contrôle de sélection adaptive (ASC)

Le système de contrôle de sélection adaptive se met automatiquement en marche lorsque la boîte de vitesse est en position «D» (conduite) et «DS» (conduite sportive) et qu'elle se met sur une vitesse appropriée aux conditions de la roude, telles que des pentes descendantes, montantes ou des courbes.

Contrôle en pente montante et sur courbes :

Une basse vitesse qui convient au degré de la pente ou à la courbe est maintenue pour permettre une conduite souple avec un petit nombre de changements de vitesse.

Contrôle en pente descendante :

Le système de contrôle de sélection adaptive passe à un rapport bas qui convient au degré de la pente, et utilise le frein moteur pour réduire le nombre de fois que le frein doit être utilisé.

Contrôle sur routes en lacets :

Une basse vitesse est maintenue sur des courbes continues qui nécessitent des accélérations et décélérations répétées, de sorte que l'accélération en douceur soit disponible instantanément lorsque la pédale d'accélérateur est enfoncée.

REMARQUE :

- **Le contrôle de sélection adaptive peut ne pas fonctionner lorsque la température de l'huile de transmission est basse immédiatement après le début de la conduite ou lorsque qu'il fait très chaud.**
- **Lors de certaines conditions de conduite, par exemple en cas de freinage**

brusque, le contrôle de sélection adaptive peut fonctionner automatiquement. La boîte de vitesse peut passer automatiquement à un rapport inférieur pour le freinage moteur. Cela augmente la vitesse du moteur mais pas celle du véhicule. La vitesse du véhicule est contrôlée par la pédale d'accélérateur lorsque le véhicule est en mode de contrôle de sélection adaptive.

- **Lorsque le contrôle de sélection adaptive fonctionne, la boîte de vitesse maintient parfois un rapport inférieur pendant une période plus longue que lorsque le contrôle de sélection adaptive n'est pas en marche. La vitesse du moteur sera plus élevée pour une vitesse de véhicule spécifique lorsque le système ASC fonctionne que lorsque l'ASC n'est pas en marche.**

⚠ ATTENTION

- **Avant de conduire, assurez-vous que le frein de stationnement est complètement desserré. Autrement, ceci pourrait causer une défaillance du frein et provoquer un accident.**
- **Ne desserrez pas le frein de stationnement depuis l'extérieur du véhicule.**
- **N'utilisez pas le levier de changement de vitesse comme frein de stationnement. Au stationnement, assurez-vous que le frein de stationnement est serré à fond.**
- **Ne laissez pas des enfants sans surveillance dans le véhicule. Ils pourraient desserrer le frein de stationnement et causer un accident.**

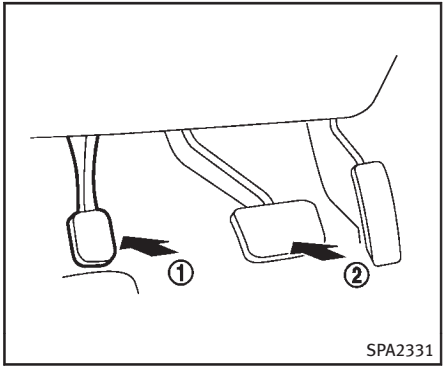

Pour serrer le frein : Appuyez complètement sur la pédale du frein de stationnement ①.

Pour desserrer le frein :

1. Appuyez fermement sur la pédale de frein ②.
2. Relâchez la pédale de frein de stationnement ① et le frein de stationnement sera desserré.
3. Avant de conduire, assurez-vous que le témoin lumineux du frein s'éteint.

SYST. D'ALERTE DE FRANCH. INVOL. DE LIGNE (LDW)/DE PRÉV. DE FRANCH. DE LIGNE (LDP) (si le véhicule en est équipé)

Le système d'avertissement du déport de couloir (LDW)/système de prévention du déport de couloir (LDP) s'active lorsque le véhicule est conduit à une vitesse d'environ 70 km/h (45 mi/h) et plus, et lorsque le véhicule est conduit prés de la zone droite ou gauche d'un couloir de conduite.

Le témoin fonctionne comme indiqué ci-après :

- Système d'alerte de franchissement involontaire de ligne (LDW) — avertit le conducteur avec un témoin d'avertissement et un carillon que le véhicule commence à quitter la voie.
- Système de prévention de franchissement involontaire de ligne (LDP) — avertit le conducteur par un témoin lumineux et un carillon et permet au conducteur de remettre le véhicule au centre de la voie en utilisant le contrôle des freins individuel pour les roues gauche ou droite (pour une courte période).

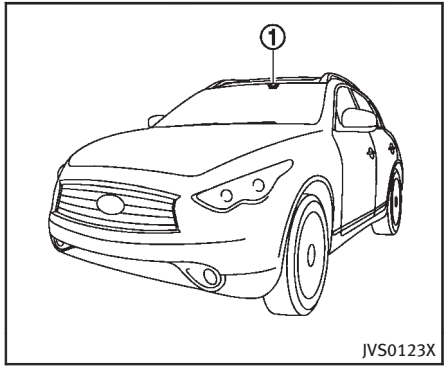

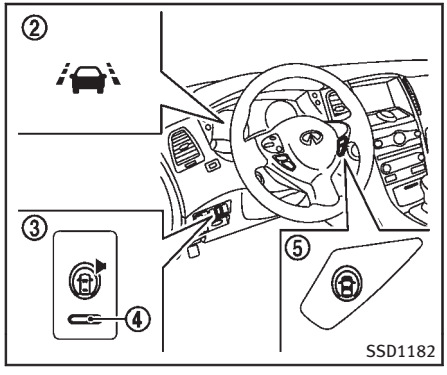

Les systèmes LDW et LDP surveillent les marquages au sol de la voie à l'aide de l'unité de caméra ① située au-dessus du rétroviseur intérieur. Lorsque la caméra détecte que le véhicule roule trop près de la gauche ou de la droite du couloir de conduite, le témoin d'avertissement du déport de couloir ② situé sur le tableau de bord clignote en orange et un avertisseur retentit pour alerter le conducteur. Lorsque le système LDP est en marche, le véhicule freine automatiquement pendant un court intervalle à l'aide de la fonction du système de contrôle de dynamique du véhicule (VDC) et ce système permet au conducteur de se remettre au milieu de la voie.

Pour mettre en marche le système LDW, appuyez sur la commande des systèmes d'assistance ③. Le témoin indicateur des systèmes d'assistance ON ④ sur le commutateur s'allumera.

Une pression sur la commande des systèmes d'assistance entraîne également l'activation ou la désactivation simultanée du système FCW.

Reportez-vous à «Système d'alerte de collision frontale (FCW)» (P.5-72).

Pour mettre en marche le système LDP, appuyez sur la commande d'assistance dynamique du conducteur ⑤. Le témoin indicateur LDP ON ② s'allumera en vert.

Reportez-vous à «Système de prévention de franchissement involontaire de ligne (LDP)» (P.5-27).

SYSTÈME D'ALERTE DE FRANCHISSEMENT INVOLONTAIRE DE COULOIR (LDW)

Précautions à prendre avec le système LDW

ATTENTION

- **Ce système n'est qu'un dispositif d'avertissement permettant d'alerter le conducteur lorsqu'il se déporte sur une autre voie. Ce système ne dirige pas le véhicule et n'empêche pas la perte de contrôle. Le conducteur est tenu de rester vigilant, de conduire prudemment, de garder le véhicule au milieu du couloir de conduite, et de garder le contrôle de son véhicule en toutes circonstances.**
- **Le système ne fonctionne pas à une vitesse inférieure à environ 72 km/h (45 mi/h) ou s'il ne peut détecter les marquages de voies.**
- **En cas d'anomalie du système LDW, le système s'annule automatiquement et le témoin d'avertissement du déport de couloir (orange) s'allume.**
- **Si le témoin lumineux du déport de couloir (orange) s'allume, garez le véhicule sur une aire sûre et arrêtez le véhicule. Arrêtez le moteur et redémarrez-le. Si le témoin lumineux du déport de couloir (orange) continue à s'allumer, faites vérifier le système par un détaillant INFINITI.**
- **Tout excès de bruit peut interférer avec l'avertisseur sonore, il se peut que vous ne l'entendiez pas.**

Le système peut ne pas fonctionner correctement dans les conditions suivantes :

- Sur les routes où il y a plusieurs marquages du couloir parallèles; ceux qui ne sont pas peints correctement; marquages du couloir peints en jaune, et des marquages du couloir non standards; ceux recouverts d'eau, de saleté ou de neige, etc.
- Sur les routes où les marquages du couloir discontinus sont toujours détectables.
- Sur les routes avec des virages dangereux.
- Sur des routes comprenant des objets contrastés, tels que des ombres, de la neige, de l'eau, des nids de poule, des fissures ou des lignes après des réparations. (Le système LDW pourrait considérer ces éléments comme des marquages du couloir.)
- Sur des routes où les couloirs de conduite fusionnent ou se séparent.
- Lorsque la direction du véhicule ne suit pas les marquages au sol.
- Lorsque vous roulez près du véhicule devant vous, ce qui peut obstruer l'étendue de détection de la caméra.
- Lorsque la pluie, la neige ou la poussière recouvre le pare-brise qui se trouve devant la caméra.
- Lorsque les phares ne sont pas clairs à cause de poussière sur l'objectif ou si les faisceaux ne sont pas réglés correctement.
- Quand une lumière forte pénètre dans le champ de caméra. (Par exemple, une luminosité intense frappe directement

l'avant du véhicule au lever ou au coucher du soleil.)

- Lorsqu'un changement soudain de luminosité se produit. (Par exemple, lorsque le véhicule entre ou sort d'un tunnel ou sous un pont.)

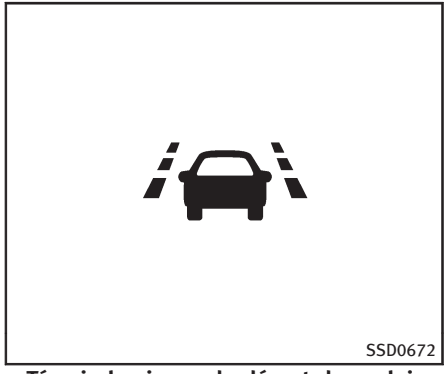

Témoin lumineux du déport de couloir (orange)

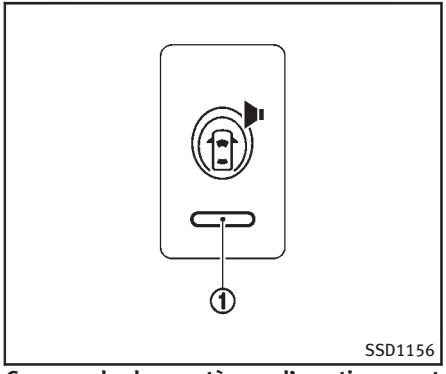

Commande des systèmes d'avertissement

Fonctionnement du système LDW

Le système LDW procure la fonction d'avertissement du déport de couloir lorsque le véhicule est conduit à environ 70 km/h (45 mi/h) et plus. Lorsque le véhicule se rapproche soit de la gauche soit de la droite du couloir de conduite, un avertisseur retentit et le témoin d'avertissement du déport de couloir (orange) situé sur le tableau de bord clignote pour alerter le conducteur.

L'avertisseur s'arrête lorsque le véhicule se trouve de nouveau au centre des marquages du couloir.

Lorsque vous mettez en route l'indicateur de changement de voie et que vous changez de voie, le système LDW s'interrompt temporairement. Il reprend son fonctionnement normal environ 2 secondes après que vous avez éteint l'indicateur de changement de voie.

Lorsque la vitesse du véhicule descend en dessous d'environ 70 km/h (45 mi/h), le système LDW n'émet aucun avertissement.

Le système LDW comprend un mode de réglage automatique et un mode de réglage manuel. Le mode de réglage pourrait changer. En mode de réglage automatique, le système LDW s'allume automatiquement lors de la mise sur ON du contacteur d'allumage. Lorsque le système LDW est allumé, l''indicateur des systèmes d'assistance activés ① sur la commande des systèmes d'assistance s'allume. Pour annuler le système LDW, appuyez sur la commande des systèmes d'assistance. L'indicateur des systèmes d'assistance activés s'éteint. Pour remettre le système en marche, appuyez de nouveau sur la commande des systèmes d'assistance ou remettez le moteur en marche.

Une pression sur la commande des systèmes d'assistance entraîne également l'activation ou la désactivation simultanée du système FCW. Reportez-vous à «Fonctionnement du système FCW» (P.5-76)

Dans le mode de réglage manuel, il est nécessaire d'appuyer sur la commande des systèmes d'assistance pour activer le système après que le contacteur d'allumage soit réglé à la position ON.

Le mode de réglage peut être modifié en utilisant la commande des systèmes d'assistance. Pour modifier le mode de réglage, appuyez et maintenez appuyé la commande des systèmes d'assistance pendant plus de 4 secondes lorsque l'indicateur des systèmes d'assistance est éteint. Une fois le mode modifié, un avertisseur retentit et le témoin lumineux de déport de couloir (orange) clignote.

Statut désactivé temporairement en cas de température élevée

Si le véhicule est stationné en plein soleil avec des températures élevées (plus d'environ 40°C [104°F]) puis que vous démarrez le véhicule, il se peut que le système LDW soit temporairement désactivé. Le témoin indicateur des systèmes d'assistance ON sur le commutateur clignotera.

Une fois que la température intérieure est réduite, le système LDW reprend automatiquement son fonctionnement et le témoin des systèmes d'assistance activés arrête de clignoter.

SYSTÈME DE PRÉVENTION DE FRANCHISSEMENT INVOLONTAIRE DE LIGNE (LDP)

Précautions à prendre avec le système LDP

ATTENTION

- **Le système LDP ne dirige pas le véhicule et n'empêche pas la perte de contrôle. Le conducteur est tenu de rester vigilant, de conduire prudemment, de garder le véhicule au milieu du couloir de conduite, et de garder le contrôle de son véhicule en toutes circonstances.**
- **Le système LDP a principalement été conçu pour être utilisé sur des autoroutes ou routes à 4 voies bien développées. Il se peut qu'il ne détecte pas les marquages du couloir sur certaines routes, par certains temps ou certaines conditions de conduites.**

- **Utiliser le système LDP dans certaines conditions de route, de marquage au sol ou de conditions climatiques, ou lorsque vous changez de couloir sans utiliser le signal de changement de couloir peut provoquer un fonctionnement inhabituel du système. Dans ces conditions, il est nécessaire de rétablir la direction du véhicule à l'aide d'une manœuvre du volant afin d'éviter un accident.**
- **Lorsque le système LDP est en opération, évitez des manœuvres excessives ou soudaines. Dans un tel cas, vous pourriez perdre le contrôle du véhicule.**
- **Le système LDP ne fonctionne pas à une vitesse inférieure à environ 70 km/h (45 mi/h) ou s'il ne peut détecter les marquages au sol.**
- **Le système LDP peut ne pas fonctionner correctement. N'utilisez pas le système LDP dans les conditions suivantes.**
  - **— Par mauvais temps (pluie, brouillard, neige, vent, etc.).**
  - **— Lors de la conduite sur routes glissantes tel que sur la glace ou sur la neige, etc.**
  - **— Lors de la conduite sur des routes sinueuses ou vallonnées.**
  - **— Lorsqu'une voie est fermée à cause de travaux.**
  - **— Lorsque vous conduisez sur une voie de fortune.**
  - **— Lorsque vous conduisez sur des routes aux voies trop étroites.**
  - **— En cas de conduite avec des pneus qui ne sont pas dans leur état normal (par ex., pneus usés, pression faible, roue de secours installée, chaînes, roues non standard).**
  - **— Lorsque le véhicule est équipé de freins ou de composants de suspension n'étant pas d'origine.**
  - **— Lorsque vous tractez une remorque.**
- **Si le système LDP ne fonctionne pas normalement, il s'annule automatiquement. Le témoin d'avertissement du déport de couloir (orange) du tableau de bord s'allumera.**
- **Si le témoin lumineux du déport de couloir (orange) s'allume, garez le véhicule sur une aire sûre et arrêtez le véhicule. Arrêtez le moteur et redémarrez-le. Si le témoin d'avertissement du déport de couloir (orange) continue à s'allumer, faites vérifier le système LDP par un détaillant INFINITI.**
- **Tout excès de bruit peut interférer avec l'avertisseur sonore, il se peut que vous ne l'entendiez pas.**

Il se peut que les fonctions du système LDP (avertissement et système d'assistance de freinage) fonctionnent correctement ou non dans les situations suivantes :

- Sur les routes où il y a plusieurs marquages du couloir parallèles; ceux qui ne sont pas peints correctement; marquages du couloir peints en jaune, et des marquages du couloir non standards; ceux recouverts d'eau, de saleté ou de neige, etc.
- Sur les routes où les marquages du couloir discontinus sont toujours détectables.
- Sur les routes avec des virages dangereux.
- Sur des routes comprenant des objets contrastés, tels que des ombres, de la neige, de l'eau, des nids de poule, des fissures ou des lignes après des réparations. (Le système LDP pourrait considérer ces éléments comme

marquages du couloir.)

- Sur des routes où les couloirs de conduite fusionnent ou se séparent.
- Lorsque la direction du véhicule ne suit pas les marquages au sol.
- Lorsque vous roulez près du véhicule devant vous, ce qui peut obstruer l'étendue de détection de la caméra.
- Lorsque la pluie, la neige ou la poussière recouvre le pare-brise qui se trouve devant la caméra.
- Lorsque les phares ne sont pas clairs à cause de poussière sur l'objectif ou si les faisceaux ne sont pas réglés correctement.
- Quand une lumière forte pénètre dans le champ de caméra. (Par exemple, une luminosité intense frappe directement l'avant du véhicule au lever ou au coucher du soleil.)
- Lorsqu'un changement soudain de luminosité se produit. (Par exemple, lorsque le véhicule entre ou sort d'un tunnel ou sous un pont.)

Pendant que le système LDP fonctionne, il se peut que vous entendiez un bruit d'enclenchement de l'opération. Ceci est un phénomène normal qui indique que le système LDP fonctionne correctement.

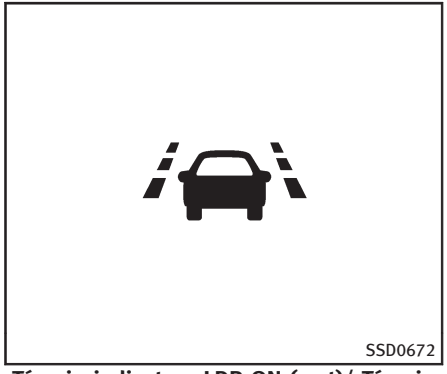

Témoin indicateur LDP ON (vert)/ Témoin lumineux (orange)

Fonctionnement du système LDP

Le système LDP procure la fonction d'avertissement du déport de couloir et le système d'assistance de freinage lorsque le véhicule est conduit à environ 70 km/h (45 mi/h) et plus. Lorsque le véhicule se rapproche soit de la gauche soit de la droite du couloir de conduite, un avertisseur retentit et le témoin d'avertissement du déport de couloir (orange) situé sur le tableau de bord clignote pour alerter le conducteur. Ensuite, le système LDP freine automatiquement le véhicule pendant une courte période pour permettre au conducteur de remettre le véhicule au centre du couloir de conduite.

L'avertisseur et les fonctions d'assistance s'arrêtent lorsque le véhicule revient au centre des marquages au sol.

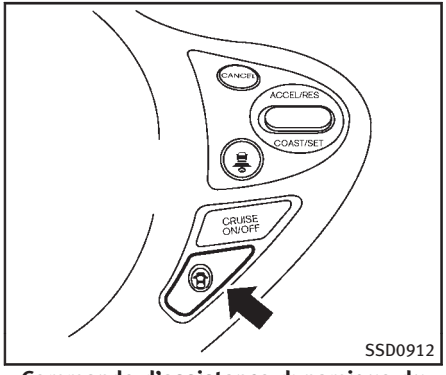

Commande d'assistance dynamique du conducteur

Pour mettre en marche le système LDP, appuyez sur la commande d'assistance dynamique du conducteur située sur le volant après démarrage du moteur. Le témoin indicateur LDP ON (vert) du tableau de bord s'allumera. Appuyez de nouveau sur la commande d'assistance dynamique du conducteur pour éteindre complètement le système. L'indicateur du bouton LDP ON s'éteint.

La commande d'assistance dynamique du conducteur est utilisée aussi bien pour le système LDP que DCA. Le fait d'appuyer sur la commande d'assistance dynamique du conducteur entraîne également l'activation ou la désactivation simultanée du système DCA. Le système LDP peut être réglé individuellement en activation ou en désactivation sur l'affichage. Si le système est éteint, il ne s'allumera pas même en appuyant sur la commande d'assistance dynamique du conducteur. Pour régler le système sur ON/OFF via l'écran, reportez-vous à «Réglage d'activation/de désactivation du système LDP» (P.5-31).

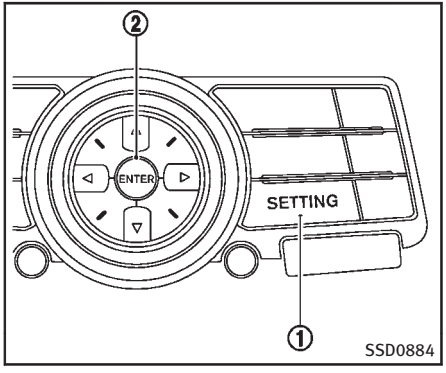

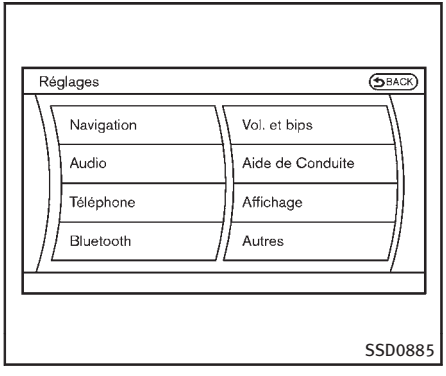

Réglage d'activation/de désactivation du système LDP :

1. Appuyez sur le bouton SETTING ①, sélectionnez la touche «Aide de Conduite» sur l'écran en utilisant la manette INFINITI. Ensuite, appuyez sur le bouton ENTER ②.
2. Sélectionnez la touche «Ajustements pour Aide Dynamique», et appuyez sur le bouton ENTER ②.

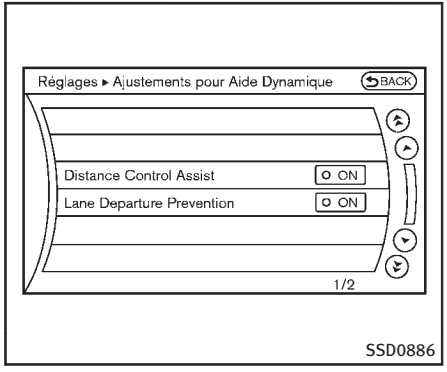

3. Pour activer ou désactiver le système LDP, sélectionnez la touche «Lane Departure Prevention», sélectionnez ON ou OFF et appuyez sur le bouton ENTER ②.

Si les systèmes LDP et DCA sont réglés en désactivation sur l'affichage, la commande d'assistance dynamique du conducteur est appuyée, le témoin indicateur LDP ON et le témoin indicateur de la commande du système d'assistance du contrôle de distance (DCA) clignoteront pendant environ 2 secondes. Reportez-vous à «Système d'assistance du contrôle de distance (DCA)» (P.5-59).

Désactivation automatique

Situation A :

Il se peut que les fonctions du système LDP fonctionnent correctement ou non dans les situations suivantes :

- Lorsque vous mettez en route l'indicateur de changement de voie et que vous changez les couloirs de conduite en direction du signal. (Le système LDP est annulé environ 2 secondes après que vous avez éteint l'indicateur de changement de voie.)
- Lorsque la vitesse du véhicule est de moins de 70 km/h (45 mi/h).

Une fois que vous n'êtes plus dans les situations précédentes et que les conditions de fonctionnement normal sont de nouveau présentes, l'avertissement et la fonction du système d'assistance reprendront.

Situation B :

Il se peut que les fonctions du système LDP ne soient pas conçues pour travailler dans les situations suivantes (l'avertissement est encore fonctionnel) :

- Lorsque vous appuyez sur la pédale de frein.

- Lorsque vous avez suffisamment tourné le volant pour que le véhicule change de voie.
- Lorsque vous appuyez sur la pédale d'accélérateur lorsque le système d'assistance de freinage est en marche.
- Lorsque l'avertisseur d'approche du régulateur de vitesse intelligent (ICC) retentit.
- Lorsque les feux de détresse sont en marche.
- Lorsque vous roulez dans un virage à grande vitesse.

Une fois que vous n'êtes plus dans les situations précédentes et que les conditions de fonctionnement normales sont de nouveau présentes, la fonction du système d'assistance de freinage LDP reprendra.

Situation C :

Un bip sonore retentit et le système LDP est automatiquement supprimé dans les situations suivantes. Le témoin LDP ON clignotera en vert et le système LDP ne peut être réglé :

- Lorsque le système VDC (exceptée la fonction TCS) ou ABS est activé.
- Lorsque le système VDC vient d'être désactivé.
- Lorsque la commande de mode SNOW (neige) est activée.

Ce qu'il faut faire :

Une fois que vous ne vous trouvez plus dans les situations précédentes, éteignez le système LDP. Appuyez de nouveau sur la commande d'assistance dynamique du conducteur pour allumer à nouveau le système LDP.

Statut désactivé temporairement en cas de température élevée :

Si le véhicule est stationné en plein soleil avec des températures élevées (plus d'environ 40°C [104°F]) puis que le système LDP est activé, il se peut que celui-ci soit temporairement désactivé. L'indicateur du bouton LDP ON (vert) clignote.

Une fois que la température intérieure est réduite, le système LDP reprend automatiquement son fonctionnement et le témoin LDP ON arrête de clignoter.

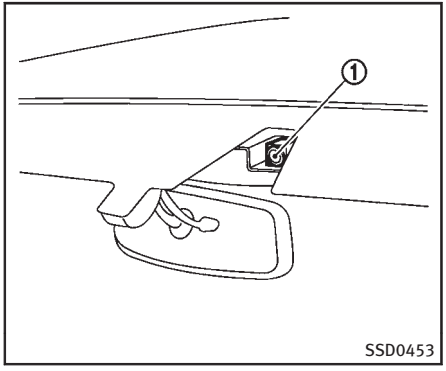

ENTRETIEN DE L'UNITÉ DE CAMÉRA

L'unité de caméra de détection des voies ① du système LDW/LDP se trouve au-dessus du rétroviseur intérieur. Pour que le système LDW/LDP fonctionne correctement et pour empêcher tout dysfonctionnement, respectez bien les instructions suivantes :

- Maintenez toujours le pare-brise en bon état de propreté.
- Ne collez pas d'étiquette (y compris les étiquettes transparentes) et n'installez pas d'accessoires près de l'unité de la caméra.

- Ne placez aucun objet réfléchissant, tel que du papier blanc ou un miroir, sur le tableau de bord. La réflexion du soleil pourrait empêcher l'unité de caméra de détecter les marquages du couloir.
- Ne cognez et n'endommagez pas l'unité de la caméra. Ne touchez et n'enlevez pas la vis située sur l'unité de la caméra. Si l'unité de la caméra a été endommagée dans un accident, contactez un détaillant INFINITI.

PRÉCAUTIONS À PRENDRE AVEC LE RÉGULATEUR DE VITESSE

- Si le régulateur de vitesse ne fonctionne pas normalement, il s'annule automatiquement. Le témoin indicateur SET à l'écran à cristaux liquides par matrice de points clignotera pour avertir le conducteur.
- En cas de surchauffe du liquide de refroidissement du moteur, le régulateur de vitesse se désactive automatiquement.
- Lorsque le témoin indicateur SET clignote, désactivez la commande principale du régulateur et faites vérifier le système par un détaillant INFINITI.
- Le témoin SET risque de clignoter lorsque l'interrupteur principal du régulateur de vitesse est sur ON en même temps que la commande ACCELERATE/RESUME, la commande COAST/SET ou la commande CANCEL est enfoncée. Pour régler correctement le régulateur de vitesse, effectuez la procédure ci-dessous, dans l'ordre indiqué.

ATTENTION

N'utilisez pas le régulateur de vitesse dans les conditions suivantes :

- **lorsqu'il est impossible de maintenir la vitesse du véhicule constante**
- **en circulation dense ou dont la vitesse varie**
- **sur des routes sinueuses ou vallonnées**
- **sur routes glissantes (pluie, neige, verglas, etc.)**
- **dans un endroit en grand vent**

Ceci pourrait vous faire perdre le contrôle du véhicule et causer un accident.

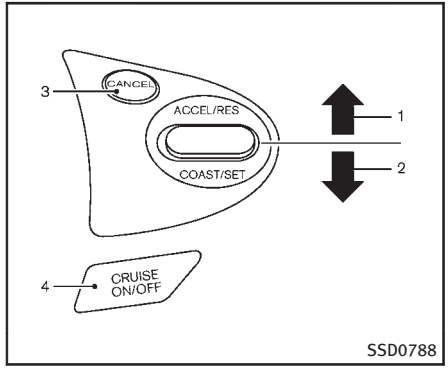

1. Commande ACCELERATE/RESUME
2. Commande COAST/SET
3. Commande CANCEL
4. Commande PRINCIPALE (ON·OFF)

FONCTIONNEMENT DU RÉGULATEUR DE VITESSE

Le régulateur de vitesse permet de maintenir une vitesse variant entre 40 et 144 km/h (25 à 89 mi/h) sans avoir à appuyer sur la pédale d'accélérateur.

Pour utiliser le régulateur de vitesse, appuyez sur la commande PRINCIPALE. Le témoin indicateur CRUISE va s'allumer.

Pour régler une vitesse de croisière, accélérez votre véhicule jusqu'à la vitesse voulue, appuyez sur la commande COAST/SET et relâchez-la. (L'indicateur CRUISE SET s'allume au niveau du tableau de bord.) Enlevez votre pied de la pédale d'accélérateur. Le véhicule est maintenu à la vitesse mémorisée.

- **Pour dépasser un autre véhicule,** appuyez sur la pédale d'accélérateur. Lorsque la pédale est relâchée, le véhicule reviendra à la vitesse précédemment réglée.
- Il est possible que le véhicule ne maintienne pas la vitesse réglée lors de la montée et de la descente de côtes abruptes. Dans un tel cas, conduisez sans le régulateur de vitesse.

Pour annuler la vitesse mémorisée, procédez selon l'une des méthodes suivantes :

1. Appuyez sur la commande CANCEL. L'indicateur SET s'éteint.
2. Appuyez sur la pédale de frein. L'indicateur SET s'éteint.
3. Placez le levier sélecteur sur la position N (point mort). L'indicateur SET s'éteint.
4. Placez la commande PRINCIPALE à l'arrêt. Les témoins indicateurs CRUISE et SET s'éteignent.

- Si vous appuyez sur la pédale de frein tout en appuyant sur la commande ACCELERATE/RESUME ou COAST/SET et réglez de nouveau la vitesse, le régulateur de vitesse ne fonctionne pas. Éteignez la commande PRINCIPALE puis rallumez-la.
- Le fonctionnement du régulateur de vitesse est automatiquement arrêté si le véhicule ralentit à environ 13 km/h (8 mi/h) en dessous de la vitesse programmée.
- Si vous placez le levier sélecteur en position N (point mort), le régulateur de vitesse est annulé.

Pour régler à une vitesse de croisière supérieure, procédez selon l'une des méthodes suivantes :

- Appuyez légèrement sur la pédale d'accélérateur. Lorsque le véhicule atteint la vitesse désirée, appuyez sur la commande COAST/SET et relâchez-la.
- Maintenez appuyée la commande ACCELERATE/RESUME. Relâchez la commande lorsque le véhicule atteint la vitesse choisie.

- Appuyez brièvement sur la commande ACCELERATE/RESUME. Chaque pression augmente la vitesse programmée d'environ 1,6 km/h (1 mi/h).

Pour régler à une vitesse de croisière inférieure, procédez selon l'une des méthodes suivantes :

- Appuyez légèrement sur la pédale de frein. Lorsque le véhicule atteint la vitesse choisie, appuyez sur la commande COAST/SET puis relâchez-la.
- Maintenez appuyée la commande COAST/SET. Relâchez la commande lorsque le véhicule a atteint la vitesse choisie.
- Appuyez brièvement sur la commande COAST/SET. Chaque pression réduit la vitesse programmée d'environ 1,6 km/h (1 mi/h).

Pour reprendre la vitesse précédemment réglée, appuyez et relâchez la commande ACCELERATE/RESUME. Lorsque le véhicule roule à une vitesse supérieure à 40 km/h (25 mi/h), le véhicule reprendra la vitesse précédemment réglée.

SYSTÈME DU RÉGULATEUR DE VITESSE INTELLIGENT (ICC) (VITESSE RÉGLÉE MAXIMALE) (si le véhicule en est équipé)

Le régulateur de vitesse intelligent (ICC) maintient la distance sélectionnée entre votre véhicule et celui qui le précède, à une vitesse comprise entre 0 et 144 km/h (0 et 90 mi/h) jusqu'à la vitesse réglée. Le conducteur peut fixer la vitesse de réglage entre 32 et 144 km/h (20 et 90 mi/h).

Le véhicule se déplace à la vitesse réglée lorsque la route est dégagée.

Le système ICC peut être réglé sur l'un des deux modes de régulateur de vitesse.

- Mode de contrôle de distance d'un véhicule à l'autre :

  Pour maintenir une distance sélectionnée entre votre véhicule et le véhicule de devant jusqu'aux vitesses préréglées.
- Mode de régulateur de vitesse classique (vitesse constante) :

  Pour conduire à une vitesse préprogrammée.

ATTENTION

- **Lorsque vous conduisez dans l'un des modes du régulateur de vitesse, conduisez toujours prudemment et restez vigilant. Veuillez lire attentivement et bien comprendre le Manuel du conducteur avant d'utiliser le régulateur de vitesse. Ne vous fiez pas au système pour éviter les accidents ou contrôler la vitesse du véhicule en cas d'urgence, afin d'éviter tout risque de blessures graves ou la mort. N'utilisez pas le régulateur de vitesse sauf sur certaines routes et dans certaines conditions de circulation appropriées.**
- **En mode de régulateur de vitesse classique (vitesse constante), il n'y a pas de carillon d'avertissement lorsque vous êtes trop proche du véhicule devant vous. Faites particulièrement attention à la distance entre votre véhicule et le véhicule devant vous, pour éviter tout risque de collision.**

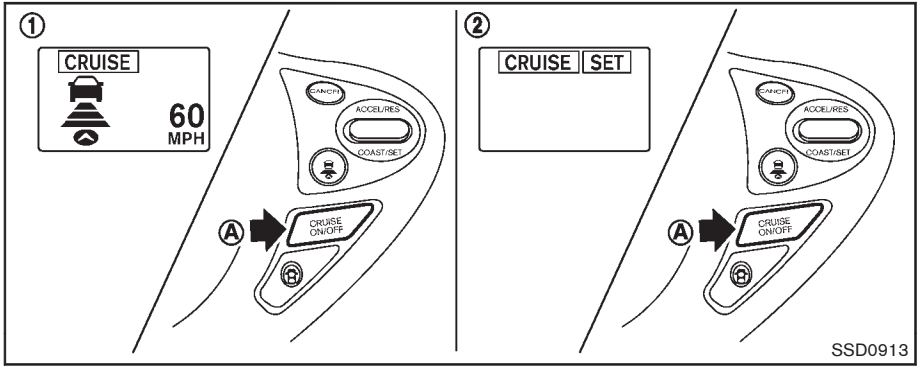

1. Mode de contrôle de distance d'un véhicule à l'autre
2. Mode de régulateur de vitesse classique (vitesse constante)

Appuyez sur la commande PRINCIPALE Ⓐ pour choisir le mode du régulateur de vitesse, entre le mode de contrôle de distance d'un véhicule à l'autre ① et le mode de régulateur de vitesse classique (vitesse constante) ②.

Appuyez et relâchez rapidement la commande PRINCIPALE Ⓐ pour choisir le mode de contrôle de distance d'un véhicule à l'autre ①. Pour sélectionner le mode de régulateur de vitesse classique (vitesse constante) ②, maintenez la commande PRINCIPALE Ⓐ enfoncée pendant plus de 1,5 seconde.

Une fois que vous avez activé le mode de régulateur, vous ne pouvez pas passer à un autre mode de régulateur de vitesse. Pour changer le mode, appuyez une fois sur la commande PRINCIPALE. Le système s'éteint. Puis appuyez encore sur la commande PRINCIPALE pour rallumer le système et sélectionner le mode de régulateur de vitesse voulu.

Confirmez toujours le réglage à l'affichage du système de régulateur de vitesse intelligent.

Pour ce qui est du mode de contrôle de distance d'un véhicule à l'autre, veuillez consulter la description suivante. Pour «Mode de régulateur de vitesse classique (vitesse constante)» (P.5-54).

SÉLECTION DU MODE DE CONTRÔLE DE DISTANCE D'UN VÉHICULE À L'AUTRE

Appuyez et relâchez rapidement la commande PRINCIPALE Ⓐ pour choisir le mode de contrôle de distance d'un véhicule à l'autre ①.

MODE DE CONTRÔLE DE DISTANCE D'UN VÉHICULE À L'AUTRE

En mode de contrôle de distance d'un véhicule à l'autre, le régulateur de vitesse intelligent (ICC) maintient automatiquement votre véhicule à une distance déterminée du véhicule qui précède suivant son régime (jusqu'à la vitesse constante sélectionnée au maximum), ou lorsque la voie est dégagée, à la vitesse constante sélectionnée.

Avec l'ICC, le conducteur pourra rester au même régime que les autres véhicules sans avoir à changer de vitesse réglée sans arrêt comme cela est le cas avec un régu-

lateur de vitesse normal.

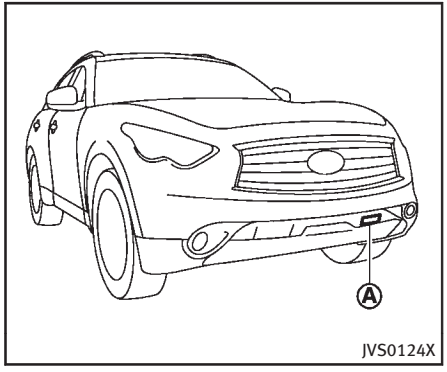

PRÉCAUTIONS À PRENDRE AVEC LE MODE DE CONTRÔLE DE DISTANCE D'UN VÉHICULE À L'AUTRE

Ce système permet d'améliorer vos manœuvres quand vous suivez un véhicule se trouvant sur la même voie et dans le même sens.

Lorsque le capteur de distance Ⓐ détecte la présence d'un véhicule devant qui roule plus lentement que le vôtre, le système diminuera la vitesse du véhicule afin de maintenir la distance choisie.

Le système adapte automatiquement l'accélération et la puissance de freinage (jusqu'à 25% de la puissance de freinage du véhicule) selon les besoins.

La distance de détection du capteur est d'environ 120 m (390 pi) vers l'avant.

ATTENTION

- **Ce système est uniquement un dispositif d'aide à la conduite et aucunement une alarme ou un dispositif d'annulation des collisions. Le conducteur est tenu de rester vigilant, de conduire prudemment et de garder le contrôle de son véhicule en toutes circonstances.**
- **Ce système est conçu au départ pour des routes droites, sèches, dégagées et à faible circulation. Il n'est pas recommandé dans les villes ou dans les zones de circulation intense.**
- **Ce système ne s'adapte pas automatiquement à l'état de la route. Il doit être utilisé lorsque la circulation est fluide. Ne l'utilisez pas sur des routes avec virages brusques, en ville ou en cas de pluie ou de brouillard.**

Le capteur de distance ne détecte pas les objets suivants :

- les véhicules en stationnement ou roulant à faible vitesse
- les piétons ou objets sur la chaussée
- les véhicules qui se rabattent sur la même voie
- les motocyclettes qui ne roulent pas au milieu de la voie

ATTENTION

- **Les performances de la fonction de prévision étant limitées, ne vous fiez pas uniquement au système. Le système ne corrige pas le manque d'attention ni la distraction du conducteur, et il ne surmonte pas la mauvaise visibilité par temps de pluie, de brouillard ou toute autre condition atmosphérique défavorable. Réduisez la vitesse du véhicule en appuyant sur la pédale de frein, afin de maintenir une distance suffisante entre les deux véhicules.**
- **En cas d'arrêt du véhicule précédant le vôtre, votre véhicule ralentit jusqu'à arrêt total, dans les limites du système. Le système se désactive lorsqu'il considère que le véhicule est immobilisé, et un carillon retentit. Le conducteur doit enfoncer la pédale de frein pour empêcher le véhicule de se déplacer.**
- **Sous certaines conditions climatiques ou de circulation, le système ne détectera pas la présence d'un véhicule de devant. Afin d'éviter les risques d'accidents, n'utilisez jamais le régulateur de vitesse intelligent dans les cas suivants :**
  - **— Sur les routes à circulation intense ou avec des virages dangereux**
  - **— Sur des routes glissantes, lorsqu'il y a de la glace ou de la neige, etc.**
  - **— Par mauvais temps (pluie, brouillard, neige, etc.)**
    Lorsque l'essuie-glace est mis en marche, soit sur vitesse lente (LO), soit sur grande vitesse (HI), le régulateur de vitesse intelligent est automatiquement désactivé.
  - **— Lorsqu'une luminosité intense (au lever ou au coucher du soleil par exemple) frappe directement l'avant du véhicule**
  - **— Lorsque la pluie, la neige ou la poussière recouvre le capteur**
  - **— Sur des routes en pente raide (le véhicule risque de dépasser la vitesse présélectionnée, nécessitant de fréquents freinages qui chauffent les freins)**
  - **— Sur des routes avec des montées et des descentes fréquentes**
  - **— Lorsqu'il est difficile de respecter les distances correctes entre les véhicules du fait de certaines conditions de circulation qui entraînent des accélérations et décélérations fréquentes**
- **N'utilisez pas le régulateur de vitesse intelligent lorsque vous tractez une remorque. Il est possible que le système ne détecte pas le véhicule précédant le vôtre.**
- **Sur certaines routes ou dans certaines conditions de circulation, un véhicule ou un objet peut accidentellement rentrer dans la zone de détection du capteur et provoquer le freinage brusque du véhicule. Vous devez alors utiliser la pédale d'accélérateur pour contrôler la distance entre votre véhicule et les autres véhicules. Soyez toujours vigilant et évitez d'activer le système ICC dans les situ-**

ations où son utilisation est déconseillée dans cette section.

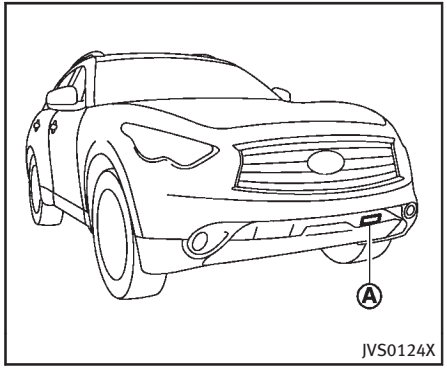

FONCTIONNEMENT DU MODE DE CONTRÔLE DE DISTANCE D'UN VÉHICULE À L'AUTRE

Restez toujours attentif au comportement de votre véhicule et soyez toujours prêt à corriger manuellement la distance qui le sépare des autres. Dans certaines conditions, il arrive que le mode de contrôle de distance d'un véhicule à l'autre du régulateur de vitesse intelligent (ICC) ne soit plus à même de contrôler normalement la distance entre les véhicules (créneau de sécurité) ou la vitesse du véhicule sélectionné.

Le mode de contrôle de distance d'un véhicule à l'autre est doté d'un capteur Ⓐ, situé à l'avant du véhicule, qui détecte le véhicule qui se trouve devant. Le capteur détecte généralement les signaux reflétés par les réflecteurs arrière sur un véhicule roulant à l'avant. Pour ces raisons, si le capteur ne peut détecter le réflecteur sur le véhicule de devant, le système ICC peut ne pas maintenir la distance sélectionnée.

Il se peut que le capteur ne capte pas les signaux dans certaines des conditions suivantes :

- Lorsque le réflecteur du véhicule de devant est posé haut sur le véhicule (remorques, etc.)
- Lorsque le véhicule qui se trouve devant n'a pas de déflecteur ou s'il est endommagé ou recouvert
- Lorsque le réflecteur ou le véhicule devant est couvert de poussière, de neige ou des éclaboussures
- Lorsque la neige ou les éclaboussures des autres véhicules réduisent la visibilité du capteur
- Lorsque le véhicule qui se trouve devant dégage des gaz d'échappement ou des fumées denses (fumées noires) qui gênent la visibilité du capteur

- Lorsque vous avez chargé des bagages trop lourds sur le siège arrière ou dans l'espace de rangement de votre véhicule

Le système ICC est conçu pour vérifier automatiquement le fonctionnement du capteur dans les limites du système. Lorsque le capteur est couvert de poussière ou est obstrué, le système s'éteindra automatiquement. Le système DCA peut ne pas détecter de la glace ou des sacs en plastique transparents ou translucides,etc. si le capteur en est recouvert. Dans ces cas particuliers, le mode de contrôle de distance d'un véhicule à l'autre peut ne pas s'éteindre et peut ne pas être capable de maintenir la distance sélectionnée entre les véhicules. Assurez et nettoyez régulièrement le capteur.

Le mode de contrôle de distance d'un véhicule à l'autre est conçu pour maintenir la distance sélectionnée entre les véhicules et réduire la vitesse pour l'adapter à celle du véhicule précédant le vôtre lorsque celui-ci roule plus lentement. Le système commande le ralentissement du véhicule si nécessaire, et si le véhicule précédant le vôtre s'immobilise, votre véhicule ralentit pour s'arrêter. Cependant le système ICC ne peut pas appliquer plus de 25% de la puissance totale de freinage du véhicule. C'est pourquoi le système ne devrait être utilisé que lorsque la circulation permet de maintenir une vitesse relativement constante ou de changer de régime progressivement. Comme le système ICC ne peut pas ralentir le véhicule assez vite lorsque le véhicule de devant se déplace sur une autre voie ou que le véhicule de devant ralentit trop vite, la distance entre les véhicules risque d'être réduite. Dans ce cas un carillon d'avertissement retentit et l'affichage du système ICC clignote pour exhorter le conducteur à prendre les mesures nécessaires.

Le système se désactive et un carillon retentit lorsque le véhicule roule à moins de 24 km/h (15 mi/h) environ et qu'aucun autre véhicule n'est détecté devant le vôtre. Le système se désactive également lorsque le véhicule roule plus vite que la vitesse maximum réglée.

Reportez-vous à «Avertissement d'approche» (P.5-50).

Les éléments suivants sont contrôlés par le mode de contrôle de distance d'un véhicule à l'autre :

- Lorsque la voie est dégagée devant, le mode de contrôle maintient la vitesse préprogrammée par le conducteur. Le conducteur peut fixer la vitesse de réglage sur une plage d'environ 32 à 144 km/h (20 à 90 mi/h).
- Lorsqu'un véhicule vous précède, le mode de contrôle de distance d'un véhicule à l'autre ajuste la vitesse pour maintenir la distance sélectionnée par le conducteur. La plage de vitesse de réglage s'étend jusqu'à la vitesse réglée. En cas d'arrêt du véhicule précédant le vôtre, votre véhicule ralentit jusqu'à arrêt total, dans les limites du système. Le système se désactive lorsqu'il juge que le véhicule doit s'immobiliser; il émet alors un avertissement sonore.
- Lorsque le véhicule qui vous précède change de voie, le mode de contrôle de distance d'un véhicule à l'autre accélère et maintient la vitesse jusqu'à la vitesse programmée.

Le système ICC ne contrôle pas la vitesse des autres véhicules et n'avertit pas lors-

que vous approchez d'un véhicule en stationnement ou qui se déplace lentement. Vous devez rester attentif à la conduite des véhicules qui se trouvent devant vous lorsque vous approchez d'un péage ou d'un ralentissement.

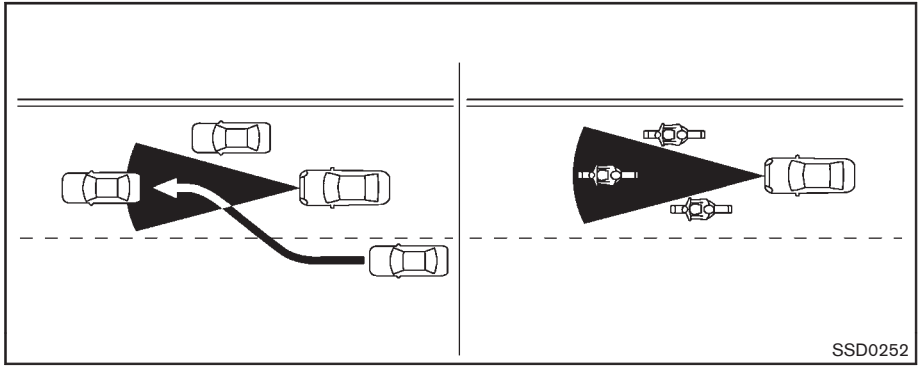

La zone de détection du système ICC est limitée. Le véhicule qui se trouve devant doit entrer dans la zone de détection du mode de détection de distance d'un véhicule à l'autre pour pouvoir être repéré et permettre de maintenir la distance entre véhicules auparavant sélectionnée.

Selon sa position sur la voie, le véhicule qui se trouve devant peut se déplacer en dehors de la zone de détection du régulateur. Les motocyclettes qui roulent sur le côté de la voie ne sont pas repérables. Un véhicule entrant sur la voie devant votre véhicule peut ne pas être détecté jusqu'à ce qu'il soit directement sur la voie. **Dans un tel cas, le carillon peut retentir ou l'affichage du système ICC peut clignoter. Le conducteur peut avoir à contrôler lui-même la distance appropriée qui le sépare du véhicule qui roule devant.**

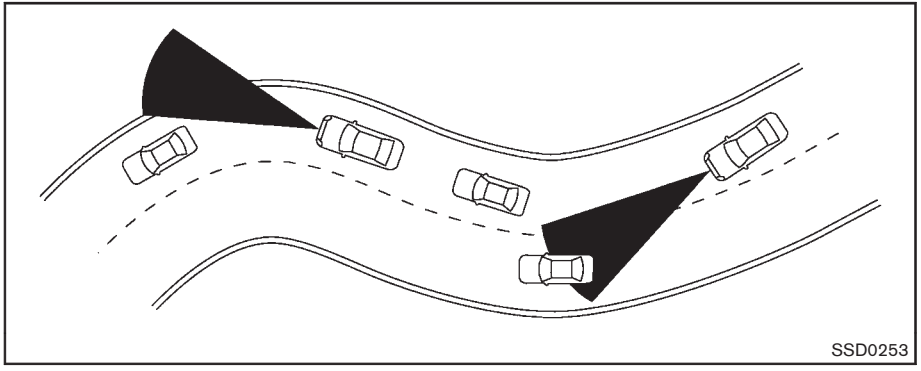

Selon le tracé de la route, comme les routes en lacet, montagneuses, courbées, routes étroites, ou des routes qui sont en construction, le capteur ICC pourra détecter un véhicule qui se trouve sur une voie différente ou ne plus détecter le véhicule qui se trouve devant sur la même voie. Ceci peut accélérer ou ralentir le véhicule.

La détection des véhicules peut également être affectée par le fonctionnement du véhicule (manœuvre du volant ou position de roulement sur la voie, etc.) ou l'état de celui-ci. **Dans un tel cas, le carillon peut retentir ou l'affichage du système ICC peut clignoter inopinément. Vous aurez à contrôler vous-même la distance appropriée qui vous sépare du véhicule qui roule devant.**

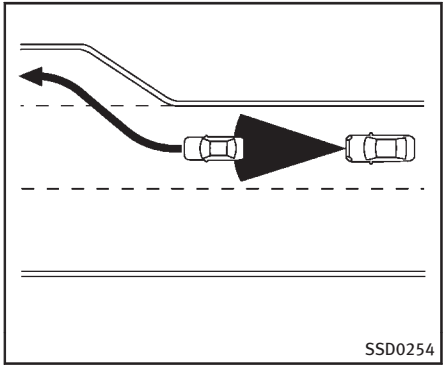

Lorsque vous roulez à la vitesse constante sélectionnée sur une voie de circulation rapide et approchez à hauteur d'un véhicule plus lent, l'ICC va décélérer pour moduler la vitesse de votre véhicule sur celle de ce véhicule afin de maintenir la distance sélectionnée entre les deux véhicules. Lorsque le véhicule de devant change de voie ou sort de l'autoroute, le système ICC accélère et maintient le véhicule à la vitesse sélectionnée. Restez concentré sur la conduite afin de garder le contrôle de votre véhicule lorsqu'il accélère ainsi.

Il est possible que le véhicule ne maintienne pas la vitesse réglée lors de la

montée et de la descente de côtes abruptes. Si cela arrive, vous devrez contrôler manuellement la vitesse du véhicule.

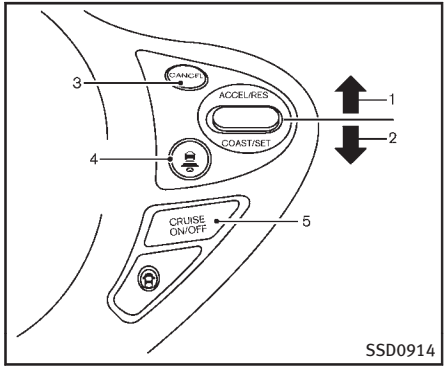

Commande du régulateur de vitesse intelligent

Le système est activé par une commande PRINCIPALE et quatre commandes, toutes intégrées au volant.

1. Commande ACCELERATE/RESUME :

   Pour revenir à la vitesse constante ou augmenter la vitesse progressivement.

2. Commande COAST/SET :

   Pour régler la vitesse constante souhaitée et réduire la vitesse progressivement.

3. Commande CANCEL :

   Pour désactiver le régulateur sans effacer la vitesse constante.

4. Commande DISTANCE :

   Change la distance qui sépare les véhicules :

   - Longue
   - Moyenne
   - Courte

5. Commande PRINCIPALE (ON·OFF) :

   Commande générale pour activer le système

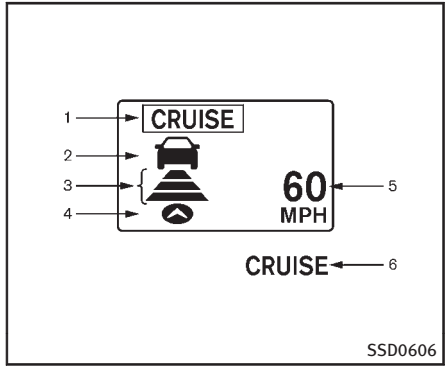

Affichage et témoins indicateur du régulateur de vitesse intelligent

L'affichage se trouve entre l'indicateur de vitesse et le compte-tours.

1. Indicateur de la commande PRINCIPALE :

   Indique que la commande PRINCIPALE est sur ON.

2. Indicateur de présence d'un véhicule :

   Indique la présence d'un véhicule devant vous.

3. Indicateur de distance sélectionnée :

   Affiche la distance entre les véhicules sélectionnée telle que réglée avec la commande DISTANCE.

4. Indique la position de votre véhicule
5. Indicateur de vitesse constante sélectionnée :

   Indique la vitesse constante sélectionnée.

   Sur les modèles pour le Canada, la vitesse s'affiche en km/h.

6. Témoin lumineux du régulateur de vitesse intelligent (orange) :

   Ce témoin s'allume si le système ICC ne fonctionne pas correctement.

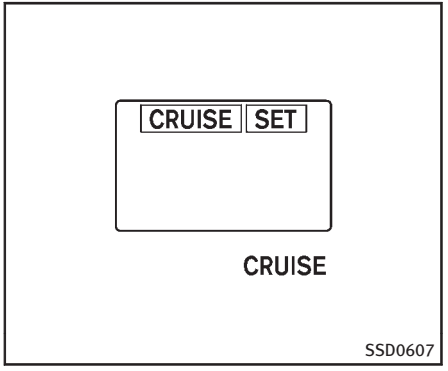

Lorsque le contacteur d'allumage est réglé sur ON, les témoins indicateurs s'allument comme illustré pour pouvoir vérifier la présence d'ampoules grillées et il s'éteint après le démarrage du moteur.

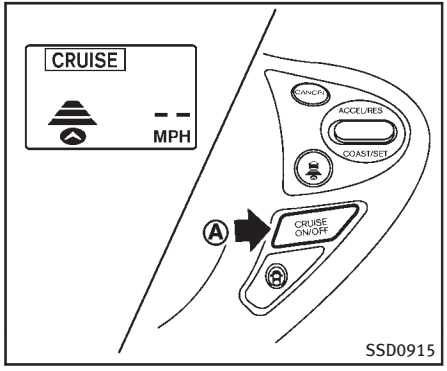

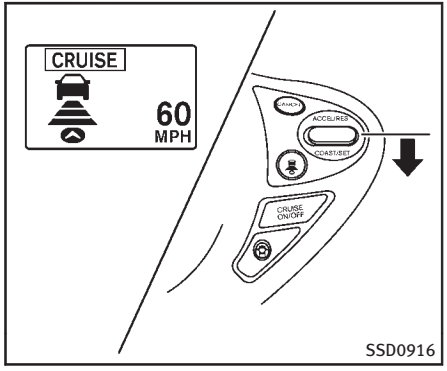

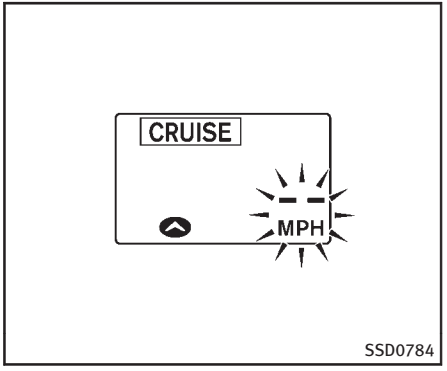

Utilisation du mode de contrôle de distance d'un véhicule à l'autre

Pour utiliser le régulateur de vitesse, appuyez rapidement sur la commande PRINCIPALE Ⓐ. Le témoin indicateur du régulateur de vitesse, l'indicateur de distance sélectionnée, et l'indicateur de vitesse constante sélectionnée s'allument.

Pour régler une vitesse de croisière, accélérez votre véhicule jusqu'à la vitesse voulue, appuyez sur la commande COAST/SET et relâchez-la. (L'indicateur de présence de véhicule, l'indicateur de distance sélectionnée et l'indicateur de vitesse constante sélectionnée s'allument.) Enlevez votre pied de la pédale d'accélérateur. Le véhicule est maintenu à la vitesse mémorisée.

Lorsque vous appuyez sur la commande COAST/SET dans les conditions suivantes, le système ne peut se régler et les témoins ICC clignotent pendant 2 secondes environ :

- Lorsque vous conduisez à 32 km/h (20 mi/h) environ et que le véhicule précédant le vôtre n'est pas détecté
- Lorsque le levier sélecteur n'est pas en mode D, DS ou manuel
- Lorsque le balayage des essuie-glace fonctionne en vitesse lente (LO) ou rapide (HI). Si le véhicule est équipé d'un système de balai automatique de sondage de pluie, le système risque de se

désactiver lorsque les essuie-glace fonctionnent par intermittence (INT).

- Lorsque le frein de stationnement est serré
- Lorsque le conducteur freine

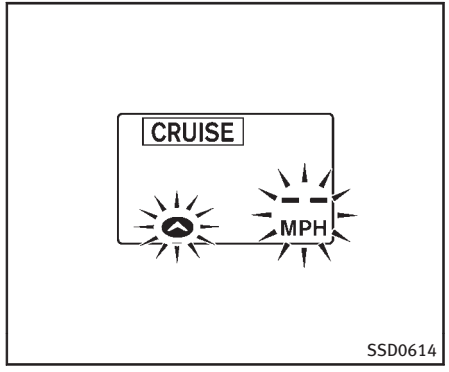

Lorsque la commande COAST/SET est activée dans les conditions suivantes, le système ne peut pas être réglé.

Un avertissement sonore retentira et les témoins ICC se mettront à clignoter.

- Lorsque le mode SNOW (neige) est activé. [Pour utiliser le système ICC, désactivez le mode SNOW (neige), appuyez sur la commande principale pour désactiver le système ICC, puis réactivez la commande ICC en appuyant à nouveau sur la commande principale.]

  Pour des détails relatifs à la commande de mode SNOW (neige), reportez-vous à «Commande de mode snow (neige)» (P.2-52).
- Lorsque le système VDC est désactivé. (Pour utiliser le système ICC, activez le système VDC. Appuyez sur la commande principale pour désactiver le système ICC, puis réactivez l'interrupteur ICC en appuyant à nouveau sur la commande PRINCIPALE.)

  Pour de plus amples informations sur le système VDC, reportez-vous à «Système de contrôle de dynamique du véhicule (VDC)» (P.5-90).
- Lorsque le système ABS ou VDC (système de contrôle de la traction inclus) est activé.
- En cas de conduite par forte luminosité (par ex., lumière du soleil)
- Lorsqu'une roue patine (Pour utiliser le système ICC, assurez-vous que les roues ne dérapent plus. Appuyez sur la commande PRINCIPALE pour désactiver le système ICC, puis réactivez l'interrupteur ICC en appuyant à nouveau sur la commande PRINCIPALE.)

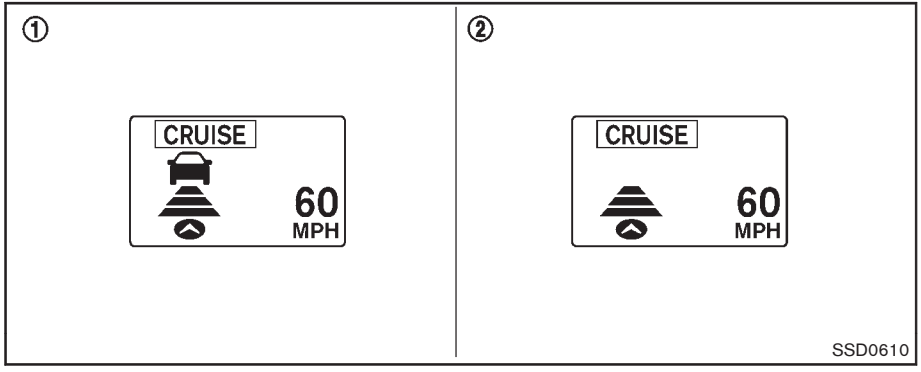

1. Affichage du système lorsqu'il y a un véhicule devant
2. Affichage du système lorsqu'il n'y a pas de véhicule devant

Fonctionnement du système

ATTENTION

Normalement, le régulateur contrôle la vitesse du véhicule qui se trouve devant et accélère ou décélère automatiquement en fonction de cette vitesse. Appuyez sur l'accélérateur lorsque vous devez accélérer pour effectuer un changement de voie. Enfoncez la pédale de frein lorsqu'une décélération est requise afin de conserver une distance sécurisée avec le véhicule devant vous par exemple lors d'un freinage brusque ou si un autre véhicule vous coupe la voie. Restez toujours attentifs quand vous utilisez le système ICC.

Le conducteur réglera la vitesse constante de son véhicule en fonction de l'état des routes et des conditions de circulation. Le système ICC maintient la vitesse du véhicule constante exactement comme le fait le régulateur de vitesse standard tant qu'il n'y a pas de véhicule devant.

Le système ICC affiche la vitesse constante sélectionnée.

Véhicule détecté devant :

Lorsque le capteur détecte un véhicule devant sur la même voie, le système ICC module l'accélération et la pression de freinage pour ramener la vitesse du véhicule sur celle du véhicule de devant si celui-ci roule plus lentement. Il continue à adapter la vitesse de votre véhicule sur celle du véhicule de devant afin de maintenir la distance que vous avez sélectionnée.

Lorsque le système ICC freine le véhicule, les feux d'arrêt s'allument et la pédale de frein s'abaisse.

Lorsque les freins sont utilisés, un bruit peut se faire entendre. Ceci ne constitue pas une anomalie.

L'indicateur de présence de véhicule s'allume lorsque le capteur détecte un véhicule devant. Le système ICC affiche également la vitesse constante et la distance entre véhicules sélectionnée.

Aucun véhicule n'est détecté devant :

Le système ICC fait accélérer progressivement le véhicule lorsque le véhicule de devant n'est plus détecté. Le

système ICC maintient ensuite la vitesse du véhicule constante.

Lorsque le véhicule de devant n'est plus détecté, l'indicateur de présence de véhicule s'éteint.

Le système ICC contrôle la distance entre les véhicules dès qu'un véhicule apparaît alors qu'il est en train d'accélérer à la vitesse constante ou d'effectuer une autre opération.

Lorsque plus aucun véhicule n'est détecté à une vitesse inférieure à 24 km/h (15 mi/h) environ, le système est désactivé.

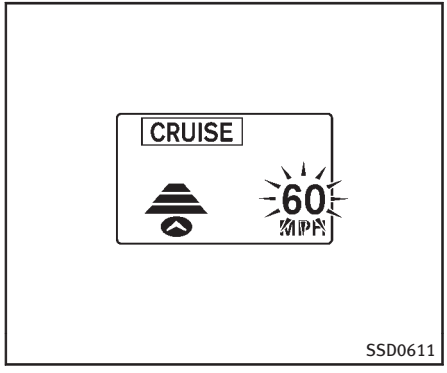

Dépassant un autre véhicule, l'indicateur de vitesse constante sélectionnée s'éclaire lorsque le véhicule roule à une vitesse supérieure à la vitesse définie. L'indicateur de détection de véhicule s'arrête lorsque la voie devant le véhicule est ouverte. Lorsque la pédale est relâchée, le véhicule reviendra à la vitesse constante précédemment réglée.

Utilisez la pédale d'accélérateur chaque fois qu'il est nécessaire d'accélérer même si le véhicule roule à la vitesse constante sélectionnée dans le système ICC.

Comment changer la vitesse constante

Pour annuler la vitesse mémorisée, procédez selon l'une des méthodes suivantes :

- Appuyez sur la commande CANCEL. L'indicateur de vitesse constante s'éteint.
- Appuyez sur la pédale de frein. L'indicateur de vitesse constante s'éteint.
- Placez la commande PRINCIPALE à l'arrêt. Les indicateurs ICC s'éteignent.

Pour régler à une vitesse de croisière supérieure, procédez selon l'une des méthodes suivantes :

- Appuyez légèrement sur la pédale d'accélérateur. Lorsque le véhicule atteint la vitesse désirée, appuyez sur la commande COAST/SET et relâchez-la.
- Maintenez appuyée la commande ACCELERATE/RESUME. La vitesse constante sélectionnée augmente d'environ 5 km/h au Canada (5 mi/h aux États-Unis).
- Appuyez brièvement sur la commande ACCELERATE/RESUME. À chaque pression, la vitesse constante augmente d'environ 1 km/h au Canada (1 mi/h

aux États-Unis).

Pour régler à une vitesse de croisière inférieure, procédez selon l'une des méthodes suivantes :

- Appuyez légèrement sur la pédale de frein. Lorsque le véhicule atteint la vitesse choisie, appuyez sur la commande COAST/SET puis relâchez-la.
- Maintenez appuyée la commande COAST/SET. La vitesse constante sélectionnée diminue d'environ 5 km/h au Canada (5 mi/h aux États-Unis).
- Appuyez brièvement sur la commande COAST/SET. À chaque pression, la vitesse choisie diminue d'environ 1 km/h au Canada (1 mi/h aux États-Unis).

Pour reprendre la vitesse précédemment réglée, appuyez et relâchez la commande ACCELERATE/RESUME. Lorsque le véhicule roule à une vitesse supérieure à 32 km/h (20 mi/h), le véhicule reprendra la vitesse précédemment réglée.

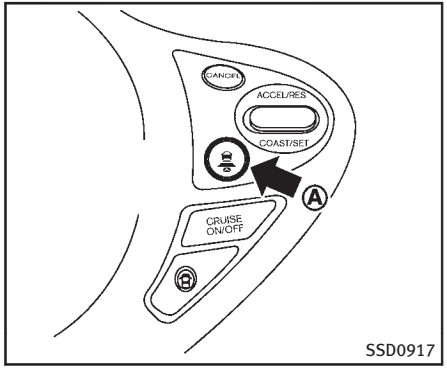

Comment modifier la distance entre les véhicules qui vous précède

Vous pouvez régler la distance entre les véhicules à tous moments en fonction de la circulation routière.

À chaque pression de la commande DISTANCE Ⓐ, la distance sélectionnée est modifiée dans l'ordre longue distance, distance moyenne, courte distance et à nouveau longue distance.

Distance	Affichage	Distance approximative à 100 km/h (60 mi/h) en [m (pi)]
Longue	CRUISE 60 MPH	60 (200)
Moyenne	CRUISE 60 MPH	45 (150)
Courte	CRUISE 60 MPH	30 (100)

SSD0613C

- La distance jusqu'au véhicule de devant change en fonction de la vitesse. Plus le véhicule roule vite plus la distance sera longue.
- À l'arrêt du moteur, la distance réglée passe sur «long». (Le réglage initial devient «long» dès que le moteur est mis en marche.)

Avertissement d'approche

Un carillon et l'affichage du système ICC avertissent le conducteur que le véhicule de devant se rapproche du fait qu'il décélère brusquement ou qu'un véhicule se rabat devant votre véhicule. Freinez afin de maintenir une distance sûre entre les véhicules lorsque :

- Le carillon retentit.
- L'indicateur de présence de véhicule et l'indicateur de distance sélectionnée clignotent.

Il peut arriver que le carillon d'avertissement ne se déclenche pas lorsque la distance est trop courte entre les véhicules. Par exemple :

- Lorsque les deux véhicules roulent à la même vitesse et que l'intervalle qui les sépare ne change pas
- Lorsque le véhicule de devant roule plus vite et que la distance entre les véhicules augmente
- Lorsqu'un véhicule se rabat près de votre véhicule

Le carillon d'avertissement ne se déclenche pas lorsque :

- le véhicule approche d'un véhicule arrêté ou qui roule lentement.
- la pédale d'accélérateur est enfoncée, annulant l'effet du système.

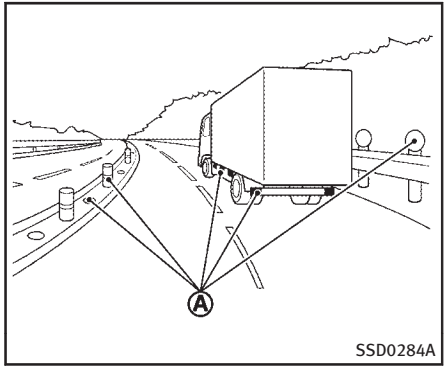

REMARQUE :

Il arrive que le carillon d'avertissement d'approche d'un véhicule retentisse et que l'affichage clignote lorsque le capteur ICC détecte des réflecteurs Ⓐ sur les véhicules d'une autre voie ou sur le côté de la route. Ceci peut accélérer ou ralentir le véhicule. Le régulateur de vitesse accélère ou décélère alors en conséquence, ce qui se produit en particulier sur les routes en lacets, sur les routes de collines ou à l'entrée/sortie d'un virage. Le capteur ICC peut aussi détecter des réflecteurs sur des routes étroites ou en construction. Vous devez dans ce cas contrôler manuellement la distance à l'avant de votre véhicule.

La précision du capteur peut également être gênée par certaines pratiques de conduite (manœuvre du volant ou position sur la file) ou circulation, ou encore l'état du véhicule (par exemple, s'il n'est pas correctement entretenu et qu'on le conduit alors qu'il est endommagé).

Annulation automatique

Le carillon se déclenche dans les conditions suivantes, annulant automatiquement le régulateur.

- Lorsque que le véhicule précédant le vôtre n'est pas détecté et que votre véhicule évolue à une vitesse inférieure à 24 km/h (15 mi/h) environ
- Lorsque le système détermine que le véhicule est immobile
- Lorsque le levier sélecteur n'est pas en mode D, DS ou manuel
- Lorsque le balayage des essuie-glace fonctionne en vitesse lente (LO) ou rapide (HI). Si le véhicule est équipé d'un système de balai automatique de sondage de pluie, le système risque de se désactiver lorsque les essuie-glace sont réglés sur le mode de fonctionnement intermittent (INT).
- Lorsque le frein de stationnement est serré
- Lorsque l'interrupteur du mode SNOW (neige) est activé
- Lorsque le système VDC vient d'être désactivé
- Lorsque le système ABS ou VDC (système de contrôle de la traction inclus) fonctionne
- En cas de conduite par forte luminosité (par ex., lumière du soleil)
- En cas de difficulté du système à évaluer la distance en raison de l'adhésion de poussière ou d'obstruction du capteur
- Lorsqu'un pneu glisse

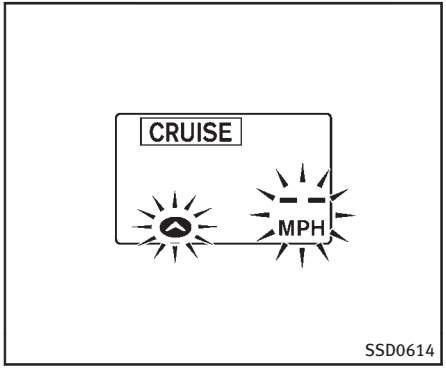

Témoin lumineux et affichage

Situation A :

Le régulateur de vitesse intelligent se désactive automatiquement dans les conditions suivantes. Le carillon retentit et il n'est pas possible d'activer le système.

- Lorsque le système VDC vient d'être désactivé
- Lorsque le VDC ou l'ABS (y compris le système de contrôle de traction) fonctionne
- Lorsqu'un pneu glisse
- Lorsque l'interrupteur du mode SNOW (neige) est activé
- En cas de conduite par forte luminosité (par ex., lumière du soleil)

Ce qu'il faut faire :

Éteindre le régulateur de vitesse intelligent à partir de la commande PRINCIPALE dès que vous n'êtes plus sous les conditions répertoriées ci-dessus. Rallumez le système ICC pour reprendre l'usage de celui-ci.

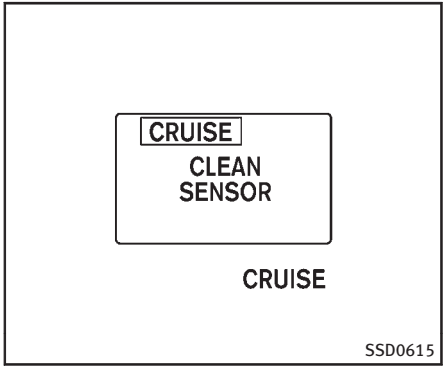

Situation B :

Le système ICC est automatiquement annulé lorsque le volet du capteur est sale, du fait qu'il lui est alors impossible de détecter les véhicules devant.

Le carillon se déclenche, le témoin lumineux du système (orange) s'allume et l'indicateur «CLEAN SENSOR (nettoyeur capteur)» s'affiche.

Ce qu'il faut faire :

Garez le véhicule sur une aire sûre dès que le témoin lumineux s'allume et coupez le moteur. Nettoyez les vitres du capteur avec un chiffon doux et refaites les réglages.

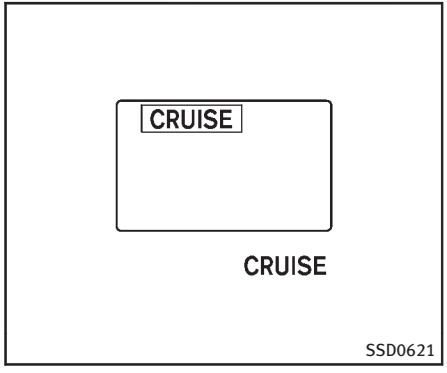

Situation C :

Le carillon se déclenche et le témoin lumineux du système (orange) s'allume lorsque le système ICC ne fonctionne pas correctement.

Ce qu'il faut faire :

Garez le véhicule sur une aire sûre dès que le témoin lumineux s'allume. Arrêtez puis redémarrez le moteur, reprenez la conduite, puis réactivez le système ICC.

Lorsque les réglages ne sont pas possibles ou que le témoin indicateur reste allumé, cela signifie qu'il y a une défectuosité du système. Le véhicule reste utilisable dans des conditions normales, mais il est préférable de le faire vérifier par un détaillant INFINITI.

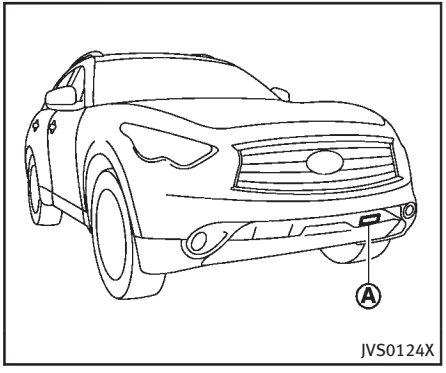

Entretien du capteur

Le capteur du système ICC Ⓐ se trouve sous le pare-chocs avant.

Pour que le système ICC fonctionne correctement, il est impératif de respecter ce qui suit :

- Maintenez toujours le capteur en bon état de propreté. Essuyez délicatement avec un chiffon doux de façon à ne pas endommager le capteur.
- Ne cognez et n'endommagez pas le capteur. Ne touchez et n'enlevez pas la vis située sur le capteur. Ceci pourrait provoquer un incendie du véhicule. Si

le capteur a été endommagé dans un accident, faites appel à un détaillant INFINITI.

- Ne collez pas d'étiquette (même transparente) et n'installez pas d'accessoires près du capteur. Ceci pourrait provoquer une panne ou une défectuosité du capteur.

MODE DE RÉGULATEUR DE VITESSE CLASSIQUE (vitesse constante)

Ce mode permet de maintenir une vitesse de conduite variant entre 40 et 144 km/h (25 et 90 mi/h) sans avoir à appuyer sur la pédale d'accélérateur.

ATTENTION

- **En mode de régulateur de vitesse classique (vitesse constante), aucun carillon d'avertissement ne vous avertit lorsque vous êtes trop proche du véhicule devant vous, ni de la présence du véhicule devant vous ni lorsque la distance d'un véhicule à l'autre est détectée.**
- **Faites particulièrement attention à la distance entre votre véhicule et le véhicule devant vous, pour éviter tout risque de collision.**
- **Confirmez toujours le réglage à l'affichage du système de régulateur de vitesse intelligent.**
- **N'utilisez pas le mode de régulateur de vitesse classique (vitesse constante) dans les conditions suivantes :**
  - **— lorsqu'il est impossible de maintenir la vitesse du véhicule constante**
  - **— en circulation dense ou dont la vitesse varie**
  - **— sur des routes sinueuses ou vallonnées**
  - **— sur routes glissantes (pluie, neige, verglas, etc.)**
  - **— dans un endroit en grand vent**
- **Ceci pourrait vous faire perdre le contrôle du véhicule et causer un accident.**

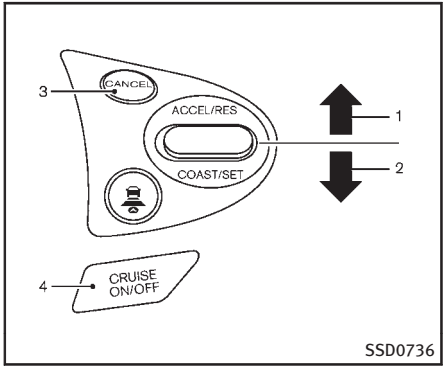

Commande du régulateur de vitesse classique (vitesse constante)

1. Commande ACCELERATE/RESUME :

   Pour revenir à la vitesse constante ou augmenter la vitesse progressivement.
2. Commande COAST/SET :

   Pour régler la vitesse constante souhaitée et réduire la vitesse progressivement.
3. Commande CANCEL :

   Pour désactiver le régulateur sans effacer la vitesse constante.

4. Commande PRINCIPALE (ON·OFF) :

   Commande générale pour activer le système.

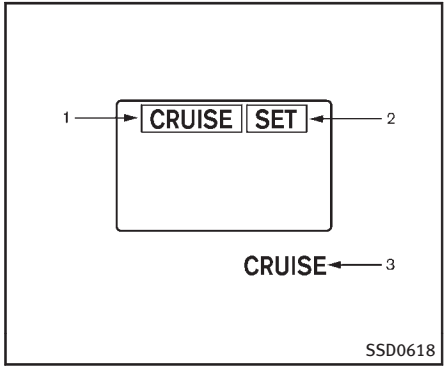

Affichage et témoins du mode de régulateur de vitesse classique (vitesse constante)

L'affichage se trouve entre l'indicateur de vitesse et le compte-tours.

1. Indicateur de la commande PRINCIPALE :

   Indique que la commande PRINCIPALE est sur ON.

2. Indicateur de la commande de réglage du régulateur de vitesse :

   S'affiche lorsque la vitesse du véhicule est commandée par le mode de régulateur de vitesse classique (vitesse constante) du système ICC.

3. Témoin lumineux du système du régulateur de vitesse :

   S'allume si la commande du régulateur de vitesse ne fonctionne pas correctement.

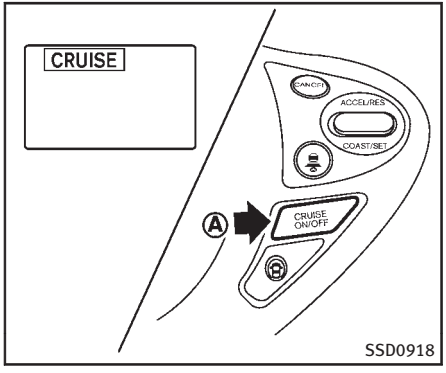

Utilisation du mode de régulateur de vitesse classique (vitesse constante)

Pour choisir le mode de régulateur de vitesse classique (vitesse constante), appuyez sur la commande PRINCIPALE Ⓐ pendant plus de 1,5 seconde.

Lorsque vous appuyez sur la commande PRINCIPALE, l'affichage de système de régulateur de vitesse intelligent et l'indicateur CRUISE s'affichent sur l'affichage à cristaux liquides par matrice de points. Si vous maintenez la commande PRINCIPALE enfoncée pendant plus de 1,5 seconde, l'affichage du régulateur de vitesse intelligent s'éteint. L'indicateur CRUISE reste allumé. Vous pouvez maintenant régler la vitesse souhaitée. Appuyez de nouveau sur la commande PRINCIPALE pour éteindre complètement le système.

Lorsque le contacteur d'allumage est tourné en position OFF, le système est également automatiquement éteint. Pour utiliser à nouveau le régulateur de vitesse intelligent, appuyez et relâchez rapidement la commande PRINCIPALE (mode de contrôle de distance d'un véhicule à l'autre) ou appuyez à nouveau tout en le maintenant (mode de régulateur de vitesse classique) pour l'activer.

Lorsque le système d'assistance au contrôle de distance (DCA) est activé, il n'est pas possible d'activer le mode de régulateur de vitesse classique (vitesse constante), même si la commande PRINCIPALE est maintenue enfoncée.

Pour activer le mode de régulateur de vitesse classique (vitesse constante), désactivez le système DCA. Reportez-vous à «Système d'assistance du contrôle de distance (DCA)» (P.5-59).

⚠ PRÉCAUTION

Pour éviter d'engager accidentellement le régulateur de vitesse, assurez-vous que la commande ON/OFF est bien éteinte lorsque vous n'utilisez pas le régulateur de vitesse intelligent.

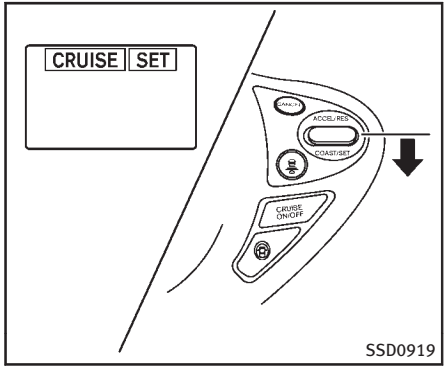

Pour régler une vitesse de croisière, accélérez votre véhicule jusqu'à la vitesse voulue, appuyez sur la commande COAST/SET et relâchez-la. (L'indicateur SET s'allume dans l'affichage.) Enlevez votre pied de la pédale d'accélérateur. Le véhicule est maintenu à la vitesse mémorisée.

- **Pour dépasser un autre véhicule,** appuyez sur la pédale d'accélérateur. Lorsque la pédale est relâchée, le véhicule reviendra à la vitesse précédemment réglée.
- Il est possible que le véhicule ne maintienne pas la vitesse réglée lors de la montée et de la descente de côtes abruptes. Dans un tel cas, maintenez manuellement la vitesse du véhicule.

Pour annuler la vitesse mémorisée, procédez selon l'une des méthodes suivantes :

1. Appuyez sur la commande CANCEL. L'indicateur SET s'éteint.
2. Appuyez sur la pédale de frein. L'indicateur SET s'éteint.
3. Placez la commande PRINCIPALE à l'arrêt. Les témoins indicateurs CRUISE et SET s'éteignent.

Pour régler une vitesse supérieure, procédez selon l'une des trois méthodes ci-dessous :

1. Appuyez légèrement sur la pédale d'accélérateur. Lorsque le véhicule atteint la vitesse désirée, appuyez sur la commande COAST/SET et relâchez-la.
2. Maintenez appuyée la commande ACCELERATE/RESUME. Relâchez la commande lorsque le véhicule atteint la vitesse choisie.
3. Appuyez brièvement sur la commande ACCELERATE/RESUME. Chaque pression augmente la vitesse programmée d'environ 1,6 km/h (1 mi/h).

Pour régler une vitesse plus lente, procédez selon l'une des trois méthodes ci-dessous :

1. Appuyez légèrement sur la pédale de frein. Lorsque le véhicule atteint la vitesse choisie, appuyez sur la commande COAST/SET puis relâchez-la.
2. Maintenez appuyée la commande COAST/SET. Relâchez la commande lorsque le véhicule a atteint la vitesse choisie.
3. Appuyez brièvement sur la commande COAST/SET. Chaque pression réduit la vitesse programmée d'environ 1,6 km/h (1 mi/h).

Pour reprendre la vitesse précédemment réglée, appuyez et relâchez la commande ACCELERATE/RESUME. Lorsque le véhicule roule à une vitesse supérieure à 40 km/h (25 mi/h), le véhicule reprendra la vitesse précédemment réglée.

Annulation automatique

Un bip sonore retentit et le système est automatiquement désactivé dans les situations suivantes.

- Lorsque le véhicule décélère de plus de 13 km/h (8 mi/h) en dessous de la vi-

tesse réglée

- Lorsque le véhicule roule à moins de 32 km/h (20 mi/h)
- Lorsque le levier sélecteur n'est pas en mode D, DS ou manuel
- Lorsque le frein de stationnement est serré
- Lorsque le système VDC (système de contrôle de la traction inclus) fonctionne
- Lorsqu'un pneu glisse

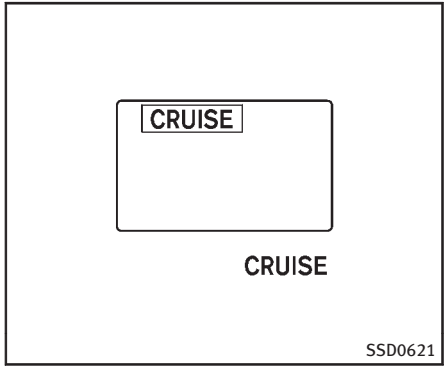

Témoin lumineux

Le carillon se déclenche et le système du témoin lumineux (orange) s'allume lorsque le système ne fonctionne pas correctement.

Ce qu'il faut faire :

Garez le véhicule sur une aire sûre dès que le témoin lumineux s'allume. Arrêtez puis redémarrez le moteur, reprenez la conduite, puis réactivez le réglage.

Lorsque les réglages ne sont pas possibles ou que le témoin indicateur reste allumé, cela signifie qu'il y a une défectuosité du système. Le véhicule reste utilisable dans des conditions normales, mais il est préférable de le faire vérifier par un détaillant INFINITI.

FONCTION DE PRÉVISION (modèles avec le système du régulateur de vitesse intelligent)

Lorsque la fonction de prévision du système ICC juge qu'il est nécessaire de freiner d'urgence en détectant le véhicule situé devant dans la même voie ainsi que sa distance et sa vitesse relative, elle applique une pré-pression de freinage avant que le conducteur n'appuie sur la pédale de frein, et elle améliore l'action du freinage en réduisant le jeu de la pédale.

Pour de plus amples détails, reportez-vous à «Assistance au freinage» (P.5-86).

SYSTÈME D'ASSISTANCE DU CONTRÔLE DE DISTANCE (DCA) (si le véhicule en est équipé)

Le système d'assistance au contrôle de distance (DCA) commande le freinage du véhicule et relâche la pédale d'accélérateur en fonction de la distance et de la vitesse relative du véhicule précédant le vôtre, afin d'aider le conducteur à maintenir une certaine distance entre les deux véhicules.

ATTENTION

- **Soyez toujours attentif lors de la conduite, même lorsque vous utilisez le système d'assistance au contrôle de distance. Veuillez lire attentivement et bien comprendre le manuel du conducteur avant d'utiliser le système DCA. Ne vous fiez pas au système pour éviter les accidents ou contrôler la vitesse du véhicule en cas d'urgence, afin d'éviter tout risque de blessures graves ou la mort. N'utilisez le système d'assistance au contrôle de distance que sur des routes et dans des conditions de circulation appropriées.**
- **En cas d'arrêt du véhicule précédant le vôtre, votre véhicule ralentit jusqu'à arrêt total, dans les limites du système. Le système se désactive lorsqu'il considère que le véhicule est immobilisé, et un carillon retentit. Le conducteur doit enfoncer la pédale de frein pour empêcher le véhicule de se déplacer.**
- **Le système DCA ne contrôle pas le frein lorsque le conducteur a son pied posé sur la pédale d'accélérateur.**

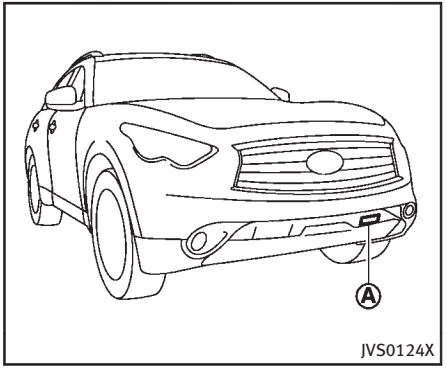

PRÉCAUTIONS RELATIVES AU SYSTÈME D'ASSISTANCE AU CONTRÔLE DE DISTANCE

Ce système est conçu pour aider le conducteur à maintenir une certaine distance avec le véhicule le précédant sur la même voie et dans la même direction.

Si le capteur de distance Ⓐ détecte la présence d'un véhicule se déplaçant plus lentement que le vôtre, le système fait ralentir votre véhicule afin d'aider le conducteur à maintenir une certaine distance.

Le système adapte automatiquement l'accélération et la puissance de freinage

(jusqu'à 25% de la puissance de freinage du véhicule) selon les besoins.

La distance de détection du capteur est d'environ 120 m (390 pi) vers l'avant.

ATTENTION

- **Ce système est uniquement un dispositif d'aide à la conduite et aucunement une alarme ou un dispositif d'annulation des collisions. Le conducteur est tenu de rester vigilant, de conduire prudemment et de garder le contrôle de son véhicule en toutes circonstances.**
- **Ce système ne s'adapte pas automatiquement à l'état de la route. Ne l'utilisez pas sur des routes avec virages brusques, en ville ou en cas de pluie ou de brouillard.**

Le capteur de distance ne détecte pas les objets suivants :

- les véhicules en stationnement ou roulant à faible vitesse
- les piétons ou objets sur la chaussée
- les véhicules qui se rabattent sur la même voie
- les motocyclettes qui ne roulent pas au milieu de la voie

ATTENTION

- **Les performances de la fonction de prévision étant limitées, ne vous fiez pas uniquement au système d'assistance au contrôle de distance. Le système ne corrige pas le manque d'attention ni la distraction du conducteur, et il ne surmonte pas la mauvaise visibilité par temps de pluie, de brouillard ou toute autre condition atmosphérique défavorable. Réduisez la vitesse du véhicule en appuyant sur la pédale de frein, afin de maintenir une distance suffisante entre les deux véhicules.**
- **Sous certaines conditions climatiques ou de circulation, le système ne détectera pas la présence d'un véhicule de devant. Afin d'éviter les risques d'accident, n'utilisez jamais le système d'assistance au contrôle de distance dans les cas suivants :**
  - **Sur des routes très sinueuses**
  - **Sur des routes glissantes, lorsqu'il y a de la glace ou de la neige, etc.**
  - **Par mauvais temps (pluie, brouillard, neige, etc.)**
  - **Lorsqu'une luminosité intense (au lever ou au coucher du soleil par exemple) frappe directement l'avant du véhicule**
  - **Lorsque la pluie, la neige ou la poussière recouvre le capteur**
  - **Sur des routes en forte pente (les freinages répétés risqueraient de provoquer la surchauffe des freins)**
  - **Sur des routes avec des montées et des descentes fréquentes**
- **N'utilisez pas le système d'assistance du contrôle de distance lorsque vous tractez une remorque. Il est possible que le système ne détecte pas le véhicule précédant le vôtre.**
- **Sur certaines routes ou dans certaines conditions de circulation, un véhicule ou un objet peut accidentellement rentrer dans la zone de détection du capteur et provoquer le freinage brusque du véhicule. Vous devez alors utiliser la pédale d'accélérateur pour contrôler la distance entre votre véhicule et les autres véhicules. Soyez toujours vigilant et évitez**

d'activer le système DCA dans les situations où son utilisation est déconseillée dans cette section.

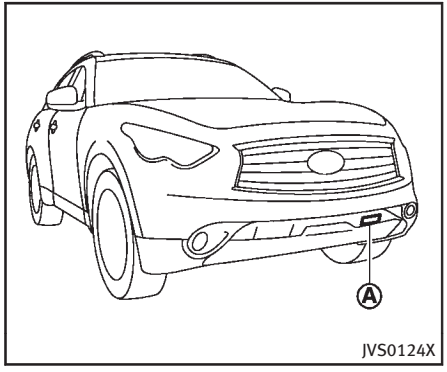

FONCTIONNEMENT DU SYSTÈME D'ASSISTANCE AU CONTRÔLE DE DISTANCE

Restez toujours attentif au comportement de votre véhicule et soyez toujours prêt à ralentir manuellement pour maintenir la distance qui le sépare des autres. Il est possible que le système d'assistance au contrôle de distance (DCA) ne soit pas en mesure de faire ralentir le véhicule dans certaines conditions.

Le système DCA fonctionne avec un capteur Ⓐ situé à l'avant du véhicule, qui détecte la présence de véhicules devant le vôtre. Le capteur détecte généralement les signaux reflétés par les réflecteurs arrière sur un véhicule roulant à l'avant. Par conséquent, en cas d'impossibilité du capteur à détecter le réflecteur du véhicule précédant le vôtre, il est possible que le système DCA ne fonctionne pas.

Il se peut que le capteur ne capte pas les signaux dans certaines des conditions suivantes :

- Lorsque le réflecteur du véhicule de devant est posé haut sur le véhicule (remorques, etc.)
- Lorsque le véhicule qui se trouve devant n'a pas de déflecteur ou s'il est endommagé ou recouvert
- Lorsque le réflecteur ou le véhicule devant est couvert de poussière, de neige ou des éclaboussures
- Lorsque la neige ou les éclaboussures des autres véhicules réduisent la visibilité du capteur
- Lorsque le véhicule qui se trouve devant dégage des gaz d'échappement ou des fumées denses (fumées noires) qui gênent la visibilité du capteur
- Lorsque vous avez chargé des bagages trop lourds sur le siège arrière ou dans l'espace de rangement de votre véhi-

cule

Le système DCA est conçu pour contrôler automatiquement le fonctionnement du capteur. Lorsque le capteur est couvert de poussière ou est obstrué, le système s'éteindra automatiquement. Le système DCA peut ne pas détecter de la glace ou des sacs en plastique transparents ou translucides,etc. si le capteur en est recouvert. Dans ces cas-là, il est possible que le système d'assistance au contrôle de distance (DCA) ne soit pas en mesure de faire ralentir le véhicule correctement. Assurez et nettoyez régulièrement le capteur.

Le système DCA est conçu pour aider le conducteur à maintenir une certaine distance entre son véhicule et celui le précédant. Le système fait ralentir le véhicule selon les besoins, et l'immobilise en cas d'arrêt du véhicule vous précédant. Cependant le système DCA ne peut pas appliquer plus de 25% de la puissance totale de freinage du véhicule. Comme le système DCA ne peut pas ralentir le véhicule assez vite lorsque le véhicule de devant se déplace sur une autre voie ou que le véhicule de devant ralentit trop vite, la distance entre les véhicules risque d'être réduite. Dans ce cas, un carillon d'avertissement retentit et l'affichage du système DCA clignote pour exhorter le conducteur à prendre les mesures nécessaires.

Reportez-vous à «Avertissement d'approche» (P.5-50).

Ce système ne fait que freiner et relâcher la pédale d'accélérateur afin d'aider le conducteur à maintenir une certaine distance entre son véhicule et celui le précédant. L'accélération du véhicule doit être commandée par le conducteur.

Le système DCA ne contrôle pas la vitesse des autres véhicules et n'avertit pas lorsque vous approchez d'un véhicule en stationnement ou qui se déplace lentement. Soyez attentif lors de la conduite du véhicule, afin de maintenir une distance adéquate entre votre véhicule et celui le précédant.

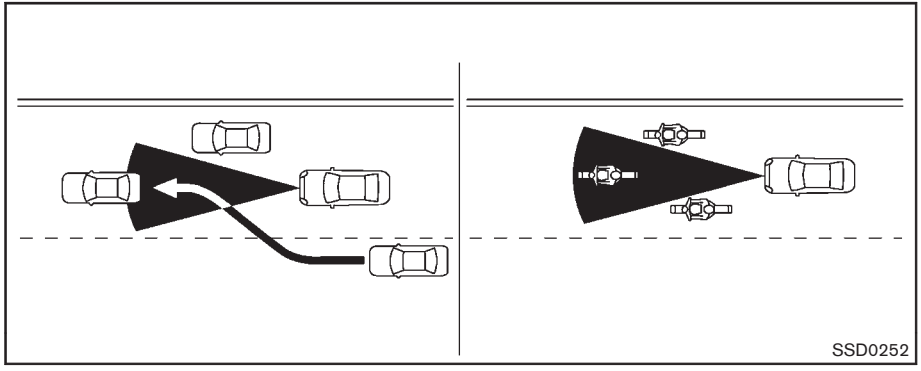

La zone de détection du capteur est limitée. Le véhicule précédant le vôtre doit se trouver dans la zone de détection pour que le système fonctionne.

Selon sa position sur la voie, le véhicule qui se trouve devant peut se déplacer en dehors de la zone de détection du régulateur. Les motocyclettes qui roulent sur le côté de la voie ne sont pas repérables. Un véhicule entrant sur la voie devant votre véhicule peut ne pas être détecté jusqu'à ce qu'il soit directement sur la voie. **Dans un tel cas, le système peut vous avertir par un carillon ou le clignotement de l'indicateur du système. Le conducteur peut avoir à contrôler lui-même la distance appropriée qui le sépare du véhicule qui roule devant.**

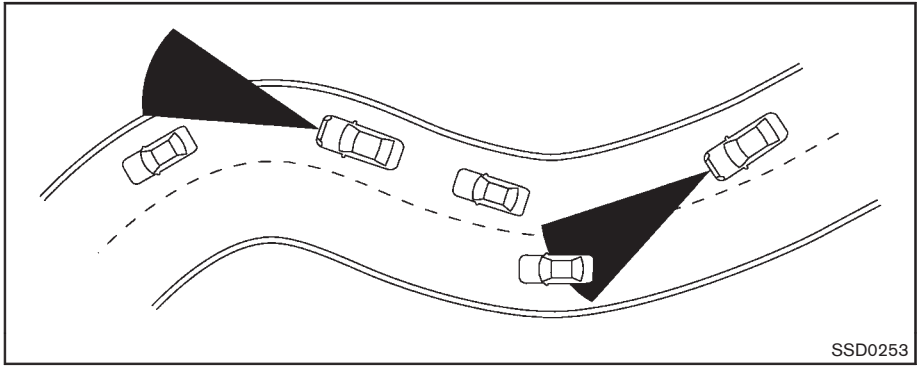

Selon le tracé de la route, comme les routes en lacet, montagneuses, courbées, routes étroites, ou des routes qui sont en construction, le capteur pourrait détecter un véhicule qui se trouve sur une voie différente ou ne plus détecter le véhicule qui se trouve devant sur la même voie. Ceci risque d'affecter le fonctionnement du système.

La détection des véhicules peut également être affectée par le fonctionnement du véhicule (manœuvre du volant ou position de roulement sur la voie, etc.) ou l'état de celui-ci. **Dans un tel cas, le système peut vous avertir par un carillon ou le clignotement de l'indicateur du système inopinément. Vous aurez à contrôler vous-même la distance appropriée qui vous sépare du véhicule qui roule devant.**

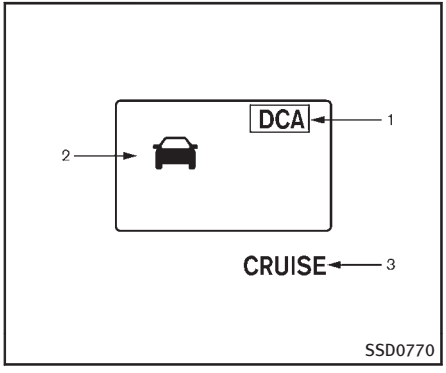

Affichage et témoins du système d'assistance au contrôle de distance

L'affichage se trouve entre l'indicateur de vitesse et le compte-tours.

1. Témoin de commande d'assistance au contrôle de distance (DCA) :

   Indique que la commande dynamique du système d'Aide de Conduite est sur ON.

2. Indicateur de présence d'un véhicule :

   Indique la présence d'un véhicule devant vous.

3. Témoin lumineux d'assistance au contrôle de distance (orange) :

   Ce témoin s'allume si le système DCA ne fonctionne pas correctement.

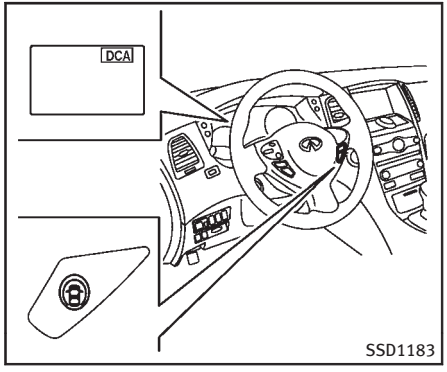

Utilisation du système d'assistance au contrôle de distance (DCA)

Pour mettre en marche le système DCA, appuyez sur la commande d'assistance dynamique du conducteur située sur le volant après démarrage du moteur. Le témoin indicateur de commande du système d'assistance du contrôle de distance (DCA) de l'affichage cristaux liquides à matrices de points s'illumine. Appuyez de nouveau sur la commande d'assistance dynamique du conducteur pour éteindre complètement le système DCA. Le témoin indicateur de la commande du système d'assistance du contrôle de distance (DCA) s'éteint.

Le système se met en marche lorsque le véhicule atteint une vitesse de 5 km (3 mi/h) environ.

ATTENTION

Assurez-vous de mettre la commande d'assistance dynamique du conducteur en position d'arrêt lorsque le système DCA n'est pas nécessaire. Le fait de laisser le système en marche dans des conditions où celui-ci n'est pas nécessaire risquerait de provoquer un accident.

La commande d'assistance dynamique du conducteur est utilisée aussi bien pour le système LDP que DCA. Le fait d'appuyer sur la commande d'assistance dynamique du conducteur entraîne également l'activation ou la désactivation simultanée du système LDP. Vous pouvez activer/désactiver le système DCA individuellement via l'écran. Si le système est éteint, il ne s'allumera pas même en appuyant sur la commande d'assistance dynamique du conducteur. Pour régler l'activation ou la désactivation du système sur l'affichage, reportez-vous à «Réglage sur ON/OFF du

système DCA» (P.5-66).

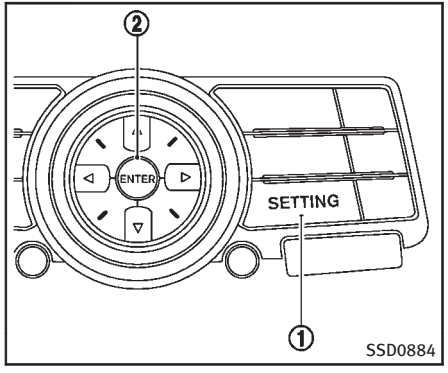

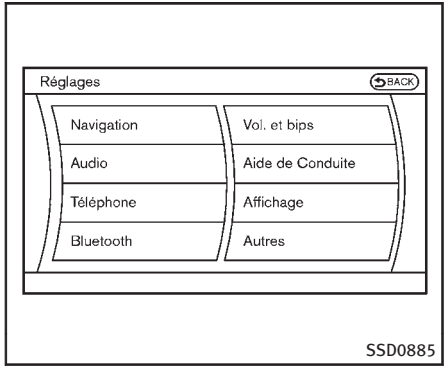

Réglage sur ON/OFF du système DCA :

1. Appuyez sur le bouton SETTING ①, sélectionnez la touche «Aide de Conduite» sur l'écran en utilisant la manette INFINITI. Ensuite, appuyez sur le bouton ENTER ②.
2. Sélectionnez la touche «Ajustements pour Aide Dynamique», et appuyez sur le bouton ENTER ②.

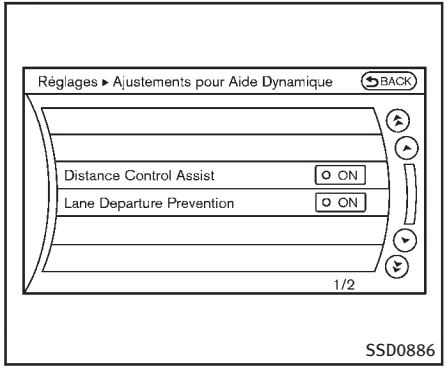

3. Pour activer ou désactiver le système DCA, sélectionnez la touche «Distance Control Assist», sélectionnez ON ou OFF et appuyez sur le bouton ENTER ②.

Si les systèmes LDP et DCA sont réglés en désactivation sur l'affichage, la commande d'assistance dynamique du conducteur est appuyée, le témoin indicateur LDP ON et le témoin indicateur de la commande du système d'assistance du contrôle de distance (DCA) clignoteront pendant environ 2 secondes. Reportez-vous à «Syst. d'alerte de franch. invol. de ligne (LDW)/de prév. de franch. de ligne (LDP)» (P.5-24).

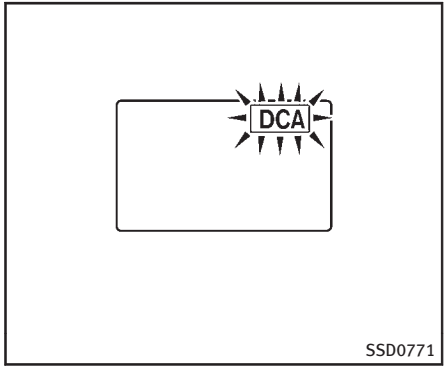

Dans les conditions suivantes, le système d'assistance du contrôle de distance ne fonctionne pas et la commande du système d'assistance du contrôle de distance (DCA) se met à clignoter :

- Lorsque la commande de mode SNOW (neige) est en position de marche (Pour utiliser le système DCA, mettez la commande de mode SNOW [neige] en position d'arrêt, puis appuyez sur la commande d'assistance dynamique du conducteur.)

  Pour des détails relatifs à la commande de mode SNOW (neige), reportez-vous à «Commande de mode snow (neige)» (P.2-52).
- Lorsque le système VDC est désactivé (Pour utiliser le système DCA, activez le système VDC, puis appuyez sur la commande d'assistance dynamique du conducteur.)

  Pour de plus amples informations sur le système VDC, reportez-vous à «Système de contrôle de dynamique du véhicule (VDC)» (P.5-90).
- Lorsque le système ABS ou VDC (système de contrôle de la traction inclus) est activé.
- En cas de conduite par forte luminosité (par ex., lumière du soleil)

Le système DCA ne fonctionne pas lorsque le mode de régulateur de vitesse classique (vitesse constante) est activé. (Pour utiliser le système DCA, désactivez le mode de régulateur de vitesse classique [vitesse constante], puis appuyez sur la commande d'assistance dynamique du conducteur.)

Pour de plus amples informations sur le mode de régulateur de vitesse classique (vitesse constante), reportez-vous à «Système du régulateur de vitesse intelligent (ICC) (VITESSE RÉGLÉE MAXIMALE)» (P.5-35).

Le système se désactive automatiquement à l'arrêt du moteur.

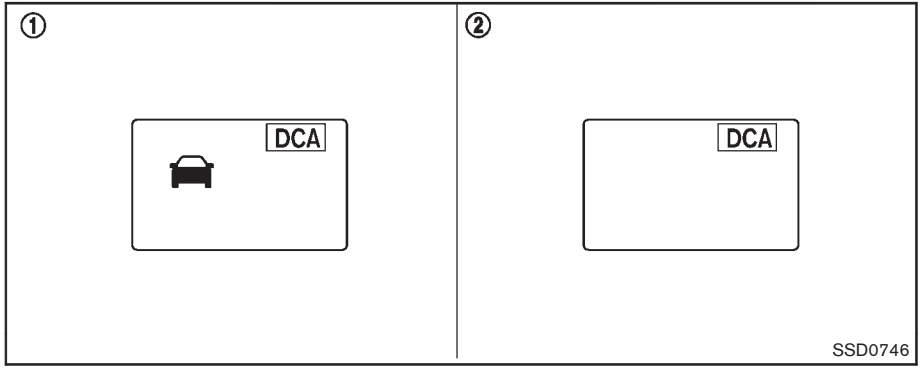

1. Affichage du système lorsqu'il y a un véhicule devant
2. Affichage du système lorsqu'il n'y a pas de véhicule devant

Fonctionnement du système

ATTENTION

Le système d'assistance au contrôle de la distance fait automatiquement ralentir votre véhicule afin d'aider le conducteur à maintenir une certaine distance avec le véhicule le précédant. Freinez manuellement lorsqu'il est nécessaire de ralentir pour maintenir une distance suffisante en cas de freinage brusque du véhicule précédant le vôtre ou d'apparition soudaine d'un véhicule devant vous. Soyez toujours attentif lorsque vous utilisez le système DCA.

Le système d'assistance au contrôle de distance (DCA) aide le conducteur à maintenir une certaine distance avec le véhicule le précédant, en freinant et en relâchant la pédale d'accélérateur dans des conditions de conduite normales.

En cas de détection d'un véhicule devant le vôtre :

L'indicateur de présence de véhicule s'allume.

En cas de diminution de la distance séparant votre véhicule de celui le précédant :

- Si le conducteur n'a pas son pied sur la pédale d'accélérateur, le système actionne les freins afin de faire ralentir le véhicule petit à petit. En cas d'arrêt du véhicule précédant le vôtre, votre véhicule ralentit jusqu'à arrêt total, dans les limites du système.
- Si le conducteur a son pied sur la pédale d'accélérateur, le système relâche la pédale d'accélérateur afin d'aider le conducteur.

Lorsqu'il est nécessaire que le conducteur actionne la pédale de frein :

Le système avertit le conducteur en faisant retentir un carillon et en faisant clignoter l'indicateur de présence de véhicule. Si le conducteur a son pied sur la pédale d'accélérateur, le système relâche la pédale d'accélérateur afin d'aider le conducteur.

Lorsque le système DCA freine le véhicule, les feux d'arrêt s'allument et la pédale de frein s'abaisse.

Lorsque les freins sont utilisés, un bruit peut se faire entendre. Ceci ne constitue pas une anomalie.

ATTENTION

- **Le système n'effectue aucun contrôle et n'avertit pas le conducteur si l'indicateur de présence de véhicule est éteint.**
- **Ne posez jamais votre pied sous la pédale de frein. Il risquerait de se trouver coincé en cas de contrôle des freins par le système.**
- **En fonction de la position de la pédale d'accélérateur, il est possible que le système ne soit pas en mesure d'aider le conducteur à relâcher la pédale d'accélérateur correctement.**
- **En cas d'arrêt du véhicule précédant le vôtre, votre véhicule ralentit jusqu'à arrêt total, dans les limites du système. Le système relâche le frein en émettant un son de carillon lorsqu'il détermine que le véhicule est immobile. Le conducteur doit enfoncer la pédale de frein pour empêcher le véhicule de se déplacer. [Le système se réactive automatiquement lorsque le véhicule atteint la vitesse de 5 km/h (3 mi/h)].**

Annulation de l'effet du système :

Les actions suivantes du conducteur entraînent l'annulation du fonctionnement du système.

- Lorsque le conducteur enfonce encore davantage la pédale d'accélérateur alors que le système est en train de la relâcher, ceci annule le contrôle DCA de la pédale d'accélérateur.
- Lorsque le conducteur a son pied posé sur la pédale d'accélérateur, le système ne commande pas le frein.
- Lorsque le conducteur a son pied posé sur la pédale de frein, le système ne commande pas le frein et n'alerte pas le conducteur.
- L'activation du système de régulateur de vitesse intelligent désactive le système DCA.

Avertissement d'approche

Un carillon et l'affichage du système DCA avertissent le conducteur que le véhicule de devant se rapproche du fait qu'il décé-

lère brusquement ou qu'un véhicule se rabat devant votre véhicule. Freinez afin de maintenir une distance sûre entre les véhicules lorsque :

- Le carillon retentit.
- L'indicateur de présence de véhicule se met à clignoter.

Il peut arriver que le carillon d'avertissement ne se déclenche pas lorsque la distance est trop courte entre les véhicules. Par exemple :

- Lorsque les deux véhicules roulent à la même vitesse et que l'intervalle qui les sépare ne change pas
- Lorsque le véhicule de devant roule plus vite et que la distance entre les véhicules augmente
- Lorsqu'un véhicule se rabat près de votre véhicule

Le carillon ne retentit pas lorsque votre véhicule s'approche de véhicules à l'arrêt ou se déplaçant lentement.

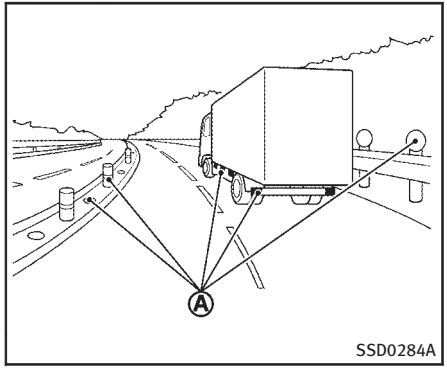

REMARQUE :

Il arrive que le carillon d'avertissement d'approche d'un véhicule retentisse et que l'affichage clignote lorsque le capteur détecte des réflecteurs Ⓐ sur les véhicules d'une autre voie ou sur le côté de la route. Ceci risque d'affecter le fonctionnement du système DCA. Le capteur pourrait détecter ces réflecteurs lorsque le véhicule est conduit sur des routes sinueuses, sur des routes de collines ou à l'entrée/sortie d'un virage. Le capteur peut aussi détecter des réflecteurs sur des routes étroites ou en construction. Vous devez dans ce cas contrôler manuellement la distance à l'avant de votre véhicule.

La précision du capteur peut également être gênée par certaines pratiques de conduite (manœuvre du volant ou position sur la file) ou circulation, ou encore l'état du véhicule (par exemple, s'il n'est pas correctement entretenu et qu'on le conduit alors qu'il est endommagé).

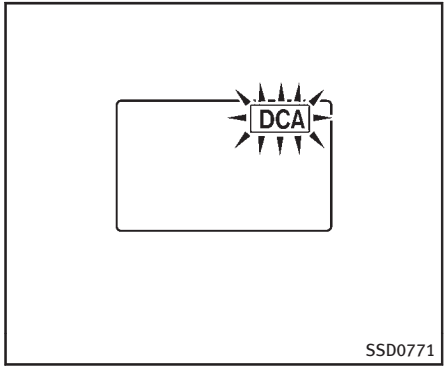

Annulation automatique

Situation A :

Le système d'assistance au contrôle de distance se désactive automatiquement dans les situations suivantes. Le carillon retentit et le témoin lumineux du système d'assistance du contrôle de distance (DCA) clignote. Il n'est pas possible de régler le système.

- Lorsque le système VDC vient d'être désactivé
- Lorsque le VDC ou l'ABS (y compris le système de contrôle de traction) fonctionne
- Lorsque l'interrupteur du mode SNOW (neige) est activé
- En cas de conduite par forte luminosité (par ex., lumière du soleil)

Ce qu'il faut faire :

Éteignez le système via la commande d'assistance dynamique du conducteur dès que vous n'êtes plus dans les conditions répertoriées ci-dessus. Rallumez le système DCA pour reprendre l'usage de celui-ci.

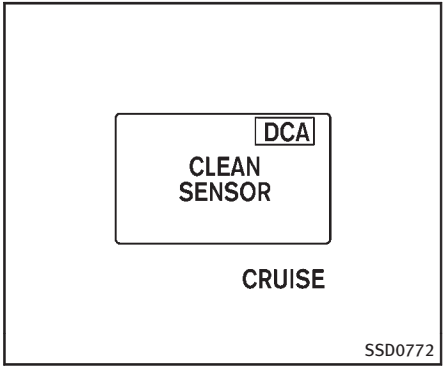

Situation B :

Le système DCA est automatiquement annulé lorsque le volet du capteur est sale, du fait qu'il lui est alors impossible de détecter les véhicules devant.

Le carillon se déclenche, le témoin lumineux du système (orange) s'allume et l'indicateur «CLEAN SENSOR (nettoyeur capteur)» s'affiche.

Ce qu'il faut faire :

Garez le véhicule sur une aire sûre dès que le témoin lumineux s'allume et coupez le moteur. Nettoyez les vitres du capteur avec un chiffon doux et refaites les réglages.

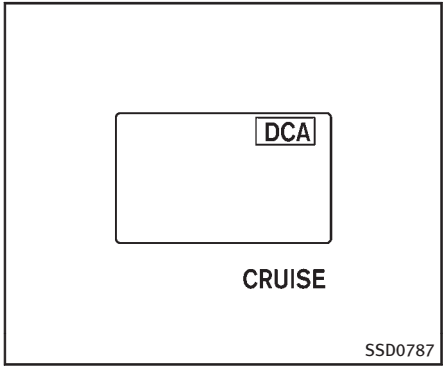

Situation C :

Le carillon se déclenche et le témoin lumineux du système («CRUISE» orange) s'allume lorsque le système DCA ne fonctionne pas correctement.

Ce qu'il faut faire :

Garez le véhicule sur une aire sûre dès que le témoin lumineux s'allume. Arrêtez puis redémarrez le moteur, puis réactivez le système DCA.

Lorsque les réglages ne sont pas possibles ou que le témoin indicateur reste allumé, cela signifie qu'il y a une défectuosité du système. Le véhicule reste utilisable dans des conditions normales, mais il est préférable de le faire vérifier par un détaillant INFINITI.

Entretien du capteur

Comment manipuler le capteur :

Le capteur du système DCA sert également pour le régulateur de vitesse intelligente et se trouve sous le pare-chocs avant.

Pour manipuler le capteur, reportez-vous à «Système du régulateur de vitesse intelligent (ICC) (VITESSE RÉGLÉE MAXIMALE)» (P.5-35).

SYSTÈME D'ALERTE DE COLLISION FRONTALE (FCW) (si le véhicule en est équipé)

Le système d'avertissement de collision avant (FCW) avertit le conducteur via l'activation d'un témoin d'avertissement et d'un carillon lorsque votre véhicule se rapproche du véhicule le précédant sur la même voie.

Le système FCW fonctionne lorsque votre véhicule se déplace à une vitesse supérieure ou égale à environ 15 km/h (10 mi/h).

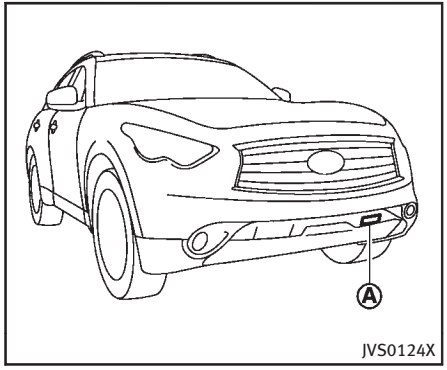

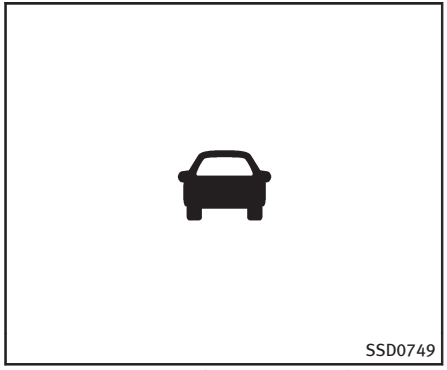

Indicateur de présence d'un véhicule

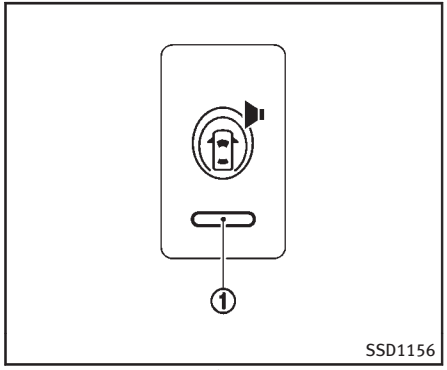

Commande des systèmes d'avertissement

Le système FCW recourt au capteur de distance Ⓐ situé sous le pare-chocs avant pour mesurer la distance par rapport au véhicule vous précédant. Lorsque le système estime que votre véhicule est trop près du véhicule devant vous sur votre voie de circulation, l'indicateur de présence d'un véhicule au tableau de bord clignote et un avertissement sonore retentit.

Le système FCW est mis en/hors fonction en appuyant sur la commande des systèmes d'assistance. Le témoin indicateur des systèmes d'assistance activés ① du bouton s'allumera lorsque le système est mis en marche.

PRÉCAUTIONS À PRENDRE AVEC LE SYSTÈME FCW

ATTENTION

- **Le système FCW est conçu pour prévenir le conducteur de l'imminence d'une collision, mais il n'évite pas la collision. Le conducteur est tenu de rester vigilant, de conduire prudemment et de garder le contrôle de son véhicule en toutes circonstances.**
- **Il est possible que le système n'émette pas d'avertissement dans certaines situations, en raison de ses propres limites.**
- **Le système ne détecte pas les objets suivants :**
  - **— Piétons, animaux ou obstacles sur la chaussée**
  - **— Les véhicules qui se rabattent sur la même voie**
- **Le système ne détecte pas les autres véhicules dans les conditions suivantes :**
  - **— Si le capteur est sale et qu'il est**

impossible de détecter la distance séparant votre véhicule de celui le précédant.

— En cas de conduite par forte luminosité (par ex., lumière du soleil)

- Le capteur détecte généralement les signaux reflétés par les réflecteurs arrière sur un véhicule roulant à l'avant. Par conséquent, le système peut ne pas fonctionner correctement dans les conditions suivantes :

  — Lorsque les réflecteurs du véhicule précédant le vôtre se trouvent trop haut ou sont trop rapprochés l'un de l'autre (ceci inclut les véhicules de petite taille, comme par exemple les cyclomoteurs).

  — Si le capteur est sale ou qu'il est impossible de détecter la distance séparant votre véhicule de celui le précédant.

  — Lorsque le véhicule qui se trouve devant n'a pas de réflecteurs ou s'ils sont endommagés ou recouverts.

  — Lorsque le réflecteur du véhicule précédant le vôtre est couvert de poussière, de neige ou d'impuretés en provenance de la chaussée.

  — En cas de visibilité réduite (par temps pluvieux, brouillard, neige, etc.).

  — En cas d'éclaboussures de neige ou d'impuretés envoyées par les autres véhicules.

  — En cas de dégagement de gaz d'échappement ou de fumées denses (fumées noires) par d'autres véhicules, réduisant la visibilité du capteur.

  — Lorsque vous avez chargé des bagages trop lourds sur le siège arrière ou dans l'espace de rangement de votre véhicule.

  — En cas d'accélération ou de décélération brusque.

  — Sur une route en pente prononcée ou très sinueuse.

  — En présence d'objets très réfléchissants à proximité du véhicule précédant le vôtre (par exemple, proximité d'un autre véhicule, panneau de signalisation, etc.)

  — Lorsque vous tractez une remorque.

- Il est possible que le système ne fonctionne pas correctement en fonction du type de route (sinueuse, début de virage), des conditions relatives à votre véhicule (position du volant, emplacement du véhicule) ou de celles relatives au véhicule précédant le vôtre (positionnement sur la voie, etc.). Il est possible que le système détecte des objets très réfléchissants (réflecteurs, signalisations, tracés blancs...) ou d'autres objets stationnaires sur la route ou à proximité de la voie sur laquelle vous vous trouvez, et émette par erreur un avertissement.
- Il est possible que le système ne fonctionne pas en cas de décalage.
- Il est possible que le système ne fonctionne pas si vous vous trouvez très près du véhicule précédant le vôtre.
- Le système est conçu pour contrôler automatiquement le fonctionnement du capteur. Le système DCA peut ne pas détecter de la glace ou des sacs en plastique transparents ou translucides, etc. si le capteur en est recouvert. Dans ces cas, le système peut ne pas être

capable d'avertir correctement le conducteur. Vérifiez et nettoyez régulièrement le capteur.

- **Tout excès de bruit peut interférer avec l'avertisseur sonore, il se peut que vous ne l'entendiez pas.**
- **Il est possible que le système ne détecte pas l'apparition soudaine d'un véhicule devant le vôtre (par exemple, véhicule se déportant soudainement sur votre voie), et n'avertisse pas le conducteur dans les temps.**
- **Le système se désactive automatiquement en émettant un bip et le témoin indicateur IBA OFF s'allume dans les conditions suivantes :**
  - **— Lorsque la lentille du capteur est sale**
  - **— En cas de dysfonctionnement du système**

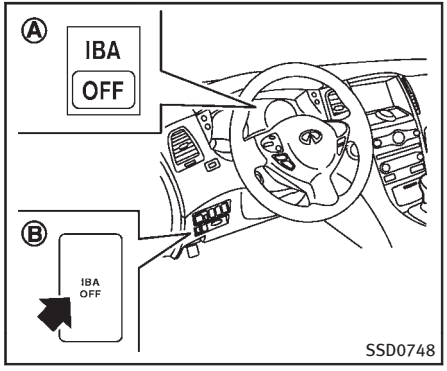

Si le témoin indicateur IBA OFF Ⓐ s'allume en émettant un bip, quittez la route dès que la sécurité vous le permet, stationnez le véhicule dans un lieu sûr, puis arrêtez le moteur. Contrôlez la propreté de la lentille de capteur. Si la lentille de capteur est sale, nettoyez-la à l'aide d'un chiffon doux, puis redémarrez le moteur. Si la lentille du capteur n'est pas sale, redémarrez le moteur. Si le témoin indicateur IBA OFF reste allumé même après l'activation du système IBA via la commande IBA OFF Ⓑ, faites contrôler le système par un détaillant INFINITI.

Pour mettre en marche le système IBA, reportez-vous à «Système d'assistance intelligente de freinage (IBA)» (P.5-77).

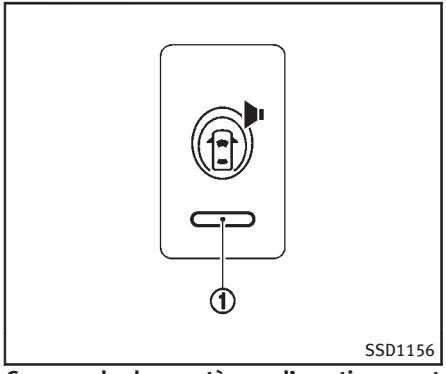

Commande des systèmes d'avertissement

Fonctionnement du système FCW

Le système FCW fonctionnera à des vitesses d'environ 15 km/h (10 mi/h) et plus lorsque le système est activé.

Le système FCW comprend un mode de réglage automatique et un mode de réglage manuel pour activer le système. Le mode de réglage pourrait changer. En mode de réglage automatique, le système FCW s'allume automatiquement lors de la mise sur ON du contacteur d'allumage. Lorsque le système FCW est allumé, le témoin indicateur des systèmes d'assistance activés ① sur la commande des systèmes d'assistance s'allume. Pour annuler le système FCW, appuyez sur la commande des systèmes d'assistance. Le témoin indicateur des systèmes d'assistance activés s'éteint. Pour remettre le système en marche, appuyez de nouveau sur la commande des systèmes d'assistance ou remettez le moteur en marche.

Une pression sur la commande des systèmes d'assistance entraîne également l'activation ou la désactivation simultanée du système LDW. Reportez-vous à «Syst. d'alerte de franch. invol. de ligne (LDW)/de prév. de franch. de ligne (LDP)» (P.5-24).

Dans le mode de réglage manuel, il est nécessaire d'appuyer sur la commande des systèmes d'assistance pour activer le système après que le contacteur d'allumage sera réglé à la position ON.

Le mode de réglage peut être modifié en utilisant la commande des systèmes d'assistance. Pour modifier le mode de réglage, appuyez et maintenez appuyé la commande des systèmes d'assistance pendant plus de 4 secondes lorsque l'indicateur des systèmes d'assistance est éteint. Une fois le mode modifié, un avertisseur retentit et le témoin lumineux de déport de couloir (orange) clignote.

Pour l'entretien du capteur, reportez-vous à «Système du régulateur de vitesse intelligent (ICC) (VITESSE RÉGLÉE MAXIMALE)» (P.5-35).

SYSTÈME D'ASSISTANCE INTELLIGENTE DE FREINAGE (IBA) (si le véhicule en est équipé)

Le système d'assistance au freinage intelligent (IBA) avertit le conducteur au moyen d'un témoin lumineux et d'un carillon en cas de risque de collision avec le véhicule précédant le vôtre sur la même voie. Le conducteur doit alors prendre immédiatement les mesures nécessaires pour éviter la collision. Ce système aide à réduire la vitesse en cas de collision, en actionnant les freins lorsqu'il juge que la collision ne peut plus être évitée.

Le système IBA s'active en cas de conduite du véhicule à une vitesse supérieure ou égale à environ 15 km/h (10 mi/h), et lorsque vous conduisez à une vitesse supérieure d'environ 15 km/h (10 mi/h) par rapport au véhicule vous précédant.

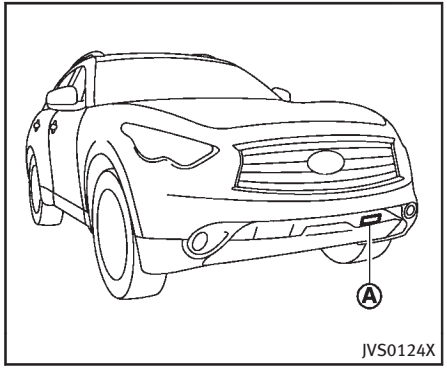

JVS0124X

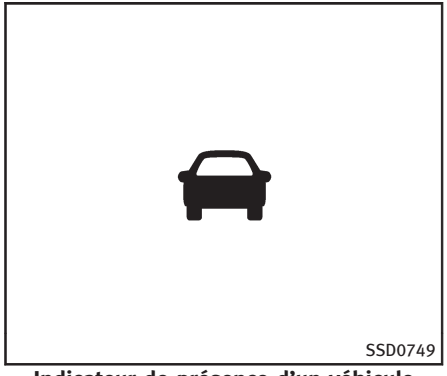
SSD0749

Indicateur de présence d'un véhicule

Le système IBA fonctionne avec un capteur de distance Ⓐ situé sous le pare-chocs avant, qui mesure la distance séparant votre véhicule de celui le précédant. Lorsque le système estime que votre véhicule est trop près du véhicule devant vous sur votre voie de circulation, l'indicateur de présence d'un véhicule au tableau de bord clignote et un avertissement sonore retentit.

Appuyez sur la commande IBA pour activer/désactiver le système IBA. L'écran du témoin IBA OFF s'allumera lorsque le système est mis hors fonction.

PRÉCAUTIONS À PRENDRE AVEC LE SYSTÈME IBA

ATTENTION

- **Le système IBA ne permet pas d'éviter les collisions. Le conducteur est tenu de rester vigilant, de conduire prudemment et de garder le contrôle de son véhicule en toutes circonstances.**
- **Il est possible que le système n'émette pas d'avertissement ou n'active pas les freins dans certaines situations, en raison de ses propres limites.**

- Le système ne détecte pas les objets suivants :
  - Piétons, animaux ou obstacles sur la chaussée
  - Les véhicules qui se rabattent sur la même voie
- Le système ne détecte pas les autres véhicules dans les conditions suivantes :
  - Si le capteur est sale et qu'il est impossible de détecter la distance séparant votre véhicule de celui le précédant.
  - En cas de conduite par forte luminosité (par ex., lumière du soleil)
- Le capteur détecte généralement les signaux reflétés par les réflecteurs arrière sur un véhicule roulant à l'avant. Par conséquent, le système peut ne pas fonctionner correctement dans les conditions suivantes :
  - Lorsque les réflecteurs du véhicule précédant le vôtre se trouvent trop haut ou sont trop rapprochés l'un de l'autre (ceci inclut les véhicules de petite taille, comme par exemple les cyclomoteurs).
  - Si le capteur est sale et qu'il est impossible de détecter la distance séparant votre véhicule de celui le précédant.
  - Lorsque le véhicule qui se trouve devant n'a pas de réflecteurs ou s'ils sont endommagés ou recouverts.
  - Lorsque le réflecteur du véhicule précédant le vôtre est couvert de poussière, de neige ou d'impuretés en provenance de la chaussée.
  - En cas de visibilité réduite (par temps pluvieux, brouillard, neige, etc.).
  - En cas d'éclaboussures de neige ou d'impuretés envoyées par les autres véhicules.
  - En cas de dégagement de gaz d'échappement ou de fumées denses (fumées noires) par d'autres véhicules, réduisant la visibilité du capteur.
  - Lorsque vous avez chargé des bagages trop lourds sur le siège arrière ou dans l'espace de rangement de votre véhicule.
  - En cas d'accélération ou de décélération brusque.
  - Sur une route en pente prononcée ou très sinueuse.
  - En présence d'objets très réfléchissants à proximité du véhicule précédant le vôtre (par exemple, proximité d'un autre véhicule, panneau de signalisation, etc.)
  - Lorsque vous tractez une remorque.
- Il est possible que le système ne fonctionne pas correctement en fonction du type de route (sinueuse, début de virage), des conditions relatives à votre véhicule (position du volant, emplacement du véhicule) ou de celles relatives au véhicule précédant le vôtre (positionnement sur la voie, etc.). Il est possible que le système détecte des objets très réfléchissants (réflecteurs, signalisations, tracés blancs...) ou d'autres objets stationnaires sur la route ou à proximité de la voie sur laquelle vous vous trouvez, et émette par erreur un avertissement.
- Il est possible que le système ne fonctionne pas en cas de décalage.

- **Il est possible que le système ne fonctionne pas si vous vous trouvez très près du véhicule précédant le vôtre.**

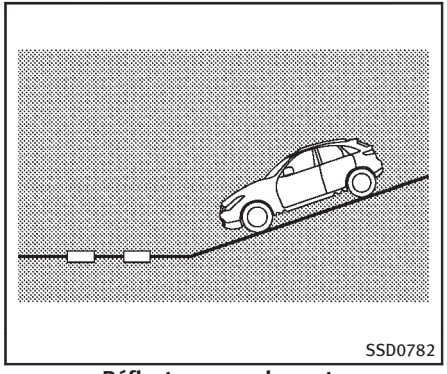

Réflecteurs sur la route

ATTENTION

- **Il est possible que le système détecte des objets très réfléchissants (réflecteurs, signalisations, tracés blancs) ou d'autres objets stationnaires sur la route ou à proximité de la voie sur laquelle vous vous trouvez.**

  Dans des conditions extrêmes, la détection de ces objets risque de provoquer le déclenchement du système.
- **Le système est conçu pour contrôler automatiquement le fonctionnement du capteur. Le système DCA peut ne pas détecter de la glace ou des sacs en plastique transparents ou translucides, etc. si le capteur en est recouvert. Dans ces cas, le système peut ne pas être capable d'avertir correctement le conducteur. Assurez et nettoyez régulièrement le capteur.**
- **Tout excès de bruit peut interférer avec l'avertisseur sonore, il se peut que vous ne l'entendiez pas.**
- **Ne placez jamais votre pied sous la pédale de frein lorsque le système IBA est activé. Il risquerait de se trouver coincé en cas de contrôle des freins par le système.**
- **Il est possible que le système ne détecte pas l'apparition soudaine d'un véhicule devant le vôtre (par exemple, véhicule se déportant soudainement sur votre voie), et n'avertisse pas le conducteur dans les temps.**
- **Le système se désactive automatiquement en émettant un bip et le témoin lumineux IBA s'allume dans les conditions suivantes :**

— **Lorsque la lentille du capteur est sale**

— **En cas de dysfonctionnement du système**

Si le témoin indicateur IBA OFF s'allume en émettant un bip, quittez la route dès que la sécurité vous le permet, stationnez le véhicule dans un lieu sûr, puis arrêtez le moteur. Contrôlez la propreté de la lentille de capteur. Si la lentille de capteur est sale, nettoyez-la à l'aide d'un chiffon doux, puis redémarrez le moteur. Si la lentille du capteur n'est pas sale, redémarrez le moteur. Si le témoin indicateur IBA OFF reste allumé même après l'activation du système IBA, faites contrôler le système par un détaillant INFINITI.

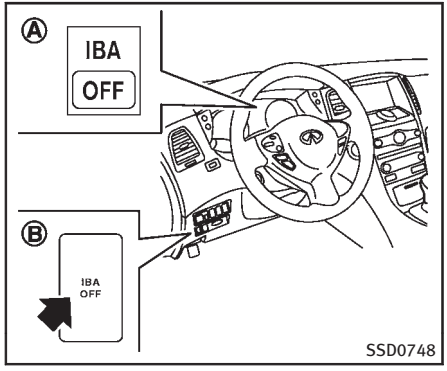

Fonctionnement du système IBA

Le système IBA s'active en cas de conduite du véhicule à une vitesse supérieure ou égale à environ 15 km/h (10 mi/h), et lorsque vous conduisez à une vitesse supérieure d'environ 15 km/h (10 mi/h) par rapport au véhicule vous précédant.

Pour désactiver ou activer le système, appuyez sur le commutateur IBA OFF Ⓑ pendant plus d'une seconde après avoir démarré le moteur. Lorsque le témoin indicateur IBA OFF Ⓐ du panneau de commande s'éteint et que la commande IBA OFF est enfoncée, le système se désactive, et le témoin indicateur IBA OFF s'allume. Une nouvelle pression sur la commande IBA OFF entraîne l'activation du système, et le témoin indicateur IBA OFF s'éteint.

Le système IBA reste dans l'état allumé ou éteint dans lequel il a été réglé en dernier, jusqu'à ce que cela soit modifié manuellement par une pression sur la commande IBA OFF.

L'activation du témoin IBA OFF sans sonnerie d'avertissement est une indication que le système IBA est provisoirement indisponible. Ceci se produit dans les conditions suivantes :

- En cas de conduite par forte luminosité (par ex., lumière du soleil)

Le témoin indicateur IBA OFF s'éteint dès le rétablissement des conditions normales de fonctionnement du système.

Pour l'entretien du capteur, reportez-vous à «Système du régulateur de vitesse intelligent (ICC) (VITESSE RÉGLÉE MAXIMALE)» (P.5-35).

PÉRIODE DE RODAGE

PRÉCAUTION

Respectez les recommandations suivantes au cours des 2.000 premiers kilomètres (1.200 mi) pour obtenir les meilleures performances du moteur et pour assurer la fiabilité et l'économie de votre véhicule neuf.

Ne pas observer ces recommandations pourrait entraîner un raccourcissement de la durée de service du moteur et une diminution des performances du moteur.

- Évitez de conduire à vitesse constante rapide ou lente pendant trop longtemps. Ne faites pas tourner le moteur à plus de 4.000 tr/min.
- N'accélérez pas à plein gaz, quelle que soit la vitesse.
- Évitez les démarrages rapides.
- Évitez les freinages brusques dans la mesure du possible.
- Ne tractez pas de remorque pendant les premiers 805 km (500 miles).

AMÉLIORATION DES ÉCONOMIES DE CARBURANT

- Accélérez lentement et doucement. Maintenez la vitesse de croisière par l'exercice d'une pression constante sur l'accélérateur.
- Conduisez à vitesse modérée sur l'autoroute.
- Évitez les arrêts et les freinages inutiles. Gardez à distance prudente derrière les autres véhicules.
- Utilisez les rapports de la transmission en fonction des conditions de conduite.
- Évitez de laisser tourner le moteur au ralenti inutilement.
- Gardez toujours votre moteur bien réglé.
- Respectez les intervalles d'entretien périodiques recommandés.
- Maintenez les pneus gonflés selon la pression appropriée. Une pression insuffisante des pneus augmente l'usure des pneus et la consommation de carburant.
- Assurez-vous que les roues avant sont correctement alignées. Un mauvais réglage augmente l'usure prématurée des pneus et la consommation de carburant.
- L'utilisation de la climatisation augmente la consommation de carburant. N'utilisez la climatisation qu'au besoin.
- À vitesse de croisière sur l'autoroute, il est plus économique d'utiliser la climatisation et de fermer les vitres pour réduire la résistance à l'air imposée au véhicule.

TOUTES ROUES MOTRICES (AWD) (si le véhicule en est équipé)

Témoin lumineux	S'allume ou clignote lorsque
AWD S'allume	Il y a une défaillance du système à quatre roues motrices (AWD).
AWD Clignote rapidement	La température de l'huile du groupe motopropulseur s'élève anormalement.
AWD Clignote lentement	La différence entre la rotation des roues est grande.

SSD0336

Le témoin lumineux AWD est situé sur le compteur.

Le témoin lumineux AWD s'allume lorsque le contacteur d'allumage est réglé en position ON. Il s'éteint aussitôt que le moteur a démarré.

Si une quelconque anomalie se produit dans le système AWD lorsque le moteur est en marche, le témoin lumineux s'allumera.

Une température élevée de l'huile du groupe motopropulseur causée par le fonctionnement continuel du véhicule qui en remorque un autre pourrait faire clignoter le témoin lumineux rapidement (environ deux fois par seconde). Le mode de conduite passe en mode deux roues motrices. Si le témoin lumineux clignote rapidement pendant la marche, arrêtez immédiatement le véhicule avec le moteur au ralenti dans un endroit sûr. Puis, si le témoin s'éteint au bout d'un certain temps, vous pouvez continuer à conduire.

Une différence importante entre le diamètre des roues avant et arrière provoque le clignotement lent du témoin lumineux (environ une fois toutes les deux secondes). Arrêtez le véhicule prudemment à l'écart de la circulation et faites tourner le moteur. Vérifiez que les pneus ont tous la même taille, que la pression est correcte et que les pneus ne sont pas usés.

Si le témoin lumineux clignote après l'opération effectuée ci-dessus, faites vérifier le véhicule par un détaillant INFINITI dès que possible.

⚠ ATTENTION

- **Avec un véhicule AWD, n'essayez pas de soulever deux roues du sol en plaçant le levier sélecteur dans une position de conduite ou en marche arrière. Vous risqueriez d'endommager la transmission ou de provoquer un mouvement inattendu du véhicule et d'endommager sérieusement ce dernier ou de provoquer des blessures.**
- **Ne tentez pas de tester un véhicule équipé AWD avec un dynamomètre pour deux roues motrices (comme ceux utilisés dans certains états pour les essais de contrôle des émissions) ou tout autre équipement similaire, même si les deux autres roues sont soulevées. Assurez-vous de bien informer le personnel de l'établissement chargé d'effectuer le test, que votre véhicule est un véhicule équipé AWD avant de le placer sur un dynamomètre. Vous risqueriez autrement d'endommager la transmission ou de provoquer un mouvement inattendu du véhicule et d'endommager sérieusement la transmission voire de provoquer des blessures.**

PRÉCAUTION

- Ne faites pas fonctionner le moteur sur rouleau libre lorsque l'une des roues est levée.
- Si le témoin lumineux s'allume pendant la conduite, il se peut que le système AWD ne fonctionne pas correctement. Réduisez la vitesse de votre véhicule et faites le contrôler par un détaillant INFINITI le plus rapidement possible.
- Si le témoin lumineux reste allumé après l'opération effectuée ci-dessus, faites vérifier le véhicule par un détaillant INFINITI dès que possible.
- Le groupe motopropulseur risque d'être endommagé si vous continuez à conduire alors que le témoin lumineux clignote.

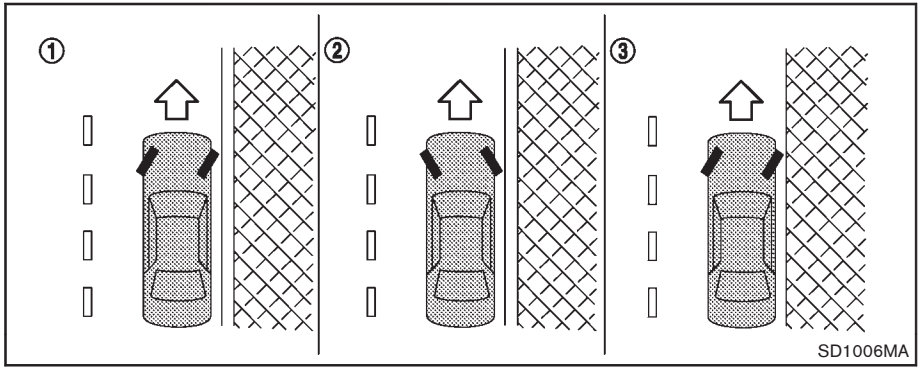

ATTENTION

- Il ne faut ni arrêter ni stationner le véhicule sur des matières inflammables telles que de l'herbe sèche, des vieux papiers ou des chiffons. Ils pourraient s'enflammer et provoquer un incendie.
- Ne laissez jamais tourner le moteur lorsque le véhicule est sans surveillance.
- Ne laissez pas d'enfants sans surveillance à l'intérieur du véhicule. Ils pourraient actionner involontairement des commutateurs ou commandes. Des enfants sans surveillance courent des risques d'accidents graves.
- Pour assurer la sécurité lors du stationnement, serrez toujours le frein de stationnement et placez la boîte de vitesses sur P (stationnement). Dans le cas contraire, le véhicule risquerait de se mettre brusquement en mouvement ou de dévaler une pente et de causer un accident.
- Assurez-vous que le sélecteur de la boîte de vitesses automatique a été repoussé le plus loin possible en avant et qu'il ne peut être déplacé sans appuyer sur la

pédale de frein.

1. Serrez fermement le frein de stationnement.
2. Placez le levier sélecteur en position P (stationnement).
3. Pour éviter le déplacement inopiné du véhicule garé en côte, il est bon de tourner les roues comme illustré.
   - EN DESCENTE AVEC TROTTOIR : ①
     Tournez les roues vers le trottoir et faites avancer le véhicule jusqu'à ce que la roue touche le trottoir.
   - EN MONTÉE AVEC TROTTOIR : ②
     Tournez les roues à l'opposé du trottoir et faites reculer le véhicule lentement jusqu'à ce que la roue touche le trottoir.
   - EN MONTÉE OU EN DESCENTE SANS TROTTOIR : ③
     Tournez les roues vers le côté de la route de sorte que le véhicule s'éloigne du centre de la chaussée, en cas de déplacement accidentel.
4. Tournez le contacteur d'allumage en position OFF.

DIRECTION ASSISTÉE

ATTENTION

Si le moteur ne tourne pas ou s'il s'arrête pendant la conduite, la servodirection du volant ne fonctionne pas. Le volant est alors plus difficile à manœuvrer.

La direction assistée utilise une pompe hydraulique entraînée par le moteur, ce qui réduit l'effort au volant.

Si le moteur s'arrête ou si la courroie d'entraînement se casse, vous garderez le contrôle du véhicule. Toutefois, un plus grand effort est nécessaire pour tourner le volant, en particulier à basse vitesse et dans les virages serrés.

COMMANDE DE L'AMORTISSEMENT CONTINU (si le véhicule en est équipé)

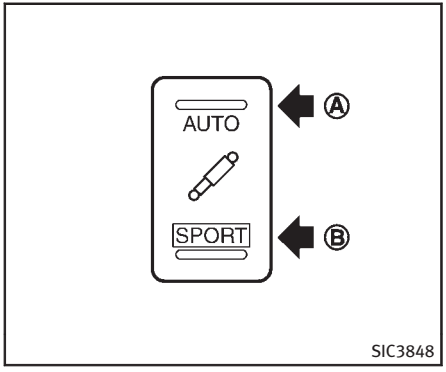

La commande de l'amortissement continu permet d'optimiser la force d'amortissement, et aide à limiter les mouvements de la carrosserie. Il permet une conduite stable lorsque le véhicule monte et descend sur les routes larges vallonnées ou lorsque la carrosserie du véhicule s'affaisse lors de grandes forces centrifuge.

La force d'amortissement sera automatiquement ajustée par rapport à la surface de la route et aux conditions de conduite.

La force d'amortissement des chocs absorbés peut être ajustée au niveau désiré. Tournez le contacteur d'allumage à la po-

sition que vous désirez avec le contacteur d'allumage sur ON.

Réglez la commande de sélection de mode de contrôle de l'amortissement continu à la position AUTO Ⓐ pour une conduite en douceur.

Mettez l'interrupteur en position SPORT Ⓑ lorsque vous souhaitez obtenir une réponse rapide permanente.

Le témoin indicateur SPORT s'allume.

PRÉCAUTIONS À PRENDRE LORS DU FREINAGE

Le système de freinage comporte deux circuits hydrauliques séparés. Si l'un des deux circuits ne fonctionne pas correctement, l'autre circuit assure un freinage sur deux roues.

Vous pouvez sentir un léger clic et entendre un bruit lorsque vous appuyez lentement à fond sur la pédale de frein. Ce n'est pas une anomalie et cela signifie que le mécanisme d'assistance au freinage fonctionnement correctement.

Freins assistés à dépression

Le servofrein facilite le freinage en faisant appel à la dépression du moteur. Si le moteur s'arrête, vous pouvez arrêter le véhicule en appuyant sur la pédale de frein. Cependant, il vous faudra appuyer davantage sur la pédale de frein pour arrêter le véhicule et la distance d'arrêt sera plus longue.

Vous pouvez entendre un léger bruit de cliquetis et sentir une légère impulsion lorsque vous appuyez lentement mais fermement sur la pédale de frein. Ceci est un phénomène normal qui indique que le système d'assistance au freinage fonctionne correctement.

Freins humides

Lorsque le véhicule est lavé ou traverse une flaque d'eau, les freins risquent d'être mouillés. Par conséquent, les distances de freinage seront plus longues et le véhicule risque de tirer d'un côté ou de l'autre pendant le freinage.

Pour sécher les freins, conduisez le véhicule à vitesse raisonnable tout en appuyant légèrement sur la pédale de frein pour faire chauffer les garnitures. Procédez de cette manière jusqu'à ce que le freinage redevienne normal. Évitez de conduire à grande vitesse tant que les freins ne serrent pas correctement.

PLAQUETTES DE FREIN DE DESIGN EUROPÉEN (si le véhicule en est équipé)

Le FX50 Sport (uniquement) est équipé de plaquettes de frein plus agressives de type européen, qui fournissent une résistance de fading lors de freinages répétés à très haute vitesse. Ces plaquettes sont exposées à la poussière et au bruit des freins, ainsi qu'à une usure rapide des disques et des patins, et il faut les remplacer tous les

32.000 km (20.000 mi) ou moins selon la façon de conduire du client.

RODAGE DU FREIN DE STATIONNEMENT

Rodez les patins de frein de stationnement à chaque fois que l'immobilisation effectuée par le frein de stationnement est affaiblie ou à chaque fois que les patins et/ou les tambours du frein de stationnement doivent être remplacés, afin de vous assurer un meilleur freinage.

Cette procédure est décrite dans le manuel de réparation du véhicule et peut être effectuée par un détaillant INFINITI.

Utilisation des freins

Ne gardez pas le pied sur la pédale de frein pendant la conduite. Une telle pratique provoquerait la surchauffe des freins, l'usure excessive des freins et des patins, et un gaspillage de carburant.

Pour prolonger la durée de vie des freins et éviter leur surchauffe, réduisez la vitesse du véhicule et rétrogradez en rapport inférieur avant d'entreprendre une longue descente. Le freinage est amoindri si les freins chauffent trop, ce qui risque d'entraîner la perte du contrôle de véhicule.

ATTENTION

- **En cas de conduite sur chaussée glissante, faites attention avant de freiner, d'accélérer ou de rétrograder. Un freinage brusque ou une accélération soudaine peut causer un patinage des roues et résulter à un accident.**
- **Si le moteur ne tourne pas ou s'il s'arrête pendant la conduite, la direction assistée des freins ne fonctionne pas. Le freinage est alors plus dur.**

ASSISTANCE AU FREINAGE

Lorsque la force appliquée sur la pédale de frein dépasse un certain niveau, l'assistance au freinage entre en service et engendre une force de freinage supérieure à celle d'un servofrein classique, même sur une légère pression sur la pédale.

ATTENTION

L'assistance au freinage est uniquement destinée à intensifier le freinage; ce n'est pas un système de prévention des collisions. Le conducteur est tenu de rester vigilant, de conduire prudemment et de garder le contrôle de son véhicule en toutes circonstances.

FONCTION DE PRÉVISION (modèles avec système du régulateur de vitesse intelligent)

Lorsque la fonction de prévision juge qu'il est nécessaire de freiner d'urgence en détectant le véhicule situé devant dans la même voie ainsi que sa distance et sa vitesse relative, elle applique une pré-pression de freinage avant que le conducteur n'appuie sur la pédale de frein, et elle

améliore l'action du freinage en réduisant le jeu de la pédale.

- Ce système ne fonctionne pas si le véhicule roule à moins de 32 km/h (20 mi/h).
- La fonction de pré-pression cesse dès que les conditions suivantes sont satisfaites :
  1) Lorsque le conducteur appuie sur la pédale d'accélérateur ou sur la pédale de frein.
  2) Si le conducteur n'appuie pas sur la pédale d'accélérateur ou sur la pédale de frein dans la seconde suivante.

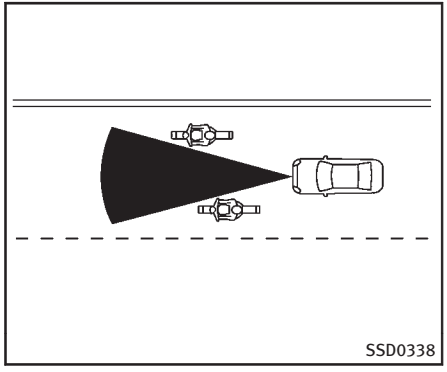

- Le capteur ne détectera pas :
  1) les piétons ou objets sur la chaussée
  2) les véhicules qui se rabattent sur la même voie
  3) les motocyclettes qui ne roulent pas au milieu de la voie, tel qu'il est illustré

ATTENTION

- **Ce système est uniquement un dispositif d'aide au freinage et aucunement une alarme ou un dispositif d'annulation des collisions. Le conducteur est tenu de rester vigilant, de conduire prudemment et de garder le contrôle de son véhicule en toutes circonstances.**
- **Les performances de la fonction de prévision étant limitées, ne vous fiez pas uniquement au système. Le système ne corrige pas le manque d'attention ni la distraction du conducteur, et il ne surmonte pas la mauvaise visibilité par temps de pluie, de brouillard ou toute autre condition atmosphérique défavorable. Réduisez la vitesse du véhicule en appuyant sur la pédale de frein, afin de maintenir une distance suffisante entre les deux véhicules.**
- **Sous certaines conditions climatiques ou de circulation, le système ne détectera pas la présence d'un véhicule de devant. La fonction de prévision peut ne pas fonctionner correctement dans les conditions suivantes. Le véhicule peut toujours se conduire dans des conditions normales et le système d'assistance au freinage fonctionnera.**
  - **Lorsque la pluie, la neige ou la poussière recouvre le capteur**

— **Lorsqu'une luminosité intense (au lever ou au coucher du soleil par exemple) frappe directement l'avant du véhicule**

— **Les routes sinueuses ou vallonnées peuvent empêcher momentanément le capteur de détecter un véhicule qui se trouve dans la même voie ou le faire détecter des objets ou véhicules dans d'autres voies.**

— **La position du véhicule dans la voie peut empêcher momentanément le capteur de détecter un véhicule qui se trouve dans la même voie ou le faire détecter des objets ou véhicules dans d'autres voies.**

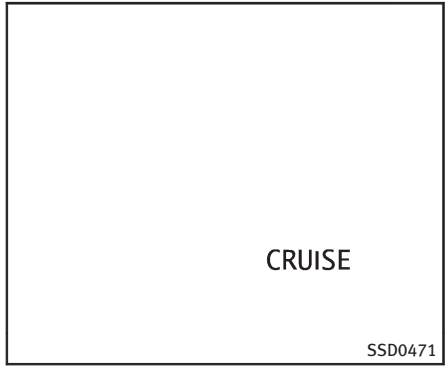

Témoin lumineux et affichage

Le carillon se déclenche et le témoin lumineux du système (orange) s'allume lorsque la fonction de prévision ne fonctionne pas correctement.

Ce qu'il faut faire :

Garez le véhicule sur une aire sûre dès que le témoin lumineux s'allume. Arrêtez le moteur puis redémarrez-le et reprenez la conduite.

Lorsque l'indicateur reste allumé, cela signifie qu'il y a une défectuosité sur la fonction de prévision (le frein est activé). Le véhicule reste utilisable dans des conditions normales, mais il est préférable de le faire vérifier par un détaillant INFINITI.

Comment manipuler le capteur

Le capteur de la fonction de prévision sert également pour le régulateur de vitesse intelligente et se trouve sous le pare-chocs avant.

Pour garantir le bon fonctionnement de la fonction de prévision, respectez bien les instructions suivantes :

- Maintenez toujours le capteur en bon état de propreté. Essuyez délicatement avec un chiffon doux de façon à ne pas endommager le capteur.
- Ne cognez et n'endommagez pas le capteur. Ne touchez et n'enlevez pas la vis située sur le capteur. Ceci pourrait provoquer un incendie du véhicule. Si le capteur a été endommagé dans un accident, faites appel à un détaillant INFINITI.
- Ne collez pas d'étiquette (même transparente) et n'installez pas d'accessoires près du capteur. Ceci pourrait

provoquer une panne ou une défectuosité du capteur.

SYSTÈME ANTIBLOCAGE DES ROUES (ABS)

ATTENTION

- **Le système antiblocage des roues (ABS) est un dispositif de pointe extrêmement élaboré, mais il ne peut en aucune manière prévenir les accidents dus à la négligence ou à l'imprudence du conducteur. Il peut aider à conserver le contrôle du véhicule pendant le freinage sur une surface glissante. Il ne faut pas oublier que la distance d'arrêt sur une route glissante est plus grande que sur une surface normale et ce, même avec l'ABS. La distance d'arrêt est supérieure quand vous roulez sur des routes accidentées, du gravier ou des routes enneigées ou en cas d'utilisation des chaînes. Maintenez toujours une distance raisonnable avec le véhicule qui se trouve devant. Ainsi, c'est le conducteur qui est responsable de la sécurité.**
- **Le type et l'état des pneus influencent la capacité de freinage réel.**
  - **En cas de remplacement des pneus, posez toujours la taille de pneu spécifiée sur les quatre roues.**
  - **En cas de pose d'un pneu de rechange, assurez-vous que le pneu est de taille et type appropriés comme spécifié sur l'étiquette des renseignements sur les pneus et le chargement. Reportez-vous à «Étiquette des renseignements sur les pneus et le chargement» (P.9-15) dans ce manuel.**
  - **Pour des informations détaillées, reportez-vous à «Roues et pneus» (P.8-35) dans ce manuel.**

Le système antiblocage des roues (ABS) assure le contrôle des freins afin d'empêcher le blocage des roues lors d'un freinage brusque ou lors d'un freinage sur une route glissante. Le système détecte la vitesse de rotation de chaque roue et fait varier la pression du liquide de frein en conséquence afin d'empêcher que les roues ne se bloquent ou ne patinent. En empêchant le blocage des roues, ce système permet au conducteur de mieux contrôler la direction et de réduire les embardées ou le patinage du véhicule sur route glissante.

Utilisation du système

Appuyez sur la pédale de frein et maintenez-la enfoncée. Appuyez avec une pression ferme et constante, mais ne «pompez» pas les freins. L'ABS se mettra en route pour empêcher les roues de se bloquer. Dirigez le véhicule de manière a éviter les obstacles.

ATTENTION

Ne pompez pas la pédale de frein. Cette action aurait pour effet d'augmenter la distance de freinage.

Fonction d'essai automatique

L'ABS comprend des capteurs électroniques, des pompes électriques et des électrovalves hydrauliques, le tout contrôlé par un ordinateur. Cet ordinateur comprend une fonction d'essai automatique intégrée qui teste le système chaque fois que le moteur est mis en route et que le véhicule avance ou recule à basse vitesse. Pendant l'essai automatique, la pédale de frein risque de faire du «bruit» et/ou de provoquer une sensation de pulsation.

C'est un phénomène tout à fait normal qui n'indique en rien un défaut de fonctionnement. Si l'ordinateur détecte un dysfonctionnement, il désactivera l'ABS, alors que le témoin lumineux ABS s'allumera sur le tableau de bord. Le système des freins fonctionnera ensuite normalement, mais sans assistance antiblocage.

Si le témoin lumineux ABS s'allume durant l'essai automatique ou lors de la conduite, amenez votre véhicule à un détaillant INFINITI pour effectuer les réparations.

Fonctionnement normal

L'ABS fonctionne à des vitesses supérieures à 5 à 10 km/h (3 à 6 mi/h). La vitesse d'activation dépend des conditions de route.

Lorsque l'ABS détecte qu'une roue est prête à se bloquer, le vérin applique et libère rapidement une pression hydraulique. Cette action est similaire à pomper les freins très rapidement. Pendant que le vérin fonctionne, une sensation de pulsation de la pédale de frein peut être ressentie et le vérin sous le capot peut produire un bruit ou des vibrations. Ceci est un phénomène normal qui indique que l'ABS fonctionne correctement. Les pulsations peuvent indiquer, cependant, que les conditions de la route sont dangereuses et il est alors conseillé de conduire avec la plus grande prudence.

SYSTÈME DE CONTRÔLE DE DYNAMIQUE DU VÉHICULE (VDC)

Le système de contrôle de dynamique du véhicule (VDC) utilise des capteurs variés pour surveiller les saisies du conducteur et le mouvement du véhicule. Sous certaines conditions de conduite, le système VDC aide à effectuer les fonctions suivantes.

- Il contrôle la pression de freinage afin de réduire le patinage des pneus sur une roue motrice qui patine afin de transférer la puissance sur une roue motrice qui ne patine pas sur le même essieu.
- Il contrôle la pression de freinage et la puissance du moteur afin de réduire le patinage des roues motrices en fonction de la vitesse du véhicule (fonction de commande de traction).
- Il contrôle la pression de freinage au niveau de chaque roue et la puissance du moteur afin de permettre au conducteur de garder le contrôle du véhicule dans les conditions suivantes :
  - — sous-virage (le véhicule a tendance à ne pas suivre la trajectoire malgré des consignes de direction accrues)
  - — survirage (le véhicule a tendance à patiner sur certaines routes ou dans certaines conditions de conduite).

Le système VDC peut aider le conducteur à

garder le contrôle du véhicule, mais il ne peut pas empêcher une perte de contrôle du véhicule dans toutes les situations de conduite.

Lorsque le système VDC fonctionne, le témoin d'avertissement VDC situé sur le tableau de bord clignote. Veuillez noter ce qui suit :

- La route peut être glissante ou le système peut déterminer qu'une action est nécessaire afin de maintenir le véhicule sur la trajectoire.
- Vous pouvez ressentir une pulsation au niveau de la pédale de frein et d'entendre un bruit ou des vibrations provenant du dessous de capot. Ceci est un phénomène normal qui indique que le système VDC fonctionne correctement.
- Ajustez votre vitesse et votre conduite en fonction de l'état de la route.

Reportez-vous à «Témoin d'avertissement du contrôle de dynamique du véhicule (VDC)» (P.2-20) et à «Témoin indicateur de désactivation du contrôle de dynamique du véhicule (VDC)» (P.2-23).

En cas de dysfonctionnement au niveau du système, le témoin d'avertissement VDC s'allume sur le tableau de bord. Le système VDC se désactive automatiquement.

L'interrupteur VDC OFF est utilisé pour désactiver le système VDC. L'indicateur d'arrêt du VDC s'allume pour indiquer que le système VDC est désactivé. Lorsque le commutateur VDC est utilisé pour désactiver le système, le système VDC continue de fonctionner afin d'empêcher une roue motrice de patiner en transférant la puissance sur une roue motrice qui ne patine pas. Le témoin d'avertissement VDC clignote si cela se produit. Toutes les autres fonctions sont désactivées, et le témoin d'avertissement VDC ne clignote pas. Le système VDC est réinitialisé automatiquement lorsque le contacteur d'allumage est positionné sur la position OFF puis à nouveau sur ON.

Reportez-vous à «Témoin d'avertissement du contrôle de dynamique du véhicule (VDC)» (P.2-20) et à «Témoin indicateur de désactivation du contrôle de dynamique du véhicule (VDC)» (P.2-23)

Cet ordinateur comprend une fonction d'essai automatique intégrée qui teste le système chaque fois que le moteur est mis en route et que le véhicule avance ou recule à basse vitesse. Pendant l'essai automatique, la pédale de frein risque de faire du «bruit» et/ou de provoquer une sensation de pulsation. Ceci est un phénomène normal et n'indique pas une anomalie.

ATTENTION

- **Le système VDC est conçu pour aider le conducteur à maintenir la stabilité de conduite, mais il n'empêche pas les accidents causés par une manœuvre brutale du volant à grande vitesse ou par des techniques de conduite imprudentes ou dangereuses. Avant de négocier un virage ou de passer sur une route glissante, réduisez la vitesse et faites très attention lorsque vous roulez et prenez des virages sur des surfaces glissantes; conduisez toujours prudemment.**
- **Ne modifiez pas la suspension du véhicule. Si des pièces de la suspension comme les amortisseurs, les jambes de force, les ressorts, les barres stabilisatrices, les bagues et les roues ne sont pas recommandées par INFINITI pour votre véhicule ou si elles sont extrêmement endommagées, le système VDC pourrait ne pas fonctionner correc-**

tement. Ceci pourrait affecter la conduite du véhicule et le témoin d'avertissement VDC pourrait s'allumer.

- Si les pièces relatives aux freins, comme les plaquettes de freins, les disques et les patins, ne sont pas recommandées par INFINITI ou qu'elles sont très abîmées, le système VDC peut ne pas fonctionner correctement et le témoin d'avertissement VDC pourrait s'allumer.
- Si les pièces liées à la gestion du moteur ne sont pas recommandées par INFINITI ou sont extrêmement détériorées, le témoin d'avertissement VDC peut s'allumer.
- Lorsque vous conduisez sur des routes en pente très raide, dans des virages surélevés par exemple, le système VDC peut ne pas fonctionner correctement et le témoin d'avertissement VDC peut s'allumer. Évitez ce type de routes.
- Lorsque vous conduisez sur des surfaces instables, comme une plaque tournante, un ferry, un monte-charge ou une rampe, le témoin d'avertissement VDC peut s'allumer. Ceci ne constitue pas une anomalie. Redémarrez le moteur lorsque vous revenez sur une surface stable.
- Si vous utilisez des roues ou pneus autres que ceux recommandés par INFINITI, le système VDC risque de ne pas fonctionner correctement et il est possible que le témoin d'avertissement VDC s'allume.
- Le système VDC ne dispense pas de mettre les pneus hiver ou les chaînes sur les routes enneigées.

SYSTÈME DE DIRECTION ACTIVE ARRIÈRE (si le véhicule en est équipé)

Le système de direction active arrière est un système de direction intégrale contrôlé électroniquement.

L'angle des roues arrière est réglé par le système de direction active arrière, en fonction de la vitesse du véhicule et de l'angle du volant. Les roues arrière sont conçues pour tourner temporairement dans le sens opposé, puis dans le même sens que les roues avant.

À vitesses réduites, les roues arrière ne tournent pas, et le système fonctionne comme un système de direction à deux roues.

En cas d'anomalie du système, la fonction de direction active arrière se désactive, mais le système de direction à deux roues standard fonctionne normalement. Le témoin lumineux «RAS» s'allume. Si le témoin s'allume lors de la conduite, contactez un détaillant INFINITI pour faire réparer le système.

ATTENTION

Le système de direction active arrière est un dispositif de pointe extrêmement élaboré, mais il ne peut en aucune manière prévenir les accidents dus à la négligence ou à

l'imprudence du conducteur. En fin de compte, la responsabilité de la sécurité de soi et des autres repose dans les mains du conducteur. Seule une conduite attentive et prudente permet de tirer entièrement parti du système de direction active arrière et de garantir la sécurité.

LIBÉRATION D'UN VERROUILLAGE DE PORTIÈRE GELÉE

Pour éviter le gel des serrures de portière, introduisez un liquide dégivrant dans le trou de la serrure. Si la serrure gèle, chauffez la clé avant de l'introduire dans le trou de la serrure ou utilisez la clé intelligente.

ANTIGEL

En hiver, lorsque la température extérieure descend au-dessous de 0°C (32°F), vérifiez l'antigel pour vous assurer une protection appropriée en hiver. Pour plus de renseignements, reportez-vous à «Système de refroidissement du moteur» (P.8-12).

BATTERIE

Si la batterie n'est pas suffisamment chargée par temps très froid, l'électrolyte risque de geler et d'endommager la batterie. Vérifiez régulièrement la batterie pour en obtenir le rendement maximum. Pour plus d'information, reportez-vous à «Batterie» (P.8-20).

VIDANGE DU LIQUIDE DE REFROIDISSEMENT

Si le véhicule doit être garé à l'extérieur sans antigel, vidangez le liquide de refroidissement incluant le bloc moteur. N'oubliez pas de remplir le circuit à nouveau avant de remettre le véhicule en service. Pour plus de détails, reportez-vous à «Système de refroidissement du moteur» (P.8-12).

ÉQUIPEMENT DES PNEUS

Les pneus SUMMER (été) ont des sculptures qui augmentent la performance de roulement sur pavé sec. Cependant, la performance de ces pneus est amoindrie sur les surfaces enneigées ou gelées. Si vous faites fonctionner votre véhicule sur des routes enneigées ou verglacées, INFINITI vous recommande alors de chausser les quatre roues de pneus MUD & SNOW (boue et neige) ou ALL SEASON (toutes saisons). Concernant le type, la taille, la vitesse et autres informations, consultez un détaillant INFINITI.

Pour obtenir une adhérence supplémentaire sur routes glacées, des pneus à crampons peuvent être utilisés. Néanmoins, certains territoires ou provinces du

Canada et les états des États-Unis interdisent leur utilisation. Avant de poser des pneus à crampons, vérifiez les réglementations locales et provinciales.

Sur chaussées sèches ou mouillées, les pneus hiver à crampons ne donneront qu'une adhérence médiocre et risquent de faciliter le dérapage des roues comparé aux pneus hiver sans crampons.

Des chaînes antidérapantes peuvent être utilisées sur les pneus. Pour les détails, reportez-vous à «Chaînes antidérapantes» (P.8-42) de ce manuel.

Toutes roues motrices

Si vous installez des pneus neige, ils doivent être de même taille, marque, fabrication et sculpture aux quatre roues.

ÉQUIPEMENT SPÉCIAL POUR L'HIVER

Il est recommandé de garder les équipements suivants dans le véhicule pendant l'hiver :

- Un grattoir ou une brosse dure pour enlever la glace et la neige du pare-brise, des vitres et des essuie-glaces.
- Un morceau de carton épais à placer sous le cric pour le supporter fermement, si le véhicule devait être levé.
- Une pelle pour dégager le véhicule en cas d'embourbement dans la neige.
- Liquide de lave-glace en réserve pour pouvoir remplir le réservoir.

CONDUITE SUR LA NEIGE OU SUR LA GLACE

ATTENTION

- **La glace fondue (0°C, 32°F et pluie gelée), la neige très froide et la glace sont particulièrement glissantes. Dans ces conditions, la traction ou la tenue de route du véhicule sera beaucoup diminuée. N'empruntez pas les routes recouvertes de glace fondue avant qu'elles ne soient revêtues de sel ou de sable.**
- **Roulez toujours prudemment quelles que soient les conditions. Accélérez et ralentissez avec précaution. Si vous accélérez ou vous rétrogradez trop vite, les roues motrices perdent de leur traction.**
- **Gardez une plus grande distance de freinage dans ces conditions. Il faut entamer le freinage plus tôt que sur une route sèche.**
- **Augmentez la distance entre votre véhicule et les véhicules qui précèdent.**
- **Faites attention aux plaques de glace (verglas). Elles risquent d'apparaître dans les parties ombragées de la route. Freinez avant d'atteindre la plaque mais n'essayez pas de freiner sur la plaque et évitez les manœuvres trop brusques. Ne freinez pas lorsque vos pneus sont directement en contact avec des chaussées glacées et évitez toute manœuvre brusque.**
- **N'utilisez pas le régulateur de vitesse de croisière sur des routes glissantes.**
- **La neige peut emprisonner des gaz d'échappement dangereux sous le véhicule. Veillez à ce qu'il n'y ait pas de neige près du tuyau d'échappement ni autour du véhicule.**

CHAUFFE-BLOC (si le véhicule en est équipé)

Vous pouvez utiliser des chauffe-blocs pour aider au démarrage du véhicule par un temps froid.

Utilisez un chauffe-bloc quand la température est de −7°C (20°F) ou moins.

Pour utiliser le chauffe-bloc

1. Arrêtez le moteur.
2. Ouvrez le capot et déroulez le câble du chauffe-bloc.
3. Branchez le câble dans une rallonge à triple câble avec prise à trois broches, reliée à la masse.
4. Branchez la rallonge dans une prise 110 volts alternatif (VAC) mise à la masse et protégée par un disjoncteur de fuite à la terre (GFI).
5. Le chauffe-bloc doit être branché pendant au moins 2 à 4 heures, selon la température extérieure, afin de chauffer le liquide de refroidissement du moteur correctement. Usez d'un minuteur pour démarrer le chauffe-bloc.
6. Avant de démarrer le moteur, débranchez et rangez soigneusement le câble pour le tenir à l'écart des pièces en mouvement.

ATTENTION

- **N'utilisez pas le chauffe-bloc avec des adaptateurs à deux broches ou sans avoir mis le circuit électrique à la masse. Les connexions sans mise à la masse risquent de provoquer des blessures sérieuses par choc électrique.**
- **Débranchez et rangez soigneusement le câble du chauffe-bloc avant de démarrer le véhicule. Un câble endommagé pourrait créer un choc électrique et entraîner de sérieuses blessures.**
- **Utilisez une rallonge à triple câble et trois broches renforcées faite pour supporter au moins 10 A. Branchez la rallonge dans une prise 110 VAC mise à la masse et protégée par un disjoncteur de fuite à la terre (GFI). Le non respect de ces consignes peut entraîner un début d'incendie ou un choc électrique et créer un risque de blessures graves.**

AGENDA

6 En cas d’urgence

Commande des feux de détresse 6-2
Programme d’assistance routière 6-2
Arrêt d’urgence du moteur 6-3
Crevaison 6-3
Système de surveillance de pression des pneus (TPMS) 6-3
Remplacement du pneu crevé 6-4
Démarrage à l’aide d’une batterie de secours 6-9
Démarrage par poussée 6-11
Si le moteur surchauffe 6-12
Remorquage du véhicule 6-13
Remorquage recommandé par INFINITI 6-14
Récupération du véhicule (libérer un véhicule coincé) 6-16

COMMANDE DES FEUX DE DÉTRESSE

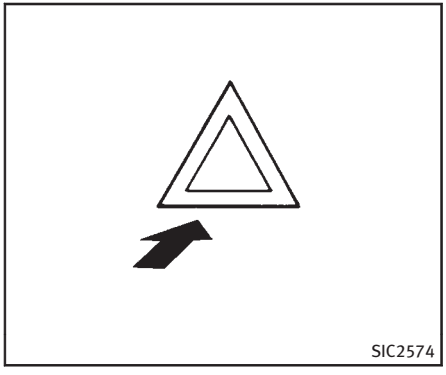

Appuyez sur la commande pour avertir les autres usagers de la route lorsque le véhicule doit être immobilisé en cas d'urgence. Tous les clignotants fonctionnent simultanément.

ATTENTION

- **En cas d'arrêt d'urgence, dégagez toujours le véhicule hors de la voie de circulation.**
- **N'utilisez pas les feux de détresse en cours de déplacement à moins que des circonstances inhabituelles obligent à conduire si lentement que le véhicule pose un risque pour les autres automobilistes.**
- **Les clignotants ne fonctionnent pas lorsque les témoins indicateurs de feux de détresse sont allumés.**

Les feux de détresse peuvent être activés quelle que soit la position du contacteur d'allumage.

Il est possible que la réglementation dans certains pays interdise l'utilisation des feux de détresse pendant la conduite du véhicule.

PROGRAMME D'ASSISTANCE ROUTIÈRE

Ce service est à votre disposition au cas où vous auriez besoin du service d'assistance routière. Pour plus de détails concernant ce programme, reportez-vous au Livret de renseignements sur la garantie (Canada) ou au Warranty Information Booklet (États-Unis).

ARRÊT D'URGENCE DU MOTEUR

Pour arrêter le moteur dans une situation d'urgence lors de la conduite, exécutez la procédure suivante :

- Appuyez rapidement sur le contacteur d'allumage à bouton-poussoir 3 fois de suite en moins de 1,5 seconde, ou
- Appuyez et maintenez enfoncé le contacteur d'allumage à bouton-poussoir pendant plus de 2 secondes.

CREVAISON

SYSTÈME DE SURVEILLANCE DE PRESSION DES PNEUS (TPMS)

Ce véhicule est équipé d'un système de surveillance de pression des pneus (TPMS). Il permet de contrôler la pression de tous les pneus à l'exception de celui de la roue de secours. Lorsque le témoin lumineux de faible pression des pneus s'allume et que l'avertissement CHECK TIRE PRESSURE apparaît sur l'affichage à cristaux liquides par matrice de points, cela signale le gonflage insuffisant d'un ou de plusieurs pneus. Si le véhicule roule avec un pneu presque crevé, le TPMS fonctionne et vous le signale en allumant le témoin lumineux de faible pression des pneus. Le système ne fonctionne que si le véhicule roule à plus de 25 km/h (16 mi/h). Pour plus de détails, reportez-vous à «Témoins lumineux/indicateurs et rappels sonores» (P.2-13), «Informations sur la PRESSION DES PNEUS» (P.4-13) et «Système de surveillance de pression des pneus (TPMS)» (P.5-4).

ATTENTION

- **Si le témoin lumineux de faible pression des pneus s'allume ou le message LOW PRESSURE s'affiche sur l'écran pendant la conduite, évitez les manœuvres ou les freinages brusques, ralentissez, garez le véhicule dans une aire de stationnement sûre et arrêtez le véhicule le plus rapidement possible. Le fait de conduire avec un pneu insuffisamment gonflé peut endommager les pneus de façon permanente et augmente les risques d'une panne. Le véhicule risque d'être sérieusement endommagé et de provoquer un accident causant des blessures corporelles graves. Vérifiez la pression des quatre pneus. Réglez la pression des pneus à FROID comme indiqué sur l'étiquette des renseignements sur les pneus et le chargement pour désactiver le témoin lumineux de faible pression des pneus. Si le témoin s'illumine encore pendant la conduite juste après avoir ajusté la pression des pneus, un pneu est peut-être crevé. Si vous avez un pneu crevé, il faudra le remplacer rapidement par la roue de secours.**
- **Lorsque vous montez la roue de secours ou remplacez une roue, le TPMS ne fonctionnera pas et le témoin lumineux de faible pression clignotera pendant environ 1 minute. Le témoin restera al-**

lumé pendant 1 minute. Contactez un détaillant INFINITI au plus vite possible afin qu'il remplace le pneu et/ou réinitialise le système d'avertissement.

- **Le remplacement des pneus par des pneus autres que ceux spécifiés par INFINITI pourrait affecter le bon fonctionnement du TPMS.**
- **N'injectez pas de liquide ou d'aérosols de scellement des pneus dans les pneus, car ces produits risquent de provoquer un dysfonctionnement des capteurs de pression.**

REMPLACEMENT DU PNEU CREVÉ

Procédez comme suit en cas de crevaison.

Arrêt du véhicule

1. Amenez le véhicule hors de la route, dans un endroit sûr et dégagé de la circulation.
2. Allumez les feux de détresse.
3. Stationnez sur une surface de niveau et serrez le frein de stationnement. Placez le levier sélecteur en position P (stationnement).
4. Arrêtez le moteur.
5. Levez le capot pour prévenir les autres automobilistes et pour signaler que vous avez besoin d'aide.
6. Demandez à tous les passagers de descendre du véhicule et de se tenir prudemment à l'écart de la circulation et du véhicule.

ATTENTION

- **Assurez-vous que le frein de stationnement est bien serré et que la boîte de vitesses automatique est sur la position P (stationnement).**
- **Ne changez jamais de roue lorsque le véhicule est arrêté en pente, sur de la glace ou sur un terrain glissant. Ceci est dangereux.**
- **Ne changez jamais de roue si le véhicule n'est pas suffisamment éloigné de la circulation. Attendez l'assistance routière professionnelle.**

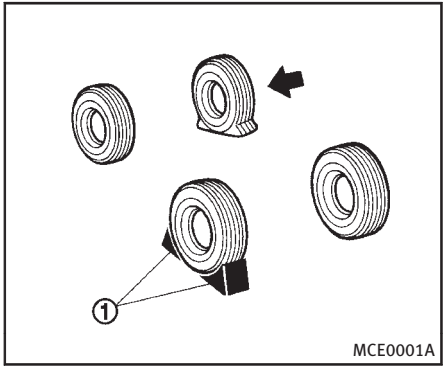

Calage des roues

Placez des cales ① à l'avant et à l'arrière de la roue diamétralement opposée au pneu à plat afin d'empêcher le véhicule de rouler lorsque vous le mettez sur le cric.

ATTENTION

Veillez bien à caler la roue, sinon le véhicule risque de se déplacer et de causer des blessures.

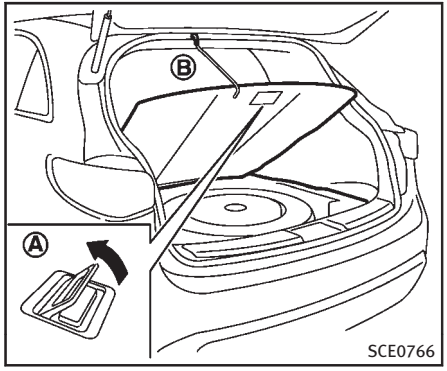

Sortir la roue de secours et les outils

1. Après avoir retiré la trappe de toit (si le véhicule en est équipé).

   Reportez-vous à «Couvercle de chargement» (P.2-62).

2. Levez le tapis de sol du compartiment à bagages en utilisant la poignée Ⓐ, puis accrochez-le à côté de l'ouverture du compartiment à bagages en utilisant le crochet Ⓑ.

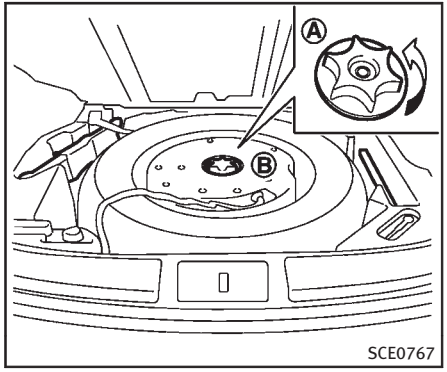

Les outils de levage et la roue de secours sont situés sous le compartiment à bagages.

Tournez l'attache dans le sens inverse des aiguilles d'une montre Ⓐ, retirez le subwoofer Ⓑ (si le véhicule en est équipé) et placez-le sur le côté du compartiment à bagages (avec la surface plate placée vers le bas), puis retirez la roue de secours. Veillez à ne pas laisser tomber le subwoofer.

Lever le véhicule et enlever le pneu endommagé

⚠ ATTENTION

- **Il ne faut jamais vous placer sous le véhicule lorsqu'il n'est supporté que par le cric. Pour tout travail sous le véhicule, supportez la carrosserie avec des chandelles de soutien.**
- **Utilisez uniquement le cric qui est fourni avec ce véhicule pour le soulever. N'utilisez pas le cric de ce véhicule sur un autre véhicule. Le cric est uniquement conçu pour soulever ce véhicule lors d'un changement de pneu.**
- **Utilisez les points de levage appropriés. Ne soulevez jamais le véhicule à d'autres endroits qu'aux points de levage prévus.**
- **Ne soulevez le véhicule qu'en cas de besoin.**
- **Ne posez jamais de cale sur ou sous le cric.**
- **Ne faites jamais démarrer ou tourner le moteur lorsque le véhicule est sur cric. Le véhicule risque de se déplacer, surtout quand il s'agit d'un modèle avec**

différentiel à glissement limité.

- Ne laissez pas de passager dans le véhicule pendant le levage.

Lisez attentivement l'étiquette de précaution qui se trouve sur le cric et suivez les instructions suivantes.

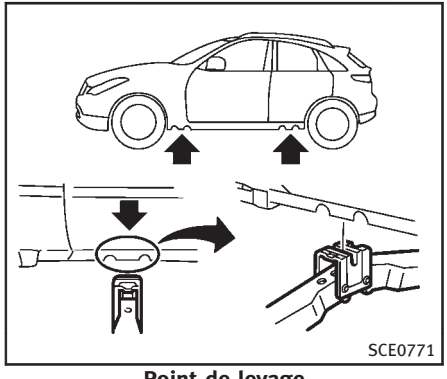

Point de levage

1. Placez le cric directement sur le point de levage comme illustré de manière à ce que le haut du cric touche le point de levage du véhicule. Alignez la tête de cric entre les deux encoches à l'avant et à l'arrière comme illustré. Placez également la gorge de la tête du cric entre les deux encoches comme illustré.

   Posez le cric sur un sol plat et dur.

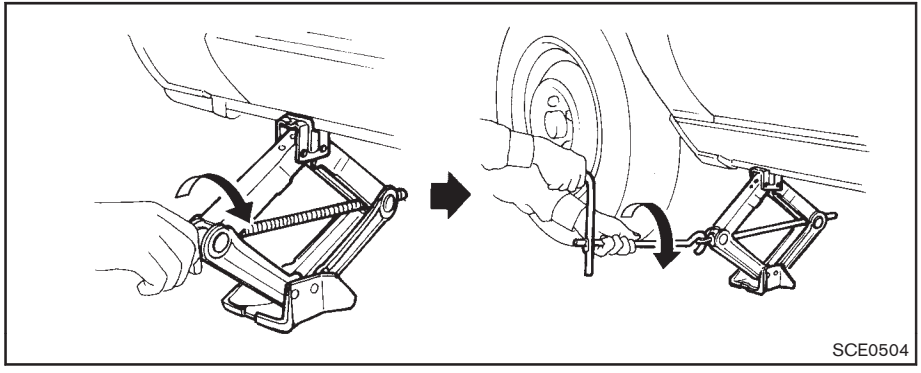

2. Desserrez tous les écrous de la roue, d'un ou deux tours, dans le sens inverse des aiguilles d'une montre avec la clé du cric. **Ne retirez pas les écrous tant que le pneu n'est pas dégagé du sol.**
3. Levez le véhicule avec prudence, jusqu'à ce que le pneu ne touche plus le sol. Maintenez fermement des deux mains le levier et la tige du cric puis levez le véhicule, comme indiqué sur le schéma. Retirez les écrous puis retirez la roue.

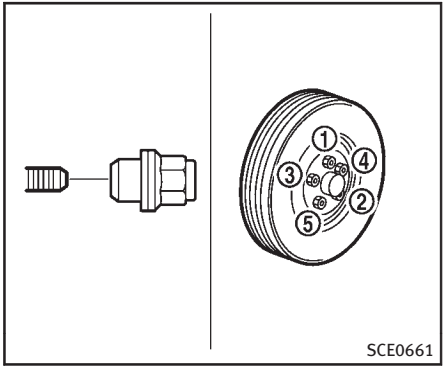

Installation de la roue de secours

La roue de secours de type-T est conçue comme dépannage uniquement. (Reportez-vous aux instructions détaillées de la rubrique «Roues et pneus» (P.8-35).)

1. Enlevez la boue et la saleté des surfaces de contact entre la roue et le moyeu.
2. Mettez soigneusement la roue de secours en place, serrez les écrous à la main et vérifiez le serrage.
3. Serrez les écrous alternativement et uniformément avec la clé à écrous de roue jusqu'au serrage complet et dans

l'ordre illustré (①, ②, ③, ④, ⑤).

4. Abaissez lentement le véhicule jusqu'à ce que le pneu touche le sol. Serrez ensuite les écrous fermement avec la clé du cric et dans l'ordre illustré sur la figure ci-contre. Abaissez complètement le véhicule.

ATTENTION

- **Des écrous de roue non adaptés ou mal serrés risquent de se desserrer ou de laisser la roue s'échapper. Ceci peut causer un accident.**
- **N'utilisez pas d'huile ou de graisse sur les goujons de roue ou sur les écrous. Ceci pourrait provoquer un desserrage des écrous.**
- **Resserrez les écrous de roue après les 1.000 km (600 mi) suivant le montage d'une roue (également après le remplacement d'une roue par suite d'une crevaison).**

- **Dès que possible, serrez les écrous de roue au couple spécifié à l'aide d'une clé dynamométrique.**

Couple de serrage des écrous de roue : 108 N·m (80 ft-lb)

Les écrous de roues doivent rester serrés au couple en permanence. Il est recommandé de resserrer chaque écrou en fonction des spécifications à chaque vidange.

- **Réglez la pression de gonflage des pneus à FROID.**

Pression à FROID :

Après que le véhicule soit resté au moins 3 heures à l'arrêt ou s'il a roulé pendant moins de 1,6 km (1 mi).

Les pressions des pneus à FROID sont inscrites sur l'étiquette des renseignements sur les pneu et le chargement, collée sur le montant central du côté conducteur.

Une fois la pression des pneus à FROID réglée, il est possible que l'écran d'informations relatives à la pression des pneus indique une pression supérieure à la pression à FROID une fois que le véhicule a été conduit sur plus de 1,6 km (1 mi). Ceci est dû au fait que la pression des pneus augmente à mesure qu'ils se réchauffent. Ceci n'est pas une anomalie du système.

Rangement de la roue endommagée et des outils

1. Rangez bien la roue endommagée, le cric et les outils dans le compartiment prévu à cet effet.
2. Fermez le tapis de sol à bagages.
3. Fermez le couvercle de coffre.

ATTENTION

- **Après utilisation, il faut toujours bien ranger la roue de secours et le cric dans le véhicule. S'ils sont mal rangés, ces objets risquent de constituer des projectiles dangereux en cas d'accident ou d'arrêt brusque.**
- **La roue de secours de type-T et le pneu de petite taille sont conçus pour des cas d'urgence. (Reportez-vous aux instructions détaillées de la rubrique «Roues et pneus» (P.8-35).)**

DÉMARRAGE À L'AIDE D'UNE BATTERIE DE SECOURS

Pour démarrer le moteur à l'aide d'une batterie de secours, suivez les instructions et les précautions suivantes.

ATTENTION

- **Le démarrage du moteur à l'aide d'une batterie de secours peut faire exploser la batterie et causer des blessures graves voire mortelles s'il n'est pas effectué convenablement. Ceci peut également endommager le véhicule.**
- **La batterie dégage des gaz hydrogènes explosifs. Gardez la batterie à distance de toute flamme vive ou étincelles.**
- **Évitez tout contact du liquide de batterie avec les yeux, la peau, les vêtements ou les surfaces peintes. Le liquide de batterie est un composé d'acide sulfurique corrosif qui peut engendrer des brûlures graves. En cas de contact avec le liquide de batterie, lavez immédiatement la surface affectée à grande eau.**
- **Tenez la batterie hors de portée des enfants.**
- **La tension nominale de la batterie de secours doit être de 12 volts. L'utilisation d'une batterie de tension nominale incorrecte peut endommager le véhicule.**
- **Pour travailler à proximité des batteries, portez toujours des lunettes de sécurité appropriées et retirez bagues, bracelets métalliques et autres bijoux. Il ne faut pas vous pencher sur la batterie lors du démarrage à l'aide d'une batterie de secours.**
- **N'essayez pas de tenter un démarrage à l'aide d'une batterie de secours lorsque la batterie est gelée. Celle-ci pourrait exploser et causer de graves blessures.**
- **Ce véhicule est doté d'un ventilateur de refroidissement du moteur automatique. Ce ventilateur peut se mettre en marche à tout moment. N'approchez jamais les mains ou d'autres objets du ventilateur.**

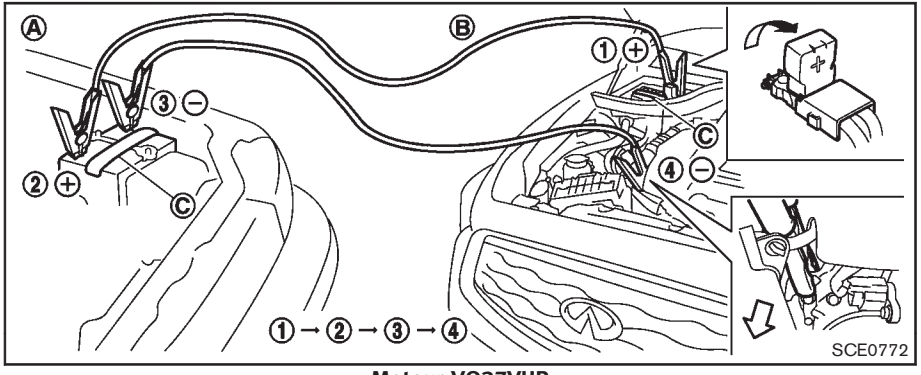

Moteur VQ37VHR

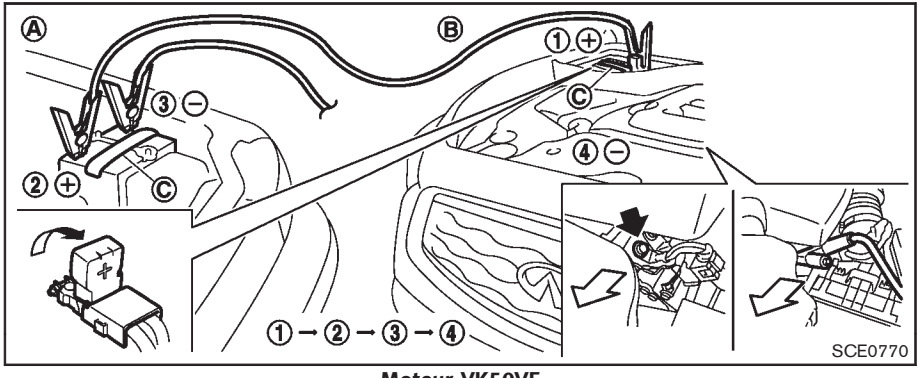

Moteur VK50VE

⚠ ATTENTION

Procédez toujours comme il est indiqué ci-dessous. Autrement, le système de charge pourrait être endommagé et causer des blessures graves.

1. Ouvrez le couvercle de compartiment du moteur si nécessaire. Reportez-vous à «Points de vérification du compartiment moteur» (P.8-9).
2. Si la batterie de secours se trouve dans un autre véhicule Ⓐ, placez les deux véhicules (Ⓐ et Ⓑ) de sorte que les batteries soient aussi proches que possible l'une de l'autre.

   Les deux véhicules ne doivent pas se toucher.
3. Serrez le frein de stationnement. Placez le levier sélecteur en position P (stationnement). Mettez hors fonction tous les accessoires électriques dont vous n'avez pas besoin (éclairage, chauffage, climatisation, etc.).
4. Enlevez les bouchons de la batterie (si le véhicule en est équipé). Recouvrez la batterie d'un chiffon bien essoré Ⓒ pour réduire le danger d'explosion.

5. Branchez les câbles volants tel qu'illustré (① → ② → ③ → ④).

PRÉCAUTION

- **Branchez toujours positif (+) à positif (+) et négatif (–) à la masse du châssis (tel qu'illustré), non pas à la batterie.**
- **Assurez-vous que les câbles ne touchent aucune pièce mobile dans le compartiment-moteur et que leurs pinces ne touchent aucune autre pièce métallique.**

6. Mettez le moteur de l'autre véhicule Ⓐ en marche et laissez-le tourner pendant quelques minutes.
7. Maintenez le régime du moteur Ⓐ à environ 2.000 tr/min et démarrez le moteur en panne Ⓑ à l'aide d'une batterie de secours.

PRÉCAUTION

N'utilisez pas le démarreur pendant plus de 10 secondes. Si le démarreur ne se lance pas en appuyant sur le contacteur d'allumage, mettez ce dernier en position «OFF» avant d'effectuer une nouvelle tentative.

8. Après le démarrage du moteur, débranchez prudemment le câble négatif et puis le câble positif (④ → ③ → ② → ①).
9. Reposez les bouchons de la batterie (si le véhicule en est équipé). Jetez le chiffon utilisé pour couvrir les trous des éléments de la batterie, car il se peut qu'il soit imbibé d'acide corrosif.
10. Remettez le couvercle de la batterie.

DÉMARRAGE PAR POUSSÉE

N'essayez jamais de démarrer le moteur en le poussant.

PRÉCAUTION

- **Les modèles à boîte de vitesses automatique ne peuvent pas être démarrés par poussée ou remorquage. Une telle manœuvre pourrait endommager sérieusement la boîte de vitesses.**
- **Les véhicules équipés de catalyseur à trois voies ne doivent pas être démarrés par poussée, car le catalyseur à trois voies serait endommagé.**
- **N'essayez jamais de démarrer le véhicule en le remorquant. Lorsque le moteur démarre, le véhicule risque de bondir vers l'avant et de heurter le véhicule remorqueur.**

PRÉCAUTION

- **Ne continuez pas à rouler si le moteur surchauffe. Ceci pourrait endommager le moteur ou provoquer un incendie du véhicule.**
- **Pour éviter tout risque de brûlure, n'enlevez jamais le bouchon du radiateur lorsque le moteur est encore chaud. Au moment d'enlever le bouchon du radiateur, de l'eau chaude sous pression risque de s'en échapper brusquement et de provoquer des blessures graves.**
- **N'ouvrez pas le capot si de la vapeur en sort.**

Si le moteur surchauffe (l'indicateur montre une température excessive), si le moteur manque de puissance, ou si des bruits anormaux se font entendre, procédez comme suit :

1. Stationnez le véhicule à l'écart de la route de façon sécurisée, serrez le frein de stationnement et déplacez le levier sélecteur en position P (stationnement).

   N'arrêtez pas le moteur.

2. Éteignez le système de climatisation. Baissez toutes les vitres, poussez le curseur de température du chauffage ou de la climatisation à fond vers la position chaude et réglez le ventilateur de l'appareil de chauffage en vitesse rapide.
3. Si la surchauffe du moteur est causée par une température ambiante très élevée ou la conduite prolongée en pente, faites tourner le moteur à environ 1.500 tr/min jusqu'à ce que l'indicateur de température reprenne une valeur normale.
4. Sortez du véhicule. Avant d'ouvrir le capot, regardez et écoutez si des vapeurs ou du liquide de refroidissement ne fuient pas du radiateur. (Si de la vapeur ou du liquide de refroidissement s'échappe du véhicule, éteignez le moteur.) N'ouvrez pas le capot lorsqu'il y a de la vapeur ou du liquide de refroidissement qui s'en échappe.
5. Ouvrez le capot du moteur.

ATTENTION

Si de la vapeur ou de l'eau jaillit du moteur, tenez-vous à l'écart pour éviter tout risque de brûlure.

6. Faites une inspection visuelle des courroies d'entraînement pour vérifier qu'elles ne sont pas endommagées ou desserrées. Vérifiez aussi si le ventilateur tourne. Les durites du radiateur et le radiateur ne doivent pas fuir. Si le liquide de refroidissement fuit ou si le ventilateur de refroidissement ne fonctionne pas, arrêtez le moteur.

ATTENTION

Faites attention de ne pas approcher les mains, les cheveux, les bijoux ou les vêtements des courroies du moteur ou du ventilateur du radiateur. Le ventilateur de refroidissement du moteur peut se mettre en marche à n'importe quel moment.

7. Lorsque le moteur est refroidi, vérifiez le niveau du liquide de refroidissement dans le réservoir, moteur en marche. Au

besoin, ajoutez du liquide au réservoir. Faites effectuer les réparations par le détaillant INFINITI le plus proche.

REMORQUAGE DU VÉHICULE

En cas de remorquage de votre véhicule, toutes les réglementations fédérales (provinciales au Canada) et locales doivent être suivies. Un équipement de remorquage inapproprié peut endommager le véhicule. Des directives de remorquage peuvent être obtenues auprès d'un détaillant INFINITI. Les services de remorquage locaux sont tenues au courant des règlements et des méthodes à suivre. Pour assurer le remorquage approprié du véhicule et éviter tout risque de dégât, INFINITI recommande de confier tout remorquage à une entreprise de dépannage. Il est conseillé de demander au conducteur de la dépanneuse de lire les précautions suivantes.

ATTENTION

- **Ne roulez jamais dans un véhicule remorqué.**
- **Ne passez jamais sous le véhicule lorsqu'il est soulevé par une remorqueuse.**

PRÉCAUTION

- **Au remorquage, assurez-vous que la boîte de vitesses, les essieux, la direction et la transmission sont en bon état de fonctionnement. Si l'un de ces organes est endommagé, il est nécessaire d'utiliser des chariots de remorquage ou un camion à plateau.**
- **Fixez toujours des chaînes de sécurité avant le remorquage.**

Pour l'information au sujet du remorquage de votre véhicule derrière un véhicule de camping, reportez-vous à «Remorquage à plat» (P.9-32) dans ce manuel.

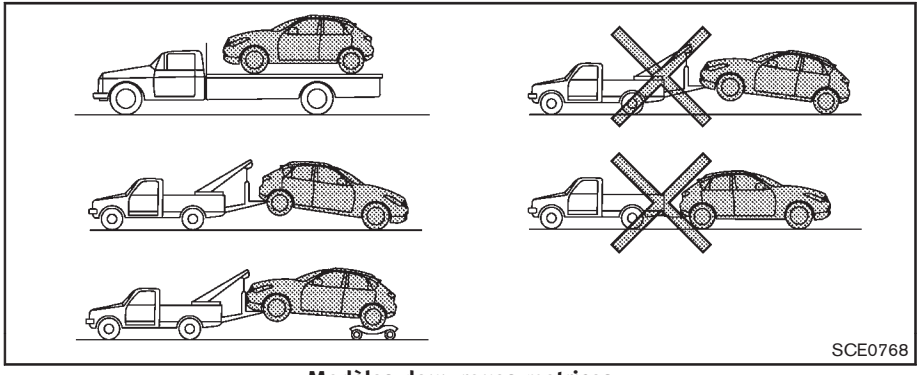

Modèles deux roues motrices

REMORQUAGE RECOMMANDÉ PAR INFINITI

Modèles deux roues motrices (2WD)

INFINITI recommande de remorquer le véhicule avec les roues motrices (arrière) soulevées ou de le transporter sur un camion à plateau comme illustré.

PRÉCAUTION

- **Ne remorquez jamais un véhicule équipé d'une boîte de vitesses automatique avec les roues arrière au sol ou avec les quatre roues au sol (en avant ou en arrière), car ceci risquerait d'endommager la boîte de vitesses et d'entraîner des réparations onéreuses. Si le véhicule doit être remorqué avec les roues avant soulevées, placez toujours les roues arrière sur un chariot.**
- **Si le véhicule doit être remorqué avec les roues avant levées, placez toujours les roues arrière sur un chariot : Tournez le contacteur d'allumage en position ACC ou ON et fixez le volant en ligne droite avec une corde ou un dispositif semblable.**

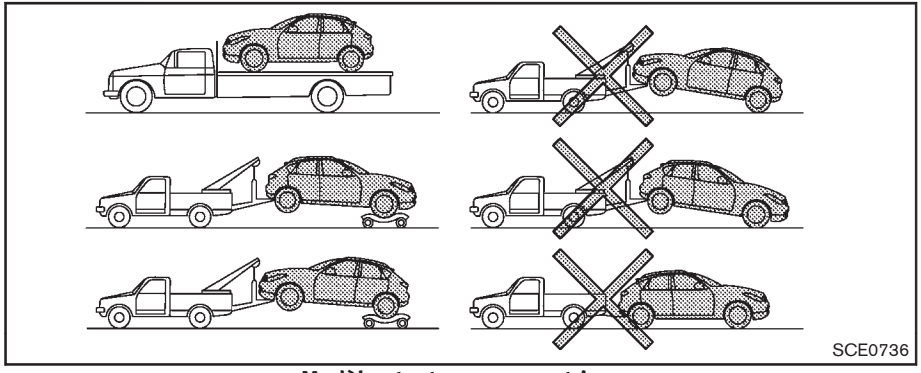

Modèles toutes roues motrices

Modèles toutes roues motrices (AWD)

INFINITI recommande d'utiliser un chariot de remorquage pour remorquer un véhicule ou de placer ce dernier sur un camion à plateau tel qu'illustré.

PRÉCAUTION

Ne remorquez jamais les modèles AWD avec les roues reposant sur le sol, vous risqueriez d'endommager sérieusement la direction et d'entraîner des réparations onéreuses sur le groupe moto-propulseur.

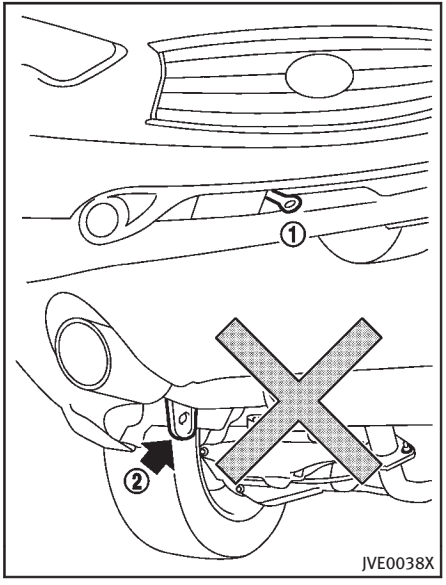

RÉCUPÉRATION DU VÉHICULE (libérer un véhicule coincé)

ATTENTION

- **Écartez-vous du véhicule lorsque vous essayez de le dégager.**
- **Ne faites pas tourner vos roues à grande vitesse. Ceci pourrait faire exploser les pneus et causer de graves blessures. Certaines pièces du véhicule pourraient également surchauffer ou être endommagées.**

Tracter un véhicule bloqué

Si votre véhicule est coincé dans le sable, dans la neige, dans la boue, etc., utilisez une sangle de remorquage ou un autre dispositif conçu spécialement pour la récupération de véhicule. Suivez toujours les instructions du fabricant pour l'utilisation du dispositif de récupération.

Installez de façon sécurisée le crochet de remorquage ① entreposé avec les outils de levage tel qu'illustré. Fixez la sangle de récupération au crochet de récupération. Assurez-vous que le crochet est bien remis dans son endroit original après l'utilisation.

N'utilisez pas les crochets d'arrimage ② pour remorquer ou récupérer un véhicule.

PRÉCAUTION

- **Les chaînes ou câbles de remorquage doivent être attachés uniquement aux crochets de récupération du véhicule ou sur les poutres de carénage du véhicule. En cas de mauvaise procédure, la carrosserie pourrait être endommagée.**
- **N'utilisez pas des crochets d'arrimage pour dégager un véhicule coincé dans le sable, la neige, la boue, etc.**
- **Ne remorquez jamais un véhicule en utilisant des crochets d'arrimage ou de récupération.**
- **Tirez toujours le câble droit en avant du véhicule. Ne tirez jamais le véhicule de côté.**
- **Les dispositifs de levage doivent être acheminés en veillant à ce qu'ils ne touchent aucun organe de la suspension, de la direction, du circuit de freinage ou du circuit de refroidissement.**
- **Il n'est pas recommandé d'utiliser des cordes ou des sangles en toile pour tirer un véhicule à remorquer ou à récupérer.**

Faire balancer un véhicule bloqué

Si votre véhicule est coincé dans le sable, la neige, la boue, etc., suivez les procédures suivantes :

1. Arrêtez le système de contrôle de dynamique du véhicule (VDC).
2. Assurez-vous que l'avant et l'arrière du véhicule ne sont pas obstrués.
3. Tournez le volant à droite et à gauche afin de libérer les pneus avant.
4. Faites basculer doucement le véhicule vers l'avant et vers l'arrière.
   - Alternez l'embrayage entre les vitesses R (marche arrière) et D (conduite).
   - Appuyez le plus faiblement possible sur l'accélérateur afin de conserver le mouvement de bascule du véhicule.
   - Lâchez la pédale de l'accélérateur avant de passer de R à D.
   - Évitez de faire tourner les roues à plus de 55 km/h (35 mi/h).

5. Si le véhicule ne peut être libéré après quelques essais, contactez un service de remorquage professionnel afin de remorquer le véhicule.

AGENDA

7 Aspect et entretien

Nettoyage de l'extérieur..... 7-2
Lavage 7-2
Cirage 7-2
Suppression des taches 7-3
Dessous de caisse..... 7-3
Vitre..... 7-3
Roues..... 7-3
Parties chromées..... 7-4
Revêtement de pneu..... 7-4
Nettoyage de l'intérieur..... 7-5
Désodorisants..... 7-5
Tapis de sol..... 7-6
Ceintures de sécurité..... 7-6
Protection contre la corrosion 7-7
Facteurs de corrosion du véhicule les plus courants..... 7-7
Influence des facteurs environnementaux sur le taux de corrosion..... 7-7
Protection du véhicule contre la corrosion 7-7

NETTOYAGE DE L'EXTÉRIEUR

Pour maintenir l'apparence du véhicule, il est important de l'entretenir correctement.

Afin de protéger la surface de la peinture, lavez votre véhicule dès que possible :

- après la pluie pour éviter tout dommage éventuel par des précipitations acides
- après avoir conduit en bord de mer
- si les surfaces peintes sont salies par de la fiente d'oiseau, de la suie, de la sève d'arbre, des insectes ou des particules de métal
- lorsque de la poussière ou de la boue s'accumulent sur la carrosserie

Dans la mesure du possible, nous vous recommandons de mettre votre véhicule dans un garage ou sous un abri couvert.

Si le véhicule doit être garé à l'extérieur, mettez-le à l'ombre ou recouvrez-le d'une housse de protection.

Faites très attention de ne pas rayer la peinture lors de la pose ou du retrait de la housse.

LAVAGE

Enlevez la saleté du véhicule avec une éponge humide et beaucoup d'eau. Nettoyez le véhicule soigneusement avec du savon doux tel qu'un savon spécial pour voiture ou un produit de lavage de vaisselle mélangé à de l'eau propre et tiède (jamais chaude).

PRÉCAUTION

- **N'utilisez pas de lave-auto utilisant des détergents acides. Certains lave-autos, particulièrement ceux sans brosse, utilisent de l'acide pour nettoyer le véhicule. Cet acide peut réagir avec certains composants en plastique du véhicule et causer des craquelures. Cela affecterait leur apparence ainsi éventuellement que leur bon fonctionnement. Faites toujours confirmer que votre lave-auto n'utilise pas d'acide.**
- **N'utilisez ni savon fort, ni détergents chimiques puissants, ni essence, ni solvants.**
- **Ne lavez pas le véhicule aux rayons directs du soleil ou lorsque la carrosserie est chaude pour éviter un tachage par l'eau.**
- **Évitez les chiffons rugueux ou pelucheux tels que les gants de lavage. Faites attention de ne pas rayer ou abîmer les surfaces peintes en enlevant les plaques de boue ou autres corps étrangers.**

Rincez abondamment le véhicule à l'eau claire.

Les replis de la carrosserie et des portières, les serrures et le capot sont particulièrement affectés par les sels de route. Par conséquent, ces parties du véhicule doivent être lavées régulièrement. Assurez-vous que les trous d'évacuation dans le bord inférieur de la portière soient ouverts. Lavez la partie inférieure de la carrosserie et l'intérieur des ailes pour décoller les accumulations de boue et de sel.

Évitez de laisser des taches d'eau sur la peinture en utilisant un chamois mouillé pour sécher le véhicule.

CIRAGE

Un entretien à base de cire protégera la peinture et aidera votre véhicule à garder son apparence neuve. Il est recommandé de polir la carrosserie pour éviter les cernes et les accumulations de cire avant de

faire le cirage.

Un détaillant INFINITI peut vous aider à choisir un produit approprié.

- Ne cirez votre véhicule qu'après l'avoir bien lavé. Suivez les instructions fournies avec la cire.
- N'utilisez pas de cire contenant des abrasifs, des pâtes de nettoyage rugueuses ou des nettoyants qui risqueraient d'endommager le rendu final de votre véhicule.

L'utilisation de cire à polir abrasive ou d'une polisseuse sur une peinture vernissée risque de ternir le fini ou de laisser des traces de cercles.

SUPPRESSION DES TACHES

Éliminez le plus vite possible les taches de goudron, les taches d'huile, les poussières industrielles, les insectes et la sève des arbres sur les surfaces peintes pour éviter qu'elles ne s'y fixent. Des produits de nettoyage spéciaux sont en vente chez un détaillant INFINITI ou dans les magasins d'accessoires automobiles.

DESSOUS DE CAISSE

Dans les régions où l'on utilise du sel pour dégeler les routes en hiver, le dessous de caisse doit être régulièrement nettoyé. Ceci empêche les amoncellements de saletés et de sel qui accélèrent la corrosion du dessous de caisse et de la suspension. Avant l'hiver et au début du printemps, le dessous de la caisse doit être vérifié et le traitement antirouille refait au besoin.

VITRE

Utilisez un produit de nettoyage pour verre afin de supprimer les pellicules de fumée et de poussière sur les surfaces vitrées. Il est normal que les glaces du véhicule se recouvrent de cette pellicule lorsque le véhicule a été stationné au soleil. Un produit de nettoyage pour le verre et un chiffon humide permettent de supprimer cette pellicule.

PRÉCAUTION

Lorsque vous nettoyez l'intérieur des vitres, n'utilisez pas d'outil à bord coupant, de produit abrasif ni désinfectant à base de chlore. Ces produits risquent d'endommager les conducteurs électriques, les éléments de l'antenne radio ou les éléments de dégivreur de lunette arrière.

ROUES

Lavez les roues lors du lavage du véhicule pour les garder propres.

- Nettoyez le côté intérieur des roues lorsque les roues sont déposées ou lors du lavage du bas de caisse du véhicule.
- Inspectez régulièrement les jantes de roue pour vérifier qu'il n'y a pas de déformation ou de corrosion. Ce genre de dommage pourrait entraîner une perte de pression des pneus ou une mauvaise étanchéité des talons.
- INFINITI recommande de cirer les flancs des roues pour les protéger des sels de route dans les régions où de tels sels sont utilisés pendant l'hiver.

PRÉCAUTION

N'utilisez pas de produits abrasifs pour nettoyer les roues.

Roues en alliage d'aluminium

Lavez les roues régulièrement avec une éponge humectée d'une solution savonneuse douce, en particulier pendant l'hiver, pour éliminer les sels de route. De tels sels peuvent provoquer la décoloration des roues s'ils ne sont pas enlevés.

PRÉCAUTION

Respectez les instructions suivantes pour éviter de tacher ou de décolorer les roues :

- **N'employez pas de produit de nettoyage trop acide ou alcalin pour le nettoyage des roues.**
- **N'appliquez pas de détergents sur les roues lorsqu'elles sont chaudes. La température de la roue devrait être pareille à la température ambiante.**
- **Rincez abondamment la roue afin de retirer le produit de nettoyage 15 minutes après l'application du produit.**

PARTIES CHROMÉES

Nettoyez toutes les parties chromées régulièrement avec un produit spécial pour le chrome afin d'en préserver le lustre.

REVÊTEMENT DE PNEU

INFINITI ne recommande pas l'utilisation de revêtements de pneu. Les fabricants de pneus appliquent une couche sur les pneus pour éviter la décoloration du caoutchouc. Si un revêtement est appliqué sur les pneus, une réaction peut se produire avec la couche et former un composé. Ce composé peut se détacher du pneu lors de la conduite et se fixer à la peinture du véhicule.

Si vous choisissez d'utiliser un revêtement de pneu, prenez les précautions suivantes :

- Utilisez un revêtement de pneu à base d'eau. La couche sur le pneu se dissout plus facilement avec un revêtement de pneu à base d'huile.
- Appliquez une fine couche de revêtement de pneu pour éviter qu'il ne s'insère dans les sculptures ou les rainures du pneu (ce qui serait difficile à retirer).
- Essuyez l'excès de revêtement de pneu à l'aide d'une serviette sèche. Assurez-vous que le revêtement de pneu est complètement retiré des sculptures ou des rainures.
- Laissez le revêtement de pneu sécher tel que recommandé par le fabricant de revêtement de pneu.

NETTOYAGE DE L'INTÉRIEUR

Nettoyez de temps en temps l'intérieur du véhicule, les pièces en plastique et les sièges avec une brosse hérissée douce ou un aspirateur. Essuyez les surfaces en vinyle et en cuir avec un linge propre et doux imbibé d'une solution savonneuse douce.

Un entretien et un nettoyage réguliers sont nécessaires pour conserver l'aspect du cuir.

Respectez toujours les recommandations du fabricant lors de l'utilisation d'un produit protecteur pour tissus. Certains de ces produits contiennent des produits chimiques qui peuvent tacher ou décolorer les tissus des sièges.

Utilisez un chiffon trempé dans l'eau seulement pour nettoyer les instruments de bord.

ATTENTION

N'utilisez pas de nettoyants à l'eau ou acides (nettoyants à vapeur) sur le siège. Cela pourrait endommager le siège ou les capteurs de classification d'occupant. Cela peut également affecter la bonne marche du système de coussin gonflable et causer des blessures graves.

PRÉCAUTION

- **N'utilisez jamais de benzine, de diluant à peinture ni d'autres solvants semblables.**
- **Des petites particules de saletés peuvent être très abrasives et peuvent endommager les surfaces en cuir et doivent aussitôt être enlevées. N'utilisez pas de cire pour cuir, de polis, d'huiles, de liquides nettoyant, de solvants, de détergents ou de nettoyant à base d'ammoniac, car ceux-ci pourraient endommager le fini naturel du cuir.**
- **Utilisez uniquement des produits de protection des tissus approuvés par INFINITI.**
- **N'utilisez pas de nettoyant à vitres ou de nettoyant pour plastique sur les cadrans des instruments et des indicateurs. Ce genre de nettoyant risquent d'endommager les cadrans.**

DÉSODORISANTS

La plupart des désodorisants utilisent du solvant qui pourrait nuire à l'intérieur du véhicule. Si vous utilisez un désodorisant, prenez les précautions suivantes :

- Les désodorisants de type suspension peuvent causer une décoloration permanente s'ils sont en contact avec la surface de l'intérieur du véhicule. Placez le désodorisant dans un endroit qui lui permet d'être suspendu sans obstacle et n'entrant pas en contact avec la surface intérieure.
- Les désodorisants de type liquide s'accrochent généralement sur les bouches d'aération. Ces produits peuvent causer des endommagements immédiats et une décoloration lors d'un renversement sur les surfaces intérieures.

Lisez attentivement et suivez les instructions du fabricant avant l'utilisation des désodorisants.

TAPIS DE SOL

ATTENTION

Pour éviter toute interférence avec les pédales risquant d'être à l'origine d'une collision ou de blessures :

- **Ne superposez JAMAIS deux tapis de sol l'un sur l'autre à la place du conducteur.**
- **Utilisez uniquement des tapis de sol d'origine NISSAN spécialement conçus pour votre modèle de véhicule. Contactez votre détaillant INFINITI pour de plus amples informations.**
- **Positionnez les tapis correctement dans les logements de plancher, à l'aide des dispositifs d'aide à la mise en place des tapis de sol. Reportez-vous à «Crochet de positionnement de tapis» (P.7-6).**

L'utilisation de tapis NISSAN d'origine peut contribuer à maintenir la moquette de votre véhicule en bon état et à faciliter le nettoyage de l'habitacle. Les tapis doivent être nettoyés régulièrement et remplacés en cas d'usure excessive.

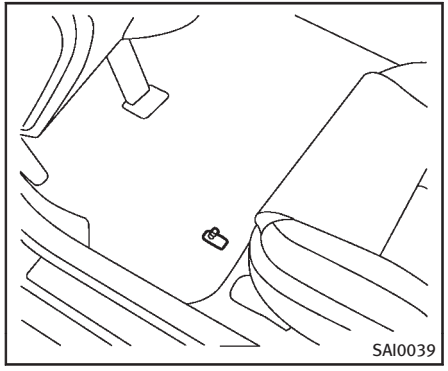

Crochet de positionnement de tapis

Ce véhicule est équipé d'un crochet de fixation avant qui sert à placer le tapis. Les tapis NISSAN ont été spécialement conçus pour votre modèle de véhicule. Les tapis en caoutchouc avant sont dotés d'œillets. Pour le mettre en place, il suffit de passer le support de positionnement dans l'œillet du tapis et de centrer le tapis à l'intérieur du pourtour de la moulure du sol.

Vérifiez régulièrement les tapis pour vous assurer qu'ils sont bien placés.

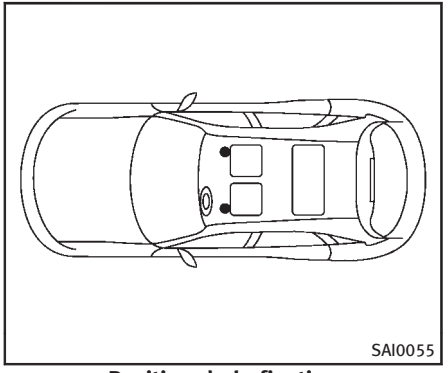

Position de la fixation

L'illustration montre l'emplacement des supports tapis de sol.

CEINTURES DE SÉCURITÉ

Les ceintures de sécurité doivent être nettoyées en les essuyant avec une éponge humectée d'une solution savonneuse douce. Laissez sécher complètement les ceintures avant de les utiliser.

Reportez-vous à «Ceintures de sécurité» (P.1-11).

ATTENTION

Ne laissez jamais des ceintures de sécurité humides s'enrouler dans les enrouleurs. N'utilisez JAMAIS de javellisant, de teinture ou de produit chimique sur les ceintures de sécurité, car de tels produits en amoindriraient la résistance.

FACTEURS DE CORROSION DU VÉHICULE LES PLUS COURANTS

- Accumulation de boue humide et de débris dans les recoins des panneaux de carrosserie.
- Dégâts à la peinture ou aux autres enduits protecteurs provoqués par les graviers ou petits accidents de la circulation.

INFLUENCE DES FACTEURS ENVIRONNEMENTAUX SUR LE TAUX DE CORROSION

Humidité

L'accumulation de sable, de poussière et d'eau sous le véhicule peut accélérer la corrosion. Les tapis humides ne sèchent jamais très bien dans le véhicule, et il est donc recommandé de les retirer et de les faire sécher afin de protéger le plancher contre la corrosion.

Humidité relative

La corrosion est accélérée dans les régions où l'humidité relative est élevée, notamment dans les régions où la température ambiante reste au dessus du point de congélation et où la pollution atmosphérique ou l'emploi de sels de route sont très élevés.

Température

L'élévation de la température augmente la rapidité de la corrosion des pièces du véhicule qui ne sont pas suffisamment aérées pour permettre un séchage rapide.

Pollution atmosphérique

La pollution industrielle, la présence du sel dans l'air dans les régions côtières ou dans les régions où les sels de route sont utilisés pendant l'hiver, accélèrent la corrosion. Les sels de route accélèrent également la désintégration des surfaces peintes.

PROTECTION DU VÉHICULE CONTRE LA CORROSION

- Lavez et polissez le véhicule souvent et maintenez-le propre.
- Vérifiez toujours les petits dégâts à la peinture et réparez-les au plus vite.
- Veillez à ce que les trous d'évacuation de la carrosserie des portières et de la portière arrière ne soient pas obstrués afin d'éviter les accumulations d'eau.
- Vérifiez le dessous de caisse afin qu'il n'y ait pas d'accumulation de sable, de saletés ou de sel. Lavez à l'eau dès que

possible si le dessous de caisse est sale.

PRÉCAUTION

- **N'enlevez JAMAIS la saleté, le sable et d'autres débris de l'habitacle au jet d'eau. Utilisez un aspirateur pour enlever la saleté.**
- **Il ne faut surtout pas laisser d'eau ou autre liquide entrer en contact avec les organes et pièces électroniques internes du véhicule, car ceci pourrait les endommager.**

Les produits chimiques qui servent à dégeler les routes sont extrêmement corrosifs. Ils accélèrent la formation de rouille et la détérioration des organes qui se trouvent sous la carrosserie tels que le circuit d'échappement, les conduites d'alimentation d'essence et de freinage, les câbles de freins, la surface extérieure du plancher et les ailes.

En hiver, il est nécessaire de nettoyer régulièrement le dessous du véhicule.

Pour assurer une protection supplémentaire au véhicule contre la formation de rouille ou la corrosion dans certaines régions, consultez un détaillant INFINITI.

AGENDA

8 Entretien et interventions à effectuer soi-même

Entretien nécessaire 8-3
Entretien périodique 8-3
Entretien ordinaire 8-3
Où faire réviser votre véhicule 8-3
Entretien ordinaire 8-4
Explication des pièces à maintenir 8-4
Précautions d'entretien 8-7
Points de vérification du compartiment moteur 8-9
Moteur VQ37VHR 8-9
Moteur VK50VE 8-10
Système de refroidissement du moteur 8-12
Vérification du niveau du liquide de refroidissement du moteur 8-13
Vidange du liquide de refroidissement du moteur 8-13
Huile-moteur 8-14
Vérification du niveau d'huile-moteur 8-14
Remplacement du filtre et de l'huile-moteur 8-14
Liquide de boîte de vitesses automatique 8-17
Liquide de direction assistée 8-17
Liquide de frein 8-18
Liquide de frein 8-19
Liquide de lave-glace de pare-brise 8-19
Batterie 8-20
Démarrage à l'aide d'une batterie de secours 8-22
Système de contrôle de voltage variable 8-22
Courroies d'entraînement 8-22
Bougies d'allumage 8-23
Remplacement des bougies d'allumage 8-24
Filtre à air 8-24
Balais d'essuie-glace de pare-brise 8-25
Nettoyage 8-25
Remplacement 8-26
Balais d'essuie-glace arrière 8-27
Freins 8-27
Freins à autorégulation 8-27
Avertissement d'usure de plaquette de frein 8-27
Fusibles 8-28
Compartiment-moteur 8-28
Habitacle 8-29
Remplacement de la pile de la clé intelligente 8-30
Feux 8-32
Phares 8-33
Ampoules extérieures et intérieures 8-33

Roues et pneus 8-35
Pression de gonflage des pneus..... 8-35
Étiquetage de pneu 8-39
Types de pneus 8-41
Chaînes antidérapantes 8-42
Remplacement des roues et pneus 8-43

ENTRETIEN NÉCESSAIRE

Il est indispensable d'effectuer quelques vérifications au jour le jour d'une façon régulière car elles vous permettront de maintenir votre véhicule INFINITI en bon état mécanique et de conserver un bon rendement du système d'échappement et du moteur.

Le propriétaire est responsable de l'entretien périodique ainsi que de l'entretien ordinaire de son véhicule.

Vous êtes, en tant que propriétaire du véhicule, le seul à pouvoir garantir que votre véhicule a été correctement entretenu. Vous êtes un maillon essentiel de la chaîne de l'entretien.

ENTRETIEN PÉRIODIQUE

Pour vous faciliter la tâche, les volets obligatoires ou optionnels de l'entretien périodique ont été répertoriés et décrits dans le «Guide du service et de l'entretien INFINITI». Reportez-vous à ce guide pour vérifier que les volets d'entretien obligatoires sont effectués à intervalles réguliers sur votre véhicule.

ENTRETIEN ORDINAIRE

L'entretien ordinaire englobe les vérifications journalières devant être effectuées à chaque utilisation normale. Elles sont essentielles pour un fonctionnement adéquat du véhicule. La responsabilité de procéder régulièrement aux révisions telles qu'elles sont prescrites vous incombe.

Les vérifications d'entretien ordinaire exigent des connaissances mécaniques réduites et un outillage automobile des plus courants.

Nous vous donnons quelques conseils pour les effectuer vous-même, mais vous pouvez les demander à un spécialiste ou si vous préférez à un détaillant INFINITI.

OÙ FAIRE RÉVISER VOTRE VÉHICULE

Si votre véhicule a besoin d'un entretien ou s'il présente une défectuosité, amenez-le chez un détaillant INFINITI.

Les techniciens INFINITI sont des spécialistes ayant reçu une solide formation et sont tenus au courant des toutes dernières nouveautés par l'intermédiaire de bulletins techniques, de conseils de services et de réseaux d'information inter-détaillant. Ils sont tout à fait qualifiés pour s'occuper des véhicules INFINITI **avant** de commencer à travailler dessus.

Vous pouvez faire confiance au service d'entretien des détaillants INFINITI car ils sauront s'occuper de votre véhicule.

L'entretien ordinaire doit être effectué d'une façon régulière, chaque fois que le véhicule est utilisé. Nous vous recommandons de suivre les indications qui vous sont données dans ce chapitre. Dès que vous remarquez un bruit, des vibrations ou une odeur anormale, assurez-vous de vérifier la cause ou faites rapidement vérifier votre véhicule par un détaillant INFINITI. N'hésitez pas à demander à un détaillant INFINITI les réparations que vous estimez nécessaires.

Si vous effectuez vous-même certaines révisions et interventions, reportez-vous à «Précautions d'entretien» (P.8-7).

EXPLICATION DES PIÈCES À MAINTENIR

«*» indique que des renseignements supplémentaires sont donnés à ce sujet plus loin dans cette section.

Extérieur du véhicule

Sauf indication contraire, il est recommandé de procéder à l'entretien périodique des éléments répertoriés.

Portières et capot du moteur : Assurez-vous que toutes les portières et le capot-moteur fonctionnent convenablement. Assurez-vous également que toutes les serrures fonctionnent convenablement. Graissez les charnières, les serrures, les axes de verrouillage, les rouleaux et les maillons au besoin. Assurez-vous que le loquet de sécurité du capot l'empêche de s'ouvrir lorsque le loquet principal est libéré.

Vérifiez fréquemment la lubrification lorsque le véhicule est utilisé dans des régions où les routes sont désenneigées avec du sel ou autres matériaux corrosifs.

Éclairages* : Nettoyez régulièrement les phares. Assurez-vous que tous les phares, feux d'arrêt, feux arrière, clignotants et autres dispositifs d'éclairage fonctionnent convenablement et sont fermement montés. Vérifiez également l'orientation des faisceaux des phares.

Écrous de roues de roulement (écrou de réglage)* : Lors de la vérification des pneus, assurez-vous qu'aucun écrou de roue n'est perdu et vérifiez le serrage. Resserrez au besoin.

Permutation des pneus* : Les pneus devraient être permutés tous les 12.000 km (7.500 mi).

Pneus* : Vérifiez souvent la pression des pneus avec un manomètre et toujours avant un long trajet. Si nécessaire, réglez la pression de tous les pneus y compris celui de la roue de secours à la pression préconisée. Vérifiez les pneus pour déceler toute trace de dégât, de coupure ou d'usure excessive.

Composants émetteurs du système de surveillance de pression des pneus (TPMS) : Remplacez le joint de la rondelle, l'obus de valve et le couvercle de l'émetteur TPMS lors du remplacement des pneus dû à l'usure ou en fin de vie.

Pneu, alignement des roues et équilibre : Si le véhicule tire d'un côté ou de l'autre en ligne droite et sur une route plane, ou en cas d'usure anormale et irrégulière des pneus, il peut être nécessaire de régler l'alignement des roues.

Si le volant ou les sièges vibrent à vitesse normale de croisière, l'équilibrage des roues peut être nécessaire.

Pour de plus amples renseignements concernant les pneus, reportez-vous à «Informations sur les pneus» (Canada) ou «Important Tire Safety Information» (États-Unis) dans le Livret de renseignements sur la garantie INFINITI.

Pare-brise : Nettoyez régulièrement le pa-

re-brise. Vérifiez au moins une fois tous les six mois s'il n'est pas lézardé ou endommagé. Faites réparer si nécessaire par un garage certifié.

Balais d'essuie-glace de pare-brise* : Vérifiez le fonctionnement des essuie-glace et l'état des balais.

Intérieur du véhicule

Les vérifications suivantes doivent être effectuées régulièrement au moment de l'entretien périodique ou du lavage du véhicule, etc.

Pédale d'accélérateur : Assurez-vous que la pédale fonctionne normalement, qu'elle ne se coince pas et ne nécessite pas un effort inhabituel pour la manœuvrer. Assurez-vous que les tapis sont bien dégagés de la pédale.

Fonctionnement de la position P (stationnement) de la boîte de vitesses automatique : Lorsque le véhicule se trouve dans une pente, assurez-vous que le véhicule est fermement immobilisé lorsque le levier sélecteur est en position P (stationnement), sans freiner.

Pédale de frein : Vérifiez le fonctionnement de la pédale. Si la course de la pédale s'enfonce plus loin que d'habitude, si elle semble spongieuse ou si le véhicule semble s'arrêter plus lentement que d'habitude, consultez immédiatement un détaillant INFINITI. Assurez-vous que les tapis sont bien dégagés de la pédale.

Freins : Assurez-vous que les freins ne tirent pas d'un côté lors du freinage.

Frein de stationnement : Vérifiez régulièrement le fonctionnement du frein de stationnement. Le véhicule devrait pouvoir être immobilisé fermement en pente avec seulement le frein de stationnement serré. Si le frein de stationnement doit être réglé, veuillez consulter un détaillant INFINITI.

Ceintures de sécurité : Assurez-vous que tous les éléments des ceintures de sécurité (par exemple, les boucles, le dispositif d'ancrage, les dispositifs de réglage et les enrouleurs) fonctionnent normalement et sans difficulté, et sont fermement montés. Assurez-vous que les sangles et les ceintures ne sont pas usées, effilochées ni endommagées.

Sièges : Vérifiez le fonctionnement des commandes des sièges comme les dispositifs de réglage, les leviers d'inclinaison de dossier, etc. pour vous assurer qu'ils fonctionnent convenablement et que tous les loquets fonctionnent dans toutes les positions. Vérifiez le réglage et le blocage (si le véhicule en est équipé) des appuis-tête dans toutes les positions.

Volant : Vérifiez s'il n'y a pas de changement dans les conditions de la direction telles que jeu libre, dureté de la direction ou bruits anormaux.

Témoins lumineux et carillons : Assurez-vous que tous les témoins lumineux et les carillons fonctionnent correctement.

Dégivreur de pare-brise : Assurez-vous que l'air sort des bouches de dégivreur en quantité suffisante lorsque le chauffage ou la climatisation fonctionne.

Essuie-glaces et lave-glace* : Assurez-vous que les essuie-glaces et que le lave-glace fonctionnent convenablement et que les essuie-glaces ne laissent pas de traces sur le pare-brise.

Sous le capot et sous le véhicule

Les vérifications suivantes doivent être effectuées régulièrement (par exemple, lors de chaque plein du réservoir ou de la vidange de l'huile-moteur).

Batterie* : Vérifiez le niveau d'électrolyte dans chaque élément. Il doit être compris entre les repères MAX et MIN. Le niveau de

liquide de la batterie devra être vérifié plus fréquemment dans le cas des véhicules utilisés sous un climat très chaud ou dans des conditions d'utilisation difficiles.

REMARQUE :

Il est recommandé d'éviter certaines situations qui peuvent mener à un éventuel déchargement de batterie et de mauvaises conditions de démarrage telles que:

1. **Installation ou utilisation prolongée d'accessoires électroniques qui consomment de l'énergie de la batterie même si le moteur ne tourne pas (chargeurs de téléphone, GPS, lecteurs DVD, etc.)**
2. **Vous ne conduisez pas souvent et/ou uniquement sur de courtes distances.**

Dans ces cas-là, la batterie peut avoir besoin d'être chargée pour conserver son état.

Niveau du liquide de frein* : Assurez-vous que le niveau du liquide de frein se situe entre les repères MAX et MIN du réservoir.

Niveau du liquide de refroidissement du moteur* : Vérifiez le niveau du liquide de refroidissement lorsque le moteur est froid.

Courroies du moteur* : Assurez-vous qu'aucune courroie n'est effilochée, usée, craquelée ou imbibée de graisse ou d'huile.

Niveau d'huile-moteur* : Vérifiez le niveau après avoir immobilisé le véhicule sur une surface plane et avoir arrêté le moteur. Attendez plus de 15 minutes pour que l'huile retourne dans le carter.

Système d'échappement : Assurez-vous qu'aucun dispositif de fixation n'est desserré, fêlé ou percé. Si le bruit de l'échappement semble anormal ou si des odeurs de gaz d'échappement pénètrent dans l'habitacle du véhicule, demandez immédiatement à un détaillant INFINITI d'en faire l'inspection et de procéder à la réparation. (Reportez-vous à la rubrique «Précautions à prendre lors du démarrage et de la conduite» (P.5-3) en ce qui concerne les gaz d'échappement [monoxyde de carbone].)

Fuites du liquide : Recherchez les traces de fuite de carburant, d'huile, d'eau ou d'autre liquide sous le véhicule après une période de stationnement. Il est normal que de l'eau goutte sous la climatisation. En cas de fuite ou d'odeur d'essence, faites effectuer les réparations qui s'imposent immédiatement.

Niveau* et canalisations de l'huile du circuit de direction assistée : Vérifiez le niveau du liquide de refroidissement quand le liquide est froid et le moteur est éteint. Vérifiez que les canalisations sont correctement raccordées, ne présentent pas de fuites, de coupures ni autres défauts.

Radiateur et durites : Assurez-vous que l'avant du radiateur est propre et nettoyez toutes saletés, restes d'insectes, de crasse, de feuilles mortes, etc., qui ont pu s'accumuler. Assurez-vous que les durites ne sont pas fêlées, déformées, détériorées ou desserrées.

Dessous de caisse : Le dessous de caisse est souvent exposé à des produits corrosifs comme ceux qui sont utilisés sur les routes glacées ou pour contrôler la poussière. Il est très important d'éliminer ces produits pour empêcher la formation de rouille sur les tôles de plancher, le châssis, les canalisations d'alimentation et le circuit d'échappement. À la fin de l'hiver, le dessous de caisse doit être abondamment lavé à l'eau courante en nettoyant, en particulier, les zones d'accumulation rapide de boue et de corps étrangers. Pour plus d'information, reportez-vous à «Net-

toyage de l'extérieur» (P.7-2).

Liquide de lave-glace* : Assurez-vous que le réservoir de lave-glace est suffisamment rempli dans le réservoir.

PRÉCAUTIONS D'ENTRETIEN

Lors de tout travail de vérification ou d'entretien sur le véhicule, prenez toujours les précautions nécessaires pour éviter le risque de blessure ou de dégât au véhicule. Les précautions suivantes doivent être respectées attentivement.

ATTENTION

- **Stationnez le véhicule sur une surface horizontale, serrez fermement le frein de stationnement et calez les roues pour éviter tout mouvement du véhicule. Placez le levier sélecteur sur P (stationnement).**
- **N'oubliez pas de placer le contacteur d'allumage en position OFF ou LOCK lors d'un remplacement ou d'une réparation.**
- **Il ne faut jamais brancher ni débrancher la batterie ou tout élément transistorisé lorsque le contacteur d'allumage est en position ON.**
- **Ne laissez jamais les connecteurs des faisceaux électriques du moteur ou des organes de la boîte de vitesses automatique débranchés lorsque le contacteur d'allumage est en position ON.**
- **Si l'intervention à effectuer exige que le moteur tourne, n'approchez pas les mains, les vêtements, les cheveux ou les outils des courroies, ventilateurs ou autres organes mobiles.**
- **Avant toute intervention sur le véhicule, nous vous conseillons d'attacher ou de retirer les vêtements amples, de retirer bagues, montres et autres bijoux.**
- **Portez toujours un accessoire de protection des yeux lorsque vous travaillez sur le véhicule.**
- **Si le moteur doit être démarré dans un lieu clos, comme un garage par exemple, assurez-vous que ce local est adéquatement aéré, permettant au gaz d'échappement de s'échapper.**
- **Il ne faut jamais vous placer sous le véhicule lorsqu'il n'est supporté que par le cric. Pour tout travail sous le véhicule, supportez la carrosserie avec des chandelles de soutien.**
- **Ne portez pas une cigarette allumée, une flamme ou une source d'étincelle près du carburant et de la batterie.**
- **Votre véhicule est équipé d'un ventilateur de refroidissement automatique. Il peut se mettre en marche à tous moments sans prévenir, même si la clé de**

contact est en position OFF et le moteur à l'arrêt. Pour éviter des blessures éventuelles lors d'une intervention autour du ventilateur, commencez toujours par débrancher le câble négatif de la batterie.

- **Sur les modèles avec moteur à essence, le filtre à carburant ou les conduites de carburant doivent être révisés par un détaillant INFINITI, car la pression des conduites est élevée même lorsque le moteur est éteint.**

PRÉCAUTION

- **Ne travaillez pas sous le capot lorsque le moteur est chaud. Arrêtez le moteur et attendez qu'il refroidisse.**
- **Évitez tout contact avec de l'huile-moteur et du liquide de refroidissement usagés. Des fluides comme l'huile-moteur, le liquide de refroidissement, et/ou d'autre liquide du véhicule jetés sans précaution risquent de nuire à l'environnement. Les fluides de véhicule devront être jetés conformément aux réglementations locales.**

Cette section «8. Entretien et interventions à effectuer soi-même» donne des directives au sujet des opérations relativement faciles à effectuer par le propriétaire du véhicule.

Un manuel de réparation d'origine INFINITI est également disponible. (Reportez-vous à «Informations sur la commande du manuel du conducteur/de réparation» (P.9-37).)

N'oubliez jamais qu'un entretien incomplet ou inapproprié peut provoquer des difficultés de fonctionnement du moteur ou des dispositifs antipollution et risque d'affecter la garantie. **En cas de doutes concernant l'entretien, nous vous recommandons de faire appel à un détaillant INFINITI.**

POINTS DE VÉRIFICATION DU COMPARTIMENT MOTEUR

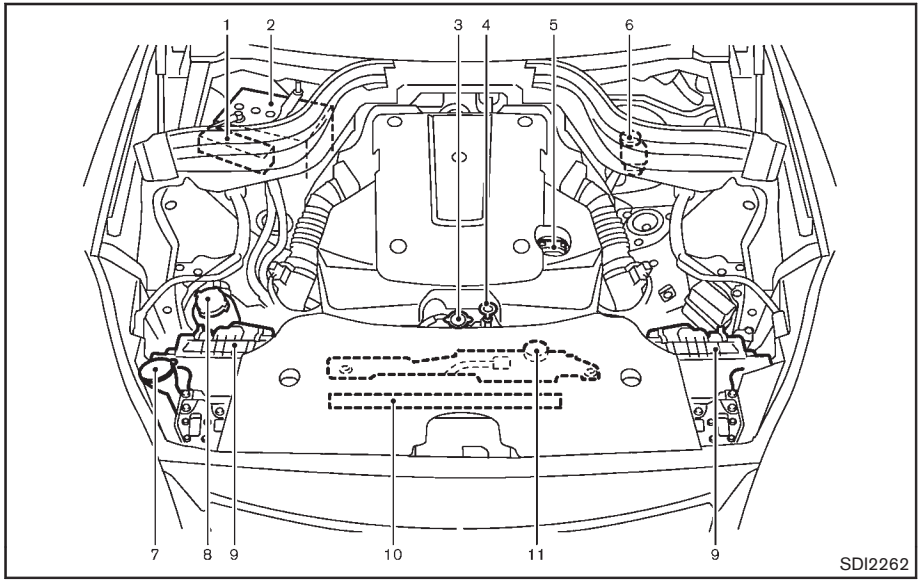

MOTEUR VQ37VHR

1. Porte-fusibles/fils-fusibles
2. Batterie
3. Bouchon de remplissage du radiateur
4. Jauge d'huile-moteur
5. Bouchon de remplissage d'huile-moteur
6. Réservoir du liquide de frein
7. Réservoir du liquide de lave-glace
8. Réservoir du liquide de direction assistée
9. Filtre à air
10. Courroies d'entraînement
11. Réservoir de liquide de refroidissement

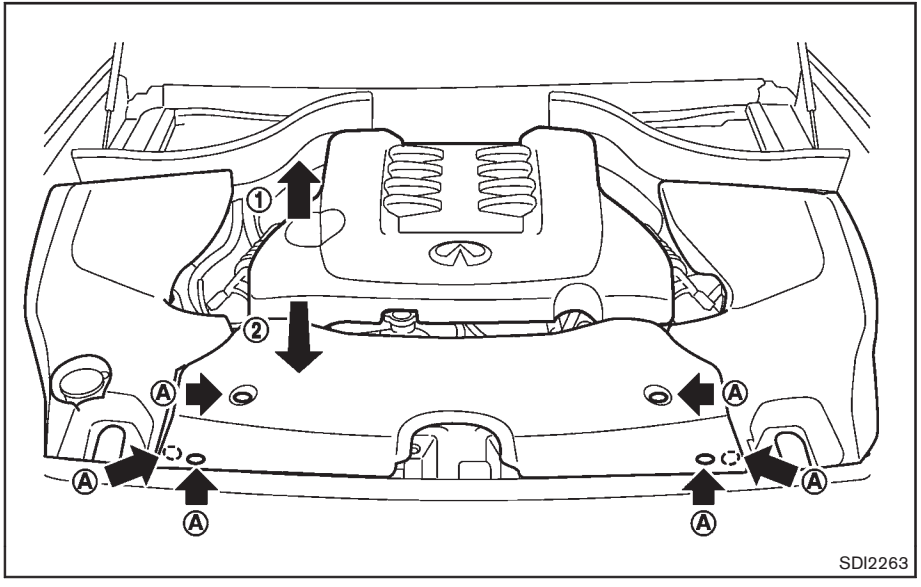

MOTEUR VK50VE

Pour retirer les couvercles du compartiment moteur, décrochez les attaches Ⓐ tel qu'illustré.

Pour retirer le couvercle du moteur, tirez-le couvercle vers le haut d'abord ① puis tirez-le vers l'avant du véhicule ②.

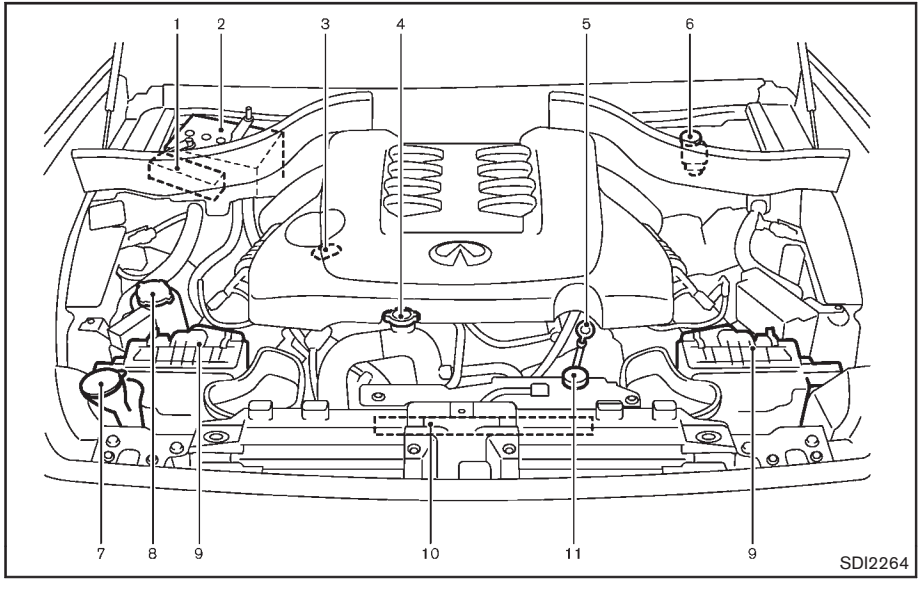

1. Porte-fusibles/fils-fusibles
2. Batterie
3. Bouchon de remplissage d'huile-moteur
4. Bouchon de remplissage du radiateur
5. Jauge d'huile-moteur
6. Réservoir du liquide de frein
7. Réservoir du liquide de lave-glace
8. Réservoir du liquide de direction assistée
9. Filtre à air
10. Emplacement des courroies d'entraînement
11. Réservoir de liquide de refroidissement

SYSTÈME DE REFROIDISSEMENT DU MOTEUR

Le système de refroidissement du moteur est rempli en usine d'un mélange pré-dilué composé de 50% de liquide de refroidissement/antigel longue durée NISSAN d'origine (bleu) et de 50% d'eau pour assurer une solution de liquide de refroidissement et d'antigel permanente. La solution antigel contient des produits antirouille. Il est donc inutile d'y ajouter d'autres additifs.

ATTENTION

- **Ne retirez jamais le bouchon du radiateur ou le réservoir du liquide de refroidissement pendant que le moteur est chaud. Attendez que le moteur et le radiateur soient froids. Des brûlures graves peuvent être causées par le liquide du radiateur qui est soumis à une forte pression. Reportez-vous à «Si le moteur surchauffe» (P.6-12) de ce manuel.**
- **Le radiateur est doté d'un bouchon spécial pression. N'utilisez qu'un bouchon du radiateur d'origine NISSAN pour ne pas endommager le moteur.**

PRÉCAUTION

- **N'utilisez jamais d'additifs dans le liquide de refroidissement tel qu'un vernis de radiateur. Des additifs peuvent obstruer le système de refroidissement et causer des dommages aux systèmes de moteur, de transmission et/ou de refroidissement.**
- **Lorsque vous ajoutez ou renouvelez du liquide de refroidissement, utilisez toujours du liquide de refroidissement antigel longue durée NISSAN d'origine (bleu) ou un produit équivalent. Le liquide de refroidissement/antigel longue durée NISSAN d'origine (bleu) est prédilué pour fournir une protection contre le gel jusqu'à −37°C (−34°F). Si une protection antigel supplémentaire est nécessaire pour votre véhicule, ajoutez du concentré de liquide de refroidissement/antigel longue durée NISSAN d'origine (bleu) en respectant les instructions figurant sur le bidon. Si vous utilisez un liquide de refroidissement équivalent autre que le liquide de refroidissement/antigel longue durée NISSAN d'origine (bleu), suivez les instructions du fabricant du liquide de refroidissement pour maintenir une protection contre le gel minimum jusqu'à −37°C (−34°F). L'utilisation de types de solutions d'antigel autres que le liquide de refroidissement antigel longue durée NISSAN d'origine (bleu) ou un produit équivalent risque d'endommager le système de refroidissement du moteur.**
- **La durée de vie du liquide de refroidissement rempli en usine est de 168.000 km (105.000 miles) ou 7 ans. Mélanger tout autre type de liquide de refroidissement que le liquide de refroidissement antigel longue durée NISSAN d'origine (bleu), le liquide de refroidissement antigel longue durée NISSAN d'origine (vert) y compris, ou utiliser de l'eau non distillée réduit la durée de vie du liquide de refroidissement rempli en usine. Reportez-vous au Guide du service et de l'entretien INFINITI pour de plus amples détails.**

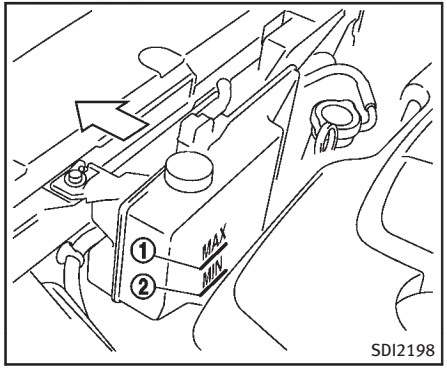

VÉRIFICATION DU NIVEAU DU LIQUIDE DE REFROIDISSEMENT DU MOTEUR

Vérifiez le niveau du liquide de refroidissement **dans le réservoir lorsque le moteur est froid.** Si le niveau du liquide est au-dessous du repère MIN ②, ouvrez le bouchon du réservoir et ajoutez du liquide de refroidissement jusqu'au repère MAX ①. Si le réservoir est vide, vérifiez le niveau du liquide de refroidissement dans le radiateur **lorsque le moteur est froid.** S'il n'y a pas assez de liquide de refroidissement dans le radiateur, faites l'appoint jusqu'à l'ouverture de remplissage et ajoutez également du liquide de refroidissement dans le réservoir jusqu'au niveau MAX ①.

Serrez fermement le bouchon après avoir ajouté le refroidissement du moteur.

Si le niveau du liquide de refroidissement doit être rétabli fréquemment, faites vérifier le circuit par un détaillant INFINITI.

VIDANGE DU LIQUIDE DE REFROIDISSEMENT DU MOTEUR

Les réparations importantes du circuit de refroidissement doivent être effectuées par un détaillant INFINITI. Les méthodes de réparation sont indiquées dans le Manuel de réparation INFINITI approprié.

Une réparation mal effectuée peut entraîner une diminution des performances du chauffage et une surchauffe du moteur.

⚠ ATTENTION

- **Pour ne pas vous brûler, ne vidangez jamais le liquide de refroidissement lorsque le moteur est chaud.**
- **Ne retirez jamais le bouchon du radiateur pendant que le moteur est chaud. Des brûlures graves peuvent être causées par le liquide du radiateur qui est soumis à une forte pression.**
- **Évitez de toucher le liquide de refroidissement usagé. En cas de contact avec la peau, lavez soigneusement avec du savon ou un produit de dégraissage pour les mains dès que possible.**
- **Ne laissez pas le liquide de refroidissement usagé à la portée des enfants et des animaux domestiques.**

Le liquide de refroidissement du moteur devra être jeté conformément aux réglementations locales. Vérifiez les règlements locaux en la matière.

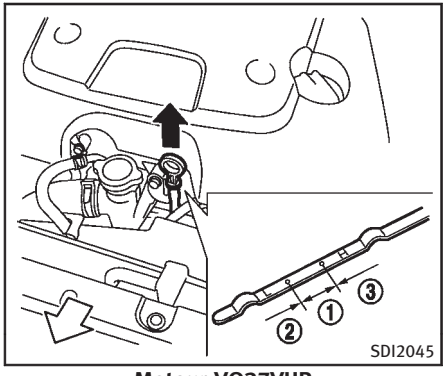

Moteur VQ37VHR

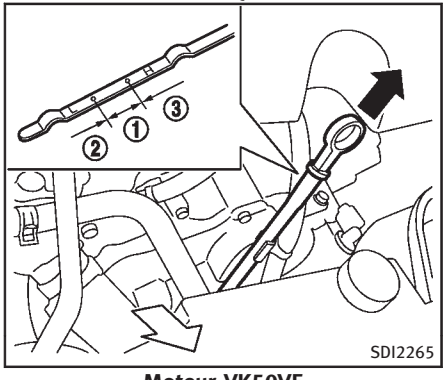

Moteur VK50VE

VÉRIFICATION DU NIVEAU D'HUILE-MOTEUR

1. Rangez le véhicule sur un terrain plat et serrez le frein de stationnement.
2. Laissez tourner le moteur jusqu'à ce qu'il atteigne sa température de fonctionnement normal.
3. Arrêtez le moteur. **Attendez plus de 15 minutes pour que l'huile retourne dans le carter.**
4. Retirez la jauge et essuyez-la avec un linge propre. Remettez ensuite la jauge en place.
5. Retirez la jauge à niveau et vérifiez le niveau d'huile. Le niveau doit se situer dans la plage ①. Si le niveau d'huile est au-dessous de ②, enlevez le bouchon de remplissage d'huile et rétablissez le niveau avec l'huile recommandée. **Ne remplissez pas trop ③.**
6. Vérifiez de nouveau le niveau d'huile avec la jauge.

Il est normal de rajouter de l'huile entre les vidanges ou pendant la période de rodage. Cela dépend uniquement des conditions de conduite.

PRÉCAUTION

Le niveau d'huile doit être vérifié régulièrement. L'utilisation du véhicule avec un niveau d'huile insuffisant peut endommager le moteur, et de tels dégâts ne sont pas couverts par la garantie.

REMPLACEMENT DU FILTRE ET DE L'HUILE-MOTEUR

Réglage du véhicule

1. Rangez le véhicule sur un terrain plat et serrez le frein de stationnement.
2. Laissez tourner le moteur jusqu'à ce qu'il atteigne sa température de fonctionnement normal.
3. Arrêtez le moteur et attendez plus de 15 minutes.
4. Soulevez et supportez le véhicule à l'aide d'un cric et de chandelles de soutien pour cric appropriées.
   - Placez les chandelles de soutien pour cric sous les points de levage du véhicule.
   - Un adaptateur approprié devrait être fixé à la selle des chandelles de

soutien pour cric.

5. Retirez le sous-couvercle en plastique du moteur.
   a. Enlevez la petite pince en plastique au point central du sous-couvercle.
   b. Puis, retirez les autres boulons qui tiennent le sous-couvercle en place.

PRÉCAUTION

Assurez-vous que les points de levage et de support sont bien utilisés afin de prévenir tout dommage au véhicule.

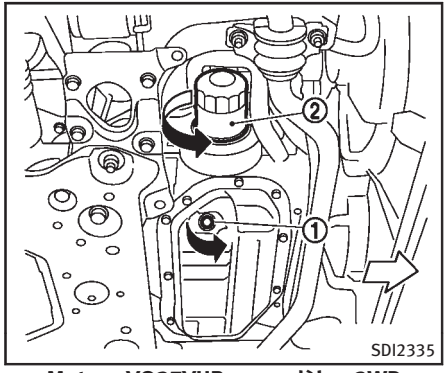

Moteur VQ37VHR — modèles 2WD

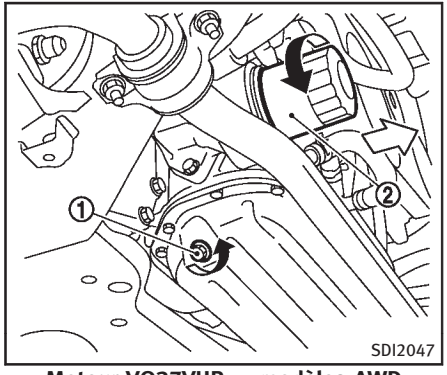

Moteur VQ37VHR — modèles AWD

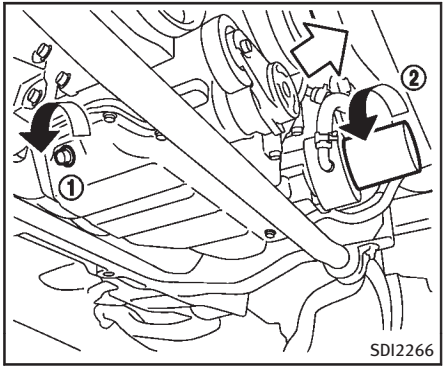

Moteur VK50VE

Huile-moteur et filtre

1. Placez un récipient approprié sous le bouchon de vidange.
2. Enlevez le bouchon de remplissage d'huile.
3. Enlevez le bouchon de vidange ① avec une clé et vidangez l'huile complètement.

PRÉCAUTION

Faites attention aux risques de brûlures car

l'huile-moteur est très chaude.

- **L'huile usagée devra être jetée conformément aux réglementations locales.**
- **Vérifiez les règlements locaux en la matière.**

4. (Exécutez les étapes 4 à 7 seulement lorsque le changement du filtre à huile est nécessaire.)

   Desserrez le filtre à huile-moteur ② avec une clé à démonter les filtres à huile-moteur. Enlevez ensuite le filtre en le tournant à la main.

5. Nettoyez avec un linge propre la surface de montage du filtre sur le bloc-moteur.

PRÉCAUTION

Enlevez toute trace de joint en caoutchouc sur la surface de montage du moteur. Dans le cas contraire, cela pourrait endommager le moteur.

6. Enduisez le joint du filtre neuf avec de l'huile-moteur propre.
7. Vissez le filtre en place dans le sens des aiguilles d'une montre jusqu'à ce qu'une légère résistance soit ressentie, et serrez ensuite de plus de 2/3 de tour.

   Couple de serrage du filtre à huile :
   14,7 à 20,5 N·m
   (11 à 15 ft-lb)

8. Nettoyez le bouchon de vidange et remettez-le en place avec une rondelle neuve. Serrez fermement le bouchon de vidange avec une clé.

   Couple de serrage du bouchon de vidange :
   29 à 39 N·m
   (22 à 29 ft-lb)

   Ne serrez pas excessivement.

9. Remplissez le moteur avec l'huile recommandée et remettez le bouchon de remplissage d'huile-moteur en place.

PRÉCAUTION

La jauge doit être insérée afin d'éviter que de l'huile ne se répande de l'orifice de la jauge lorsque le moteur se remplit d'huile.

   Reportez-vous à «Contenances et carburants/lubrifiants recommandés» (P.9-3) pour de l'information sur la vidange et les contenances. La vidange et la contenance dépendent de la température de l'huile et de la durée de la vidange. N'utilisez ces spécifications qu'à titre indicatif seulement. Utilisez toujours la jauge pour déterminer s'il y a suffisamment d'huile dans le moteur.

10. Démarrez le moteur et vérifiez que le filtre à huile-moteur et le bouchon de vidange ne coulent pas. Corrigez au besoin.
11. Arrêtez le moteur et attendez plus de 15 minutes. Vérifiez le niveau d'huile avec la jauge. Ajoutez-en si nécessaire.

Après cette manipulation

1. Installez la protection inférieure du moteur en position de la manière suivante.
   a. Tirez sur le centre de la petite pince de plastique.
   b. Maintenez la protection inférieure du moteur en position.
   c. Insérez la pince à travers le sous-couvercle dans le trou du châssis,

puis appuyez sur le centre de la pince pour la verrouiller en place.

d. Installez les autres boulons qui tiennent le sous-couvercle en place. Veillez à ne pas retirer les boulons ou trop les serrer.

2. Abaissez soigneusement le véhicule au sol.
3. Jetez l'huile et le filtre usagés de manière appropriée.

ATTENTION

- **Un contact prolongé ou répété avec de l'huile-moteur usagée peut provoquer un cancer de la peau.**
- **Évitez autant que possible de toucher l'huile. En cas de contact avec la peau, lavez soigneusement avec du savon ou un produit de dégraissage pour les mains dès que possible.**
- **Ne laissez pas l'huile-moteur usagée à la portée des enfants.**

LIQUIDE DE BOÎTE DE VITESSES AUTOMATIQUE

Contactez un détaillant INFINITI s'il s'avère nécessaire de procéder à un remplacement.

PRÉCAUTION

- **Utilisez uniquement du liquide Matic S ATF NISSAN d'origine. Ne mélangez pas avec d'autres liquides.**
- **L'utilisation du liquide de boîte de vitesses automatique autre que du liquide Matic S ATF NISSAN d'origine dégradera la tenue de route du véhicule et la durabilité de la boîte de vitesses automatique et risque d'endommager celle-ci, ce qui n'est pas couvert par la garantie limitée du véhicule neuf INFINITI.**

LIQUIDE DE DIRECTION ASSISTÉE

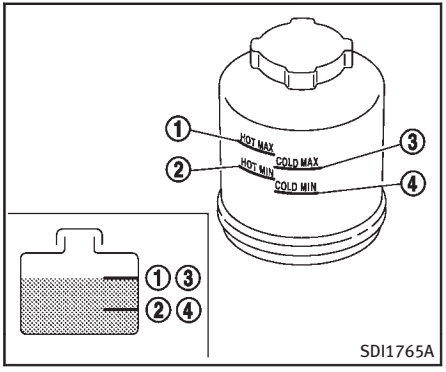

Vérifiez le niveau du liquide dans le réservoir.

Le niveau du liquide dans le réservoir doit être vérifié à l'aide de la gamme HOT (chaleur) (① : HOT MAX. [chaleur max.], ② : HOT MIN. [chaleur min.]) à des températures de liquide de 50 à 80°C (122 à 176°F) ou à l'aide de la gamme COLD (froid) (③ : COLD MAX. [froid max.], ④ : COLD MIN. [froid min.]) à des températures de liquide de 0 à 30°C (32 à 86°F).

Si le niveau est au-dessous du repère MIN, ajoutez du PSF NISSAN d'origine ou un produit équivalent. Retirez le capuchon et remplissez à travers l'ouverture.

LIQUIDE DE FREIN

Pour toute information supplémentaire relative au liquide de frein, reportez-vous à «Contenances et carburants/lubrifiants recommandés» (P.9-3) de ce manuel.

ATTENTION

- **N'utilisez que du liquide propre provenant d'un contenant scellé. Un liquide de frein usagé, de qualité inférieure ou souillé peut endommager le frein. L'utilisation de liquides non adéquats risque d'endommager le système de freinage et de réduire la capacité d'immobilisation du véhicule.**
- **Nettoyez toujours le bouchon de remplissage avant de l'ouvrir.**
- **Le liquide de frein est un poison et doit donc être conservé dans un bidon étiqueté hors de portée des enfants.**

PRÉCAUTION

Ne faites pas tomber de liquide de frein sur les surfaces peintes. Vous risquez d'endommager la peinture. Si du liquide tombe sur la peinture, lavez la surface avec de l'eau claire.

PRÉCAUTION

- **Ne remplissez pas trop.**
- **Utilisez du PSF NISSAN d'origine ou un produit équivalent.**

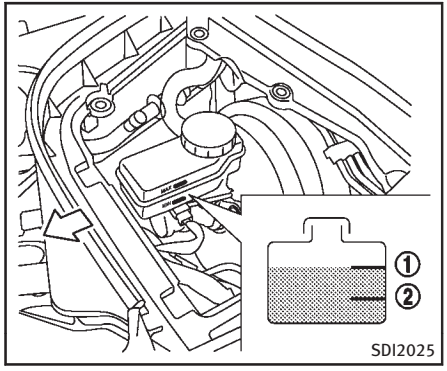

LIQUIDE DE FREIN

Vérifiez le niveau du liquide dans le réservoir. Si le niveau est au-dessous du repère MIN ② ou si le témoin lumineux des freins s'allume, ajoutez du liquide de frein de service intensif NISSAN d'origine ou équivalent **DOT 3** jusqu'au repère MAX ①. Si du liquide doit être ajouté fréquemment, faites vérifier le circuit par un détaillant INFINITI.

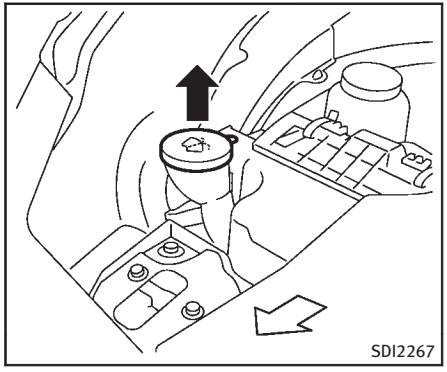

ATTENTION

L'antigel est un poison et doit donc être conservé dans un bidon étiqueté hors de portée des enfants.

Remplissez régulièrement le réservoir du liquide de lave-glace. Lorsque le témoin d'avertissement de bas niveau de liquide de lave-glace s'allume sur l'affichage à cristaux liquides par matrice de points, ajoutez du liquide de lave-glace.

Pour remplir le réservoir de liquide lave-glace, retirez le bouchon du réservoir et versez le liquide lave-glace dans l'ouverture du réservoir.

Ajoutez un solvant de nettoyage dans le lave-glace pour améliorer la capacité de nettoyage. En hiver, ajoutez un antigel de lave-glace. Reportez-vous aux recommandations du fabricant pour les rapports de mélange.

Remplissez le réservoir plus fréquemment lorsque les conditions de conduite exigent une plus grande quantité de liquide lave-glace.

Le liquide recommandé est un concentré de lavage de pare-brise et antigel NISSAN d'origine ou équivalent.

PRÉCAUTION

- **N'utilisez pas d'antigel de circuit de refroidissement du moteur dans le lave-glace. Vous risquez d'endommager la peinture.**
- **Ne remplissez pas le réservoir du lave-glace avec un liquide concentré non dilué de lave-glace. Du concentré de liquide de lave-glace à base d'alcool méthylique peut tacher de façon permanente la calandre s'il est renversé lors**

du remplissage du réservoir du lave-glace.

- **Mélangez au préalable du liquide concentré de lave-glace avec de l'eau selon les niveaux recommandés par le fabricant avant de remplir le réservoir du lave-glace. N'utilisez pas le réservoir du lave-glace pour mélanger le concentré de liquide de lave-glace et l'eau.**

BATTERIE

- La surface de la batterie doit toujours être propre et sèche. Nettoyez-la avec une solution de bicarbonate de soude et d'eau.
- Assurez-vous que les connexions sont propres et fermement serrées.
- Si le véhicule doit rester immobilisé pendant 30 jours ou plus, débranchez le câble de la borne négative (–) de la batterie pour éviter qu'elle ne se décharge.

REMARQUE :

Il est recommandé d'éviter certaines situations qui peuvent mener à un éventuel déchargement de batterie et de mauvaises conditions de démarrage telles que:

1. **Installation ou utilisation prolongée d'accessoires électroniques qui consomment de la batterie même si le moteur ne tourne pas (chargeurs de téléphone, GPS, lecteurs DVD, etc.)**
2. **Vous ne conduisez pas souvent et/ou uniquement sur de courtes distances.**

Dans ces cas-là, la batterie peut avoir besoin d'être chargée pour conserver son état.

ATTENTION

- **N'exposez pas la batterie à des flammes ou à des étincelles électriques. La batterie dégage des gaz hydrogènes qui risquent d'exploser. Évitez tout contact du liquide de batterie avec la peau, les yeux, les vêtements ou les surfaces peintes. Après avoir touché une batterie ou un bouchon de batterie, ne vous frottez pas les yeux. Lavez-vous bien les mains. En cas de contact de l'acide avec les yeux, la peau ou les vêtements, rincez immédiatement à grande eau pendant au moins 15 minutes et veuillez consulter un médecin.**
- **Il ne faut pas mettre le moteur en marche si le liquide de la batterie est à un niveau bas. S'il n'y a pas suffisamment de liquide dans la batterie, la charge risque d'être trop élevée et ainsi créer de la chaleur, réduire la durée de vie de la batterie, voire provoquer une explosion.**
- **Lorsque vous travaillez sur la batterie ou à proximité, portez toujours une protection des yeux adéquate et enlevez vos bijoux.**

- **Les cosses et les bornes de batterie et autres accessoires de la batterie contiennent du plomb et des composés de plomb. Lavez-vous les mains après les avoir touchés.**
- **Tenez la batterie hors de portée des enfants.**

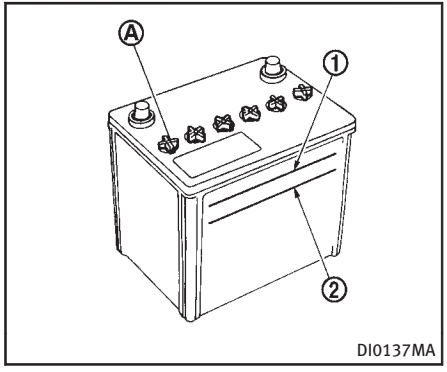

Vérifiez le niveau de liquide de batterie dans chaque cellule (retirez le couvercle de la batterie si nécessaire). Le niveau doit arriver entre les repères de UPPER LEVEL (niveau supérieur) ① et de LOWER LEVEL (niveau inférieur) ②.

Si le niveau de liquide de batterie est insuffisant, ajoutez de l'eau distillée dans les éléments jusqu'au niveau de l'indicateur. **Ne remplissez pas trop.**

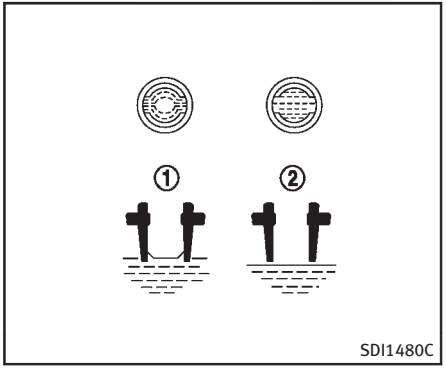

1. Retirez les bouchons des éléments Ⓐ.
2. Versez de l'eau distillée dans les éléments jusqu'au repère UPPER LEVEL (niveau supérieur) ①.

   Si le côté de la batterie n'est pas visible, vérifiez le niveau de l'eau distillée depuis le haut de l'élément tel qu'il est illustré; la condition ① indique OK et les conditions ② nécessitent un rajout.
3. Remontez les bouchons Ⓐ.

Le niveau de liquide de la batterie devra être vérifié plus fréquemment dans le cas des véhicules utilisés sous un climat très

chaud ou dans des conditions d'utilisation difficiles.

DÉMARRAGE À L'AIDE D'UNE BATTERIE DE SECOURS

Si le moteur doit être démarré à l'aide d'une batterie de secours, reportez-vous à «Démarrage à l'aide d'une batterie de secours» (P.6-9). Si le moteur ne démarre pas de cette façon, la batterie du véhicule peut être défectueuse. Contactez un détaillant INFINITI.

SYSTÈME DE CONTRÔLE DE VOLTAGE VARIABLE

PRÉCAUTION

- **Ne reliez pas d'accessoires directement aux bornes de la batterie. Ceci pourrait contourner le système de contrôle de voltage variable et la batterie risquerait de ne pas se recharger complètement.**
- **Utilisez des accessoires électriques seulement lorsque le moteur est en marche afin d'éviter de décharger la batterie du véhicule.**

Le système de contrôle de voltage variable mesure la quantité de décharge électrique de la batterie et contrôle le voltage généré par le générateur.

COURROIES D'ENTRAÎNEMENT

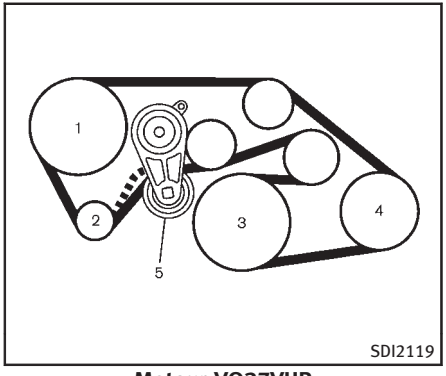

Moteur VQ37VHR

1. Pompe de liquide de direction assistée
2. Alternateur
3. Poulie de vilebrequin
4. Compresseur de la climatisation
5. Tendeur automatique de courroie d'entraînement

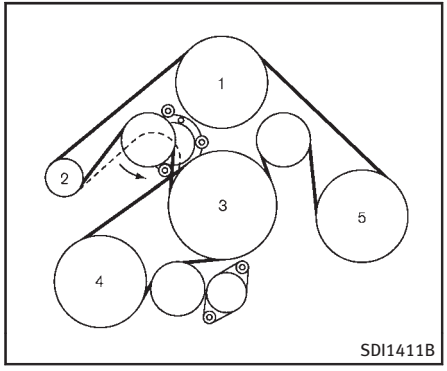

Moteur VK50VE

1. Pompe à eau
2. Alternateur
3. Poulie de vilebrequin
4. Pompe de liquide de direction assistée
5. Compresseur de la climatisation

ATTENTION

Assurez-vous que le contacteur d'allumage est en position OFF ou LOCK avant d'effectuer l'entretien des courroies d'entraînement. Le moteur pourrait autrement se mettre brusquement en marche.

1. Examinez les courroies pour déceler les traces d'usure, de coupures, de détérioration, ou de desserrage. Si une courroie est en mauvais état ou desserrée, faites-la remplacer ou régler par un détaillant INFINITI.
2. Faites vérifier la tension et l'état des courroies régulièrement, en respectant le tableau d'entretien dans votre «Guide du service et de l'entretien INFINITI».

BOUGIES D'ALLUMAGE

ATTENTION

Assurez-vous que le moteur et le contacteur d'allumage sont arrêtés et que le frein de stationnement est serré.

PRÉCAUTION

Utilisez une douille correspondant bien aux bougies d'allumage qui seront retirées. Une douille mal adaptée risque d'endommager les bougies d'allumage.

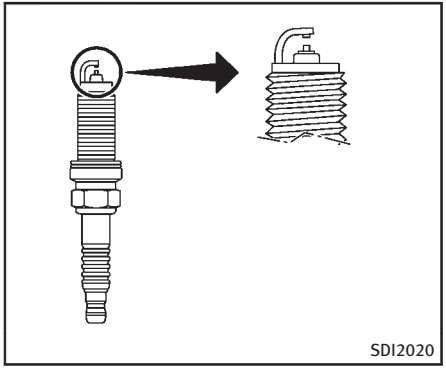

REMPLACEMENT DES BOUGIES D'ALLUMAGE

Contactez un détaillant INFINITI pour effectuer le remplacement des bougies, si nécessaire.

Bougies d'allumage à extrémité en iridium

La longévité des bougies d'allumage à extrémité en iridium étant supérieure à celle des bougies d'allumage conventionnelle, il est inutile de les remplacer très souvent. Conformez-vous aux indications du carnet dans votre «Guide du service et de l'entretien INFINITI», mais ne réutilisez pas ces bougies d'allumage en les nettoyant ou en réglant l'écartement de leurs électrodes.

Remplacez toujours les bougies d'allumage par des bougies recommandées ou équivalentes.

FILTRE À AIR

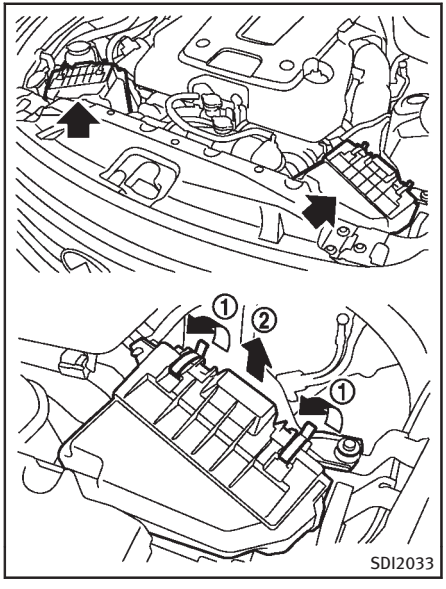

Retirez les supports ① tel qu'illustré et retirez l'élément filtre ②.

Le filtre n'est pas lavable ni réutilisable. Remplacez en fonction des intervalles d'entretien. Reportez-vous au «Guide du service et de l'entretien INFINITI» fourni séparément pour connaître les périodicités

d'entretien. Lors du remplacement du filtre, essuyez l'intérieur et le dessus du boîtier du filtre à air avec un chiffon mouillé.

ATTENTION

- **Vous risquez de vous brûler ou de brûler un tiers si vous mettez le moteur en marche avec le filtre à air enlevé. La fonction du filtre, outre de filtrer l'air, est d'arrêter les retours de flamme du moteur. Si le filtre n'est pas monté, vous pourriez être atteint par un retour de flamme. Ne conduisez jamais avec le filtre enlevé et faites attention quand vous travaillez sur le moteur alors que le filtre à air est enlevé.**
- **Il ne faut jamais verser de carburant dans le boîtier de papillon ou essayer de mettre le moteur en marche avec le filtre à air retiré. Ceci pourrait résulter à de graves blessures.**

NETTOYAGE

Si le pare-brise n'est toujours pas propre malgré l'utilisation du lave-glace ou qu'un balai d'essuie-glace broute, cela signifie qu'il doit y avoir de la cire ou un autre matériau sur le balai ou sur le pare-brise.

Nettoyez l'extérieur du pare-brise avec une solution de lave-glace ou un détergent doux. Votre pare-brise est propre lorsqu'aucune goutte ne se forme avec l'eau de rinçage.

Essuyez les balais avec un chiffon imbibé d'une solution de lavage ou d'un détergent doux. Rincez ensuite à l'eau claire. Remplacez les balais si le pare-brise n'est pas correctement nettoyé alors que les balais sont propres.

Les balais d'essuie-glace usés peuvent rayer le pare-brise et gêner la visibilité du conducteur.

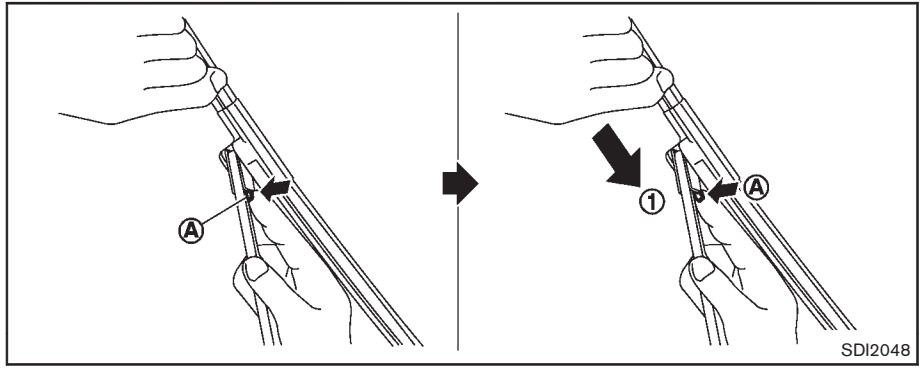

REMPLACEMENT

Remplacez les balais d'essuie-glace lorsqu'ils sont usés.

1. Tirez le bras de l'essuie-glace.
2. Appuyez sur la goupille d'arrêt Ⓐ, puis déplacez le balai d'essuie-glace le long du bras ① tout en poussant sur la goupille d'arrêt pour l'enlever.
3. Insérez un nouveau balai sur le bras d'essuie-glace et poussez-le jusqu'à ce que vous entendiez un déclic.
4. Permutez les balais d'essuie-glace pour que l'encoche demeure dans la rainure.

⚠ PRÉCAUTION

- **Après avoir remplacé les balais d'essuie-glace, remettez les bras d'essuie-glace dans leur position initiale;**

  sinon ils risquent d'être endommagés en cas d'ouverture du capot.
- **Assurez-vous que le balai de l'essuie-glace touche le pare-brise; si ce n'est pas le cas, le bras risque d'être endommagé par la pression du vent.**

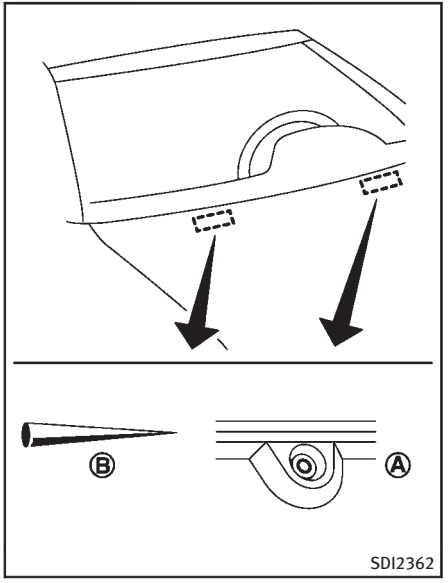

Veillez à ne pas boucher le gicleur du lave-glace Ⓐ. Ceci pourrait causer un mauvais fonctionnement du lave-glace de pare-brise. Si le gicleur est bouché, enlevez tout objet avec une aiguille ou une petite épingle Ⓑ. Veillez à ne pas endommager le gicleur.

BALAIS D'ESSUIE-GLACE ARRIÈRE

Contactez un détaillant INFINITI s'il s'avère nécessaire de procéder à un contrôle ou à un remplacement.

FREINS

Si les freins ne fonctionnent pas convenablement, faites les vérifier par un détaillant INFINITI.

FREINS À AUTORÉGULATION

Votre véhicule est équipé de freins à autorégulation.

Les freins à disque sont auto-réglés à chaque pression sur la pédale de frein.

ATTENTION

Consultez un détaillant INFINITI au cas où la course de la pédale de frein ne reviendrait pas à la normale.

AVERTISSEMENT D'USURE DE PLAQUETTE DE FREIN

Les plaquettes de frein sont pourvues d'avertissements sonores d'usure. Lorsqu'il est temps de remplacer les plaquettes, l'indicateur d'usure produit un grincement aigu pendant la marche du véhicule. Ce bruit de grincement aigu se fera entendre dans un premier temps uniquement lorsque la pédale de frein est appuyée. Après plus d'usure des plaquettes de frein, le grincement se fera entendre en permanence même si la pédale de frein n'est pas appuyée. Si le bruit d'avertissement d'usure se produit, faites vérifier les freins aussitôt que possible.

Dans certaines conditions climatiques ou de conduite, il se peut que les freins produisent occasionnellement des bruits tels que couinement ou sifflement. Un bruit occasionnel des freins lors d'un freinage léger ou modéré est normal et n'affecte pas le fonctionnement ou les performances du circuit de freinage.

Faites effectuer les contrôles périodiques des freins aux intervalles indiqués. Pour plus d'information, reportez-vous à la section du carnet d'entretien de votre «Guide du service et de l'entretien INFINITI» pour connaître les périodicités d'entretien.

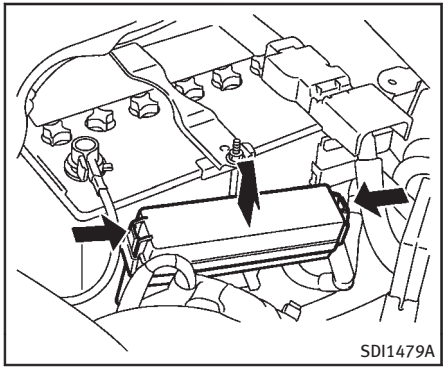

COMPARTIMENT-MOTEUR

PRÉCAUTION

N'utilisez jamais un fusible d'ampérage supérieur ou inférieur à celui qui est spécifié sur le couvercle de la boîte à fusibles. Ceci pourrait endommager le système électrique ou causer un incendie.

Si un des dispositifs électriques ne fonctionne pas, vérifiez si un fusible n'a pas sauté.

1. Assurez-vous que le contacteur d'allumage est tourné en position OFF ou LOCK et que le commutateur des phares est réglé sur OFF.
2. Ouvrez le capot du moteur, puis retirez le couvercle de la batterie.
3. Retirez le couvercle des porte-fusibles/fils-fusibles.
4. Retirez le fusible avec l'outil d'extraction de fusible.

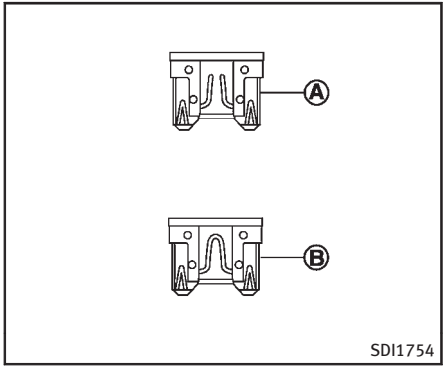

5. Si le fusible a sauté Ⓐ, remplacez-le par un fusible neuf Ⓑ. Les fusibles de rechange sont rangés dans la boîte à fusibles de l'habitacle.
6. Si le fusible neuf saute à nouveau, faites vérifier le circuit électrique par un détaillant INFINITI.

Fils-fusibles

Si un dispositif électrique ne fonctionne pas alors que les fusibles sont en bon état, vérifiez les fils-fusibles et remplacez ceux qui sont fondus. Si des fils-fusibles ont fondu, remplacez-les uniquement par des pièces INFINITI d'origine.

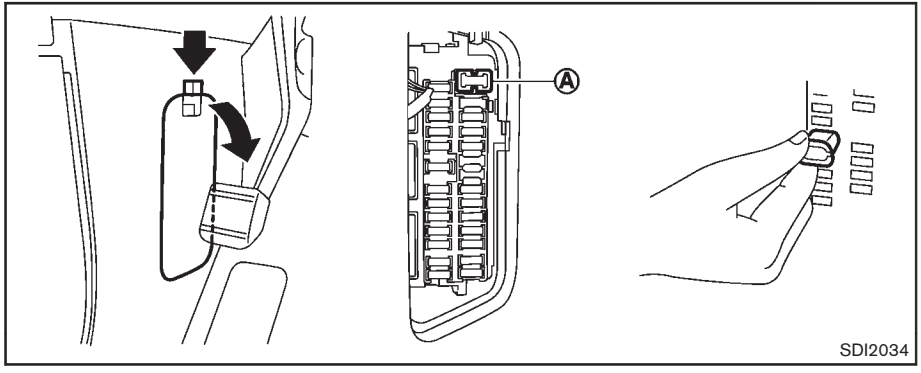

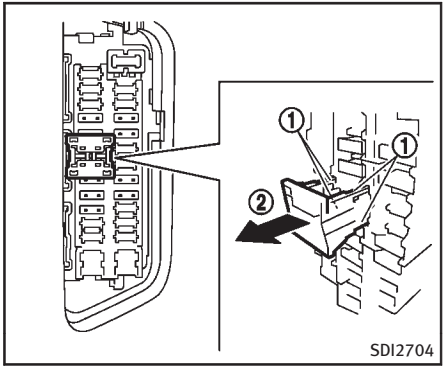

HABITACLE

PRÉCAUTION

N'utilisez jamais un fusible d'ampérage supérieur ou inférieur à celui qui est spécifié sur le couvercle de la boîte à fusibles. Ceci pourrait endommager le système électrique ou causer un incendie.

Si un des dispositifs électriques ne fonctionne pas, vérifiez si un fusible n'a pas sauté.

1. Assurez-vous que le contacteur d'allumage est tourné en position OFF ou LOCK et que le commutateur des phares est réglé sur OFF.
2. Ouvrez le couvercle de la boîte à fusibles.
3. Retirez le fusible avec l'extracteur Ⓐ.
4. Si le fusible a sauté, remplacez-le par un fusible neuf.
5. Si le fusible neuf saute à nouveau, faites vérifier le circuit électrique par un détaillant INFINITI. Les fusibles de rechange sont rangés dans la boîte à fusibles.

Commande de stockage prolongé (si le véhicule en est équipé)

Pour réduire la décharge de la batterie, la commande de stockage prolongé sort de l'usine désactivée. Avant de vous livrer votre véhicule, la commande est activée (mise sur ON) et doit rester activée.

Si un des dispositifs électriques ne fonctionne pas, retirez la commande de stockage prolongé et vérifiez si un fusible n'a pas sauté.

REMARQUE :

Si la commande de stockage prolongé fonctionne mal, ou si le fusible a sauté, il n'est pas nécessaire de remplacer la commande. Dans ce cas, retirez la commande de stockage prolongé et remplacez-là avec un nouveau fusible de même qualité.

Comment retirer la commande de stockage prolongé :

1. Pour retirer la commande de stockage prolongé, faites en sorte que le contacteur d'allumage soit en position OFF ou LOCK position.
2. Assurez-vous que la commande des phares est en position OFF.
3. Retirez le couvercle de la boîte à fusibles.
4. Pincez les onglets de verrouillage ① qui se trouvent de chaque côté de la commande de stockage.
5. Sortez la commande de stockage directement de la boîte à fusibles ②.

REMPLACEMENT DE LA PILE DE LA CLÉ INTELLIGENTE

PRÉCAUTION

Ne laissez pas les enfants se mettre la pile et les petites pièces dans la bouche.

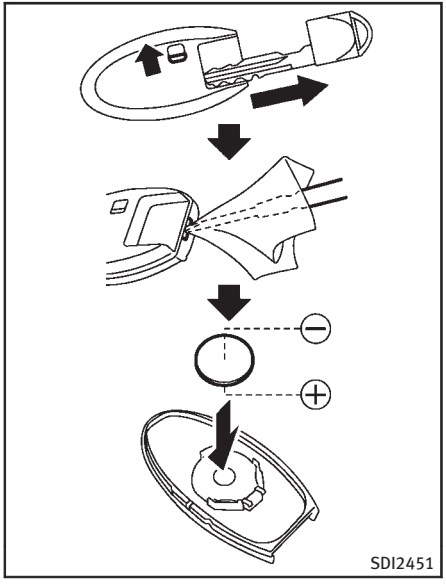

Remplacez la pile comme suit :

1. Relâchez la touche de verrouillage à l'arrière de la clé intelligente et retirez la clé mécanique.
2. Insérez un tournevis à lame plate Ⓐ enveloppé d'un chiffon dans la fente Ⓑ

du coin et faites le pivoter afin de séparer la partie supérieure de la partie inférieure.

3. Remplacez la pile par une neuve.

   Pile recommandée : CR2032 ou équivalent.

   - Ne touchez pas au circuit interne et aux pôles électriques car vous pourriez causer une défectuosité.
   - Tenez la pile par les bords. Manipuler la pile en se servant des points de contact diminue grandement sa capacité de stockage.
   - Assurez-vous que le côté + est tourné vers le bas.

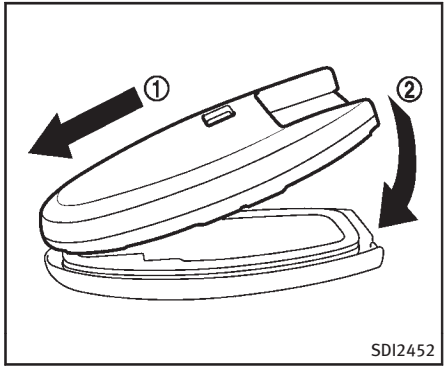

4. Alignez les extrémités des parties inférieures et supérieures, puis mettez-les l'une dans l'autre jusqu'à ce que le tout soit bien fermé.
5. Appuyez deux ou trois fois sur les boutons pour vérifier le fonctionnement.

En cas de besoin, adressez-vous à un détaillant INFINITI qui vous aidera à remplacer la pile.

Avertissement FCC :

Pour les États-Unis :

Cet appareil est conforme à la partie 15 des réglementations FCC. Son utilisation est soumise aux deux conditions suivantes : (1) cet appareil ne doit pas causer d'interférences nuisibles et (2) cet appareil doit pouvoir supporter toute interférence reçue et notamment les interférences susceptibles de provoquer un fonctionnement indésirable.

REMARQUE :

Tout changement ou modification non expressément approuvé par la partie responsable du respect des réglementations peut annuler le droit de l'utilisateur de se servir de cet appareil.

Pour le Canada :

Cet appareil est conforme à la norme RSS-210 d'Industrie Canada. Son utilisation est soumise aux deux conditions suivantes : (1) cet appareil ne doit pas causer d'interférence et (2) cet appareil doit pouvoir supporter toute interférence et notamment les interférences susceptibles de provoquer un fonctionnement indésirable de cet appareil.

FEUX

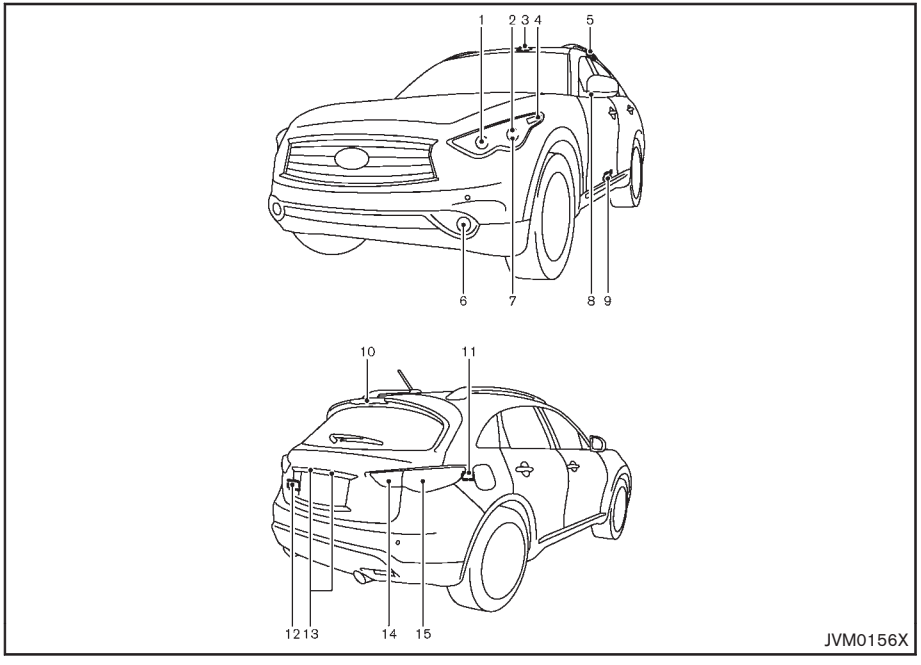

1. Phare (feux de route et de croisement)
2. Clignotant avant
3. Lampe de lecture
4. Feu de gabarit avant
5. Lampe individuelle arrière
6. Antibrouillard
7. Feu de stationnement
8. Éclairage d'entrée de portière
9. Éclairage du marchepied
10. Feu d'arrêt surélevé
11. Éclairage de chargement (côté mur)
12. Éclairage de chargement (côté hayon)
13. Feu de la plaque d'immatriculation
14. Feu de recul
15. Feux combinés arrière (feux arrière/feux d'arrêt/clignotant/feux de positionnement)

PHARES

Remplacement

De la buée risque d'apparaître dans le verre diffuseur des phares sous la pluie ou dans un lave-auto. Cette buée est due à la différence de température entre l'intérieur et l'extérieur du verre. Ceci ne constitue pas une anomalie. Si de grosses gouttes se forment à l'intérieur du verre, contactez un détaillant INFINITI.

Ampoule de phares au xénon :

Demandez à un détaillant INFINITI d'effectuer le remplacement des ampoules le cas échéant.

ATTENTION

HAUTE TENSION

Lorsque les phares au xénon sont allumés, ils produisent une haute tension. Pour ne pas vous électrocuter, n'essayez jamais de modifier ou de démonter ces phares. Faites toujours remplacer vos phares au xénon par un détaillant INFINITI. Pour plus d'informations, reportez-vous à «Commande de phare et de clignotant» (P.2-41).

AMPOULES EXTÉRIEURES ET INTÉRIEURES

Ampoules	Puissance (watt)	Numéro de l'ampoule
Phare*		
Feux de route/de croisement (au xénon)	35	D2S
Clignotant avant*	21	WY21W
Antibrouillard*	35	H8
Feu de stationnement*	5	W5W
Feu de positionnement avant*	5	W5W
Feux combinés arrière*		
feu de recul	21	W21W
feu d'arrêt/feu arrière	LED	—
feux de gabarit latéral	5	W5W
clignotant*	21	W21W
Feu de la plaque d'immatriculation*	5	W5W
Éclairage d'entrée de portière*	LED	—
Lecteur de carte	8	—
Lampe de lecture arrière	8	—
Éclairage du chargement	8	—
Éclairage du miroir de courtoisie	1.4	—
Éclairage du marchepied*	5	—
Feu d'arrêt surélevé*	LED	—

*: Adressez-vous à un détaillant INFINITI pour le remplacement.

REMARQUE :

Consultez toujours le service de pièces détachées de votre détaillant INFINITI pour les dernières informations concernant les pièces détachées.

Procédures de remplacement

Toutes les autres ampoules sont de type A, B, C, D, E ou F. Pour remplacer une ampoule, enlevez d'abord l'optique et/ou le couvercle.

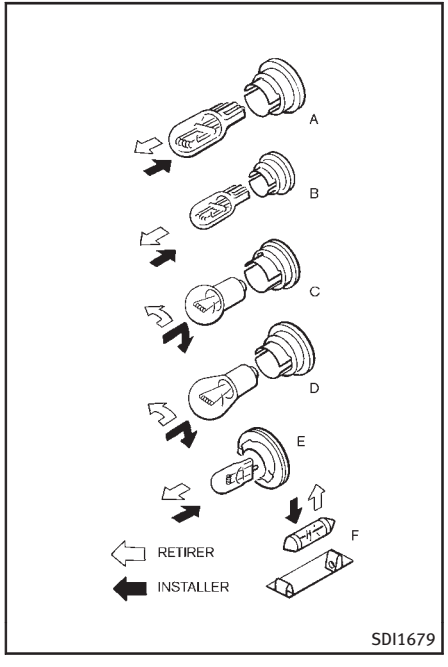

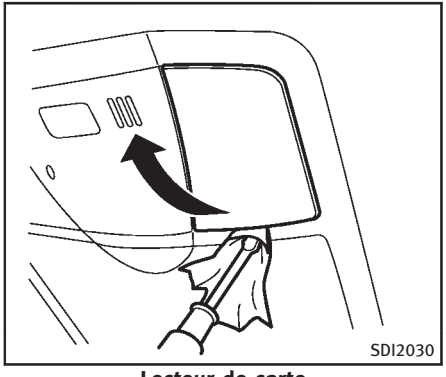

Lecteur de carte

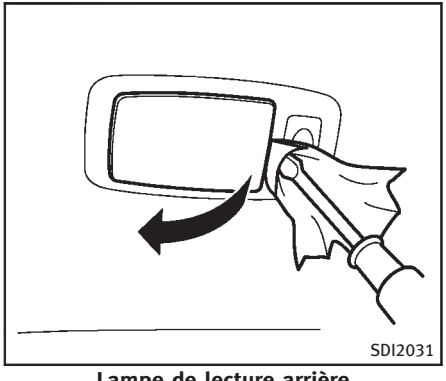

Lampe de lecture arrière

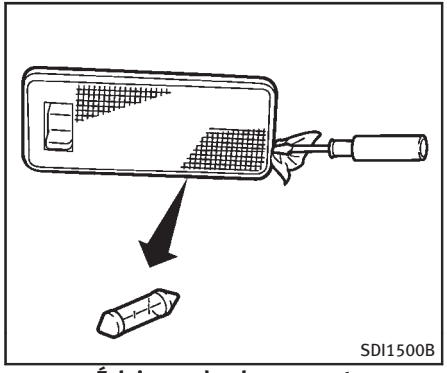

Éclairage du chargement

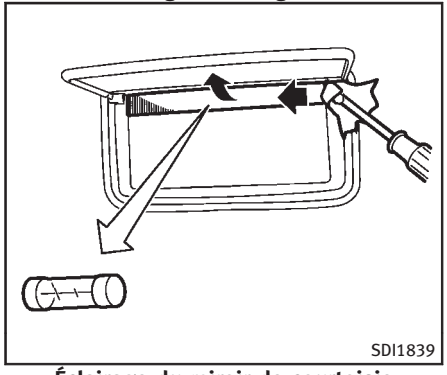

Éclairage du miroir de courtoisie

Reportez-vous à «Crevaison» (P.6-3) en cas de crevaison.

PRESSION DE GONFLAGE DES PNEUS

Système de surveillance de pression des pneus (TPMS)

Ce véhicule est équipé d'un système de surveillance de pression des pneus (TPMS). Il permet de contrôler la pression de tous les pneus à l'exception de celui de la roue de secours. Lorsque le témoin lumineux de faible pression des pneus s'allume et que l'avertissement CHECK TIRE PRESSURE apparaît sur l'affichage à cristaux liquides par matrice de points, cela signale le gonflage insuffisant d'un ou de plusieurs pneus.

Le TPMS ne fonctionne que si le véhicule roule à plus de 25 km/h (16 mi/h). Le système n'est pas toujours capable non plus de détecter les chutes brusques de pression des pneus (par exemple, un pneu crevé pendant la conduite).

Pour plus d'informations, reportez-vous à «Témoin lumineux de faible pression des pneus» (P.2-17), «Système de surveillance de pression des pneus (TPMS)» (P.5-4) et «Système de surveillance de pression des pneus (TPMS)» (P.6-3).

Pression de gonflage des pneus

Vérifiez souvent la pression des pneus (y compris celui de la roue de secours) et impérativement avant de prendre la route pour un long voyage. Les spécifications recommandées de pression des pneus figurent sur l'étiquette de renseignement sur les pneus et le chargement sous l'intitulé «Pression des pneus à froids». L'étiquette des renseignements sur les pneus et le chargement est collée sur le montant central du côté conducteur. La pression des pneus doit être vérifiée régulièrement pour les raisons suivantes :

- La plupart des pneus se dégonflent naturellement avec le temps.
- Les pneus peuvent se dégonfler subitement si vous roulez sur des nids de poules ou sur tout autre objet ou si vous percutez le bord du trottoir en vous garant.

La pression des pneus doit être vérifiée à froid. Les pneus sont FROIDS si le véhicule est resté au moins 3 heures à l'arrêt ou s'il a roulé pendant moins de 1,6 km (1 mi) à vitesse modérée.

Une mauvaise pression de gonflage ou une pression insuffisante peuvent affecter la durée des pneus et la conduite du véhicule.

ATTENTION

- **Des pneus mal gonflés peuvent éclater soudainement et causer un accident.**
- **Le PNBV (Poids Nominal Brut du Véhicule) est situé sur l'étiquette d'homologation F.M.V.S.S./N.S.V.A.C. La charge utile de votre véhicule est spécifiée sur l'étiquette des renseignements sur les pneus et le chargement. Ne dépassez pas la charge utile du véhicule. Une surcharge de votre véhicule risque de se traduire par une usure rapide des pneus, un fonctionnement peu sûr par suite d'une rupture prématurée des pneus ou des caractéristiques médiocres de tenue de route, ceci pouvant également mener à un accident grave. Un chargement au-delà de la capacité spécifiée risque également de se traduire par un mauvais fonctionnement des autres organes du véhicule.**
- **Avant de partir pour un long voyage, ou chaque fois que le véhicule est lourdement chargé, vérifiez la pression des pneus à l'aide d'un manomètre pour vous assurer qu'elle correspond bien aux spécifications.**
- **Pour de plus amples renseignements concernant les pneus, reportez-vous à «Informations sur les pneus» (Canada) ou «Important Tire Safety Information» (États-Unis) dans le Livret de renseignements sur la garantie.**

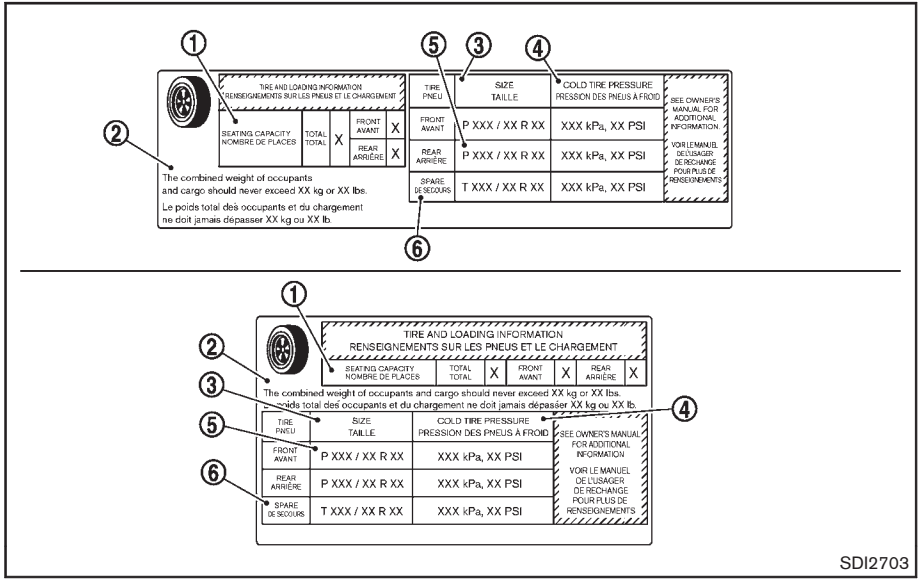

Étiquette des renseignements sur les pneus et le chargement

① Nombre de sièges : le nombre maximum d'occupants pouvant être assis dans le véhicule.

② Limite de charge du véhicule : Reportez-vous à «Renseignements sur le chargement du véhicule» (P.9-17).

③ Taille du pneu d'origine : la taille des pneus montés sur le véhicule en usine.

④ Pression de gonflage recommandée des pneus froids : Gonflez les pneus à cette pression lorsque les pneus sont froids. Les pneus sont FROIDS si le véhicule est resté au moins 3 heures à l'arrêt ou s'il a roulé pendant moins de 1,6 km (1 mi) à vitesse modérée. Le gonflement à froid recommandé d'un pneu est défini par le fabricant pour obtenir la meilleure usure et les meilleures caractéristiques de manœuvre du véhicule, la motricité adéquate, le bruit, etc., selon le PNBV du véhicule.

⑤ Taille du pneu — reportez-vous à «Étiquetage de pneu» (P.8-39).

⑥ Taille de la roue de secours ou de la roue de secours compacte (si le véhicule en est équipé)

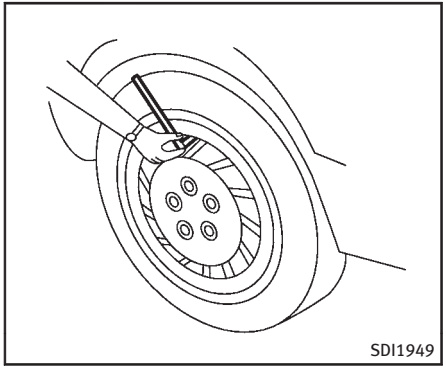

Vérification de la pression des pneus

1. Retirez le capuchon de valve de la roue.
2. Appliquez la jauge du manomètre de gonflage dans l'axe de la valve. N'enfoncez pas l'embout trop fortement et ne forcez pas sur les parois de la valve car de l'air pourrait s'échapper. Si un bruit de fuite d'air se fait entendre du pneu lors du gonflage, ajustez l'embout de gonflage afin d'arrêter la fuite.
3. Retirez l'indicateur.
4. Lisez la pression du pneu sur l'indicateur et comparez-la à la valeur spécifiée sur l'étiquette des renseignements sur les pneus et le chargement.
5. Ajoutez de la pression si nécessaire. S'il y a surpression, appuyez brièvement sur l'axe intérieur de la valve avec l'extrémité de l'indicateur afin de libérer l'excès de pression. Contrôlez à nouveau la pression et ajoutez ou libérez de la pression si besoin.
6. Remettez le capuchon sur la valve.
7. Vérifiez la pression de tous les autres pneus, y compris le pneu de secours.

	TAILLE	PRESSION DE GONFLAGE DE PNEUS À FROID
PNEU D'ORIGINE AVANT	P265/60R18 109V	230 kPa, 33 psi
	P265/50R20 106V	230 kPa, 33 psi
	P265/45R21 104V	230 kPa, 33 psi
PNEU D'ORIGINE ARRIÈRE	P265/60R18 109V	230 kPa, 33 psi
	P265/50R20 106V	230 kPa, 33 psi
	P265/45R21 104V	230 kPa, 33 psi
ROUE DE SECOURS	T175/90D18 110M	420 kPa, 60 psi

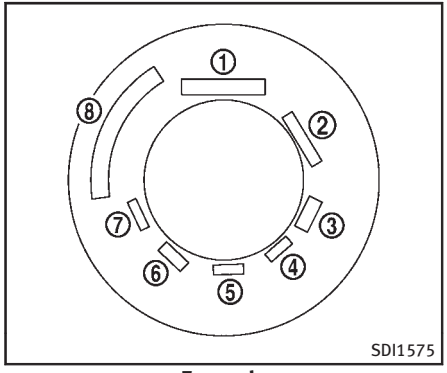

Exemple

ÉTIQUETAGE DE PNEU

La loi exige que les fabricants de pneus indiquent certaines normes sur le flanc des pneus. Ces informations identifient et décrivent les caractéristiques de base du pneu ainsi que son numéro d'identification (TIN) qui permettront de certifier les normes de sécurité. Le TIN peut être utilisé pour identifier le pneu en cas de rappel.

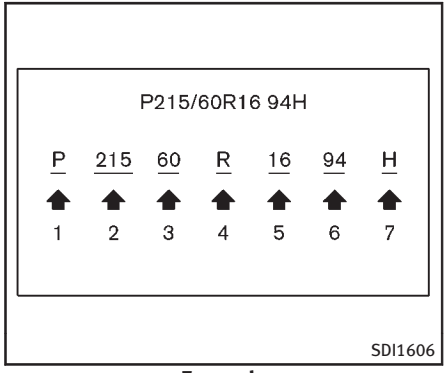

Exemple

① Taille du pneu (exemple : P215/60R16 94H)

1. P : La lettre «P» indique un pneu destiné aux véhicules de tourisme. (Tous les pneus n'ont pas cette information.)
2. Numéro à trois chiffres (215) : Ce numéro indique la largeur en millimètres du pneu de bord de flanc à bord de flanc.
3. Numéro à deux chiffres (60) : Ce numéro connu sous le nom de rapport d'aspect indique le rapport entre la hauteur et la largeur du pneu.
4. R : «R» signifie radial.
5. Numéro à deux chiffres (16) : Ce chiffre est le diamètre de la roue ou de la jante en pouces.
6. Numéro à deux ou trois chiffres (94) : Cette valeur représente l'indice de charge du pneu. C'est la mesure du poids que peut supporter chaque pneu. Ce renseignement n'est pas indiqué sur tous les pneus car il n'est pas exigé par la loi.
7. H : Indice de vitesse du pneu. Vous ne devriez pas conduire le véhicule à une vitesse dépassant le code de vitesse du pneu.

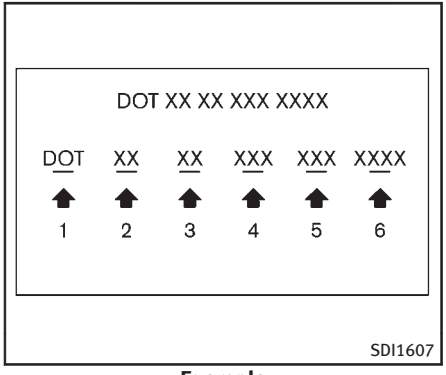

Exemple

② TIN (Numéro d'identification du pneu) sur les pneus neufs (exemple : DOT XX XX XXX XXXX)

1. DOT : Abréviation de «Department of Transportation» (Ministère des transports). Le symbole peut être placé au-dessus, au-dessous, à gauche ou à droite du numéro d'identification du pneu.
2. Code à deux chiffres : Identifiant du fabricant
3. Code à deux chiffres : Taille du pneu
4. Code à trois chiffres : Code de type de pneu (en option)
5. Code à trois chiffres : Date de fabrication
6. Quatre chiffres indiquant la semaine et l'année de fabrication du pneu. Par exemple, le chiffre 3103 signifie la 31ème semaine de 2003. Si ces nombres ne sont pas indiqués, alors regardez sur l'autre flanc du pneu.

③ Composition et matériaux des plis de pneu

Le nombre de plis ou le nombre de couches de tissu caoutchouté sur le pneu.

Les fabricants doivent également mentionner le matériau du pneu, qui comprend acier, nylon, polyester et autres matériaux.

④ La pression de gonflage maximum autorisée

Ce chiffre indique la quantité maximum d'air pouvant être mise dans le pneu. Ne dépassez jamais la pression de gonflage maximum autorisée.

⑤ Limite de charge maximum

Ce chiffre indique la charge maximum en kilogrammes et en livres pouvant être supportée par un pneu. Lors du remplacement d'un pneu sur le véhicule, utilisez toujours un pneu ayant le même indice de charge que celui du pneu d'origine.

⑥ Termes «sans chambre» ou «avec chambre»

Indique si le pneu doit être équipé d'une chambre à air («avec chambre») ou non («sans chambre», dit aussi «tubeless»).

⑦ Le terme «radial»

Le terme «radial» est indiqué si la structure du pneu est radiale.

⑧ Fabricant ou marque

Indique le nom du fabricant ou de la marque.

Autres termes relatifs aux pneus :

En plus des termes nombreux définis au cours de cette section, Flanc Extérieur désigne (1) le flanc compor-

tant un flanc blanc, comportant des lettres blanches ou le nom de la moulure du fabricant, de la marque et/ou du modèle en plus grand ou plus profond que la même moulure sur l'autre flanc du pneu, ou (2) le flanc extérieur d'un pneu asymétrique comportant un côté particulier devant toujours être dirigé vers l'extérieur lors de la pose sur un véhicule.

TYPES DE PNEUS

ATTENTION

- **En cas de remplacement et de changement d'un ou des pneus, assurez-vous que les quatre pneus sont de même type (exemple : pneus été, pneus toutes saisons ou pneus neige) et de même structure. Un détaillant INFINITI est en mesure de vous donner toutes les informations utiles concernant le type, la taille, la classification de vitesse et la disponibilité des pneus.**
- **Les pneus de rechange ont quelquefois une vitesse de référence inférieure à celle de la classification des pneus montés en usine et ne correspondent pas à la vitesse maximum du véhicule. Ne dépassez jamais la vitesse de classification inscrite sur le pneu.**
- **Le remplacement des pneus par des pneus autres que ceux spécifiés par INFINITI pourrait affecter le bon fonctionnement du TPMS.**
- **Pour de plus amples renseignements concernant les pneus, reportez-vous à «Informations sur les pneus» (Canada) ou «Important Tire Safety Information» (États-Unis) dans le Livret de renseignements sur la garantie.**

Pneus toutes saisons

INFINITI recommande les pneus toutes saisons sur certains modèles afin de bénéficier de bonnes performances toute l'année, même sur les routes enneigées ou glacées. Les pneus toutes saisons sont reconnaissables à l'inscription ALL SEASON et/ou M&S (boue et neige) sur le flanc du pneu. Les pneus neige ont une meilleure traction que les pneus toutes saisons et seront plus appropriés dans certaines zones.

Pneus été

INFINITI recommande les pneus d'été sur certains modèles afin de bénéficier de meilleures performances sur les routes sèches. La performance des pneus été est diminuée sur les routes enneigées ou gelées. Les pneus été n'ont pas d'indication de traction M&S (boue et neige) sur la paroi latérale.

Si vous prévoyez de conduire sur routes enneigées ou gelées, INFINITI recommande de prévoir à l'avance les pneus SNOW (neige) ou ALL SEASON (toutes saisons) sur les quatre roues.

Pneus neige

Si les roues doivent être chaussées de pneus neige, choisissez des pneus de taille et de charge équivalentes à celles des pneus d'origine. Sinon, vous risquez de mettre en cause la sécurité et la tenue de route du véhicule.

En principe, les pneus neige ont des vitesses de classification inférieure à celle des pneus montés en usine et risquent par conséquent de ne pas correspondre à la

vitesse maximum du véhicule. Ne dépassez jamais la vitesse de classification inscrite sur le pneu.

Si vous installez des pneus neige, ils doivent être de même taille, marque, fabrication et sculpture aux quatre roues.

Pour obtenir une adhérence supplémentaire sur routes glacées, des pneus à crampons peuvent être utilisés. Néanmoins, certains territoires ou provinces du Canada et les états des États-Unis interdisent leur utilisation. Avant de poser des pneus à crampons, vérifiez les réglementations locales et provinciales. Sur chaussées sèches ou mouillées, les pneus hiver à crampons ne donneront qu'une adhérence médiocre et risquent de faciliter le dérapage des roues comparé aux pneus hiver sans crampons.

CHAÎNES ANTIDÉRAPANTES

Dans certaines régions ou pays, les chaînes antidérapantes sont interdites. Vérifiez les réglementations locales avant de poser les chaînes. Vérifiez que les chaînes sont de la bonne taille pour votre véhicule et posez les en suivant les recommandations du fabricant. **Utilisez uniquement des chaînes SAE de classe S.** Les chaînes de classe «S» sont utilisées sur les véhicules dont le dégagement entre le pneu et le véhicule est limité. Les véhicules pouvant utiliser les chaînes «S» sont conçus conformément à la norme SAE sur le dégagement minimum entre pneu et suspension la plus proche ou entre pneu et organe de carrosserie le plus proche, lequel dégagement est nécessaire pour accrocher les dispositifs de traction en hiver (chaînes antidérapantes ou câbles). Le dégagement minimum est déterminé en fonction de la taille du pneu monté en usine. Les autres types de chaînes risquent d'endommager le véhicule. Utilisez des prétensionneurs de chaînes lorsque le fabricant le préconise afin d'assurer un serrage fort. Les maillons d'extrémité de la chaîne doivent être bien serrés ou retirés pour empêcher le frottement sur les ailes ou sur le dessous de la caisse. Dans la mesure du possible, évitez de trop charger le véhicule lorsque les chaînes sont posées. En outre, conduisez à vitesse réduite. Sinon, votre véhicule risque d'être endommagé et/ou ses performances et sa tenue de route réduites.

Les chaînes se posent uniquement sur les roues arrière, jamais sur les roues avant.

Ne posez jamais de chaînes sur la roue de secours à UTILISATION TEMPORAIRE UNIQUEMENT.

N'utilisez pas les chaînes sur des routes sèches. Si vous conduisez dans de telles conditions, vous risquez d'endommager les divers mécanismes du véhicule.

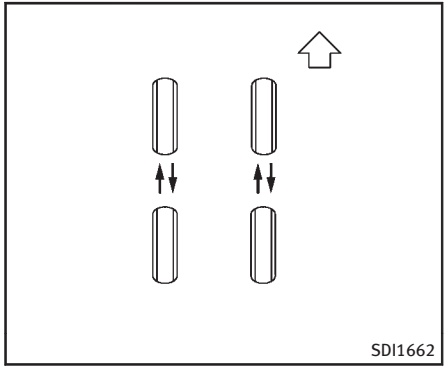

REMPLACEMENT DES ROUES ET PNEUS

Permutation des pneus

INFINITI recommande de permuter les pneus tous les 12.000 km (7.500 mi). (Reportez-vous à «Crevaison» (P.6-3) pour les méthodes de remplacement des pneus.)

Dès que possible, serrez les écrous de roue au couple spécifié à l'aide d'une clé dynamométrique.

Couple de serrage des écrous de roue :
108 N·m (80 ft-lb)

Les écrous de roues doivent rester serrés au couple spécifié en permanence. Il est recommandé de serrer les écrous de roue au couple spécifié à chaque permutation des pneus.

ATTENTION

- **Vérifiez et réglez la pression des pneus après avoir permuté les roues.**
- **Resserrez les écrous de roue après les 1.000 km (600 mi) suivant le montage d'une roue (également après le remplacement d'une roue par suite d'une crevaison).**
- **N'incluez pas la roue de secours de type-T ou autre roue de secours compacte dans la permutation des pneus.**

- **Pour de plus amples renseignements concernant les pneus, reportez-vous à «Informations sur les pneus» (Canada) ou «Important Tire Safety Information» (États-Unis) dans le Livret de renseignements sur la garantie.**

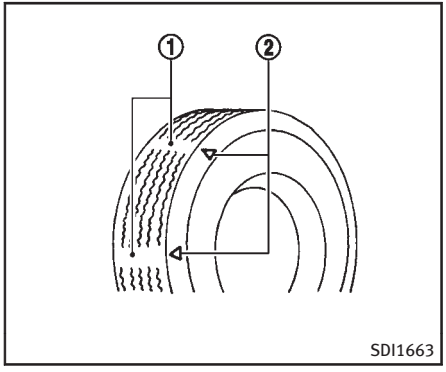

1. Indicateur d'usure
2. Marque d'emplacement de l'indicateur d'usure

Usure et état des pneus

ATTENTION

- **Les pneus doivent être vérifiés régulièrement pour déceler les traces d'usure, de fendillement, de boursouflement ou la présence de corps étrangers dans les sculptures. En cas d'usure excessive, de craquelures, de boursouflures, les pneus doivent être remplacés.**
- **Les pneus d'origine comportent un indicateur d'usure intégré. Lorsque les indicateurs d'usure sont visibles, les pneus doivent être remplacés.**
- **Avec le temps et l'utilisation, les pneus s'usent. Faites vérifier les pneus, y compris le pneu de la roue de secours, qui ont plus de 6 ans par un mécanicien, car certains endommagements peuvent ne pas être visibles. Remplacez, au besoin, les pneus pour éviter une crevaison et de possibles blessures.**
- **Une réparation mal effectuée de la roue de secours risque de provoquer de graves blessures. Si le pneu de rechange doit être réparé, contactez un détaillant INFINITI.**
- **Pour de plus amples renseignements concernant les pneus, reportez-vous à «Informations sur les pneus» (Canada) ou «Important Tire Safety Information» (États-Unis) dans le Livret de renseignements sur la garantie.**

Remplacement des roues et des pneus

Lors du remplacement d'un pneu, montez toujours un pneu de même taille, sculpture et de même indice de charge que le pneu d'origine. (Reportez-vous à «Spécifications» (P.9-10) qui donne les types et tailles recommandés des pneus et des roues.)

ATTENTION

- **L'utilisation de pneus autres que les pneus recommandés, ou le montage de pneus de construction (diagonal, diagonal-ceinturé ou radial) ou de type différent, peut affecter le confort, le freinage, la conduite, la garde au sol, la distance entre les pneus et la carrosserie, la distance pour les chaînes antidérapantes, le système d'avertissement de faible pression des pneus, l'étalonnage de**

l'indicateur de vitesse, le réglage du faisceau des phares et la hauteur des pare-chocs. Des accidents peuvent en résulter avec risque de blessures graves.

- **Pour les modèles à deux roues motrices (2WD), si votre véhicule était initialement équipé de 4 roues de même taille et que vous remplacez uniquement 2 des 4 roues, installez les nouveaux pneus sur l'essieu arrière. Placer de nouveaux pneus sur l'essieu avant risque de causer la perte de contrôle du véhicule dans certaines conditions de conduite et de provoquer ainsi un accident et des blessures.**
- **Si les roues doivent être changées pour une raison ou une autre, remplacez toujours par des roues au déport identique. Des roues de déport différent provoquent une usure prématurée des pneus, dégradent les caractéristiques du comportement routier et/ou réduisent l'efficacité des disques/tambours de frein. Ce dernier phénomène se traduit par une perte d'efficacité de freinage et/ou une usure prématurée des plaquettes des freins. Reportez-vous à «Roues et pneus» (P.9-11) dans ce manuel pour les dimensions de déport des roues.**
- **Lorsque vous montez la roue de secours ou remplacez une roue, le TPMS ne fonctionnera pas et le témoin lumineux de faible pression clignotera pendant environ 1 minute. Le témoin restera allumé pendant 1 minute. Contactez un détaillant INFINITI au plus vite possible afin qu'il remplace le pneu et/ou réinitialise le système d'avertissement.**
- **Le remplacement des pneus par des pneus autres que ceux spécifiés par INFINITI pourrait affecter le bon fonctionnement du TPMS.**
- **Ne montez pas une roue ni un pneu endommagé ou déformé même après une réparation. De telles roues ou pneus peuvent présenter des défauts de structure et se rompre sans avertissement.**
- **Il est déconseillé d'utiliser des pneus rechapés.**
- **Pour de plus amples renseignements concernant les pneus, reportez-vous à «Informations sur les pneus» (Canada) ou «Important Tire Safety Information» (États-Unis) dans le Livret de renseignements sur la garantie.**

Modèles toutes roues motrices (AWD)

PRÉCAUTION

- **Utilisez toujours des pneus de même taille, marque, conception (diagonal, diagonal ceinturé, radial), et de mêmes sculptures sur les quatre roues. Faute de quoi, les roues des essieux avant et arrière ne seront plus de même circonférence, les pneus s'useront plus vite et la boîte de vitesses, le carter et les engrenages du différentiel risquent d'être endommagés.**
- **Utilisez UNIQUEMENT des pneus de secours conçus pour le modèle AWD.**

Si les pneus sont trop usés, nous recommandons de remplacer les quatre roues en même temps, en utilisant des pneus de même taille, marque, conception et sculpture des bandes de roulement. La pression de gonflage et le parallélisme devront être réglés et corrigés si nécessaire. Contactez un détaillant INFINITI.

Équilibrage des roues

Des roues mal équilibrées amoindrissent la tenue de route du véhicule et la durabilité des pneus. Les roues peuvent finir par se déséquilibrer après un certain temps. Il est par conséquent recommandé d'en vérifier l'équilibrage régulièrement.

L'équilibrage des roues doit être effectué avec les roues retirées du véhicule. L'équilibrage des roues quant elles sont encore accrochées au véhicule peut endommager les organes mécaniques.

Pour de plus amples renseignements concernant les pneus, reportez-vous à «Informations sur les pneus» (Canada) ou «Important Tire Safety Information» (États-Unis) dans le Livret de renseignements sur la garantie INFINITI.

Entretien des roues

Pour les informations sur l'entretien des roues, reportez-vous à «Nettoyage de l'extérieur» (P.7-2).

Roue de secours (roue de secours à UTILISATION TEMPORAIRE SEULEMENT [type-T])

Lorsqu'une roue de secours est installée (UTILISATION TEMPORAIRE UNIQUEMENT ou roue conventionnelle), le TPMS ne fonctionne pas.

En cas de pose d'une roue de secours de type-T, nous vous recommandons de suivre les précautions ci-après destinées à protéger votre véhicule contre les risques d'endommagement ou les risques d'accident.

ATTENTION

- **La roue de secours de type-T doit être utilisée uniquement en cas d'urgence. Elle doit être remplacée par un pneu standard dès que l'occasion se présente afin d'éviter des endommagements possibles aux pneus ou au différentiel.**
- **Conduisez avec précaution quand la roue de secours à UTILISATION TEMPORAIRE UNIQUEMENT est montée. Évitez les virages en angle droit et les freinages brusques.**
- **Vérifiez régulièrement la pression du pneu de la roue de secours. Maintenez toujours la pression du pneu de la roue de secours à UTILISATION TEMPORAIRE UNIQUEMENT à 420 kPa (60 psi, 4,2 bar). Maintenez toujours la pression de gonflage du pneu de la roue de secours pleine dimension (si le véhicule en est équipé) à la pression recommandée pour les pneus normaux comme indiqué sur l'étiquette des renseignements sur les pneus et le de chargement. Pour connaître l'emplacement de l'étiquette de renseignements sur les pneu et le chargement, reportez-vous à «Étiquette de renseignements sur les pneu et le chargement» dans l'index de ce manuel.**
- **Lorsque la roue de secours à UTILISATION TEMPORAIRE UNIQUEMENT est montée, ne conduisez pas à plus de 80 km/h (50 mi/h).**
- **En cas de conduite sur neige ou sur glace, il est préférable d'utiliser la roue de secours à UTILISATION TEMPORAIRE SEULEMENT pour la roue avant et de garder les pneus d'origine pour la roue arrière (roues motrice). Ne posez des chaînes que sur les roues arrière d'origine.**
- **La bande de roulement du pneu de la roue de secours à UTILISATION TEMPORAIRE UNIQUEMENT s'use plus vite que celle du pneu standard. Remplacez le pneu de la roue de secours dès que l'indicateur d'usure apparaît.**

- **N'utilisez pas la roue de secours du véhicule sur un autre véhicule.**
- **N'utilisez pas plus d'une roue de secours à la fois.**
- **Ne tirez pas de remorque quand la roue de secours à UTILISATION TEMPORAIRE SEULEMENT est montée.**

PRÉCAUTION

- **Ne posez jamais de chaînes sur la roue de secours à UTILISATION TEMPORAIRE UNIQUEMENT. Elles ne peuvent se fixer correctement et risquent d'endommager le véhicule.**
- **Étant donné que la roue de secours à UTILISATION TEMPORAIRE UNIQUEMENT est plus petite que la roue d'origine, la garde au sol est réduite. Ne roulez pas sur des obstacles afin de ne pas endommager le véhicule. Ne faites pas laver le véhicule dans un lave-auto car il risquerait de rester coincé.**

AGENDA

9 Données techniques et informations au consommateur

Contenances et carburants/lubrifiants recommandés 9-3
Carburant recommandé 9-5
Recommandations relatives à l'huile-moteur et au filtre à huile 9-8
Frigorigène et lubrifiants du système de climatisation recommandés 9-9
Spécifications 9-10
Moteur 9-10
Roues et pneus 9-11
Dimensions 9-12
Lors de déplacements ou de l'immatriculation de votre véhicule à l'étranger 9-13
Identification du véhicule 9-13
Plaque portant le numéro d'identification du véhicule (VIN) 9-13
Numéro d'identification du véhicule (numéro de châssis) 9-13
Numéro de série du moteur 9-14
Étiquette d'homologation F.M.V.S.S./N.S.V.A.C. 9-14
Étiquette du dispositif antipollution 9-15
Étiquette des renseignements sur les pneus et le chargement 9-15
Étiquette signalétique de la climatisation 9-16
Installation de la plaque d'immatriculation frontale 9-16
Renseignements sur le chargement du véhicule 9-17
Expressions 9-17
Capacité de charge du véhicule 9-19
Fixation de la charge 9-20
Conseils de chargement 9-21
Détermination du poids 9-22
Traction d'une remorque 9-22
Limites de charge maximum 9-22
Poids maximum brut du véhicule (PBV)/poids maximal sous essieu (PME) 9-24
Remorquage d'une charge/spécification 9-26
Sécurité lors du remorquage 9-27
Remorquage à plat 9-32
Classification uniforme de la qualité des pneus 9-32
Usure de la bande de roulement (treadwear) 9-32
Tractions AA, A, B et C 9-33
Températures A, B ET C 9-33
Garantie du dispositif antipollution 9-34
Déclaration des défauts de sécurité 9-34

Préparation pour le test d'inspection/d'entretien (I/M) 9-36
Enregistreurs de données (EDR) 9-36
Informations sur la commande du manuel du conducteur/de réparation 9-37

CONTENANCES ET CARBURANTS/ LUBRIFIANTS RECOMMANDÉS

Les valeurs indiquées ci-dessous sont des contenances approximatives. Les contenances réelles peuvent être légèrement différentes. Suivez toujours les directives données dans la section «8. Entretien et interventions à effectuer soi-même» pour déterminer les contenances appropriées.

		Contenances (approximatives)			Spécifications recommandées
		Mesures américaines	Mesures impériales	Litres	
Carburant		23-3/4 gal	19-3/4 gal	90	Reportez-vous à «Carburant recommandé» (P.9-5).
Huile-moteur*1					
Vidange et contenance					
Avec changement de filtre à huile	VK50VE	7-1/8 qt	5-7/8 qt	6,7	• Huile-moteur portant le repère d'homologation API*2 • Viscosité SAE 5W-30
	VQ37VHR	5-1/8 qt	4-3/8 qt	4,9	
Sans changement de filtre à huile	VK50VE	6-1/8 qt	5-1/8 qt	5,8	
	VQ37VHR	4-7/8 qt	4 qt	4,6	
Système de refroidissement					
Avec réservoir	VK50VE	11-5/8 qt	9-5/8 qt	11	Liquide de refroidissement/antigel pré-dilué longue durée NISSAN d'origine (bleu) ou équivalent
	VQ37VHR	10 qt	8-3/8 qt	9,5	
	VQ37VHR (modèles sans ensemble de remorquage pour le Canada)	10-5/8 qt	8-3/4 qt	10	
Réservoir	VK50VE	7/8 qt	3/4 qt	0,8	
	VQ37VHR	7/8 qt	3/4 qt	0,8	
Liquide de boîte de vitesses automatique		—	—	—	Matic S ATF NISSAN d'origine*3
Huile pour engrenage de différentiel avant		—	—	—	Huile hypoïde Super pour différentiel GL-5 80W-90 NISSAN d'origine ou API GL-5 viscosité SAE 80W-90*4
Huile pour engrenage de différentiel arrière	VQ37VHR sans ensemble de remorquage	—	—	—	Huile hypoïde Super pour différentiel GL-5 80W-90 NISSAN d'origine ou API GL-5, viscosité SAE 80W-90*4
	VK50VE/VQ37VHR avec ensemble de remorquage	—	—	—	Huile pour engrenage synthétique API GL-5, viscosité SAE 75W-90*5
Liquide de boîte de transfert		—	—	—	Matic J ATF NISSAN d'origine*6
Liquide de direction assistée (PSF)		Remplissez au niveau approprié conformément aux directives de la section «8. Entretien et interventions à effectuer soi-même».			PSF NISSAN d'origine ou équivalent*7
Liquide de frein					Liquide de freins de service intensif NISSAN d'origine*8 ou équivalent DOT 3
Graisse universelle		—	—	—	NLGI N°2 (à base de savon au lithium)
Frigorigène du système de climatisation		—	—	—	HFC-134a (R-134a)*9
Lubrifiants du système de climatisation		—	—	—	Huile système NISSAN A/C Type S ou strict équivalent

	Contenances (approximatives)			Spécifications recommandées
	Mesures américaines	Mesures impériales	Litres	
Liquide de lave-glace de pare-brise	—	—	—	Concentré de lavage de lave-glace de pare-brise et antigel NISSAN d'origine ou équivalent

*1: Pour plus de renseignements sur la vidange d'huile-moteur, reportez-vous à «Huile-moteur» (P.8-14).

*2: **INFINITI recommande de l'huile de moteur Ester NISSAN d'origine disponible chez les détaillants INFINITI.**

*3: **L'utilisation d'un liquide de boîte de vitesses automatique autre que du liquide Matic S ATF NISSAN d'origine provoquerait une dégradation de la tenue de route du véhicule et de la durabilité de la boîte de vitesses automatique, et risquerait d'endommager celle-ci, ce qui n'est pas couvert par la garantie limitée INFINITI.**

*4: Sous les climats chauds, la viscosité SAE 90 convient à des températures extérieures supérieures à 0°C (32°F).

*5: Adressez-vous à un détaillant INFINITI pour entretien de l'huile synthétique.

*6: L'utilisation d'un liquide de boîte de transfert autre que du liquide Matic J ATF NISSAN d'origine provoquerait une dégradation de la tenue de route du véhicule et de la durabilité de la boîte de transfert , et risquerait d'endommager celle-ci, ce qui n'est pas couvert par la garantie limitée INFINITI.

*7: Vous pouvez également utiliser du DEXRON™ VI type ATF.

*8: Disponible aux États-Unis continentaux chez un détaillant INFINITI.

*9: Pour de plus amples renseignements sur l'étiquette signalétique de la climatisation, reportez-vous à «Identification du véhicule» (P.9-13).

CARBURANT RECOMMANDÉ

Utilisez une essence super sans plomb avec un indice d'octane d'au moins 91 AKI (indice antidétonant) (indice d'octane de recherche 96).

Lorsque aucune essence super sans plomb n'est disponible, il est possible d'utiliser temporairement une essence sans plomb normale avec un indice d'octane de 87 AKI (indice d'octane de recherche 91), mais seulement dans les conditions suivantes :

- Remplissez le réservoir d'essence partiellement avec une essence sans plomb normale, et ajoutez une essence super sans plomb dès que possible.
- Évitez d'accélérer à plein gaz et n'accélérez pas brusquement.

Utilisez de l'essence super sans plomb pour une performance maximale du véhicule.

PRÉCAUTION

- **L'utilisation d'un carburant différent risque d'endommager sérieusement les dispositifs antipollution et peut également influer sur la couverture de la garantie.**
- **N'utilisez jamais d'essence à plomb, car le catalyseur à trois voies serait irrémédiablement endommagé.**
- **N'utilisez pas de carburant E-15 ou E-85 pour votre véhicule. Votre véhicule n'est pas conçu pour rouler avec du carburant E-15 ou E-85. L'utilisation du carburant E-15 ou E-85 avec un véhicule non conçu expressément pour le carburant E-15 ou E-85 peut affecter les dispositifs de contrôle des émissions et les systèmes du véhicule. Les dommages causés par ces carburants ne sont pas couverts par la garantie limitée pour nouveau véhicule INFINITI.**
- **Les règlements du gouvernement des États-Unis exigent que les pompes de distribution d'éthanol soient identifiées par une petite étiquette carrée orange et noire portant l'abréviation courante ou le pourcentage approprié pour cette région.**

Spécifications essence

INFINITI vous recommande d'utiliser du carburant qui rencontre les spécifications du World-Wide Fuel Charter (WWFC) si disponible. De nombreux fabricants automobiles ont développé cette spécification afin d'améliorer les dispositifs antipollution et la performance du véhicule. Demandez au gérant de votre station-service si le carburant est conforme aux spécifications World-Wide Fuel Charter (WWFC).

Essence de nouvelle formule

Certains fournisseurs de carburant produisent maintenant des essences de nouvelle formule. Ces essences sont spécialement conçues pour réduire les émissions du véhicule. INFINITI appuie tous les efforts qui sont faits pour obtenir un air plus propre et, lorsqu'elles sont disponibles, nous vous suggérons d'utiliser ces nouvelles essences.

Essence contenant des substances oxygénées

Certaines stations-service vendent de l'essence qui contient des éléments oxygénés tels que de l'éthanol, du MTBE ou du méthanol, mais n'en avertissent pas toujours clairement le client. INFINITI ne saurait recommander une essence dont la teneur en substances oxygénées et la compatibilité avec votre véhicule INFINITI ne sont pas clairement définies. En cas de doutes, demandez au gérant de la station service.

Si vous utilisez un mélange d'essence, veuillez prendre les précautions suivantes qui vous permettront d'éviter les problèmes de performance et/ou les pannes du circuit de carburant de votre véhicule.

- **Prenez un carburant sans plomb dont l'indice d'octane ne dépasse pas les valeurs recommandées pour les essences sans plomb.**
- **Les mélanges, sauf les mélanges à l'alcool méthylique, ne doivent pas contenir plus de 10% de produits oxygénés. (Le taux de MTBE peut aller jusqu'à 15%.)**
- **Le carburant E-15 contient plus de 10% de produits oxygénés. Le carburant E-15 va affecter les dispositifs de contrôle des émissions et les systèmes du véhicule et ne devrait pas être utilisé. Les dommages causés par ces carburants ne sont pas couverts par la garantie limitée pour nouveau véhicule INFINITI.**
- **Les mélanges au méthanol ne doivent pas contenir plus de 5% de méthanol (alcool méthylique, alcool de bois). Il doit également contenir un taux convenable de cosolvants et d'inhibiteurs de corrosion en conséquence. Si le mélange n'est pas correctement formulé et ne contient pas les cosolvants et inhibiteurs de corrosion convenables, cela risque d'endommager le circuit de carburant et/ou de diminuer les performances du véhicule. Actuellement, il n'est pas possible de définir si tous les mélanges au méthanol sont adaptés aux véhicules INFINITI.**

Si après avoir utilisé un mélange avec des gaz oxygénés, le véhicule présente des anomalies telles que calage du moteur ou démarrage difficile alors que le moteur est chaud, changez immédiatement pour une essence normale ou un mélange à faible teneur en MTBE.

Faites très attention de ne pas faire couler d'essence pendant le remplissage. L'essence contient des gaz oxygénés qui abîment la peinture.

Carburant E-15

Le carburant E-15 est un mélange composé d'environ 15% d'éthanol-carburant et de 85% d'essence sans plomb. Le carburant E-15 ne peut être utilisé qu'avec des véhicules conçus pour rouler avec du carburant E-15. N'utilisez pas de carburant E-15 pour votre véhicule. Les règlements du gouvernement des États-Unis exigent que les pompes de distribution d'éthanol-carburant soient identifiées par une petite étiquette carrée orange et noire portant l'abréviation courante ou le pourcentage approprié pour cette région.

Carburant E-85

Le carburant E-85 est un mélange composé d'environ 85% d'éthanol-carburant et de 15% d'essence sans plomb. Le carburant E-85 peut être utilisé pour les véhicules à carburant mixte (FFV). N'utilisez pas de carburant E-85 pour votre véhicule. Les règlements du gouvernement des États-Unis exigent que les pompes de distribution d'éthanol-carburant soient identifiées par une petite étiquette carrée orange et noire portant l'abréviation courante ou le pourcentage approprié pour cette région.

Additifs génériques pour carburant

INFINITI ne recommande pas l'utilisation d'additifs génériques pour essence (par exemple : nettoyant d'injecteur de carburant, booster d'indice d'octane, décapant pour dépôt sur soupape d'admission, etc.) qui sont vendus dans le commerce. Beaucoup de ces additifs sont conçus pour l'élimination du caoutchouc, du vernis ou

d'un dépôt et peuvent contenir un solvant actif ou des ingrédients similaires pouvant être dangereux pour le système de carburant et le moteur.

Conseils pour l'indice d'octane

L'utilisation d'essence sans plomb avec un indice antidétonant inférieur à l'indice recommandé ci-dessus peut provoquer des cliquetis persistants. (Les cliquetis sont des bruits métalliques dans le moteur.) De tels cliquetis peuvent finir par endommager le moteur. En cas de cliquetis importants, même lors de l'utilisation d'essence ayant un indice antidétonant approprié, ou si les cliquetis se manifestent à vitesse de croisière sur route plane, faire effectuer les réparations qui s'imposent par un détaillant INFINITI. Le fait de négliger de faire effectuer de telles réparations constitue une utilisation abusive du véhicule dont INFINITI ne peut être tenu pour responsable.

Le mauvais calage de l'allumage peut provoquer des cliquetis, l'auto-allumage du moteur ou sa surchauffe. De tels phénomènes provoquent une consommation excessive de carburant et des risques de dégâts au moteur. Si de tels symptômes sont observés, faites vérifier le véhicule par un détaillant INFINITI ou tout autre établissement compétent.

Cependant, il est possible que vous remarquiez de légers cognements dans le moteur de temps en temps au cours d'une accélération ou en côte. Ceci n'est pas un problème, et lorsque le moteur est à pleine charge ces légers cognements permettent même de réduire la consommation de carburant.

1. Repère d'homologation API
2. Symbole de service API

RECOMMANDATIONS RELATIVES À L'HUILE-MOTEUR ET AU FILTRE À HUILE

Choix d'huile appropriée

Pour assurer une longue durée de service et de bonnes performances au moteur, il est essentiel de choisir une huile de catégorie, de qualité et de viscosité convenables. Reportez-vous à «Contenances et carburants/lubrifiants recommandés» (P.9-3). INFINITI recommande l'utilisation d'une huile à conservation d'énergie afin de réduire la consommation en carburant.

Ne sélectionnez qu'une huile-moteur conforme aux normes d'homologation de l'American Petroleum Institute (API) ou de l'International Lubricant Standardization and Approval Committee (ILSAC) et d'indice de viscosité standard SAE. Les huiles portent le repère d'homologation de l'API à l'avant du bidon. Les huiles n'ayant pas l'étiquette de qualité spécifiée ne doivent pas être utilisées car elles peuvent causer des endommagements au moteur.

Additifs d'huile

INFINITI ne recommande pas l'utilisation d'additifs d'huile. Ils ne sont pas nécessaires si vous utilisez le bon type d'huile et si vous observez les périodicités d'entretien.

Toute huile renfermant des impuretés ou qui a déjà servi ne doit pas être utilisée une seconde fois.

Viscosité d'huile

L'indice de viscosité de l'huile ou son épaisseur varie suivant la température. Étant donné cet effet caractéristique, il est essentiel que l'indice de viscosité de l'huile-moteur soit choisi suivant la température extérieure dans laquelle le véhicule est appelé à rouler jusqu'à la prochaine vidange d'huile. Le fait de choisir un indice de viscosité autre que celui qui est recommandé risque de causer de sérieux endommagements au moteur.

Choix du filtre à huile approprié

Votre véhicule neuf est équipé d'un filtre à huile d'origine NISSAN de grande qualité. Pour effectuer le remplacement du filtre à huile, utilisez un filtre à huile ou un modèle équivalent pour les raisons qui sont dé-

crites dans le paragraphe intitulé Intervalles de remplacement.

Intervalles de remplacement

Les intervalles de remplacement de l'huile et du filtre à huile de votre moteur sont basés sur l'utilisation d'huiles et de filtres de qualité recommandée. L'emploi d'une huile et d'un filtre à huile d'une qualité autre que celle qui est recommandée, ou des intervalles de remplacement plus espacés risquent d'écourter la durabilité du moteur. Les dommages provoqués à un moteur à la suite d'un entretien inapproprié ou de l'utilisation d'une huile et d'un filtre à huile de qualité ou d'indice de viscosité inappropriés ne sont pas des cas couverts par la garantie limitée des véhicules neufs INFINITI.

Votre moteur a été rempli d'une huile-moteur de première qualité à la fin de son assemblage. L'huile n'a pas lieu d'être remplacée avant le premier intervalle de vidange recommandé. Les intervalles de remplacement de l'huile et du filtre à huile dépendent de la façon dont le véhicule est conduit. Une utilisation dans les conditions suivantes peut nécessiter un remplacement plus fréquent de l'huile et du filtre à huile.

- déplacements répétés sur de courtes distances en hiver,
- déplacement en milieu poussiéreux,
- régime de ralenti maintenu pendant de longues périodes,
- traction d'une remorque,
- conduite en marche-arrêt aux «heures de pointe»,

Pour le calendrier d'entretien, reportez-vous au «Guide du service et de l'entretien INFINITI».

FRIGORIGÈNE ET LUBRIFIANTS DU SYSTÈME DE CLIMATISATION RECOMMANDÉS

La climatisation de votre véhicule INFINITI devra être rechargée avec un frigorigène HFC-134a (R-134a) et une huile lubrifiante d'origine NISSAN de catégorie S pour climatisation, ou un produit strictement équivalent.

PRÉCAUTION

L'utilisation de tout autre frigorigène ou lubrifiant porte gravement préjudice au système de climatisation et nécessitera le remplacement des éléments de la climatisation.

Le frigorigène HFC-134a (R-134a) utilisé sur votre véhicule INFINITI n'est pas nuisible à la couche d'ozone. Bien que ce frigorigène n'affecte pas l'atmosphère terrestre, certaines réglementations publiques exigent que les frigorigènes vidangés lors de l'entretien des systèmes de climatisation automobile soient récupérés et recyclés. Votre détaillant INFINITI dispose de techniciens formés et de l'équipement nécessaire pour récupérer et recycler le frigorigène du système de climatisation.

En cas d'intervention sur le système de climatisation de votre véhicule, contactez un détaillant INFINITI.

MOTEUR

Modèle		VK50VE	VQ37VHR
Type		À essence, 4 temps	À essence, 4 temps
Disposition des cylindres		8 cylindres, inclinés en V à 90°	6 cylindres, inclinés en V à 60°
Alésage × Course	mm (po)	95,5 × 87,7 (3,760 × 3,453)	95,5 × 86,0 (3,760 × 3,385)
Cylindrée	cm3(po^3)	5.026 (306,7)	3.696 (225,54)
Ordre d'allumage		1-8-7-3-6-5-4-2	1-2-3-4-5-6
Régime de ralenti	tr/min	Reportez-vous à l'étiquette du dispositif antipollution collée sous le capot.	
Calage de l'allumage (avant P.M.H.)	degrés/ tr/min		
Bougies d'allumage	Standard	FXE22HR-11	FXE24HR-11
Écartement des électrodes des bougies d'allumage (normal)	mm (po)	1,1 (0,043)	1,1 (0,043)
Fonctionnement de l'arbre à cames		Chaîne de distribution	Chaîne de distribution

Ce système d'allumage par étincelles est conforme à la norme NMB-002 du Canada.

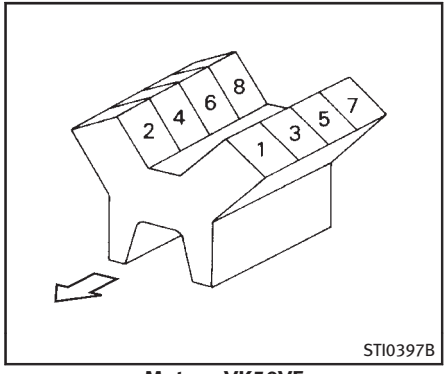

Moteur VK50VE

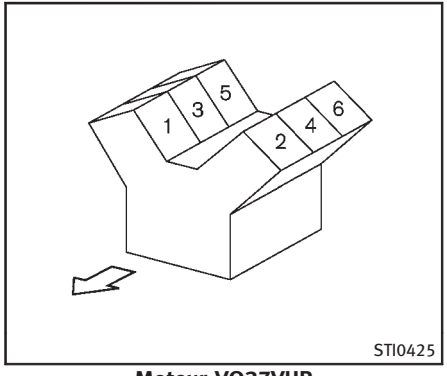

Moteur VQ37VHR

ROUES ET PNEUS

Roue

Type	Taille	Déport mm (po)
Classique	18 × 8J	50 (1,97)
	20 × 8J	
	21 × 9-1/2J	
Roue de secours	18 × 4-1/2T	30 (1,18)/25 (0,98)*

*: Aluminium

Pneu

Type	Taille	Pression kPa (psi) (à froid)
Classique	P265/60R18	230 (33)
	P265/50R20	
	P265/45R21	
Roue de secours (type-T)	T175/90D18	420 (60)

DIMENSIONS

Longueur hors tout (avec la plaque d'immatriculation avant)	mm (po)	4.860 (191,3)
Largeur hors tout	mm (po)	1.925 (75,9)
Hauteur hors tout	mm (po)	1.650 (65,0)*1 1.680 (66,1)*2
Voie avant	mm (po)	1.635 (64,4)
Voie arrière	mm (po)	1.640 (64,6)
Empattement	mm (po)	2.885 (113,6)

*1: Modèle sans galerie de toit

*2: Modèle avec galerie de toit

LORS DE DÉPLACEMENTS OU DE L'IMMATRICULATION DE VOTRE VÉHICULE À L'ÉTRANGER

Lors de déplacements dans un pays étranger, assurez-vous d'abord qu'il est possible de vous procurer le carburant approprié pour votre véhicule.

L'utilisation d'un carburant ayant un indice d'octane insuffisant risque d'endommager le moteur. Tous les véhicules à essence doivent être remplis avec une essence sans plomb. Par conséquent, évitez de voyager avec votre véhicule dans des pays où vous ne trouverez pas d'essence convenable.

Lors du transfert d'immatriculation du véhicule dans un autre pays, état, province ou district, il peut s'avérer indispensable de modifier le véhicule afin qu'il soit conforme aux lois et réglementations locales.

Les lois et règlements régissant les dispositifs antipollution et les normes de sécurité varient selon les pays ou les provinces. De ce fait, les caractéristiques techniques du véhicule peuvent différer.

Lorsqu'un véhicule doit être immatriculé dans un pays étranger ou une autre province, les modifications nécessaires, son transport et les frais d'immatriculation sont à la charge de l'usager. INFINITI ne peut être tenu responsable des désagréments qui peuvent en résulter.

IDENTIFICATION DU VÉHICULE

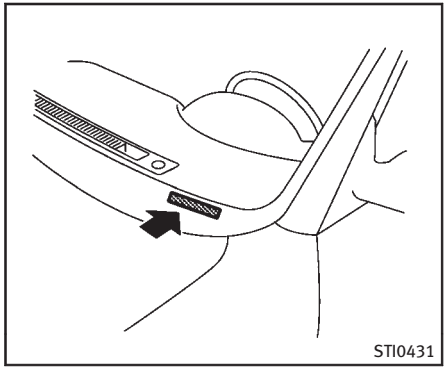

PLAQUE PORTANT LE NUMÉRO D'IDENTIFICATION DU VÉHICULE (VIN)

La plaque portant le numéro d'identification du véhicule est fixée à l'endroit illustré. Ce numéro constitue l'identification du véhicule et sert à son immatriculation.

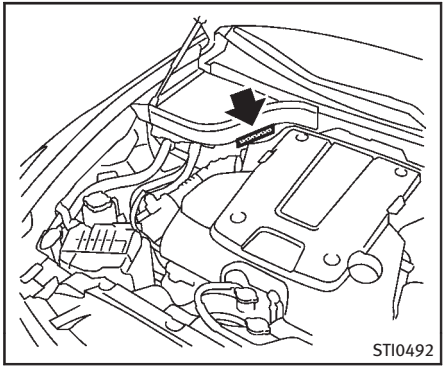

NUMÉRO D'IDENTIFICATION DU VÉHICULE (numéro de châssis)

Le numéro de série figure à l'emplacement illustré, sur le moteur.

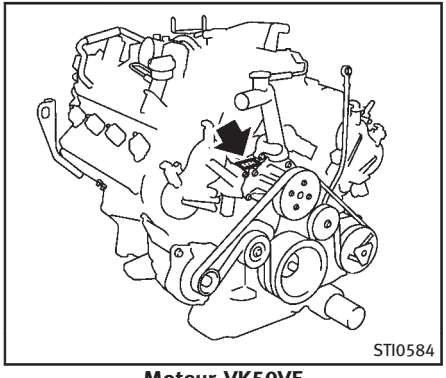

Moteur VK50VE

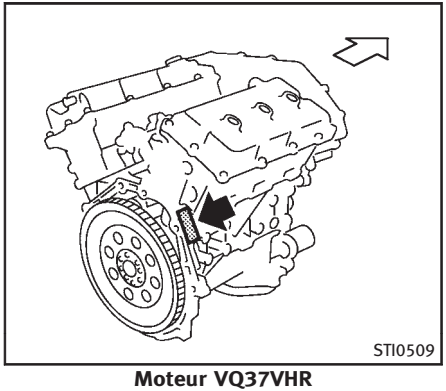

Moteur VQ37VHR

NUMÉRO DE SÉRIE DU MOTEUR

Le numéro de série figure à l'emplacement illustré, sur le moteur.

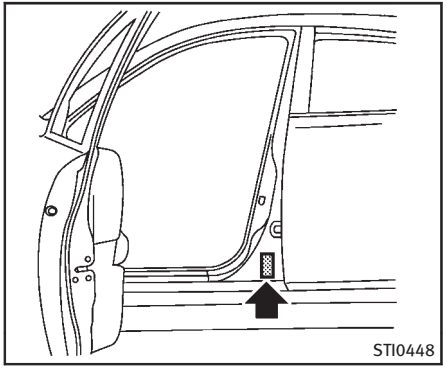

ÉTIQUETTE D'HOMOLOGATION F.M.V.S.S./N.S.V.A.C.

L'étiquette d'homologation des normes de sécurité des véhicules automobiles du Canada (N.S.V.A.C.) et des normes de Federal Motor Vehicle Safety Standards des États-Unis (F.M.V.S.S.) est collée sur l'emplacement tel qu'illustré. Cette étiquette contient des informations précieuses concernant votre véhicule, comme : le Poids Nominal Brut du Véhicule (PNBV), le Poids Technique Maximal sous Essieu (PTME), le mois et l'année de fabrication, le Numéro d'Identification du Véhicule (VIN) etc.

Veuillez la consulter en détail.

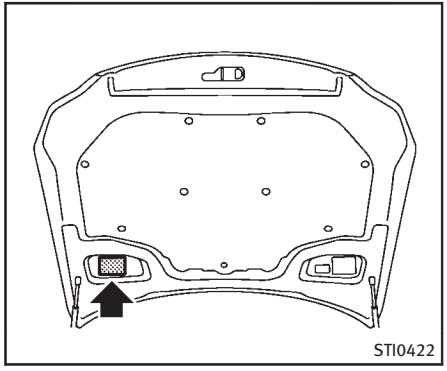

ÉTIQUETTE DU DISPOSITIF ANTIPOLLUTION

L'étiquette du dispositif antipollution est fixée comme illustré.

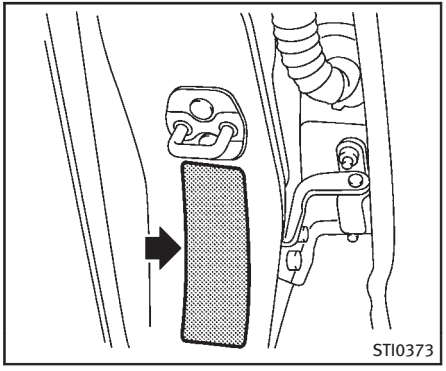

ÉTIQUETTE DES RENSEIGNEMENTS SUR LES PNEUS ET LE CHARGEMENT

Les pressions de gonflage à froid sont indiquées sur l'étiquette des renseignements sur les pneus et le chargement, qui est collée sur le montant central tel qu'illustré.

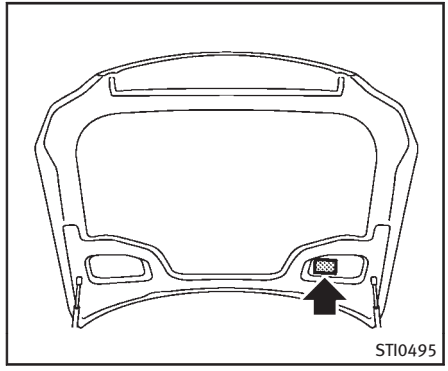

ÉTIQUETTE SIGNALÉTIQUE DE LA CLIMATISATION

L'étiquette signalétique de la climatisation est fixée comme illustré.

INSTALLATION DE LA PLAQUE D'IMMATRICULATION FRONTALE

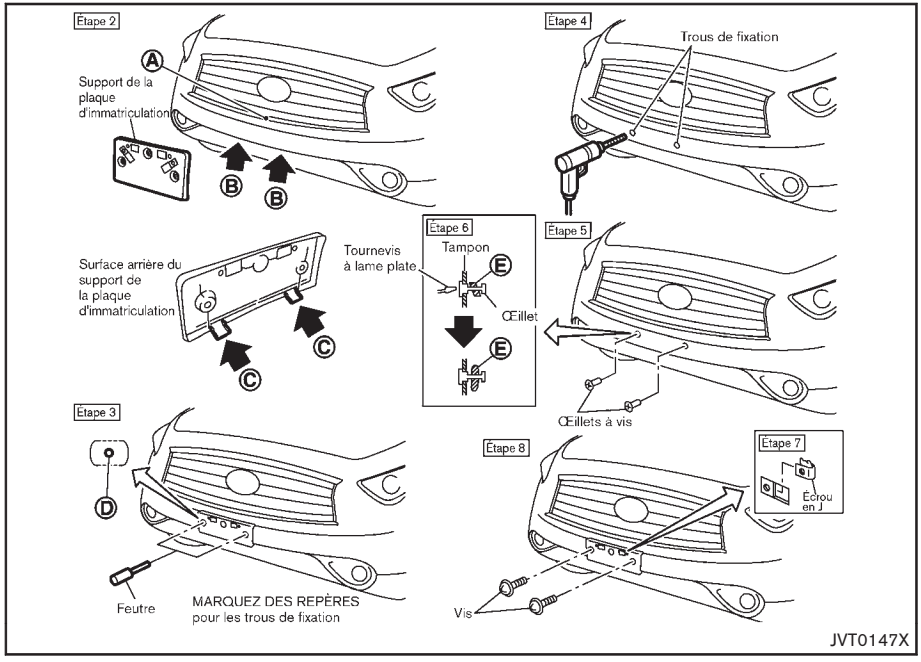

Procédez comme suit pour fixer la plaque d'immatriculation en place.

Avant de fixer la plaque, vérifiez que toutes ces pièces sont dans le sac en plastique.

Utilisez uniquement la position de montage recommandée afin d'éviter l'obstruction du capteur du régulateur de vitesse intelligent (ICC) (si le véhicule en est équipé).

- Support de la plaque d'immatriculation
- Écrou en J × 2
- Vis × 2
- Œillet pour vis × 2

1. Stationnez votre véhicule à un endroit plat et de niveau.
2. Localisez l'indicateur de position centrale Ⓐ sur la partie la plus basse de la plaque. Tracer les marques de repère sous le haut de pare-chocs avant Ⓑ avec les attaches Ⓒ sur le support de la plaque d'immatriculation. Maintenez le support de plaque d'immatriculation en place.
3. Marquez le point central Ⓓ de chacun des ovales.
4. Percez soigneusement deux trous pilotes avec une mèche de 10 mm (0,39 po) de diamètre sur les emplacements marqués. **(Veillez à ce que la mèche ne perce que le carénage.)**
5. Rentrez les œillets dans le trou du carénage.
6. Introduisez un tournevis à tête plate dans le trou de l'œillet et ajoutez un tour de 90° à la pièce Ⓔ.
7. Rentrez un écrou en J dans le support de la plaque d'immatriculation, puis posez la plaque sur le carénage.
8. Fixez le support de plaque d'immatriculation avec des vis.
9. Fixez la plaque d'immatriculation avec des boulons de 14 mm (0,55 po) de long maximum.

RENSEIGNEMENTS SUR LE CHARGEMENT DU VÉHICULE

⚠ ATTENTION

- **Il est extrêmement dangereux de se placer dans l'espace de chargement du véhicule. En cas de collision, les personnes assises dans cet espace courent davantage le risque d'être gravement blessées ou tuées.**
- **Ne laissez personne s'asseoir dans une partie du véhicule qui n'est pas équipée de sièges et de ceintures de sécurité.**
- **Veillez à ce que toutes les personnes dans votre véhicule soient sur leur siège et utilisent correctement leur ceinture de sécurité.**

EXPRESSIONS

Avant de charger le véhicule, il est important de vous familiariser avec les expressions suivantes :

- Poids en ordre de marche (poids réel du véhicule) - poids net du

véhicule composé : de l'équipement standard et en option, des fluides, des outils de secours et des pneus de secours. Ce poids n'inclut **pas** les passagers ni la charge.

- PBV (Poids Brut du Véhicule) - poids en ordre de marche plus poids total des passagers et du chargement.
- PNBV (Poids Nominal Brut du Véhicule) - égal au poids total maximum du véhicule vide plus le poids des passagers, des bagages, de l'attelage, du poids au timon de la remorque et de tout autre équipement supplémentaire. Ces informations figurent sur l'étiquette d'homologation F.M.V.S.S./N.S.V. A.C.
- PTME (Poids Technique Maximal sous Essieu) - poids maximal (véhicule chargé) spécifié pour l'essieu avant ou arrière. Ces informations figurent sur l'étiquette d'homologation F.M.V.S.S./N.S.V. A.C.
- PTMC (Poids Technique Maximal Combiné) - Poids nominal total maximal du véhicule, des passagers, de la charge et de la remorque.
- Poids utile du véhicule, limite de charge, capacité maximum de charge - poids total maximum de la charge (passagers et chargement) du véhicule. Ceci correspond au poids maximum combiné des passagers et du chargement qui peuvent entrer dans le véhicule. Si le véhicule est utilisé pour un remorquage, le poids au timon de la remorque doit être compris dans la charge du véhicule. Ces informations figurent sur l'étiquette de renseignements sur les pneus et le chargement.
- Capacité de chargement - poids autorisé de chargement, soit la limite de charge moins le poids des occupants.

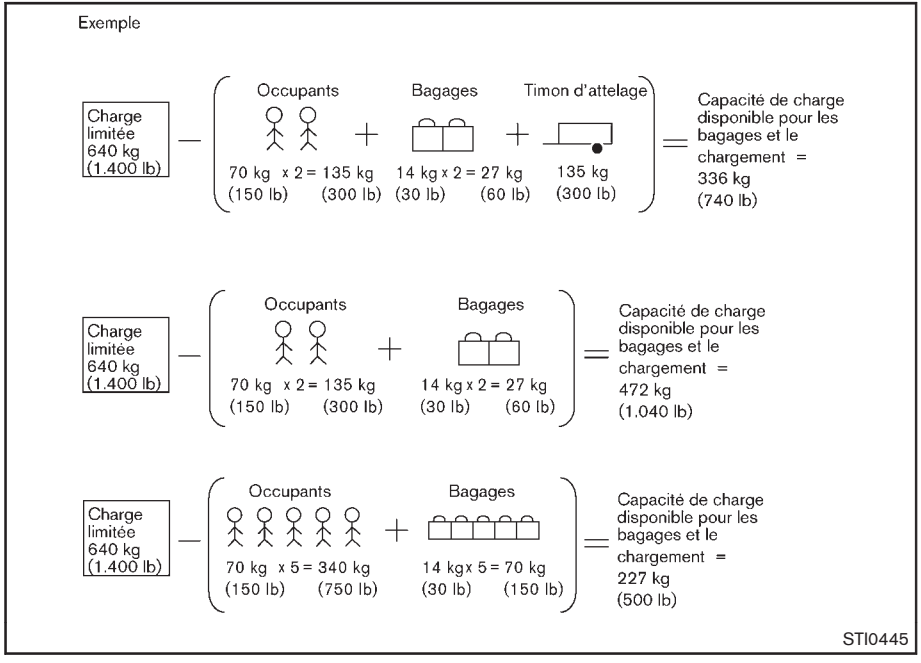

CAPACITÉ DE CHARGE DU VÉHICULE

Ne dépassez pas la limite de charge de votre véhicule indiquée en «Poids combiné des occupants et du chargement» sur l'étiquette de renseignement sur les pneus et le chargement. Ne dépassez pas le nombre d'occupants indiqué dans «Nombre de places» sur l'étiquette de renseignements sur les pneus et le chargement.

Pour avoir le «poids combiné des occupants et du chargement», ajoutez le poids des occupants et ajoutez le poids total des bagages. Quelques exemples sont donnés dans l'illustration.

Étapes de définition de la limite de charge correcte

1. Localisez l'énoncé «Le poids combiné des occupants et du chargement ne doit jamais dépasser XXX kg ou XXX lbs» sur l'étiquette de votre véhicule.

2. Déterminez le poids combiné du conducteur et des passagers qui monteront à bord de votre véhicule.
3. Soustrayez le poids combiné du conducteur et des passagers de XXX kg ou de XXX lbs.
4. Le chiffre obtenu correspond à la capacité de charge disponible pour les bagages et le chargement. Si par exemple, XXX correspond à 640 kg (1.400 lbs.) et qu'il y a cinq passagers de 70 kg (150 lb.), le montant de chargement et la charge utile de bagages disponibles seront de 300 kg (650 lbs). (640 – 340 (5 x 70) = 300 kg ou 1400 – 750 (5 x 150) = 650 lbs.)
5. Déterminez le poids combiné des bagages et du chargement du véhicule. Par mesure de sécurité, ce poids ne doit pas dépasser la capacité de charge des bagages et du chargement calculée à l'étape 4.
6. Si votre véhicule tracte une remorque, la charge de la remorque est reportée sur le véhicule. Consultez ce manuel pour définir comment réduire la capacité de charge disponible pour les bagages et le chargement.

Avant de démarrer avec un véhicule chargé, vérifiez que vous n'avez pas dépassé le Poids Nominal Brut du Véhicule (PNBV) ou le Poids Technique Maximal sous Essieu (PTME) spécifiés pour votre véhicule. Reportez-vous à «Détermination du poids» (P.9-22).)

Vérifiez également la pression de gonflage recommandée. Reportez-vous à l'étiquette des renseignements sur les pneus et le chargement.

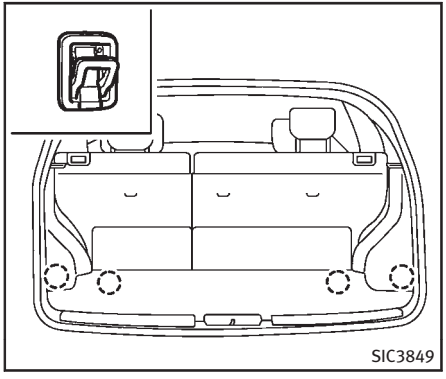

FIXATION DE LA CHARGE

L'espace de chargement contient des crochets d'arrimage comme illustré. Les crochets d'arrimage peuvent être utilisés pour fixer la charge à l'aide de cordes ou sangles.

N'appliquez pas une charge totale supérieure à 98 N (22 lb) sur un seul crochet lorsque vous sécurisez le chargement.

ATTENTION

- **Sécurisez correctement le chargement avec des cordes ou des courroies pour qu'il ne glisse pas ou ne se déplace pas. Ne placez pas le chargement plus haut que les dossiers de siège. Un chargement mal maintenu pourrait entraîner des blessures graves en cas d'arrêt brusque ou de collision.**
- **La sangle d'attache supérieure du dispositif de retenue pour enfants peut être endommagée au contact d'objets situés dans l'espace de chargement. Attachez tous les objets se trouvant dans l'espace de chargement. Votre enfant pourrait être gravement blessé ou tué en cas de choc si la sangle d'attache supérieure était endommagée.**
- **Ne chargez pas le véhicule au-delà de son PNBV ou au-delà du PTME arrière et avant maximum. Cela risquerait de casser certaines pièces, d'endommager les pneus, ou de modifier le comportement du véhicule, pouvant entraîner la perte de contrôle avec blessure corporelle. Ceci pourrait provoquer une perte de contrôle du véhicule et infliger de graves blessures.**

CONSEILS DE CHARGEMENT

- Le PBV ne doit pas dépasser le PNBV ou le PTME qui figurent sur l'étiquette d'homologation F.M.V.S.S./N.S.V.A.C.
- Ne chargez pas les essieux avant et arrière jusqu'à la valeur du PTME. Le PNBV serait sinon dépassé.

ATTENTION

- **Calez bien le chargement avec des cordes ou des courroies pour qu'il ne glisse pas ou ne se déplace pas. Ne placez pas le chargement plus haut que les dossiers de siège. Un chargement mal maintenu pourrait entraîner des blessures graves en cas d'arrêt brusque ou de collision.**
- **Ne chargez pas le véhicule au-delà de son PNBV ou au-delà du PTME arrière et avant maximum. Cela risquerait de casser certaines pièces, d'endommager les pneus, ou de modifier le comportement du véhicule, pouvant entraîner la perte de contrôle avec blessure corporelle. Ceci pourrait provoquer une perte de contrôle du véhicule et infliger de graves blessures.**
- **Les surcharges ne font pas que réduire la durée de vie du véhicule et des pneus mais aussi rendent la conduite dangereuse et les distances de freinage plus longues. Ceci pourrait causer une défaillance prématurée du pneu et entraîner un accident grave et des blessures corporelles. Les pannes provoquées par une surcharge ne sont pas couvertes par la garantie du véhicule.**

DÉTERMINATION DU POIDS

Fixez les objets ballants afin qu'aucun déplacement de poids n'affecte l'équilibre du véhicule. Une fois que le véhicule est chargé, posez une échelle sur les roues avant et arrière pour déterminer le poids sur chacun des essieux séparément. Le poids ne doit pas dépasser le Poids Technique Maximal sous Essieu (PTME) indiqué pour chacun des essieux. Le poids ne doit pas dépasser le Poids Nominal Brut du Véhicule (PNBV) sur la totalité des essieux. Ces valeurs figurent sur l'étiquette d'homologation du véhicule. En cas de dépassement de charge, déplacez ou retirez une partie du chargement selon le cas jusqu'à ce que toutes les charges soient inférieures aux valeurs nominales spécifiées.

ATTENTION

La surcharge ou le chargement inadéquat d'une remorque sont susceptibles d'affecter la tenue de route, le freinage et les performances du véhicule, et peuvent être à l'origine d'un accident.

PRÉCAUTION

- **Ne tractez pas de remorque et ne transportez pas de charge importante pendant les 800 premiers kilomètres (500 miles). Vous risqueriez d'endommager le moteur, les essieux ou d'autres pièces.**
- **Pendant les 800 premiers kilomètres (500 miles) de traction d'une remorque, ne conduisez pas à plus de 80 km/h (50 mi/h), et n'effectuez pas de démarrage à plein gaz. Ceci entraînerait l'usure prématurée du moteur et des autres pièces du véhicule en cas de charge importante.**

Ce véhicule a été principalement conçu pour le transport de passagers et de chargement. Gardez à l'esprit que le fait de tracter une remorque fait supporter des charges supplémentaires au moteur, à la transmission, à la direction, au système de freinage et aux autres systèmes.

Un guide de remorquage INFINITI (U.S.A. uniquement) est disponible sur notre site web au www.InfinitiUSA.com. Ce guide comprend des informations sur les capacités de remorquage et les équipements spéciaux nécessaires à un remorquage adéquat.

LIMITES DE CHARGE MAXIMUM

Charges maximum remorquées

Veillez à ne jamais dépasser la valeur de charge remorquée totale indiquée dans le tableau «Charges et caractéristiques de remorquage». La charge remorquée maximum correspond au poids de la remorque additionné du poids de son chargement.

- **Utilisez TOUJOURS une remorque équipée de freins pour tracter des charges remorquées supérieures ou égales à 454 kg (1.000 lbs).**

Le PTMC (Poids Technique Maximal Combiné) maximum ne doit pas dépasser la valeur spécifiée dans le tableau «Remorquage d'une charge/Spécification» ci-après.

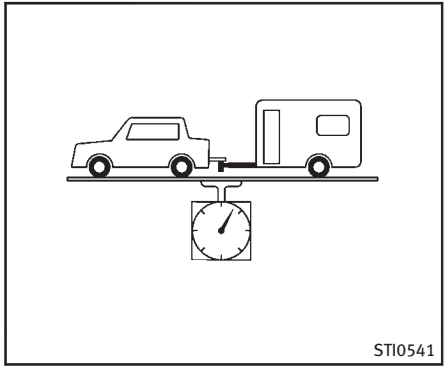

Le PTMC correspond au poids combiné du véhicule remorqueur (charge et passagers inclus) additionné de la charge remorquée maximum. Le remorquage de charges dont le poids dépasserait ces valeurs ou l'utilisation d'un matériel de remorquage inadéquat risquerait d'affecter la tenue de route, le freinage et les performances du véhicule.

La capacité de votre véhicule à remorquer une charge n'est pas uniquement liée aux charges maximum remorquées, mais également aux lieux dans lesquels vous prévoyez d'effectuer le remorquage. Il peut s'avérer nécessaire de réduire le poids de remorquage adapté à une conduite sur surface plane en cas de conduite sur routes à forte déclivité ou dans des situations de faible traction (par exemple, sur rampes de mise à l'eau glissantes).

La température est également susceptible d'affecter le remorquage. Par exemple, la traction d'une remorque lourde par temps chaud sur une route à forte déclivité risque d'affecter les performances du moteur et de provoquer une surchauffe. Le mode de protection de haute température du liquide de transmission qui aide à réduire les chances d'endommagement de la transmission pourrait s'activer automatiquement et réduire ainsi la puissance du moteur. La vitesse du véhicule risque de diminuer en cas de charge importante. Planifiez votre trajet avec soin, en tenant compte de la charge remorquée et de la charge du véhicule, des conditions météorologiques et de l'état de la route.

ATTENTION

Une surchauffe peut entraîner une perte de puissance du moteur et le ralentissement du véhicule. La vitesse ainsi réduite peut être inférieure à celle des autres véhicules, ce qui augmente la probabilité d'une collision. Soyez tout particulièrement prudent en conduisant. Si le véhicule ne peut maintenir une vitesse de conduite sure, garez-vous à l'écart de la circulation, dans un lieu sûr. Laissez refroidir le moteur afin qu'il revienne à un fonctionnement normal. Reportez-vous à «Si le moteur surchauffe» (P.6-12) de ce manuel.

PRÉCAUTION

Les dommages infligés aux véhicules résultant d'un remorquage ne sont pas couverts par les garanties INFINITI.

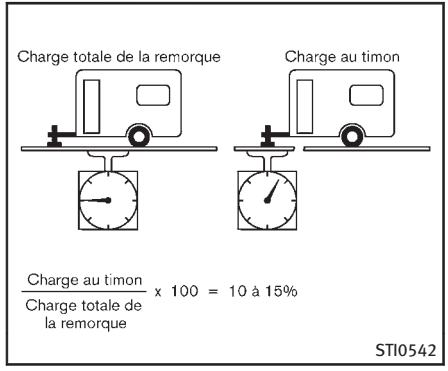

Poids au timon

Si vous utilisez un attelage à répartition de poids, maintenez la charge au timon à entre 10 et 15% de la charge totale de la remorque tout en respectant les limites de la charge au timon autorisée conformément au tableau «Charges et caractéristiques de remorquage». Si le poids au timon devient excessif, réarrangez le chargement pour revenir à un poids au timon adapté.

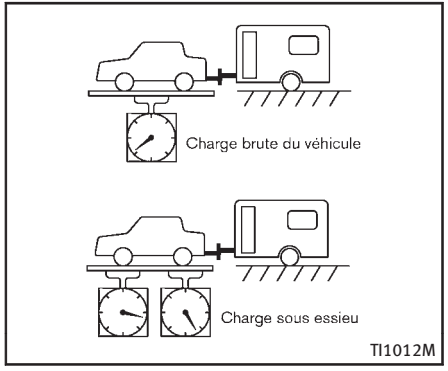

POIDS MAXIMUM BRUT DU VÉHICULE (PBV)/POIDS MAXIMAL SOUS ESSIEU (PME)

Le PBV du véhicule qui remorque ne doit pas dépasser le Poids Nominal Brut du Véhicule (PNBV) figurant sur l'étiquette d'homologation F.M.V.S.S./N.S.V.A.C. Le PBV est égal au poids combiné du véhicule vide plus le poids des passagers, des bagages, de l'attelage, du poids au timon de la remorque et de tout autre équipement supplémentaire. En outre, le PME avant ou arrière ne doit pas dépasser le Poids Technique Maximal sous Essieu (PTME) figurant sur l'étiquette d'homologation F.M.V.S.S./N.S.V.A.C.

Les capacités de remorquage sont calculées sur une base véhicule avec conducteur et toutes options nécessaires à l'obtention du poids. Les passagers supplémentaires, charges et/ou équipements en option, tels que l'attelage de timon, ajoutent un poids supplémentaire au véhicule, et réduisent sa capacité maximum de remorquage ainsi que le poids au timon de remorque.

Il est nécessaire de peser le véhicule et la remorque pour s'assurer que le véhicule est bien conforme au PNBV, au PTME avant et arrière, au Poids Technique Maximal Combiné (PTMC) et à la capacité de remorquage.

Les poids du véhicule comme de la remorque doivent être mesurés à l'aide de balances à bascule normalement disponibles sur les aires autoroutières pour poids lourds, dans les postes de pesée le long des autoroutes, auprès des fournisseurs de matériel de construction ou dans les casses.

Pour déterminer la charge utile disponible au timon, utilisez la procédure suivante.

1. Localisez le PNBV sur l'étiquette d'ho-

mologation F.M.V.S.S./N.S.V.A.C.

2. Posez votre véhicule sur la balance, avec tous les passagers et le chargement se trouvant habituellement dans le véhicule lorsque vous tractez une remorque.
3. Soustrayez le poids réel du véhicule du PNBV. Le résultat obtenu est la charge maximale disponible au timon.

Suivez la procédure ci-dessous pour déterminer la capacité de remorquage disponible.

1. Localisez le PTMC de votre véhicule dans le tableau «Remorquage d'une charge/Spécification» plus loin dans la présente section.
2. Soustrayez le poids réel du véhicule du PTMC. La valeur restante correspond à la capacité maximale de remorquage.

Pour déterminer le Poids Brut de Remorque, pesez votre remorque sur une balance avec tous les équipements et le chargement se trouvant habituellement dedans lorsqu'elle est tractée. Assurez-vous que le Poids Brut de Remorque n'est pas supérieur au Poids Technique Brut de Remorque inscrit sur la remorque, ni à la capacité maximale de remorquage calculée.

Pesez également les essieux avant et arrière sur la bascule pour veiller à ce que le Poids Technique Maximal sous l'Essieu Avant et Arrière ne soient pas supérieurs à ceux indiqués sur l'étiquette d'homologation F.M.V.S.S./N.S.V.A.C. Il peut être nécessaire de déplacer ou de retirer une partie de la charge transportée par la remorque et le véhicule pour respecter les valeurs spécifiées.

Exemple :

- Poids Brut du Véhicule (PBV) pesé sur une balance - passagers, charges et attelage inclus - 2.301 kg (5.073 lb.).
- Indication de Poids Nominal Brut du Véhicule (PNBV) sur l'étiquette d'homologation F.M.V.S.S./N.S.V.A.C - 2.404 kg (5.301 lb.).
- Poids Technique Maximal Combiné (PTMC) figurant dans le tableau «Remorquage d'une charge/Spécification» - 3.336 kg (7.355 lb.).
- Capacité maximale de traction de la remorque figurant dans le tableau «Remorquage d'une charge/Spécification» - 907 kg (2.000 lb.).

5,301 lb (2,404 kg.)	PNBV
– 2.301 kg (5.073 lb.)	PBV
= 228 lb (103 kg.)	Poids disponible au timon
3.336 kg (7,355 lb.)	PTMC
– 2.301 kg (5.073 lb.)	PBV
= 1.035 kg (2.282 lb.)	Capacité de remorquage disponible
103 kg (228 lb.)	Poids disponible au timon
1.035 kg (2.282 lb.)	Capacité disponible
	= 10% du poids au timon

Il est possible que la capacité de remorquage disponible soit inférieure à la capacité maximum de remorquage, en raison des passagers ou du chargement présents dans le véhicule.

Rappelez-vous que le poids au timon de la remorque doit être compris entre 10 et 15% du poids de la remorque. Si le poids au timon devient excessif, réarrangez le chargement pour obtenir le poids au timon adapté. Ne dépassez pas cette valeur de 10 à 15% du poids au timon même si le poids au timon disponible qui a été calculé est supérieur à 15%. Si le poids calculé au timon est inférieur à 10%, réduisez le poids remorqué total afin de l'adapter au poids au timon disponible.

Assurez-vous toujours que les capacités disponibles correspondent bien aux poids requis.

REMORQUAGE D'UNE CHARGE/SPÉCIFICATION

TABLEAU REMORQUAGE D'UNE CHARGE/SPÉCIFICATION Unité : kg (lb)			
	VQ37VHR		VK50VE
	Modèle deux roues motrices (2WD)	Modèles toutes roues motrices (AWD)	Modèles toutes roues motrices (AWD)
POIDS MAXIMUM DE LA REMORQUE*1	—	907 (2.000)*3 1.588 (3.500)*4	1.588 (3.500)
POIDS MAXIMUM AU TIMON	—	91 (200)*3 159 (350)*4	159 (350)
POIDS TECHNIQUE MAXIMAL COMBINÉ	—	3.336 (7.355)*3 4.003 (8.825)*4	4.128 (9.109)*3 4.127 (9.098)*4
ÉQUIPEMENT RECOMMANDÉ*2	Barre antiroulis (SCD)		

1: Toutes les charges de remorquage supérieures à 454 kg (1.000 lb) requièrent l'utilisation de freins sur la remorque. INFINITI recommande l'utilisation d'une remorque à essieux tandem pour tout remorquage supérieur à 1.361 kg (3.000 lb).

2: Il est recommandé d'utiliser un dispositif de contrôle de roulis pour tout remorquage supérieur à 907 kg (2.000 lb). Les dispositifs de contrôle de roulis ne sont pas disponibles chez INFINITI. Pour l'installation adéquate d'une barre antiroulis sur votre remorque, consultez un revendeur spécialisé de remorques/attelages.

3: Pour les États-Unis

4: Pour le Canada

SÉCURITÉ LORS DU REMORQUAGE

Attelage de remorque

Choisissez un attelage adapté à votre véhicule et remorque. Vous pourrez vous procurer un attelage de remorque INFINITI auprès des détaillants INFINITI. Assurez-vous que l'attelage est fermement fixé au véhicule pour éviter tout risque de blessures ou de dégâts provoqués par le roulis de la remorque sous l'effet du vent, des chaussées accidentées ou lorsque le véhicule double un gros camion.

ATTENTION

Les composants de l'attelage de remorque présentent un poids technique spécifique. Votre véhicule doit pouvoir tracter une remorque plus lourde que le poids technique des composants de l'attelage. Ne dépassez jamais le poids technique des composants de l'attelage. Vous risqueriez en effet d'être à l'origine de blessures graves ou de dommages importants.

Boule d'attelage

Sélectionnez une boule d'attelage de taille et de poids technique adaptés à votre remorque :

- La taille de boule d'attelage requise est poinçonnée sur la plupart des accouplements de remorque. La taille est également fréquemment poinçonnée en haut de la boule de remorque.
- Sélectionnez une boule de remorque de type approprié, en fonction du poids de la remorque.
- Le diamètre de la tige filetée de boule d'attelage doit correspondre à celui de l'orifice de support de boule. La tige de boule d'attelage ne doit pas être inférieure de plus de 1/16" à l'orifice de support de boule.
- La tige filetée de la boule d'attelage doit être assez longue pour être solidement fixée sur le support de boule. Au moins 2 filetages doivent être apparents sous la rondelle et l'écrou de blocage.

Stabilisateur

Les manœuvres brusques, les rafales de vent et le tangage provoqué par les autres véhicules peuvent affecter le contrôle de la remorque. Vous pouvez utiliser des stabilisateurs afin de mieux contrôler ces phénomènes. Si vous décidez de vous en équiper, contactez un fournisseur d'attelages de remorque reconnu pour vous assurer que le stabilisateur est adapté au véhicule, à l'attelage et au système de freinage de la remorque. Suivez les instructions fournies par le fabricant pour l'installation et l'utilisation du stabilisateur.

Attelage de classe I

Les attelages de classe I (récepteur, support de boule et boule d'attelage) peuvent être utilisés pour tracter des remorques de 907 kg (2.000 lb) maximum.

Attelage de classe II

Les attelages de classe II (récepteur, support de boule et boule d'attelage) peuvent être utilisés pour tracter des remorques de 1.588 kg (3.500 lb) maximum.

PRÉCAUTION

- **Pour tracter des charges supérieures à 907 kg (2.000 lb), il est nécessaire d'utiliser un attelage spécial avec renforts de cadre. Vous trouverez des attelages**

INFINITI adaptés aux camionnettes et aux véhicules utilitaires sport auprès des détaillants INFINITI.

- **L'attelage ne doit pas être fixé aux pare-chocs ni en affecter la fonction des amortisseurs d'impact.**
- **N'utilisez pas d'attelages montés sur essieu.**
- **Ne modifiez jamais le circuit d'échappement du véhicule ou le circuit de freinage lors du montage d'un attelage.**
- **Pour réduire le risque des endommagements supplémentaires si votre véhicule est heurté par l'arrière, retirez dans la mesure du possible l'attelage et/ou la partie de réception lorsqu'il n'est pas utilisé. Bouchez ensuite les orifices des boulons afin que les gaz d'échappement, l'eau ou la poussière n'entrent pas dans l'habitacle passager.**
- **Vérifiez fréquemment le serrage des boulons de montage de l'attelage de la remorque.**

Pression des pneus

- Pour tracter une remorque, gonflez les pneus du véhicule à la pression à froid recommandée figurant sur l'étiquette des renseignements sur les pneus et le chargement.
- L'état des pneus de la remorque, leur taille, leur charge et leur pression doivent correspondre aux spécifications fournies par les fabricants de la remorque et des pneus.

Chaînes de sécurité

Utilisez toujours des chaînes adaptées entre votre véhicule et la remorque. Les chaînes de sécurité doivent être montées en croix et fixées à l'attelage, et non au pare-chocs ou à l'essieu du véhicule. Les chaînes de sécurité peuvent être attachées au pare-chocs si la boule d'attelage est montée sur le pare-chocs. Laissez toujours suffisamment de mou dans les chaînes afin de pouvoir prendre les virages.

Feux de remorque

⚠ PRÉCAUTION

Lorsque vous procédez à des branchements dans le système électrique du véhicule, utilisez un convertisseur/module électrique disponible dans le commerce pour alimenter tous les feux de la remorque en électricité. Cette unité utilise la batterie comme source d'alimentation directe pour tous les feux de la remorque, et les feux arrière, d'arrêt et les clignotants du véhicule comme sources de signal. Le module/convertisseur ne doit pas dériver plus de 15 milliampères des circuits de feux d'arrêt et de feux arrière. N'utilisez pas de module/convertisseur dépassant cette valeur : vous risqueriez d'endommager le système électrique du véhicule. Consultez un revendeur de remorques reconnu pour vous procurer l'équipement adapté et le faire installer.

Les phares de remorque doivent être conformes aux réglementations fédérales et/ou locales. Contactez un détaillant INFINITI ou un revendeur de remorques reconnu pour vous faire aider lors du raccord des feux de remorque.

Freins de remorque

Si la remorque est équipée d'un circuit de freinage, assurez-vous qu'il est conforme aux réglementations fédérales et convenablement posé.

ATTENTION

Ne raccordez jamais un système de freins de remorque directement au système de freins du véhicule.

Conseils préliminaires au remorquage

- Assurez-vous que votre véhicule reste bien de niveau lors du tractage d'une remorque chargée ou vide. Ne conduisez pas le véhicule s'il penche anormalement vers l'avant ou vers l'arrière; recherchez un éventuel poids anormal au timon, une surcharge, une suspension usée ou d'autres causes/conditions possibles.
- Arrimez toujours le chargement de la remorque, pour éviter les déplacements de charge lors de la conduite.
- Maintenez la charge aussi bas que possible dans la remorque, afin de maintenir le centre de gravité de cette dernière au plus bas.
- Chargez la remorque de sorte qu'environ 60% de sa charge se trouve dans la partie avant, et 40% dans la partie arrière. En outre, assurez-vous que la charge est équilibrée entre les deux côtés.
- Contrôlez votre attelage, la pression des pneus de la remorque et du véhicule, le fonctionnement des feux de remorque et les écrous de roue de la remorque à chaque fois que vous attachez la remorque au véhicule.
- Assurez-vous que vos rétroviseurs sont conformes aux réglementations locales, fédérales et nationales. À défaut, installez les rétroviseurs requis pour le remorquage avant de conduire le véhicule.
- Déterminez la hauteur hors tout du véhicule et de la remorque, afin de connaître l'espace libre nécessaire.

Conseils de remorquage

Pour gagner en expérience et mieux comprendre le comportement du véhicule, entraînez-vous à tourner, freiner et faire marche arrière dans un lieu sans circulation. La réponse du véhicule aux manœuvres du volant et ses performances de freinage diffèrent des conditions normales de conduite.

- Arrimez toujours le chargement de la remorque, pour éviter les déplacements de charge lors de la conduite.
- Verrouillez le couplage d'attelage de remorque avec une cheville ou un mécanisme de verrouillage pour empêcher le couplage de se détacher par inadvertance.
- Évitez les démarrages, accélérations ou arrêts brusques.
- Évitez les virages serrés ou les changements de voie soudains.
- Conduisez toujours votre véhicule à vitesse modérée. Certains états ou régions appliquent des limitations de vitesse spécifiques aux véhicules tractant une remorque. Respectez les limitations de vitesse locales.
- Lorsque vous faites marche arrière, tenez le bas du volant de direction d'une main. Déplacez votre main dans le sens dans lequel sous souhaitez diriger la remorque. Effectuez de petites corrections, et faites marche arrière lentement. Si possible, faites-vous guider

par une tierce personne lorsque vous faites marche arrière.

Mettez toujours les roues du véhicule et de la remorque sur cales lorsque vous vous garez. Il est déconseillé de se garer en pente. Cependant, si vous vous trouvez dans l'obligation de le faire :

PRÉCAUTION

Ne déplacez pas le levier sélecteur de vitesse sur P (stationnement) avant de mettre les roues sur cale et de serrer le frein de stationnement : vous risqueriez d'endommager la boîte de vitesses.

1. Maintenez la pédale de frein enfoncée.
2. Faites en sorte qu'une tierce personne place les cales sous les roues du véhicule et de la remorque, du côté orienté vers le bas de la pente.
3. Une fois les cales en place, relâchez lentement la pédale de frein, jusqu'à ce que les cales absorbent le poids du véhicule.
4. Serrez le frein de stationnement.
5. Mettez la boîte de vitesses sur P (stationnement).
6. Arrêtez le moteur.

Pour repartir :

1. Maintenez la pédale de frein enfoncée.
2. Démarrez le moteur.
3. Passez la boîte de vitesses sur un rapport.
4. Relâchez le frein de stationnement.
5. Conduisez lentement, jusqu'à ce que le véhicule et la remorque soient sortis des cales.
6. Maintenez la pédale de frein enfoncée.
7. Faites récupérer et ranger les cales par une tierce personne.

- Lors de la descente d'une côte, rétrogradez pour bénéficier du frein moteur. Pour monter une longue côte, rétrogradez et ralentissez pour réduire les risques de surchauffe et/ou de surcharge du moteur.
- Si la température du liquide de refroidissement du moteur devient excessive lorsque la climatisation est en marche, arrêtez-la immédiatement. La chaleur du liquide de refroidissement peut également se dissiper en baissant les glaces, en faisant tourner le ventilateur de l'habitacle à haut régime et en réglant le curseur de température à la position chaude (HOT).
- Le tractage d'une remorque nécessite davantage de carburant que la conduite dans des conditions normales.
- Évitez de tirer une remorque pendant les 800 premiers kilomètres (500 mi) de conduite.
- Faites réviser votre véhicule plus souvent que les intervalles spécifiés dans le calendrier d'entretien recommandé dans le Guide du service et de l'entretien INFINITI.
- Lorsque vous prenez un virage, les roues de la remorque se trouvent plus proche de l'intérieur de la courbe que les roues de votre véhicule. Pour compenser, prenez le virage à un angle plus large que la normale.
- Les vents latéraux et les routes cahoteuses affectent la tenue de route du véhicule/de la remorque, et risquent de faire slalomer le véhicule. Lorsque vous vous faites doubler par des véhicules de plus grande taille, attendez-vous à d'éventuels changements de vents latéraux susceptibles d'affecter la tenue de route du véhicule. Tenez fermement le volant, conduisez bien droit et ré-

duisez tout de suite (mais graduellement) la vitesse en cas de soufflement. Ceci aide à stabiliser le véhicule. Il ne faut surtout jamais augmenter la vitesse.

Faites ce qui suit si la remorque commence à slalomer :

1. Retirez votre pied de la pédale d'accélérateur pour conduire à vitesse de croisière, et maintenez le volant le plus droit possible en fonction de l'état de la route. Ceci aide à stabiliser le véhicule.
   - Ne tentez pas de maîtriser les slaloms de la remorque en tournant le volant ni en appliquant les freins.
2. Lorsque la remorque ne slalome plus, appliquez légèrement les freins, et conduisez le véhicule à l'écart de la circulation.
3. Essayez de réorganiser le chargement de la remorque, de sorte qu'il soit équilibré comme décrit plus tôt dans cette section.

- Soyez prudent lorsque vous doublez d'autres véhicules. Le doublage d'autres véhicules en tractant une remorque nécessite une distance beaucoup plus importante que dans des conditions normales. Gardez à l'esprit que la longueur de la remorque doit également dépasser l'autre véhicule avant que vous ne puissiez regagner votre couloir en toute sécurité.
- Rétrogradez pour bénéficier du frein moteur lorsque vous conduisez dans une descente ou dans une montée prolongée. Ceci vous aidera à faire ralentir le véhicule sans appliquer les freins.
- Évitez d'enfoncer la pédale de frein trop longtemps ou trop fréquemment. Vous risqueriez de faire surchauffer les freins, ce qui réduirait l'efficacité de freinage.
- Maintenez une distance supérieure entre votre véhicule et celui le précédant : le tractage d'une remorque augmente en effet les distances de freinage. Anticipez les arrêts, et freinez petit à petit.
- N'utilisez pas le régulateur de vitesse lorsque vous tractez une remorque.
- Certains états ou régions appliquent des réglementations et limitations de vitesse spécifiques aux véhicules tractant une remorque. Respectez les limitations de vitesse locales.
- Contrôlez votre attelage, les raccords câblés et les boulons de roues de la remorque au bout de 80 km (50 miles) de conduite et lors de chaque pause.
- Lorsque vous êtes immobilisé dans la circulation pour de longues périodes de temps lorsqu'il fait chaud, mettez le véhicule en position P (stationnement).
- Lorsque vous mettez à l'eau une embarcation, veillez à ce que le niveau de l'eau ne submerge pas l'extrémité du tuyau d'échappement ou le pare-chocs arrière.
- Débranchez toujours les feux de la remorque avant de l'immerger dans l'eau en marche arrière. À défaut, les feux deviendraient inutilisables.

Lors du tractage d'une remorque, vidangez le liquide de boîte de vitesses plus fréquemment. Pour plus d'informations, reportez-vous à la section «8. Entretien et interventions à effectuer soi-même» de ce manuel.

REMORQUAGE À PLAT

On appelle quelquefois remorquage à plat le remorquage d'un véhicule dont les quatre roues sont posées au sol. Cette méthode est parfois utilisée pour remorquer un véhicule de plaisance du genre caravane.

PRÉCAUTION

- **Le manquement à observer ces directives risque d'abîmer sérieusement la boîte de vitesses.**
- **En cas de remorquage à plat tirez toujours le véhicule vers l'avant, jamais vers l'arrière.**
- **NE remorquez PAS un véhicule à boîte de vitesses automatique avec les quatre roues au sol (remorquage à plat). Vous risquez d'ENDOMMAGER les organes internes de la boîte de vitesse par manque de lubrification.**
- **NE tirez PAS un véhicule toutes roues motrices (AWD) avec les roues sur le sol. Cela peut provoquer des dommages sérieux et onéreux au groupe moto-propulseur.**
- **Les procédés de remorquage de secours sont indiqués à la rubrique «Remorquage recommandé par INFINITI» (P.6-14) de ce manuel.**

Boîte de vitesses automatique

Modèles toutes roues motrices (AWD) :

NE tirez PAS un véhicule AWD avec les roues sur le sol.

Modèles deux roues motrices (2WD) :

Pour remorquer un véhicule à boîte de vitesses automatique, les roues motrices **DOIVENT** être posées sur un chariot approprié. Conformez-vous **toujours** aux recommandations du fabricant de chariot dont vous utilisez le produit.

CLASSIFICATION UNIFORME DE LA QUALITÉ DES PNEUS

Classification de la qualité d'après le DOT (Ministère des transports) : En plus des classifications suivantes, tous les pneus des voitures de tourisme doivent se conformer aux conditions fédérales relatives à la sécurité.

Le classement de qualité des pneus est indiqué sur le flanc du pneu entre l'épaulement de bande de roulement et la largeur de section maximum. Par exemple :

Treadwear (usure de la bande de roulement) 200 Traction AA Température A

USURE DE LA BANDE DE ROULEMENT (treadwear)

La classification relative à l'usure de la bande de roulement est un comparatif basé sur la rapidité d'usure d'un pneu lorsqu'il est mis à l'essai dans des conditions contrôlées sur des parcours d'essai officiels. Par exemple, la bande de roulement d'un pneu classé 150 aura une résistance à l'usure une fois et demie (1 1/2) supérieure à celle d'un pneu classé 100 lorsqu'il sera mis à l'essai sur le parcours officiel. Toutefois, les performances relatives d'un pneu dépendent des conditions réelles de conduite, qui peuvent considérablement varier par rapport à la normale suite aux différentes habitudes de con-

duite, pratiques d'entretien et caractéristiques climatiques et de la chaussée.

TRACTIONS AA, A, B ET C

Les classifications des tractions, de la plus élevée à la plus faible, sont AA, A, B et C. Ces classifications représentent la capacité des pneus à s'arrêter sur une chaussée mouillée qui a été mesurée dans des conditions contrôlées sur des surfaces d'essai d'asphalte et de béton officielles. Il se peut qu'un pneu classifié C ait de mauvaises performances de traction.

ATTENTION

La classification de traction attribuée aux pneus est basée sur des essais de traction freinage en ligne droite. Elle ne comprend pas les caractéristiques d'accélération, braquage, aquaplanage ou traction de pointe.

TEMPÉRATURES A, B ET C

Les classifications des températures sont A (la plus élevée), B et C. Elles représentent la résistance d'un pneu suite à l'accumulation de chaleur et à sa capacité de dissiper la chaleur lorsqu'il est mis à l'essai dans des conditions contrôlées et spécifiées en laboratoire. Des températures élevées constantes risquent de causer la dégradation des matériaux qui composent le pneu, et réduire la durée de vie du pneu, et des températures excessives risquent de causer une défaillance soudaine du pneu. La classification C correspond à des niveaux de performances auxquels tous les pneus des véhicules de tourisme doivent répondre et ceci conformément à la Norme fédérale F.M.V.S.S. N° 109 concernant la sécurité des véhicules à moteur. Les classifications A et B représentent, par rapport au minimum requis par la loi, les niveaux les plus élevés en performances lors d'essais en laboratoire.

ATTENTION

La classification de température est établie pour des pneus correctement gonflés et sans surcharge. Une vitesse excessive, un gonflage insuffisant ou un chargement excessif, individuellement ou combinés, peuvent causer un échauffement et même l'éclatement d'un pneu.

GARANTIE DU DISPOSITIF ANTIPOLLUTION

Les véhicules INFINITI font l'objet des garanties suivantes portant sur le dispositif antipollution.

Pour les États-Unis :

- Emission Defects Warranty
- Emission Performance Warranty

Vous trouverez les détails de ces garanties, ainsi que des autres garanties applicables au véhicule, dans le Livret de renseignements sur la garantie, fourni lors de la livraison de votre véhicule INFINITI. Si vous n'avez pas reçu ce livret ou si vous l'avez perdu, adressez-vous aux bureaux suivants :

- INFINITI Division
  Nissan North America, Inc.
  Consumer Affairs Department
  P.O. Box 685003
  Franklin, TN 37068-5003

Pour le Canada :

Garanties du dispositif antipollution

Vous trouverez les détails de ces garanties, ainsi que des autres garanties applicables au véhicule, dans le livret Information sur la garantie et l'assistance routière, fourni lors de la livraison de votre véhicule INFINITI. Si vous n'avez pas reçu ce livret ou si vous l'avez perdu, vous pouvez en obtenir un autre en écrivant à l'adresse :

- Nissan Canada Inc.
  5290 Orbitor Drive
  Mississauga, Ontario,
  L4W 4Z5

DÉCLARATION DES DÉFAUTS DE SÉCURITÉ

Pour les États-Unis

Si vous croyez que votre véhicule possède un défaut de sécurité qui pourrait causer un accident ou qui pourrait causer des blessures mortelles ou non, vous devriez immédiatement avertir la National Highway Traffic Safety Administration (NHTSA) en plus d'aviser INFINITI.

Si la NHTSA reçoit des plaintes similaires, une enquête pourrait être ouverte et si la NHTSA découvre qu'un défaut de sécurité existe pour une série de véhicules, celui-ci peut ordonner une campagne de rappel de véhicules. Toutefois, la NHTSA ne peut être impliquée dans les problèmes individuels entre vous et votre détaillant ou INFINITI.

Pour contacter la NHTSA, vous pouvez téléphoner à la ligne d'assistance en matière de sécurité automobile (Vehicle Safety Hotline) sans frais au 1-888-327-4236 (TTY : 1-800-424-9153); allez sur http://www.safercar.

gov; ou écrivez à l'attention de : Administrator, NHTSA, 400 Seventh Street, SW., Washington, D.C. 20590. Vous pouvez également obtenir plus d'informations à propos de la sécurité des véhicules motorisés sur http://www.safercar.gov.

Vous pouvez aviser INFINITI en contactant notre Service de la protection du consommateur, au numéro gratuit 1-800-662-6200.

Pour le Canada :

Si vous croyez que votre véhicule possède un défaut de sécurité qui pourrait causer un accident ou qui pourrait causer des blessures mortelles ou non, vous devriez immédiatement avertir Transport Canada en plus d'aviser INFINITI.

Si Transport Canada reçoit des plaintes similaires, une enquête pourrait être ouverte et si Transport Canada découvre qu'un défaut de sécurité existe pour une série de véhicules, celui-ci peut ordonner une campagne de rappel de véhicules. Toutefois, Transport Canada ne peut être impliqué dans les problèmes individuels entre vous et votre détaillant ou INFINITI.

Vous pouvez contacter la division Enquêtes sur les défauts et rappels de Transport Canada au numéro gratuit 1-800-333-0510. Vous pouvez également signaler des défauts de sécurité à l'adresse :

https://wwwapps.tc.gc.ca/Saf-Sec-Sur/7/ PCDB-BDPP/Index.aspx.

Vous pouvez obtenir des informations complémentaires concernant la sécurité des véhicules motorisés en contactant le Centre d'informations sur la sécurité sur la route du Canada au numéro 1-800-333-0371 ou en ligne à l'adresse www.tc.gc.ca/roadsafety (pour les anglophones) ou à l'adresse www.tc.gc.ca/securiteroutiere (pour les francophones).

Pour avertir INFINITI de toute préoccupation liée à la sécurité, merci de contacter notre Centre d'informations du consommateur au numéro gratuit 1-800-361-4792

PRÉPARATION POUR LE TEST D'INSPECTION/D'ENTRETIEN (I/M)

Un véhicule équipé d'un système toutes roues motrices (AWD) ne doit jamais être testé avec un dynamomètre à deux roues (tels que ceux utilisés dans certains états pour l'essai de contrôle des émissions), ou tout autre équipement similaire. N'oubliez pas de bien informer le personnel de l'établissement chargé d'effectuer le test, que votre véhicule est équipé AWD avant de le placer sur un dynamomètre. Utiliser le mauvais testeur pourrait endommager la boîte de vitesses ou provoquer un mouvement inattendu du véhicule et de l'endommager sérieusement ou de provoquer des blessures corporelles.

En raison de la réglementation dans certaines zones/états, votre véhicule devra être «préparé» pour ce que l'on appelle le test d'inspection/d'entretien (I/M) du dispositif antipollution.

Le véhicule est «préparé» lorsqu'il est conduit en utilisant plusieurs modes. Habituellement, le véhicule est «préparé» lorsqu'il est utilisé comme d'habitude.

Si l'un des composants du système du groupe propulseur est réparé ou si la batterie est débranchée, il est possible que le véhicule soit en état «non préparé». Avant de passer le test I/M, vérifiez l'état de préparation au test d'inspection/d'entretien du véhicule. Placez le contacteur d'allumage en position ON sans démarrer le moteur. Si le témoin indicateur de mauvais fonctionnement (MIL) s'allume pendant 20 secondes, puis se met à clignoter pendant 10 secondes, l'état du véhicule pour le test I/M sera «non préparé». Si le MIL s'arrête de clignoter après 20 secondes, l'état du véhicule pour le test I/M est «préparé».

Contactez un détaillant INFINITI afin de régler la condition «préparé» ou pour préparer le véhicule à être testé.

ENREGISTREURS DE DONNÉES (EDR)

Ce véhicule est équipé d'un enregistreur de données (EDR). La fonction principale de l'EDR est d'enregistrer des données, en cas de collision ou de situations similaires, telles le déploiement d'un coussin gonflable ou une collision avec un obstacle sur la route. Ces données permettent d'évaluer la performance des systèmes du véhicule. L'EDR est conçu pour enregistrer les données concernant la dynamique du véhicule et les systèmes de sécurité pendant une courte période de temps, normalement 30 secondes ou moins. L'EDR de ce véhicule est conçu pour enregistrer les données telles que :

- Le fonctionnement de divers systèmes dans votre véhicule au moment de la collision;
- Si les ceintures de sécurité du conducteur et du passager étaient bouclées/attachées;
- La force exercée (le cas échéant) par le conducteur sur l'accélérateur et/ou la pédale de frein; et,
- La vitesse du véhicule à ce moment.
- Les sons ne sont pas enregistrés.

Ces données aident à mieux comprendre les circonstances entourant les accidents et les blessures.

REMARQUE : Les données EDR sont enregistrées par votre véhicule seulement dans le cas d'une collision importante. Aucune donnée n'est enregistrée par l'EDR dans des conditions normales de conduite et aucun renseignement personnel (par exemple, nom, sexe, âge, lieu de l'accident) n'est enregistré. Cependant d'autres personnes, telles que la police, peuvent combiner les données EDR avec les données d'identification personnelle normalement acquises au cours d'une enquête suivant une collision.

Un équipement spécial ainsi que l'accès au véhicule ou à l'EDR sont nécessaires pour consulter les données EDR. En plus du fabricant du véhicule et du détaillant INFINITI, d'autres personnes ayant accès à l'équipement spécial, telles que la police, peuvent consulter les informations s'ils ont accès au véhicule ou à l'EDR. Les données EDR peuvent aussi être consultées avec le consentement du propriétaire ou du locataire du véhicule, suivant une demande de la police ou tel qu'exigé ou permis selon la loi.

INFORMATIONS SUR LA COMMANDE DU MANUEL DU CONDUCTEUR/DE RÉPARATION

Les Manuels de réparation INFINITI d'origine de ce modèle et des modèles antérieurs peuvent être achetés. Le manuel de réparation INFINITI d'origine est une source inépuisable d'information concernant l'entretien et les réparations de votre véhicule. Ce manuel est le même que celui utilisé par les techniciens ayant reçu une formation à l'usine et qui travaillent chez les détaillants INFINITI. Il est également possible d'acheter les Manuels du conducteur INFINITI d'origine.

Pour les États-Unis :

Pour connaître le prix actuel et la disponibilité des **INFINITI Service Manuals** d'origine, contactez :

1-800-450-9491
www.infiniti-techinfo.com

Pour connaître les prix actualisés et la disponibilité des **Manuels du Conducteur INFINITI** d'origine, contactez :

1-800-247-5321

Pour le Canada :

Pour faire l'acquisition d'un exemplaire du Manuel de réparation ou du conducteur INFINITI d'origine de ce modèle ou d'un modèle antérieur, veuillez contacter un détaillant INFINITI. Pour le numéro de téléphone et l'adresse d'un détaillant INFINITI dans votre région, veuillez appeler le Centre d'information INFINITI au 1-800-361-4792 où des représentants INFINITI bilingues sont à votre disposition pour vous renseigner.

AGENDA

10 Index

A

ABS (Système antiblocage des roues) 5-89
Accoudoir..... 1-11
Affichage à cristaux liquides par matrice de points 2-24
Ajustement de la hauteur de la ceinture thoracique, Pour les sièges avant 1-18
Alarme, Comment arrêter une alarme (voir système de sécurité du véhicule) 2-35
Alcool, drogues et conduite 5-9
Antenne 4-99
Appuis-tête 1-7
Appui-tête actif de siège avant..... 1-10
Automatique
- Commande de climatisation 4-52, 4-54
- Conduite avec boîte de vitesses automatique 5-17
- Liquide de boîte de vitesses automatique (ATF) 8-17
- Positionnement de siège..... 3-36
- Positionnement du siège..... 3-36
- Toit ouvrant opaque 2-68
- Verrouillages des portières 3-6

Avant de démarrer le moteur 5-16
Avertissement
- Affichage par matrice de points 2-24
- Commande des feux de détresse 6-2
- Feux 2-14
- Système d'alerte de franchissement involontaire de couloir (LDW) 5-25
- Système de surveillance de pression des pneus (TPMS) 5-4, 6-3
- Témoins lumineux/indicateurs et rappels sonores 2-13

Avertissement de bas niveau de carburant..... 2-27
Avertissement de bas niveau de liquide de lave-glace 2-27
Avertissement de portière/coffre ouvert 2-27
Avertissement No key (pas de clé) 2-26
Avertissement «PUSH» 2-26
Avertissement SHIFT «P» 2-26
Avertisseur d'urgence 3-19

B

Balais d'essuie-glace arrière 8-27
Batterie..... 8-20
- Clé intelligente..... 8-30
- Système de contrôle de voltage variable 8-22
- Système d'économie de batterie 2-44

Boîte à gants 2-58
Boîte de vitesses
- Conduite avec boîte de vitesses automatique 5-17
- Déverrouillage du levier sélecteur de boîte de vitesses 5-22
- Liquide de boîte de vitesses automatique (ATF) 8-17

Boîtier de console..... 2-59
Boîtier du filtre à air 8-24
Bouchon de gaz 3-28
Bougies d'allumage 8-23
Boussole..... 2-10
Bouton INFO 4-10
Bouton SETTING 4-16
Bouton STATUS 4-10

C

Cabine 2-3
Carburant
- Avertissement LOOSE FUEL CAP..... 3-30
- Bouchon du réservoir de carburant 3-28
- Carburant recommandé..... 9-5
- Consommation de carburant 5-81
- Contenances et carburants/lubrifiants recommandés 9-3
- Indice d'octane du carburant 9-5
- Information sur la consommation carburant (affichage)..... 4-12
- Jauge 2-9
- Trappe du réservoir de carburant 3-28

Carillons
- Rappels sonores 2-23
- Témoin lumineux et carillon des ceintures de sécurité 2-19

Catalyseur à trois voies..... 5-4
Ceinture de sécurité centrale arrière 1-19

Ceinture(s) de sécurité
Ajustement de la hauteur de la ceinture thoracique 1-18
Ceinture de sécurité centrale arrière 1-19
Ceintures de sécurité 1-11
Ceintures de sécurité avec prétensionneurs 1-58
Ceintures de sécurité de pré-collision avec fonction confort 1-14
Enfants de plus grande taille 1-22
Enfants en bas âge 1-21
Entretien des ceintures de sécurité 1-19
Femmes enceintes 1-14
Nettoyage de la ceinture de sécurité 7-6
Nourrissons 1-21
Personnes blessées 1-14
Précautions à prendre avec les ceintures de sécurité 1-11
Rallonges de ceinture de sécurité 1-19
Sécurité des enfants 1-20
Témoin lumineux et carillon des ceintures de sécurité 2-19
Type à trois points d'ancrage 1-15
Ceintures de sécurité de pré-collision avec fonction confort 1-14
Changement de vitesse, Boîte de vitesses automatique 5-17
Chargement (voir Renseignements sur le chargement du véhicule) 2-61
Chauffage
Chauffe-bloc 5-95
Commande automatique de climatisation 4-52, 4-54
Cirage 7-2
Classification uniforme de la qualité des pneus 9-32
Clé intelligente 3-2
Clé mécanique (système de clé intelligente) 3-3
Clés 3-2
Pour système de la clé intelligente 3-7
Climatiseur
Commande automatique de climatisation 4-52, 4-54
Entretient de la climatisation 4-58
Étiquette signalétique de la climatisation 9-16
Frigorigène et lubrifiants du système de climatisation recommandés 4-58, 9-9
Microfiltre à l'intérieur de la cabine 4-58
Système de commande de climatisation avancée (ACCS) 4-56
Commande
Commande d'annulation de l'assistance intelligente de freinage (IBA) 2-53
Commande d'annulation du contrôle de dynamique du véhicule (VDC) 2-53
Commande d'antibrouillard 2-47
Commande de clignotant 2-47
Commande de dégivreur de lunette arrière et de rétroviseur extérieur 2-40
Commande de mode snow (neige) 2-52
Commande de phare 2-42
Commande de sélection de mode de contrôle de l'amortissement continu 2-52
Commande de verrouillage électrique des portières 3-6
Commande d'éclairage automatique 2-42
Commande des feux de détresse 6-2
Commande des systèmes d'avertissement ... 2-51
Contacteur d'allumage 5-17
Commande d'antibrouillard 2-47
Commande de clignotant 2-47
Commande de climatisation
Commande automatique de climatisation 4-52, 4-54
Commande de dégivreur de lunette arrière et de rétroviseur extérieur 2-40
Commande de dégivreur, Commande de dégivreur de lunette arrière et de rétroviseur extérieur 2-40
Commande de la voix (système de reconnaissance vocale INFINITI) 4-136, 4-145
Commande de l'amortissement continu 5-84
Commande de lave-glace, Commande d'essuie-glace et de lave-glace de pare-brise 2-37
Commande de mode snow (neige) 2-52
Commande des feux de détresse 6-2
Commande d'essuie-glace et de lave-glace 2-37
Commande d'orientation des faisceaux 2-44
Commande vocale (Système téléphonique mains libres Bluetooth[MD]) 4-119
Compte-tours 2-8
Compteur journalier 2-32

Compteur kilométrique 2-7
Compteur, Ordinateur de bord 2-31
Compteurs et indicateurs 2-6
Réglage de luminosité du tableau de bord ... 2-46
Conduite
Conduite avec boîte de vitesses automatique 5-17
Conduite par temps froid 5-93
Conduite sur route et hors-route 5-8
Précautions à prendre lors du démarrage et de la conduite 5-3
Précautions relatives à la sécurité 5-10
Toutes roues motrices (AWD) 5-82
Conduite par temps froid 5-93
Consommation actuelle de carburant 2-31
Consommation moyenne de carburant et vitesse 2-31
Consommation, Carburant 5-81
Contacteur d'allumage (bouton-poussoir) 5-12
Contacteur d'allumage à bouton-poussoir 5-12, 5-13
Contenances et carburants/lubrifiants recommandés 9-3
Contrôle de sélection adaptive (ASC) 5-22
Contrôle des faisceaux, Système d'adaptation de l'éclairage avant (AFS) 2-45
Contrôles
Bouton du panneau de commande 4-4
Manette INFINITI 4-6
Courroies (voir Courroies d'entraînement) 8-22
Courroies d'entraînement 8-22
Coussin gonflable du passager avant et le témoin de statut 1-52
Couvercle de chargement 2-62
Couvre-bagages (voir Housse de chargement) ... 2-62
Crevaison 6-3
Crochet
Crochet à bagages 2-60
Crochets à vêtement 2-60
Crochets à bagage 2-60
Crochets à vêtement 2-60

D

Déclaration des défauts de sécurité 9-34
Démarrage
Avant de démarrer le moteur 5-16
Démarrage à l'aide d'une batterie de secours 6-9
Démarrage du moteur 5-16
Démarrage par poussée 6-11
Précautions à prendre lors du démarrage et de la conduite 5-3
Démarrage à l'aide d'une batterie de secours 6-9
Démarrage par poussée 6-11
Déverrouillage du sélecteur
Boîte de vitesses 5-22
Dimensions 9-12
Direction
Commandes audio intégrées au volant 4-98
Direction inclinable/télescopique 3-31
Liquide de direction assistée 8-17
Système de direction active arrière 5-92
Système de direction assistée 5-84
Direction inclinable/télescopique 3-31
Disjoncteur, Fils-fusibles 8-28
Dispositif de retenue pour enfants ISOFIX 1-25
Dispositifs de retenue pour enfants 1-22
Précautions à prendre avec les dispositifs de retenue pour enfants 1-23
Sièges d'appoint 1-41
Système LATCH 1-25
Distance restante avant la panne sèche 2-32

E

Éclairage de bienvenue 2-69
Éclairage du chargement 2-72
Éclairages du miroir de courtoisie 2-72
Éclairages, Remplacement des ampoules extérieures et intérieures. 8-33
Électrique
Lève-vitres électriques 2-65
Liquide de direction assistée 8-17
Prise électrique 2-55
Réglage du siège avant 1-4
Système de direction assistée 5-84
Verrouillage automatique des portières 3-4
Enregistreurs de données (EDR) 9-36
Enregistreurs, Données 9-36
Entrée sans clé (voir Système d'entrée sans clé par télécommande) 3-17
Entretien de la commande de climatisation 4-58
Entretien de l'aspect
Entretien de l'aspect extérieur 7-2

Entretien de l'aspect intérieur 7-5
Entretien et nettoyage du CD/DVD/dispositif de mémoire USB 4-97
Entretien ordinaire 8-3, 8-4
Essuie-glace
Balais d'essuie-glace 8-25
Commande d'essuie-glace et de lave-glace ... 2-37
Système de capteur de pluie d'essuie-glaces automatique 2-39
Étiquette d'homologation F.M.V.S.S./N.S.V.A.C. 9-14
Étiquette du dispositif antipollution 9-15
Étiquettes
Étiquette de renseignements sur les pneus et le chargement 8-37
Étiquette des renseignements sur les pneus et le chargement 9-15
Étiquette d'homologation F.M.V.S.S./N.S.V.A.C. 9-14
Étiquette du dispositif antipollution 9-15
Étiquette signalétique de la climatisation 9-16
Étiquettes d'avertissement du coussin gonflable 1-60
Numéro de série du moteur 9-14
Plaque portant le numéro d'identification du véhicule (VIN) 9-13
Étiquettes d'avertissement du coussin gonflable 1-60
Étiquettes d'avertissement du coussin gonflable d'appoint 1-60
Étiquettes d'avertissement, Étiquettes d'avertissement du coussin gonflable 1-60
Extension pour cuisses 1-6

F

Fermeture automatique 3-27
Feux (voir Commande des feux de détresse) 6-2
Filet de rangement 2-61
Filet, Filet de rangement 2-61
Fils-fusibles 8-28
Filtre
Boîtier du filtre à air 8-24
Remplacement du filtre et de l'huile-moteur 8-14
Filtre à l'intérieur de la cabine 4-58
Fonction de prévision 5-86
Fonction de prévision (pour système du régulateur de vitesse intelligent) 5-58
Fonction de synchronisation du siège 3-37
Fonction entrée/sortie, Positionnement automatique du siège 3-37
Fonctionnement de radio satellite 4-77
Fonctionnement du lecteur DVD 4-81
Fonctionnement du lecteur iPod 4-94
Frein
Fonctionnement du frein de stationnement ... 5-23
Liquide de frein 8-18, 8-19
Système antiblocage des roues (ABS) 5-89
Système de freinage 5-85
Témoin lumineux 2-15
Fusibles 8-28

G

Garantie du dispositif antipollution 9-34
Garantie, Garantie du dispositif antipollution 9-34
Gaz d'échappement (monoxyde de carbone) 5-3

H

Hayon 3-21
Hayon de coffre (voir Hayon) 3-21
Horloge 2-54
Housse, Housse de chargement 2-62
Huile
Contenances et carburants/lubrifiants recommandés 9-3
Huile-moteur 8-14
Indicateur de remplacement du filtre à huile 2-29
Remplacement du filtre et de l'huile-moteur 8-14
Vérification du niveau d'huile-moteur 8-14
Viscosité d'huile moteur 9-8

I

Immatriculation de votre véhicule à l'étranger ... 9-13
Indicateur
Affichage par matrice de points 2-24
Feux 2-20
Indicateur de vitesse 2-7

Informations sur la commande du manuel du conducteur/de réparation 9-37
Interrupteur de contrôle des lumières intérieures 2-71

J

Jauge
- Compte-tours 2-8
- Compteur kilométrique 2-7
- Indicateur de niveau de carburant 2-9
- Indicateur de température du liquide de refroidissement du moteur 2-8
- Indicateur de vitesse 2-7
- Ordinateur de bord 2-31

Jauge de température, Jauge de température du liquide de refroidissement du moteur 2-8

K

Klaxon 2-48

L

Lampes personnelles 2-71
Lavage 7-2
Lecteur de disques compacts (CD) (voir système audio) 4-79
Lecteurs de carte 2-70
Levier sélecteur
- Déverrouillage du sélecteur 5-22

Libération du capot 3-21
Liquide
- Contenances et carburants/lubrifiants recommandés 9-3
- Huile-moteur 8-14
- Liquide de boîte de vitesses automatique (ATF) 8-17
- Liquide de direction assistée 8-17
- Liquide de frein 8-18, 8-19
- Liquide de lave-glace de pare-brise 8-19
- Liquide de refroidissement du moteur 8-12

Liquide de lave-glace de pare-brise 8-19
Liquide de refroidissement
- Contenances et carburants/lubrifiants recommandés 9-3
- Vérification du niveau du liquide de refroidissement du moteur 8-13
- Vidange du liquide de refroidissement du moteur 8-13

Lors de déplacements ou de l'immatriculation de votre véhicule à l'étranger 9-13
Lumières intérieures 2-70

M

Maintenance
- Batterie 8-20
- Entretien des ceintures de sécurité 1-19
- Entretien ordinaire 8-3, 8-4
- Entretiens nécessaires 8-3
- Extérieur du véhicule 8-4
- Intérieur du véhicule 8-5
- Précautions d'entretien 8-7
- Témoins indicateurs pour l'entretien 2-29

Manette, Panneau de commande central multifonction 4-6
Microfiltre à l'intérieur de la cabine 4-58
Miroir de courtoisie 3-36
Mode DS (conduite sportive) 5-20
Moniteur de vue arrière 4-26
Moniteur de vue environnante (AVM) 4-33
Moniteur, Moniteur de vue arrière 4-26
Moteur
- Arrêt d'urgence du moteur 5-14
- Avant de démarrer le moteur 5-16
- Chauffe-bloc 5-95
- Contenances et carburants/lubrifiants recommandés 9-3
- Démarrage du moteur 5-16
- Huile-moteur 8-14
- Indicateur de fonctionnement de démarrage du moteur 2-26
- Indicateur de remplacement de l'huile moteur 2-29
- Jauge de température du liquide de refroidissement 2-8
- Numéro de série du moteur 9-14
- Période de rodage 5-81
- Points de vérification du compartiment moteur 8-9
- Recommandations relatives à l'huile-moteur et au filtre à huile 9-8
- Remplacement du filtre et de l'huile-moteur 8-14

Si le moteur surchauffe 6-12
Spécifications du moteur 9-10
Système de refroidissement du moteur 8-12
Vérification du niveau d'huile-moteur 8-14
Vérification du niveau du liquide de refroidissement du moteur 8-13
Vidange du liquide de refroidissement du moteur 8-13
Viscosité d'huile moteur 9-8

N

Nettoyage de l'extérieur et de l'intérieur 7-2, 7-5
Nettoyage des tapis de sol 7-6
Nettoyage du dessous de caisse 7-3
Nouveau rodage du véhicule 5-81

O

Opération, Indicateurs d'opération 2-26
Ordinateur de bord 2-31
Ouvre-porte de garage, Télécommande universelle HomeLink[MD] 2-73

P

Panneau de commande multifonction central 4-4
Pare-soleil 3-32
Période de rodage 5-81
Perte rapide de pression d'air 5-8
Phares
Commande de phare 2-42
Contrôle des faisceaux, (voir Système d'adaptation de l'éclairage avant (AFS)) 2-45
Phares au xénon 2-41
Remplacement d'ampoule 8-33
Phares au xénon 2-41
Plaque d'immatriculation, Installation de la plaque d'immatriculation frontal 9-16
Pneu
Indicateur de remplacement des pneus 2-29
Pression, Témoin lumineux de faible pression des pneus 2-17
Pneus
Chaînes antidérapantes 8-42
Classification uniforme de la qualité des pneus 9-32
Crevaison 6-3
Étiquette de renseignements sur les pneus et le chargement 8-37
Étiquette des renseignements sur les pneus et le chargement 9-15
Informations sur la pression des pneus (affichage) 4-13
Permutation des pneus 8-43
Pression de gonflage des pneus 8-35
Revêtement de pneu 7-4
Roue de secours 8-46
Roues et pneus 8-35
Système d'avertissement de faible pression des pneus 5-4
Système de surveillance de pression des pneus (TPMS) 5-4, 6-3
Taille des roues/pneus 9-11
Types de pneus 8-41
Pochette de rangement des lunettes de soleil ... 2-57
Porte-tasses 2-56
Positionnement du siège 3-36
Pot catalytique, Catalyseur à trois voies 5-4
Pour éviter une collision ou un renversement 5-7
Précautions
Conduite sur route et hors-route 5-8
Dispositifs de retenue pour enfants 1-23
Fonctionnement du système audio 4-59
Lors du démarrage et de la conduite 5-3
Maintenance 8-7
Précautions à prendre lors du freinage 5-85
Régulateur de vitesse 5-33
Sécurité lors de la conduite 5-10
Système d'alerte de franchissement involontaire de couloir (LDW) 5-25
Système de retenue supplémentaire 1-44
Utilisation des ceintures de sécurité 1-11
Précautions de fonctionnement du système audio 4-59
Préparation pour le test d'inspection/d'entretien (I/M) 9-36
Programme d'assistance routière 6-2
Protection contre la corrosion 7-7

R

Radio 4-59
Radio FM-AM-SAT avec lecteur de disques compacts (CD) 4-76

Radiotéléphone ou poste de radio BP 4-101
Radio FM-AM-SAT avec lecteur de disques compacts (CD) 4-76
Radiotéléphone ou poste de radio BP 4-101
Rangement 2-56
Rappels sonores 2-23
Reconnaissanc vocale, Mode standard 4-129
Reconnaissance vocale, Mode de commande alternatif 4-142
Récupération hors-route 5-8
Réglage de luminosité
Bouton ON/OFF d'affichage 4-10
Tableau de bord 2-46
Réglage de luminosité du tableau de bord 2-46
Réglage du siège
Réglage du siège automatique avant 1-4
Sièges avant 1-4
Réglage du siège automatique avant 1-4
Régulateur de vitesse 5-33
Régulateur de vitesse constante (sur système ICC) 5-54
Remorquage
Remorquage à plat 9-32
Remorquage par dépanneuse 6-13
Sécurité lors du remorquage 9-27
Traction d'une remorque 9-22
Remorquage à plat 9-32
Remplacement d'ampoule 8-32
Remplacement des ampoules intérieures 8-33
Renseignements sur le chargement (voir Renseignements sur le chargement du véhicule) 9-17
Renversement 5-7
Rétroviseur
Miroir de courtoisie 3-36
Rétroviseur intérieur 3-33
Rétroviseurs extérieurs 3-34
Rétroviseur intérieur 3-33
Rétroviseurs extérieurs 3-34
Roue de secours 9-11
Roue de secours compacte 8-46
Roues et pneus 8-35
Entretien des roues 7-3
Nettoyage des roues en alliage d'alluminium 7-4
Roues, Système de direction active arrière 5-92

S

Sécurité
Ceintures de sécurité pour enfants 1-20
Sécurité lors du remorquage 9-27
Sécurité des enfants 1-20
Serrure sécurité-enfants des portières arrière 3-7
Siège avant, Réglage du siège avant 1-4
Siège(s)
Mémoire du côté conducteur 3-36
Sièges 1-3
Sièges chauffants 2-48
Sièges climatisés 2-49
Sièges arrière 1-6
Sièges d'appoint 1-41
Stationnement
Avertissement de frein de stationnement serré 2-27
Fonctionnement du frein de stationnement ... 5-23
Rodage du frein 5-86
Stationnement en côte 5-83
Stockage en mémoire, Positionnement automatique du siège 3-38
Surchauffe, Si le moteur surchauffe 6-12
Syst. d'alerte de franch. invol. de ligne (LDW)/de prév. de franch. de ligne (LDP) 5-24
Syst. télépho. mains libres Bluetooth^{MD} sans syst. de navigation (mod. sans syst. de navi.) 4-113
Système antiblocage des roues (ABS) 5-89
Système antidémarrage 2-36
Système antidémarrage du véhicule INFINITI 2-36
Système audio 4-59
Commandes audio au volant 4-98
Système audio en flux avec Bluetooth 4-74, 4-90, 4-99
Système avancé des coussins gonflables 1-50
Système d'adaptation de l'éclairage avant (AFS) 2-45
Système d'alerte de collision frontale (FCW) 5-72
Système d'alerte de franchissement involontaire de couloir (LDW) 5-25
Système d'assistance au contrôle de distance (DCA) 5-59

Système d'assistance intelligente de freinage (IBA) 5-77
Système de capteur de pluie d'essuie-glaces automatique 2-39
Système de clé intelligente 3-7
Champs d'opération de clé 3-10
Remplacement de pile 8-30
Signaux d'alarme 3-14
Témoin lumineux de clé intelligente 2-16
Utilisation de la clé 3-11
Système de contrôle de voltage variable 8-22
Système de direction active arrière 5-92
Système de phare de jour 2-45
Système de prévention de franchissement involontaire de ligne (LDP) 5-27
Système de reconnaissance vocale 4-129
Système de reconnaissance vocale INFINITI 4-129
Système de retenue supplémentaire 1-44
Précautions à prendre avec les systèmes de retenue supplémentaire 1-44
Système de sécurité (Système antidémarrage du véhicule INFINITI), Démarrage du moteur 2-36
Système de sécurité, Système de sécurité du véhicule 2-34
Système d'éclairage automatique 2-42
Système d'écran tactile 4-7
Système d'entrée sans clé par télécommande ... 3-17
Système des coussins gonflables
Coussin gonflable du passager avant et le témoin de statut 1-52
Système avancé des coussins gonflables 1-50
Système de coussin gonflable d'appoint du côté rideau pour chocs latéraux et renversements installé dans le toit 1-56
Système des coussins gonflables d'appoint pour chocs latéraux installé dans le siège avant 1-56
Système du régulateur de vitesse intelligent (ICC) (Vitesse réglée maximale) 5-35
Système du régulateur de vitesse intelligent (ICC), Fonction de prévision 5-58
Système LATCH 1-25
Système téléphonique mains libres Bluetooth^{MD} (modèles avec système de navigation) 4-101
Système téléphonique mains libres, Bluetooth^{MD} (modèles avec système de navigation) 4-101
Système téléphonique mains libres, Bluetooth^{MD} (modèles sans système de navigation) 4-113

T

Tableau de bord 2-5
Taille des roues/pneus 9-11
Télécommande (voir Système d'entrée sans clé par télécommande) 3-17
Télécommande Universelle HomeLink^{MD} 2-73
Télécommande, Télécommande Universelle HomeLink^{MD} 2-73
Téléphone
Radiotéléphone ou poste de radio BP 4-101
Syst. télépho. mains libres Bluetooth^{MD} sans syst. de navigation (mod. sans syst. de navi.) 4-113
Système téléphonique mains libres Bluetooth^{MD} (modèles avec système de navigation) 4-101
Témoin
Commande d'antibrouillard 2-47
Commande de phare 2-42
Éclairage du chargement 2-72
Éclairages du miroir de courtoisie 2-72
Interrupteur de contrôle des lumières intérieures 2-71
Lampes personnelles 2-71
Lecteurs de carte 2-70
Lumières intérieures 2-70
Phares au xénon 2-41
Remplacement 8-32
Remplacement d'ampoule 8-32
Remplacement des ampoules de phare 8-33
Témoin lumineux de coussin gonflable 1-60
Témoins indicateurs 2-20
Témoins lumineux/indicateurs et rappels sonores 2-14
Témoin d'avertissement de la direction active arrière 2-19
Témoin d'avertissement du contrôle de dynamique du véhicule (VDC) 2-20
Témoin de déchargement de la pile de la clé intelligente 2-27
Témoin de retrait de la clé intelligente 2-26
Témoin de statut, Coussin gonflable du passager avant 1-52

Témoin indicateur de désactivation de système d'assistance au freinage intelligent (IBA)..... 2-21
Témoin indicateur de mauvais fonctionnement (MIL) 2-22
Témoin indicateur d'introduction de la clé intelligente 2-26
Témoin indicateur ON de prévention de franchissement involontaire de ligne (LDP)..... 2-21
Témoin lumineux
Témoin d'avertissement de la direction active arrière..... 2-19
Témoin lumineux de clé intelligente 2-16
Témoin lumineux de coussin gonflable..... 1-60, 2-19
Témoin lumineux de faible pression des pneus..... 2-17
Témoin lumineux de frein..... 2-15
Témoin lumineux de toutes roues motrices (AWD) 2-14
Témoin lumineux du déport de couloir (orange; si le véhicule en est équipé) 2-17
Témoin lumineux du système antiblocage des roues (ABS)..... 2-14
Témoin lumineux et carillon des ceintures de sécurité 2-19
Témoin lumineux d'assistance au contrôle de distance (DCA) (orange; si le véhicule en est équipé) 2-16
Témoin lumineux de coussin gonflable..... 1-60, 2-19
Témoin lumineux de coussin gonflable d'appoint..... 1-60, 2-19
Témoin lumineux de faible pression des pneus..... 2-17
Témoin lumineux de faible pression des pneus (voir Système de surveillance de pression des pneus (TPMS)) 5-4
Témoin lumineux de la fonction de prévision (orange; si le véhicule en est équipé) 2-19
Témoin lumineux de toutes roues motrices (AWD) 2-14
Témoin lumineux du déport de couloir (orange; si le véhicule en est équipé) 2-17
Témoin lumineux du régulateur de vitesse intelligent (ICC) (orange; si le véhicule en est équipé) 2-16
Témoin lumineux du système antiblocage des roues (ABS)..... 2-14
Témoin lumineux principal 2-18
Témoin sonore de prévision de déport de couloir 2-23
Température extérieure 2-32
Temps écoulé..... 2-31
Temps écoulé et compteur journalier..... 2-31
Test d'inspection/d'entretien (I/M) 9-36
Toit
Galerie de toit..... 2-64
Toit ouvrant opaque..... 2-68
Toit ouvrant opaque..... 2-67
Toutes roues motrices (AWD) 5-82
TPMS, Système d'avertissement de pression des pneus..... 6-3
TPMS, Système de surveillance de pression des pneus..... 5-4
Traction d'une remorque 9-22

U

Utilisation d'une clé USB 4-85

V

Véhicule
Commande d'annulation du contrôle de dynamique du véhicule (VDC) 2-53
Dimensions..... 9-12
Informations et réglages du véhicule (affichage)..... 4-10
Numéro d'identification du véhicule (VIN)..... 9-13
Récupération (libérer un véhicule coincé)..... 6-16
Renseignements sur le chargement..... 9-17
Système de contrôle de dynamique du véhicule (VDC) 5-90
Système de sécurité 2-34
Ventilateurs 4-51
Vérification des ampoules/tableau de bord 2-13
Verrouillage
Verrouillage automatique des portières..... 3-4
Verrouillage du hayon 3-21
Verrouillages automatiques des portières 3-6
Verrouillages des portières 3-4
Verrouillage avec la clé mécanique 3-4
Verrouillage de portière arrière, Verrouillage sécurité-enfants des portières arrière..... 3-7

Vitre(s)
Lève-vitres électriques 2-65
Nettoyage 7-3
Vol (Système antidémarrage du véhicule INFINITI),
Démarrage du moteur 2-36

AGENDA

CARBURANT RECOMMANDÉ :

Utilisez une essence super sans plomb avec un indice d'octane d'au moins 91 AKI (indice antidétonant) (indice d'octane de recherche 96).

Lorsque aucune essence super sans plomb n'est disponible, il est possible d'utiliser une essence sans plomb normale avec un indice d'octane 87 AKI (indice d'octane de recherche 91), mais seulement dans les conditions suivantes :

- Remplissez le réservoir d'essence partiellement avec une essence sans plomb normale, et ajoutez une essence super sans plomb dès que possible.
- Évitez d'accélérer à plein gaz et n'accélérez pas brusquement.

Utilisez de l'essence super sans plomb pour une performance maximale du véhicule.

⚠ PRÉCAUTION

- **L'utilisation d'un carburant différent risque d'endommager sérieusement les dispositifs antipollution et peut également influer sur la couverture de la garantie.**
- **N'utilisez jamais d'essence à plomb, car le catalyseur à trois voies serait irrémédiablement endommagé.**
- **N'utilisez pas de carburant E-15 ou E-85 pour votre véhicule. Votre véhicule n'est pas conçu pour rouler avec du carburant E-15 ou E-85. L'utilisation du carburant E-15 ou E-85 avec un véhicule non conçu expressément pour le carburant E-15 ou E-85 peut affecter les dispositifs de contrôle des émissions et les systèmes du véhicule. Les dommages causés par ces carburants ne sont pas couverts par la garantie limitée INFINITI.**
- **Les règlements du gouvernement des États-Unis exigent que les pompes de distribution d'éthanol soient identifiées par une petite étiquette carrée orange et noire portant l'abréviation courante ou le pourcentage approprié pour cette région.**

SPÉCIFICATIONS D'HUILE-MOTEUR RECOMMANDÉE :

- Huile-moteur portant le repère d'homologation API
- Viscosité SAE 5W-30

Reportez-vous à «Contenances et carburants/lubrifiants recommandés» (P.9-3) pour les recommandations relatives à l'huile-moteur et au filtre à huile.

PRESSIONS DES PNEUS À FROIDS :

L'étiquette se trouve normalement sur le montant central du côté conducteur ou sur la portière du conducteur. Pour plus d'informations, reportez-vous à «Roues et pneus» (P.8-35).

MÉTHODE RECOMMANDÉE DE RODAGE DU VÉHICULE NEUF :

Pendant les premiers 2.000 km (1.200 mi) d'utilisation du véhicule, suivez les recommandations énoncées dans la rubrique «Période de rodage» (P.5-81) de ce Manuel du conducteur. Veuillez vous conformer à ces recommandations pour assurer la fiabilité et l'économie de votre véhicule neuf.

Imprimé en: Juin 2012 (06) / OM3F 0S51C0 / Imprimé aux É.-U.

INFINITI®