# Opel Vivaro

Instruktionsbog

Wir leben Autos.

# Indhold

Indledning ..... 2
Kort og godt ..... 6
Nøgler, døre og ruder ..... 18
Sæder, sikkerhed ..... 32
Opbevaring ..... 53
Instrumenter og betjening ..... 58
Lygter ..... 77
Klimastyring ..... 82
Kørsel og betjening ..... 91
Pleje af bilen ..... 113
Service og vedligeholdelse ..... 143
Tekniske data ..... 147
Kundeinformation ..... 161
Stikordsregister ..... 162

# Indledning

| | | | | |
|---|---|---|---|---|
| Brændstof | Betegnelse | | | |
| Motorolie | Kvalitet | | | |
| | Viskositet | | | |
| Dæktryk | | Dækstørrelse | Fortil | Bagtil |
| | Sommerdæk | | | |
| | Vinterdæk | | | |
| Vægt | | | | |
| | Beregning af totalvægt | | | |
| | - Egenvægt basismodel | | | |
| | - Mervægt | | | |
| | - Tungt tilbehør | | | |
| | = Belæsning | | | |

## Modelspecifikke data

Noter Deres bils data på den foregående side, så de er let tilgængelige. Disse oplysninger findes i afsnittene "Service og vedligeholdelse" og "Tekniske data" samt på typeskiltet.

## Indledning

Deres bil er en designbaseret kombination af avanceret teknologi, sikkerhed, miljøvenlighed og økonomi.

Denne instruktionsbog giver Dem alle de oplysninger, der er nødvendige, for at De kan køre Deres bil sikkert og effektivt.

Gør Deres passagerer opmærksomme på, at forkert brug af bilen kan føre til uheld og legemsbeskadigelse.

De skal altid overholde gældende love og bestemmelser i det land, De befinder Dem i. Disse kan afvige fra oplysningerne i denne instruktionsbog.

Når instruktionsbogen angiver, at man bør opsøge et værksted, anbefaler vi, at De opsøger en autoriseret Opel reparatør.

Alle autoriserede Opel reparatører yder førsteklasses service til rimelige priser. Værkstedernes erfarne mekanikere, som er uddannet hos Opel, arbejder efter Opels særlige anvisninger.

Kundelitteraturen bør altid opbevares lettilgængelig i bilen.

## Brugen af denne håndbog

- I denne håndbog beskrives alt det ekstraudstyr og de funktioner, der kan fås til denne model. **Ikke alle beskrivelser, derunder af display og menufunktioner, gælder for Deres bil, da de vedrører bestemte modeller, landespecifikationer, specialudstyr eller tilbehør.**
- De vil få et indledende overblik ved at læse afsnittet "Kort og godt".
- Indholdsfortegnelsen i begyndelsen af instruktionsbogen og i de enkelte afsnit viser, hvor man kan finde de forskellige oplysninger.
- Ved hjælp af stikordsregisteret kan man søge efter specifikke oplysninger.
- I denne instruktionsbog vises biler med rattet i venstre side. Biler med rattet i højre side betjenes på lignende måde.
- Instruktionsbogen anvender fabrikkens motorbetegnelser. De tilsvarende salgsbetegnelser findes i afsnittet "Tekniske data".
- Retningsangivelser i beskrivelserne som f.eks. højre og venstre eller for og bag henviser altid til kørselsretningen.
- Det er ikke sikkert, at skærmbillederne på bilens display understøtter Deres sprog.
- Display-meddelelser og indvendig mærkning er skrevet med **fede** bogstaver.

## Fare, advarsel og forsigtig

**⚠Fare**

Tekster mærket med ⚠**Fare** angiver, at der er risiko for livstruende skader. Manglende overholdelse af instruktionerne kan være forbundet med livsfare.

**⚠Advarsel**

Tekster mærket med ⚠**Advarsel** angiver, at der er risiko for ulykker eller personskader. Manglende overholdelse af instruktionerne kan medføre legemsbeskadigelse.

**Forsigtig**

Tekster mærket med **Forsigtig** angiver, at der kan være risiko for skade på bilen. Manglende overholdelse af instruktionerne kan medføre beskadigelse af bilen.

## Symboler

Sidehenvisninger angives med ⇨. ⇨ betyder "se side".

God tur.

**Adam Opel AG**

# Kort og godt

## Før kørslen

## Oplåsning af bilen

### Oplåsning med nøgle

Drej nøglen i førerdørens lås. Dørene åbnes ved at trække i håndtagene.

### Oplåsning med fjernbetjening

Tryk på 🔓-knappen (eller tryk og hold) for at låse bilen op.

Trådløs fjernbetjening ⇨ 18, centrallås ⇨ 20, bagagerum ⇨ 24.

# Sædeindstilling

## Sædeposition

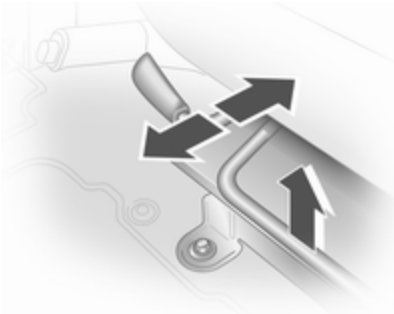

Træk bøjlen opad, forskyd sædet, slip bøjlen.

Siddestilling ⇨ 33, Sædeindstilling ⇨ 34.

**⚠ Fare**

Af hensyn til sikker airbagudløsning må man ikke sidde nærmere end 25 cm fra rattet.

## Sæderyglæn

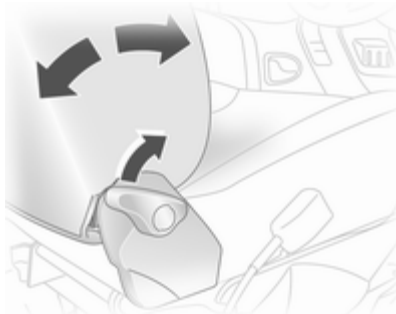

Træk i grebet, indstil hældningen og slip grebet. Lad sædet gå i hak. Læn Dem ikke mod ryglænet under indstillingen.

Siddestilling ⇨ 33, Sædeindstilling ⇨ 34.

## Sædehøjde

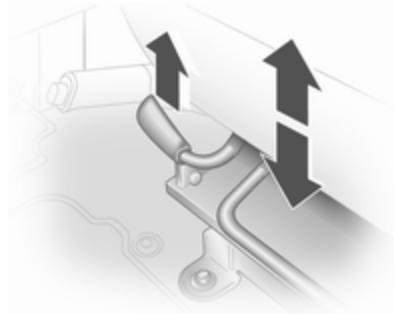

Løft grebet og afpas kropsvægten på sædet for at hæve eller sænke det.

Siddestilling ⇨ 33, Sædeindstilling ⇨ 34.

## Indstilling af hovedstøtter

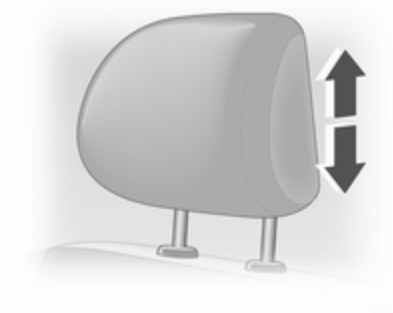

Hæv eller sænk hovedstøtten til ønsket højde.

Hovedstøtter ⇨ 32.

## Sikkerhedssele

Træk sikkerhedsselen ud og klik den på plads i selelåsen. Sikkerhedsselen må ikke være snoet og skal slutte tæt til kroppen. Ryglænet må ikke være lænet for langt bagover (maksimalt ca. 25°).

Sikkerhedsselen udløses ved at trykke på den røde knap i selelåsen.

Sædeposition ⇨ 33, Sikkerhedsseler ⇨ 39, Airbagsystem ⇨ 42.

## Spejlindstilling

### Bakspejl

Ved at dreje knappen på spejlhusets underside mindskes blændingen.

Bakspejl ⇨ 29.

## Sidespejle

### Manuel indstilling

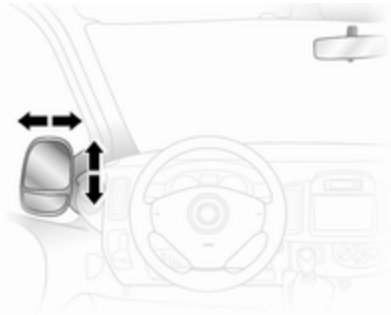

Drej spejlet i ønsket retning.

Sidespejle ⇨ 28.

### Elektrisk indstilling

Vælg det ønskede sidespejl og indstil det.

Konvekse sidespejle ⇨ 28, Elektrisk indstilling ⇨ 28, Indfældelige sidespejle ⇨ 28, Opvarmede sidespejle ⇨ 29.

## Indstilling af rat

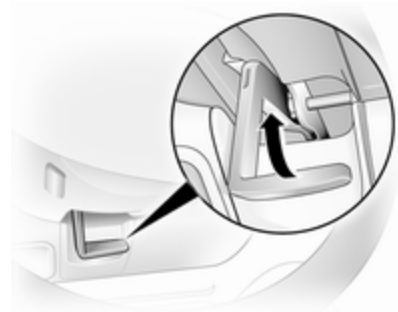

Træk håndtaget nedad, indstil rattet, skub derefter håndtaget opad og kontroller, at det er gået i hak.

Indstilling af rattet må kun foretages, når bilen holder stille, og rattet er frigjort.

Airbagsystem ⇨ 42, tændingsstillinger ⇨ 92.

## Oversigt over instrumentpanel

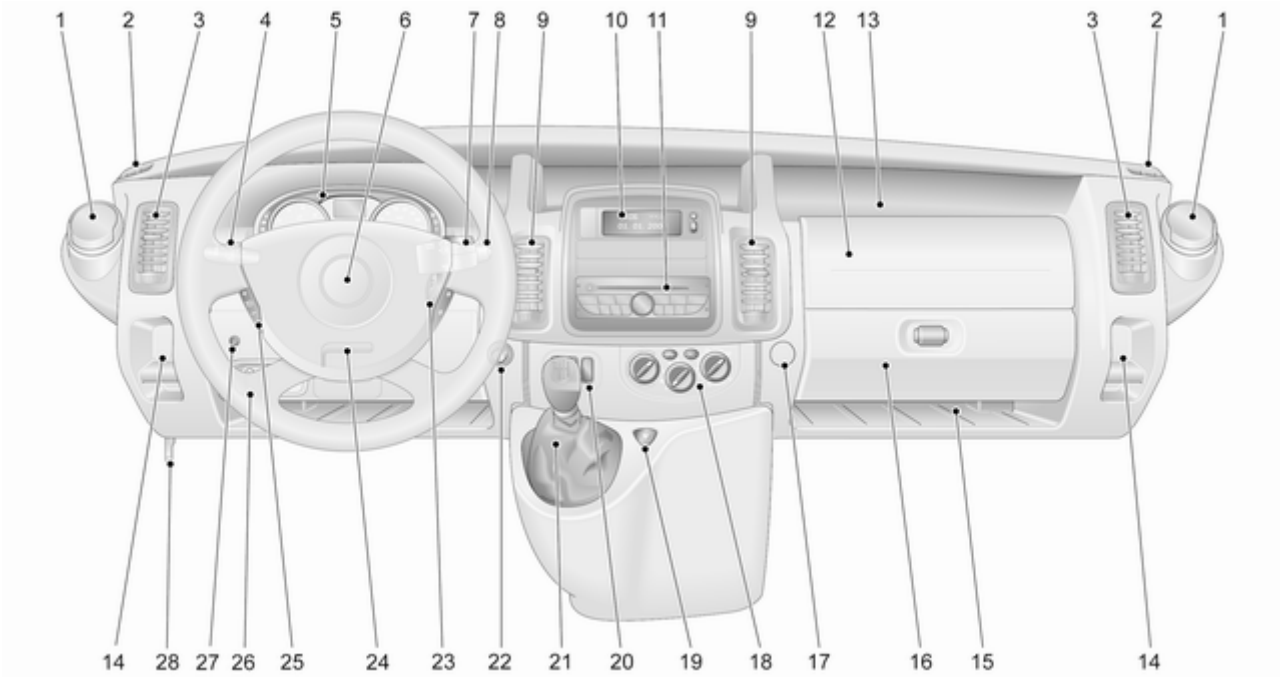

1 Askebæger ..... 62
Kopholdere ..... 53
Sikringsboks ..... 127
2 Faste ventilationsspjæld ..... 89
3 Ventilationsspjæld i siderne . . 89
4 Lyskontakt ..... 77
Tågebaglygte ..... 80
Tågeforlygter ..... 79
Orienteringslys ..... 81
Blinklys og vognbaneskifte-lys ..... 79
Parkeringslys ..... 77
Overhalingsblink, nærlys og fjernlys ..... 78
5 Instrumenter ..... 63
Førerinformationscenter ..... 72
Geardisplay ..... 66
6 Horn ..... 59
Førerairbag ..... 42
7 Knapper på rattet ..... 59
8 Forrudevisker, forrudevasker ..... 59
Bagrudevisker, bagrudevasker ..... 60
Kørecomputer ..... 74
9 Midterste ventilationsspjæld ..... 89
10 Triple-Info-Display ..... 72
11 Fartskriver ..... 89
12 Passagerairbag ..... 42
13 Opbevaringsbakke ..... 53
14 Møntbakke ..... 53
15 Opbevaringsbakke ..... 53
16 Handskerum ..... 53
17 Krog ..... 10
18 Klimastyring ..... 82
19 Havariblink ..... 79
20 Centrallås ..... 20
El-opvarmede sidespejle ..... 29
El-bagrude ..... 30
Automatiseret gearkasse, Vinter- og lastprogrammer .... 97
Cruise control og hastighedsbegrænser ..... 103
21 Gearstang, manuel gearkasse ..... 95
Automatiseret gearkasse ..... 95
22 Stikdåse ..... 62
Cigarettænder ..... 62
23 Tændingslås med ratlås ..... 92
24 Indstilling af rat ..... 58
25 Fjernbetjening på rattet ..... 58
Cruise control ..... 103
26 Ultralydsparkerings-sensorer ..... 106
Lyslængderegulering ..... 78
Elektronisk stabiliserings-program ..... 102
Traction Control-system ..... 101
27 Supplerende varmeapparat . . 85
28 Greb til åbning af motorhjelm ..... 115

## Udvendige lygter

Lyskontakten har følgende positioner

| | | |
|---|---|---|
| 0 | = | Slukket |
| ☼ | = | Parkeringslys |
| ≡D≡D | = | Forlygter |
| ⚡D | = | Tågeforlygter |
| ⚡D⚡ | = | Tågelygter for og bag |

Lygter ⇨ 77, automatisk lys-funktion ⇨ 77, advarsel for forlygter ⇨ 73.

## Tågelygter for og bag

Lyskontakten har følgende positioner

| | | |
|---|---|---|
| ⚡D | = | Tågeforlygter |
| ⚡D⚡ | = | Tågelygter for og bag |

## Overhalingsblink, fjernlys og nærlys

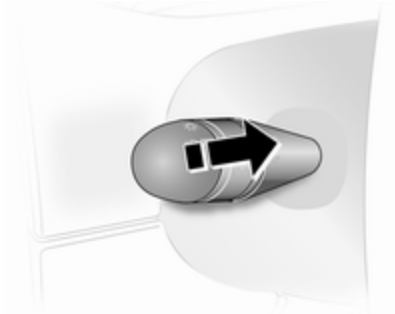

Træk armen mod rattet

Fjernlys ⇨ 78, overhalingsblink ⇨ 78.

## Blinklys og vognbaneskifte-lys

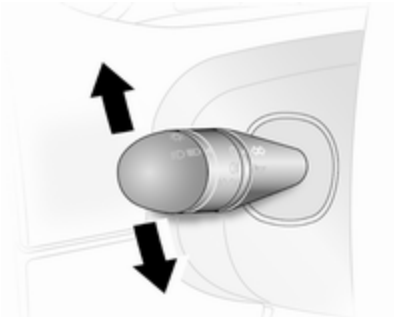

arm opad = højre blinklys
arm nedad = venstre blinklys

Blinklys og vognbaneskiftsignal
⇨ 79.

## Havariblink

Aktivering med knap ⚠.

Havariblink ⇨ 79.

## Horn

Tryk på 📯.

# Viskere og sprinkler

## Vinduesviskere

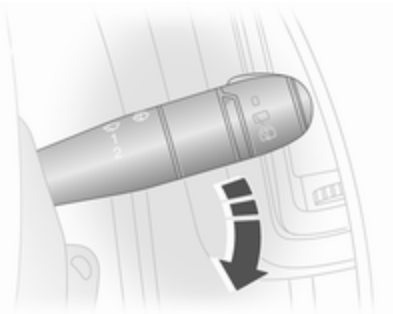

= Intervalfunktion
1 = Langsomt
2 = Hurtigt

Vinduesvisker ⇨ 59, udskiftning af viskerblad ⇨ 122.

## Forrude- og forlygtevaskere

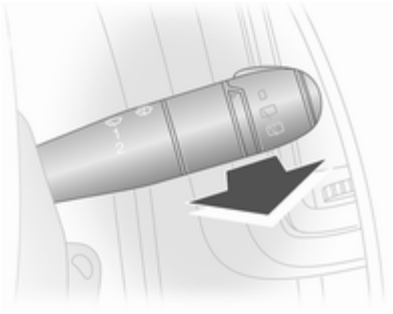

Træk armen mod rattet.

| | | |
|---|---|---|
| Kort træk | = | Viskeren kører én gang |
| Langt træk | = | Viskeren kører nogle gange, og der sprøjtes sprinklervæske på forruden |

Forrude- og forlygtevaskersystem ⇨ 59, Udskiftning af viskerblade ⇨ 122, Sprinklervæske ⇨ 119.

## Bagrudevisker og bagrudevasker

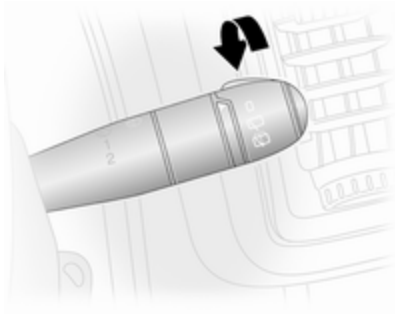

Drej armen.

0 = Slukket
= Visker
= Vasker

Bagrudevisker og bagrudevasker ⇨ 60, skift af viskerblad ⇨ 122, sprinklervæske ⇨ 119.

# Klimaanlæg

## El-bagrude, el-opvarmede sidespejle

Varmen betjenes ved tryk på knappen.

El-opvarmede sidespejle ⇨ 29, el-bagrude ⇨ 30.

## Afdugning og afisning af ruder

Luftfordeling på .

Sæt temperaturknappen på det varmeste niveau.

Sæt blæserhastigheden på højeste niveau.

Slå kølingen **AC** til.

El-bagrude tændt.

Klimastyring ⇨ 82.

# Gearkasse

## Manuel gearkasse

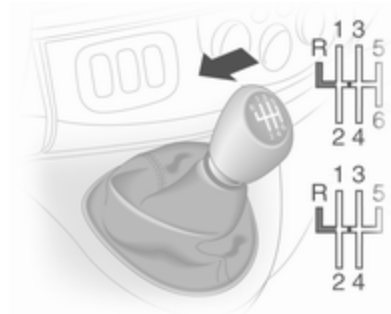


Bakgear: Når bilen holder stille: træd koblingen ned og vent i 3 sekunder, træk kraven på gearstangen op, og sæt i bakgear.

Hvis det ikke lykkes at sætte bilen i gear: Sæt i frigear, slip koblingen helt, og træd på koblingen igen. Sæt derefter i gear igen.

Manuel gearkasse ⇨ 95.

## Automatiseret gearkasse

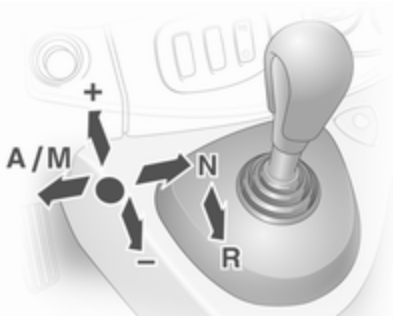


| | | |
|---|---|---|
| N | = | Neutral position |
| ● | = | Kørestilling |
| + | = | Skift til højere gear |
| - | = | Skift til lavere gear |
| A/M | = | Skift mellem automatisk og manuel funktion |
| R | = | Bakgear |

Automatiseret gearkasse ⇨ 95.

# Start

## Inden start skal følgende kontrolleres

- Dæktryk og dækkenes tilstand ⇨ 129, ⇨ 159.
- Oliestand og væskestande ⇨ 115.
- At samtlige ruder, spejle, lygter og nummerplader virker og er fri for snavs, sne og is.
- At spejle, sæder og sikkerhedsseler er korrekt indstillet ⇨ 28, ⇨ 33, ⇨ 40.
- Bremsernes funktion ved lav hastighed. Det gælder især, hvis der er fugt på bremserne.

## Start af motoren

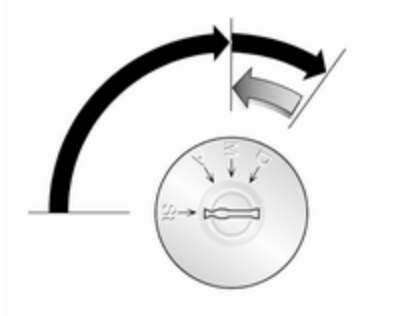

- Drej nøglen i stilling **A**
- bevæg rattet lidt for at frigøre ratlåsen
- træd på kobling og bremse
- træd ikke på speederen
- dieselmotorer: drej nøglen til stilling **M** for forvarmning, og vent, indtil konrollampen ⌇ slukker i førerinformationscentret.
- drej nøglen til stilling **D**, og slip den igen.

Start af motor ⇨ 92.

## Parkering

- Træk altid parkeringsbremsen uden at trykke på udløserknappen. Træk parkeringsbremsen så meget som muligt ved en skråning eller en stigning. Træd samtidig på fodbremsen for at reducere den nødvendige aktiveringskraft.
- Sluk for motoren. Drej tændingsnøglen til positionen **St**, og tag den ud. Rattet drejes, indtil man kan mærke, at ratlåsen aktiveres.
- Hvis bilen holder på et plant underlag eller en stigning, sættes den i første gear, inden tændingen slås fra. På en stigning drejes forhjulene desuden væk fra kantstenen.

  Hvis bilen står på en skråning, sættes den i bakgear, inden tændingen slås fra. Desuden drejes forhjulene ind mod kantstenen.
- Lås bilen og aktiver tyverialarmen ⇨ 26 med 🔒-knappen på fjernbetjeningen.
- Bilen må ikke parkeres på steder med let antændeligt materiale. Der kan opstå brand som følge af de høje temperaturer fra udstødningen.
- Luk ruderne.
- Motorens køleblæsere kan fortsætte med at arbejde, efter at der er blevet slukket for motoren ⇨ 114.
- For at skåne turboladeren skal bilen efter høje motoromdrejningstal eller høj motorbelastning gå et kort stykke tid med lavt omdrejningstal eller i tomgang i ca. 30 sekunder, før motoren slukkes.

Nøgler, låse ⇨ 18.

Henstillen af bilen i længere tid ⇨ 113.

# Nøgler, døre og ruder

Nøgler, låse ..... 18
Døre ..... 23
Bilens sikkerhed ..... 25
Sidespejle ..... 28
Indvendige spejle ..... 29
Ruder ..... 29

# Nøgler, låse

## Nøgler

### Ekstra nøgler

Nøglenummeret står på nøglen eller på en aftagelig brik.

Nøglenummeret skal opgives ved bestilling af ekstra nøgler, da nøglen er en del af startspærresystemet.

Låse ⇨ 140.

## Car Pass

Bilens Car Pass indeholder oplysninger om bilen, der har med sikkerhed at gøre, og skal derfor opbevares et sikkert sted.

Når De opsøger et værksted, er disse bildata nødvendige for at udføre visse arbejder.

## Fjernbetjening

Bruges til at betjene:

- Centrallås
- Tyverisikring
- Tyverialarm

Afhængigt af model er der en fjernbetjening med 2 knapper eller 3 knapper.

Fjernbetjeningen har en rækkevidde på ca. 5 meter. Den kan begrænses af eksterne faktorer. Havariblinket aktiveres ved betjening.

Fjernbetjeningen skal behandles med omhu og beskyttes mod fugt og høje temperaturer. Undgå unødig betjening.

## Fejl

Hvis centrallåsen ikke kan betjenes ved hjælp af fjernbetjeningen, kan det skyldes følgende:

- Rækkevidden er overskredet
- Batterispændingen er for lav
- Fjernbetjeningen er blevet aktiveret gentagne gange umiddelbart efter hinanden uden for dens rækkevidde. Det kræver, at den omprogrammeres på et værksted
- Forstyrrelser på grund af radiobølger fra andre kilder med høj effekt

Oplåsning ⇨ 20.

## Udskiftning af batteri til fjernbetjeningen

Udskift straks batteriet, når rækkevidden forringes.

Batterier hører ikke hjemme i husholdningsaffaldet. De skal afleveres i hertil indrettede indsamlingskasser eller på genbrugsstationer.

### Fjernbetjening med 2 knapper

Åbn batterirummet ved at sætte en mønt i rillen og vride.

Udskift batteriet (batteritype CR 2016); bemærk placeringen.

Sæt afdækningens to halvdele sammen igen og kontroller, at de går rigtigt i hak.

### Fjernbetjening med 3 knapper

Fjern skruen og åbn batterirummet ved at sætte en mønt i rillen og vride.

Udskift batteriet (batteritype CR 2016); bemærk placeringen.

Sæt afdækningens to halvdele sammen igen og kontroller, at de går rigtigt i hak.

Sæt skruen i igen og tilspænd.

# Centrallås

Oplåser og låser fordørene, sideskydedøre, bagagerum og tankklap.

Med fjernbetjeningen med 3 knapper kan fordørene og sideskydedørene/lastrummet oplåses og låses separat.

Af sikkerhedsmæssige grunde kan bilen ikke låses, hvis nøglen sidder i tændingslåsen.

## Oplåsning af bilen

### Oplåsning med nøgle

Drej nøglen i førerdørens lås mod bilens forende.

### Oplåsning med fjernbetjening med 2 knapper

Afhængigt af bilens konfiguration:

- Tryk på 🔓: Alle døre og bagagerummet er oplåst.
- Tryk én gang på knappen 🔓 for at låse fordørene op, og tryk to gange på 🔓 for at låse alle døre og bagklappen op.

### Oplåsning med fjernbetjening med 3 knapper

Afhængigt af bilens konfiguration:

- Tryk på 🔓: Fordørene er låst op. Tryk på knappen 🔓 og hold den inde: Alle døre og bagagerummet er oplåst.
- Tryk på 🔓: Fordøre og skydesidedøre er låst op. Tryk på knappen 🔓 og hold den inde: Alle døre og bagagerummet er oplåst.
- Tryk på 🔓: Kun førerdøren er låst op. Tryk 🔓 ind og hold den inde: Alle døre og bagagerummet er oplåst.

Hvis der ikke åbnes en dør i løbet af ca. 30 sekunder, efter at bilen er oplåst, låses bilen automatisk igen.

## Låsning af bilen

Lukning af døre, bagagerum og tankklap. Hvis dørene ikke er lukket rigtigt, fungerer centrallåsen ikke.

### Låsning med nøgle

Drej nøglen i førerdørens lås mod bilens bagende.

### Låsning med fjernbetjening med 2 knapper

Afhængigt af bilens konfiguration:

- Tryk kortvarigt på knappen 🔒: Alle døre og bagagerum er låst.
- Tryk én gang på knappen 🔒 for at låse fordørene, og tryk to gange på 🔒 for at låse alle døre og bagklappen.

### Låsning med fjernbetjening med 3 knapper

- Tryk kortvarigt på knappen 🔒: Alle døre og bagagerum er låst.

**Bemærkninger**

Hvis der er monteret alarmovervågning af kabinen ⇨ 26, afbrydes denne ved at trykke på knappen 🔒 og holde den inde (hvilket bekræftes ved et lydsignal).

Hvis dette er gjort utilsigtet, skal dørene oplåses igen, hvorefter der skal trykkes kortvarigt på knappen 🔒 for at låse bilen.

## Bagagerum

### Låsning og oplåsning af bagklap med fjernbetjening med 2 knapper

Afhængigt af bilens konfiguration:

- Tryk én gang på knappen eller : Bagklap er låst eller oplåst.
- Tryk to gange på knappen eller : Bagklap er låst eller oplåst.

### Låsning og oplåsning af bagklap med fjernbetjening med 3 knapper

Afhængigt af bilens konfiguration:

- Tryk på : Bagklap er låst eller oplåst.
- Tryk på : Bagklap og skydesidedøre er låst eller oplåst.

## Centrallåskontakt

Låser eller oplåser dørene, bagklappen og tankklappen fra kabinen.

Tryk på kontakten:

= låsning
= oplåsning

## Lastrumslåse

Visse modeller har lastrumslåse, der er isoleret for at øge sikkerheden.

Mens dørene kan låses og oplåses med fjerntjeningen ved lastrumslåse, skal bagklappen åbnes manuelt ved at dreje nøglen i låsen.

# Automatisk låsning

## Automatisk låsning efter igangsætning

Denne sikkerhedsfunktion kan indstilles til at låse alle dørene, bagklappen og tankklappen automatisk, så snart bilen sættes i gang.

### Aktivering

Når tændingen er slået til, skal man trykke på 🔒 på centrallåskontakten og holde den inde i ca. 5 sekunder. Et lydsignal bekræfter aktivering.

### Deaktivering

Når tændingen er slået til, skal man trykke på 🔓 på centrallåskontakten og holde den inde i ca. 5 sekunder. Et lydsignal bekræfter deaktivering.

# Børnesikring

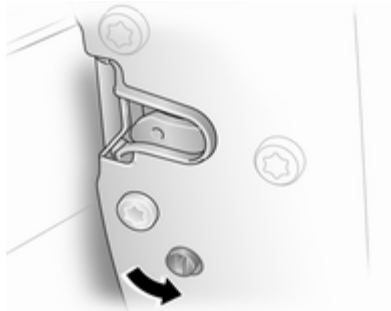

**⚠ Advarsel**

Brug altid børnesikring, når der sidder børn på bagsæderne.

Børnesikkerhedslåsen til skydedøren er anbragt på den bagudvendte kant.

Brug en nøgle eller egnet skruetrækker, og drej børnelåsen i bagdøren til vandret position. Døren kan ikke åbnes indefra. Drej børnelåsen til lodret position for at deaktivere funktionen.

# Døre

## Skydedør

Sørg for at sidedøren er helt lukket og sikret, inden bilen sættes i gang.

Døren kan låses indefra med den indvendige låsekontakt.

## Bagdøre

Venstre bagdør åbnes ved at trække i det udvendige håndtag. Døren åbnes indefra ved at trække i det indvendige håndtag.

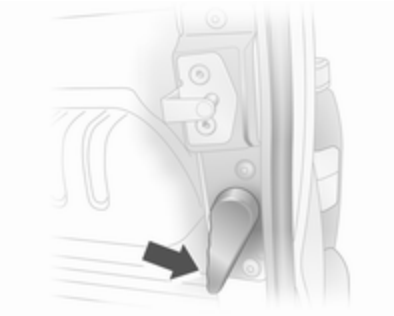

Højre bagdør frigøres med grebet.

**⚠Advarsel**

Baglygterne kan være svære at se, hvis bagdørene er åbne, og bilen er parkeret i vejkanten.

Gør andre trafikanter opmærksomme på bilen ved at benytte en advarselstrekant eller andet udstyr, der er angivet i færdselsreglerne.

Dørene fastholdes i 90º-stillingen ved hjælp af låsestag. Dørene åbnes til 180º eller derudover ved at trække i dørudløserhåndtagene og åbne til ønsket stilling.

**⚠Advarsel**

Kontroller at døre med udvidet åbning er sikret, når de er helt åbne.

Åbne døre kan smække i på grund af vindens kraft!

Luk altid højre dør før venstre dør.

# Lastrum

## Bagklap

### Åbning

Efter oplåsning med fjernbetjeningen skal man trykke på bagklapknappen og løfte bagklappen til helt åben position.

Bagklappen kan også åbnes indefra ved at trykke ned på bagklappens indvendige udløser.

**Bemærkninger**
I meget koldt klima kan den åbningshjælp, som bagklappens hydrauliske fjederben giver, være reduceret.

Centrallås ⇨ 20.

**Lukning**
Luk bagklappen ved at benytte den indvendige strop. Kontroller at bagklappen er helt lukket.

Centrallås ⇨ 20.

### Generelle anvisninger om betjening af bagklap

**⚠ Advarsel**

Kør ikke med bagklappen åben eller på klem, f.eks. ved transport af omfangsrige genstande, da der kan trænge giftige udstødningsgasser ind i bilen.

**Forsigtig**

Sørg for tilstrækkeligt frirum både ovenfor (mindst 2,15 m) og bag, når bagklappen åbnes.

# Bilens sikkerhed

## Tyverisikring

**⚠ Advarsel**

Brug ikke denne funktion, hvis der befinder sig personer i bilen! Dørene kan ikke låses op indefra.

Systemet spærrer alle døre og bagklappen.

Alle døre og bagklappen skal være lukket, da tyverisikringen ellers ikke kan aktiveres.

**Bemærkninger**
Tyverisikringen kan ikke aktiveres, når havariblinklysene eller positionslysene er tændt.

Aktivering og deaktivering er ikke mulig med centrallåskontakten.

### Aktivering

Tryk to gange på knappen 🔒.

- eller -

Drej nøglen i førerdørens lås mod bilens bagende to gange.

### Deaktivering

Lås dørene op med nøglen eller knappen 🔓 på fjernbetjeningen.

## Tyverialarm

Tyverialarmen aktiveres sammen med centrallåsen.

Den overvåger:

- Døre, bagklap, motorhjelm
- Kabinen
- Lastrum
- Bilens hældning, fx hvis den løftes
- Tændingen
- Afbrydelse af alarmens strømforsyning.

### Aktivering

Alle døre og motorhjelmen skal være lukket.

Tryk på knappen 🔒 for at aktivere tyverialarmen. Havariblinket blinker to gange for at bekræfte aktivering.

Hvis havariblinklysene ikke blinker ved aktivering, er én af dørene eller motorhjelmen ikke lukket helt.

### Deaktivering

Ved oplåsning af bilen, eller når tændingen slås til, deaktiveres tyverialarmen. Havariblinket blinker én gang for at bekræfte deaktivering.

**Bemærkninger**

Hvis alarmen er blevet udløst, stopper oplåsning af bilen med nøglen ikke alarmen. Slå tændingen til for at stoppe alarmen. Havariblinklysene blinker ikke ved deaktivering, hvis alarmen er blevet udløst.

### Aktivering uden overvågning af kabine

Deaktiver overvågning af kabinen, fx hvis dyr efterlades i køretøjet, eller hvis det supplerende varmeapparat ⇨ 85 er indstillet til en timet eller fjernbetjent start.

Tryk på knappen, og hold den inde; der kommer et lydsignal som bekræftelse.

Status forbliver, indtil dørene er oplåst.

## Alarm

Når alarmen aktiveres, lyder en separat batteristøttet sirene, og samtidig blinker havariblinket. Antallet og varigheden af alarmsignalerne er fastlagt i lovgivningen.

Hvis bilens batteri eller strømforsyningen afbrydes, udløses alarmen. Deaktiver først tyverialarmen, hvis bilens batteri skal afbrydes.

For at slukke for alarmen (hvis den er udløst) og derfor deaktivere tyverialarmen skal bilens batteri tilsluttes igen, og bilen skal oplåses med knappen på fjernbetjeningen (eller slå tændingen til).

# Startspærre

Systemet er en del af tændingslåsen og kontrollerer, om bilen må startes med den aktuelle nøgle.

Startspærren aktiveres automatisk, efter at nøglen er taget ud af tændingslåsen, og også hvis nøglen ikke tages ud af tændingslåsen, når der slukkes for motoren.

Hvis motoren ikke kan startes, skal tændingen slås fra og nøglen tages ud, og man skal vente ca.
2 sekunder og derefter gentage startforsøget. Hvis startforsøget mislykkes, kan man forsøge at starte motoren med reservenøglen og søge hjælp på et værksted.

**Bemærkninger**
Startspærren låser ikke dørene. Når bilen forlades, skal den derfor altid låses og tyverialarmen ⇨ 20, ⇨ 26 kobles til.

# Sidespejle

## Konvekse spejle

Det konvekse sidespejl har et asfærisk område og mindsker blinde vinkler. Spejlets form får genstande til at se mindre ud, og dette påvirker evnen til at bedømme afstande.

## Manuel indstilling

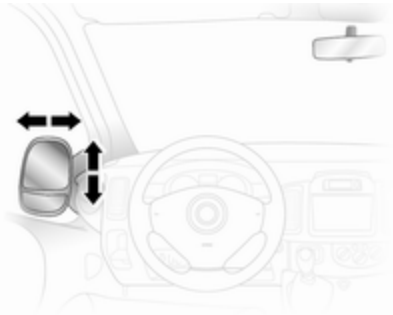

Spejlene indstilles ved at dreje dem i ønsket retning.

De nederste spejle kan ikke indstilles.

## Elektrisk indstilling

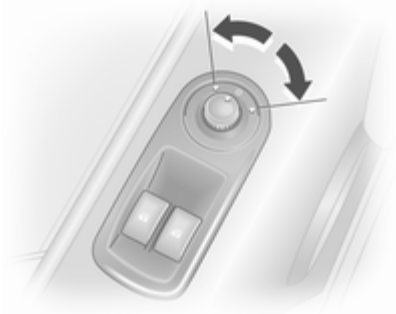

Vælg det relevante sidespejl ved at indstille knappen til højre eller venstre, og drej derefer knappen for at indstille spejlet.

Hvis knappen er i midterposition, er der ikke valgt et spejl.

De nederste spejle kan ikke indstilles.

## Indfældning

Af hensyn til fodgængernes sikkerhed vil sidespejlene klappe udad eller indad, hvis en fodgænger kommer til at gå ind i det med tilstrækkelig fart. Spejlet sættes på plads igen ved at trykke let på spejlhuset.

## Opvarmning

Betjenes ved at trykke på knappen ⊞.

Varmen fungerer, når motoren er i gang. Den slukkes automatisk efter kort tid.

Klimastyring ⇨ 82.

# Indvendige spejle

## Manuel nedblænding

Ved at justere grebet på spejlhusets underside mindskes blændingen.

# Ruder

## Manuelle ruder

Dørruderne kan betjenes med håndsving.

## El-ruder

**⚠ Advarsel**

El-betjente ruder skal betjenes med omhu. Der er risiko for legemsbeskadigelse - det er især farligt for børn.

Hold øje med ruder under lukning. Sørg for, at intet kommer i klemme.

El-ruder kan betjenes, når tændingen er slået til.

De enkelte ruder åbnes og lukkes ved at trykke hhv. trække i den pågældende kontakt.

På biler med automatisk funktion trækker eller trykker man på kontakten igen for at standse rudens bevægelse.

Hvis ruden går trægt, f.eks. på grund af frost, betjenes kontakten flere gange, indtil ruden trinvis er lukket.

# Bagruder

## Skydesideruder

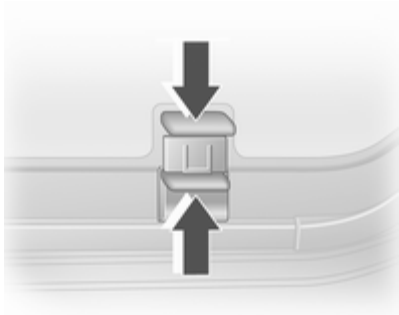

Åbnes ved at trække op i spærren og skyde ruden til side.

Lukkes ved at trække op i spærren og skyde vinduet, indtil spærren går i hak.

**Bemærkninger**
Ved rudeåbning eller -lukning holdes spærren løftet for at give glasset tilstrækkeligt stort spillerum.

# El-opvarmet bagrude

Betjenes ved at trykke på knappen ⧈.

Opvarmningssystemet kan kun betjenes, når motoren er i gang. Opvarmningen afbrydes automatisk efter et kort stykke tid.

Klimastyring ⇨ 82.

# Solskærme

Når solskærmen vippes ned og eventuelt drejes ud mod siden, beskytter den mod blænding.

Hvis der er et indbygget spejl i solskærmen, bør spejlafdækningen lukkes under kørslen.

# Sæder, sikkerhed

Hovedstøtter ..... 32
Forsæder ..... 33
Bagsæder ..... 36
Sikkerhedsseler ..... 39
Airbags ..... 42
Barnesæder ..... 45

# Hovedstøtter

## Hovedstøtternes position

| ⚠ Advarsel |
| --- |
| Kør kun med korrekt indstillet hovedstøtte. |

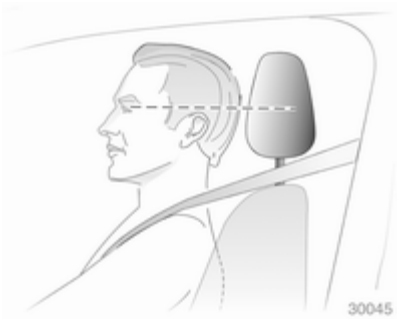


Midten af hovedstøtten skal være i højde med øjnene. Hvis personen er for høj til, at dette er muligt, skal hovedstøtten være i højest mulige position, og for små personer skal hovedstøtten være i lavest mulige position.

## Indstilling

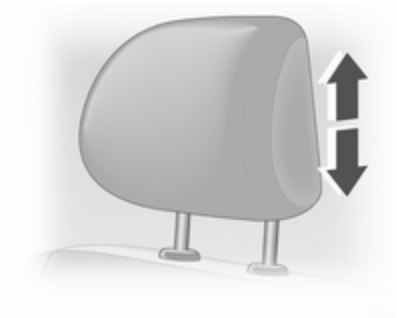

Træk hovedstøtten opad eller tryk hovedstøtten nedad.

**Bemærkninger**
Godkendt tilbehør må kun fastgøres på hovedstøtten på højre forsæde, når sædet ikke er i brug.

### Afmontering af hovedstøtte

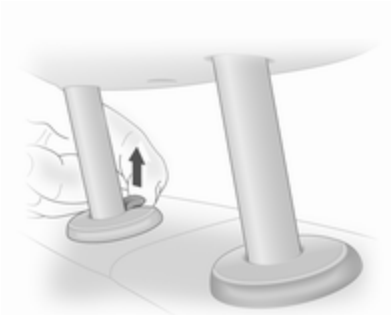

Hovedstøtterne afmonteres ved at trække i låsetappen og trække støtten opad.

Anbring hovedstøtterne sikkert i lastrummet. Kør ikke med hovedstøtterne afmonteret, hvis der sidder nogen på sædet.

# Forsæder

## Siddestilling

**⚠ Advarsel**

Kør kun med korrekt indstillede sæder.

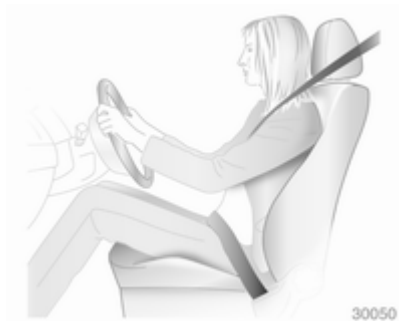


- Skyd bagdelen så langt tilbage mod ryglænet som muligt. Afstanden fra sædet til pedalerne indstilles, så benene er let bøjede, når pedalerne er trådt helt ned. Skub højre sæde så langt tilbage som muligt.
- Skyd skuldrene så langt tilbage mod ryglænet som muligt. Indstil ryglænets hældning således, at rattet kan nås med let bøjede arme. Når rattet drejes, skal skulderkontakten med ryglænet bevares. Ryglænene må ikke hælde for langt bagud. Vi anbefaler en maksimal hældningsvinkel på ca. 25°.
- Indstilling af rat ⇨ 58.
- Indstil sædehøjden til den fornødne højde. Der skal sikres frit udsyn til alle sider og alle displayinstrumenter. Der skal være mindst en håndsbreddes frigang mellem hoved og loftsbeklædning. Lårene skal hvile let på sædet uden at trykke.
- Indstilling af hovedstøtte ⇨ 32.
- Indstilling af sikkerhedsselernes højde ⇨ 40.
- Indstil lændestøtten, så den støtter rygsøjlens naturlige form ⇨ 34.

## Sædeindstilling

**⚠ Fare**

Af hensyn til sikker airbagudløsning må man ikke sidde nærmere end 25 cm fra rattet.

**⚠ Advarsel**

Indstil aldrig sæderne under kørslen. De kan flytte sig mere end tilsigtet.

### Sædeposition

Træk bøjlen opad, forskyd sædet, slip bøjlen.

### Sæderyglæn

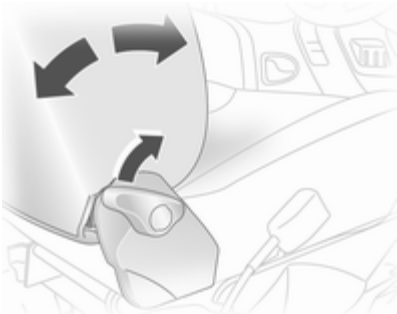

Træk i grebet, indstil hældningen og slip grebet. Lad ryglænet gå hørbart i indgreb.

Læn Dem ikke mod ryglænet under indstillingen.

### Sædehøjde

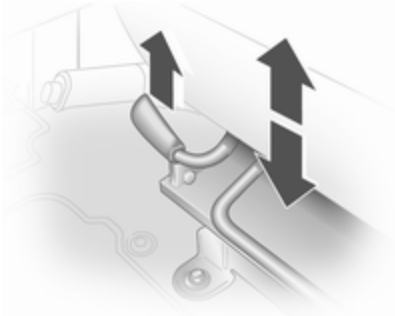

Løft grebet og afpas kropsvægten på sædet for at indstille højden.

## Lændestøtte

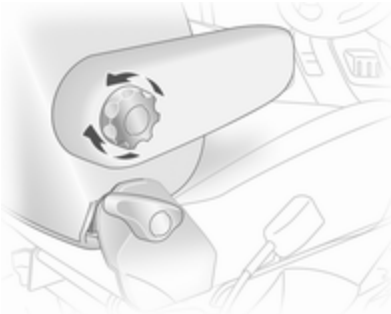

Indstil lændestøtten med håndhjulet efter personlige ønsker.

Drej på håndhjulet for at øge eller mindske støtten.

## Armlæn

Indstil armlænsstøtten efter personlige ønsker.

- Hæv armlænet i trin til ønsket højde.
- Armlænet sættes tilbage ved at hæve det helt, inden det sænkes.

## Sædevarme

Tryk på knappen for det pågældende sæde. Tryk på -knappen igen for at slukke.

Sædevarmen er termostatreguleret og slukker automatisk, når sædetemperaturen er tilstrækkeligt høj.

Kontrollampen i knappen lyser, når systemet er tændt, og ikke kun når opvarmningen er aktiv.

Længerevarende brug på højeste indstilling anbefales ikke til personer med sart hud.

Sædeopvarmning kan anvendes, når motoren i gang.

# Bagsæder

## Sæder i anden sæderække

**⚠Advarsel**

Indstil aldrig sæderne under kørslen. De kan flytte sig mere end tilsigtet.

Når bagsædet fældes ned eller afmonteres, skal det sikres, at armlænene er vippet op i øverste stilling.

Afmonter også sidelommen forneden på sidebeklædningen ved at frigøre den fra fastgørelserne.

For at lange genstande skal kunne anbringes under sæderne, kan midtersædets beklædningsafdækning klipses af.

## Adgang til bagsæde

Sæderyglænet fældes fremover for at lette adgangen til bagsæderne. Om nødvendigt frigøres selen med to låse fra sine selelåse.

**⚠Advarsel**

Sørg for at ryglænet går tilbage i korrekt stilling, og at sikkerhedsselelåsene går korrekt i hak.

Fastspænding af sikkerhedssele ⇨ 40.

## Nedfældning af sæder

På visse varianter kan lastområdet udvides ved at fælde bagsæderne op.

Afmonter hovedstøtterne ⇨ 32. Træk i sidehåndtaget for at frigøre ryglænet og fæld det fremover på sædehynden. Om nødvendigt frigøres sikkerhedsselerne med to låse fra deres selelåse.

Frigør begge låsestænger bagest forneden på sædet ved at trække bagud.

Løft og fæld sædeenheden sammen, indtil sæderammen hviler på sin plads.

**⚠ Advarsel**

Udvis forsigtighed når sædet fældes ned - pas på dele der bevæger sig. Kontroller at sædet er sikkert, når det er fældet helt ned.

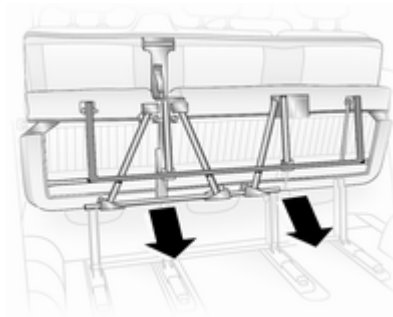

Sædet sættes tilbage i opret stilling igen ved at støtte sædeenheden og frigøre stangen ved at trække stangen direkte mod Dem.

Sædeenheden sænkes gradvis, idet man lader de bageste støtteben fældes ned. Sænk sædet helt og kontroller at de bageste støtteben er på rette plads og fastlåst.

Løft ryglænet, sæt hovedstøtterne på plads igen og tilslut sikkerhedsselerne.

**⚠ Advarsel**

Ved montering af sædet skal man sikre, at sædet sidder korrekt på forankringspunkterne, og at låsespærrerne sidder helt i hak, at ryglænet er sat tilbage i korrekt stilling, og at sikkerhedsselerne er forsvarligt fastspændt.

## Aftagelige bagsæder

På visse varianter kan lastområdet udvides ved at fjerne bagsæderne.

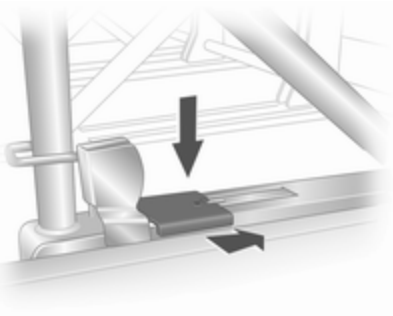

Frigør sæderne ved at trykke låsespærren, der er anbragt på sædebeslagene i venstre og højre side, ned og skyde den fremad.

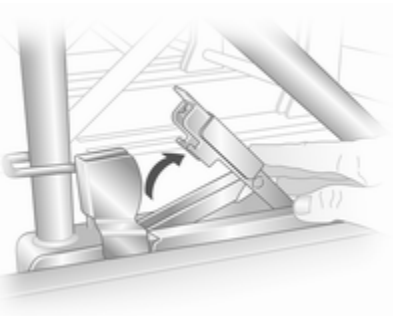

Når begge spærrerne er løftet, skubbes sædeenheden bagud og løsnes fra forankringspunkterne i gulvet. Sædet kan derefter løftes ud.

Sæderne må kun tages ud gennem skydedøren.

**⚠Advarsel**

Aftagelige sæder er tunge! Prøv ikke på at afmontere dem uden assistance.

Ved montering af sæderne skal det sikres, at sæderne sidder korrekt på forankringspunkterne, og at låsespærrerne sidder helt i hak.

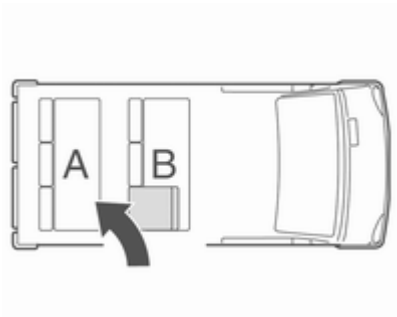


**⚠Advarsel**

Ved genmontering af sæderne skal det altid sikres, at rækken med klapsædet **B** er placeret korrekt foran rækken med faste sæder **A**.

Hvis sæderne sidder forkert, hæmmes adgangen for passagerne væsentligt.

# Sikkerhedsseler

Sikkerhedsselerne låses, hvis kørehastigheden sættes kraftigt op eller ned, så personerne holdes fast i siddepositionen. Derfor nedsættes faren for kvæstelser betydeligt.

**⚠ Advarsel**

Husk altid at spænde sikkerhedsselen.

I tilfælde af et uheld vil personer, der ikke er fastspændt, være til fare for sig selv og andre personer i bilen.

Sikkerhedsselen er kun beregnet til én person ad gangen. De er ikke egnede til personer, der er under 12 år eller mindre end 150 cm. Barnesæde ⇨ 45.

Alle dele i selesystemet skal med jævne mellemrum kontrolleres for skader for at sikre, at de fungerer, som de skal.

Beskadigede dele skal udskiftes. Efter et uheld skal selerne og aktiverede selestrammere udskiftes af et værksted.

**Bemærkninger**

Sørg for at selerne ikke bliver beskadiget af sko eller skarpe genstande eller kommer i klemme. Sørg for at der ikke kan komme snavs i selernes oprulningsautomatik.

Selehusker ⇨ 68.

## Selekraftbegrænsere

På forsæderne reducerer selekraftbegrænserne belastningen på kroppen ved at slække selen gradvist under en kollision.

## Selestrammere

I tilfælde af kraftigere sammenstød - frontalt eller bagfra - strammes forsædernes sikkerhedsseler.

**⚠ Advarsel**

Ukorrekt håndtering (f.eks. afmontering eller montering af selerne) kan føre til, at selestrammerne udløses med deraf følgende fare for legemsbeskadigelse.

Når selestrammerne er aktiveret, lyser kontrollampen ⇨ 68 konstant.

Selestrammere, der har været aktiveret, skal udskiftes af et værksted. Selestrammerne kan kun aktiveres én gang.

**Bemærkninger**
Det er ikke tilladt at anbringe eller montere tilbehør eller andre genstande inden for selestrammernes aktionsradius. Der må ikke foretages ændringer på selestrammernes dele, da bilens typegodkendelse ellers bortfalder.

# Trepunktssele

## Selen tages på

Træk sikkerhedsselen ud af selerullen, før den uden snoninger over kroppen og sæt låsetungen i låsen. Stram hofteselen jævnligt under kørslen ved at trække i skulderselen.

Sikkerhedsselehusker ⇨ 68.

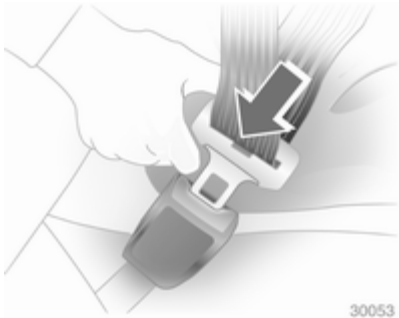


Løst eller kraftigt tøj gør, at sikkerhedsselen ikke slutter helt til. Anbring ikke genstande, for eksempel en håndtaske eller en mobiltelefon, mellem sikkerhedsselen og kroppen.

**⚠ Advarsel**

Selen må ikke ligge hen over lommer med hårde eller skrøbelige genstande.

## Højdeindstilling

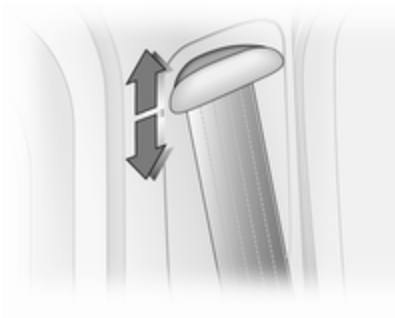

Skyd indstillingsmekanismen op eller ned til ønsket stilling:

- Tryk på knappen på indstillingsmekanismen, og skyd den så ned.
- Træk indstillingsmekanismen op uden at trykke på knappen.

Indstil højden, så sikkerhedsselen ligger hen over skulderen. Den må ikke gå hen over halsen eller overarmen.

Indstillinger må ikke foretages under kørslen.

## Afmontering

Sikkerhedsselen udløses ved at trykke på den røde knap i selelåsen.

## Sikkerhedsseler på bagsædet

### Sele med to låse

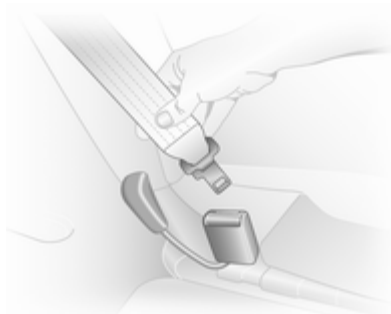

Inden selen fastspændes, isættes først den nederste låsetunge i selelåsen på sædets yderside.

Selen kan nu anvendes på samme måde som en standardsele.

**⚠ Advarsel**

Sikkerhedsselen er ikke effektiv ved en ulykke, hvis den nederste lås ikke er korrekt isat.

Når sikkerhedsselen udløses, skal det sikres, at den midterste selelås altid udløses før selelåsen på siden af sædet.

Fjern altid den nederste låsetunge fra den udvendige selelås inden sæderne afmonteres fra bilen eller for at lette adgangen til de bageste sæder.

Sæder i anden række ⇨ 36.

## Brug af sikkerhedssele under graviditet

**⚠ Advarsel**

Hofteselen skal anbringes så lavt som muligt over bækkenet for at forhindre tryk mod underlivet.

# Airbags

Airbaggene består af et antal individuelle systemer afhængigt af udstyrets omfang.

Når airbaggene udløses, pustes de op på brøkdele af et sekund. De tømmes også så hurtigt, at det ofte ikke bemærkes ved et uheld.

**⚠ Advarsel**

Hvis systemerne håndteres forkert, kan de pludselig blive udløst eksplosionsagtigt.

**Bemærkninger**
Elektronikken til styring af airbagsystemer og selestrammere er placeret i midterkonsollen. Anbring ikke magnetiske genstande i dette område.

Airbaggenes afdækninger må ikke overklæbes eller på anden vis beklædes.

Den enkelte airbag kan kun udløses én gang. Når først en airbag har været udløst, skal den udskiftes af et værksted.

Der må ikke foretages ændringer på airbagsystemet, da bilens typegodkendelse ellers bortfalder.

Hvis airbaggen har været udløst, skal man få et værksted til at afmontere rat, instrumentpanel, alle paneler, tætningslister til dørene, håndtag og sæder.

Når airbaggene pustes op, kan udsivende varm luft forårsage forbrændinger.

Kontrollampe for airbagsystemer ⇨ 68.

## Frontairbags

Frontairbagsystemet består af en airbag i rattet og én i instrumentpanelet i højre side. De er mærket med ordet **AIRBAG**.

Frontairbagsystemet udløses i tilfælde af kollision af en vis alvorlighed. Tændingen skal slås til.

De oppustede airbags dæmper stødet og nedsætter dermed risikoen for kvæstelser af overkrop og hoved betydeligt for personerne, der sidder på forsædet.

**⚠ Advarsel**

Optimal beskyttelse ydes kun, hvis sædets position er korrekt ⇨ 33.

Anbring ikke arme/ben eller genstande i det område, hvor airbaggen kan blive udløst.

Spænd sikkerhedsselen korrekt og lås den korrekt. Dette er en forudsætning for, at airbaggen skal give beskyttelse.

## Sideairbags

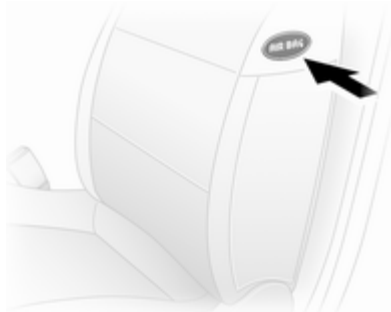


Sideairbagsystemet består af en airbag i hvert forsædes ryglæn. De er mærket med ordet **AIRBAG**.

Sideairbagsystemet udløses i tilfælde af kollision af en vis alvorlighed. Tændingen skal slås til.

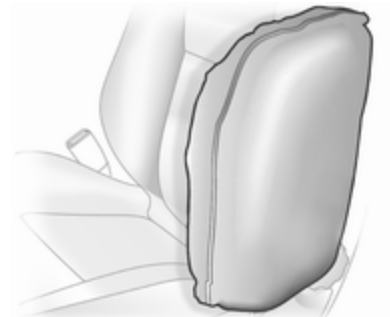

De oppustede airbags dæmper stødet og nedsætter dermed risikoen for kvæstelser af overkrop og bækken betydeligt i tilfælde af sidekollisioner.

**⚠ Advarsel**

Anbring ikke arme/ben eller genstande i det område, hvor airbaggen kan blive udløst.

**Bemærkninger**
På forsæderne må der kun monteres sædebetræk, der er godkendt til brug i bilen. Airbaggene må ikke tildækkes.

## Gardinairbags

Hovedairbagsystemet består af en airbag i hver side af tagrammen. De er mærket med ordet **AIRBAG** på loftindtrækket.

Gardinairbagsystemet udløses i tilfælde af kollision af en vis alvorlighed. Tændingen skal slås til.

De oppustede airbags dæmper stødet og nedsætter dermed risikoen for hovedkvæstelser betydeligt i tilfælde af sidekollisioner.

**⚠Advarsel**

Anbring ikke arme/ben eller genstande i det område, hvor airbaggen kan blive udløst.

## Deaktivering af airbag

Frontairbag og sideairbag ved højre forsæde skal deaktiveres, hvis der skal monteres et barnesæde på højre forsæde. Gardinairbag-systemet, selestrammerne og førerens airbagsystem forbliver aktive.

Systemet for deaktivering af airbag er angivet med en mærkat på siden af instrumentbrættet. Mærkaten er synlig, når passagerdøren foran er åben.

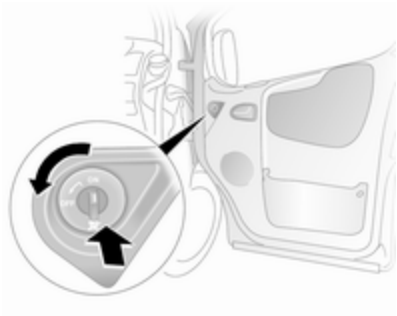

Airbagsystemet til forsædepassageren kan deaktiveres med en knap, der er anbragt på passagerdøren foran.

Når passagerdøren foran er åben, trykkes kontakten ind og drejes mod uret til stilling **OFF**.

Airbaggene til passagersædet foran er deaktiveret og blæses ikke op i tilfælde af sammenstød. Kontrollampen lyser konstant i instrumentgruppen. Et barnesæde kan monteres som vist på diagrammet for monteringssteder ⇨ 47.

**⚠ Fare**

Alvorlig fare for børn, hvis der anvendes barnesæde, mens den forreste passagerairbag er aktiveret.

Alvorlig fare for voksne, hvis den forreste passagerairbag er deaktiveret.

Så længe kontrollampen ikke lyser, blæses airbagsystemerne til passagersædet foran op i tilfælde af et sammenstød.

Status må kun ændres, når bilen holder stille, og tændingen er afbrudt. Status ændres først ved næste ændring.

Hvis kontrollampe bliver ved med at lyse sammen med , er det tegn på, at der er en fejl i systemet. Søg hjælp på et værksted.

Kontrollampe for deaktiveret airbag ⇨ 68.

# Barnesæder

Vi anbefaler at anvende barnesædet fra Opel, der er særligt designet til bilen.

Når der bruges et barnesæde skal nedenstående anvisninger om brug og montering altid følges, og fabrikantens anvisninger skal overholdes.

Overhold altid lokale og nationale bestemmelser. Nogle lande forbyder brugen af børnesikkerhedssystemer på bestemte siddepladser.

**⚠ Advarsel**

Når der bruges et barnesæde på højre forsæde, skal airbagsystemet for denne plads deaktiveres; hvis det ikke gøres, kan airbaggene udgøre en alvorlig risiko for barnet, hvis de udløses.

Det gælder især for et bagudvendt barnesæde på højre forsæde.

Deaktivering af airbag ⇨ 44.

## Sådan vælges det rette system

Bagsæderne er det mest praktiske sted at fastgøre et barnesæde.

Barnet skal sidde med ansigtet vendt modsat kørselsretningen, så længe det er muligt. Dette sikrer, at barnets rygrad, som stadig er meget svag, belastes mindre i tilfælde af en ulykke.

Systemet bør udskiftes, når barnets hoved ikke længere understøttes korrekt i øjenhøjde.

Børn, der er under 12 år eller mindre end 150 cm, skal sidde i eller på et passende barnesæde.

Da en korrekt anbringelse af sikkerhedsselen sjældent er mulig på et barn, som er mindre end 150 cm, anbefaler vi stærkt, at der bruges et relevant barnesæde, selv om dette, som følge af barnets alder, ikke længere er et lovkrav.

Hold aldrig et barn i favnen under kørslen. I tilfælde af kollision kan man ikke holde barnet fast.

Anvend altid et barnesæde, der passer til barnets vægt.

Kontroller, at det barnesæde, der skal monteres, passer til bilen.

Kontroller, at barnesædet monteres korrekt i kabinen.

Lad kun børn stige ind og ud af bilen i den side, der vender bort fra trafikken.

Når barnesædet ikke er i brug, skal det sikres med en sikkerhedssele, eller det skal tages ud af bilen.

**Bemærkninger**

Børnesikkerhedssystemerne må ikke overklæbes eller på anden vis beklædes.

Efter et uheld skal børnesikkerhedssystemet altid udskiftes.

# Placering af barnesæder

## Tilladte måder at fastspænde et barnesæde

### Forsæder - alle varianter

| | Enkeltsæde - forsædepassagerside[1] | | Sædebænk - forsædepassagerside | | | |
|---|---|---|---|---|---|---|
| | | | uden airbag | | med airbag | |
| Vægt- eller aldersklasse | uden airbag | med airbag | i midten | foruden | i midten | foruden |
| **Gruppe 0: indtil 10 kg**<br>eller ca. 10 måneder<br>**Gruppe 0+: indtil 13 kg**<br>eller ca. 2 år | U | U[2] | X | U | X | U[2] |
| **Gruppe I: 9 til 18 kg**<br>eller ca. 8 måneder til 4 år | U | U[2] | UF | U | UF | U[2] |
| **Gruppe II: 15 til 25 kg**<br>eller ca. 3 til 7 år<br>**Gruppe III: 22 til 36 kg**<br>eller ca. 6 til 12 år | U | U[2] | UF | U | UF | U[2] |

[1] Hvis sædet kan indstilles, skal det kontrolleres, at det befinder sig i bageste stilling. Sørg for at bilens sikkerhedssele er så lige som mulig mellem skulderen og det øverste forankringspunkt.

[2] Kontroller at airbagsystemet for forsædepassageren er deaktiveret ved montering af et barnesæde på dette sted.

**Combi - bagsæder**

| | 2. sæderække | | | 3. sæderække[3)4)] | |
|---|---|---|---|---|---|
| **Vægt- eller aldersklasse** | **Førerside udvendigt sæde** | **I midten** | **Passagerside udvendigt sæde** | **Foruden** | **I midten** |
| **Gruppe 0: indtil 10 kg** eller ca. 10 måneder **Gruppe 0+: indtil 13 kg** eller ca. 2 år | U, + | U, + | U | X | X |
| **Gruppe I: 9 til 18 kg** eller ca. 8 måneder til 4 år | U, + | U, + | U | X | X |
| **Gruppe II: 15 til 25 kg** eller ca. 3 til 7 år **Gruppe III: 22 til 36 kg** eller ca. 6 til 12 år | U | U | U | X | X |

3) Det er kun tilladt at montere et universalbarnesæde på tredje sæderække, når sæderne i anden sæderække er fjernet, og sikkerhedsselerne har tilstrækkelig længde til denne barnesædetype.

4) I biler med kun en 2-sæders bænk i anden række er det tilladt at montere et universalbarnesæde i tredje sæderække, men kun på det udvendige sæde i passagersiden (dvs. nærmest skydesidedøren), som følge af øget mellemrum foran det.

**Tour - bagsæder**

| | 2. sæderække | | | 3. sæderække[3)4)] | |
|---|---|---|---|---|---|
| **Vægt- eller aldersklasse** | **Førerside udvendigt sæde** | **I midten** | **Passagerside udvendigt sæde** | **Foruden** | **I midten** |
| **Gruppe 0: indtil 10 kg** eller ca. 10 måneder **Gruppe 0+: indtil 13 kg** eller ca. 2 år | U, + | U, + | U | X | X |
| **Gruppe I: 9 til 18 kg** eller ca. 8 måneder til 4 år | U, + | U, + | U | X | X |
| **Gruppe II: 15 til 25 kg** eller ca. 3 til 7 år **Gruppe III: 22 til 36 kg** eller ca. 6 til 12 år | U | U | U | X | X |

3) Det er kun tilladt at montere et universalbarnesæde på tredje sæderække, når sæderne i anden sæderække er fjernet, og sikkerhedsselerne har tilstrækkelig længde til denne barnesædetype.

4) I biler med kun en 2-sæders bænk i anden række er det tilladt at montere et universalbarnesæde i tredje sæderække, men kun på det udvendige sæde i passagersiden (dvs. nærmest skydesidedøren), som følge af øget mellemrum foran det.

U = Passer til universalbarnesæder til brug i denne vægt- og aldersklasse sammen med trepunktssele.
UF = Passer til fremadvendte universalbarnesæder til brug i denne vægt- og aldersklasse sammen med trepunktssele.
+ = Egnet til ISOFIX-barnesæde med beslag og forankringspunkter, hvis de er monteret. Ved montering af et ISOFIX-barnesæde må der kun benyttes sæder, der er godkendt til bilen. Se "Tilladte måder at montere et ISOFIX-barnesæde på".
X = Siddestilling ikke egnet til børn i denne vægt- og aldersklasse.

## ISOFIX størrelsesklasse og sædetype

A - ISO/F3 = Fremadvendende barnesæde til børn op til maksimum i vægtklassen 9 til 18 kg.
B - ISO/F2 = Fremadvendende barnesæde til mindre børn i vægtklassen 9 til 18 kg.
B1 - ISO/F2X = Fremadvendende barnesæde til mindre børn i vægtklassen 9 til 18 kg.
C - ISO/R3 = Bagudvendt barnesæde til børn op til maksimum i vægtklassen op til 13 kg.
D - ISO/R2 = Bagudvendt barnesæde til mindre børn i vægtgruppen op til 13 kg.
E - ISO/R1 = Bagudvendt barnesæde til små børn i vægtgruppen op til 13 kg.

## Tilladte måder at fastspænde et ISOFIX barnesæde

| Vægtklasse | Størrelses-klasse | Fastgørelse | Forsæder | 2. sæderække | | | 3. sæderække |
|---|---|---|---|---|---|---|---|
| | | | | Førerside udvendigt sæde | I midten | Passagerside udvendigt sæde | |
| Gruppe 0: indtil 10 kg | E | ISO/R1 | X | IL | IL | X | X |
| Gruppe 0+: indtil 13 kg | E | ISO/R1 | X | IL | IL | X | X |
| | D | ISO/R2 | X | IL | IL | X | X |
| | C | ISO/R3 | X | IL | IL[5)] | X | X |
| Gruppe I: 9 til 18 kg | D | ISO/R2 | X | IL | IL | X | X |
| | C | ISO/R3 | X | IL | IL[5)] | X | X |
| | B | ISO/F2 | X | IL, IUF | IL, IUF | X | X |
| | B1 | ISO/F2X | X | IL, IUF | IL, IUF | X | X |
| | A | ISO/F3 | X | IL, IUF | IL, IUF | X | X |

IL = Passer til særlige ISOFIX-barnesæder af kategorierne 'specific-vehicle', 'restricted' eller 'semi-universal'. ISOFIX-barnesædet skal være godkendt til den enkelte bilmodel.
IUF = Passer til fremadvendte ISOFIX-barnesæder af universalkategori, der er godkendt til brug i denne vægtklasse.
X = Ingen ISOFIX-barnesæder godkendt i denne vægtklasse.

[5)] Et ISOFIX-barnesæde i denne størrelsesklasse kan kun monteres på dette sæde i biler med et enkelt passagersæde foran.

## Isofix barnesæder

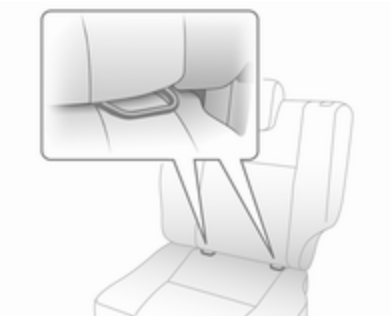

Fastgør et ISOFIX-barnesæde, der er godkendt til bilen, i ISOFIX-fastgørelsesbeslagene.

Ved fastgørelse af barnesæde med ISOFIX-beslag må der anvendes barnesæder, der er universelt tilladt til ISOFIX.

Tilladte fastgørelsespositioner for ISOFIX -barnesæder er mærket i tabellen med ✚, IL og IUF.

## Top-Tether fastgørelsesøjer

Der findes Top-Tether fastgørelsesøjer bag på sædet.

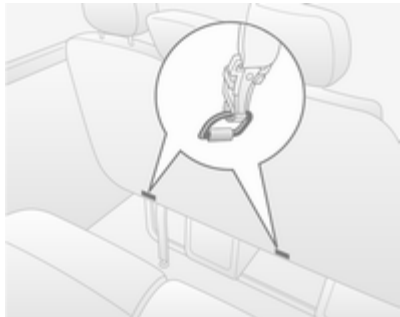

Ud over ISOFIX-monteringen fastgøres Top-Tether-fastgørelsesremmen til Top-Tether-fastgørelsesøjerne. Gjorden skal føres mellem hovedstøttens to føringsstænger.

Positionerne for universale ISOFIX-barnesæder er markeret i tabellen med IUF.

# Opbevaring

Opbevaringsrum ..... 53
Lastrum ..... 54
Tagbagagebærer ..... 56
Læsseinformation ..... 56

# Opbevaringsrum

## Instrumentbrætopbevaring

Opbevaringsrum, lommer og bakker findes på instrumentbrættet.

En møntholder og/eller en telefonholder er anbragt øverst i instrumentbrættet.

## Handskerum

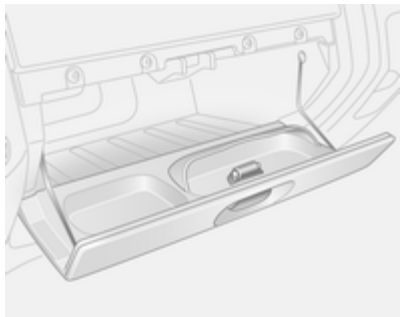

Handskerummet har en solbrilleholder.

Luk handskerummet under kørsel.

## Kopholdere

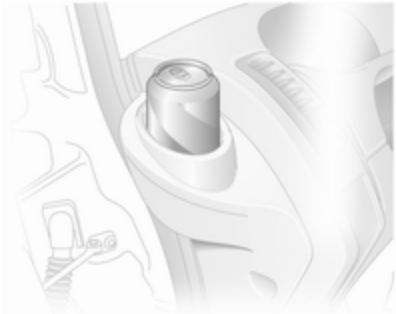

Der er anbragt kopholdere i hver sin ende af instrumentbrættet.

Når kopholderne skal anvendes, fjernes askebægerenheden.

## Opbevaringsrum foran

To frakkekroge er anbragt på vare-rumsadskillelsen.

De forreste dørlommer indeholder flaskeholdere.

## Opbevaring over kabinen

Totalvægten i dette rum må ikke overstige 30 kg.

# Lastrum

## Lastrumsafdækning

Der må ikke anbringes genstande på dækkenet.

### Afmontering

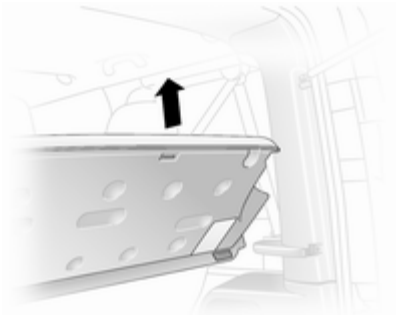

Løft afdækningen og frigør den fra sidestyrene.

## Læsseskinner og kroge

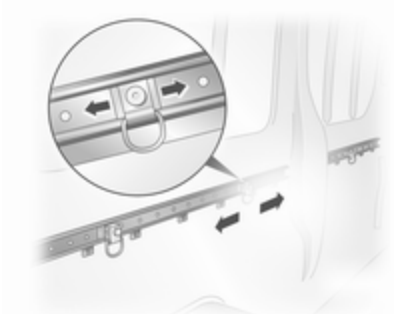

De lastforankringsskinner, der er monteret i lastrummet, giver mulighed for indstillelige forankringspunkter til sikring af lasten.

- Frigør midterbolten i forankringspunktet ved at trække den ud mod fjederspændingen,
- skub forankringspunktet til ønsket position, direkte over et passende låsningshul,

- frigør midterbolten i forankringspunktet, samtidig med at det kontrolleres, at bolten sidder korrekt, og at forankringspunktet er forsvarligt låst,
- derefter kan lasten sættes på plads med fastsurringsremme, der er fastgjort til forankringspunktet.

Maksimumbelastningen i hvert forankringspunkt er 75 kg. For at forhindre at dette maksimum overskrides, skal man undgå brug af fastsurringsremme af skraldetypen.

## Surrekroge

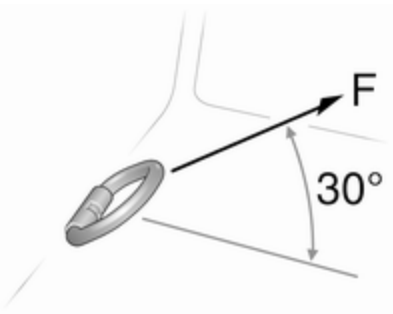


Surrekrogene er konstrueret til at sikre genstande mod at glide, f.eks. ved brug af surrestroppe eller et bagagenet i bunden.

Den maksimale kraft, der påføres surrekrogene, bør ikke overstige 5000 N ved 30°.

## Sikkerhedsnet

Sikkerhedsnettet kan monteres bag forsæderne eller bagsæderne.

Der må ikke transporteres personer, som befinder sig bag sikkerhedsnettet.

### Montering (forreste eller bageste position)

Løft afdækningerne for at få adgang til beslagene, isæt lastrumsnettets stang i beslagene og fastgør. Fastgør stropperne i surrekrogene bag forsæderne eller i ringene på bagsæderammen. Stram derefter stropperne.

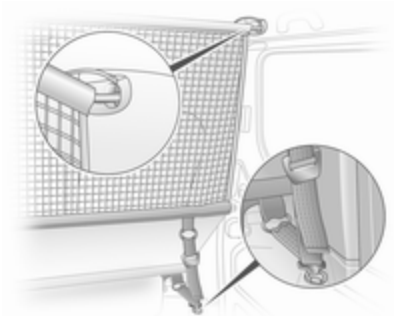

### Afmontering

Vip reguleringsmekanismen for stroplængde opad og hægt stroppen af.

## Advarselstrekant

Advarselstrekanten kan anbringes i rummet under forsæderne.

## Førstehjælpskasse

Førstehjælpskassen kan anbringes i rummet under forsæderne.

# Tagbagagebærer

Af hensyn til sikkerheden og for at undgå beskadigelse af taget anbefaler vi, at De bruger et tagbagagebærersystem, der er godkendt til bilen.

**Bemærkninger**
De forreste fastgøringspunkter til tagbagagebæreren oven over kabineområdet er kun til montering af det komplette tagbagagebærersystem og må ikke benyttes til at fastgøre tagbøjler.

Følg tagbagagebærerens betjeningsvejledning. Afmonter tagbagagebæreren, når den ikke bruges.

Yderligere anvisninger ⇨ 56.

# Læsseinformation

- Tunge genstande i lastrummet skal placeres jævnt fordelt og så langt fremme som muligt. Hvis det er nødvendigt at stable genstandene, skal de tungeste genstande anbringes nederst.
- Genstande fastgøres ved hjælp af fastgøringsremme, der hægtes fast i fastsurringskrogene.
- Løse genstande i bagagerummet sikres, så de ikke rutsjer rundt.
- Anbring ikke genstande på bagagerumsafdækningen eller på instrumentbrættet.
- Bagage etc. må ikke hindre førerens betjening af pedalerne, parkeringsbremsen og gearskiftet eller hans/hendes bevægelsesfrihed. Der må ikke være løse genstande i kabinen.
- Kør ikke med åben bagklap. Desuden kan nummerpladen kun ses og er kun oplyst korrekt, hvis dørene er lukket.
- Nyttelasten er forskellen mellem den tilladte totalvægt (se typeskilt ⇨ 148) og egenvægten ifølge EU.

  Til beregning af bilens tjenestevægt ifølge EU noteres dataene for Deres bil i vægtskemaet forrest i denne håndbog.

  Egenvægten ifølge EU omfatter førerens vægt (68 kg), bagage (7 kg) og alle væsker (tank 90% fyldt).

  Specialudstyr og tilbehør øger egenvægten.
- Kørsel med taglast øger bilens følsomhed over for sidevind og gør bilen vanskeligere at manøvrere på grund af dens højere tyngdepunkt. Lasten skal fordeles jævnt og fastgøres forsvarligt med remme. Dæktrykket og bilens hastighed tilpasses efter belastningstilstanden. Kontroller med jævne mellemrum, om lasten sidder fast, og efterspænd remmene.

  Den tilladte taglast (som omfatter tagbagagebærerens vægt) er 280 kg for varianter med standardtag og 210 kg for varianter med højt

tag (inkluderer ikke ladvognstyper). Tagbelastningen er den samlede vægt af tagbagagebærer og last.

Den tilladte taglast på det godkendte tagbagagebærersystem i fuld længde er 210 kg for varianter med standardtag og 140 kg for varianter med højt tag (inkluderer ikke ladvognstyper). Tagbelastningen er den samlede vægt af tagbagagebærer og last.

# Instrumenter og betjening

Betjening ..... 58
Advarselslamper, instrumenter og kontrollamper ..... 63
Informationsdisplays ..... 72
Fejlmeddelelser ..... 73
Kørecomputer ..... 74
Fartskriver ..... 76

# Betjening

## Indstilling af rat

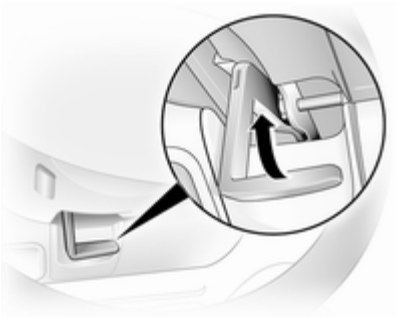

Træk håndtaget nedad, indstil rattet, skub derefter håndtaget opad og kontroller, at det er gået i hak.

Indstilling af rattet må kun foretages, når bilen holder stille, og rattet er låst op.

## Knapper på rattet

Bilens cruise control og hastighedsbegrænser kan betjenes via knapperne på rattet.

Cruise control og hastighedsbegrænser ⇨ 103.

# Horn

Tryk på ⚠.

Hornet virker uanset tændingslåsens stilling.

# Knapper på rattet

Infotainment-systemet kan også betjenes med knapperne på rattet.

Yderligere anvisninger findes i vejledningen til Infotainment.

# Forrudevisker/vasker

## Vinduesviskere

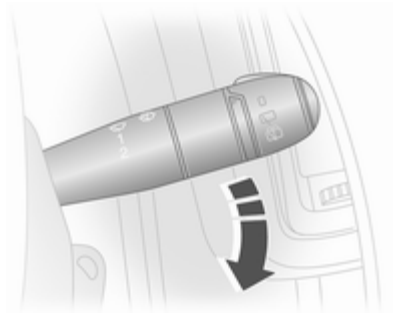

= Intervalfunktion
1 = Langsomt
2 = Hurtigt

Må ikke aktiveres, hvis forruden er belagt med is.

Afbrydes i bilvaskeanlæg.

### Automatisk viskerfunktion med regnsensor

= Automatisk viskerfunktion med regnsensor

Regnsensoren registrerer vandmængden på ruden og styrer viskerne automatisk.

Når motoren startes, er det nødvendigt at vælge automatisk viskerfunktion igen.

**Regnsensor med indstillelig følsomhed**

Drej indstillingshjulet for at indstille følsomheden:

| | | |
|---|---|---|
| Lav følsomhed | = | Drej indstillingshjulet nedad |
| Høj følsomhed | = | Drej indstillingshjulet opad |

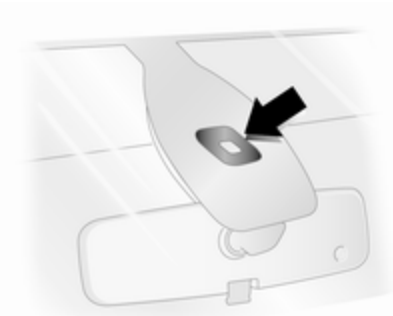

Hold sensoren fri for støv, snavs og is.

## Forrudevasker

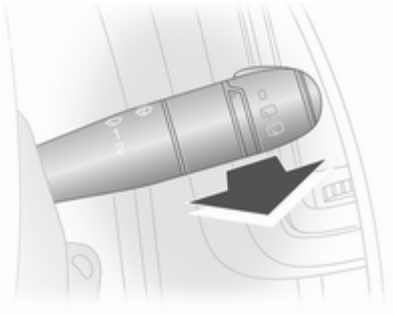

Træk armen mod rattet. Sprinklervæske sprøjtes på forruden.

| | | |
|---|---|---|
| Kort træk | = | Viskeren kører én gang |
| Langt træk | = | Viskeren kører nogle gange |

## Bagrudevisker/-sprinkler

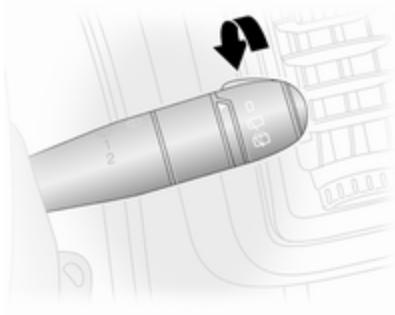

Drej:

| | | |
|---|---|---|
| **0** | = | Slukket |
| | = | Viskerfunktion |
| | = | Der sprøjtes sprinklervæske på bagruden |

## Udetemperatur

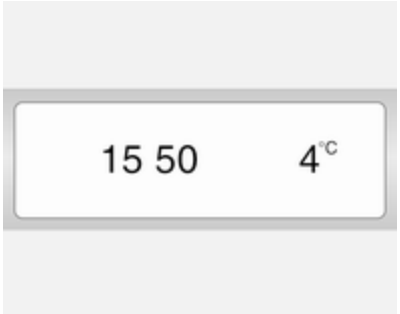


Et fald i temperaturen vises omgående. En stigning i temperaturen vises efter et lille stykke tid.

Hvis udetemperaturen falder til 3 °C, blinker **°C** i informationsdisplayet som en advarsel om glatte veje. Denne fortsætter med at blinke, indtil temperaturen stiger til over 3 °C.

**⚠ Advarsel**

Kørebanen kan allerede være isglat, selv om displayet viser, at temperaturen ligger et par grader over 0 °C.

## Ur

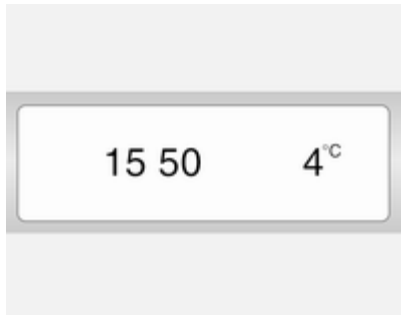


Afhængigt af bilen kan den aktuelle tid vises i informationsdisplayet og/eller førerinformationscentret.

### Informationsdisplay:

Timer og minutter indstilles ved at trykke på de pågældende knapper ved displayet eller med knapperne på Infotainment-systemet.

Yderligere oplysninger findes i instruktionsbogen til Infotainment-systemet.

### Førerinformationscenter:

Vis urfunktionen ved at trykke gentagne gange på knappen for enden af viskerarmen. Når klokkeslættet blinker (efter ca. 2 sekunder), skal knappen trykkes og holdes inde:

- Timer blinker,
- Tryk gentagne gange på knappen for at ændre timetal,
- Tryk på knappen og hold den inde for at indstille timetallet,
- Minutter blinker,
- Tryk gentagne gange på knappen for at ændre minuttal,
- Tryk på knappen og hold den inde for at indstille minuttallet.

## Stikdåser

Der findes 12 V-stikdåser i instrumentbrættet og bag i bilen.

Tilslutning af elektrisk udstyr, mens motoren ikke er tændt, vil aflade batteriet. Effektforbruget må ikke overstige 120 watt. Der må ikke tilsluttes tilbehør, som afgiver strøm, f.eks. elektriske opladere eller batterier.

Elektrisk tilbehør, der tilsluttes el-udtaget, skal opfylde standarden i DIN VDE 40 839 (krav om elektromagnetisk kompatibilitet).

Der må ikke tilsluttes tilbehør, som afgiver strøm, f.eks. elektriske opladere eller batterier.

| Forsigtig |
| --- |
| Brug ikke stik, der ikke passer til el-udtagene. |

## Lighter

Cigarettænderen befinder sig i instrumentbrættet.

Tryk cigarettænderen ind. Når spiralen gløder, slår den automatisk fra. Cigarettænderen trækkes ud.

## Askebægre

| Forsigtig |
| --- |
| Må kun benyttes til aske og ikke til brændbart affald. |

### Flytbart askebæger

Askebæger til mobil anvendelse i bilen. Åbn låget, når det skal bruges.

# Advarselslamper, instrumenter og kontrollamper

## Speedometer

Viser hastigheden.

Den maksimale hastighed kan være begrænset en hastighedsregulator. En synlig indikation af dette er en advarselsmærkat, der er anbragt på instrumentbrættet.

En advarselssummer lyder i 10 sekunder, hvis bilen kortvarigt overskrider den indstillede grænse.

**Bemærkninger**
Under visse forhold (f.eks. stejle skråninger) kan bilens hastighed overstige den angivne grænse.

## Km-tæller

Viser den registrerede strækning.

### Triptæller

Triptælleren vises under km-tælleren og viser den distance, der er kørt siden sidste nulstilling.

Hvis man vil nulstille, mens triptælleren vises, skal man trykke på knappen på enden af viskerarmen og

holde den inde i nogle sekunder med tændingen slået til. Displayet blinker, og værdien stilles tilbage til nul.

## Omdrejningstæller

Viser motorens omdrejningstal pr. minut.

Kør så vidt muligt i det nederste omdrejningsområde i alle gear.

**Forsigtig**

Hvis nålen befinder sig i det røde advarselsfelt, er det højest tilladte omdrejningstal overskredet. Der er risiko for motorskader.

## Brændstofmåler

Viser brændstofmængden i tanken.

De tændte streger svarer til brændstofmængden.

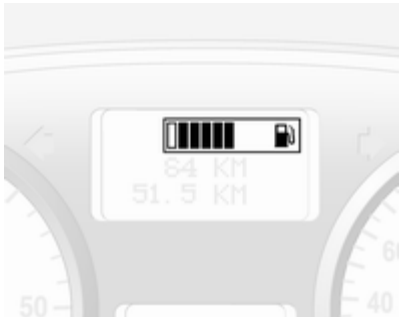


Når tanken er fuld, lyser alle streger, undtagen advarselsstregen for brændstofreserve (længst til venstre for brændstofmåleren), som forbliver tom.

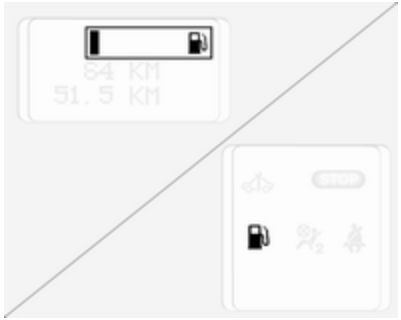


Når advarselsstregen for brændstofreserve tænder i brændstofmåleren (dvs. skifter fra tom til fyldt), tænder også kontrollampen ⛽ i den nederste del af instrumentgruppen ⇨ 66; brændstofmængden er meget lav: fyld straks op ⇨ 108.

Kør aldrig tanken tom. Udluftning af dieselbrændstofsystemet ⇨ 121.

**Bemærkninger**
For at sikre, at brændstofstanden vises korrekt, skal tændingen være slået fra før brændstofpåfyldning. Undgå mindre påfyldninger (f.eks. under 5 liter) for at sikre præcise aflæsninger.

På grund af eventuelle brændstofrester i tanken kan påfyldningsmængden være mindre end den angivne kapacitet for brændstoftanken.

## Overvågning af motoroliestand

Overvågningen af motoroliestanden er kun korrekt, hvis bilen er parkeret på et vandret underlag, og motoren er kold.

Hvis minimumstanden for motorolie er nået, vises meddelelsen **OIL** i førerinformationscentret i 30 sekunder, efter at tændingen er slået til. Kontroller og påfyld motorolie ⇨ 115.

Hvis motoroliestanden er korrekt, når tændingen er slået til, vises meddelelsen **OIL LEVEL CORRECT (OLIESTAND KORREKT)** kortvarigt i førerinformationscentret.

Hvis motoroliestanden er over minimum, skal man trykke på kørecomputerens knap for enden af viskerarmen inden for 30 sekunder, efter at tændingen er slået til. Meddelelsen **OIL LEVEL (OLIESTAND)** vises sammen med firkanter, som svarer til oliestanden.

Efterhånden som oliestanden falder, erstattes firkanterne på oliestandsdisplayet af tankestreger:

| | | |
|---|---|---|
| □ □ □ □ □ □ | = | Maksimalt niveau |
| □□□- - - | = | Mellemniveau |
| - - - - - - | = | Minimalt niveau. |

Visning af oliestandsovervågningen afsluttes ved at trykke på kørecomputerknappen.

Kørecomputer ⇨ 74.

## Servicedisplay

Når tændingen er slået til, vises den resterende strækning inden næste service kort i førerinformationscentret. Baseret på kørselsforholdene varierer det interval, ved hvilket der indikeres service, betydeligt.

Når den resterende strækning inden næste service er mindre end 3.000 km eller 2 måneder, vises **SERVICE IN (SERVICE OM)** i førerinformationscentret.

Når strækningen når 0 km eller servicedatoen er nået, tænder kontrollampen og i instrumentgruppen og førerinformationscentret, og den tilsvarende meddelelse **SERVICE DUE (TID TIL SERVICE)** vises i førerinformationscentret.

Bilen skal til service. Søg hjælp på et værksted.

### Nulstilling af servicedisplayet

Efter et service skal servicedisplayet nulstilles. Hvis det et muligt, så vælg displayet for strækning inden service

i førerinformationscentret, tryk derefter på knappen for enden af viskerarmen, og hold den inde, indtil strækningen inden service vises konstant. Kørecomputer ⇨ 74.

Førerinformationscenter ⇨ 72.

Serviceinformation ⇨ 143.

## Geardisplay

Funktionen eller det valgte gear i den automatiserede gearkasse vises i førerinformationscentret.

**R** = Bakgear
**N** = Neutral
**A** = Automatisk drift
**kg** = Lastprogram
❄ = Vinterprogram
= Aktiver fodbremsen
= Gearkasseelektronik

Automatiseret gearkasse ⇨ 95.

## Kontrollamper

De kontrollamper, der beskrives her, findes ikke i alle biler. Beskrivelserne dækker alle instrumentversioner.

Afhængigt af udstyret kan kontrollampernes position variere.

Når tændingen slås til, tændes de fleste kontrollamper kortvarigt som en funktionstest.

Kontrollampernes farver betyder:

| | | |
|---|---|---|
| Rødt område | = | Fare, vigtig information |
| Gul | = | Advarsel, henvisning, fejl |
| Grøn | = | Bekræftelse af aktivering |
| Blåt område | = | Bekræftelse af aktivering |

## Kontrollamper i instrumentgruppen

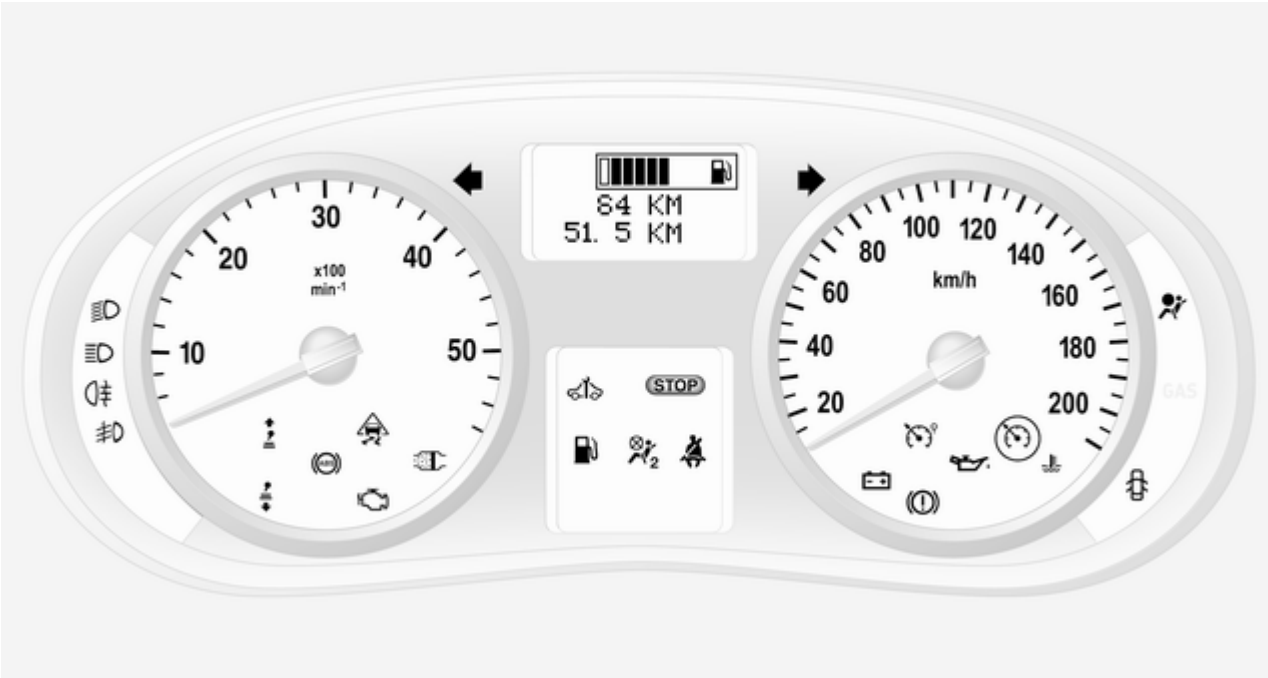

## Blinklys

⇦⇨ blinker grønt.

Blinker ved aktiveret blinklys eller havariblink.

Hurtig blinken: fejl på et blinklys eller en dertil hørende sikring.

En advarsel i form af et lydsignal kan høres, når blinklysene er aktiveret. Når der køres med anhænger, ændres tonehøjden på lydsignalet.

Udskiftning af pærer ⇨ 122.

Sikringer ⇨ 126.

Blinklys ⇨ 79.

## Selehusker

lyser rødt.

Hvis sikkerhedsselen ikke er spændt, blinker , når bilens hastighed er over ca. 16 km/h. Der kommer også en advarselslyd i ca. 90 sekunder.

**⚠Advarsel**

Husk altid at spænde sikkerhedsselen.

I tilfælde af et uheld vil personer, der ikke er fastspændt, være til fare for sig selv og andre personer i bilen.

## Airbag og selestrammere

lyser gult.

Når tændingen slås til, lyser kontrollampen kortvarigt. Hvis den ikke lyser eller lyser under kørsel, er der en fejl i selestrammeren eller i airbagsystemet. Airbaggene og selestrammerne kan svigte i tilfælde af ulykke.

Udløste selestrammere eller airbags vises ved, at lyser konstant.

**⚠Advarsel**

Fejlårsagen skal omgående afhjælpes på et værksted.

Selestrammere, airbagsystem ⇨ 39, ⇨ 42.

## Deaktivering af airbag

lyser gult, når tændingen slås til, og bliver ved med at lyse, når airbaggen til forsædepassageren er deaktiveret.

Hvis kontrollampe lyser sammen med eller , skal man søge hjælp på et værksted.

**⚠Fare**

Alvorlig fare for børn, hvis der anvendes barnesæde, mens den forreste passagerairbag er aktiveret.

Alvorlig fare for voksne, hvis den forreste passagerairbag er deaktiveret.

Airbags ⇨ 42, selestrammere ⇨ 39, deaktivering af airbag ⇨ 44.

## Ladesystem

lyser rødt.

Lyser, når tændingen er slået til og slukker kort efter, at motoren er startet.

### Kontrollampen tændes, mens motoren kører

Stop bilen, stands motoren. Batteriet lader ikke. Motorkølingen kan være afbrudt. Strømmen til bremseforstærkeren kan være afbrudt. Søg hjælp på et værksted.

## Fejl i blinklys

lyser eller blinker gult.

Lyser, når tændingen er slået til og slukker kort efter, at motoren er startet.

### Kontrollampen tændes, mens motoren kører

Der er fejl i det system, der renser udstødningsluften. De tilladte grænseværdier for udstødningsgasser kan være overskredet. Søg omgående hjælp på et værksted.

### Kontrollampen blinker, mens motoren er i gang

Fejl, der kan føre til beskadigelse af katalysatoren. Let på speederen, indtil kontrollampen holder op med at blinke. Søg straks hjælp på et værksted.

## Bilen skal snart til service

lyser gult.

Lyser, når tændingen er slået til og slukker kort efter, at motoren er startet.

Tænder evt. i forbindelse med en anden kontrollampe eller en meddelelse i førerinformationscentret. Søg omgående hjælp på et værksted.

## Stands motoren

STOP lyser rødt.

Lyser sammen med , , eller : stands motoren omgående, og søg hjælp på et værksted.

## Bremsesystem

lyser rødt.

Lyser ved slækket parkeringsbremse, hvis bremsevæskestanden er for lav ⇨ 119.

| ⚠ Advarsel |
| --- |
| Stands bilen. Afbryd straks kørslen. Søg hjælp på et værksted. |

Lyser, efter at tændingen er sluttet til, hvis parkeringsbremsen er trukket ⇨ 100.

Hvis meddelelsen **BRAKING FAULT (BREMSEFEJL)** vises i førerinformationcentret, er der en fejl i bremsesystemet. Søg omgående hjælp på et værksted.

Bremsesystem ⇨ 99.

## Blokeringsfri bremser (ABS)

ABS lyser gult.

Lyser kortvarigt efter at tændingen er slået til. Systemet er funktionsklart, når (ABS) er slukket.

Hvis kontrollampen (ABS) ikke slukker efter et par sekunder, eller hvis den tænder under kørsel, er der en fejl i ABS. Kontrollampen tænder evt. også i instrumentgruppen sammen med meddelelserne **CHECK ABS (KONTROLLER ABS)** og **CHECK ESP (KONTROLLER ESP)** i førerinformationscentret. Bremsesystemet forbliver funktionsdygtigt, men uden ABS-regulering.

Hvis kontrollamperne (ABS), , (!) og STOP tænder, er ABS og ESP deaktiverede, og meddelelsen **BRAKING FAULT (BREMSEFEJL)** vises i førerinformationscentret. Søg omgående hjælp på et værksted.

Antiblokeringssystem. ⇨ 99.

## Skift op

eller tænder.

Af økonomiske grunde anbefales det at skifte gear, når den tænder.

## Elektronisk stabilitetsprogram

blinker eller lyser gult.

Lyser i nogle sekunder efter, at tændingen er tilsluttet.

### Kontrollampen begynder at blinke under kørslen

Systemet er i funktion. Motorydelsen vil muligvis blive reduceret, og en mindre opbremsning af bilen kan finde sted.

### Kontrollampen tændes under kørslen

Systemet er slukket. Meddelelsen **ESP OFF (ESP FRA)** vises også i førerinformationscentret.

ESP®Plus ⇨ 102.

## Kølevæsketemperatur

lyser rødt.

### Kontrollampen tændes, mens motoren kører

Stop bilen, stands motoren.

| Forsigtig |
| --- |
| Kølevæsketemperaturen er for høj. |

Kontroller kølevæskestand ⇨ 118.

Hvis der er nok kølevæske, skal man rette henvendelse til et værksted.

## Forvarmning

lyser gult.

Forvarmning er aktiveret. Aktiverer kun, når udetemperaturen er lav.

## Dieselpartikelfilter

lyser gult.

Lyser når dieselpartikelfilteret trænger til at blive renset ⇨ 93.

## Motorolietryk

lyser rødt.

Lyser når tændingen er slået til og slukker kort efter, at motoren er startet.

### Kontrollampen tændes, mens motoren kører

**Forsigtig**

Motorsmøringen kan være afbrudt. Dette kan føre til beskadigelse af motoren og/eller blokering af drivhjulene.

1. Træd på koblingen.
2. Sæt i frigear, sæt gearvælgeren på **N**.
3. Styr så hurtigt som muligt væk fra trafikken uden at genere andre trafikanter.
4. Afbryd tændingen.

**⚠ Advarsel**

Når motoren er slukket, skal der betydeligt mere kraft til at bremse og styre.

Nøglen må ikke tages ud. før bilen holder stille, ellers kan ratlåsen gå uventet i indgreb.

Kontroller oliestanden, før der søges hjælp på værksted ➪ 115.

## Brændstofreserve

lyser gult.

Lyser, når der kun er lidt brændstof tilbage i tanken; fyld straks op ➪ 108

Katalysator ➪ 94.

Udluftning af dieselbrændstofsystemet ➪ 121.

## Lygter

lyser grønt.

Den lyser, når lygterne er tændt ➪ 77.

## Fjernlys

lyser blåt.

Den lyser, når fjernlyset er tændt, samt når overhalingsblinket aktiveres ➪ 78.

## Tågelygter

lyser grønt.

Lyser, når tågeforlygterne er tændt ➪ 79.

## Tågebaglygte

lyser gult.

Lyser, når tågebaglygten er tændt ➪ 80.

## Cruise control

, lyser grønt.

lyser grønt, når en bestemt hastighed er lagret.

lyser grønt, når systemet er tændt.

### Hastighedsbegrænser

lyser gult.

lyser gult, når systemet er tændt.

Cruise control, hastighedsbegrænser ➪ 103.

## Dør åben

lyser rødt.

Tænder evt., hvis en dør ikke er helt lukket.

# Informationsdisplays

## Førerinformationscenter

Alt efter køretøjets konfiguration kan følgende elementer fremkomme på displayet:

- Kilometertæller, triptæller ⇨ 63
- Brændstofmåler ⇨ 64
- Overvågning af motoroliestand ⇨ 65
- Servicedisplay ⇨ 65
- Geardisplay ⇨ 66
- Fejlmeddelelser ⇨ 73
- Kørecomputer ⇨ 74

## Triple-info-display

Viser klokkeslæt, udetemperatur og information fra Infotainment-systemet.

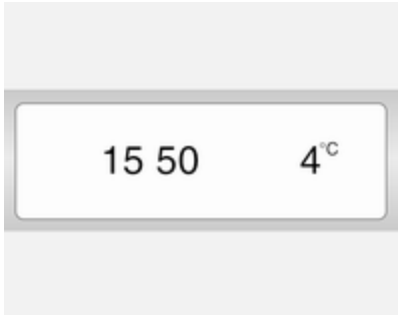


- Udetemperatur ⇨ 61
- Ur ⇨ 61

Yderligere oplysninger findes i instruktionsbogen til Infotainment-systemet.

# Fejlmeddelelser

Meddelelser vises i førerinformationscentret samtidig med, at kontrollampen eller STOP i instrumentgruppen tænder.

## Informationsmeddelelser

| Informationsmeddelelser |
|---|
| BATTERY MODE: ECONOMY (BATTERITILSTAND: ØKONOMI) |
| ESP OFF (ESP FRA) |
| AUTO LIGHTS DEACTIVATED (AUTOMATISK TILKOBLING AF NÆRLYS DEAKTIVERET) |
| OIL LEVEL CORRECT (OLIESTAND KORREKT) |

## Fejlmeddelelser

Vil blive vist sammen med kontrollampe . Kør forsigtigt, og få hjælp på et værksted.

Tryk på knappen på enden af viskerarmen for at fjerne en fejlmeddelelse. Efter nogle sekunder forsvinder meddelelsen evt. automatisk, og forbliver tændt. Fejlen bliver derefter lagret i on board-systemet.

| Fejlmeddelelser |
|---|
| CHECK ESP (KONTROLLER ESP) |
| CHECK FUEL FILTER (KONTROLLER BRÆNDSTOFFILTER) |
| CHECK GEARBOX (KONTROLLER GEARKASSE) |
| CHECK AUTO LIGHTS (KONTROLLER AUTOMATISK TILKOBLING AF NÆRLYS) |

## Advarselsmeddelelser

Disse vises med kontrollampe STOP. Stands straks motoren, og få hjælp på et værksted.

| Advarselsmeddelelser |
|---|
| INJECTION FAULT (INDSPRØJTNINGSFEJL) |
| ENGINE OVERHEATING (OVEROPVARMNING AF MOTOR) |
| GEARBOX OVERHEATING (OVEROPVARMNING AF GEARKASSE) |

# Advarselsklokke

## Ved start af motor hhv. under kørslen:

- Ved betjening af blinklys og baneskiftsignal.
- Når sikkerhedsselen ikke er spændt.
- Hvis parkeringsassistenten registrerer en forhindring.
- Hvis bilen har automatiseret gearkasse, og koblingstemperaturen er for høj.

- I køretøjer med automatiseret gearkasse; når en dør er åben, mens bilen ikke er i frigear. En tilsvarende meddelelse fremkommer i førerinformationscenteret.
- Hvis bilens hastighed overskrider en indstillet grænse lidt.

### Ved parkering af bilen og/eller førerdøren åbnes:

- Når nøglen er efterladt i tændingen.
- Ved tændt parkeringslys eller nærlys.
- Hvis bilen er udstyret med automatiseret gearkasse; frigear er ikke valgt, eller der er ikke blevet trådt på fodbremsen.

## Motoroliestand

Hvis minimumstanden for motorolie er nået, vises meddelelsen **OIL** i førerinformationscentret i 30 sekunder, efter at tændingen er slået til. Kontroller oliestand ⇨ 115.

Oliestandsmeddelelsen nulstilles kun, hvis tændingen har været slået fra i mere end 2 minutter.

For at opnå en mere præcis indikation af oliestanden skal man trykke på knappen for enden af viskerarmen inden for 30 sekunder, efter at tændingen er slået til. Overvågning af motoroliestand ⇨ 65.

## Kørecomputer

Kørecomputeren giver informationer om kørselsdata, som registreres og bearbejdes løbende.

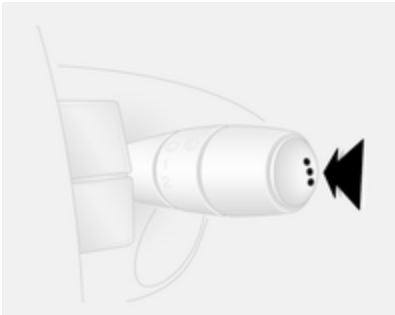

Afhængigt af bilen kan følgende funktioner vælges ved at trykke gentagne gange på knappen for enden af viskerarmen:

- Anvendt brændstof
- Gennemsnitligt forbrug
- Aktuelt forbrug
- Rækkevidde
- Tilbagelagt afstand

- Gennemsnitlig hastighed
- Distance inden service
- Ur
- Lagret hastighed i cruise control og hastighedsbegrænser
- Fejl- og informationsmeddelelser

## Anvendt brændstof

Viser den mængde brændstof, der er brugt siden sidste nulstilling.

Målingen kan til enhver tid genstartes ved at trykke på og holde knappen inde.

## Gennemsnitligt forbrug

Tallet vises efter 400 meters kørsel.

Viser det gennemsnitlige forbrug med hensyntagen til den kørte strækning og den anvendte brændstofmængde siden sidste nulstilling.

Målingen kan genstartes når som helst.

## Aktuelt forbrug

Tallet vises, når bilen har nået en hastighed på 30 km/h.

## Rækkevidde

Tallet vises efter 400 meters kørsel.

Rækkevidden beregnes på grundlag af det aktuelle indhold i brændstoftanken og det gennemsnitlige forbrug siden sidste nulstilling.

Rækkevidden vises ikke, hvis kontrollampen ⛽ tænder i instrumentgruppen ⇨ 71.

Målingen kan genstartes når som helst.

## Tilbagelagt afstand

Viser den strækning, der er tilbagelagt, siden sidste nulstilling.

Målingen kan genstartes når som helst.

## Gennemsnitlig hastighed

Tallet vises efter 400 meters kørsel.

Den gennemsnitlige hastighed siden sidste nulstilling vises.

Målingen kan genstartes når som helst.

Standsninger under kørslen med tændingen slået fra regnes ikke med.

## Nulstilling af kørecomputerinformation

Hvis kørecomputeren skal nulstilles, skal man vælge en af dens funktioner og derefter trykke på knappen på enden af viskerarmen og holde den inde.

Følgende kørecomputeroplysninger bliver nulstillet:

- Anvendt brændstof
- Gennemsnitligt forbrug
- Rækkevidde
- Tilbagelagt afstand
- Gennemsnitlig hastighed

Kørecomputeren nulstiller automatisk, når den maksimale værdi for en af parametrene er overskredet.

## Strømafbrydelse

Hvis strømforsyningen har været afbrudt, eller hvis batterispændingen er blevet for lav, går de værdier, der er gemt i kørecomputeren, tabt.

# Fartskriver

Fartskriveren betjenes som beskrevet i den medfølgende brugsanvisning. Overhold bestemmelserne om anvendelse.

# Lygter

Udvendige lygter ..... 77
Kabinelys ..... 80
Lysfunktioner ..... 81

# Udvendige lygter

## Lyskontakt

Lyskontakten har følgende positioner:

**0** = Slukket
☼ = Parkeringslys
≣D ≣D = Forlygter

Kontrollampe for fjernlys ≣D ⇨ 71.

Kontrollampe for nærlys ≣D ⇨ 71.

## Automatisk tilkobling af nærlys

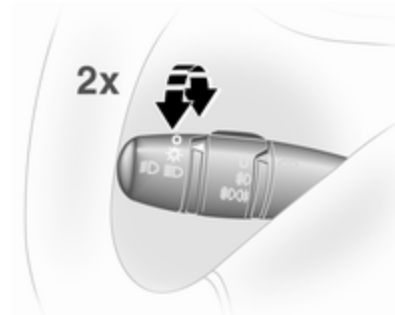


Når funktionen for automatisk tilkobling af nærlys er aktiveret, og motoren kører, skifter systemet mellem kørelys og forlygter afhængig af lysforholdene.

Aktivering:

1. Tilslut tændingen.
2. Sæt lyskontakten på ☼ og gå tilbage til **0**.

3. Gentag trin 2 i løbet af ca. 5 sekunder.
4. Et dobbelt lydsignal lyder som bekræftelse.

Deaktivering sker ved at gentage proceduren.

Af sikkerhedsmæssige grunde tilrådes det at have funktionen automatisk tilkobling af nærlys aktiveret.

### Kørelys

Kørelys gør det lettere at se bilen i dagslys. Lyset tænder automatisk, når tændingen slås til.

### Automatisk tænding af forlygter

Under dårlige lysforhold tændes forlygterne.

## Fjernlys

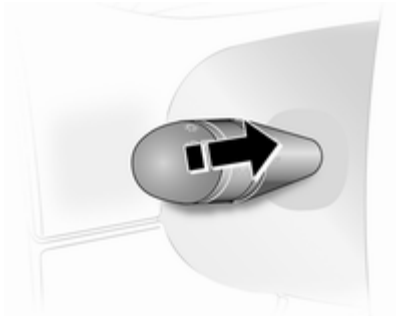

Der skiftes mellem nær- og fjernlys ved at trække i armen, indtil der kan mærkes et klik.

## Overhalingsblink

Overhalingsblink aktiveres ved at trække armen ind mod rattet.

## Justering af forlygternes rækkevidde

### Manuel lyslængderegulering

Reguler lyslængden efter bilens belastning, så blænding af modkørende trafik undgås.

Drej det riflede hjul til ønsket stilling:

0 = Ingen last
4 = Lastet op til tilladt maksimalvægt

## Forlygter ved kørsel i udlandet

Det asymmetriske nærlys forbedrer visibiliteten i højre side af kørebanen (ved højrekørsel).

Ved kørsel i lande, hvor man kører i modsat side af vejen, vil modkørende trafikanter imidlertid blive blændet, hvilket kan undgås på følgende måde.

Forlygterne omstilles på et værksted.

## Havariblink

Aktivering med knap ⚠.

## Blinklys og baneskiftsignal

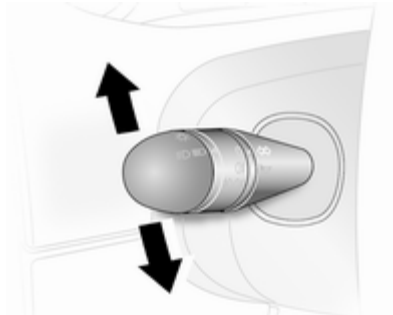

Arm opad = Højre blinklys
Arm nedad = Venstre blinklys

Når rattet drejes tilbage, går armen automatisk tilbage til udgangsstilling, og blinklyset deaktiveres. Dette sker ikke, hvis der foretages en mindre styringsmanøvre som f.eks. et baneskift.

Ved baneskift flyttes armen et stykke vej mod det første stop. Når armen slippes, går den tilbage.

Hvis armen bevæges ud over det første stop, er blinklyset slået til konstant. Blinklyset kan slås fra manuelt ved at bevæge armen tilbage til udgangsstillingen.

## Tågeforlygter

Drej den inderste kontakt til stilling ≡D.

Tågeforlygterne kan kun tændes, når tændingen er slået til og forlygterne er tændt.

## Tågebaglygte

Drej den inderste kontakt til stilling ≢DC≢.

Tågebaglygten tændes sammen med tågeforlygterne og fungerer kun, når tændingen er slået til og forlygterne er tændt.

## Baklys

Baklygterne lyser, når tændingen er sluttet til, og bilen sættes i bakgear.

## Dug på lygteglassene

Den indvendige side af lygteglassene kan kortvarigt dugge til ved ugunstige, råkolde vejrforhold, kraftig regn eller efter bilvask. Duggen forsvinder af sig selv efter kort tid og forsvinder hurtigere, hvis lygterne tændes.

# Kabinelys

Afhængigt af bilen kan kabinelyset betjenes med en kontakt eller ved at vippe lampeglasset til én af 3 stillinger, dvs.:

- Tændt
- Kabinelys
- Slukket

Når kontakten eller lampeglasset står i midterstilling, fungerer belysningen som kabinelys og tændes, når fordørene åbnes.

Når fordørene lukkes, slukker kabinelyset efter ca. 20 sekunder, eller lige efter, at tændingen er slået til.

## Lastrumsbelysning

Bagagerumslyset kan også indstilles til at tænde, når side- og bagdørene åbnes, eller være konstant tændt.

Betjenes ved at vippe lygteglasset til én af 3 stillinger, dvs.:

- Tændt
- Styret af kabinebelysningsfunktionen foran
- Slukket

Når det forreste kabinelys fungerer som kabinelys, skal lygteglasset til bagagerumslyset flyttes til midterposition; bagagerumslyset fungerer som et kabinelys og tænder også, når side- eller bagdørene åbnes.

Når dørene lukkes, slukker kabinelyset efter ca. 20 sekunder, eller lige efter, at tændingen er slået til.

## Læselamper

Der kan være en separat spotlampe til forsædepassagersiden ved siden af kabinelyset foran. Betjenes med kontakten.

# Lysfunktioner

## Orienteringslys

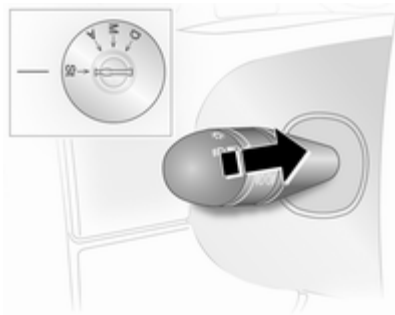

Forlygterne lyser i ca. 30 sekunder efter at bilen er parkeret og systemet er aktiveret.

### Aktivering

1. Afbryd tændingen.
2. Tag nøglen ud af tændingen.
3. Luk førerdøren op.
4. Træk blinkerarmen mod rattet.

Denne procedure kan gentages op til fire gange op til en periode på højst 2 minutter.

Lyset slukkes omgående, når tændingen slås til eller lyskontakten aktiveres.

# Klimastyring

Klimastyringssystemer ..... 82
Ventilationsspjæld ..... 89
Vedligeholdelse ..... 90

# Klimastyringssystemer

## Varme- og ventilationssystem

Betjeningselementer for:

- Temperatur
- Blæserhastighed
- Luftfordeling

El-bagrude ⇨ 30.

### Temperatur

Rød = Varm
Blå = Kold

Den ønskede varmeeffekt opnås først, når motoren har nået sin normale driftstemperatur.

### Blæserhastighed

Luftstrømmen justeres ved at sætte blæseren på den ønskede hastighed.

### Luftfordeling

= Til kabinen
= Til kabinen og fodrummet
= Til fodrummet
= Til forruden, de forreste sideruder og fodrummet
= Til forruden og de forreste sideruder

Mellemstillinger er mulige.

### Afdugning og afisning af ruder

- Sæt temperaturknappen på det varmeste niveau.
- Sæt blæserhastigheden på højeste niveau.
- Sæt kontakten til luftfordeling på .
- Tænd for el-bagruden .

- Åbn eventuelt ventilationsspjældene i siderne, og ret dem mod sideruderne.
- Hvis De samtidig ønsker varme til fødderne, skal kontakten til luftfordeling drejes om på .

## Airconditionsystem

Ud over varme- og ventilationssystemets funktion omfatter klimaanlægget:

AC = Køling
 = Recirkulation

### Køling (AC)

Betjenes med AC-knappen og fungerer kun, når motor og blæser er i gang.

Klimaanlægget afkøler og affugter (tørrer) luften, blot udetemperaturen er lidt over frysepunktet. Der kan derfor dannes kondensvand, som ledes ud under bilen.

Spar på brændstoffet ved at slå kølingsenheden fra, så snart der ikke længere er brug for køling eller affugtning.

### Recirkulation

Aktivering med knap .

**⚠ Advarsel**

Ved recirkulation kommer der praktisk talt ikke nogen luft ind udefra. Når kølingen er slået fra, stiger luftfugtigheden, og ruderne kan begynde at dugge. Kvaliteten af luften i kabinen falder, og det kan gøre personerne i bilen døsige.

Når udeluften er varm og meget fugtig, kan forruden dugge udvendigt, når der rettes kold luft mod den. Hvis forruden dugger udvendigt, skal man tænde for forrudeviskerne og undgå at bruge luftfordelingsindstillingerne og .

### Maksimal køling

Åbn ruderne kortvarigt, så den varme luft hurtigt kan slippe ud.

- Slå kølingen AC til.
- Slå recirkulationen til.
- Sæt kontakten til luftfordeling på .
- Sæt temperaturknappen på det koldeste niveau.
- Sæt blæserhastigheden på højeste niveau.
- Åbn samtlige ventilationsspjæld.

## Varmesystem bag

Varmeblæseren til bagkabinen hjælper luftstrømmen til bagkabinen via de bageste ventilationsspjæld.

**Bemærkninger**
Landespecifik version: Varmen ophører med at fungere, hvis bilens brændstofniveau falder til under 11 liter.

Luftstrømmens hastighed bestemmes af blæseren. Lufttemperaturen styres med temperaturreguleringen på instrumentbrættet.

Blæseren har 3 hastigheder:

0 = Slukket
3 = Høj hastighed

## Bageste klimaanlæg

Det bageste klimaanlæg aktiveres sammen med klimaanlægget til frontkabinen.

### Kontakt for blæser til bageste klimaanlæg

Blæseren til det bageste klimaanlæg hjælper luftstrømmen til bagkabinen via de bageste ventilationsspjæld.

Afkølet og affugtet (tørret) luft fordeles, når blæseren tændes, mens klimaanlægget er i gang.

Luftstrømmens hastighed bestemmes af blæseren.

Blæseren har 3 hastigheder:

0 = Slukket
3 = Høj hastighed

# Supplerende varmeapparat

## Kølevæskevarmer

Den motoruafhængige, brændstofdrevne kølevæskevarmer af mærket Eberspächer giver hurtig opvarmning af kølevæsken med det formål at opvarme kabinen, uden at motoren er i gang.

**⚠ Advarsel**

Systemet bør ikke bruges under brændstofpåfyldning, når der er støv eller letantændelige dampe til stede i et indelukket rum (f.eks. i en garage).

Inden systemet startes eller programmeres til at starte, skal bilens klimaanlæg indstilles til opvarmning og luftfordelingen til ⊞.

Sluk for apparatet, når det ikke skal bruges. Varmen stopper automatisk efter den programmerede driftstid.

Den ophører også med at fungere, hvis bilens brændstofniveau bliver for lavt.

Under driften forbruges strøm fra bilens batteri. Køretiden skal derfor være mindst være lige så lang som varmetiden. Hvis der køres korte ture, bør batteriet kontrolleres jævnligt og oplades efter behov.

For at sikre effektiv drift bør det supplerende varmeapparat arbejde kort en gang om måneden.

## Styreenheder

Timeren eller fjernbetjeningen tænder og slukker for systemet og benyttes til programmering af konkrete afgangstidspunkter.

**Timer**

| | | |
|---|---|---|
| 1 ⏻ **Aktiveringsknap** | = | Tænder og slukker for styreenheden og ændrer de viste data |
| 2 ↩ **Tilbageknap** | = | Til valg af funktioner på menulinjen og indstilling af værdier |
| 3 **Menulinje** | = | Til visning af de valgbare funktioner ⊞, ✱, **P**, ⏲ og ↻ |

4 ⌃ **Næste-knap** = Til valg af funktioner på menulinjen og indstilling af værdier

5 **OK knap** = Til bekræftelse af valg

### Fjernbetjening

Enhedens knapper fungerer på samme måde som timerens, der beskrives ovenfor.

Fjernbetjeningen aktiveres ved at trykke på aktiveringsknappen ⏻ og slippe den, når menulinjen fremkommer på displayet. Signalindikatoren og **SENd** vises kort på displayet, fulgt af temperaturen.

> **⚠Advarsel**
>
> Under brændstofpåfyldning bør både fjernbetjeningsenheden og varmeren være slukket!

Enheden slukkes ved at holde aktiveringsknappen ⏻ inde for at forhindre utilsigtet brug.

Fjernbetjeningen har en maksimumsrækkevidde på 600 meter. Rækkevidden kan reduceres af miljømæssige forhold, og efterhånden som batteriet bliver svagere.

Ud over fjernbetjeningen kan varmen også slås til i 30 minutter eller slås fra ved hjælp af knappen på instrumentpanelet.

### Udskiftning af batteri

Batteriet bør udskiftes, når fjernbetjeningens rækkevidde reduceres, eller når batteriopladningssymbolet blinker.

Åbn dækslet med en mønt og udskift batteriet (CR 2430 el.tilsv.). Kontrollér, at det nye batteri vender rigtigt, med plussiden (+) mod pluspolerne. Sæt dækslet forsvarligt på igen.

Gamle batterier skal bortskaffes i overensstemmelse med de gældende miljøforskrifter.

Batterier hører ikke hjemme i husholdningsaffaldet. De skal afleveres i hertil indrettede indsamlingskasser eller på genbrugsstationer.

### Visning af fejl på fjernbetjeningen

| | | |
|---|---|---|
| **cobA** | = | Dårligt signal - justér enhedens placering |
| **conP** | = | Intet signal - gå tættere på |
| **bALo** | = | Lav batterispænding - skift batteri |
| **Err** | = | Systemfejl - spørg værksted til råds |
| **Add, AddE** | = | Systemet i konfigurerings-modus |

### Konfigurering af fjernbetjening

Hvis bilens batteri tilsluttes igen, tændes lysdioden i instrumentpanelet, og systemet konfigurerer automatisk fjernbetjeningsmenuen. Hvis lysdioden blinker, skal man trykke på **OK** på fjernbetjeningen, vælge **Add** eller **AddE** og bekræfte.

Det er også muligt at konfigurere ekstra fjernbetjeninger. Tryk på knappen, indtil lysdioden blinker, tænd for fjernbetjeningen, vælg **Add** og bekræft.

**AddE** konfigurerer udelukkende den aktuelle fjernbetjening og spærrer alle tidligere konfigurerede enheder. **Add** konfigurerer op til 4 fjernbetjeninger, men kun én enhed kan betjene systemet ad gangen.

## Betjening

### Opvarmning ♨

Vælg ♨ på menulinjen og bekræft. Den forudvalgte opvarmningsperiode, f.eks. **L 30**, blinker på displayet. Fabriksindstillingen er 30 minutter.

Opvarmningsperioden kan ændres midlertidigt ved at bruge knapperne ▬ eller ▬ og bekræfte. Værdien kan indstilles fra 10 til 120 minutter. Vær på grund af strømforbruget opmærksom på, hvor længe der er tændt for varmen.

Funktionen slås fra ved at vælge ♨ på menulinjen igen og bekræfte.

### Ventilation ✤

Vælg ✤ på menulinjen og bekræft.

Ventilationens varighed kan accepteres eller ændres. Varigheden der vises, accepteres uden bekræftelse.

Funktionen slås fra ved at vælge ✤ på menulinjen igen og bekræfte.

### Programmering P

Der kan programmeres op til 3 afgangstidspunkter, enten i løbet af en dag eller en uge.

- Vælg **P** på menulinjen og bekræft
- Vælg hukommelsesplads **1**, **2** eller **3** og bekræft
- Vælg ugedag og bekræft
- Vælg time og bekræft

- Vælg minutter og bekræft
- Vælg ⧚ eller ✤ og bekræft
- Justér om nødvendigt driftstiden inden afgang og bekræft

Nummeret på den næste hukommelsesplads, der skal aktiveres, er understreget, og ugedagen vises. Gentag ovenstående for at programmere de øvrige hukommelsespladser.

Hvis der trykkes på ⏻ under processen, afsluttes den uden at lagre de programmerede indstillinger.

Et programmeret afgangstidspunkt slettes ved at følge fremgangsmåden for programmering, indtil opvarmningsymbolet ⧚ blinker. Tryk på ▬ eller ▬, indtil **oFF** fremkommer på displayet, og bekræft.

Opvarmningen standser automatisk 5 minutter efter det programmerede afgangstidspunkt.

**Bemærkninger**
I fjernbetjeningssystemet indgår en temperaturføler, der beregner driftstiden på basis af omgivelsestemperaturen og det ønskede varmeniveau (ECO eller HIGH). Systemet starter automatisk mellem 5 og 60 minutter inden det programmerede afgangstidspunkt.

### Indstilling af ugedag, tidspunkt og opvarmningsvarighed ◷

Hvis bilens batteri frakobles, eller batterispændingen er for lav, skal enheden indstilles igen.

- Vælg ◷ og bekræft
- Vælg ugedag og bekræft
- Vælg time og bekræft
- Vælg minutter og bekræft
- Vælg standardvarighed for opvarmning og bekræft

### Varmeniveau ➲

Det ønskede varmeniveau for de programmerede afgangstider kan indstilles til enten ECO eller HIGH.

Vælg ➲ og bekræft. På displayet blinker nu ECO eller HIGH. Foretag indstillingen med ▬ eller ▬ og bekræft.

# Ventilationsspjæld

## Justerbare ventilationsspjæld

Når kølingsenheden er slået til, skal mindst ét ventilationsspjæld være åbent. Ellers kan fordamperen ise til på grund af manglende luftcirkulation.

### Midterste ventilationsspjæld

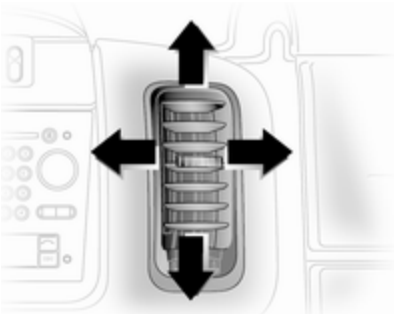

Åbn eller luk spjældet ved at dreje indstillingshjulet til venstre eller højre.

Indstil luftstrømmens retning ved at vippe og dreje lamellerne.

### Ventilationsspjæld i siderne

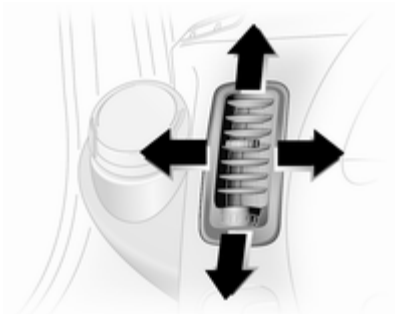

Åbn eller luk ventilationsspjældene i siderne ved at dreje indstillingshjulet til venstre eller højre.

Indstil luftstrømmens retning ved at vippe og dreje lamellerne.

Afhængig af temperaturreguleringens indstilling ledes luft ind i bilen via ventilationsspjældene i siderne.

**⚠Advarsel**

Fastgør ikke genstande til luftspjældenes lameller. Risiko for materiel skade og personskader ved en ulykke.

## Faste ventilationsspjæld

Under forruden og de forreste sideruder samt i fodrummet er der anbragt yderligere ventilationsspjæld.

### Ventilationsspjæld i bagkabine

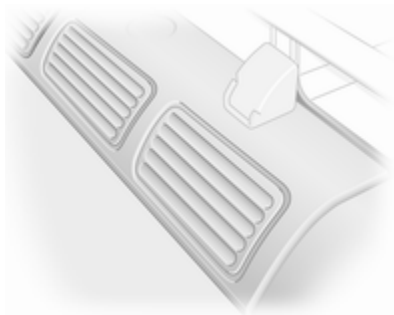

Luftstrømmen går fortrinsvis til ventilationsspjældene i midten og til højre for at opnå optimal fordeling.

# Vedligeholdelse

## Luftindtag

Luftindtaget foran forruden i motorrummet skal holdes rent, så der kan komme luft ind. Fjern evt. blade, snavs eller sne.

## Pollenfilter

Pollenfilteret renser støv, sod, pollen og sporer fra den luft, der suges ind i bilen gennem luftindtaget.

## Regelmæssig brug

For at sikre konstant god funktion, skal sættes i gang nogle minutter en gang om måneden, uanset vejrforhold og årstid. Brug af kølefunktion er ikke mulig, hvis udetemperaturen er for lav.

## Service

For en optimal køleeffekt anbefales det at få klimastyringssystemet kontrolleret hvert år, første gang 3 år efter første indregistrering, inklusive:

- Funktions- og tryktest
- Varmesystemets funktion
- Tæthedsprøve
- Kontrol af drivremme
- Rengøring af kondensator og kondensafløb
- Effektkontrol

# Kørsel og betjening

Kørselstips ..... 91
Start og betjening ..... 91
Udstødning ..... 93
Manuel gearkasse ..... 95
Automatiseret gearkasse ..... 95
Bremser ..... 99
Kørselskontrolsystemer ..... 101
Cruise control ..... 103
Registrering af forhindringer ..... 106
Brændstof ..... 107
Kørsel med påhæng ..... 110

# Kørselstips

## Kontrol over bilen

### Bilen må aldrig rulle af sted med slukket motor

En række systemer fungerer ikke i denne situation (f.eks. bremseforstærker, servostyring). Kørsel på denne måde frembyder fare for dig selv og for andre.

### Pedaler

Der bør ikke ligge en tyk måtte under pedalen, da det vil bevirke, at hele pedalens vandring ikke kan udnyttes.

### Servostyring

Lad aldrig rattet være drejet til fuldt hjuludslag, når bilen står stille, da dette kan beskadige servostyringspumpen.

# Start og betjening

## Tilkørsel af ny bil

Foretag ikke unødvendigt hårde opbremsninger på de første køreture efter at der er monteret nye bremseklodser.

Der kan udvikle sig røg under den første køretur som følge af, at voks og olie på udstødningssystemet fordamper. Efter den første tur bør man lade bilen stå et stykke tid i det fri. Undgå at indånde dampene.

I indkøringsperioden kan forbruget af brændstof og motorolie være højere, og dieselpartikelfilterets rengøringsproces kan finde sted oftere.

Dieselpartikelfilter ⇨ 93.

## Tændingslåsens stillinger

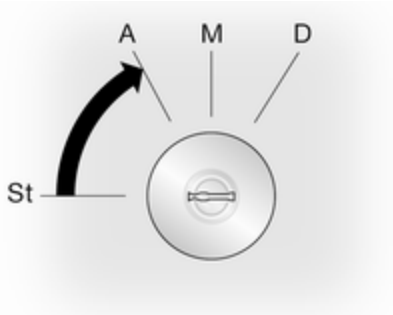


**St** = Tænding fra
**A** = Ratlås fri, tænding fra
**M** = Tænding slået til. Dieselmotorer: forvarmning
**D** = Start

## Start af motor

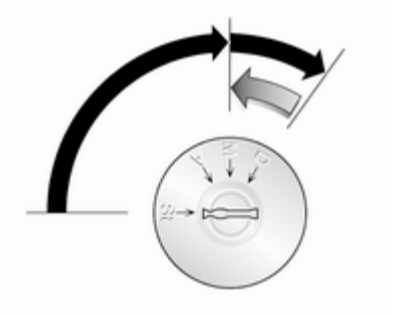

Manuel gearkasse: træd koblingen ned.

Automatiseret gearkasse: træd på bremsen; gearkassen skifter automatisk til **N**.

Træd ikke på speederen.

Dieselmotorer: drej nøglen til position **M** for forvarmning, indtil kontrollampen ⌇ slukker i førerinformationscentret.

Drej nøglen til stilling **D** og slip den igen.

Det forhøjede omdrejningstal går automatisk tilbage til normal tomgangshastighed, efterhånden som motorens temperatur stiger.

Startforsøg bør ikke vare mere end 15 sekunder. Hvis motoren ikke starter, skal man vente 15 sekunder, inden startproceduren gentages. Om nødvendigt trædes speederen ned, inden startproceduren gentages.

Inden startproceduren gentages, eller hvis motoren skal standses, drejes nøglen tilbage til **St**.

## Påløbs-afbrydelse

Ved påløb, det vil sige kørsel med bilen i gear uden at træde på speederen, afbrydes brændstoftilførslen.

## Parkering

- Bilen må ikke stilles på steder med let antændelig overflade. Der kan opstå brand som følge af de høje temperaturer fra udstødningen.
- Træk altid parkeringsbremsen uden at trykke på udløserknappen. Træk parkeringsbremsen så meget

som muligt ved en skråning eller en stigning. Træd samtidigt på fodbremsen for at nedsætte betjeningskraften.

- Sluk for motor og tænding. Rattet drejes, indtil man kan mærke, at ratlåsen aktiveres.
- Hvis bilen holder på et plant underlag eller en stigning, sættes den i første gear, inden tændingen slås fra. På en stigning drejes forhjulene desuden væk fra kantstenen.

  Hvis bilen står på en skråning, sættes den i bakgear, inden tændingen slås fra. Desuden drejes forhjulene ind mod kantstenen.
- Lås bilen og aktiver tyverisikringen og tyverialarmen.

# Udstødning

**⚠ Fare**

Udstødningsgasser fra motorer indeholder kulilte, der er yderst giftig, og som samtidig er lugtfri og farveløs. Indånding af kulilte kan være livsfarligt.

Hvis der trænger udstødningsgasser ind i kabinen, skal De straks åbne alle vinduerne. Få fejlen og årsagen til den udbedret på et værksted.

Desuden skal De undgå at køre med åbent bagagerum, idet der kan trænge udstødningsgasser ind i bilen.

## Dieselpartikelfilter

Dieselpartikelfiltersystemet filtrerer skadelige sodpartikler fra udstødningsgasserne. Systemet har en selvrensningsfunktion, der afvikles automatisk under kørslen. Filteret renses ved forbrænding af de bortfiltrerede sodpartikler ved høj temperatur.

Denne proces foregår automatisk ved bestemte kørselsforhold og kan vare op til 20 minutter. I dette tidsrum kan der være et højere brændstofforbrug. Der kan udvikles lugt og røg, hvilket er normalt.

Under visse kørselsforhold, f.eks. småture, kan systemet ikke rense sig selv automatisk.

Hvis kontrollampen lyser, fortsættes kørslen, og så snart som vej- og trafikforholdene tillader det, øges hastigheden til mere end 60 km/h. Derefter starter rensningen af dieselpartikelfilteret.

Vi anbefaler, at kørslen ikke afbrydes, og tændingen ikke afbrydes under rensningen.

**Forsigtig**

Hvis renseproceduren afbrydes mere end én gang, er der stor risiko for, at motoren kan tage alvorlig skade.

Rensningen foregår hurtigst ved høje omdrejningstal og høj belastning.

Kontrollampen slukkes, så snart selvrensningsfunktionen er gennemført.

Hvis kontrollampe ikke slukkes, eller hvis lyser samtidig med , skal man søge hjælp på et værksted for at få årsagen til fejlen udbedret.

Kontrollampe ⇨ 69.

## Katalysator

Katalysatoren reducerer de skadelige stoffer i udstødningsgassen.

**Forsigtig**

Andre brændstofkvaliteter end dem, der nævnes på side ⇨ 107, ⇨ 150 kan beskadige katalysatoren eller dele af elektronikken.

Uforbrændt benzin forårsager overophedning og skade på katalysatoren. De bør derfor undgå at aktivere starteren unødvendigt længe, at løbe tør for brændstof og at skubbe eller trække motoren i gang.

I tilfælde af tændingsfejl, ujævn motorgang, reduktion i motorydelsen eller andre usædvanlige problemer skal De så snart som muligt få fejlen og årsagen til den udbedret på et værksted. Kørslen kan om nødvendigt kortvarigt fortsættes med lav hastighed og med lavt omdrejningstal.

Hvis kontrollampen blinker, kan de tilladte emissionsgrænser være overskredet. Løft foden fra speederen, indtil holder op med at blinke og lyser konstant. Søg omgående hjælp på et værksted.

Fejllampe ⇨ 69

# Manuel gearkasse

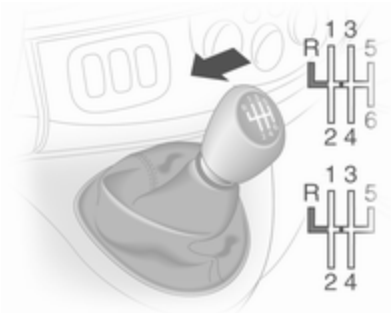


Der sættes i bakgear, når bilen står stille. Koblingspedalen trædes ned, kraven på gearvælgeren trækkes op, og der sættes i gear mod modstanden.

Hvis det ikke lykkes at sætte bilen i gear: Sæt gearvælgeren i frigear, slip koblingen helt, og træd på koblingen igen. Sæt derefter gearvælgeren i gear igen.

Lad ikke koblingen glide unødigt.

Træd altid koblingspedalen helt i bund. Lad i øvrigt ikke foden hvile på pedalen.

| Forsigtig |
| --- |
| Lad ikke hånden hvile på gearvælgeren under kørslen. |

# Automatiseret gearkasse

Denne gearkasse gør det muligt at skifte gear manuelt (manuel gearfunktion) eller automatisk (automatisk gearfunktion) og i begge tilfælde med automatisk koblingsbetjening.

## Geardisplay

Visning af funktion og aktuelt gear.

## Start af motor

Træd på bremsen, når motoren startes. Hvis der ikke trædes på fodbremsen, lyser kontrollampen ⚠ på geardisplayet, og motoren kan ikke startes.

Når fodbremsen er trådt ned, skifter gearkassen automatisk til **N** (neutral); "N" vises på geardisplayet, og motoren kan startes. Dette kan medføre en kort forsinkelse.

## Gearvælger

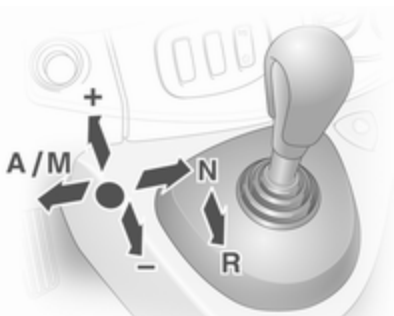


Gearvælgeren skal altid bevæges i den ønskede retning indtil anslag. Når den slippes, går den automatisk tilbage til midterstilling.

**N** = Frigear/neutralstilling.

**A/M** = Skift mellem automatisk og manuel gearfunktion.

Geardisplayet viser "A", når gearkassen er i automatisk funktion.

**R** = Bakgear.

Må kun vælges, når bilen står stille. Geardisplayet viser "R", når bakgearet er aktiveret.

**+** = Skift til et højere gear

**–** = Skift til et lavere gear

### Igangsætning

Når motoren startes, er gearkassen i automatisk funktion. Træd fodbremsen ned, og bevæg gearvælgeren mod **+** for at sætte i første gear. Hvis der vælges **R**, skiftes der til bakgear. Når fodbremsen slippes, begynder bilen at køre. Hurtig igangsætning sker ved at slippe fodbremsen og træde på speederen umiddelbart efter, at bilen er sat i gear.

I automatisk funktion skifter gearkassen automatisk til andre gear afhængig af kørselsforholdene.

Skift til manuel funktion foretages ved at bevæge gearvælgeren mod **A/M**. Det aktuelle gear vises på geardisplayet. Der sættes i første gear ved at træde fodbremsen ned og bevæge gearvælgeren mod **+** eller **-**. Skift til et højere eller lavere gear ved at bevæge gearvælgeren mod **+** eller **-**. Man kan springe over gear ved at bevæge gearvælgeren gentagne gange med korte intervaller.

### Standsning af bilen

I automatisk eller manuel gearfunktion sættes der i første gear, og koblingen slippes, når bilen standses. I **R** forbliver bilen i bakgear.

Ved standsning på stigninger aktiveres parkeringsbremsen, eller fodbremsen trædes ned. For at forhindre overophedning af koblingen kan der lyde en lydalarm i form af en intervaltone som signal om, at fodbremsen skal trædes ned eller parkeringsbremsen aktiveres.

Sluk for motoren, hvis standsningen er af længere varighed, f.eks. ved trafikpropper.

Når bilen er parkeret, og førerdøren bliver åbnet, kommer der en advarselslyd, hvis ikke der er skiftet til frigear, eller fodbremsen ikke er trådt ned.

## Bremsning med hjælp fra motoren

### Automatisk drift

Ved kørsel ned ad bakke skifter den automatiserede gearkasse først til højere gear ved højere omdrejningstal. Ved bremsning skifter funktionen rettidigt til et lavere gear.

### Manuel gearfunktion

Udnyt motorens bremseeffekt ved at sætte i et lavere gear i ordentlig tid ved kørsel ned ad bakke.

## "Rokning" af bilen

Kun hvis bilen er kørt fast i sand, mudder, sne eller et hul, må man forsøge at rokke bilen fri. Bevæg gearvælgeren mellem **R** og **A/M** (eller mellem **+** og **-**) gentagne gange, mens der trædes let på speederen. Motorens omdrejningstal holdes så lavt som muligt, og man bør undgå at give gas rykvist.

## Parkering

Aktiver parkeringsbremsen. Bilen bliver i det sidst valgte gear (visning på geardisplayet). I **N** er der ikke valgt noget gear.

Hvis gearvælgeren bevæges, efter at tændingen er slået fra, skiftes der ikke gear i gearkassen.

# Manuel funktion

Hvis der vælges et for højt gear i forhold til omdrejningstallet, eller hvis der vælges et for lavt gear i forhold til omdrejningstallet, gennemføres gearskiftet ikke. Det forhindrer, at motoren kører med for lave eller for høje omdrejninger.

Ved for lavt omdrejningstal skifter gearkassen automatisk til et lavere gear.

Ved for højt omdrejningstal skifter gearkassen kun automatisk til et højere gear ved kickdown.

# Elektroniske kørselssystemer

## Vinterprogram ❄

Hvis der er problemer med igangsætning på glat vej, kan vinterprogrammet aktiveres.

### Aktivering

Tryk på ✿-knappen. ✿ vises på geardisplayet. Gearkassen går over til automatisk funktion, og bilen starter i et passende gear.

### Deaktivering

Vinterprogrammet kan slås fra ved:

- at trykke på knappen ✿ igen,
- at afbryde tændingen,
- at skifte til manuel gearfunktion.

For at beskytte gearkassen ved meget høje koblingstemperaturer kan der lyde et advarselssignal i form af en intervaltone. I et sådan tilfælde trædes fodbremsen ned, "N" vælges, og parkeringsbremsen aktiveres, så koblingen kan afkøles.

## Lastprogram kg

Det er muligt at benytte lastprogrammet i både manuel og automatisk gearfunktion. I begge tilfælde tilpasses gearskiftemønstrene automatisk til at klare en øget nyttelast.

### Aktivering

Tryk på **kg**-knappen. **kg** vises på geardisplayet. Gearkassen vælger derefter de optimale gearskiftemønstre.

### Deaktivering

Lastprogrammet kan slås fra ved:

- at trykke på knappen **kg** igen,
- at afbryde tændingen.

## Kickdown

Hvis speederen trædes ned forbi modstanden, skiftes der til et lavere gear afhængigt af motorens omdrejningstal. Hele motorydelsen er til rådighed for acceleration.

Hvis omdrejningstallet er for højt, skifter gearkassen til et højere gear, selv i manuel gearfunktion. Når Easytronic står i manuelt gear, kan dette automatiske skifte ikke finde sted uden kickdown.

# Fejl

I tilfælde af en fejl vises ⚠ på geardisplayet. Fortsat kørsel er mulig under forudsætning af, at bilen køres med forsigtighed og agtpågivenhed.

Få årsagen til fejlen udbedret af et værksted.

## Strømafbrydelse

Der kan ikke kobles ud, hvis der sker en strømafbrydelse, og bilen står i gear. Bilen kan ikke køre overhovedet.

Hvis batteriet er fladt, skal De bruge startkabler til at starte bilen med ⇨ 136.

Hvis strømafbrydelsen ikke skyldes, at batteriet er afladet, søges hjælp på et værksted.

Hvis der ikke kan skiftes til frigear (N), må bilen kun bugseres, når de trækkende hjul er løftet fri af jorden.

Bugsering af bilen ⇨ 138.

# Bremser

Bremsesystemet har to uafhængige bremsekredse.

Hvis en bremsekreds svigter, kan bilen fortsat bremses med den anden bremsekreds. Men her begynder bremsekraften først, efter at pedalen er trådt et godt stykke længere ned. Der skal bruges betydeligt større kraft. Bremselængden øges. Søg hjælp på et værksted inden køreturen fortsættes.

Når motoren står stille, ophører bremseforstærkerens virkning, når man har trådt på bremsen én eller to gange. Bremsevirkningen forringes ikke af dette, men der kræves en betydeligt større kraft for at bremse. Dette skal man være særlig opmærksom på ved bugsering.

Hvis kontrollampen (!) tænder i instrumentgruppen under kørsel, og meddelelsen **BRAKING FAULT (BREMSEFEJL)** vises i førerinformationscentret, er der en fejl i bremsesystemet. Søg omgående hjælp på et værksted.

Kontrollampe (!) ⇨ 69.

Fejlmeddelelser ⇨ 73.

## Blokeringsfri bremser

ABS-systemet forhindrer, at hjulene blokerer.

Regulering af bremsevirkningen ved ABS træder i funktion, så snart et hjul har tendens til blokering. Bilen kan hele tiden styres, selv under katastrofeopbremsning.

Regulering af bremsevirkningen ved ABS kan mærkes som en pulseren i bremsepedalen og ved reguleringslyde.

Optimal bremsevirkning opnås kun, hvis bremsepedalen under hele opbremsningen trædes kraftigt ned, også når pedalen pulserer. Trykket på pedalen må aldrig lettes.

Kontrollampe (ABS) ⇨ 69.

### Fejl

Hvis kontrollampen (ABS) ikke slukker efter nogle få sekunder efter, at tændingen er slået til, eller hvis den tænder under kørsel, er der en fejl i ABS.

Kontrollampen kan også tænde i instrumentgruppen sammen med meddelelsen **CHECK ABS (KONTROLLER ABS)** og **CHECK ESP (KONTROLLER ESP)** i førerinformationscentret. Bremsesystemet forbliver funktionsdygtigt, men uden ABS-regulering.

**⚠ Advarsel**

Hvis der er en fejl i ABS-systemet, kan hjulene have tilbøjelighed til at blokere ved en brat opbremsning. Fordelene ved ABS-systemet virker ikke mere. Bilen kan ikke længere styres under kraftige opbremsninger og kan skride ud.

Hvis kontrollamperne (ABS), , (!) og STOP tænder, er ABS og ESP deaktiveret, og meddelelsen **BRAKING FAULT (BREMSEFEJL)** vises i førerinformationscentret. Søg hjælp på et værksted.

Få årsagen til fejlen udbedret af et værksted.

Fejlmeddelelser ⇨ 73.

## Parkeringsbremse

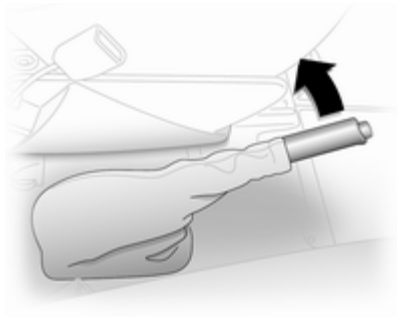

Træk altid parkeringsbremsen fast til uden at trykke på knappen, og så kraftigt som muligt på en skråning eller en stigning.

Parkeringsbremsen løsnes ved at trække håndtaget lidt op, trykke knappen ind og sænke håndtaget helt.

Ved at træde på fodbremsen samtidigt reduceres den kraft, der skal bruges til aktivering af parkeringsbremsen.

Kontrollampe (!) ⇨ 69.

## Bremseassistent

Hvis bremsepedalen trædes hurtigt og hårdt ned, bremses der automatisk med maksimal bremsekraft (katastrofeopbremsning).

Så længe denne kraftige opbremsning skal vare, må trykket på bremsepedalen ikke slækkes. Sker det, vil bremsekraften automatisk blive reduceret.

# Kørselskontrolsystemer

## Traction Control

Traction Control-systemet (TC) er en bestanddel i det elektroniske stabilitetsprogram (ESP®Plus), som forbedrer kørselsstabiliteten, når det er påkrævet, uanset kørebanens beskaffenhed eller dækkenes vejgreb, ved at forhindre de trækkende hjul i at spinne.

Så snart de trækkende hjul begynder at spinne, reduceres motorydelsen, og det hjul, der spinner mest, bremses separat. Det giver langt større kontrol over bilen på glatte veje.

TC er funktionsklar, så snart tændingen er slået til, og kontrollampen slukkes i instrumentgruppen.

Når TC er aktiv, blinker .

**⚠ Advarsel**

Lad ikke dette sikkerhedselement friste Dem til at tage chancer, når De kører.

Afpas hastigheden efter vejforholdene.

Kontrollampe ⇨ 70.

### Deaktivering

TC kan deaktiveres, hvis hjulspin på de trækkende hjul er nødvendigt:

Tryk på -knappen. Kontrollampen tænder i instrumentgruppen, og meddelelsen **ESP OFF (ESP FRA)** vises i førerinformationscentret.

TC aktiveres igen ved fornyet tryk på -knappen. Kontrollampen slukkes i instrumentgruppen. TC er også aktiveret, næste gang tændingen tilsluttes.

Når bilens hastighed når 50 km/h, etableres TC-funktionen automatisk igen.

### Fejl

Hvis systemet registrerer en fejl, tænder kontrollampen i instrumentgruppen, ⇨ 69 og meddelelsen **CHECK ESP (KONTROLLER ESP)** vises i førerinformationcentret.

Få årsagen til fejlen udbedret af et værksted.

Fejlmeddelelser ⇨ 73.

## Elektronisk stabilitets program

Det elektroniske stabiliseringsprogram (ESP®Plus) forbedrer om nødvendigt bilens stabilitet under kørslen, uanset kørebanens beskaffenhed og dækkenes vejgreb. Systemet forhindrer også hjulspin.

I samme øjeblik bilen begynder at slingre (understyring/overstyring), reduceres motorydelsen, og hjulene bremses separat. Det giver langt større kontrol over bilen på glatte veje.

ESP®Plus er funktionsklar, så snart tændingen er slået til, og kontrollampen slukkes i instrumentgruppen.

Når ESP®Plus aktiveres, begynder at blinke.

**⚠Advarsel**

Lad ikke dette sikkerhedselement friste Dem til at tage chancer, når De kører.

Afpas hastigheden efter vejforholdene.

Kontrollampe ⇨ 70.

### Deaktivering

ESP®Plus kan deaktiveres, hvis hjulspin på de trækkende hjul er nødvendigt:

Tryk på -knappen. Kontrollampen tænder i instrumentgruppen, og meddelelsen **ESP OFF (ESP FRA)** vises i førerinformationscentret.

ESP®Plus aktiveres igen ved fornyet tryk på -knappen. Kontrollampen slukkes i instrumentgruppen. ESP®Plus er også aktiveret, næste gang tændingen tilsluttes.

Når bilens hastighed når 50 km/h, etableres ESP®Plus-funktionen automatisk igen.

### Fejl

Hvis systemet registrerer en fejl, tænder kontrollampen i instrumentgruppen,⇨ 69 og meddelelsen **CHECK ESP (KONTROLLER ESP)** vises i førerinformationcentret.

Få årsagen til fejlen udbedret af et værksted.

Fejlmeddelelser ⇨ 73.

# Cruise control

Cruise control kan lagre og bevare hastigheder på 30 km/h og derover. Afvigelser fra de lagrede hastigheder kan forekomme ved kørsel op eller ned ad bakke.

Af sikkerhedsgrunde kan Cruise Control-systemet først aktiveres, efter at der er blevet trådt én gang på fodbremsen.

Cruise Control bør ikke benyttes, hvor trafikforholdene ikke tillader konstant hastighed.

Ved automatiseret gearkasse må cruise control kun aktiveres i automatisk gearfunktion.

Kontrollamper ⌚ og ⌚ ⇨ 71.

## Aktivering

Tryk på kontakten ⌚, kontrollampen ⌚ lyser grønt i instrumentgruppen.

Cruise control er nu i standby, og en tilsvarende meddelelse vises i førerinformationscentret.

Accelerer til den ønskede hastighed, og tryk på kontakten **+** eller **−**. Den aktuelle hastighed er nu lagret og holdes, og speederpedalen kan slippes.

Kontrollampen lyser grønt i instrumentgruppen sammen med , og en overensstemmende meddelelse vises i førerinformationscentret.

Hastigheden kan sættes op ved at træde på speederen. Den lagrede hastighed blinker i instrumentgruppen. Når speederen slippes, føres bilen automatisk tilbage til den lagrede hastighed.

Hastigheden forbliver lagret, indtil tændingen afbrydes.

## Hastighedsforøgelse

Når cruise control er aktiv, kan bilens hastighed øges kontinuerligt eller med små trin ved enten at holde kontakten **+** nede eller trykke gentagne gange på den.

Når kontakten slippes, lagres og holdes den aktuelle hastighed.

Alternativt kan man accelerere til den ønskede hastighed og lagre ved at trykke på kontakten **+**.

## Hastighedssænkning

Når cruise control er aktiv, kan bilens hastighed nedsættes kontinuerligt eller med små trin ved enten at holde kontakten **–** nede eller trykke gentagne gange på den.

Når kontakten slippes, lagres og holdes den aktuelle hastighed.

## Deaktivering

Tryk på kontakten **O**: cruise control deaktiveres, og den grønne kontrollampe slukker i instrumentgruppen.

Automatisk deaktivering:

- Bilens hastighed falder til under 30 km/h,
- Bremsepedalen trædes ned,
- Koblingspedalen trædes ned,
- Gearvælger i **N**,

Hastigheden er lagret, og en tilsvarende meddelelse vises i førerinformationscentret.

## Genoptagelse af lagret hastighed

Tryk på kontakten **R** ved en hastighed over 30 km/h.

Hvis den lagrede hastighed er meget højere end den aktuelle hastighed, accelererer bilen kraftfuldt, indtil der nås op til den lagrede hastighed.

## Sletning af lagret hastighed

Tryk på kontakten : Grønne kontrollamper og slukker i instrumentgruppen.

## Cruise control, hastighedsbegrænser

Hastighedsbegrænseren forhindrer, at bilen overskrider en forindstillet maksimal hastighed over 30 km/h.

### Aktivering

Tryk på kontakten ⌚, kontrollampen ⌚ lyser gult i instrumentgruppen.

Cruise controls hastighedsbegrænserfunktion er nu i standby, og en tilsvarende meddelelse vises i førerinformationscentret.

Accelerer til den ønskede hastighed, og tryk på kontakten + eller −. Den aktuelle hastighed registreres.

Bilen kan køres normalt, men det vil ikke være muligt at overskride den programmerede hastighedsgrænse, undtagen i nødstilfælde.

På steder, hvor den begrænsede hastighed ikke kan holdes, f.eks. ved kørsel på en stejl bakke, lyser den begrænsede hastighed i førerinformationscentret.

### Øg grænsehastighed

Grænsehastigheden kan øges kontinuerligt eller med små trin ved enten at holde kontakten + nede eller trykke gentagne gange på den.

### Nedsæt grænsehastighed

Grænsehastigheden kan nedsættes kontinuerligt eller med små trin ved enten at holde kontakten − nede eller trykke gentagne gange på den.

### Overskridning af grænsehastigheden

I nødstilfælde er det muligt at overskride grænsehastigheden ved med fast fod at træde speederpedalen længere ned end modstandspunktet. I denne periode blinker den begrænsede hastighed i førerinformationscentret.

Slip speederpedalen, og hastighedsbegrænserfunktionen genaktiveres, når der opnås en hastighed under grænsehastigheden.

### Deaktivering

Tryk på kontakten O: Hastighedsbegrænseren deaktiveres, og bilen kan køres normalt.

Den begrænsede hastighed er lagret, og en tilsvarende meddelelse vises i førerinformationscentret.

### Genaktivering

Tryk på kontakten R: Hastighedsbegrænserfunktionen genaktiveres.

### Sletning af grænsehastigheden

Tryk på kontakten ⌚: Gul kontrollampe ⌚ slukker i instrumentgruppen.

# Registrering af forhindringer

## Parkeringsassistent

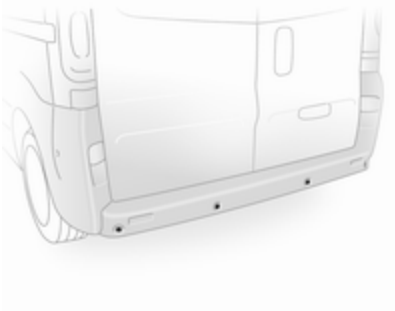

Parkeringspiloten gør baglænsparkering lettere, idet den måler afstanden mellem bilens bagende og forhindringer. Det fritager dog ikke føreren for det fulde ansvar ved parkeringen.

Systemet består af fire ultralydparkeringsfølere i bagkofangeren.

**Bemærkninger**
Påmonterede dele i registreringsområdet forårsager fejl i systemet.

### Aktivering

Når bilen sættes i bakgear, kobles systemet automatisk til. Når der lyder en kort akustisk alarm, er systemet klart.

Når bilen nærmer sig en forhindring, udløses der en intervaltone. Intervallet bliver kortere, jo mindre afstanden til forhindringen bliver. Når afstanden er under 30 cm, lyder tonen konstant.

**⚠ Advarsel**

Uens reflekterende overflader fra genstande eller tøj samt udefra kommende lydkilder kan under visse omstændigheder medføre, at systemet ikke kan registrere forhindringer.

### Deaktivering

Systemet kan deaktiveres permanent eller midlertidigt.

**Midlertidig deaktivering**
Systemet deaktiveres midlertidigt ved tryk på -knappen på instrumentbrættet, mens tændingen er slået til, og bilen står i bakgear. Når bakgearet vælges, lyder der ikke et akustisk signal, hvilket angiver, at systemet er deaktiveret.

Funktionen aktiveres igen ved fornyet tryk på , eller næste gang tændingen slås til.

**Permanent deaktivering**
Systemet deaktiveres permanent ved at trykke på -knappen på instrumentbrættet og holde knappen inde i ca. 3 sekunder, mens tændingen er slået til, og bilen står i bakgear. Systemet er deaktiveret og fungerer ikke. Når bakgearet vælges, lyder der ikke et akustisk signal, hvilket angiver, at systemet er deaktiveret.

Funktionen kan genaktiveres ved at trykke på -knappen og holde den inde i ca. 3 sekunder.

### Fejl
Hvis systemet opdager en driftsfejl, lyder der en konstant akustisk alarm i ca. 5 sekunder, når bakgearet vælges. Søg hjælp på et værksted for at få årsagen til fejlen udbedret.

**Forsigtig**

Når der bakkes, skal området være fri for forhindringer, som kan have en indvirkning på undersiden af bilen.

Stød på bagakslen, som måske ikke er synlige, kan medføre ukarakteristiske ændringer ved håndtering af bilen. I et sådant tilfælde skal man henvende sig på et værksted.

# Brændstof

## Brændstof til benzinmotorer

Brug kun blyfrit brændstof, der opfylder kravene i EN 228.

Benzin med mere end 5% etanol må kun bruges, hvis bilen udtrykkeligt er udviklet og godkendt hertil.

Brug brændstof med anbefalet oktantal ⇨ 150. Brugen af brændstof med lavere oktantal reducerer motorens ydeevne og drejningsmoment og øger benzinforbruget en smule.

**Forsigtig**

Anvendelse af brændstof, der ikke opfylder EN 228 eller lignende, kan medføre aflejringer eller motorskader samt bortfald af garantien.

**Forsigtig**

Brændstof med for lavt oktantal kan resultere i ukontrolleret forbrænding og skader på motoren.

## Dieselbrændstof

Brug kun dieselbrændstof, der opfylder kravene i EN 590.

I lande uden for Den Europæiske Union skal EuroDiesel med et svovlindhold på under 50 ppm anvendes.

**Forsigtig**

Anvendelse af brændstof, der ikke opfylder EN 590 eller lignende, kan medføre motoreffekttab, øget slitage eller motorskader samt bortfald af garantien.

Der må benyttes tilsvarende standardiserede brændstoffer med et indhold af biodiesel (= FAME iht. EN14214) på maks. 10volumen-% (som DIN 51628 eller tilsvarende standarder).

Brug ikke marine dieselolier, fyringsolie, Aquazol og lignende diesel i vand-emulsioner. Det er ikke tilladt at fortynde dieselolien med brændstof til benzinmotorer.

Ved lave temperaturer kan dieselolie ikke flyde eller filtreres, som den skal. Tank derfor vinterdiesel, hvis egenskaber producenten garanterer for, når temperaturerne er lave.

## Brændstofpåfyldning

**⚠ Fare**

Før påfyldning stoppes motoren og eventuelle ekstra opvarmningssystemer med forbrændingskamre (kendes på mærkaten i tankklappen). Sluk mobiltelefoner.

Følg tankstationens betjenings- og sikkerhedsforskrifter, når der skal fyldes brændstof på.

**⚠ Fare**

Brændstof er brændbart og eksplosionsfarligt. Ingen tobaksrygning. Ingen åben ild eller gnister.

Hvis du kan lugte brændstof i bilen, skal årsagen straks afhjælpes på et værksted.

**Forsigtig**

I tilfælde af forkert brændstof må tændingen ikke slås til.

**Bemærkninger**
For at sikre, at brændstofstanden vises korrekt, skal tændingen være slået fra før brændstofpåfyldning. Undgå mindre påfyldninger (f.eks. under 5 liter) for at sikre præcise aflæsninger.

Brændstoftankens påfyldningsstuds med bajonetsokkel er anbragt på bilens venstre side.

Tankklappen kan kun åbnes, når bilen er låst op.

Tankdækslet oplåses og åbnes ved at sætte nøglen i og dreje mod uret. Når tankningen er færdig, sættes tankdækslet på, og nøglen drejes med uret, indtil den ikke kan komme længere.

| Forsigtig |
| --- |
| Tør straks overflødigt brændstof af. |

## Fejl

I tilfælde af en afbrydelse af strømforsyningen oplåses tankklappen ikke af centrallåsen. Det er i så fald nødvendigt at åbne klappen manuelt.

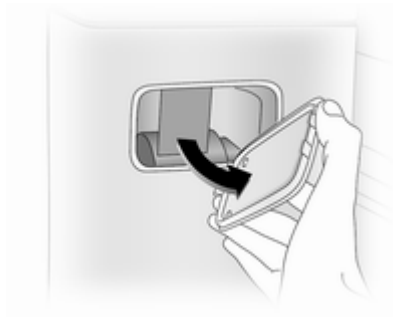

### Åbning

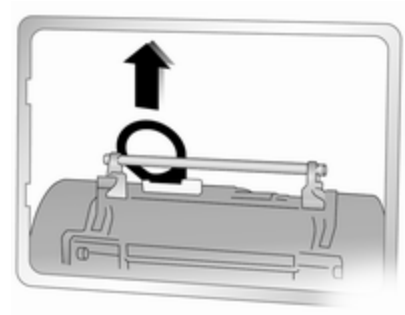

- Flyt venstre forsæde så der bliver adgang til udløserdækslet.
- Fjern udløserdækslet og flyt sikkerhedsselen til den ene side.
- Løft tankklapudløseren for at oplåse tankklappen.

### Lukning

- Luk tankklappen og sænk tankklapudløseren for at låse tankklappen.
- Sæt udløserdækslet på igen.
- Flyt venstre forsæde tilbage.

Hvis strømafbrydelsen ikke skyldes, at batteriet er afladet, søges hjælp på et værksted.

## Brændstofforbrug - $CO_2$-emissioner

For specifikke værdier for din bil, henvises til bilens typeattest eller andre nationale registreringsdokumenter.

Måling af brændstofforbrug sker i henhold til det europæiske direktiv 80/1268/EEC(seneste ændring 2004/3/EC).

Direktivet svarer til de faktiske forhold i trafikken: Bykørsel vægtes med ca. $^1/_3$ og landevejs-/motorvejskørsel med ca. $^2/_3$. Der tages også hensyn til koldstarter og accelerationer.

Direktivet indeholder desuden en angivelse af $CO_2$-emission.

Brændstofforbruget afhænger desuden af Deres køremåde og af vejforholdene.

I beregningen af brændstofforbruget indgår bilens egenvægt, som ligeledes beregnes i henhold til bestemmelserne i direktivet. Specialudstyr og tilbehør kan resultere i et let øget brændstofforbrug samt $CO_2$-emission og en lavere tophastighed.

# Kørsel med påhæng

## Generel information

Brug kun anhængertræk, der er tilladt til denne bil. Vi anbefaler at lade eftermontering af et sådant foretage af et værksted. Der skal eventuelt foretages ændringer på bilen, der berører kølesystem, varmeskjold og andet udstyr.

Monteringsmål for fabriksmonteret anhængertræk ⇨ 160.

## Kørselsforhold og tips til kørsel med påhæng

Ved anhængere med bremser fastgøres stopkablet.

Husk at smøre koblingskuglen, før tilkobling af en anhænger. Dette gælder dog ikke, hvis der benyttes en stabilisator til dæmpning af slingrebevægelser, som påvirker koblingskuglen. Ved anhængere med lav kørselsstabilitet anbefales det at bruge en stabilisator.

En maksimal hastighed på 80 km/h må ikke overskrides, selv i lande hvor højere hastigheder er tilladt.

Hvis anhængeren begynder at slingre, skal De sætte hastigheden ned. Forsøg ikke at dreje rattet i modsat retning. Brems hårdt op, hvis det bliver nødvendigt.

Ved kørsel ned ad bakke skal man køre i samme gear som ved kørsel op ad bakke, og der køres med omtrent samme hastighed.

Indstil dæktrykket til værdien for fuld last ⇨ 159.

# Kørsel med påhæng

## Anhængervægt

Den tilladte anhængervægt er en model- og motorafhængig maksimumværdi, som ikke må overskrides. Den faktiske anhængervægt er forskellen mellem den faktiske samlede vægt af anhængeren og det faktiske kugletryk for anhængeren.

Den tilladte anhængervægt står i bilens papirer. Generelt er den gældende for stigninger op til maks. 12%.

Den tilladte anhængervægt gælder op til den angivne stigning og op til en højde på 1000 meter over havet. Da motorydelsen falder i takt med højden, fordi luften bliver tyndere, og bilens evne til at klare stigninger dermed falder, nedsættes vogntogets tilladte totalvægt med 10 % for hver 1000 meters øget højde. Når der køres på veje med mindre stigninger (mindre end 8 %, f.eks. på motorveje), behøver vogntogets totalvægt ikke at blive reduceret.

Vogntogets tilladte totalvægt må ikke overskrides. Vogntogets tilladte totalvægt er angivet på typeskiltet ⇨ 148.

## Kugletryk

Kugletrykket er den kraft, hvormed anhængeren trykker på koblingskuglen. Kugletrykket kan ændres ved at fordele vægten anderledes under lastning af anhængeren.

Det højst tilladte kugletryk står på anhængertrækkets typeskilt og i bilens papirer. Vær altid opmærksom på kugletrykket, især i forbindelse med tunge anhængere. Kugletrykket må aldrig være mindre end 25 kg.

Ved en anhængervægt på 1200 kg eller derover bør kugletrykket ikke være mindre end 50 kg.

## Bagakseltryk

Når anhængeren er tilkoblet, og det trækkende køretøj er fuldt lastet (inklusive alle personer i bilen), må det tilladte bagakseltryk (se typeskilt eller bilens papirer) ikke overskrides.

# Trækkrog

| Forsigtig |
| --- |
| Ved kørsel uden anhænger skal kuglestangen afmonteres. |

**⚠ Advarsel**

Det er kun tilladt at køre med anhænger, hvis kuglestangen er monteret korrekt. Hvis kuglestangen ikke kan monteres korrekt, søges hjælp på et værksted.

## Anhængertræk - lydalarm

Hvis bilen er udstyret med anhængertræk, og der er tilkoblet en anhænger, ændres tonehøjden på lydalarmen, når blinklyset aktiveres.

Tonehøjden på lydalarmen ændres også, hvis der er fejl på et blinklys på anhængeren eller det trækkende køretøj.

# Pleje af bilen

Generel information ..... 113
Kontrol af bilen ..... 114
Udskiftning af pærer ..... 122
Elektrisk system ..... 126
Bilens værktøj ..... 128
Hjul og dæk ..... 129
Kørsel med påhæng ..... 138
Kosmetisk pleje ..... 140

# Generel information

## Tilbehør og ændring af bilen

Vi anbefaler, at der bruges originale reservedele og tilbehør samt dele, der er udviklet specifikt til den pågældende bilmodel. Vi kan ikke vurdere og heller ikke stå inde for driftsikkerheden af andre produkter - heller ikke selv om disse eventuelt er blevet godkendt af offentlige myndigheder eller på anden vis er blevet godkendt.

Der må ikke foretages ændringer af det elektriske system, som for eksempel indgreb i de elektroniske styreenheder (chiptuning).

# Oplagring af bilen

## Længere tids stilstand

Hvis bilen skal oplagres i flere måneder:

- Bilen vaskes og voksbehandles.
- Få voksbehandlingen i motorrummet og på undervognen kontrolleret.
- Tætningslister rengøres og konserveres.
- Fyld brændstoftanken helt op.
- Motorolien skiftes.
- Sprinklervæskebeholderen tømmes.
- Frostvæsken og korrosionsbeskyttelsen kontrolleres.
- Dæktrykket indstilles til det specificerede tryk for fuld last.
- Stil bilen i et tørt rum med god ventilation. Sæt i første gear eller bakgear. Sørg for at bilen ikke kan begynde at rulle.
- Parkeringsbremsen må ikke aktiveres.

- Åbn motorhjelmen, luk alle døre og lås bilen.
- Afmonter polklemmen på batteriets minuspol. Vær opmærksom på at alle systemer ikke fungerer, f.eks. tyverialarmen.

### Ibrugtagning af bilen efter længere tids pause

Når bilen igen skal tages i brug:

- Polklemmen monteres på minuspolen på bilens batteri. Elektronikken til de el-betjente ruder aktiveres.
- Dæktrykket kontrolleres.
- Sprinklervæskebeholderen fyldes op.
- Motoroliestanden kontrolleres.
- Kølevæskestanden kontrolleres.
- Nummerpladen monteres eventuelt.

## Genbrug af bilen

Informationer om genbrugsvirksomheder for biler og genbrug af biler kan ses på vores webside. Dette arbejde må kun udføres af en autoriseret genbrugsvirksomhed.

# Kontrol af bilen

## Arbejde på bilen

**⚠Advarsel**

Foretag kun kontroller i motorrummet, når tændingen er afbrudt.

Køleblæseren kan køre, selv om tændingen er afbrudt.

**⚠Fare**

Tændingssystemet frembringer meget høje spændinger. Undgå berøring.

Hætten til motorolien, hætten til kølevæsken, hætten til sprinklervæsken samt grebet på oliepinden er alle gule, så de er lette at finde.

# Motorhjelm

## Åbning

Træk i grebet og før det tilbage til udgangspositionen.

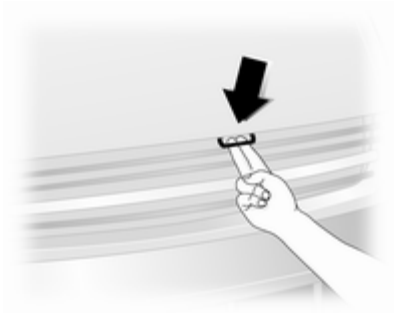

Træk i sikringshåndtaget og åbn motorhjelmen.

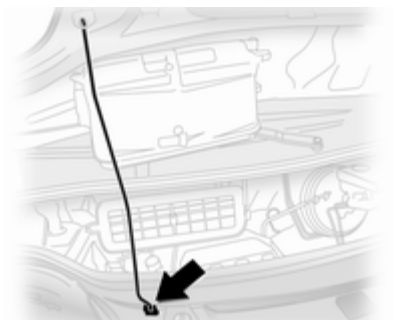

Understøt motorhjelmen.

## Lukning

Sæt støttestangen fast i holderen igen, inden motorhjelmen lukkes.

Sænk motorhjelmen og lad den falde i lås ved sin egen vægt. Kontroller, at den sidder fast.

# Motorolie

Kontroller motoroliestanden med jævne mellemrum manuelt for at forhindre skader på motoren.

Sørg for, at der bruges den korrekte type olie. Anbefalede væsker og smøremidler ⇨ 145.

Kontrollen skal foretages med bilen på et vandret underlag. Motoren skal være driftsvarm og have været standset i mindst 10 minutter.

Træk oliemålepinden op, tør den af, og stik den helt ned til anslag ved håndgrebet. Træk den op igen og aflæs motoroliestanden.

**Forsigtig**

Det er ejerens ansvar at sørge for, at oliestanden i motoren er korrekt, og at oliekvaliteten er i orden.

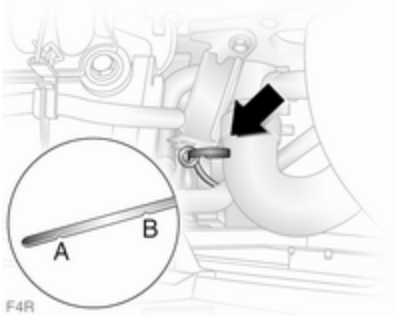


Afhængig af motoren anvendes der forskellige oliemålepinde. Illustrationerne viser kontrol og påfyldning af motorolie i henholdsvis benzin- og dieselmotorer.

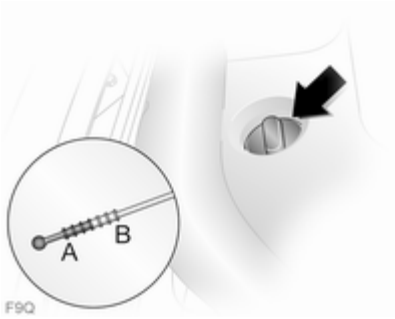


På F9Q-motorer er oliemålepinden monteret på oliepåfyldningsdækslet, der skal drejes mod uret, når det skal åbnes.

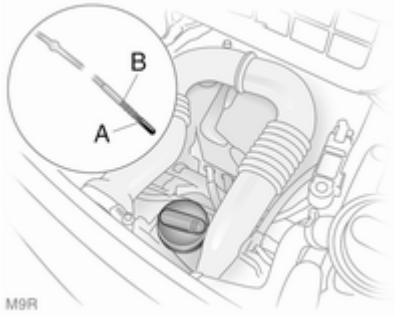


På M9R-motorer drejes dækslet mod uret, oliemålepinden tages ud, tørres ren og sættes i, til den ikke kan komme længere.

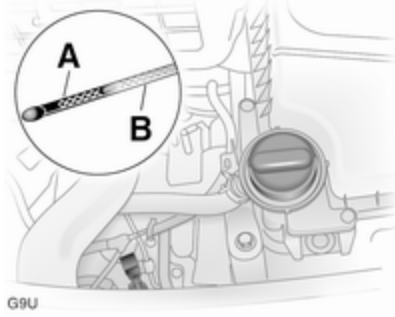


Når oliestanden er sunket til mærket "påfyld olie" **A**, skal der påfyldes motorolie.

**Forsigtig**

Motoroliestanden må ikke synke til under minimumsniveauet!

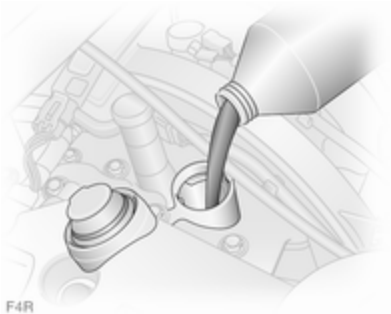


Vi anbefaler, at der bruges samme type motorolie, som blev benyttet ved sidste skift.

Oliestanden må ikke komme over maksimummærket **B** på målepinden.

| Forsigtig |
| --- |
| Overskydende motorolie skal aftappes eller udsuges. |

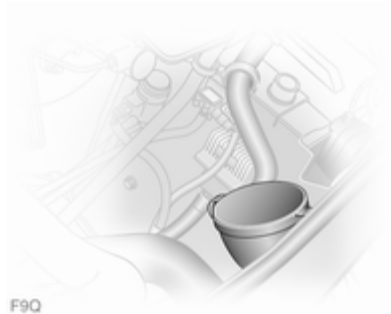


For at undgå spild ved påfyldning af motorolie på F9Q-motorer anvendes den tragt, der findes i motorrummets forreste del.

Tragten frigøres ved at løfte plastspærren på tragten og løfte opad.

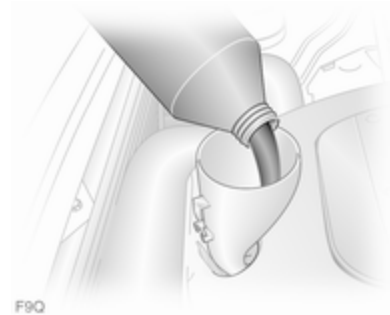


Skru dækslerne af og kontroller, at tragten sidder sikkert i påfyldningsrøret.

Sørg for at tragten sættes sikkert tilbage med begge endedæksler påsat.

Der sker ikke en stabilisering af motorolieforbruget, før bilen har kørt flere tusind kilometer. Først derefter kan det faktiske forbrug vurderes.

Hvis forbruget overstiger 0,5 liter pr. 1000 km efter denne indkøringsperiode, søges hjælp på et værksted.

Kapaciteter ⇨ 158, Overvågning af motoroliestand ⇨ 65.

Sæt dækslet lige på og spænd det.

# Motorluftfilter

## Indikator for motorluftstrøm

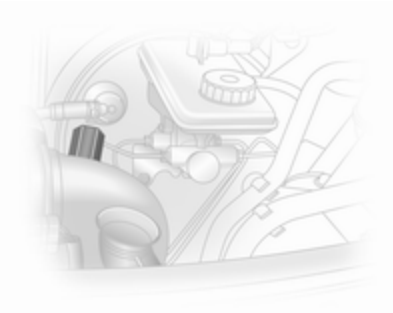

På visse modeller findes der en indikator i motorindsugningssystemet, som angiver om lufttilgangen til motoren er begrænset.

| | | |
|---|---|---|
| Klar | = | Ingen begrænsning |
| Rød indikator | = | Begrænset |

Hvis den røde indikator vises, mens motoren går, skal man søge hjælp på et værksted.

# Kølevæske

Kølevæske yder beskyttelse mod frost ned til ca. -28 °C.

| Forsigtig |
|---|
| Brug kun godkendte frostvæsker. |

## Kølevæskestand

| Forsigtig |
|---|
| For lav kølevæskestand kan medføre skader på motoren. |

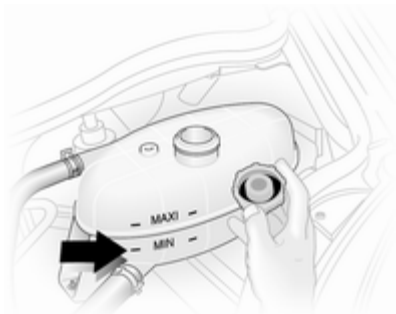


Når kølesystemet er koldt, skal kølevæsken stå lige over markeringen **MIN**. Ved lavere niveau efterfyldes.

| ⚠Advarsel |
|---|
| Lad motoren køle af, inden De fjerner dækslet. Tag dækslet forsigtigt af, så trykket lettes langsomt. |

Fyld efter med frostvæske. Hvis der ikke kan fås frostvæske, anvendes rent postevand eller destilleret vand. Dækslet skrues fast på. Få frostbeskyttelsens koncentration kontrolleret og få årsagen til kølevæsketabet udbedret på et værksted.

Hvis der kræves en stor mængde kølevæske, er det nødvendigt at udlufte kølesystemet for at fjerne eventuel luft i systemet. Søg hjælp på et værksted.

Hvis kølevæsketemperaturen er for høj, lyser kontrollampen rødt i instrumentgruppen sammen med STOP ⇨ 70. Opsøg et værksted, hvis kølevæskestanden er i orden.

## Servostyringsvæske

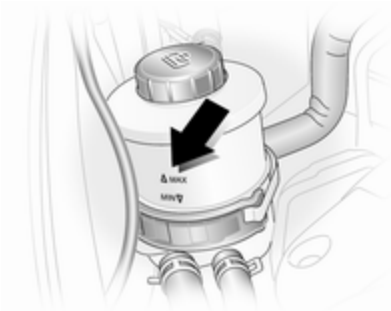


Hvis væskeniveauet i beholderen synker til under **MIN**-mærket, søges hjælp på et værksted.

## Sprinklervæske

Fyld rent vand på iblandet en passende mængde ruderens, som indeholder frostvæske.

| Forsigtig |
| --- |
| Kun sprinklervæske med en tilstrækkelig høj frostvæskekoncentration yder beskyttelse ved lave temperaturer eller ved et pludseligt temperaturfald. |

## Bremser

Bremsebelægninger, der er slidt tynde, forårsager en "hvinende" lyd. Det er muligt at køre videre, men bremsebelægningerne skal udskiftes snarest.

Med nye bremsebelægninger anbefales det ikke at foretage kraftige opbremsninger på de første ture med bilen.

## Bremsevæske

| ⚠ Advarsel |
| --- |
| Bremsevæske er giftig og ætsende. Undgå kontakt med øjne, hud, tøj og lakerede overflader. |

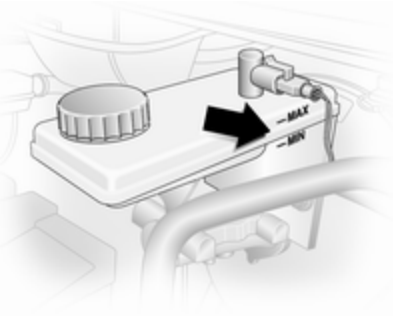


Bremsevæskestanden skal være mellem **MIN** og **MAX**.

Ved efterfyldning skal man sørge for yderste renlighed, da urenheder i bremsevæsken kan føre til fejl i bremsesystemet. Få årsagen til bremsevæsketabet udbedret på et værksted.

Brug kun godkendte bremsevæsker af høj kvalitet.

Bremse- og koblingsvæske ⇨ 145.

# Batteri

Bilens batteri er vedligeholdelsesfrit, hvis kørselsprofilen tillader tilstrækkelig ladning af batteriet. Kørsel over korte afstande og hyppige motorstarter kan aflade batteriet. Undgå at bruge unødvendige elektriske forbrugere.

Batterier hører ikke hjemme i husholdningsaffaldet. De skal afleveres i hertil indrettede indsamlingskasser eller på genbrugsstationer.

Hvis bilen ikke bliver brugt i mere end 4 uger, kan batteriet blive afladet. Afmonter polklemmen på batteriets minuspol.

Tilslutning og afbrydelse af batteriet må kun ske med afbrudt tænding.

## Batteriadgang

Batteriet er anbragt under venstre forsædes gulvpanel ⇨ 136.

## Vedligeholdelse af batteri

**⚠Fare**

Sørg for god ventilation ved ladning af batteriet. Der er risiko for eksplosion, hvis der opstår en ansamling af de gasser, der fremkommer under ladningen!

## Udskiftning af batteriet

Når batteriet udskiftes, skal det sikres, at der ikke er åbne ventilationshuller i nærheden af pluspolen. Hvis der er et åbent ventilationshul, skal det lukkes med en prop, og ventilationen ved den negative pol skal åbnes.

Vi anbefaler, at batteriet udskiftes af et værksted.

### Ekstra batteri

Afhængig af bilens hjælpeudstyr kan visse modeller have et ekstra batteri, der er anbragt ved siden af bilens batteri.

## Dieselfilter

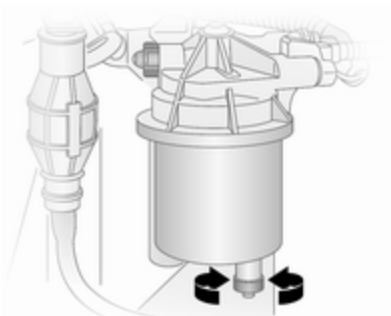

Aftap dieselfilteret for vand ved hvert motorolieskift.

Anbring en beholder under filterhuset. Løsn de riflede skruer på filterafdækningen og på den nederste del af filteret med ca. én omdrejning for at aftappe vandet.

Filteret er aftappet, når der kommer dieselolie ud ved den riflede skrue i bunden. Tilspænd de to skruer igen.

Kontroller dieselfilteret med kortere mellemrum, hvis bilen anvendes under ekstreme driftsforhold.

## Udluftning af brændstofsystem

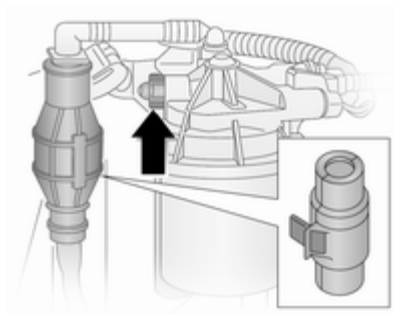

Hvis brændstoftanken har været kørt tør, er det nødvendigt at udlufte eller aftappe dieselsystemet.

Fyld tanken med brændstof og gør derefter følgende:

1. Fjern beskyttelsesafdækningen på rørforsyningspumpen.
2. Anbring en passende beholder under brændstoffilterets udluftningsskrue for opsamling af brændstof.
3. Løsn udluftningsskruen (pil) én omdrejning.
4. Rørforsyningspumpen pumpes med håndkraft langsomt og støt, indtil der ikke er luftbobler i det brændstof, der kommer ud fra den løsnede udluftningsskrue.
5. Spænd udluftningsskruen igen.
6. Sæt beskyttelsesafdækningen på rørforsyningspumpen igen.

# Udskiftning af viskerblad

## Viskerblade på forruden

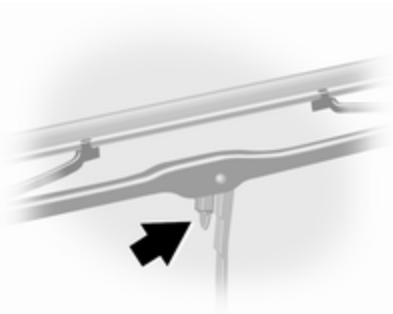

Løft viskerarmen, tryk holdeklipsen mod viskerarmen og frigør viskerbladet.

## Viskerblad på bagruden

Løft viskerarmen, drej viskerbladet og frigør det.

# Udskiftning af pærer

Slå tændingen fra og sluk for den pågældende kontakt eller luk dørene.

Tag kun fat om soklen på den nye pære! Rør ikke ved pæreglasset med bare fingre.

Anvend kun samme pæretype til udskiftning.

# Forlygter

## Nærlys og fjernlys

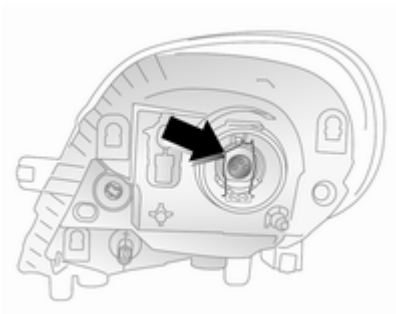

1. Afmonter ledningsnetstikket.
2. Afmonter gummitætningen.
3. Løsn holdeklipsen og tag pæren ud.
4. Udskift pæren og monter holdeklipsen, idet det kontrolleres, at pæren vender rigtigt.
5. Monter gummitætning og ledningsnetstik.

## Positionslys

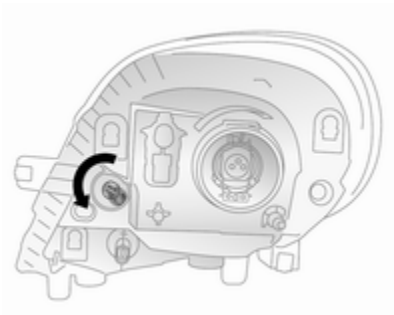

1. Afmonter pæreholderen fra reflektorkabinettet ved at dreje den 90°.
2. Udskift pæren.
3. Sæt pæreholderen i reflektorkabinettet.

## Tågelygter

Få pærerne udskiftet af et værksted.

## Forreste blinklys

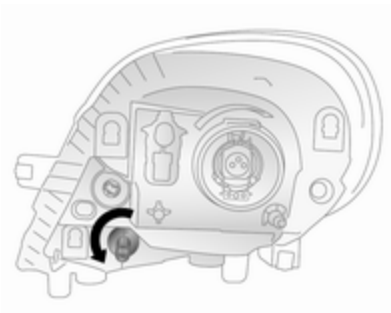

1. Afmonter pæreholderen fra reflektorkabinettet ved at dreje den 90°.
2. Udskift pæren.
3. Sæt pæreholderen i reflektorkabinettet.

## Baglygter

### Bagbremse, blinklys og baglygter

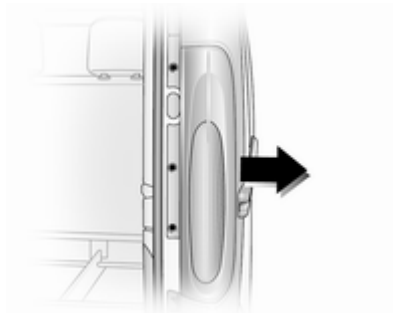

1. Skru 3 skruer af (ved brug af det medfølgende værktøj).
2. Træk forsigtigt lampeenheden af holdestifterne på ydersiden og tag den af.

3. Drej pæreholderen så den frigøres fra lampeenheden.
4. Udskift pæren.
5. Tryk på pæreholderen for at sætte den i lampeenheden - og fastgør den derefter ved at dreje den.
6. Kontroller at ledningsnettet er placeret korrekt.
7. Sæt lampeenheden tilbage i sin oprindelige stilling og kontroller, at den sidder korrekt.
8. Monter lampeenheden på holdestifterne og sæt de 3 skruer i igen.

## Sideblink

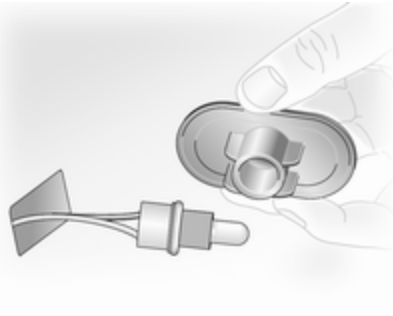

1. Frigør klips fra skærmen med en skruetrækker med fladt blad og løft lampeenheden ud af åbningen.
2. Fjern pæreholderen fra lampeenheden ved at dreje den 90° og udskift pæren.
3. Sæt pæreholderen i lampeenheden og anbring lampeenheden i åbningen.

## Højtmonteret stoplys i midten

Få pærerne udskiftet af et værksted.

## Baklygte

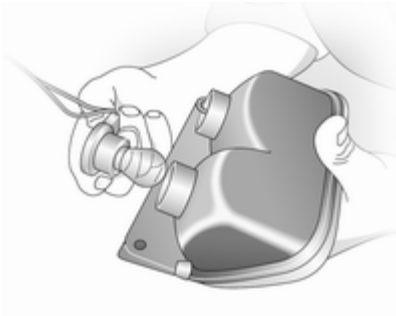

1. Skru 2 skruer af (ved brug af det medfølgende værktøj) og afmonter lampeenheden.
2. Drej pærehuset så det frigøres fra lampeenheden.
3. Udskift pæren.
4. Tryk på pæreholderen for at sætte den i lampeenheden - og fastgør den derefter ved at dreje den.
5. Monter lampeenheden med 2 skruer.

## Nummerpladelys

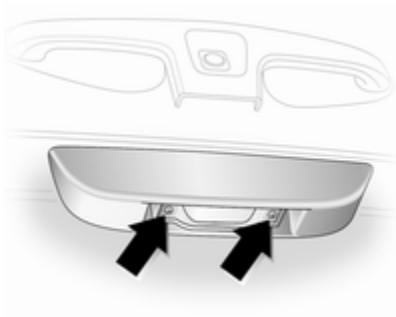

1. Afmonter 2 skruer (pile) og tag lygteglasset af.
2. Udskift pæren.
3. Sæt lygteglasset på igen og skru skruerne i.

## Tågebaglygte

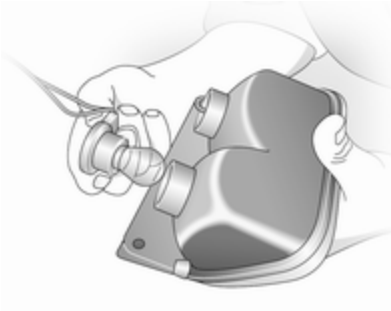

1. Skru 2 skruer af (ved brug af det medfølgende værktøj) og afmonter lampeenheden.
2. Drej pærehuset så det frigøres fra lampeenheden.
3. Udskift pæren.
4. Tryk på pæreholderen for at sætte den i lampeenheden - og fastgør den derefter ved at dreje den.
5. Monter lampeenheden med 2 skruer.

## Kabinelys

### Forreste kabinelys

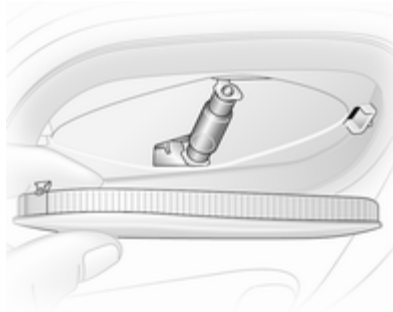

1. Tag lygteglasset af med en skruetrækker med fladt blad.
2. Udskift pæren.
3. Sæt lygteglasenheden på igen.

### Lastrumsbelysning

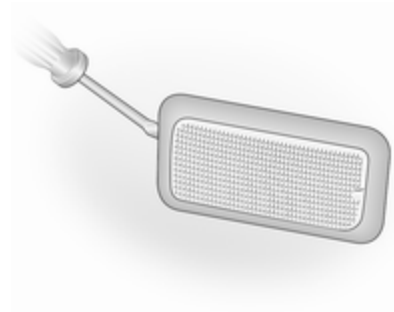

1. Tag lampeenheden af med en skruetrækker med fladt blad.
2. Afmonter bagafdækningen på lampeenheden, så der bliver adgang til pæren.
3. Udskift pæren og sæt bagafdækningen på.
4. Sæt lampeenheden på igen.

### Bageste kabinelys

Få pærerne udskiftet af et værksted.

### Handskerumslys

Få pærerne udskiftet af et værksted.

## Instrumentbrætbelysning

Få pærerne udskiftet af et værksted.

# Elektrisk system

## Sikringer

Den nye sikring skal være i overensstemmelse med de oplysninger, der står på den defekte sikring.

Sikringsboksen er anbragt på venstre side af instrumentbrættet under kopholderen.

Inden man udskifter en sikring, skal der slukkes for den pågældende kontakt, og tændingen afbrydes.

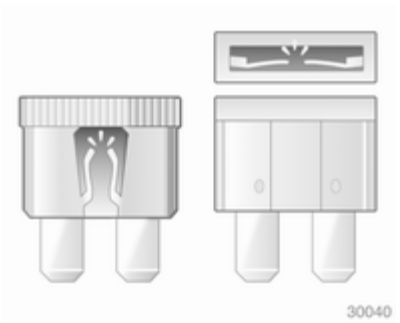

En defekt sikring kendes på den overbrændte smeltetråd. Sikringen må ikke udskiftes, før årsagen til fejlen er fundet, og fejlen er udbedret.

Det tilrådes, at man har et komplet sæt sikringer i bilen. Der er plads til opbevaring af reservesikringer i sikringsboksen.

Nogle funktioner er sikret med flere sikringer.

Der kan være isat sikringer, selv om der ingen funktion er forbundet med dem.

## Sikringstang

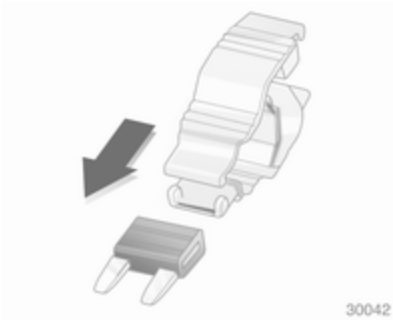


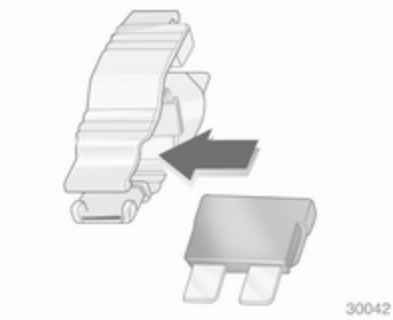


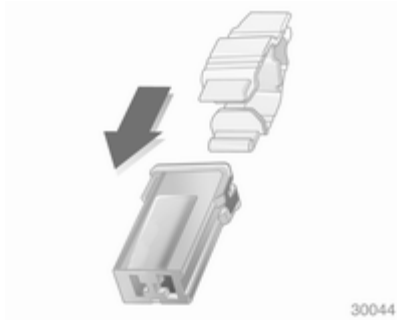


Sikringstangen, der findes i sikringsboksen, gør det lettere at udskifte sikringerne.

Sæt sikringstangen på sikringen oppefra eller fra siden, alt efter sikringstypen, og træk sikringen ud.

## Sikringsboks i instrumentpanel

Anbragt på venstre side af instrumentbrættet under kopholderen.

Fjern askebægeret fra kopholderen i venstre side og træk i sikringsboksens afdækning, så den åbnes. Der må ikke anbringes genstande bag dækslet.

Visse kredsløb kan være sikret med flere sikringer.

| Symbol | Enhed |
|---|---|
| | Klimaanlæg |
| | El-opvarmede sidespejle |
| | Sædevarme i forsæder |
| | El-ruder |
| | Venstre fjernlys |
| | Højre fjernlys |
| | Vinduesvisker |
| | Radio, Infotainment-system |
| | Lighter |
| Boiler | Varmeapparat, bagkabine |
| | Horn |
| | Venstre nærlys |
| | Højre nærlys |
| | Instrumentbræt |
| | Varme |
| | Kabinelampe |
| ABS | Antiblokeringssystem |

| Symbol | Enhed |
|---|---|
| | El-bagruder |
| | Klokke, kabinebelysning, radio, Infotainment-system |
| UCH INJ | Brændstofindsprøjtnings-system |
| | Bagrudevasker |
| | Bagrudevisker |
| | Venstre positionslys |
| | Højre positionslys |
| | Centrallås |
| | Elektrisk indstillelige sidespejle |
| STOP | Stopkontrollampe, kørelys |
| | Tågebaglygter |
| | Tågeforlygter |
| | Stikdåse |
| T | Fartskriver |

# Bilens værktøj

## Værktøj

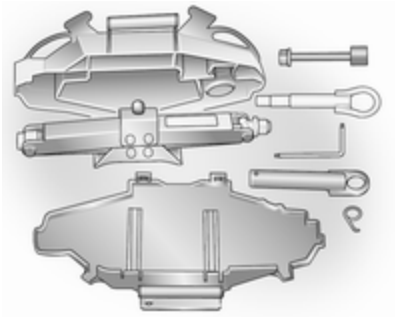

Donkraft, adaptere, skraldenøgle, torxnøgle, navkapselkrog, trækøje og sikkerhedsværktøj til reservehjul findes i enheden, der er anbragt under førersædet.

Reservehjul ⇨ 135.

Biler med lappesæt: Trækøjet og torxnøglen opbevares i lappesætkassen, der er anbragt under førersædet.

Lappesæt ⇨ 131.

# Hjul og dæk

## Dækkenes og fælgenes tilstand

Kør langsomt over kanter, helst i ret vinkel. Kørsel ind over skarpe kanter kan føre til dæk- og fælgskader. Sørg for at dækket ikke klemmes mod kantstenen ved parkering.

Undersøg dækkene for skader med jævne mellemrum. I tilfælde af skader eller usædvanligt slid skal De søge hjælp på et værksted.

## Dæk

Fabriksmonterede dæk er afpasset efter chassiset og giver optimal kørselskomfort og sikkerhed.

## Vinterdæk

Vinterdæk øger køresikkerheden ved temperaturer under 7 °C og bør derfor monteres på alle hjul.

I overensstemmelse med landespecifikke bestemmelser skal der være opsat en meddelelse om den højst tilladte hastighed for dækkene inden for førerens synsfelt.

## Dækmærkning

F.eks. **195/65 R 16 C 88 Q**

**195** = Dækbredde i mm
**65** = Tværsnitsforhold (forhold mellem dækkets højde og bredde) i %
**R** = Bæltetype: Radial
**RF** = Konstruktionstype: RunFlat
**16** = Fælgdiameter i tommer
**C** = Last eller erhvervsmæssig brug
**88** = Kodetal for bæreevne f.eks. 88 svarer til 567 kg
**Q** = Kodebogstav for hastighedsgrænse

Kodebogstav for hastighedsgrænse:

**Q** = indtil 160 km/t
**S** = indtil 180 km/t
**T** = indtil 190 km/t
**H** = indtil 210 km/t
**V** = indtil 240 km/t
**W** = indtil 270 km/t

## Dæktryk

Dæktrykket skal kontrolleres mindst hver 14. dag og inden længere ture. Dækkene skal være kolde. Glem ikke reservehjulet.

Dæktryk ⇨ 159.

Dæktrykangivelserne gælder for kolde dæk. De gælder for både sommer- og vinterdæk.

Reservedækket skal altid pumpes op til det dæktryk, der gælder for fuld last.

For lavt eller for højt dæktryk øger dækslitagen og påvirker sikkerhed, køreegenskaber, kørselskomfort og brændstoføkonomi.

**⚠Advarsel**

For lidt luft kan føre til stærk opvarmning af dækkene. Dette kan resultere i indre beskadigelser, som viser sig under store hastigheder, ved at slidbanen løsner sig, og dækket punkterer.

## Mønsterdybde

Kontroller mønsterdybden regelmæssigt.

Af sikkerhedsgrunde bør dækkene udskiftes, når mønsterdybden er 2-3 mm (vinterdæk 4 mm).

Den lovmæssige mindste mønsterdybde (1,6 mm) er nået, når mønstret er slidt ned til an af slidindikatorerne (TWI). Deres placering er markeret på dæksiden.

Er slitagen større foran end bagtil, byttes der om på forhjul og baghjul. Kontroller, at dækkenes rotationsretning er den samme som før.

Dæk ældes, også selv om de ikke bruges. Vi anbefaler at skifte dæk efter 6 år.

## Ændring af dæk- og hjulstørrelse

Anvendes andre dækstørrelser end fabriksmonterede dæk, skal speedometeret og det nominelle dæktryk eventuelt omprogrammeres, og der skal eventuelt foretages ændringer på bilen.

**⚠Advarsel**

Anvendelse af ikke-egnede dæk eller fælge kan føre til ulykker og betyde, at bilens typegodkendelse bortfalder.

## Hjulkapsler

Brug fabriksgodkendte hjulkapsler og dæk til den pågældende bil, der opfylder alle krav til den pågældende fælg-/dækkombination.

Hvis der anvendes hjulkapsler og dæk, der ikke er fabriksgodkendt, må dækkene ikke have en fælgbeskyttelsesvulst.

Hjulkapsler må ikke påvirke kølingen af bremserne.

**⚠Advarsel**

Anvendelse af ikke-egnede dæk eller hjulkapsler kan føre til pludseligt lufttab og dermed til ulykker.

## Snekæder

Snekæder må kun monteres på forhjulene.

Der bør benyttes småledskæder, som ikke stikker mere end 15 mm frem på dækkenes slidbane og inderside (inklusive kædelås).

Ret henvendelse på et værksted ved dækstørrelse 215/65 R16.

**⚠Advarsel**

Beskadigelser kan medføre risiko for punktering.

Hjulkapsler på stålfælge kan komme i kontakt med dele af kæderne. I sådanne tilfælde skal hjulkapslerne fjernes.

Snekæder må kun benyttes ved hastigheder på op til 50 km/h, og ved kørsel på veje uden sne må de kun anvendes i korte perioder, da de udsættes for hurtig slitage på en hård vej og kan briste.

## Lappesæt

Mindre skader på slidbane og dæksider kan udbedres med lappesættet.

Fjern ikke fremmedlegemer fra dækkene.

Dækskader, som er større end 4 mm, eller som sidder i dæksiden tæt ved fælgen, kan ikke repareres med lappesættet.

**⚠Advarsel**

Kør ikke hurtigere end 80 km/h.

Må ikke anvendes i længere tid.

Styretøj og håndtering kan blive påvirket.

Hvis bilen er punkteret:

Træk parkeringsbremsen, sæt bilen i første gear eller bakgear.

Lappesættet er anbragt under forsædet.

1. Tag kompressoren ud af lappesættet.

2. Fjern det elektriske tilslutningskabel og luftslangen fra rummene på kompressorens underside.

3. Skru kompressorens slange på studsen på flasken med tætningsmiddel.
4. Sæt flasken med tætningsmiddel på holderen på kompressoren.

   Placer kompressoren tæt ved hjulet, så flasken med tætningsmiddel er opret.
5. Drej ventilhætten på det defekte dæk af.

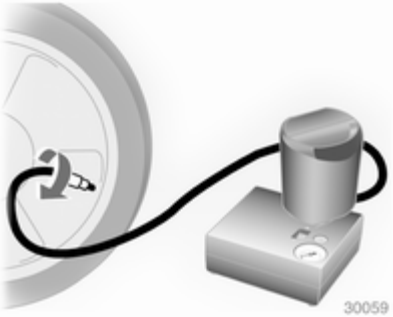


6. Skru fyldeslangen på ventilen på hjulet.
7. Kontakten på kompressoren skal indstilles på **O**.
8. Sæt stikket fra kompressorens i stikkontakten eller i en lighterfatning.

   For at undgå at batteriet aflades, anbefaler vi at lade motoren gå.

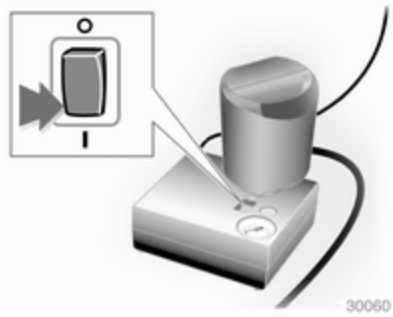


9. Sæt vippekontakten på kompressoren i stilling **I**. Der fyldes tætningsmiddel i dækket.
10. Kompressortrykmåleren viser kortvarigt op til 6 bar (600 kPa/ 87 psi). Derefter begynder trykket at falde.
11. Hele flaskens indhold af tætningsmiddel pumpes ind i dækket. Derefter fyldes dækket med luft.

12. Det foreskrevne dæktryk skal nås i løbet af 10 minutter. Dæktryk ⇨ 159. Når det korrekte tryk er nået, skal kompressoren slukkes.

    Hvis det foreskrevne dæktryk ikke nås inden 10 minutter, skal lappesættet afmonteres. Hjulene drejes én omgang ved at flytte bilen et kort stykke (ca. 2 meter). Monter lappesættet igen og fortsæt påfyldningen i 10 minutter. Nås det foreskrevne dæktryk fortsat ikke, er dækket for beskadiget. Søg hjælp på et værksted.

    Hvis dæktrykket er for højt, slippes luft ud med knappen over trykindikatoren.

    Kompressoren må ikke køre i mere end 10 minutter ad gangen.

13. Afmonter lappesættet. Skru luftslangen til dækket på den ledige tilslutning på tætningsmiddelflasken. Således undgås det, at tætningsmidlet løber ud. Anbring lappesættet under forsædet.
14. Tætningsmiddel, som er trængt ud, fjernes med en klud.
15. Anbring mærkaten fra lappesættet med den højst tilladte hastighed i førerens synsfelt.

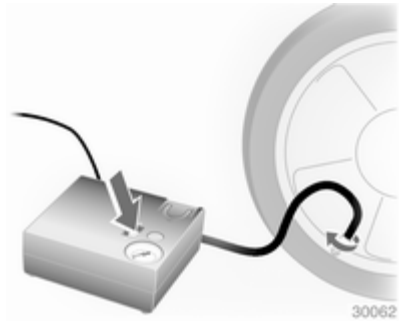


16. Fortsæt kørslen med det samme, så tætningsmidlet kan fordele sig jævnt i hele dækket. Stands efter at have kørt ca. 10 km, dog senest efter 10 minutter, og kontroller dæktrykket ved hjælp af kompressoren. Luftslangen skrues direkte på dækventilen og kompressoren.
17. Hvis dæktrykket er over 3,1 bar (310 kPa/45 psi), korrigeres det til den foreskrevne værdi. Gentag proceduren, indtil der ikke længere forekommer tryktab.

    Hvis dæktrykket er faldet til under 3,1 bar (310 kPa/45 psi), må der ikke længere køres i bilen. Søg hjælp på et værksted.
18. Anbring lappesættet under forsædet.

**⚠ Advarsel**

Lad ikke tætningsmidlet komme i kontakt med hud, øjne eller beklædningsgenstande. Hvis man har sunket noget af midlet, skal man søge lægehjælp omgående.

**Bemærkninger**
Kørselsegenskaberne påvirkes stærkt af det reparerede dæk. Derfor skal dækket udskiftes.

I tilfælde af usædvanlige lyde eller overophedning af kompressoren skal den holdes slukket i mindst 30 minutter.

Den indbyggede sikkerhedsventil åbner, når trykket når 7 bar.

Bemærk sættets udløbsdato. Derefter er tætningsevnen ikke længere sikret. Se holdbarhedsangivelserne på flasken.

Udskift den brugte tætningsmiddelflaske. Flasken bortskaffes i henhold til gældende retsforskrifter.

Kompressoren og tætningsmidlet kan anvendes ved temperaturer ned til ca. -30°C.

De medfølgende adaptere kan anvendes til oppumpning af andre ting som f.eks. bolde, luftmadrasser, gummibåde. De sidder på undersiden af kompressoren. De tages ud ved at skrue kompressorens luftslange på og tage adapteren ud.

## Hjulskift

I stedet for reservehjul kan bilen være forsynet med et lappesæt ⇨ 131.

Træf følgende forberedelser og følg nedennævnte anvisninger:

- Parker bilen på et vandret, fast og skridsikkert underlag. Ret forhjulene ligeud.
- Træk parkeringsbremsen og sæt bilen i første gear eller bakgear.
- Tag reservehjulet ud ⇨ 135.
- Udskift aldrig mere end ét hjul ad gangen.
- Donkraften må kun bruges ved hjulskift ved punktering, ikke til skift mellem sommer- og vinterdæk.
- Er underlaget blødt, skal der anbringes et stabilt underlag under donkraften (maks. 1 cm tykt).
- Personer eller dyr må ikke opholde sig i bilen, mens den er løftet.
- Kryb ikke ind under den løftede bil.
- Start ikke motoren, mens bilen er løftet op med donkraften.

1. Træk hjulkapslen af ⇨ 128.

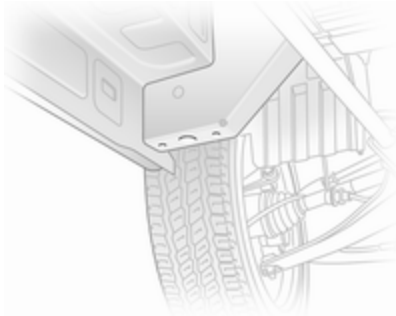

2. Løsn hjulboltene hver især en halv omdrejning med skraldenøglen og adapteren. Skraldenøglen drejes mod uret for at løsne boltene. Vend skraldenøglen om ved behov.

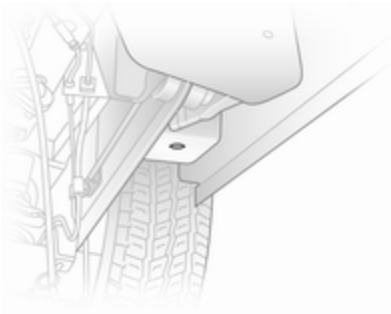

3. Løft bilen ved at anbringe tappen på donkraftens løfteplade under det donkrafthul, der findes nærmest det aktuelle hjul.

   Sørg for at donkraften er korrekt anbragt. Donkraftfoden skal stå på jorden direkte under donkrafthullet på en sådan måde, at den ikke kan glide.
4. Sæt adapteren på donkraften og løft bilen ved at dreje skraldenøglen, indtil hjulet er frit af jorden.
5. Skru hjulboltene helt af ved at dreje mod uret og tør dem rene med en klud.

   Anbring boltene et sted, hvor gevindene ikke forurenes.
6. Skift hjulet.
7. Skru hjulboltene i.
8. Sænk bilen.
9. Tilspænd hjulboltene over kors. Tilspændingsmomentet er 140 Nm.
10. Sæt hjulkapslen på igen.
11. Skift hjulet.
12. Læg det udskiftede hjul ⇨ 135 og værktøjssættet på plads ⇨ 128.
13. Få det nye hjul afbalanceret på bilen. Kontroller dæktrykket på det monterede dæk. ⇨ 159 Få hjulboltenes tilspændingsmoment kontrolleret så hurtigt som muligt.

Få det defekte dæk udskiftet eller repareret.

## Reservehjul

I stedet for reservehjul kan bilen være forsynet med et lappesæt ⇨ 131.

Ved brug af reservehjulet kan køreegenskaberne ændre sig, når det er mindre end de øvrige hjul, eller når der er monteret vinterdæk. Få det defekte dæk udskiftet så hurtigt som muligt.

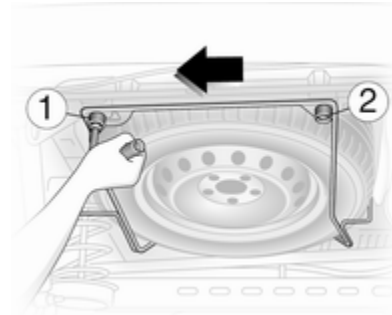


Reservehjulet er monteret under den bageste del af undervognen og kan være fastgjort med en sikkerhedsbolt, der kun kan afmonteres med det medfølgende værktøj.

**⚠Advarsel**

På grund af dækenhedens vægt skal der udvises forsigtighed, når reservehjulsholderen udløses. Fjern ikke bolten helt **1**.

Støt reservehjulet med en passende genstand for at forhindre, at hjulet falder pludseligt, når holdeboltene løsnes - risiko for personskade!

Det kan være nødvendigt at hæve bilen med donkraften for at få adgang til reservehjulet på en fuldt lastet bil med et fladt bagdæk.

Reservehjulsholderen frigøres ved at løsne bolten **1**. Kontroller at den ikke er skruet helt ud. Bolt **2** fjernes helt, hvorefter holderen skubbes til venstre, indtil den er forbi bolt **1**. Dernæst sænkes holderenheden.

Ved påsætning af hjulet skal det sikres, at reservehjulsholderen sidder korrekt, inden boltene fastspændes.

## Sommer- og vinterdæk

Hvis De anvender vinterdæk, kan reservehjulet stadig have et sommerdæk monteret.

Hvis De anvender reservehjulet, når det er monteret med et sommerdæk, kan bilens køreegenskaber påvirkes, især på glatte vejbaner.

## Dæk med foreskrevet omløbsretning

Monter dæk med omløbsretning så de ruller i køreretningen. Omløbsretningen vises ved hjælp af et symbol (f.eks. en pil) på dækkets side.

Hvis hjulene monteres modsat rotationsretningen:

- Køreegenskaberne kan ændre sig. Få det defekte dæk udskiftet eller repareret så hurtigt som muligt.
- Kør ikke hurtigere end 80 km/h.
- Kør specielt forsigtigt når det regner eller sner.

# Starthjælp

Brug ikke en hurtiglader til at starte.

Hvis batteriet er afladet, kan bilen startes ved hjælp af startkabler og et batteri fra en anden bil.

**⚠Advarsel**

Der skal udvises stor forsigtighed ved start med startkabler. Afvigelser fra følgende instruktioner kan medføre skader på personer og materiel ved, at batterierne eksploderer, samt til beskadigelse af de elektriske systemer i begge biler.

**⚠Advarsel**

Undgå kontakt med øjne, hud, tøj og lakerede overflader. Væsken indeholder svovlsyre, der er skadelig ved direkte kontakt.

- Undgå elektriske gnister eller åben ild i nærheden af batteriet.
- Et fladt batteri kan fryse allerede ved en temperatur på 0 °C. Et frosset batteri skal tøs op, før startkablerne tilsluttes.

- Ved håndtering af batteriet bør der bruges beskyttelsesbriller og beskyttelsesbeklædning.
- Brug et starthjælpsbatteri med samme spænding (12 volt). Dets kapacitet (Ah) bør ikke være meget mindre end kapaciteten for det afladede batteri.
- Benyt startkabler med isolerede polklemmer og et tværsnit på mindst 16 $mm^2$ (i biler med dieselmotor skal tværsnittet være 25 $mm^2$).
- Adskil ikke det afladede batteri fra bilens ledningsnet.
- Sluk for alt unødvendigt elektrisk udstyr.
- Bøj Dem ikke ind over batteriet ved start med startkabler.
- Det ene kabels polklemmer må ikke berøre det andet kabels klemmer.
- Bilerne må ikke være i berøring med hinanden under starthjælpen.
- Aktiver parkeringsbremsen; gearkassen skal stå i frigear.

## Batteriadgang

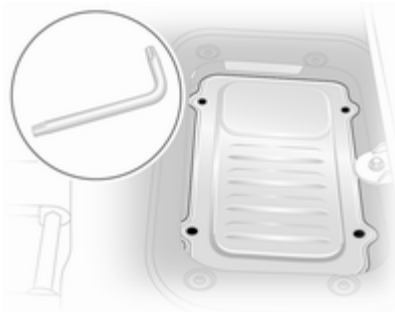

Batteriet er anbragt under venstre forsædes gulvpanel. Løft gulvbelægningen og brug det værktøj, der findes i værktøjssættet (eller lappesættet) til at løsne de 4 skruer.

Bemærk stillingen på den fremadvendte pil på batteriafdækningen, når den sættes på igen.

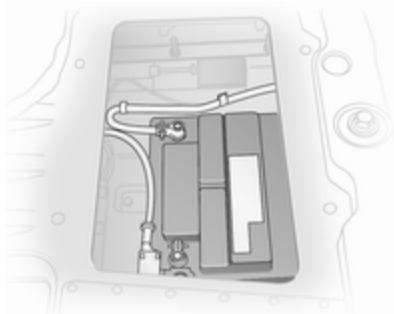

Fjern dækpladen for at få adgang til batteriet.

### Procedure for start med startkabler

Rækkefølge, når kablerne skal tilsluttes:

1. Tilslut det røde kabel til starthjælpsbatteriets positive pol.
2. Tilslut den anden ende af det røde kabel til det afladede batteris positive pol.
3. Tilslut det sorte kabel til starthjælpsbatteriets negative pol.
4. Tilslut den anden ende af det sorte kabel til bilens stel, f.eks. på motorblokken eller en bolt i motorophænget. Tilsluttes så langt fra det afladede batteri som muligt, dog mindst 60 cm.

Før kablerne på en sådan måde, at roterende dele i motorrummet ikke griber fat i dem.

Start af motoren:

1. Start motoren på den bil, der afgiver strøm.
2. Start den anden motor efter 5 minutter. Forsøg på at starte bør foregå med intervaller på 1 minut og bør ikke vare mere end 15 sekunder ad gangen.
3. Lad begge motorer køre i tomgang i ca. 3 minutter med tilsluttede kabler.
4. Tænd for elektriske forbrugere (f.eks. forlygter, el-bagrude) i den bil, der modtager strøm.
5. Gentag ovennævnte procedure i nøjagtig omvendt rækkefølge, når kablerne skal fjernes.

# Kørsel med påhæng

## Bugsering af bilen

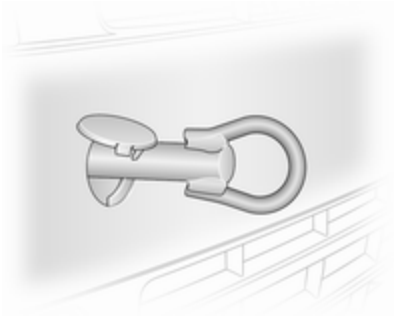

Trækøjet ligger sammen med værktøjssættet ⇨ 128.

Trækøjet skrues helt i det forreste bugserpunkt.

Fastgør et bugsertov - eller endnu bedre en bugserstang - i trækøjet, aldrig i kofangeren eller forhjulsophænget.

**Forsigtig**

Bugser ikke bilen bagfra. Det forreste trækøje må kun bruges til bugsering og ikke til bjærgning af et køretøj.

**Forsigtig**

Aktiver børnesikringerne i bagdørene, hvis der sidder personer på bagsæderne. Børnesikringer ⇨ 23.

Sæt tændingen til for at frigøre ratlås og muliggøre brug af stoplys, horn og vinduesvisker.

Gear i frigear.

Tænd for havariblinklysene på begge køretøjer.

Hvis der ikke kan vælges frigear i biler med automatiseret gearkasse, skal bilen bugseres med de trækkende hjul løftet fri af jorden.

**Forsigtig**

Sæt bilen langsomt i gang. Undgå ryk. For stor trækkraft kan beskadige bilen.

Når motoren ikke er i gang, skal der betydeligt større kraft til at bremse og styre.

Aktiver recirkulationssystemet og rul ruderne op, så udstødningsgasser fra det trækkende køretøj ikke kan trænge ind.

Søg hjælp på et værksted.

Efter bugsering skrues trækøjet af.

## Bugsering af en anden bil

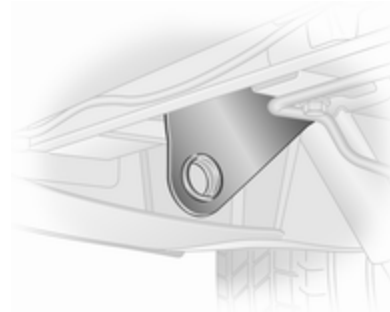

Det faste trækøje sidder under bagkofangeren.

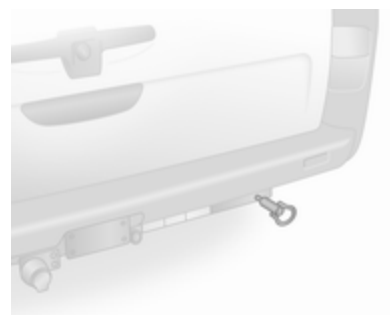

Biler med en trækkrog har en holder til det aftagelige trækøje. Skru trækøjet, som ligger sammen med bilens værktøj, helt ind i holderen.

Fastgør et bugsertov - eller endnu bedre en bugserstang - i det bageste trækøje, aldrig i bagakslen eller hjulophænget.

Det bageste trækøje må kun benyttes til bugsering og ikke til bjergning.

| Forsigtig |
| --- |
| Sæt bilen langsomt i gang. Undgå ryk. For stor trækkraft kan beskadige bilen. |

# Kosmetisk pleje

## Udvendig pleje

### Låse

Låsene er fra fabrikken behandlet med kvalitetslåsecylinderfedt. Brug kun optøningsmiddel, hvis det er absolut nødvendigt. Midlerne er affedtende og påvirker derfor låsenes funktionsdygtighed. Lad et værksted smøre låsene igen, hvis der er brugt optøningsmiddel.

### Vask

Miljøet har indflydelse på lakken. Derfor er det nødvendigt regelmæssigt at vaske og vokse lakken på bilen. Hvis bilen vaskes i vaskemaskine, vælg da et program med voksbehandling.

Fugleklatter, døde insekter, harpiks fra træerne, pollen og lignende indeholder bestanddele, der kan være skadelige for lakken, og bør derfor fjernes med det samme.

Hvis bilen vaskes i vaskemaskine, skal anvisningerne fra vaskemaskinens fabrikant følges. Vinduesviskere og bagrudevisker skal være slukket. Antenne og udvendigt tilbehør som f.eks. tagbagagebærer skal skrues af.

Hvis De vasker bilen i hånden, skal hjulkasserne spules rene.

Kanter og ombukninger ved døre, motorhjelm og bagagerum bør også tages med under rengøringen.

Lad dørhængslerne smøre på et værksted.

Motorrummet må ikke renses med damp- eller højtryksrenser.

Til slut skal bilen skylles grundigt og aftørres med et vaskeskind. Skyl skindet op jævnligt. Anvend ikke samme vaskeskind til lak og vinduer, da der på den måde kan overføres rester af voks til glasset, hvor det sætter sig som en hinde.

Tjærepletter på lakken må ikke fjernes med hårde genstande. Benyt tjærefjernemiddel på lakerede overflader.

## Lygter

Forlygteglassene og andre lygteglas er af plast. Der må ikke benyttes skurende, ætsende eller aggressive midler eller isskraber. Må ikke rengøres i tør tilstand.

## Polering og voksbehandling

Voks bilen regelmæssigt (senest, når vandet ikke længere perler). Ellers vil lakken tørre ud.

Polering er kun påkrævet, hvis lakken er blevet mat, eller hvis der har sat sig faste partikler i den.

Lakpolish med silikone danner en beskyttende film, som gør voksbehandling overflødig.

Karrosseridele af plast må ikke behandles med voks eller poleringsmidler.

## Ruder og viskerblade

Rengøres med en blød, fnugfri klud eller et vaskeskind ved brug af ruderens og insektfjerner.

Ved rengøring af bagruden skal der udvises forsigtighed for ikke at ødelægge varmetrådene på indersiden.

Is fjernes manuelt med en isskraber med skarpe kanter. Isskraberen presses fast mod ruden, så der ikke kommer snavs under skraberen, som kan ridse ruden.

Fedtede viskerblade kan rengøres med ruderens på en blød klud.

## Hjul og dæk

Ingen rengøring med højtryksrenser.

Rengør fælge med et pH-neutralt rengøringsmiddel til fælge.

Lakerede fælge behandles med samme midler som karrosseriet.

## Lakskader

Små lakskader udbedres med lakstift, inden der dannes rust. Større lakskader eller rust skal udbedres på et værksted.

## Undervogn

Undervognen er delvist forsynet med et beskyttende PVC-lag resp. de kritiske områder er behandlet med beskyttelsesvoks.

Kontroller undervognen efter hver undervognsvask og få den behandlet med voks om nødvendigt.

Bitumen-kautsjuk-materialer kan beskadige PVC-laget. De bør lade et værksted udføre arbejder på undervognen.

Vask undervognen før og efter vinteren og kontroller det beskyttende vokslag.

## Motorrum

Før og efter vinteren bør motorrummet vaskes og behandles med voks. Før dette gøres, skal generatoren og bremsevæskebeholderen tildækkes med plast.

Når motoren renses med en damprenser, må dampstrålen ikke rettes mod dele af antiblokeringssystemet, klimaanlægget eller drivremme med tilhørende komponenter.

Lad derfor et værksted foretage en ny voksbehandling af alle dele i motorrummet efter rengøring af motoren.

Ingen rengøring med højtryksrenser.

### Anhængertræk

Kuglestangen må ikke renses med damp- eller højtryksrenser.

## Pleje af interiør

### Kabine og polstring

Kabinen og instrumentafdækningen inklusive delene af træ rengøres med en tør klud eller kabinerens.

Rengør læderbetrækket med rent vand og en blød klud. Brug læderplejemiddel, hvis det er meget beskidt.

Instrumentbrættet må kun rengøres med en fugtig blød klud.

Rengør polstringen med støvsuger og børste. Pletter fjernes med tekstilrens.

Rengør sikkerhedsseler med lunkent vand eller kabinerens.

**Forsigtig**

Luk Velcro-fastgørelseselementerne, da åbne Velcro-fastgørelseselementer på tøj kan beskadige sædernes polstring.

Dette gælder også for tøj med genstande med skarpe kanter, såsom lynlåse, bælter eller cowboybukser med nitter.

### Dele af plast og gummi

Dele af plast og gummi kan plejes med samme midler som til karrosseriet. Brug eventuelt kabinerens. Anvend ikke andre midler. Undgå specielt opløsningsmidler og benzin. Ingen rengøring med højtryksrenser.

# Service og vedligeholdelse

Generel information ..... 143
Anbefalede væsker, smøremidler og reservedele ..... 145

# Generel information

## Serviceinformation

Det er altafgørende for en økonomisk og sikker kørsel samt for at bilen kan holde sin værdi, at alt vedligeholdelsesarbejde udføres med de foreskrevne intervaller.

Den detaljerede, opdaterede serviceplan for bilen findes på værkstedet.

Servicedisplay ⇨ 65.

Typebestemmelse af motor ⇨ 148.

### Europæiske serviceintervaller - kun motor M9R 630 og M9R 692

Der kræves vedligeholdelse af bilen hver 40.000 km eller efter 1 år, alt efter hvad der indtræffer først, medmindre andet indikeres i servicedisplayet.

### Europæiske serviceintervaller - undtagen motor M9R 630 og M9R 692

Der kræves vedligeholdelse af bilen hver 30.000 km eller efter 1 år, alt efter hvad der indtræffer først, medmindre andet indikeres i servicedisplayet.

De europæiske serviceintervaller er gældende for følgende lande:

Andorra, Belgien, Danmark, Estland, Finland, Frankrig, Grækenland, Holland, Irland, Island, Israel, Italien, Kroatien, Letland, Liechtenstein, Litauen, Luxembourg, Norge, Polen, Portugal, Schweiz, Slovakiet, Slovenien, Spanien, Storbritannien, Sverige, Tjekkiet, Tyskland, Ungarn, Østrig.

### Internationale serviceintervaller

**Rumænien, Bulgarien - undtagen motor F9Q:**

Der kræves vedligeholdelse af bilen hver 30.000 km eller efter 1 år, alt efter hvad der indtræffer først, medmindre andet indikeres i servicedisplayet.

**Rumænien, Bulgarien - motor F9Q, Marokko - motor F4R, Tyrkiet:**

Der kræves vedligeholdelse af bilen hver 20.000 km eller efter 1 år, alt efter hvad der indtræffer først, medmindre andet indikeres i servicedisplayet.

**Internationale benzinmotorer, Marokko - undtagen F4R, Rusland, Ukraine:**

Der kræves vedligeholdelse af bilen hver 15.000 km eller efter 1 år, alt efter hvad der indtræffer først, medmindre andet indikeres i servicedisplayet.

**Internationale dieselmotorer, International+ benzinmotorer, Algeriet, Tunesien, Forenede Arabiske Emirater:**

Der kræves vedligeholdelse af bilen hver 10.000 km eller efter 1 år, alt efter hvad der indtræffer først, medmindre andet indikeres i servicedisplayet.

**International+ dieselmotorer:**

Der kræves vedligeholdelse af bilen hver 8.000 km eller efter 1 år, alt efter hvad der indtræffer først, medmindre andet indikeres i servicedisplayet.

**International++ dieselmotorer:**

Der kræves vedligeholdelse af bilen hver 5.000 km eller efter 1 år, alt efter hvad der indtræffer først, medmindre andet indikeres i servicedisplayet.

**International++ benzinmotorer:**

Der kræves vedligeholdelse af bilen hver 5.000 km eller efter 6 måneder, alt efter hvad der indtræffer først, medmindre andet indikeres i servicedisplayet.

De **internationale** serviceintervaller gælder for: Albanien, Australien, Bosnien-Herzegovina, Cypern, Kosovo, Makedonien, Malta, Montenegro, New Zealand, Serbien, Singapore, Sydafrika.

**International+** serviceintervaller gælder for: Hviderusland. Moldova.

**International++** serviceintervaller gælder for: Hong Kong, Kazakhstan.

## Bekræftelser

Bekræftelse af udført servicearbejde noteres i service- og garantihæftet. Dato og kilometertal forsynes med stempel og underskrift fra det værksted, der har udført serviceeftersynet.

Sørg for, at service- og garantihæftet udfyldes korrekt, da det er absolut nødvendigt at have et løbende bevis for service, for at eventuelle garantikrav kan opfyldes, ligesom det er en fordel ved salg af bilen.

## Servicedisplay

Serviceintervallet er baseret på flere forskellige parametre, der er afhængige af brug.

Servicedisplayet, som er anbragt i førerinformationscenteret, viser hvornår det er tid til næste service. Søg hjælp på et værksted.

Servicedisplay ⇨ 65.

Overvågning af motoroliestand ⇨ 65.

# Anbefalede væsker, smøremidler og reservedele

Brug kun afprøvede og godkendte produkter. Eventuelle skader som følge af brug af ikke-godkendte materialer dækkes ikke af bilens garanti.

**⚠ Advarsel**

Væsker og smøremidler er farlige og kan være giftige. Behandles med omhu. Se oplysningerne på beholderne.

## Motorolie

Motorolie identificeres ud fra kvalitet og viskositet. Kvaliteten er vigtigere end viskositeten ved valg af den motorolie, der skal bruges.

Oliekvaliteten sikrer motorrenhed, slidbeskyttelse og olieældningskontrol, mens viskositetsbetegnelsen er et udtryk for oliens tyktflydenhed i et temperaturområde.

Dexos er den nyeste motoroliekvalitet, der yder maksimal beskyttelse for benzin- og dieselmotorer. Hvis den ikke kan fås, skal der benyttes motorolie af andre anførte kvaliteter.

### Motoroliekvalitet

dexos 2 = Alle benzin- og dieselmotorer

Alternative kvaliteter, hvis dexos ikke kan fås:

GM-LL-A-025 = Benzinmotorer
GM-LL-B-025 = Dieselmotorer

Alternative kvaliteter, hvis GM-LL-A-025 eller GM-LL-B-025 ikke kan fås:

ACEA A3/B3 = Benzinmotorer
ACEA A3/B4 = Dieselmotorer uden DPF
ACEA C3 = Dieselmotorer med DPF

### Efterfyldning af motorolie

Motorolie af forskellige fabrikater og mærker kan blandes, forudsat at specifikationerne for motorolien mht. kvalitet og viskositet overholdes.

Brug af motorolie med kun ACEA A1/B1- eller kun A5/B5-kvalitet er forbudt, da den på lang sigt kan beskadige motoren under visse driftsbetingelser.

### Yderligere motorolieadditiver

Brug af yderligere additiver i motorolien kan medføre skader og få garantidækningen til at bortfalde.

### Motoroliens viskositet

Til dieselmotorer benyttes SAE viskositet 0W-30, 0W-40, 5W-30 eller 5W-40.

Til benzinmotorer benyttes SAE viskositet 0W-30, 0W-40, 5W-30, 5W-40 eller 10W-40.

SAE-viskositetstallet angiver oliens flydeevne. Når olie er kold, er den mere tyktflydende, end når den er varm.

Multigrade-olie betegnes med to tal. Det første tal, efterfulgt af et W, angiver viskositeten ved lav temperatur, det andet tal viskositeten ved høj temperatur.

Vælg den rette viskositet på basis af minimums-udetemperaturen.

- ned til -25 °C:
  SAE 5W-30 eller SAE 5W-40
- under -25 °C:
  SAE 0W-30 eller SAE 0W-40

## Køle- og frostvæske

Anvend kun silikatfri køle- og frostvæske med lang levetid (LLC).

Systemet er fra fabrikken fyldt med kølevæske, der yder en fremragende rustbeskyttelse og beskytter mod frost ned til ca. -28 °C. Denne koncentration bør opretholdes hele året rundt.

Brug af yderligere kølevæskeadditiver, der har til formål at yde ekstra korrosionsbeskyttelse eller tætne mod mindre lækager, kan give funktionsproblemer. Ansvar for eventuelle følgeskader på grund af brug af yderligere kølevæskeadditiver vil blive afvist.

## Bremse-/koblingsvæske

Brug kun DOT4-bremsevæske.

Med tiden absorberer bremsevæske fugtighed, hvilket reducerer bremsernes effektivitet. Bremsevæsken skal derfor udskiftes med de angivne intervaller.

Bremsevæsken bør opbevares i en forseglet beholder for at undgå, at den absorberer vand.

Sørg for, at bremsevæsken ikke bliver forurenet.

# Tekniske data

Identifikation ..... 147
Data ..... 150

# Identifikation

## Chassisnummer (VIN-nummer)

Stelnummeret kan ses gennem forruden.

Stelnummeret vises også bag en aftagelig plastafdækning på dørtrinnet i højre side.

# Typeskilt

Typeskiltet er anbragt på højre dørstolpe.

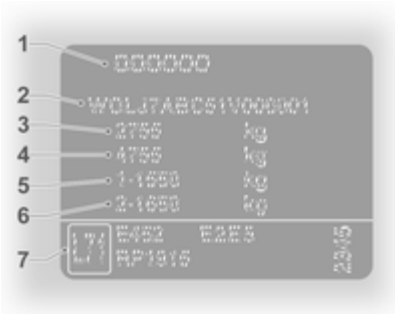


Oplysninger på typeskiltet[1]:

1 = Fabrikant, typegodkendelsesnummer
2 = Chassisnummer
3 = Tilladt totalvægt
4 = Tilladt totalvægt for vogntog
5 = Maksimalt tilladt forakseltryk
6 = Maksimalt tilladt bagakseltryk
7 = Bil- eller landespecifikke data

Belastningen på for- og bagaksel må ikke sammenlagt overskride den tilladte totalvægt. Hvis vægten på forakslen f.eks. bliver fuldt udnyttet, må bagakslen kun belastes, indtil den tilladte totalvægt er nået.

De følgende tekniske data er udarbejdet i overensstemmelse med EU-standarder. Ret til ændringer forbeholdes. Hvis bilens papirer ikke stemmer overens med instruktionsbogen, gælder oplysningerne i bilens papirer.

## Typebestemmelse af motor

Ved hjælp af stelnummeret (VIN) er det muligt at afgøre, hvilken motortype, der er monteret i Deres bil. Det syvende ciffer angiver motortypen:

| Ciffer | Motor |
|---|---|
| L, N eller W: | 2.0 Benzin, F4R 820 |
| C: | 1.9 Diesel, F9Q 760 |
| 3, 9 eller P: | 2.0 diesel, M9R 630 - høj ydelse med Euro IV |
| 8, S eller Y: | 2.0 diesel, M9R 630 - lav ydelse med Euro IV |

[1] Stelnummerskiltet på Deres bil kan afvige fra den viste illustration.

| Ciffer | Motor |
|---|---|
| 1 eller 7 | 2.0 diesel, M9R 630, M9R 692 - høj ydelse med Euro V |
| 0 eller 4 | 2.0 diesel, M9R 630, M9R 692 - lav ydelse med Euro V |
| H, T eller Z: | 2.0 diesel, M9R 786 - høj ydelse |
| E, M eller X: | 2.0 diesel, M9R 786 - lav ydelse |
| U: | 2.0 Diesel, M9R 788 |
| J: | 2.5 diesel, G9U 630 - høj ydelse med diesel-partikelfilter |
| R: | 2.5 diesel, G9U 630 - lav ydelse med diesel-partikelfilter |
| V: | 2.5 diesel, G9U 630 - høj ydelse uden diesel-partikelfilter |

## Motorens typebetegnelse og motornummer

Instanset nederst bagtil på motorblokken på et typeskilt.

# Data

## Motordata

| Salgsbetegnelse | 2.0 | 1.9 | 2.0 |
|---|---|---|---|
| Motorens typebetegnelse | F4R 820 | F9Q 760 | M9R 630[2)]<br>M9R 692 |
| Antal cylindre | 4 | 4 | 4 |
| Slagvolumen [$cm^3$] | 1998 | 1870 | 1995 |
| Motorydelse [kW] | 86 | 74 | 66 / 84 |
| ved omdr./min. | 4700 | 3500 | 3500 |
| Drejningsmoment [Nm] | 186 | 240 | 260 / 300 |
| ved omdr./min. | 3750 | 1800 | 1500 |
| Brændstoftype | Benzin | Diesel | Diesel |
| Oktantal RON | | | |
| Anbefalet | 95 | | |
| Mulig | 98 | | |
| Mulig | 91[3)] | | |

2) Lav / høj ydelse.

3) Hvis der ikke findes blyfrit superbrændstof, kan 91 RON anvendes. I så fald skal kraftig belastning af motoren og kørsel med fuld gas undgås.

| Salgsbetegnelse | 2.0 | 2.0 | 2.5 |
|---|---|---|---|
| Motorens typebetegnelse | M9R 786[4)] | M9R 786[5)]<br>M9R 788 | G9U 630[6)] |
| Antal cylindre | 4 | 4 | 4 |
| Slagvolumen [$cm^3$] | 1995 | 1995 | 2464 |
| Motorydelse [kW] | 66 | 84 | 84 / 107 |
| ved omdr./min. | 3500 | 3500 | 3500 |
| Drejningsmoment [Nm] | 290 | 310 | 290 / 310 |
| ved omdr./min. | 1600 | 2100 | 1600 / 2100 |
| Brændstoftype | Diesel | Diesel | Diesel |

4) Lav ydelse.
5) Høj ydelse.
6) Lav / høj ydelse.

# Vægt

## Egenvægt basismodel

| Model | Akselafstand | Tag | Nyttelastklasse | Motor | Egenvægt[7)8)] |
|---|---|---|---|---|---|
| Van | Kort | Standard | 1000 | F4R | 1660 |
| | | | | F9Q | 1660 |
| | | | | M9R | 1678 |
| | | | | G9U | 1736 |
| | | Standard | 1200 | F4R | 1660 |
| | | | | F9Q | 1669 |
| | | | | M9R | 1688 |
| | | | | G9U | 1737 |
| | | Høj | 1200 | F4R | 1695 |
| | | | | F9Q | 1713 |
| | | | | M9R | 1760 |
| | | | | G9U | 1810 |

7) Egenvægt og tilladt totalvægt øger på modeller, der er udrustet med udstyrspakke for dårlig vej - se stelnummerskiltet.

| Model | Akselafstand | Tag | Nyttelastklasse | Motor | Egenvægt[7)8)] |
|---|---|---|---|---|---|
| Van | Lang | Standard | 1200 | F4R | 1660 |
| | | | | F9Q | 1676 |
| | | | | M9R | 1724 |
| | | | | G9U | 1772 |
| | | Høj | 1200 | F4R | 1745 |
| | | | | F9Q | 1761 |
| | | | | M9R | 1810 |
| | | | | G9U | 1860 |

8) Bilens minimale vægt i henhold til typegodkendelsen inklusive alle væsker, bilens værktøj og en brændstofpåfyldning på 90%. Vægten af fører og sletbart ekstraudstyr, f.eks. reservehjul, torpedo og skydesidelastdør. Slutvægten kan variere alt efter specifikationen på bilen, f.eks. ekstraudstyr, slettet ekstraudstyr og tilbehør.

7) Egenvægt og tilladt totalvægt øger på modeller, der er udrustet med udstyrspakke for dårlig vej - se stelnummerskiltet.

| Model | Akselafstand | Tag | Nyttelastklasse | Motor | Egenvægt[7)8)] |
|---|---|---|---|---|---|
| Combi | Kort | Standard | 1000 | F4R | 1818 |
| | | | | F9Q | 1835 |
| | | | | M9R | 1883 |
| | | | | G9U | 1940 |
| | | Standard | 1200 | F4R | 1829 |
| | | | | F9Q | 1846 |
| | | | | M9R | 1893 |
| | | | | G9U | 1942 |
| | Lang | Standard | 1200 | F4R | 1890 |
| | | | | F9Q | 1906 |
| | | | | M9R | 1954 |
| | | | | G9U | 2003 |

7) Egenvægt og tilladt totalvægt øger på modeller, der er udrustet med udstyrspakke for dårlig vej - se stelnummerskiltet.
8) Bilens minimale vægt i henhold til typegodkendelsen inklusive alle væsker, bilens værktøj og en brændstofpåfyldning på 90%. Vægten af fører og sletbart ekstraudstyr, f.eks. reservehjul, torpedo og skydesidelastdør. Slutvægten kan variere alt efter specifikationen på bilen, f.eks. ekstraudstyr, slettet ekstraudstyr og tilbehør.

| Model | Akselafstand | Tag | Nyttelastklasse | Motor | Egenvægt[7)8)] |
|---|---|---|---|---|---|
| Ladvogn | Lang | Standard | 1200 | F4R | 1449[9)] |
| | | | | F9Q | 1467[9)] |
| | | | | M9R | 1515[9)] |
| | | | | G9U | 1563[9)] |
| Tour | Kort | Standard | 900 | F4R | 1879 |
| | | | | F9Q | – |
| | | | | M9R | 1944 |
| | | | | G9U | 2018 |

7) Egenvægt og tilladt totalvægt øger på modeller, der er udrustet med udstyrspakke for dårlig vej - se stelnummerskiltet.
8) Bilens minimale vægt i henhold til typegodkendelsen inklusive alle væsker, bilens værktøj og en brændstofpåfyldning på 90%. Vægten af fører og sletbart ekstraudstyr, f.eks. reservehjul, torpedo og skydesidelastdør. Slutvægten kan variere alt efter specifikationen på bilen, f.eks. ekstraudstyr, slettet ekstraudstyr og tilbehør.
9) Bil uden karrosseriændring.

## Dimensioner

| Konstruktionstype | Van | | Combi/Tour[10)] | | Ladvogn |
|---|---|---|---|---|---|
| **Akselafstand** | **Kort** | **Lang** | **Kort** | **Lang** | **Lang** |
| Længde [mm] | 4782 | 5182 | 4782 | 5182 | 5130 |
| Bredde uden sidespejle [mm] | 1904 | 1904 | 1904 | 1904 | 1904 |
| Bredde med to sidespejle [mm] | 2232 | 2232 | 2232 | 2232 | 2232/2434[11)] |
| Højde - ulastet (uden antenne) [mm][12)] | | | | | |
| Standardtag | 1968 | 1968 | 1968 | 1968 | 1981 |
| Højt tag | 2492 | 2492 | – | – | – |
| Akselafstand [mm] | 3098 | 3498 | 3098 | 3498 | 3498 |
| Sporvidde [mm] | | | | | |
| For | 1615 | 1615 | 1615 | 1615 | 1615 |
| Bag | 1630 | 1630 | 1630 | 1630 | 1630 |

10) Tour kan kun fås med kort akselafstand.
11) Sidespejle med forlænget arm.
12) Bilens højde uden karrosseriændring.

## Lastrumsdimensioner

| | Van | | | |
|---|---|---|---|---|
| **Akselafstand** | **Kort** | | **Lang** | |
| **Taghøjde** | **Standard** | **Høj** | **Standard** | **Høj** |
| Maksimal åbningshøjde for bagdør [mm] | 1335 | 1818 | 1335 | 1818 |
| Åbningsbredde for bagdør (ved gulv) [mm] | 1390 | 1390 | 1390 | 1390 |
| Maksimal lastrumshøjde [mm] | 1387 | 1913 | 1387 | 1913 |
| Maksimal lastrumsbredde [mm] | 1690 | 1690 | 1690 | 1690 |
| Bredde mellem hjulkasser [mm] | 1268 | 1268 | 1268 | 1268 |
| Maksimal lastgulvslængde [mm] | 2400 | 2400 | 2800 | 2800 |
| Lasthøjde ubelastet [mm] | 543 | 547 | 542 | 548 |
| Åbningsbredde for sideskydedør [mm] | 1000 | 1000 | 1000 | 1000 |
| Åbningshøjde for sideskydedør [mm] | 1285 | 1285 | 1285 | 1285 |

# Kapaciteter

## Motorolie

| Motor | F4R | F9Q | M9R | G9U |
|---|---|---|---|---|
| Motorolie inklusive filter [l] | 5,4 | 4,7 | 7,7 | 7,5 |
| Mellem MIN og MAX [l] | 1,5 - 2,0 | 1,5 - 2,0 | 1,5 - 2,0 | 1,5 - 2,0 |

## Brændstoftank

| Motor | F4R | F9Q | M9R | G9U |
|---|---|---|---|---|
| Brændstoftank, nominel kapacitet [l] | 92 | 92 | 92 | 92 |

## Dæktryk

| Dæk | Dæktryk med fuld last[13)] | |
|---|---|---|
| | For [kPa/bar](psi) | Bag [kPa/bar](psi) |
| 195/65 R16 C | 340/3,4 (49) | 370/3,7 (54) |
| 195/75 R16 C | 380/3,8 (55) | 420/4,2 (61) |
| 205/65 R16 C | 380/3,8 (55) | 420/4,2 (61) |
| 215/65 R16 C | 310/3,1 (45) | 340/3,4 (49) |

13) Reservehjulet bør have det højest gældende tryk, der er vist i tabellen.

## Dimensioner for anhængertræk

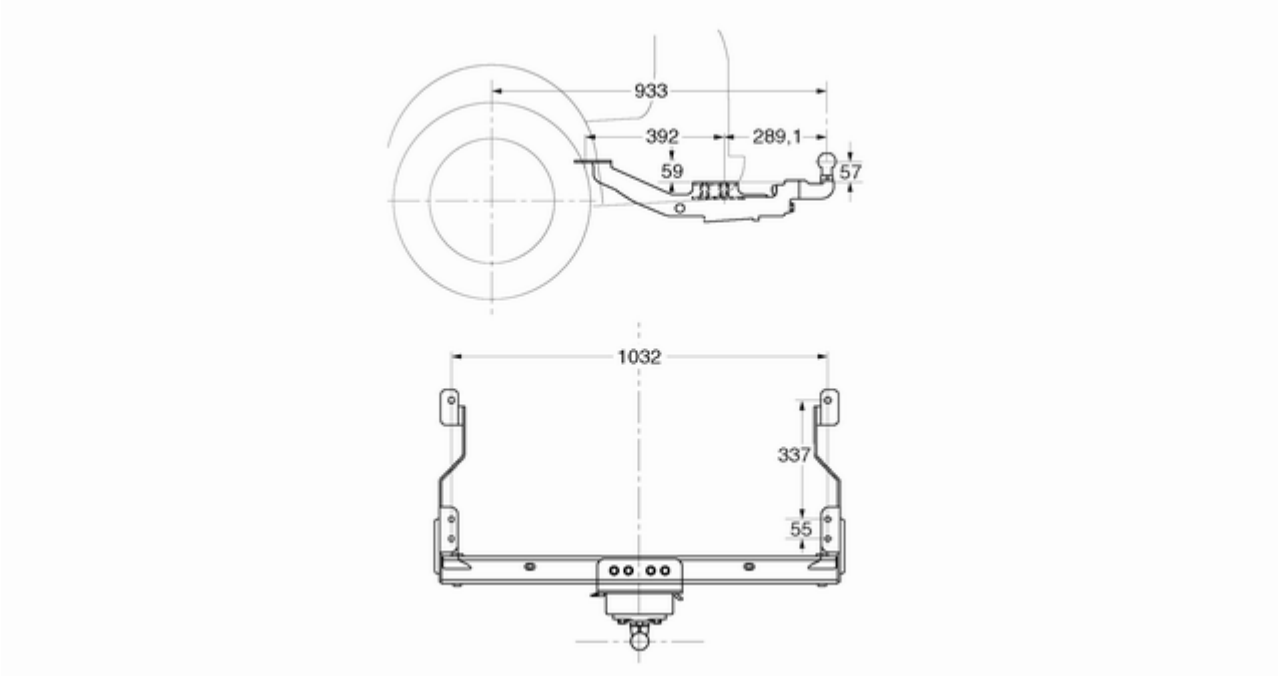

# Kundeinformation

Registrering af bilens kørselsdata og fortrolighed ..... 161

# Registrering af bilens kørselsdata og fortrolighed

## Hændelsesoptagere

Bilen har et antal avancerede systemer, som overvåger og styrer en række af bilens data. Nogle data bliver lagret under normal brug for at lette afhjælpning af registrerede fejl, andre data lagres kun ved kollisioner eller næsten-kollisioner af systemer, der normalt kaldes uheldsdataoptagere.

Systemer vil evt. lagre data om bilens tilstand og dens betjening (f.eks. motorens omdrejningstal, brug af bremserne, brug af sikkerhedsseler). Der kræves specielt udstyr og adgang til bilen til at udlæse disse data. Det sker, når bilen er til service på værkstedet. Visse data sendes elektronisk til GMs globale diagnosesystemer. Fabrikanten vil ikke aflæse informationer om kollisioner eller dele dem med andre, undtagen

- med ejerens samtykke eller, hvis bilen er leaset, leasingtagerens samtykke,
- som svar på en officiel anmodning fra politiet eller lignende offentlig myndighed,
- som en del af fabrikantens forsvar i tilfælde af sagsanlæg,
- hvis det kræves ved lov.

Desuden kan fabrikanten benytte de indsamlede eller modtagne data

- til brug for fabrikantens forskning,
- for at gør dem tilgængelige til forskningsformål, hvor der sikres nødvendig fortrolighed, og der godtgøres et behov,
- for at dele summariske data, som ikke er bundet til et bestemt køretøj, med andre organisationer til forskningsformål.

# Stikordsregister


A
Advarsel ... 73
Advarselsklokke ... 73
Advarselslamper ... 63
Advarselstrekant ... 55
Airbag og selestrammere ... 68
Airbags ... 42
Airconditionsystem ... 83
Anbefalede væsker, smøremidler og reservedele . . 145
Arbejde på bilen ... 114
Armlæn ... 35
Askebægre ... 62
Automatiseret gearkasse ... 95
Automatisk låsning ... 23
Automatisk tilkobling af nærlys ... 77

B
Bagdøre ... 23
Bageste klimaanlæg ... 84
Bagklap ... 24
Baglygter ... 123
Bagruder ... 30
Bagrudevisker/-sprinkler ... 60
Bagsæder ... 36
Baklygte ... 124
Baklys ... 80
Bakspejle ... 29
Barnesæder ... 45
Batteri ... 120
Batteri, starthjælp ... 136
Betjeningselementer ... 58
Bilens donkraft ... 128
Bilen skal snart til service ... 69
Bilens sikkerhed ... 25
Bilpleje ... 140
Blinklys ... 68
Blinklys og baneskiftsignal ... 79
Blokeringsfri bremser ... 99
Blokeringsfri bremser (ABS) ... 69
Bremse-/koblingsvæske ... 145
Bremseassistent ... 100
Bremser ... 99, 119
Bremsesystem ... 69
Bremsevæske ... 119
Brugen af denne håndbog ... 3
Brændstof ... 107
Brændstofforbrug - $CO_2$-emissioner ... 110
Brændstofmåler ... 64
Brændstofpåfyldning ... 108
Brændstofreserve ... 71
Brændstof til benzinmotorer ... 107
Bugsering af bilen ... 138
Bugsering af en anden bil ... 139
Børnesikring ... 23

## C
Car Pass ..... 18
Centrallås ..... 20
Chassisnummer (VIN-nummer) . 147
Cruise control ..... 71, 103

## D
Deaktivering af airbag ..... 44, 68
Dieselbrændstof ..... 108
Dieselfilter ..... 121
Dieselpartikelfilter..... 70, 93
Dimensioner ..... 156
Dimensioner for anhængertræk 160
Dug på lygteglassene ..... 80
Dæk ..... 129
Dækmærkning ..... 129
Dæk- og hjulstørrelse, ændring.. 130
Dækskift..... 134
Dæktryk ..... 129, 159
Døre..... 23
Dør åben ..... 71

## E
Elektrisk indstilling ..... 28
Elektrisk system..... 126
Elektroniske kørselssystemer ..... 97
Elektronisk stabilitetsprogram . .
..... 70, 102
El-opvarmede sidespejle..... 29
El-opvarmet bagrude ..... 30
El-ruder ..... 29

## F
Fare, advarsel og forsigtig ..... 4
Fartskriver..... 76
Faste ventilationsspjæld ..... 89
Fejl ..... 98
Fejl i blinklys ..... 69
Fejlmeddelelser ..... 73
Fjernbetjening..... 18
Fjernlys ..... 71, 78
Forlygter..... 77, 78, 122
Forlygter ved kørsel i udlandet .... 79
Forreste blinklys ..... 123
Forrudevisker/vasker ..... 59
Forsæder..... 33
Forvarmning ..... 70
Frontairbags ..... 42
Frostvæske..... 118
Førerinformationscenter..... 72
Førstehjælpskasse ..... 55

## G
Gardinairbags ..... 44
Geardisplay ..... 66, 95
Gearkasse ..... 15
Gearvælger ..... 96
Genbrug af bilen ..... 114
Generel information ..... 110

## H
Handskerum ..... 53
Havariblink ..... 79
Hjulkapsler ..... 130
Hjul og dæk ..... 129
Hjulskift ..... 134
Horn ..... 13, 59
Hovedstøtter ..... 32
Hændelsesoptagere..... 161
Højtmonteret stoplys i midten .... 124
Håndbremse - se
Parkeringsbremse..... 100

## I
Indfældning ..... 28
Indikator for motorluftstrøm..... 118
Indledning ..... 3
Indstilling af hovedstøtter ..... 8
Indstilling af rat ..... 9, 58
Informationsdisplays..... 72
Instrumentbræt..... 10
Instrumentbrætbelysning ..... 126
Instrumentbrætopbevaring..... 53
Isofix barnesæder ..... 52

## J
Justerbare ventilationsspjæld ..... 89
Justering af forlygternes
rækkevidde ..... 78

## K
Kabinelys ..... 80, 125
Kapaciteter ..... 158
Katalysator ..... 94
Klimaanlæg ..... 15
Km-tæller ..... 63
Knapper på rattet ..... 58, 59
Kode..... 73
Kontrollamper..... 63, 66
Kontroller på bilen..... 114
Kontrol over bilen ..... 91
Konvekse spejle ..... 28
Kopholdere ..... 53
Kuglestang..... 111
Køle- og frostvæske..... 145
Kølevæske ..... 118
Kølevæsketemperatur ..... 70
Kølevæskevarmer..... 85
Kørecomputer ..... 74
Kørelys..... 77
Kørsel med anhænger..... 111
Kørsel med påhæng… 110, 111, 138
Kørselsforhold og tips til kørsel med påhæng ..... 110

## L
Ladesystem ..... 68
Lappesæt ..... 131
Lastrum ..... 24
Lastrumsafdækning ..... 54
Lastrumsbelysning ..... 80
Lighter ..... 62
Luftindtag ..... 90
Lygtehuse, duggede..... 80
Lygter ..... 71, 77
Lys..... 77
Lyskontakt ..... 77
Læselamper ..... 81
Læsseinformation ..... 56
Læsseskinner og kroge ..... 54

## M
Manuel funktion ..... 97
Manuel gearkasse ..... 95
Manuel indstilling ..... 28
Manuelle ruder ..... 29
Manuel nedblænding ..... 29
Meddelelser..... 73
Modelspecifikke data ..... 3
Motordata ..... 150
Motorhjelm ..... 115
Motorluftfilter ..... 118
Motorolie ..... 115, 145
Motoroliestand ..... 74
Motorolietryk ..... 70
Mønsterdybde ..... 130
Måleinstrumenter..... 63

## N
Nedbrud..... 138
Nummerpladelys ..... 124
Nøgler ..... 18
Nøgler, låse..... 18

## O
Oktantal..... 150
Olie..... 115
Olie, motor..... 145
Oliestand..... 65
Olietryk..... 70
Omdrejningstæller ..... 64
Opbevaring..... 53
Opbevaring over kabinen ..... 54
Opbevaringsrum..... 53
Opbevaringsrum foran ..... 53
Oplagring af bilen..... 113
Oplåsning af bilen ..... 6
Opvarmning ..... 29
Orienteringslys ..... 81
Overhalingsblink ..... 78
Oversigt over instrumentpanel ..... 10
Overvågning af motoroliestand . . . 65

## P
Parkering ..... 17, 92
Parkeringsassistent ..... 106
Parkeringsbremse ..... 100
Parkeringslys..... 77

Partikelfilter..... 93
Placering af barnesæder ..... 47
Pleje af interiør ..... 142
Pollenfilter ..... 90
Polstring, rengøring..... 142
Punktering..... 134
Påløbs-afbrydelse ..... 92

R
Ratknapper..... 58
Regelmæssig brug ..... 90
Registrering af forhindringer..... 106
Rengøring af bilen..... 140
Reservehjul ..... 135
Ruder..... 29
Råd om kørsel..... 91

S
Selehusker ..... 68
Seler..... 39
Service ..... 90, 143
Servicedisplay ..... 65
Serviceinformation ..... 143
Servostyringsvæske ..... 119
Siddestilling ..... 33
Sideairbags ..... 43
Sideblink ..... 124
Sidespejle..... 28
Sikkerhedsnet ..... 55
Sikkerhedssele ..... 8
Sikkerhedsseler ..... 39
Sikringer ..... 126
Sikringsboks..... 127
Sikringsboks i instrumentpanel .. 127
Skift op ..... 70
Skydedør ..... 23
Snekæder ..... 131
Solskærme ..... 30
Speedometer ..... 63
Spejle..... 28, 29
Spejlindstilling ..... 8
Sprinklervæske ..... 119
Stands motoren ..... 69
Start ..... 16
Start af motor ..... 92, 96
Starthjælp ..... 136
Start og betjening..... 91
Startspærre ..... 27
Stikdåser ..... 62
Strømafbrydelse ..... 99
Supplerende varmeapparat..... 85
Surrekroge ..... 55
Symboler ..... 4
Sædeindstilling ..... 7, 34
Sæder i anden sæderække ..... 36
Sædevarme..... 35

T
Tagbagagebærer ..... 56
Tekniske data..... 150
Tilbehør og ændring af bilen ..... 113
Tilkobling af anhænger..... 110
Tilkørsel af ny bil ..... 91
Top-Tether fastgørelsesøjer ..... 52
Traction Control ..... 101
Trepunktssele ..... 40
Triple-info-display ..... 72
Trækkrog ..... 111
Trækøje..... 138
Typebestemmelse af motor..... 148
Typeskilt ..... 148
Tyverialarm ..... 26
Tyverisikring ..... 25
Tændingslåsens stillinger ..... 92
Tågebaglygte ..... 71, 80, 125
Tågeforlygter..... 79
Tågelygter ..... 71, 123

U
Udetemperatur ..... 61
Udluftning af brændstofsystem .. 121
Udskiftning af pærer ..... 122
Udskiftning af viskerblad ..... 122
Udstødning ..... 93
Udstødningsgasser..... 93
Udvendige lygter ..... 12
Udvendig pleje ..... 140
Ur ..... 61

## V

Varme- og ventilationssystem ..... 82
Varmesystem bag ..... 84
Vask af bilen..... 140
Ventilation..... 82
Ventilationsspjæld..... 89
Vinterdæk ..... 129
Viskere og sprinkler ..... 14
Vægt ..... 152
Værktøj ..... 128
Værktøjssæt..... 128

## Æ

Ændring af dæk- og
hjulstørrelse ..... 130

Copyright by ADAM OPEL AG, Rüsselsheim, Germany.

Oplysningerne i denne publikation gælder for det tidspunkt, der er angivet nedenfor. Adam Opel AG forbeholder sig ret til at foretage ændringer i bilernes teknik, udstyr og form i forhold til oplysningerne i denne publikation samt til ændringer af selve publikationen.

Udgave: oktober 2011, ADAM OPEL AG, Rüsselsheim.

Trykt på klorfrit, bleget papir.

KTA-2682/3-da

oktober 2011