# FRONTIER 2011

## MANUAL DEL CONDUCTOR

Para su seguridad, lea cuidadosamente este manual
y manténgalo en el vehículo

# PREFACIO

Bienvenido a la gran familia de nuevos propietarios de vehículos NISSAN. Este vehículo se le entrega con confianza. Fue producido con las últimas técnicas y con un estricto control de calidad.

Este manual fue preparado para ayudarle a comprender el funcionamiento y el mantenimiento del vehículo, de modo que pueda disfrutar muchos kilómetros (millas) de grato manejo. Lea este manual por completo antes de usar el vehículo.

**En un documento aparte, Información de la garantía y programa mantenimiento NISSAN, proporcionan detalles sobre la cobertura de la garantía de su vehículo. La "Información de la garantía y programa de mantenimiento de Nissan" también explica detalles acerca del mantenimiento y del servicio del vehículo.**

La distribuidora NISSAN conoce mejor el vehículo. Cuando requiera servicio o tenga preguntas, la distribuidora se complacerá en ayudarle con la amplia gama de recursos que tiene a su disposición.

# LEA PRIMERO Y LUEGO MANEJE CON SEGURIDAD

Antes de manejar su vehículo, lea atentamente este Manual del propietario. Esto le permitirá familiarizarse con los controles y necesidades de mantenimiento, y le ayudará a usar el vehículo de manera segura.

**⚠ ADVERTENCIA**

**RECORDATORIOS DE INFORMACIÓN IMPORTANTE PARA LA SEGURIDAD**

**Siga estas importantes reglas de manejo como ayuda para garantizar un viaje seguro y cómodo para usted y sus pasajeros.**

- **NUNCA maneje bajo la influencia de alcohol o drogas.**
- **Observe SIEMPRE los límites de velocidad señalizados y nunca maneje a exceso de velocidad para las condiciones existentes.**
- **Preste SIEMPRE plena atención al manejo y evite usar los accesorios del vehículo o realizar otras acciones que pudieran distraerlo.**
- **Use SIEMPRE sus cinturones de seguridad y los sistemas de sujeción para niños adecuados. Los niños preadolescentes deben sentarse siempre en el asiento trasero.**
- **Proporcione SIEMPRE información sobre el uso adecuado de las características de seguridad del vehículo a todos los ocupantes.**
- **Consulte SIEMPRE la información de seguridad importante descrita en este Manual del Conductor.**

Cuando las descripciones son específicas para modelos con tracción en las cuatro ruedas, aparece una marca 4x4 al principio de las secciones o temas correspondientes.

**Al igual que con otros vehículos con características para uso fuera del camino, si no se operan correctamente los modelos con tracción en las cuatro ruedas se puede perder el control o provocar un accidente. No olvide leer el tema "Precauciones para conducir con seguridad", en la sección "Arranque y conducción" de este manual.**

**CONDUCCIÓN EN PAVIMENTO Y FUERA DEL CAMINO**

**Este vehículo se maneja y maniobra de forma distinta a la de un vehículo de pasajeros ordinario, porque su centro de gravedad está más alto para poder usarlo fuera del camino. Al igual que con otros vehículos con características de este tipo, no conducir correctamente este vehículo puede dar por resultado la pérdida del control o un accidente.**

**No olvide leer "Precauciones para conducir en pavimento y fuera del camino", "Cómo evitar choques y volcaduras" y "Precauciones para conducir con seguridad", en la sección "Arranque y conducción" de este manual.**

**MODIFICACIÓN DEL VEHÍCULO**

**Este vehículo no se debe modificar. La modificación puede afectar su desempeño, seguridad o durabilidad, e incluso puede violar normas gubernamentales. Además, es posible que la garantía de NISSAN no cubra daños o problemas de desempeño que surjan de las modificaciones.**

Este manual incluye información acerca de todas las opciones disponibles en este modelo. Por lo tanto, es posible que encuentre información que no corresponda a su vehículo.

Toda la información, especificaciones e ilustraciones de este manual están vigentes al momento de la impresión. NISSAN se reserva el derecho de cambiar las especificaciones o el diseño sin previo aviso y sin que esto implique obligación de efectuar la modificación a los vehículos ya fabricados.

## INFORMACIÓN IMPORTANTE ACERCA DE ESTE MANUAL

En este manual verá varios símbolos. Se usan de la siguiente manera:

**⚠ ADVERTENCIA**

**Esto se usa para indicar la presencia de un peligro que puede causar muerte o lesiones personales severas. Para evitar o reducir el riesgo, es necesario seguir los procedimientos con precisión.**

**⚠ PRECAUCIÓN**

**Esto se usa para indicar la presencia de un peligro que puede causar lesiones personales menores o moderadas o daños al vehículo. Para evitar o reducir el riesgo, es necesario seguir los procedimientos cuidadosamente.**

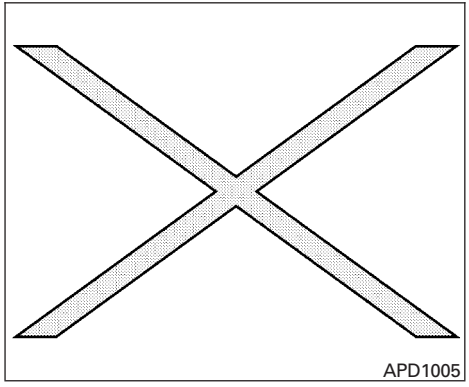


Si ve este símbolo, significa **“No haga esto”** o **“No permita que esto suceda”.**

Si ve un símbolo similar a éstos en una ilustración, significa que la flecha apunta a la parte delantera del vehículo.

Las flechas de una ilustración que son similares a éstas indican movimiento o acción.

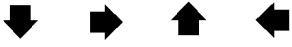

Las flechas de una ilustración que son similares a éstas destacan un elemento de la ilustración.

© 2010 NISSAN NORTH AMERICA, INC.

Todos los derechos reservados. Ninguna parte de este Manual del conductor se puede reproducir ni almacenar en un sistema de recuperación o transmitir de forma alguna ni por ningún medio, electrónico, mecánico, en fotocopias, grabaciones u otros, sin el permiso previo por escrito de Nissan Mexicana, S. A. de C. V.

## SERVICIO AL CLIENTE NISSAN

Nissan Mexicana, S.A. de C.V. y su red de distribuidores se complacen en satisfacer a sus necesidades relacionadas con el vehículo. La satisfacción con su vehículo y con cada Distribuidor que lo atiende es nuestra principal preocupación. Los distribuidores estarán siempre disponibles para atenderlo ante cualquier problema de servicio que pueda tener.

Sin embargo, si hubiera algo que el distribuidor no puede resolver o si desea enviar comentarios, preguntas o quejas directamente a Nissan Mexicana S.A. de C.V., póngase en contacto con nuestro Departamento de servicio al cliente, llamando a los números que aparecen abajo o enviando un correo electrónico.

Con el fin de responder a la brevedad, indique su nombre completo, dirección, número de teléfono y toda la información relacionada con el vehículo (VIN, modelo, etc.).

**01 (55) 5628 2672 (Directo)**
**01 (55) 5628 2727 (Conmutador)**
**Ext. 3101, 3151, 3156, 3157, 3191.**
**(01–55) 5628 27 61 (Fax)**

Página Web
http://www.nissan.com.mx
Correo electrónico
webmaster@nissan.com.mx

# Contenido


| | |
|---|---|
| Tabla de contenido ilustrada | 0 |
| Seguridad: asientos, cinturones de seguridad y sistema de sujeción suplementario | 1 |
| Instrumentos y controles | 2 |
| Controles y ajustes previos a la conducción | 3 |
| Calefacción, aire acondicionado y sistemas de audio | 4 |
| Arranque y conducción | 5 |
| En caso de emergencia | 6 |
| Apariencia y cuidado | 7 |
| Mantenimiento y recomendaciones preventivas | 8 |
| Información técnica para el consumidor | 9 |
| Índice | 10 |

# 0 Tabla de contenido ilustrada

Bolsas de aire, cinturones de seguridad y sistemas de sujeción para niños . . . . . 0-2
Parte delantera exterior. . . . . 0-3
Parte trasera exterior. . . . . 0-4
Compartimiento de pasajeros . . . . . 0-5
Tablero de instrumentos . . . . . 0-6
Localización de los puntos de inspección en el compartimiento del motor . . . . . 0-8
Luces de advertencia/indicadoras . . . . . 0-9

## BOLSAS DE AIRE, CINTURONES DE SEGURIDAD Y SISTEMAS DE SUJECIÓN PARA NIÑOS

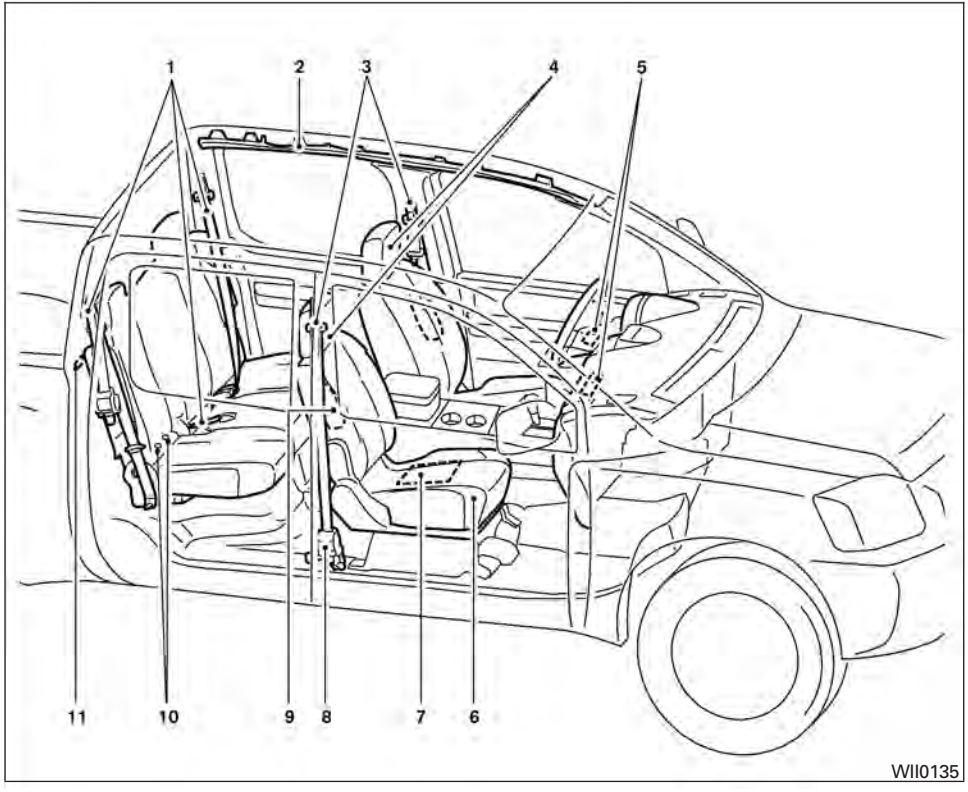


1. Cinturones de seguridad de la segunda fila (P. 1-9)
2. Bolsa de aire de cortina complementaria instalada en el techo para impactos laterales y volcaduras (P. 1-40)
3. Cinturones de seguridad delanteros (P. 1-9)
4. Cabeceras activas de los asientos delanteros (P. 1-4)
5. Bolsas de aire complementarias para impactos frontales (P. 1-49)
6. Asientos (P. 1-2)
7. Sensor de clasificación de ocupantes (sensor de presión) (P. 1-49)
8. Cinturones de seguridad con pretensores (P. 1-56)
9. Bolsa de aire complementaria instalada en el asiento delantero para impactos laterales (P. 1-40)
10. LATCH (anclajes inferiores y correas de sujeción para niños) (P. 1-20)
11. Anclaje de la correa superior de sujeción (P. 1-22)

**Para conocer los detalles de operación, consulte el número de página que se indica entre paréntesis.**

## PARTE DELANTERA EXTERIOR

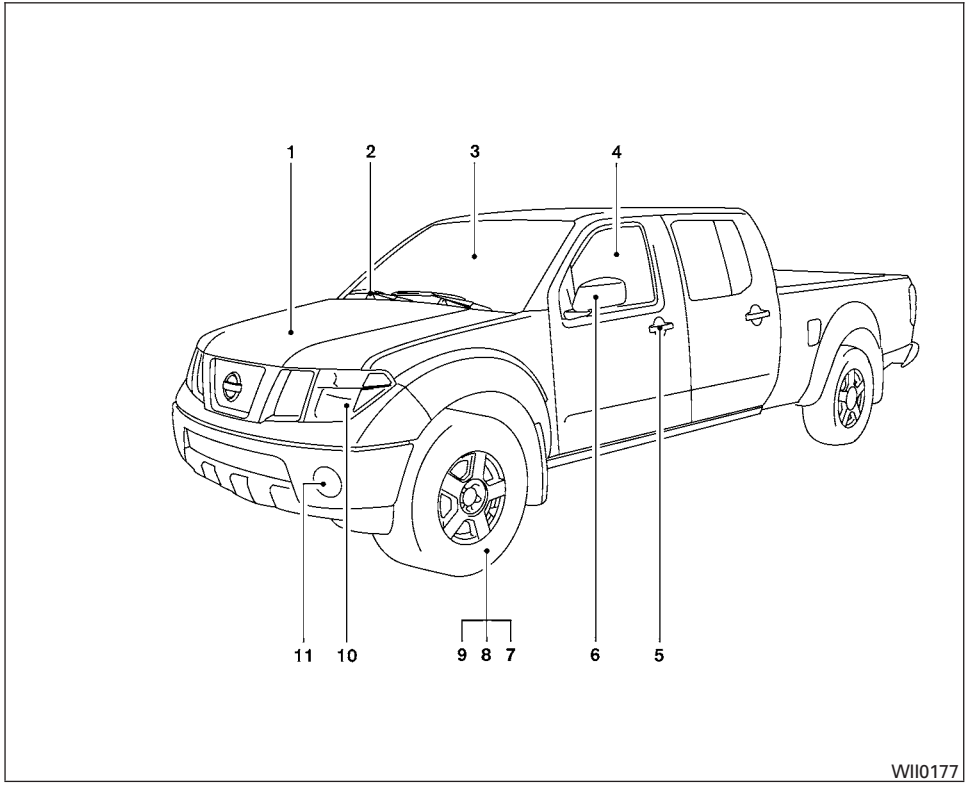


1. Cofre del motor (P. 8-6)
2. Interruptor de limpiaparabrisas y limpiador del parabrisas (P. 2-22)
3. Parabrisas (P. 8-20)
4. Ventanillas (P. 2-38)
5. Seguros de puertas, control remoto, llaves (P. 3-3, 3-5, 3-2)
6. Espejos (P. 3-14)
7. Presión de las llantas (P. 8-30)
8. Llanta desinflada (P. 6-2)
9. Cadenas para llantas (P. 8-33)
10. Interruptor de faros y direccionales (p. 2-23); Reemplazo de focos (p. 8-26)
11. Interruptor de luces de niebla (sólo si está equipado) (P. 2-25)

**Para conocer los detalles de operación, consulte el número de página que se indica entre paréntesis.**

## PARTE TRASERA EXTERIOR

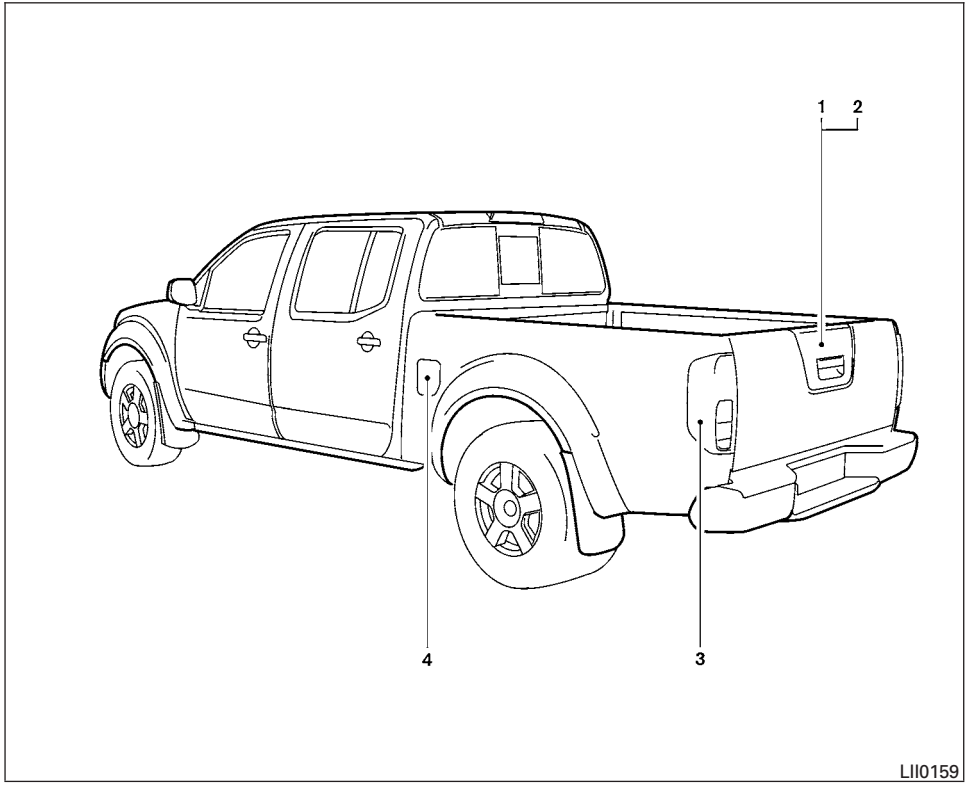


1. Carga del vehículo (P. 9-10)
2. Caja del camión, compuerta trasera (P. 3-15)
3. Reemplazo de focos (P. 8-26)
4. Tapón de llenado de combustible, recomendación de combustible (P. 3-10, P. 9-3)

**Para conocer los detalles de operación, consulte el número de página que se indica entre paréntesis.**

## COMPARTIMIENTO DE PASAJEROS

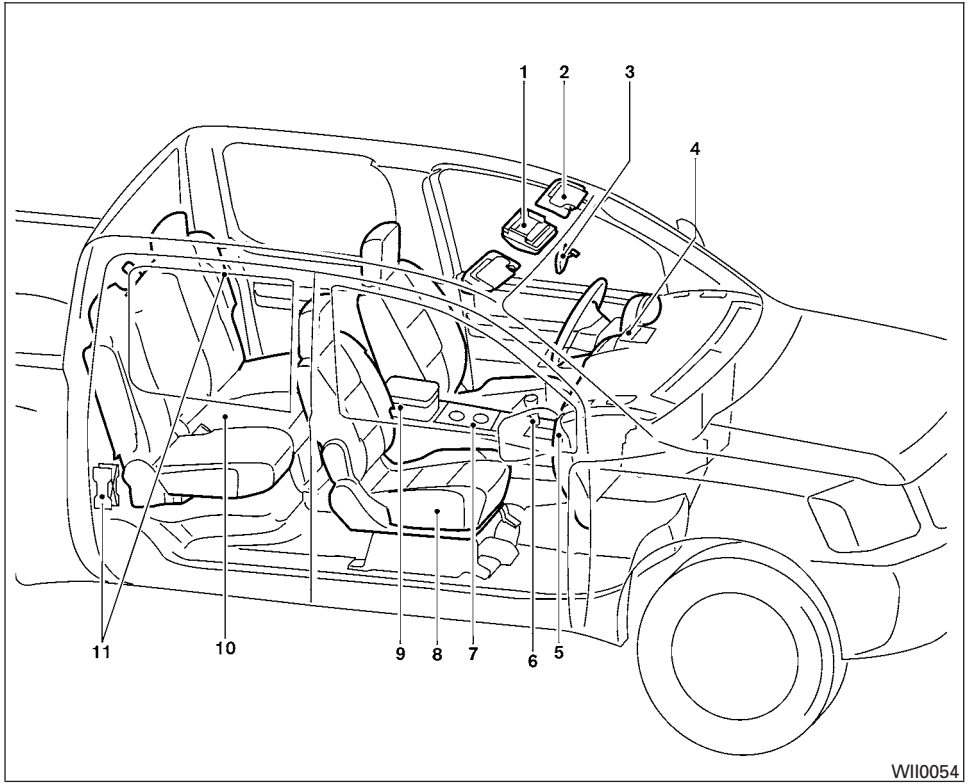


1. Luces de mapa (P. 2-40)
2. Viseras (P. 3-13)
3. Espejo retrovisor (P. 3-14)
4. Ventilas (P. 4-2)
5. Guantera (P. 2-32)
6. Palanca selectora de velocidades (P. 5-14)
7. Portavasos (P. 2-34)
8. Asientos delanteros (P. 1-2)
9. Caja de la consola (P. 2-32)
10. Asientos traseros (P. 1-7)
11. Almacenamiento de la llanta desinflada/ equipo de elevación con gato (P. 6-2)

**Para conocer los detalles de operación, consulte el número de página que se indica entre paréntesis.**

## TABLERO DE INSTRUMENTOS

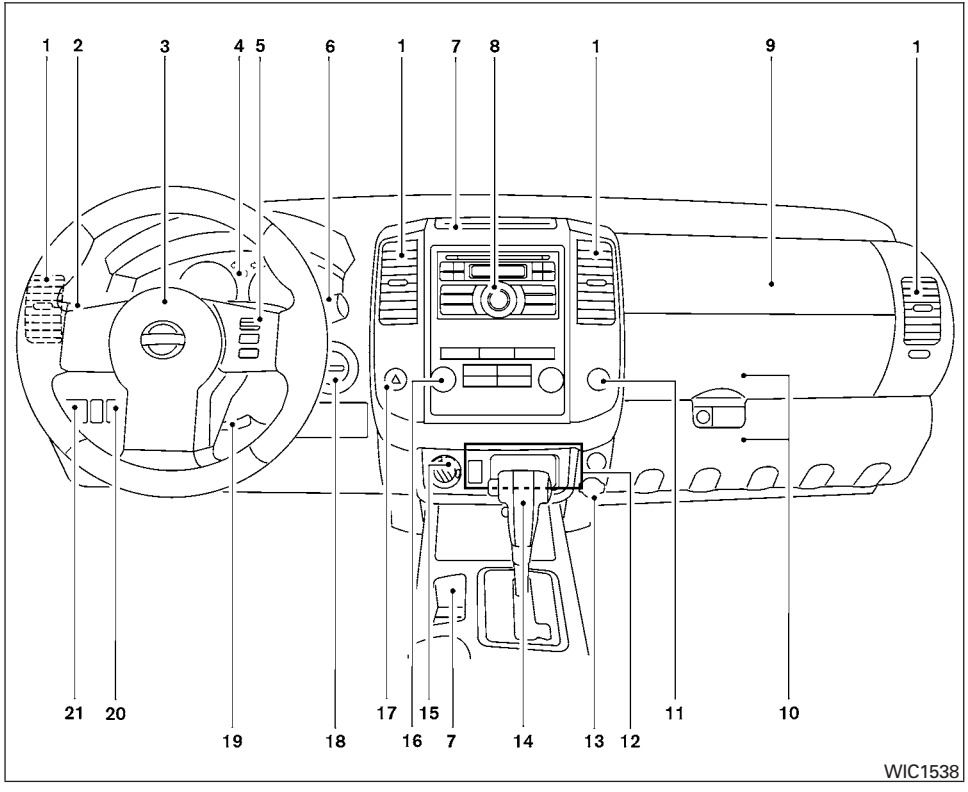


1. Ventilas (P. 4-2)
2. Interruptor de faros y direccionales (p. 2-23)
3. Bolsa de aire/claxon complementario para el conductor (P. 1-40, P. 2-26)
4. Medidores, indicadores y luces de advertencia/indicadoras (P. 2-3, 2-9)
5. Interruptores principal y de configuración del control de crucero (C/C) (P. 5-19)
6. Interruptor de limpiaparabrisas/ lavaparabrisas (P. 2-22)
7. Compartimiento de almacenamiento (P. 2-30)
8. Controles del sistema de audio (P. 4-10)
9. Bolsa de aire suplementaria del pasajero delantero (P. 1-40)
10. Guantera superior e inferior (P. 2-32)
11. Luz de estado de la bolsa de aire del pasajero delantero (P. 1-50)
12. Interruptor de apagado del control dinámico del vehículo (VDC) (P. 2-27) Interruptor de control de descenso de pendientes (sólo si está equipado) (P. 2-27)

Compartimiento de almacenamiento (sólo si está equipado)

13. Tomacorriente (P. 2-29)
14. Palanca selectora de velocidades (P. 5-14)
15. Interruptor de cambio de (4WD) Tracción en las cuatro ruedas (sólo si está equipado) (P. 5-22)
16. Controles de climatización (P. 4-2)
17. Interruptor de luces intermitentes de emergencia (P. 2-25)
18. Interruptor de encendido (P. 5-10)
19. Control de inclinación del volante de la dirección (P. 3-13)
20. Interruptor de la luz de carga (P. 2-26)
21. Controles del espejo exterior (P. 3-14)

## LOCALIZACIÓN DE LOS PUNTOS DE INSPECCIÓN EN EL COMPARTIMIENTO DEL MOTOR

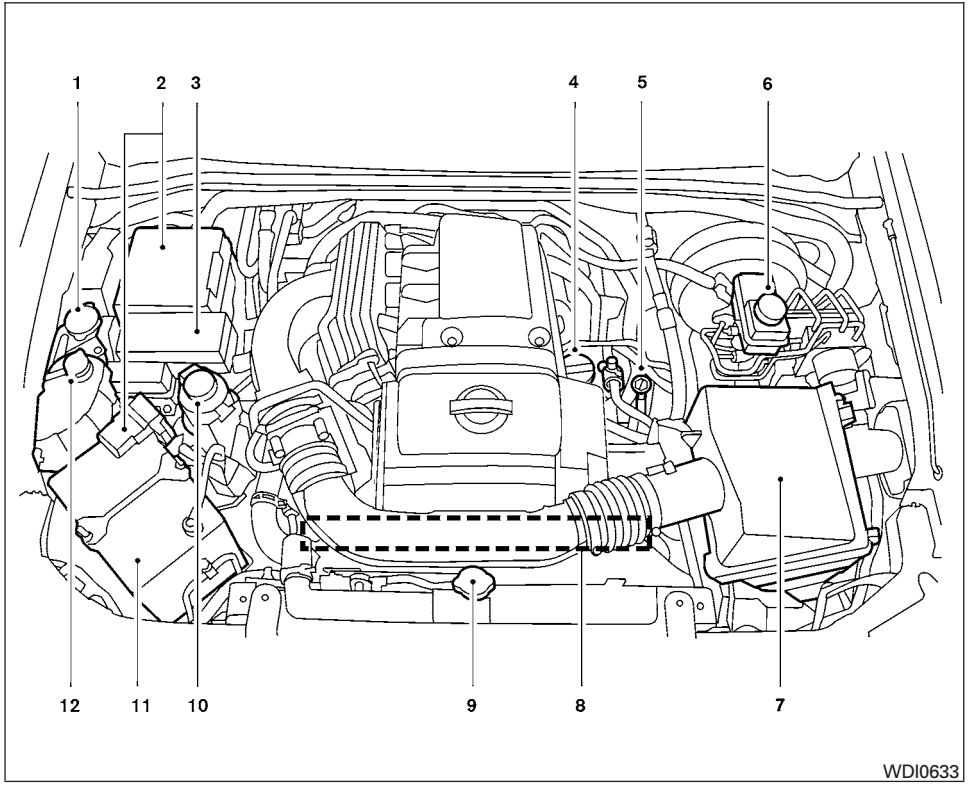


**Motor VQ40DE**

1. Depósito de líquido lavaparabrisas (P. 8-13)
2. Caja de eslabones fusibles/fusibles (P. 8-22)
3. Caja de fusibles y relevadores (P. 8-22)
4. Tapón de llenado del aceite del motor (P. 8-8)
5. Bayoneta indicadora del nivel de aceite del motor (P. 8-8)
6. Depósito de líquido de frenos (P. 8-12)
7. Filtro de aire (P. 8-18)
8. Localización de la banda impulsora (P. 8-16)
9. Tapón del radiador (P. 8-7)
10. Depósito de aceite de la dirección hidráulica (P. 8-12)
11. Acumulador (P. 8-14)
12. Depósito de agua de enfriamiento del motor (P. 8-7)

**Para conocer los detalles de operación, consulte el número de página que se indica entre paréntesis.**

## LUCES DE ADVERTENCIA/ INDICADORAS

| Luz de advertencia | Nombre | Página |
|---|---|---|
| ABS | Luz de advertencia del sistema de frenos antibloqueo (ABS) | 2-10 |
| AT OIL TEMP | Luz de advertencia de temperatura del aceite de la transmisión automática | 2-10 |
| ATP | Luz de advertencia de transmisión automática en la posición P (modelo 4x4 ) | 2-10 |
| | Luz de advertencia de frenos | 2-11 |
| | Luz de advertencia de puerta abierta | 2-12 |

| Luz de advertencia | Nombre | Página |
|---|---|---|
| 4WD | Luz de advertencia (4WD) tracción en las cuatro ruedas (modelo 4x4 ) | 2-12 |
| | Luz de advertencia de bajo nivel de combustible | 2-12 |
| | Luz de advertencia de presión baja de llanta | 2-12 |
| | Luz de advertencia y señal acústica de cinturones de seguridad | 2-14 |
| | Luz de advertencia de las bolsas de aire | 2-14 |

| Luz indicadora | Nombre | Página |
|---|---|---|
| P | Luz indicadora de posición de la transmisión automática | 2-15 |
| CRUISE | Luz indicadora del interruptor principal de crucero | 2-15 |
| SET | Luz indicadora del interruptor de configuración de crucero | 2-15 |
| | Luz indicadora de cambio de (4WD) Tracción en las cuatro ruedas (modelo 4x4 ) | 2-15 |
| OFF 2 | Luz de estado de bolsa de aire del pasajero delantero | 2-15 |
| | Luz indicadora de luz de carretera (azul) | 2-15 |

| Luz indicadora | Nombre | Página |
|---|---|---|
| | Luz indicadora de sistema de control de descenso de pendientes activado (sólo si está equipado) | 2-16 |
| SERVICE ENGINE SOON | Luz indicadora de falla (MIL) | 2-16 |
| O/D OFF | Luz indicadora de sobremarcha apagada | 2-17 |
| | Luz indicadora de seguridad | 2-17 |
| SLIP | Luz indicadora de pérdida de tracción (patinar) | 2-17 |
| 4LO | Luz indicadora de posición 4LO de la transferencia (modelo 4x4 ) | 2-17 |

| Luz indicadora | Nombre | Página |
|---|---|---|
| | Luces indicadoras de direccionales/ emergencia | 2-18 |
| VDC OFF | Luz indicadora de control dinámico del vehículo (VDC) apagado | 2-18 |

# 1 Seguridad: asientos, cinturones de seguridad y sistema de sujeción suplementario


Asientos . . . . . 1-2
Ajuste manual de los asientos delanteros . . . . . 1-2
Ajuste de las cabeceras . . . . . 1-3
Cabeceras activas de los asientos delanteros . . . . . 1-4
Asientos flexibles . . . . . 1-5
Cinturones de seguridad . . . . . 1-9
Precauciones para el uso de los cinturones de seguridad . . . . . 1-9
Seguridad para niños . . . . . 1-12
Mujeres embarazadas . . . . . 1-13
Personas lesionadas . . . . . 1-13
Cinturón de seguridad tipo tres puntos con retractor . . . . . 1-14
Extensiones del cinturón de seguridad . . . . . 1-17
Mantenimiento de los cinturones de seguridad . . . . . 1-17
Sistemas de sujeción para niños . . . . . 1-18
Precauciones relacionadas con los sistemas de sujeción para niños . . . . . 1-18
Sistema LATCH (anclajes inferiores y correas para niños) . . . . . 1-20
Sistema de sujeción para niños con correa superior de sujeción . . . . . 1-22
Instalación de sistemas de sujeción para niños con el sistema LATCH . . . . . 1-24
Instalación del sistema de sujeción para niños utilizando los cinturones de seguridad – asiento del pasajero delantero y asiento tipo banca trasero . . . . . 1-28
Asientos auxiliares . . . . . 1-35
Precauciones relacionadas con asientos auxiliares . . . . . 1-35
Instalación del asiento auxiliar en el asiento del pasajero delantero y en el asiento trasero . . . . . 1-38
Sistema de sujeción suplementario . . . . . 1-40
Precauciones relacionadas con el sistema de sujeción suplementario . . . . . 1-40
Etiquetas de advertencia de las bolsas de aire . . . . . 1-57
Luz de advertencia de las bolsas de aire . . . . . 1-58

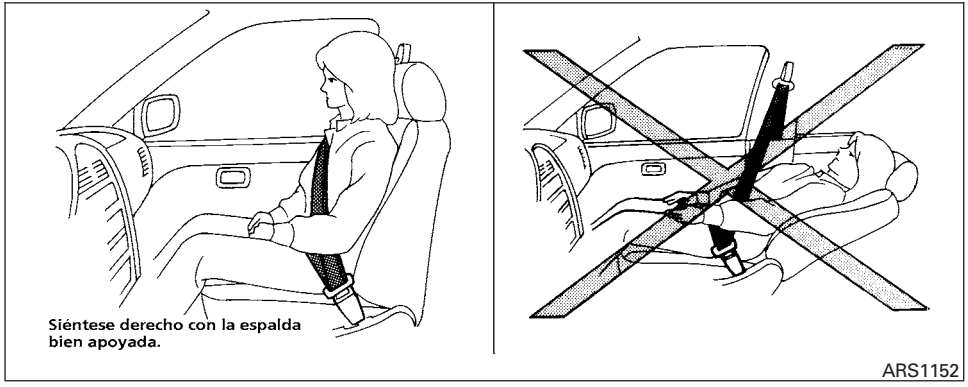


**⚠ ADVERTENCIA**

- **No recline el respaldo cuando el vehículo está en movimiento. Esto puede ser peligroso. El cinturón de hombro no sujetará su cuerpo. En un accidente, éste puede ejercer presión contra usted y causar lesiones en su cuello u otras lesiones graves. Usted también puede deslizarse debajo del cinturón pélvico y sufrir graves lesiones internas.**
- **La protección más eficaz cuando el vehículo está en movimiento se logra con el respaldo en posición vertical. Siéntese siempre con la espalda bien apoyada, con ambos pies en el piso y ajuste correctamente el asiento. Consulte "Precauciones para el uso de los cinturones de seguridad", más adelante en esta sección.**
- **Luego del ajuste, balancee suavemente el asiento para asegurarse de que está fijo.**
- **No deje a niños solos en el interior del vehículo. Ellos pueden activar involuntariamente interruptores o controles. Los niños sin supervisión pueden verse involucrados en graves accidentes.**
- **El respaldo del asiento no debe reclinarse más de lo necesario para tener confort. Los cinturones de seguridad son más eficaces cuando el pasajero se sienta lo más atrás que puede, con la espalda recta y apoyada en el respaldo del asiento. Si el respaldo del asiento está muy reclinado, hay mayor riesgo de deslizarse por debajo del cinturón pélvico y sufrir heridas graves.**

**⚠ PRECAUCIÓN**

**Al ajustar las posiciones del asiento, procure no hacer contacto con ninguna pieza móvil para evitar posibles heridas y/o daños.**

## AJUSTE MANUAL DE LOS ASIENTOS DELANTEROS

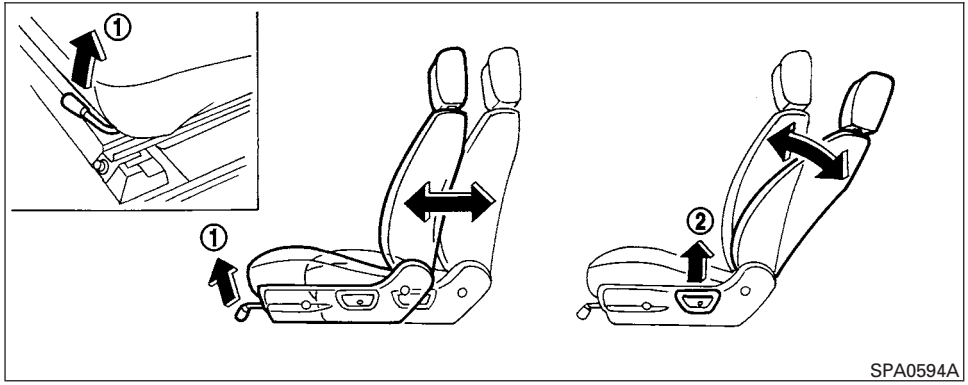


## Hacia adelante y hacia atrás

Jale hacia arriba la palanca ① y manténgala en esta posición mientras desliza el asiento hacia adelante y hacia atrás, hasta la posición deseada. Suelte la palanca para fijar el asiento en su posición.

## Reclinación

Para reclinar el respaldo, jale hacia arriba la palanca ② y empuje hacia atrás. Para ajustar el respaldo hacia adelante, jale la palanca hacia arriba e incline su cuerpo hacia adelante. Suelte la palanca para fijar el respaldo en su posición.

La característica de reclinación permite ajustar el respaldo para ocupantes de distinta estatura con el fin de lograr comodidad adicional y obtener un correcto ajuste del cinturón de seguridad. Consulte ″Precauciones para el uso de los cinturones de seguridad″, más adelante en esta sección. Además, el respaldo se puede reclinar para permitir que los ocupantes descansen cuando el vehículo está detenido y la transmisión está en la posición ″P″ (Estacionamiento).

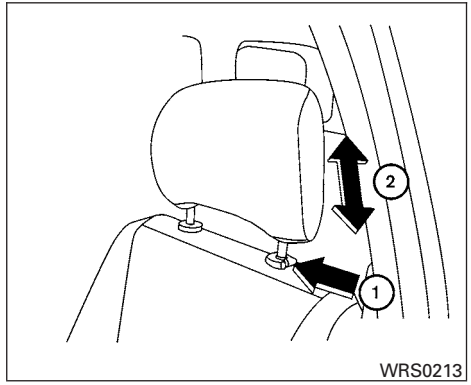


## AJUSTE DE LAS CABECERAS

Para elevar la cabecera, jálela hacia arriba ②. Para bajarla, mantenga oprimida la perilla de bloqueo ① y empuje la cabecera hacia abajo ②.

Las cabeceras de los asientos traseros son desmontables.

**⚠ ADVERTENCIA**

**Las cabeceras se deben ajustar correctamente ya que pueden brindar una significativa protección contra lesiones en un accidente. No las quite. Verifique el ajuste luego de que otra persona haya ocupado el asiento.**

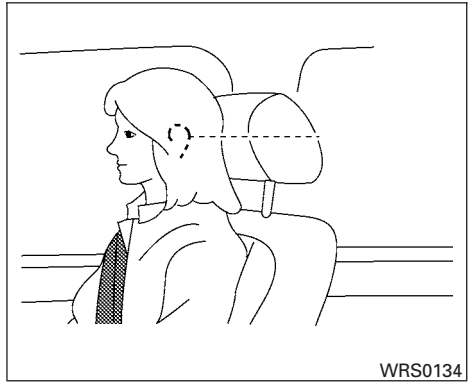


Ajuste la cabecera de modo que el centro quede al nivel del centro de sus oídos.

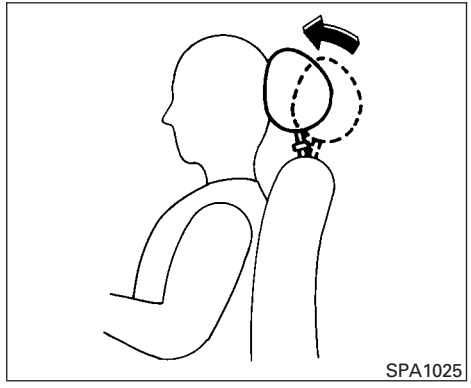


## CABECERAS ACTIVAS DE LOS ASIENTOS DELANTEROS

**⚠ ADVERTENCIA**

- **Ajuste siempre las cabeceras de manera adecuada, tal como se especifica en esta sección. Si no lo hace, se puede reducir la eficacia de la cabecera activa.**
- **Las cabeceras activas están diseñadas como complemento de otros sistemas de seguridad. Use siempre los cinturones de seguridad. Ningún sistema puede evitar todas las lesiones en un accidente.**

- **No coloque nada en las guías de las cabeceras. Si lo hace, puede afectar el funcionamiento de las cabeceras activas.**

La cabecera activa se mueve hacia adelante utilizando la fuerza que el respaldo recibe del ocupante en un choque por detrás. El movimiento de la cabecera permite sostener la cabeza del ocupante reduciendo su movimiento hacia atrás y ayuda a absorber parte de las fuerzas que pueden provocar lesiones tipo latigazo.

Las cabeceras activas son eficaces en choques a velocidades bajas a medias, en donde se dice que se producen la mayoría de lesiones tipo latigazo.

Éstas funcionan sólo en ciertos choques por detrás. Luego del choque, las cabeceras vuelven a sus posiciones originales.

Ajuste correctamente las cabeceras activas, tal como se describió anteriormente en esta sección.

## ASIENTOS FLEXIBLES

**⚠ ADVERTENCIA**

- **Jamás permita que nadie viaje en el área de carga, ni en los asientos traseros cuando estén en posición plegada. En caso de un choque, las personas que viajan en esas áreas sin la debida sujeción tienen más probabilidades de herirse gravemente e incluso morir.**
- **No permita que nadie viaje en un área del vehículo que no cuente con asientos y cinturones de seguridad. Asegúrese de que todas las personas en el vehículo ocupen un asiento y usen correctamente un cinturón de seguridad.**
- **No pliegue hacia abajo los asientos traseros cuando transporte ocupantes en el área del asiento trasero o lleve equipaje en los asientos traseros.**
- **Las cabeceras se deben ajustar correctamente ya que pueden brindar una significativa protección contra lesiones en un accidente. Vuelva a instalarlas y ajústelas correctamente si han sido removidas por algún motivo.**
- **Si por alguna razón desmonta las cabeceras, sujételas firmemente para evitar que lesionen a los pasajeros o dañen el vehículo en caso de un frenado repentino o un accidente.**
- **Cuando vuelva a colocar los respaldos en forma vertical, compruebe que están firmemente asegurados en la posición de enganche. Si no lo están, los pasajeros pueden sufrir lesiones en un accidente o en un frenado repentino.**
- **Asegure bien toda la carga para evitar que ésta se deslice o se mueva. No coloque carga a una altura superior a la de los respaldos. En un frenado repentino o en un choque, la carga sin asegurar puede causar lesiones personales.**

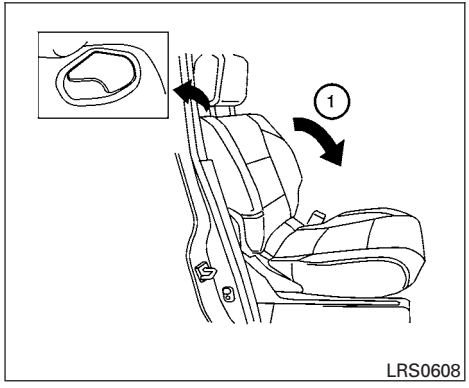


## Plegado del respaldo del asiento del pasajero delantero

Para plegar totalmente el respaldo del asiento del pasajero delantero y tener más espacio de almacenamiento cuando transporte objetos largos:

① Deslice el asiento lo más atrás que sea posible. Levante la palanca del reclinador, situada en el borde exterior del asiento, y pliegue el respaldo hacia adelante lo más que se pueda. Luego, levante el pestillo situado en la esquina superior del respaldo para liberar el respaldo del asiento.

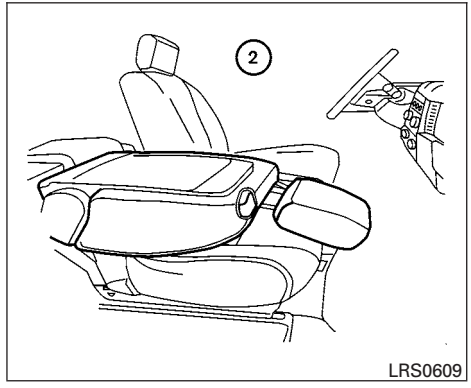


② Una vez liberado el respaldo podrá plegar el respaldo del asiento del pasajero delantero hasta dejarlo plano sobre el cojín del asiento.

3. Para regresar el asiento del pasajero delantero a su posición normal, levante el respaldo y empújelo hasta dejarlo en posición vertical. Luego, jale la palanca del reclinador y mueva el respaldo a la posición adecuada. Suelte la palanca para fijar el respaldo en su posición.

**⚠ ADVERTENCIA**

- **Si pliega totalmente hacia adelante el respaldo del asiento del pasajero delantero para transportar objetos largos, cerciórese de que la carga esté bien asegurada y de que no quede cerca de una bolsa de aire. En caso de una colisión, si se infla la bolsa de aire podría lanzar dichos objetos contra una persona. Esto podría causarle graves lesiones e incluso la muerte. Asegure los objetos lejos del área donde podría inflarse una bolsa de aire. Consulte "Precauciones relacionadas con el sistema de sujeción suplementario" más adelante en esta sección.**
- **Nunca permita que alguien viaje en el área de carga ni en el asiento del pasajero delantero cuando esté plegado. Si los pasajeros viajan en esas áreas podrían lesionarse gravemente en caso de un accidente o un frenado repentino.**

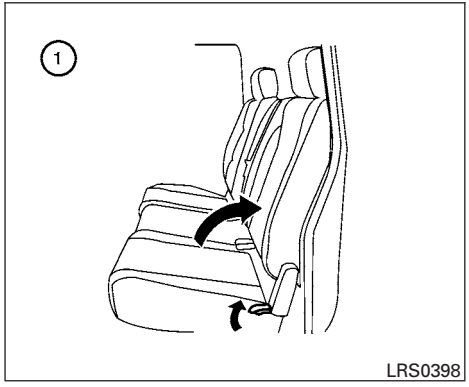


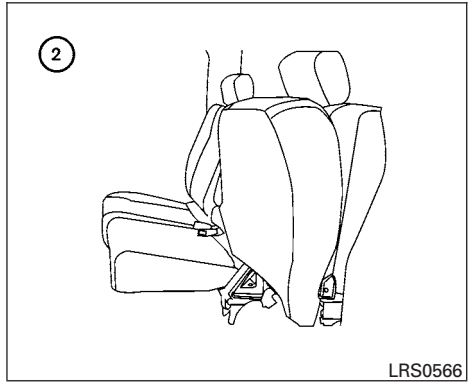


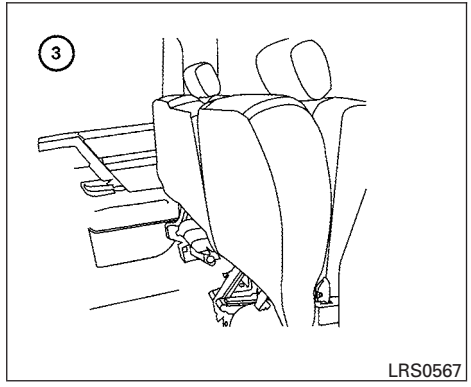


## Plegado del asiento tipo banca trasero

Para plegar hacia arriba el asiento tipo banca trasero:

① Levante la palanca, situada del lado del asiento, mientras sube la parte delantera del cojín del asiento.

② Pliegue la parte inferior del cojín del asiento hacia la parte trasera del vehículo hasta que se bloquee en su lugar.

③ Para una capacidad máxima de almacenamiento, repita este proceso para levantar y asegurar el cojín del asiento del otro lado del vehículo.

Para regresar el asiento tipo banca trasero a su posición normal, realice el procedimiento en orden inverso. **Asegúrese de empujar completamente hacia abajo el cojín del asiento hasta que quede en su lugar.**

**⚠ ADVERTENCIA**

- **Cuando utilice el vehículo para transportar carga, asegure perfectamente toda la carga para evitar que se deslice o se mueva. No coloque carga a una altura superior a la de los respaldos. En un frenado repentino o en un choque, la carga sin asegurar puede causar lesiones personales.**
- **No permita que nadie viaje en un área del vehículo que no cuente con asientos y cinturones de seguridad. Asegúrese de que todas las personas en el vehículo ocupen un asiento y usen correctamente un cinturón de seguridad. Nunca viaje en el asiento trasero a menos que los cojines inferiores del asiento estén en su lugar y asegurados.**
- **Cuando vuelva a colocar los respaldos en forma vertical, compruebe que están firmemente asegurados en la posición de enganche. Si no lo están, los pasajeros pueden sufrir lesiones en un accidente o en un frenado repentino.**

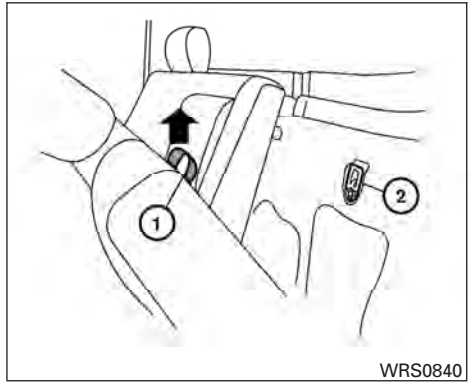


## Plegado hacia abajo del asiento tipo banca trasero

El respaldo del asiento tipo banca trasero se puede inclinar hacia adelante para tener acceso a los puntos de anclaje del sistema de sujeción para niños o al equipo de elevación con gato.

Para inclinar el respaldo del asiento hacia adelante, jale la correa hacia arriba ① e incline el respaldo del asiento. Los puntos de anclaje del sistema de sujeción para niños ② se pueden acceder por la parte trasera del respaldo del asiento tipo banca trasero. El equipo de elevación con gato se puede acceder por la parte trasera del respaldo del lado del pasajero.

**⚠ ADVERTENCIA**

**No permita que nadie viaje en el área de carga ni en el asiento trasero cuando está plegado. El uso de estas áreas por parte de pasajeros sin sistemas de sujeción adecuados puede causar graves lesiones en un accidente o en un frenado repentino.**

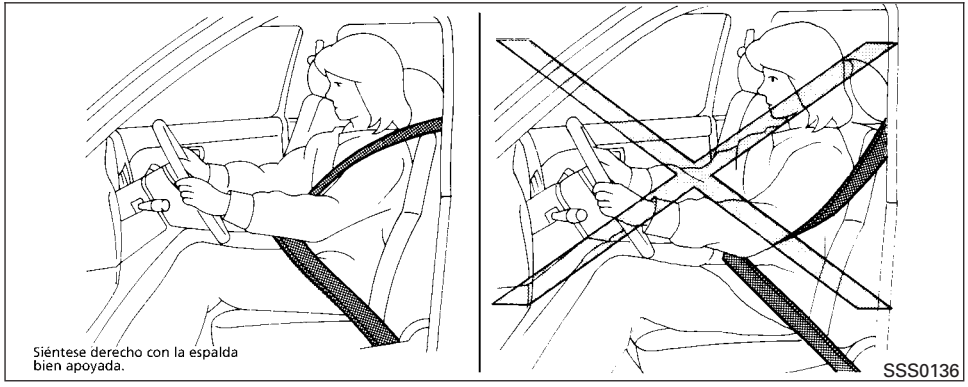


## PRECAUCIONES PARA EL USO DE LOS CINTURONES DE SEGURIDAD

Si usa el cinturón de seguridad correctamente ajustado y se sienta derecho y bien apoyado en el asiento, con ambos pies en el piso, la probabilidad de resultar lesionado o muerto en un accidente y/o la gravedad de las lesiones se pueden reducir considerablemente. NISSAN recomienda enfáticamente que usted y todos los pasajeros usen el cinturón de seguridad cada vez que viajan en el vehículo, incluso si el asiento incluye una bolsa de aire.

**Algunos estados, provincias o territorios exigen el uso de los cinturones de seguridad en todo momento, cuando se maneja un vehículo.**

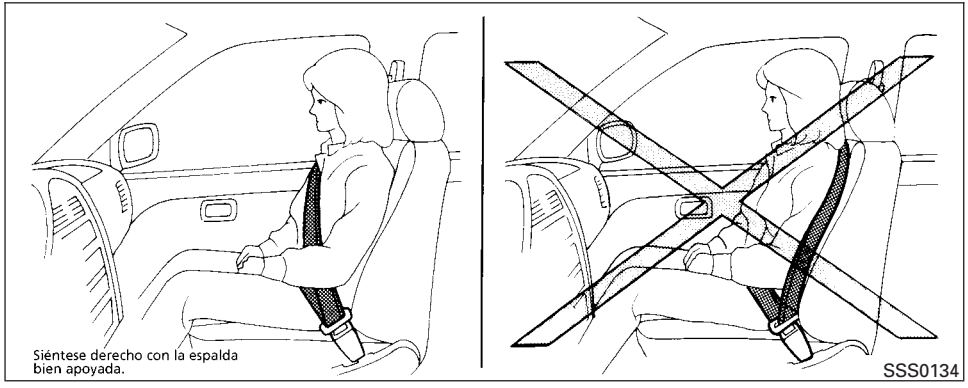


**⚠ ADVERTENCIA**

- **Cada persona que maneja o que viaja en este vehículo debe usar un cinturón de seguridad en todo momento. Los niños deben sujetarse correctamente en el asiento trasero y, si corresponde, en un sistema de sujeción para niños.**

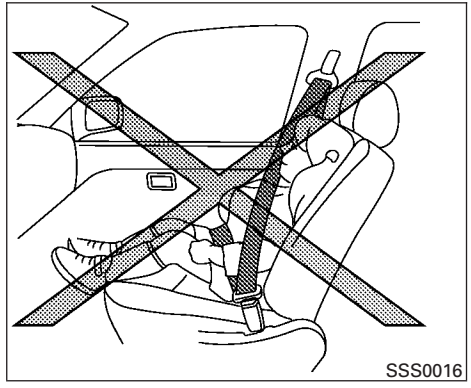


**⚠ ADVERTENCIA**

- **El cinturón de seguridad se debe usar adecuadamente hasta lograr un ajuste cómodo. Si no lo hace, se puede reducir la eficacia del sistema de sujeción completo y aumentar la probabilidad o la gravedad de lesiones en un accidente. Si el cinturón de seguridad no se usa correctamente, se pueden producir graves lesiones o muerte.**

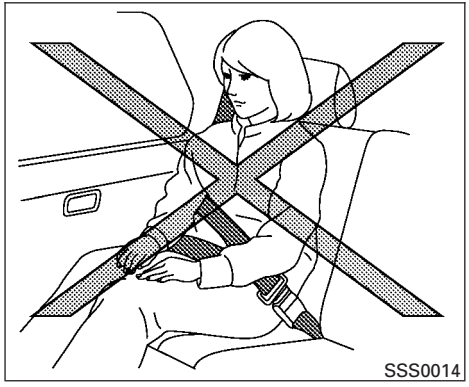


**⚠ADVERTENCIA**

- **Pase siempre el cinturón de hombro por sobre su hombro y a través de su pecho. No pase nunca el cinturón por detrás de su espalda, debajo de su brazo ni a través de su cuello. El cinturón debe quedar alejado de su cara y de su cuello, pero no debe caerse de su hombro.**
- **Coloque el cinturón pélvico lo más abajo y ajustado posible ALREDEDOR DE LAS CADERAS, NO DE LA CINTURA. Un cinturón pélvico demasiado alto puede aumentar el riesgo de lesiones internas en un accidente.**
- **Asegúrese de ajustar firmemente la lengüeta del cinturón de seguridad en la hebilla correspondiente.**
- **No use el cinturón de seguridad al revés ni torcido. Si lo hace, puede reducir su eficacia.**
- **No permita que más de una persona use el mismo cinturón de seguridad.**
- **No transporte nunca en el vehículo una cantidad de personas mayor que la cantidad de cinturones de seguridad.**
- **Si la luz de advertencia de cinturón de seguridad se enciende en forma continua mientras el interruptor de encendido está en "ON" con todas las puertas cerradas y todos los cinturones de seguridad abrochados, esto puede indicar un funcionamiento incorrecto del sistema. Haga que un distribuidor NISSAN revise el sistema.**
- **No haga ninguna modificación al sistema del cinturón de seguridad. Por ejemplo, no modifique el cinturón de seguridad, no le agregue materiales ni instale dispositivos que alteren la ruta o tensión de dicho cinturón. Si lo hace, puede afectar el buen funcionamiento del sistema del cinturón de seguridad. Modificar o alterar el sistema del cinturón de seguridad puede tener por consecuencia lesiones graves.**
- **Una vez que se activa el pretensor de un cinturón de seguridad, no se puede volver a utilizar por lo que debe reemplazarse junto con el retractor. Consulte al distribuidor NISSAN.**
- **Un distribuidor NISSAN debe realizar la remoción e instalación de los componentes del sistema de pretensores.**

- **Después de un choque, un distribuidor NISSAN debe revisar todos los conjuntos de cinturones de seguridad, incluidos los retractores y los accesorios de fijación. NISSAN recomienda reemplazar todos los conjuntos de cinturones de seguridad en uso al producirse un choque, a menos que éste sea menor y que los cinturones no exhiban daños y continúen funcionando correctamente. Los conjuntos de cinturones de seguridad que no estén en uso al producirse un choque también se deben revisar y reemplazar si se detectan daños o un funcionamiento inadecuado.**
- **Después de cualquier choque, es necesario revisar todos los sistemas de sujeción para niños y accesorios de fijación. Siga siempre las instrucciones de revisión y las recomendaciones de reemplazo del fabricante del sistema de sujeción. Los sistemas de sujeción para niños se deben reemplazar si resultan dañados.**

## SEGURIDAD PARA NIÑOS

**Para su protección, los niños requieren la presencia de adultos. Ellos deben estar sujetados correctamente.**

Además de la información general de este manual, puede encontrar información sobre la seguridad de los niños en muchas otras fuentes, incluidos doctores, profesores, oficinas gubernamentales de seguridad del tráfico y organizaciones comunitarias. Cada niño es distinto y, por lo tanto, debe asegurarse de averiguar la mejor forma de transportar al suyo.

Existen tres tipos básicos de sistemas de sujeción para niños:

- Sistema de sujeción para niños mirando hacia atrás
- Sistema de sujeción para niños mirando hacia delante
- Asiento auxiliar

El sistema de sujeción adecuado depende de la estatura del niño. En general, los bebés de hasta 1 año y que pesen menos de 9 kg (20 libras) deben viajar en sistemas de sujeción para niños mirando hacia atrás. Existen sistemas de sujeción para niños mirando hacia adelante para niños que rebasan la capacidad de los sistemas de sujeción para niños mirando hacia atrás y que tienen menos de un año. Los asientos auxiliares se usan como ayuda para colocar el cinturón pélvico/de hombro de un vehículo en un niño que ya no puede usar un sistema de sujeción para niños mirando hacia adelante.

**⚠ ADVERTENCIA**

**Los bebés y los niños requieren protección especial. Es posible que los cinturones de seguridad del vehículo no se ajusten correctamente a ellos. Puede que el cinturón de hombro quede demasiado cerca de la cara o del cuello. Puede que el cinturón pélvico no se ajuste a los pequeños huesos de sus caderas. En un accidente, un cinturón de seguridad conectado incorrectamente puede causar lesiones graves o fatales. Use siempre sistemas de sujeción para niños adecuados.**

Algunos estados, provincias o territorios exigen el uso de sistemas de sujeción para niños aprobados, tanto para bebés como para niños pequeños. Consulte "Sistemas de sujeción para niños", más adelante en esta sección.

Además, hay otros tipos de sistemas de sujeción disponibles para protección adicional de niños más grandes.

**NISSAN recomienda sujetar en el asiento trasero a todos los bebés y niños. De acuerdo con las estadísticas de accidentes, los niños están más seguros en el asiento trasero que en el delantero cuando van sujetados correctamente. Esto es especialmente importante debido a que este vehículo cuenta con un sistema de sujeción suplementario (sistema de bolsas de aire) para el pasajero delantero. Consulte "Sistema de sujeción suplementario", más adelante en esta sección.**

### Bebés

Los bebés de hasta un año deben viajar en sistemas de sujeción para niños mirando hacia atrás. NISSAN recomienda que los bebés y niños pequeños se coloquen en sistemas de sujeción para niños. Debe elegir un sistema de sujeción para niños que se ajuste al vehículo y seguir siempre las instrucciones del fabricante en cuanto a instalación y uso.

### Niños pequeños

Los niños de más de un año y que pesan al menos 9 kg (20 lb) se pueden colocar en un sistema de sujeción para niños mirando hacia adelante. Consulte las instrucciones del fabricante para conocer las recomendaciones de peso y de altura mínimos y máximos. Debe elegir un sistema de sujeción para niños que se ajuste al vehículo y seguir siempre las instrucciones del fabricante en cuanto a instalación y uso.

### Niños más grandes

Los niños que son demasiado grandes para los sistemas de sujeción se deben sentar en los asientos del vehículo y asegurar con los cinturones de seguridad provistos. Es posible que el cinturón de seguridad no pueda ajustarse correctamente si el niño mide menos de 142.5 cm (4 pies 9 pulgadas) de estatura y pesa entre 18 kg (40 lbs) y 36 kg (80 lbs). Para lograr un ajuste correcto del cinturón de seguridad, se debe usar un asiento auxiliar.

NISSAN recomienda colocar a un niño en un asiento auxiliar comercialmente disponible si el cinturón de hombro del asiento que ocupa el niño se ajusta cerca de la cara o del cuello, o si la parte pélvica del cinturón de seguridad queda a la altura del abdomen. El asiento auxiliar debe elevar al niño para que el cinturón de hombro quede ubicado correctamente a través de la parte central superior del hombro y el cinturón pélvico quede en la parte inferior de las caderas. Un asiento auxiliar sólo se puede usar en asientos que tienen un cinturón de seguridad tipo tres puntos. El asiento auxiliar se debe ajustar al asiento del vehículo. Cuando el niño crezca y el cinturón de hombro no le quede en la cara y el cuello o cerca de éstos, úselo sin el asiento auxiliar.

**⚠ ADVERTENCIA**

**Nunca permita que un niño se pare o se arrodille en los asientos, ni que estén dentro de las áreas de carga cuando el vehículo está en movimiento. El niño puede resultar lesionado o muerto en un accidente o en un frenado repentino.**

## MUJERES EMBARAZADAS

NISSAN recomienda el uso de los cinturones de seguridad en las mujeres embarazadas. Use el cinturón de seguridad bien ajustado, colocando siempre el cinturón pélvico lo más abajo que pueda alrededor de sus caderas, no de su cintura. Pase el cinturón de hombro por sobre su hombro y a través de su pecho. Nunca use el cinturón pélvico/de hombro sobre su área abdominal. Comuníquese con su doctor para obtener recomendaciones específicas.

## PERSONAS LESIONADAS

NISSAN recomienda el uso de los cinturones de seguridad en personas lesionadas. Comuníquese con su doctor para obtener recomendaciones específicas.

## CINTURÓN DE SEGURIDAD TIPO TRES PUNTOS CON RETRACTOR

**⚠ ADVERTENCIA**

- **Cada persona que maneja o que viaja en este vehículo debe usar un cinturón de seguridad en todo momento.**
- **No recline el respaldo cuando el vehículo está en movimiento. Esto puede ser peligroso. El cinturón de hombro no sujetará su cuerpo. En un accidente, éste puede ejercer presión contra usted y causar lesiones en su cuello u otras lesiones graves. Usted también puede deslizarse debajo del cinturón pélvico y sufrir graves lesiones internas.**
- **La protección más eficaz cuando el vehículo está en movimiento se logra con el respaldo en posición vertical. Siéntese siempre con la espalda bien apoyada, con ambos pies en el piso y ajuste correctamente el cinturón de seguridad.**

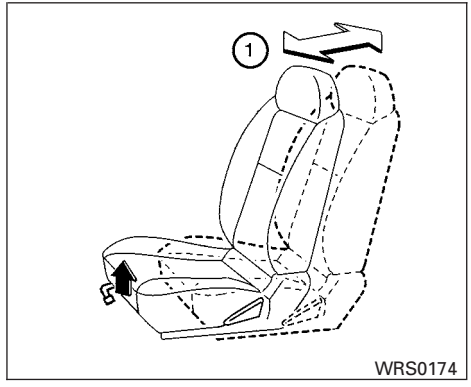


**Imagen de asiento delantero manual**

### Cómo abrochar los cinturones de seguridad

① Ajuste el asiento. Consulte "Asientos", anteriormente en esta sección.

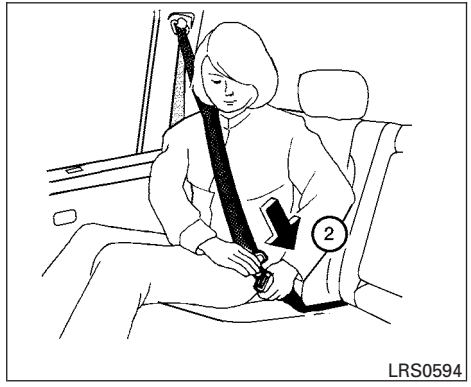


② Jale lentamente el cinturón de seguridad para sacarlo del retractor e inserte la lengüeta en la hebilla hasta que escuche y sienta que el seguro se engancha.

- **El retractor está diseñado para bloquearse durante un frenado repentino o un impacto. Al jalarlo lentamente, el cinturón de seguridad se mueve y permite algo de libertad de movimiento en el asiento.**
- **Si el cinturón de seguridad no se puede jalar desde su posición de retracción total, jálelo con firmeza y suéltelo. Luego, jálelo suavemente para sacarlo del retractor.**

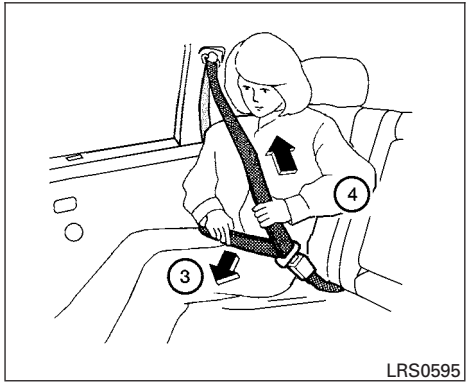


③ Coloque la parte del cinturón pélvico **en la parte inferior de las caderas y ajustado a éstas,** tal como aparece en la imagen.

④ Jale la parte del cinturón de hombro hacia el retractor para que no quede flojo. Asegúrese de que el cinturón de hombro pase por sobre su hombro y a través de su pecho.

Los cinturones de seguridad de tres puntos del asiento del pasajero delantero y de las posiciones de asiento traseras poseen dos modos de operación:

- Retractor de bloqueo de emergencia (ELR)
- Retractor de bloqueo automático (ALR)

El modo Retractor de bloqueo de emergencia (ELR) permite que el cinturón de seguridad se extienda y se retraiga de modo que el conductor y los pasajeros dispongan de cierta libertad de movimiento en el asiento. El ELR bloquea el cinturón de seguridad cuando el vehículo desacelera rápidamente o en caso de ciertos impactos.

El modo Retractor de bloqueo automático (ALR) (modo de sujeción para niños) bloquea el cinturón de seguridad para la instalación de un sistema de sujeción para niños.

Cuando el modo ALR está activado, el cinturón de seguridad no se puede volver a extender hasta que la lengüeta se suelta de la hebilla y el cinturón se retraiga por completo. El cinturón de seguridad regresa al modo ELR una vez que se retrae por completo. Para obtener más información, consulte ″Sistemas de sujeción para niños″, más adelante en esta sección.

**El modo ALR se debe utilizar sólo para la instalación de sistemas de sujeción para niños. Durante el uso normal del cinturón de seguridad por parte de un pasajero, el modo ALR no debe estar activado. Si lo está, puede causar una tensión incómoda del cinturón. También puede cambiar el funcionamiento de la bolsa de aire del pasajero delantero. Consulte ″Bolsa de aire del pasajero delantero y luz de estado″, más adelante en esta sección.**

**⚠ ADVERTENCIA**

**Cuando abroche los cinturones de seguridad, compruebe que los respaldos están firmemente asegurados en la posición de enganche. Si no lo están, los pasajeros pueden sufrir lesiones en un accidente o en un frenado repentino.**

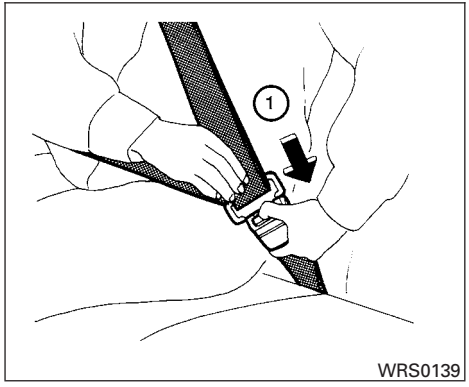


## Cómo desabrochar los cinturones de seguridad

① Para desabrochar el cinturón de seguridad, oprima el botón de la hebilla. El cinturón de seguridad se retrae automáticamente.

## Comprobación del funcionamiento del cinturón de seguridad

Los retractores de los cinturones de seguridad están diseñados para bloquear el movimiento del cinturón mediante dos métodos distintos:

- Cuando el cinturón de seguridad se jala rápidamente desde el retractor.
- Cuando la velocidad del vehículo disminuye rápidamente.

Para aumentar su confianza en los cinturones de seguridad, compruebe su funcionamiento de la siguiente manera:

- Tome con fuerza el cinturón de hombro y jálelo rápidamente hacia adelante. El retractor debe bloquearse y restringir el movimiento del cinturón.

Si el retractor no se bloquea durante esta comprobación o si tiene preguntas acerca de la operación de los cinturones de seguridad, consulte a un distribuidor NISSAN.

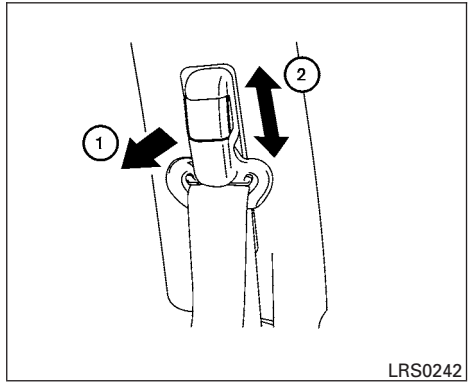


## Ajuste de la altura del cinturón de hombro (asientos delanteros)

Debe fijar la altura del cinturón de hombro a la posición que más le acomode. Consulte "Precauciones de uso de los cinturones de seguridad", más atrás en esta sección. Para ajustar, jale el botón ① de ajuste y mueva el ancla del cinturón de hombro hasta la posición deseada ②, de modo que la cinta pase justo encima del centro de su hombro. El cinturón debe quedar alejado de su cara y de su cuello, pero no debe caerse de su hombro. Suelte el botón de ajuste para bloquear el anclaje del cinturón de hombro en esa posición.

**⚠ ADVERTENCIA**

- **Después de ajustar, suelte el botón de ajuste e intente mover el anclaje del cinturón de hombro hacia arriba y hacia abajo para asegurarse que está fijo en su posición.**
- **Debe fijar la altura del cinturón de hombro a la posición que más le acomode. Si no lo hace, se puede reducir la eficacia del sistema de sujeción completo y aumentar la probabilidad o la gravedad de lesiones en un accidente.**

## EXTENSIONES DEL CINTURÓN DE SEGURIDAD

Si debido a la complexión de la persona o a la posición de manejo no se puede ajustar correctamente el cinturón pélvico/de hombro y abrocharlo, existe a la venta un extensor compatible con los cinturones de seguridad instalados. El extensor agrega aproximadamente 200 mm (8 pulgadas) a la longitud y se puede usar en el asiento del conductor o en el del pasajero delantero. Consulte a un distribuidor NISSAN para obtener asistencia en caso de requerir la compra de una extensión.

**⚠ ADVERTENCIA**

- **Con cinturones de seguridad NISSAN sólo se deben usar extensiones NISSAN, hechos por la misma empresa que fabricó los cinturones del equipo original.**
- **Los adultos y los niños que pueden usar el cinturón de seguridad estándar no deben usar una extensión. Este uso innecesario puede causar lesiones personales severas en caso de un accidente.**
- **Nunca use extensiones de cinturones de seguridad para instalar sistemas de sujeción para niños. Si el sistema de sujeción para niños no se asegura correctamente, el niño puede resultar gravemente lesionado en un choque o en un frenado repentino.**

## MANTENIMIENTO DE LOS CINTURONES DE SEGURIDAD

- **Para limpiar la correa de los cinturones de seguridad,** aplique una solución de jabón suave o cualquier solución recomendada para limpiar tapices o alfombras. Luego, limpie la correa con un paño y deje que los cinturones de seguridad se sequen a la sombra. No permita que los cinturones de seguridad se retraigan hasta que se hayan secado por completo.
- **Si se acumula suciedad en la guía del cinturón de hombro** de los anclajes del cinturón de seguridad, puede que los cinturones se retraigan lentamente. Limpie la guía del cinturón de hombro con un paño seco y limpio.
- **Efectúe revisiones periódicas para asegurarse de que el cinturón de seguridad y los componentes metálicos,** tal como las hebillas, las lengüetas, los retractores, los alambres flexibles y los anclajes, funcionen correctamente. Si encuentra partes sueltas, deterioro, cortes u otros daños en la correa, debe reemplazar el conjunto del cinturón de seguridad completo.

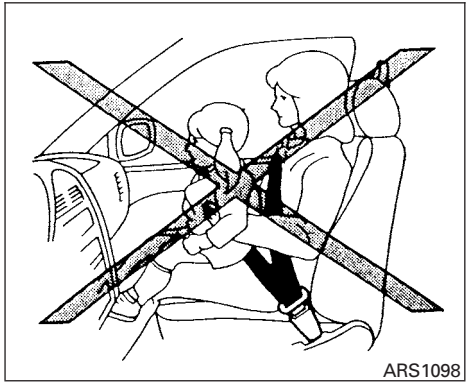
ARS1098

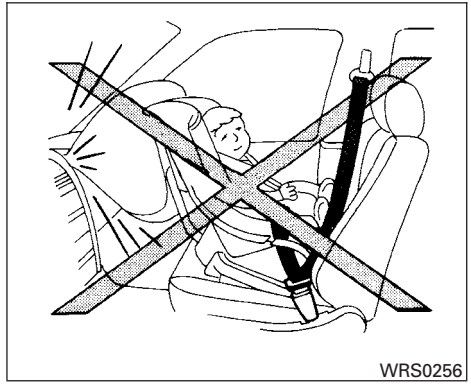
WRS0256

## PRECAUCIONES RELACIONADAS CON LOS SISTEMAS DE SUJECIÓN PARA NIÑOS

**⚠ ADVERTENCIA**

- **Los bebés y los niños pequeños deben acomodarse siempre en un sistema de sujeción para niños adecuado cuando viajen en el vehículo. No usar un sistema de sujeción para niños puede provocar graves lesiones o la muerte.**
- **Los bebés y los niños pequeños no se deben llevar nunca en el regazo. No es posible oponer resistencia a las fuerzas de un accidente grave, incluso para el adulto más fuerte. Además, no coloque el mismo cinturón de seguridad alrededor de usted y de su niño.**
- **Nunca instale un sistema de sujeción para niños que mira hacia atrás en el asiento delantero. Al inflarse, una bolsa de aire delantera puede lesionar gravemente o causar la muerte a un niño. Un sistema de sujeción para niños mirando hacia atrás sólo se debe usar en el asiento trasero.**
- **NISSAN recomienda instalar el sistema de sujeción para niños en el asiento trasero. De acuerdo con las estadísticas de accidentes, los niños están más seguros en el asiento trasero que en el delantero cuando van sujetados correctamente. Si debe instalar un sistema de sujeción para niños mirando hacia adelante en el asiento delantero, consulte "Instalación de sistemas de sujeción para niños con los cinturones de seguridad", más adelante en esta sección.**

- **El uso incorrecto o la instalación incorrecta de un sistema de sujeción para niños pueden aumentar el riesgo o gravedad de las lesiones tanto para el niño como para el resto de los ocupantes del vehículo y puede causar serias lesiones o incluso la muerte en caso de accidente.**
- **Siga todas las instrucciones del fabricante del sistema de sujeción para niños relacionadas con la instalación y el uso. Al comprar un sistema de sujeción para niños, asegúrese de elegir uno que se ajuste a su niño y a su vehículo. Tal vez no sea posible instalar correctamente algunos tipos de sistemas de sujeción para niños en el vehículo.**
- **Si el sistema de sujeción para niños no se asegura correctamente, el riesgo de que un niño resulte lesionado en un choque o en un frenado repentino aumenta considerablemente.**
- **Los puntos de anclaje del sistema de sujeción para niños están diseñados para soportar únicamente las cargas impuestas por sistemas de sujeción correctamente ajustados. No se deben usar bajo ninguna circunstancia para cinturones de seguridad o arneses para adultos.**
- **Debe colocar los respaldos ajustables en una posición que se adapte al sistema de sujeción para niños, pero lo más vertical posible.**
- **Luego de instalar el sistema de sujeción, pruébelo antes de colocar al niño. Muévalo de un lado al otro mientras sostiene el asiento cerca del enganche del sistema LATCH o por el trayecto del cinturón de seguridad. El sistema de sujeción para niños no debe moverse más de 2.5 cm (1 pulgada), de lado a lado. Intente jalar hacia adelante y verifique que el cinturón mantenga el sistema de sujeción en su lugar. Si el sistema de sujeción no está seguro, tense el cinturón según sea necesario o coloque el sistema en otro asiento y vuelva a probarlo. Tal vez deba intentar con otro sistema de sujeción para niños. No todos los sistemas de sujeción para niños se ajustan a todos los tipos de vehículos.**
- **Cuando el sistema de sujeción para niños no esté en uso, manténgalo asegurado con el sistema LATCH o un cinturón de seguridad para impedir que salga despedido al producirse un frenado repentino o un accidente.**

**⚠ PRECAUCIÓN**

**Recuerde que si deja un sistema de sujeción para niños en un vehículo cerrado, éste puede calentarse mucho. Revise la superficie del asiento y las hebillas antes de acomodar a su niño en el sistema de sujeción.**

Este vehículo cuenta con un sistema de anclajes inferiores para sistemas universales de sujeción para niños, conocido como sistema de anclajes inferiores y correas de sujeción para niños o LATCH (por su sigla en inglés). Algunos sistemas de sujeción para niños incluyen dos conexiones rígidas o instaladas en la correa que no se pueden conectar a estos anclajes inferiores. Para los detalles, consulte "Sistema LATCH (anclajes inferiores y correas de sujeción para niños)", más adelante en esta sección.

Si no tiene un sistema de sujeción para niños compatible con el sistema LATCH, puede usar los cinturones de seguridad del vehículo. Consulte "Instalación de sistemas de sujeción para niños en los cinturones de seguridad", más adelante en esta sección. En general, los sistemas de sujeción para niños también están diseñados para instalarse con un cinturón de seguridad pélvico/de hombro.

Varios fabricantes ofrecen sistemas de sujeción para bebés y niños pequeños de diversas estaturas. Al elegir un sistema de sujeción para niños, tome en cuenta los siguientes puntos:

- Compruebe el sistema de sujeción para niños en su vehículo para asegurarse de que sea compatible con el sistema de asientos y cinturones de seguridad del vehículo.
- Si el sistema de sujeción para niños es compatible con su vehículo, acomode a su niño y compruebe los diversos ajustes para asegurarse de que el sistema sea compatible con él. Elija un sistema de sujeción que esté diseñado para la altura y el peso de su niño. Siga siempre todos los procedimientos recomendados.

**Algunos estados, provincias o territorios exigen que en todo momento se utilicen sistemas de sujeción aprobados para bebés y niños pequeños, durante el uso del vehículo.**

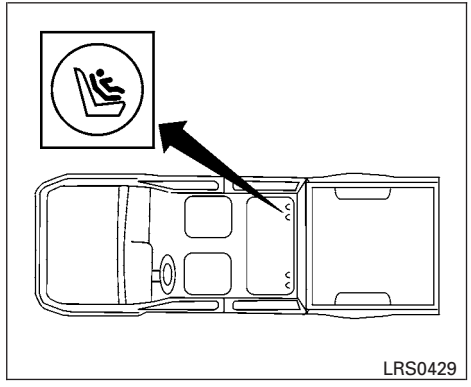


**Ubicaciones de los anclajes del sistema LATCH**

## SISTEMA LATCH (anclajes inferiores y correas para niños)

El vehículo cuenta con puntos de anclaje especiales que se usan con sistemas de sujeción para niños compatibles con el sistema LATCH (anclajes inferiores y correas para niños).

Los puntos de anclaje LATCH se suministran para la instalación de sistemas de sujeción para niños sólo en los extremos de los asientos traseros. No intente instalar un sistema de sujeción para niños en la posición central mediante los anclajes del sistema LATCH.

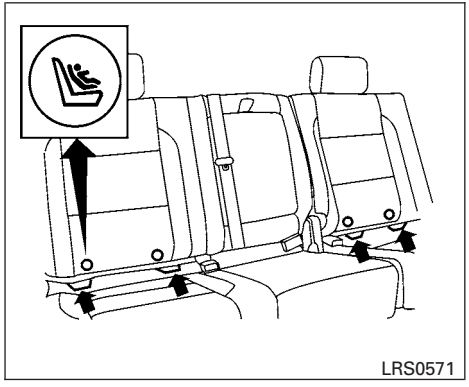


**Ubicaciones de las etiquetas del sistema LATCH**

## Ubicaciones de los puntos de anclaje inferiores del sistema LATCH

Los anclajes del sistema LATCH se ubican en la parte posterior del cojín del asiento, cerca del respaldo. El respaldo cuenta con una etiqueta que ayuda a encontrar los anclajes del sistema LATCH.

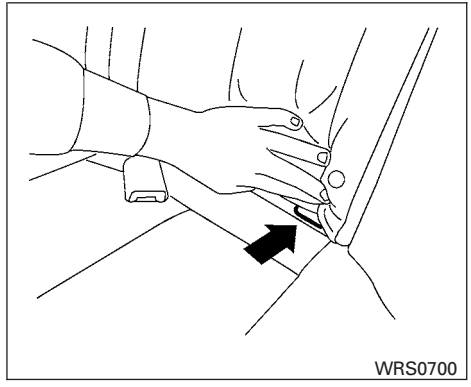


**Ubicación de los anclajes inferiores del sistema LATCH**

**⚠ ADVERTENCIA**

- **Instale sistemas de sujeción para niños compatibles con el sistema LATCH sólo en las ubicaciones indicadas. Si un sistema de sujeción para niños no se asegura correctamente, el niño puede resultar gravemente lesionado o muerto en un accidente.**
- **Los anclajes del sistema LATCH están diseñados para soportar únicamente las cargas impuestas por sistemas de sujeción para niños correctamente ajustados. No se deben usar bajo ninguna circunstancia para cinturones de seguridad o arneses para adultos.**

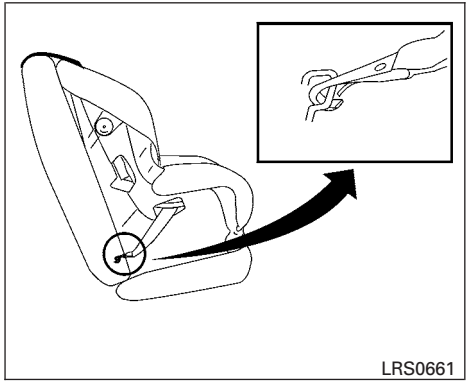


**Conexión instalada en la correa de sujeción del sistema LATCH**

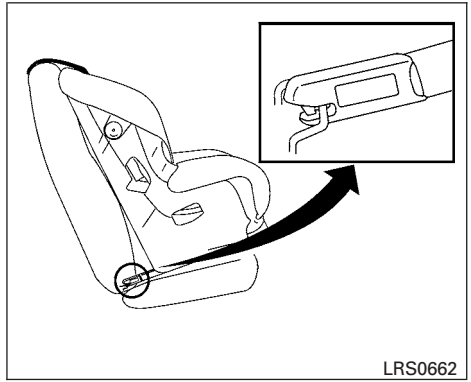


**Conexión rígida del sistema LATCH**

## Instalación de las conexiones de anclaje de LATCH del sistema de sujeción para niños

Los sistemas de sujeción para niños compatibles con el sistema LATCH incluyen dos conexiones rígidas o instaladas en la correa que se pueden conectar a dos anclajes ubicados en ciertas posiciones de asiento del vehículo. Con este sistema, no es necesario usar el cinturón de seguridad de un vehículo para asegurar un sistema de sujeción para niños. Verifique si el sistema de sujeción para niños tiene una etiqueta que indique su compatibilidad con el sistema LATCH. Esta información también se puede encontrar en las instrucciones que proporciona el fabricante del sistema de sujeción.

Los sistemas de sujeción para niños LATCH requieren generalmente el uso de una correa superior de sujeción. Para obtener instrucciones de instalación, consulte "Sistema de sujeción para niños con correa superior de sujeción", más adelante en esta sección.

Cuando instale un sistema de sujeción para niños, lea y siga con cuidado las instrucciones de este manual y aquéllas que vienen con el sistema de sujeción. Consulte "Instalación de sistemas de sujeción para niños con el sistema LATCH", más adelante en esta sección.

## SISTEMA DE SUJECIÓN PARA NIÑOS CON CORREA SUPERIOR DE SUJECIÓN

Si el fabricante del sistema de sujeción para niños requiere el uso de una correa superior de sujeción, ésta se debe asegurar al punto de anclaje.

**⚠ ADVERTENCIA**

- **Los puntos de anclaje del sistema de sujeción para niños están diseñados para soportar únicamente las cargas impuestas por sistemas de sujeción correctamente ajustados. No se deben usar bajo ninguna circunstancia para cinturones de seguridad o arneses para adultos.**

- **No permita que la carga haga contacto con la correa superior de sujeción cuando esté fija al anclaje de la correa superior. Asegure debidamente la carga para que no haga contacto con la correa superior de sujeción. La carga que no esté bien asegurada o que haga contacto con la correa superior de sujeción, puede dañarla durante un choque. Un niño puede sufrir serias lesiones o incluso la muerte en un choque si la correa superior de sujeción está dañada.**

## Ubicaciones de los puntos de anclaje de la correa superior

Los puntos de anclaje están ubicados debajo del cristal trasero, detrás del asiento tipo banca trasero.

**Si tiene alguna pregunta relacionada con la instalación de un sistema de sujeción para niños con correa de sujeción superior en el asiento del pasajero delantero, en el asiento plegable del lado del pasajero trasero o en el asiento tipo banca trasero, consulte a su Distribuidor NISSAN para que le den más detalles.**

## Instalación de la correa de sujeción superior

Primero, asegure el sistema de sujeción para niños con el sistema LATCH (posiciones externas del asiento tipo banca trasero) o con el cinturón de seguridad, según sea el caso.

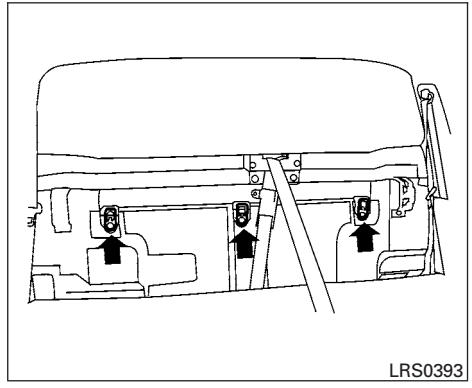


**Asiento tipo banca trasero**

Los puntos de anclaje están ubicados debajo del cristal trasero, detrás del asiento tipo banca trasero.

**Si tiene preguntas al instalar un sistema de sujeción para niños con correa superior de sujeción en el asiento trasero, consulte al distribuidor NISSAN.**

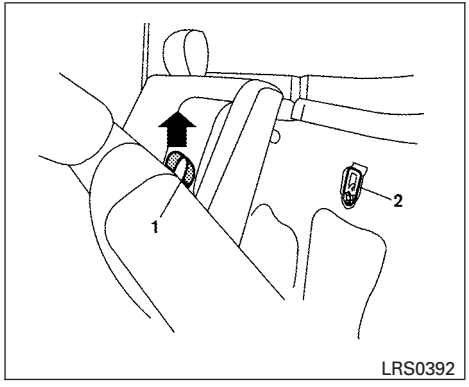


**Acceso a los puntos de anclaje**

1. Correa
2. Ubicación del punto de anclaje

Para tener acceso a los puntos de anclaje que están detrás del asiento tipo banca trasero, incline hacia adelante el respaldo del asiento trasero levantando la correa que está detrás del respaldo.

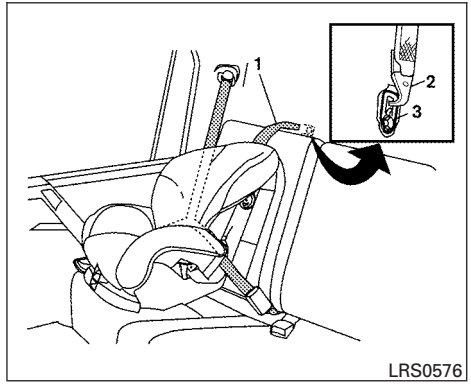


**Instalación de la correa de sujeción superior**

1. Correa de sujeción superior
2. Gancho
3. Punto de anclaje

Instale la correa de sujeción superior de la siguiente manera:

1. Levante la cabecera.
2. Coloque la correa de sujeción superior sobre la parte superior del respaldo y debajo de la cabecera.
3. Asegure la correa de sujeción al punto de anclaje de la correa en el asiento directamente detrás del sistema de sujeción para niños.
4. Tense la correa de sujeción de acuerdo con las instrucciones del fabricante para que no quede floja.

Para ajustar óptimamente el sistema de sujeción para niños, consulte las instrucciones para la instalación del sistema de sujeción para niños en esta sección y las instrucciones del fabricante del sistema.

## INSTALACIÓN DE SISTEMAS DE SUJECIÓN PARA NIÑOS CON EL SISTEMA LATCH

**⚠ ADVERTENCIA**

- **Instale sistemas de sujeción para niños compatibles con el sistema LATCH sólo en las ubicaciones indicadas. Para conocer las ubicaciones de los anclajes inferiores del sistema LATCH, consulte "Sistema LATCH (Anclajes inferiores y correas para niños)". Si un sistema de sujeción para niños no se asegura correctamente, el niño puede resultar gravemente lesionado o muerto en un accidente.**

- **Los anclajes del sistema LATCH están diseñados para soportar únicamente las cargas impuestas por sistemas de sujeción para niños correctamente ajustados. No se deben usar bajo ninguna circunstancia para cinturones de seguridad o arneses para adultos.**
- **Revise los anclajes inferiores insertando los dedos en el área correspondiente y palpando para asegurarse de que no hay ninguna obstrucción, tal como la correa de los cinturones de seguridad o material del cojín del asiento. El sistema de sujeción para niños no quedará correctamente sujetado si los anclajes del sistema LATCH están obstruidos.**

## Mirando hacia adelante

Siga estos pasos para instalar un sistema de sujeción para niños mirando hacia adelante con el sistema LATCH:

1. Coloque el sistema de sujeción para niños sobre el asiento. Siga siempre las instrucciones del fabricante del sistema de sujeción para niños.

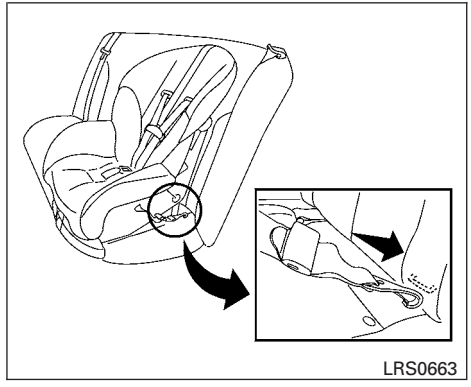


**Mirando hacia adelante, instalación con cinturón – paso 2**

2. Debe asegurar la parte posterior del sistema de sujeción para niños contra el respaldo del vehículo.
3. Asegure las conexiones de anclaje del sistema de sujeción para niños a los anclajes inferiores del sistema LATCH. Compruebe que el sistema LATCH esté debidamente instalado en los anclajes inferiores.

Si fuera necesario, regule o quite la cabecera para obtener el ajuste correcto del sistema de sujeción para niños. Consulte "Ajuste de las cabeceras", anteriormente en esta sección. Si quita

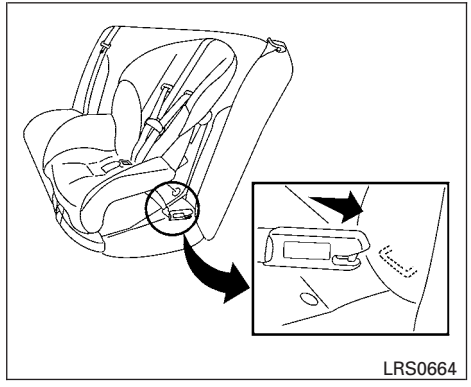


**Mirando hacia adelante, instalación rígida – paso 2**

la cabecera, guárdela en un lugar seguro. Asegúrese de volver a instalar la cabecera cuando quite el sistema de sujeción para niños. Si el asiento no tiene una cabecera ajustable e interfiere con el correcto ajuste del sistema de sujeción para niños, intente con otro asiento o con otro sistema de sujeción.

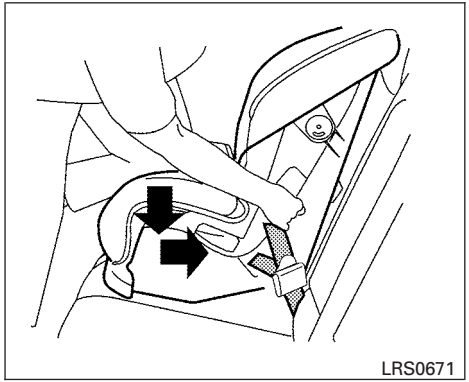


**Mirando hacia adelante - paso 4**

4. En sistemas de sujeción para niños que cuentan con conexiones instaladas en la correa, asegúrese de que las conexiones de anclaje no queden flojas. Presione firmemente con su rodilla hacia abajo y hacia atrás en el centro del sistema de sujeción para niños para comprimir el cojín y el respaldo del asiento del vehículo mientras tensa la correa de las conexiones de anclaje.
5. Si el sistema de sujeción para niños cuenta con una correa superior de sujeción, pase esta correa y asegúrela a su punto de anclaje. Consulte "Sistema de sujeción para niños con correa de sujeción superior", descrito anteriormente en esta sección.

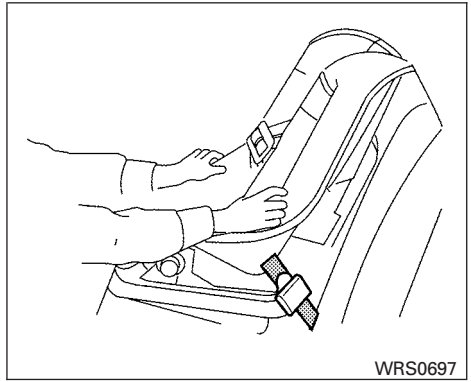


**Mirando hacia adelante - paso 6**

6. Luego de instalar el sistema de sujeción, pruébelo antes de colocar al niño. Muévalo de un lado al otro mientras sostiene el asiento cerca del enganche del sistema LATCH o por el trayecto del cinturón de seguridad. El sistema de sujeción para niños no debe moverse más de 25 mm (1 pulgada), de lado a lado. Intente jalar hacia adelante y verifique que el cinturón mantenga el sistema de sujeción en su lugar. Si el sistema de sujeción no está seguro, tense el cinturón según sea necesario o coloque el sistema en otro asiento y vuelva a probarlo. Tal vez deba intentar con otro sistema de sujeción para niños. No todos los sistemas de sujeción para niños se ajustan a todos los tipos de vehículos.
7. Verifique que el sistema de sujeción para niños esté asegurado correctamente antes de cada uso. Si el sistema de sujeción para niños está flojo, repita los pasos del 3 al 6.

## Mirando hacia atrás

Siga estos pasos para instalar un sistema de sujeción para niños mirando hacia atrás con el sistema LATCH:

1. Coloque el sistema de sujeción para niños sobre el asiento. Siga siempre las instrucciones del fabricante del sistema de sujeción para niños.

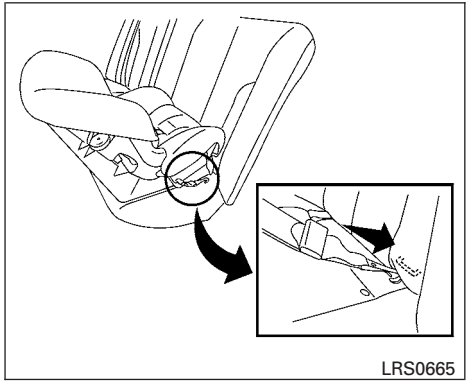


**Mirando hacia atrás, instalación con cinturón – paso 2**

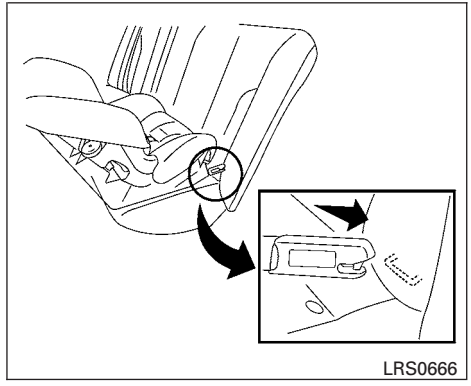


**Mirando hacia atrás, instalación rígida – paso 2**

2. Asegure las conexiones de anclaje del sistema de sujeción para niños a los anclajes inferiores del sistema LATCH. Compruebe que el sistema LATCH esté debidamente instalado en los anclajes inferiores.

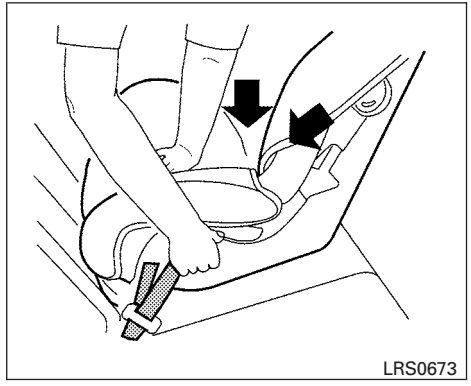


**Orientación hacia atrás – paso 3**

3. En sistemas de sujeción para niños que cuentan con conexiones instaladas en la correa, asegúrese de que las conexiones de anclaje no queden flojas. Con la mano, presione firmemente hacia abajo y hacia atrás en el centro del sistema de sujeción para niños para comprimir el cojín y el respaldo del asiento del vehículo mientras tensa la correa de las conexiones de anclaje.

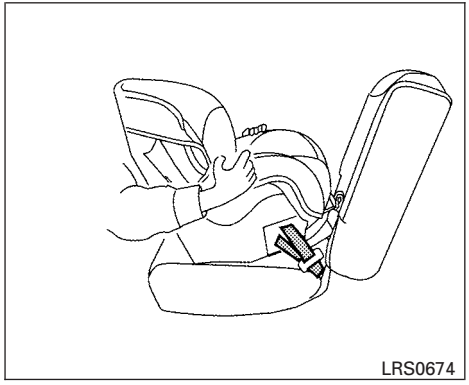


**Orientación hacia atrás – paso 4**

4. Luego de instalar el sistema de sujeción, pruébelo antes de colocar al niño. Muévalo de un lado al otro mientras sostiene el asiento cerca del enganche del sistema LATCH o por el trayecto del cinturón de seguridad. El sistema de sujeción para niños no debe moverse más de 25 mm (1 pulgada), de lado a lado. Intente jalar hacia adelante y verifique que el cinturón mantenga el sistema de sujeción en su lugar. Si el sistema de sujeción no está seguro, tense el cinturón según sea necesario o coloque el sistema en otro asiento y vuelva a probarlo. Tal vez deba intentar con otro sistema de sujeción para niños. No todos los sistemas de sujeción para niños se ajustan a todos los tipos de vehículos.
5. Verifique que el sistema de sujeción para niños esté asegurado correctamente antes de cada uso. Si el sistema de sujeción para niños está suelto, repita los pasos del 2 al 4.

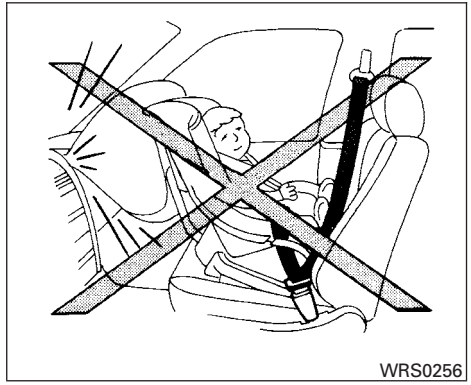


## INSTALACIÓN DEL SISTEMA DE SUJECIÓN PARA NIÑOS UTILIZANDO LOS CINTURONES DE SEGURIDAD – ASIENTO DEL PASAJERO DELANTERO Y ASIENTO TIPO BANCA TRASERO

**⚠ ADVERTENCIA**

- **Nunca instale un sistema de sujeción para niños mirando hacia atrás en el asiento del pasajero delantero, ni siquiera con el Sistema de bolsa de aire avanzado de NISSAN. Las bolsas de aire delanteras se inflan con gran fuerza. Un sistema de sujeción para niños mirando hacia atrás puede ser golpeado por la bolsa de aire delantera en una colisión y el niño puede resultar gravemente lesionado o muerto.**
- **NISSAN recomienda instalar los sistemas de sujeción para niños en el asiento trasero. Sin embargo, si debe instalar un sistema de sujeción para niños mirando hacia adelante en el asiento del pasajero delantero, mueva el asiento completamente hacia atrás. Además, asegúrese de que la luz de estado de la bolsa de aire del pasajero delantero esté encendida para indicar que la bolsa de aire está desactivada. Para obtener detalles, consulte ″Bolsa de aire del pasajero delantero y luz de estado″, más adelante en esta sección.**
- **El cinturón de seguridad de tres puntos del vehículo posee un retractor de bloqueo automático (ALR) que se debe usar cuando se instala un sistema de sujeción para niños.**
- **No usar el modo ALR hará que el sistema de sujeción para niños no quede correctamente sujetado. El sistema de sujeción puede voltearse o quedar suelto y causar lesiones al niño al producirse un frenado repentino o un choque. Además, puede cambiar el funcionamiento de la bolsa de aire del pasajero delantero. Consulte ″Bolsa de aire del pasajero delantero y luz de estado″, más adelante en esta sección.**

Las instrucciones de esta sección aplican a la instalación de sistemas de sujeción para niños con los cinturones de seguridad del vehículo en los asientos traseros o en el asiento del pasajero delantero.

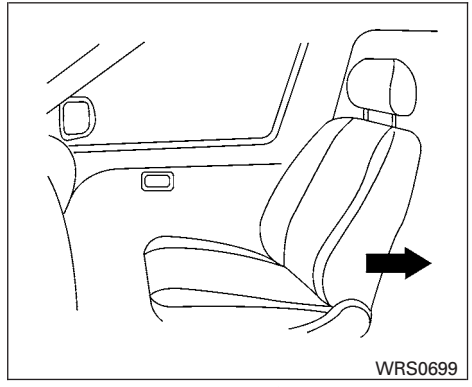


**Mirando hacia adelante (asiento del pasajero delantero) – paso 1**

## Mirando hacia delante

Siga estos pasos para instalar un sistema de sujeción para niños mirando hacia adelante con el cinturón de seguridad del vehículo en el asiento tipo banca trasero o en el asiento del pasajero delantero:

1. **Si tiene que instalar un sistema de sujeción para niños en el asiento delantero, debe colocarlo únicamente en la posición mirando hacia adelante. Mueva el asiento hacia atrás lo más posible. Los sistemas de sujeción para**

**bebés son del tipo mirando hacia atrás y, por lo tanto, no se deben usar en el asiento delantero.**

2. Coloque el sistema de sujeción para niños sobre el asiento. Siga siempre las instrucciones del fabricante del sistema de sujeción para niños.

   Debe asegurar la parte posterior del sistema de sujeción para niños contra el respaldo del vehículo. Si fuera necesario, regule o quite la cabecera para obtener el ajuste correcto del sistema de sujeción para niños. Consulte "Ajuste de las cabeceras", anteriormente en esta sección.

   Si quita la cabecera, guárdela en un lugar seguro. No olvide reinstalar la cabecera cuando retire el sistema de sujeción para niños. Si el asiento no tiene una cabecera ajustable e interfiere con el correcto ajuste del sistema de sujeción para niños, intente con otro asiento o con otro sistema de sujeción.

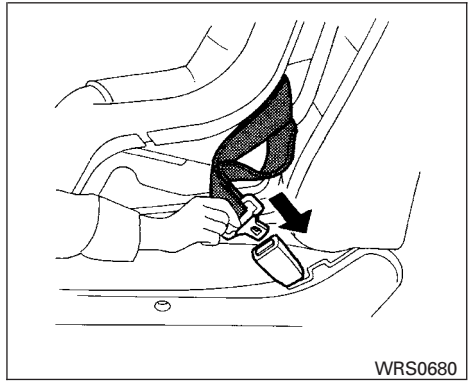


**Mirando hacia adelante - paso 3**

3. Pase la lengüeta del cinturón de seguridad a través del sistema de sujeción para niños e insértela en la hebilla hasta que escuche y sienta que el seguro se engancha. Asegúrese de seguir las instrucciones del fabricante del sistema de sujeción para niños con relación al ajuste del cinturón.

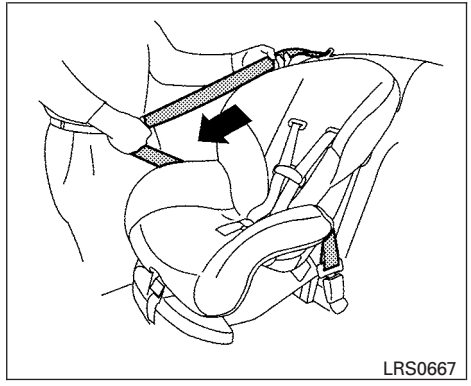


**Mirando hacia adelante - paso 4**

4. Jale el cinturón de hombros hasta que quede completamente extendido. En este momento, el retractor del cinturón de seguridad está en el modo de Retractor de bloqueo automático (ALR) (modo de sistema de sujeción para niños). Vuelve al modo de Retractor de bloqueo de emergencia (ELR) cuando el cinturón de seguridad se retrae por completo.

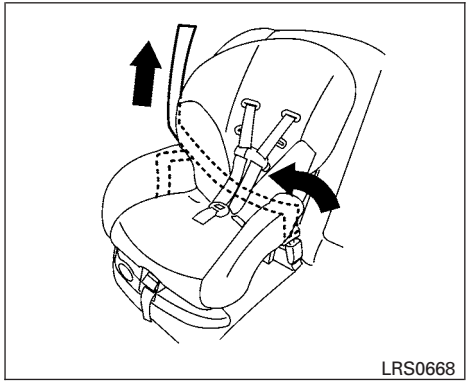


**Mirando hacia adelante - paso 5**

5. Deje que el cinturón de seguridad se retraiga. Jale el cinturón de hombro hacia arriba para que no quede flojo.

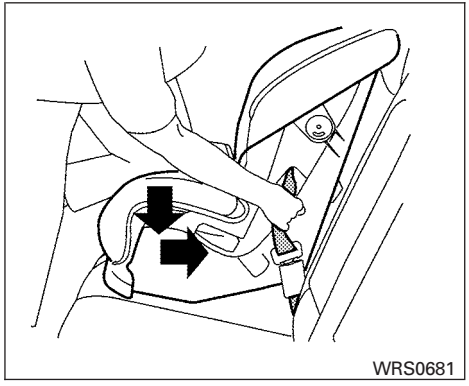


**Mirando hacia adelante - paso 6**

6. Asegúrese de que el cinturón de seguridad no quede flojo; presione firmemente con su rodilla hacia abajo y hacia atrás en el centro del sistema de sujeción para niños para comprimir el cojín y el respaldo del asiento del vehículo mientras jala hacia arriba el cinturón de seguridad.

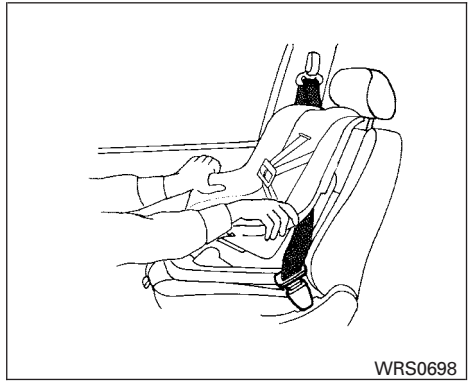


**Mirando hacia adelante - paso 7**

7. Si el sistema de sujeción para niños cuenta con una correa superior de sujeción, pase esta correa y asegúrela a su punto de anclaje. Consulte ″Sistema de sujeción para niños con correa de sujeción superior″, descrito anteriormente en esta sección. No instale sistemas de sujeción para niños que requieran el uso de una correa superior de sujeción en asientos que no tengan anclaje superior de sujeción.

8. Luego de instalar el sistema de sujeción, pruébelo antes de colocar al niño. Muévalo de un lado al otro mientras sostiene el asiento cerca del enganche del sistema LATCH o por el trayecto del cinturón de seguridad. El sistema de sujeción para niños no debe moverse más de 25 mm (1 pulgada), de lado a lado. Intente jalar hacia adelante y verifique que el cinturón mantenga el sistema de sujeción en su lugar. Si el sistema de sujeción no está seguro, tense el cinturón según sea necesario o coloque el sistema en otro asiento y vuelva a probarlo. Tal vez deba intentar con otro sistema de sujeción para niños. No todos los sistemas de sujeción para niños se ajustan a todos los tipos de vehículos.
9. Para asegurarse de que el retractor esté en el modo ALR, intente jalar más el cinturón de seguridad. Si no puede sacar más correa del cinturón del retractor, éste se encuentra en el modo ALR.
10. Verifique que el sistema de sujeción para niños esté asegurado correctamente antes de cada uso. Si el cinturón de seguridad no está bloqueado, repita los pasos del 3 al 8.

**Mirando hacia adelante - paso 11**

11. Si instala el sistema de sujeción para niños en el asiento del pasajero delantero, gire el interruptor de encendido a la posición de encendido. Se debe encender la luz de estado de la bolsa de aire del pasajero delantero . Si esta luz no se enciende, consulte "Luz de estado de la bolsa de aire del pasajero delantero", más adelante en esta sección. **Cambie el sistema de sujeción para niños a otro asiento.** Haga que un distribuidor NISSAN revise el sistema.

Cuando quita el sistema de sujeción para niños y el cinturón de seguridad se retrae por completo, el modo ALR (modo de sistema de sujeción para niños) se cancela.

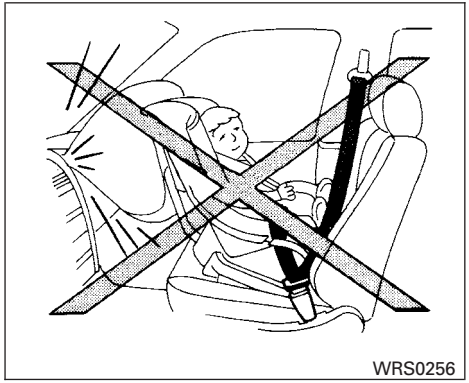


**Mirando hacia atrás: Paso 1**

## Mirando hacia atrás

Siga estos pasos para instalar un sistema de sujeción para niños mirando hacia atrás con el cinturón de seguridad del vehículo en el asiento tipo banca trasero:

1. **Los sistemas de sujeción para bebés son del tipo mirando hacia atrás y, por lo tanto, no se deben usar en el asiento delantero.** Coloque el sistema de sujeción para niños sobre el asiento. Siga siempre las instrucciones del fabricante del sistema de sujeción.

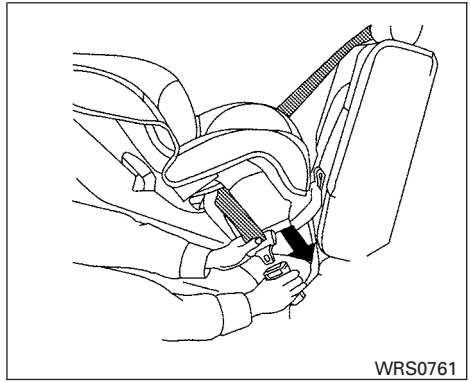


**Orientación hacia atrás – paso 2**

2. Pase la lengüeta del cinturón de seguridad a través del sistema de sujeción para niños e insértela en la hebilla hasta que escuche y sienta que el seguro se engancha. Asegúrese de seguir las instrucciones del fabricante del sistema de sujeción para niños con relación al ajuste del cinturón.

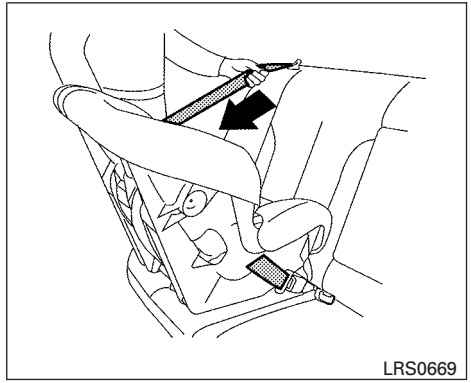


**Orientación hacia atrás – paso 3**

3. Jale el cinturón de hombros hasta que quede completamente extendido. En este momento, el retractor del cinturón de seguridad está en el modo de Retractor de bloqueo automático (ALR) (modo de sistema de sujeción para niños). Vuelve al modo de Retractor de bloqueo de emergencia (ELR) cuando el cinturón de seguridad se retrae por completo.

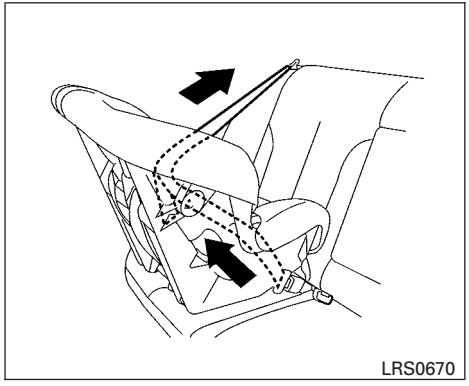


**Orientación hacia atrás – paso 4**

4. Deje que el cinturón de seguridad se retraiga. Jale el cinturón de hombro hacia arriba para que no quede flojo.

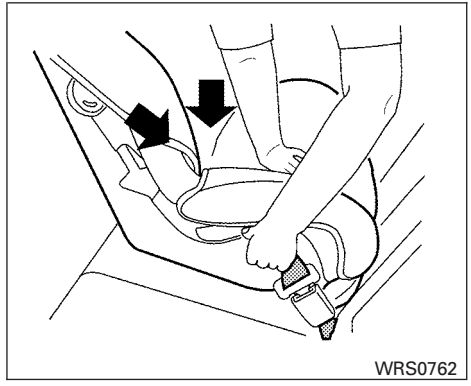


**Orientación hacia atrás – paso 5**

5. Asegúrese de que el sistema de sujeción para niños no quede flojo; presione firmemente hacia abajo y hacia atrás en el centro del sistema de sujeción para niños para comprimir el cojín y el respaldo del asiento del vehículo mientras jala hacia arriba el cinturón de seguridad.

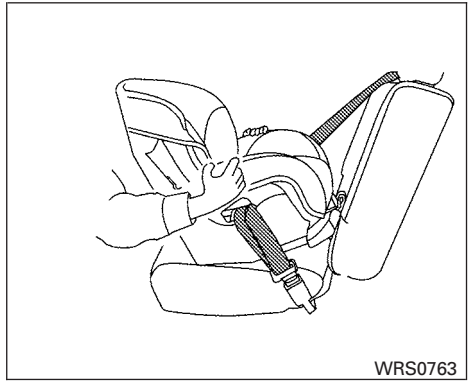


**Orientación hacia atrás – paso 6**

6. Luego de instalar el sistema de sujeción, pruébelo antes de colocar al niño. Muévalo de un lado al otro mientras sostiene el asiento cerca del enganche del sistema LATCH o por el trayecto del cinturón de seguridad. El sistema de sujeción para niños no debe moverse más de 25 mm (1 pulgada), de lado a lado. Intente jalar hacia adelante y verifique que el cinturón mantenga el sistema de sujeción en su lugar. Si el sistema de sujeción no está seguro, tense el cinturón según sea necesario o coloque el sistema en otro asiento y vuelva a probarlo. Tal vez deba intentar con otro sistema de sujeción para niños. No todos los sistemas

de sujeción para niños se ajustan a todos los tipos de vehículos.

7. Para asegurarse de que el retractor esté en el modo ALR, intente jalar más el cinturón de seguridad. Si no puede sacar más correa del cinturón del retractor, éste se encuentra en el modo ALR.
8. Verifique que el sistema de sujeción para niños esté asegurado correctamente antes de cada uso. Si el cinturón de seguridad no está bloqueado, repita los pasos del 3 al 7.

Cuando quita el sistema de sujeción para niños y el cinturón de seguridad se retrae por completo, el modo ALR (modo de sistema de sujeción para niños) se cancela.

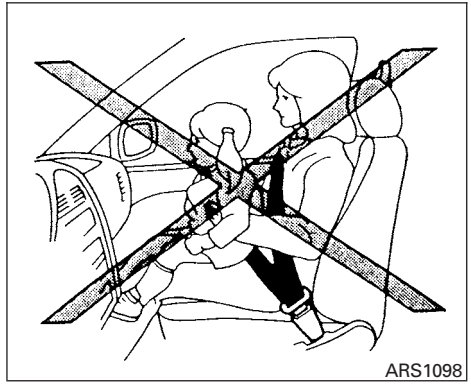


## PRECAUCIONES RELACIONADAS CON ASIENTOS AUXILIARES

**⚠ ADVERTENCIA**

- **Los bebés y los niños pequeños deben acomodarse siempre en un sistema de sujeción para niños adecuado cuando viajen en el vehículo. No usar un sistema de sujeción para niños o un asiento auxiliar puede provocar graves lesiones o la muerte.**
- **Los bebés y los niños pequeños no se deben llevar nunca en el regazo. No es posible oponer resistencia a las fuerzas de un accidente grave, incluso para el adulto más fuerte. El niño puede quedar aplastado entre el adulto y las partes del vehículo. Además, no coloque el mismo cinturón de seguridad alrededor de usted y de su niño.**
- **NISSAN recomienda instalar el asiento auxiliar en el asiento trasero. De acuerdo con las estadísticas de accidentes, los niños están más seguros en el asiento trasero que en el delantero cuando van sujetados correctamente. Si debe instalar un asiento auxiliar en el asiento delantero, consulte "Instalación de asientos auxiliares en el asiento del pasajero delantero y en el asiento trasero", más adelante en esta sección.**
- **Un asiento auxiliar se debe instalar sólo en un asiento que tenga un cinturón pélvico/de hombros. No usar un cinturón de seguridad tipo tres puntos con un asiento auxiliar puede provocar graves lesiones en un frenado repentino o en un choque.**

- **El uso incorrecto o la instalación incorrecta de un asiento auxiliar puede aumentar el riesgo o gravedad de las lesiones tanto para el niño como para el resto de los ocupantes del vehículo y puede causar serias lesiones o incluso la muerte en caso de accidente.**
- **No use toallas, libros, almohadas ni otros elementos en lugar de un asiento auxiliar. Elementos como éstos pueden moverse durante el manejo normal o al producirse un choque y provocar graves lesiones o la muerte. Los asientos auxiliares están diseñados para usarse con un cinturón pélvico/de hombros. Su diseño contempla pasar las partes pélvica y del hombro del cinturón de seguridad por sobre las partes más fuertes del cuerpo de un niño, a fin de proporcionar la máxima protección al producirse un choque.**
- **Siga todas las instrucciones del fabricante del asiento auxiliar relacionadas con la instalación y el uso. Al comprar un asiento auxiliar, asegúrese de elegir uno que se ajuste a su niño y a su vehículo. Tal vez no sea posible instalar correctamente algunos tipos de asientos auxiliares en el vehículo.**
- **Si el asiento auxiliar y el cinturón de seguridad no se usan correctamente, el riesgo de que un niño resulte lesionado en un choque o en un frenado repentino aumenta considerablemente.**
- **Debe colocar los respaldos ajustables en una posición que se adapte al asiento auxiliar, pero lo más vertical posible.**
- **Luego de colocar al niño en el asiento auxiliar y de abrochar el cinturón de seguridad, asegúrese de que la parte del hombro del cinturón quede alejada de su cara y de su cuello y que la parte pélvica no cruce su abdomen.**
- **No coloque el cinturón de hombros por detrás del niño ni debajo de su brazo. Si debe instalar un asiento auxiliar en el asiento delantero, consulte "Instalación de asientos auxiliares", posteriormente en esta sección.**
- **Cuando el asiento auxiliar no esté en uso, manténgalo asegurado con un cinturón de seguridad para impedir que salga despedido al producirse un frenado repentino o un accidente.**

**⚠ PRECAUCIÓN**

**Recuerde que si deja un asiento auxiliar en un vehículo cerrado, éste puede calentarse mucho. Revise la superficie del asiento y las hebillas antes de colocar a su niño en el asiento auxiliar.**

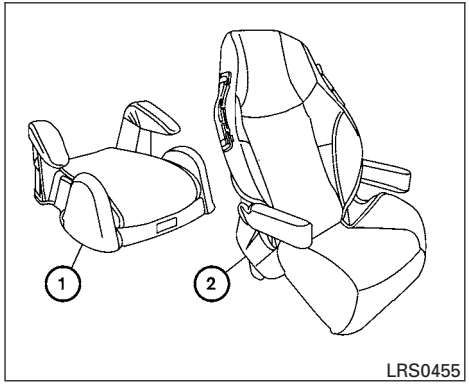


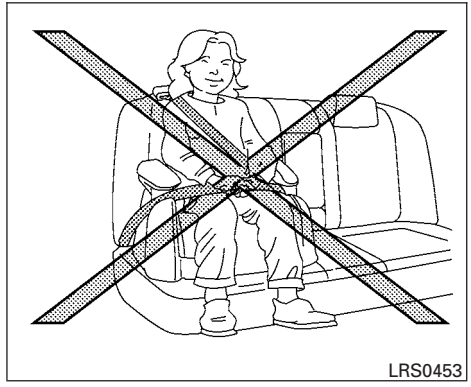


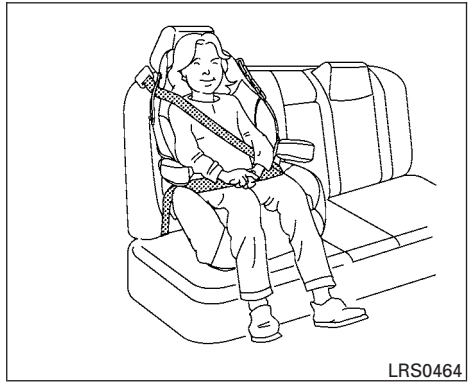


Varios fabricantes ofrecen asientos auxiliares para diversas estaturas. Al elegir un asiento auxiliar, tenga en cuenta los siguientes puntos:

- Compruebe el asiento auxiliar en su vehículo para asegurarse de que sea compatible con el sistema de asientos y cinturones de seguridad del vehículo.

- Asegúrese de que el asiento auxiliar o el asiento del vehículo sostenga correctamente la cabeza de su niño. El respaldo del asiento debe quedar a la altura del centro de los oídos del niño o un poco más arriba. Por ejemplo, si elige un asiento auxiliar con respaldo bajo ①, el respaldo del vehículo debe quedar a la altura del centro de los oídos del niño o un poco más arriba. Si el respaldo del vehículo queda por debajo del centro de los oídos del niño, debe usar un asiento auxiliar con respaldo alto ②.
- Si el asiento auxiliar es compatible con su vehículo, coloque a su niño y compruebe los diversos ajustes para asegurarse de que el asiento sea compatible con él. Siga siempre todos los procedimientos recomendados.

**Algunos estados, provincias o territorios exigen que en todo momento se utilicen sistemas de sujeción aprobados para bebés y niños pequeños, durante el uso del vehículo.**

Las instrucciones de esta sección aplican a la instalación de asientos auxiliares en los asientos traseros o en el asiento del pasajero delantero.

## INSTALACIÓN DEL ASIENTO AUXILIAR EN EL ASIENTO DEL PASAJERO DELANTERO Y EN EL ASIENTO TRASERO

**⚠ ADVERTENCIA**

**NISSAN recomienda que los asientos auxiliares se instalen en el asiento trasero. Sin embargo, si debe instalar un asiento auxiliar en el asiento del pasajero delantero, mueva el asiento completamente hacia atrás.**

**⚠ PRECAUCIÓN**

**No use el modo retractor de bloqueo automático del cinturón pélvico/de hombro al emplear un asiento auxiliar con los cinturones de seguridad.**

Siga estos pasos para instalar un asiento auxiliar en el asiento trasero o en el asiento del pasajero delantero:

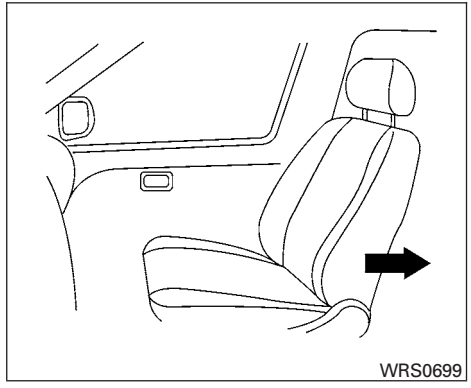


1. **Si debe instalar un asiento auxiliar en el asiento delantero, mueva el asiento completamente hacia atrás.**
2. Coloque el asiento auxiliar sobre el asiento. Colóquelo sólo mirando hacia adelante. Siga siempre las instrucciones del fabricante del asiento auxiliar.

**Posición trasera central**

**Posición en el extremo trasero**

3. Debe colocar el asiento auxiliar en el asiento del vehículo de modo que quede estable. Si fuera necesario, regule o quite la cabecera para obtener el ajuste correcto del asiento auxiliar. Consulte "Ajuste de las cabeceras", anteriormente en esta sección. Si quita la cabecera, guárdela en un lugar seguro. No olvide reinstalar la cabecera cuando retire el asiento auxiliar. Si el asiento no tiene una cabecera ajustable e interfiere con el correcto ajuste del asiento auxiliar, intente con otro asiento o con otro asiento auxiliar.
4. Coloque la parte pélvica del cinturón de seguridad en la parte inferior de las caderas del niño y ajustada a ellas. Asegúrese de seguir las instrucciones del fabricante del asiento auxiliar con relación al ajuste del cinturón.
5. Jale la parte del cinturón de hombro del cinturón seguridad hacia el retractor para que no quede flojo. Asegúrese de que el cinturón de hombros quede ubicado a través de la parte central superior del hombro del niño. Asegúrese de seguir las instrucciones del fabricante del asiento auxiliar con relación al ajuste del cinturón.
6. Respete las advertencias, precauciones e instrucciones para abrochar correctamente un cinturón de seguridad que vienen en el tema "Cinturón de seguridad tipo tres puntos con retractor" descrito anteriormente en esta sección.

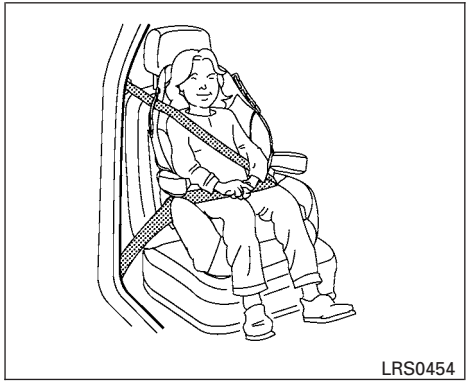


**Posición de pasajero delantero**

7. Si se instala el asiento auxiliar en el asiento del pasajero delantero, al mover el interruptor de encendido a la posición de encendido, la luz de estado de la bolsa de aire del pasajero delantero podría o no encenderse, dependiendo del tamaño del niño y del tipo de asiento auxiliar utilizado. Consulte ″Bolsa de aire del pasajero delantero y luz de estado″, más adelante en esta sección.

## PRECAUCIONES RELACIONADAS CON EL SISTEMA DE SUJECIÓN SUPLEMENTARIO

Esta sección sobre el Sistema de sujeción suplementario (SRS, por sus siglas en inglés) contiene información importante relacionada con los siguientes sistemas:

- Bolsas de aire complementarias del conductor y del pasajero para impactos frontales (sistema de bolsa de aire avanzado de NISSAN)
- Bolsas de aire complementarias instaladas en el asiento delantero para impactos laterales
- Bolsas de aire de cortina complementarias instaladas en el techo para impactos laterales y volcaduras
- Cinturón de seguridad con pretensor

**Sistema de bolsa de aire complementaria para impactos frontales:** El sistema de bolsa de aire avanzado de NISSAN ayuda a amortiguar la fuerza del impacto en la cabeza y el pecho del conductor y del pasajero delantero en ciertos choques frontales.

**Sistema de bolsa de aire complementaria para impactos laterales instalado en el asiento delantero:** Este sistema ayuda a amortiguar la fuerza del impacto en el área del pecho del conductor y del pasajero delantero en ciertos choques laterales. Las bolsas de aire laterales están diseñadas para inflarse en el costado donde el vehículo recibe el impacto.

**Sistema de bolsa de aire complementaria de cortina instalado en el techo para impactos laterales y volcaduras:** Este sistema ayuda a amortiguar la fuerza del impacto en la cabeza de los ocupantes de los asientos delanteros y traseros externos en ciertos choques de lado o volcaduras. En caso de un choque de lado, las bolsas de aire de cortina para impactos laterales y volcaduras están diseñadas para inflarse del lado donde el vehículo recibe el impacto. En una volcadura, las bolsas de aire de cortina para impactos laterales y volcaduras están diseñadas para inflarse y permanecer infladas poco tiempo.

Estos sistemas de sujeción suplementarios están diseñados **para complementar** la protección contra impactos que proporcionan los cinturones de seguridad, pero **no los sustituyen**. Los cinturones de seguridad se deben usar siempre correctamente y el ocupante se debe sentar a una distancia adecuada del volante de la dirección, del tablero de instrumentos y de los tapices de las puertas. Para obtener instrucciones y precauciones acerca del uso de los cinturones de seguridad, consulte ″Cinturones de seguridad″, anteriormente en esta sección.

**Las bolsas de aire funcionan sólo cuando el interruptor de encendido está en las posiciones de encendido o de arranque.**

**Al poner el interruptor de encendido en la posición ″ON″ (Encendido), la luz de advertencia de la bolsa de aire complementaria se ilumina. Si el sistema funciona, esta luz se apaga después de aproximadamente 7 segundos.**

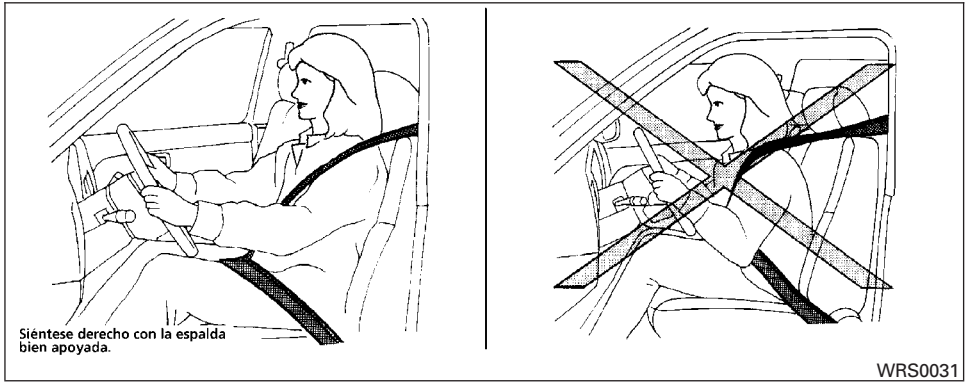


**⚠ADVERTENCIA**

- **Comúnmente, las bolsas de aire delanteras no se inflan al producirse un impacto lateral, un impacto posterior, una volcadura o un choque frontal de menor gravedad. Use siempre los cinturones de seguridad como ayuda para reducir el riesgo o la gravedad de lesiones en distintos tipos de accidentes.**
- **La bolsa de aire del pasajero delantero no se infla si su luz de estado está encendida o si el asiento del pasajero delantero está desocupado. Consulte ″Bolsa de aire del pasajero delantero y luz de estado″, más adelante en esta sección.**

- **Los cinturones de seguridad y las bolsas de aire delanteras son más eficaces cuando usted se sienta correctamente hacia atrás y erguido en el asiento. Las bolsas de aire delanteras se inflan con gran fuerza. Incluso con el Sistema de bolsa de aire avanzado de NISSAN, el riesgo de lesiones o de muerte en un choque es mayor si no está sujetado, se inclina hacia adelante, se sienta de lado o de cualquier otro modo fuera de su posición. La bolsa de aire delantera también puede provocarle lesiones graves o fatales si usted se encuentra frente a ella cuando se infla. Siéntese siempre apoyado en el respaldo y a la mayor distancia posible del volante de la dirección o del tablero de instrumentos. Use siempre los cinturones de seguridad.**

- **Las hebillas de los cinturones de seguridad del conductor y del pasajero delantero cuentan con sensores que detectan si los cinturones están abrochados. El sistema de bolsa de aire avanzado monitorea la gravedad de un choque y el uso de los cinturones de seguridad, y luego infla las bolsas de aire según sea necesario. No usar correctamente los cinturones de seguridad puede aumentar el riesgo o la gravedad de lesiones en un accidente.**

- **El asiento del pasajero delantero posee un sensor de clasificación del ocupante (sensor de presión) que desactiva su bolsa de aire en ciertas condiciones. Este sensor se usa sólo en este asiento. No sentarse correctamente ni usar el cinturón de seguridad puede aumentar el riesgo o la gravedad de lesiones en un accidente. Consulte "Bolsa de aire del pasajero delantero y luz de estado", más adelante en esta sección.**

- **Mantenga las manos fuera del volante de la dirección. Colocarlas dentro del aro del volante de la dirección puede aumentar el riesgo de que resulten lesionadas al inflarse la bolsa de aire delantera.**

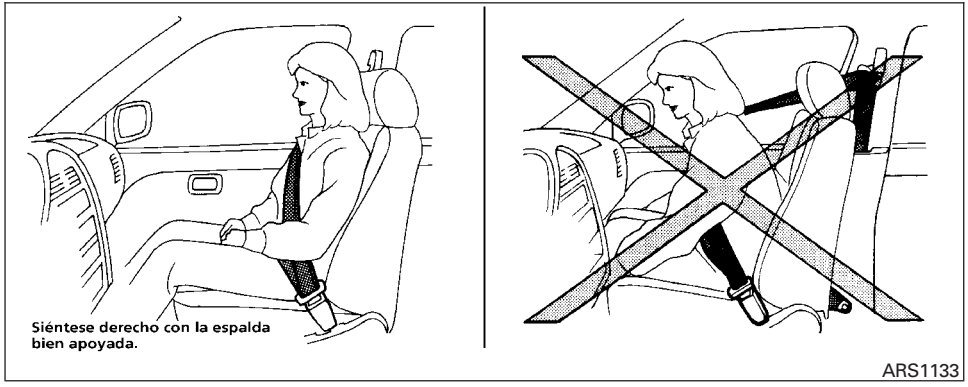


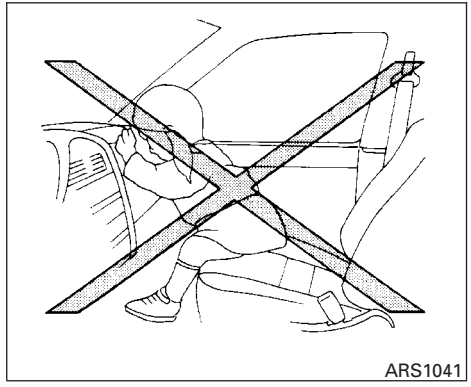


**⚠ ADVERTENCIA**

- **Nunca permita que los niños viajen sin estar sujetados ni que saquen sus manos o su cara por la ventanilla. No intente llevarlos en su regazo ni en sus brazos. En las ilustraciones aparecen algunos ejemplos de posiciones de viaje peligrosas.**

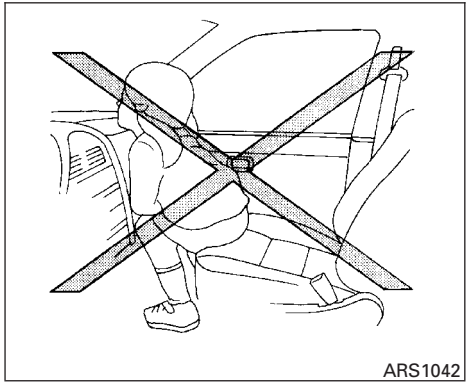
ARS1042

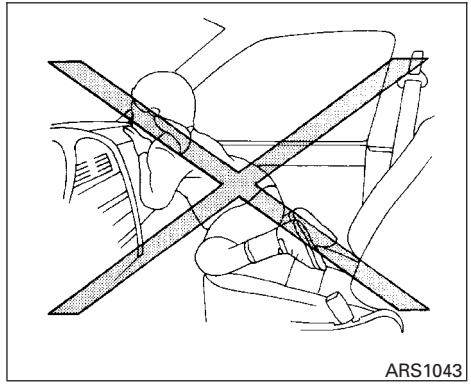
ARS1043

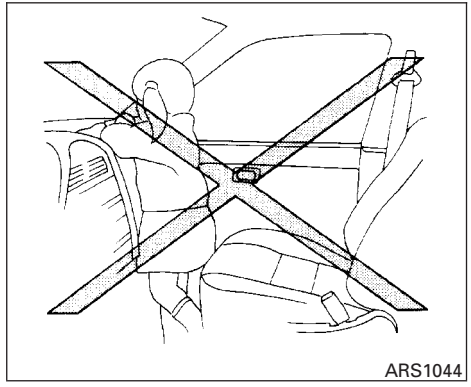
ARS1044

**⚠ ADVERTENCIA**

- **Si no están debidamente sujetados, los niños pueden resultar gravemente heridos e incluso morir al inflarse las bolsas de aire delanteras, las bolsas de aire laterales o las bolsas de aire de cortina para impactos laterales y volcaduras. Si es posible, los bebés y los niños deben ir correctamente sujetados en el asiento trasero.**

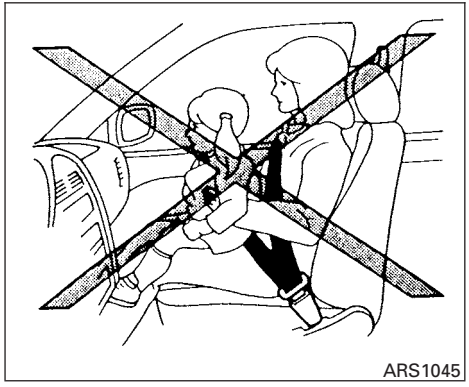
ARS1045

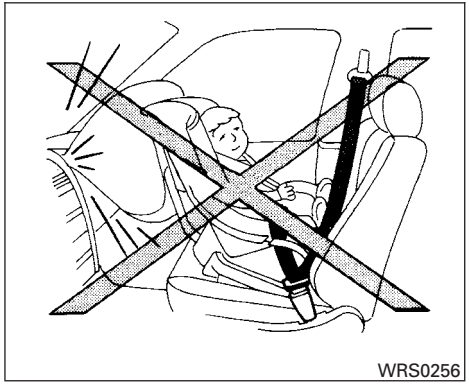
WRS0256

**⚠ADVERTENCIA**

- **Nunca instale un sistema de sujeción para niños mirando hacia atrás en el asiento delantero, ni siquiera con el Sistema de bolsa de aire avanzado de NISSAN. Al inflarse, una bolsa de aire delantera puede lesionar gravemente o causar la muerte a un niño. Para obtener detalles, consulte "Sistemas de sujeción para niños", anteriormente en esta sección.**

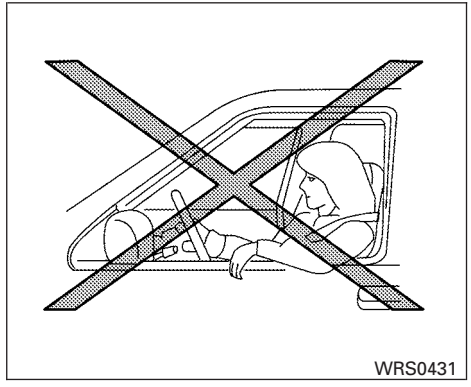
WRS0431

**No se apoye en la puerta.**

**⚠ADVERTENCIA**

**Bolsas de aire complementarias instaladas en el asiento delantero para impactos laterales y bolsas de aire complementarias de cortina instaladas en el techo para impactos laterales y volcaduras:**

- **Normalmente, ni las bolsas de aire laterales ni las bolsas de aire tipo cortina para impactos laterales y volcaduras se inflan en caso de un impacto frontal, de un impacto trasero, o de un choque lateral de poca gravedad. Use siempre los cinturones de seguridad como ayuda para reducir el riesgo o la gravedad de lesiones en distintos tipos de accidentes.**

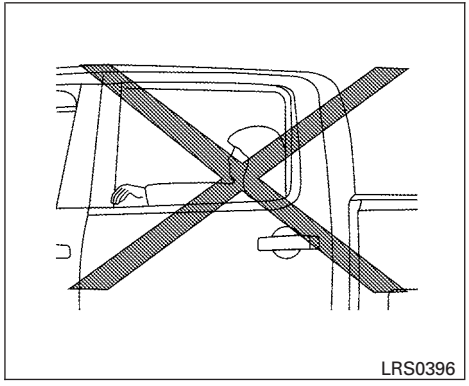


**No se recargue en las puertas ni en las ventanillas.**

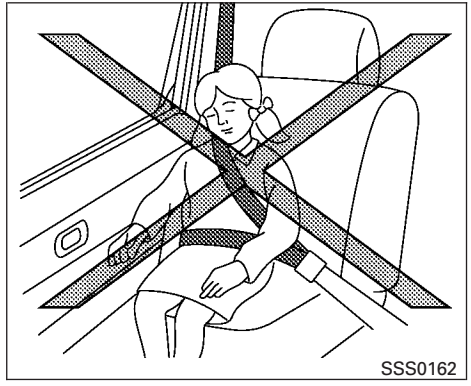


**No se recargue en las puertas ni en las ventanillas.**

**⚠ ADVERTENCIA**

- **Los cinturones de seguridad, las bolsas de aire laterales y las bolsas de aire de cortina para impactos laterales y volcaduras son más eficaces cuando usted se sienta bien atrás y derecho en el asiento. La bolsa de aire lateral y la bolsa de aire de cortina para impactos laterales y volcaduras se inflan con gran fuerza. No permita que nadie coloque su mano, su pierna ni su cara cerca de la bolsa de aire lateral en el costado del respaldo del asiento delantero o cerca de los rieles laterales del techo. No permita que nadie que viaje sentado en los asientos delanteros o en los extremos del asiento trasero saque su mano por la ventanilla o se apoye en la puerta. En las ilustraciones anteriores aparecen algunos ejemplos de posiciones de viaje peligrosas.**

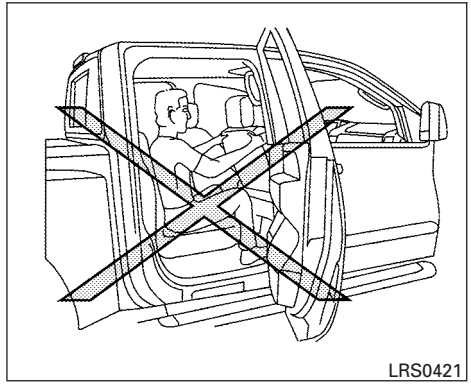
LRS0421

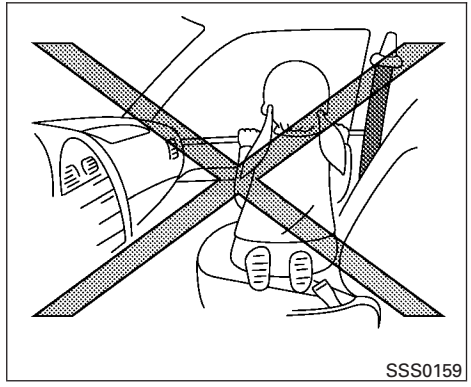
SSS0159

**⚠ ADVERTENCIA**

- **Cuando esté sentado en el asiento trasero, no se apoye en el respaldo del asiento delantero. Si la bolsa de aire lateral se infla, usted puede resultar gravemente lesionado. Tenga especial cuidado con los niños, que deben estar siempre correctamente sujetados. En las ilustraciones aparecen algunos ejemplos de posiciones de viaje peligrosas.**
- **No use cubreasientos en los respaldos delanteros. Estos pueden interferir el inflado de las bolsas de aire laterales.**

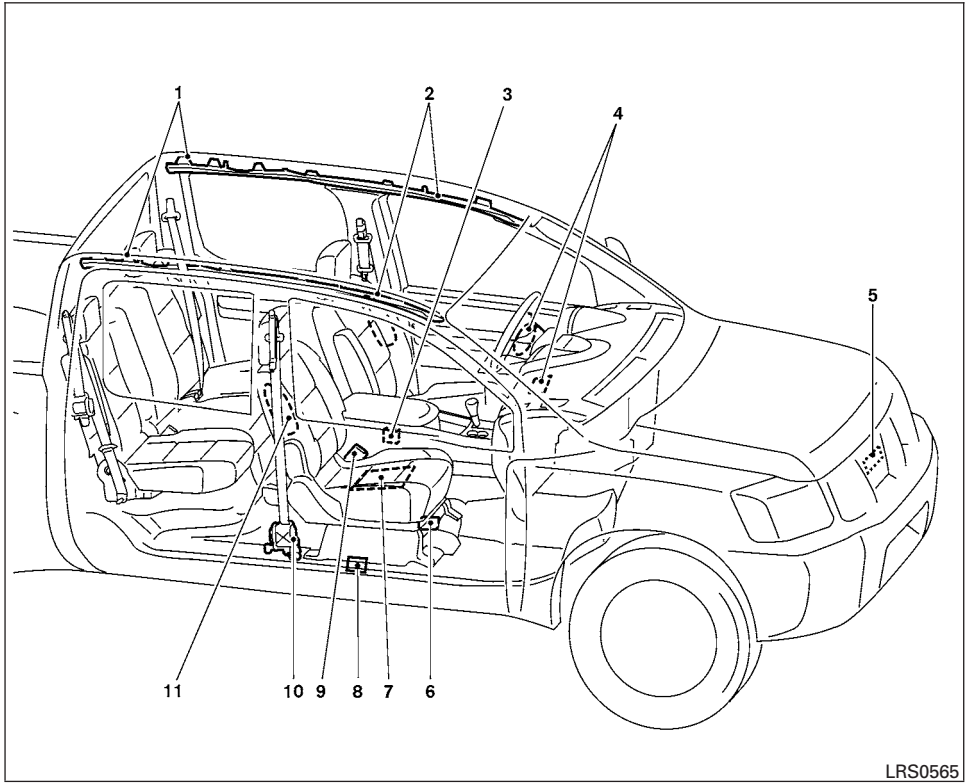


1. Bolsas de aire de cortina complementarias instaladas en el techo para impactos laterales y volcaduras
2. Infladores de las bolsas de aire complementarias de cortina instaladas en el techo para impactos laterales y volcaduras
3. Unidad de control de bolsas de aire (ACU)
4. Módulos de bolsas de aire de impacto frontal
5. Sensor de zona de choque
6. Unidad de control del sistema de clasificación de ocupantes
7. Sensor de clasificación de ocupante (sensor de presión)
8. Sensores satelitales
9. Interruptores de la hebilla del cinturón de seguridad
10. Cinturón de seguridad con pretensor
11. Módulos de bolsas de aire de impacto lateral instaladas en el asiento delantero

## Sistema de bolsa de aire avanzado de NISSAN (asientos delanteros)

Este vehículo cuenta con el Sistema de bolsa de aire avanzado de NISSAN en los asientos del conductor y del pasajero delantero. **Sin embargo, toda la información, las precauciones y las advertencias de este manual se aplican y se deben seguir de todos modos.**

La bolsa de aire de impacto frontal del conductor se encuentra en el centro del volante de la dirección. La bolsa de aire de impacto frontal del pasajero está instalada en el tablero de instrumentos sobre la guantera. Las bolsas de aire delanteras están diseñadas para inflarse en choques frontales de mayor gravedad, aunque pueden inflarse si las fuerzas de otro tipo de choque son similares a las de un impacto frontal de mayor gravedad. Es posible que no se inflen en ciertos choques frontales. El daño del vehículo (o la falta de éste) no siempre es señal de un funcionamiento correcto del sistema de bolsas de aire delanteras.

El Sistema de bolsa de aire avanzado de NISSAN tiene infladores de doble etapa. También monitorea información proveniente del sensor de zona de choque, de la unidad de control de las bolsas de aire (ACU), de los sensores de las hebillas de los cinturones de seguridad, del sensor de clasificación de ocupantes (sensor de presión) y del sensor de tensión del cinturón de seguridad del pasajero. El funcionamiento de los infladores se basa en la gravedad de un choque y en el uso del cinturón de seguridad del conductor. Para el pasajero delantero, monitorea adicionalmente el peso de un ocupante o de un objeto sobre el asiento y la tensión del cinturón de seguridad. Sobre la base de la información proveniente de los sensores, es posible que se infle sólo una bolsa de aire delantera, dependiendo de la gravedad del choque y de si los ocupantes delanteros usan o no los cinturones de seguridad. Adicionalmente, la bolsa de aire del pasajero delantero se puede desactivar en forma automática en ciertas condiciones, dependiendo del peso detectado en el asiento del pasajero y del uso del cinturón de seguridad. Si la bolsa de aire del pasajero delantero está desactivada, su luz de estado permanece encendida (si el asiento no está ocupado, la luz no se enciende, pero la bolsa de aire permanece desactivada). Para obtener más detalles, consulte ″Bolsa de aire del pasajero delantero y luz de estado″, posteriormente en esta sección. Una bolsa de aire delantera que se infla no indica un desempeño incorrecto del sistema.

Si tiene preguntas acerca del sistema de bolsa de aire, comuníquese con NISSAN o con el distribuidor NISSAN. Si considera modificar el vehículo debido a una discapacidad, también puede comunicarse con NISSAN. Puede encontrar la información de Servicio al Cliente al principio de este Manual del Conductor.

Cuando se infla una bolsa de aire delantera, se puede escuchar un ruido bastante fuerte, seguido de liberación de humo. Este humo no es dañino y no indica incendio. Se debe tener cuidado de no inhalarlo, ya que puede causar irritación y asfixia. Las personas con problemas respiratorios deben recibir aire fresco a la brevedad.

Las bolsas de aire delanteras, junto con el uso de los cinturones de seguridad, ayudan a amortiguar la fuerza de impacto en la cara y en el pecho de los ocupantes delanteros. Pueden ayudar a salvar vidas y a reducir graves lesiones. Sin embargo, una bolsa de aire delantera que se infla puede causar excoriaciones faciales u otras lesiones. Las bolsas de aire delanteras no proporcionan sujeción a la parte inferior del cuerpo.

Incluso con las bolsas de aire avanzadas de NISSAN, los cinturones de seguridad se deben usar correctamente y el conductor y el pasajero se deben sentar derechos a la mayor distancia posible del volante de la dirección o del tablero de instrumentos. Las bolsas de aire delanteras se inflan rápidamente como ayuda para proteger a los ocupantes delanteros. Por este motivo, la fuerza del inflado de las bolsas de aire delanteras puede aumentar el riesgo de lesiones cuando el

ocupante está demasiado cerca del módulo de bolsas de aire delanteras o apoyado en éste durante el inflado.

Las bolsas de aire delanteras se desinflan rápidamente luego de un choque.

**Las bolsas de aire delanteras funcionan sólo cuando el interruptor de encendido está en las posiciones de encendido o de arranque.**

**Al poner el interruptor de encendido en la posición "ON" (Encendido), la luz de advertencia de la bolsa de aire complementaria se ilumina. Si el sistema funciona, esta luz se apaga después de aproximadamente 7 segundos.**

**Bolsa de aire del pasajero delantero y luz de estado**

**⚠ADVERTENCIA**

**La bolsa de aire del pasajero delantero está diseñada para desactivarse automáticamente en ciertas condiciones. Lea cuidadosamente esta sección para conocer su funcionamiento. El uso adecuado del asiento, del cinturón de seguridad y de los sistemas de sujeción para niños es necesario para lograr la protección más eficaz. No seguir todas las instrucciones de este manual con relación al uso de asientos, cinturones de seguridad y sistemas de sujeción para niños puede aumentar el riesgo o la gravedad de lesiones en un accidente.**

**Luz de estado**

La luz de estado de la bolsa de aire del pasajero delantero está ubicada cerca de los controles de climatización. La luz funciona de la siguiente manera:

- Asiento del pasajero desocupado: La luz permanece apagada y la bolsa de aire del pasajero delantero se desactiva y no se infla en caso de una colisión.

- Asiento del pasajero ocupado por un adulto de poca estatura, un niño o un sistema de sujeción para niños instalado como se explica en esta sección: La luz se enciende para indicar que la bolsa de aire del pasajero delantero está desactivada y que no se inflará en caso de una colisión.
- Asiento del pasajero ocupado por un pasajero que cumple las condiciones descritas en esta sección: La luz permanece apagada para indicar que la bolsa de aire del pasajero delantero está funcionando.

**Bolsa de aire del pasajero delantero**

La bolsa de aire del pasajero delantero está diseñada para desactivarse automáticamente cuando el vehículo se opera bajo ciertas condiciones como se describe a continuación. Si la bolsa de aire del pasajero delantero está desactivada, ésta no se infla al producirse una colisión. La bolsa de aire del conductor y otras bolsas de aire del vehículo no forman parte de este sistema.

El objetivo de este sistema es ayudar a reducir el riesgo de lesiones o de muerte provocadas por el inflado de la bolsa de aire a ciertos ocupantes del asiento del pasajero delantero, como niños, solicitando que se desactive automáticamente la bolsa de aire. Para cumplir con los requisitos se usan ciertos sensores.

Uno de los sensores empleados es el sensor de clasificación del ocupante (sensor de presión). Se encuentra en la parte inferior del cojín del asiento del pasajero delantero y está diseñado para detectar a un ocupante y a objetos sobre el asiento por su peso. Funciona en conjunto con los sensores de los cinturones de seguridad que se describen más adelante. Por ejemplo, si el asiento del pasajero delantero está ocupado por un niño, el sistema de bolsa de aire avanzado está diseñado para desactivar la bolsa de aire del pasajero. Además, si hay un sistema de sujeción para niños en el asiento, el peso de éste y el peso del niño pueden ser detectados y causar que la bolsa de aire se desactive. La operación del sensor de clasificación del ocupante puede variar dependiendo de los sensores del cinturón de seguridad del asiento del pasajero delantero.

Los sensores del cinturón de seguridad del asiento del pasajero delantero están diseñados para detectar si el cinturón de seguridad está abrochado y medir la tensión del cinturón de seguridad, como cuando está en el modo de retractor de bloqueo automático (ALR) (modo de sistema de sujeción para niños). Con base en el peso en el asiento detectado por el sensor de clasificación de ocupantes y la tensión del cinturón detectada en el cinturón de seguridad, el sistema de bolsa de aire avanzado determina si la bolsa de aire del pasajero delantero se debe desactivar automáticamente.

Los ocupantes adultos del asiento del pasajero delantero sentados correctamente y con el cinturón de seguridad abrochado tal como se describe en este manual, no deben provocar la desactivación automática de la bolsa de aire del pasajero. Sin embargo, en caso de adultos pequeños la bolsa de aire se puede desactivar si el ocupante quita su peso del cojín del asiento (por ejemplo, no sentándose derecho, sentándose en el borde del asiento o quedando de otra forma fuera de posición), esto podría desactivar la bolsa de aire. Además, si el ocupante usa incorrectamente el cinturón de seguridad en el modo ALR, la bolsa de aire podría desactivarse. Asegúrese siempre de sentarse bien y de usar correctamente el cinturón de seguridad para lograr la protección más eficaz por parte del cinturón y de la bolsa de aire.

NISSAN recomienda sujetar adecuadamente en el asiento trasero a los bebés y a los niños. NISSAN también recomienda instalar correctamente en el asiento trasero los sistemas de sujeción para niños y los asientos auxiliares adecuados. Si esto no es posible, el sensor de clasificación de ocupantes y los sensores de los cinturones de seguridad están diseñados para funcionar de acuerdo a lo descrito anteriormente y desactivar la bolsa de aire del pasajero delan-

tero para los sistemas de sujeción para niños. Si no se aseguran correctamente los sistemas de sujeción para niños y no se utiliza el modo ALR (modo sistema de sujeción para niños), el sistema de sujeción para niños podría voltearse o moverse en un accidente o frenado repentino. Esto también puede hacer que la bolsa de aire del pasajero se infle en un choque en lugar de estar desactivada. Para conocer el uso y la instalación correctos, consulte "Sistemas de sujeción para niños", anteriormente en esta sección.

Si el asiento del pasajero delantero no está ocupado, la bolsa de aire del pasajero no se infla en caso de una colisión. Sin embargo, los objetos pesados colocados en el asiento pueden hacer que la bolsa de aire se infle debido al peso del objeto detectado por el sensor de clasificación del ocupante. Otras condiciones también podrían hacer que la bolsa de aire se infle, como la presencia de un niño de pie sobre el asiento o de dos niños en el asiento, lo que va en contra de las instrucciones de este manual. Cerciórese siempre de que usted y todos los ocupantes del vehículo se encuentren bien sentados y correctamente sujetados.

Mediante la luz de estado de la bolsa de aire del pasajero, usted puede ver si la bolsa de aire del pasajero delantero está automáticamente desactivada cuando el asiento está ocupado. La luz no permanece encendida cuando el asiento del pasajero delantero está desocupado.

Si hay un ocupante adulto en el asiento, pero la luz de estado de la bolsa de aire del pasajero permanece encendida (lo que indica que la bolsa de aire está desactivada), puede tratarse de un adulto pequeño o de una persona que no está sentada correctamente en el asiento o que no está usando adecuadamente el cinturón de seguridad.

Si se debe usar un sistema de sujeción para niños en el asiento delantero, la luz de estado de la bolsa de aire del pasajero puede o no encenderse, dependiendo de la estatura del niño y del tipo de sistema de sujeción en uso. Si la luz de estado de bolsa de aire no permanece encendida (lo que indica que la bolsa de aire puede inflarse en un choque), puede significar que el sistema de sujeción para niños o el cinturón de seguridad no se está usando correctamente. Asegúrese de que el sistema de sujeción para niños esté correctamente instalado, de que el cinturón de seguridad se utilice adecuadamente y de que el ocupante se encuentre en la posición apropiada. Si la luz de estado de bolsa de aire no se enciende, vuelva a ubicar al ocupante o sistema de sujeción para niños en el asiento trasero.

Si la luz de estado de bolsa de aire del pasajero no se encendiera, aun cuando usted tuviera la certeza de que el sistema de sujeción para niños, los cinturones de seguridad y el ocupante se encuentran correctamente posicionados, el sistema podría estar detectando un asiento desocupado (en cuyo caso la bolsa de aire está desactivada). Su distribuidor NISSAN puede revisar que el sistema esté desactivado, utilizando una herramienta especial. Sin embargo, mientras no haya confirmado con el distribuidor que la bolsa de aire está funcionando correctamente, vuelva a ubicar al ocupante o sistema de sujeción para niños en el asiento trasero.

El sistema de bolsa de aire y la luz de estado de la bolsa de aire del pasajero tardan algunos segundos en registrar un cambio en el estado del asiento del pasajero. Por ejemplo, si un adulto grande que está sentado en el asiento del pasajero delantero sale del vehículo, la luz de estado de la bolsa de aire del pasajero pasa de apagada a encendida durante algunos segundos y luego se apaga. Ésta es la operación normal del sistema y no indica un funcionamiento incorrecto.

Si el sistema de la bolsa de aire del pasajero delantero no funciona correctamente, destellará la luz de advertencia de las bolsas de aire , ubicada en el área de medidores e indicadores del tablero de instrumentos del lado del conductor. Haga que un distribuidor NISSAN revise el sistema.

**Otras precauciones relacionadas con las bolsas de aire de impacto frontal**

**⚠ADVERTENCIA**

- **No coloque objetos sobre la almohadilla del volante de la dirección ni sobre el tablero de instrumentos. Tampoco coloque objetos entre un ocupante y el volante de la dirección o el tablero de instrumentos. Estos objetos pueden transformarse en peligrosos proyectiles y provocar lesiones en caso de que las bolsas de aire delanteras se inflen.**
- **Inmediatamente después del inflado, varios componentes del sistema de bolsas de aire delanteras se calientan. No los toque; puede sufrir quemaduras graves.**
- **No debe realizar ningún cambio no autorizado en ningún componente o cableado del sistema de bolsa de aire. Esto evita el inflado accidental de la bolsa de aire o daños en este sistema.**
- **No realice cambios no autorizados en el sistema eléctrico, en el sistema de suspensión ni en la estructura del extremo frontal del vehículo. Esto puede afectar el buen funcionamiento del sistema de bolsas de aire delanteras.**
- **Las manipulaciones al sistema de bolsas de aire delanteras pueden provocar graves lesiones personales. Éstas incluyen cambios en el conjunto del volante de la dirección y del tablero de instrumentos, tales como colocar material sobre la almohadilla del volante y sobre el tablero o instalar material de vestidura adicional alrededor del sistema de bolsas de aire.**
- **Las modificaciones o alteraciones del asiento del pasajero delantero pueden provocar graves lesiones. Por ejemplo, no cambie los asientos delanteros al colocar material sobre el cojín del asiento o al instalar sobre el asiento material de vestidura adicional, tal como cubiertas para asientos, que no esté diseñada específicamente para garantizar un funcionamiento correcto de las bolsas de aire. Adicionalmente, no guarde objetos debajo del asiento del pasajero delantero ni del cojín o el respaldo de éste. Estos objetos pueden interferir con el funcionamiento correcto del sensor de clasificación del ocupante (sensor de presión).**
- **No debe realizar ningún cambio no autorizado en ningún componente o cableado del sistema de cinturones de seguridad. Esto puede afectar al sistema de bolsas de aire delanteras. Las alteraciones del sistema de cinturones de seguridad pueden provocar lesiones personales severas.**
- **Un distribuidor NISSAN debe realizar el trabajo en el sistema de bolsas de aire delanteras y alrededor de éste. Asimismo, un distribuidor NISSAN debe realizar la instalación de equipos eléctricos. El cableado del Sistema de sujeción suplementario (SRS) no se debe modificar ni desconectar. En el sistema de bolsas de aire no se deben usar equipos de prueba ni dispositivos de sondeo eléctricos no autorizados.**
- **Un centro de servicio calificado debe reemplazar de inmediato un parabrisas estrellado. Esto puede afectar al funcionamiento del sistema de bolsas de aire.**

*** Los conectores del arnés del SRS son amarillos y anaranjados para una fácil identificación.**

Cuando venda su vehículo, le pedimos que informe al comprador sobre el sistema de bolsas de aire delanteras y que le sugiera leer las secciones correspondientes de este Manual del propietario.

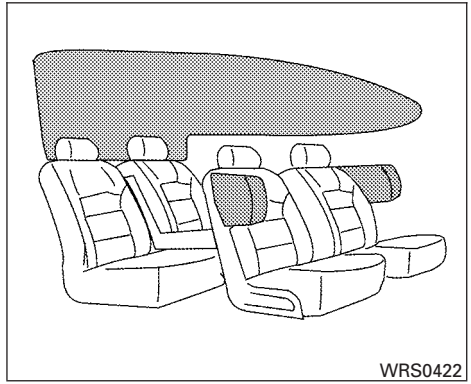


## Sistemas de bolsas de aire complementarias instaladas en el asiento delantero para impactos laterales y bolsas de aire de cortina complementarias instaladas en el techo para impactos laterales y volcaduras:

Las bolsas de aire laterales están en los costados exteriores del respaldo de los asientos delanteros. Las bolsas de aire de cortina para impactos laterales y volcaduras están ubicadas en los rieles laterales del techo. Estos sistemas están diseñados para cumplir con regulaciones establecidas que ayudan a reducir el riesgo de lesiones para los ocupantes que viajan fuera de posición. **Sin embargo, toda la información, las precauciones y las advertencias de este manual se aplican y se deben seguir de todos modos.** Las bolsas de aire laterales y las bolsas de aire de cortina para impactos laterales y volcaduras están diseñadas para inflarse en choques laterales de mayor gravedad, aunque pueden inflarse si las fuerzas de otro tipo de choque son similares a las de un impacto lateral de mayor gravedad. Están diseñadas para inflarse en el costado en que el vehículo recibe el impacto. Es posible que no se inflen en ciertos choques laterales.

Las bolsas de aire de cortina para impactos laterales y volcaduras también están diseñadas para inflarse en ciertos tipos de choques con volcadura o próximos a volcadura. Debido a eso, ciertos movimientos del vehículo (por ejemplo, durante la operación fuera del camino en terrenos abruptos) pueden hacer que las bolsas de aire de cortina para impactos laterales y volcaduras se inflen.

El daño del vehículo (o la falta de éste) no siempre es señal de un funcionamiento correcto de la bolsa de aire lateral y de la bolsa de aire de cortina para impactos laterales y volcaduras.

Cuando las bolsas de aire laterales y las bolsas de aire de cortina para impactos laterales y volcaduras se inflan, se escucha un ruido bastante fuerte, seguido por la salida de humo. Este humo no es dañino y no indica incendio. Se debe tener cuidado de no inhalarlo, ya que puede causar irritación y asfixia. Las personas con problemas respiratorios deben recibir aire fresco a la brevedad.

Las bolsas de aire laterales, junto con el uso de los cinturones de seguridad, ayudan a amortiguar la fuerza de impacto en el pecho de los ocupantes delanteros. Las bolsas de aire de cortina para impactos laterales y volcaduras ayudan a amortiguar la fuerza del impacto en la cabeza de los ocupantes de los extremos de los asientos delanteros y traseros. Pueden ayudar a salvar vidas y a reducir graves lesiones. Sin embargo, el inflado de las bolsas de aire laterales y las bolsas de aire de cortina para impactos laterales y volcaduras puede causar abrasiones u otras heridas. Las bolsas de aire laterales y las bolsas de aire de cortina para impactos laterales y volcaduras no proporcionan sujeción a la parte inferior del cuerpo.

Los cinturones de seguridad se deben usar correctamente, y el conductor y el pasajero deben sentarse en posición erguida y a la mayor distancia posible de la bolsa de aire lateral. Los pasajeros del asiento trasero se deben sentar a la mayor distancia posible de los tapices de las puertas y de los rieles laterales del techo. Las bolsas de aire laterales y las bolsas de aire de cortina para impactos laterales y volcaduras se inflan rápidamente para ayudar a proteger a los ocupantes. Por este motivo, la fuerza del inflado de las bolsas de aire laterales y de las bolsas de aire de cortina para impactos laterales y volcaduras puede aumentar el riesgo de lesiones cuando el ocupante está demasiado cerca o apoyado en los módulos de bolsas de aire durante el inflado. Las bolsas de aire laterales se desinflan rápidamente después del choque.

Las bolsas de aire de cortina para impactos laterales y volcaduras permanecen infladas por un breve lapso de tiempo.

**Las bolsas de aire laterales y las bolsas de aire de cortina para impactos laterales y volcaduras sólo se activan cuando el interruptor de encendido está en la posición de encendido o de arranque.**

**Al poner el interruptor de encendido en la posición "ON" (Encendido), la luz de advertencia de la bolsa de aire complementaria se ilumina. Si el sistema funciona, esta luz se apaga después de aproximadamente 7 segundos.**

**⚠ ADVERTENCIA**

- **No coloque ningún objeto cerca del respaldo de los asientos delanteros. Tampoco coloque objetos (un paraguas, un bolso, etc.) entre el tapiz de la puerta delantera y el asiento delantero. Estos objetos pueden transformarse en peligrosos proyectiles y lesionar a alguien si la bolsa de aire lateral se infla.**
- **Inmediatamente después del inflado, varios componentes del sistema de bolsas de aire laterales y de bolsas de aire de cortina para impactos laterales y volcaduras están calientes. No los toque; puede sufrir quemaduras graves.**
- **No debe realizar ninguna modificación no autorizada en ningún componente o cableado de los sistemas de bolsas de aire laterales y bolsas de aire de cortina para impactos laterales y volcaduras. Esto es para prevenir daños a los sistemas de bolsas de aire laterales y bolsas de aire de cortina para impactos laterales y volcaduras, o su inflado accidental.**

- **No realice cambios no autorizados en el sistema eléctrico, en el sistema de suspensión ni en el panel lateral del vehículo. Esto podría afectar el buen funcionamiento del sistema de bolsas de aire de cortina para impactos laterales y volcaduras.**
- **Manipular el sistema de bolsas de aire laterales puede provocarle graves lesiones. Por ejemplo, no cambie los asientos delanteros al colocar material cerca de los respaldos o al instalar material de vestidura adicional, tal como cubreasientos, alrededor de la bolsa de aire lateral.**
- **Únicamente su distribuidor NISSAN debe trabajar en los sistemas de bolsas de aire laterales y bolsas de aire de cortina para impactos laterales y volcaduras o sus alrededores. Asimismo, un distribuidor NISSAN debe realizar la instalación de equipos eléctricos. Los arneses* del SRS no se debe modificar ni desconectar. No use equipos ni dispositivos de prueba eléctricos no autorizados en los sistemas de bolsas de aire laterales y bolsas de aire de cortina para impactos laterales y volcaduras.**

*** El arnés eléctrico o conectores del SRS son amarillos o anaranjados para su fácil identificación.**

Cuando venda su vehículo, le pedimos que informe al comprador sobre el sistema de bolsas de aire laterales y de bolsas de aire de cortina para impactos laterales y volcaduras, y que le sugiera leer las secciones correspondientes de este Manual del conductor.

## Cinturones de seguridad con pretensores (asientos delanteros)

**⚠ ADVERTENCIA**

- **Los pretensores no se pueden reutilizar después de su activación. Se debe reemplazar junto con el retractor y la hebilla como unidad.**
- **Si el vehículo se ve involucrado en un choque frontal, pero un pretensor no se activa, asegúrese que su distribuidor NISSAN revise el sistema del pretensor y, si fuera necesario, que lo reemplace.**
- **No debe realizar ningún cambio no autorizado en ningún componente o cableado del sistema del pretensor. Esto evita daños o la activación accidental de los pretensores. Las alteraciones del sistema del pretensor pueden provocar graves lesiones personales.**
- **Un distribuidor NISSAN debe realizar el trabajo en el sistema del pretensor y alrededor de éste. Asimismo, un distribuidor NISSAN debe realizar la instalación de equipos eléctricos. En el sistema del pretensor, no se deben usar equipos de prueba ni dispositivos de sondeo eléctricos no autorizados.**
- **Si necesita desechar un pretensor o deshuesar el vehículo, consulte a un distribuidor NISSAN. Los procedimientos de desecho incorrectos pueden causar lesiones personales.**

El sistema del pretensor se activa junto con el sistema de bolsas de aire delanteras. El sistema del pretensor también se activa con las bolsas de aire de cortina para impactos laterales y volcaduras en ciertos tipos de choques con volcadura o próximos a volcadura. Al funcionar con el retractor de los cinturones de seguridad, ayuda a tensar el cinturón cuando el vehículo se ve involu-

crado en ciertos tipos de choques, lo que permite sujetar a los ocupantes de los asientos delanteros.

El pretensor viene dentro del retractor del cinturón de seguridad. Estos cinturones de seguridad se usan del mismo modo que los cinturones convencionales.

Cuando un pretensor se activa, se libera humo y se puede escuchar un ruido bastante fuerte. Este humo no es dañino y no indica incendio. Se debe tener cuidado de no inhalarlo, ya que puede causar irritación y asfixia. Las personas con problemas respiratorios deben recibir aire fresco a la brevedad.

Luego de la activación de los pretensores, los limitadores de carga permiten que el cinturón de seguridad libere correa (si es necesario) para reducir las fuerzas contra el pecho.

Si ocurre alguna anormalidad en el sistema del pretensor, la luz de advertencia de las bolsas de aire no se encenderá, sino que destellará intermitentemente o se encenderá sólo 7 segundos, y permanecerá encendida después de girar el interruptor de encendido a las posiciones de encendido o de arranque. En este caso, el sistema del pretensor podría no funcionar correctamente. Es necesario revisarlo y repararlo. Lleve el vehículo al distribuidor NISSAN más próximo.

Cuando venda su vehículo, le solicitamos que informe al comprador acerca del sistema del pretensor y que lo guíe hacia las secciones correspondientes de este Manual del Conductor.

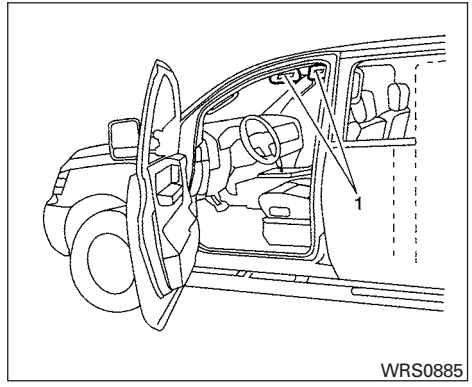


1. Etiquetas de advertencia de las bolsas de aire del SRS

   Las etiquetas de advertencia se encuentran en la superficie de la visera.

## ETIQUETAS DE ADVERTENCIA DE LAS BOLSAS DE AIRE

Las etiquetas de advertencia relacionadas con los sistemas de bolsas de aire complementarias para impactos frontales se encuentran en el vehículo en el lugar señalado en la ilustración.

## LUZ DE ADVERTENCIA DE LAS BOLSAS DE AIRE

La luz de advertencia de las bolsas de aire, desplegada como en el tablero de instrumentos, monitorea los circuitos de los sistemas de bolsas de aire complementarias para impactos frontales, de bolsas de aire complementarias instaladas en los asientos delanteros para impactos laterales, de bolsas de aire complementarias de cortina instaladas en el techo para impactos laterales y volcaduras (sólo si está equipado) y de pretensores de los cinturones de seguridad. Los circuitos monitoreados incluyen la unidad de control de las bolsas de aire (ACU), el sensor de la zona de choque, los sensores satelitales, el sensor de volcadura, el sensor de clasificación de ocupantes, los módulos de bolsas de aire delanteras, los módulos de bolsas de aire laterales, los módulos de bolsas de aire de cortina para impactos laterales y volcaduras, los pretensores y todo el cableado relacionado.

Cuando el interruptor de encendido está en las posiciones de encendido o de arranque, la luz de advertencia de las bolsas de aire se enciende durante 7 segundos y luego se apaga. Esto significa que el sistema está funcionando.

Si se presenta alguna de las siguientes condiciones, es necesario darle servicio a los sistemas de bolsas de aire delanteras, de bolsas de aire laterales, de bolsas de aire de cortina para impactos laterales y volcaduras y de pretensores:

- La luz de advertencia de las bolsas de aire permanece encendida después de aproximadamente 7 segundos.
- La luz de advertencia de las bolsas de aire destella intermitentemente.
- La luz de advertencia de las bolsas de aire no se enciende en ningún momento.

En estas condiciones, los sistemas de bolsas de aire delanteras, de bolsas de aire laterales, de bolsas de aire de cortina para impactos laterales y volcaduras y de pretensores podrían no funcionar correctamente. Es necesario revisarlo y repararlo. Lleve el vehículo al distribuidor NISSAN más próximo.

**⚠ ADVERTENCIA**

**Si la luz de advertencia de las bolsas de aire se enciende, podría significar que los sistemas de bolsas de aire delanteras, de bolsas de aire laterales, de bolsas de aire de cortina para impactos laterales y volcaduras y/o de pretensores no funcionarán en caso de un accidente. Para evitar que usted u otra persona resulten lesionados, haga que un distribuidor NISSAN revise el vehículo lo antes posible.**

### Procedimiento de reparación y reemplazo

Las bolsas de aire delanteras, las bolsas de aire laterales, las bolsas de aire de cortina para impactos laterales y volcaduras y los pretensores están diseñados para inflarse una sola vez. Como recordatorio, a menos que esté dañada, la luz de advertencia de las bolsas de aire permanece encendida luego del inflado. Sólo un distribuidor NISSAN debe realizar la reparación y el reemplazo de estos sistemas de bolsas de aire.

Cuando el vehículo requiera trabajos de mantenimiento, no olvide decirle a la persona que realice el mantenimiento que su vehículo está equipado con bolsas de aire delanteras, bolsas de aire laterales, bolsas de aire de cortina para impactos laterales y volcaduras, pretensores y sus piezas relacionadas. El interruptor de encendido debe estar siempre en la posición "LOCK" (Bloqueo) cuando se trabaja bajo el cofre o en el interior del vehículo.

**⚠ ADVERTENCIA**

- **Una vez que una bolsa de aire delantera, bolsa de aire lateral o bolsa de aire de cortina para impactos laterales y volcaduras se infla, el módulo de la bolsa de aire no volverá a funcionar por lo que debe reemplazarlo. Además, si se infla cualquiera de las bolsas de aire delanteras, también deberá reemplazar los pretensores activados. El módulo de bolsas de aire y el pretensor debe ser reemplazado por un distribuidor NISSAN. El módulo de bolsas de aire y el pretensor no se pueden reparar.**
- **Pida a un distribuidor NISSAN que inspeccione los sistemas de bolsas de aire delanteras, de bolsas de aire laterales, de bolsas de aire de cortina para impactos laterales y volcaduras y de pretensores cuando detecte daños en cualquier punto de la parte delantera o lateral del vehículo.**
- **Si necesita desechar una bolsa de aire o el pretensor, o si su intención es deshuesar el vehículo, comuníquese con un distribuidor NISSAN. Los procedimientos de desecho incorrectos pueden causar lesiones personales.**

# 2 Instrumentos y controles


Tablero de instrumentos . . . . . 2-2
Medidores e indicadores . . . . . 2-3
Velocímetro y odómetro . . . . . 2-4
Tacómetro . . . . . 2-6
Indicador de temperatura del agua de enfriamiento del motor . . . . . 2-6
Indicador de nivel de combustible . . . . . 2-7
Medidor de presión del aceite del motor . . . . . 2-7
Voltímetro . . . . . 2-8
Luces de advertencia/indicadoras y recordatorios acústicos . . . . . 2-9
Comprobación de focos . . . . . 2-10
Luces de advertencia . . . . . 2-10
Luces indicadoras . . . . . 2-15
Recordatorios acústicos . . . . . 2-18
Sistemas de seguridad . . . . . 2-19
Sistema de seguridad del vehículo . . . . . 2-19
Sistema inmovilizador de vehículo NISSAN . . . . . 2-20
Interruptor del limpia-lavaparabrisas . . . . . 2-22
Funcionamiento del interruptor . . . . . 2-22
Interruptor del desempañador del cristal trasero . . . . . 2-23
Interruptor de faros y direccionales . . . . . 2-23
Interruptor de control de faros . . . . . 2-23
Control de brillo de los instrumentos . . . . . 2-24
Interruptor de direccionales . . . . . 2-25
Interruptor de luces de niebla (sólo si está equipado) . . . . . 2-25
Interruptor de luces intermitentes de emergencia . . . . . 2-25
Claxon . . . . . 2-26
Interruptor de la luz de carga . . . . . 2-26
Interruptor de desactivación del control dinámico del vehículo (VDC) . . . . . 2-27
Interruptor del control de descenso de pendientes (sólo si está equipado) . . . . . 2-27
Tomacorriente . . . . . 2-29
Compartimientos para guardar . . . . . 2-30
Bandejas para guardar . . . . . 2-30
Compartimientos de almacenamiento debajo del asiento . . . . . 2-31
Caja de la consola . . . . . 2-32
Guantera . . . . . 2-32
Portaanteojos . . . . . 2-33
Compartimentos para mapas . . . . . 2-33
Compartimiento del respaldo . . . . . 2-34
Portavasos . . . . . 2-34
Parrilla portaequipaje (sólo si está equipado) . . . . . 2-36
Ventanillas . . . . . 2-38

Elevavidrios eléctrico. . . . . 2-38
Luces interiores . . . . . 2-40
Luces de mapa. . . . . 2-41

## TABLERO DE INSTRUMENTOS

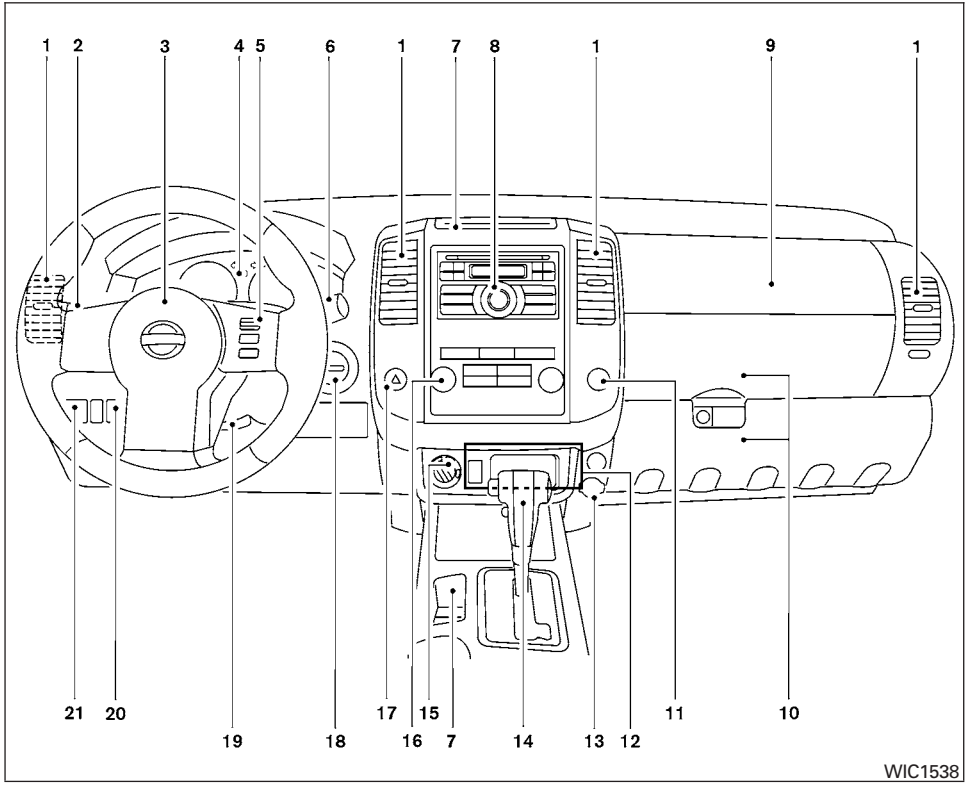


1. Ventilas (P. 4-2)
2. Interruptor de faros y direccionales (p. 2-23)
3. Bolsa de aire/claxon complementario para el conductor (P. 1-40, P. 2-26)
4. Medidores, indicadores y luces de advertencia/indicadoras (P. 2-3, 2-9)
5. Interruptores principal y de configuración del control de crucero (C/C) (P. 5-19)
6. Interruptor de limpiaparabrisas/ lavaparabrisas (P. 2-22)
7. Compartimiento de almacenamiento (P. 2-30)
8. Controles del sistema de audio (P. 4-10)
9. Bolsa de aire suplementaria del pasajero delantero (P. 1-40)
10. Guantera superior e inferior (P. 2-32)
11. Luz de estado de la bolsa de aire del pasajero delantero (P. 1-50)
12. Interruptor de apagado del control dinámico del vehículo (VDC) (P. 2-27) Interruptor de control de descenso de pendientes (sólo si está equipado) (P. 2-27)

Compartimiento de almacenamiento (sólo si está equipado)
13. Tomacorriente (P. 2-29)
14. Palanca selectora de velocidades (P. 5-14)
15. Interruptor de cambio de (4WD) Tracción en las cuatro ruedas (sólo si está equipado) (P. 5-22)
16. Controles de climatización (P. 4-2)
17. Interruptor de luces intermitentes de emergencia (P. 2-25)
18. Interruptor de encendido (P. 5-10)
19. Control de inclinación del volante de la dirección (P. 3-13)
20. Interruptor de la luz de carga (P. 2-26)
21. Controles del espejo exterior (P. 3-14)

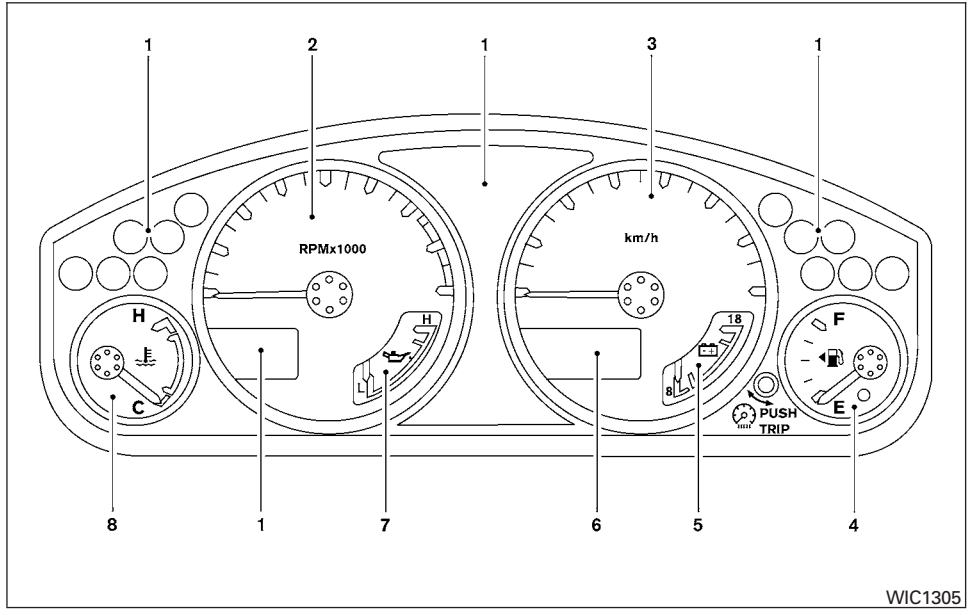


1. Luces de advertencia/indicadoras
2. Tacómetro
3. Velocímetro
4. Indicador de nivel de combustible
5. Voltímetro
6. Odómetro y doble odómetro de viaje
7. Medidor de presión del aceite del motor
8. Indicador de temperatura del agua de enfriamiento del motor

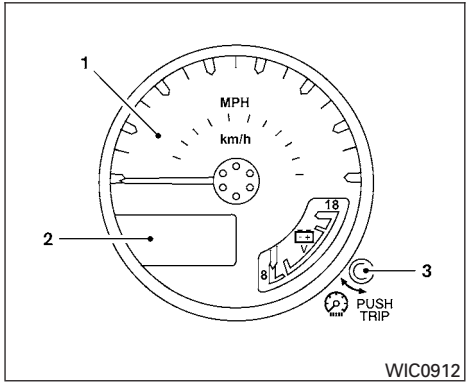


1. Velocímetro
2. Odómetro/odómetro de viaje doble
3. Botón de restablecimiento del mensaje de advertencia Cambiar tapón de llenado de combustible/Tapón de llenado de combustible flojo y del mensaje de advertencia Comprobar presión de las llantas

# VELOCÍMETRO Y ODÓMETRO

## Velocímetro

El velocímetro indica la velocidad del vehículo.

## Odómetro/odómetro de viaje doble

El odómetro y el doble odómetro de viaje aparecen al poner el interruptor de encendido en la posición ″ON″ (Encendido).

El odómetro registra la distancia total que ha recorrido el vehículo.

El odómetro de viaje doble registra la distancia de cada viaje.

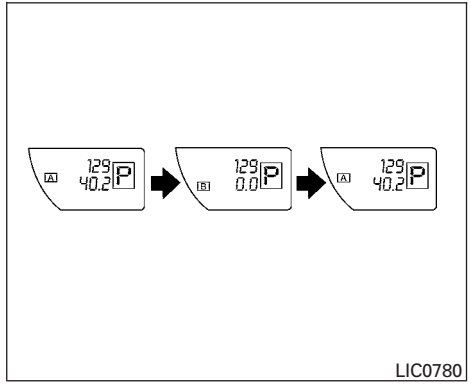


**Cambio de pantalla:**

En los vehículos equipados con odómetro de viaje doble, si oprime el botón de cambio la pantalla cambia de la siguiente manera:

Viaje **A** → Viaje **B** → Viaje **A**

**Restablecimiento del odómetro de viaje:**

Si oprime el botón de cambio más de 1 segundo, el odómetro de viaje desplegado actualmente se restablece a cero.

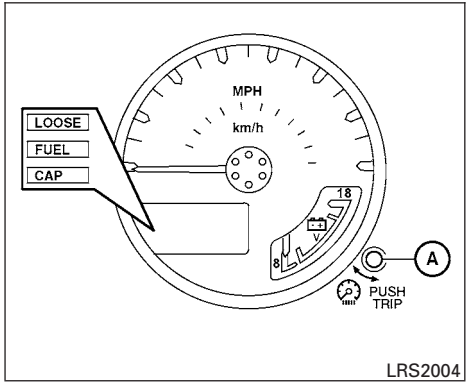


**Botón de restablecimiento del mensaje de advertencia Tapón de llenado de combustible flojo:**

Oprima el botón de restablecimiento Ⓐ más de 1 segundo para restablecer el mensaje de advertencia TAPÓN DE LLENADO DE COMBUSTIBLE FLOJO después de haberlo apretado. Para obtener información adicional, consulte ″Tapón de llenado de combustible″ en la sección ″Controles y ajustes previos a la conducción″.

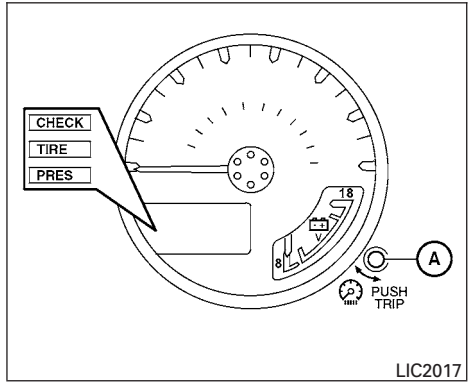


**Botón de restablecimiento del mensaje de advertencia Comprobar presión de las llantas:**

El mensaje de advertencia COMPROBAR PRESIÓN DE LAS LLANTAS se despliega cuando se ilumina la luz de advertencia de presión baja de llanta y se detecta una presión baja de llanta. Revise y ajuste la presión de las llantas a la presión de llantas en frío mostrada en la etiqueta de las llantas. El mensaje de advertencia COMPROBAR PRESIÓN DE LAS LLANTAS desaparece cuando se apaga la luz de advertencia de presión baja de llanta . Oprima el botón de restablecimiento Ⓐ más de 1 segundo para apagar el mensaje de advertencia COMPROBAR PRESIÓN DE LAS LLANTAS. La luz de advertencia de presión baja de llanta permanece encendida hasta que las llantas se inflan a la presión de llantas en frío recomendada. El mensaje de advertencia COMPROBAR PRESIÓN DE LAS LLANTAS se despliega cada vez que el interruptor de encendido se gira a la posición ON (Encendido) siempre y cuando la luz de advertencia de presión baja de llanta permanezca encendida. Para obtener más información, consulte ″Luz de advertencia de presión baja de llanta″ en la sección ″Instrumentos y controles″, ″Sistema de monitoreo de presión de las llantas (TPMS)″ en la sección ″Arranque y conducción″ y ″Ruedas y llantas″ en la sección ″Mantenimiento y recomendaciones preventivas″ de este Manual del propietario.

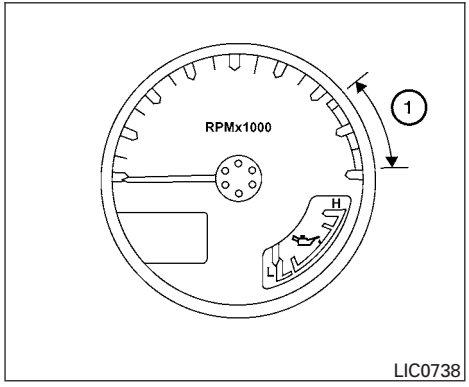


## TACÓMETRO

El tacómetro indica la velocidad del motor en revoluciones por minuto (rpm). Al revolucionar el motor evite que ingrese a la zona roja ①.

**⚠ PRECAUCIÓN**

**Cuando la velocidad del motor se acerque a la zona roja, pase a una posición de velocidad más alta o reduzca la velocidad del motor. Usar el motor en la zona roja puede provocar graves daños al motor.**

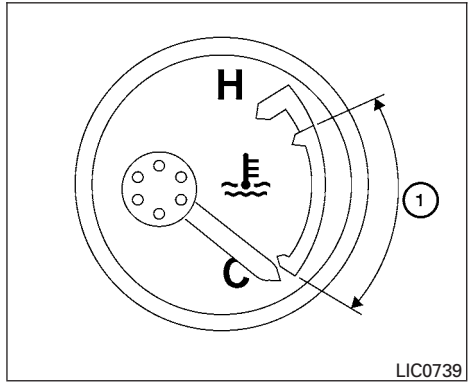


## INDICADOR DE TEMPERATURA DEL AGUA DE ENFRIAMIENTO DEL MOTOR

El indicador muestra la temperatura del agua de enfriamiento del motor. La temperatura del agua de enfriamiento del motor está dentro de los límites normales ① cuando la aguja del indicador se encuentra dentro de la zona que se muestra en la ilustración.

La temperatura del agua de enfriamiento del motor varía con la temperatura del aire exterior y las condiciones de manejo.

**⚠ PRECAUCIÓN**

**Si el indicador muestra que la temperatura del agua de enfriamiento está cerca del extremo caliente (″H″) del rango normal, reduzca la velocidad para que disminuya la temperatura. Si el indicador está sobre el rango normal, detenga el vehículo lo más pronto posible a modo de seguridad. Si el motor se sobrecalienta, y continúa usando el vehículo puede provocar daños severos al motor. Consulte “Si el vehículo se sobrecalienta” en la sección “En caso de emergencia” para conocer la acción inmediata que se debe realizar.**

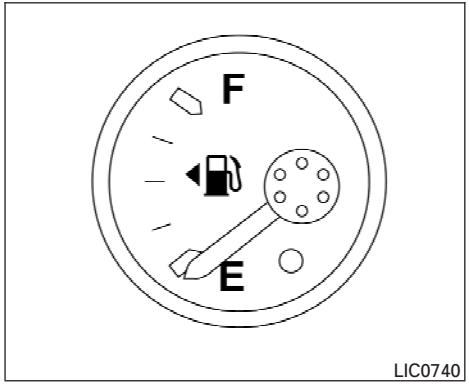


## INDICADOR DE NIVEL DE COMBUSTIBLE

El indicador señala el nivel de combustible **aproximado** en el tanque.

El indicador se puede mover levemente durante el frenado, el viraje, la aceleración, el ascenso o el descenso.

La aguja del indicador vuelve a E (vacío) al poner el interruptor de encendido en la posición de apagado (OFF).

La luz de advertencia de bajo nivel de combustible se enciende cuando baja la cantidad de combustible en el tanque.

**Llene el tanque de combustible antes de que el indicador registre E (Vacío).**

El símbolo indica que la portezuela de llenado de combustible se encuentra en el lado del pasajero del vehículo.

**PRECAUCIÓN**

- **Si el vehículo se queda sin combustible, la luz indicadora de falla SERVICE ENGINE SOON podría encenderse. Abastézcase de combustible a la brevedad. Después de conducir algunos kilómetros, la luz SERVICE ENGINE SOON debe apagarse. Si la luz permanece encendida después de algunos viajes, haga que un distribuidor NISSAN revise el vehículo.**
- **Si quiere más información, vea "Luz indicadora de falla (MIL)" más adelante en esta sección.**

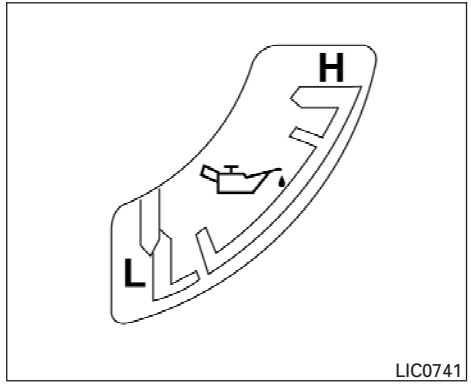


## MEDIDOR DE PRESIÓN DEL ACEITE DEL MOTOR

El indicador señala la presión de aceite del sistema de lubricación mientras el motor está en funcionamiento. La aguja debe estar en medio del indicador cuando el motor está funcionando.

**⚠ PRECAUCIÓN**

- **Este indicador no está diseñado para señalar nivel de aceite del motor bajo. Use la bayoneta indicadora para revisar el nivel de aceite. (Consulte “Aceite del motor” en la sección “Mantenimiento y recomendaciones preventivas”).**
- **Si la aguja del indicador no se mueve con la cantidad correcta de aceite del motor, lleve el vehículo a un distribuidor NISSAN para que lo revisen. La operación continua del vehículo en dichas condiciones puede causar serios daños al motor.**

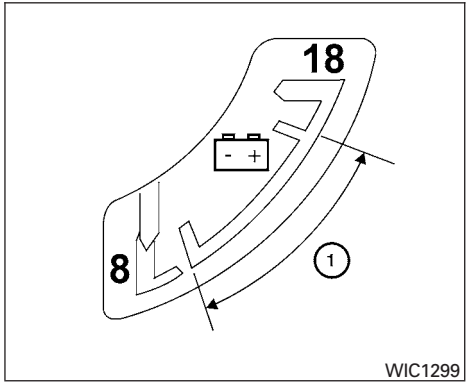


## VOLTÍMETRO

Cuando el interruptor de encendido se gira a la posición de encendido, el voltímetro indica el voltaje del acumulador. Cuando el motor está funcionando, indica el voltaje del alternador.

Mientras arranca el motor, el voltaje cae por debajo del rango normal. Si la aguja no está dentro del rango normal (11 – 15 voltios) ① con el motor funcionando, podría indicar que el sistema de carga no está funcionando correctamente. Haga que un distribuidor NISSAN revise el sistema.

## LUCES DE ADVERTENCIA/ INDICADORAS Y RECORDATORIOS ACÚSTICOS

| | | | | | |
|---|---|---|---|---|---|
| ABS | Luz de advertencia del sistema de frenos antibloqueo (ABS) | | Luz de advertencia y señal acústica de cinturones de seguridad | | Luz indicadora de sistema de control de descenso de pendientes activado (sólo si está equipado) |
| AT OIL TEMP | Luz de advertencia de temperatura del aceite de la transmisión automática | | Luz de advertencia de las bolsas de aire | SERVICE ENGINE SOON | Luz indicadora de falla (MIL) |
| ATP | Luz de advertencia de transmisión automática en la posición P (estacionamiento) (modelo 4x4 ) | P | Luz indicadora de posición de la transmisión automática | O/D OFF | Luz indicadora de sobremarcha apagada |
| | Luz de advertencia de frenos | CRUISE | Luz indicadora del interruptor principal de crucero | | Luz indicadora de seguridad |
| | Luz de advertencia de puerta abierta | SET | Luz indicadora del interruptor de activación de crucero | SLIP | Luz indicadora de pérdida de tracción (patinar) |
| 4WD | Luz de advertencia (4WD) tracción en las cuatro ruedas (modelo 4x4 ) | | Luz indicadora de cambio de (4WD) Tracción en las cuatro ruedas (modelo 4x4 ) | 4LO | Luz indicadora de posición 4LO de la transferencia (modelo 4x4 ) |
| | Luz de advertencia de bajo nivel de combustible | OFF 2 | Luz de estado de la bolsa de aire del pasajero delantero | | Luces indicadoras de direccionales/ emergencia |
| | Luz de advertencia de presión baja de llanta | | Luz indicadora de luces altas (azul) | VDC OFF | Luz indicadora de control dinámico del vehículo (VDC) apagado |

## COMPROBACIÓN DE FOCOS

Con todas las puertas cerradas, aplique el freno de estacionamiento y ponga el interruptor de encendido en la posición de encendido sin arrancar el motor. Se encienden las siguientes luces:

, SERVICE ENGINE SOON , , 4WD

Las siguientes luces se encenderán brevemente y luego se apagarán:

, , SLIP, , 4LO , , O/D OFF

**Si alguna luz no se enciende, puede indicar que hay un circuito abierto en el sistema eléctrico. Haga reparar el sistema a la brevedad.**

## LUCES DE ADVERTENCIA

### Luz de advertencia del sistema de frenos antibloqueo (ABS)

Cuando el interruptor de encendido se pone en la posición "ON" (Encendido), la luz de advertencia del sistema de frenos antibloqueo (ABS) se enciende y luego se apaga. Esto indica que el sistema ABS está funcionando.

Si se enciende la luz de advertencia del ABS cuando el motor está en marcha o mientras maneja, puede indicar que el ABS no está funcionando correctamente. Lleve su vehículo a un distribuidor NISSAN o taller calificado para que verifiquen el sistema.

Si se produce un funcionamiento incorrecto del ABS, la función de antibloqueo se desactiva. El sistema de frenos entonces funciona normalmente, pero sin asistencia antibloqueo. Consulte "Sistema de frenos" en la sección "Arranque y conducción".

### AT OIL TEMP Luz de advertencia de temperatura del aceite de la transmisión automática

Esta luz se enciende cuando la temperatura del aceite de la transmisión automática es demasiado alta. Si la luz se enciende mientras conduce, reduzca la velocidad del vehículo tan pronto como pueda, sin exponerse a peligros, hasta que la luz se apague.

**⚠ PRECAUCIÓN**

**Si sigue conduciendo el vehículo con la luz de advertencia de temperatura del aceite de la TA encendida, se podría dañar la transmisión automática.**

### ATP Luz de advertencia de transmisión automática en la posición P (estacionamiento) (modelo 4x4 )

**⚠ ADVERTENCIA**

- **Si la luz ATP está encendida, indica que la posición "P" (Estacionamiento) de la transmisión automática no funciona y que la caja de transferencia está en neutral.**
- **Al estacionarse, asegúrese siempre de que la luz indicadora de cambio de (4WD) Tracción en las cuatro ruedas se encienda y que el freno de estacionamiento esté puesto. Si no acopla perfectamente la posición de la transferencia en (2WD) Tracción en las ruedas Traseras, 4H o 4LO, el vehículo podría moverse inesperadamente y ocasionar graves daños a la propiedad o lesiones personales.**

- **Cambie el interruptor de (4WD) Tracción en las cuatro ruedas a la posición (2WD) Tracción en las ruedas Traseras, 4H o 4LO nuevamente para que se apague la luz de advertencia ATP cuando el selector de cambios esté en la posición P y la luz de advertencia ATP esté encendida. (Antes de cambiar el interruptor de (4WD) Tracción en las cuatro ruedas a la posición 4LO, mueva el selector de cambios a la posición N una vez, cambie el selector de cambios a P nuevamente y asegúrese de que la luz de advertencia ATP se apague).**

Esta luz indica que la posición ″P″ (Estacionamiento) de la transmisión automática no está acoplada. Si el control de la transferencia no se asegura en alguna posición de conducción mientras el selector de cambios está en la posición ″P″ (Estacionamiento), la transmisión se desacopla y las ruedas de tracción no se bloquean.

## Luz de advertencia de frenos

Esta luz funciona para los sistemas del freno de estacionamiento y del pedal de freno.

### Indicador del freno de estacionamiento

Cuando el interruptor de encendido está en la posición ″ON″ (Encendido), la luz se enciende al aplicar el freno de estacionamiento.

### Luz de advertencia de bajo nivel de líquido de frenos

Cuando el interruptor de encendido está en la posición ″ON″ (Encendido), la luz indica que el nivel de líquido de frenos está bajo. Si la luz se enciende cuando el motor está funcionando y sin que esté aplicado el freno de estacionamiento, detenga el vehículo y realice lo siguiente:

1. Revise el nivel del líquido de frenos. Agregue líquido de frenos según sea necesario. Consulte ″Líquido de frenos″ en la sección ″Mantenimiento y recomendaciones preventivas″ de este manual.
2. Si el nivel de líquido de frenos está correcto, haga que un distribuidor NISSAN revise el sistema de advertencia.

**⚠ ADVERTENCIA**

- **Si la luz de advertencia se enciende, es posible que el sistema de frenos no esté funcionando correctamente. El manejo se puede volver peligroso. Si piensa que es seguro, maneje con cuidado a la estación de servicio más próxima para hacer que reparen el sistema. De lo contrario, haga remolcar el vehículo debido al peligro que significa manejarlo.**
- **Presionar el pedal de freno cuando el motor está apagado y/o con un bajo nivel de líquido de frenos puede aumentar la distancia de frenado y hacer que el frenado requiera un mayor esfuerzo y recorrido del pedal.**
- **Si el nivel de líquido de frenos está bajo la marca MINIMUM o MIN del depósito de líquido de frenos, no maneje el vehículo hasta que un distribuidor NISSAN haya revisado el sistema de frenos.**

**Indicador de advertencia del sistema de frenos antibloqueo (ABS)**

Cuando se libera el freno de estacionamiento y el nivel del líquido de frenos es suficiente, si se enciende la luz de advertencia del freno y la luz de advertencia del sistema de frenos antibloqueo (ABS), podría indicar que el ABS no está funcionando correctamente. Lleve el vehículo a la brevedad con un distribuidor NISSAN para que revisen el sistema y, si fuera necesario, que lo reparen. Evite conducir a alta velocidad y frenar bruscamente. (Consulte ″Luz de advertencia del sistema de frenos antibloqueo (ABS)″ en esta sección).

## Luz de advertencia de puerta abierta

Esta luz se enciende cuando alguna de las puertas no está completamente cerrada y el interruptor de encendido está en la posición ″ON″ (Encendido).

## Luz de advertencia (4WD) tracción en las cuatro ruedas (modelo 4x4 )

La luz de advertencia (4WD) tracción en las cuatro ruedas se enciende cuando el interruptor de encendido se gira a la posición de encendido. Se apaga poco después de arrancar el motor.

Si el motor o el vehículo tienen alguna falla, la luz de advertencia permanece encendida o destellando. Vea ″Luz de advertencia de 4WD″ en la sección ″Arranque y conducción″.

**⚠ PRECAUCIÓN**

- **Si la luz de advertencia se enciende o destella durante la operación, haga que un distribuidor NISSAN verifique su vehículo lo antes posible.**
- **No conduzca sobre superficies secas y duras en la posición 4H o 4LO. Si la luz de advertencia (4WD) tracción en las cuatro ruedas se enciende mientras conduce en superficies secas y duras:**
  - **en la posición 4H, mueva el interruptor de cambio de (4WD) Tracción en las cuatro ruedas a (2WD) Tracción en las ruedas Traseras.**
  - **en la posición 4LO para modelos con transmisión automática, detenga el vehículo, mueva el selector de cambios a la posición N con el pedal del freno oprimido, y mueva el interruptor de cambio de (4WD) Tracción en las cuatro ruedas a (2WD) Tracción en las ruedas Traseras.**
- **Si la luz de advertencia sigue encendida después de lo anterior, haga que un distribuidor NISSAN verifique su vehículo lo antes posible.**

## Luz de advertencia de bajo nivel de combustible

Esta luz se enciende cuando baja el nivel de combustible en el tanque de combustible. Llene el tanque de combustible a la brevedad, de preferencia antes de que el indicador de combustible llegue a E (Vacío). **Cuando la aguja del indicador de combustible llegue a E (Vacío), habrá una pequeña reserva de combustible en el tanque.**

## Luz de advertencia de presión baja de llanta

El vehículo cuenta con un Sistema de monitoreo de presión de las llantas (TPMS) que controla la presión de todas las llantas, excepto la de refacción.

La luz de advertencia de presión baja de llanta advierte una situación de presión baja de una llanta o indica que el TPMS no funciona correctamente.

Cuando el interruptor de encendido se gira a la posición ″ON″ (Encendido), esta luz se enciende durante aproximadamente 1 segundo y luego se apaga.

**Advertencia de presión baja de llanta:**

También se despliega el mensaje de advertencia COMPROBAR PRESIÓN DE LAS LLANTAS en el odómetro.

Si el vehículo se maneja con una presión baja de las llantas, se enciende esta luz de advertencia.

**Si la luz de advertencia de presión baja de llanta se enciende, deténgase y ajuste la presión de las 4 llantas a la presión de inflado EN FRÍO recomendada que aparece en la etiqueta de las llantas ubicada en el poste de la puerta del conductor. La luz de advertencia de presión baja de llanta no se apaga automáticamente cuando se ajusta la presión de las llantas. Después de inflar la llanta a la presión recomendada, el vehículo debe conducirse a velocidades mayores de 25 km/h (16 MPH) para activar el TPMS y hacer que se apague la luz de advertencia de presión baja de llanta. Use un indicador de presión para revisar la presión de las llantas.**

Oprima el botón de restablecimiento más de 1 segundo para apagar el mensaje de advertencia COMPROBAR PRESIÓN DE LAS LLANTAS. La luz de advertencia de presión baja de llanta permanece encendida hasta que las llantas se inflan a la presión de llantas en frío recomendada. El mensaje de advertencia COMPROBAR PRESIÓN DE LAS LLANTAS se despliega cada vez que el interruptor de encendido se gira a la posición ON (Encendido) siempre y cuando la luz de advertencia de presión baja de llanta permanezca encendida.

Para obtener información adicional, consulte "Restablecimiento del mensaje de advertencia Comprobar presión de las llantas" en la sección "Instrumentos y controles" y "Sistema de monitoreo de presión de las llantas (TPMS)" en la sección "Arranque y conducción" y en la sección "En caso de emergencia".

**Funcionamiento incorrecto del TPMS:**

Si el TPMS no funciona correctamente, la luz de advertencia de presión baja de llanta destella durante aproximadamente 1 minuto cuando el interruptor de encendido se gira a la posición de encendido. Después del minuto, la luz permanece encendida. El mensaje de advertencia COMPROBAR PRESIÓN DE LAS LLANTAS no se despliega si la luz de advertencia de presión baja de llanta se enciende para indicar una falla del TPMS. Haga que un distribuidor NISSAN revise el sistema.

Para información adicional, consulte "Sistema de monitoreo de presión de las llantas (TPMS)" en la sección "Arranque y conducción" y "Presión de las llantas" en la sección "Mantenimiento y recomendaciones preventivas".

**⚠ ADVERTENCIA**

- **Si la luz no se enciende con el interruptor de encendido en la posición de encendido, haga que un distribuidor NISSAN revise el vehículo lo antes posible.**
- **Si la luz se enciende mientras maneja, evite maniobras de viraje repentino o frenados abruptos, reduzca la velocidad del vehículo, salga del camino y colóquese en un área segura y detenga el vehículo lo antes posible. Conducir con las llantas desinfladas puede producirles un daño permanente y aumentar la probabilidad de que fallen. Se pueden producir serios daños en el vehículo que pueden causar un accidente con lesiones personales severas. Revise la presión de las cuatro llantas. Ajuste la presión de las llantas a la presión de inflado EN FRÍO recomendada que se muestra en la etiqueta de información de llantas y carga ubicada en el poste de la puerta del conductor para que se apague la luz de advertencia de presión baja de llanta. Si luego de ajustar la presión de las llantas la luz continúa encendida mientras maneja, puede haber una llanta desinflada. Si tiene una llanta desinflada, reemplácela lo antes posible por una de refacción.**

- **Cuando instale una llanta de refacción o reemplace una rueda, el TPMS no funcionará y destellará durante aproximadamente un minuto la luz de advertencia de presión baja de llanta. Después de un minuto, la luz permanece encendida. Comuníquese con el distribuidor NISSAN lo antes posible para el reemplazo de llantas y/o el restablecimiento del sistema.**
- **El reemplazo de llantas por unas no especificadas originalmente por NISSAN puede afectar al funcionamiento correcto del TPMS.**

**⚠ PRECAUCIÓN**

- **El TPMS no sustituye la revisión regular de la presión de las llantas. Asegúrese de revisar regularmente la presión de las llantas.**
- **Si maneja el vehículo a velocidades de 25 km/h (16 MPH) o menos, quizás el TPMS no funcione correctamente.**
- **Asegúrese de instalar correctamente el tamaño de llantas especificado en las 4 ruedas.**

## Luz de advertencia y señal acústica de cinturones de seguridad

La luz y la señal acústica le recuerdan abrocharse los cinturones de seguridad. La luz se enciende cada vez que se pone el interruptor de encendido en las posiciones de encendido o de arranque, y permanece encendida hasta que el conductor abrocha su cinturón de seguridad. Al mismo tiempo, la señal acústica suena durante aproximadamente 6 segundos, a menos que el cinturón de seguridad del conductor esté correctamente abrochado.

La luz de advertencia de cinturones de seguridad también se puede encender si el asiento del pasajero delantero está ocupado y su cinturón de seguridad no ha sido abrochado. Durante 7 segundos después de que el interruptor de encendido se gira a la posición ″ON″ (Encendido), el sistema no activa la luz de advertencia del pasajero delantero.

Para conocer precauciones sobre el uso de los cinturones de seguridad, consulte ″Cinturones de seguridad″ en la sección ″Seguridad: Asientos, cinturones de seguridad y sistema de sujeción suplementario″.

## Luz de advertencia de las bolsas de aire

Cuando el interruptor de encendido está en la posición ″ON″ o ″START″, la luz de advertencia de las bolsas de aire se enciende durante 7 segundos aproximadamente y luego se apaga. Esto significa que el sistema está funcionando.

Si ocurre cualquiera de las siguientes condiciones, los sistemas de bolsa de aire delantera, bolsa de aire lateral, bolsa de aire de cortina y volcadura y pretensores necesitan servicio, por lo que debe llevar su vehículo a un distribuidor NISSAN:

- La luz de advertencia de las bolsas de aire permanece encendida después de aproximadamente 7 segundos.
- La luz de advertencia de las bolsas de aire destella intermitentemente.
- La luz de advertencia de las bolsas de aire no se enciende en ningún momento.

A menos que los verifiquen y reparen, el sistema de sujeción suplementario (sistema de bolsas de aire) y/o los pretensores pueden fallar. Para conocer detalles adicionales, consulte ″Sistema de sujeción suplementario″ en la sección ″Seguridad: Asientos, cinturones de seguridad y sistema de sujeción suplementario″ de este manual.

**⚠ADVERTENCIA**

**Si la luz de advertencia de las bolsas de aire se enciende, podría significar que los sistemas de bolsas de aire delanteras, de bolsas de aire laterales, de bolsas de aire de cortina para impactos laterales y volcaduras y/o de pretensores no funcionarán en caso de un accidente. Para evitar que usted u otra persona resulten lesionados, haga que un distribuidor NISSAN revise el vehículo lo antes posible.**

## LUCES INDICADORAS

### P Luz indicadora de posición de la transmisión automática

Cuando el interruptor de encendido se gira a la posición de encendido, esta luz indicadora muestra la posición de la palanca selectora de cambios. Consulte ″Manejo del vehículo″ en la sección ″Arranque y conducción″ de este manual.

### CRUISE Luz indicadora del interruptor principal de crucero

La luz se enciende cuando se oprime el interruptor principal del control de crucero. La luz se apaga cuando el interruptor principal se vuelve a oprimir. Cuando la luz indicadora del interruptor principal de control de crucero se enciende, el sistema de control de crucero está funcionando.

### SET Luz indicadora del interruptor de activación de crucero

La luz se enciende mientras la velocidad del vehículo es controlada por el sistema de control de crucero. Si la luz destella cuando el motor está funcionando, puede significar que el sistema de control de crucero no funciona correctamente. Haga que un distribuidor NISSAN revise el sistema.

### Luz indicadora de cambio de (4WD) Tracción en las cuatro ruedas (modelo 4x4 )

La luz se debe apagar en un lapso de 1 segundo después de girar el interruptor de encendido a la posición de encendido.

Mientras el motor está funcionando, la luz indicadora de cambio de (4WD) Tracción en las cuatro ruedas ilumina la posición seleccionada por el interruptor de cambio de (4WD) Tracción en las cuatro ruedas.

**La luz indicadora de cambio de (4WD) Tracción en las cuatro ruedas podría destellar mientras se cambia de un modo de conducción a otro.**

### OFF 2 Luz de estado de la bolsa de aire del pasajero delantero

La luz de estado de la bolsa de aire del pasajero delantero ( ) se enciende y la bolsa de aire del pasajero delantero se desactiva, dependiendo de cómo se utilice el asiento del pasajero delantero.

Para conocer el funcionamiento de dicha luz, consulte “Bolsa de aire del pasajero delantero y luz de estado” en la sección “Seguridad: asientos, cinturones de seguridad y sistema de sujeción suplementario” de este manual.

### Luz indicadora de luces altas (azul)

Esta luz azul se enciende cuando se activan las luces altas de los faros y se apagan cuando se seleccionan las luces bajas.

La luz indicadora de luz de carretera también se enciende cuando se activa la señal de paso.

## Luz indicadora de sistema de control de descenso de pendientes activado (sólo si está equipado)

Cuando el interruptor de encendido se pone en la posición de encendido, esta luz se enciende brevemente y luego se apaga.

La luz se enciende cuando el sistema de control de descenso de pendientes está activo.

Si el interruptor de control de descenso de pendientes se enciende y la luz indicadora destella, el sistema no está acoplado.

Si la luz indicadora no se enciende ni destella cuando el interruptor de descenso de pendientes se enciende, el sistema podría no estar funcionado correctamente. Haga que un distribuidor NISSAN revise el sistema.

Para obtener información adicional, consulte "Interruptor de control de descenso de pendientes" más adelante en esta sección y "Sistema de control de descenso de pendientes" en la sección "Arranque y conducción" de este manual.

## SERVICE ENGINE SOON Luz indicadora de falla (MIL)

Si esta luz indicadora se queda encendida o destella mientras el motor está en funcionamiento, puede indicar un posible funcionamiento incorrecto del control de emisión de gases.

La luz indicadora de falla también puede quedarse encendida si el tapón de llenado de combustible está suelto o faltante o si el vehículo se queda sin combustible. Asegúrese de que el tapón de llenado de combustible esté instalado y firmemente cerrado, y que el vehículo tenga al menos 11.4 litros (3 galones) de combustible en el tanque.

Después de algunos kilómetros, la luz SERVICE ENGINE SOON debe apagarse si no existe ninguna otra posible falla del sistema de control de emisiones.

**Funcionamiento**

La luz indicadora de falla se encenderá en una de estas dos maneras:

- La luz indicadora de falla permanece encendida: se detectó una falla en el sistema de control de emisiones. Revise el tapón de llenado de combustible. Si se despliega el mensaje TAPÓN DE LLENADO DE COMBUSTIBLE FLOJO en el odómetro, y el tapón de llenado de combustible está flojo o no está puesto, apriete o instale el tapón y continúe conduciendo el vehículo. La luz SERVICE ENGINE SOON se debe apagar después de unos kilómetros. Si la luz SERVICE ENGINE SOON no se apaga luego de unos kilómetros, lleve el vehículo a un distribuidor NISSAN para que lo revisen. No necesita remolcar su vehículo hasta el distribuidor.
- La luz indicadora de falla destella: se detectó en el motor una falla de encendido que puede dañar el sistema de control de emisiones. Para reducir o evitar el daño en el sistema de control de emisiones:
  - no maneje a velocidades superiores a los 72 km/h (45 MPH).
  - evite la aceleración o desaceleración brusca.
  - evite subir pendientes pronunciadas.
  - si es posible, reduzca la cantidad de carga arrastrada.

La luz indicadora de falla puede dejar de destellar y quedarse encendida. Lleve el vehículo a un distribuidor NISSAN para que lo revisen. No necesita remolcar su vehículo hasta el distribuidor.

**⚠ PRECAUCIÓN**

**La operación continua del vehículo sin haber revisado ni reparado el sistema de control de emisiones cuando sea necesario, puede generar una mala condición de manejo, un rendimiento de combustible deficiente y un posible daño en el sistema de control de emisiones.**

## O/D OFF Luz indicadora de sobremarcha apagada

Esta luz se enciende cuando la función de sobremarcha está DESACTIVADA.

La función de sobremarcha de la transmisión automática se controla mediante el interruptor de sobremarcha.

Consulte "Manejo del vehículo" en la sección "Arranque y conducción" de este manual.

## Luz indicadora de seguridad

Esta luz destella cada vez que el interruptor de encendido está las posiciones de bloqueo), de apagado o de accesorios. Esta función indica que el sistema de seguridad equipado en el vehículo está funcionando.

Para obtener información adicional, consulte "Sistema de seguridad" más adelante en esta sección.

## SLIP Luz indicadora de pérdida de tracción (patinamiento)

Esta luz indicadora destellará cuando el sistema de control de tracción limite el giro de una rueda. Posiblemente haya condiciones resbaladizas en el camino si la luz indicadora de pérdida de tracción destella. Si eso sucede, ajuste su forma de conducir a las condiciones del camino.

La luz indicadora de pérdida de tracción (patinar) también se enciende al poner el interruptor de encendido en la posición de encendido. La luz se apagará después de 2 segundos si el sistema está funcionando. Si la luz no se enciende o no se apaga, haga que un distribuidor NISSAN verifique el sistema de control de tracción.

Si la batería se desmonta o se descarga, el sistema de control de tracción se deshabilita y la luz indicadora de pérdida de tracción (patinar) no se apagará después de 2 segundos cuando el interruptor de encendido se gire a la posición de encendido. Para restablecer el sistema, debe realizar el procedimiento de restablecimiento. Consulte "Sistema de control dinámico del vehículo (VDC)" en la sección "Arranque y conducción" de este manual.

Si la luz no se apaga después de realizar el procedimiento de restablecimiento, haga que un distribuidor NISSAN revise el sistema de control de tracción.

## 4LO Luz indicadora de posición 4LO de la transferencia (modelo 4X4)

La luz debe apagarse en un lapso de 1 segundo después de girar el interruptor de encendido a la posición de encendido.

Esta luz se enciende cuando el interruptor de cambio de (4WD) Tracción en las cuatro ruedas se pone en la posición 4LO con el interruptor de encendido en la posición de encendido.

La caja de transferencia se puede dañar si cambia el interruptor mientras conduce.

Asegúrese de que la luz indicadora de posición 4LO de la transferencia se encienda al poner el interruptor de cambio de (4WD) Tracción en las cuatro ruedas en la posición 4LO.

**La luz indicadora puede destellar mientras se cambia de un modo de conducción a otro.**

La luz indicadora 4LO debe dejar de destellar y permanecer encendida o apagarse antes de cambiar la transmisión a alguna velocidad. Si el selector de cambios se cambia de la posición N (Neutral) a cualquier otra velocidad cuando la luz indicadora 4LO está destellando, el vehículo podría moverse inesperadamente.

Para cambiar entre 4H y 4LO, detenga el vehículo y ponga la palanca selectora en la posición ″N″ (Neutral) con el pedal del freno oprimido, y luego oprima y gire el interruptor de cambio de (4WD) Tracción en las cuatro ruedas a la posición 4LO ó 4H.

El interruptor de cambio de (4WD) Tracción en las cuatro ruedas de la transferencia no se puede mover entre 4H y 4LO a menos que detenga el vehículo y ponga el selector de cambios en la posición ″N″ con el pedal del freno oprimido.

## Luces indicadoras de direccionales/emergencia

La luz correspondiente destella cuando el interruptor de direccionales está activado.

Ambas luces destellan cuando el interruptor de emergencia está activado.

## Luz indicadora de control dinámico del vehículo (VDC) apagado

Esta luz indicadora se enciende cuando se apaga el interruptor de control dinámico del vehículo, cuando la caja de transferencia está en la posición 4LO (modelo 4x4 ) o cuando el sistema de control dinámico del vehículo no está funcionando correctamente. Esto indica que el sistema de control dinámico del vehículo no está operando.

Oprima otra vez el interruptor de apagado del control dinámico del vehículo o vuelva a arrancar el motor, y el sistema funcionará normalmente. Consulte ″Sistema de control dinámico del vehículo (VDC)″ en la sección ″Arranque y conducción″ de este manual.

La luz de control dinámico del vehículo apagado también se enciende al poner el interruptor de encendido en la posición de encendido. La luz se apagará después de 2 segundos si el sistema está funcionando. Si la luz permanece encendida o se enciende junto con la luz indicadora de pérdida de tracción (patinar) mientras conduce, haga que un distribuidor NISSAN verifique el sistema de control dinámico del vehículo.

Mientras el sistema de control dinámico del vehículo está funcionando, podría sentir una ligera vibración o escuchar el funcionamiento del sistema cuando arranque o acelere el vehículo, esto es normal.

# RECORDATORIOS ACÚSTICOS

## Advertencia de desgaste de la balata del freno

Las balatas del freno de disco poseen advertencias de desgaste. Cuando es necesario cambiar una balata de freno de disco, se escucha un rechinido agudo cuando el vehículo está en movimiento, se presione o no el pedal de freno. Si escucha el sonido de advertencia, haga revisar los frenos lo antes posible.

## Señal acústica recordatoria de olvido de llave

Una señal acústica suena si se abre la puerta del conductor mientras la llave está en el interruptor de encendido Saque la llave y llévela con usted cuando se aleje del vehículo.

## Señal acústica recordatoria de luz

Con el interruptor de encendido en la posición ″OFF″ (Apagado), suena una señal acústica al abrir la puerta del conductor si los faros o las luces de estacionamiento están encendidos.

Gire el interruptor de control de faros a ″OFF″ antes de alejarse del vehículo.

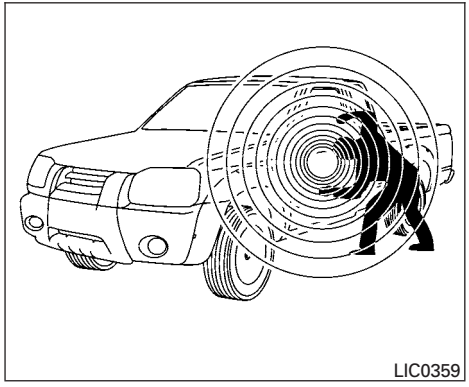


El vehículo posee dos sistemas de seguridad:

- Sistema de seguridad del vehículo
- Sistema inmovilizador de vehículo NISSAN

## SISTEMA DE SEGURIDAD DEL VEHÍCULO

El sistema de seguridad del vehículo proporciona señales de alarmas visuales y audibles, si alguien abre las puertas cuando el sistema está activado. Sin embargo, no es un sistema de detección de movimiento que se activa cuando el vehículo se mueve o cuando se produce una vibración.

El sistema ayuda a disuadir el robo del vehículo pero no lo puede impedir; tampoco puede evitar el robo de componentes en el interior o exterior del vehículo en todas las situaciones. Siempre asegure el vehículo, incluso si se estaciona por un período breve. Nunca deje las llaves en el interruptor de encendido y siempre aplique los seguros al vehículo cuando no lo esté vigilando. Esté atento al entorno e intente estacionarse siempre en áreas seguras y bien iluminadas.

En tiendas de artículos automotrices y tiendas especializadas se pueden encontrar muchos dispositivos que ofrecen protección adicional, como bloqueadores de componentes, marcadores de identificación y sistemas de rastreo. Su distribuidor NISSAN también puede ofrecer dichos accesorios. Verifique con su compañía de seguros para ver si existen descuentos para usted al poseer los diferentes artículos de protección contra robos.

### Cómo activar el sistema de seguridad del vehículo

1. Cierre todas las ventanillas. **(El sistema se puede activar incluso si las ventanillas están abiertas.)**
2. Quite la llave del interruptor de encendido.
3. Cierre todas las puertas. Aplique el seguro a todas las puertas. Se puede colocar el seguro a las puertas con la llave, con el interruptor de seguro eléctrico de las puertas (si la puerta se abre, se le coloca el seguro y luego se cierra) o con el control remoto.

   Funcionamiento del control remoto:

   - Oprima el botón del control remoto. Se activan los seguros de todas las puertas. Las luces de emergencia destellan dos veces y el claxon suena una vez para indicar que se activó el seguro de todas las puertas.
   - Cuando se oprime el botón y todas las puertas están con el seguro activado, las luces de emergencia destellan dos veces y el claxon suena una vez como recordatorio de que los seguros de las puertas ya están activados.

   El claxon puede o no sonar. Consulte “Silenciamiento del sonido del claxon” en la sección “Controles y ajustes previos a la conducción” más adelante en este manual.

4. Confirme que la luz indicadora se encienda. La luz permanece encendida por 30 segundos. El sistema de seguridad del vehículo ahora está pre-activado. Después de unos 30 segundos, el sistema de seguridad del vehículo automáticamente cambia a la fase activado. La luz comienza a destellar una vez cada 3 segundos.

Si durante el período de 30 segundos de pre-activación se desactiva el seguro de la puerta del conductor con la llave o con el control remoto, o el interruptor de encendido se pone en las posiciones de accesorios o de encendido, el sistema no se activará.

- **Si la llave se gira lentamente al aplicar seguro a la puerta del conductor, el sistema puede no activarse. Además, si la llave se gira más allá de la posición vertical, hacia la posición de apertura para quitar la llave, el sistema puede desactivarse al sacar la llave. Si la luz indicadora no se ilumina en 30 segundos, desactive una vez el seguro de la puerta y vuelva a activarlo.**
- **Aunque el conductor y/o los pasajeros estén en el vehículo, el sistema se activará con todas las puertas cerradas y aseguradas, con el interruptor de encendido en la posición de apagado.**

## Activación del sistema de seguridad del vehículo

El sistema de seguridad del vehículo emitirá la siguiente alarma:

- Los faros destellarán y el claxon sonará en forma intermitente.
- La alarma automáticamente se desactivará después de unos 50 segundos. Sin embargo, la alarma se vuelve a activar si el vehículo se ve nuevamente alterado. La alarma se puede apagar desactivando el seguro de la puerta del conductor con la llave u oprimiendo el botón del control remoto.

La alarma se activa al:

- abrir una puerta sin utilizar la llave o el control remoto (incluso si se quita el seguro de la puerta usando la perilla de bloqueo interior o el interruptor de seguro eléctrico de las puertas).

## Cómo apagar una alarma activada

La alarma se apaga únicamente al desactivar el seguro de la puerta del conductor con la llave o al oprimir el botón del control remoto.

# SISTEMA INMOVILIZADOR DE VEHÍCULO NISSAN

El sistema inmovilizador de vehículo NISSAN no permitirá que el motor arranque si no se utiliza una llave registrada.

Si el motor no arranca usando una llave registrada (por ejemplo, cuando hay interferencia causada por otra llave registrada, un dispositivo de peaje carretero automático o dispositivo de pago automático en el llavero), vuelva a arrancar el motor usando los siguientes procedimientos:

1. Deje el interruptor de encendido en la posición ″ON″ (Encendido) durante aproximadamente 5 segundos.
2. Ponga el interruptor de encendido en las posiciones de apagado (OFF) o bloqueo (LOCK) y espere 10 segundos.
3. Repita los pasos 1 y 2.
4. Vuelva a arrancar el motor, manteniendo el dispositivo (que puede estar causando la interferencia) alejado de la llave registrada.

Si nuevamente no arranca, NISSAN recomienda colocar la llave registrada en un llavero distinto para evitar la interferencia de otros dispositivos.

**Dispositivos de radiofrecuencia de baja potencia:**

**Este dispositivo cumple con la norma SASO 1322/1997 (Dispositivos de radiofrecuencia de baja potencia). Su operación está sujeta a las siguientes dos condiciones: (1) Este dispositivo no puede causar interferencia perjudicial, y (2) debe aceptar cualquier interferencia que reciba.**

**Cualquier cambio o modificación en el dispositivo que lo haga funcionar fuera de los límites permitidos por esta norma, podría ser motivo de revocación del permiso del usuario para operar el equipo.**

**Las autoridades pertinentes tienen derecho a inspeccionar el dispositivo y, en caso de quejas de interferencia perjudicial causada por el mismo, podría estar sujeto a decomiso.**

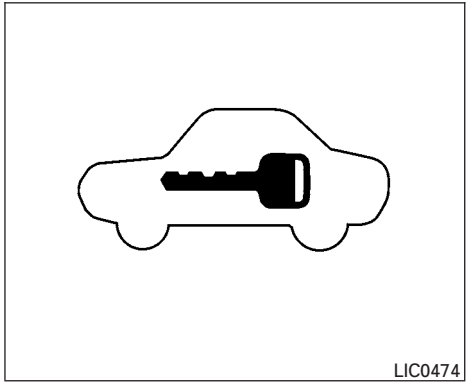


## Luz indicadora de seguridad

La luz indicadora de seguridad destella cada vez que el interruptor de encendido se pone en las posiciones de bloqueo, de apagado o de accesorios. Esta función indica que el sistema inmovilizador de vehículo NISSAN está activo.

Si el Sistema inmovilizador del vehículo NISSAN está fallando, la luz permanecerá encendida mientras el interruptor de encendido esté en la posición de encendido.

**Si la luz permanece encendida y/o el motor no arranca, consulte a un distribuidor NISSAN para que revise el sistema inmovilizador de vehículo lo antes posible. Cuando visite al distribuidor NISSAN para recibir servicio, lleve todas las llaves registradas.**

## INTERRUPTOR DEL LIMPIA-LAVAPARABRISAS

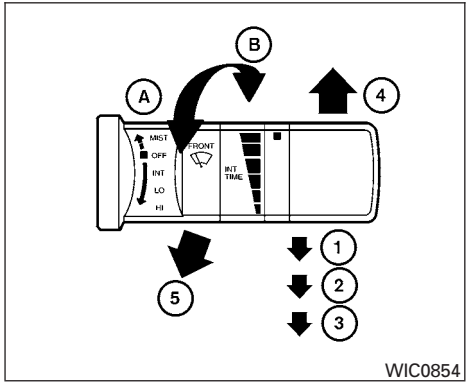


### FUNCIONAMIENTO DEL INTERRUPTOR

El limpia y lavaparabrisas funciona cuando el interruptor de encendido se pone en la posición "ON" (Encendido).

Lleve la palanca hacia abajo para hacer funcionar el limpiador en la siguiente velocidad:

① Intermitente (INT): el funcionamiento intermitente se puede ajustar girando la perilla hacia Ⓐ (más lento) o Ⓑ (más rápido).

② Baja (LO): funciona a velocidad baja continua

③ Alta (HI): funciona a velocidad alta continua

Lleve la palanca hacia arriba ④ para activar el funcionamiento de un barrido ("MIST") del limpiador.

Jale la palanca hacia usted ⑤ para hacer funcionar el lavador. El limpiador también funcionará varias veces.

**⚠ ADVERTENCIA**

**En temperaturas bajo cero, la solución del lavador puede congelarse en el limpiaparabrisas y oscurecer la visión, lo que puede producir un accidente. Caliente el limpiaparabrisas con el desempañador antes de lavarlo.**

**⚠ PRECAUCIÓN**

- **No haga funcionar el lavador en forma continua por más de 30 segundos.**
- **No haga funcionar el lavador si el depósito de líquido lavaparabrisas está vacío.**
- **No llene el depósito de líquido lavaparabrisas con líquido lavaparabrisas totalmente concentrado. Algunos concentrados de líquido lavaparabrisas a base de alcohol metílico pueden manchar permanentemente la parrilla si se derraman mientras se llena el depósito de líquido lavaparabrisas.**
- **Mezcle previamente los concentrados de líquido lavaparabrisas con agua hasta los niveles recomendados por el fabricante antes de agregar el líquido en el depósito de líquido lavaparabrisas. No use el depósito de líquido lavaparabrisas para mezclar el concentrado de líquido lavaparabrisas con el agua.**

## INTERRUPTOR DEL DESEMPAÑADOR DEL CRISTAL TRASERO

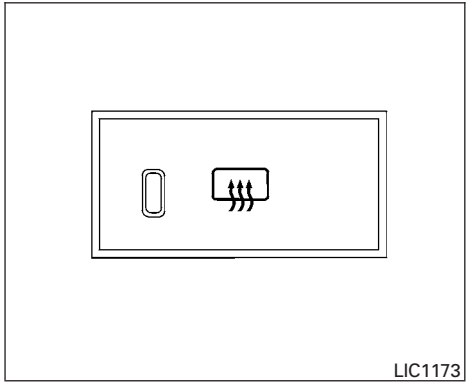


Para desempañar el cristal trasero, ponga en marcha el motor y active el interruptor correspondiente. La luz indicadora del desempañador del cristal trasero se enciende. Oprima nuevamente el interruptor para desactivar el desempañador.

El desempañador del cristal trasero se desactiva automáticamente después de aproximadamente 15 minutos.

**⚠ PRECAUCIÓN**

**Al limpiar el lado interior del cristal trasero, tenga cuidado de no rayar ni dañar el desempañador del cristal trasero.**

## INTERRUPTOR DE FAROS Y DIRECCIONALES

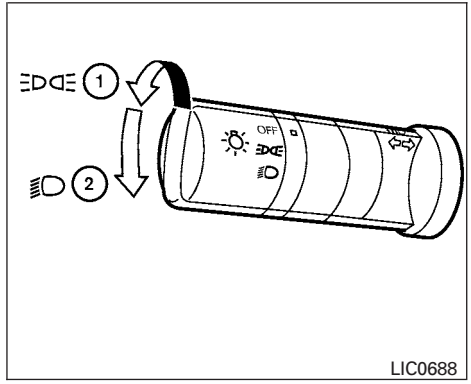


**Tipo A**

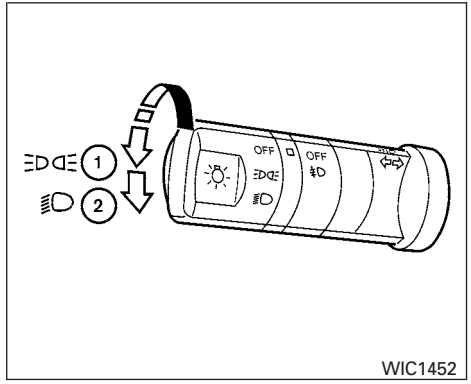


**Tipo B**

### INTERRUPTOR DE CONTROL DE FAROS

#### Iluminación

① Al colocar el interruptor en la posición , se encienden las luces de estacionamiento delanteras, traseras, de placa y del tablero de instrumentos.

② Al girar el interruptor a la posición , los faros se encienden y todo el resto de las luces permanecen encendidas.

**⚠ PRECAUCIÓN**

**Use los faros con el motor en funcionamiento para evitar que se descargue el acumulador del vehículo.**

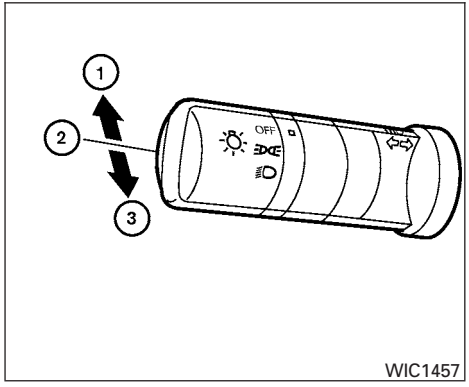


## Selección de haz de los faros

① Para seleccionar la función de luz alta, lleve la palanca hacia adelante. La luz alta se enciende y se ilumina .

② Jale la palanca hacia atrás para seleccionar la luz baja.

③ Al jalar y soltar la palanca se produce un destello de encendido y apagado de las luces altas.

## Sistema de ahorro de energía del acumulador

Si pone el interruptor de encendido en la posición de apagado mientras el interruptor de faros está en las posiciones o , los faros se apagarán después de 5 minutos.

Una vez que los faros se apagan automáticamente con el interruptor de los faros en la posición o , los faros se encienden otra vez durante 5 minutos si el interruptor de los faros se mueve a la posición de apagado y luego a la posición o .

**⚠ PRECAUCIÓN**

**Pese a que la función de ahorro de energía del acumulador apaga automáticamente los faros después de transcurrido un período de tiempo, usted debe colocar dicho interruptor en la posición de apagado cuando el motor no esté en marcha para evitar que se descargue el acumulador del vehículo.**

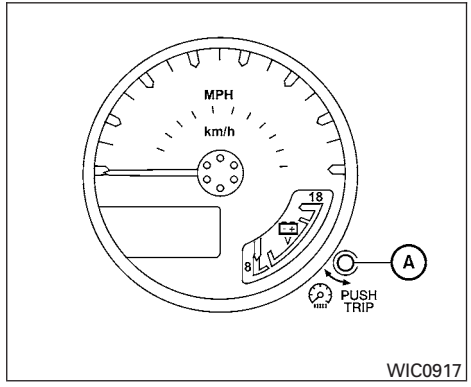


## CONTROL DE BRILLO DE LOS INSTRUMENTOS

El control de brillo de los instrumentos funciona cuando el interruptor de control de faros está en las posiciones o .

Gire el control Ⓐ para ajustar el brillo de las luces del tablero de instrumentos cuando maneje de noche.

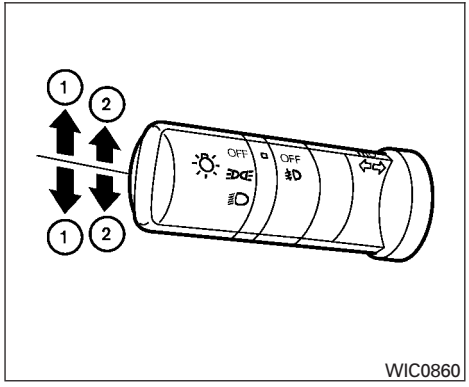

WIC0860

## INTERRUPTOR DE DIRECCIONALES

### Direccional

① Mueva la palanca hacia arriba o hacia abajo para señalar la dirección del giro. Una vez finalizado el giro, las direccionales se cancelan automáticamente.

### Señal de cambio de carril

② Para señalar un cambio de carril, mueva la palanca hacia arriba o hacia abajo hasta el punto en que comience a destellar la luz indicadora, sin enganchar la palanca.

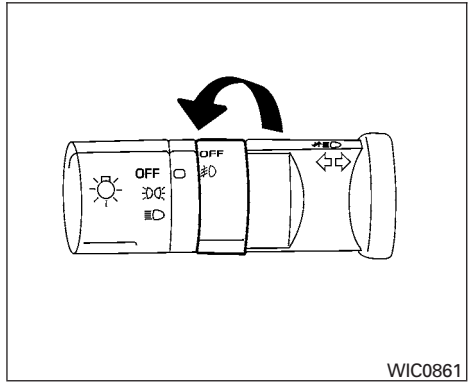

WIC0861

## INTERRUPTOR DE LUCES DE NIEBLA (sólo si está equipado)

Para encender las luces de niebla, gire el interruptor de los faros a la posición , luego gire el interruptor de las luces de niebla a la posición .

Para apagar las luces de niebla, gire el interruptor a la posición "OFF" (Apagado).

Para que funcionen las luces de niebla, los faros deben estar encendidos y las luces bajas seleccionadas. Las luces de niebla se apagan automáticamente cuando se seleccionan los faros de luz de carretera.

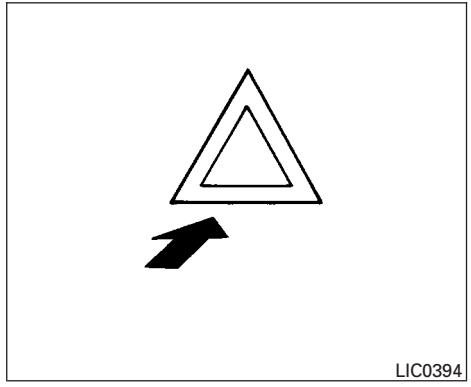
LIC0394

Oprima el interruptor para encenderlo y así advertir a otros conductores cuando debe detenerse o estacionarse en condiciones de emergencia. Todas las luces direccionales destellan.

Las luces intermitentes funcionarán con el interruptor de encendido en cualquier posición.

**⚠ ADVERTENCIA**

- **Al detenerse en caso de emergencia, asegúrese de mover al vehículo a un costado del camino.**
- **No use las luces intermitentes de emergencia cuando conduzca por la autopista, a menos que ciertas situaciones inusuales lo obliguen a manejar tan lentamente que el vehículo represente un peligro para los demás automovilistas.**
- **Las direccionales no funcionan cuando las luces intermitentes de emergencia están encendidas.**

## CLAXON

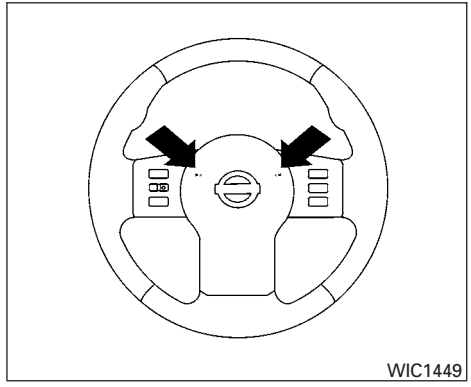


Para hacer sonar el claxon, presione en el área cercana a los símbolos de claxon en el volante de dirección.

**⚠ ADVERTENCIA**

**No desarme el claxon. Hacerlo puede afectar el funcionamiento correcto del sistema de bolsa de aire delantera. Las manipulaciones al sistema de bolsa de aire delantera pueden provocar lesiones personales severas.**

## INTERRUPTOR DE LA LUZ DE CARGA

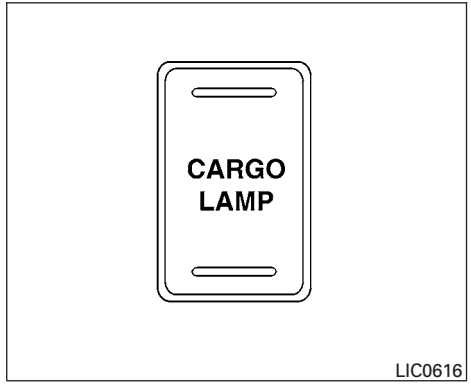


Para encender la luz de carga, oprima el interruptor a la posición de encendido.

**⚠ PRECAUCIÓN**

**Asegúrese de girar el interruptor de la luz a la posición de apagado cuando salga del vehículo por periodos prolongados de tiempo, de lo contrario el acumulador se descargará.**

## INTERRUPTOR DE DESACTIVACIÓN DEL CONTROL DINÁMICO DEL VEHÍCULO (VDC)

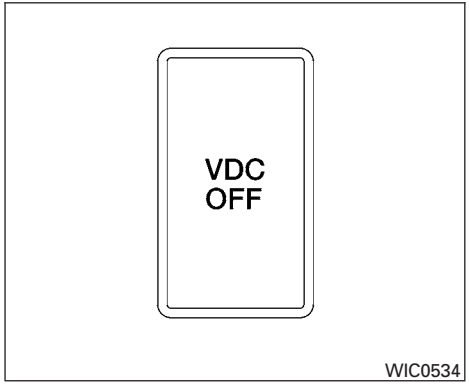


El vehículo debe ser conducido con el sistema de control dinámico del vehículo (VDC) activado en la mayoría de condiciones de conducción.

Si el vehículo se atasca en barro o nieve, el sistema VDC disminuye la potencia del motor para reducir el patinado de las ruedas. La velocidad del motor será reducida incluso si oprime el acelerador a fondo. Si necesita toda la potencia del motor para liberar un vehículo atascado, apague el sistema VDC.

Para apagar el sistema VDC, oprima el interruptor "VDC OFF". El indicador VDC OFF se encenderá.

Para encender el sistema, oprima otra vez el interruptor "VDC OFF" o vuelva a arrancar el motor. Consulte "Sistema de control dinámico del vehículo (VDC)" en la sección "Arranque y conducción".

## INTERRUPTOR DEL CONTROL DE DESCENSO DE PENDIENTES (sólo si está equipado)

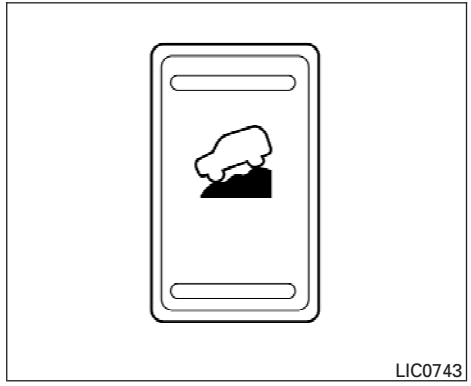

**⚠ ADVERTENCIA**

- **Nunca confíe solamente en el sistema de control de descenso de pendientes para controlar la velocidad del vehículo al conducir en pendientes descendentes pronunciadas. Siempre conduzca con cuidado cuando utilice el sistema de control de descenso de pendientes y disminuya la velocidad del vehículo oprimiendo el pedal del freno en caso de ser necesario. Sea especialmente cuidadoso al conducir en caminos descendentes congelados, lodosos o extremadamente resbalosos. Si no controla la velocidad del vehículo podría perder el control del vehículo y sufrir graves lesiones personales o incluso morir.**
- **El control de descenso de pendientes podría no controlar la velocidad del vehículo en una pendiente bajo todas las condiciones de carga o del camino. Siempre esté preparado para oprimir el pedal del freno para controlar la velocidad del vehículo. Si no lo hace podría sufrir un choque o graves lesiones personales.**

**⚠ PRECAUCIÓN**

**Cuando el sistema de control de descenso de pendientes opera continuamente durante periodos de tiempo prolongados, la temperatura de las balatas podría aumentar y el sistema de control de descenso de pendientes podría deshabilitarse temporalmente (la luz indicadora destellará). Si la luz indicadora no se enciende continuamente después de destellar, suspenda el uso del sistema.**

El sistema de control de descenso de pendientes está diseñado para reducir la carga de trabajo del conductor al descender pendientes pronunciadas. El sistema de control de descenso de pendientes ayuda a controlar la velocidad del vehículo para que el conductor pueda concentrarse en la dirección del vehículo.

Para activar el sistema de control de descenso de pendientes:

- el selector de cambios debe estar en una velocidad hacia adelante o de reversa,
- el interruptor de (4WD) Tracción en las cuatro ruedas debe estar en la posición 4L y la velocidad del vehículo debe ser menor de 25 km/h (15 mph) o
- el interruptor de (4WD) Tracción en las cuatro ruedas debe estar en la posición 4H y la velocidad del vehículo debe ser menor de 35 km/h (21 mph), y
- el interruptor del sistema de control de descenso de pendientes debe estar en la posición de encendido.

La luz indicadora de sistema de control de descenso de pendientes activo se enciende cuando se activa el sistema. Además, las luces de freno/traseras se encienden cuando el sistema de control de descenso de pendientes aplica los frenos para controlar la velocidad del vehículo.

Si se oprime el pedal del acelerador o del freno mientras el sistema de control de descenso de pendientes está activo, el sistema dejará de operar temporalmente. Tan pronto como se libere el pedal del acelerador o del freno, el sistema de control de descenso de pendientes comienza a funcionar nuevamente si se cumplen las condiciones de operación del sistema de control de descenso de pendientes.

La luz indicadora de sistema de control de descenso de pendientes activo destella si el interruptor está en la posición de encendido y no se cumplen todas las condiciones para la activación del sistema o si el sistema se desacopla por alguna razón.

Para apagar el sistema de control de descenso de pendientes, oprima el interruptor a la posición de apagado.

Para obtener información adicional, consulte "Luz indicadora de sistema de control de descenso de pendientes activo" descrito anteriormente en esta sección y "Sistema de control de descenso de pendientes" en la sección "Arranque y conducción" de este manual.

## TOMACORRIENTE

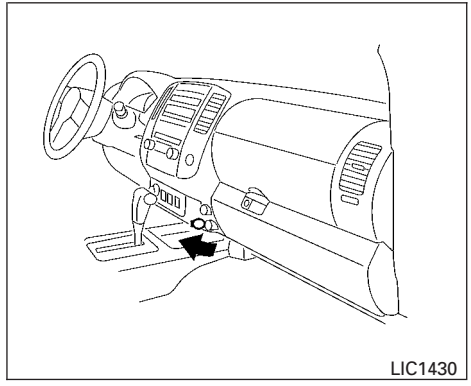


**Asientos delanteros**

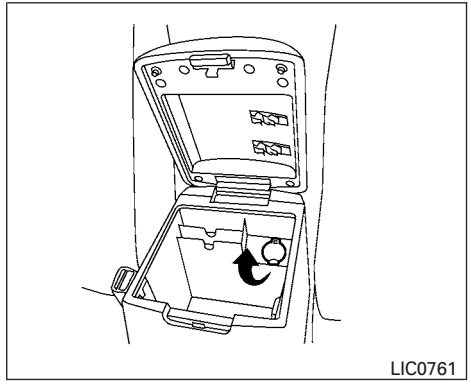


**Consola central**

Los tomacorriente son para conectar accesorios eléctricos como teléfonos celulares.

El tomacorriente inferior ubicado en el tablero de instrumentos es energizado directamente por el acumulador del vehículo.

El tomacorriente situado dentro de la consola central es energizado únicamente cuando el interruptor de encendido está en la posición ACC (Accesorios) u ON (Encendido).

Abra la tapa para usar el tomacorriente.

**⚠ PRECAUCIÓN**

- **La salida y el enchufe puede calentarse durante o inmediatamente después del uso.**
- **Sólo ciertos tomacorrientes están diseñados para utilizarse en una unidad de encendedor. No use ningún otro tomacorriente para un encendedor accesorio. Consulte con su distribuidor NISSAN para obtener información adicional.**

- **No lo utilice con accesorios que excedan un consumo de corriente de 12 voltios, 120W (10A). No use adaptadores dobles o más de un accesorio eléctrico.**
- **Use los tomacorrientes con el motor en funcionamiento para evitar que se descargue el acumulador del vehículo.**
- **Evite usar tomacorrientes cuando el aire acondicionado, desempañador de los faros o del cristal trasero estén activados.**
- **Antes de insertar o desconectar un enchufe, asegúrese de que el accesorio eléctrico utilizado esté apagado.**
- **Presione el enchufe lo máximo posible. Si no se obtiene un buen contacto, el enchufe se puede sobrecalentar o puede abrirse el fusible de temperatura interna.**
- **Cuando no esté en uso, asegúrese de cerrar la tapa. No permita que le caiga agua ni cualquier otro líquido al tomacorriente.**

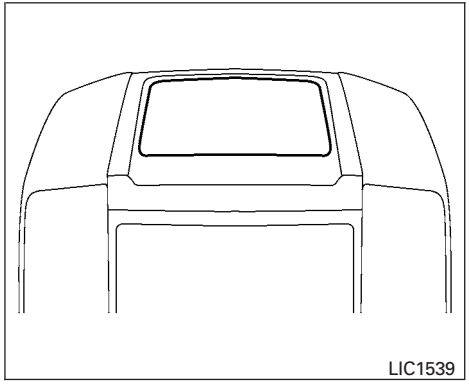


**Bandeja central superior**

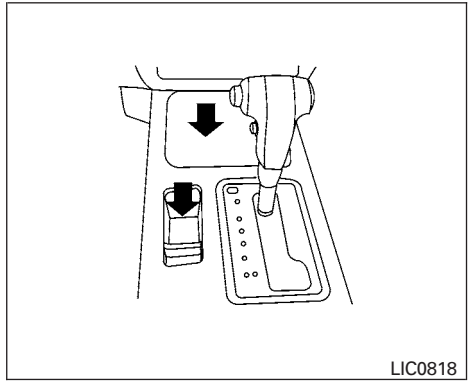


**Bandejas de la consola central**

## BANDEJAS PARA GUARDAR

**⚠ADVERTENCIA**

**No coloque objetos afilados en las bandejas para evitar que se produzcan lesiones en caso de accidente o frenada repentina.**

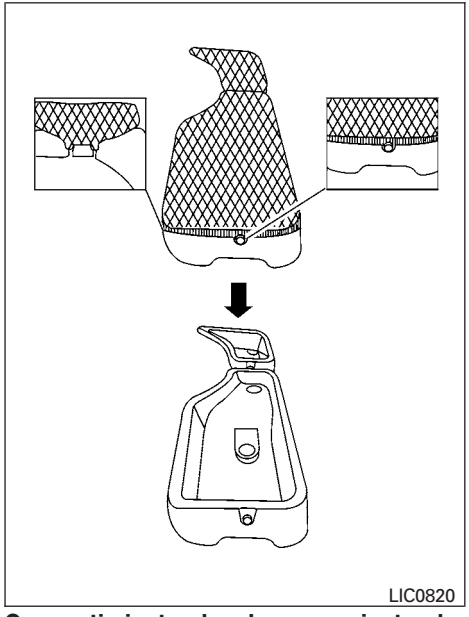


**Compartimiento de almacenamiento debajo del asiento de la segunda fila**

## COMPARTIMIENTOS DE ALMACENAMIENTO DEBAJO DEL ASIENTO

**⚠ADVERTENCIA**

- **Asegure correctamente toda la carga con cuerdas o correas a fin de impedir que se deslice o que se mueva. En un frenado repentino o en un choque, la carga sin asegurar puede causar lesiones personales.**
- **La carga contenida en los compartimientos de almacenamiento debajo del asiento no debe exceder los límites de peso listados a continuación ya que de lo contrario los compartimientos podrían no permanecer asegurados. En un frenado repentino o en un choque, los compartimientos no asegurados podrían causar lesiones personales.**
  **Lado del conductor: 7.25 kg (16 lb)**
  **Lado del pasajero: 11.33 kg (25 lb)**
- **Si por alguna razón desmonta los compartimientos de almacenamiento debajo del asiento, guárdelos en un lugar seguro para evitar que lesionen a los pasajeros o dañen el vehículo en caso de un frenado repentino o un accidente.**
- **No coloque objetos filosos en los compartimientos de almacenamiento debajo del asiento. Tales objetos pueden convertirse en proyectiles peligrosos y lesionar a alguien cuando el vehículo está en movimiento o si el vehículo sufre un choque.**

Para tener acceso a los compartimientos de almacenamiento debajo del asiento:

Levante el asiento tipo banca trasero. Consulte ″Plegado del asiento tipo banca trasero″ en la sección ″Seguridad—Asientos, cinturones de seguridad y sistema de sujeción suplementario″ descrita anteriormente en este manual.

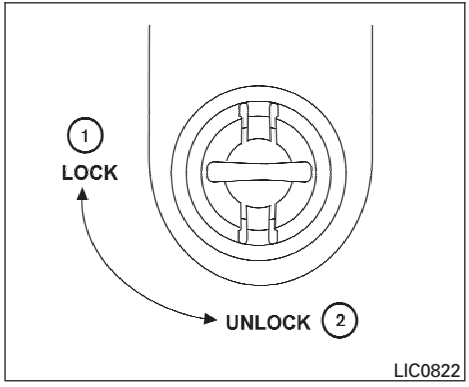


Para quitar los compartimientos de almacenamiento debajo del asiento:

1. Quite la red de almacenamiento.
2. Gire las perillas a la posición "UNLOCK" (Desasegurar) ②.

Para instalar los compartimientos de almacenamiento debajo del asiento:

1. Coloque el compartimiento de almacenamiento debajo del asiento de manera que los orificios queden alineados con los orificios del piso.
2. Inserte las perillas y gírelas a la posición "LOCK" (Asegurar) ①.

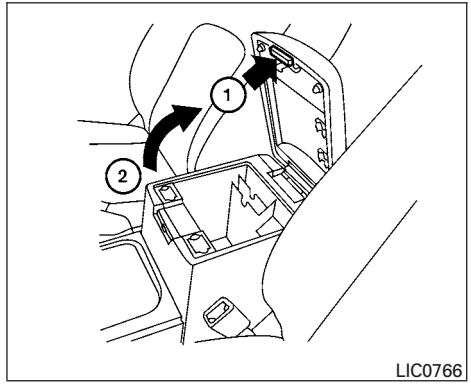


## CAJA DE LA CONSOLA

Jale hacia arriba la palanca ① para abrir la tapa ② de la caja de la consola.

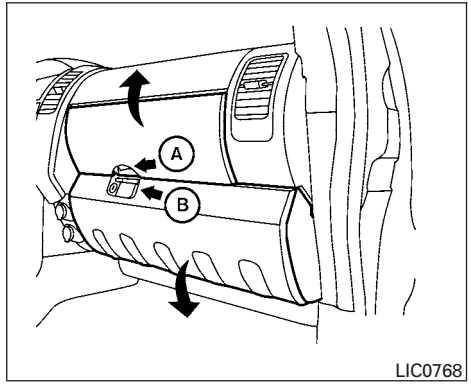


## GUANTERA

Para abrir la parte superior de la guantera, empuje el pestillo Ⓐ hacia arriba y levante la tapa.

Para abrir la parte inferior de la guantera, jale la manija Ⓑ hacia abajo y baje la tapa.

**⚠ADVERTENCIA**

**Mantenga la tapa de la guantera cerrada mientras maneja para evitar lesiones en caso de un accidente o frenada repentina.**

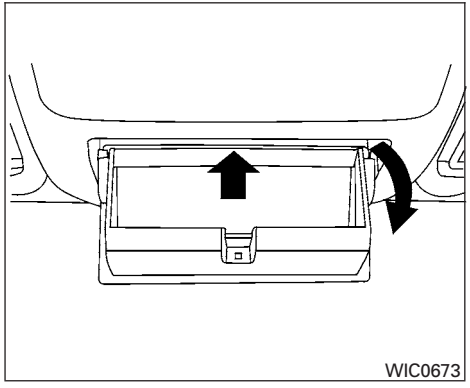


## PORTAANTEOJOS

Para abrir el portaanteojos, empújelo y libérelo.

Almacene un solo par de anteojos en el portaanteojos.

**⚠ ADVERTENCIA**

**Mientras maneja, mantenga el portaanteojos cerrado para evitar accidentes.**

**⚠ PRECAUCIÓN**

- **Utilícelo exclusivamente para lentes.**
- **No deje los lentes en el portaanteojos cuando se estacione al sol. El calor puede dañarlos.**

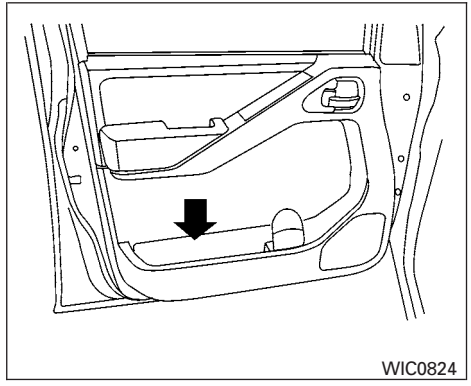


**Parte delantera**

## COMPARTIMENTOS PARA MAPAS

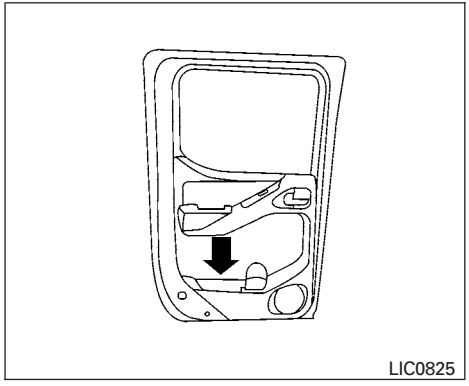


**Parte trasera**

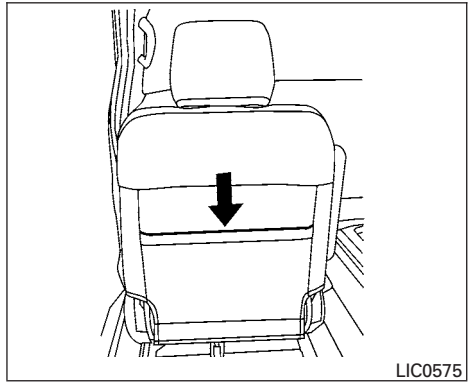


## COMPARTIMIENTO DEL RESPALDO

El compartimiento del respaldo está ubicado en la parte trasera del asiento del conductor. El compartimiento se puede utilizar para guardar mapas.

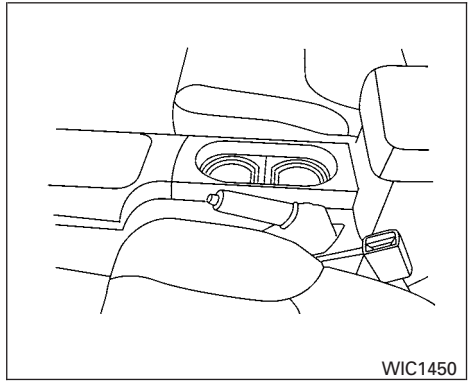


**Parte delantera**

## PORTAVASOS

Los portavasos delanteros tienen adaptadores que se pueden quitar para poder poner vasos más grandes.

**⚠ ADVERTENCIA**

**No use el portavasos mientras conduce, ya que no debe distraerse durante la operación del vehículo.**

**⚠ PRECAUCIÓN**

- **Evite arrancar y frenar en forma abrupta cuando se esté usando el portavasos, para así evitar que se derrame la bebida. Si el líquido estuviera caliente, puede quemarlo a usted o a algún pasajero.**
- **Use sólo vasos blandos en el portavasos. Los objetos duros puede provocarle lesiones en un accidente.**

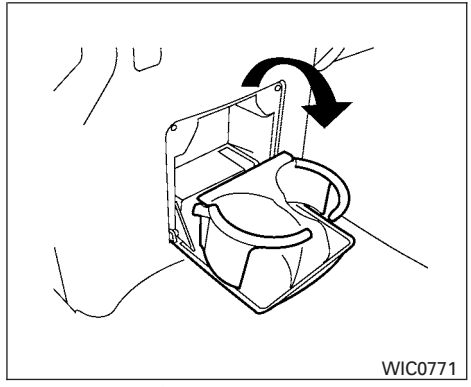


**Segunda fila (parte trasera de la consola delantera)**

Para abrir los portavasos de la segunda fila (parte trasera de la consola delantera), baje la tapa. Para cerrar, levante la tapa. Si alguien lo pisa, el portavasos está diseñado para zafarse de la consola. Para volver a instalar, cierre el conjunto del portavasos y empújelo para insertarlo en el orificio de la consola.

Para plegar el respaldo del asiento tipo banca de la segunda fila, primero cierre el portavasos.

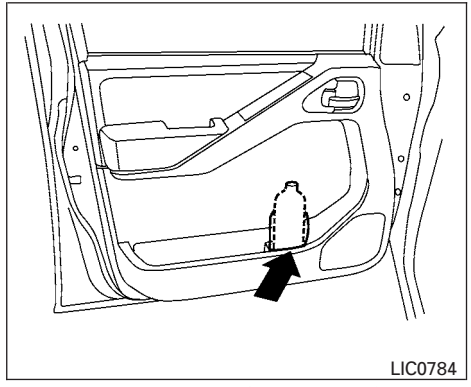


**Portabotellas (primera fila)**

**⚠ PRECAUCIÓN**

- **No utilice el portabotellas para poner otros objetos que pudieran ser expulsados en el vehículo y herir a alguien durante un frenado repentino o un accidente.**
- **No utilice el portabotellas para poner recipientes destapados que contengas líquidos.**

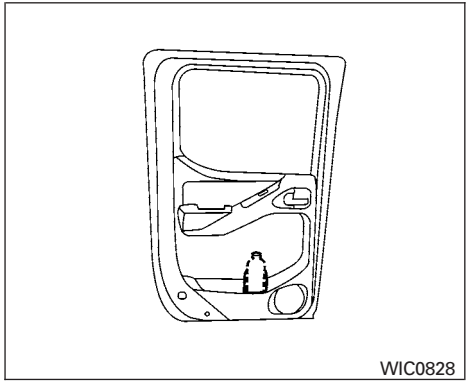


**Portabotellas (segunda fila)**

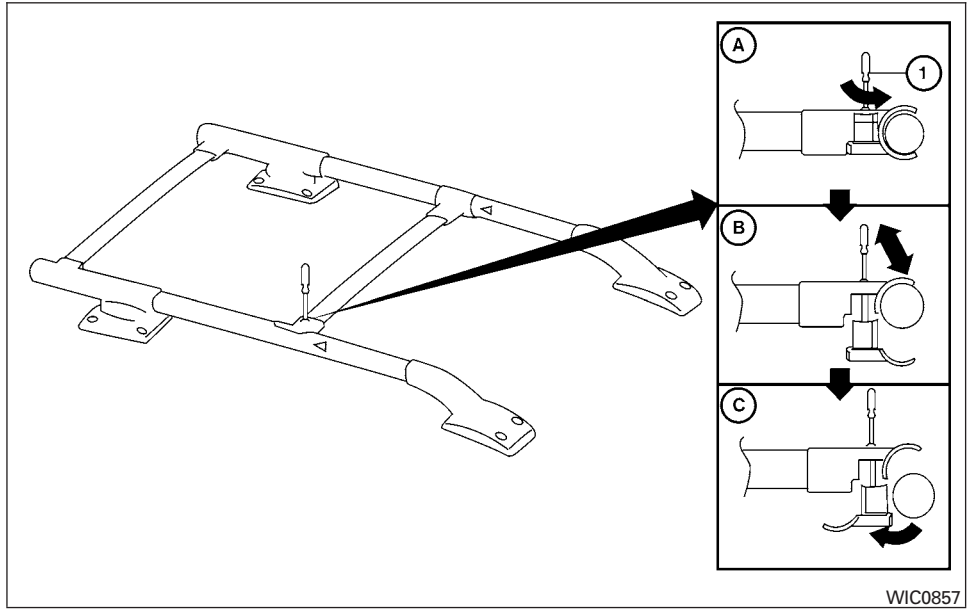


PARRILLA PORTAEQUIPAJE (sólo si está equipado)

**⚠ ADVERTENCIA**

- **Extreme sus precauciones al conducir cuando el vehículo esté cargado hasta o cerca de su capacidad de carga, sobre todo cuando una parte significativa de la carga se encuentre en la parrilla portaequipaje.**
- **Si pone carga pesada en la parrilla portaequipaje puede afectar la estabilidad y el control del vehículo durante maniobras repentinas o anormales.**
- **Procure distribuir uniformemente la carga de la parrilla portaequipaje.**
- **No exceda la capacidad de carga máxima de la parrilla portaequipaje.**
- **Asegure correctamente toda la carga con cuerdas o correas a fin de impedir que se deslice o que se mueva. En un frenado repentino o en un choque, la carga sin asegurar puede causar lesiones personales.**

**⚠ PRECAUCIÓN**

**Tenga cuidado al cargar o descargar objetos de la parrilla portaequipaje. Si no puede levantar cómodamente los objetos para colocarlos en la parrilla portaequipaje desde el piso, use una escalera o un taburete.**

Siempre distribuya uniformemente la carga en la parrilla portaequipaje tubular. **La carga total máxima es de 56 kg (125 lb) distribuida uniformemente.** Asegúrese de no exceder el peso bruto vehicular máximo (GVWR) ni el peso bruto vehicular del eje trasero (GAWR delantero y trasero) de su vehículo. Para más información sobre el GVWR y el GAWR, consulte “Información de carga del vehículo” en la sección ”Información técnica para el consumidor” más adelante en este manual.

La barra transversal delantera se puede ajustar o quitar. Utilice el destornillador Torx proporcionado en el juego de herramientas para aflojar ambos pernos de ajuste de la barra transversal.

Para ajustar:

1. Afloje los pernos de ajuste girando hacia la izquierda Ⓐ el destornillador Torx ①.
2. Cuando se afloje la abrazadera, mueva la barra transversal para poder colocar la carga en la barra transversal Ⓑ.
3. Apriete los pernos de ajuste de la barra transversal girando hacia la derecha el destornillador Torx.
4. Asegure la carga con cuerdas.
5. Siempre revise la firmeza de los pernos de ajuste de la barra transversal.

Para quitar:

1. Afloje los pernos de ajuste girando hacia la izquierda Ⓐ el destornillador Torx ①.
2. Gire las abrazaderas Ⓒ.
3. Quite la barra transversal.
4. Para instalar invierta el procedimiento.
5. Siempre revise la firmeza de los pernos de ajuste de la barra transversal.

Si escucha ruido del viento proveniente de la parrilla portaequipaje mientras conduce, ajuste la barra transversal de la parrilla portaequipaje a la posición neutral, hacia la parte trasera de Δ en los rieles laterales.

## ELEVAVIDRIOS ELÉCTRICO

**⚠ ADVERTENCIA**

- **Asegúrese de que todos los pasajeros tengan sus manos y otras partes del cuerpo dentro del vehículo cuando esté en movimiento y antes de cerrar las ventanillas. Use el interruptor de bloqueo de los elevavidrios para impedir el uso inesperado de los elevavidrios eléctricos.**
- **No deje a niños solos en el interior del vehículo. Ellos pueden activar involuntariamente interruptores o controles y quedar atrapados en una ventanilla. Los niños sin supervisión pueden verse involucrados en graves accidentes.**

Los elevavidrios eléctricos funcionan cuando el interruptor de encendido está en la posición ″ON″ (Encendido) o durante aproximadamente 45 segundos después de que el interruptor de encendido se gira a la posición ″OFF″ (Apagado). Si durante este período de aproximadamente 45 segundos la puerta del conductor o del pasajero se abre, la alimentación a los elevavidrios se cancela.

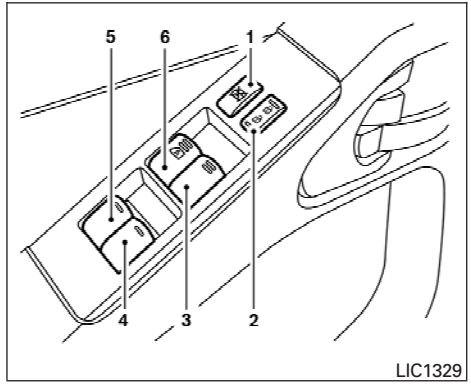


1. Botón de bloqueo de los elevavidrios
2. Interruptor del seguro eléctrico de las puertas
3. Interruptor de la ventanilla lateral del pasajero delantero
4. Interruptor de la ventanilla del pasajero trasero derecho
5. Interruptor de la ventanilla del pasajero trasero izquierdo
6. Interruptor automático del lado del conductor

### Interruptor del elevavidrios eléctrico del lado del conductor

El panel de control del lado del conductor cuenta con interruptores que sirven para abrir o cerrar las ventanillas de los pasajeros delanteros y traseros.

Para abrir una ventanilla, mantenga oprimido el interruptor. Para cerrarla, jálelo y manténgalo hacia arriba. Para detener la función de apertura o de cierre en cualquier momento, simplemente suelte el interruptor.

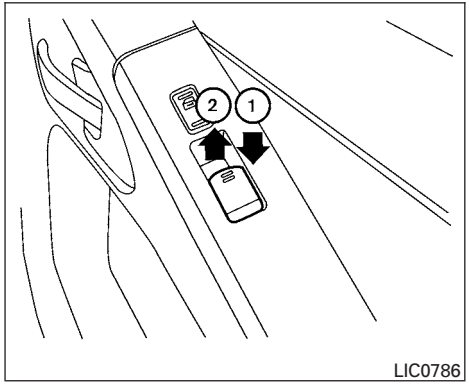


## Interruptor del elevavidrios eléctrico del pasajero delantero

El interruptor del elevavidrios eléctrico del pasajero hace funcionar sólo la ventanilla del pasajero correspondiente. Para abrir la ventanilla, mantenga oprimido el interruptor ①. Para cerrarla, jálelo hacia arriba ②.

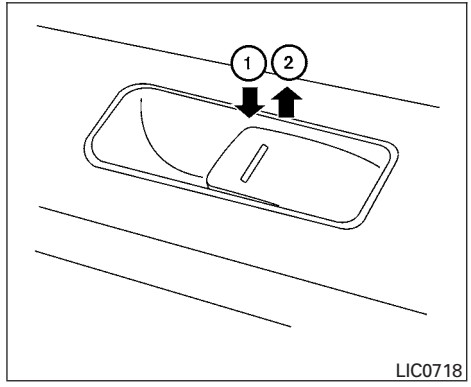


## Interruptores de los elevavidrios eléctricos traseros

Los interruptores de los elevavidrios eléctricos traseros abren o cierran sólo la ventanilla correspondiente. Para abrir la ventanilla, mantenga oprimido el interruptor ①. Para cerrarla, jálelo hacia arriba ②.

## Bloqueo de las ventanillas de los pasajeros

Cuando se oprime el botón de bloqueo de los elevavidrios sólo se puede abrir o cerrar la ventanilla del lado del conductor. Vuelva a oprimirlo para cancelar la función de bloqueo de los elevavidrios.

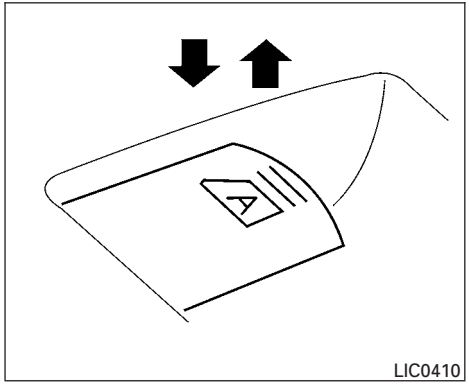


## Funcionamiento automático

Para abrir por completo una ventanilla con funcionamiento automático, oprima el interruptor del elevavidrios eléctrico hasta la segunda posición y suéltelo; no es necesario mantenerlo oprimido. La ventanilla se abre por completo automáticamente. Para detenerla, jale el interruptor mientras la ventanilla se abre.

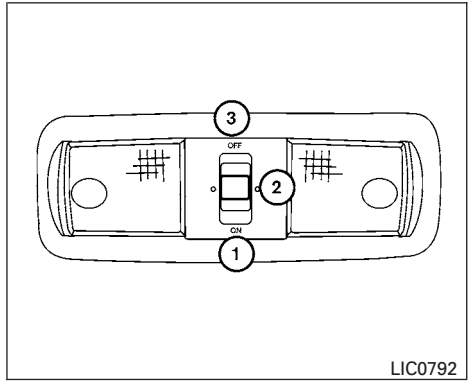


**Tipo A**

Las luces interiores tienen un interruptor de tres posiciones y funcionan independientemente de la posición del interruptor de encendido.

Cuando el interruptor está en la posición de encendido ①, las luces interiores se encienden sin importar la posición de las puertas. Las luces se apagan luego de aproximadamente 15 minutos a menos que el interruptor de encendido esté en la posición ON (Encendido).

Si el interruptor está en la posición ″O″ (PUERTAS) ②, las luces interiores permanecerán encendidas durante aproximadamente 30 segundos cuando:

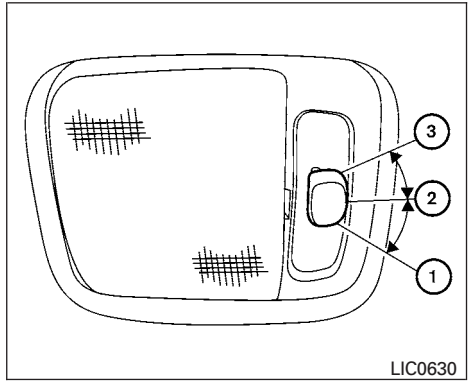


**Tipo B**

- Se desaseguran las puertas con el control remoto (sólo si está equipado), con una llave o con el interruptor del seguro eléctrico de las puertas mientras todas las puertas están cerradas y el interruptor de encendido está en la posición de apagado.
- La puerta del conductor se abre y luego se cierra con la llave fuera del interruptor de encendido.
- La llave se quita del interruptor de encendido mientras todas las puertas están cerradas.

Las luces se apagan mientras está activo el temporizador de 30 segundos cuando:

- Se asegura la puerta del conductor con el control remoto (sólo si está equipado), con una llave o con el interruptor del seguro eléctrico de las puertas.
- El interruptor de encendido está en la posición ″ON″ (Encendido).

Las luces se apagarán automáticamente después de tener las puertas abiertas por 15 minutos para impedir que el acumulador se descargue.

Cuando el interruptor está en la posición de apagado ③, las luces interiores no encienden, sin importar la posición de las puertas.

**⚠ PRECAUCIÓN**

**No las use por periodos prolongados de tiempo con el motor apagado. Esto puede hacer que el acumulador se descargue.**

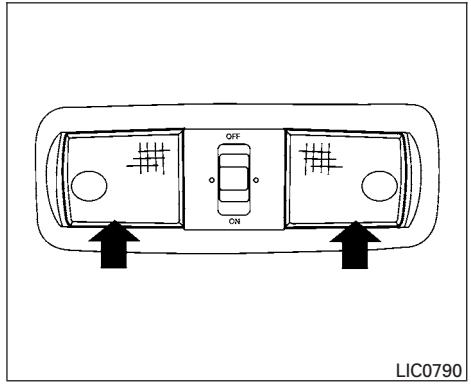


Para encender las luces de mapa, oprima las micas. Para apagarlas, oprima otra vez las micas de las luces.

**⚠ PRECAUCIÓN**

**No las use por periodos prolongados de tiempo con el motor apagado. Esto puede hacer que el acumulador se descargue.**

## NOTAS

# 3 Controles y ajustes previos a la conducción


Llaves . . . . . 3-2
Llaves del Sistema inmovilizador de vehículo NISSAN . . . . . 3-2
Puertas . . . . . 3-3
Activación del seguro con llave . . . . . 3-3
Activación del seguro con la perilla interior . . . . . 3-4
Cierre con interruptor de seguro eléctrico de las puertas . . . . . 3-4
Seguros automáticos de las puertas . . . . . 3-4
Mecanismo de seguridad para niños en las puertas traseras . . . . . 3-5
Sistema de entrada a control remoto . . . . . 3-5
Cómo usar el sistema de entrada a control remoto . . . . . 3-6
Cofre . . . . . 3-9
Tapa de llenado de combustible . . . . . 3-10
Tapón de llenado de combustible . . . . . 3-10
Volante de la dirección . . . . . 3-13
Funcionamiento de la inclinación . . . . . 3-13
Viseras . . . . . 3-13
Espejos de vanidad . . . . . 3-14
Espejos . . . . . 3-14
Espejo retrovisor . . . . . 3-14
Espejos exteriores . . . . . 3-14
Caja del camión . . . . . 3-15
Compuerta trasera . . . . . 3-15
Extensión de plataforma (sólo si está equipado) . . . . . 3-17

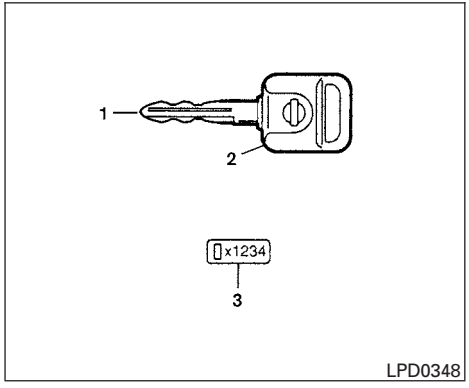


1. Dos llaves principales (negras) con chip transmisor y símbolo de la marca NISSAN cromado en un lado
2. Chip transmisor
3. Placa de número de llave

Con las llaves se entrega una placa de número de llave. Anote el número de llave y guarde la placa en un lugar seguro (como su billetera), no en el vehículo. Si pierde las llaves, consulte a un distribuidor NISSAN y solicite duplicados usando el número de llave. NISSAN no registra los números de llave y, por lo tanto, es muy importante conservar la placa de número de llave.

Un número de llave sólo es necesario cuando se han perdido todas las llaves y no se dispone de una a partir de la cual crear un duplicado. Si conserva una llave, el distribuidor NISSAN puede duplicarla.

## LLAVES DEL SISTEMA INMOVILIZADOR DE VEHÍCULO NISSAN

Sólo puede conducir el vehículo usando la llave principal registrada en los componentes del sistema inmovilizador de vehículo NISSAN incluido en su vehículo. Esta llave tiene un chip transmisor en la parte superior.

La llave principal se puede usar para todos los seguros.

**Nunca deje estas llaves dentro del vehículo.**

Llaves adicionales o de reemplazo:

Si conserva una llave, el número de llave no es necesario cuando necesita llaves adicionales del Sistema inmovilizador de vehículo NISSAN. El distribuidor puede duplicar la llave existente. En un vehículo, es posible usar hasta cinco llaves del Sistema inmovilizador de vehículo NISSAN. Debe llevar al distribuidor NISSAN todas las llaves del Sistema inmovilizador de vehículo NISSAN para registrarlas. Esto se debe a que el proceso de registro borra la memoria de todos los códigos de llave registrados anteriormente en el Sistema inmovilizador de vehículo NISSAN. Luego del proceso de registro, estos componentes sólo reconocen las llaves codificadas en el Sistema inmovilizador de vehículo NISSAN durante el registro. Las llaves que no entregue al distribuidor en el momento del registro no podrán arrancar el vehículo.

No permita que la llave del sistema inmovilizador, que contiene un transmisor eléctrico, entre en contacto con agua salada. Esto puede afectar la función del sistema.

Cuando las puertas se aseguran utilizando uno de los siguientes métodos, las puertas no se pueden abrir utilizando las manijas interiores o exteriores de las puertas. Para abrir las puertas, primero se deben desasegurar.

**⚠ ADVERTENCIA**

- **Al manejar, mantenga siempre las puertas con seguro. Junto con el uso de cinturones de seguridad, esto proporciona mayor seguridad en caso de un accidente ya que ayuda a impedir que las personas salgan despedidas del vehículo. También ayuda a impedir que niños y otras personas abran involuntariamente las puertas y a evitar el ingreso de intrusos.**
- **Antes de abrir una puerta, esté atento al tráfico en dirección contraria y evítelo.**
- **No deje a niños solos en el interior del vehículo. Ellos pueden activar involuntariamente interruptores o controles. Los niños sin supervisión pueden verse involucrados en graves accidentes.**

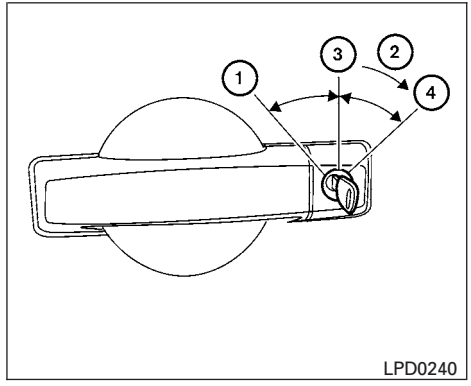


**Lado del conductor**

## ACTIVACIÓN DEL SEGURO CON LLAVE

El sistema de seguro eléctrico de las puertas permite activar o desactivar el seguro de todas las puertas al mismo tiempo.

Gire la llave hacia la parte delantera ① del vehículo para activar el seguro de todas las puertas.

Gírela una vez hacia la parte posterior ② del vehículo para desactivar el seguro de esa puerta. Desde esa posición, regrese la llave a la posición neutral ③ (en la que únicamente es posible quitar e insertar la llave) y gírela nuevamente hacia la parte posterior ④ en un lapso de 5 segundos para desactivar el seguro de todas las puertas.

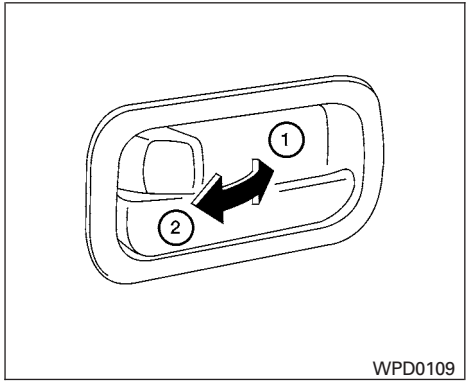


**Seguro interior**

## ACTIVACIÓN DEL SEGURO CON LA PERILLA INTERIOR

Para activar el seguro de la puerta sin la llave, mueva la perilla de seguro interior a la posición de seguro activado ① y cierre la puerta.

Para desactivar el seguro de la puerta sin la llave, mueva la perilla de bloqueo interior a la posición de apertura ②.

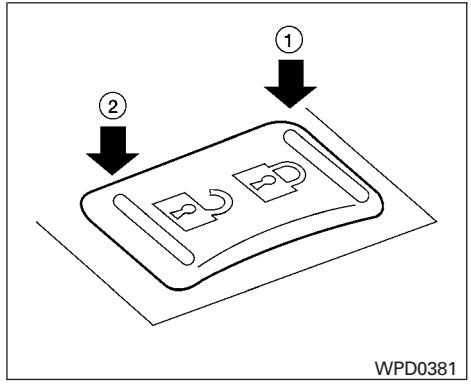


**Interruptor del seguro de las puertas**

## CIERRE CON INTERRUPTOR DE SEGURO ELÉCTRICO DE LAS PUERTAS

Para activar el seguro de todas las puertas sin una llave, oprima el interruptor del seguro de las puertas (lado del conductor o del pasajero delantero) hasta la posición de seguro ①. Al activar el seguro de una puerta de esta forma, cerciórese de no dejar la llave en el interior del vehículo.

Para desactivar el seguro de todas las puertas sin una llave, oprima el interruptor del seguro de las puertas (lado del conductor o del pasajero delantero) hasta la posición de desbloqueo ②.

### Protección contra aplicación de seguro

Cuando el interruptor del seguro eléctrico de las puertas (lado del conductor y del pasajero delantero) se mueve a la posición de aseguramiento con la llave en el interruptor de encendido y alguna puerta abierta, todas puertas se aseguran y después se desaseguran automáticamente. Esto ayuda a impedir que las llaves queden accidentalmente en el interior del vehículo con el seguro activado.

## SEGUROS AUTOMÁTICOS DE LAS PUERTAS

- Todas las puertas se aseguran automáticamente cuando la velocidad del vehículo llega a 24 km/h (15 MPH).
- Todas las puertas se desaseguran automáticamente cuando la transmisión se pone en la posición ″P″ (Estacionamiento).

**Las funciones de aseguramiento y desaseguramiento automático se pueden activar o desactivar de modo independiente.**Para desactivar o activar el sistema de aseguramiento o desaseguramiento automático de las puertas, realice el siguiente procedimiento:

1. Cierre todas las puertas.

2. Ponga el interruptor de encendido en la posición de encendido.
3. Realice alguna de las siguientes acciones en un lapso de 20 segundos después de realizar el Paso #2:
   - Para cambiar las configuraciones de la función de DESASEGURAMIENTO AUTOMÁTICO: oprima y mantenga oprimido el interruptor del seguro eléctrico de las puertas en la posición (DESASEGURAMIENTO) más de 5 segundos.
   - Para cambiar las configuraciones de la función de ASEGURAMIENTO AUTOMÁTICO: oprima y mantenga oprimido el interruptor del seguro eléctrico de las puertas en la posición (ASEGURAMIENTO) más de 5 segundos.
4. Cuando se activa, las luces de advertencia de emergencia destellan dos veces. Cuando se desactiva, las luces de advertencia de emergencia destellan una vez.
5. El interruptor de encendido debe colocarse en la posición de apagado y nuevamente en la posición de encendido entre cada cambio de configuración.

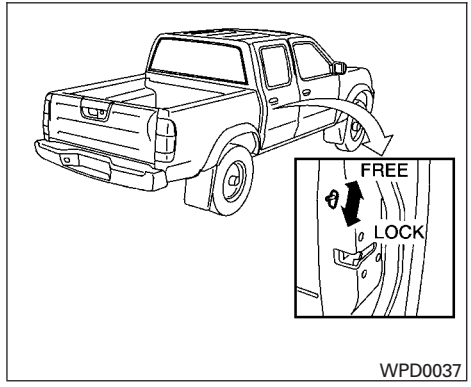


## MECANISMO DE SEGURIDAD PARA NIÑOS EN LAS PUERTAS TRASERAS

Los mecanismos de seguridad para niños ayudan a impedir que las puertas traseras se abran accidentalmente, en especial cuando hay niños pequeños en el vehículo.

Las palancas del mecanismo de seguridad para niños se encuentran en el borde de las puertas traseras.

**Cuando la palanca está en la posición LOCK (Bloqueo), la puerta únicamente se puede abrir desde afuera.**

## SISTEMA DE ENTRADA A CONTROL REMOTO

Es posible activar o desactivar el seguro de todas las puertas, encender las luces interiores y activar la alarma de pánico desde el exterior del vehículo mediante el control remoto.

**Verifique que haya sacado la llave del vehículo antes de activar el seguro de las puertas.**

El control remoto puede funcionar a una distancia aproximada de 10 m (33 pies) del vehículo. La distancia efectiva depende de las condiciones en torno al vehículo.

En un vehículo, es posible usar hasta 5 controles remotos. Para obtener información relacionada con la compra y el uso de controles remotos adicionales, comuníquese con un distribuidor NISSAN.

El control remoto no funciona cuando:

- La batería está descargada
- La distancia entre el vehículo y el control remoto es superior a 10 m (33 pies)

**La alarma de pánico no se activa cuando la llave está en el interruptor de encendido.**

**⚠ PRECAUCIÓN**

**A continuación se enumeran las condiciones o situaciones en que el control remoto sufre daños:**

- **No permita que el control remoto, que contiene componentes eléctricos, entre en contacto con agua ni con agua salada. Esto puede afectar la función del sistema.**
- **No deje caer el control remoto.**
- **No golpee con fuerza el control remoto contra otro objeto.**
- **No cambie ni modifique el control remoto.**
- **La humedad puede dañar el control remoto. Si el control remoto se moja, séquelo perfectamente de inmediato.**
- **No coloque el control remoto durante un período prolongado en un área en que las temperaturas sean superiores a 60°C (140°F).**
- **No ponga el control remoto en un llavero que tenga un imán.**
- **No ponga el control remoto cerca de equipo que genere campos magnéticos, como televisores, equipos de audio y computadoras personales.**

**Si pierde o le roban un control remoto, NISSAN recomienda borrar el código de identificación de ese control remoto. Esto impide el uso no autorizado del control remoto para desactivar los seguros del vehículo. Para obtener información relacionada con el procedimiento de borrado, comuníquese con un distribuidor NISSAN.**

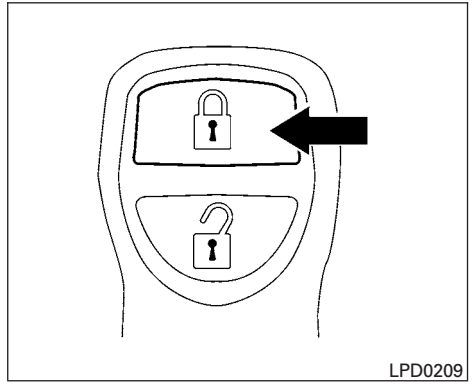


## CÓMO USAR EL SISTEMA DE ENTRADA A CONTROL REMOTO

### Activación del seguro de las puertas

1. Cierre todas las ventanillas.
2. Quite la llave del interruptor de encendido.
3. Cierre el cofre y todas las puertas.
4. Oprima el botón 🔒 del control remoto. Se activa el seguro de todas las puertas. Las luces de advertencia de emergencia destellan dos veces y el claxon suena una vez para indicar que se activó el seguro de todas las puertas.

- Cuando se oprime el botón con todas las puertas aseguradas, las luces de advertencia de emergencia destellan dos veces y el claxon suena una vez como recordatorio de que las puertas ya están aseguradas.
- Si hay una puerta abierta y oprime el botón , las puertas se aseguran, pero el claxon no suena y las luces de emergencia no destellan.

El claxon puede o no sonar. Para obtener más detalles, consulte ″Cancelación de la función de sonido del claxon″ en esta sección.

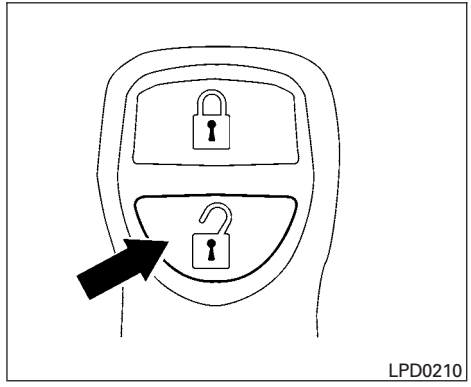


## Desactivación del seguro de las puertas

Oprima una vez el botón del control remoto.

- Sólo se desactiva el seguro de la puerta del conductor.
- Las luces de advertencia de emergencia destellan una vez si todas las puertas están completamente cerradas con el interruptor de encendido en cualquier posición, excepto en la posición de encendido.
- Las luces interiores se encienden durante 30 segundos cuando el interruptor de las luces interiores está en la posición de operación normal.

Oprima nuevamente el botón del control remoto en un lapso de 5 segundos.

- Se desactiva el seguro de todas las puertas.
- Las luces de advertencia de emergencia destellan una vez si todas las puertas están completamente cerradas.

Las luces interiores se pueden apagar antes de los 30 segundos insertando la llave en el interruptor de encendido y girándolo a la posición de encendido o de arranque, asegurando las puertas con el control remoto o colocando el interruptor de las luces interiores en la posición de apagado.

## Reactivación automática de los seguros

Cuando se oprime el botón del control remoto, todas las puertas se aseguran automáticamente en un lapso de 1 minuto, a menos que se realice una de las siguientes operaciones:

- Se abra cualquier puerta.

- Se inserte una llave en el interruptor de encendido y se cicle el interruptor de la posición de apagado a la posición de encendido.

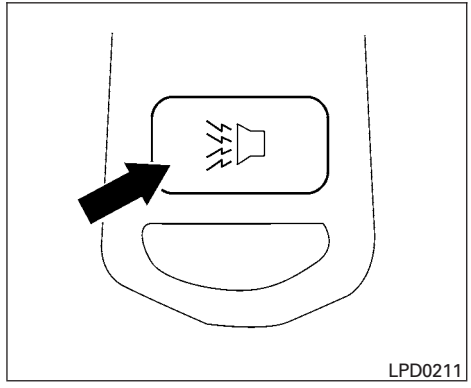


## Utilizando la alarma de pánico

Si está cerca del vehículo y se siente amenazado, puede activar la alarma de pánico para llamar la atención oprimiendo y manteniendo oprimido el botón del control remoto durante **más de 0.5 segundos.**

La alarma de pánico y los faros permanecen encendidos durante 25 segundos.

La alarma de pánico se desactiva cuando:

- Ha estado activada durante 25 segundos, o
- Se oprime cualquier botón del control remoto.

## Uso de las luces interiores

Oprima una vez el botón del control remoto para encender las luces interiores.

Para obtener información adicional, consulte "Luces interiores" en la sección "Instrumentos y controles" de este manual.

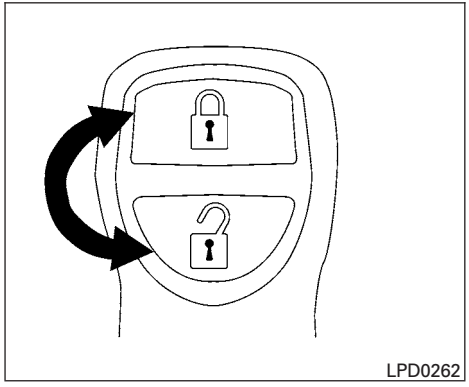


## Cancelación de la modalidad sonora del claxon

Si lo desea, puede desactivar la función sonora del claxon mediante el control remoto.

**Para desactivarla:** Mantenga oprimidos los botones 🔒 y 🔓 **durante al menos 2 segundos.**

Las luces de advertencia de emergencia destellan tres veces para confirmar la desactivación de la función sonora del claxon.

**Para activarla:** Mantenga oprimidos una vez más los botones 🔒 y 🔓 **durante al menos 2 segundos.**

Las luces de advertencia de emergencia destellan una vez y el claxon suena una vez para confirmar la reactivación de la función sonora del claxon.

La desactivación de esta función no pone en silencio el claxon en caso de activarse la alarma.

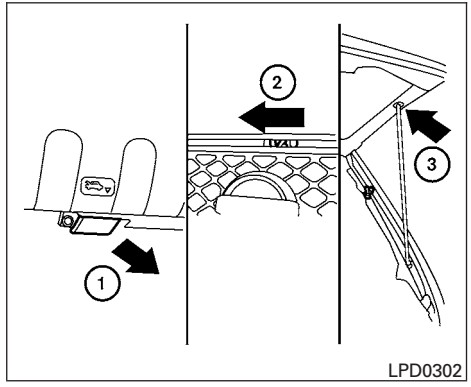


① Jale la manija de liberación del seguro del cofre, situada debajo del tablero de instrumentos del lado del conductor. La tapa del cofre brincará ligeramente.

② Empuje la palanca de la parte delantera del cofre hacia un lado (como se muestra) con la punta de sus dedos y levante el cofre.

③ Inserte la varilla de soporte en la ranura del lado inferior de la tapa del cofre.

Para cerrar el cofre, regrese la varilla de soporte a su posición original, baje el cofre hasta unos 30 cm (12 pulgadas) sobre la cerradura y déjelo caer. Esto permite el correcto enganche de la cerradura.

## TAPA DE LLENADO DE COMBUSTIBLE

**⚠ ADVERTENCIA**

**Asegúrese de que el cofre esté completamente cerrado y enganchado antes de manejar. El vehículo sólo debe ser conducido con el cofre bien cerrado.**

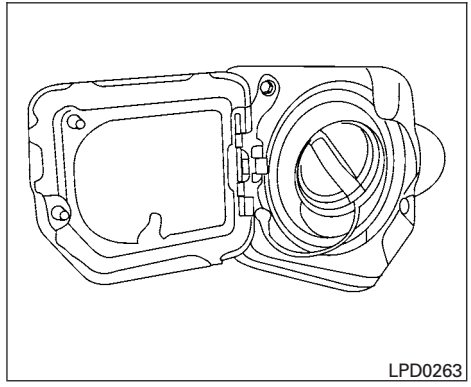


TAPÓN DE LLENADO DE COMBUSTIBLE

**⚠ ADVERTENCIA**

- **La gasolina es extremadamente inflamable y altamente explosiva bajo ciertas condiciones. Puede sufrir quemaduras o lesiones graves si se utiliza o manipula incorrectamente. Siempre apague el motor y no fume ni permita la presencia de llamas o chispas cerca del vehículo al abastecer combustible.**
- **No intente llenar el tanque de combustible una vez que la boquilla de la bomba de combustible se cierra automáticamente. El abastecimiento continuo de combustible puede causar derrames e incluso un posible incendio.**
- **Use sólo un tapón de llenado de combustible de equipamiento original como reemplazo. Posee una válvula de seguridad incorporada para que los sistemas de combustible y de control de emisiones funcionen correctamente. Un tapón inadecuado puede tener como resultado un funcionamiento incorrecto y posibles lesiones. También puede hacer que se encienda la luz indicadora de falla SERVICE ENGINE SOON .**
- **Nunca suministre combustible en el cuerpo de aceleración para intentar arrancar el vehículo.**

- **No llene un contenedor de combustible portátil en el vehículo o remolque. La electricidad estática puede provocar la explosión de un líquido, vapor o gas inflamable en cualquier vehículo o remolque. Para reducir el riesgo de lesiones graves o incluso la muerte al llenar los contenedores de combustible portátiles:**
  - **Siempre coloque el contenedor en el suelo al llenarlo.**
  - **No use dispositivos electrónicos al llenarlo.**
  - **Mantenga la boquilla de la bomba en contacto con el contenedor mientras lo llena.**
  - **Use sólo contenedores portátiles de combustible aprobados para líquido inflamable.**

**⚠ PRECAUCIÓN**

- **Si el tapón de llenado de combustible no se aprieta correctamente después de que se despliega el mensaje TAPÓN DE LLENADO DE COMBUSTIBLE FLOJO, la luz indicadora de falla (MIL) SERVICE ENGINE SOON podría encenderse y el mensaje de advertencia TAPÓN DE LLENADO DE COMBUSTIBLE FLOJO podría apagarse. La luz SERVICE ENGINE SOON se debe apagar después de apretar el tapón de llenado de combustible, después de conducir algunos kilómetros. Si la luz SERVICE ENGINE SOON no se apaga luego de unos kilómetros, lleve el vehículo a un distribuidor NISSAN para que lo revisen.**

- **Si su vehículo no tiene el mensaje de advertencia TAPÓN DE LLENADO DE COMBUSTIBLE FLOJO y no se aprieta correctamente el tapón de llenado de combustible, podría encenderse la luz indicadora de falla (MIL) SERVICE ENGINE SOON. Si la luz SERVICE ENGINE SOON se enciende debido a que el tapón de llenado de combustible está flojo o no está puesto, apriete o instale el tapón y siga conduciendo el vehículo. La luz SERVICE ENGINE SOON se debe apagar después de unos kilómetros. Si la luz SERVICE ENGINE SOON no se apaga luego de unos kilómetros, lleve el vehículo a un distribuidor NISSAN para que lo revisen.**
- **Para obtener información adicional, consulte “Luz indicadora de falla (MIL)” en la sección “Instrumentos y controles” de este manual.**
- **Si el combustible se derrama en la carrocería del vehículo, lávelo siempre con agua para evitar que se dañe la pintura.**

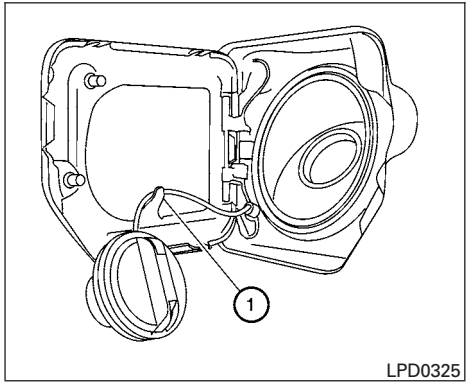

LPD0325

Para quitar el tapón de llenado de combustible:

1. Gire el tapón de llenado de combustible hacia la izquierda.
2. Ponga la correa de sujeción alrededor del gancho ① mientras carga combustible.

Para instalar el tapón de llenado de combustible:

1. Inserte el tapón de llenado de combustible en línea recta en el tubo de llenado de combustible.
2. Gire el tapón de llenado de combustible hacia la derecha hasta que escuche un chasquido. El tapón de llenado de combustible es de tipo trinquete.

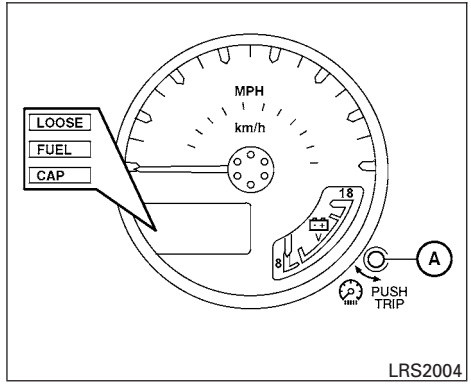

LRS2004

## Mensaje de advertencia Tapón de llenado de combustible flojo

El mensaje de advertencia TAPÓN DE LLENADO DE COMBUSTIBLE FLOJO se despliega en el odómetro cuando el tapón de llenado de combustible no se aprieta correctamente después de cargar combustible. Para apagar el mensaje de advertencia, haga lo siguiente:

1. Quite e instale el tapón de llenado de combustible como se describió anteriormente tan pronto como posible.
2. Apriete el tapón de llenado de combustible hasta que escuche un chasquido.
3. Oprima el botón de restablecimiento del mensaje de advertencia de tapón de llenado de combustible flojo Ⓐ en el medidor durante aproximadamente 1 segundo para apagar el mensaje de advertencia TAPÓN DE LLENADO DE COMBUSTIBLE FLOJO después de apretar el tapón de llenado de combustible.

Para obtener información adicional, consulte ″Medidores e indicadores″ en la sección ″Instrumentos y controles″ de este manual.

## VOLANTE DE LA DIRECCIÓN

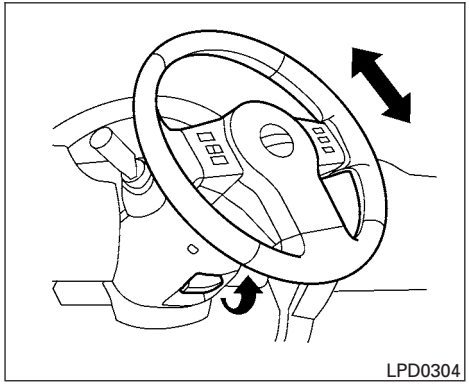


### FUNCIONAMIENTO DE LA INCLINACIÓN

**⚠ ADVERTENCIA**

**No ajuste el volante de la dirección mientras esté manejando. Puede perder el control del vehículo y causar un accidente.**

Jale la palanca del seguro hacia adelante y sosténgala mientras ajusta el volante de la dirección hacia arriba o hacia abajo hasta la posición deseada.

Suelte la palanca del seguro para trabar el volante de la dirección en su lugar.

## VISERAS

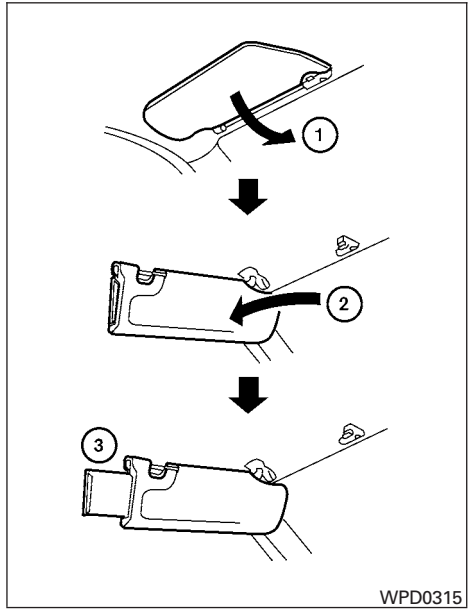


① Para bloquear el brillo frontal, baje la visera para el sol principal.

② Para bloquear el brillo del costado, saque la visera principal del montaje central y gírela hacia el costado.

③ Deslice la extensión de la visera hacia adentro o hacia afuera según sea necesario.

**⚠ PRECAUCIÓN**

- **No almacene la visera sin regresar la extensión a su posición original.**
- **No jale la extensión de la visera con fuerza hacia abajo.**

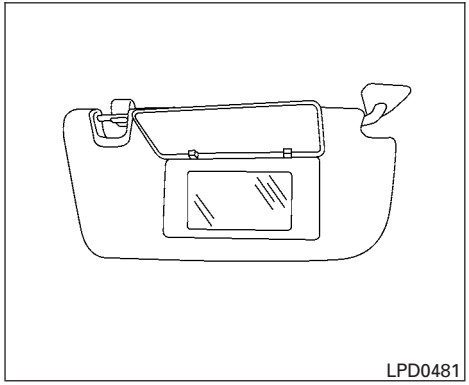


## ESPEJOS DE VANIDAD

Para acceder al espejo de vanidad, jale la visera hacia abajo y abra la cubierta del espejo.

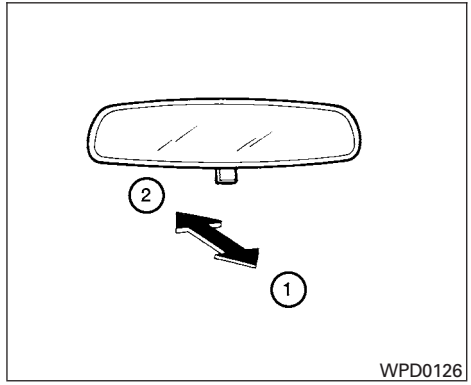


## ESPEJO RETROVISOR

La posición nocturna ① reduce el brillo de los faros de los vehículos que vienen detrás, en la noche.

Use la posición diurna ② cuando maneje durante el día.

**⚠ADVERTENCIA**

**Use la posición nocturna sólo cuando sea necesario, ya que ésta reduce la claridad de la visión trasera.**

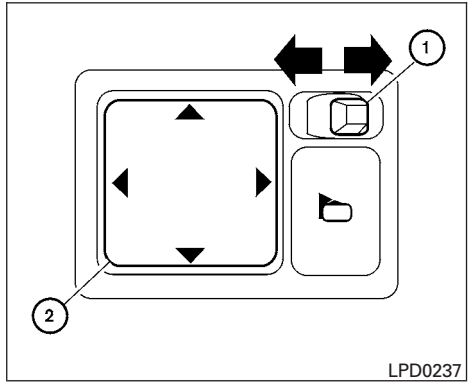


## ESPEJOS EXTERIORES

**⚠ADVERTENCIA**

**Los objetos que se ven en el espejo exterior del lado del pasajero están más cerca de lo que parecen. Tenga cuidado al moverlo a la derecha. Usar solamente este espejo puede causar un accidente. Use el espejo interior o mire directamente por sobre su hombro para calcular las distancias correctas con relación a otros objetos.**

El control remoto de los espejos exteriores funciona sólo cuando el interruptor de encendido está en la posición de accesorios o de encendido.

Mueva el pequeño interruptor ① para seleccionar el espejo derecho o izquierdo. Ajuste cada espejo en la posición deseada usando el interruptor grande ②.

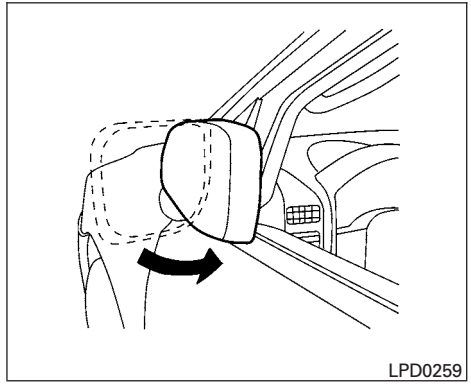


## Espejos exteriores plegables

Jale el espejo exterior hacia la puerta para plegarlo.

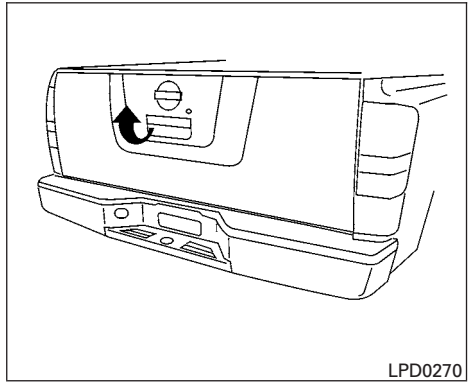


# COMPUERTA TRASERA

## Apertura de la compuerta trasera

Jale la manija de la compuerta trasera hacia arriba y baje la compuerta trasera. Los cables de soporte mantienen abierta la compuerta trasera.

Al cerrar la compuerta trasera, asegúrese de que los pestillos se aseguren firmemente.

**No conduzca el vehículo con la compuerta trasera hacia abajo, a menos que esté equipado con extensión de plataforma NISSAN (sólo si está equipado) o su equivalente en la posición extendida.**

Para cargar correctamente la caja del camión, consulte "Información de carga del vehículo" en la sección "Información técnica para el consumidor" de este manual.

**⚠ ADVERTENCIA**

- **Es extremadamente peligroso viajar en un área de carga del interior de un vehículo. En un choque, las personas que viajan en estas áreas están más propensas a resultar gravemente lesionadas o muertas.**
- **No permita que nadie viaje en un área del vehículo que no cuente con asientos y cinturones de seguridad.**
- **Asegúrese de que todas las personas en el vehículo ocupen un asiento y usen correctamente un cinturón de seguridad.**

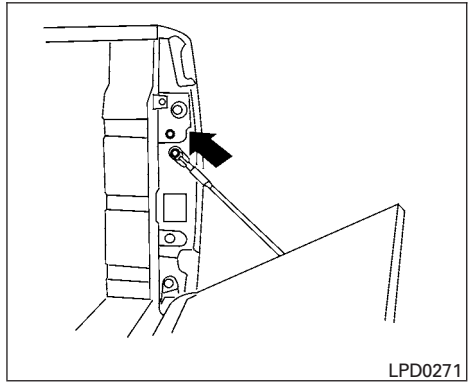


## Desmontaje de la compuerta trasera

1. Libere los cables de soporte de la compuerta trasera.

**⚠ PRECAUCIÓN**

- **La compuerta trasera está pesada. Se requiere de dos personas para desmontarla o instalarla. Tenga cuidado de no dejarla caer durante el desmontaje.**
- **Después de liberar los cables de soporte, no permita que la compuerta trasera se apoye en la defensa.**

2. Sostenga la compuerta trasera en un ángulo de 45 grados.
3. Libere la compuerta trasera de la bisagra del lado derecho.
4. Deslice la compuerta trasera fuera de la bisagra del lado izquierdo.

## Instalación de la compuerta trasera

1. Inserte la compuerta trasera en la bisagra del lado izquierdo.
2. Sostenga la compuerta trasera en un ángulo de 45 grados e inserte en la bisagra del lado derecho.
3. Mantenga la compuerta trasera en un ángulo de 45 grados y sujete los cables de soporte de la compuerta trasera.
4. Cierre firmemente la compuerta trasera.

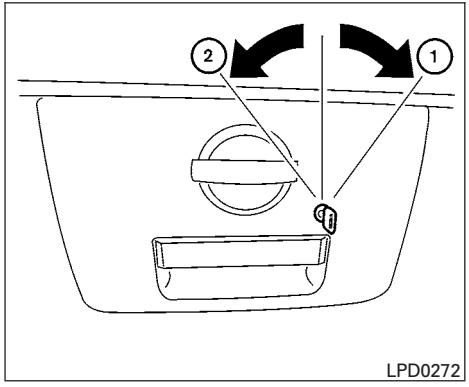


## Aseguramiento de la compuerta trasera

Para asegurar la compuerta trasera, gire la llave hacia el lado del pasajero del vehículo ①. Para desasegurar, gire la llave hacia el lado del conductor ②.

## EXTENSIÓN DE PLATAFORMA (sólo si está equipado)

**⚠ PRECAUCIÓN**

- **No sobrecargue la extensión de plataforma. La carga máxima de la compuerta trasera abierta es de 890 N (200 lbs).**
- **Distribuya uniformemente y asegure correctamente toda la carga.**
- **No utilice la extensión de plataforma ni la compuerta trasera para asegurar la carga.**

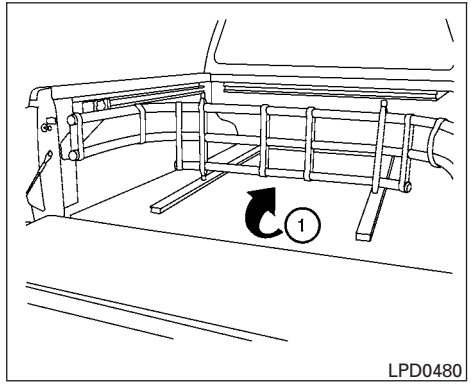


## Posicionamiento de la extensión de plataforma

Para utilizar la extensión de plataforma en la posición hacia adentro realice lo siguiente:

1. Gire la extensión de plataforma ① hacia la cabina del camión.
2. Cierre la compuerta trasera.
3. Coloque la carga dentro de la extensión de plataforma en la plataforma del camión.
4. Asegure correctamente la carga.

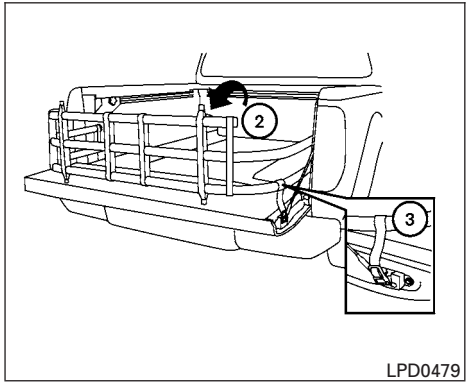


Para utilizar la extensión de plataforma en la posición hacia afuera realice lo siguiente:

1. Abra la compuerta trasera.
2. Gire la extensión de plataforma ② lejos de la cabina del camión hasta que la extensión se apoye en la compuerta trasera.
3. Abroche las hebillas ③ en los pestillos de la compuerta trasera.

La extensión de plataforma se puede ajustar en la posición hacia afuera moviendo la extensión a lo largo del riel.

**NOTA:**

**Tenga cuidado cuando gire la extensión ya que las hebillas podrían entrar en contacto con los rieles de la plataforma del camión.**

## Desmontaje e instalación de la extensión de plataforma

Para desmontar o instalar la extensión de plataforma realice lo siguiente:

1. Abra la compuerta trasera.
2. Gire la extensión de plataforma a una posición vertical y levante en línea recta (para desmontar) o baje en línea recta (para instalar).

Para almacenar la extensión de plataforma en la parte delantera del camión cuando no la utilice realice lo siguiente:

1. Posicione los soportes deslizantes más allá de la parte central del alojamiento de rueda.
2. Vuelva a instalar la extensión en los soportes (consulte lo anterior).
3. Gire la extensión a la posición hacia adentro.
4. Empuje los soportes hacia adelante hasta que la extensión toque la pared delantera de la caja del camión.

# 4 Calefacción, aire acondicionado y sistemas de audio


Ventilas. . . . . 4-2
Calefacción y aire acondicionado (manual) . . . . . 4-2
Controles. . . . . 4-3
Funcionamiento de la calefacción . . . . . 4-4
Funcionamiento del aire acondicionado . . . . . 4-6
Tablas de flujo de aire . . . . . 4-7
Servicio al aire acondicionado . . . . . 4-10
Sistema de audio . . . . . 4-10
Radio . . . . . 4-10
Recepción de radio FM . . . . . 4-10
Recepción de radio AM . . . . . 4-11
Precauciones para el funcionamiento del audio. . . . . 4-11
Radio FM/AM con reproductor de disco compacto (CD) . . . . . 4-14
Cuidado y limpieza de un CD . . . . . 4-18
Antena . . . . . 4-18
Teléfono de automóvil o radio CB . . . . . 4-19

## VENTILAS

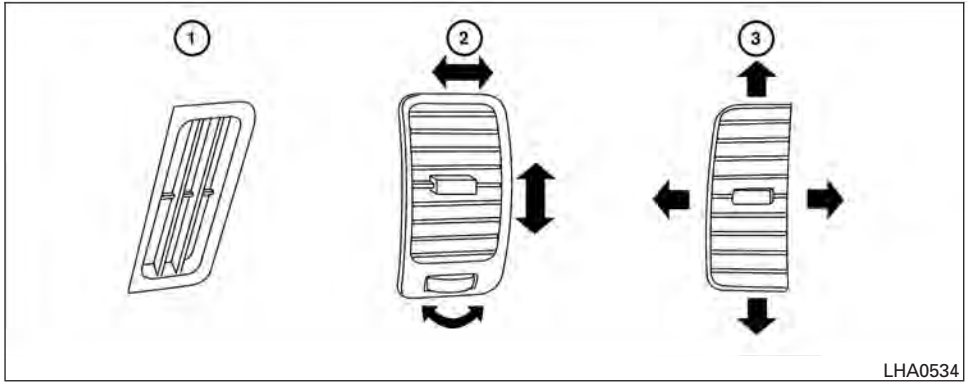


Ajuste la dirección del flujo de aire de las ventilas de las ventanillas del lado del conductor y del pasajero ①, del conductor y del pasajero ②, o de la parte central ③ moviendo la corredera de las ventilas y/o los conjuntos de ventilas.

## CALEFACCIÓN Y AIRE ACONDICIONADO (manual)

**⚠ ADVERTENCIA**

- **La función de enfriamiento del aire acondicionado opera sólo cuando el motor está funcionando.**
- **No deje solos en el vehículo a niños o adultos que normalmente requieren de ayuda de otra persona. Tampoco se deben dejar mascotas solas. Pueden sufrir accidentes o dañar a otros al accionar inadvertidamente el vehículo. También, en días calurosos y soleados, las temperaturas en un vehículo cerrado rápidamente pueden elevarse y causar lesiones graves o posiblemente fatales a personas o animales.**
- **No use el modo de recirculación por periodos prolongados, ya que puede hacer que se vicie el aire interior y se empañen las ventanillas.**

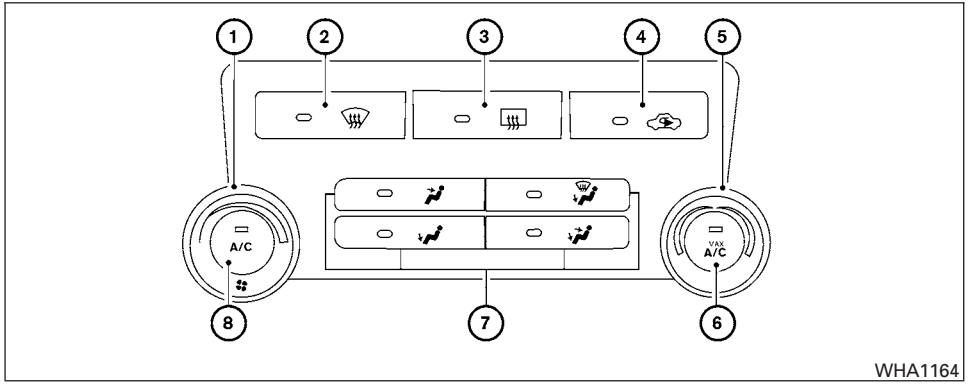


1. Selector de control de velocidad del ventilador
2. Botón del desempañador de la ventanilla delantera
3. Botón del desempañador del cristal trasero
4. Botón de recirculación del aire
5. Selector de control de temperatura
6. Botón ″Max A/C″ (Máx. A/A)
7. Botones de control del flujo de aire
8. Botón de Encendido/Apagado del aire acondicionado

# CONTROLES

## Selector de control del ventilador

El selector de control del ventilador activa y desactiva el ventilador y controla la velocidad de éste.

## Botones de control del flujo de aire

Los botones de control del flujo de aire le permiten seleccionar las salidas del flujo de aire.

″MAX A/C″ — El aire fluye desde las ventilas centrales y laterales con máximo enfriamiento (aire acondicionado).

— El aire fluye por las ventilas centrales y laterales.

— El aire fluye por las ventilas centrales y laterales y por las salidas del piso delanteras y traseras.

— El aire fluye principalmente por las salidas del piso delanteras y traseras.

— El aire fluye por las salidas del desempañador y por las salidas del piso delanteras y traseras.

## Selector de control de temperatura

El selector de control de temperatura le permite ajustar la temperatura de salida de aire. Para bajar la temperatura, gire el selector a la izquierda. Para aumentar la temperatura, gire el selector a la derecha.

## Botón de recirculación del aire

**Posición de encendido:**

Oprima el botón para recircular aire dentro del vehículo.

Oprima el botón a la posición de encendido cuando:

- maneje en un camino con mucho polvo.

- para evitar que los gases de otros vehículos entren al compartimiento de pasajeros.
- para obtener el enfriamiento máximo al usar el aire acondicionado.

El modo de recirculación del aire sólo funciona cuando el modo de control del flujo de aire está en las siguientes posiciones: o .

**Posición de apagado:**
Oprima nuevamente el botón para apagar la recirculación del aire. Es introducido aire exterior al compartimiento de pasajeros y distribuido por la salida seleccionada.

Use la posición ″OFF″ (Apagado) para el funcionamiento normal del calefactor o aire acondicionado.

## A/C Botón del aire acondicionado

Ponga en marcha el motor, gire el selector de control del ventilador a la posición deseada y oprima el botón A/C para encender el aire acondicionado. La luz indicadora se enciende cuando el aire acondicionado está funcionando. Para apagar el aire acondicionado, oprima nuevamente el botón A/C .

**La función de enfriamiento del aire acondicionado opera sólo cuando el motor está funcionando.**

## Interruptor del desempañador del cristal trasero

Para obtener más información acerca del interruptor del desempañador del cristal trasero, consulte “Interruptor del desempañador del cristal trasero” en la sección “Instrumentos y controles” de este manual.

# FUNCIONAMIENTO DE LA CALEFACCIÓN

## Calefacción

Este modo se usa para dirigir el aire caliente a las salidas de piso. Parte del aire también fluye por las salidas del desempañador.

1. Coloque el botón en la posición ″OFF″ (Apagado) para calefacción normal. La luz indicadora del botón se apaga.
2. Presione el botón de control de flujo de aire .
3. Gire el selector de control del ventilador a la posición deseada.
4. Gire el selector de control de temperatura a la posición deseada entre la posición intermedia y de calor.

## Ventilación

Este modo dirige el aire exterior a las ventilas laterales y centrales.

1. Coloque el botón en la posición ″OFF″ (Apagado). La luz indicadora del botón se apaga.
2. Presione el botón de control de flujo de aire .
3. Gire el selector de control del ventilador a la posición deseada.
4. Gire el selector de control de temperatura a la posición deseada.

## Desempañador

Este modo dirige el aire a las salidas del desempañador para desempañar las ventanillas.

1. Oprima el botón de control del flujo de aire del desempañador.
2. Gire el selector de control del ventilador a la posición deseada.
3. Gire el selector de control de temperatura a la posición deseada entre la posición intermedia y de calor.

- Para quitar rápidamente el hielo o desempañar las ventanillas, gire el selector de control del ventilador hacia la derecha y el control de temperatura hacia la posición de máximo CALOR.
- Cuando se selecciona la posición , el aire acondicionado se enciende automáticamente (sin embargo, la luz indicadora del botón A/C no se enciende) si la temperatura exterior es mayor de 2°C (36°F). Si se utiliza el modo de desempañador más de un minuto, el sistema de aire acondicionado seguirá funcionando hasta que se apague el vehículo, se apague el ventilador o se utilice el botón del A/A para apagar el compresor en otro modo. Esto deshumedece el aire y ayuda a desempañar el parabrisas. El modo se apaga automáticamente, permitiendo que el aire exterior ingrese al compartimiento de pasajeros para mejorar aún más el desempeño del desempañador.

## Calefacción en dos niveles

El modo de dos niveles dirige aire calentado a las ventilas laterales y centrales y a las salidas del piso delanteras y traseras.

1. Coloque el botón en la posición ″OFF″ (Apagado). La luz indicadora del botón se apaga.
2. Oprima el botón de control de flujo de aire .
3. Gire el selector de control del ventilador a la posición deseada.
4. Gire el selector de control de temperatura a la posición deseada.

## Calefacción y desempañado

Este modo calienta el interior y desempaña el parabrisas.

1. Presione el botón de control de flujo de aire .
2. Gire el selector de control del ventilador a la posición deseada.
3. Gire el selector de control de temperatura a la posición deseada entre la posición intermedia y de calor.

- Cuando se selecciona la posición , el aire acondicionado se enciende automáticamente (sin embargo, la luz indicadora del botón A/C no se enciende) si la temperatura exterior es mayor de 2°C (36°F). Si se utiliza el modo de desempañador más de un minuto, el sistema de aire acondicionado seguirá funcionando hasta que el selector de control del ventilador se gire a la posición de apagado, el vehículo se apague, o se utilice el botón del A/A para apagar el compresor en otro modo. Esto deshumedece el aire y ayuda a desempañar el parabrisas. El modo se apaga automáticamente, permitiendo que el aire exterior ingrese al compartimiento de pasajeros para mejorar aún más el desempeño del desempañador.

## Recomendaciones de funcionamiento

**Limpie la nieve y el hielo de las plumillas del limpiaparabrisas y la entrada de aire en la parte delantera del parabrisas. Esto mejora el funcionamiento de la calefacción.**

## FUNCIONAMIENTO DEL AIRE ACONDICIONADO

Ponga en marcha el motor, gire el selector de control del ventilador a la posición deseada, y oprima el botón A/C para activar el aire acondicionado. Una vez que el aire acondicionado esté activado, al funcionamiento de la calefacción se agregan las funciones para enfriar y deshumedecer.

**La función de enfriamiento del aire acondicionado opera sólo cuando el motor está funcionando.**

### Enfriamiento

Este modo se usa para enfriar y deshumedecer el aire.

1. Coloque el botón en la posición "OFF" (Apagado).
2. Presione el botón de control de flujo de aire .
3. Gire el selector de control del ventilador a la posición deseada.
4. Oprima el botón A/C . La luz indicadora del botón A/C se enciende.
5. Gire el selector de control de temperatura a la posición deseada.

- Para conseguir un enfriamiento rápido cuando la temperatura exterior es alta, coloque el botón en la posición "ON" (Encendido). La luz indicadora del botón se enciende. Asegúrese de regresar el botón a la posición "OFF" (Apagado) para un enfriamiento normal. La luz indicadora del botón se apaga. También puede seleccionar el modo MAX A/C (MÁX A/A) para un enfriamiento rápido.

### Calefacción deshumedecida

Este modo se usa para calentar y deshumedecer el aire.

1. Coloque el botón en la posición "OFF" (Apagado). La luz indicadora del botón se apaga.
2. Presione el botón de control de flujo de aire .
3. Gire el selector de control del ventilador a la posición deseada.
4. Oprima el botón A/C para encender. La luz indicadora del botón A/C se enciende.
5. Gire el selector de control de temperatura a la posición deseada.

### Recomendaciones de funcionamiento

- Mantenga las ventanillas cerradas mientras el aire acondicionado está funcionando.
- Después de estacionarse al sol, maneje durante 2 ó 3 minutos con las ventanillas abiertas para ventilar el aire caliente del compartimiento de pasajeros. Luego, cierre las ventanillas. Esto permite que el aire acondicionado enfríe el interior más rápidamente.
- **El sistema de aire acondicionado debe funcionar durante aproximadamente 10 minutos al menos una vez al mes. Esto ayuda a evitar daño en el sistema debido a la falta de lubricación.**
- Es posible ver vapor que emana de las ventilas en condiciones de calor húmedo, ya que el aire se enfría rápidamente. Esto no indica un funcionamiento incorrecto.
- **Si el indicador de temperatura del agua de enfriamiento del motor señala que la temperatura del agua está sobre el rango normal, apague el aire acondicionado. Consulte "Si su vehículo se sobrecalienta" en la sección "En caso de emergencia" de este manual.**

## TABLAS DE FLUJO DE AIRE

Las siguientes tablas muestran el botón y las posiciones del selector para una calefacción, enfriamiento o desempañado **MÁXIMO Y RÁPIDO. El botón de recirculación del aire siempre debe estar en la posición OFF para calefacción y desempañador.**

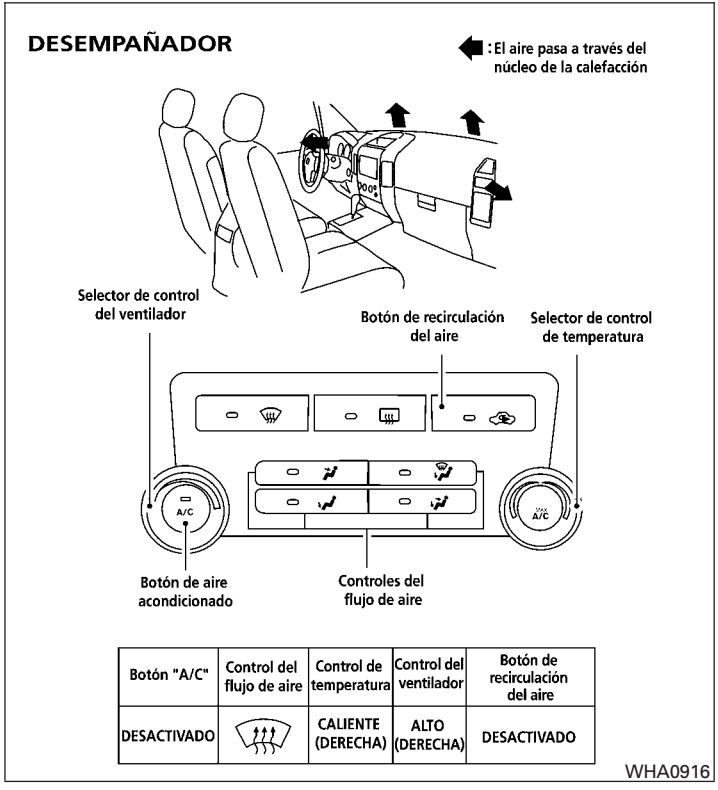


| Botón "A/C" | Control del flujo de aire | Control de temperatura | Control del ventilador | Botón de recirculación del aire |
|---|---|---|---|---|
| DESACTIVADO | | CALIENTE (DERECHA) | ALTO (DERECHA) | DESACTIVADO |

## CALEFACCIÓN EN DOS NIVELES

: El aire pasa a través del núcleo de la calefacción

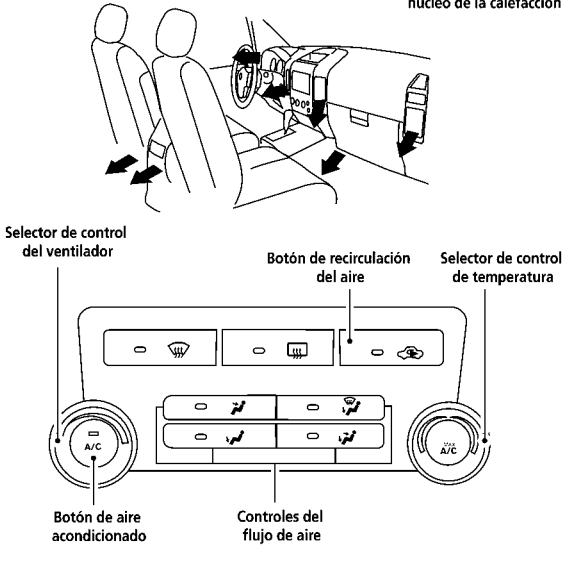


| Botón "A/C" | Control del flujo de aire | Control de temperatura | Control del ventilador | Botón de recirculación del aire |
|---|---|---|---|---|
| DESACTIVADO | | CALIENTE (DERECHA) | ALTO (DERECHA) | DESACTIVADO |

WHA0917

## CALEFACCIÓN

: El aire pasa a través del núcleo de la calefacción

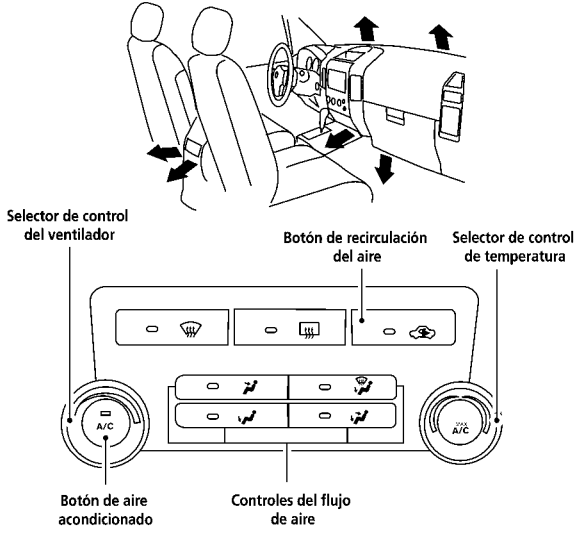


| Botón "A/C" | Control del flujo de aire | Control de temperatura | Control del ventilador | Botón de recirculación del aire |
|---|---|---|---|---|
| DESACTIVADO | | CALIENTE (DERECHA) | ALTO (DERECHA) | DESACTIVADO |

WHA0918

## CALEFACCIÓN Y DESEMPAÑADOR

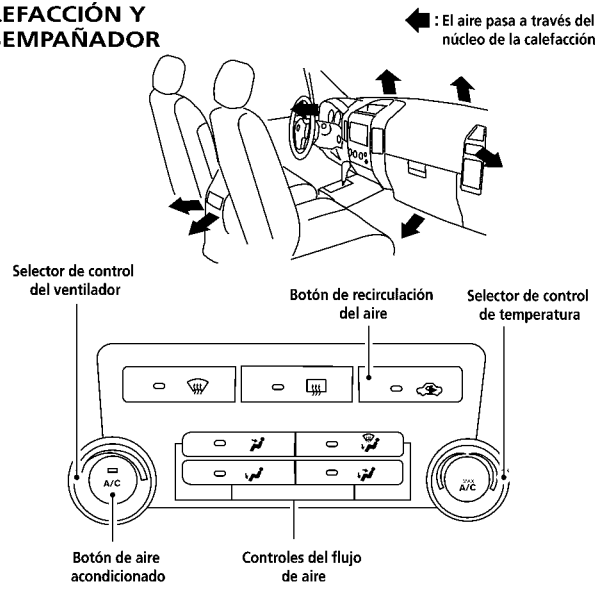


| Botón "A/C" | Control del flujo de aire | Control de temperatura | Control del ventilador | Botón de recirculación del aire |
|---|---|---|---|---|
| DESACTIVADO | | CALIENTE (DERECHA) | ALTO (DERECHA) | DESACTIVADO |

WHA0919

## ENFRIAMIENTO

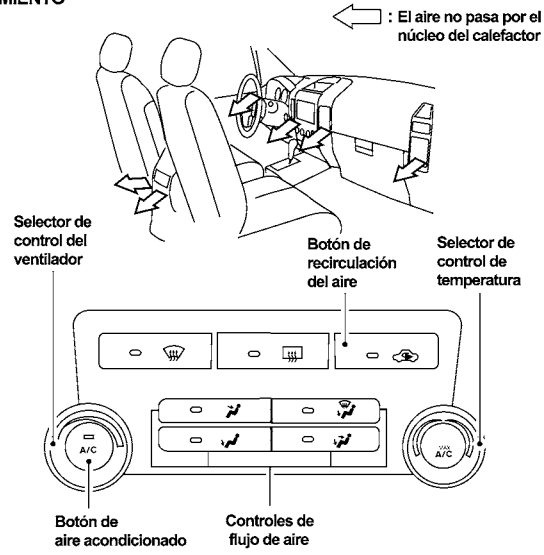


| Botón de A/A | Control de flujo de aire | Control de temperatura | Control del ventilador | Botón de recirculación del aire |
|---|---|---|---|---|
| ENC automático | MAX A/C | FRÍO (IZQUIERDA) | ALTA (DERECHA) | ENC automático |

WHA1352

El sistema de aire acondicionado en su vehículo NISSAN se carga con un refrigerante diseñado pensando en el medioambiente.

**Este refrigerante no daña la capa de ozono.**

Cuando se requiera dar servicio al aire acondicionado de su NISSAN, será necesario un equipo de carga y un lubricante especial. El uso de refrigerante o lubricantes no adecuados causará daños severos en el sistema de aire acondicionado. Consulte “Recomendaciones de refrigerante y lubricante para el sistema de aire acondicionado” en la sección “Información técnica para el consumidor” de este manual.

Un distribuidor NISSAN podrá dar servicio a su sistema de aire acondicionado “compatible con el medioambiente”.

**⚠ ADVERTENCIA**

**El sistema de aire acondicionado contiene refrigerante a alta presión. Para evitar lesiones personales, cualquier servicio al aire acondicionado debe ser realizado sólo por un distribuidor NISSAN autorizado.**

# RADIO

Ponga el interruptor de encendido en la posición de accesorios o de encendido y oprima la perilla PWR (encendido)/VOL (volumen) para encender el radio. Si quiere escuchar el radio con el motor apagado, el interruptor de encendido se debe girar a la posición de accesorios.

La recepción del radio se ve afectada por la intensidad de la señal de la estación, la distancia del radiotransmisor, edificios, puentes, montañas y otros factores externos. Los cambios intermitentes en la calidad de la recepción normalmente son generados por estos factores externos.

**El uso de un teléfono móvil dentro o cerca del vehículo puede interferir con la calidad de la recepción del radio.**

## Recepción del radio

El sistema de radio de su NISSAN cuenta con circuitos electrónicos de vanguardia para mejorar la recepción del radio. Estos circuitos están diseñados para ampliar el rango de recepción y mejorar la calidad de la recepción.

Sin embargo, existen algunas características generales de las señales de radio tanto FM como AM que pueden afectar la calidad de la recepción del radio en un vehículo en movimiento, incluso si se usa el mejor de los equipos. Estas características son completamente normales en un área de recepción determinada y no indican un funcionamiento incorrecto del sistema de radio de su NISSAN.

Las condiciones de recepción cambiarán constantemente debido al movimiento del vehículo. Los edificios, el terreno, la distancia de la señal y la interferencia de otros vehículos pueden influir negativamente la recepción ideal. A continuación, se describen algunos factores que afectan la recepción del radio.

Algunos teléfonos celulares u otros dispositivos pueden causar interferencia o generar un ruido tipo zumbido en las bocinas del sistema de audio. Almacenar el dispositivo en otro lugar puede reducir o eliminar el ruido.

## RECEPCIÓN DE RADIO FM

Alcance: El alcance de FM se limita normalmente a 40 – 48 km (25 – 30 millas), pero el FM monoaural (un solo canal) tiene un alcance levemente mayor que el FM estéreo. Existen factores externos que a veces pueden interferir con la recepción de la estación FM, incluso si ésta se encuentra dentro de 40 km (25 millas). La intensidad de la señal FM se relaciona directamente con la distancia entre el transmisor y el receptor. Las señales FM siguen un trayecto de línea recta,

presentando muchas de las mismas características que la luz. Por ejemplo, éstas se reflejarán en los objetos.

Atenuación del sonido y desviación: A medida que el vehículo se aleja de una radiodifusora, las señales tenderán a desvanecerse y/o desviarse.

Estática y fluctuaciones: Cuando hay interferencia en la señal provocada por edificios, cerros grandes o debido a la posición de la antena (normalmente aunada a una distancia considerable de la radiodifusora), se puede percibir estática o fluctuaciones. Esto se puede disminuir ajustando el control de agudos para reducir la respuesta a éstos.

Recepción de múltiples trayectos: Debido a las características de las señales FM, las señales directas y reflejadas alcanzan el receptor al mismo tiempo. Las señales pueden cancelarse entre sí, generando fluctuaciones o pérdida de sonido momentánea.

## RECEPCIÓN DE RADIO AM

Las señales AM, debido a su baja frecuencia, pueden desviarse alrededor de los objetos y saltar a través de la tierra. Además, las señales pueden rebotar de la ionosfera y desviarse nuevamente hacia la tierra. Debido a estas características, las señales AM también están sujetas a interferencia, al viajar del transmisor al receptor.

Atenuación del sonido: Ocurre cuando el vehículo pasa debajo de pasos a desnivel o en áreas con muchos edificios altos. También se puede producir por varios segundos durante turbulencias ionosféricas, incluso en áreas donde no hay obstáculos.

Estática: Provocada por tormentas, cables eléctricos, señales eléctricas e incluso semáforos.

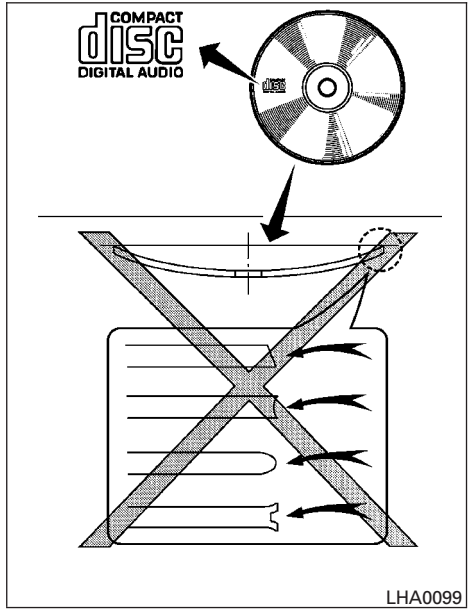


PRECAUCIONES PARA EL FUNCIONAMIENTO DEL AUDIO

## Reproductor de disco compacto (CD)

**⚠ PRECAUCIÓN**

- **No fuerce un disco compacto en la ranura de inserción de CD. Esto podría dañar el CD y/o el reproductor de CD.**
- **Si intenta cargar un CD con la puerta del CD cerrada se podría dañar el CD y/o el reproductor de CD.**
- **Sólo se puede cargar un CD a la vez en el reproductor de CD.**

- **Sólo use discos redondos de 12 cm (4.7 pulg.) de alta calidad que tengan el logotipo "COMPACT disc DIGITAL AUDIO" en el disco o en la caja.**
- **Durante clima frío o días lluviosos, el reproductor puede funcionar incorrectamente debido a la humedad. Si esto sucede, saque el CD y deshumedezca o ventile completamente el reproductor.**
- **El reproductor puede dar saltos al manejar en caminos irregulares.**
- **El reproductor de CD a veces no logra funcionar cuando la temperatura del compartimiento es extremadamente alta. Reduzca la temperatura antes de utilizarlo.**
- **No exponga el CD a la luz directa del sol.**
- **Los CD que están en malas condiciones o sucios, rayados o con huellas digitales pueden no funcionar correctamente.**
- **Los siguientes CD pueden no funcionar correctamente:**
  - **Discos compactos con control de copia (CCCD)**
  - **Discos compactos grabables (CD-R)**
  - **Discos compactos regrabables (CD-RW)**
- **No use los siguientes CD, puesto que pueden hacer que el reproductor de CD no funcione correctamente:**
  - **Discos de 8 cm (3.1 pulg.) con adaptador**
  - **CD que no sean redondos**
  - **CD con etiquetas de papel**
  - **CD que estén torcidos, rayados o con bordes anormales**
- **Este sistema de audio sólo puede reproducir CD previamente grabados. No posee capacidad para grabar o copiar CD.**
- **Si el CD no se puede reproducir, aparecerá uno de los siguientes mensajes.**

1. MP3 or WMA file not supported (Archivo MP3 o WMA no soportado) → "UNPLAYABLE TRACK" (PISTA NO REPRODUCIBLE) → Go to next track (Vaya a la siguiente pista)
2. CD ROM → "No Audio Track" (Sin pista de audio) → Eject disc and go to the last mode (CD player only) (Expulse el disco y vaya al último modo (únicamente reproductor de CD)
3. TEMP/MECH ERROR (ERROR DE TEMP/MEC) → "PRESS EJECT" (OPRIMA EXPULSAR)
4. READ/FOCUS ERROR (ERROR DE LECTURA/ENFOQUE) → "CHECK DISC" (REVISAR DISCO)

**"CHECK DISK"**

- **Confirme que el CD esté correctamente insertado (la etiqueta hacia arriba, etc.).**
- **Confirme que el CD no esté doblado, torcido o rayado.**

**"PRESS EJECT"**

**Éste es un error debido al exceso de temperatura en el interior del reproductor. Para sacar el CD oprima el botón "EJECT". Después de un momento, vuelva a insertar el CD. El CD se puede reproducir cuando la temperatura del reproductor vuelve a la normalidad.**

**"UNPLAYABLE":**

**Es imposible reproducir el archivo en este sistema de audio.**

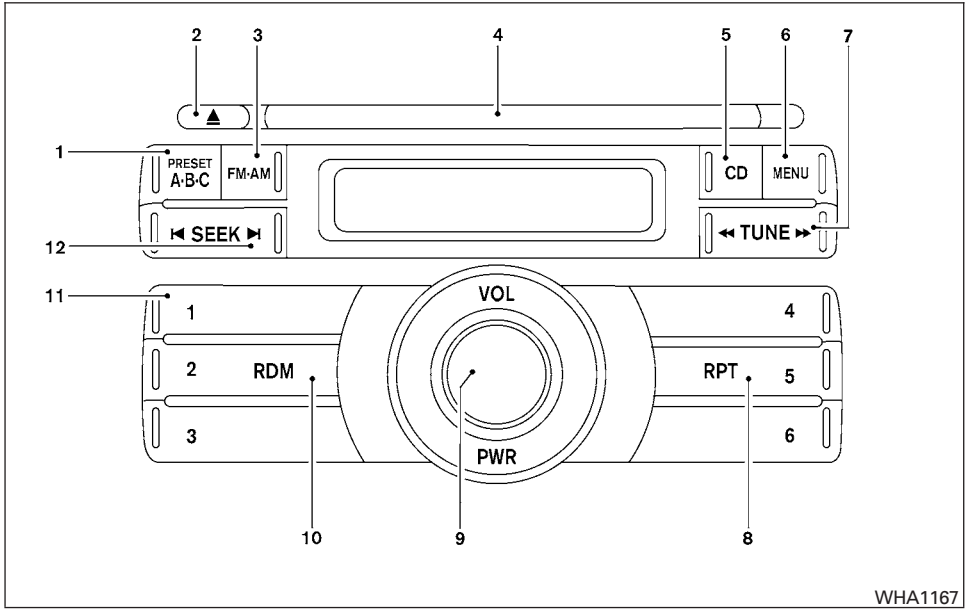


1. Botón "PRESET A·B·C"
2. ⏏ Botón de expulsión de CD:
3. Botón "FM·AM"
4. Ranura de inserción de CD
5. Botón "CD"
6. Botón "MENU"
7. Botón "TUNE" (Sintonizar)
8. Botón "RPT"
9. Botón "PWR" (Encendido)/perilla de control "VOL" (Volumen)
10. Botón "RDM"
11. Botones de selección de estaciones (1 – 6)
12. Botón "SEEK" (Buscar)

## RADIO FM/AM CON REPRODUCTOR DE DISCO COMPACTO (CD)

Para conocer todas las precauciones del funcionamiento, consulte "Precauciones para el funcionamiento del audio" descritas anteriormente en esta sección.

### Principal funcionamiento de audio

**Botón de encendido y perilla de control de volumen**

Ponga el interruptor de encendido en la posición de accesorios o de encendido, y luego presione el botón "PWR" (Encendido). Si quiere escuchar el radio con el motor apagado, ponga el interruptor de encendido en la posición de accesorios. El modo (radio o CD) que se estaba reproduciendo inmediatamente antes de que el sistema se apagara, reanuda la reproducción.

Cuando no hay un CD cargado, se enciende el radio. Al oprimir nuevamente el botón "PWR", se apaga el sistema.

Gire la perilla de control ″VOL″ a la derecha para aumentar el volumen o a la izquierda para disminuirlo.

**Botón ″MENU″ (″BASS″ (Graves), ″TREBLE″ (Agudos), ″FADE″ (Atenuación del sonido), ″BALANCE″ (Balance) y ″CLOCK″ (Reloj)):**

Oprima el botón ″MENU″ para cambiar el modo de la siguiente forma:

BAS (Graves) → TRE (Agudos) → FAD (Atenuación del sonido) → BAL (Balance) → CLOCK (Reloj) → Audio → BAS (Graves)

Para ajustar graves, agudos, atenuación del sonido y balance, oprima el botón ″MENU″ hasta que en la pantalla aparezca el modo deseado. Oprima el botón ″SEEK″ (Buscar) para ajustar los graves y los agudos al nivel deseado. También puede usar el botón ″SEEK″ (Buscar) para ajustar los modos de Atenuación del sonido y Balance. En el modo de atenuación del sonido se ajusta el nivel del sonido entre las bocinas delanteras y traseras, mientras que en el modo Balance se ajusta el sonido entre las bocinas derecha e izquierda.

Una vez que haya ajustado la calidad del sonido en el nivel deseado, oprima repetidamente el botón ″MENU″ hasta el vuelva a aparecer la pantalla del radio o CD. De lo contrario, la pantalla del radio o CD volverá a aparecer automáticamente después de unos 10 segundos.

**NOTA:**

**Si el reloj está habilitado, al oprimir el botón ″MENU″ (Menú) se cambia el modo de la siguiente manera:**
**BAS (Graves) → TRE (Agudos) → FAD (Atenuación del sonido) → BAL (Balance) → CLOCK (Reloj) → Hour adjustment (Ajustar horas) → Minute adjustment (Ajustar minutos) → Audio → BAS (Graves)**

Para más información relacionada con el ajuste del reloj, consulte ″Ajuste del reloj″ más adelante en esta sección.

**Funcionamiento del reloj**

Oprima el botón ″MENU″ (Menú) hasta que se despliegue la palabra CLOCK (Reloj); utilice el botón ″SEEK″ (Buscar) para activar (CLK ON) o desactivar (CLK OFF) la pantalla del reloj.

**Ajuste del reloj**

Si el reloj no se despliega con el interruptor de encendido en la posición de accesorios o de encendido, tendrá que seleccionar el modo ″CLK-ON″ (Activar reloj). Oprima repetidamente el botón ″MENU″ (Menú) hasta que se despliegue la palabra ″CLOCK″ (Reloj). Utilice el botón ″SEEK″ (Buscar) para habilitar el modo ″CLK-ON″ (Activar reloj).

1. Oprima repetidamente el botón ″MENU″ (Menú) hasta que aparezca el modo CLOCK (Reloj); oprima el botón ″SEEK″ (Buscar) hasta que aparezca CLK ON (Activar reloj).
2. Oprima nuevamente el botón ″MENU″ (Menú); la hora comenzará a destellar.
3. Oprima el botón ″SEEK″ (Buscar) ⏮ o ⏭ para ajustar la hora.
4. Oprima nuevamente el botón ″MENU″, la pantalla cambiará al modo de ajuste de minutos.
5. Los minutos empezarán a destellar. Oprima el botón ″SEEK″ (Buscar) ⏮ o ⏭ para ajustar los minutos.
6. Oprima nuevamente el botón ″MENU″ para salir del modo de ajuste de reloj.

La pantalla volverá a la visualización del reloj normal después de 10 segundos, o bien, oprima nuevamente el botón ″MENU″ para volver a la pantalla de reloj normal.

**Restablecimiento de la hora**

Mantenga oprimido el botón ″MENU″ y luego presione ″TUNE/SEEK″ (Sintonizar/Buscar); la hora se restablecerá de la siguiente manera:

- Si los minutos mostrados antes del restablecimiento están en el rango de :00 - :29, la hora mostrada antes del restablecimiento permanecerá inalterada y los minutos se restablecerán a :00.
- Si los minutos mostrados antes del restablecimiento están en el rango de :30 - :59, la hora mostrada antes del restablecimiento avanzará una hora y los minutos se restablecerán a :00.

Por ejemplo, si el botón ″MENU″ y el botón ″TUNE/SEEK″ (Sintonizar/Buscar) se oprimen mientras la hora mostrada está entre 8:00 y 8:29, la visualización se restablecerá a 8:00. Si los botones se oprimieron mientras la hora estaba entre 8:30 y 8:59, la visualización se restablecerá a 9:00. Al mismo tiempo, la pantalla volverá al audio.

## Operación de radio FM/AM

**Botón ″FM·AM″:**

Oprima el botón ″FM·AM″ para cambiar entre recepción AM ⟷ FM.

El indicador FM estéreo, ST, se enciende durante la recepción de FM estéreo. Cuando la señal de la radiodifusora es débil, el radio automáticamente cambia de recepción estéreo a monoaural.

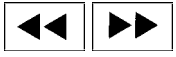

**Botones ″TUNE″ (Sintonizar):**

**Sintonización manual**

Oprima el botón ″TUNE″ ◀◀ o ▶▶ menos de 0.5 segundos para sintonizar manualmente.

Para moverse rápidamente por los canales, oprima y mantenga oprimido el botón ″TUNE″ (Sintonizar) ◀◀ o ▶▶ más de 1.5 segundos.

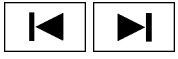

**Botones ″SEEK″ (Buscar):**

**Sintonización con ″SEEK″ (Buscar)**

Oprima el botón ″SEEK″ (Buscar) |◀ o ▶| para buscar a través de las frecuencias. La sintonización con ″SEEK″ (Buscar) comienza de las frecuencias bajas a las altas, o de las frecuencias altas a las bajas, dependiendo del botón que se oprima y se detiene en la siguiente radiodifusora. Una vez que se alcanza la radiodifusora más alta, el radio continúa en el modo de búsqueda en la radiodifusora más baja.

**Ajuste de estación en memoria:**

Se pueden ajustar 18 estaciones para radio FM y AM en los botones de preestablecimiento A, B y C en cualquier combinación de estaciones AM o FM.

1. Oprima el botón ″PRESET A·B·C″ para cambiar entre los distintos bancos de almacenamiento. El radio muestra el icono A, B o C para indicar qué ajuste de los preestablecimientos está activo.
2. Sintonice la estación deseada usando la función ″TUNE″ (Sintonizar) o ″SEEK″ (Buscar). Mantenga oprimidos los botones de memoria de la estación deseada (1 – 6) hasta que se escuche un sonido. (El radio deja de sonar cuando se oprime el botón seleccionado.)
3. El indicador de la estación se encenderá y se reanudará el sonido. La programación ha finalizado.
4. Se pueden programar otros botones de la misma manera.

Si el cable del acumulador se desconecta o si se abre el fusible, se cancelará la memoria del radio. En dicho caso, vuelva a programar las estaciones deseadas.

## Funcionamiento del reproductor de discos compactos (CD)

Ponga el interruptor de encendido en la posición de accesorios o de encendido e inserte con cuidado el disco compacto en la ranura, con el lado de la etiqueta hacia arriba. El disco compacto se inserta automáticamente en la ranura y comienza la reproducción.

Si el radio ya está funcionando, automáticamente se apaga y comienza la reproducción del disco compacto.

**Botón ″CD″:**

Cuando se oprime el botón ″CD″ con un disco compacto cargado mientras el radio está sonando, éste se apaga y el último disco compacto utilizado comienza a reproducirse.

**Botones ″TUNE″ (Sintonizar) (retroceso y avance rápido):**

Cuando se oprime el botón ″TUNE″ (Sintonizar) ◀◀ o ▶▶ mientras el disco compacto se está reproduciendo, el disco compacto se reproduce más rápido mientras se realiza la acción de retroceso o avance rápido. Cuando el botón se suelta, el disco compacto vuelve a la velocidad de reproducción normal.

**Botones ″SEEK″ (Buscar):**

Cuando se oprime ▶| mientras el disco compacto se está reproduciendo, la pista siguiente a la actual comienza a reproducirse desde el principio. Oprima varias veces el botón ▶| para saltarse varias pistas. Cada vez que se oprime el botón, el CD avanza 1 pista. El número de la pista aparece en la pantalla. (Cuando se salta la última pista del disco compacto, se reproduce la primera pista.)

Cuando se oprime el botón |◀ , la pista que se está reproduciendo regresa al principio. Oprima varias veces el botón |◀ para saltarse varias pistas hacia atrás. Cada vez que se oprime el botón, el CD retrocede una pista.

**Botón ″SEEK″ (Explorar CD):**

Oprima y mantenga oprimido el botón ″SEEK″ (Buscar) ▶| más de 1.5 segundos para explorar a través de los primeros 10 segundos de una pista del disco compacto. El icono de SCAN destella durante el modo de exploración.

El modo de exploración se cancela una vez que se exploran todas las pistas del disco o si se oprime el botón ″SEEK″ |◀ o ▶| durante el modo de exploración.

**Botón ″RPT″:**

Cuando se oprime el botón ″RPT″ mientras se está reproduciendo el disco compacto, el patrón de reproducción se puede cambiar de la siguiente forma:

1 ⟷ Normal

1: Se repite la pista que se está reproduciendo actualmente.

**Botón ″RDM″:**

Cuando se oprime el botón ″RDM″ mientras se está reproduciendo el disco compacto, el patrón de reproducción se puede cambiar de la siguiente forma:

RDM ⟷ Normal

RDM: Las pistas del disco que se está reproduciendo actualmente se reproducirán en forma aleatoria.

**Botón de expulsión de CD:**

Cuando se oprime el botón ⏏ con un disco compacto cargado, éste se expulsará.

Cuando se oprime el botón ⏏ mientras se está reproduciendo un disco compacto, éste será expulsado y el sistema se apagará.

**Indicador CD IN:**

El indicador ″CD IN″ aparece en la pantalla cuando se carga el CD cuando el sistema está encendido.

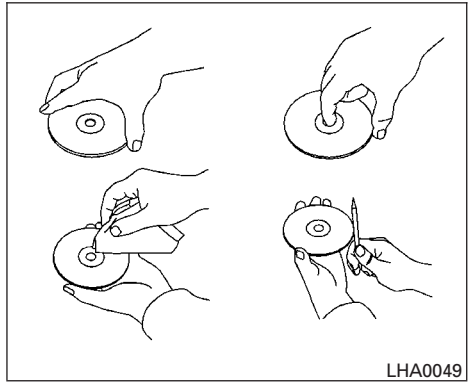


## CUIDADO Y LIMPIEZA DE UN CD

- Tome un CD por sus bordes. No flexione el disco. Nunca toque la superficie del disco.
- Coloque siempre los discos en la caja de almacenamiento cuando no se estén usando.
- Para limpiar un disco, limpie la superficie desde el centro hacia el borde exterior usando un trapo limpio y suave. No limpie el disco con movimiento circular.
- No use limpiadores de discos convencionales ni alcohol destinado para uso industrial.
- Un disco nuevo puede estar áspero en el centro y en los bordes exteriores. Elimine las asperezas frotando los bordes interiores y exteriores con el costado de un lapicero o lápiz, como se ilustra.

## ANTENA

La antena no se puede acortar, pero sí se puede quitar. Cuando necesite quitar la antena, gire la varilla hacia la izquierda.

Para instalar la varilla de la antena, gírela hacia la derecha. Apriete la varilla de la antena según la especificación usando una herramienta adecuada, como una llave de extremo abierto. La especificación para el apriete de la varilla de la antena es de 3.4 – 3.6 N·m (30 – 32 lb-pulg). No use alicates para apretar la antena, ya que podrían quedar marcas en la superficie de ésta. La varilla de la antena no se puede apretar con la mano según la especificación adecuada.

**⚠ PRECAUCIÓN**

**Siempre apriete la varilla de la antena durante la instalación o ésta puede quebrarse al manejar el vehículo.**

## TELÉFONO DE AUTOMÓVIL O RADIO CB

Al instalar un radio de aficionado CB o un teléfono para automóvil en su NISSAN, asegúrese de tomar las siguientes precauciones; de lo contrario, el nuevo equipo puede afectar adversamente el sistema de control del motor y otras piezas electrónicas.

**⚠ ADVERTENCIA**

- **No se deben usar teléfonos móviles mientras se maneja, ya que se debe estar muy atento a la conducción. Algunas jurisdicciones prohíben el uso de teléfonos móviles al manejar.**
- **Si no puede prestar total atención al funcionamiento del vehículo mientras habla por teléfono, deténgase en un lugar seguro para hacerlo.**

**⚠ PRECAUCIÓN**

- **Mantenga la antena lo más alejada posible de los módulos de control electrónico.**
- **Mantenga el cable de la antena a más de 20 cm (8 pulg.) de los arnéses del sistema de control electrónico. No coloque el cable de la antena junto a los arnéses.**
- **Ajuste la relación de las ondas estacionarias de la antena de acuerdo con las recomendaciones del fabricante.**
- **Conecte el cable de tierra desde el chasis del radio CB a la carrocería.**
- **Para obtener detalles, consulte a un distribuidor NISSAN.**
- **No conecte a tierra accesorios eléctricos directamente a la terminal del acumulador. Si lo hace, derivará el sistema de control de voltaje variable y la batería del vehículo podría no cargarse completamente. Consulte ″Sistema de control de voltaje variable″ en la sección ″Mantenimiento y recomendaciones preventivas″ más adelante en este manual.**
- **Para evitar que se descargue la batería del vehículo, use los accesorios eléctricos con el motor funcionando.**

## NOTAS

# 5 Arranque y conducción


Precauciones en el arranque y conducción. . . . . 5-2
Gases de escape (monóxido de carbono) . . . . . 5-2
Catalizador de tres vías . . . . . 5-3
Sistema de monitoreo de presión de las llantas (TPMS) . . . . . 5-3
Precauciones de manejo en pavimento y fuera del camino. . . . . 5-6
Cómo evitar choques y volcaduras . . . . . 5-6
Recuperación fuera del camino . . . . . 5-7
Pérdida rápida de presión de aire . . . . . 5-7
Consumo de alcohol/drogas y manejo . . . . . 5-8
Precauciones de seguridad de conducción. . . . . 5-8
Interruptor de encendido . . . . . 5-10
Transmisión automática . . . . . 5-11
Posiciones de la llave . . . . . 5-12
Sistema inmovilizador de vehículo NISSAN . . . . . 5-12
Antes de arrancar el motor. . . . . 5-12
Arranque del motor . . . . . 5-13
Manejo del vehículo. . . . . 5-14
Transmisión automática . . . . . 5-14
Freno de estacionamiento . . . . . 5-18
Control de crucero . . . . . 5-19
Precauciones para el control de crucero . . . . . 5-19
Operación del control de crucero . . . . . 5-20
Programa de asentamiento . . . . . 5-21
Aumento del rendimiento de combustible . . . . . 5-21
4x4 Uso de la tracción en las cuatro ruedas (4WD) (sólo si está equipado) . . . . . 5-22
Procedimientos de cambio de la caja de transferencia . . . . . 5-22
Estacionamiento/estacionamiento en pendientes. . . . . 5-30
Arrastre de un remolque. . . . . 5-31
Remolque de cama plana. . . . . 5-31
Dirección hidráulica. . . . . 5-32
Sistema de frenos . . . . . 5-32
Precauciones para el freno . . . . . 5-32
Sistema de frenos antibloqueo (ABS). . . . . 5-33
Sistema de control dinámico del vehículo (VDC) . . . . . 5-35
Sistema de control de descenso de pendientes (sólo si está equipado) . . . . . 5-36
Manejo en clima frío . . . . . 5-37
Liberación del seguro de una puerta congelada . . . . . 5-37
Anticongelante . . . . . 5-37
Acumulador. . . . . 5-37
Drenado del agua de enfriamiento . . . . . 5-38
Equipamiento de las llantas. . . . . 5-38
Equipamiento especial para invierno . . . . . 5-38
Manejo sobre nieve o hielo . . . . . 5-38

## PRECAUCIONES EN EL ARRANQUE Y CONDUCCIÓN.

**⚠ ADVERTENCIA**

- **No deje solos en el vehículo a niños o adultos que normalmente requieren de ayuda de otra persona. Tampoco se deben dejar mascotas solas. Pueden sufrir accidentes o dañar a otros al accionar inadvertidamente el vehículo. También, en días calurosos y soleados, las temperaturas en un vehículo cerrado rápidamente pueden elevarse y causar lesiones graves o posiblemente fatales a personas o animales.**
- **Asegure correctamente toda la carga con cuerdas o correas a fin de impedir que se deslice o que se mueva. No coloque carga a una altura superior a la de los respaldos. En un frenado repentino o en un choque, la carga sin asegurar puede causar lesiones personales.**

### GASES DE ESCAPE (monóxido de carbono)

**⚠ ADVERTENCIA**

- **No respire los gases de escape, éstos contienen monóxido de carbono, que es incoloro e inodoro. El monóxido de carbono es peligroso. Puede provocarle una pérdida del conocimiento o incluso la muerte.**
- **Si sospecha que están entrando humos del escape al vehículo, siga estas precauciones:**
  1. **Conduzca con todas las ventanillas totalmente abiertas.**
  2. **Lleve el vehículo lo antes posible con un mecánico calificado para que lo revise.**
- **No arranque el motor en espacios cerrados, como un estacionamiento.**
- **No estacione el vehículo con el motor en funcionamiento por períodos prolongados.**
- **Si tiene que pasar cableado eléctrico u otras conexiones de cables a un remolque a través del sello de la compuerta trasera o la carrocería, siga las recomendaciones del fabricante para evitar que entre monóxido de carbono al vehículo.**
- **El sistema de escape y la carrocería deberán ser revisados por un técnico calificado cada vez que:**
  a. **Se levante el vehículo para recibir mantenimiento.**
  b. **Sospeche que ha ingresado humo del escape al compartimiento de pasajeros.**
  c. **Observe un cambio en el sonido del sistema de escape.**
  d. **Haya tenido un accidente en el que se haya dañado el sistema de escape, la parte inferior de la carrocería o la parte trasera del vehículo.**

- **Si va a adaptar una carrocería especial, un camper, u otro equipo para uso recreativo u otro uso, siga las recomendaciones del fabricante para evitar que entre monóxido de carbono al vehículo. No ocupe estas áreas mientras el motor está funcionando incluso si el vehículo está estacionado. Algunos aparatos de vehículos recreativos como estufas, refrigeradores, calentadores, etc. también pueden generar monóxido de carbono.**

## CATALIZADOR DE TRES VÍAS

El catalizador de tres vías es un dispositivo de control de emisiones instalado en el sistema de escape. Los gases de escape en el catalizador de tres vías se queman a altas temperaturas para contribuir con la reducción de elementos contaminantes.

**⚠ ADVERTENCIA**

- **Los gases de escape y el sistema de escape alcanzan altas temperaturas. Las personas, animales o materiales inflamables deben mantenerse alejados de los componentes del sistema de escape.**
- **No detenga ni estacione el vehículo sobre materiales inflamables, como pasto seco, papeles o trapos. Pueden encenderse y provocar un incendio.**

**⚠ PRECAUCIÓN**

- **No use gasolina con plomo. Los depósitos de la gasolina con plomo reducirán seriamente el funcionamiento del catalizador de tres vías en cuanto a su contribución con la reducción de elementos contaminantes de escape.**
- **Mantenga el motor afinado. Los funcionamientos incorrectos en el encendido, inyección de combustible o sistemas eléctricos pueden generar un flujo de combustible extremadamente rico hacia el catalizador de tres vías, haciendo que éste se sobrecaliente. No continúe manejando si el motor falla o si se detecta una notoria pérdida de desempeño u otras condiciones no usuales en el manejo. Lleve el vehículo a un distribuidor NISSAN para que lo revisen a la brevedad.**
- **Evite manejar con un nivel de combustible extremadamente bajo. Al quedarse sin combustible se puede producir una falla de encendido en el motor, dañando el catalizador de tres vías.**
- **No revolucione excesivamente el motor mientras se está calentando.**
- **No empuje ni remolque el vehículo para poner en marcha el motor.**

## SISTEMA DE MONITOREO DE PRESIÓN DE LAS LLANTAS (TPMS)

Cada llanta, incluida la de refacción (si la tiene), se debe revisar mensualmente cuando están frías y debe tener la presión de inflado recomendada por el fabricante, la que se encuentra en la etiqueta del vehículo o en la etiqueta de presión de inflado de llantas. (Si su vehículo tiene llantas de un tamaño distinto al que se indica en la etiqueta del vehículo o en la etiqueta de presión de inflado de llantas, deberá determinar la presión de inflado de las llantas adecuada.)

Como función de seguridad adicional, el vehículo cuenta con un Sistema de monitoreo de presión de aire de las llantas (TPMS) que enciende un indicador de presión baja de aire de llanta cuando una o más llantas están considerablemente desinfladas. Por consiguiente, cuando el indicador de presión baja de llanta se enciende,

debe detenerse y revisar las llantas lo antes posible para inflarlas hasta obtener la presión de aire apropiada. Si maneja con una llanta extremadamente desinflada, hará que ésta se sobrecaliente, lo que puede provocar una falla de la llanta. Las llantas desinfladas también hacen que se reduzca la eficiencia del combustible y la vida útil de las bandas de rodamiento de las llantas, lo que puede afectar a la capacidad de maniobra y frenado del vehículo.

Observe que el TPMS no es un sustituto del mantenimiento de llantas adecuado, y que es responsabilidad del conductor mantener la presión correcta de las llantas, incluso si el inflado insuficiente no ha alcanzado el nivel necesario para activar el indicador de presión baja de llanta del TPMS.

El vehículo también cuenta con un indicador de falla del TPMS para indicar cuándo el sistema no está funcionando en forma adecuada. El indicador de falla del TPMS se combina con el indicador de presión baja de llanta. Cuando el sistema detecta un funcionamiento incorrecto, el indicador destella durante aproximadamente un minuto y luego permanece encendido en forma continua. Esta secuencia continuará en los siguientes arranques del vehículo, mientras exista el funcionamiento incorrecto. Cuando el indicador de falla esté encendido, el sistema no podrá detectar o señalar una presión baja de llanta, como es su objetivo. Los funcionamientos incorrectos del TPMS se pueden producir por diversas razones, incluida la instalación de llantas o ruedas de reemplazo o alternativas en el vehículo, que impiden que el TPMS funcione correctamente. Siempre revise el indicador de falla del TPMS después de cambiar una o más llantas o ruedas en el vehículo, para asegurarse de que éstas permitan el funcionamiento correcto del TPMS.

**Información adicional:**

- **El TPMS no monitorea la presión de la llanta de refacción.**
- El TPMS se activa sólo cuando el vehículo es conducido a más de 25 km/h (16 MPH). Además, es posible que este sistema no detecte una disminución repentina en la presión de las llantas (por ejemplo, una llanta que se desinfla durante el manejo).
- La luz de advertencia de presión baja de llanta no se apaga automáticamente cuando se ajusta la presión de las llantas. Después de inflar las 4 llantas a la presión recomendada, se debe conducir el vehículo a más de 25 km/h (16 MPH) para que se active el TPMS y se apague la luz de advertencia de presión baja de llanta. Use un indicador de presión para revisar la presión de las llantas.
- El mensaje de advertencia COMPROBAR PRESIÓN DE LAS LLANTAS se despliega en el odómetro cuando se ilumina la luz de advertencia de presión baja de llanta (!) y se detecta una presión baja de llanta. El mensaje de advertencia COMPROBAR PRESIÓN DE LAS LLANTAS desaparece cuando se apaga la luz de advertencia de presión baja de llanta (!) . Oprima el botón de restablecimiento más de 1 segundo para apagar manualmente el mensaje de advertencia COMPROBAR PRESIÓN DE LAS LLANTAS. La luz de advertencia de presión baja de llanta (!) permanece encendida hasta que las llantas se inflan a la presión de llantas en frío recomendada. El mensaje de advertencia COMPROBAR PRESIÓN DE LAS LLANTAS se despliega cada vez que el interruptor de encendido se gira a la posición ON (Encendido) siempre y cuando la luz de advertencia de presión baja de llanta (!) permanezca encendida. Consulte ″Restablecimiento del mensaje de advertencia Comprobar presión de las llantas″ en la sección ″Instrumentos y controles″.

- El mensaje de advertencia COMPROBAR PRESIÓN DE LAS LLANTAS no se despliega si la luz de advertencia de presión baja de llanta se enciende para indicar una falla del TPMS.
- La presión de las llantas aumenta y disminuye dependiendo del calor generado al manejar el vehículo y la temperatura exterior. Una baja temperatura exterior puede reducir la temperatura del aire dentro de la llanta, lo cual puede provocar una presión de inflado de llanta menor. Esto puede hacer que se encienda la luz de advertencia de presión baja de llanta. Si la luz de advertencia se enciende en temperatura ambiente baja, revise la presión de las cuatro llantas.
- La etiqueta de información de las llantas y carga (también conocida como etiqueta del vehículo o etiqueta de presiones de inflado de las llantas) está situada en la abertura de la puerta del conductor.

Para obtener información adicional, consulte “Luz de advertencia de presión baja de llanta” en la sección “Instrumentos y controles” y “Sistema de monitoreo de presión de las llantas (TPMS)” en la sección “En caso de emergencia”.

**⚠ ADVERTENCIA**

- **Si la luz de advertencia de presión baja de llanta se enciende mientras maneja, evite maniobras de viraje repentino o frenados abruptos, reduzca la velocidad del vehículo, salga del camino y colóquese en un área segura y detenga el vehículo lo antes posible. Conducir con las llantas desinfladas puede producirles un daño permanente y aumentar la probabilidad de que fallen. Se pueden producir serios daños en el vehículo que pueden causar un accidente con lesiones personales severas. Revise la presión de las cuatro llantas. Para apagar la luz de advertencia de presión baja de llanta, ajuste la presión de las llantas de acuerdo con la presión de llantas en FRÍO recomendada que aparece en la etiqueta Información de llantas y de carga. Si tiene una llanta desinflada, reemplácela lo antes posible por una de refacción. (Consulte “Llanta desinflada” en la sección “En caso de emergencia” para obtener detalles de cómo cambiarla.)**
- **Cuando instala una llanta de refacción o reemplaza una rueda, la presión de las llantas no se indica, el TPMS no funciona y la luz de advertencia de presión baja de llanta destellará durante aproximadamente un minuto. Después de un minuto, la luz permanece encendida. Comuníquese con el distribuidor NISSAN lo antes posible para el reemplazo de llantas y/o el restablecimiento del sistema.**
- **El reemplazo de llantas por unas no especificadas originalmente por NISSAN puede afectar al funcionamiento correcto del TPMS.**
- **No inyecte ningún sellador líquido o en aerosol a las llantas, ya que esto puede generar un funcionamiento incorrecto de los sensores de presión de las llantas.**

**⚠ PRECAUCIÓN**

**No coloque una película metalizada ni piezas metálicas (antena, etc.) en las ventanillas. Esto causará una recepción deficiente de las señales provenientes de los sensores de presión de las llantas y el TPMS no funcionará correctamente.**

Algunos dispositivos y transmisores pueden interferir temporalmente con el funcionamiento del TPMS y hacer que la luz de advertencia de presión de llanta baja se encienda.

Algunos ejemplos son:

– Cuando hay equipos o dispositivos electrónicos que utilizan frecuencias de radio similares en las cercanías del vehículo.

– Cuando un transmisor se programa en frecuencias similares a las que se están utilizando en el vehículo o cerca de éste.

– Cuando una computadora (o equipo similar) o un convertidor CC/CA se utiliza en el vehículo o cerca de éste.

**Dispositivos de radiofrecuencia de baja potencia:**

**Este dispositivo cumple con SASO 1322/1997 "Dispositivos de frecuencia de radio de baja potencia".**

**La operación está sujeta a las siguientes dos condiciones: (1) Este dispositivo no puede causar interferencia perjudicial, y (2) cualquier interferencia recibida por el dispositivo debe ser aceptada.**

**Cualquier cambio o modificación en el dispositivo que lo haga funcionar fuera de los límites permitidos por esta norma, podría ser motivo de revocación del permiso del usuario para operar el equipo.**

**Las autoridades pertinentes tienen derecho a inspeccionar el dispositivo y, en caso de quejas de interferencia perjudicial causada por el mismo, podría estar sujeto a decomiso.**

## PRECAUCIONES DE MANEJO EN PAVIMENTO Y FUERA DEL CAMINO

**Los vehículos utilitarios tienen una tasa significativamente más alta de volcadura que los otros tipos de vehículos.**

Tienen una distancia entre el suelo y el vehículo más alta que los vehículos de pasajeros lo que les permite tener un mejor desempeño en diversas circunstancias en pavimento y fuera del camino. Esto les da un centro de gravedad mayor que el de los automóviles ordinarios. Una ventaja de la distancia entre el suelo y el vehículo más alta es una mejor vista del camino, lo que permite anticipar problemas. Sin embargo, no están diseñados para virar a las mismas velocidades que los vehículos convencionales de tracción en dos ruedas ni como la mayoría de automóviles deportivos enanos que están diseñados para tener un mejor desempeño bajo condiciones fuera del camino. Si es posible, evite dar vueltas pronunciadas a altas velocidades. Al igual que en los demás vehículos de este tipo, si no lo maneja correctamente puede tener como resultado la pérdida de control o la volcadura del vehículo. En un choque con volcadura, es más probable que las personas que no tienen puesto el cinturón de seguridad mueran que las personas que tienen puesto el cinturón de seguridad.

Asegúrese de leer las precauciones de seguridad de conducción más adelante en esta sección.

## CÓMO EVITAR CHOQUES Y VOLCADURAS

**⚠ ADVERTENCIA**

**Si este vehículo no se maneja de manera segura y prudente, como resultado se puede perder el control o bien causar un accidente.**

Esté atento y siempre maneje a la defensiva. Obedezca todas las leyes del tránsito. Evite el exceso de velocidad, tomar curvas a gran velocidad o realizar maniobras de viraje repentino, puesto que estas prácticas de manejo pueden provocar la pérdida de control del vehículo. **Al igual que con cualquier vehículo, perder el control puede tener como consecuencia un choque con otros vehículos u objetos o la volcadura de éste, particularmente si la**

**pérdida de control hace que el vehículo se deslice de lado.** Siempre esté atento y evite manejar cuando esté cansado. Nunca menaje bajo la influencia del alcohol o drogas (incluido medicamentos recetados o de venta sin receta médica, que pueden provocar somnolencia). Utilice siempre el cinturón de seguridad, tal como se describe en la sección "Seguridad: asientos, cinturones de seguridad y sistema de sujeción suplementario" de este manual y solicite a los pasajeros que también lo hagan.

Los cinturones de seguridad ayudan a reducir el riesgo de lesiones en choques y volcaduras. **En un choque con volcadura, una persona sin cinturón de seguridad o mal abrochado es más probable que sufra lesiones o incluso la muerte que una persona que sí lo lleva.**

## RECUPERACIÓN FUERA DEL CAMINO

Si las ruedas del lado derecho o izquierdo dejan la superficie de la carretera, mantenga el control del vehículo mediante el procedimiento siguiente. Por favor tenga en cuenta que este procedimiento es sólo una guía general. El vehículo debe ser conducido apropiadamente de acuerdo a las condiciones del vehículo, del camino y del tráfico.

1. Mantenga la calma y no reaccione con pánico.
2. No frene.
3. Sostenga firmemente el volante de la dirección con ambas manos y trate de conducir en línea recta.
4. Cuando sea pertinente, libere lentamente el pedal del acelerador para disminuir gradualmente la velocidad del vehículo.
5. Si no hay obstáculos, conduzca el vehículo hacia la carretera a baja velocidad. No intente regresar el vehículo a la carretera hasta que haya disminuido la velocidad del vehículo.
6. Cuando sea seguro hacerlo, gire gradualmente el volante de la dirección hasta que ambas llantas regresen a la carretera. Cuando todas las llantas estén en la carretera, guíe el vehículo al carril apropiado.

- Si decide que no es seguro regresar el vehículo a la carretera debido a las condiciones del vehículo, de la carretera o del tráfico, disminuya gradualmente la velocidad del vehículo para detenerse en un lugar seguro fuera del camino.

## PÉRDIDA RÁPIDA DE PRESIÓN DE AIRE

Si la llanta se poncha o se daña al golpear un obstáculo o caer en un bache puede ocurrir una pérdida rápida de presión de aire o un "estallido". La pérdida rápida de presión de aire también puede ser causada si se conduce con llantas poco infladas.

La pérdida rápida de presión de aire puede afectar el manejo y la estabilidad del vehículo, especialmente a velocidades de autopista.

Ayude a evitar la pérdida rápida de presión de aire manteniendo la presión de aire correcta e inspeccionando visualmente las llantas en busca de desgaste y daños. Consulte "Ruedas y llantas" en la sección "Mantenimiento y recomendaciones preventivas" de este manual. Si una llanta pierde rápidamente presión de aire o "estalla" mientras conduce el vehículo, mantenga el control del vehículo realizando el siguiente procedimiento. Por favor tenga en cuenta que este procedimiento es sólo una guía general. El vehículo debe ser conducido apropiadamente de acuerdo a las condiciones del vehículo, del camino y del tráfico.

**⚠ ADVERTENCIA**

**Las siguientes acciones pueden aumentar el riesgo de perder el control del vehículo si hay una pérdida repentina de presión de aire de las llantas. Si pierde el control del vehículo puede chocar y sufrir lesiones personales.**

- **El vehículo generalmente se mueve o se jalonea en la dirección de la llanta desinflada.**
- **No frene rápidamente.**
- **No libere rápidamente el pedal del acelerador.**
- **No gire rápidamente el volante de la dirección.**

1. Permanezca tranquilo y no pierda el control.
2. Sostenga firmemente el volante de la dirección con ambas manos y trate de conducir en línea recta.
3. Cuando sea pertinente, libere lentamente el pedal del acelerador para disminuir gradualmente la velocidad del vehículo.
4. Dirija gradualmente el vehículo a un lugar seguro fuera del camino y lejos del tráfico, si es posible.
5. Aplique ligeramente el pedal del freno para detener gradualmente el vehículo.
6. Encienda las luces de advertencia de emergencia y contacte a un proveedor de servicios de emergencia en carretera para que cambie la llanta o consulte "Cómo cambiar una llanta desinflada" en la sección "En caso de emergencia" de este manual.

## CONSUMO DE ALCOHOL/ DROGAS Y MANEJO

**⚠ ADVERTENCIA**

**Nunca maneje bajo la influencia de alcohol o drogas. El alcohol en el flujo sanguíneo reduce la coordinación, retrasa el tiempo de reacción y disminuye el criterio. Manejar cuando se ha bebido alcohol aumenta la probabilidad de verse involucrado en un accidente en el que usted y otros resulten con lesiones. Adicionalmente, si queda herido en un accidente, el alcohol puede aumentar la gravedad de las lesiones.**

NISSAN se compromete con un manejo seguro. Sin embargo, debe optar por no manejar bajo la influencia del alcohol. Cada año, miles de personas sufren lesiones o mueren en accidentes en los cuales el alcohol es partícipe. Aunque las leyes locales varían con respecto a lo que se considera legalmente bajo los efectos de las drogas o el alcohol, el hecho es que el alcohol afecta a todas las personas en forma diferente y la mayoría de ellas subestima sus efectos.

Recuerde, ¡el alcohol y el volante no se mezclan! Y esto es también cierto para las drogas (medicamentos vendidos sin receta, con indicación médica y drogas ilegales). No maneje si su capacidad para manejar el vehículo se ve afectada por el alcohol, drogas o alguna otra condición física.

## PRECAUCIONES DE SEGURIDAD DE CONDUCCIÓN

Observe por favor las siguientes precauciones:

**⚠ ADVERTENCIA**

- **Conduzca con cuidado cuando esté fuera del camino y evite áreas peligrosas. Cualquier persona que conduzca o viaje en este vehículo debe estar sentada con su cinturón de seguridad abrochado. Esto lo mantendrá a usted y a sus pasajeros en posición al conducir en terrenos irregulares.**
- **Antes de subir o bajar cuestas, verifique la superficie del camino en busca de protuberancias o baches. Asegúrese de subir y bajar una pendiente moderada.**

- **No conduzca en diagonal en pendientes pronunciadas. En lugar de eso suba y baje las pendientes en línea recta. Los vehículos todo terreno pueden volcarse lateralmente con mayor facilidad que por enfrente o por detrás.**
- **Muchas colinas son demasiado pronunciadas para cualquier vehículo. Si las sube, puede detenerse. Si las baja, puede no ser capaz de controlar la velocidad. Si conduce en diagonal, puede volcarse.**
- **No cambie de velocidad mientras conduce cuesta abajo las pendientes ya que podría perder el control del vehículo.**
- **Permanezca alerta cuando conduzca hacia la cima de una colina. En la parte superior podría haber un barranco u otro peligro que podría causar un accidente.**
- **Si el motor se detiene o no puede llegar hasta la cima de una colina empinada, nunca intente dar la vuelta. Su vehículo podría volcarse. Siempre baje en línea recta en la posición R (Reversa). Nunca retroceda en la posición ″N″ (Neutral) utilizando únicamente el freno, ya que podría perder el control.**
- **El intenso frenado al descender una cuesta podría ocasionar que los frenos se sobrecalienten y fallen, teniendo como resultado la pérdida de control y un accidente. Aplique los frenos levemente y use una velocidad baja para controlar su velocidad.**
- **La carga no asegurada puede ser expulsada al conducir en terrenos irregulares. Asegure apropiadamente la carga para que no sea expulsada hacia adelante y lo lesione a usted o a sus pasajeros.**
- **Para evitar levantar el centro de gravedad excesivamente, distribuya uniformemente la carga. Asegure las cargas pesadas del área de carga lo más hacia adelante y abajo como sea posible. No le ponga al vehículo llantas más grandes de lo especificado en este manual. Esto podría causar que el vehículo se vuelque.**
- **No agarre la parte interior ni los rayos del volante de la dirección al conducir fuera del camino. El volante de la dirección podría moverse repentinamente y lastimar sus manos. En lugar de eso conduzca con sus dedos y pulgares en la parte exterior de la rueda de acero.**
- **Antes de operar el vehículo, asegúrese de que el conductor y todos los pasajeros tienen abrochados sus cinturones de seguridad.**
- **Siempre conduzca con los tapetes en su lugar ya que el piso se puede calentar.**
- **Baje la velocidad cuando haya vientos laterales fuertes. Debido a que su NISSAN tiene un centro de gravedad más alto, se ve más afectado por los vientos laterales fuertes. Las velocidades más bajas garantizan un mejor control del vehículo.**
- **No conduzca más allá de la capacidad de desempeño de las llantas, incluso con la (4WD) Tracción en las cuatro ruedas (sólo si está equipado) acoplada.**

- **La aceleración rápida, las maniobras en vueltas pronunciadas o el frenado repentino pueden causar la pérdida de control.**
- **Si es posible, evite maniobras en vueltas pronunciadas, especialmente a altas velocidades. Su vehículo con tracción en las cuatro ruedas NISSAN tiene un centro de gravedad mayor que un vehículo con tracción en dos ruedas. El vehículo no está diseñado para dar vueltas a las mismas velocidades que los vehículos con tracción en dos ruedas convencionales. Si no opera este vehículo correctamente podría perder el control y/o provocar una volcadura.**
- **Siempre use llantas del mismo tipo, tamaño, marca, fabricación (convencionales, banda sesgada, o radiales), y dibujo de la banda de rodamiento en las cuatro ruedas. Instale cadenas para llantas en las ruedas traseras al conducir en caminos resbaladizos y conduzca con cuidado.**
- **Asegúrese de revisar los frenos inmediatamente después de conducir en el barro o el agua. Para "Frenos mojados", consulte "Sistema de frenos" más adelante en esta sección.**
- **Evite estacionar su vehículo en colinas pronunciadas. Si sale del vehículo y éste se mueve hacia adelante, hacia atrás o de lado, podría lesionarlo.**
- **Siempre que conduzca fuera del camino en arena, lodo o agua tan profundos como el cubo de rueda, puede ser necesario dar mantenimiento con mayor frecuencia. Consulte "Mantenimiento periódico" en la "Información de la garantía y programa de mantenimiento de Nissan".**
- **No use dinamómetros para chasis de dos ruedas ni rodillos libres de dos ruedas. (Modelos (4WD) tracción en las cuatro ruedas)**
- **En los vehículos equipados con (4WD) Tracción en las cuatro ruedas, no intente elevar dos ruedas del suelo ni cambiar la transmisión a cualquier posición de marcha o reversa con el motor funcionando. Si lo hace se podría dañar el tren de potencia o mover inesperadamente el vehículo lo que podría provocar serios daños al vehículo o lesiones personales.**

**⚠ ADVERTENCIA**

- **Jamás retire la llave de encendido ni ponga el interruptor de encendido en la posición de bloqueo mientras conduce. El volante de la dirección se bloqueará (modelos con mecanismo de bloqueo de la dirección). Esto puede hacer que el conductor pierda el control, teniendo como consecuencia graves daños al vehículo o lesiones personales.**

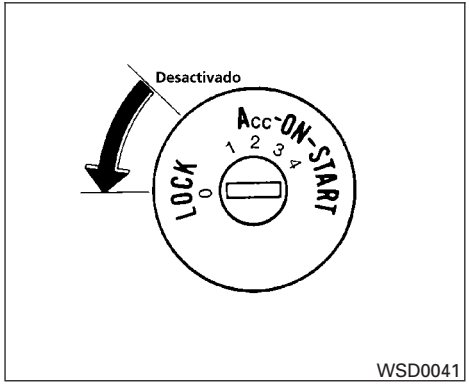


## TRANSMISIÓN AUTOMÁTICA

El seguro del encendido está diseñado para que el interruptor de encendido no pueda girarse a la posición de bloqueo y no se pueda quitar la llave hasta que el selector de cambios se mueva a la posición ″P″ (Estacionamiento).

Al quitar la llave del interruptor de encendido, asegúrese de que el selector de cambios esté en la posición ″P″ (Estacionamiento).

Si el selector de cambios no se mueve a la posición ″P″ (Estacionamiento), el interruptor de encendido no se puede mover a la posición de bloqueo.

Para quitar la llave del interruptor de encendido:

1. Mueva el selector de cambios a la posición ″P″ (Estacionamiento) con el interruptor de encendido en la posición de encendido.
2. Gire el interruptor de encendido a la posición ″LOCK″ (Bloqueo).
3. Quite la llave del interruptor de encendido.

Si el selector de cambios se coloca en la posición ″P″ (Estacionamiento) después de girar el interruptor de encendido a la posición de apagado o cuando el interruptor de encendido no se puede girar a la posición de bloqueo, realice lo siguiente para quitar la llave.

1. Mueva la palanca selectora de cambios a la posición ″P″ (Estacionamiento).
2. Gire ligeramente el interruptor de encendido hacia la posición de encendido.
3. Gire el interruptor de encendido a la posición ″LOCK″ (Bloqueo).
4. Quite la llave.

El selector de cambios está diseñado para que no se pueda cambiar de ″P″ (Estacionamiento) ni colocar en ninguna otra posición de velocidad si el interruptor de encendido se gira a la posición de apagado o si la llave se quita del interruptor.

**La palanca selectora de cambios se puede mover si el interruptor de encendido está en la posición de encendido y se oprime el pedal del freno.**

**Existe una posición ″OFF″ (Apagado) entre las posiciones ″LOCK″ (Bloqueo) y ″ON″ (Encendido). La posición ″OFF″ (Apagado) está indicada por un “1” en el cilindro de la llave. Para modelos sin mecanismo de bloqueo de la dirección: Cuando el interruptor de encendido está en la posición de apagado, el volante de la dirección no está bloqueado.**

Para bloquear el volante de la dirección, se debe girar aproximadamente 1/8 hacia la derecha, a partir de la posición recta.

**Para bloquear el volante de la dirección, gire el interruptor de encendido a la posición de bloqueo. Quite la llave. Para desbloquear el volante de la dirección, inserte la llave y gírela con cuidado mientras mueve el volante de la dirección levemente hacia la izquierda y derecha.**

**Si la llave no se gira desde la posición ″LOCK″ (Bloqueo), gire el volante de la dirección a la izquierda o derecha mientras gira la llave para desbloquear el cilindro de llave.**

## POSICIONES DE LA LLAVE

″LOCK″ (Bloqueo): Posición de estacionamiento normal (0)

″OFF″ (Apagado): (No utilizado) (1)

″ACC″ (Accesorios): (Accesorios) (2)

Esta posición activa los accesorios eléctricos, como el radio, cuando el motor no está en funcionamiento.

″ON″: Posición de funcionamiento normal (3)

Esta posición activa el sistema de encendido y los accesorios eléctricos.

″START″ (Arranque): (4)

Esta posición arranca el motor. Tan pronto haya arrancado el motor, suelte la llave. Automáticamente vuelve a la posición ″ON″ (Encendido).

## SISTEMA INMOVILIZADOR DE VEHÍCULO NISSAN

El sistema inmovilizador de vehículo NISSAN no permitirá que el motor arranque si no se utiliza la llave registrada.

Si el motor no arranca usando una llave registrada (por ejemplo, cuando hay interferencia causada por otra llave registrada, por un dispositivo de peaje carretero automático o por un dispositivo de pago automático en el llavero), vuelva a arrancar el motor realizando el siguiente procedimiento:

1. Deje el interruptor de encendido en la posición ″ON″ (Encendido) durante aproximadamente 5 segundos.
2. Ponga el interruptor de encendido en las posiciones ″OFF″ (Apagado) o ″LOCK″ (Bloqueo) y espere 10 segundos.
3. Repita los pasos 1 y 2.
4. Vuelva a arrancar el motor, manteniendo el dispositivo (que puede estar causando la interferencia) alejado de la llave registrada.

Si nuevamente no arranca, NISSAN recomienda colocar la llave registrada en un llavero distinto para evitar la interferencia de otros dispositivos.

- Asegúrese de que el área cercana al vehículo esté despejada.
- Revise los niveles de los líquidos, como el aceite del motor, el agua de enfriamiento, el líquido de frenos, y el líquido lavaparabrisas tan frecuentemente como sea posible, o por lo menos cada vez que cargue combustible.
- Revise que todas las ventanillas y luces estén limpias.
- Inspeccione visualmente la apariencia y estado de las llantas. También revise que las llantas estén correctamente infladas.
- Compruebe que todas las puertas estén cerradas.
- Posicione el asiento y ajuste la cabecera (sólo si está equipado).
- Ajuste los espejos interior y exteriores.
- Abróchese el cinturón de seguridad y pida a todos los pasajeros que lo hagan.
- Revise el funcionamiento de las luces de advertencia con el interruptor de encendido en la posición de encendido Ⓓ. Consulte “Luces de advertencia/indicadoras y recordatorios acústicos” en la sección “Instrumentos y controles” de este manual.

## ARRANQUE DEL MOTOR

1. Aplique el freno de estacionamiento.
2. Mueva el selector de cambios a la posición ″P″ (Estacionamiento) o ″N″ (Neutral). Se recomienda ″P″ (Estacionamiento).

   **El selector de cambios no se puede cambiar de ″P″ (Estacionamiento) ni colocar en ninguna otra posición de velocidad si el interruptor de encendido se gira a la posición de apagado o si la llave se quita del interruptor de encendido.**

   **El motor de arranque está diseñado para no funcionar si la palanca selectora de cambios está en cualquiera de las posiciones de marcha.**
3. Arranque el motor **sin pisar el pedal del acelerador** poniendo el interruptor de encendido en la posición START (Arranque). Suelte la llave cuando arranque el motor. Si el motor da marcha pero no arranca, repita el procedimiento anterior.
   - Si el motor presenta mucha dificultad para arrancar en clima de frío extremo o al volver a arrancarlo, presione levemente el pedal del acelerador (aproximadamente 1/3 hacia el piso) y sosténgalo, luego dé marcha al motor. Suelte la llave y el pedal del acelerador cuando el motor arranque.
   - Si el motor presenta mucha dificultad para arrancar, debido a que está ahogado, presione el pedal del acelerador a fondo y manténgalo así. Arranque el motor durante 5 ó 6 segundos. Luego de dar marcha al motor, suelte el pedal del acelerador. Arranque el motor **sin pisar el pedal del acelerador,** girando la llave de encendido a la posición ″START″ (Arranque). Suelte la llave cuando arranque el motor. Si el motor da marcha pero no arranca, repita el procedimiento anterior.

**⚠ PRECAUCIÓN**

**No haga funcionar el motor de arranque por más de 15 segundos a la vez. Si el motor no arranca, gire la llave a ″OFF″ y espere 10 segundos antes de dar marcha nuevamente al motor, de lo contrario, el motor de arranque se puede dañar.**

4. Una vez que el motor arranque, déjelo funcionar en marcha mínima durante al menos 30 segundos. No revolucione excesivamente el motor mientras se está calentando. Primero maneje a una velocidad moderada una breve distancia, especialmente en clima frío.

En climas fríos, mantenga el motor funcionando un mínimo de 2–3 minutos antes de apagarlo. Arrancar y detener el motor en un corto periodo de tiempo puede complicar el arranque del vehículo.

## TRANSMISIÓN AUTOMÁTICA

**⚠ ADVERTENCIA**

- **No pise el pedal del acelerador mientras cambia de la posición ″P″ (Estacionamiento) o ″N″ (Neutral) a ″R″ (Reversa), ″D″ (Marcha), 3, 2 ó 1. Siempre presione el pedal de freno hasta que el cambio se complete. Si no lo hace, puede perder el control y ocasionar un accidente.**
- **La velocidad en marcha mínima del motor en frío es alta, por lo tanto tenga cuidado al realizar cambios hacia adelante o reversa antes de que el motor se caliente.**
- **Nunca cambie a ″P″ (Estacionamiento) o ″R″ (Reversa) mientras el vehículo está en movimiento. Esto puede causar un accidente.**

**⚠ PRECAUCIÓN**

- **No mantenga el pedal del acelerador presionado para detener el vehículo en una pendiente pronunciada. El pedal de freno se debe usar para este fin.**
- **No realice cambios descendentes en forma abrupta en caminos resbaladizos. Esto puede hacerlo perder el control.**

La transmisión automática en el vehículo se controla electrónicamente para generar un funcionamiento uniforme y a potencia máxima.

Los procedimientos de funcionamiento recomendados para esta transmisión aparecen en las siguientes páginas. Siga los procedimientos para obtener el máximo desempeño del vehículo y un manejo placentero.

### Arranque del vehículo

1. Después de arrancar el motor, presione a fondo el pedal del freno antes de mover la palanca selectora de cambios de la posición ″P″ (Estacionamiento).
2. Mantenga presionado el pedal del freno y mueva el selector de cambios a una posición de marcha.
3. Suelte el pedal de freno, luego arranque gradualmente el vehículo en movimiento.

**La transmisión automática está diseñada de modo que el pedal de freno DEBE estar presionado antes de cambiar de ″P″ (Estacionamiento) a cualquier posición de conducción mientras el interruptor de encendido está en la posición ″ON″ (Encendido).**

**El selector de cambios no se puede mover de la posición ″P″ (Estacionamiento) ni colocar en ninguna otra posición de velocidad si el interruptor de encendido está en la posición LOCK (Bloqueo) u OFF (Apagado).**

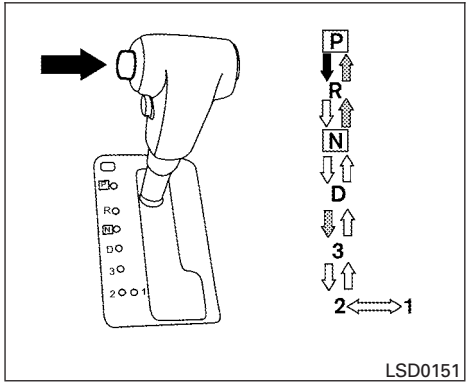


Para mover la palanca selectora de cambios:

➡ : Oprima el botón mientras pisa el pedal del freno

⇨ : Oprima el botón para realizar un cambio

⇨ : Cambie sin pisar el pedal del freno

## Cambio de velocidades

Después de arrancar el motor, presione a fondo el pedal del freno y mueva el selector de cambios de la posición ″P″ (Estacionamiento).

**⚠ADVERTENCIA**

**Aplique el freno de estacionamiento si el selector de cambios está en cualquier posición de velocidad mientras el motor no está funcionando. Si no lo hace, el vehículo se puede mover inesperadamente y causar lesiones personales severas o dañar alguna propiedad ajena.**

Si el interruptor de encendido se gira a la posición OFF (Apagado) por cualquier razón mientras el vehículo está en la posición ″N″ (Neutral), o cualquier posición D (marcha), el interruptor de encendido no se puede girar a la posición LOCK (Bloqueo) y la llave no se puede quitar del interruptor de encendido. Mueva el selector de cambios a la posición ″P″ (Estacionamiento) para poder girar el interruptor de encendido a la posición de bloqueo.

**″P″ (Estacionamiento):**

**⚠PRECAUCIÓN**

**Para no dañar la transmisión, utilice la posición ″P″ (Estacionamiento) o ″R″ (Reversa) sólo cuando el vehículo esté totalmente detenido.**

Use la posición ″P″ (Estacionamiento) de la palanca selectora de cambios cuando el vehículo esté estacionado o al arrancar el motor. Asegúrese de que el vehículo esté completamente detenido. **El pedal del freno se debe oprimir para mover la palanca selectora de cambios de la posición ″N″ (Neutral) o cualquier posición de marcha a la posición ″P″ (Estacionamiento).** Aplique el freno de estacionamiento. Cuando se estacione en una pendiente, aplique primero el freno de estacionamiento y luego ponga el selector de cambios en la posición ″P″ (Estacionamiento).

**″R″ (Reversa):**

**⚠PRECAUCIÓN**

**Para no dañar la transmisión, utilice la posición ″P″ (Estacionamiento) o ″R″ (Reversa) sólo cuando el vehículo esté totalmente detenido.**

Use la posición ″R″ (Reversa) para retroceder. Asegúrese de que el vehículo esté completamente detenido antes de seleccionar la posición R (reversa). **El pedal del freno se debe oprimir para mover la palanca selectora de cambios de la posición ″P″ (Estacionamiento), ″N″ (Neutral) o cualquier posición de marcha a la posición R (reversa).**

**"N" (Neutral):**

No hay ningún cambio aplicado, ni de marcha adelante ni de reversa. El motor se puede arrancar en esta posición. Puede cambiar a "N" (Neutral) y arrancar un motor apagado cuando el vehículo está en movimiento.

**"D" (Conducción normal):**

Use esta posición para todo manejo de marcha hacia adelante normal.

**3 (tercera velocidad):**

Use esta posición para subir y bajar largas pendientes donde el frenado con motor podría ser útil.

No haga un cambio descendente en la posición 3 a velocidades superiores a las siguientes y no exceda las siguientes velocidades en la posición 3.

2WD:

160 km/h (99 MPH)

4H:

100 km/h (62 MPH)

4LO:

50 km/h (31 MPH)

**2 (segunda velocidad):**

Use esta posición para subir pendientes pronunciadas o para frenar el motor al bajarlas.

No haga un cambio descendente en la posición 2 a velocidades superiores a las siguientes y no exceda las siguientes velocidades en la posición 2.

2WD:

100 km/h (62 MPH)

4H:

100 km/h (62 MPH)

4LO:

35 km/h (21 MPH)

**1 (baja velocidad):**

Use esta posición cuando suba lentamente pendientes pronunciadas o cuando maneje despacio en nieve profunda, arena o lodo, o para obtener el máximo frenado del motor al bajar pendientes pronunciadas.

No haga un cambio descendente en la posición 1 a velocidades superiores a las siguientes y no exceda las siguientes velocidades en la posición 1.

2WD:

60 km/h (37 MPH)

4H:

60 km/h (37 MPH)

4LO:

20 km/h (12 MPH)

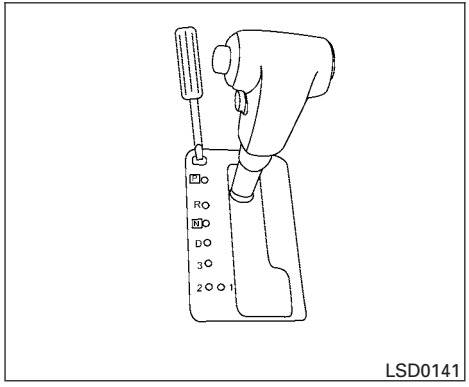


## Liberación del seguro de cambios

Si el acumulador está descargado, no podrá mover el selector de cambios de la posición ″P″ (Estacionamiento) incluso con el pedal del freno presionado.

Para mover el selector de cambios, libere el seguro de cambios. El selector de cambios se puede mover a ″N″ (Neutral). Sin embargo, el volante de la dirección se bloqueará a menos que el interruptor de encendido se ponga en la posición de encendido (modelos con mecanismo de bloqueo de la dirección). Esto permite que el vehículo se mueva si el acumulador está descargado.

Para oprimir el botón de liberación del seguro de cambios, realice el siguiente procedimiento:

1. Gire el interruptor de encendido a la posición de bloqueo y quite la llave.
2. Aplique el freno de estacionamiento.
3. Quite la cubierta del sistema de liberación del seguro de cambios, como se ilustra.
4. Ponga un trapo protector en la punta de un destornillador pequeño antes de insertarlo en la ranura de liberación del seguro de cambios y oprimirlo.
5. Mueva la palanca selectora de cambios a la posición ″N″ (Neutral) mientras sostiene hacia abajo el sistema de liberación del seguro de cambios.
6. Gire el interruptor de encendido a la posición de encendido para desbloquear el volante de la dirección (modelos con mecanismo de bloqueo de la dirección).
7. Ahora el vehículo se puede mover al lugar deseado.

Si el selector de cambios no se puede mover de ″P″ (Estacionamiento), lleve lo antes posible el vehículo a un distribuidor NISSAN para que revisen el sistema de la transmisión automática.

**⚠ ADVERTENCIA**

**Si el selector de cambios no se puede mover de la posición ″P″ (Estacionamiento) mientras el motor está en marcha y el pedal del freno está presionado, las luces de freno podrían no estar funcionando. El funcionamiento incorrecto de las luces de freno puede provocar un accidente quedando usted u otra persona lesionados.**

## Cambio descendente con el acelerador en la posición ″D″

Para rebasar o subir una pendiente, presione el pedal del acelerador a fondo. Esto cambia la transmisión en forma descendente a un cambio menor, dependiendo de la velocidad del vehículo.

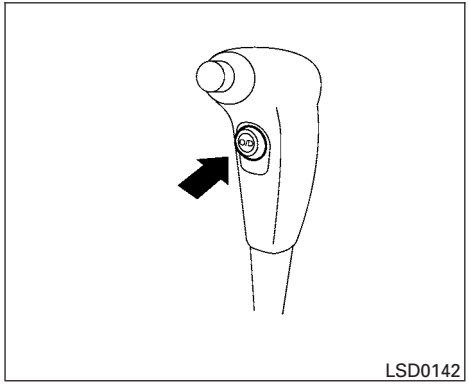


## Interruptor de sobremarcha

Cada vez que arranca el vehículo, la transmisión automáticamente se "restablece" en sobremarcha ACTIVADA.

ACTIVADA: Con el motor funcionando y el selector de cambios en la posición "D" (Marcha), la transmisión hace cambios ascendentes en sobremarcha cuando aumenta la velocidad del vehículo.

**La sobremarcha no se aplica mientras el motor no haya alcanzado la temperatura de funcionamiento.**

DESACTIVADA: Para manejar de subida y de bajada en pendientes largas, donde es necesario frenar el motor, oprima una vez el interruptor de Sobremarcha. La luz indicadora O/D OFF (Sobremarcha apagada) en el tablero de instrumentos se enciende en este momento.

Cuando maneja con la función de crucero a una velocidad baja o al subir pendientes suaves, puede sentir unos incómodos golpes de la velocidad cuando la transmisión entra y sale repetidamente de la Sobremarcha. En este caso, oprima el interruptor de Sobremarcha para desactivarla. La luz indicadora O/D OFF (Sobremarcha apagada) en el tablero de instrumentos se enciende en este momento.

Cuando cambien las condiciones de manejo, oprima el interruptor de Sobremarcha para activarla.

Recuerde no manejar a altas velocidades por períodos prolongados con la Sobremarcha desactivada. Esto reduce el rendimiento de combustible.

**⚠ ADVERTENCIA**

- **Asegúrese de que el freno de estacionamiento esté completamente sin aplicar antes de manejar. Si no lo está, se puede producir un fallo del freno y provocar un accidente.**
- **No suelte el freno de estacionamiento desde el exterior del vehículo.**
- **No use el cambio de velocidades en lugar del freno de estacionamiento. Al estacionarse, asegúrese de que el freno de estacionamiento esté completamente aplicado.**
- **No deje niños solos en un vehículo. Ellos pueden soltar el freno de estacionamiento y causar un accidente.**

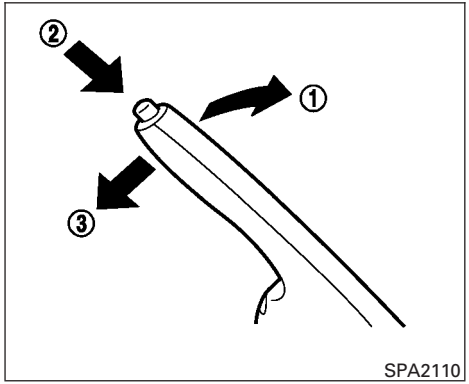


**Para aplicarlo:** Jale la palanca hacia arriba ①.

**Para soltarlo:**

1. Presione firmemente el pedal de freno.
2. Mueva la palanca selectora de velocidades a la posición ″P″ (Estacionamiento).
3. Mientras jala ligeramente la palanca del freno de estacionamiento hacia arriba, oprima el botón ② y bájela completamente ③.
4. Antes de manejar, asegúrese de que se apague la luz de advertencia de frenos.

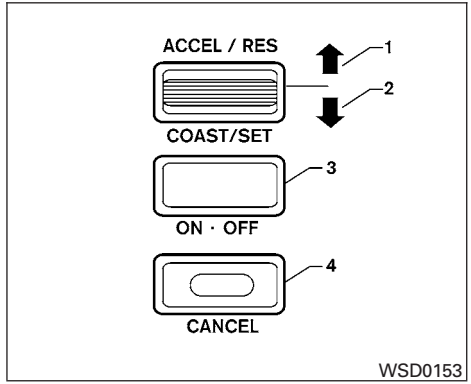


1. Interruptor ″ACCEL/RES″
2. Interruptor ″COAST/SET″
3. Interruptor ″ON/OFF″
4. Interruptor ″CANCEL″

## PRECAUCIONES PARA EL CONTROL DE CRUCERO

- Si el sistema de control de crucero funciona incorrectamente, éste se cancela automáticamente. La luz indicadora ″SET″ en el tablero de instrumentos entonces destella para advertir al conductor.
- Si la luz indicadora SET destella, desactive el interruptor principal del control de crucero y lleve el vehículo a un distribuidor NISSAN para que revisen el sistema.
- La luz indicadora ″SET″ (Ajuste) podría destellar cuando el interruptor principal del control de crucero se activa mientras se presiona el interruptor ACCEL/RES, COAST/SET o CANCEL (ubicado en el volante de la dirección). Para ajustar correctamente el sistema de control de crucero, use los siguientes procedimientos.

**⚠ ADVERTENCIA**

**No use el control de crucero cuando maneje en las siguientes condiciones:**

- **Cuando no sea posible mantener el vehículo a la velocidad fijada.**
- **Cuando sea mucho el tráfico o cuando el tráfico varíe de velocidad.**
- **En caminos sinuosos o accidentados.**
- **En caminos resbaladizos (lluvia, nieve, hielo, etc.).**
- **En áreas con mucho viento.**

**Si lo hace, se puede perder el control del vehículo y provocar un accidente.**

## OPERACIÓN DEL CONTROL DE CRUCERO

El control de crucero permite conducir a una velocidad entre 40–175 km/h (25–109 MPH) sin mantener el pie en el pedal del acelerador.

**Para activar el control de crucero,** oprima el interruptor ON-OFF (ENCENDIDO-APAGADO) principal. La luz indicadora ″CRUISE″ en el tablero de instrumentos se encenderá.

**Para fijar la velocidad de crucero,** acelere el vehículo hasta alcanzar la velocidad deseada, oprima el interruptor ″COAST/SET″ y suéltelo. La luz indicadora ″SET″ en el tablero de instrumentos se encenderá. Suelte el pedal del acelerador. El vehículo mantiene la velocidad fijada.

- **Para rebasar a otro vehículo,** presione el pedal del acelerador. Cuando suelte el pedal, el vehículo vuelve a la velocidad anteriormente fijada.
- El vehículo puede no mantener la velocidad fijada al subir o bajar pendientes pronunciadas. Si esto sucede, maneje sin el control de crucero.

**Para cancelar la velocidad preestablecida,** use uno de los siguientes tres métodos.

- Oprima el botón ″CANCEL″; la luz indicadora ″SET″ en el tablero de instrumentos se apaga.
- Pise el pedal de freno; la luz indicadora ″SET″ se apaga.
- Apague el interruptor ON-OFF (ENCENDIDO-APAGADO) principal. Tanto la luz indicadora ″CRUISE″ como ″SET″ en el tablero de instrumentos se apagan.

El control de crucero se cancela automáticamente y la luz ″SET″ en el tablero de instrumentos se apaga si:

- presiona el pedal del freno mientras oprime el interruptor ″ACCEL/RES″ (ACEL/RES) o ″SET/COAST″ (AJUSTE/CRUCERO). La velocidad fijada se borra de la memoria.
- el vehículo reduce la velocidad más de 13 km/h (8 MPH) por debajo de la velocidad fijada.
- mueve la palanca selectora de cambios a la posición ″N″ (Neutral).

**Para restablecer una velocidad de crucero más rápida,** use uno de los siguientes tres métodos.

- Presione el pedal del acelerador. Cuando el vehículo alcance la velocidad deseada, oprima y suelte el interruptor ″COAST/SET″.
- Mantenga oprimido el interruptor ″ACCEL/RES″. Cuando el vehículo alcance la velocidad deseada, suelte el interruptor.
- Oprima y suelte el interruptor ″ACCEL/RES″. Cada vez que realice esto, la velocidad fijada aumenta aproximadamente 1.6 km/h (1 MPH).

**Para restablecer una velocidad de crucero más lenta,** use uno de los siguientes tres métodos.

- Pise ligeramente el pedal de freno. Cuando el vehículo alcance la velocidad deseada, oprima el interruptor ″COAST/SET″ y suéltelo.
- Mantenga oprimido el interruptor ″COAST/SET″. Suelte el interruptor cuando el vehículo disminuya la velocidad al punto deseado.
- Oprima y suelte el interruptor ″COAST/SET″. Cada vez que realice esto, la velocidad fijada disminuye aproximadamente 1.6 km/h (1 MPH).

**Para reanudar la velocidad preestablecida,** oprima y suelte el interruptor ″ACCEL/RES″ (ACEL/RES). El vehículo vuelve a la última velocidad de crucero fijada cuando la velocidad del vehículo es superior a 40 km/h (25 MPH).

## PROGRAMA DE ASENTAMIENTO

**⚠ PRECAUCIÓN**

**Durante los primeros 2,000 km (1,200 millas), siga estas recomendaciones para obtener el máximo rendimiento del motor y asegurar la futura confiabilidad y economía de su vehículo nuevo. Si no sigue estas recomendaciones, el resultado puede ser una menor vida útil del motor y un menor desempeño del motor.**

- Evite manejar por períodos prolongados a velocidad constante, ya sea rápida o lentamente, y no haga funcionar el motor a más de 4,000 rpm.
- No acelere a fondo en ninguna velocidad.
- Evite arranques rápidos.
- Evite frenados bruscos, en la medida de lo posible.
- No arrastre un remolque durante los primeros 800 km (500 millas). Puede dañarse el motor, eje u otras piezas.

## AUMENTO DEL RENDIMIENTO DE COMBUSTIBLE

- Acelere suave y lentamente. Mantenga las velocidades de crucero con una posición de aceleración constante.
- Maneje a velocidades moderadas en las autopistas. Manejar a altas velocidades reduce el rendimiento de combustible.
- Evite las paradas y el frenado innecesario. Mantenga una distancia segura cuando esté detrás de otros vehículos.
- Siga los programas de mantenimiento periódico recomendados.
- Mantenga las llantas infladas con la presión correcta. La baja presión en las llantas aumenta el desgaste y reduce el rendimiento de combustible.
- Mantenga las ruedas correctamente alineadas. La alineación incorrecta aumenta el desgaste de las llantas y reduce el rendimiento de combustible.
- El funcionamiento del aire acondicionado reduce el rendimiento de combustible. Use el aire acondicionado sólo cuando sea necesario.
- Cuando se conduce a velocidades de autopista, es más económico el uso del aire acondicionado; deje las ventanillas cerradas para reducir la resistencia.
- Para vehículos equipados con 4x4, utilice la posición 4H o 4L sólo cuando sea necesario. La operación de la tracción en las cuatro ruedas disminuye el rendimiento de combustible.

## 4x4 USO DE LA TRACCIÓN EN LAS CUATRO RUEDAS (4WD) (sólo si está equipado)

**⚠ ADVERTENCIA**

- **En los vehículos equipados con (4WD) Tracción en las cuatro ruedas, no intente elevar dos ruedas del suelo ni cambiar la transmisión a cualquier posición de marcha o reversa con el motor funcionando. Si lo hace se podría dañar el tren de potencia o mover inesperadamente el vehículo lo que podría provocar serios daños al vehículo o lesiones personales.**
- **No intente probar un vehículo equipado con 4WD en un dinamómetro de 2 ruedas o en un equipo similar, aunque las otras dos ruedas no estén en contacto con el piso. Asegúrese de informar al personal del centro de pruebas que su vehículo está equipado con (4WD) Tracción en las cuatro ruedas antes de que lo pongan en un dinamómetro. El uso de equipo de prueba equivocado podría dañar el tren de potencia o mover inesperadamente el vehículo lo que podría provocar serios daños al vehículo o lesiones personales.**

**⚠ PRECAUCIÓN**

- **No conduzca el vehículo en la posición 4H ni 4LO en caminos con superficies duras y secas. Si conduce en superficies duras y secas en la posición 4H o 4LO puede provocar ruidos innecesarios, desgaste de las llantas y mayor consumo de combustible.**

  **Si la luz de advertencia (4WD) tracción en las cuatro ruedas se enciende mientras conduce en superficies secas y duras:**

  - **en la posición 4H, mueva el interruptor de cambio de (4WD) Tracción en las cuatro ruedas a (2WD) Tracción en las ruedas Traseras.**
  - **en la posición 4LO, detenga el vehículo y cambie el selector de la transmisión a la posición N (Neutral) con el pedal del freno oprimido y cambie el interruptor de cambio de (4WD) Tracción en las cuatro ruedas a (2WD) Tracción en las ruedas Traseras.**
- **Si la luz de advertencia sigue encendida después de lo anterior, haga que un distribuidor NISSAN verifique su vehículo lo antes posible.**

### PROCEDIMIENTOS DE CAMBIO DE LA CAJA DE TRANSFERENCIA

El sistema (4WD) Tracción en las cuatro ruedas de tiempo parcial proporciona 3 posiciones (2WD, 4H y 4LO) para que pueda seleccionar el modo de conducción deseado de acuerdo a las condiciones de manejo.

Procedimiento de cambio (2WD) Tracción en las ruedas Traseras o (4WD) Tracción en las cuatro ruedas:

| Posición del interruptor de cambio de (4WD) Tracción en las cuatro ruedas | Ruedas impulsadas | Luz indicadora | | Condiciones de uso | Procedimiento de cambio de (4WD) Tracción en las cuatro ruedas |
|---|---|---|---|---|---|
| | | Cambio de (4WD) Tracción en las cuatro ruedas | Posición 4LO de la transferencia | | |
| 2WD | Ruedas traseras | | | Para conducir en caminos pavimentados secos (manejo económico) | Mueva el interruptor de (4WD) Tracción en las cuatro ruedas.<br>2WD <—> 4H<br>La luz indicadora de cambio de (4WD) Tracción en las cuatro ruedas indicará la posición de cambio acoplada de la transferencia.<br>No es necesario mover el selector de cambios a la posición ″N″ (Neutral) en esta operación. Realice esta operación mientras conduce en línea recta. |
| 4H | 4 ruedas | | | Para conducir en caminos rocosos, arenosos o cubiertos de nieve | |
| 4H | Neutral | | *1<br>Puede destellar | La neutral desacopla el seguro de estacionamiento mecánico de la transmisión automática, lo que permite mover el vehículo. No deje la posición de cambio de la transferencia en Neutral.*2 | 1. Detenga el vehículo.<br>2. Cambie el selector de cambios a la posición ″N″ con el pedal del freno oprimido.<br>3. Oprima y gire el interruptor de cambio de (4WD) Tracción en las cuatro ruedas a 4LO o 4H con el pedal del freno oprimido.<br>LA CAJA DE TRANSFERENCIA NO SE ACOPLA ENTRE 4H Y 4LO (O 4LO A 4H) A MENOS QUE DETENGA EL VEHÍCULO, PISE EL PEDAL DEL FRENO Y MUEVA EL SELECTOR DE CAMBIOS A NEUTRAL.*3 |
| 4LO | 4 ruedas | | Iluminada | Para usarse cuando se requiere máxima potencia y tracción (por ejemplo: en pendientes pronunciadas o caminos rocosos, arenosos o lodosos) | |

*1: Antes de mover el selector de cambios de neutral, espere hasta que la luz indicadora 4LO se quede encendida continuamente. Esto indica que el procedimiento de cambio de (4WD) Tracción en las cuatro ruedas se completó y que el engrane de la transferencia se acopló correctamente en la posición 4LO. Si el vehículo se cambia a alguna velocidad antes de que el indicador se quede encendido continuamente, el engrane de la transferencia podría rechinar, no acoplarse correctamente o permanecer en la posición de neutral.

- Si la luz de advertencia (4WD) tracción en las cuatro ruedas se enciende, realice el siguiente procedimiento para regresar la caja de transferencia a su condición normal de operación.

1. Apague el motor girando el interruptor de encendido a la posición de apagado.

2. Ponga en marcha el motor.

- Compruebe que la luz de advertencia (4WD) tracción en las cuatro ruedas se apague. Si la luz de advertencia (4WD) tracción en las cuatro ruedas se enciende, haga que un distribuidor NISSAN revise el sistema.

3. Aplique el freno de estacionamiento, oprima el pedal del freno y mueva el selector de cambios a la posición de Neutral.

4. Con el pedal del freno oprimido, mueva el interruptor de cambio de (4WD) Tracción en las cuatro ruedas al modo deseado.

- Asegúrese de esperar hasta que se complete el cambio de velocidad de la transferencia antes de mover el selector de cambios de la posición de Neutral.

*2 Para cambios a 4LO y de 4LO, el interruptor de encendido debe estar en la posición de encendido y el motor del vehículo debe estar funcionando para poder realizar el cambio y para que operen las luces indicadoras (indicador de cambio de (4WD) Tracción en las cuatro ruedas y de posición 4LO). De lo contrario, el cambio no se llevará a cabo y ninguna luz indicadora se encenderá ni destellará.

*3: Asegúrese de que se encienda la luz indicadora de posición 4LO de la transferencia cuando cambie el interruptor de cambio de (4WD) Tracción en las cuatro ruedas a la posición 4LO. La luz indicadora VDC OFF también se encenderá cuando se seleccione 4LO. Consulte "Sistema de control dinámico del vehículo (VDC)" más adelante en esta sección.

El interruptor de cambio de (4WD) Tracción en las cuatro ruedas de la caja de transferencia se utiliza para seleccionar ya sea (2WD) Tracción en las ruedas Traseras o (4WD) Tracción en las cuatro ruedas dependiendo de las condiciones de manejo. Hay tres tipos de modos de conducción disponibles: 2WD, 4H y 4LO.

El interruptor de cambio de (4WD) Tracción en las cuatro ruedas controla electrónicamente la operación de la caja de transferencia. Gire el interruptor para moverse entre cada modo: 2WD, 4H y 4LO.

**Para realizar cambios a 4LO o de 4LO, el vehículo DEBE estar estacionado, se debe cambiar el selector de cambios a la posición ″N″ (Neutral) y se debe pisar el pedal del freno. Para realizar cambios a 4LO o de 4LO, el interruptor se debe oprimir y girar.**

**⚠ ADVERTENCIA**

- **Cuando se estacione, aplique el freno de estacionamiento antes de apagar el motor y asegúrese de que la luz indicadora de cambio de (4WD) Tracción en las cuatro ruedas se encienda y de que la luz de advertencia ATP se apague. De lo contrario, el vehículo podría moverse inesperadamente incluso si la transmisión automática está en la posición P.**
- **La luz indicadora 4LO debe dejar de destellar y permanecer encendida o apagarse antes de cambiar la transmisión a alguna velocidad. Si el selector de cambios se cambia de la posición N (Neutral) a cualquier otra velocidad cuando la luz indicadora 4LO está destellando, el vehículo podría moverse inesperadamente.**

**⚠ PRECAUCIÓN**

- **Nunca cambie el interruptor de cambio de (4WD) Tracción en las cuatro ruedas entre 4LO y 4H mientras conduce.**
- **La posición 4H proporciona una mayor tracción. Evite velocidades excesivas, que ocasionarán un mayor consumo de combustible y temperaturas más altas del aceite, lo que podría dañar los componentes del tren de potencia. No se recomiendan velocidades mayores de 100 km/h (62 MPH) en 4H.**
- **La posición 4LO proporciona máxima tracción. Evite aumentar excesivamente la velocidad del vehículo, ya que la velocidad máxima en esta posición es de aproximadamente 50 km/h (31 MPH).**
- **Al conducir en línea recta, cambie el interruptor de cambio de (4WD) Tracción en las cuatro ruedas a la posición (2WD) Tracción en las ruedas Traseras o 4H. No mueva el interruptor de cambio de (4WD) Tracción en las cuatro ruedas al dar vueltas ni en reversa.**
- **No cambie el interruptor de cambio de (4WD) Tracción en las cuatro ruedas (entre 2WD y 4H) al conducir en pendientes descendentes pronunciadas. Para frenar con motor use el frenado con motor y engranes de la transmisión automática bajos (D1 o D2).**
- **No opere el interruptor de cambio de (4WD) Tracción en las cuatro ruedas (entre 2WD y 4H) con las ruedas traseras girando.**
- **No conduzca sobre superficies secas y duras en la posición 4H o 4LO. Si conduce en superficies secas y duras en 4H o 4LO puede provocar ruidos y desgaste de las llantas innecesarios. En esas condiciones, NISSAN recomienda conducir en la posición 2WD.**

- **Es probable que la caja de transferencia de (4WD) Tracción en las cuatro ruedas no pueda cambiarse entre 4H y 4LO a bajas temperaturas y que la luz indicadora de posición 4LO de la transferencia destelle incluso cuando se cambie el interruptor de cambio de (4WD) Tracción en las cuatro ruedas. Después de conducir algún tiempo puede cambiar la caja de transferencia de (4WD) Tracción en las cuatro ruedas entre 4H y 4LO.**

Cuando conduzca en caminos irregulares,

- Ponga el interruptor de cambio de (4WD) Tracción en las cuatro ruedas en 4H o 4LO.
- Conduzca cuidadosamente de acuerdo a las condiciones de la superficie del camino.

Si el vehículo se atasca,

- Ponga el interruptor de cambio de (4WD) Tracción en las cuatro ruedas en 4H o 4LO.
- Si no puede liberar el vehículo, balancee el vehículo hacia adelante y hacia atrás entre reversa y marcha.
- Si el vehículo se atasca en lodo, ponga piedras o bloques de madera debajo de las llantas. Luego intente los procedimientos de recuperación descritos anteriormente. Las cadenas para llanta podrían ser útiles.

**⚠ PRECAUCIÓN**

- **No patine las llantas excesivamente. Las llantas se hundirán en el lodo, haciendo más difícil liberar el vehículo.**
- **Evite cambios de velocidades con el motor funcionando a altas velocidades ya que puede provocar una falla.**

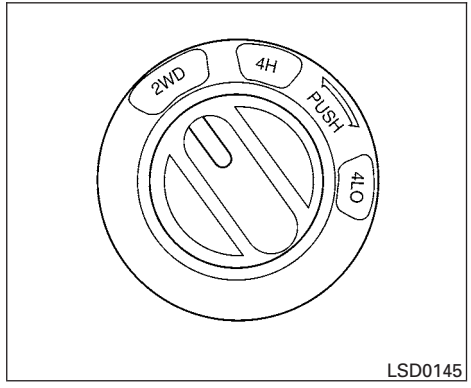


## Operaciones del interruptor de cambio de (4WD) Tracción en las cuatro ruedas

- Cambie el interruptor de cambio de (4WD) Tracción en las cuatro ruedas a la posición 2WD, 4H o 4LO, dependiendo de las condiciones de manejo.
- **Si el interruptor de cambio de (4WD) Tracción en las cuatro ruedas se opera al dar vueltas, al acelerar o al desacelerar o si el interruptor de encendido se apaga mientras está en la posición 4H o 4LO, podría sentirse una sacudida. Esto es normal.**

- **Cuando se detiene el vehículo después de dar una vuelta, podría sentirse una ligera sacudida después de que el selector de cambios se cambia a la posición ″N″ (Neutral) o ″P″ (Estacionamiento). Esto se debe a la liberación del embrague de la transferencia y no a una falla.**

**⚠ PRECAUCIÓN**

- **Al conducir en línea recta, cambie el interruptor de cambio de (4WD) Tracción en las cuatro ruedas a la posición (2WD) Tracción en las ruedas Traseras o 4H. No mueva el interruptor de cambio de (4WD) Tracción en las cuatro ruedas al dar vueltas ni en reversa.**
- **No cambie el interruptor de cambio de (4WD) Tracción en las cuatro ruedas al conducir en pendientes descendentes pronunciadas. Para frenar con motor use el frenado con motor y engranes de la transmisión automática bajos (D1 o D2).**
- **No opere el interruptor de cambio de (4WD) Tracción en las cuatro ruedas con las ruedas traseras girando.**
- **Antes de colocar el interruptor de cambio de (4WD) Tracción en las cuatro ruedas en la posición 4H a partir de la posición 2WD, asegúrese de que la velocidad del vehículo es menor de 100 km/h (62 MPH). Si no lo hace se puede dañar el sistema (4WD) Tracción en las cuatro ruedas.**
- **Nunca cambie el interruptor de cambio de (4WD) Tracción en las cuatro ruedas entre 4LO y 4H mientras conduce.**

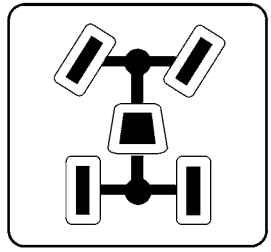

LSD0147

## Luz indicadora de cambio de (4WD) Tracción en las cuatro ruedas

La luz indicadora de cambio de (4WD) Tracción en las cuatro ruedas está situada en la pantalla del odómetro.

La luz se debe apagar en un lapso de un segundo después de girar el interruptor de encendido a la posición de encendido.

Mientras el motor está funcionando, la luz indicadora de cambio de (4WD) Tracción en las cuatro ruedas ilumina la posición seleccionada por el interruptor de cambio de (4WD) Tracción en las cuatro ruedas.

- **La luz indicadora de cambio de (4WD) Tracción en las cuatro ruedas podría destellar mientras se cambia de un modo de conducción a otro. Cuando se completa el cambio, la luz indicadora de cambio de (4WD) Tracción en las cuatro ruedas se enciende.**
- Si la luz de advertencia (4WD) tracción en las cuatro ruedas se enciende, la luz indicadora de (4WD) Tracción en las cuatro ruedas se apaga.

**⚠ PRECAUCIÓN**

**Si la indicación de la luz indicadora de cambio de (4WD) Tracción en las cuatro ruedas cambia a (2WD) Tracción en las ruedas Traseras cuando el interruptor de cambio de (4WD) Tracción en las cuatro ruedas se cambia a la posición 4H a bajas temperaturas, el modo (2WD) Tracción en las ruedas Traseras podría ser acoplado debido a una falla del sistema de tracción. Si el indicador no se normaliza y se enciende la luz de advertencia (4WD) tracción en las cuatro ruedas, haga que un distribuidor NISSAN cercano revise el sistema.**

## Luz de advertencia 4WD

| Luz de advertencia | Se enciende o destella cuando: |
|---|---|
| 4WD Se enciende | Hay una falla en el sistema de tracción en las cuatro ruedas |
| 4WD Destella lentamente | La diferencia en la rotación de las ruedas es grande |

La luz de advertencia (4WD) tracción en las cuatro ruedas está situada en el medidor.

La luz de advertencia (4WD) tracción en las cuatro ruedas se enciende cuando el interruptor de encendido se gira a la posición de encendido. Se apaga poco después de arrancar el motor.

Si ocurre alguna falla en el sistema (4WD) Tracción en las cuatro ruedas cuando el interruptor de encendido está en la posición de encendido, la luz de advertencia permanece iluminada o destellando.

Si la luz de advertencia (4WD) tracción en las cuatro ruedas se enciende, la luz indicadora de cambio de (4WD) Tracción en las cuatro ruedas se apaga.

Una gran diferencia entre los diámetros de las ruedas delanteras y traseras hará que la luz de advertencia destelle lentamente (aproximadamente una vez cada dos segundos). Cambie el interruptor de cambio de (4WD) Tracción en las cuatro ruedas a (2WD) Tracción en las ruedas Traseras y no conduzca rápidamente.

**⚠ PRECAUCIÓN**

- **Si la luz de advertencia se enciende o destella lentamente durante la operación después de detener el vehículo por un rato, haga que un distribuidor NISSAN revise el vehículo tan pronto como sea posible.**
- **No se recomienda realizar un cambio entre 4H y 4LO cuando se enciende la luz de advertencia (4WD) tracción en las cuatro ruedas.**

- **Cuando la luz de advertencia se enciende, el modo (2WD) Tracción en las ruedas Traseras podría acoplarse incluso si el interruptor de cambio de (4WD) Tracción en las cuatro ruedas está en la posición 4H. Sea especialmente cuidadoso al manejar. Si las partes correspondientes están fallando, el modo (4WD) Tracción en las cuatro ruedas no se acoplará incluso si se cambia el interruptor de cambio de (4WD) tracción en las cuatro ruedas.**
- **No conduzca el vehículo en la posición 4H ni 4LO en caminos con superficies duras y secas. Si conduce en superficies duras y secas en la posición 4H o 4LO puede provocar ruidos innecesarios, desgaste de las llantas y mayor consumo de combustible.**

  **Si la luz de advertencia (4WD) tracción en las cuatro ruedas se enciende mientras conduce en superficies secas y duras:**

  - **en la posición 4H, mueva el interruptor de cambio de (4WD) Tracción en las cuatro ruedas a (2WD) Tracción en las ruedas Traseras.**
  - **en la posición 4LO, detenga el vehículo y cambie el selector de cambios a la posición N con el pedal del freno oprimido y cambie el interruptor de cambio de (4WD) Tracción en las cuatro ruedas a (2WD) Tracción en las ruedas Traseras.**
- **Si la luz de advertencia sigue encendida después de lo anterior, haga que un distribuidor NISSAN verifique su vehículo lo antes posible.**
- **La caja de transferencia podría dañarse si continúa conduciendo con la luz de advertencia destellando.**

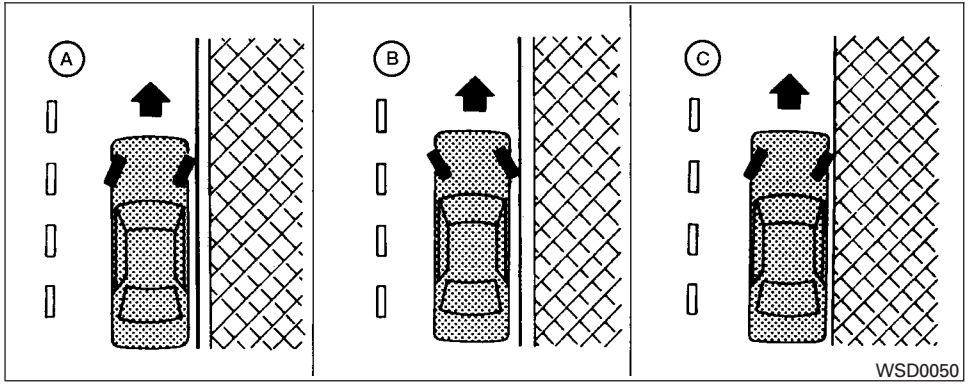


**⚠ADVERTENCIA**

- **No detenga ni estacione el vehículo sobre materiales inflamables, como pasto seco, papeles o trapos. Pueden encenderse y provocar un incendio.**
- **Los procedimientos de estacionamiento seguro requieren que el freno de estacionamiento esté puesto y que la transmisión esté en la posición "P" (Estacionamiento). Si esto no se hace, el vehículo puede moverse inesperadamente y provocar un accidente. Asegúrese de que el selector de cambios se haya colocado lo más adelante posible y que no se pueda mover sin pisar el pedal del freno.**
- **Nunca deje el motor funcionando cuando el vehículo no esté vigilado.**
- **No deje a niños solos en el interior del vehículo. Ellos pueden activar involuntariamente interruptores o controles. Los niños sin supervisión pueden verse involucrados en graves accidentes.**

1. Aplique firmemente el freno de estacionamiento.
2. Mueva el selector de cambios a la posición "P" (Estacionamiento).
3. Cuando esté estacionado en una pendiente, es recomendable girar las ruedas según se ilustra para evitar que el vehículo ruede en la calle.

- CUESTA ABAJO CON BANQUETA: Ⓐ

  Gire las ruedas hacia la banqueta y mueva el vehículo hacia adelante hasta que la rueda del lado de la banqueta la toque levemente.

- CUESTA ARRIBA CON BANQUETA: Ⓑ

  Gire las ruedas hacia el camino y mueva el vehículo hacia atrás hasta que la rueda del lado de la banqueta la toque levemente.

- CUESTA ARRIBA O ABAJO, SIN BANQUETA: Ⓒ

  Gire las ruedas hacia un lado del camino, de modo que si el vehículo se mueve, se aleje del centro del camino.

4. Gire el interruptor de encendido a la posición "LOCK" (Bloqueo).

Este vehículo fue diseñado para ser utilizado principalmente como transporte de pasajeros y carga.

Arrastrar un remolque implica cargas adicionales para el motor del vehículo, para el tren de impulsión, para la dirección, para los frenos y para otros sistemas. Además, arrastrar un remolque magnificará otras condiciones como el balanceo causado por vientos laterales, por superficies irregulares de la carretera o por camiones rebasando. El estilo de manejo y la velocidad se deben cambiar de acuerdo a las circunstancias.

- Elija los dispositivos de acoplamiento apropiados (enganche de remolque, cadena de seguridad, etc.) para su vehículo y remolque. Estos dispositivos están disponibles en su distribuidor NISSAN donde puede obtener información más detallada acerca del arrastre de remolque.
- Nunca permita que la carga total del remolque (peso del remolque más su peso de carga) exceda el máximo establecido para el dispositivo de acoplamiento.
  Consulte a su distribuidor NISSAN para obtener información adicional.
- Asegúrese de que el sistema de iluminación del remolque funcione correctamente antes de conducir el vehículo.
- Observe las velocidades máximas legales para la operación del remolque.
- Evite arranques, aceleraciones y frenados abruptos.
- Evite realizar giros cerrados o cambios de carril.
- Siempre maneje el vehículo a velocidades moderadas.
- Al estacionar, siempre bloquee las ruedas tanto en el vehículo como en el remolque. Aplique el freno de mano en el remolque donde está acoplado. No se recomienda estacionarse en una pendiente pronunciada.
- Preste atención a las instrucciones del fabricante del remolque.
- Tenga cuidado de que las presiones de las llantas estén a la presión para carga total mostrada en la etiqueta de las llantas.
- El remolque debe cargarse de manera que los artículos pesados queden sobre el eje. No se debe exceder la carga vertical máxima permisible en el enganche de remolque.

## REMOLQUE DE CAMA PLANA

Arrastrar el vehículo con las cuatro ruedas en el suelo, a veces, se denomina remolque de cama plana. Este método en ocasiones se usa cuando se arrastra un vehículo detrás de una caravana, como por ejemplo, una casa rodante.

**⚠ PRECAUCIÓN**

- **Si no sigue estas recomendaciones, se pueden producir graves daños a la transmisión.**
- **Cuando remolque el vehículo en cama plana, siempre hágalo hacia adelante, nunca hacia atrás.**
- **NO remolque ningún vehículo con transmisión automática con las cuatro ruedas en el suelo (remolque en plano). Si lo hace, se DAÑARÁN las partes internas de la transmisión debido a la falta de lubricación.**
- **Para conocer los procedimientos de remolque de emergencia, consulte “Remolque recomendado por NISSAN” en la sección “En caso de emergencia” de este manual.**

## Transmisión automática

Para remolcar un vehículo equipado con transmisión automática, se **DEBE** colocar una plataforma rodante adecuada debajo de las ruedas de tracción del vehículo remolcado. **Siempre** siga las recomendaciones del fabricante de la plataforma rodante cuando use este producto.

# DIRECCIÓN HIDRÁULICA

La dirección con asistencia eléctrica utiliza una bomba hidráulica, impulsada por el motor, para asistir a la dirección.

Si el motor se detiene o la banda impulsora se rompe, todavía tendrá el control del vehículo. Sin embargo, será necesario un esfuerzo de dirección mucho mayor, especialmente en vueltas pronunciadas y a velocidades bajas.

**⚠ ADVERTENCIA**

**Si el motor no está funcionando o se apagó mientras manejaba, la asistencia eléctrica de la dirección dejará de funcionar. La dirección se hará más dura.**

# SISTEMA DE FRENOS

El sistema de frenos cuenta con dos circuitos hidráulicos separados. Si un circuito falla, todavía dispondrá de frenos en dos ruedas.

## PRECAUCIONES PARA EL FRENO

### Frenos con asistencia por vacío

El servofreno ayuda a frenar utilizando el vacío del motor. Si el motor se apaga, usted puede detener el vehículo presionando el pedal de freno. Sin embargo, se requerirá mayor presión del pie en el pedal de freno para detener el vehículo y la distancia de frenado será mayor.

### Uso de los frenos

Mientras maneja, evite apoyar el pie en el pedal de freno. Esto sobrecalentará los frenos, desgastará más rápidamente las balatas y reducirá el rendimiento de la gasolina.

Para reducir el desgaste de los frenos y evitar que éstos se sobrecalienten, disminuya la velocidad y realice un cambio descendente antes de bajar una pendiente o cuesta pronunciada. Los frenos sobrecalentados pueden reducir el desempeño de los mismos, y como consecuencia se puede perder el control del vehículo.

**⚠ ADVERTENCIA**

- **Cuando maneje en una superficie resbalosa, tenga cuidado al frenar, acelerar o realizar cambios descendentes. El frenado o acelerado abrupto puede hacer que las ruedas derrapen y resultar en un accidente.**
- **Si el motor no está funcionando o se apagó mientras manejaba, la asistencia eléctrica de los frenos dejará de funcionar. El frenado será más duro.**

## Frenos mojados

Es posible que los frenos se mojen cuando el vehículo se lava o al manejar por el agua. Como resultado, la distancia de frenado será mayor y el vehículo puede jalarse hacia un lado al realizar esta acción.

Para secar los frenos, maneje el vehículo a una velocidad segura mientras presiona levemente el pedal de freno para que éstos se calienten. Realice esto hasta que los frenos vuelvan a la normalidad. Evite manejar el vehículo a altas velocidades mientras los frenos no funcionen correctamente.

## Asentamiento del freno de estacionamiento

Asiente las balatas del freno de estacionamiento cada vez que el efecto de frenado del freno de estacionamiento se vea debilitado o cuando la balata del freno de estacionamiento y/o tambor o rotor se reemplace, con el fin de asegurar el mejor desempeño de los frenos.

Este procedimiento se describe en el manual de servicio del vehículo y lo puede realizar un distribuidor NISSAN.

# SISTEMA DE FRENOS ANTIBLOQUEO (ABS)

**⚠ ADVERTENCIA**

- **El sistema de frenos antibloqueo (ABS) es un dispositivo de gran tecnología, pero no puede evitar accidentes como resultado de la falta de atención o técnicas de manejo peligrosas. Puede ayudar a mantener el control del vehículo cuando se frena en superficies resbalosas. Recuerde que las distancias de frenado en estas condiciones serán mayores que en las superficies normales incluso con ABS. Las distancias de frenado pueden ser mayores en caminos irregulares, de grava o cubiertos con nieve, o si está utilizando cadenas para llantas. Siempre mantenga una distancia segura con el vehículo que esté delante de usted. Finalmente, el conductor es el responsable de la seguridad.**
- **El tipo y estado de las llantas también puede afectar la eficiencia del frenado.**
  - **Cuando reemplace las llantas, instale sólo el tamaño especificado en las cuatro ruedas.**

- **Cuando instale una llanta de refacción, asegúrese de que el tamaño y tipo sean los correctos, según lo especificado en la etiqueta de las llantas. Consulte ″Etiqueta de las llantas″ en la sección ″Información técnica para el consumidor″ de este manual.**
- **Para obtener información detallada, consulte ″Ruedas y llantas″ en la sección ″Mantenimiento y recomendaciones preventivas″ de este manual.**

El sistema de frenos antibloqueo (ABS) controla los frenos, de modo que las ruedas no se bloqueen durante un frenado brusco o al frenar en superficies resbalosas. El sistema detecta la velocidad de rotación en cada rueda y varía la presión del líquido de frenos para evitar que cada rueda se bloquee y se deslice. Al evitar que cada una de las ruedas se bloquee, el sistema ayuda al conductor a mantener el control de la dirección y ayuda a minimizar los virajes bruscos y el patinaje en superficies resbalosas.

## Uso del sistema

Mantenga presionado el pedal de freno. Presione el pedal de freno ejerciendo presión uniforme firme, pero no bombee los frenos. El sistema ABS funcionará para evitar que las ruedas se bloqueen. Maniobre la dirección del vehículo para evitar los obstáculos.

**⚠ ADVERTENCIA**

**No bombee el pedal de freno. Si lo hace, puede incrementar la distancia de frenado.**

## Autodiagnóstico

El sistema ABS incluye sensores electrónicos, bombas electrónicas, solenoides hidráulicos y una computadora. La computadora posee una función de diagnóstico incorporada que prueba el sistema cada vez que se pone en marcha el motor y se mueve el vehículo lentamente hacia adelante o en reversa. Cuando ocurre el autodiagnóstico, se puede escuchar un sonido metálico sordo y/o sentir una pulsación en el pedal de freno. Esto es normal y no indica un funcionamiento incorrecto. Si la computadora detecta un funcionamiento incorrecto, desactiva el sistema ABS y enciende la luz de advertencia en el tablero de instrumentos. El sistema de frenos entonces funciona normalmente, pero sin asistencia antibloqueo.

Si la luz de advertencia de ABS se enciende durante la autoprueba o al manejar, lleve el vehículo a un distribuidor NISSAN para que lo revisen.

## Funcionamiento normal

El sistema ABS funciona a velocidades sobre 5 - 10 km/h (3 - 6 MPH). La velocidad varía según las condiciones de la carretera.

Cuando el sistema ABS detecta que una o más ruedas están a punto de bloquearse, el actuador rápidamente aplica y libera la presión hidráulica. Esta acción es similar a bombear muy rápidamente los frenos. Puede percibir una pulsación en el pedal de freno y escuchar un ruido desde abajo del cofre o sentir una vibración del actuador cuando el mismo está en funcionamiento. Esto es normal e indica que el ABS está funcionando correctamente. Sin embargo, la pulsación puede indicar que las condiciones de la carretera son peligrosas y se debe tener cuidado extremo al manejar.

## SISTEMA DE CONTROL DINÁMICO DEL VEHÍCULO (VDC)

El sistema de control dinámico del vehículo (VDC) utiliza varios sensores para monitorear las entradas del conductor y el movimiento del vehículo. Bajo ciertas situaciones de manejo, el sistema controla el frenado y la potencia del motor para ayudar a mantener la trayectoria del vehículo.

- Cuando el sistema de control dinámico del vehículo (VDC) está operando, el indicador SLIP destella en el tablero de instrumentos.
- Si la caja de transferencia (4WD) tracción en las cuatro ruedas se cambia a 4LO, la luz indicadora VDC OFF se enciende y el sistema VDC se desactiva. Consulte ″Procedimientos de cambio de la caja de transferencia″ descrito previamente en esta sección.
- Si el indicador SLIP destella, las condiciones del camino pueden ser resbaladizas. Asegúrese de modificar la velocidad y conducir de acuerdo a las condiciones. Consulte “Luz indicadora de pérdida de tracción (patinar)”, y ″Luz indicadora de control dinámico del vehículo (VDC) apagado″ en la sección ″Instrumentos y controles″.

Si la batería se desmonta o descarga, el sistema de control de tracción puede deshabilitarse y las luces indicadoras **SLIP** y VDC OFF no se apagarán después de 2 segundos cuando el interruptor de encendido se gire a la posición de encendido. Realice el siguiente procedimiento para restablecer el sistema:

- Arranque el motor y ponga el volante de la dirección en posición recta hacia adelante.
- Conduzca el vehículo a más de 15 km/h (10 mph) por lo menos 10 minutos.
- La luz indicadora VDC OFF (VDC apagado) se debe apagar indicando que el sistema de control de tracción está funcionando.
- Si interrumpe el procedimiento de restablecimiento girando el interruptor de encendido a la posición de apagado, tendrá que volver a iniciar el procedimiento.

Si después de conducir el vehículo durante más de 10 minutos las luces **SLIP** y VDC OFF permanecen iluminadas en el tablero de instrumentos, haga que un distribuidor NISSAN revise el sistema de control dinámico del vehículo.

Si se opera el vehículo con el sistema de control dinámico del vehículo desactivado utilizando el interruptor ″VDC OFF″ (Apagado del VDC), se desactivan la mayoría de las funciones del sistema VDC y del sistema de control de tracción. El indicador **SLIP** destella si se detecta patinado de las ruedas. El ABS opera incluso con el sistema VDC apagado.

Cuando el sistema VDC está funcionando, podría sentir una pulsación en el pedal del freno y escuchar un ruido o vibración proveniente de la parte inferior del cofre. Esto es normal e indica que el sistema VDC está funcionando correctamente.

La computadora tiene incorporada una función de diagnóstico que prueba el sistema cada vez que se arranca el motor y se mueve el vehículo lentamente hacia adelante o en reversa. Cuando se lleva a cabo el autodiagnóstico, podría escuchar un sonido metálico sordo y/o sentir una pulsación en el pedal del freno. Esto es normal y no indica una falla.

**⚠ ADVERTENCIA**

- **El sistema de control dinámico del vehículo está diseñado para ayudar a mejorar la estabilidad de la conducción pero no previene accidentes provocados por la operación brusca de la dirección a altas velocidades o por conducir de manera negligente o peligrosa. Reduzca la velocidad del vehículo y sea especialmente cuidadoso al conducir y dar vueltas en superficies resbaladizas y siempre conduzca con cuidado.**

- **No modifique la suspensión del vehículo. Si partes de la suspensión como amortiguadores, columnas, muelles, barras estabilizadoras, casquillos y ruedas no cuentan con la aprobación de NISSAN para su vehículo o están extremadamente deterioradas, el sistema de control dinámico del vehículo podría no funcionar correctamente. Esto podría afectar adversamente el desempeño de manejo del vehículo, y es probable que se encienda la luz indicadora VDC OFF (VDV APAG).**
- **Si partes relacionadas con los frenos como balatas, rotores y cálipers no son equipo estándar o están extremadamente deterioradas, el sistema de control dinámico del vehículo podría no operar correctamente y es probable que se encienda la luz indicadora de control dinámico del vehículo apagado.**
- **Si partes relacionadas con el motor como el silenciador no es equipo estándar o están extremadamente deterioradas, el indicador "VDC OFF" (VDC apagado) o el indicador "SLIP" o ambas luces indicadoras podrían encenderse.**
- **Al conducir en superficies extremadamente inclinadas como esquinas con mucho peralte, el sistema de control dinámico del vehículo puede no operar apropiadamente y es probable que se encienda la luz indicadora VDC APAG (VDC APAG). No conduzca en este tipo de caminos.**
- **Al conducir en una superficie inestable como una plataforma giratoria, un transbordador, un elevador o una rampa, podría encenderse la luz indicadora de control dinámico del vehículo apagado. Esto no es un funcionamiento incorrecto. Vuelva a arrancar el motor después de conducir en una superficie estable.**
- **Si se utilizan ruedas o llantas diferentes a las recomendadas, el sistema de control dinámico del vehículo podría no operar correctamente y es probable que se encienda la luz indicadora de control dinámico del vehículo apagado.**
- **El sistema de control dinámico del vehículo no es substituto de llantas para invierno ni de cadenas para llantas que se utilizan en caminos cubiertos de nieve.**

## SISTEMA DE CONTROL DE DESCENSO DE PENDIENTES (sólo si está equipado)

**⚠ ADVERTENCIA**

- **Nunca confíe solamente en el sistema de control de descenso de pendientes para controlar la velocidad del vehículo al conducir en pendientes descendentes pronunciadas. Siempre conduzca con cuidado y con atención cuando utilice el sistema de control de descenso de pendientes y disminuya la velocidad del vehículo pisando el pedal del freno en caso de ser necesario. Sea especialmente cuidadoso al conducir en caminos descendentes congelados, lodosos o extremadamente empinados. Si no controla la velocidad del vehículo podría perder el control del vehículo y sufrir graves lesiones personales o incluso morir.**
- **El control de descenso de pendientes podría no controlar la velocidad del vehículo en una pendiente bajo todas las condiciones de carga o del camino. Siempre esté preparado para oprimir el pedal del freno para controlar la velocidad del vehículo. Si no lo hace podría sufrir un choque o graves lesiones personales.**

El sistema de control de descenso de pendientes ayuda a mantener la velocidad del vehículo cuando se conduce a menos de 25-35 km/h (15-21 mph) en pendientes descendentes pronunciadas. El control de descenso de pendientes es útil cuando no se puede controlar la velocidad del vehículo únicamente con el frenado con motor en la posición 4H o 4L. El control de descenso de pendientes aplica los frenos del vehículo para controlar la velocidad del mismo permitiéndole al conductor concentrarse en la dirección mientras se reduce la carga del funcionamiento de los frenos y del acelerador.

- Cuando se requiere frenado adicional en pendientes descendentes pronunciadas, active el sistema de control de descenso de pendientes oprimiendo el interruptor ON (Encendido), consulte ″Interruptor de control de descenso de pendientes″ en la sección ″Instrumentos y controles″.
- Una vez que se activa el sistema, la luz indicadora permanecerá encendida en el tablero de instrumentos, consulte ″Luz indicadora de sistema de control de descenso de pendientes activado″ en la sección ″Instrumentos y controles″.

Si se oprime el pedal del acelerador o del freno mientras el sistema de control de descenso de pendientes está activo, el sistema dejará de operar temporalmente. Tan pronto como se libere el pedal del acelerador o del freno, el sistema de control de descenso de pendientes comienza a funcionar nuevamente si se cumplen las condiciones de operación del sistema de control de descenso de pendientes.

Para mejores resultados, cuando descienda pendientes pronunciadas, el interruptor de control de descenso de pendientes debe estar en la posición ON (Encendido) y el selector de cambios debe estar en la posición 2 (segunda velocidad) o 1 (baja velocidad) para el frenado con motor.

## LIBERACIÓN DEL SEGURO DE UNA PUERTA CONGELADA

Para evitar que se congele el seguro de una puerta, aplique anticongelante a través del ojo de la llave. Si el seguro se congela, caliente la llave antes de insertarla en el ojo de la llave o use el control remoto de entrada (sólo si está equipado).

## ANTICONGELANTE

En el invierno, cuando se pronostique que la temperatura va a descender por debajo de los 0°C (32°F), revise el anticongelante para asegurar una adecuada protección para el invierno. Para obtener detalles, consulte “Sistema de enfriamiento del motor” en la sección “Mantenimiento y recomendaciones preventivas” de este manual.

## ACUMULADOR

Si el acumulador no está completamente cargado en condiciones de clima frío extremo, el líquido del acumulador puede congelarse y dañar el acumulador. Para mantener una máxima eficiencia, el acumulador se debe revisar periódicamente. Para obtener detalles, consulte “Acumulador” en la sección “Mantenimiento y recomendaciones preventivas” de este manual.

## DRENADO DEL AGUA DE ENFRIAMIENTO

Si el vehículo se va dejar a la intemperie sin anticongelante, drene el sistema de enfriamiento, incluido el bloque del motor. Llene antes de hacer funcionar el vehículo. Para obtener detalles, consulte “Cambio del agua de enfriamiento del motor” en la sección “Mantenimiento y recomendaciones preventivas” de este manual.

## EQUIPAMIENTO DE LAS LLANTAS

1. Las llantas de VERANO poseen una banda de rodamiento diseñada para proporcionar un desempeño de nivel superior sobre pavimento seco. Sin embargo, el desempeño de éstas se verá sustancialmente reducido en condiciones de nieve y hielo. Si maneja el vehículo en caminos con nieve o hielo, NISSAN recomienda que use LLANTAS PARA LODO Y NIEVE o LLANTAS PARA TODAS LAS ESTACIONES en las cuatro ruedas. Consulte un distribuidor NISSAN para conocer el tipo, tamaño y régimen de velocidad de la llanta y conseguir información de disponibilidad.
2. Para obtener tracción adicional en caminos con hielo, se pueden usar llantas con tacos metálicos para nieve. Sin embargo, algunos estados y provincias prohíben su uso. Revise las leyes locales, estatales y provinciales antes de instalar llantas con tacos metálicos para nieve.

**Las capacidades de derrape y tracción de las llantas para nieve con tacos metálicos sobre superficies húmedas o secas pueden ser menos eficientes que las llantas para nieve sin tacos metálicos.**

3. Se pueden usar cadenas para llantas. Para obtener detalles, consulte “Cadenas para llantas” en la sección “Mantenimiento y recomendaciones preventivas” de este manual.

## EQUIPAMIENTO ESPECIAL PARA INVIERNO

Se recomienda que se tengan los siguientes artículos en el vehículo durante el invierno:

- Un raspador y un cepillo de cerdas duras para quitar el hielo y nieve de las ventanillas y plumillas del limpiaparabrisas.
- Una tabla plana, rígido, para colocar debajo del gato para proporcionarle apoyo firme.
- Una pala para sacar el vehículo de la nieve acumulada.
- Líquido lavaparabrisas extra para rellenar el depósito de líquido lavaparabrisas.

## MANEJO SOBRE NIEVE O HIELO

**⚠ ADVERTENCIA**

- **Es muy difícil manejar sobre hielo húmedo (0°C, 32°F y lluvia congelante), nieve o hielo muy frío. El vehículo tendrá mucho menos tracción o “agarre” en estas condiciones. Evite conducir sobre hielo húmedo si no se ha esparcido sal o arena en la carretera.**
- **No importa cuál sea la condición, maneje siempre con precaución. Acelere y disminuya la velocidad con cuidado. Si se acelera o realizan cambios descendentes demasiado rápidamente, las ruedas de tracción patinarán y perderán incluso más tracción.**
- **En estas condiciones, deje más distancia de frenado. Debe empezar a frenar antes que cuando se conduce en el pavimento seco.**
- **Mantenga distancias seguras en caminos resbaladizos.**

- **Tenga cuidado con los puntos resbaladizos (hielo brillante). Éstos pueden aparecer en un camino que de otro modo estaría despejado en las áreas sombreadas. Si más adelante vislumbra un manchón de hielo, frene antes de llegar a éste. Nunca trate de frenar mientras esté sobre el hielo y evite las maniobras repentinas con la dirección.**
- **La nieve puede atrapar los peligrosos gases de escape bajo el vehículo. Mantenga la nieve alejada del tubo de escape y de alrededor del vehículo.**

## NOTAS

# 6 En caso de emergencia

Llanta desinflada . . . . . 6-2
Sistema de monitoreo de presión de las llantas (TPMS) . . . . . 6-2
Cambio de una llanta desinflada. . . . . 6-2
Arranque con cables pasacorriente . . . . . 6-8
Arranque empujando. . . . . 6-10
Si el vehículo se sobrecalienta . . . . . 6-11
Remolque del vehículo . . . . . 6-12
Remolque recomendado por NISSAN . . . . . 6-12
Recuperación del vehículo (liberación de un vehículo atascado) . . . . . 6-14

## SISTEMA DE MONITOREO DE PRESIÓN DE LAS LLANTAS (TPMS)

Este vehículo cuenta con el Sistema de monitoreo de presión de las llantas (TPMS). Este sistema monitorea la presión de todas las llantas, excepto la de refacción. Si se enciende la luz de advertencia de presión baja de llanta, y se despliega el mensaje COMPROBAR PRESIÓN DE LAS LLANTAS en el odómetro, una o más de sus llantas están considerablemente desinfladas. Si el vehículo se está manejando con presión baja en las llantas, el TPMS se activará y le avisará mediante la luz de advertencia de presión baja de llanta. Este sistema se activa sólo cuando la velocidad del vehículo supera los 25 km/h (16 MPH). Para obtener más detalles, consulte “Luces de advertencia/indicadoras y recordatorios acústicos” en la sección “Instrumentos y controles” y “Sistema de monitoreo de presión de las llantas (TPMS)” en la sección “Arranque y conducción”.

**⚠ ADVERTENCIA**

- **Si la luz de advertencia de presión baja de llanta se enciende mientras maneja, evite maniobras de viraje repentino o frenados abruptos, reduzca la velocidad del vehículo, salga del camino y colóquese en un área segura y detenga el vehículo lo antes posible. Conducir con las llantas desinfladas puede producirles un daño permanente y aumentar la probabilidad de que fallen. Se pueden producir serios daños en el vehículo que pueden causar un accidente con lesiones personales severas. Revise la presión de las cuatro llantas. Para apagar la luz de advertencia de presión baja de llanta, ajuste la presión de las llantas de acuerdo con la presión de llantas en FRÍO recomendada que aparece en la etiqueta Información de llantas y de carga. Si tiene una llanta desinflada, reemplácela lo antes posible por una de refacción.**
- **Cuando instale una llanta de refacción o reemplace una rueda, el TPMS no funcionará y destellará durante aproximadamente un minuto la luz de advertencia de presión baja de llanta. Después de un minuto, la luz permanece encendida. Comuníquese con el distribuidor NISSAN lo antes posible para el reemplazo de llantas y/o el restablecimiento del sistema.**
- **El reemplazo de llantas por unas no especificadas originalmente por NISSAN puede afectar al funcionamiento correcto del TPMS.**
- **No inyecte ningún sellador líquido o en aerosol a las llantas, ya que esto puede generar un funcionamiento incorrecto de los sensores de presión de las llantas.**

## CAMBIO DE UNA LLANTA DESINFLADA

Si se pincha o desinfla una de las llantas, siga estas instrucciones:

### Detención del vehículo

1. Mueva cuidadosamente el vehículo a una zona segura fuera del camino, lejos del tráfico.

2. Encienda las intermitentes de advertencia de peligro.
3. Estaciónese en una superficie plana y aplique el freno de estacionamiento. Mueva el selector de cambios a la posición ″P″ (Estacionamiento).
4. Apague el motor.
5. Levante el cofre para advertir a los demás automovilistas que está estacionado y para señalar al personal de vigilancia de la carretera que usted requiere ayuda.
6. Asegúrese de que todos los pasajeros salgan del vehículo y esperen en un lugar seguro, lejos del tráfico y a una cierta distancia del vehículo.

**⚠ ADVERTENCIA**

- **Asegúrese de que el freno de estacionamiento esté firmemente aplicado y de que la transmisión automática esté en la posición ″P″ (Estacionamiento).**
- **Nunca cambie las llantas cuando el vehículo se encuentre en una pendiente, hielo o áreas resbalosas. Esto resulta peligroso.**
- **Nunca cambie las llantas si el tráfico en la dirección contraria está muy cerca del vehículo. Espere la llegada del servicio de asistencia profesional de camino.**

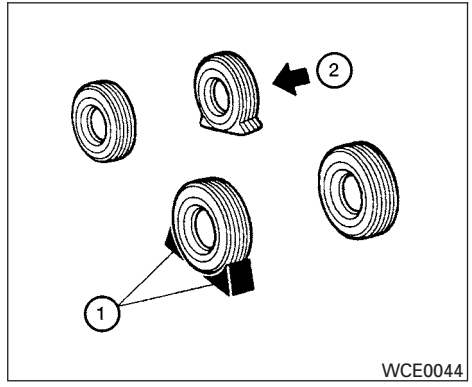


## Bloqueo de las ruedas

Coloque calzas adecuadas ① tanto en la parte delantera como trasera de la rueda diagonalmente opuesta a la llanta desinflada ② para evitar que el vehículo se mueva cuando se levante con el gato.

**⚠ ADVERTENCIA**

**Asegúrese de bloquear la rueda para evitar que el vehículo se mueva y pueda causar lesiones personales.**

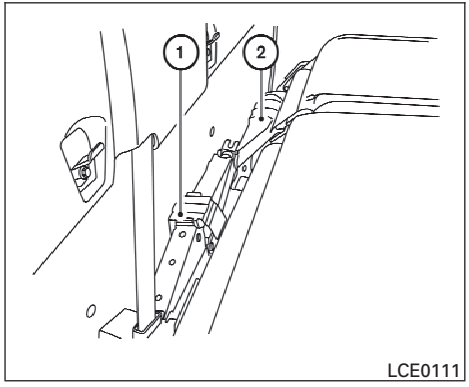


## Obtención de la llanta de refacción y herramientas

Las herramientas y la caja de herramientas están ubicadas detrás del asiento tipo banca trasero.

- Pliegue el asiento tipo banca trasero Consulte ″Plegado hacia abajo del asiento tipo banca trasero″ en la sección ″Seguridad—Asientos, cinturones de seguridad y sistema de sujeción suplementario″ descrita anteriormente en este manual.
- Quite el gato ① y las herramientas de elevación con gato ②.

1. Ajuste el extremo cuadrado de la barra del gato en el orificio cuadrado de la llave para tuercas de rueda para crear una manija.
2. Busque la abertura ovalada que está debajo de la parte central de la compuerta trasera. Pase el extremo en forma de T de la barra del gato a través de la abertura y diríjalo hacia el malacate de la llanta de refacción, situado justo encima de la llanta de refacción.

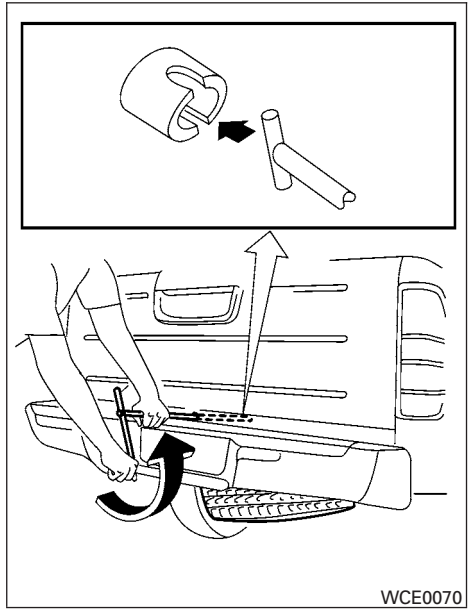


3. Acomode el extremo en forma de T de la barra del gato en la abertura en forma de T del malacate de la llanta de refacción. Aplique presión para mantener la barra del gato acoplada en el malacate de la llanta de refacción y gire la barra del gato hacia la izquierda para bajar la llanta de refacción.

4. Después de bajar totalmente la llanta de refacción, que la alcance por debajo del vehículo, quite la cadena de retención, y deslice cuidadosamente la llanta por debajo de la parte trasera del vehículo.

**⚠ PRECAUCIÓN**

**Asegúrese de centrar la placa de suspensión de la llanta de refacción en la rueda y después levante la llanta de refacción.**

## Levantamiento de vehículo con el gato y desmontaje de la llanta dañada

**⚠ ADVERTENCIA**

- **Nunca se coloque debajo del vehículo cuando esté sujetado sólo por el gato. Si es necesario trabajar debajo del vehículo, colóquelo sobre soportes de seguridad.**
- **Use sólo el gato que viene con el vehículo para levantarlo. No use el gato de su vehículo en otros. El gato está diseñado para levantar sólo su vehículo durante el cambio de llantas.**
- **Use los puntos de levantamiento correctos. Nunca use ninguna otra parte del vehículo para apoyar el gato.**
- **Nunca levante el vehículo más de lo necesario.**
- **Nunca use bloques sobre o bajo el gato.**
- **No arranque ni haga funcionar el motor cuando el vehículo esté sobre el gato. El vehículo puede moverse. Esto es particularmente cierto para vehículos con diferenciales de patinaje limitado.**
- **No permita que los pasajeros permanezcan en el vehículo mientras el gato está colocado.**
- **Nunca haga funcionar el motor con una o más ruedas levantadas. El vehículo puede moverse.**

Siempre consulte las ilustraciones para conocer los puntos de levantamiento correctos para su modelo de vehículo y tipo de gato especificados.

**Lea detenidamente la etiqueta de precauciones adherida al cuerpo del gato y siga las instrucciones.**

1. Afloje cada tuerca de la rueda uno o dos giros hacia la izquierda con la llave correspondiente. **No quite las tuercas de la rueda antes de levantar la llanta del suelo.**

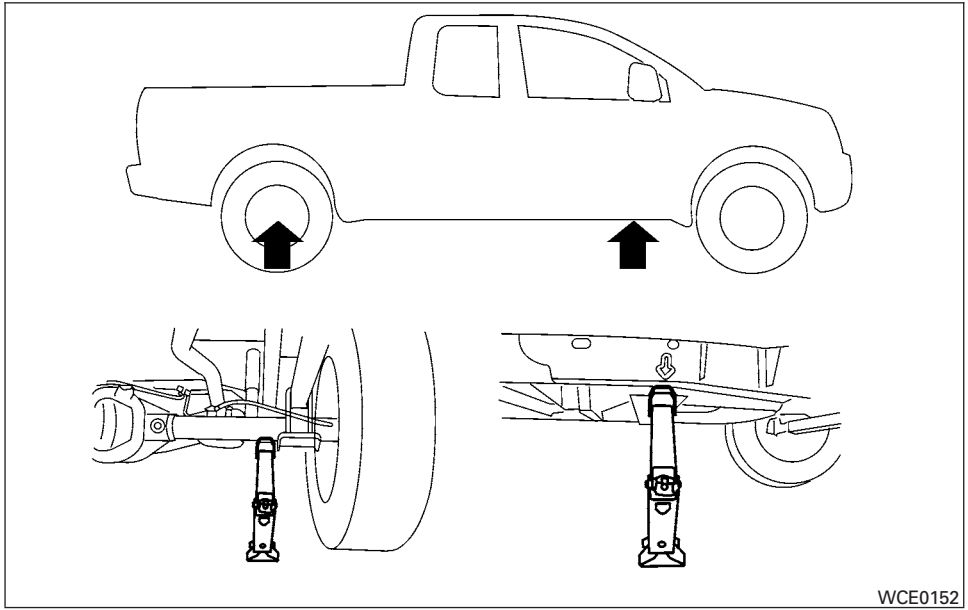


2. Coloque el gato directamente bajo el punto de levantamiento, según se ilustra, de modo que la parte superior del gato entre en contacto con el vehículo en el punto de ubicación del gato. Los puntos de levantamiento están indicados con flechas estampadas en el lado del bastidor.

**El gato se debe usar en terrenos nivelados y firmes.**

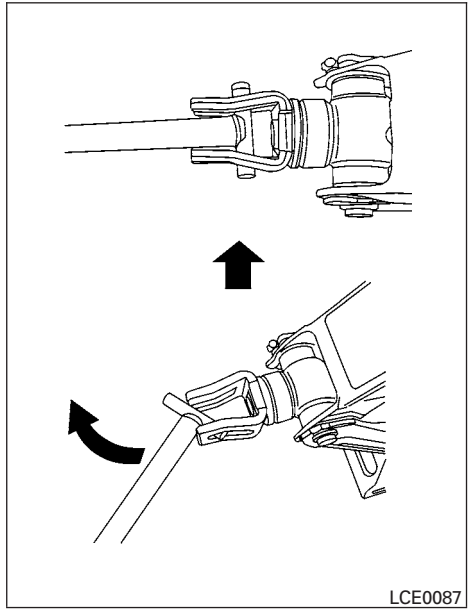


3. Instale la barra del gato ensamblada dentro del gato como se muestra.
4. Para levantar el vehículo, sostenga firmemente la palanca y la barra del gato. Levante cuidadosamente el vehículo hasta que la llanta deje de hacer contacto con el piso.

5. Quite las tuercas de rueda y luego desmonte la llanta.

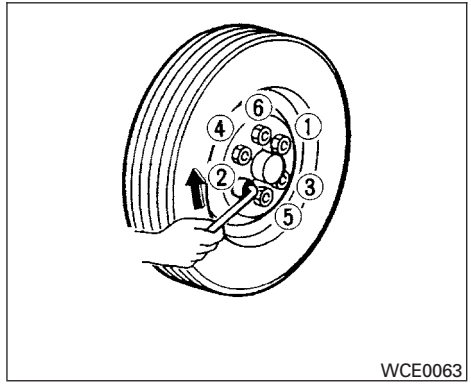


## Instalación de la llanta de refacción

**La llanta de refacción está solamente diseñada para uso de emergencia. Consulte las instrucciones específicas bajo el título "Ruedas y llantas" en la sección "Mantenimiento y recomendaciones preventivas" de este manual.**

1. Limpie el lodo o suciedad de la superficie entre la rueda y el cubo.
2. Con cuidado coloque la llanta de refacción y apriete con la mano las tuercas lo más que pueda.
3. Con la llave para tuercas de rueda, apriete alternadamente las tuercas y en forma uniforme, tal como se ilustra, hasta que queden apretadas.
4. Baje lentamente el vehículo hasta que la llanta toque el suelo. Luego, con la llave para tuercas de rueda, apriete las tuercas de rueda firmemente en la secuencia ilustrada. Baje completamente el vehículo.

**⚠ ADVERTENCIA**

- **Usar tuercas de ruedas incorrectas o apretarlas incorrectamente puede hacer que la rueda se afloje o se salga. Esto puede causar un accidente.**
- **No use aceite o grasa en los birlos o tuercas de las ruedas. Esto puede hacer que éstas se aflojen.**
- **Vuelva a apretar las tuercas de rueda cuando el vehículo haya recorrido 1,000 km (600 millas) (también en caso de una llanta desinflada, etc.).**

**Apriete las tuercas de las ruedas al par especificado con un torquímetro tan pronto como sea posible.**

**Torsión de apriete de las tuercas de rueda:**

**133 N·m (98 lb-pie)**

**Las tuercas de las ruedas se deben mantener apretadas en todo momento de acuerdo con las especificaciones. Se recomienda apretar las tuercas de rueda de acuerdo a las especificaciones en cada intervalo de lubricación.**

**Ajuste la presión de las llantas según la presión en FRÍO.**

**Presión en FRÍO: Después de que el vehículo se haya estacionado durante tres horas o más o se haya manejado por menos de 1.6 km (1 milla).**

**La presión de las llantas en FRÍO se muestra en la etiqueta de información de llantas y de carga ubicada en la abertura de la puerta del conductor.**

5. Almacene de modo seguro la llanta desinflada y el equipo de elevación en el vehículo.

**⚠ ADVERTENCIA**

- **Asegúrese de que la llanta de refacción y el gato queden siempre bien asegurados después de utilizarlos. En caso de un accidente o frenada repentina, dichos artículos pueden convertirse en peligrosos proyectiles.**
- **La llanta de refacción está solamente diseñada para uso de emergencia. Consulte las instrucciones específicas bajo el título "Ruedas y llantas" en la sección "Mantenimiento y recomendaciones preventivas" de este manual.**

## ARRANQUE CON CABLES PASACORRIENTE

Para arrancar el motor con un acumulador auxiliar, se deben realizar las siguientes instrucciones y precauciones.

**⚠ ADVERTENCIA**

- **Si las conexiones se hacen incorrectamente, el arranque con cables pasacorriente puede provocar una explosión del acumulador, teniendo como consecuencia lesiones graves o incluso la muerte. También su vehículo puede resultar dañado.**
- **En las cercanías del acumulador siempre hay gas hidrógeno que es explosivo. Mantenga todas las chispas y llamas lejos del acumulador.**
- **No permita que el líquido del acumulador entre en contacto con sus ojos, piel, ropa o superficies pintadas. El líquido del acumulador es una solución de ácido sulfúrico corrosiva que puede provocar quemaduras severas. Si el líquido entra en contacto con algo, inmediatamente lave el área con suficiente agua.**
- **Mantenga el acumulador fuera del alcance de los niños.**

- **El acumulador auxiliar debe suministrar 12 voltios. Usar un acumulador con un voltaje incorrecto puede dañar el vehículo.**
- **Cada vez que trabaje en o cerca de un acumulador, utilice siempre protectores adecuados para los ojos (por ejemplo, gafas o anteojos de seguridad industrial) y quítese los anillos, pulseras metálicas y otras joyas. No se apoye sobre el acumulador cuando efectúe un arranque con cables pasacorriente.**
- **No intente un arranque con cables pasacorriente con un acumulador congelado. Puede explotar y provocar lesiones graves.**
- **El vehículo posee un ventilador de enfriamiento automático. Éste puede activarse en cualquier momento. Mantenga las manos y otros objetos alejados.**

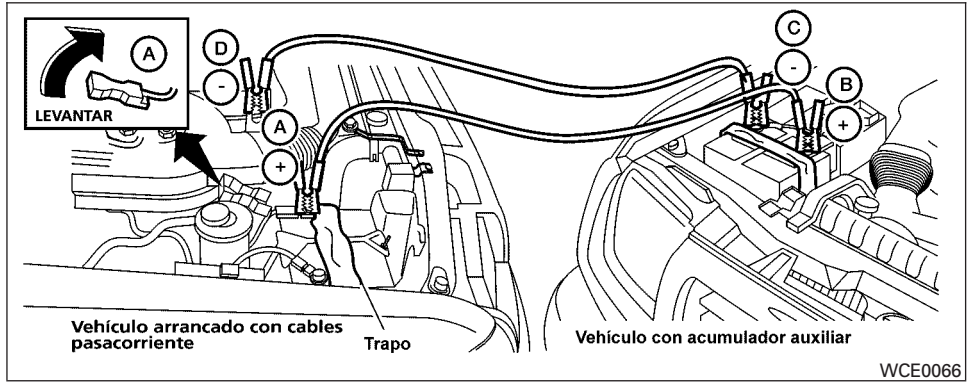


**⚠ADVERTENCIA**

**Siempre siga las instrucciones a continuación. Si no lo hace, se puede dañar el sistema de carga y sufrir lesiones personales.**

1. Si el acumulador auxiliar se encuentra en otro vehículo, coloque los dos vehículos uno junto al otro para que los acumuladores queden cerca.

   **No deje que ambos vehículos se toquen.**

2. Aplique el freno de estacionamiento. Mueva el selector de cambios a la posición "P" (Estacionamiento). Desactive todos los sistemas eléctricos innecesarios (luces, calefacción, aire acondicionado, etc.).
3. Quite las tapas de ventilación del acumulador (sólo si está equipado). Cubra el acumulador con un trapo viejo para reducir el riesgo de explosión.
4. Conecte los cables pasacorriente en la secuencia ilustrada (Ⓐ, Ⓑ, Ⓒ, Ⓓ).

**⚠ PRECAUCIÓN**

- **Siempre conecte el positivo (+) con el positivo (+) y el negativo (−) con la tierra de la carrocería (por ejemplo, tornillo de montaje de la columna, soporte de levantamiento del motor, etc.), no al acumulador.**
- **Asegúrese de que los cables pasacorriente no toquen partes en movimiento en el compartimiento del motor y que las abrazaderas de cables no entren en contacto con otros metales.**

5. Ponga en marcha el motor del vehículo que tiene el acumulador auxiliar y déjelo funcionar unos pocos minutos.
6. Mantenga la velocidad del motor del vehículo que tiene el acumulador auxiliar en unas 2,000 rpm y ponga en marcha el motor del vehículo que está siendo arrancado con cables pasacorriente.

**⚠ PRECAUCIÓN**

**No mantenga el motor de arranque trabajando por más de 10 segundos. Si el motor no arranca de inmediato, gire la llave a "OFF" y espere unos 3 a 4 segundos antes de volver a intentar.**

7. Una vez arrancado el motor, cuidadosamente desconecte el cable negativo y luego el positivo.
8. Vuelva a colocar las tapas de ventilación (sólo si está equipado). Asegúrese de desechar el trapo utilizado para cubrir los orificios de ventilación, ya que puede estar contaminado con ácido corrosivo.

**⚠ ADVERTENCIA**

**No empuje este vehículo para arrancarlo. El catalizador de tres vías puede dañarse.**

**⚠ PRECAUCIÓN**

**Los modelos con transmisión automática no se pueden empujar ni remolcar para que arranquen. Si intenta hacerlo, se puede dañar la transmisión.**

**⚠ ADVERTENCIA**

- **No continúe manejando si el vehículo se sobrecalienta. Si lo hace, se puede dañar el motor o incendiar el vehículo.**
- **Para evitar el riesgo de sufrir quemaduras, nunca quite el tapón del radiador ni del depósito de agua de enfriamiento cuando el motor esté caliente. Al quitar el tapón del radiador o del depósito de agua de enfriamiento, sale un chorro de agua caliente presurizada, que podría provocarle graves lesiones.**
- **No abra el cofre si está saliendo vapor.**

Si su vehículo se sobrecalienta (indicado por una lectura del indicador de temperatura extremadamente alta y la iluminación de la luz indicadora de alta presión del aceite del motor/alta temperatura del agua de enfriamiento del motor), o si percibe una falta de potencia del motor, detecta ruido anormal, etc. realice los siguientes pasos.

1. Mueva cuidadosamente el vehículo a una zona segura fuera del camino, aplique el freno de estacionamiento y mueva la palanca selectora de cambios a la posición ″P″ (Estacionamiento).

   **No apague el motor.**

2. Apague el aire acondicionado. Abra todas las ventanillas, mueva el control de temperatura de la calefacción o aire acondicionado al máximo calor y coloque el control del ventilador en la velocidad alta.
3. Salga del vehículo. Vea y escuche el vapor o agua de enfriamiento escapando del radiador antes de abrir el cofre. (Si escapa vapor o agua de enfriamiento, apague el motor.) No abra más el cofre hasta que ya no se vea el vapor o agua de enfriamiento.
4. Abra el cofre del motor.

**⚠ ADVERTENCIA**

**Si emana vapor o agua del frente del motor, manténgase alejado para evitar quemarse.**

5. Revise visualmente si la banda impulsora está dañada o floja. También revise si el ventilador de enfriamiento está funcionando. Las mangueras del radiador y el radiador no deben tener fugas de agua. Apague el motor si hay fugas de agua de enfriamiento, falta la banda impulsora de la bomba de agua o ésta se ha aflojado, o si el ventilador de enfriamiento no funciona.

**⚠ ADVERTENCIA**

**Tenga cuidado de que sus manos, cabello, joyas o ropa no toquen la banda impulsora del motor o el ventilador de enfriamiento del motor u otras partes en movimiento. El ventilador de enfriamiento del motor puede comenzar a funcionar en cualquier momento.**

6. Una vez que el motor se enfríe, revise el nivel del agua de enfriamiento en el depósito de reserva correspondiente con el motor funcionando. Si fuera necesario, agregue agua de enfriamiento al depósito de reserva correspondiente. Lleve su vehículo a un distribuidor NISSAN para que lo reparen.

Cuando remolque el vehículo, debe seguir las regulaciones locales relacionadas con el remolque. Utilizar un equipo de remolque incorrecto puede dañar el vehículo. Las instrucciones para el remolque puede conseguirlas con un distribuidor NISSAN. Los operadores de servicio local generalmente están familiarizados con las leyes y procedimientos aplicables relacionados con remolque. Para asegurar un remolque correcto y evitar daños accidentales al vehículo, NISSAN recomienda que solicite a un operador de servicio que remolque su vehículo. Se recomienda que el operador de servicio lea atentamente las siguientes precauciones:

**⚠ ADVERTENCIA**

- **Nunca viaje en el interior de un vehículo que está siendo remolcado.**
- **Nunca se coloque debajo del vehículo cuando éste haya sido levantado por una grúa.**

**⚠ PRECAUCIÓN**

- **Cuando se remolque, asegúrese de que la transmisión, ejes, sistema de la dirección y tren motriz estén en buenas condiciones. Si alguna unidad está dañada, se deben utilizar plataformas rodantes o un camión de remolque con plataforma.**
- **Siempre coloque cadenas de seguridad antes de remolcar.**

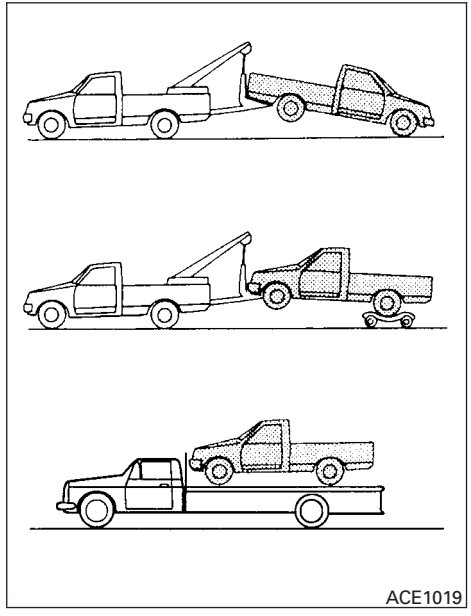


## REMOLQUE RECOMENDADO POR NISSAN

### Modelos de tracción en dos ruedas

NISSAN recomienda que el vehículo sea remolcado con las ruedas motrices (traseras) elevadas

o bien, que se coloque el vehículo en un camión con plataforma, como se ilustra.

**⚠ PRECAUCIÓN**

- **Nunca remolque modelos con transmisión automática con las ruedas traseras en el piso ni con las cuatro ruedas en el piso (hacia adelante o hacia atrás), ya que esto puede causar serios y costosos daños a la transmisión. Si fuera necesario remolcar el vehículo con las ruedas delanteras levantadas, siempre utilice plataformas rodantes de remolque debajo de las ruedas traseras.**
- **Cuando remolque modelos con transmisión automática con las ruedas delanteras en el piso o en plataformas rodantes de arrastre:**
  - **Ponga el interruptor de encendido en la posición de apagado y asegure el volante de la dirección en posición recta hacia adelante utilizando una cuerda o un dispositivo similar. Nunca asegure el volante de la dirección poniendo el interruptor de encendido en la posición de bloqueo. Esto podría dañar el mecanismo de bloqueo (modelos con mecanismo de bloqueo de la dirección).**

Si la velocidad o la distancia deben ser forzosamente mayores, quite la flecha propulsora antes de remolcar para evitar que se dañe la transmisión.

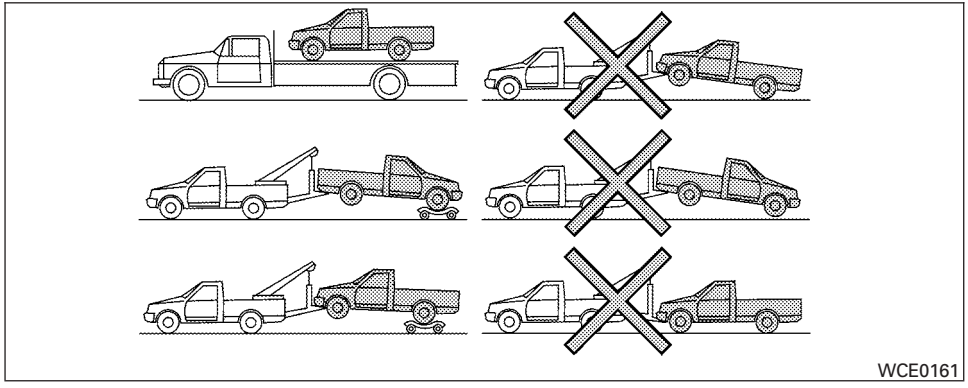


## Modelos con tracción en las cuatro ruedas

NISSAN recomienda que se utilicen plataformas rodantes de arrastre para remolcar el vehículo o que se coloque el vehículo en un camión con plataforma como se ilustra.

**⚠ PRECAUCIÓN**

**Nunca remolque modelos (4WD) tracción en las cuatro ruedas con cualquiera de las ruedas en el piso ya que esto puede causar serios y costosos daños a la caja de transferencia y a la transmisión.**

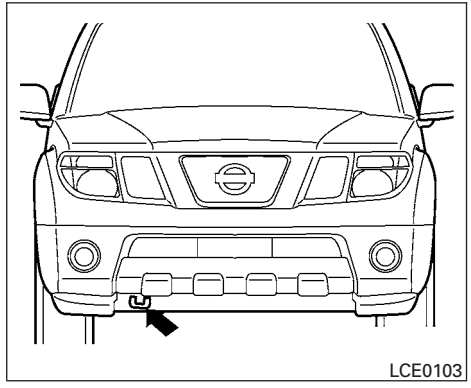


# RECUPERACIÓN DEL VEHÍCULO (liberación de un vehículo atascado)

## Extracción de un vehículo atascado

**⚠ ADVERTENCIA**

**Para evitar daños al vehículo, lesiones personales graves o la muerte al recuperar un vehículo atascado:**

- **Si tiene alguna duda relacionada con el procedimiento de recuperación, contrate un servicio de remolque profesional para que recuperen el vehículo.**

- **Sujete los dispositivos de recuperación únicamente a miembros estructurales principales del vehículo o a los ganchos de recuperación.**
- **No utilice los ganchos de amarre del vehículo para remolcar o liberar un vehículo atascado.**
- **Únicamente utilice dispositivos diseñados específicamente para recuperación de vehículos y siga las instrucciones del fabricante.**
- **Siempre jale el dispositivo de recuperación en línea recta de la parte delantera del vehículo. Nunca jale en ángulo.**
- **Dirija los dispositivos de recuperación de manera que no toquen ninguna pieza del vehículo excepto el punto de sujeción.**

Si su vehículo se atasca en arena, nieve, barro, etc., use una correa de remolque u otro dispositivo diseñado específicamente para recuperación de vehículos. Siempre siga las instrucciones del fabricante del dispositivo de recuperación.

No utilice los ganchos de amarre para remolcar ni recuperar el vehículo.

## Balanceo de un vehículo atascado

**⚠ ADVERTENCIA**

- **Permanezca alejado de un vehículo atascado.**
- **No haga girar las llantas a alta velocidad. Esto puede hacer que éstas exploten y le provoquen lesiones graves. Algunas partes del vehículo también se puede sobrecalentar y dañar.**

Si el vehículo se atasca en la arena, nieve, lodo, etc., efectúe los siguientes procedimientos:

1. Apague el sistema de control dinámico del vehículo (VDC).
2. Asegúrese de que no existan obstáculos en el área detrás y adelante del vehículo.
3. Gire el volante de la dirección hacia la derecha e izquierda para despejar un área alrededor de las llantas delanteras.
4. Balancee lentamente el vehículo hacia adelante y atrás.
   - Haga cambios hacia atrás y hacia adelante entre R (Reversa) y D (Marcha).
   - Aplique el acelerador lo menos posible para mantener el movimiento de balanceo.
   - Libere el pedal del acelerador antes de cambiar entre R (reversa) y D (marcha).
   - No haga girar las llantas a más de 55 km/h (35 mph).
5. Si el vehículo no se puede liberar luego de unos cuantos intentos, comuníquese con un servicio de remolque profesional para obtener ayuda.

## NOTAS

# 7 Apariencia y cuidado


Limpieza del exterior . . . . . 7-2
Lavado . . . . . 7-2
Encerado . . . . . 7-2
Eliminación de manchas . . . . . 7-3
Parte inferior de la carrocería . . . . . 7-3
Cristal trasero . . . . . 7-3
Ruedas de aleación de aluminio . . . . . 7-3
Piezas cromadas . . . . . 7-3
Abrillantador de llantas . . . . . 7-3
Limpieza del interior . . . . . 7-4
Aromatizantes . . . . . 7-5
Tapetes (sólo si está equipado) . . . . . 7-5
Cinturones de seguridad . . . . . 7-6
Protección contra corrosión . . . . . 7-6
Factores más comunes que contribuyen a la corrosión del vehículo . . . . . 7-6
Factores ambientales que influyen en la velocidad de corrosión . . . . . 7-6
Para proteger el vehículo contra la corrosión . . . . . 7-6

Con el fin de mantener la apariencia del vehículo, es importante cuidarlo adecuadamente.

Para proteger las superficies pintadas, lave el vehículo lo antes posible:

- después de una lluvia para evitar posible daño por la lluvia ácida.
- después de conducir en caminos costeros.
- cuando elementos contaminantes como hollín, excrementos de aves, savia de árbol, partículas metálicas o insectos se adhieren a la superficie pintada.
- cuando el polvo o lodo se acumula en la superficie.

Siempre que sea posible, guarde o estacione el vehículo en el interior de un garaje o en un área cubierta.

Cuando sea necesario estacionar a la intemperie, hágalo a la sombra o proteja el vehículo con una cubierta.

**Tenga cuidado de no rayar la superficie pintada cuando coloque o quite la cubierta.**

## LAVADO

Lave la suciedad con una esponja húmeda y suficiente agua. Limpie el vehículo minuciosamente con un jabón suave, especial para vehículos o líquido lavavajillas común mezclado con agua tibia limpia (nunca caliente).

**⚠ PRECAUCIÓN**

- **No use sistemas de lavado de automóviles que contengan ácidos en el detergente. Algunos sistemas de lavado de automóviles, especialmente aquellos sin escobillas, utilizan ciertos ácidos para limpiar. El ácido puede reaccionar con algunos componentes plásticos del vehículo, haciendo que se quiebren. Esto puede afectar su apariencia y también provocar un funcionamiento incorrecto de éstos. Siempre compruebe con el lavador de automóviles que no se utilicen ácidos.**
- **No lave el vehículo con jabón doméstico fuerte, detergentes químicos fuertes, gasolina o solventes.**
- **No lave el vehículo bajo la luz directa del sol o cuando la carrocería esté caliente, ya que la superficie puede quedar con manchas de agua.**
- **Evite usar trapos fibrosos comprimidos o ásperos, como guantes para lavar. Se debe tener cuidado al quitar la suciedad impregnada u otras sustancias externas, de modo que la superficie pintada no se raye o dañe.**

Enjuague el vehículo minuciosamente con suficiente agua limpia.

Los rebordes internos, uniones y pliegues en las puertas, cajuela y cofre son particularmente vulnerables a los efectos de la sal del camino. Por lo tanto, estas áreas se deben limpiar periódicamente. Tenga cuidado que los orificios de drenado en el borde inferior de la puerta estén abiertos. Rocíe agua bajo la carrocería y alojamiento de las ruedas para soltar la suciedad y eliminar la sal.

Se puede usar una gamuza húmeda para secar el vehículo y así evitar las manchas de agua.

## ENCERADO

Un encerado en forma regular protege la superficie pintada y ayuda a conservar la apariencia de vehículo nuevo. Se recomienda realizar un pulido para quitar los residuos de cera acumulada y evitar la apariencia de desgaste antes de volver a aplicar cera.

En un distribuidor NISSAN pueden asesorarlo en la elección del producto adecuado.

- Encere el vehículo sólo después de lavarlo cuidadosamente. Siga las instrucciones que vienen con la cera.
- No use una cera que contenga componentes abrasivos cortantes o limpiadores que puedan dañar el acabado del vehículo.

El uso excesivo de máquinas o un pulido enérgico en un acabado de pintura con una capa base/transparente puede opacar el acabado o dejar marcas de remolino.

## ELIMINACIÓN DE MANCHAS

Elimine las manchas de alquitrán y aceite, polvo industrial, insectos y savia de árbol lo más rápido posible de la superficie de la pintura para evitar que el daño o manchas se hagan permanentes. En un distribuidor NISSAN o en cualquier tienda de accesorios automotrices puede encontrar productos de limpieza especiales.

## PARTE INFERIOR DE LA CARROCERÍA

En lugares donde se esparce sal en los caminos durante el invierno, es necesario limpiar periódicamente la parte inferior de la carrocería para evitar que la suciedad y sal se acumulen y hagan más rápida la corrosión de la parte inferior de la carrocería y suspensión. Antes del período de invierno y nuevamente en la primavera, se debe revisar el sellado, y si fuera necesario, volverlo a tratar.

## CRISTAL TRASERO

Use limpiacristales para quitar la película de humo y polvo de las superficies del cristal. Es normal que el cristal se cubra con una película cuando el vehículo se ha estacionado al sol. Limpie esta película con un limpiacristales y un trapo suave.

**⚠ PRECAUCIÓN**

**Cuando limpie el interior de las ventanillas, no use herramientas con filo, limpiadores abrasivos o limpiadores con desinfectante en base a cloro. Éstos pueden dañar los conductores eléctricos, los elementos de la antena del radio o los elementos del desempañador del cristal trasero.**

## RUEDAS DE ALEACIÓN DE ALUMINIO

Lave las ruedas periódicamente con una esponja humedecida con una solución de jabón suave, sobre todo durante los meses de invierno en zonas donde se utiliza sal para los caminos. Si no lo hace, la sal puede decolorar las ruedas.

**⚠ PRECAUCIÓN**

**Siga las instrucciones a continuación para evitar manchar o decolorar las ruedas:**

- **No aplique limpiadores que utilicen contenidos ácidos o alcalinos fuertes para la limpieza de las ruedas.**
- **No use limpiadores de ruedas cuando éstas estén calientes. La temperatura de las ruedas debe ser la misma que la temperatura ambiente.**
- **Una vez aplicado el limpiador, dentro de 15 minutos, enjuague las ruedas para eliminar completamente la solución de limpieza.**

## PIEZAS CROMADAS

Limpie todas las piezas cromadas en forma regular con un pulidor de cromo no abrasivo para mantener el acabado.

## ABRILLANTADOR DE LLANTAS

NISSAN no recomienda usar abrillantadores de llantas. Los fabricantes de llantas aplican un recubrimiento a las llantas para ayudar a reducir la decoloración del hule. Si se aplica un abrillantador a las llantas, puede reaccionar con el recubrimiento y formar un compuesto. Este compuesto puede salirse de la llanta al manejar y manchar la pintura del vehículo.

Si decide usar un abrillantador para las llantas, tome las siguientes precauciones:

- Use un abrillantador en base a agua. El recubrimiento de la llanta se disuelve más fácilmente que con un abrillantador para llantas a base de aceite.
- Aplique una capa ligera de abrillantador en las llantas para evitar que éste ingrese a la banda de rodamiento/ranuras (desde donde sería difícil quitarlo).
- Limpie el exceso de abrillantador con una toalla seca. Asegúrese de que el abrillantador se quite completamente de la banda de rodamiento/ranuras.
- Deje secar el abrillantador tal como lo recomienda su fabricante.

De vez en cuando, quite el polvo suelto del tapizado interior, piezas plásticas y asientos, usando una aspiradora o escobilla de cerdas suaves. Limpie las superficies vinílicas y de piel con un trapo suave limpio humedecido en una solución de jabón suave, luego limpie con un trapo suave seco.

Se requiere cuidado y limpieza permanente para mantener la apariencia de la piel.

Antes de usar algún protector de tela, lea las recomendaciones del fabricante. Algunos protectores de telas contienen elementos químicos que pueden manchar o blanquear el material del asiento.

Para lavar la mica de los medidores e indicadores use un trapo humedecido con agua solamente.

**⚠ ADVERTENCIA**

**No use agua ni limpiadores que contengan ácido (limpiadores de vapor caliente) en el asiento. Esto puede dañar el asiento o el sensor de clasificación del ocupante. También puede afectar el funcionamiento del sistema de bolsas de aire, teniendo como resultado serias lesiones personales.**

**⚠ PRECAUCIÓN**

- **Nunca use bencina, diluyente ni otros materiales similares.**
- **Las pequeñas partículas de polvo pueden ser abrasivas y dañinas para las superficies de la piel y se deben quitar tan pronto sea posible. No use jabón para asientos, ceras para automóviles, pulidores, aceites, líquidos de limpieza, solventes, detergentes o limpiadores en base a amoníaco, ya que pueden dañar el acabado natural de la piel.**
- **Nunca use protectores de tela, a menos que lo recomiende el fabricante.**
- **No use limpiacristales o limpiadores de plásticos sobre las cubiertas de las micas de los medidores o indicadores. Se puede dañar la cubierta de la mica.**

## AROMATIZANTES

La mayoría de los aromatizantes contienen un solvente que puede afectar el interior del vehículo. Si utiliza un aromatizante, tome las siguientes precauciones:

- Los aromatizantes colgantes pueden causar cambios de color permanentes si entran en contacto con las superficies interiores del vehículo. Coloque el aromatizante en un lugar que le permita colgar libremente sin tocar ninguna superficie interior.
- En general, los aromatizantes líquidos se sujetan en las ventilas. Estos productos pueden causar daño y decoloración inmediata si salpican las superficies interiores.

Antes de utilizar aromatizantes, lea y siga cuidadosamente las instrucciones del fabricante.

## TAPETES (sólo si está equipado)

**⚠ ADVERTENCIA**

**Para evitar la posible interferencia con el pedal, teniendo como resultado un choque o lesiones:**

- **NUNCA coloque un tapete encima de otro tapete del lado del conductor.**
- **Utilice únicamente tapetes originales NISSAN diseñados específicamente para utilizarse en el modelo de su vehículo. Para obtener más información, consulte a su Distribuidor NISSAN.**
- **Coloque apropiadamente los tapetes en el espacio para los pies utilizando el perno guía para la ubicación del tapete. Consulte "Perno guía para la ubicación del tapete" en esta sección.**

El uso de tapetes NISSAN originales puede extender la vida útil de la alfombra de su vehículo y facilitarle la tarea de limpiar el interior. Los tapetes se deben mantener con limpiezas regulares y se deben reemplazar si están excesivamente desgastados.

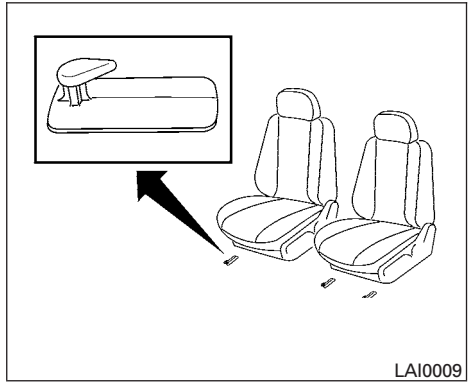


### Perno guía para la ubicación del tapete

Este vehículo tiene dos soportes para tapete delantero del lado del conductor y un soporte para tapete delantero del lado del pasajero para ayudar a mantener los tapetes en su lugar. Los tapetes originales NISSAN han sido diseñados especialmente para el modelo de su vehículo. El tapete del lado del conductor tiene dos ojillos y el del lado del pasajero tiene un ojillo. Posicione cada tapete pasando el gancho del soporte para tapete por los ojillos del tapete mientras centra el tapete en el espacio para los pies.

Periódicamente revise para asegurarse de que los tapetes estén correctamente instalados.

## CINTURONES DE SEGURIDAD

Los cinturones de seguridad se pueden limpiar al lavarlos con una esponja humedecida en una solución de jabón suave. Deje que los cinturones se sequen por completo a la sombra antes de usarlos. Consulte "Mantenimiento de los cinturones de seguridad" en la sección "Seguridad: Asientos, cinturones de seguridad y sistema de sujeción suplementario" de este manual.

**⚠ ADVERTENCIA**

**No permita que los cinturones de seguridad se enrollen húmedos en el retractor. NUNCA use blanqueadores, tinturas ni solventes químicos para limpiar los cinturones de seguridad, ya que estos materiales pueden debilitar gravemente la correa del cinturón de seguridad.**

## FACTORES MÁS COMUNES QUE CONTRIBUYEN A LA CORROSIÓN DEL VEHÍCULO

- La acumulación de suciedad y residuos que retienen humedad en secciones del panel de la carrocería, cavidades y otras áreas.
- Daño a la pintura y a otros revestimientos de protección causados por grava y guijarros o accidentes de tráfico menores.

## FACTORES AMBIENTALES QUE INFLUYEN EN LA VELOCIDAD DE CORROSIÓN

### Humedad

La acumulación de arena, suciedad y agua en la parte inferior de la carrocería del vehículo puede acelerar la corrosión. Las cubiertas de piso húmedas no se secan por completo en el interior del vehículo, por lo que debe quitarlas y dejarlas secar para evitar la corrosión del panel del piso.

### Humedad relativa

La corrosión se acelera en áreas de alta humedad relativa, en especial en aquellas áreas donde las temperaturas se mantienen sobre el punto de congelación, existe contaminación atmosférica y se usa sal para deshielo de caminos.

### Temperatura

Las temperaturas altas aceleran la velocidad de corrosión de aquellas partes que no tienen una buena ventilación.

### Contaminación del aire

La contaminación industrial, la presencia de sal en el aire en áreas de la costa o un uso intensivo de sal para deshielo de caminos acelera el proceso de corrosión. La sal para deshielo de caminos también acelera la desintegración de las superficies de la pintura.

## PARA PROTEGER EL VEHÍCULO CONTRA LA CORROSIÓN

- Lave y encere el vehículo con frecuencia para mantenerlo limpio.
- Revise siempre si hay daños menores en la pintura y repárelos lo antes posible.
- Mantenga abiertos los orificios de drenado en la parte inferior de las puertas para evitar la acumulación de agua.
- Revise la parte inferior de la carrocería para ver si hay acumulación de arena, suciedad o sal. Si la hay, lave esta zona con agua lo antes posible.

**⚠ PRECAUCIÓN**

- **NUNCA quite la suciedad, la arena u otros residuos del compartimiento de pasajeros lavándolo con una manguera. Hágalo con una aspiradora o con una escobilla.**
- **Nunca permita que el agua u otros líquidos entren en contacto con componentes electrónicos del interior del vehículo, ya que esto puede dañarlos.**

Los productos químicos que se usan para el deshielo de la superficie de caminos son extremadamente corrosivos. Éstos aceleran la corrosión y el deterioro de componentes de la parte inferior de la carrocería, tales como el sistema de escape, las líneas de combustible y el tubo de freno, los cables de frenos, el panel de piso y las defensas.

**En invierno, la parte inferior de la carrocería se debe limpiar periódicamente.**

Para lograr protección adicional contra el óxido y la corrosión, lo que puede ser necesario en algunas áreas, consulte a un distribuidor NISSAN.

## NOTAS

# 8 Mantenimiento y recomendaciones preventivas


Requisitos de mantenimiento . . . . . 8-2
Mantenimiento general . . . . . 8-2
Explicación de puntos de mantenimiento general . . . . . 8-2
Precauciones de mantenimiento. . . . . 8-4
Localización de los puntos de inspección en el compartimiento del motor . . . . . 8-6
Sistema de enfriamiento del motor. . . . . 8-7
Revisión del nivel de agua de enfriamiento del motor . . . . . 8-7
Cambio del agua de enfriamiento del motor . . . . . 8-8
Aceite del motor. . . . . 8-8
Revisión del nivel de aceite del motor . . . . . 8-8
Cambio de aceite del motor . . . . . 8-9
Cambio del filtro de aceite del motor. . . . . 8-10
Aceite de la transmisión automática de 5 velocidades . . . . . 8-11
Aceite de la dirección hidráulica. . . . . 8-12
Líquido de frenos. . . . . 8-12
Líquido de frenos. . . . . 8-13
Líquido lavaparabrisas . . . . . 8-13
Depósito de líquido lavaparabrisas . . . . . 8-13
Acumulador. . . . . 8-14
Arranque con cables pasacorriente . . . . . 8-15
Sistema de control de voltaje variable . . . . . 8-16
Banda impulsora . . . . . 8-16
Bujías . . . . . 8-17
Reemplazo de las bujías. . . . . 8-17
Filtro de aire . . . . . 8-18
Microfiltro en la cabina (sólo si está equipado) . . . . . 8-18
Plumillas del limpiaparabrisas . . . . . 8-20
Limpieza. . . . . 8-20
Reemplazo . . . . . 8-20
Frenos . . . . . 8-21
Fusibles . . . . . 8-22
Compartimiento del motor . . . . . 8-22
Compartimiento de pasajeros . . . . . 8-23
Reemplazo de la batería. . . . . 8-25
Control remoto . . . . . 8-25
Luces . . . . . 8-26
Faros . . . . . 8-26
Luces exteriores e interiores . . . . . 8-28
Ruedas y llantas. . . . . 8-30
Presión de las llantas . . . . . 8-30
Tipos de llantas . . . . . 8-32
Cadenas para llantas . . . . . 8-33
Cambio de ruedas y de llantas . . . . . 8-34

Su NISSAN ha sido diseñado para tener requisitos de mantenimiento mínimos con intervalos de servicio prolongados para que usted ahorre tiempo y dinero. Sin embargo, el mantenimiento diario y periódico básico es esencial para mantener la buena condición mecánica de su NISSAN, así como el desempeño del sistema de emisión de gases y del motor.

Es responsabilidad del propietario asegurarse de que se realice el mantenimiento programado y también el mantenimiento general.

Como propietario del vehículo, usted es la única persona que puede asegurarse de que su vehículo reciba el mantenimiento adecuado. Usted es un eslabón vital en la cadena de mantenimiento.

**Mantenimiento programado**

Para su conveniencia, en la "Información de la garantía y programa de mantenimiento de NISSAN" se listan y describen los rubros de mantenimiento programado requerido y opcional. Debe consultar esa guía para garantizar que se realice con regularidad ese mantenimiento necesario en su NISSAN.

**Mantenimiento general**

El mantenimiento general incluye los puntos que se deben verificar durante el uso diario normal. Son esenciales para un correcto funcionamiento del vehículo. Es su responsabilidad realizar regularmente estos procedimientos de mantenimiento de acuerdo con lo indicado.

Realizar las verificaciones de mantenimiento general requiere habilidades mecánicas mínimas y sólo algunas herramientas para automóviles comunes.

Estas revisiones o inspecciones las puede hacer usted, un técnico calificado o, si lo prefiere, un distribuidor NISSAN.

**Dónde acudir para obtener servicio**

Si el vehículo requiere servicio de mantenimiento o presenta un funcionamiento incorrecto, haga que un distribuidor NISSAN revise y corrija los sistemas.

Los técnicos de NISSAN son especialistas capacitados que se mantienen al día con la información de servicio más reciente a través de boletines técnicos, recomendaciones de servicio y programas de capacitación en la distribuidora. Están completamente calificados para trabajar en vehículos NISSAN **antes** de trabajar en su vehículo y no después.

Puede estar seguro de que el departamento de servicio de un distribuidor NISSAN realiza el mejor trabajo para cumplir con los requisitos de mantenimiento de su vehículo de un modo confiable y económico.



Durante el uso diario normal del vehículo, el mantenimiento general se debe realizar en forma regular, tal como se indica en esta sección. Si detecta sonidos, vibraciones u olores inusuales, asegúrese de buscar la causa o haga que un distribuidor NISSAN efectúe la revisión a la brevedad. Además, debe informar a un distribuidor NISSAN si piensa que se requieren reparaciones.

Cuando se realizan revisiones o trabajo de mantenimiento, observe estrictamente las "Precauciones de mantenimiento", más adelante en esta sección.

## EXPLICACIÓN DE PUNTOS DE MANTENIMIENTO GENERAL

**Más adelante en esta sección, encontrará información adicional acerca de los puntos marcados con " * ".**

### Parte exterior del vehículo

Los puntos de mantenimiento que aquí se enumeran se deben ejecutar ocasionalmente, a menos que se especifique lo contrario.

**Puertas y cofre del motor** Revise que las puertas y el cofre del motor funcionen correctamente. Asegúrese además de que todas las cerraduras funcionen correctamente. Lubrique las bisagras, las cerraduras, los pasadores de en-

ganche, los rodillos y las conexiones según sea necesario. Asegúrese de que la cerradura secundaria impida que el cofre se abra cuando se desenganche la principal.

Cuando maneje en áreas con sal para deshielo de caminos u otros materiales corrosivos, revise con frecuencia la lubricación.

**Luces*** Limpie regularmente los faros. Asegúrese de que los faros, las luces de freno, las luces traseras, las luces direccionales y otras funcionen y estén instaladas correctamente. Revise también la alineación de los faros.

**Tuercas de rueda para carretera (tuercas de seguridad)*** Cuando revise las llantas, asegúrese de que no falte ninguna tuerca de rueda, y revise si hay tuercas de rueda flojas. Apriétela si fuera necesario.

**Permutación de las llantas*** Las llantas se deben permutar cada 10,000 km (6,000 millas) en los vehículos (2WD) Tracción en las ruedas Traseras y cada 5,000 km (3,000 millas) en los vehículos (4WD) Tracción en las cuatro ruedas. Sin embargo, el tiempo entre una permutación y otra puede variar de acuerdo con los hábitos de manejo y condiciones de la superficie del camino.

**Llantas*** Revise frecuentemente la presión con un manómetro y antes de cada viaje de larga distancia. Si fuera necesario, ajuste la presión de todas las llantas, incluida la de refacción, de acuerdo con la presión especificada. Revise cuidadosamente si hay daños, cortes o desgaste excesivo.

**Componentes del transmisor del sistema de monitoreo de presión de las llantas (TPMS)** Reemplace el sello de la arandela aislante, el núcleo de la válvula y la tapa del transmisor del TPMS cuando reemplace las llantas debido al desgaste o tiempo.

**Alineación y balanceo de las ruedas** Si el vehículo se jala hacia un lado cuando maneja por un camino recto y nivelado o detecta desgaste disparejo o anormal de las llantas, puede ser necesario alinear las ruedas. Si el volante de la dirección o el asiento vibra a velocidades de autopista normales, puede ser necesario balancear las ruedas.

**Parabrisas** Limpie regularmente el parabrisas. Revise el parabrisas al menos cada seis meses para ver si hay fracturas u otros daños. Haga que un centro de servicio calificado repare un parabrisas dañado.

**Plumillas del limpiador*** Si no limpian correctamente, vea si hay grietas o desgaste.

## Parte interior del vehículo

Los puntos de mantenimiento que aquí se enumeran se deben revisar en forma regular, tal como cuando se realiza el mantenimiento periódico, se limpia el vehículo, etc.

**Luces de advertencia/indicadoras y señales acústicas** Asegúrese de que todas las luces de advertencia/indicadoras y las señales acústicas funcionen correctamente.

**Volante de la dirección** Revise si hay cambios en el sistema de la dirección, tales como exceso de juego libre, dirección dura o ruidos extraños.

**Cinturones de seguridad** Revise que todas las partes del sistema de cinturones de seguridad (por ejemplo, hebillas, anclajes, ajustadores y retractores) funcionen correctamente y que estén instaladas con firmeza. Revise las correas de los cinturones para ver si hay cortes, deshilachamiento, desgaste o daños.

## Bajo el cofre y debajo del vehículo

Los elementos de mantenimiento enumerados aquí se deben verificar periódicamente (por ejemplo, cada vez que verifique el aceite del motor o cargue combustible).

**Líquido lavaparabrisas*** Verifique que haya suficiente líquido en el depósito.

**Nivel del agua de enfriamiento del motor*** Revise el nivel del agua de enfriamiento cuando el motor esté frío.

## PRECAUCIONES DE MANTENIMIENTO

**Nivel de aceite del motor*** Revise el nivel después de estacionar el vehículo en un lugar plano y con el motor apagado.

**Nivel del líquido de frenos*** Asegúrese de que el nivel del líquido de frenos esté entre las líneas MÁX y MÍN del tanque.

**Acumulador*** Revise el nivel del líquido en cada celda. Debe estar entre las líneas MÁX y MÍN. Los vehículos que se usan a altas temperaturas o en condiciones extremas requieren revisiones frecuentes del nivel del líquido del acumulador.

Al realizar inspecciones o trabajo de mantenimiento en el vehículo, tenga cuidado de evitar graves lesiones accidentales o de dañar el vehículo. Las siguientes son precauciones generales que se deben observar estrictamente.

- **Estacione el vehículo en una superficie plana, aplique con firmeza el freno de estacionamiento y bloquee las ruedas para impedir que el vehículo se mueva. Mueva el selector de cambios a la posición ″P″ (Estacionamiento).**
- **Asegúrese de que el interruptor de encendido esté en la posición de apagado o de bloqueo cuando reemplace o repare alguna parte.**
- **No trabaje bajo el cofre mientras el motor esté caliente. Siempre apague el motor y espere hasta que se enfríe.**
- **Si debe trabajar con el motor en funcionamiento, mantenga sus manos, su ropa, su cabello y las herramientas lejos de ventiladores y bandas en movimiento, así como de otras partes en movimiento.**
- **Es conveniente que antes de trabajar en su vehículo se quite corbatas y cualquier joyería, como anillos, relojes, etc.**
- **Si debe hacer funcionar el motor en un espacio cerrado, tal como un garaje, asegúrese de que haya ventilación adecuada para que los gases de escape puedan salir.**
- **No se meta nunca debajo del vehículo cuando esté apoyado sólo en un gato. Si es necesario trabajar debajo del vehículo, colóquelo sobre soportes de seguridad.**
- **Mantenga los artículos de tabaquería, llamas y chispas lejos del combustible y del acumulador.**
- **Nunca conecte ni desconecte el acumulador ni cualquier conector del componente transistorizado mientras el encendido está en la posición de encendido.**
- **En los modelos de gasolina, el filtro de combustible o las líneas de combustible deben recibir servicio de un distribuidor NISSAN, ya que éstas se encuentran a gran presión, incluso cuando el motor está apagado.**
- **Si no sigue estos u otros lineamientos de sentido común puede provocar serias lesiones o daños al vehículo.**

- **El aceite del motor y otros líquidos del vehículo desechados incorrectamente pueden afectar el medio ambiente. Respete siempre las normas locales al desechar los líquidos del vehículo.**
- **Evite el contacto directo con aceite de motor usado.**

Esta sección "Mantenimiento y recomendaciones preventivas" le proporciona instrucciones relacionadas sólo con elementos que son relativamente fáciles de realizar para un propietario.

Debe tener presente que un servicio incompleto o incorrecto puede provocar dificultades de funcionamiento o emisiones de gases excesivas y afectar la cobertura de la garantía. **Si tiene dudas relacionadas con los servicios, haga que su distribuidor NISSAN los ejecute.**

## LOCALIZACIÓN DE LOS PUNTOS DE INSPECCIÓN EN EL COMPARTIMIENTO DEL MOTOR

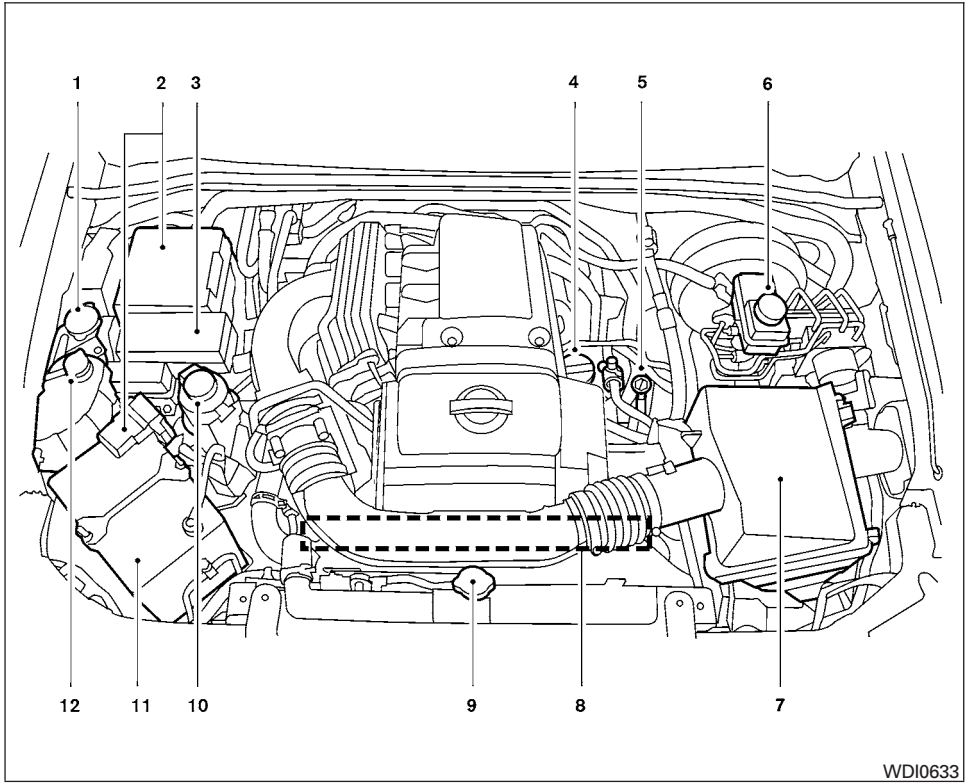


**Motor VQ40DE**

1. Depósito de líquido lavaparabrisas
2. Caja de fusibles/eslabones fusibles
3. Caja de fusibles y relevadores
4. Tapón de llenado del aceite del motor
5. Bayoneta indicadora de aceite del motor
6. Depósito de líquido de frenos
7. Filtro de aire
8. Localización de la banda impulsora
9. Tapón del radiador
10. Depósito de aceite de la dirección hidráulica
11. Acumulador
12. Depósito de agua de enfriamiento del motor

## SISTEMA DE ENFRIAMIENTO DEL MOTOR

El sistema de enfriamiento del motor se llena en la fábrica con Agua de enfriamiento del motor original NISSAN que proporciona protección anticongelante y de enfriamiento durante todo el año. La solución agua-anticongelante contiene productos anticorrosivos. No es necesario agregar aditivos adicionales al sistema de enfriamiento del motor.

**⚠ ADVERTENCIA**

- **Nunca quite el tapón del radiador ni del depósito de agua de enfriamiento cuando el motor esté caliente. Espere hasta que el motor y el radiador se enfríen. El líquido a alta presión que escapa del radiador puede causar graves quemaduras. Consulte las advertencias en el tema "Si su vehículo se sobrecalienta" en la sección "En caso de emergencia" de este manual.**
- **El radiador tiene un tapón a presión. Para evitar daños en el motor, use sólo un tapón del radiador original NISSAN.**

**⚠ PRECAUCIÓN**

**Cuando agregue o reemplace el agua de enfriamiento, asegúrese de usar sólo Agua de enfriamiento del motor original NISSAN o equivalente en calidad con la proporción de mezcla adecuada. A continuación aparecen ejemplos de proporciones de mezcla:**

**⚠ PRECAUCIÓN**

**El uso de otros tipos de soluciones o colores de anticongelante, puede dañar el sistema de enfriamiento del motor.**

| Límite inferior de temperatura exterior | | Agua de enfriamiento del motor (concentrada) | Agua desmineralizada o agua destilada |
|---|---|---|---|
| °C | °F | | |
| -15 | 5 | 30% | 70% |
| -35 | -30 | 50% | 50% |

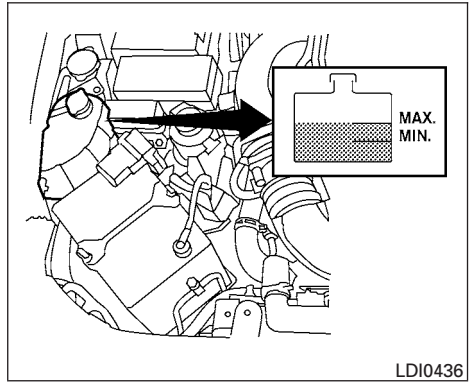


### REVISIÓN DEL NIVEL DE AGUA DE ENFRIAMIENTO DEL MOTOR

Revise el nivel del agua de enfriamiento **en el depósito cuando el motor esté frío.** Si el nivel del agua de enfriamiento está por debajo del nivel MÍN, agregue agua de enfriamiento hasta el nivel MÁX. Si el depósito está vacío, revise el nivel del agua de enfriamiento en el radiador **cuando el motor esté frío.** Si no hay suficiente agua de enfriamiento en el radiador, llénelo hasta la abertura de llenado y agregue también en el depósito hasta el nivel MÁX.

**El depósito del agua de enfriamiento del motor está presurizado. Cuando instale la tapa, apriétela hasta que escuche un chasquido.**

**Si el sistema de enfriamiento requiere agua de enfriamiento con frecuencia, haga que un distribuidor NISSAN lo revise.**

## CAMBIO DEL AGUA DE ENFRIAMIENTO DEL MOTOR

Un distribuidor NISSAN puede cambiar el agua de enfriamiento del motor.

**Un servicio incorrecto puede provocar una disminución en el desempeño del calefactor y un sobrecalentamiento del motor.**

**⚠ ADVERTENCIA**

- **Para evitar el peligro de sufrir quemaduras, nunca cambie el agua de enfriamiento cuando el motor esté caliente.**
- **Nunca quite el tapón del radiador cuando el motor esté caliente. El líquido a alta presión que escapa del radiador puede causar graves quemaduras.**
- **Evite el contacto directo de la piel con agua de enfriamiento usado. Si hay contacto, lávese minuciosamente con jabón o con un producto de limpieza para manos lo antes posible.**
- **Mantenga el agua de enfriamiento fuera del alcance de los niños y de las mascotas.**

El agua de enfriamiento del motor se debe eliminar correctamente. Consulte las normas locales.

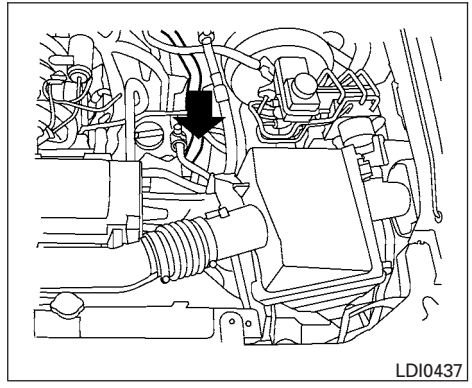


## REVISIÓN DEL NIVEL DE ACEITE DEL MOTOR

1. Estacione el vehículo en una superficie plana y aplique el freno de estacionamiento.
2. Arranque el motor y déjelo funcionar en marcha mínima hasta que alcance la temperatura de funcionamiento.
3. Apague el motor. **Espere más de 10 minutos para que el aceite regrese hacia el cárter de aceite.**
4. Quite la bayoneta indicadora y límpiela. Vuelva a insertarla por completo.

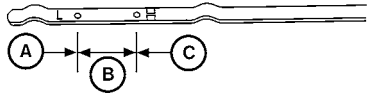

LDI0371

5. Quite nuevamente la bayoneta indicadora y revise el nivel de aceite. Debe estar entre las marcas ″H″ (Alto) y ″L″ (Bajo) Ⓑ. Éste es el rango de operación normal del nivel de aceite. Si el nivel de aceite está bajo la marca ″L″ (Bajo) Ⓐ, quite el tapón de llenado de aceite y agregue aceite del tipo recomendado a través de la abertura. **No llene en exceso Ⓒ.**
6. Vuelva a revisar el nivel de aceite con la bayoneta indicadora.

**Es normal agregar algo de aceite entre intervalos de mantenimiento de aceite o durante el período de asentamiento, dependiendo de la exigencia de las condiciones de funcionamiento.**

**⚠ PRECAUCIÓN**

**El nivel de aceite se debe revisar regularmente. El uso del motor con una cantidad de aceite insuficiente puede provocar daños, los que no están cubiertos por la garantía.**

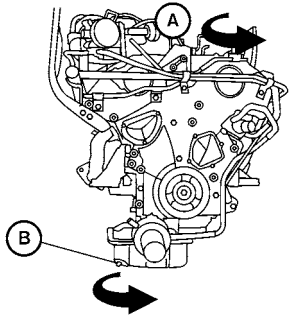

WDI0500

## CAMBIO DE ACEITE DEL MOTOR

1. Estacione el vehículo en una superficie plana y aplique el freno de estacionamiento.
2. Arranque el motor y déjelo funcionar en marcha mínima hasta que alcance la temperatura de funcionamiento; luego, apáguelo.
3. Quite el tapón de llenado de aceite Ⓐ haciéndolo girar hacia la izquierda.
4. Coloque una charola de gran tamaño debajo del tapón de drenado Ⓑ.
5. Quite el tapón de drenado Ⓑ haciéndolo girar hacia la izquierda con una llave y drene el aceite por completo.

Si va a cambiar el filtro de aceite, quítelo y reemplácelo en este momento. Consulte "Cambio del filtro de aceite del motor", más adelante en esta sección.

- **El aceite desechado se debe eliminar correctamente.**
- **Consulte las normas locales.**

**⚠ ADVERTENCIA**

- **El contacto prolongado y repetido con aceite del motor usado puede causar cáncer a la piel.**
- **Evite el contacto directo de la piel con aceite usado. Si hay contacto, lávese minuciosamente con jabón o con un producto de limpieza para manos lo antes posible.**
- **Mantenga el aceite del motor usado fuera del alcance de los niños.**

**⚠ PRECAUCIÓN**

**Tenga cuidado de no quemarse. El aceite del motor puede estar caliente.**

6. Limpie y vuelva a instalar el tapón de drenado y una arandela nueva. Apriete firmemente el tapón de drenado con una llave. No use fuerza excesiva.

**Par de apriete de tapón de drenado: 29 - 39 N·m (22 - 29 lb-pie)**

7. Llene el motor con el aceite recomendado a través de la abertura del tapón de llenado de aceite, y luego instale firmemente el tapón de llenado de aceite.

   Para conocer acerca del drenado y de la capacidad de llenado, consulte "Capacidades y combustible/lubricantes recomendados" en la sección "Información técnica para el consumidor" de este manual.

   El drenado y la capacidad de llenado dependen de la temperatura del aceite y del momento del drenado. Use estas especificaciones sólo como referencia. Use siempre la bayoneta indicadora para determinar si el motor tiene la cantidad adecuada de aceite.

8. Ponga en marcha el motor. Revise si hay fugas alrededor del tapón de drenado y del filtro de aceite. Corrija según sea necesario.
9. Apague el motor y espere más de 10 minutos. Revise el nivel de aceite con la bayoneta indicadora. Agregue aceite de motor si fuera necesario.

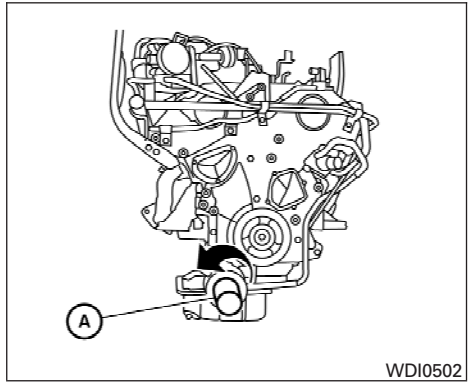


## CAMBIO DEL FILTRO DE ACEITE DEL MOTOR

El filtro de aceite del motor usado debe desecharse en un basurero que tenga instalaciones apropiadas. Recomendamos que haga que un distribuidor NISSAN cambie el filtro de aceite.

1. Estacione el vehículo en una superficie plana y aplique el freno de estacionamiento.
2. Apague el motor.
3. Coloque una charola grande debajo del filtro de aceite.

4. Afloje el filtro de aceite Ⓐ con una llave de filtro para aceite, haciéndolo girar hacia la izquierda. Quite el filtro de aceite haciéndolo girar con la mano.

**⚠ PRECAUCIÓN**

**Tenga cuidado de no quemarse. El aceite del motor puede estar caliente.**

5. Limpie la superficie de sellado del filtro de aceite del motor con un trapo limpio.

**⚠ PRECAUCIÓN**

**Asegúrese de quitar el material del empaque viejo que quede en la superficie de sellado del motor. Si no lo hace, se puede generar un daño al motor.**

6. Cubra el empaque del nuevo filtro con aceite del motor limpio.
7. Gire el filtro de aceite hasta que sienta una leve resistencia y luego apriételo 2/3 de vuelta adicionales.
8. Arranque el motor y compruebe que no haya fugas alrededor del filtro aceite . Corrija según sea necesario.
9. Apague el motor y espere más de 10 minutos. Revise el nivel de aceite. Agregue aceite de motor si fuera necesario.

Cuando se requiera revisión o reemplazo, recomendamos acudir al distribuidor NISSAN.

**⚠ ADVERTENCIA**

- **Cuando el motor esté en funcionamiento, mantenga las manos, joyas y ropa alejadas de las partes en movimiento, como por ejemplo, el ventilador de enfriamiento y las bandas impulsoras.**
- **El aceite de la transmisión automática es venenoso y se debe guardar cuidadosamente en recipientes marcados, fuera del alcance de los niños.**

**⚠ PRECAUCIÓN**

- **Utilice ATF Matic S original NISSAN. Si no está disponible el ATF Matic S original NISSAN, también puede utilizar el ATF Matic J original NISSAN.**
- **El uso de un aceite de la transmisión automática distinto al ATF Matic S o ATF Matic J original NISSAN deteriorará la manejabilidad y durabilidad de la transmisión automática, y puede dañar la transmisión automática, la cual no está cubierta por la garantía.**

El aceite de la transmisión automática especificado también se describe en las etiquetas de precaución situadas en el compartimiento del motor.

## ACEITE DE LA DIRECCIÓN HIDRÁULICA

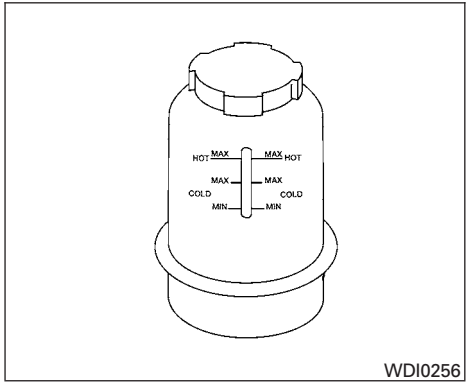


El nivel del líquido debe revisarse usando el rango HOT MÁX del depósito de aceite de la dirección hidráulica a temperaturas del líquido de 50° - 80°C (122° - 176°F) o utilizando el rango COLD MÁX del depósito de aceite de la dirección hidráulica a temperaturas del líquido de 0° - 30°C (32 - 86°F).

Si el líquido está debajo de la línea MÍN, agregue PSF original NISSAN. Quite la tapa y llene por la apertura.

**⚠ ADVERTENCIA**

**El aceite de la dirección hidráulica es venenoso y se debe guardar cuidadosamente en recipientes marcados, fuera del alcance de los niños.**

**⚠ PRECAUCIÓN**

- **NO LLENE EN EXCESO.**
- **El líquido recomendado es el PSF original NISSAN o su equivalente.**

## LÍQUIDO DE FRENOS

Para obtener más información sobre la especificación del líquido de frenos, consulte "Capacidades y combustible/lubricantes recomendados" en la sección "Información técnica para el consumidor" de este manual.

**⚠ ADVERTENCIA**

- **Use sólo líquido nuevo que provenga de un envase sellado. El líquido viejo, de mala calidad o contaminado puede dañar el sistema de frenos. El uso de líquidos incorrectos puede dañar el sistema de frenos y afectar la capacidad de frenado del vehículo.**
- **Limpie el tapón de llenado antes de quitarlo.**
- **El líquido de frenos es venenoso y se debe guardar cuidadosamente en recipientes marcados, fuera del alcance de los niños.**

**⚠ PRECAUCIÓN**

**No derrame el líquido sobre las superficies pintadas. Esto dañará la pintura. Si se derrama líquido, lave de inmediato la superficie con agua.**

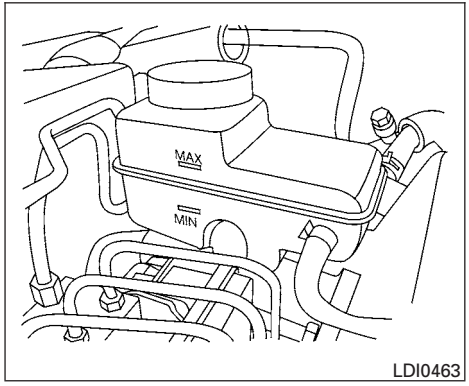


## LÍQUIDO DE FRENOS

Revise el nivel de líquido de frenos en el depósito. Si el nivel del líquido está debajo de la línea MÍN o si se enciende la luz de advertencia de frenos, agregue líquido de frenos original NISSAN o líquido **DOT 3** equivalente hasta la línea MÁX . Si es necesario agregar líquido con frecuencia, un distribuidor NISSAN debe revisar el sistema.

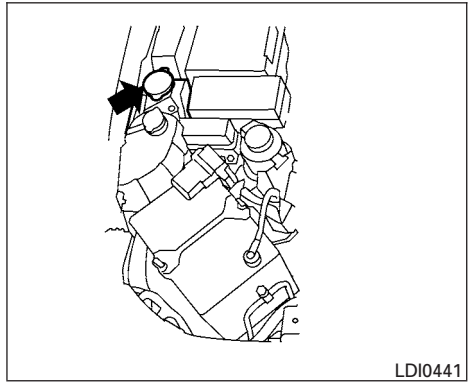


## DEPÓSITO DE LÍQUIDO LAVAPARABRISAS

Llene periódicamente el depósito del líquido lavaparabrisas.

Para llenar el depósito de líquido lavaparabrisas, levante la tapa del depósito y vierta el líquido lavaparabrisas por la abertura del depósito.

Para una mejor limpieza, agregue al lavador un solvente. En invierno, agregue anticongelante lavaparabrisas. Siga las instrucciones del fabricante en cuanto a la proporción de la mezcla.

Llene el depósito con mayor frecuencia cuando las condiciones de manejo requieran más cantidad de líquido lavaparabrisas.

El líquido recomendado es limpiador y anticongelante lavaparabrisas concentrado original NISSAN o equivalente.

**⚠ PRECAUCIÓN**

- **No sustituya el agua de enfriamiento y anticongelante del motor por líquido lavaparabrisas. Esto puede dañar la pintura.**
- **No llene el depósito de reserva del líquido lavaparabrisas con líquido lavaparabrisas totalmente concentrado. Algunos concentrados de líquido lavaparabrisas a base de alcohol metílico pueden manchar permanentemente la parrilla si se derraman mientras se llena el depósito de reserva del líquido lavaparabrisas.**

- **Mezcle previamente los concentrados de líquido lavaparabrisas con agua hasta los niveles recomendados por el fabricante antes de agregar el líquido en el depósito de reserva del líquido lavaparabrisas. No use el depósito de líquido lavaparabrisas para mezclar el concentrado de líquido lavaparabrisas con el agua.**

- Mantenga limpia y seca la superficie del acumulador. Limpie el acumulador con una solución de bicarbonato de sodio y agua.
- Asegúrese de que las conexiones de las terminales estén limpias y firmemente apretadas.
- Si no va a usar el vehículo durante 30 días o más, desconecte el cable de la terminal negativa del acumulador (-) para impedir que se descargue.

**⚠ ADVERTENCIA**

- **No exponga el acumulador a chispas eléctricas, llamas ni humo. El gas de hidrógeno generado por el acumulador es explosivo. Los gases explosivos pueden causarle lesiones e incluso ceguera. No permita que el líquido del acumulador entre en contacto con su piel, sus ojos, telas o superficies pintadas. El ácido sulfúrico puede causarle quemaduras graves e incluso ceguera. Luego de tocar un acumulador o un tapón del acumulador, no toque ni frote sus ojos. Lave minuciosamente sus manos. Si el ácido entra en contacto con sus ojos, su piel o su ropa, lávese de inmediato con agua durante al menos 15 minutos y busque atención médica.**
- **No use el vehículo si el nivel del líquido del acumulador está bajo. Un nivel bajo de líquido del acumulador puede provocar una mayor carga en el acumulador, la que puede generar calor, reducir su vida útil y, en algunos casos, provocar una explosión.**
- **Al trabajar en el acumulador o cerca de éste, use siempre protección adecuada en los ojos y quítese todas las joyas.**
- **No incline el acumulador. Mantenga bien apretadas las tapas de ventilación y cuide el nivel del líquido del acumulador.**
- **Los bornes, las terminales y los accesorios relacionados con el acumulador contienen plomo y compuestos de plomo. Lávese las manos después de la manipulación.**
- **Mantenga el acumulador fuera del alcance de los niños.**

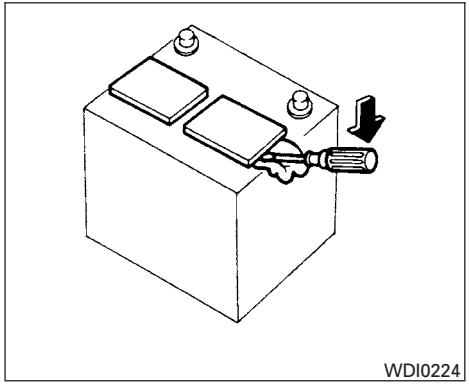


1. Quite los tapones del acumulador con un destornillador, como se indica. Use un trapo para proteger la caja del acumulador.

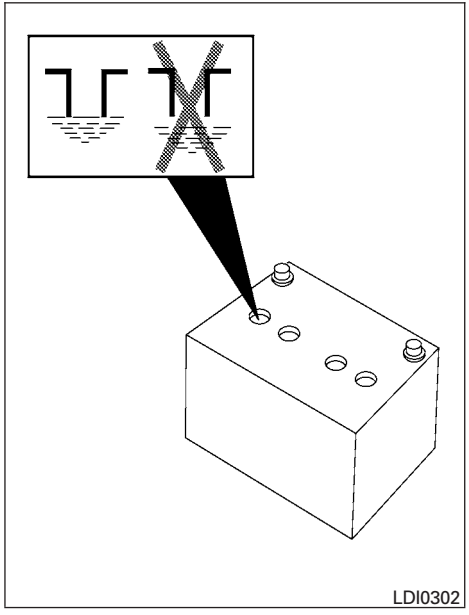


2. Revise el nivel del líquido en cada celda. Si fuera necesario agregar líquido, use sólo agua destilada para hacer subir el nivel a la parte inferior de la abertura de llenado. **No llene en exceso.**

- Vuelva a instalar las tapas de ventilación del acumulador.

Los vehículos que se usan a altas temperaturas o en condiciones extremas requieren revisiones frecuentes del nivel del líquido del acumulador.

## ARRANQUE CON CABLES PASACORRIENTE

Si es necesario realizar un arranque con cables pasacorriente, consulte ″Arranque con cables pasacorriente″ en la sección ″En caso de emergencia″ de este manual. Si el motor no arranca con cables pasacorriente, puede ser necesario reemplazar el acumulador. Comuníquese con un distribuidor NISSAN.

## SISTEMA DE CONTROL DE VOLTAJE VARIABLE

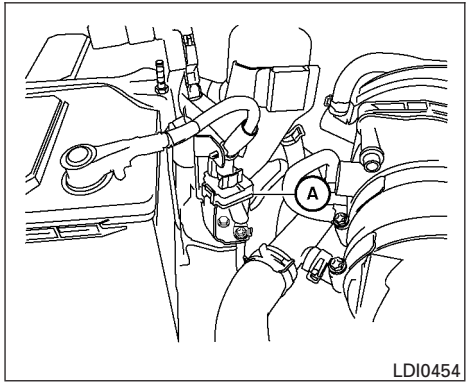


LDI0454

**⚠ PRECAUCIÓN**

- **No conecte a tierra accesorios directamente a la terminal del acumulador. Si lo hace derivará el sistema de control de voltaje variable y la batería del vehículo no se cargará completamente.**
- **Para evitar que se descargue la batería del vehículo, use los accesorios eléctricos con el motor funcionando.**

Su vehículo está equipado con un sistema de control de voltaje variable. Este sistema mide la cantidad de descarga eléctrica del acumulador y controla el voltaje generado por el alternador.

El sensor de corriente Ⓐ está situado cerca del acumulador junto al cable negativo del acumulador. Si le pone más accesorios eléctricos a su vehículo, asegúrese de conectarlos a una tierra de carrocería adecuada como el bastidor o el área del bloque del motor.

## BANDA IMPULSORA

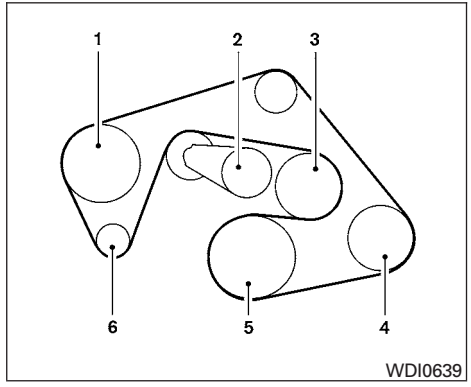


WDI0639

1. Bomba de aceite de la dirección hidráulica
2. Tensor automático de la banda
3. Ventilador de enfriamiento
4. Compresor de aire acondicionado
5. Polea del cigüeñal
6. Alternador

**⚠ ADVERTENCIA**

**Asegúrese de que el interruptor de encendido esté en la posición de apagado o de bloqueo antes de dar servicio a la banda impulsora. El motor puede girar inesperadamente.**

1. Revise visualmente la banda y vea si hay señales de desgaste inusual, cortes, deshilachamiento u holgura. Si el estado de la banda es deficiente o si está suelta, haga que un distribuidor NISSAN la reemplace o la ajuste.
2. Haga revisar regularmente la condición y la tensión de la banda de acuerdo con el programa de mantenimiento que aparece en la "Información de la garantía y programa de mantenimiento de NISSAN".

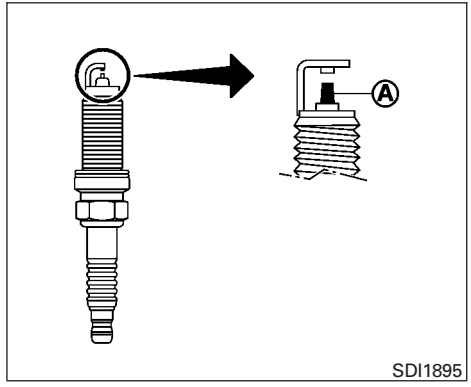


## REEMPLAZO DE LAS BUJÍAS

### Bujías con punta de platino

Las bujías con punta de platino Ⓐ no necesitan reemplazarse tan a menudo como las bujías de tipo convencional ya que duran mucho más. Siga el programa de mantenimiento descrito en la "Información de la garantía y programa de mantenimiento de Nissan". No preste servicio a las bujías con punta de platino limpiándolas ni ajustando la separación de los electrodos.

- **Reemplácelas siempre por bujías del tipo recomendado o equivalentes.**

**⚠ ADVERTENCIA**

**Asegúrese de que el motor esté apagado y el interruptor de encendido en posición "OFF" (Apagado) y que el freno de estacionamiento esté firmemente aplicado.**

**⚠ PRECAUCIÓN**

**Asegúrese de usar el dado correcto para quitar las bujías. Un dado incorrecto puede dañar las bujías.**

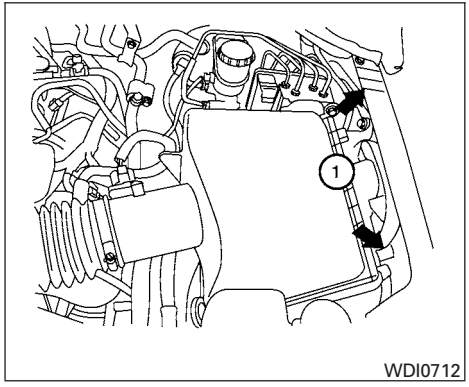


El filtro de aire no se debe limpiar ni volver a usar. Reemplácelo de acuerdo al programa de mantenimiento que viene en la "Información de la garantía y programa de mantenimiento de Nissan".

Para quitar el filtro de aire:

1. Desabroche las abrazaderas y mueva hacia arriba la cubierta del filtro de aire.
2. Quite el filtro de aire.
3. Limpie la parte interior del alojamiento del filtro de aire y la cubierta con un trapo húmedo.

**NOTA:**

**Después de instalar un filtro de aire nuevo, asegúrese de que la cubierta del filtro de aire esté asentada en el alojamiento y de abrochar las abrazaderas.**

**ADVERTENCIA**

- **Usar el motor sin el filtro de aire instalado puede provocar quemaduras a usted y a otras personas. El filtro de aire no sólo limpia el aire. También detiene las llamas en caso de explosiones en la admisión. Si no está instalado y hay explosiones en la admisión, usted puede resultar quemado. No maneje sin el filtro de aire instalado y tenga cuidado al trabajar en el motor en esta condición.**
- **No coloque nunca combustible en el cuerpo de aceleración ni intente poner en marcha el motor sin el filtro de aire instalado. Si lo hace, puede resultar gravemente lesionado.**

## MICROFILTRO EN LA CABINA (sólo si está equipado)

El microfiltro en la cabina restringe la entrada de polvo y partículas de polen acarreadas por el viento y reduce ciertos olores desagradables del exterior. El filtro se ubica detrás de la guantera. Consulte "Información de la garantía y programa de mantenimiento de Nissan" para conocer los intervalos de cambio.

Para reemplazar el filtro, realice el siguiente procedimiento:

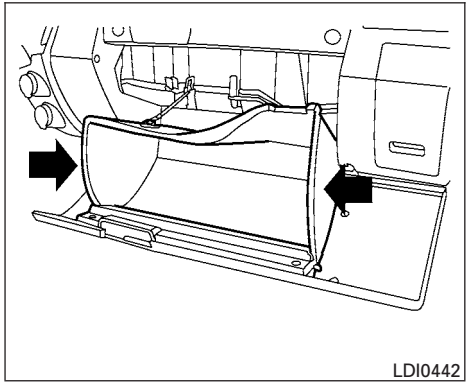


1. Abra la guantera y oprima en los lados para que se abra completamente y pueda colgarla en la cuerda.

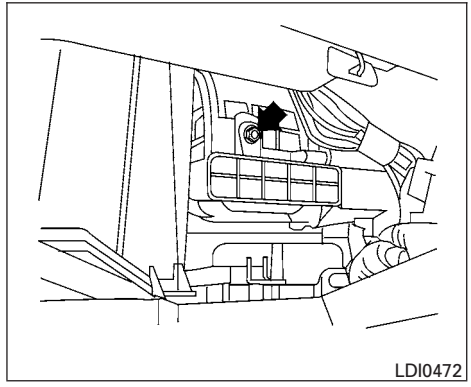


2. Quite el tornillo de la cubierta del filtro y quite la cubierta del filtro.

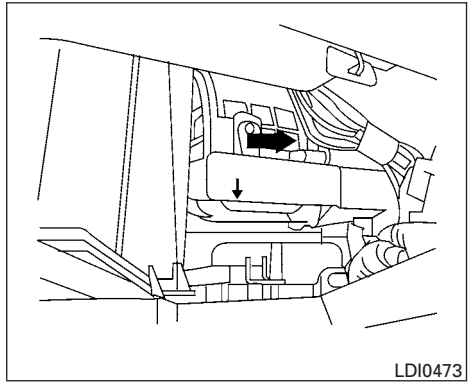


**NOTA:**

**Los filtros están marcados con flechas de flujo de aire. El extremo del filtro con la flecha debe estar orientado hacia la parte trasera del vehículo. Las flechas deben estar orientadas hacia abajo.**

3. Inserte el primer filtro en el alojamiento y deslícelo hacia la derecha. Inserte el segundo filtro en el alojamiento.
4. Vuelva a poner la cubierta del filtro.
5. Instale la puerta de la guantera.

## LIMPIEZA

Si el parabrisas no queda limpio luego de usar el lavaparabrisas o si la plumilla del limpiaparabrisas hace ruido al funcionar, puede que la plumilla o el parabrisas tenga cera u otro material.

Limpie la parte exterior del parabrisas con una solución de lavador o con un detergente suave. El parabrisas queda limpio si no se forman gotas al enjuagarlo con agua limpia.

Limpie cada plumilla del limpiaparabrisas pasándoles un trapo empapado en una solución de lavador o en un detergente suave. Luego, enjuáguelas con agua limpia. Si el parabrisas continúa sucio luego de limpiar las plumillas del limpiaparabrisas y de usar el limpiador, reemplace las plumillas.

**⚠ PRECAUCIÓN**

**Las plumillas gastadas de los limpiaparabrisas pueden dañar el parabrisas y obstaculizar la visión del conductor.**

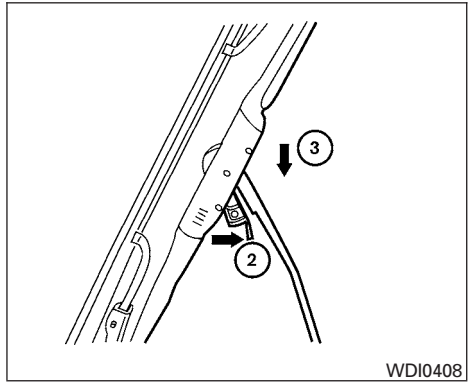


## REEMPLAZO

Reemplace las plumillas del limpiaparabrisas si están gastadas.

1. Levante el brazo del limpiaparabrisas en dirección opuesta al parabrisas.

② Presione la lengüeta de desenganche, luego mueva la plumilla del limpiaparabrisas hacia la parte de abajo del brazo para quitarla.

③ Quite la plumilla del limpiaparabrisas.

4. Inserte la nueva plumilla del limpiaparabrisas en el brazo del limpiaparabrisas hasta que emita un chasquido al entrar en su posición.
5. Rote la plumilla de modo que la muesca quede en el surco.
6. Regrese el limpiador a su posición original y suéltelo hasta que haya hecho contacto con el parabrisas.

**⚠ PRECAUCIÓN**

- **Luego del reemplazo de la plumilla del limpiaparabrisas, regrese el brazo del limpiaparabrisas a su posición original; de lo contrario, puede dañarse cuando se abra el cofre.**
- **Asegúrese de que las plumillas del limpiaparabrisas entren en contacto con el cristal; de lo contrario, los brazos se pueden dañar con la presión del viento.**

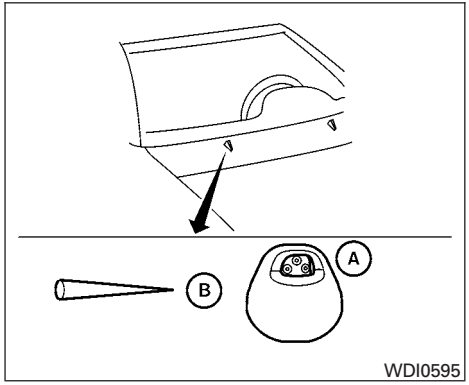


Si encera la superficie del cofre, tenga cuidado de que no le entre cera a la boquilla del lavaparabrisas Ⓐ. Esto puede causar obstrucciones o un funcionamiento incorrecto del lavaparabrisas. Si ingresa cera en la boquilla, quítela con una aguja o con un pequeño alfiler Ⓑ.

Si los frenos no funcionan correctamente, hágalos revisar por un distribuidor NISSAN.

## Frenos autoajustables

El vehículo cuenta con frenos autoajustables.

Los frenos de disco delanteros y traseros se autoajustan cada vez que se oprime el pedal del freno.

**⚠ADVERTENCIA**

**Si la altura del pedal del freno no vuelve a la posición normal, haga que un distribuidor NISSAN revise el sistema de frenos.**

## Indicadores de desgaste de las balatas

Las balatas de los frenos de disco del vehículo tienen indicadores sonoros de desgaste. Si una balata de freno requiere reemplazo, se escucha un sonido de raspado o chirrido agudo cuando el vehículo está en movimiento. Si el ruido se sigue escuchando al oprimir y sin oprimir el pedal del freno, haga revisar los frenos lo antes posible.

En ciertas condiciones de manejo o de clima, los frenos pueden emitir chirridos, rechinidos u otros ruidos ocasionales. El ruido ocasional de los frenos durante el frenado leve a moderado es normal y no afecta la función ni el desempeño del sistema de frenos.

**Se deben seguir intervalos de inspección adecuados de los frenos.** Para obtener más información acerca de las inspecciones de los frenos, consulte el programa de mantenimiento correspondiente descrito en ″Información de la garantía y programa de mantenimiento de Nissan″.

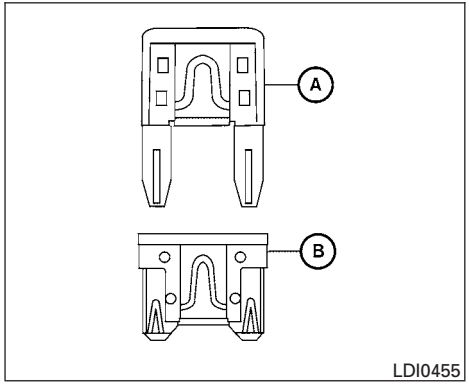


Se usan dos tipos de fusibles. El tipo Ⓐ se usa en las cajas de fusibles del compartimiento del motor. El tipo Ⓑ se usa en la caja de fusibles del compartimiento de pasajeros.

Los fusibles tipo A vienen como fusibles de refacción. Se guardan en la caja de fusibles del compartimiento de pasajeros.

Estos fusibles se pueden instalar en las cajas de fusibles del compartimiento del motor y del compartimiento de pasajeros.

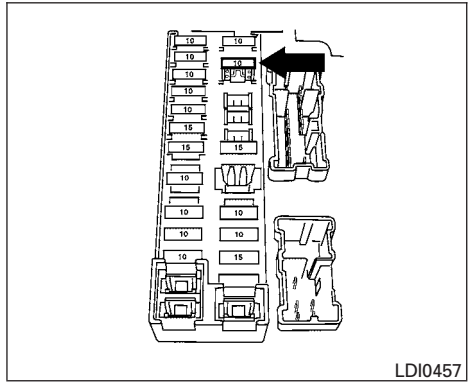


Si se usa un fusible tipo A para reemplazar a uno tipo B, el fusible tipo A no queda al nivel del contenedor de fusibles, tal como aparece en la ilustración. Esto no afecta al desempeño del fusible. Asegúrese de que el fusible quede firmemente instalado en la caja de fusibles.

Los fusibles tipo B no se pueden instalar en la caja de fusibles que está debajo el cofre. En esta caja, use sólo fusibles tipo A.

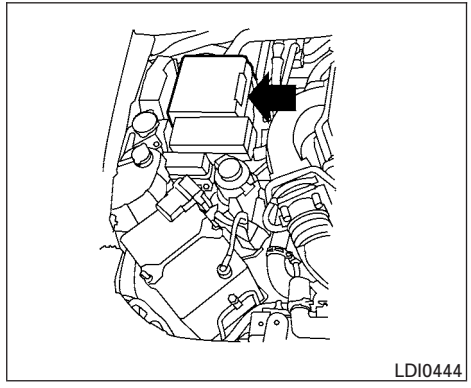


## COMPARTIMIENTO DEL MOTOR

**⚠ PRECAUCIÓN**

**Nunca use un fusible de mayor o menor amperaje que el especificado en la cubierta de la caja de fusibles. Esto puede dañar el sistema eléctrico o provocar un incendio.**

Si los equipos eléctricos no se encienden, revise si hay un fusible abierto.

1. Asegúrese de que el interruptor de encendido y el de los faros estén en ″OFF″.
2. Abra el cofre del motor.

3. Quite la cubierta de la caja de fusibles empujando la lengüeta y levantando la cubierta.
4. Quite el fusible con el extractor de fusibles. El extractor de fusibles está en el centro de la caja de fusibles en el compartimiento de pasajeros.

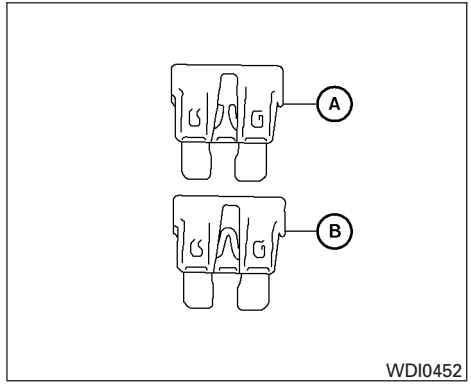


5. Si el fusible está abierto Ⓐ, reemplácelo por uno nuevo Ⓑ.
6. Si un fusible nuevo también se abre, haga que un distribuidor NISSAN revise y repare el sistema eléctrico.

## Eslabones fusibles

Si el equipo eléctrico no opera y los fusibles están en buen estado, revise los eslabones fusibles. Si hay eslabones fusibles quemados, reemplácelos sólo con partes originales NISSAN.

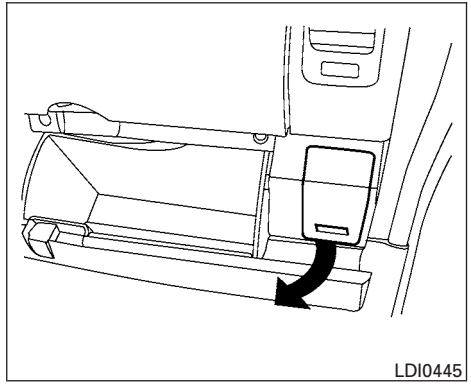


## COMPARTIMIENTO DE PASAJEROS

**⚠ PRECAUCIÓN**

**Nunca use un fusible de mayor o menor amperaje que el especificado en la cubierta de la caja de fusibles. Esto puede dañar el sistema eléctrico o provocar un incendio.**

Si los equipos eléctricos no funcionan, revise si hay un fusible abierto.

1. Asegúrese de que el interruptor de encendido y el de los faros estén en ″OFF″.

2. Jale la cubierta de la caja de fusibles para quitarla.
3. Quite el fusible con el extractor de fusibles.

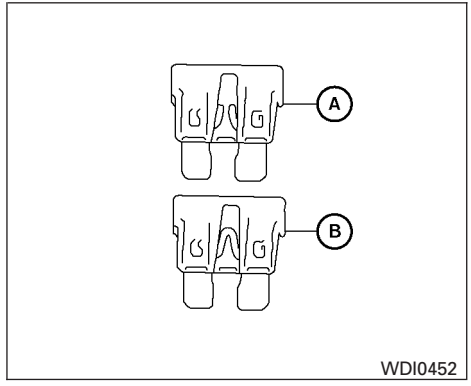


**Tipo A**

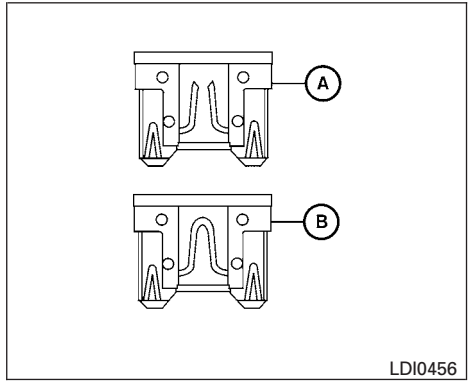


**Tipo B**

4. Si el fusible está abierto Ⓐ, reemplácelo con un fusible en buen estado equivalente Ⓑ.
5. Presione la cubierta de la caja de fusibles para instalarla.
6. Si un fusible nuevo también se abre, haga que un distribuidor NISSAN revise y repare el sistema eléctrico.

**⚠ PRECAUCIÓN**

**Tenga cuidado para que los niños no se traguen la batería ni las piezas desmontadas.**

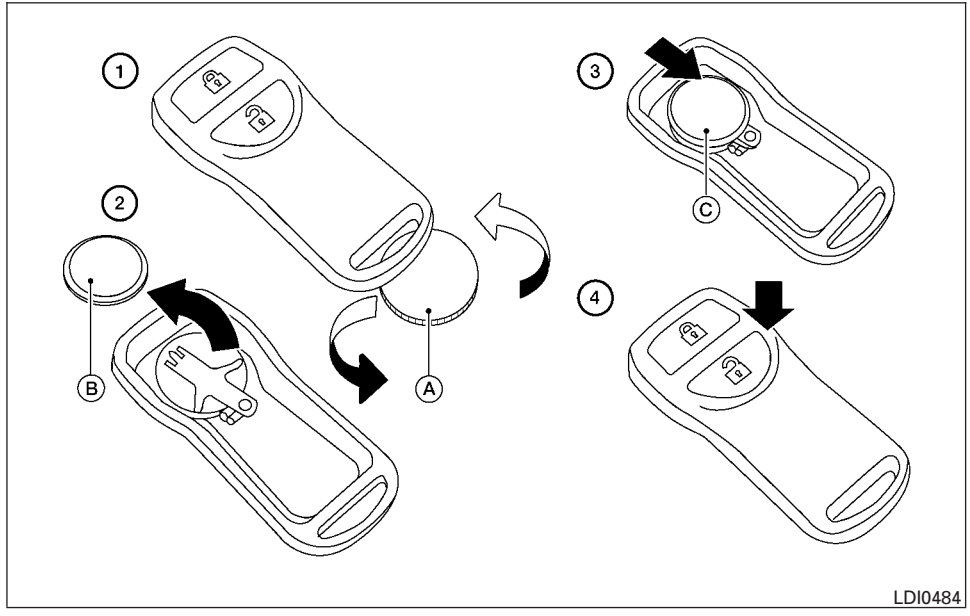


## CONTROL REMOTO

Reemplace la batería del control remoto de la siguiente manera:

① Abra la tapa con una moneda Ⓐ.

② Quite la batería Ⓑ.

③ Instale una batería nueva Ⓒ con el signo "+" hacia abajo.

- Tome la batería por los bordes. Si sujeta la batería por los puntos de contacto, la capacidad de almacenamiento disminuye considerablemente.

- No toque el circuito interno ni las terminales eléctricas ya que se puede producir un funcionamiento incorrecto.

Batería recomendada: CR2025 o equivalente.

④ Cierre la tapa con firmeza.

5. Oprima el botón 🔒 y luego el botón 🔓 dos o tres veces para comprobar el funcionamiento del control remoto.

**Si quita la batería por algún motivo distinto del reemplazo, realice el paso 5.**

- **Una batería desechada incorrectamente puede dañar el ambiente. Consulte siempre las normas locales para la eliminación de baterías.**
- **El control remoto es resistente al agua; sin embargo, si se moja, séquelo por completo de inmediato.**
- **El rango de funcionamiento del control remoto se extiende hasta aproximadamente 10 m (33 pies) del vehículo. Este rango puede variar según las condiciones.**

**El funcionamiento está sujeto a las siguientes dos condiciones: (1) Este dispositivo no causará interferencia dañina y (2) este dispositivo debe aceptar cualquier interferencia recibida, incluida interferencia que pueda provocar un funcionamiento no deseado del dispositivo.**

## FAROS

El faro es de tipo semisellado y usa un foco (halógeno) reemplazable. El foco se puede reemplazar desde la parte interior del compartimiento del motor sin desmontar el ensamble del faro.

**⚠ PRECAUCIÓN**

- **Dentro del foco halógeno hay gas halógeno a alta presión. El foco se puede romper si se deja caer o si se raya la envoltura de vidrio.**
- **Cuando manipule el foco, no toque la cubierta de cristal.**
- **NO TOQUE EL FOCO CON LAS MANOS DESCUBIERTAS.**
- **Use el mismo número y vatiaje que se indica en la tabla.**
- **No deje el foco fuera del reflector del faro mucho tiempo ya que le puede entrar polvo, humedad y humo al faro, lo que puede afectar su desempeño.**
- **Luego del reemplazo del foco, no es necesario ajustar el enfoque. Cuando sea necesario ajustarlo, comuníquese con un distribuidor NISSAN.**

Las micas de las luces exteriores se pueden empañar temporalmente en el interior, bajo la lluvia o en un lavado de automóvil. La diferencia de temperatura entre el interior y el exterior de la mica puede provocar el empañamiento. Esto no es un funcionamiento incorrecto. Si se acumulan gotas grandes de agua dentro de las micas, comuníquese con un distribuidor NISSAN.

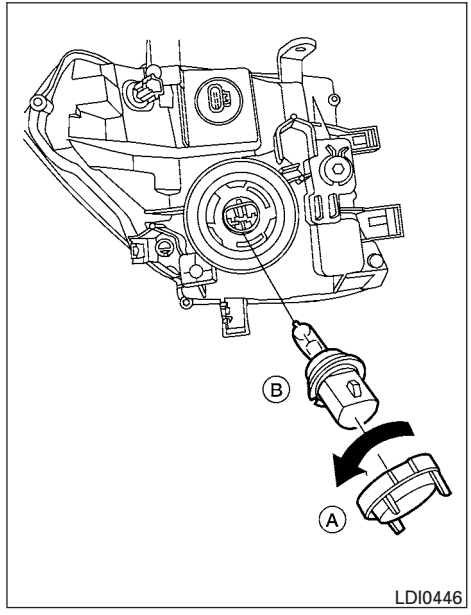


## Desmontaje del foco del faro

1. Abra el cofre.
2. Desconecte el cable negativo (-) de la batería.
3. Desconecte el conector eléctrico del extremo trasero del foco.
4. Gire el anillo de retención del foco hacia la izquierda hasta que se libere del reflector del faro y después quítelo Ⓐ.
5. Quite con cuidado el foco del faro. No sacuda ni gire el foco cuando lo quite Ⓑ.

## Reemplazo del foco del faro

1. Inserte el foco.

   **NO TOQUE EL FOCO CON LAS MANOS DESCUBIERTAS.**
2. Instale y apriete el retenedor del foco.
   - Asegúrese de que el labio del portafocos haga contacto con el cuerpo del faro.
3. Empuje el conector eléctrico hacia dentro de la base de plástico del foco hasta que haga un chasquido y se detenga.
4. Conecte el cable negativo (-) de la batería.
5. Cierre el cofre.

## LUCES EXTERIORES E INTERIORES

| Elemento | Potencia (W) | Nº de foco*1 |
|---|---|---|
| Faro | 65/55 | 9007 (HB5) |
| Luz direccional/luz de estacionamiento | 28/8 | T-20 NA |
| Posición | 3.8 | 194 |
| Luz combinada trasera | | |
| Direccional | 27 | 3156AK |
| Freno/trasera | 27/8 | 3157K |
| Reversa | 18 | 921 |
| Luz de placa | 5 | W5W |
| Luz de niebla*2 (sólo si está equipado) | 55 | H11 |
| Luces de mapa | 8 | AL38 |
| Luz interior | 8 | AL41 |
| Luz de freno superior/Luces de carga*2 | 12.8 | 912LF |

*1 Consulte siempre la información más reciente sobre partes en el Departamento de refacciones de un distribuidor NISSAN.

*2 Al foco no se le puede dar servicio en el vehículo. Consulte a un distribuidor NISSAN para asistencia.

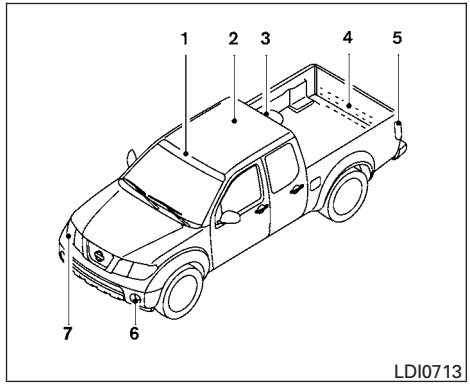


1. Luces de mapa
2. Luz interior
3. Luz de freno superior/Luces de carga
4. Luz de placa
5. Luz combinada trasera
6. Luces de niebla (sólo si está equipado)
7. Conjunto del faro

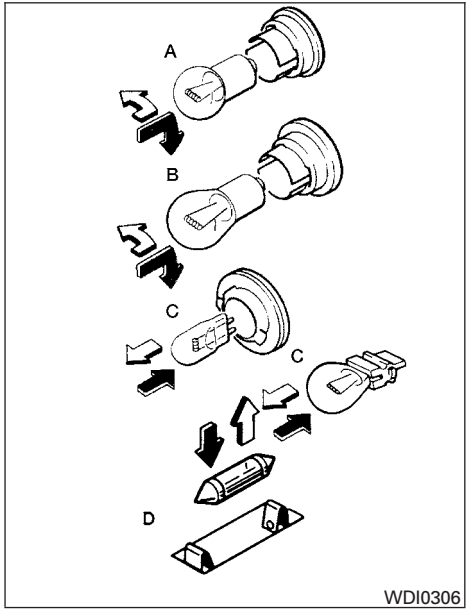


## Procedimientos de reemplazo

Todas las demás luces son tipo A, B, C o D. Cuando reemplace un foco, primero quite la mica y/o la cubierta.

⇧ : Indica desmontaje del foco

⬆ : Indica instalación del foco

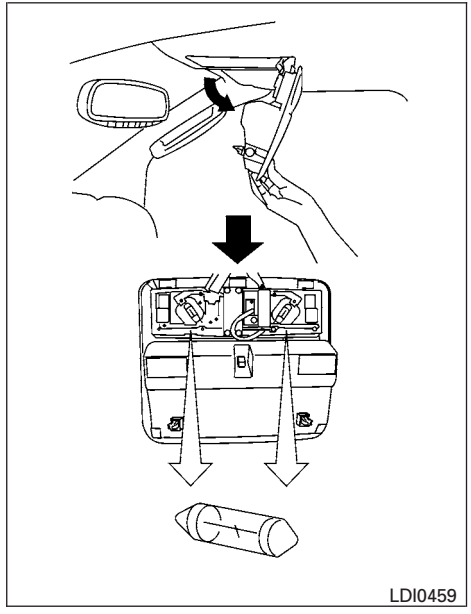


**Luces de mapa/Luces personales**

Use un trapo ① para proteger el alojamiento.

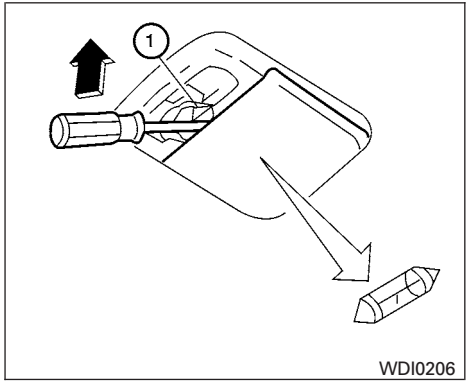


**Luz interior**

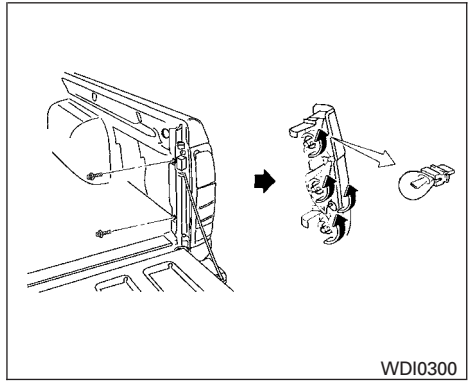


**Luz combinada trasera**

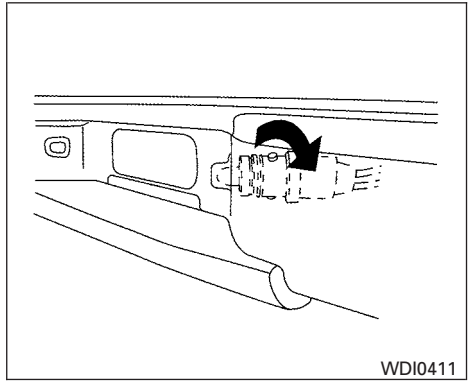


**Luz de placa**

**Si tiene una llanta desinflada, consulte ″Llanta desinflada″ en la sección ″En caso de emergencia″ de este manual.**

## PRESIÓN DE LAS LLANTAS

### Sistema de monitoreo de presión de las llantas (TPMS)

Este vehículo cuenta con el Sistema de monitoreo de presión de las llantas (TPMS). Este sistema monitorea la presión de todas las llantas, excepto la de refacción. Si se enciende la luz de advertencia de presión baja de llanta, y se despliega el mensaje COMPROBAR PRESIÓN DE

LAS LLANTAS en el odómetro, una o más de sus llantas están considerablemente desinfladas.

El TPMS se activa sólo cuando el vehículo es conducido a más de 25 km/h (16 MPH). Además, es posible que este sistema no detecte una disminución repentina en la presión de las llantas (por ejemplo, una llanta que se desinfla durante el manejo).

Para obtener más detalles, consulte "Luz de advertencia de presión baja de aire de llanta" en la sección "Instrumentos y controles", "Sistema de monitoreo de presión de aire de las llantas (TPMS)" en la sección "Arranque y conducción" y "Llanta desinflada" en la sección "En caso de emergencia".

## Presión de inflado de las llantas

Revise frecuentemente las presiones de las llantas (incluida la de refacción) y antes de cada viaje de larga distancia. Las presiones de inflado recomendadas para las llantas aparecen en la Etiqueta de llantas, bajo el encabezado "Presión de inflado en frío". La etiqueta de las llantas se encuentra adherida en el pilar central del lado del conductor. Las presiones de las llantas se deben revisar regularmente debido a que:

- La mayoría de las llantas pierden aire naturalmente en el transcurso del tiempo.
- Las llantas pueden perder aire repentinamente cuando se pasa por baches u otros objetos, o si el vehículo golpea una banqueta al estacionarse.

Las presiones de las llantas se deben revisar cuando las llantas están frías. Las llantas se consideran FRÍAS luego de que el vehículo ha permanecido estacionado durante 3 horas o más, o se ha manejado menos de 1.6 km (1 milla) a velocidades moderadas.

**La presión incorrecta de las llantas, incluido el inflado insuficiente, puede afectar adversamente la vida útil de las llantas y el manejo del vehículo.**

**⚠ ADVERTENCIA**

- **Las llantas infladas en forma incorrecta pueden fallar repentinamente y causar un accidente.**
- **La capacidad de peso del vehículo se indica en la etiqueta de las llantas. No cargue el vehículo más allá de esta capacidad. Sobrecargar el vehículo puede reducir la vida útil de las llantas, crear condiciones de operación inseguras debido a la falla prematura de éstas o características de manejo desfavorables y causar además graves accidentes. Cargarlo más allá de la capacidad especificada también puede provocar la falla de otros componentes del vehículo.**
- **Antes de realizar un viaje largo, o cada vez que cargue considerablemente el vehículo, use un manómetro para asegurarse de que las presiones de las llantas estén en el nivel especificado.**

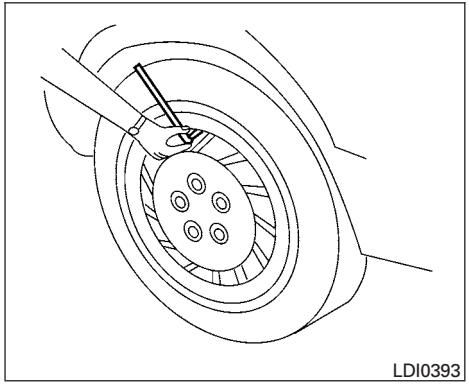


## Revisión de la presión de las llantas

1. Quite de la llanta el tapón del vástago de la válvula.
2. Presione el manómetro directamente sobre el vástago de la válvula. No ejerza mucha presión ni fuerce el vástago de la válvula hacia los lados para que el aire no se escape. Si escucha el siseo del aire que escapa de la llanta al revisar la presión, vuelva a colocar el manómetro para eliminar esta fuga.
3. Quite el manómetro.
4. Lea la presión de las llantas en el vástago del manómetro y compare con la especificación que aparece en la etiqueta de las llantas.
5. Agregue aire a la llanta según sea necesario. Si agrega demasiado, presione brevemente el centro del vástago de la válvula con la punta del vástago del manómetro para liberar presión. Vuelva a revisar la presión y agregue o libere aire según sea necesario.
6. Instale el tapón del vástago de la válvula.
7. Revise la presión de las demás llantas, incluida la de refacción.

Para ver la presión de inflado de las llantas en frío, consulte la "Placa de llantas" en la sección "Información técnica para el consumidor" de este manual.

# TIPOS DE LLANTAS

**⚠ ADVERTENCIA**

- **Cuando cambie o reemplace las llantas, asegúrese de que todas sean del mismo tipo (es decir, verano, toda temporada o nieve) y fabricación. Un distribuidor NISSAN puede proporcionarle información sobre el tipo de llanta, el tamaño, el régimen de velocidad y la disponibilidad.**
- **Las llantas de refacción pueden tener un régimen de velocidad inferior que el de las instaladas en la fábrica, y es posible que no coincidan con la velocidad máxima potencial del vehículo. No exceda nunca el régimen de velocidad máximo de la llanta.**

## Llantas para toda temporada

NISSAN especifica llantas para toda temporada en algunos modelos con el fin de entregar un buen desempeño durante todo el año, incluso en condiciones de carretera con nieve y hielo. Las llantas para toda temporada tienen la identificación ALL SEASON y/o M&S en sus costados. Las llantas para nieve tienen mejor tracción en la nieve que las llantas para toda temporada, y pueden ser más adecuadas en algunas áreas.

## Llantas para verano

NISSAN especifica llantas para verano en algunos modelos con el fin de entregar un desempeño superior en caminos secos. El desempeño de las llantas para verano se reduce considerablemente en nieve y hielo. Las llantas para verano no tienen el régimen de tracción "M&S" en sus costados.

Si desea manejar el vehículo en condiciones de nieve o hielo, NISSAN recomienda usar llantas para NIEVE o para TODA TEMPORADA en las cuatro ruedas.

## Llantas para nieve

Si requiere llantas para nieve, es necesario elegir llantas equivalentes a las originales en cuanto a tamaño y capacidad de carga. En caso contrario, la seguridad y el manejo del vehículo pueden verse afectados de manera adversa.

En general, las llantas para nieve tienen regímenes de velocidad inferiores que el de las instaladas en la fábrica, y es posible que no coincidan con la velocidad máxima potencial del vehículo. No exceda nunca el régimen de velocidad máximo de la llanta.

Si instala llantas para nieve, éstas deben tener el mismo tamaño, marca, fabricación y dibujo de la banda de rodamiento en las cuatro ruedas.

Para obtener tracción adicional en caminos con hielo, se pueden usar llantas con tacos metálicos para nieve. Sin embargo, algunos estados, provincias y territorios prohíben su uso. Verifique las leyes locales antes de instalar llantas con tacos metálicos. Las capacidades de derrape y tracción de las llantas para nieve con tacos metálicos sobre superficies húmedas o secas pueden ser menos eficientes que las llantas para nieve sin tacos metálicos.

## CADENAS PARA LLANTAS

El uso de cadenas para llantas puede estar prohibido en algunos lugares. Consulte las leyes locales antes de instalar cadenas para llantas. Cuando instale cadenas para llantas, asegúrese de que tengan un tamaño que corresponda a las llantas del vehículo y que se instalen de acuerdo con las recomendaciones de su fabricante. **Use sólo cadenas SAE clase ″S″.** Las cadenas clase ″S″ se usan en vehículos con espacio restringido entre las cadenas y el vehículo. Los vehículos que pueden usar cadenas clase ″S″ están diseñados para cumplir con los espacios mínimos entre la llanta y el componente de la suspensión o de la carrocería más próximo del vehículo con el fin de permitir el uso de un dispositivo de tracción para el invierno (cadenas o cables para llantas). Los espacios mínimos se determinan utilizando el tamaño de las llantas instaladas en la fábrica. Otros tipos de cadenas pueden dañar el vehículo. Use tensores de cadenas cuando el fabricante de la cadena para llantas los recomiende con el fin de asegurar un ajuste firme. Los eslabones sueltos de los extremos de la cadena para llantas se deben asegurar o quitar para evitar la posibilidad de daños por latigazos en las defensas o en la parte inferior de la carrocería. Si es posible, evite cargar por completo el vehículo al usar cadenas para llantas. Además, maneje a una velocidad moderada. De lo contrario, el vehículo se puede dañar y/o su manejo y desempeño pueden verse afectados de manera adversa.

**Las cadenas para llantas se deben instalar sólo en las ruedas traseras y no en las ruedas delanteras.**

No las use en caminos secos. El manejo con cadenas en tales condiciones puede provocar daños en diversos mecanismos del vehículo debido al esfuerzo excesivo.

Use sólo el rango (2WD) Tracción en las ruedas Traseras cuando conduzca en caminos pavimentados despejados.

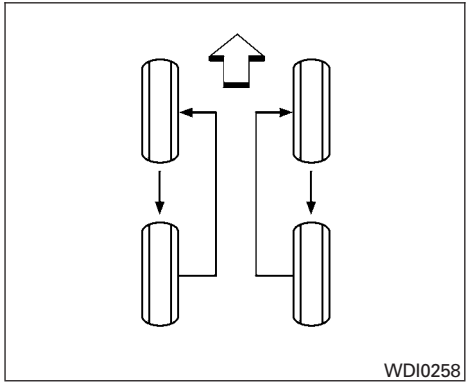


## CAMBIO DE RUEDAS Y DE LLANTAS

### Permutación de las llantas

NISSAN recomienda permutar las llantas cada 10,000 km (6,000 millas) en los vehículos (2WD) Tracción en las ruedas Traseras y cada 5,000 km (3,000 millas) en los vehículos (4WD) Tracción en las cuatro ruedas.

Para conocer los procedimientos de reemplazo, consulte ″Llanta desinflada″ en la sección ″En caso de emergencia″ de este manual.

**Apriete las tuercas de las ruedas al par especificado con un torquímetro tan pronto como sea posible.**

**Torsión de apriete de las tuercas de rueda:**

**133 N·m (98 lb-pie)**

**Las tuercas de rueda se deben mantener apretadas en todo momento de acuerdo con las especificaciones. Se recomienda apretar las tuercas de rueda de acuerdo con las especificaciones en cada intervalo de permutación de las llantas.**

**⚠ ADVERTENCIA**

- **Luego de permutarlas, revise y ajuste la presión de las llantas.**
- **Vuelva a apretar las tuercas de rueda cuando el vehículo haya recorrido 1,000 km (600 millas) (también en caso de una llanta desinflada, etc.).**
- **No incluya la llanta de refacción en la permutación de las llantas.**
- **La selección, ajuste, cuidado o mantenimiento inadecuado de las llantas puede afectar la seguridad del vehículo lo que puede provocar accidentes y lesiones.**
- **Si tiene dudas, consulte a su distribuidor NISSAN o al fabricante de las llantas.**

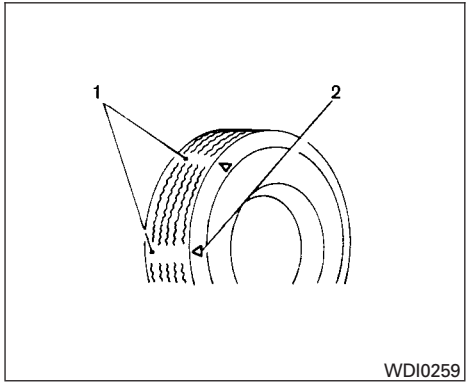


1. Indicador de desgaste
2. Marca de ubicación

## Desgaste y daño de las llantas

**⚠ ADVERTENCIA**

- **Las llantas se deben revisar periódicamente para ver si hay desgaste, grietas, protuberancias u objetos atrapados en el dibujo de la banda de rodamiento. Si encuentra desgaste, grietas, protuberancias o cortes profundos excesivos, la o las llantas se deben reemplazar.**
- **Las llantas originales tienen indicadores de desgaste integrados en la banda de rodamiento. Cuando los indicadores de desgaste quedan a la vista, la o las llantas se deben reemplazar.**
- **Las llantas se degradan con el tiempo y el uso. Haga que un técnico calificado revise las llantas de más de 6 años, incluida la de refacción, ya que algunos daños pueden no ser evidentes. Reemplace las llantas según sea necesario para evitar su falla y posibles lesiones personales.**
- **El servicio incorrecto de la llanta de refacción puede provocar lesiones personales severas. Si es necesario reparar la llanta de refacción, comuníquese con un distribuidor NISSAN.**

## Reemplazo de ruedas y de llantas

Cuando reemplace una llanta, use el mismo tamaño, diseño de dibujo de la banda de rodamiento, régimen de velocidad y capacidad de transporte de carga que el de la llanta instalada originalmente. Los tipos y tamaños recomendados aparecen en "Ruedas y llantas" en la sección "Información técnica para el consumidor" de este manual.

**⚠ ADVERTENCIA**

- **El uso de llantas que no sean las recomendadas o el uso combinado de llantas de distintas marcas, fabricación (convencionales, de banda sesgada o radiales) o dibujos de la banda de rodamiento puede afectar de manera adversa a la suspensión, el frenado, el manejo, la altura libre sobre el suelo, el espacio entre la carrocería y las llantas, la distancia de las cadenas para llantas, la calibración del velocímetro, el enfoque de los faros y la altura de las defensas. Algunos de estos efectos pueden producir accidentes y causar lesiones personales severas.**

- **Si por algún motivo cambia las ruedas, reemplácelas siempre por ruedas que tengan la misma dimensión de desplazamiento. Las ruedas con un desplazamiento distinto pueden provocar un desgaste prematuro de las llantas, degradar las características de manejo del vehículo y/o interferir con los discos/tambores de freno. Esta interferencia puede hacer que disminuya la eficacia del frenado y/o que la balata o la zapata de freno se desgaste anticipadamente. Para conocer las dimensiones de desplazamiento de las ruedas, consulte "Ruedas y llantas" en la sección "Información técnica para el consumidor" de este manual.**
- **No instale una rueda o llanta dañada o deformada, incluso si ésta ha sido reparada. Estas ruedas o llantas pueden tener daño estructural y fallar sin advertencia.**
- **No se recomienda usar llantas recubiertas.**

## 4X4 Modelos con tracción en las cuatro ruedas

**⚠ PRECAUCIÓN**

**Siempre use llantas del mismo tipo, tamaño, marca, fabricación (convencionales, banda sesgada o radiales), y dibujo de la banda de rodamiento en las cuatro ruedas. Si no lo hace puede haber una diferencia en la circunferencia entre las llantas de los ejes delantero y trasero lo que provocará un desgaste excesivo de las llantas y daños a la transmisión, caja de transferencia y engranes del diferencial.**

Si se detecta un desgaste excesivo de las llantas, se recomienda que se reemplacen las cuatro llantas con llantas del mismo tamaño, marca, fabricación y dibujo de la banda de rodamiento. La presión de las llantas y la alineación de las ruedas también se deben revisar y corregir según sea necesario. Comuníquese con un distribuidor NISSAN.

## Balanceo de las ruedas

Las ruedas desbalanceadas pueden afectar al manejo del vehículo y la vida útil de las llantas. Las ruedas pueden desbalancearse incluso con el uso normal. Por lo tanto, se deben balancear según sea necesario.

**El servicio de balanceo de las ruedas se debe realizar con las ruedas fuera del vehículo. El balanceo giratorio de las ruedas en el vehículo puede causar daño mecánico.**

## Cuidado de las ruedas

- Lave las ruedas cuando lave el vehículo para conservar su apariencia.
- Limpie la cara interior de las ruedas cuando las cambie o cuando lave la parte inferior de la carrocería del vehículo.
- Al lavar las ruedas, no use limpiadores abrasivos.
- Revise regularmente las ruedas de acero para ver si hay abolladuras o corrosión. Este daño puede provocar pérdida de presión o un sellado deficiente en la ceja de la llanta.
- NISSAN recomienda encerar las ruedas para protegerlas de la sal del camino en áreas en que se usa durante el invierno.

# 9 Información técnica para el consumidor


Capacidades y combustible/lubricantes recomendados . . . . . 9-2
Recomendación de combustible . . . . . 9-3
Número de viscosidad SAE recomendado. . . . . 9-3
Aceite para engranajes del diferencial. . . . . 9-4
Recomendaciones de refrigerante y aceite para el sistema de aire acondicionado . . . . . 9-5
Especificaciones . . . . . 9-6
Motor . . . . . 9-6
Ruedas y llantas. . . . . 9-7
Dimensiones y pesos . . . . . 9-7
Cuando viaje o registre el vehículo en otro país . . . . . 9-8
Identificación del vehículo . . . . . 9-8
Placa de Número de identificación del vehículo (VIN) . . . . . 9-8
Número de identificación del vehículo (número de chasis) . . . . . 9-8
Número de serie del motor . . . . . 9-9
Etiqueta de las llantas . . . . . 9-9
Etiqueta de especificación del aire acondicionado . . . . . 9-9
Instalación de la placa delantera. . . . . 9-10
Instalación de la placa delantera con ojillos . . . . . 9-10
Instalación de la placa delantera sin ojillos. . . . . 9-10
Información de carga del vehículo . . . . . 9-10
Términos . . . . . 9-10
Capacidad de carga del vehículo. . . . . 9-11
Sistema de canales Utili-track™ (sólo si está equipado) . . . . . 9-13
Recomendaciones de carga . . . . . 9-18
Información del camión, carga del equipo para acampar. . . . . 9-18
Modelos Crew Cab. . . . . 9-18
Localización del centro de gravedad . . . . . 9-19
Capacidad de peso de carga del vehículo. . . . . 9-19
Medición de pesos . . . . . 9-19

# CAPACIDADES Y COMBUSTIBLE/ LUBRICANTES RECOMENDADOS

**Las siguientes son capacidades aproximadas. Las capacidades de llenado reales pueden diferir levemente. Al llenar, siga el procedimiento que se describe en la sección "Mantenimiento y recomendaciones preventivas" para determinar la capacidad de llenado correcta.**

| | Capacidad (aproximada) | | Líquidos y lubricantes recomendados |
|---|---|---|---|
| | Litros | Medida inglesa | |
| Combustible | 80 | 17-5/8 gal. | Gasolina normal sin plomo de al menos 87 octanos (91 RON - Número de octanos de investigación) |
| Aceite del motor *7<br>Drenado y llenado<br>Con cambio de filtro de aceite | 5.1 | 4-1/2 cuarto de galón | ▪ Aceite para motor original NISSAN *1<br>▪ Grado API SL o SM *1<br>▪ Grado ILSAC GF-2, GF-3 o GF-4 *1<br>▪ Viscosidad SAE 10W-30 *1 |
| Sin cambio de filtro de aceite | 4.8 | 4-1/4 cuarto de galón | |
| Sistema de enfriamiento<br>Con depósito de Reserva | 10.2 | 2-1/4 gal. | Agua de enfriamiento del motor original NISSAN o equivalente en calidad *2 |
| Aceite de la transmisión automática | Llene hasta el nivel adecuado de acuerdo a las instrucciones descritas en la sección "Mantenimiento y recomendaciones preventivas". | | ATF Matic S original Nissan *3 |
| Aceite de la dirección hidráulica (PSF) | | | PSF original Nissan o su equivalente.*4 |
| Líquido de frenos | | | Líquido de frenos original NISSAN o DOT 3 equivalente |
| Grasa multiuso | — | — | NLGI No. 2 (base de jabón de litio) |
| Refrigerante del sistema de aire acondicionado | — | — | HFC-134a (R-134a) *5 |
| Aceite del sistema de aire acondicionado | — | — | Aceite para Sistema de A/A original NISSAN tipo R o equivalente *5 |
| Aceite de la transmisión | 2.0 | 1-3/4 pt | ATF Matic D original Nissan recomendado *6 |
| Aceite de la transmisión final delantera | 0.85 | 1-1/2 pt | Aceite para diferencial hipoidal Súper GL-5 80W-90 o API GL-5, Viscosidad SAE 80W-90 original NISSAN. |
| Aceite de la transmisión final trasera | 2.0 | 3-1/2 pt | Aceite para engranajes API GL-5 sintético, Viscosidad SAE 75W-90 o su equivalente*8 |

*1: Para obtener más detalles, consulte "Número de viscosidad SAE recomendado" en esta sección.
*2: Use agua de enfriamiento para motor original NISSAN o de calidad equivalente, para evitar la posible corrosión del aluminio dentro del sistema de enfriamiento del motor causada por el uso de agua de enfriamiento para motor no original. Tenga en cuenta que las reparaciones de problemas en el sistema de enfriamiento del motor debido al uso de agua de enfriamiento del motor no original pueden no estar cubiertas por la garantía, incluso si estos incidentes se produjeron durante el período de garantía.
*3: Si no está disponible el ATF Matic S original NISSAN, también puede utilizar el ATF Matic J original NISSAN. El uso de un aceite de la transmisión automática distinto al ATF Matic S o ATF Matic J original NISSAN deteriorará la manejabilidad y durabilidad de la transmisión automática, y podría dañar la transmisión automática, lo cual no está cubierto por la garantía.
*4: También se puede utilizar ATF DEXRON™ VI.
*5: Para obtener más información, consulte "Etiqueta de especificación del aire acondicionado" en esta sección.
*6: El uso de un aceite distinto al ATF Matic D original NISSAN deteriorará la manejabilidad y durabilidad de la transferencia, y podría dañar la transferencia, la cual no está cubierta por la garantía.
*7: Para obtener más detalles, consulte "Cambio de aceite del motor" en la sección "Mantenimiento y recomendaciones preventivas".
*8: Consulte a su distribuidor NISSAN para el servicio del aceite sintético.

## RECOMENDACIÓN DE COMBUSTIBLE

Use gasolina normal sin plomo con un octanaje de al menos 87 AKI (Índice antidetonante) (número de octanos de ensayo 91).

**⚠ PRECAUCIÓN**

- **El uso de un combustible distinto del especificado puede afectar de manera adversa al sistema de control de emisiones y la cobertura de la garantía.**
- **Bajo ninguna circunstancia se debe usar gasolina con plomo, ya que daña el catalizador de tres vías.**
- **No use combustible E-85 en el vehículo. El vehículo no está diseñado para funcionar con combustible E-85. El uso de combustible E-85 puede dañar los componentes del sistema de combustible y no está cubierto por la garantía limitada para vehículos nuevos NISSAN.**

### Aditivos para combustible de postventa

NISSAN no recomienda usar aditivos para combustible de postventa (por ejemplo, limpiador para inyectores de combustible, reforzador de octanaje, removedores de depósitos de las válvulas de admisión, etc.) que se venden en el comercio. Muchos de estos aditivos que sirven para eliminar goma, barniz o sedimentos pueden contener solventes activos o ingredientes similares que pueden ser dañinos para el sistema de combustible y para el motor.

### Recomendaciones relacionadas con el octanaje

**El uso de gasolina sin plomo con un octanaje inferior al recomendado puede provocar una "golpeteo del encendido" persistente y sereva. (La "golpeteo del encendido" es un ruido de golpe metálico seco.) Si son severos, pueden causar daños en el motor. Si detecta una golpeteo del encendido persistente y sereva, incluso cuando usa gasolina del octanaje indicado, o si escucha una golpeteo del encendido constante a una velocidad fija en caminos nivelados, haga que un distribuidor NISSAN corrija la condición. No corregir esta condición es un uso indebido del vehículo del cual NISSAN no es responsable.**

Un avance del tiempo de encendido incorrecto puede provocar golpeteo del encendido, problemas postmarcha y/o sobrecalentamiento, lo que puede causar un consumo de combustible excesivo o daños en el motor. Si encuentra cualquiera de los síntomas anteriores, haga que un distribuidor NISSAN revise el vehículo.

**Sin embargo, de vez en cuando puede percibir una pequeña y breve golpeteo del encendido al acelerar o subir pendientes. Esto no es causa de preocupación ya que se obtiene el mayor beneficio del combustible cuando hay una leve golpeteo del encendido durante un breve lapso con carga severa del motor.**

## NÚMERO DE VISCOSIDAD SAE RECOMENDADO

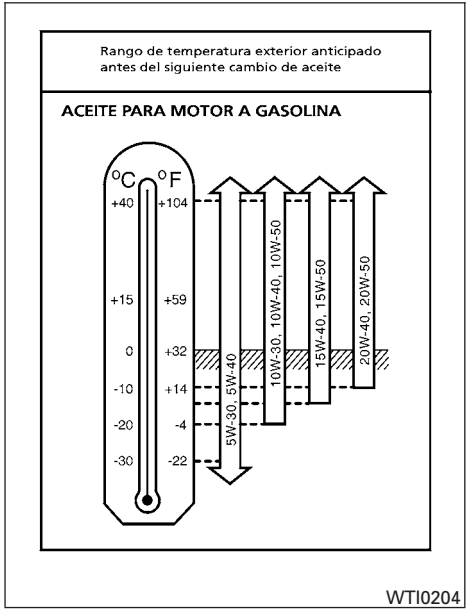


Aceite para motor a gasolina

**10W-30 es preferible.**

**5W-30 también es preferible y mejorará el ahorro de combustible.**

**Si 10W-30 ó 5W-30 no están disponibles, seleccione la viscosidad, en el cuadro, que se ajuste al rango de temperatura exterior.**

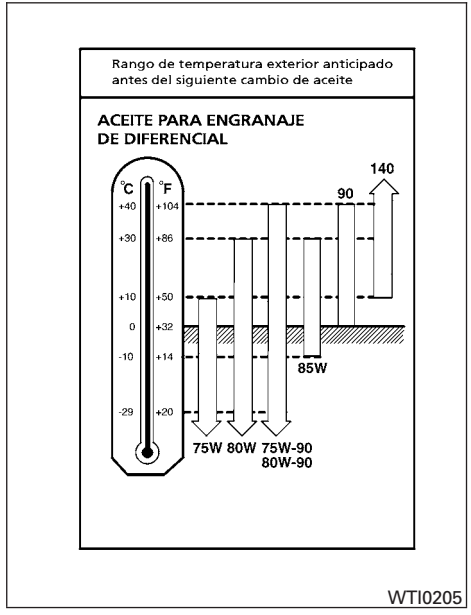


ACEITE PARA ENGRANAJES DEL DIFERENCIAL

**Es preferible el 80W-90 para engranajes del diferencial delantero.**

## RECOMENDACIONES DE REFRIGERANTE Y ACEITE PARA EL SISTEMA DE AIRE ACONDICIONADO

**El sistema de aire acondicionado del vehículo NISSAN se debe cargar con refrigerante HFC-134a (R-134a) y el aceite para sistema de A/A NISSAN tipo R, o los equivalentes exactos.**

**⚠ PRECAUCIÓN**

**El uso de cualquier otro refrigerante o aceite provocará graves daños en el sistema de aire acondicionado y requerirá el reemplazo de todos sus componentes.**

El refrigerante HFC-134a (R-134a) de este vehículo NISSAN no daña la capa de ozono. Aunque este refrigerante no afecta la atmósfera de la tierra, ciertas normas gubernamentales exigen recuperar y reciclar cualquiera de estos productos durante el servicio al sistema de aire acondicionado. Su distribuidor NISSAN cuenta con los técnicos capacitados y con los equipos necesarios para recuperar y reciclar el refrigerante del sistema de aire acondicionado.

Comuníquese con un distribuidor NISSAN si el sistema de aire acondicionado requiere servicio.

## MOTOR

| | | |
|---|---|---|
| Modelo | | VQ40DE |
| Tipo | | Gasolina, 4 ciclos, DOHC |
| Disposición de cilindros | | 6 cilindros, bloque en V, Inclinado a 60° |
| Diámetro x carrera | mm (pulg.) | 95.5 x 92 (3.760 x 3.622) |
| Cilindrada | $cm^3$ (pulg. cúbicas) | 3,954 (241.30) |
| Orden de encendido | | 1–2–3–4–5–6 |
| Velocidad en marcha mínima | | No se requiere ajuste. |
| T/A (en posición "N") | | |
| Avance del encendido (grados A.P.M.S. en marcha mínima) | | |
| % de CO en marcha mínima | | |
| Bujías | | DILFR5A-11 |
| Abertura de los electrodos de la bujía (nominal) | mm (pulg.) | 1.1 (0.043) |
| Impulsor del árbol de levas | | Cadena de distribución |

## RUEDAS Y LLANTAS

| | |
|---|---|
| Ruedas | |
| Acero | 16 x 7.0J |
| Aleación | 16 x 7.0J |
| Llantas | |
| | P265/70R16 |
| Llanta de refacción | Tamaño normal |

## DIMENSIONES Y PESOS

| | | |
|---|---|---|
| Largo total | | |
| Distancia corta entre ejes | mm (pulg.) | 5,220 (205.5) |
| Distancia larga entre ejes | mm (pulg.) | 5,574 (219.4) |
| Ancho total | mm (pulg.) | 1,850 (72.8) |
| Alto total | | |
| Con parrilla portaequipaje | mm (pulg.) | 1,879 (73.9) |
| Sin parrilla portaequipaje | mm (pulg.) | 1,780 (70.1) |
| Entrevía delantera | mm (pulg.) | 1,570 (61.8) |
| Entrevía trasera | mm (pulg.) | 1,570 (61.8) |
| Distancia entre ejes | | |
| Distancia corta entre ejes | mm (pulg.) | 3,200 (125.9) |
| Distancia larga entre ejes | mm (pulg.) | 3,554 (139.9) |
| Peso bruto vehicular máximo (incluye vehículos con distancia corta entre ejes y con distancia larga entre ejes) | | |
| 4 X 2 (transmisión automática) | kg (lb) | 2,599 (5,731) |
| 4 X 4 (transmisión automática) | kg (lb) | 2,638 (5,817) |
| Peso bruto vehicular del eje | | |
| Delantero | kg (lb) | 1,495 (3,296) |
| Trasero | kg (lb) | 1,511 (3,332) |

## CUANDO VIAJE O REGISTRE EL VEHÍCULO EN OTRO PAÍS

**Si su intención es utilizar su vehículo NISSAN en otro país,** primero debe averiguar si el combustible disponible es apto para el motor de su vehículo'.

El uso de combustible con un octanaje demasiado bajo puede provocar daños en el motor. Todos los vehículos a gasolina deben usar gasolina sin plomo. Por lo tanto, evite llevar el vehículo a zonas donde no haya combustible adecuado disponible.

**Cuando transfiera el registro del vehículo a otro país, estado, provincia o distrito,** puede ser necesario modificar el vehículo para cumplir con las leyes y las normas locales.

Las leyes y las normas para estándares de control y seguridad de emisión de gases del vehículo varían de acuerdo con el país, el estado, la provincia o el distrito; por lo tanto, las especificaciones del vehículo pueden diferir.

**Cuando vaya a llevar y a registrar un vehículo en otro país, estado, provincia o distrito, sus modificaciones, transporte y registro son responsabilidad del usuario. NISSAN no es responsable de los inconvenientes que pudieran surgir.**

## IDENTIFICACIÓN DEL VEHÍCULO

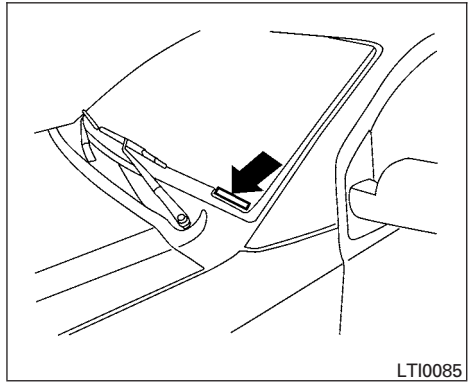


### PLACA DE NÚMERO DE IDENTIFICACIÓN DEL VEHÍCULO (VIN)

La placa del Número de identificación del vehículo (VIN) se encuentra en el lugar señalado en la ilustración. Este número es la identificación del vehículo y se usa en su registro.

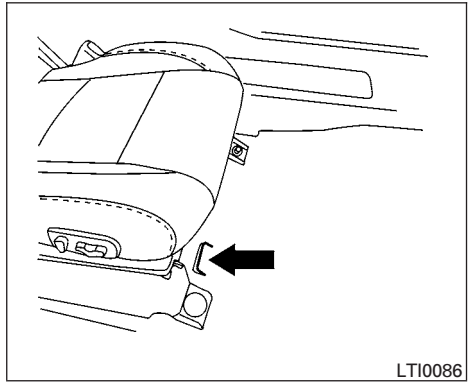


### NÚMERO DE IDENTIFICACIÓN DEL VEHÍCULO (número de chasis)

El número de identificación del vehículo se encuentra en el lugar señalado en la ilustración.

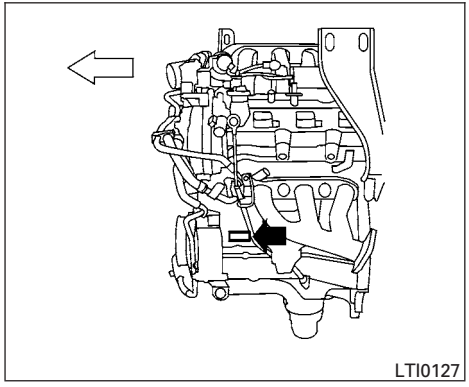


## NÚMERO DE SERIE DEL MOTOR

El número está estampado en el motor, tal como aparece en la ilustración.

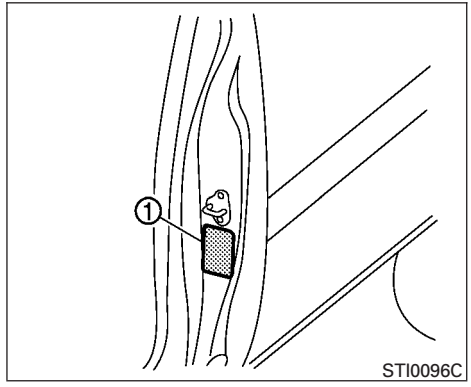


## ETIQUETA DE LAS LLANTAS

En la etiqueta de las llantas está impresa la presión de las llantas en frío ①.

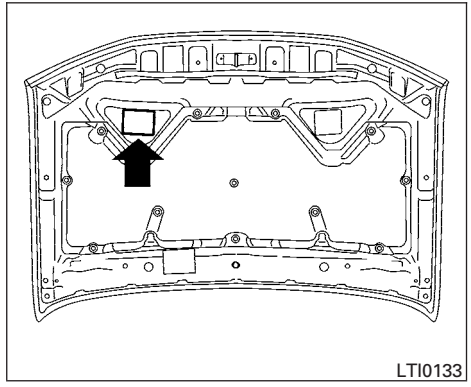


## ETIQUETA DE ESPECIFICACIÓN DEL AIRE ACONDICIONADO

La etiqueta de especificación del aire acondicionado se encuentra en el lado inferior del cofre, como aparece en la ilustración.

## INSTALACIÓN DE LA PLACA DELANTERA

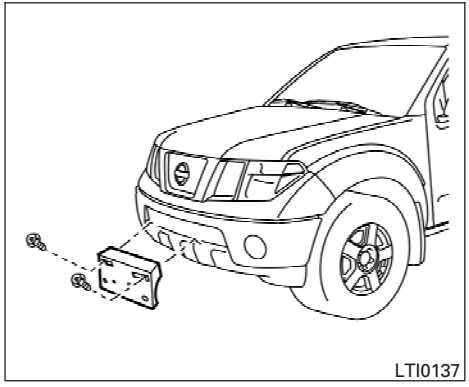


### INSTALACIÓN DE LA PLACA DELANTERA CON OJILLOS

Para instalar la placa delantera con ojillos realice los siguientes pasos:

1. Perfore el acabado de plástico en la marca de ubicación (pequeño hoyuelo) utilizando una broca de 9.5 mm (0.37 pulg.). Ejerza una leve presión sobre la broca. Inserte los dos ojillos de plástico proporcionados. Instale el portaplaca utilizando los dos pernos (y arandelas) proporcionados.
2. Instale la placa **usando dos pernos M6 de 14 mm.**

**Par de apriete de los pernos de la placa:**
**5.10 - 6.37 N·m (3.8 - 4.7 lb-pie)**

### INSTALACIÓN DE LA PLACA DELANTERA SIN OJILLOS

Para instalar la placa delantera sin ojillos realice los siguientes pasos:

1. Haga un orificio poco profundo en cada acabador de plástico en la marca de localización (muesca pequeña) usando un taladro de 8 mm (0.31 pulg). Para evitar que se dañen las roscas detrás del acabador, presione ligeramente el taladro.
2. Monte el portaplaca utilizando dos **tornillos de cabeza hexagonal acanalados de 8 mm**.

## INFORMACIÓN DE CARGA DEL VEHÍCULO

**⚠ ADVERTENCIA**

- **Es extremadamente peligroso viajar en un área de carga del interior de un vehículo. En un choque, las personas que viajan en estas áreas están más propensas a resultar gravemente lesionadas o muertas.**
- **No permita que nadie viaje en un área del vehículo que no cuente con asientos y cinturones de seguridad.**
- **Asegúrese de que todas las personas en el vehículo ocupen un asiento y usen correctamente un cinturón de seguridad.**

### TÉRMINOS

Antes de cargar el vehículo, es importante familiarizarse con los siguientes términos:

- Peso vehicular (peso real del vehículo); el peso del vehículo incluye: equipos estándar y opcionales, líquidos, herramientas de emergencia y conjunto de la llanta de refacción. Este peso **no** incluye pasajeros ni carga.
- Peso bruto vehicular (GVW): Peso vehicular más el peso combinado de los pasajeros y de la carga.

- Peso bruto vehicular máximo (GVWR): Peso combinado total máximo del vehículo sin carga, de los pasajeros, del equipaje, del enganche, de la carga de la lengüeta de remolque y de otros equipos opcionales.
- Peso bruto vehicular del eje trasero (GAWR): Límite de peso (carga) máximo especificado para el eje delantero o el trasero.
- GCWR (Peso bruto vehicular combinado máximo): Peso total máximo del vehículo, los pasajeros y la carga.
- Capacidad de peso del vehículo, límite de carga, capacidad total de carga: Límite de peso total máximo de la carga (pasajeros y carga) del vehículo. Corresponde al peso combinado máximo de ocupantes y carga que puede transportar el vehículo.
- Capacidad de carga: Peso permitido de carga; peso de ocupantes que se resta al límite de carga.

## CAPACIDAD DE CARGA DEL VEHÍCULO

Antes de manejar un vehículo cargado, compruebe que no exceda el Peso bruto vehicular máximo (GVWR) ni el Peso bruto vehicular del eje trasero (GAWR) del vehículo.

Para obtener "el peso combinado de ocupantes y carga", agregue el paso de todos los ocupantes, luego agregue el peso total del equipaje. En la siguiente ilustración aparecen ejemplos.

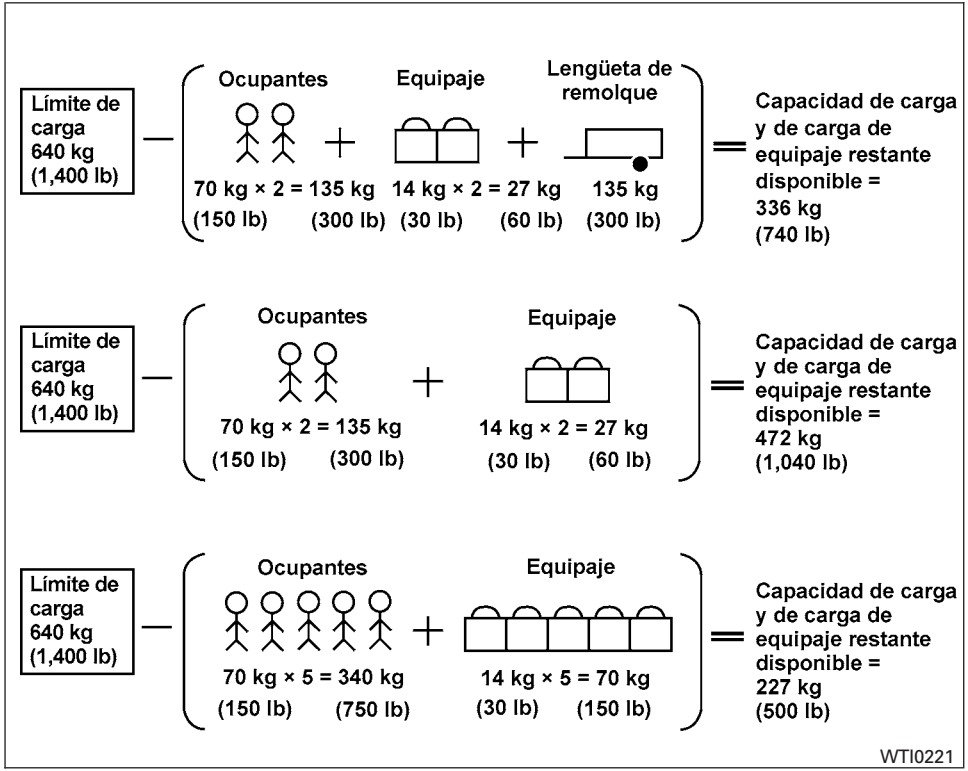


**Ejemplo**

## Pasos para determinar el límite de carga correcto

1. Determine la capacidad de carga del vehículo. Consulte "Capacidad de peso de carga del vehículo" más adelante en esta sección.
2. Determine el peso combinado del conductor y de los pasajeros que viajarán en el vehículo.
3. Reste el peso combinado del conductor y de los pasajeros a la capacidad de peso de carga del vehículo.
4. La cifra resultante es igual a la cantidad disponible de carga y capacidad de carga de equipaje. Por ejemplo, si XXX es igual a 640 kg y hay cinco pasajeros de 70 kg en su vehículo, la cantidad disponible de carga y capacidad de carga de equipaje es de 290 kg: 640 - (5 X 70) = 290 kg.
5. Determine el peso combinado de equipaje y carga que transportará el vehículo. Ese peso no puede exceder la carga y la capacidad de carga de equipaje disponibles calculadas en el Paso 4.

Antes de manejar un vehículo cargado, compruebe que no exceda el Peso bruto vehicular máximo (GVWR) ni el Peso bruto vehicular del eje trasero (GAWR) del vehículo. Consulte "Medición de pesos" más adelante en esta sección.

Además, revise si las presiones de inflado de las llantas están correctas. Para más información, consulte la etiqueta de las llantas.

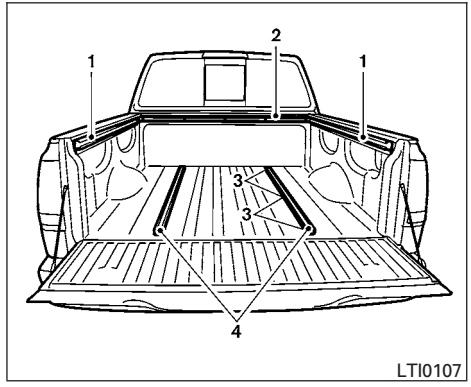


1. Canales laterales
2. Canal delantero
3. Secciones de canal
4. Canales del piso

## SISTEMA DE CANALES UTILI-TRACK™ (sólo si está equipado)

**⚠ ADVERTENCIA**

- **Instale correctamente y apriete los ganchos de amarre en el sistema de canales Utili-track™. Asimismo, no sujete ninguna cuerda ni correa directamente al canal. Si no instala correctamente los ganchos de amarre o si sujeta cuerdas o correas directamente al canal, la carga podría volverse insegura. En un frenado repentino o en un choque, la carga sin asegurar puede causar lesiones personales.**
- **Asegure correctamente toda la carga con cuerdas o correas a fin de impedir que se deslice o que se mueva. En un frenado repentino o en un choque, la carga sin asegurar puede causar lesiones personales.**

El sistema de canales Utili-track™ le permite mover los ganchos de amarre de la plataforma a la mejor ubicación para asegurar la carga.

Los ganchos de amarre se deben instalar de manera que la abrazadera se asiente correctamente en las ranuras del riel. Si el gancho de amarre no se asienta correctamente en las ranuras, no quedará al ras del riel y no se podrá apretar correctamente. El perno que está en el centro del gancho se debe apretar con la mano a 2.0 – 3.9 Nm (20 – 40 lb-pulg)

Verifique periódicamente el apriete del gancho de amarre durante un viaje para asegurarse de que el perno central no se haya aflojado.

Instale el gancho de amarre de la siguiente manera:

1. Quite los protectores de los canales deslizándolos hacia afuera de la parte trasera de la plataforma del camión. Guarde apropiadamente los protectores de los canales.
2. Afloje totalmente el perno central.

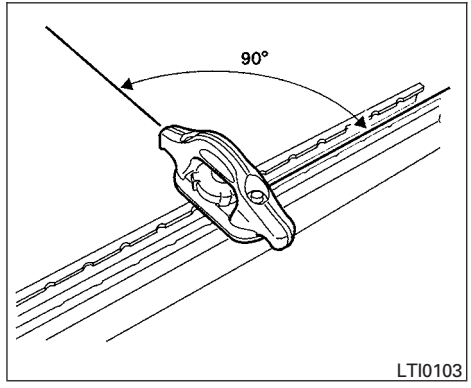


3. Inserte el gancho en el canal de manera que quede perpendicular al canal como se muestra. Luego gire el gancho hacia la derecha 90° y deslícelo a la ubicación deseada.

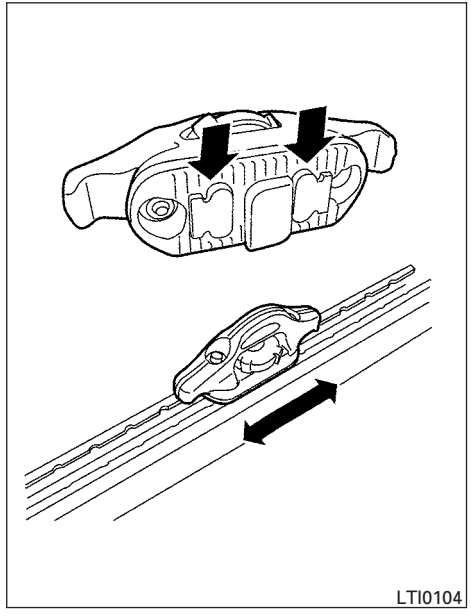


4. Posicione el gancho de manera que las protuberancias de la parte inferior se asienten totalmente en las detenciones del canal.

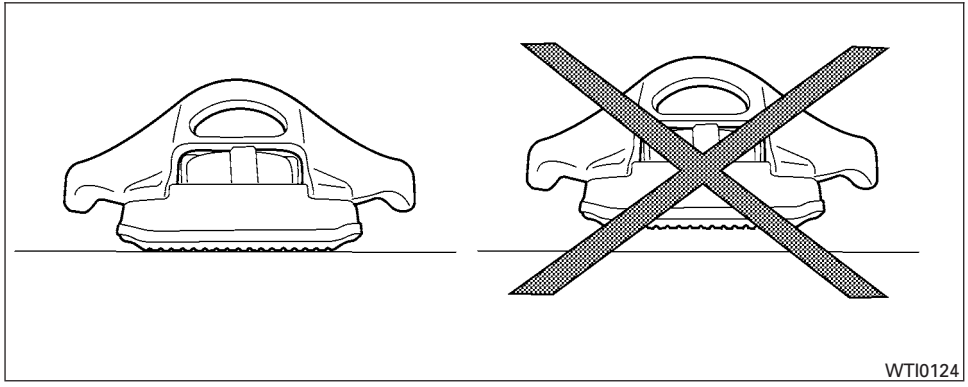


5. No debe haber espacio entre la parte inferior del gancho y la parte superior del canal. Apriete con la mano el perno central a 2.0–3.9 Nm (20-40 lb-pulg).

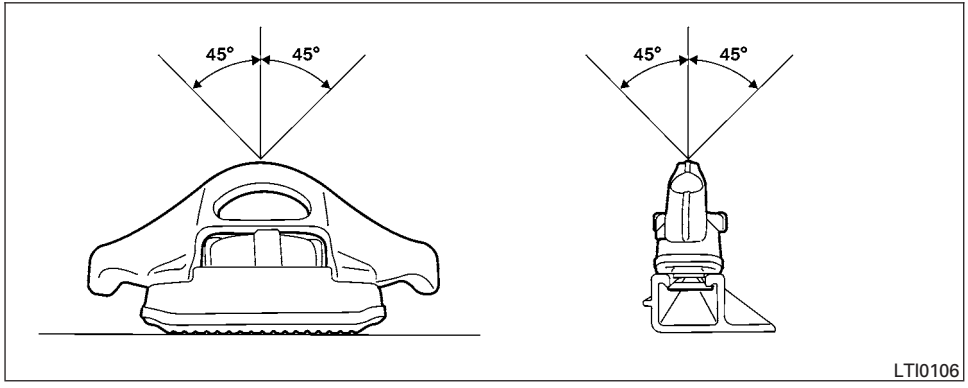


**⚠ PRECAUCIÓN**

- **Instale sólo un gancho por sección de canal.**
- **Si se aplican a los ganchos cargas en ángulos mayores de 45° o cargas mayores de 70 kg (150 lb) (canales delantero y del piso) o de 90 kg (200 lbs) (canales laterales) se puede dañar el canal o la plataforma.**

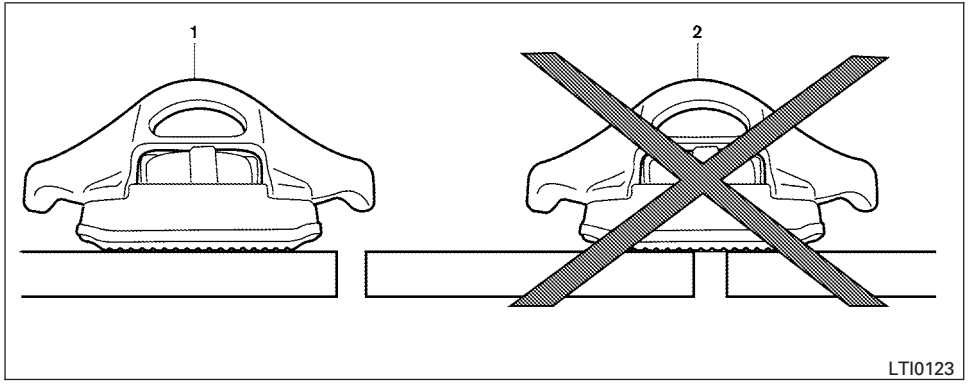


**1 instalación correcta, 2 instalación incorrecta**

**⚠ ADVERTENCIA**

**No instale accesorios sobre el espacio entre los canales laterales delantero y trasero. Si lo hace se puede afectar la estructura trasera en ciertos impactos traseros, lo que podría ocasionar graves lesiones.**

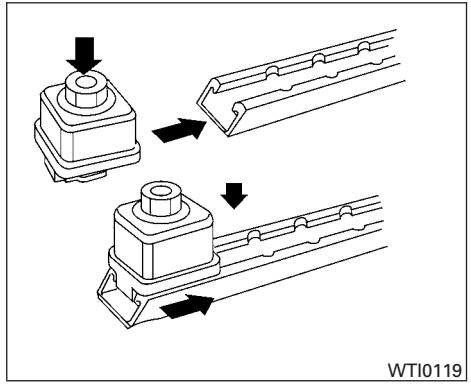


**⚠ PRECAUCIÓN**

**Asegure correctamente toda la carga con cuerdas o correas para impedir que se deslice o que se mueva. Utilice los topes de extremo del canal para ayudar a asegurar los artículos en los canales y evitar que se deslicen hacia afuera del extremo de la plataforma del camión.**

## Topes de extremo del canal

Los topes de extremo del canal se deben utilizar para ayudar a evitar que los accesorios instalados en los canales se deslicen o se muevan hacia afuera del extremo de la plataforma del camión.

Se deben instalar de manera que queden correctamente asentados en las detenciones del canal.

Instale los topes de extremo del canal de la siguiente manera:

1. Quite los protectores de los canales deslizándolos hacia afuera de la parte trasera de la plataforma del camión. Guarde apropiadamente los protectores de los canales.
2. Afloje el perno de la parte central del tope de extremo con la llave proporcionada e insértelo en el canal.
3. Posicione el tope de extremo en la ubicación deseada del canal de manera que las protuberancias de la parte inferior del tope de extremo queden totalmente asentadas en las detenciones del canal.
4. Apriete el perno de la parte central del tope de extremo con la llave proporcionada.

## RECOMENDACIONES DE CARGA

- El peso bruto vehicular (GVW) no debe exceder el peso bruto vehicular máximo (GVWR) ni el GAWR.
- No cargue el eje delantero y trasero hasta el GAWR. Si lo hace, se excederá el GVWR.

**⚠ ADVERTENCIA**

- **Asegure correctamente toda la carga con cuerdas o correas a fin de impedir que se deslice o que se mueva. En un frenado repentino o en un choque, la carga sin asegurar puede causar lesiones personales.**
- **No cargue el vehículo con más peso que el GVWR o los GAWR delanteros y traseros máximos. Si lo hace, se pueden fracturar algunas partes del vehículo, pueden producirse daños en las llantas o pueden cambiar el modo en que usted maneja el vehículo. Esto pueden tener como resultado la pérdida del control y causar lesiones personales.**
- **La sobrecarga no sólo reduce la vida útil del vehículo y de las llantas, sino que también puede generar un manejo poco seguro y hacer que aumenten las distancias de frenado. Esto puede causar una falla prematura de las llantas, que puede traducirse en accidentes graves y lesiones personales. Las fallas producidas por la sobrecarga no las cubre la garantía del vehículo.**

## MODELOS CREW CAB

**Los modelos Crew Cab con distancia corta entre ejes no se deben utilizar para transportar equipo para acampar rodante.**

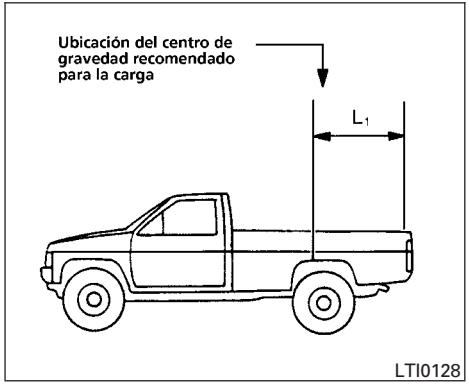


## LOCALIZACIÓN DEL CENTRO DE GRAVEDAD

La ilustración indica la ubicación recomendada del centro de gravedad de la carga.

Crew Cab:

L1 = 755.9 mm (29.8 pulg)

**⚠ADVERTENCIA**

**La carga incorrecta puede ser peligrosa. Si una carga está muy atrás, se pueden afectar las características de manejo. Si una carga está muy adelante, el eje delantero podría estar sobrecargado.**

## CAPACIDAD DE PESO DE CARGA DEL VEHÍCULO

Para determinar la capacidad de peso de carga de su vehículo debe realizar los siguientes pasos:

- Ponga su vehículo en una báscula y péselo, éste es el peso vehicular.
- Determine el peso bruto vehicular máximo (GVWR) de su vehículo. Consulte el tema "Dimensiones y pesos" descrito anteriormente en esta sección.
- Por último reste el peso vehicular de su vehículo al peso bruto vehicular máximo (GVWR) y obtendrá la capacidad de peso de carga del vehículo.

Antes de manejar un vehículo cargado, compruebe que no exceda el Peso bruto vehicular máximo (GVWR) ni el Peso bruto vehicular del eje trasero (GAWR) del vehículo. Para obtener más detalles, consulte el tema "'Información de carga del vehículo" descrito anteriormente en esta sección.

Además, revise si las presiones de inflado de las llantas están correctas. Para más información, consulte la etiqueta de las llantas.

## MEDICIÓN DE PESOS

Asegure los objetos sueltos para evitar que el peso se mueva, lo que puede afectar el equilibrio del vehículo. Cuando el vehículo está cargado, diríjase a una balanza y pese las ruedas delanteras y traseras separadamente para determinar las cargas de los ejes. Las cargas individuales de los ejes no deben exceder ninguno de los pesos brutos vehiculares del eje trasero (GAWR). El total de las cargas de los ejes no debe exceder el peso bruto vehicular máximo (GVWR). Si se exceden los pesos, mueva o saque elementos para que se reduzcan todos los pesos.

# NOTAS

# 10 Índice

## A


Aceite
- Aceite del motor . . . . . .8-8
- Cambio del aceite del motor . . . . . .8-9
- Cambio del filtro de aceite del motor . . .8-10
- Capacidades y combustible/lubricantes recomendados . . . . . .9-2
- Revisión del nivel de aceite del motor . . .8-8

Acumulador . . . . . .8-14
Advertencia
- Etiquetas de advertencia (para SRS) . . .1-57
- Luces de advertencia/indicadoras y señales acústicas . . . . . .2-9
- Luz de advertencia 4WD. . . . . .2-12
- Luz de advertencia de cinturones de seguridad . . . . . .2-12
- Luz de advertencia de frenos . . . . . .2-11
- Luz de advertencia de las bolsas de aire . . . . . .1-58, 2-14
- Luz de advertencia del sistema de frenos antibloqueo . . . . . .2-10
- Luz de advertencia de nivel bajo de combustible . . . . . .2-12
- Luz de advertencia de presión baja de llanta . . . . . .2-12
- Luz de advertencia de puerta abierta . . .2-12
- Luz de bolsa de aire del pasajero y de estado . . . . . .1-50
- Sistema de seguridad del vehículo . . . .2-19

Advertencia de tapón de combustible flojo. . . . . .2-5, 3-10
Agua de enfriamiento
- Cambio del agua de enfriamiento del motor . . . . . .8-8
- Capacidades y combustible/lubricantes recomendados . . . . . .9-2
- Indicador de temperatura del agua de enfriamiento del motor . . . . . .2-6
- Revisión del nivel de Agua de enfriamiento del motor . . . . . .8-7

Ahorro, combustible . . . . . .5-21
Aire acondicionado
- Controles de la calefacción y del aire acondicionado . . . . . .4-2
- Etiqueta de especificación del aire acondicionado . . . . . .9-9
- Funcionamiento del aire acondicionado . .4-6
- Recomendaciones de refrigerante y aceite para el sistema de aire acondicionado . . .9-5
- Servicio del aire acondicionado . . . . . .4-10

Ajuste de asientos
- Ajuste de los asientos manuales delanteros. . . . . .1-2

Ajuste de la altura de los cinturones de seguridad . . . . . .1-16
Ajuste de los asientos delanteros manuales . .1-2
Alojamiento del filtro de aire . . . . . .8-18
Antena. . . . . .4-18
Antes de arrancar el motor. . . . . .5-12
Apertura del cofre . . . . . .3-9
Arranque
- Antes de arrancar el motor. . . . . .5-12
- Arranque con cables pasacorriente. . . . .6-8
- Arranque del motor . . . . . .5-13
- Arranque empujando . . . . . .6-10
- Precauciones al arrancar y manejar. . . . .5-2

Arranque con cables pasacorriente. . . . . .6-8
Arranque empujando . . . . . .6-10
Asientos
- Ajuste . . . . . .1-2
- Ajuste de los asientos delanteros manuales . . . . . .1-2
- Asientos delanteros . . . . . .1-2

Asientos auxiliares . . . . . .1-35
Asientos delanteros . . . . . .1-2
Aumento del ahorro de combustible . . . . .5-21
Automática
- Luz indicadora de posición de la transmisión automática. . . . . .2-15
- Manejo con transmisión automática. . . .5-14

Automáticas
- Interruptor de los elevavidrios eléctrico . .2-40


## B


Banda (Consulte banda impulsora) . . . . . .8-16
Banda impulsora . . . . . .8-16
Bandeja para guardar . . . . . .2-30, 2-31
Bolsa de aire (consulte Sistema de sujeción suplementario) . . . . . .1-40
Bolsa de aire tipo cortina de impacto lateral y de volcadura . . . . . .1-54
Bolsillos en respaldos . . . . . .2-34

## C


Cabeceras . . . . . .1-3
Cabeceras Activas . . . . . .1-4
Cabeceras Activas . . . . . .1-4
Caja de la consola . . . . . .2-32
Caja para lentes . . . . . .2-33
Calefacción
Controles de la calefacción y del aire acondicionado . . . . . .4-2
Funcionamiento de la calefacción . . . . . .4-4
Cambio de velocidades
Transmisión automática . . . . . .5-15
Camión, carga del equipo para acampar. . . .9-18
Capacidades y combustible/lubricantes recomendados. . . . . .9-2
Carga (consulte Información de carga del vehículo) . . . . . .9-10
Catalizador de tres vías . . . . . .5-3
Cinturón de seguridad
Ajuste de la altura de los cinturones de seguridad. . . . . .1-16
Bebés y niños pequeños . . . . . .1-13
Cinturones de seguridad . . . . . .1-9
De tres puntos con retractor . . . . . .1-14
Extensiones de los cinturones de seguridad. . . . . .1-17
Mantenimiento de cinturones de seguridad. . . . . .1-17
Mujeres embarazadas . . . . . .1-13
Niños más grandes . . . . . .1-13
Personas lesionadas. . . . . .1-13
Precauciones para el uso de los cinturones de seguridad. . . . . .1-9
Seguridad para niños . . . . . .1-12
Sistema de cinturones de seguridad con pretensor . . . . . .1-56
Claxon . . . . . .2-26
Combustible
Advertencia de tapón de combustible flojo . . . . . .2-5, 3-10
Ahorro de combustible . . . . . .5-21
Capacidades y combustible/lubricantes recomendados. . . . . .9-2
Indicador de combustible. . . . . .2-7
Octanaje del combustible. . . . . .9-3
Puerta y tapón de llenado de combustible . . . . . .3-10
Recomendación de combustible. . . . . .9-3
Compartimiento para mapas . . . . . .2-33
Compartimientos para guardar . . . . . .2-30
Comprobación de focos/tablero de instrumentos . . . . . .2-10
Conducción en clima frío . . . . . .5-37
Conexiones de fusibles . . . . . .8-23
Control de brillo
Tablero de instrumentos. . . . . .2-24
Control de brillo de los instrumentos. . . . . .2-24
Control de crucero. . . . . .5-19
Controles
Controles de la calefacción y del aire acondicionado . . . . . .4-2
Corriente
Tomacorriente . . . . . .2-29
Cuando viaje o registre el vehículo en otro país . . . . . .9-8
Cuidado y limpieza de un CD. . . . . .4-18


## D


Dimensiones y pesos . . . . . .9-7
Dimensiones y pesos del vehículo . . . . . .9-7
Dirección
Líquido de la dirección hidráulica. . . . . .8-12
Sistema de dirección hidráulica. . . . . .5-32
Volante de la dirección inclinable. . . . . .3-13


## E


Eléctrico
Elevavidrios eléctrico . . . . . .2-38
Elevavidrios eléctrico traseros . . . . . .2-39
Eléctricos
Seguros eléctricos de las puertas . . . . . .3-4
Elevavidrios eléctrico traseros . . . . . .2-39
Emergencia
Interruptor de luces intermitentes de emergencia. . . . . .2-25
Equipaje (consulte Información de carga del vehículo) . . . . . .9-10
Espejo
Espejo de visera . . . . . .3-14
Espejo interior . . . . . .3-14
Espejo de visera . . . . . .3-14
Espejo interior . . . . . .3-14
Estacionamiento
Estacionamiento/estacionamiento en pendientes . . . . . .5-30
Operación del freno de estacionamiento . . . . . .5-18
Etiqueta de advertencia del SRS . . . . . .1-57

Etiquetas
Etiqueta de especificación del aire acondicionado . . . . . .9-9
Etiquetas de advertencia (para SRS). . . .1-57
Número de serie del motor . . . . . .9-9
Placa de Número de identificación del vehículo (VIN) . . . . . .9-8
Etiquetas de advertencia de bolsas de aire . .1-57

## F

Faros delanteros . . . . . .8-26
Frenos . . . . . .8-21
Frenos autoajustables . . . . . .8-21
Indicadores de desgaste de los frenos . . . . . .2-18, 8-21
Líquido de frenos . . . . . .8-12
Luz de advertencia de frenos . . . . . .2-11
Luz de freno (consulte Luz de freno) . . . .8-28
Operación del freno de estacionamiento. .5-18
Sistema de frenos . . . . . .5-32
Sistema de Frenos Antibloqueo (ABS). . .5-33
Frenos autoajustables . . . . . .8-21
Fusibles. . . . . .8-22

## G

Gas de escape (monóxido de carbono) . . . . .5-2
Guantera . . . . . .2-32
Guía para la ubicación del tapete . . . . . .7-5

## H

Hidráulica
Líquido de la dirección hidráulica. . . . . .8-12

## I

Identificación del vehículo . . . . . .9-8
Indicador
Indicador de combustible. . . . . .2-7
Indicador de presión del aceite del motor . .2-7
Indicador de temperatura del agua de enfriamiento del motor . . . . . .2-6
Odómetro . . . . . .2-4
Odómetro de viaje. . . . . .2-4
Tacómetro . . . . . .2-6
Velocímetro . . . . . .2-4
Voltímetro . . . . . .2-8
Indicador de presión del aceite del motor . . . .2-7
Indicador de temperatura
Indicador de temperatura del agua de enfriamiento del motor . . . . . .2-6
Información de carga del vehículo . . . . . .9-10
Interruptor
Interruptor de apagado del Control dinámico del vehículo (VDC). . . . . .2-27
Interruptor de Control de descenso de pendientes . . . . . .2-27
Interruptor de control de faros delanteros . . . . . .2-23
Interruptor de direccionales. . . . . .2-25
Interruptor de elevavidrios eléctrico automáticas . . . . . .2-40
Interruptor de encendido . . . . . .5-10
Interruptor de faros delanteros y direccionales . . . . . .2-23
Interruptor del desempañador del cristal trasero . . . . . .2-23
Interruptor de limpia-lavaparabrisas . . . .2-22
Interruptor del seguro eléctrico de las puertas . . . . . .3-4
Interruptor de luces de niebla. . . . . .2-25
Interruptor de luces intermitentes de emergencia. . . . . .2-25
Interruptor de sobremarcha . . . . . .5-18
Interruptor de apagado del Control dinámico del vehículo (VDC). . . . . .2-27
Interruptor de Control de descenso de pendientes . . . . . .2-27
Interruptor de control de faros delanteros . . .2-23
Interruptor de direccionales. . . . . .2-25
Interruptor de encendido . . . . . .5-10
Interruptor de faros delanteros y direccionales . . . . . .2-23
Interruptor de la luz de carga . . . . . .2-26
Interruptor del atenuador para el tablero de instrumentos . . . . . .2-24
Interruptor del desempañador
Interruptor del desempañador del cristal trasero . . . . . .2-23
Interruptor del desempañador del cristal trasero . . . . . .2-23
Interruptor de limpia-lavaparabrisas . . . . . .2-22
Interruptor del lavador
Interruptor de limpia-lavaparabrisas . . . .2-22
Interruptor de luces de niebla. . . . . .2-25
Interruptor de luces intermitentes de emergencia. . . . . .2-25
Interruptor de sobremarcha . . . . . .5-18

## L


Liberación del seguro de cambios . . . . . .5-17
Limpiador
Interruptor de limpia-lavaparabrisas . . . .2-22
Plumillas de los limpiadores. . . . . .8-20
Limpieza del exterior y del interior . . . . . .7-2
Líquido
Aceite del motor. . . . . .8-8
Agua de enfriamiento del motor . . . . . .8-7
Capacidades y combustible/lubricantes recomendados. . . . . .9-2
Líquido de frenos . . . . . .8-12
Líquido de la dirección hidráulica. . . . . .8-12
Líquido lavaparabrisas. . . . . .8-13
Líquido lavaparabrisas. . . . . .8-13
Llanta
Cadenas para llantas . . . . . .8-33
Etiqueta de las llantas. . . . . .9-9
Llanta desinflada. . . . . .6-2
Llantas de vehículo con tracción en las cuatro ruedas . . . . . .8-36
Permutación de las llantas . . . . . .8-34
Presión de las llantas . . . . . .8-30
Ruedas y llantas . . . . . .8-30
Tamaño de ruedas/llantas. . . . . .9-7
Tipos de llantas . . . . . .8-32
Llanta desinflada. . . . . .6-2
Llave . . . . . .3-2
Luces
Luces de mapa. . . . . .2-41
Luces de advertencia . . . . . .2-9
Luces de mapa. . . . . .2-41
Luces indicadoras y señales acústicas (consulte Luces de advertencia/indicadoras y señales acústicas). . . . . .2-9
Luces intermitentes (consulte Interruptor de luces intermitentes de emergencia) . . . . . .2-25
Luz
Comprobación de focos/tablero de instrumentos . . . . . .2-10
Faros delanteros . . . . . .8-26
Focos de luces. . . . . .8-26
Interruptor de control de faros delanteros . . . . . .2-23
Interruptor de faros delanteros y direccionales. . . . . .2-23
Interruptor de luces de niebla. . . . . .2-25
Luces de advertencia/indicadoras y señales acústicas . . . . . .2-9
Luz de advertencia de las bolsas de aire . . . . . .1-58, 2-14
Luz de advertencia de presión baja de llanta . . . . . .2-12
Luz de bolsa de aire del pasajero y de estado . . . . . .1-50
Luz de freno (consulte Luz de freno) . . . .8-28
Luz indicadora de seguridad . . . . . .2-17
Luz interior . . . . . .2-41
Reemplazo de focos. . . . . .8-28
Luz de advertencia 4WD . . . . . .2-12
Luz de advertencia de cinturones de seguridad. . . . . .2-14
Luz de advertencia de las bolsas de aire . . . . . .1-58, 2-14
Luz de advertencia del sistema de frenos antibloqueo. . . . . .2-10
Luz de advertencia de nivel bajo de combustible . . . . . .2-12
Luz de advertencia de presión baja de llanta . . . . . .2-12
Luz de advertencia de puerta abierta. . . . . .2-12
Luz de freno . . . . . .8-28
Luz indicadora de funcionamiento incorrecto. . . . . .2-16
Luz indicadora de seguridad . . . . . .2-17
Luz interior . . . . . .2-41


## M


Manejo
Conducción en clima frío . . . . . .5-37
Manejo con transmisión automática . . . .5-14
Precauciones al arrancar y manejar . . . . .5-2
Mantenimiento
Bajo el cofre y debajo del vehículo. . . . . .8-3
Mantenimiento de cinturones de seguridad. . . . . .1-17
Mantenimiento general . . . . . .8-2
Parte exterior del vehículo . . . . . .8-2
Parte interior del vehículo. . . . . .8-3
Precauciones de mantenimiento . . . . . .8-4
Mantenimiento general . . . . . .8-2
Medidores e indicadores . . . . . .2-3
Control de brillo de los instrumentos. . . .2-24
Microfiltro dentro de la cabina . . . . . .8-18
Motor
Aceite del motor. . . . . .8-8
Antes de arrancar el motor . . . . . .5-12
Arranque del motor . . . . . .5-13
Cambio del aceite del motor . . . . . .8-9
Cambio del agua de enfriamiento del motor. . . . . .8-8
Cambio del filtro de aceite del motor. . . .8-10

Capacidades y combustible/lubricantes recomendados. . . . . .9-2
Especificaciones del motor. . . . . .9-6
Indicador de temperatura del agua de enfriamiento del motor . . . . . .2-6
Número de serie del motor . . . . . .9-9
Revisión del nivel de aceite del motor . . . .8-8
Revisión del nivel de agua de enfriamiento del motor. . . . . .8-7
Sistema de enfriamiento del motor. . . . . .8-7
Ubicaciones de comprobación en el compartimiento del motor. . . . . .8-6

## N

Número de identificación del vehículo (VIN) (número de chasis) . . . . . .9-8

## O

Octanaje
(consulte Octanaje del combustible) . . . . . .9-3
Odómetro . . . . . .2-4
Odómetro de viaje. . . . . .2-4

## P

Parrilla portaequipaje . . . . . .2-36
Parrilla portaequipaje
(consulte Parrilla portaequipaje) . . . . . .2-36
Pesos (consulte Dimensiones y pesos) . . . . .9-7
Placa
Instalación de la placa. . . . . .9-10
Placa de Número de identificación del vehículo (VIN) . . . . . .9-8
Portaanteojos . . . . . .2-33
Portavasos . . . . . .2-34
Precauciones
Precauciones al arrancar y manejar . . . . .5-2
Precauciones al manejar sobre pavimento y a campo traviesa. . . . . .5-6
Precauciones de mantenimiento . . . . . .8-4
Precauciones para el uso de los cinturones de seguridad. . . . . .1-9
Precauciones relacionadas con el sistema de sujeción suplementario . . . . . .1-40
Precauciones relacionadas con sistemas de sujeción para niños . . . . . .1-18, 1-28, 1-35
Presión de las llantas
Luz de advertencia de presión baja de llanta . . . . . .2-12
Programa de asentamiento . . . . . .5-21
Protección contra corrosión . . . . . .7-6

## R

Radio
Radio FM/AM con reproductor de disco compacto (CD) . . . . . .4-14
Teléfono de automóvil o radio CB . . . . .4-19
Recomendación de refrigerante . . . . . .9-5
Recuperación del vehículo . . . . . .6-14
Reemplazo de focos. . . . . .8-28
Reemplazo de la batería del control . . . . . .8-25
Reemplazo de las bujías. . . . . .8-17
Registro del vehículo en otro país . . . . . .9-8
Reloj . . . . . .4-15
Remolque
Arrastre de un remolque. . . . . .5-31
Modelos con accionamiento en 2 ruedas . . . . . .6-12
Modelos con accionamiento en las 4 ruedas . . . . . .6-14
Remolque con camión de remolque . . . .6-12
Remolque en plano . . . . . .5-31
Reproductor de CD
(consulte Sistema de audio) . . . . . .4-17
Reproductor de discos compactos (CD) . . .4-17
Robo (Sistema inmovilizador de vehículo NISSAN), arranque del motor . . . . . .2-20, 3-2, 5-12
Ruedas y llantas . . . . . .8-30

## S

Seguridad
Cinturones de seguridad para niños . . . . . .1-18, 1-28, 1-35
Seguro para niños de las puertas traseras. . . . . .3-5
Seguro
Seguro para niños de las puertas traseras. . . . . .3-5
Seguros de las puertas . . . . . .3-3
Seguros eléctricos de las puertas . . . . . .3-4
Seguro de la compuerta trasera . . . . . .3-15, 3-17, 3-18
Seguro para niños de las puertas traseras . . .3-5
Seguros automáticos de las puertas. . . . . .3-4
Seguros de las puertas . . . . . .3-3
Señal acústica . . . . . .2-18
Servicio del aire acondicionado. . . . . .4-10

Sistema de alarma (consulte Sistema de seguridad del vehículo) . . . . . .2-19
Sistema de audio . . . . . .4-10
Radio . . . . . .4-10
Radio FM/AM con reproductor de disco compacto (CD) . . . . . .4-14
Reproductor de discos compactos (CD) . . . . . .4-17
Sistema de bolsas de aire
Delanteras (consulte Sistema de bolsas de aire de impacto frontal) . . . . . .1-49
Sistema de bolsas de aire de impacto frontal . . . . . .1-49
Sistema de bolsas de aire delanteras (consulte Sistema de sujeción suplementario) . . . . . .1-49
Sistema de bolsas de aire laterales (consulte Sistemas de bolsas de aire laterales suplementarias, tipo cortina y de volcadura) . .1-54
Sistema de cinturones de seguridad con pretensor . . . . . .1-56
Sistema de Control de descenso de pendientes . . . . . .5-36
Sistema de control de voltaje variable . . . . .8-16
Sistema de Control dinámico del vehículo (VDC). . . . . .5-35
Sistema de control remoto múltiple (consulte Sistema de entrada sin llave a control remoto) . . . . . .3-5
Sistema de entrada sin llave a control remoto. .3-5
Sistema de entrada sin llave (consulte Sistema de entrada sin llave a control remoto) . . . . . .3-5
Sistema de Frenos Antibloqueo (ABS). . . . .5-33
Sistema de monitoreo de presión de las llantas . . . . . .5-3
Sistema de seguridad del vehículo . . . . . .2-19
Sistema de seguridad del vehículo (Sistema inmovilizador de vehículo NISSAN), arranque del motor . . . . . .2-20, 3-2, 5-12
Sistema de seguridad (Sistema inmovilizador de vehículo NISSAN), arranque del motor . . . . . .2-20, 3-2, 5-12
Sistema de sujeción para niños con correa de sujeción superior . . . . . .1-22
Sistema de sujeción suplementario
Etiquetas de información y advertencia . .1-57
Precauciones relacionadas con el sistema de sujeción suplementario . . . . . .1-40
Sistema de sujeción suplementario (sistema de bolsas de aire) . . . . . .1-40
Sistema inmovilizador . . . . . .2-20, 3-2, 5-12
Sistema inmovilizador de vehículo NISSAN . . . . . .2-20, 3-2, 5-12
Sistema LATCH (anclajes inferiores y correas para niños) . . .1-20
Sistemas de sujeción para niños . . . . . .1-12, 1-13, 1-18, 1-20
Precauciones relacionadas con sistemas de sujeción para niños . . . . . .1-18, 1-28, 1-35
Ubicaciones de los puntos de anclaje de la correa de sujeción superior . . . . . .1-23
Sistemas de sujeción para niños ISOFIX . . .1-20
Sobrecalentamiento
Si el vehículo se sobrecalienta . . . . . .6-11

## T

Tablas de flujo de aire . . . . . .4-7
Tablero de instrumentos . . . . . .0-6, 2-2
Tacómetro . . . . . .2-6
Tamaño de ruedas/llantas. . . . . .9-7
Tapón de la gasolina. . . . . .3-10
Teléfono de automóvil o radio CB . . . . . .4-19
Transmisión
Manejo con transmisión automática . . . .5-14

## U

Ubicaciones de los puntos de anclaje . . . . .1-23

## V

Velocímetro . . . . . .2-4
Ventanillas
Elevavidrios eléctrico . . . . . .2-38
Elevavidrios eléctrico traseros . . . . . .2-39
Interruptor de elevavidrios eléctrico lado del pasajero delantero. . . . . .2-39
Ventilas. . . . . .4-2
Viaje (consulte Registro del vehículo en otro país) . .9-8
Viseras . . . . . .3-13
Volante de la dirección inclinable. . . . . .3-13
Voltímetro . . . . . .2-8

## NOTAS

## COMBUSTIBLE RECOMENDADO:

Use gasolina normal sin plomo con un octanaje de al menos 87 AKI (Índice antidetonante) (número de octanos de ensayo 91).

**⚠ PRECAUCIÓN**

- **El uso de un combustible distinto del especificado puede afectar de manera adversa al sistema de control de emisiones y la cobertura de la garantía.**
- **Bajo ninguna circunstancia se debe usar gasolina con plomo, ya que daña el catalizador de tres vías.**
- **No use combustible E-85 en el vehículo. El vehículo no está diseñado para funcionar con combustible E-85. El uso de combustible E-85 puede dañar los componentes del sistema de combustible y no está cubierto por la garantía limitada para vehículos nuevos NISSAN.**

Si desea más información, consulte ″Capacidades y combustible/lubricantes recomendados″ en la sección ″Información técnica para el consumidor″.

## ACEITE DEL MOTOR RECOMENDADO:

Motor VQ40DE

- Marca de certificación API
- Grado API SL, conservador de energía
- Grado ILSAC GF-III
- Viscosidad SAE 10W-30
- Viscosidad SAE 5W-30

Consulte “Número de viscosidad SAE recomendado” en la sección “Información técnica para el consumidor” de este manual.

## PRESIÓN DE LAS LLANTAS EN FRÍO:

Consulte la etiqueta de las llantas.

La etiqueta generalmente está situada en el pilar central del lado del conductor. Para obtener más información, consulte “Ruedas y llantas” en la sección “Mantenimiento y recomendaciones preventivas”.

## PROCEDIMIENTO DEL PERIODO DE ASENTAMIENTO RECOMENDADO PARA VEHÍCULOS NUEVOS:

Durante los primeros 2,000 km (1,200 millas) de uso del vehículo, siga las recomendaciones descritas en la información del ″Programa de asentamiento″ de la sección ″Arranque y conducción″ de este manual. Siga estas recomendaciones para la confiabilidad y el ahorro futuros de este vehículo nuevo. Si no las sigue, se pueden provocar daños en el vehículo o acortar la vida útil del motor.

Impreso : Julio 2010 (03)
Publicación No.: OM1S 0D40X0
Impreso en EE.UU.

'11 D40-X