非常感謝您選購 VERYCA/MAGIC 菱利電動車

謹致十二萬分的謝意！

您的車子是集最高造車科技，設計生產出來的產品，本手冊為幫助您熟悉各系統的機能及使用技巧，另全駕駛以及保養維修注意事項。我們建議您從頭到尾仔細閱讀，以享有得心應手的駕駛樂趣。

本手冊是您車輛的一部份，應放在車內作為駕車或保養參考。在使用上如果有任何疑問，請務必通知我們或就近駕駛中華三菱體系服務廠，也可利用中華汽車及經銷商之免付費專線電話，我們將以無盡的熱誠，提供您最完善的服務。

免費服務熱線：

中華汽車顧客服務中心：0800-030-580

匯豐汽車顧客服務中心：0800-030-885

順益汽車顧客服務中心：0800-030-530

裕益汽車顧客服務中心：0800-030-868

中華汽車企業網站：www.mitsubishi-motors.com.tw

※本手冊僅說明配備之使用方法，實際之配備以實車為準。

目錄 頁碼

[illegible]	3
[illegible]	15
[illegible]	25
[illegible]	33
[illegible]	51
[illegible]	73
[illegible]	83
[illegible]	93
[illegible]	109
[illegible]	127
[illegible]	145

在本手冊中您可以發現“警告”和“注意”的字眼，這是用來提醒駕駛人的注意事項。如果未能遵守這些注意事項，則可能會造成人員受傷或車輛損壞。

※警告：意指未能遵照此注意事項時，則人員在極大的可能受到嚴重的傷害。

※注意：意指危險或不安全的動作，此動作可能會造成人員傷害或車輛的損害。

備　註：提供對車主有幫助的相關資訊。

使用須知

一、新車於磨合期(1,000 公里內)，請遵守下列事項：

- 避免高速運轉引擎。
- 行駛時，應避免急加速起步或長時間高速行駛，並請遵守道路法定速度極限值。
- 爬坡時請適時換檔，以免引擎負載過大。
- 車輛請勿超載行駛。

二、請勿增設原車設計以外的其他附屬裝置，否則因其他裝置而引起原車配備損壞時，恕難受理索賠，敬請原諒。

三、有關新車定期保養項目、保證責任，請詳閱本手冊上之說明。

四、詳細的使用與操作方法，請參閱本手冊說明。

五、本手冊僅提供各項配備之使用方法，實際配備以實車為主。

六、中華汽車公司保有產品設計、規格變更、額外配備和產品品質改善的權利，對於先前的產品，並無義務負責改善和加裝。

經銷商服務保證卡 (限用#92無鉛汽油)

經銷商茲向購買中華產品新車車主，憑本手冊所記載之車輛編號，在品質保證期限或里程內，如發現原裝零件或裝配件瑕疵且經由經銷商服務廠之認定，經銷商負責予以免費檢修或更換零件。

■品質保證範圍：

正常新車於品質保證期限或里程內，在正常使用之下，任何因材質、製造或裝配等瑕疵所致之故障或損壞，可獲免費維修，所產補償修復作業，概不以現金支付。

■基本保證：

新車自領牌日起三年或行駛100,000公里之內，視何者先到為準。

■車身防銹、漆面及貨車貨台保證：

在正常使用下，噴漆的車身鐵板因材質或製造不良發生表面生銹或漆面不良，其保證期間與基本保證相同。但貨車貨台為二年或50,000公里以內，視何者先到為準。

若因外物、小石撞擊所致之損壞，不在保證範圍內，為防止此項原因造成之銹蝕，新車每一年或二萬公里必須送廠檢查，否則停止車身防銹及漆面之保證。

■電瓶之保證：

自領牌日起，一年或20,000公里，視何者先到為準。

■輪胎保證：

自領牌日起一年且30,000公里內，輪胎因製造品質不良發生損壞，依損壞時殘餘溝深比例補償：(1)磨損15%以內，免償新胎。(2)磨損75%以上不免償。(3)磨損15%～75%按溝深殘留比例免償。

■影音系統電動收頭保證：

自領牌日起二年或行駛50,000公里之內，視何者先到為準。

■廢氣排放控制系統保證：

如廢氣排放控制系統功能保證書。

■申請保證修理的方法：

如需向本公司申請保證修理或更換零件時，請攜帶本保證書，車主逕行前往本公司指定之服務廠提出申請，合於本規則之條件者，即予受理。

■拖車費用：

新車於品質保證期限或里程內，因保證之零件損壞致車輛無法行駛時，以拖吊到達距離最近之中華三菱汽車體系服務廠之費用給付。

■不適用新車品質保證之事項：

1. 未於中華三菱體系經銷商服務廠，依本手冊規定進廠項目實施定期保養者。
2. 自然環境造成之損壞或銹蝕，諸如：酸雨、空氣中的化學物質、樹汁液、鹽份、冰雪、暴雨、雷雨、水災等。
3. 使用不當(如賽車、超載等)、未依本手冊使用影響知識操作、自行改裝、加裝其他設備、拆裝、不當的調整或修理、意外事件等所造成之損壞。
4. 未依本手冊規定，使用規定燃油、水箱冷卻防鏽劑及其他指定油料或品質不良油品導致損壞。
5. 正常之噪音、震動、磨耗、物性變化(如皮件皺折、變色、褪色、變形等)。
6. 變更里程表之行駛里程數，致無法確定其實際行駛里程。
7. 正常消耗性零件，如：皮帶、皮帶張力器、雨刷片、煞車來令及離合器片、各種濾芯、保險絲、燈泡(含色表)、各種油料等。

■車主應自行負責之事項：

1. 例行性保養之工資，如：引擎調整、冷卻及燃料系統之清潔、前後輪定位、輪胎調換平衡、煞車調整及其他定期保養應執行之工作。
2. 因故障而導致之其他損失，如：電話費、租車費、旅館費、營業損失或其他直(間)接損失及交通違規罰款等。

廢氣排放控制系統功能保證書

本車型符合“中華民國 97 年 1 月 1 日實施之汽油引擎汽車第四期排放標準”規定。本車排放控制系統在有效期間內（五年或 100,000 公里以先到者為準）。客戶依中華汽車工業股份有限公司使用及服務保證手冊所規定之正常保養與使用情況下，若有不符合排放標準之情況發生，經判定屬實，本公司免費提供修護。

排放控制系統保證範圍包括：

一、排氣性能保證：本車型排放廢氣完全符合 97 年 1 月 1 日實施新車檢驗及使用中車輛檢驗排放標準。

二、排放控制系統相關保證零件：

1. 燃油噴射系統(噴油嘴、油軌、壓力調整器、回油管)。
2. 引擎電子控制裝置、相關感知器及作動器。
3. 高壓點火線路(點火線圈、分電盤、高壓線)。
4. 進氣系統(進氣流量感知器、進氣歧管、節氣閥體、怠速控制閥)。
5. 排氣歧管至觸媒轉換器間排氣管路(排氣歧管、排氣管、含氧感知器、觸媒轉換器)。
6. 廢氣再循環系統(EGR 閥)。
7. 蒸發排放系統及其控制裝置(活性碳罐、清除電磁閥、通風電磁閥、油箱蓋、油箱)。
8. 曲軸箱通風系統(PCV 閥及軟管)。
9. 上述系統的電子感知器、控制元件、電磁閥、開關、管線及配件。

三、排放控制系統保證外項目：

1. 因意外事件、火災、天災、使用或存放不當、改造或裝置其他設備及更改路碼表，所致之損壞。
2. 客戶未依本公司所規定之正常保養並無紀錄可查。
3. 使用非正廠零件、與標配不同之零件或使用非本公司油品，導致不符合排放標準。
4. 自行調整、清潔、修理或更換本系統之零件，導致不符合排放標準。

客戶注意事項：

一、本保證不適用於因意外事件、地震、颱風、水災、火災或其他災害所引起之損害，或因不當使用、賽車、改造、裝置非本車原廠出廠零件，或更改其里程錶，以致無法確定實際行駛里程。

二、可再上之服務保養廠品質難以控制，為確保您愛車的性能，建議您將車輛開到中華三菱體系服務廠保養，我們會為您留下完整的維修紀錄，以便掌握車況。如果不是到中華三菱體系服務廠保養，所發生之問題，本公司無法負保證責任。

三、保固零件於保證期間，不得自行調整、修理或更換。

四、本車各項電器產品使用後之「廢電池請回收」。

敬啟　中華汽車工業股份有限公司

■附屬配件的安裝

●如欲增設原車設計以外的其他附屬配件時，須向中華三菱體系服務廠洽詢，並經認可。

(1)某些附屬裝置須受車輛原設計的限制，且合乎公路法規。

(2)可能引起火災的電氣配備須正確安裝。

(3)請勿安裝無線電收發器，否則會干擾車上之電子控制裝置，引擎或其他電腦控制元件，而導致發生不良或故障。

(4)禁止使用不合乎規格的輪胎或鋼圈。

●電氣和燃料系統的變更或改造

中華汽車生產安全性高、品質佳的汽車，為了確保行車安全和品質，絕對禁止變更或改造任何附屬裝置，及電氣和燃料系統。因為電氣和燃料系統相關零件若安裝不正確，易引起火災。

■機油使用的安全須知

※警告

(1)長期並重覆接觸機油，可能會導致嚴重的皮膚症，包括皮膚炎及皮膚癌。

(2)皮膚應儘可能避免接觸到機油，如果不小心沾到機油，應將機油完全清洗乾淨。

(3)將機油置於兒童無法拿到的地方。

■正廠零件

中華汽車為了使您的愛車擁有優越的性能，請使用品質優良及可靠性佳的正廠零件，若使用副廠零件，則會降低品質及信賴性。

使用中華汽車設計和製造的正廠零件，可保持您的愛車能在高性能下行駛。如果使用非正廠零件，日後該零件若發生不良或導致其他正廠零件不良或故障時，則中華汽車恕難理賠。零件包裝盒上印有中華汽車指定的標誌，如有需要，請至中華三菱體系服務廠購買。

◎環保須知

任意丟棄廢油和使用過的機油濾清器，將導致排水道、水溝及土地的污染，且違反法律。請利用專門的廢物收集設備，如汽車修理廠等適合場所提供之設備處理，如有疑問請洽中華三菱體系服務廠。

■安全的駕駛

為確保行車安全，我們建議您注意以下幾點：

(1)起動車輛之前，確認您和車上乘客已繫好安全帶。

(2)車上鑰匙未拔下而且留有兒童時，請勿離開您的車輛，以避免兒童在車上玩耍而發生意外。

(3)確認嬰兒及小孩已依照規定做好適當的安置，以達到最大的安全防護。

(4)避免讓小孩在行李廂內玩耍，尤其是在汽車行駛當中。

(5)裝載行李時，應避免行李高度超過後座椅高度，否則不僅使後方視線被遮蔽，且在緊急剎車時，會造成行李往前衝的危險發生。

※注意

請勿將易燃或易爆物品(如打火機、汽油、碳酸飲料罐...等)放置於車內，尤其是儀錶板上或陽光照射到的地方，避免發生爆炸或氣爆等意外事件。

※警告

假如您停車小憩，請務必先將引擎熄火。若在您睡覺時，引擎仍在運轉，可能會因不小心踫到排檔桿，或踩到加速踏板而導致不預期的車輛移動或其他意外。假如您不小心一直踩著加速踏板，會導致引擎過熱，或者會使引擎、排氣管等產生不正常的過熱現象而導致意外的火災。若通風不良，有可能發生汽車廢氣中毒甚至死亡。

■駕車與酒精

酒後駕車是造成意外事故發生的原因之一。您的駕駛能力會因血液的酒精濃度而降低，所以請您喝酒之後不要親自駕車。

※警告

酒後駕車容易導致意外事故發生。您在喝過酒後，您的知覺會較為遲鈍，反射動作會變的遲緩，而且您的判斷力會降低。

～～請勿酒後駕車～～

1,000公里免費定期保養卡

牌照號碼：＿＿＿＿＿＿＿＿

車主：＿＿＿＿＿＿＿＿

車型－引擎號碼：＿＿＿＿＿＿＿＿

保養日期：＿＿＿＿＿＿＿＿

保養時里程數：＿＿＿＿＿＿＿＿

保養單位簽章：

※本卡未經保養實施單位簽章無效

1,000公里免費定期保養券

（保養檢查工資免費，油料及消耗性材料費用客戶自行負擔）

經銷商：＿＿＿＿＿＿＿＿

牌照號碼：＿＿＿＿＿＿＿＿

車主：＿＿＿＿＿＿＿＿

車主電話：＿＿＿＿＿＿＿＿

車主地址：＿＿＿＿＿＿＿＿

車型－引擎號碼：＿＿＿＿＿＿＿＿

保養日期：＿＿＿＿＿＿＿＿

保養時里程數：＿＿＿＿＿＿＿＿

保養單位簽章：＿＿＿＿＿＿＿＿

客戶簽章：＿＿＿＿＿＿＿＿

經銷商轉帳扣款用

5,000公里免費定期保養券

（保養檢查工資免費，油料及消耗性材料費用客戶自行負擔）

經　　銷　　商：＿＿＿＿＿＿＿＿＿＿

牌　照　號　碼：＿＿＿＿＿＿＿＿＿＿

車　　主：＿＿＿＿＿＿＿＿＿＿

車　主　電　話：＿＿＿＿＿＿＿＿＿＿

車　主　地　址：＿＿＿＿＿＿＿＿＿＿

車型－引擎號碼：＿＿＿＿＿＿＿＿＿＿

保　養　日　期：＿＿＿＿＿＿＿＿＿＿

保養時里程數：＿＿＿＿＿＿＿＿＿＿

保養單位簽章：＿＿＿＿＿＿＿＿＿＿

客戶簽章：＿＿＿＿＿＿＿＿＿＿

經銷商轉帳扣款用

5,000公里免費定期保養卡

保養單位簽章：

牌　照　號　碼：＿＿＿＿＿＿＿＿＿＿

車　　主：＿＿＿＿＿＿＿＿＿＿

車型－引擎號碼：＿＿＿＿＿＿＿＿＿＿

保　養　日　期：＿＿＿＿＿＿＿＿＿＿

保養時里程數：＿＿＿＿＿＿＿＿＿＿

※本卡未經保養實施單位簽章無效

10,000公里免費定期保養券

（保養檢查工資免費，油料及消耗性材料費用客戶自行負擔）

經　　銷　　商：＿＿＿＿＿＿＿＿＿＿

牌　照　號　碼：＿＿＿＿＿＿＿＿＿＿

車　　主：＿＿＿＿＿＿＿＿＿＿

車　主　電　話：＿＿＿＿＿＿＿＿＿＿

車　主　地　址：＿＿＿＿＿＿＿＿＿＿

車型－引擎號碼：＿＿＿＿＿＿＿＿＿＿

保　養　日　期：＿＿＿＿＿＿＿＿＿＿

保養時里程數：＿＿＿＿＿＿＿＿＿＿

保養單位簽章：＿＿＿＿＿＿＿＿＿＿

客戶簽章：＿＿＿＿＿＿＿＿＿＿

經銷商轉帳扣款用

10,000公里免費定期保養卡

保養單位簽章：

牌　照　號　碼：＿＿＿＿＿＿＿＿＿＿

車　　主：＿＿＿＿＿＿＿＿＿＿

車型－引擎號碼：＿＿＿＿＿＿＿＿＿＿

保　養　日　期：＿＿＿＿＿＿＿＿＿＿

保養時里程數：＿＿＿＿＿＿＿＿＿＿

※本卡未經保養實施單位簽章無效

■定期保養

實施定期保養時，請依照車輛使用情形選擇適當的保養週期。

※建議使用中華汽車正廠零件，以避免降低車輛正常使用功能，甚至造成機件損壞，而導致意外事故發生。

● 一般使用情形

請依照“定期保養週期表”實施保養。

● 嚴苛使用情形

(1)引擎長時間怠速運轉、經常低速長距離行駛、經常於冷天短距離行駛或經常行駛於交通擁塞路段且氣溫在 32℃以上。
(2)經常行駛於多灰塵路段。
(3)經常急煞車。
(4)經常滿載、有額外載重或長期於山區路段行駛。
(5)經常行駛於不平或泥濘路段。

如果您的愛車是在上述任何一種情形下使用，除依照“定期保養週期表”實施保養外，部份項目必須依照“嚴苛使用保養項目及週期表”實施更頻繁的保養（縮短保養週期）。

●貼心的預約服務

只要您四小時前來電向服務廠預約，並於預約時間前後 30 分鐘內準時到達服務廠，我們即安排專屬車位與技師等候您。
只要預約、三大優先：
優先接待、優先保修、優先結帳！
另外還提供零件事先備料服務，讓您無後顧之憂。
其他服務承諾請洽服務廠……
服務廠聯絡資訊請見本手冊之「全省服務廠電話及地址」章節

● 回廠檢修時機

除了實施定期保養以外，您應該經常注意愛車的性能、聲音及看得到的重要部位之變化，下列是一些重要的異常變化現象：

◆儀表警告燈在引擎發動後未熄滅或行駛中亮起。
◆引擎水溫異常偏高。
◆引擎馬力降低，踩煞車時車子偏向、異音或踏板幾乎接觸到底板。
◆煞車踏板或離合器踏板踩下時感覺軟綿綿。
◆車輛下方有液體洩漏（在冷氣使用後有水滴下是正常現象）。

若您發現您的愛車有上述任一種現象時，請儘速至中華三菱體系服務廠作檢查或維修。

● 定期保養週期表

表中列舉了行駛里程（公里數）和時間（月數）等兩種檢修週期項目，請按照其先到的里程或時間進行檢修。

○檢查油量、鎖緊或調整、檢查　　●更換

序號	檢修項目 \ 月數		3	6	9	12	15	18	21	24	27	30	33	36	39	42	45	48	51	54	57	60
	公里數	×1000km	1	5	10	15	20	25	30	35	40	45	50	55	60	65	70	75	80	85	90	95	100
	引　擎　室																						
1	引擎機油		●	●	●	●	●	●	●	●	●	●	●	●	●	●	●	●	●	●	●	●	●
2	機油芯		●		●		●		●		●		●		●		●		●		●		●
3	空氣芯				○		●		○		●		○		●		○		●		○		●
4	動力方向盤、發電機及冷氣皮帶						○				○				○				○				○
5	正時皮帶		每隔 7 萬公里更換一次																				
6	冷卻液(乙二醇型防凍劑，LLC)		每隔 4 萬公里更換一次																				
7	冷卻水管及接頭		第 4、8 萬公里檢查，之後每隔 2 萬公里檢查一次																				
8	副水箱冷卻液		○	○	○	○	○	○	○	○	○	○	○	○	○	○	○	○	○	○	○	○	○
9	汽門間隙						○				○				○				○				○
10	火星塞		每隔 5 萬公里更換一次																				
11	電瓶		每隔 5 千公里檢查一次，建議每隔 2 年更換一次																				

○檢查油量、鎖緊或調整、檢查　　●更換

序號	檢修項目 \ 月數		3	6	9	12	15	18	21	24	27	30	33	36	39	42	45	48	51	54	57	60
	公里數	×1000km	5	10	15	20	25	30	35	40	45	50	55	60	65	70	75	80	85	90	95	100
12	燃油濾清器	每隔 4 萬公里更換一次																				
13	燃油管路	第 4、8 萬公里檢查，之後每隔 2 萬公里檢查一次																				
14	HC、CO 濃度					○				○				○				○				○
15	--																					
16	動力方向機油	○	○	○	○	○	○	○	○	○	○	○	○	○	○	○	○	○	○	○	○	○
17	曲軸箱通氣閥、廢氣再循環系統	第 8 萬公里檢查，之後每隔 2 萬公里檢查一次																				
18	怠速、正時																					
	剎　　車																					
19	煞車油(含離合器油)	○		○		○		○		●		○		○		○		●		○		○
20	煞車管路及軟管					○				○				○				○				○
21	煞車踏板／離合器踏板	○		○		○		○		○		○		○		○		○		○		○
22	手煞車	○		○		○		○		○		○		○		○		○		○		○
23	煞車蹄片及煞車碟盤			○		○		○		○		○		○		○		○		○		○
24	煞車來令片及煞車鼓					○				○				○				○				○

定期保養週期表

○檢查油量、鎖緊或調整、檢查　　●更換

序號	檢修項目 \ 月數		3	6	9	12	15	18	21	24	27	30	33	36	39	42	45	48	51	54	57	60
	公里數	×1000km	1	5	10	15	20	25	30	35	40	45	50	55	60	65	70	75	80	85	90	95	100
	底　　盤																						
25	手排變速箱齒輪油(含加力箱)	○				○				●				○				●				○
26	前、後軸齒輪油	每隔 8 萬公里更換一次																				
27	方向機、連桿、球接頭	每隔 4 萬公里檢查一次																				
28	驅動軸防塵套					○				○				○				○				○
29	前輪軸承游隙	每隔 6 萬公里檢查一次																				
30	底盤系統固定螺絲	○				○				○				○				○				○
31	底盤各系統潤滑	每隔 2 萬公里潤滑一次																				
32	懸吊系統有無損傷或鬆動					○				○				○				○				○
33	排氣管、觸媒轉換器接頭					○				○				○				○				○
34	輪胎胎紋、胎壓及換位【*1】	○		○		○		○		○		○		○		○		○		○		○
	電　　器																					
35	全車燈光、儀錶、喇叭作用	○		○		○		○		○		○		○		○		○		○		○
36	雨刷及噴水作用	○		○		○		○		○		○		○		○		○		○		○
37	冷氣系統作動(壓縮機、鼓風機、風扇)					○				○				○				○				○

【*1：輪胎換位每隔 2 萬公里一次。】

● “ 嚴苛使用時的保養項目及週期表”

如果您的愛車經常在下列任何一種情形下使用，必須縮短保養週期的項目如下，其餘依照“定期保養週期表”實施保養。

1.引擎長時間怠速運轉、經常低速長距離行駛、經常於冷天短距離行駛或經常行駛於交通擁塞路段且氣溫在 32℃以上	
□更換機油芯	每 5,000 公里或 3 個月
□檢查煞車蹄片及煞車碟盤	每 5,000 公里或 3 個月
□檢查煞車來令片及煞車鼓	每 10,000 公里或 6 個月
2.經常行駛於多灰塵路段	
□更換機油芯	每 5,000 公里或 3 個月
□檢查空氣芯	每 5,000 公里或 3 個月
□檢查煞車蹄片及煞車碟盤	每 5,000 公里或 3 個月
□檢查煞車來令片及煞車鼓	每 10,000 公里或 6 個月
3.經常急煞車	
□檢查煞車蹄片及煞車碟盤	每 5,000 公里或 3 個月
□檢查煞車來令片及煞車鼓	每 10,000 公里或 6 個月
□檢查底盤系統固定螺絲	每 10,000 公里或 6 個月
□檢查懸吊系統有無損傷或鬆動	每 10,000 公里或 6 個月

4.經常滿載、有額外載重或長期於山區路段行駛	
□更換機油芯	每 5,000 公里或 3 個月
□檢查煞車蹄片及煞車碟盤	每 5,000 公里或 3 個月
□檢查煞車來令片及煞車鼓	每 10,000 公里或 6 個月
□檢查底盤系統固定螺絲	每 10,000 公里或 6 個月
□檢查懸吊系統有無損傷或鬆動	每 10,000 公里或 6 個月
□底盤各系統潤滑	每 10,000 公里或 6 個月
5.經常行駛於不平或泥濘路段	
□更換機油芯	每 5,000 公里或 3 個月
□檢查空氣芯	每 5,000 公里或 3 個月
□檢查煞車蹄片及煞車碟盤	每 5,000 公里或 3 個月
□檢查煞車來令片及煞車鼓	每 10,000 公里或 6 個月
□檢查煞車管路及軟管	每 10,000 公里或 6 個月
□檢查驅動軸防塵套	每 10,000 公里或 6 個月
□檢查方向機、連桿、球接頭	每20,000公里或12個月
□檢查懸吊系統有無損傷或鬆動	每 10,000 公里或 6 個月
□檢查底盤系統固定螺絲	每 10,000 公里或 6 個月

定期保養記錄表

定期保養記錄表

零件廣告

零件廣告

歡迎回廠使用 中華三菱代步車

您是否曾因愛車送修，找不到合適的代步工具而傷透腦筋？

技師寶寶位置

只要您將愛車送到中華三菱服務廠，如經服務人員判定須留廠維修，你就可以在這裡享受到別家做不到的代步車服務。不止確保你的行車平安，更要讓你三百六十五天用車沒煩惱。

中華三菱服務廠，歡迎您回家！

市價四折，再送全險

相當於市價四折的超低優惠價格，讓您省更多，租得更開心。最完善的全險保障，讓你在發生事故或被竊時的損失減到最低，一路開得更安心。

多種車款，全省百餘台

全省服務據點提供最新、最頂級車款，百餘台的代步車。最豐富多樣的選擇，不止解決您行的需求，中華三菱更給您別家做不到的豪華享受。

保新安產險，免費使用

凡投保新安產險車體險出險的車主，可享有每年 2~4 天免費代步車服務。

活動詳情請洽全省中華三菱經銷商服務據點。

全省服務廠電話及地址

經銷商服務廠地址、電話及 0800 免費服務專線-----26
匯豐汽車全省服務廠地址、電話 ----------26
順益汽車全省服務廠地址、電話 ----------28
裕益汽車全省服務廠地址、電話 ----------30

製造：

免費服務熱線：0800-030-580

經銷商匯豐汽車股份有限公司全省服務廠

客戶服務專線：0800-030-885

單　位	電　話	住　址
北區服務中心		
雙園服務廠	**(02)23085248~50**	台北市萬華區興寧街 26 號
南港服務廠	**(02)27833261~2**	台北市南港區南港路三段 16 巷 27 號
辛亥服務廠	**(02)89351651**	台北市大安區辛亥路四段 202 巷 2 號
台北服務廠	**(02)25157906**	台北市中山區民族東路 97 號
北投服務廠	**(02)28927012**	台北市北投區大業路 262 號
內湖服務廠	**(02)87516951~4**	台北市內湖區內湖路一段 411 巷 56 號
士林服務廠	**(02)28122591**	台北市士林區延平北路六段 434 號
宜蘭服務廠	**(03)9288770~2**	宜蘭縣礁溪鄉礁溪路三段 12 號
羅東服務廠	**(03)9657851~2**	宜蘭縣五結鄉中正路二段 183 號
花蓮服務廠	**(03)8235757**	花蓮市精美路 36 號
北縣服務中心		
北基隆服務廠	**(02)24653537**	基隆市東明路 183 號
基隆服務廠	**(02)24311313**	基隆市安樂區麥金路 146 號
汐止服務廠	**(02)26480034~7**	台北縣汐止市大同路一段 159 之 1 號
新店服務廠	**(02)22186215**	台北縣新店市中央路 98-1 號
板橋服務廠	**(02)22593011~4**	台北縣板橋市長江路三段 101 號
土城服務廠	**(02)22606042**	土城市中華路一段 148 號
新莊服務廠	**(02)29925155**	台北縣新莊市思源路 56 號
蘆洲服務廠	**(02)82866558**	台北縣蘆洲市集賢路 196-16 號
三重服務廠	**(02)29845733**	三重市大有街 19-2 號
樹林服務廠	**(02)26831264**	台北縣樹林鎮中正路 153-1 號
淡水服務廠	**(02)86260130**	台北縣淡水鎮淡金路 162 號
中和服務廠	**(02)22459921~3**	台北縣中和市中山路二段 349 號
泰山服務廠	**(02)22972199**	台北縣泰山鄉泰林路一段 22 號
三鶯服務廠	**(02)26731392~4**	台北縣三峽鎮中山路 252 號
桃竹苗服務中心		
復興服務廠	**(03)3390151~3**	桃園市萬壽路三段 155 號
南崁服務廠	**(03)3563051~3**	桃園市莊敬路一段 9 號
桃園服務廠	**(03)3628169**	桃園縣八德市介壽路一段 156 號
龍潭服務廠	**(03)4708162~5**	桃園縣龍潭鄉中正路 53 號
中壢服務廠	**(03)4522709~10**	中壢市工業區西園路 101 號
平鎮服務廠	**(03)4945565**	平鎮市延平路三段 102 號
竹北服務廠	**(03)5553721~3**	竹北市中正東路 36 號
新竹服務廠	**(03)5325131**	新竹市中華路一段 11 號之 1
經國服務廠	**(03)5152982**	新竹市光華北街 80 號
竹東服務廠	**(03)5821990**	竹東鎮中興路一段 142 號
頭份服務廠	(037)661005	苗栗縣頭份鎮中央路 628 號
苗栗服務廠	**(037)221371~3**	苗栗市水源里水流娘 7 號
中區服務中心		
豐原服務廠	**(04)25330201**	台中縣潭子鄉中山路 3 段 462 號
大甲服務廠	**(04)26882805**	台中縣大甲鎮經國路 1391 號
台中服務廠	**(04)22617771**	台中市南區復興路一段 2 號
東海服務廠	**(04)23590075~6**	台中市西屯區工業區工業六路 17 號
文心服務廠	**(04)22917403**	台中市西屯區文心路三段 231 號
五權服務廠	**(04)24738578**	台中市南屯區大墩路 168 號

經銷商匯豐汽車股份有限公司全省服務廠

客戶服務專線：0800-030-885

單　位	電　話	住　址
清水服務廠	**(04)26323530**	台中縣沙鹿鎮中棲路 205 號
大里服務廠	**(04)24839797**	台中縣大里鄉國光路一段 168 號
鹿港服務廠	**(04)7761333~5**	彰化縣福興鄉彰鹿路七段 339 號
溪湖服務廠	**(04)8818386~7**	彰化縣溪湖鎮員鹿路二段 115 號
彰化服務廠	**(04)7611961~3**	彰化市中央路 188 號
員林服務廠	**(04)7878209**	彰化縣花壇鄉中山路一段 12 號
北斗服務廠	**(04)8887367**	彰化縣北斗鎮中山路二段 552 號
埔里服務廠	**(049)2915195**	南投縣埔里鎮中山路三段 639 號
南投服務廠	**(049)2254101**	南投市南崗三路 1 號
嘉南區服務中心		
北港服務廠	**(05)7832845**	雲林縣北港鎮新德路 78 號
斗六服務廠	**(05)5334407**	斗六市文化路 678 號
斗南服務廠	**(05)5973808**	斗南鎮小東里大業路 172 號
嘉義服務廠	**(05)2770929**	嘉義市忠孝路 730 號
朴子服務廠	**(05)3704136~8**	嘉義縣朴子市大慷榔 1309 號
永康服務廠	**(06)2338525~7**	台南縣永康市中華路 737 號
新營服務廠	**(06)6565666**	台南縣新營市民治路 306 號
東台服務廠	**(06)2680411**	台南市中華東路二段 263 號
佳里服務廠	**(06)5700808**	台南縣麻豆鎮小埤里苓子林 16-10 號
仁德服務廠	**(06)2393313**	台南縣歸仁鄉中山路三段 652-1 號

單　位	電　話	住　址
安康服務廠	**(06)2915336**	台南市中華西路一段 185 號
台南服務廠	**(06)2535811~5**	台南縣永康市中正北路 306 號
高屏區服務中心		
岡山服務廠	**(07)6165617~9**	高雄縣燕巢鄉安招路 1033 之 2 號
旗山服務廠	**(07)6618732~3**	高雄縣旗山鎮中華路 1112 號
楠梓服務廠	**(07)3619032**	高雄市楠梓區軍校路 751 號
高雄服務廠	**(07)3421802**	高雄市左營區大中一路 355 號
中華服務廠	**(07)3131433**	高雄市三民區中和街 12 號
小港服務廠	**(07)8064448~9**	高雄市沿海一路 405 號
澄清服務廠	**(07)7776785**	高雄縣鳳山市青年路二段 321 號
五甲服務廠	**(07)7532000**	高雄縣鳳山市五甲一路 899-1 號
潮洲服務廠	**(08)7889322~24**	屏東縣竹田鄉水源路 2-6 號
屏東服務廠	**(08)7555066~68**	屏東市和生路二段 110 號
東港服務廠	**(08)8326634**	屏東縣東港鎮船頭路 25-305 號
台東服務廠	**(089)318891**	台東市大仁路 6 號

經銷商順益汽車股份有限公司全省服務廠

客戶服務專線：0800-030-530

單　位	電　話	住　址
北市區服務中心		
市民大道廠	**(02)25212537**	台北市中山區新生北路一段 25-5 號
台北服務廠	**(02)25180366**	台北市中山區濱江街 309 號
古亭服務廠	**(02)23697833**	台北市羅斯福路三段 43 號
內湖服務廠	**(02)27954532**	台北市內湖區民權東路六段 13-15 號
基隆服務廠	**(02)24277678**	基隆市中正路 58 號
宜蘭服務廠	**(039)284881**	宜蘭市中山路五段 180 號
羅東服務廠	**(039)605516**	宜蘭縣羅東鎮光榮路 416 號
花蓮服務廠	**(038)571616**	花蓮縣吉安鄉建國路一段 197 號
北縣區服務中心		
新店服務廠	**(02)22180567**	台北縣新店市中正路 470 號
中和服務廠	**(02)22266602**	台北縣中和市中正路 912 號
板橋服務廠	**(02)29523095**	台北縣板橋市三民路一段 156-1 號
蘆洲服務廠	**(02)22881000**	台北縣蘆洲市三民路 296 號
五股服務廠	**(02)85218800**	台北縣新莊市五工路 18 號
泰山服務廠	**(02)29060669**	台北縣泰山鄉明志路三段 523 號

單　位	電　話	住　址
桃苗區服務中心		
龜山服務廠	**(03)3509777**	桃園縣龜山鄉萬壽路二段 769 號
南崁服務廠	**(03)3462456**	桃園市經國路 873 號
中山服務廠	**(03)3709761**	桃園縣八德市中華路 180 號
八德服務廠	**(03)3664009**	桃園縣八德市介壽路二段 251 號
大園服務廠	**(03)3856016**	桃園縣大園鄉國際路 1 段 75 號
中壢服務廠	**(03)4555133**	桃園縣中壢市中園路 158 號
平鎮服務廠	**(03)4922225**	桃園縣平鎮市環南路 168 號
幼獅服務廠	**(03)4643296**	桃園縣楊梅鎮幼獅工業區青年路 3 號
竹北服務廠	**(035)515877**	新竹縣竹北市中華路 482 號
竹中服務廠	**(035)821213**	新竹縣竹東鎮中興路四段 915 號
新竹服務廠	**(035)400363**	新竹市中華路四段 14 號
頭份服務廠	**(037)620001**	苗栗縣頭份鎮自強路二段 472 號
中部區服務中心		
五權服務廠	**(04)23815230**	台中市五權西路二段 1135 號
台中服務廠	**(04)22966330**	台中市文心路四段 194 號
中清服務廠	**(04)24254729**	台中市中清路 173-28 號

經銷商順益汽車股份有限公司全省服務廠

客戶服務專線：0800-030-530

單　位	電　話	住　址
中部區服務中心		
豐原服務廠	**(04)25325200**	台中縣潭子鄉中山路一段 285-1 號
大里服務廠	**(04)24075230**	台中縣大里市國光路二段 433 號
太平服務廠	**(04)22773859**	台中縣太平鄉太平路 726 號
彰化服務廠	**(04)7254700**	彰化市金馬路三段 428 號
員林服務廠	**(04)8525665**	彰化縣大村鄉村上村中山路二段 3-1 號
南投服務廠	**(049)2255266**	南投市南崗工業區南崗三路 43 號
草屯服務廠	**(049)2314836**	南投縣草屯鎮成功路一段 1179 號
嘉南區服務中心		
斗六服務廠	**(05)5344957**	雲林縣斗六市大學路二段 67 號
博愛服務廠	**(05)2867866**	嘉義市博愛路二段 548 號
安平服務廠	**(06)2650133**	台南市中華西路一段 420 號
安南服務廠	**(06)2568333**	台南市安南區海佃路二段 174 號
中華服務廠	**(06)2899805**	台南市中華東路三段 265 號

單　位	電　話	住　址
仁德服務廠	**(06)2702600**	台南縣仁德鄉中山路 397 號
佳里服務廠	**(06)7211495**	台南縣佳里鎮東寧里 70 號
新營服務廠	**(06)6567857**	台南縣新營市復興路 549-1 號
高屏區服務中心		
岡山服務廠	**(07)6229830**	高雄縣岡山鎮岡山路 666 號
右昌服務廠	**(07)3625995**	高雄市楠梓區德民路 852 號
左營服務廠	**(07)3502813**	高雄市左營區博愛四路 33 號
建國服務廠	**(07)2242988**	高雄市苓雅區建國一路 257 號
一心服務廠	**(07)7255812**	高雄市前鎮區一心一路 147 號
鳳山服務廠	**(07)7475546**	高雄縣鳳山市光復二路 187 號
潮洲服務廠	**(08)7801222**	屏東縣潮州鎮潮洲路 41 號
東港服務廠	**(08)8320996**	屏東縣東港鎮大潭路 120-2 號

經銷商裕益汽車股份有限公司全省服務廠

客戶服務專線：0800-030-868

單　位	電　話	住　址
北市區服務中心		
基隆服務廠	**(02)24515989**	基隆市七堵區明德三路 115 號
士林服務廠	**(02)28234646**	台北市士林區文林北路 73 號
北縣區服務中心		
土城服務廠	**(02)22689399**	台北縣土城市中華路二段 136 號
桃竹苗服務中心		
苗栗服務廠	**(037)332066**	苗栗市文山里七鄰國華路 637 號
中部區服務中心		
台中服務廠	**(04)23383456**	台中縣烏日鄉中山路一段 101 號
清水服務廠	**(04)26239888**	台中縣清水鎮中山路 498-6 號
花壇服務廠	**(04)7865301**	彰化縣花壇鄉中山路二段 492 號

單　位	電　話	住　址
雲嘉南服務中心		
斗南服務廠	**(05)5971931**	雲林縣斗南鎮延平路二段 55 號
台南服務廠	**(06)2539411**	台南縣永康市中正南路 333 號
高屏區服務中心		
高雄服務廠	**(07)3818366**	高雄市民族一路 566 號
路竹服務廠	**(07)6971516**	高雄縣路竹鄉中山路 1571 號
屏東服務廠	**(08)753-3901**	屏東市建國路 386 號
台東服務廠	**(089)329990**	台東市大業路 128 號

防制竊車勒索宣導參考資料

近年來竊車勒索犯罪日益增加，已成為治安的隱憂，這類新興的犯罪手法可謂是犯罪演化的典型產物，而歹徒結合汽車竊盜、恐嚇取財等犯罪手法，在竊取被害人之車輛後，往往在很短的時間內即能得知被害人（駕駛人或車主）之電話號碼，並打電話進行勒索，為有效遏制此一犯罪型態，除警方加強偵辦外，也請全體民眾提高防範意識，減少被害損失，共同打擊犯罪，茲提供防制竊車勒索方法如下：

一、避免自己成為犯罪目標：

1. 慎選停車地點，避免將車停放於偏僻或光線昏暗之巷道。
2. 駕照、行車執照、保險卡等應隨身攜帶，勿留置於車內。
3. 如非必要，勿於車上放置記載有車主或駕駛人姓名、身分證號碼、住址、電話號碼等資料之文件、單據或物品。
4. 置有留言版之車輛往往是竊車勒索歹徒最愛的下手目標，應避免使用。

二、增加歹徒行竊之困難度：

1. 停車後要離開前，務必再檢視車窗是否緊閉、車門是否上鎖，即使只停很短的時間也須注意，以免歹徒趁虛而入。
2. 增加車輛防竊之裝置，如加裝方向盤鎖、排檔鎖、拐杖鎖、電子防盜警報器等，最好能同時使用多項鎖具，使歹徒知難而退。
3. 盡量避免將車輛鑰匙交予他人，如代客泊車、人工洗車、車輛保養維修等情形，若有必要，僅可提供車輛電門鑰匙，其他鎖具、住宅之鑰匙及防盜器搖控開關不可輕易交予他人，以免被歹徒複製而遭竊。
4. 隨時注意身邊狀況，如發現可疑人、事、物，應立即向警察機關檢舉。

三、降低被竊損失：

1. 車輛被違規拖吊後，交通違規拖吊場會在原停車處以粉筆寫下聯絡電話，近來卻發現常有歹徒將拖吊場所留電話號碼抹去，改寫上自己聯絡電話，試稱車輛被其所竊而進行勒索。車主如發現車輛不翼而飛，而原停車處地面寫有電話號碼，應先向１０４查號台查詢當地交通違規拖吊場之電話號碼，確認相符後始電洽。
2. 發現車輛確實遭竊後，不要驚慌，應立即向警察機關報案，並告知左鄰右舍、社區管理員及守望相助人員，提高警覺。
3. 若接獲歹徒恐嚇電話，切勿輕易匯款以免二次傷害，應冷靜應對，詳細記下歹徒來電時間、自己所使用之電話號碼、歹徒提供之匯款帳號等資料，如能錄下歹徒對話內容將對偵辦更有幫助，同時立即向警察機關報案並提供相關資料。
4. 天有不測風雲，最好能投保車輛竊盜險。

四、檢舉報案電話、信箱、網址：

1. 全國各地報案電話：１１０。
2. 犯罪案件免費檢舉電話：０８００-２１１-５１１。
3. 網路報案：http://www.net110.gov.tw。
4. 檢舉信箱：臺北郵政八十之二十三號信箱。
5. 內政部警政署刑事警察局

網址：http://www.cib.gov.tw

車輛的保養與清潔

引擎室配置圖 ---------- 34
油水添加量及規格等級 ---------- 34
保養前的注意事項 ---------- 35
引擎機油 ---------- 35
引擎冷卻液 ---------- 37
電瓶 ---------- 38
煞車油 ---------- 40
動力轉向油 ---------- 41
雨刷噴水液 ---------- 41
輪胎檢查 ---------- 41
輪胎胎壓 ---------- 42
輪胎換位 ---------- 42
雪地輪胎 ---------- 43
安裝輪胎雪鏈 ---------- 43
燃油、引擎冷卻液、機油及排氣洩漏 ----44
車外燈的作動 ----------44
儀錶、里程錶、指示燈／警告燈的作動 -44
方向盤游隙 ----------44
離合器踏板游隙 ----------45
煞車踏板游隙 ----------45
手煞車拉桿行程 ----------45
車門絞鏈和鎖扣的潤滑 ----------46
雨刷 ----------46
防水襯條 ----------46
其它 ----------46
車輛內裝的清潔 ----------47
車輛外裝的保養 ----------47

※不可讓煞車油接觸到漆面和燈殼類零件表面

■ 引擎室配置圖

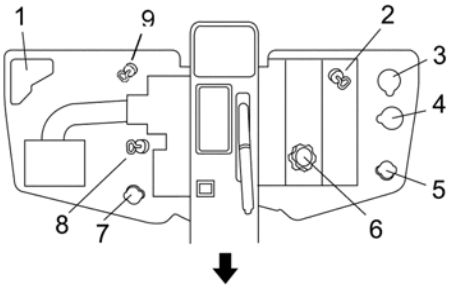

車頭方向

1. 保險絲盒
2. -
3. 前刷噴水液貯液筒
4. 副水箱
5. 動力轉向油壺
6. 機油加蓋
7. 水箱蓋
8. 引擎機油油尺
9. -

■ 油水添加量及規格等級

	項　　目		添加量	建　議　用　油
1	煞車油		視需要	DOT3 或 DOT4 煞車油
2	冷卻液		視需要	高品質乙烯乙二醇正廠冷卻液 *註 1
3	手動變速箱齒輪油	2WD	約 1.7 公升	TGOC-1(SAE75W/90)
		4WD	約 1.3 公升	
4	加力箱齒輪油		約 1.8 公升	
5	引擎機油(含機油濾芯 0.2 公升)		約 3.9 公升	API　SG 級以上 SAE 黏度號數選擇請參考「機油的選擇」章節，依據氣溫選擇引擎機油號數。
6	前差速器齒輪油		約 0.8 公升	載齒輪油 API　GL-5 高於 10℃：SAE90 低於 30℃：SAE80W
7	後差速器齒輪油		約 1.3 公升	
8	動力轉向油		約 0.6 公升	三菱石油 DIAMOND ATF-II 或 DEXRON II
9	冷媒	廂車	約 700 公克	HFC-134a
		貨車	約 500 公克	
10	燃油		約 48 公升	92 無鉛汽油

*註 1：請使用正廠引擎冷卻液或同級品，避免使用非正廠引擎冷卻液而造成引擎系統內的鋁件腐蝕。

■ 保養前的注意事項

依照定期檢查表所規定的時間到建議的保養廠檢查車輛，是確保車輛性能及其價值的重要因素。

有些保養項目應該由車主自己檢查，而有些項目應該由服務廠來執行。本節所敘述的必須是由車主自己檢查的項目。在檢查中如果發現不良的現象，建議請到中華三菱體系服務廠修理。

※注意

(1)檢查引擎室的部時，引擎必須在熄火狀態，且已冷卻溫度。

(2)如果需要在引擎運轉中檢查，必須特別注意風扇、皮帶及其他旋轉中的零件，以防止衣服或頭髮被捲入。

(3)電瓶或燃油管路附近不可以抽煙，或是讓火花、火源靠近，以避免發生火災。

(4)在電瓶附近進行檢查工作時必須特別小心，因為電瓶液為含有毒性及腐蝕性的硫酸。

(5)車輛用千斤頂頂起時，絕不可進入車輛下方。如在必要進入車輛下方工作，必須用汽車頂車機或其他堅硬的物體支撐，才可進行工作。

(6)為確保行車安全，請使用正廠零件。如有問題，建議請到中華三菱體系服務廠洽詢。

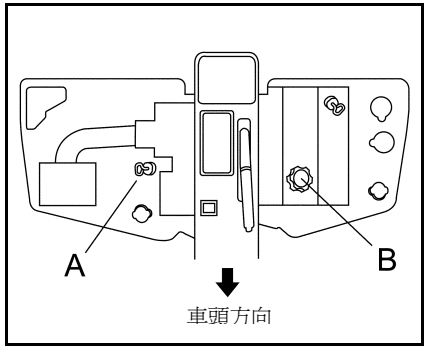

■ 引擎機油

引擎在正常操作下均會消耗一定量的機油，而且機油的消耗量會因載重、轉速等因素而有很大的變化。因此，定期或長途行駛前的機油量檢查是非常重要的。

檢查機油時必須將車輛停放在平坦的路面，然後發動引擎，使引擎達到工作溫度。當引擎達到工作溫度後，將引擎熄火，並等待數分鐘，讓機油流回油底殼，才能測得正確的機油油量。

(1)取出油尺 A，並用清潔的布擦拭乾淨。
(2)將油尺插回，且需要完全的插到底。
(3)再取出油尺檢查油位。油位必須在上下刻痕範圍內。
(4)如機油液面低於規定極限值，則拆下引擎上方的加油蓋 B，並添加機油，然後再檢查油面，直到油面合乎規定。

※注意

1. 建議使用原廠指定的機油，不要混入不同等級的機油。同時儘可能避免同時使用不同品牌的機油。
2. 機油添加之後，請確實旋緊加油蓋。
3. 更換下來之機油請勿隨意傾倒。

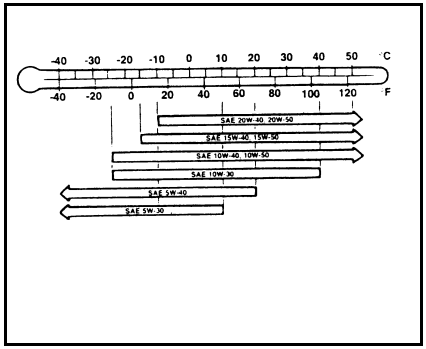

● 機油的選擇

(1)請依據氣溫選擇適當 SAE 黏度號數的引擎機油。
(2)使用符合 API 分類等級 SG 級以上的機油。

※建議使用中華汽車正廠零件及油品，以避免降低車輛正常使用功能，並避免因機件損壞，而導致意外事故產生。

■ 自動變速箱油

適量的自動變速箱油是自動變速箱延長壽命及順滑操作的基本要素，不足或過多的自動變速箱油，都會使自動變速箱故障。自動變速箱加油口的位置在一支油尺，檢查油量時依照下列程序檢查：

(1)車輛走行到水溫錶指針達到工作溫度後再檢查油面高度。
(2)車停在平坦路面，並完全拉上手煞車。
(3)引擎怠速運轉，踩下煞車踏板，將排檔桿從P 檔位逐一換至 L 檔位，並在各檔位停留幾秒鐘。
(4)最後將排檔桿移到“P”檔位。
(5)取出油尺，並用不含纖維的布擦拭乾淨。
(6)將油尺插回，且需要完全插到底。
(7)再取出油尺檢查油位。油位應在油尺上“H”的範圍內。

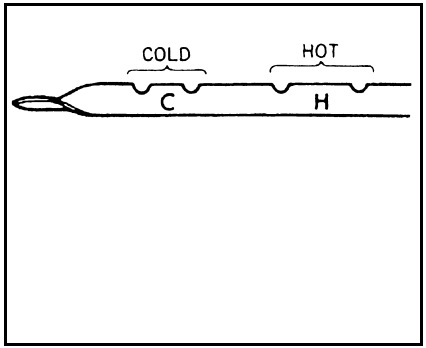

(8)檢查變速箱油位時，應同時檢查油的品質。如果油變黑色或是有燒焦的味道，則須更換變速箱油。
若油面過低，請至中華三菱體系服務廠添加自動變速箱油。

※注意

檢查或添加自動變速箱油時，油料不可濺在排氣歧管，以避免行駛時發生火災。

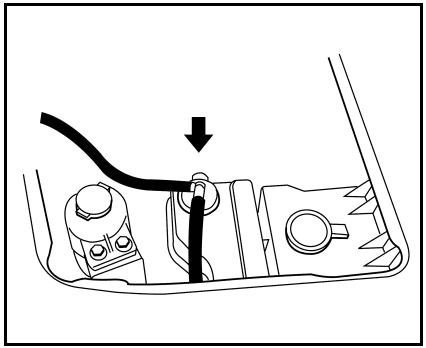

■ 引擎冷卻液

副水箱位於引擎室內，副水箱內的冷卻液必須維持在"FULL"(滿)與"LOW"(低)之間。測量時，應在引擎怠速及暖車狀態。
冷卻系統為封閉的系統，正常時冷卻液損失極微，如果冷卻液顯著下降時，表示有漏水現象，遇此狀況，應儘快前往服務廠檢查。
副水箱液面降到"LOW"(低)線以下時，請由副水箱加入冷卻液。如副水箱完全沒水，打開引擎室水箱蓋，加入冷卻液到水箱加水口頸部為止。
(熱車時不可由引擎室添加冷卻水)
檢查冷卻液量時並不需要打開水箱蓋，只要觀察副水箱的液面高度即可。

※警告

熱車時絕不可打開水箱蓋，因冷卻系統正處於高溫、高壓的狀態，如果冒然打開水箱蓋，滾燙的熱水或水蒸氣會噴出，造成嚴重的傷害。

● 防凍劑

引擎冷卻液內含乙烯乙二醇抗腐蝕劑。汽缸蓋及水泵殼是鋁合金鑄造而成，所以請定期更換正廠引擎冷卻液或同級品，避免使用非正廠引擎冷卻液而造成引擎系統內的鋁件腐蝕。由於抗腐蝕劑是冷卻液中的必要成份，因此冷卻液不足時，不可直接以一般的水來更換。防凍劑所需的濃度依環境溫度不同而有所差異。

環境溫度(最低)℃	-15	-20	-25	-30	-35	-40
防凍劑濃度%	30	35	40	45	50	60

※注意

為了有效的抗腐蝕及防凍性能，冷卻液中防凍劑的濃度應保持在 30%至60%的範圍之間。當防凍濃度超過60%，將會造成防凍及冷卻的效果降低，而對引擎產生不良的影響。

● 寒冷的天氣時

寒冷的氣候開始前，應先檢查防凍劑的濃度。如果有必要，應添加防凍劑至冷卻系統中。

※注意

如果溫度低於結冰點，引擎和水箱的冷卻液會凍結，造成引擎及水箱嚴重受損。所以行駛於寒冷地區時，必須添加適量的防凍劑，以防止冷卻液凍結。

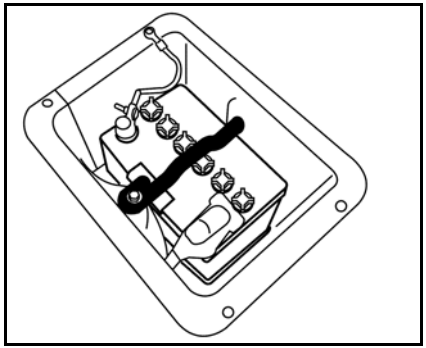

■ 電瓶

為快速起動引擎及供給全車電系用電，電瓶電力狀況是十分重要。尤其在氣候寒冷時，定期檢查電瓶更顯得重要。

● 電瓶的位置

休旅型車

電瓶位於後排座椅右後方地毯下之電瓶蓋板內。

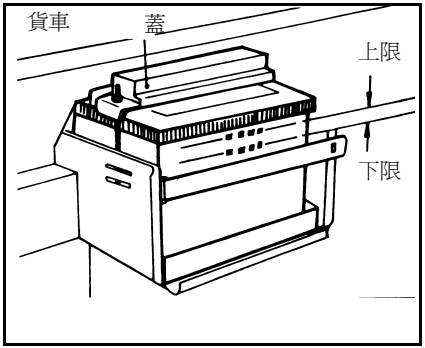

貨車

電瓶位於貨床的左下方。

※建議使用中華汽車正廠零件及油品，以避免降低車輛正常使用功能，並避免因機件損壞，而導致意外事故產生。

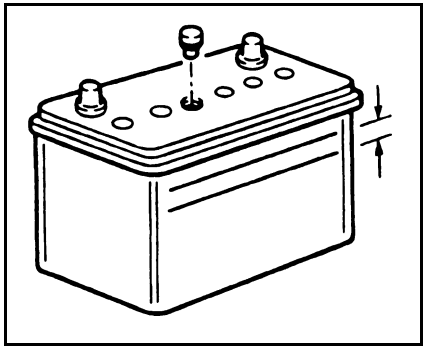

● 電瓶液液面的檢查

電瓶液的液面高度必須在"UPPER"與"LOWER"之間。如果電瓶液不足，應以蒸餾水來補充。
電瓶的內部分成幾個分電池；折下每個分電池的電瓶液充填孔塞，並添加蒸餾水至"UPPER"位置。請勿過量補充，否則車輛行駛時，電瓶液會溢流而造成損壞。
依行駛狀況，至少每個月檢查一次電瓶液液面。
電瓶不用時，電瓶本身會自行放電。所以請每月檢查一次，必要時，請至服務廠以低電流充電。

● 寒冷的天氣時

低溫時，電瓶電力會降低，這是無法避免的化學及物理特性。寒冷時的電瓶，尤其是未充滿電的電瓶，僅能供給微量的起動電流。
建議您在寒冷氣候開始之前，先將您的電瓶送至中華三菱體系服務廠作檢查，必要時應給予充電。如此不僅可以確保起動性，而且可以使電瓶保持在充滿電的狀態，而有較長的使用壽命。

● 電瓶接頭的拆裝

絕不可在點火開關"ON"的時候拆開電瓶線，否則會損壞車上的電子零件。
如果要拆下電瓶，必須點火開關在"LOCK"位置，然後先拆開負極端子，再拆開正極端子；安裝時，先裝正極端子，再裝上負極端子。

※警告

(1)請勿在電瓶旁邊抽煙或點火，否則可能會點燃電瓶所產生的易燃性氣體。
(2)電瓶液極具腐蝕性，絕對不可以讓到眼睛、皮膚、衣服或車身漆面。如果接觸到電瓶液，應立即用大量清水沖洗。若眼睛或皮膚沾到電瓶液時，應立即送醫。
(3)充電時，應保持良好的通風，並打開孔塞。
(4)絕不可在點火開關"ON"時拆掉電瓶線，否則會損壞車上的電氣零件。
(5)嚴禁讓電瓶短路，否則會造成電瓶過熱及損壞。
(6)在電瓶旁邊工作時，請戴上護目鏡。
(7)電瓶作快速充電之前，應先將電瓶線拆下。
(8)為了防止短路的發生，拆卸電瓶線時，應先將電瓶負極端子拆掉。
(9)將電瓶置於兒童無法碰觸到的地方。

備註：

(1)使用微溫的清水來清潔電瓶樁頭及電瓶線端子。為保持端子及樁頭的清潔，請在端子連接之後，在樁頭及端子上塗抹一層黃油。

(2)檢查電瓶安裝是否牢固，並檢查端子是否確實鎖緊。

(3)車輛長期沒有使用時，應先將電瓶拆下並存放在電瓶液不會凍結的地方。而且存放期間，電瓶須維持在充滿電的狀態下。

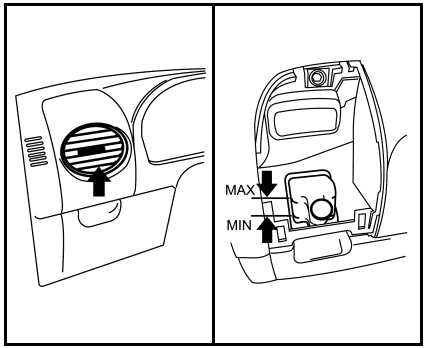

■煞車油

煞車油壺位於儀錶面板左邊的側出風口面板裡面。(拉起面板即可看到)檢查煞車油壺的液面，應在規定範圍內。

煞車油壺液面務必位於"MAX"及"MIN"記號之間，如果煞車油液面稍微下降，則可能是煞車來令片磨損，此並非異常現象。如果在短時間內煞車油下降至"MIN"記號以下，則表示煞車系統有漏油，應立刻到中華三菱體系服務廠檢查。

請使用 DOT3 或 DOT4 等級的煞車油，但兩者絕不可以混合使用。

煞車油的吸水性強，如果煞車油內含有水份，將會降低煞車性能。

另外，為防止空氣進入系統，煞車油壺裝有特殊蓋子。所以，除非是補充煞車油，否則不可開啟煞車油壺的蓋子。

※注意

(1)處理煞車油時，必須非常小心，因為其有害於眼睛，也會對車身漆面造成損傷，所以當煞車油濺出時，請立即將其擦拭乾淨。

(2)建議您使用原廠指定的煞車油。如果使用不同品牌的煞車油，則可能會造成混合時的化學反應，而影響煞車油的品質，因此，請儘量避免混合使用不同品牌的煞車油。

(3)平時應保持油壺蓋的密封性，以防止煞車油劣化。

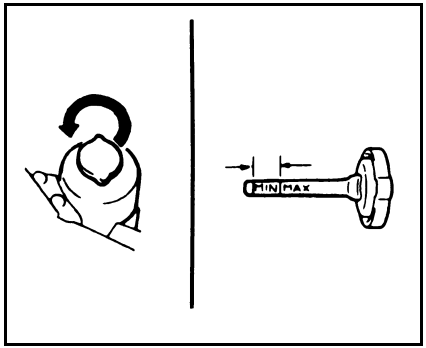

■ 動力轉向油

引擎怠速運轉時，檢查油壺內的油量。
拆下油壺蓋，在蓋子的底下裝有一支油尺。
動力轉向油量應在油尺的"MAX"和"MIN"之間。
使用"三菱石油 DIAMOND ATF-II"和"DEXRON II"自動變速箱油補充。

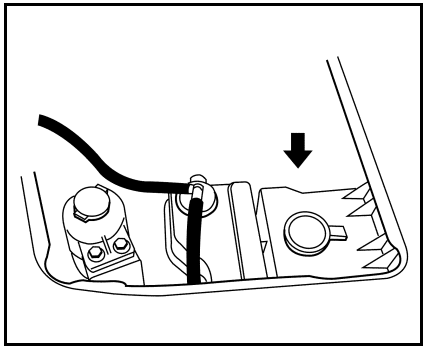

■ 雨刷噴水液

檢查容器內的雨刷水量。
如水量不足，應進行補充。

● 在寒冷氣候中

為確保噴水液在低溫中仍可正常使用，可在水中加入防凍劑。

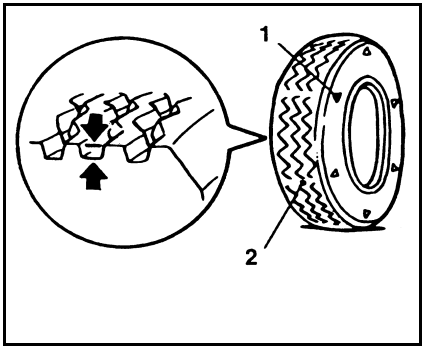

■ 輪胎檢查

1-胎紋磨耗指示記號位置
2-胎紋磨耗指示記號
檢查輪胎有無刮傷、裂痕及其它損傷，如有深度的刮傷或裂痕，請更換新輪胎。也檢查每一輪胎有無嵌入金屬片或石子。
使用磨損的輪胎是十分危險，因會造成打滑或滑行。
為符合最低的使用需求，輪胎胎紋深度須在 1.6mm 以上。

輪胎上有胎紋磨耗指示記號，當輪胎磨耗時，這些指示記號會出現在胎面的 6 個位置，並由此指示出輪胎已不符合最低的使用需求，必須更換輪胎。
確認輪胎螺帽已正確鎖緊，有關輪胎更換的方法，請參照“緊急時的處置”。

※由於輪胎規格、胎紋等不同時，會影響車輛行駛的排水性，所以建議車主使用原廠所提供之輪胎，以避免發生危險。

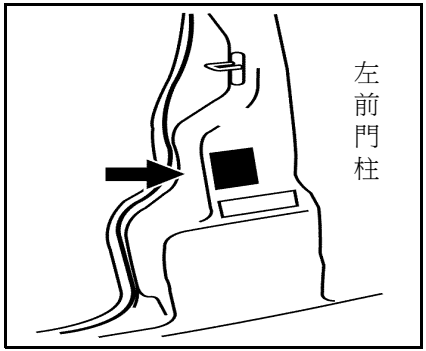

■ 輪胎胎壓

請在冷車時，檢查輪胎胎壓，如果胎壓過高或不足，請將其調整至規格值（上圖標籤之胎壓規格）。在完成胎壓調整之後，請檢查輪胎是否有損傷及洩氣，並且確實將氣門嘴旋緊。

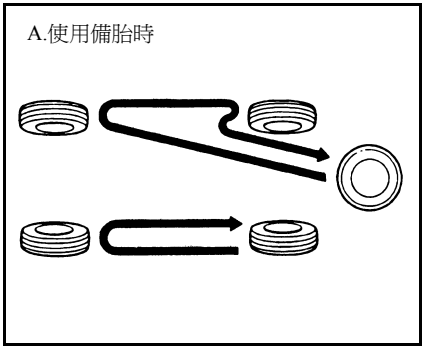

■ 輪胎換位

為使輪胎磨耗平均及延長使用壽命，建議您參考定保週期表定期依圖示順序進行輪胎換位。
因為輪胎磨耗會因車輛、路面的狀況及駕駛習慣而不同，建議您在發現輪胎不正常磨耗時，應立即進行輪胎換位。

B.沒有使用備胎時

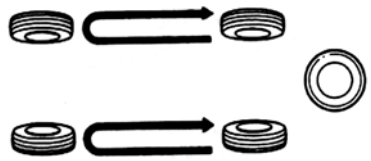

做輪胎換位時，請檢查輪胎是否有不均勻磨耗及損傷。不正常磨耗通常是因胎壓不正常、車輪定位不良、車輪不平衡或緊急煞車。請洽中華三菱體系服務廠檢查判定輪胎不正常磨耗的原因。

一般而言，輪胎的換位應以同一側的前、後輪胎進行對調工作。

※注意

若備胎之尺寸與實車之輪胎不同時，僅能依B方式換位。

■雪地輪胎

長期行駛於雪地或結冰路面時，建議使用雪地輪胎。為確保行駛穩定性，四個輪胎都必須使用相同尺寸及相同胎紋的雪地輪胎。
雪地輪胎磨耗超過50%以上時，就不適用於雪地行駛，如雪地輪胎不合乎規格，請勿使用。

■安裝輪胎雪鏈

如必須使用雪鏈時，只可安裝在後輪，前輪請勿安裝。若使用不正確之雪鏈，將導致車身之損壞。在沒有積雪的道路行駛前，請拆下雪鏈，以免造成輪胎受損。

※注意

(1)安裝雪鏈時，應小心不要傷到輪圈或車身。
(2)行駛時，鋁合金鋼圈可能會因雪鏈而損壞。因此，在安裝雪鏈到輪胎的時候，必須注意雪鏈的任何部份都不可與輪圈接觸到。
(3)安裝雪鏈前，先拆下輪圈蓋，否則輪圈蓋會因雪鏈而損壞。(輪圈蓋之拆卸，請參考“緊急時的處置”)
(4)安裝或拆卸雪鏈時，請小心手及身體其它部份不要被車身銳利的鋼金割傷。

■ 燃油、引擎冷卻液、機油及排廢氣的洩漏

查看您的車輛底盤，檢查是否有燃料、引擎冷卻液、機油及排廢氣等洩漏的情形。

※注意

如果聞到燃油的味道，請您不要駕駛車輛；請立即通知中華三菱體系服務廠協助處理。

■ 車外燈的作動

操作燈開關和綜合開關，確認所有燈光的作用是否正常。
如果燈光不亮，可能是保險絲燒斷或燈泡損壞，可先檢查保險絲，如果保險絲正常，再檢查燈泡。
有關保險絲及燈泡的檢查與更換，請參照“緊急時的處置”。
如果保險絲及燈泡均正常，建議請到中華三菱體系服務廠檢修。

■ 儀錶、里程錶、指示燈／警告燈的作動

發動引擎，檢查所有儀錶、里程錶、指示燈／警告燈的作動。
如有不良，建議請到中華三菱體系服務廠檢查。

■ 方向盤游隙

引擎怠速運轉時，將方向盤向左及向右轉動，以檢查方向盤游隙。

方向盤外緣的游隙應該不能超過標準值。
1-游隙：30mm

如果方向盤游隙超過標準值，建議請到中華三菱體系服務廠調整。

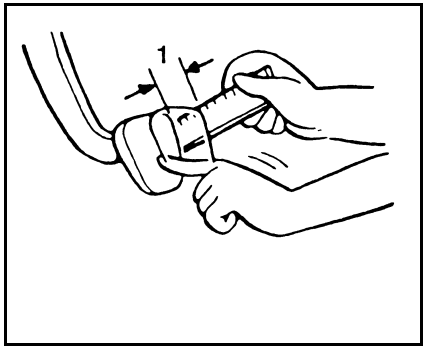

■ 離合器踏板游隙<手排>

用手指壓下離合器踏板，直到開始感覺有阻力時為止，這一段距離稱為離合器踏板游隙。

踏板游隙應該在規格範圍內。
1-游隙規格：15-20mm

如果離合器踏板游隙不在規格內，建議請到中華三菱體系服務廠調整。

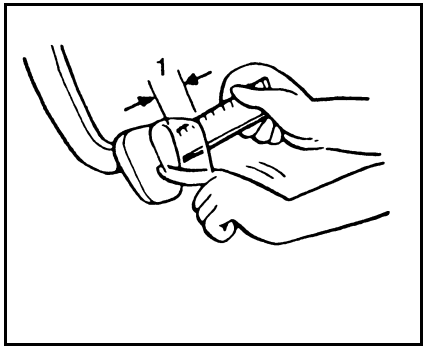

■ 煞車踏板游隙

將引擎熄火，煞車踏板踩放數次後，用手指壓下煞車踏板，直到開始感覺有阻力時為止，這一段距離稱為煞車踏板游隙。此游隙應該在規格範圍之內。
1-游隙規格：3-8mm

如果煞車踏板游隙或踏板到地板之間的距離不在規格內，建議請到中華三菱體系服務廠調整。

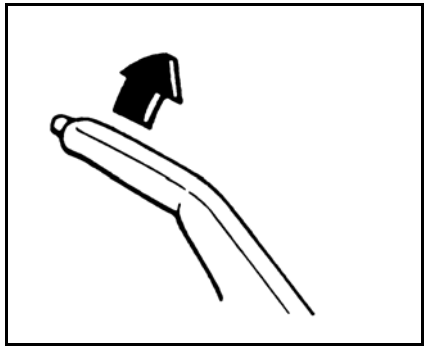

■ 手煞車拉桿行程

將手煞車拉起，檢查棘輪所發出的響聲數，一響代表一個棘齒的移動量。正常手煞車拉桿移動的棘齒規定數為 5-7 響。

如果響聲數不在規格內，建議請到中華三菱體系服務廠調整。

■ 車門絞鏈和鎖扣的潤滑

檢查所有車門絞鏈和鎖扣，如需要潤滑請先清潔，再塗上乙醚塗黃油潤滑。

■ 雨刷

操作雨刷前，請先清除雨刷片上之雜物、灰塵，否則易影響馬達作動或傷及擋風玻璃。
擋風玻璃、雨刷片以及雨刷臂應定期用海綿或有沾中性清潔劑擦拭。
如果雨刷片清潔後擋風玻璃仍擦不乾淨，就必須更換雨刷片。
如果雨刷片凍結在擋風玻璃上，則應該在冰溶化之後才可操作雨刷，否則雨刷馬達可能會損壞。

備註：

擋風玻璃在乾燥狀態時不可以作動雨刷，以免加速雨刷片的磨損，並刮傷擋風玻璃。

■ 防水襯條

不可將臘塗抹在防水襯條（黑色的橡膠）上，否則會降低防水襯條的防水效果及其使用壽命。
為防止車門、尾門等處的防水襯條凍結，應該使用防水膠塗抹在襯條上。

■ 其他

寒冷時，如您的愛車陷入雪地，為使車輛脫困，車上攜帶鏟子或短柄鋤子，以刮除積雪，用小型手動刷子刮除積雪，並以塑膠刮除器去除擋風玻璃及尾門玻璃的積雪。

為確保座車的價值，請依據正確定期保養週期表實施定期檢查保養。如果有任何疑問，請詢問中華三菱體系服務廠。

※注意

清洗劑是一種危險的產品，具有毒性，如用火柴、打火機等點火或置於車上有熱氣的零件，會產生火燄。在座位內吸入毒氣是危險之事。如使用溶劑清洗車內，務必先打開車窗再清洗，請勿使用下列清洗劑清洗。

- 汽油
- 石油精
- 揮發油
- 四氯碳化物
- 丙酮
- 漆料溶劑
- 松脂精
- 漆稀釋劑
- 指甲油

上述溶劑有危害性，而且會傷及車輛內裝。

■ 車輛外裝的清潔

用水及清潔劑清潔車外裝之後，請用乾布擦拭，然後置於陰涼通風處陰乾。

備註：

請先閱讀清潔劑所標示的使用方法。

● 塑膠件、人造皮革及布料

(1)混合 3%的洗滌用合成清潔劑水溶液，將其沾在紗布等吸收性的布料上，輕輕擦拭。

(2)用乾淨的布浸泡清水後擰乾，徹底擦拭乾淨。

● 車外裝

(1)為維持您新車的價值，應小心處理車外物品，並保持車外裝的清潔。使用吸塵器及刷子清潔座椅，如果有沾污，則使用適當的清潔劑來清潔人造皮革；使用家具清潔劑或是將 3%的中性清潔劑混入溫水中，用來清潔布料。

(2)使用吸塵器清潔地毯，並利用地毯清潔劑清除地毯上的污點。油污可以使用乾淨不褪色的布料沾上污點去除劑輕輕拍打來清除。

■ 車外裝的保養

下列污物是附在車輛上，可能會造成腐蝕、變色及污點，應儘快將車輛洗乾淨。

・海水、道路用防凍劑。
・煤煙及灰塵、工廠的鐵粉、化學物質（酸、鹼、煤焦油等）。
・鳥糞、昆蟲腐屍、樹液等。

● 清洗

由路面飛濺到車輛的污泥及灰塵外所含的化學物質會損傷漆面，而且如果久未加以清洗，則會損壞車身。經常的清洗及打臘可避免車輛遭受損壞。

請勿直接在陽光下洗車。先將車輛停在陰涼處，並噴水去除車上灰塵，然後使用足量的清洗用水及汽車清洗刷或海綿，將車子由上往下清洗。需要時，使用溫和肥皂來洗車，徹底將水擦乾，並用軟布將車擦乾淨。洗完車之後，應小心清潔各車門及引擎蓋的邊緣，因這些地方很容易殘留污物。

備註：

若擋風玻璃沾附油脂、蠟及撥水劑等物質，造成雨刷跳動或異音時，請用噴化銅清潔粉，或清潔劑清洗擋風玻璃，或至中華三菱體系服務廠處理。

※注意

(1)清洗車輛底部時，請戴上橡膠手套清洗，以保護雙手。

(2)儘量選免使用洗車機洗車，因洗車機的刷毛會刮傷漆面，導致漆面失去了光澤。
尤其是色澤較暗的車身，其刮傷的痕跡更明顯。

(3)請勿讓引擎室內的電氣零件淋到水，否則可能會對起動電路有不良的影響。

(4)某些熱水清洗設備，對車輛施以高壓及高溫，這樣可能會造成熱變形並損壞車上的樹脂零件，並可能導致車輛內裝漏水。因此，請遵守下列二點。

- ●車輛和洗車的噴口間的距離至少要保持在 40 公分以上。
- ●清洗車窗時，應以垂直的噴洗角度及保持 50 公分以上的距離來清洗。

● 氣候寒冷時

某些地區在冬天的道路上會灑上鹽及其它化學製品，這些物質對車身會有不良的影響，因此，請您依照手冊內的指導在您方便的情況下經常清洗車輛。
洗完車之後，擦掉車門四周橡膠零件上的水滴，以防止車門凍住。

備註：

為防止車門、引擎蓋等處上的防水襯條凍結，請使用樹脂噴霧或油脂劑以處理。

● 打臘

打臘可以防止灰塵及路上化學物質黏附在車身漆面上。車輛清洗後，或每三個月至少一次，使用臘溶液塗於車身上，以協助排水性。
請勿直接在陽光下打臘，應該在車身表面完全冷卻後，再做打臘的動作。

※注意

(1)不要使用含有高摩擦粒的汽車臘。雖然這種汽車臘對於去除漆面上的鏽痕、斑點效果很好，但是會損傷漆面的的光澤，並使光澤的表面產生格子狀的刮痕，而且也會造成褪色。

(2)不要用汽油、松香水去除漆面上的瀝青或其他污染物。

(3)不要將臘用在黑色無光澤的區域，因為其可能會造成不均勻的褪色、斑點、污黑等情形。如果因臘而有污點，請立即使用較有溫水予以清潔。

● 拋光

如果漆面受損嚴重而且失去原有光澤，可用品質良好的拋光劑在受損的部位拋光。作業時，拋光劑必須往同一個方向擦拭。
拋光完成後，將拋光劑清乾淨，並重新打臘，以恢復原有的光澤。

● 受損的漆面

小面積的龜裂和刮傷應儘快到汽車美容公司處理或另外噴漆，以防止鋼金生鏽。靠近路面的鋼金部位或是輪胎周圍的鋼金必須特別檢查，以查看有無被路上的飛石打傷。

● 塑膠零件的清潔

使用海綿或軟毛巾清潔。

※注意

(1)不可使用刷子或硬的工具，否則會損傷塑膠零件的表面。
(2)請勿使用含有化合物（磨光粉）的臘，否則會傷害塑膠零件的表面。
(3)請勿讓塑膠零件接觸到煞車油、機油、油脂、油漆稀釋劑及硫酸（電瓶電解液），否則會造成塑膠零件的污點或褪色。
(4)如果上述油液沾到塑膠零件時，請用軟布、皮革或類似物品及中性清潔劑水溶液來擦拭，然後立即擦乾水擦拭過的地方。

※注意

頭燈、尾燈燈殼及底座等之塑膠燈具，建議以清水或 IPA(異丙醇)溶劑擦拭清潔。
如果使用下列溶劑可能會造成燈殼龜裂，或產生其他不良影響。

●無鉛汽油	●松香水
●甲苯類	●甲醇
●丙酮	●乙醇(酒精)
●煞車油	●其他化學溶劑

● 鉻質零件的清潔

為防止鉻質零件產生斑點或腐蝕，請用水清洗，並使其完全乾燥，然後塗上一層特殊的防護塗層。在冬天時，這項工作應常做。

● 鋁合金鋼圈

鋁合金鋼圈表面有鍍上一層防護塗層。使用鋁合金專用的清潔劑來清潔鋁合金鋼圈，並塗上適當的防護劑。

備註：
(1)清潔鋁合金鋼圈時，請勿使用磨砂式清潔劑。而且當輪圈接觸過海水或道路上的化學物質時，應儘快予以清洗。
(2)刷子可能會損壞鋁合金鋼圈的表面，請使用海綿或軟毛巾。
(3)請勿使用蒸氣清潔器或類似裝置，以熱水清洗鋼圈表面。

● 車窗玻璃

車窗玻璃一般只能使用海綿和水來清潔。

玻璃清潔劑可用來去除油、油脂、死昆蟲等。玻璃清洗完後，使用清潔乾軟的布可以擦乾。千萬不要使用擦過車身的布來擦拭玻璃，因為抹布上的臘可能會附著在玻璃上，並且降低玻璃的明晰及可見度。

備註：

清潔後擋風玻璃外側時，請使用軟布沿除霧線方向擦拭，不要損壞除霧線。

● 雨刷片

使用軟布及玻璃清潔劑來清除雨刷片上的油脂、死昆蟲等。當雨刷片的刷洗功能不良時，請可以更換。

● 底盤的防護

車輛底盤在出廠前已做過防鏽處理。但防鏽處理的效果會因路上的飛石、化學物質而降低。

建議您每年至中華三菱體系服務廠檢查車身鈑金，並定期（春季、秋季）檢查車底，如有需要，應加強防護處理。

洗車時，尤其在冬天，請用水沖洗車底，去除這些含有鹽、道路化學物質的污染及灰塵。

● 引擎室

在冬季前後，請清理引擎室。清理時應特別注意凸緣、凹槽及脂膠容易堆積灰塵的地方。

如果您居住的地區，在道路上有使用鹽及其它化學物質時，請至少每三個月清理一次引擎室。

備註：

您車輛的底盤已於出廠前經過適當的處理，能夠防生銹與腐蝕。某些部分因為材料及部位特別（鑄鐵材質）關係而無法做防銹處理（如煞車輪轂、煞車碟盤、排氣歧管等零件之局部部位），於行駛一段時間後鑄鐵表面會有氧化為正常現象，並不會對此零組件機能有影響。

※ 注意

當下雨或行經溼滑路面時，請避免行駛經過路面積水的地方。否則會導致大量的水進入引擎室或駕駛室，造成引擎和電器組件損壞或車室內零組件泡水損壞。

緊急時的處置

車輛故障時 ---------- 52
在不良路況行駛時 ---------- 52
工具包、千斤頂及千斤頂搖把 ---------- 53
頂起車輛 ---------- 56
備胎 ---------- 58
輪胎壓表 ---------- 59
輪胎中心表 ---------- 60
爆胎時 ---------- 60
車輛拖吊的方法 ---------- 63
引擎過熱時 ---------- 64
電瓶沒電時 ---------- 66
保險絲 ---------- 68
更換保險絲 ---------- 70
更換燈泡 ---------- 70

■ 車輛故障時

如果汽車在路上故障時，應將車推到路肩，打開危險警告燈，並於車後方適當的距離放置三角故障警告標誌。

● 引擎熄火或故障時

引擎熄火或故障時，會使汽車的操作及控制受到影響。

※警告

行駛中如果引擎熄火，則煞車及方向盤的輔助動力將會消失，因此操作時需要使用比平常更大的力量，才能控制煞車及轉向。

● 當車輛在十字路口故障時

請乘客或路人幫助將車輛推到安全的地方。

■ 在不良路況行駛時

● 如果汽車深陷泥沼、沙堆或雪地時

如果汽車深陷泥沼、沙堆或雪地時，通常可用反覆前進與後退之慣性力量將車駛出。

輕踩油門踏板，使車輛以1檔和倒檔間交換行駛。

避免使引擎空轉或車輪打滑，否則會造成引擎過熱或變速箱故障。

如果嘗試多次仍無法脫困，建議保持引擎怠速運轉數分鐘，讓引擎及變速箱在進行前後移動的運動時，能暫時冷卻。如汽車仍然無法移出時，應請人協助。

※警告

要使汽車以前後移的方式離開泥濘地區時，應確定汽車附近沒有人員及物品，以避免汽車突然往前或往後衝出。

● 在積水路面行駛時

(1)應避免行駛積水路面，否則水會侵入煞車碟盤，而使煞車效果暫時下降。此時，應輕踩煞車踏板，確定煞車作用是否良好。如果煞車不良，則在行駛中輕踩煞車踏板數次，以使煞車碟盤乾燥。

(2)而中行駛或路面上有水坑時，輪胎和路面之間會形成水膜，可能造成轉向及煞車能力大幅下降。

為應付上述狀況，必須遵守下列規定：

(a)以低速行駛。

(b)輪胎磨耗製規格下限時，車輛不可繼續行駛。且胎壓應符合規格。

● 在雪地或結凍路面行駛

(1)當在雪地或結凍路面行駛時，建議您使用雪胎或雪鏈。
參考“雪胎”或“雪鏈”部份。

(2)避免啟速行駛、緊急煞車、急加速及急轉彎。

(3)在上述路段行駛時，應避免大力踩下煞車踏板，以避免輪胎打滑。當輪胎和路面之間的牽引力減低時，會造成汽車無法在正常煞車下穩定的停止。當發生上述情況時，應以快速間歇踩踏煞車踏板方式進行，每一次均需用力踩踏煞車踏板並且完全放鬆。

(4)當前方有汽車時，應保持安全距離，以確保緊急煞車時的安全。

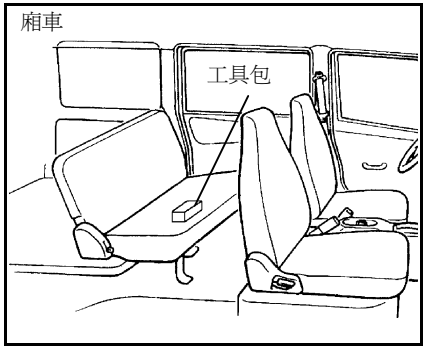

■工具包、千斤頂及千斤頂搖把

記住工具的存放位置，以備不時之需。

● 工具包

廂車

工具包存放於二排椅之下方，將二椅翻起後即可看到工具包。

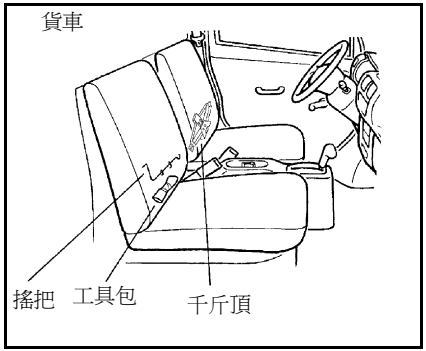

貨車

工具包(1)存放於副駕駛座椅背的後方，將椅背往前折疊即可取出。

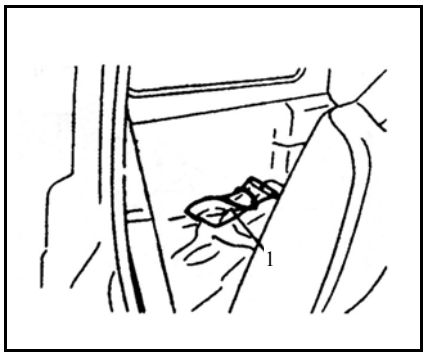

● 千斤頂及搖把

轎車：
置於工具包內。

工具包內的工具：
(1)撬棒
(2)接桿
(3)千斤頂
(4)車輪螺帽套筒扳手
(5)螺絲起子
(6)開口扳手

千斤頂搖桿連接方式：

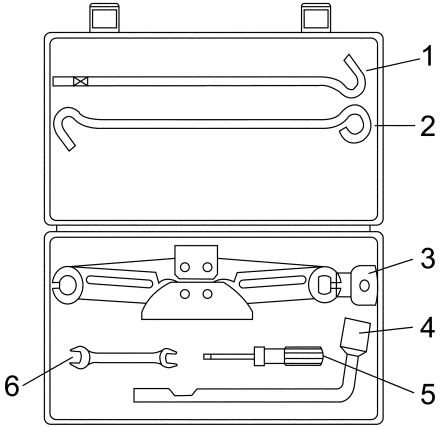

貨車：
千斤頂放置於駕駛座椅背的後方，搖把放置於副駕駛座椅背的後方。

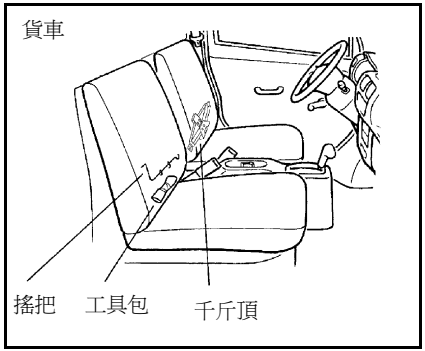

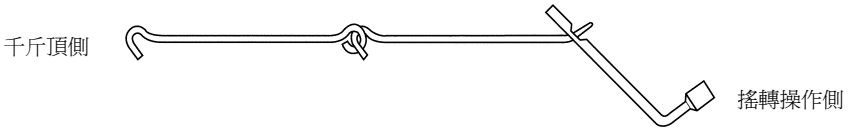

● 千斤頂及搖把的取出方法(貨車)

(1)將座椅椅背往前翻。
(2)從副駕駛座後方直接將搖把拉起，即可取出搖把。
(3)將千斤頂軸端以順時針旋轉(心要時使用搖把來搖轉)，使千斤頂縮回到底，即可從固定支架內取出千斤頂。

● 千斤頂及搖把的存放方法(貨車)

(1)將千斤頂縮回到底後，放入固定支架內，再順時針旋轉使千斤頂外張直到頂緊即可。(心要時可使用搖把)
(2)將搖把放回原位，直接將搖把壓入固定扣夾內即可。
(3)將座椅復原。

※注意

千斤頂須固定妥當，以免震動產生異音或掉出造成損壞之情形。

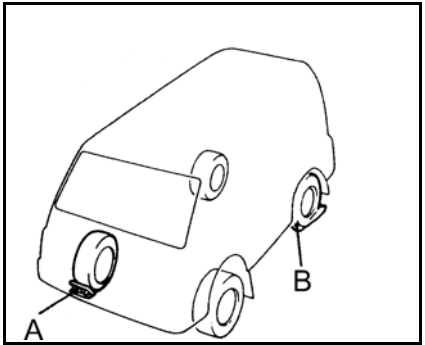

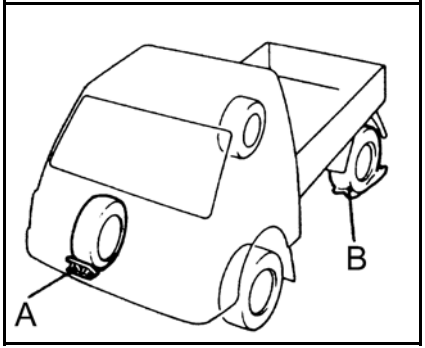

■ 頂起車輛

(1)將汽車停放在平坦的地面。

(2)放下危險警告燈，並將點火開關旋轉到"LOCK"位置。

(3)拉起手煞車，並將排檔桿排到空檔（手排車）或"P"檔（自排車）。

(4)在欲拆卸輪胎(B)的對角處，使用磚塊或木塊(A)頂住。

備註：

上圖中的木塊(A)並不屬於汽車配件。因此，建議您應隨車攜帶此一木塊以備不時之需。

(5)取出千斤頂、千斤頂搖把及車輪螺帽套筒扳手。

※注意

(1)不要將千斤頂頂在於指定位置外的其它位置，如果千斤頂頂錯位置，車身可能會凹陷，或者千斤頂可能會倒塌而導致人員受傷。

(2)避免在傾斜或松軟的地面上使用千斤頂。否則千斤頂可能會傾斜而偏離位置，使車輛掉下，導致不預期的意外。所以應將千斤頂使用在平坦且硬質的地面，而且在安置千斤頂之前，應先確認地面上沒有任何砂石。

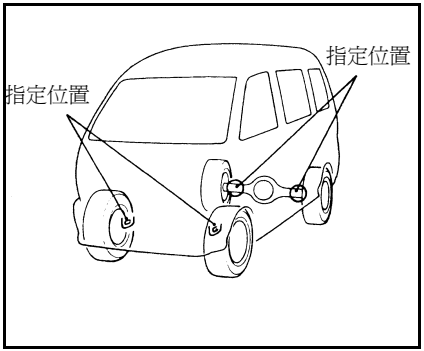

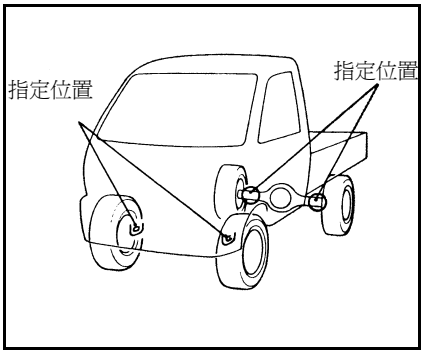

千斤頂頂起點之指定位置如上圖所示。

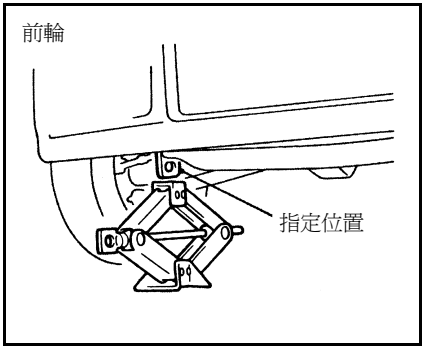

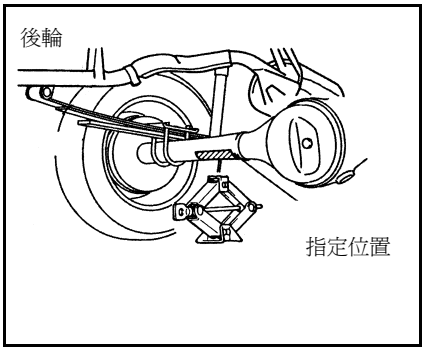

(6)將千斤頂放置於頂起點指定位置的下方。

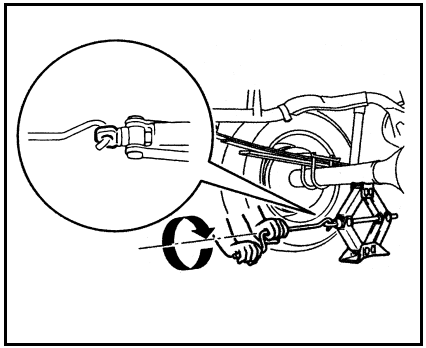

(7)貨車

將搖把插入千斤頂的軸端，慢慢轉動搖把，直到輪胎離開地面。

休旅車

將接桿插入千斤頂的軸端，再連接接桿與車輪螺帽套筒扳手，之後慢慢轉動車輪螺帽套筒扳手，直到輪胎離開地面。

※警告

(1)頂起車輛時，只要車輪離地即可，不可頂升過高，以避免發生危險。
(2)使用千斤頂時，人員請勿在車輛下方。避免搖動頂起的車輛或用千斤頂支撐車輛過久，這都是非常危險的。
(3)當車輛用千斤頂頂起時，請勿起動引擎或使引擎運轉，因為車輛可能會因此而移動，並使得千斤頂偏離車身，而產生意外。
(4)請勿轉動頂起的車輪，因為其他的車輪會因此而轉動，造成車身從千斤頂上掉下。
(5)車輛用千斤頂頂起時，不可有任何人員在車內。

※注意

僅可使用隨車之千斤頂，且僅可用來更換輪胎或安裝雪鏈。

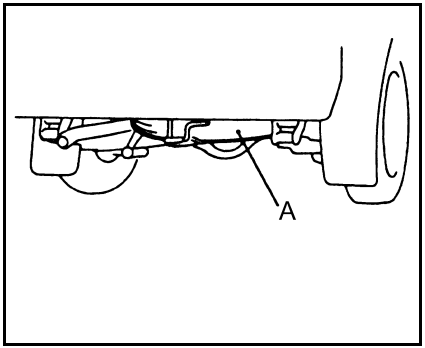

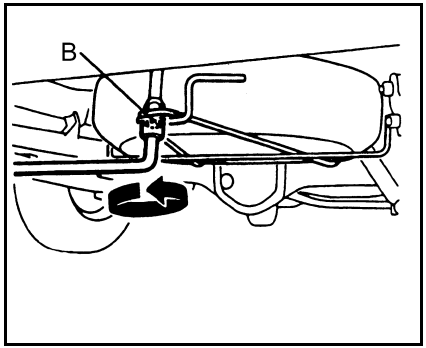

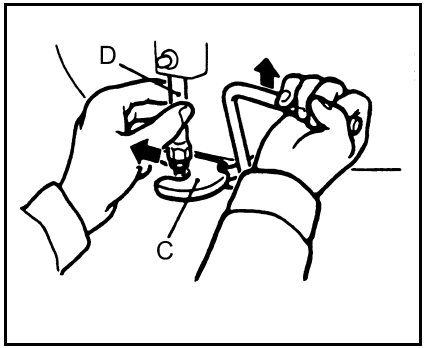

■ 備胎

● 裝在後樑下方的備胎

備胎(A)位於後樑下方。

※注意

請定期檢查備胎胎壓，以備不時之需。將備胎保持在最高的胎壓規格，可確保任何狀況下均可使用（可區、高速駕駛、變更負荷重量等）。

備胎的拆卸

(1)取出車輪螺帽套筒扳手。
(2)使用扳手放鬆固定座螺栓(B)。
(3)抬高架臺(C)時，將固定座(D)移出架臺，然後放下架臺。
(4)向後取出備胎。

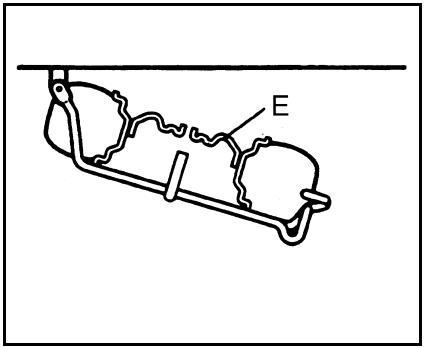

備胎的安裝

(1)將備胎(E)依上述方向擺放，然後將備胎自後方嵌入架內。

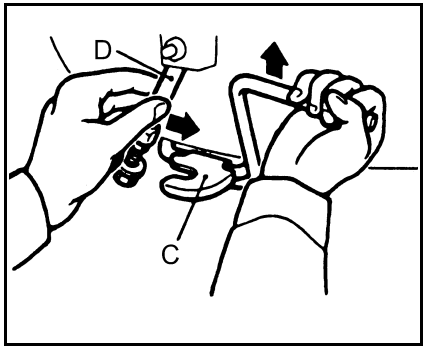

(2)將固定座(D)放入架內的固定架(C)上，然後儘可能的嵌入。

(3)使用車輪螺帽套筒扳手鎖緊固定座螺栓。

※注意

(1)當自固定座折下架內，並將它掛在或放置在掛鉤上時，確實將架內固定，讓它不會掉落在腳／手等地方造成傷害。

(2)用手或腳搖動備胎，確定備胎已緊固不會晃動。如會搖動，則架內或固定座可能已變形。這時應折下備胎並放在車上，然後載到中華三菱體系服務廠檢查。

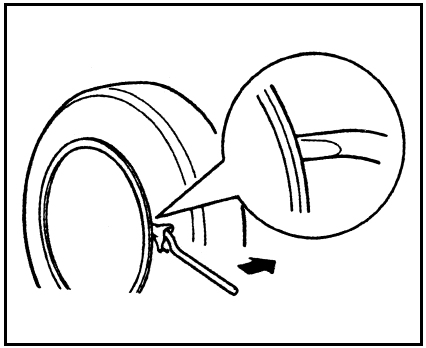

■ 輪蓋 <選配>

● 折卸的方法

用力將撬棒平面端角覆，然後插入輪蓋的缺口部，將蓋子撬下。各個輪蓋的拆卸方式相同。

備註：

輪蓋為塑膠材質，應小心撬出。

※注意

如用手拆卸輪蓋，可能會使手指受傷。

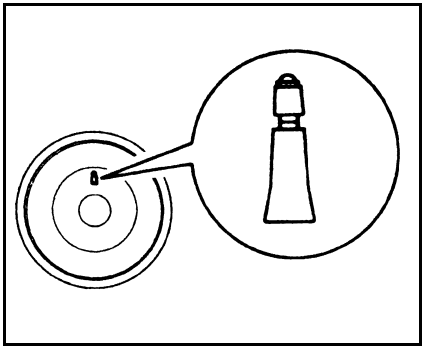

● 安裝的方法

將輪胎氣門與輪圈蓋的缺口對齊，然後用手敲擊輪圈蓋外緣，以確實將輪圈蓋定位。

備註：

全覆式輪圈蓋的背面上標有氣門的對正記號。
在安裝此類輪圈蓋之前，確定有記號的缺口與氣門對正。

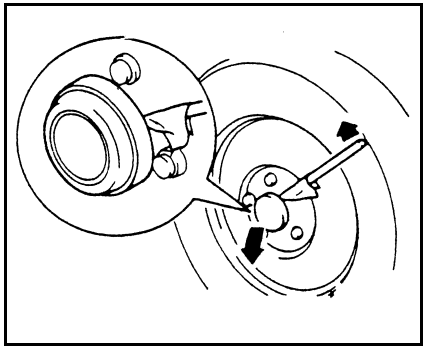

■ 輪胎中心蓋

● 取下的方法

請把螺絲起子的尖端用布包著，插入輪胎中心蓋的邊緣，將其撬出。

※注意

用手直接拉開輪胎中心蓋，可能會使手指受傷。

● 安裝的方法

用手沿著輪胎中心蓋的外緣輕輕敲打，使其安裝到定位。

■ 爆胎時

萬一在路上爆胎需要換輪胎時，請在不影響路上秩序以及對您和您的乘員不會產生危險的平坦路面上更換。

(1)按下故障警告燈開關，在適當的距離放置三角故障警告標誌或閃光警告燈。並請乘客下車。

(2)將引擎熄火，拉手煞車拉桿到底，並在被更換輪胎的對角線輪胎前或後方放置止檔塊。以防止當千斤頂頂起時車輛滑動。

(3)取出千斤頂、千斤頂搖把、車輪螺帽套筒扳手及備胎，將千斤頂放在接近要更換的輪胎之車身凸緣頂起位置上。

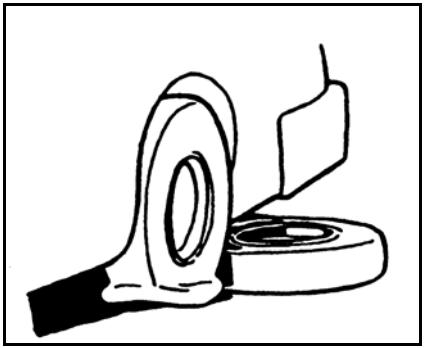

備註：

將備胎放置在靠近千斤頂附近的汽車下方，如此可減少千斤頂翻覆所造成的危險。

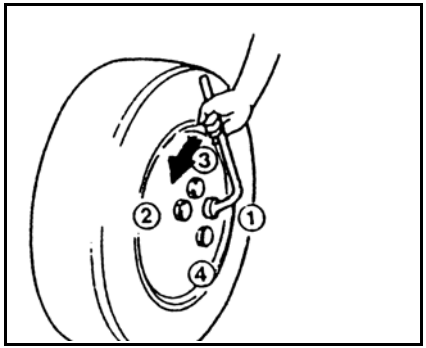

(4)請參閱“輪圈蓋”單元來拆卸輪圈蓋，然後用車輪螺帽扳手放鬆輪胎螺帽，但不可拆下。

(5)請參照“頂起車輛”單元，以選擇接近爆胎的頂起點頂起，慢慢頂起千斤頂，使輪胎稍微離開地面。

(6)用手或車輪螺帽扳手將車輪螺帽拆下，然後將車輪取下。

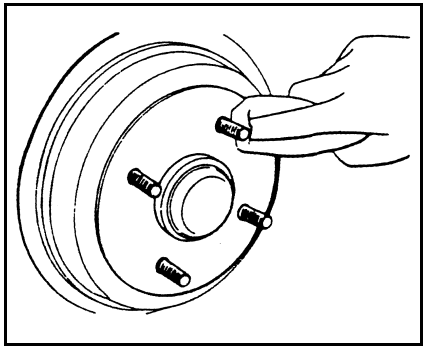

(7)將輪轂表面或輪胎安裝孔附近的塵土清除，然後安裝備胎。

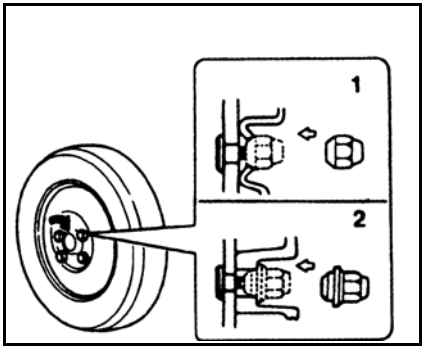

(8)將螺帽順時鐘方向旋轉，鎖緊到螺帽的錐面部位些微接觸到輪胎孔座，使輪胎不會搖動。

1-錐面螺帽

2-凸緣螺帽

※注意

切勿將輪胎螺栓或螺帽上油，否則將造成過度鎖緊。

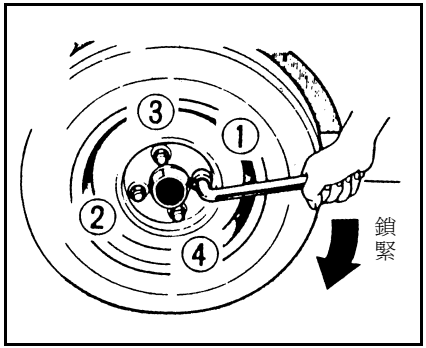

(9)慢慢降下車輛，然後以交叉方式分二或三次將螺帽鎖緊，直到每一個螺帽均已鎖緊至規定的扭力。

鎖緊扭力：90 至 110Nm(9-11kgm)

※注意

請勿以腳施加延長物的力量到車輪螺帽扳手上，或在鎖緊螺帽時，使用接管到扳手上來施力。

(10)放下並取出千斤頂，存放千斤頂及故障輪胎。請儘快將故障輪胎送修。

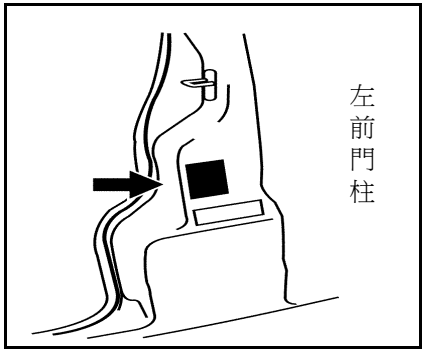

(11)檢查胎壓是否符合上圖所示標籤之胎壓規格。

※注意

(1)更換輪胎後，請在行駛 1000 公里之後，重新鎖緊車輪螺帽，以確保其不會鬆脫。

(2)如果在更換輪胎後行駛中發現方向盤有抖動的現象，建議請到中華三菱體系服務廠檢修。

(3)為了行車安全起見，請勿同時使用不同型式的輪胎或不同規格尺寸的輪胎。

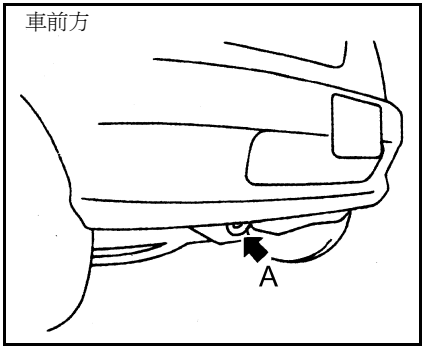

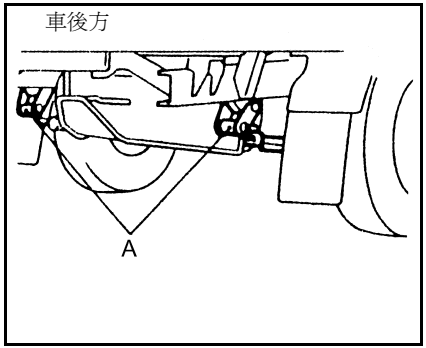

■ 車輛拖吊的方法

您的車輛可以利用其它車輛，以繩索拖吊或拖吊車拖吊。

● 以繩索拖吊時

(1)將拖吊用繩索的一端固定到圖示的拖吊鉤（A）。

※注意

(1)請勿將繩索固定在拖吊鉤（A）以外的其它部份，否則會造成車身的損壞。
(2)請小心使用拖吊用的繩索並儘可能讓繩索保持水平。因為傾斜拉緊的拖吊繩會損傷到車身。
(3)請勿嘗試將陷入溝裡的車輛強行拖出，因為此時拖吊的繩索無法保持水平，而會損傷車身。

※注意

若您的車輛被拖吊，請務必注意下列事項：
(1)將排檔桿排入空檔（手排車）或N檔（自排車）。
(2)4WD的車型必須切換成2WD。
(3)拖吊速度請確實遵守交通法令所規定的範圍內。此外，如果您的車子是自動變速箱的車輛，請務必遵守下列規定。
　拖吊速度：30km/h以下
　拖吊距離：30km以內
(4)如果變速箱故障或損壞，或者裝有自動變速箱的車輛，其被拖吊的距離必須超過30公里，請務必以後輪離地的方式拖吊。
(5)將點火開關轉到ACC或ON的位置，使方向盤可以自由轉動。
(6)按下危險警告燈開關。
(7)拖吊過程中，前部車的駕駛人應該保持密切的聯繫，且車輛應以低速行駛。
(8)請勿急起步或緊急煞車，以免車輛碰撞。

(9)若引擎並未發動，則煞車輔助裝置與動力轉向系統將無法作用，因此需要較大的煞車踏力與轉向力量，而使得操作變得較困難。
(10)若拖吊時會行經長下坡路段，則煞車可能會因過熱而減弱，請車輛交由拖車載運。
(11)使用車頭的拖車鉤時，請特別小心，避免使車身受損。
(12)為了避免吸入拖車的排放廢氣，請將空氣選擇桿設定在室內循環模式。
(13)拖吊其他車輛時，被拖吊車輛的重量，必須小於您的車輛重量。
(14)如有下列情形，建議您立即通知中華三菱體系服務廠處理。
・引擎可以運轉，但車輛卻無法行駛，或者有正常的噪音發生。
・自動變速箱內無自動變速箱油。

● 利用拖吊車拖吊車輛時

當您的車子被拖吊車拖吊時，應將後輪抬起，以避免後輪與路面接觸。

※注意

(1)4WD 的車型必須改換成 2WD 的狀態。
(2)車輛的後輪必須確實地放置在拖吊車的拖架上來進行拖吊，否則會造成動力傳動機構的溫度上升，而導致損壞。

■ 引擎過熱時

如水溫錶指針指示在紅色區域，表示引擎有過熱現象，遇此情形，請立即依照下列方法處理：
(1)將車停在安全的地方。
(2)讓引擎持續運轉，並將前座椅椅墊抬起，使引擎室得以通風散熱。
(3)確認水箱風扇是否轉動，若風扇不轉，須立刻將引擎熄火，並聯絡中華三菱體系服務廠處理。

※注意

(1)抬起座椅墊時請小心，不要被熱的椅墊或溢出的熱水或蒸氣燙傷。
(2)高熱的水蒸氣可能會噴開副水箱的蓋子，請特別小心。
(3)當引擎處於熱車狀態時，請勿嘗試打開水箱蓋。

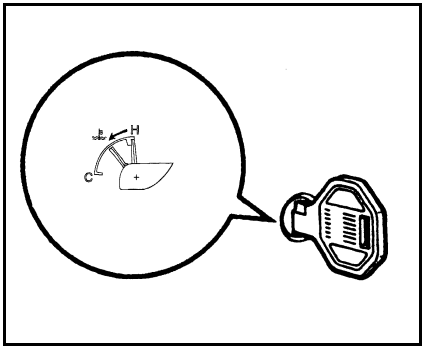

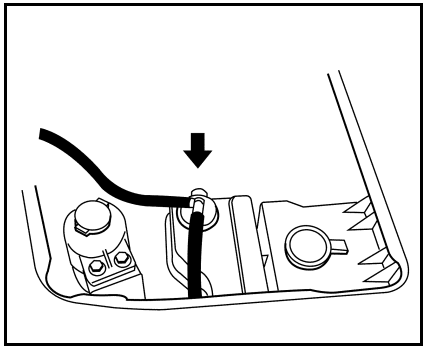

(4)等到引擎冷卻水溫度下降之後，再將引擎熄火。

(5)檢查副水箱的冷卻液高度，如果已經沒有冷卻液，則在打開副水箱蓋前先確認引擎已經冷卻，否則冒然打開副水箱蓋時，有可能會被熱蒸氣或是滾燙的冷卻液燙傷。

(6)如果有必要，則補充冷卻液到水箱和／或副水箱。

※注意

在引擎還很熱的時候，若立即將冷水加入到水箱中，會造成汽缸蓋及汽缸體龜裂，因此，請在引擎運轉中將水一次一點加入水箱中。

(7)檢查水箱水管是否會漏水，以及風扇皮帶是否鬆脫或損壞。

如果冷卻系統或風扇皮帶不良，建議立即到中華三菱體系服務廠修理。未修復前不可再繼續行駛，否則引擎過熱現象仍會再發生，且會造成引擎嚴重受損。

■ 電瓶沒電時

如果因電瓶沒電或損壞而使車輛無法起動時，可用另一輛車的電瓶以跨接線連接的方式來發動引擎。

※警告

請勿嘗試以拖車或推車方式來發動引擎，以免車輛受損。

請依照下列所述的程序發動引擎：

(1)儘量讓車輛彼此靠近，使跨接線能夠連接，但必須確定車輛之間沒有接觸。如果車輛之間彼此有接觸到，則可能會造成車身短路，如此一來，您不僅無法起動引擎，而且可能會使電路系統燒毀。

※注意

本車的電壓規格為 12V，所以必須以 12V 的電瓶作為救援用的電瓶，否則會損壞車上電器。

(2)車輛的移動可能會使您受傷，所以應確實將手煞車拉起，並將自動變速箱排至 "P" 檔位，手動變速箱排至空檔。

(3)將點火開關轉到 OFF 位置。

備註：

1. 關掉所有燈光及其電氣負載，以避免連接跨接線時產生火花，以及節省電瓶的耗電量。
2. 廂型車的電瓶位於後排座椅右後方地毯的下面；貨車的電瓶位於貨床的左下方。

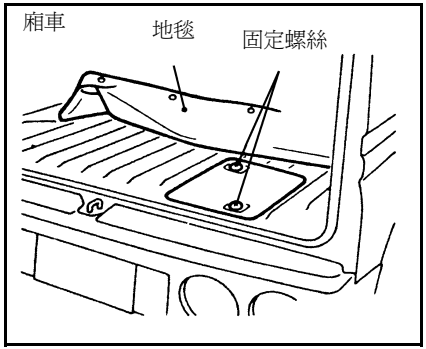

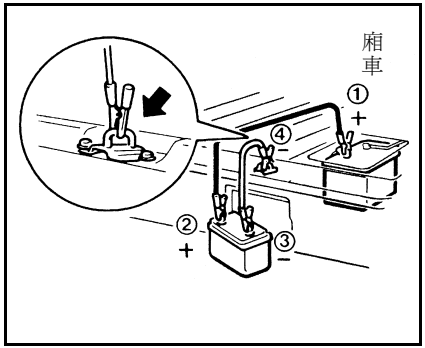

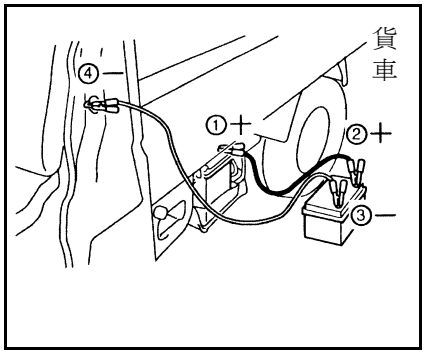

(4)將跨接線的一端連接到沒有電的電瓶正極（＋）上，並將另一端接到救援電瓶的正極（＋）上。

(5)將另一條跨接線的一端連接到救援電瓶的負極（－）上，並將另一端連接到遠離沒有電之車輛的車身本體上。
(6)起動救援車輛的引擎，並讓其怠速運轉幾分鐘，然後發動沒有電的車輛。
(7)在引擎起動後，以相反的順序拆下救援電線（跨接線）。

備註：

1. 在連接救援電線到電瓶的正極樁頭前，請先將樁頭上的套蓋拆下。
2. 使用適合電瓶規格的救援電線。
3. 使用救援電線之前，請先檢查其是否有損壞及腐蝕的情形。

※警告

(1)請確實遵守①→②→③→④的連接順序。
(2)確定接頭④已確實連接到車身本體上，如果接頭直接接到電瓶負極，則從電瓶產生的可燃氣體可能會點燃而爆炸。
(3)連接救援電線時，請勿將正極線接到電瓶負極，否則會產生火花，而且可能會導致電瓶爆炸。

※注意

請小心使用救援電線，勿讓正負極夾子碰觸在一起。

※警告

(1)直接對車上的電瓶充電，可能會造成電瓶著火及爆炸；或者可能會對車輛造成損害。如果必須在車上充電，則必須先將電瓶的負極端子拆掉。
(2)火花、香煙及火源應遠離電瓶，以避免電瓶爆炸。
(3)電瓶在封閉的空間內充電或使用時，應保持適當的通風。
(4)充電之前，請先將電瓶上的所有電瓶液充填孔塞拆下。
(5)電瓶液是具有腐蝕性的稀硫酸。如果皮膚、眼睛、衣服或車輛的漆面沾到電瓶液時，應馬上用大量的清水沖洗。如果是眼睛沾到，除了沖水外，還必須立即送醫。
(6)在電瓶附近工作時，請戴上護目鏡。
(7)電瓶應放在兒童接觸不到的地方。

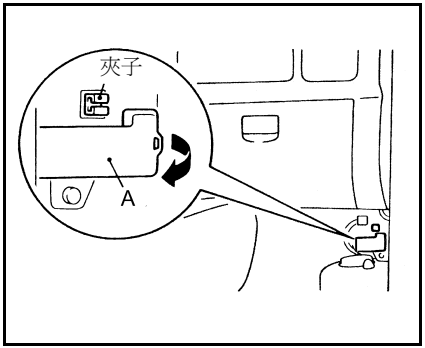

■ 保險絲

為防止電路系統因短路或過載而造成損壞，每一個迴路均裝有保險絲提供保護。保險絲盒位於車內及引擎室。

● 車內保險絲盒的位置

車內的保險絲盒是位於儀錶板的右下方，如上圖所示。用手將保險絲盒蓋A的右方部位朝自己的方向拉，便可折下保險絲盒蓋。

車內保險絲編號

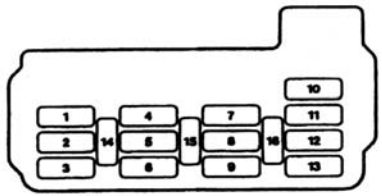

N29B190A

● 保險絲負載容量

保險絲盒蓋印有電路系統符號及保險絲容量。

備註：

1. 備用保險絲裝在保險絲盒內。更換保險絲時，以相同容量的保險絲替換。
2. 因車輛型式及規格的不同，有些迴路的保險絲並沒有安裝在您的車上。

車內保險絲

編號	符號	電路系統	顏色	容量
1		中控鎖	黃	20A
2		室內燈	紅	10A
3		擋風玻璃雨刷	藍	15A
4		暖氣	黃	20A
5	--	—	—	※
6		後擋風玻璃除霧線	藍	15A
7		點煙器	藍	15A
8		倒車燈	紅	10A
9		照明燈	紅	10A
10		—	黃	20A
11		繼電器	紅	10A
12		音響	紅	10A
13		儀錶	紅	10A
14	--	備用保險絲	紅	10A
15	--	備用保險絲	藍	15A
16	--	備用保險絲	黃	20A

因車輛型式及規格不同，某些迴路的保險絲並沒有安裝在您的車上。
※：無保險絲（空的）

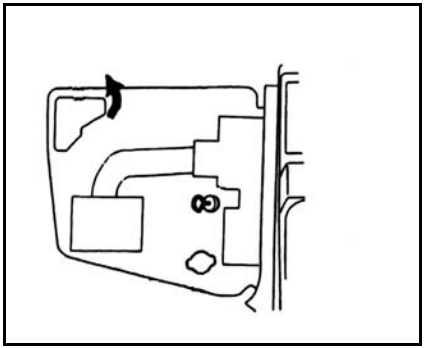

2. 引擎室保險絲盒的位置
引擎室內的保險絲盒位於副駕駛座椅下之引擎室內，如上圖所示的位置。拔起保險絲盒蓋之鎖扣並向時拉起，即可拆起保險絲盒蓋。

引擎室保險絲編號

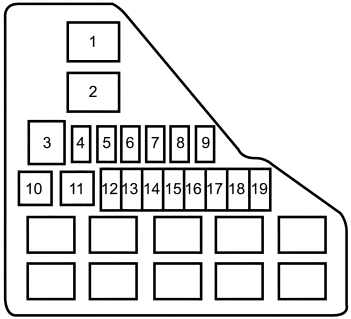

引擎室保險絲

編號	符號	電路系統	顏色	容量
1		發電機	黃	60A
2		ABS 系統	黃	—
3		點火開關	黃	60A
4		霧燈	藍	15A
5		前空調	藍	15A
6		危險警告燈	紅	10A
7		引擎控制迴路	白	25A
8	STOP	煞車燈	紅	10A
9		後空調	藍	15A
10		風扇馬達	粉紅	30A
11		電動窗	粉紅	30A
12	—	—	—	—
13		引擎控制迴路	藍	15A
14		引擎控制迴路	藍	15A
15		喇叭	紅	10A
16		頭燈(左近光)	紅	10A
17		頭燈(右近光)	紅	10A
18		頭燈(左遠光)	紅	10A
19		頭燈(右遠光)	紅	10A

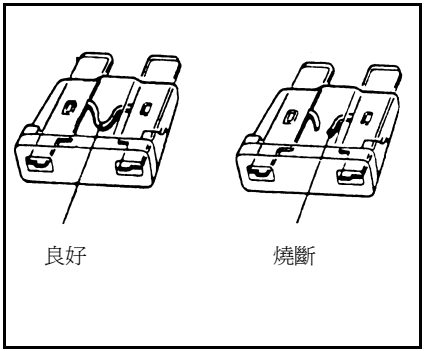

■更換保險絲

(1)更換保險絲前，請先關掉電器開關，並將點火開關旋至"LOCK"位置。
(2)取下保險絲盒蓋。
(3)請參考保險絲盒蓋的電氣系統符號，檢查發生故障的保險絲。
(4)車內的保險絲盒內有放置保險絲拔出器。先將保險絲拔出器從保險絲盒取出，然後使用保險絲拔出器將保險絲從保險絲盒垂直拔出。如果保險絲沒有燒斷，則可能是其它因素造成的故障，建議您直接到中華三菱體系服務廠檢查。

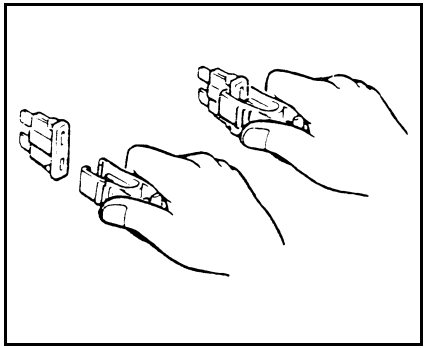

(5)將容量相同的新保險絲牢固插入。

※注意

(1)如新插入的保險絲不久即燒斷，可能是電路系統故障，建議請到中華三菱體系服務廠檢修。
(2)在任何情形下，請勿使用比規格容量大的保險絲，或使用諸如電線、薄金屬片之類的代用品，如這樣做將導致電線發熱及火災。

■更換燈泡

更換燈泡之前，確認燈泡的開關已關閉。另外，不可以用手碰觸新燈泡的玻璃部位，否則當燈泡發熱時，留在燈泡上的油脂（皮膚的油脂）會被蒸發，此蒸氣會凝結在反光片上，造成反光片的表面模糊不清，進而影響燈泡的亮度。

● 燈泡額定規格

更換燈泡時應該使用相同規格與型式之燈泡。可於燈泡基座找到明確之標示。

外部

頭燈、遠光燈／近光燈.....60/55W
位置燈 5W
前方向燈..... 21W
側方向燈 5W
前霧燈..... 55W
後方向燈..... 21W
煞車燈及尾燈..... 21/5W
倒車燈..... 15W
牌照燈..... 10W
第三煞車燈 5W

內部

室內燈.....10W

※注意

頭燈燈罩在雨天或洗車弄濕時，燈罩內部可能會暫時起霧，這並不表示有問題。因為當燈罩內、外側溫度不同時，可能會造成燈罩內部起霧，如同雨天時擋風玻璃會起霧一樣。但是，若在燈罩內側有大量水滴或燈光內部已積水，則請至中華三菱體系服務廠檢修。

☞MEMO

車輛的配備與規格

儀錶和控制 ---------- 74
內裝 ---------- 75
外觀 ---------- 76
引擎室 ---------- 77
規格表 ---------- 78

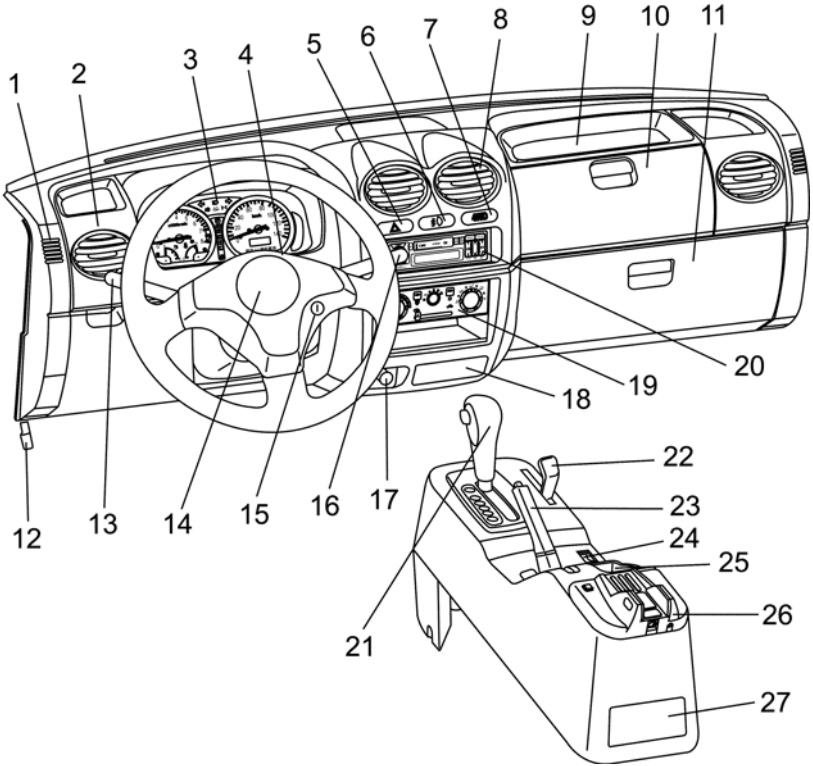

■ 儀錶和控制

1. 側窗除霧出風口
2. 側出風口
3. 儀錶
4. --
5. 危險警告燈開關
6. 霧燈開關
*7. 4WD 開關
8. 中央出風口
9. 儀錶置物盒
10. 上手套箱
11. 下手套箱
12. 燃油加油口外蓋釋放桿(箱車)
13. 頭燈綜合開關
14. 喇叭
15. 點火開關
16. 檔風玻璃雨刷和噴水器開關
17. 點煙器(選購件)
18. 煙灰盒
19. 空調開關
*20. 音響
*21. 排檔桿
*22. 加油箱排檔桿(4WD)
23. 手煞車拉桿
24. 置物盒
*25. 前置杯架
26. --
*27. 後置杯架

● 廂車

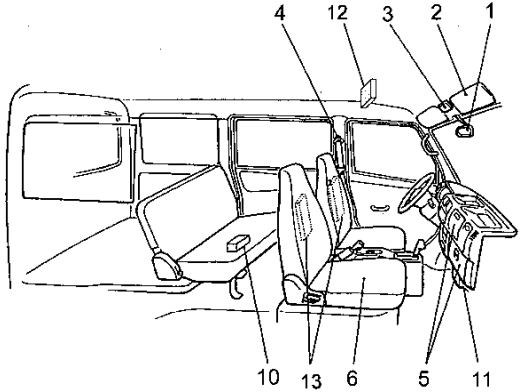

● 貨車

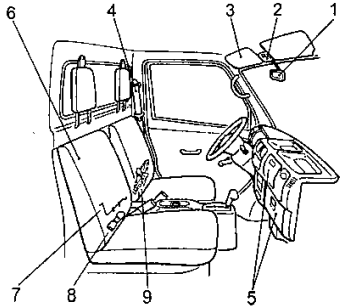

■ 內裝

1. 室內後視鏡
2. 遮陽板
3. 室內燈
4. 安全帶
5. 手套箱
6. 座椅
7. 千斤頂搖把(貨車)
8. 工具包(貨車)
9. 千斤頂(貨車)
10. 工具盒(廂車)
*11. --
*12. --
*13. --

■ 廂車

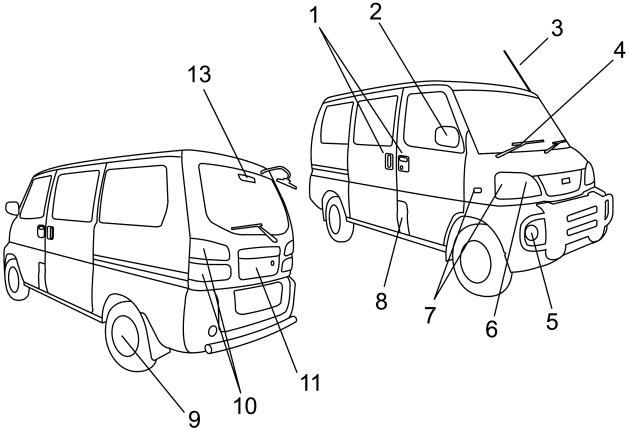

■ 貨車

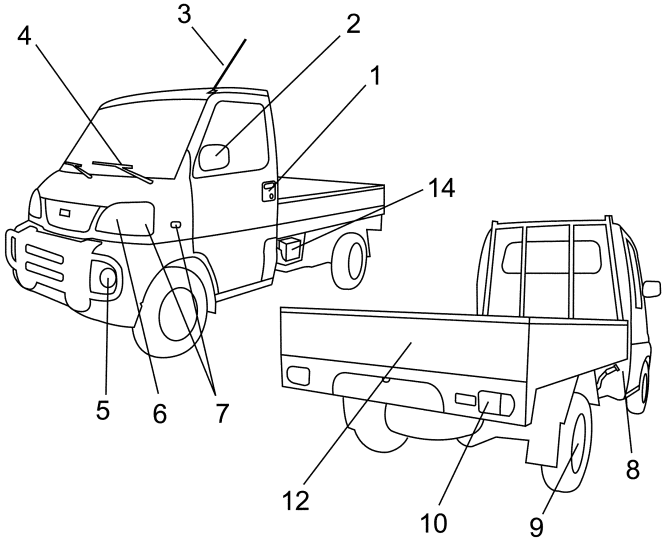

■ 外觀

1. 車門
2. 車外後視鏡
3. 音響天線
4. 雨刷
5. 霧燈
6. 頭燈
7. 方向燈
8. 燃油加油口
9. 車輪
10. 後綜合燈
11. 尾門(廂車)
12. 貨床(貨車)
13. 第三煞車燈(廂車)
14. 電瓶(貨車)

C12D 引擎

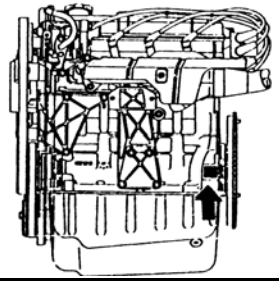

■ 引擎號碼

引擎號碼打刻在汽缸體上，如上圖所示的位置。

■ 車型規格表（貨車）

主要規格 ＼ 車型			卡排	
			2WD	4WD
車身尺寸	全長	(mm)	4100	
	全寬	(mm)	1560	
	全高	(mm)	1940	
	軸距	(mm)	2610	
引擎	型式		四缸直列 DOHC，C12D	
	缸徑×行程		74.5mm×68.7mm	
	總排氣量		1198c.c.	
	壓縮比		10：1	
	最大馬力		76PS/5800rpm (DIN)	
	最大扭力		10.7kg-m/4300rpm (DIN)	
	供油方式		多點噴射式	
	燃料		92 無鉛汽油	
	油箱容量		48 公升	
性能	最小迴轉半徑		4.8 m	5.2 m
	煞車效能		車重 60%以上	

主要規格 \ 車型		千排	
		2WD	4WD
電氣	電瓶	12V-36AH	
	發電機	12V-70A	
	點火方式	電子點火	
傳動	傳動方式	後輪驅動	切換式，四輪驅動
	離合器型式	乾單板式	乾單板式
	變速箱齒輪比	3.992/2.150/1.432/ 1.000/0.862/ Rev 4.220	4.200/2.250/1.378/ 1.000/0.807/ Rev 3.776 L:1.672 H:1.0
	最終減速比	5.375:1	6.142:1
懸吊	前	支柱式獨立懸吊，螺旋彈簧	
	後	車軸式，葉片彈簧	
煞車	系統	液壓雙迴路，附真空輔助器	
	型式	前碟後鼓	
輪胎		165/80 R13	
污染防治系統	排氣系統	觸媒轉化器	
	EEC	活性碳罐儲存式	
	PCV	封閉式	
備註欄		1.實際配備以實車為主。	

（相同）

主要規格 ＼ 車型		1.2L	
		2WD	4WD
尺寸	全長	4105	4165
	全寬	1560	
	全高	1970	
	軸距	2610	
引擎	型式	四缸直列 DOHC，C12D	
	缸徑×行程	74.5mm×68.7mm	
	總排氣量	1198c.c.	
	壓縮比	10：1	
	最大馬力	76PS/5800rpm (DIN)	
	最大扭力	10.7kg-m/4300rpm (DIN)	
	供油方式	多點噴射式	
	燃料	92 無鉛汽油	
	油箱容量	48 公升	
性能	最小迴轉半徑	4.8 m	5.2 m
	煞車效能	車重 60%以上	
輪胎		165/80 R13	
污染防治系統	排氣系統	觸媒轉化器	
	EEC	活性碳罐儲存式	
	PCV	封閉式	

主要規格 \ 車型		1.2 L 2WD	1.2 L 4WD
		手排	
電氣	電瓶	12V-36AH	
	發電機	12V-70A	
	點火方式	電子點火	
傳動	傳動方式	後輪驅動	切換式，四輪驅動
	離合器型式	乾單板式	乾單板式
	變速箱齒輪比	3.992/2.150/1.432/ 1.000/0.862/ Rev 4.220	4.200/2.250/1.378/ 1.000/0.807/ 倒檔 3.776 L:1.672 H:1.0
	最終減速比	5.375:1	6.142:1
懸吊	前	支柱式獨立懸吊，螺旋彈簧	
	後	車軸式，葉片彈簧	
煞車	系統	液壓雙迴路，附真空輔助器	
	型式	前碟後鼓	
備註欄		1.實際配備以實車為主。	

☞MEMO

上鎖與開鎖

鎖匙 ----------84
車門 ----------84
兒童安全鎖(中門) ----------88
中控鎖----------86
遙控中控鎖----------86
尾門----------86
前車窗 ----------87
貨床欄板 ----------90

■ 鑰匙

鑰匙適用於車輛上所有的鎖及啟動引擎，請將一把鑰匙置於安全處妥善保管，以防不時之需。

備註：

實際配備以實車為準

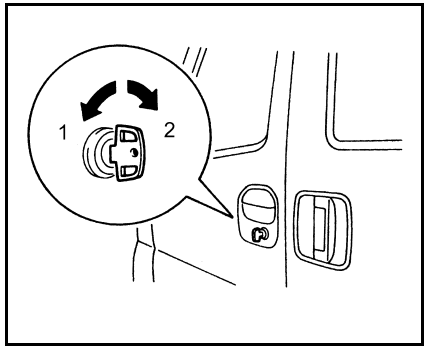

■ 車門

● 從車外操作（用鑰匙）

1－上鎖
2－開鎖

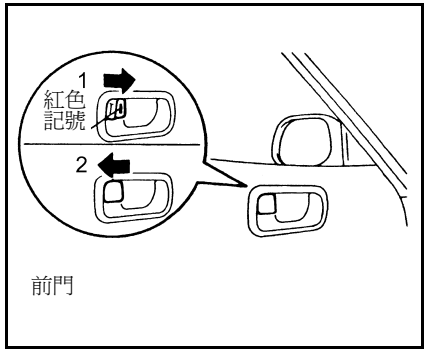

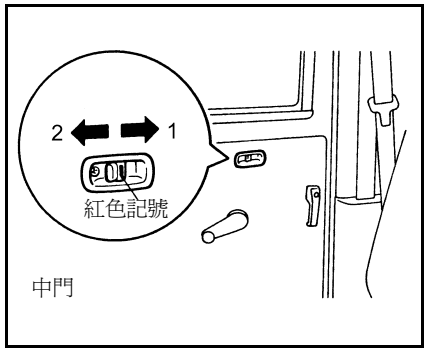

● 自車內操作鎖扣

1－上鎖（鎖扣往前扳動）
2－開鎖（鎖扣往後扳動）

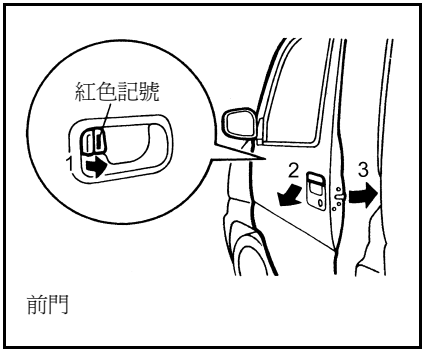

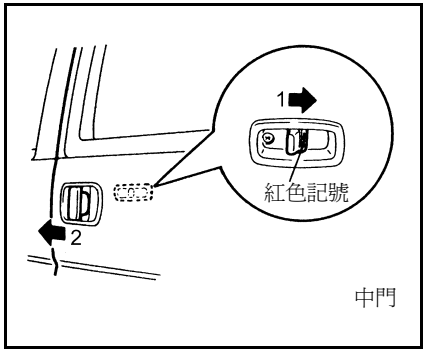

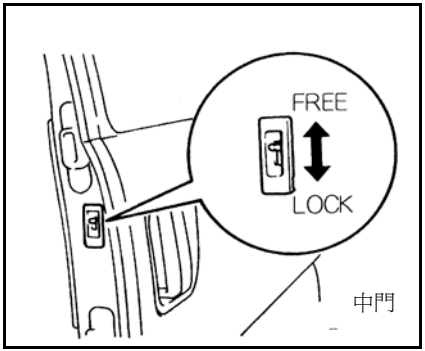

● 不用鑰匙的上鎖方法

前門

將外側鎖扣往前扳(1)，然後將外側門把手往外拉(2)時，將門關上(3)。

※注意

(1)確定所有車門均上鎖。如車門沒有上鎖而行駛時，容易發生危險。
(2)不可將兒童單獨留在車內。
(3)鑰匙在車內時，不可將車門上鎖。
(4)打開車門時，注意行人、車輛，並讓其先行。

中門

將內側鎖扣往前扳(1)，然後將中門往前推(2)把門關上。

■ 兒童安全鎖(中門)(若有此配備)

FREE－解除
LOCK－上鎖

在左右兩側的中門裝有兒童安全鎖，當您的小孩坐在後座時請使用此裝置，以防止小孩在行駛中擅自打開車門而發生危險。

當兒童安全鎖撥桿在 LOCK 位置時，無法自車內打開中門，需從車外才能打開中門。

當兒童安全鎖撥桿在 FREE 位置時，則無論自車內或車外皆可打開中門。

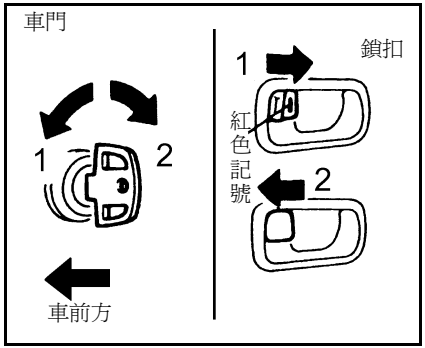

■中控鎖（選配）

使用駕駛座車門上的鎖扣，或者在駕駛座車門使用鑰匙上鎖或開鎖時，均可使所有車門及尾門同步上鎖及開鎖。

1－上鎖　　2－開鎖

備註：

1. 每一車門均可使用該門上的鎖扣，各自上鎖或開鎖。
2. 如果連續操作上鎖和開鎖時，將使中控鎖內部之保護迴路作用而使中控鎖無法操作。如發生此一情況，請等候一分鐘左右再使用鎖扣或鑰匙。

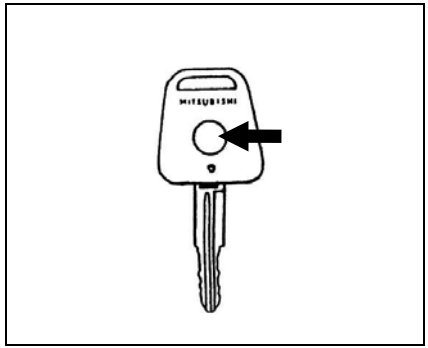

■遙控中控鎖（選配）

按下遙控開關，則門鎖會依您所需打開或上鎖。

備註：

(1)如果按下遙控開關，三十秒內未開門，則車門會自動上鎖。

(2)遙控開關的操作距離大約是距車6公尺左右的距離，但是如果在靠近電視發射站、發電機或電台的地方，則遙控開關的操作範圍會受到影響。

(3)按下遙控開關之後，如果車門無法上鎖或開鎖，則可能需要更換遙控器的電池。

(4)如果您的遙控開關遺失，請聯絡中華三菱體系服務網中心購買遙控開關。

注意

(1)請勿將遙控器放在陽光直接照射的地方，以避免遙控器受熱故障。

(2)遙控開關是精密的電子裝置，因此必須注意下列幾點：
- 請勿讓遙控開關受到震動。
- 遙控開關應保持乾燥。
- 請勿分解遙控開關。

(3)根據交通部電信總局低功率電波輻射性電機管理辦法中指示：
- 經型式認證合格之低功率射頻電機，非經許可，公司、商號或使用者均不得擅自變更頻率、加大功率或變更原設計之特性及功能。
- 低功率射頻電機之使用不得影響飛航安全及干擾合法通信；經發現有干擾現象時，應立即停用，並改善至無干擾時方得繼續使用，其合法通信係指依電信法規定作業之無線電通信。低功率射頻電機須忍受合法通信或工業、科學及醫療用電波輻射性電機設備之干擾。

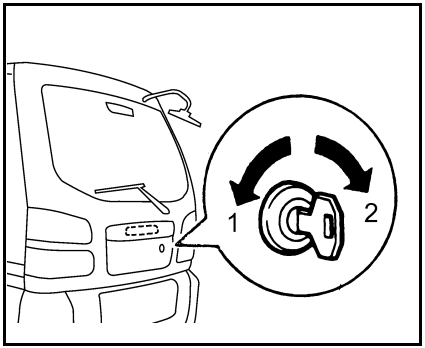

■ 車門

1－上鎖　　2－開鎖

將鑰匙往開鎖(2)方向轉動，然後將外把手往上拉，即可開啟車門。關閉車門後，將鑰匙朝上鎖(1)方向轉動，以將車門上鎖。

如使用駕駛座車門鎖扣將車門上鎖或開鎖時，仍可使用鑰匙開鎖及上鎖。

※注意

(1)當關閉車門時，不要壓到雙手。

(2)行駛前，確定車門已確實關緊。如行駛中車門打開時，不僅會使貨物掉落，且會使廢氣流入車內。

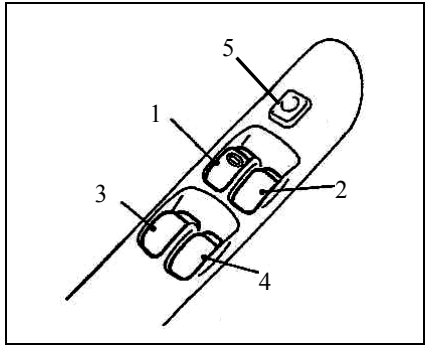

■ 前車窗

● 電動窗(選配)

電動窗僅在點火開關在 ON 位置時方可作動。

當壓下以下的開關時，各車門的電動窗會分別作用：

1－駕駛座車窗

2－前乘客座車窗

3－無配備

4－無配備

5－鎖定開關

※警告

(1)在操作電動窗之前，確認不會有任何東西會被夾到（例如：頭、手、手指等）。
(2)離開車輛時，務必將鑰匙拔下。
(3)千萬不要讓小孩和無法完全操作電動窗的人單獨留在車內。

備註：

一旦電瓶線拆下或更換保險絲，在接上電瓶線後，車窗可能無法正常的作動。在此種情況下，請以下列步驟操作所有車窗：
若車窗為打開狀態，請重覆扳起電動窗開關，直到車窗完全關閉。在車窗完全關閉之後，再次扳起電動窗開關約 1 秒鐘，車窗將會回復其正常的操作。

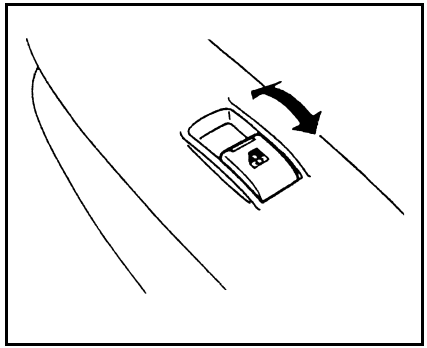

● 乘員側

乘員側的開關，可以用於操作前面乘員側的車窗。向下按此開關，即可以打開該車窗，向上扳起則可以將車窗關閉。

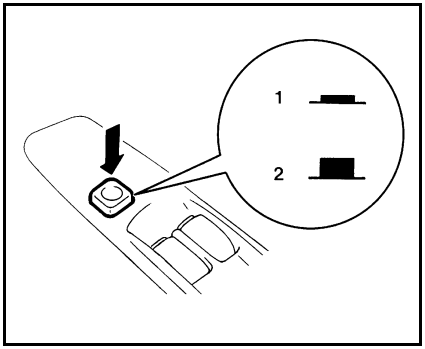

● 鎖定開關

當按下此開關時（1），乘客側的開關就不能打開或關閉車窗，駕駛員側的開關除了只能打開自己側的車窗外，也不能打開或關閉其它的車窗。要解除鎖定狀態時，請再按一次這個開關（2）。

※警告

小孩子可能會玩弄開關而導致頭、手遭車窗夾到的危險。因此，駕車載有小孩時，應按下車窗鎖定開關，使乘客側的開關無法作動。

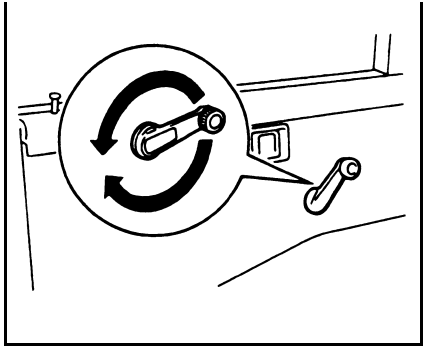

● 手動前車窗

旋轉搖桿即可打開或關閉前門的車窗。

※注意

離開車輛時，確認所有的車門及車窗都已關妥。

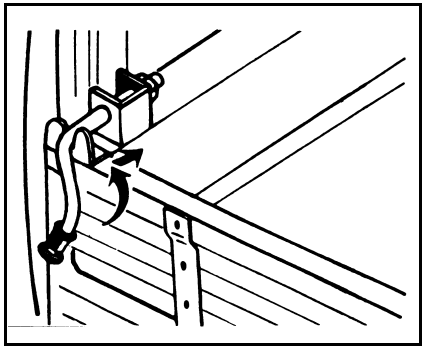

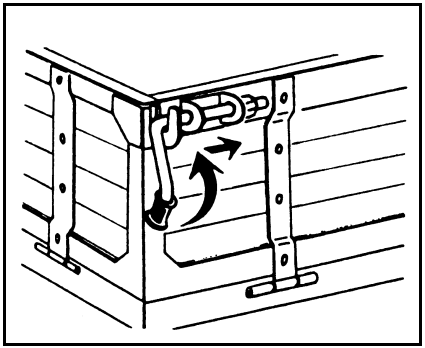

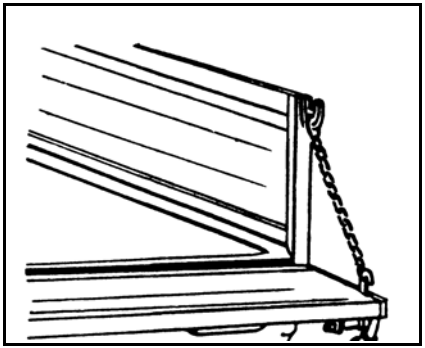

■貨床欄板

● 木床車

打開邊欄板

打開邊欄板時，將固定側欄板前後固定把手依圖示箭頭方向操作，即可鬆開邊欄板。

打開後欄板

依圖示箭頭方向操作，鬆開固定後欄板左右兩側之固定把手，即可打開。

後欄板鍊條

為便於使用上之需要，為避免尾燈被遮住而影響後方車輛看到燈光的變化，後欄板放下時，必須用此鍊條固定。

※注意

車輛行駛時，如果後欄板開啟而沒有用鍊條固定，由於尾燈被後欄板遮住，容易因此造成追撞事故。

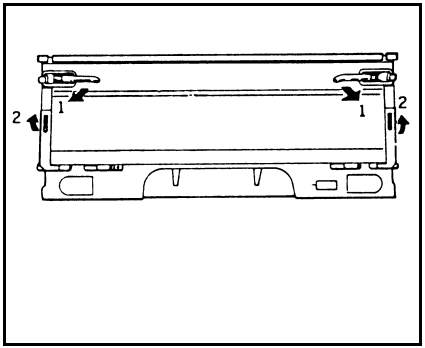

● 鐵床車

打開邊欄板及後欄板
將後欄板與邊欄板之托架1及2打開即可放下邊欄板及後欄板。

※警告

後欄板放下時，車尾燈會被遮住而影響後方車輛看到燈光的變化情形，所以在此情形下請勿行駛，以策安全。

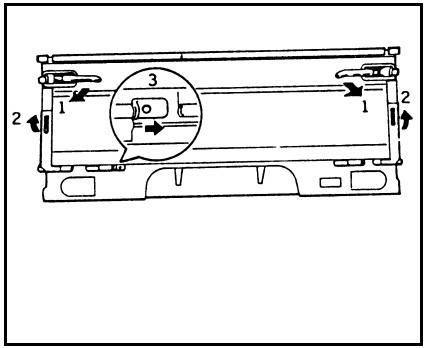

後欄板的拆卸方法

先將後欄板與邊欄板之間的托架打開，然後把後欄板左下端螺絲(3)拆下，再將後欄板稍微向右移動，即可拆下。

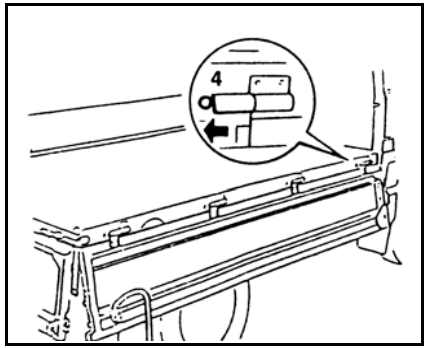

邊欄板的拆卸方法

打開邊欄板後，將螺絲(4)拆下並把邊欄板向後移動，即可拆下。

☞MEMO

座椅與安全帶

前座椅 ---------- 94

第二排座椅 ---------- 96

第三排座椅 ---------- 98

頭枕 ---------- 99

座椅安全帶 ---------- 100

兒童乘坐時的安全 ---------- 101

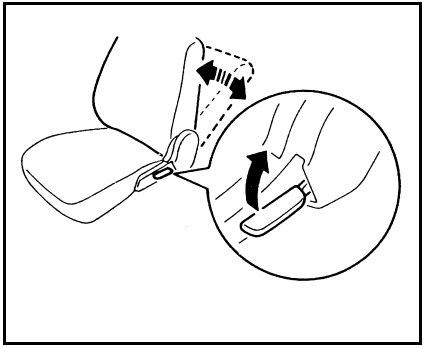

■ 前座椅

將駕駛座調整至能舒適操作踏板、儀錶板的開關及方向盤，以及視野最好、乘坐最舒適的位置。

● 椅背的傾斜＜廂車＞

椅背調整桿向上拉，椅背會自動向前摺疊，然後身體往後倚靠到舒適的位置，再放鬆調整桿，即可固定椅背在此位置。

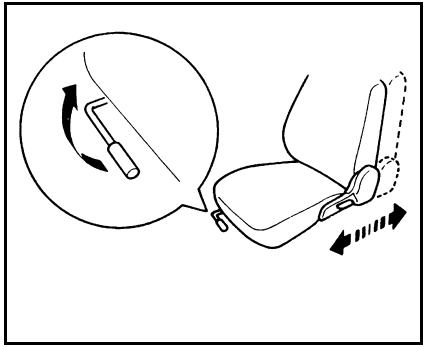

● 座椅前後的調整＜廂車＞

前座椅前後調整桿在座墊前緣右側，將調整桿依圖示箭頭方向拉動時，即可前後調整座椅至適當的位置。

調整後放鬆調整桿，使座椅能固定住。

備註：

座椅調整後，請向前、向後試著滑動座椅，以確認座椅是否已定位。

※注意

(1)在行駛前記得調整座椅。
(2)調整後，確認座椅已確實鎖定。
(3)行駛時，不要放置墊子或類似的物品在您的背部和椅背之間，如此會降低頭枕在意外發生時的保護效果。
(4)行駛時，不要斜躺在椅背上，以避免突然煞車時產生危險。

※警告

(1)為了減少前座乘客在車輛發生碰撞或緊急煞車時的傷害，搭乘車輛時，應將椅背調整到接近垂直的角度。椅背傾斜會降低安全帶的保護效果。同時乘客也有可能從安全帶下滑出受傷。
(2)在操作椅背調整桿時，因椅背的傾斜機構為彈簧式，因此會使椅背往前彈。所以在使用椅背調整桿時，應坐靠近椅背或用手撐住椅背。

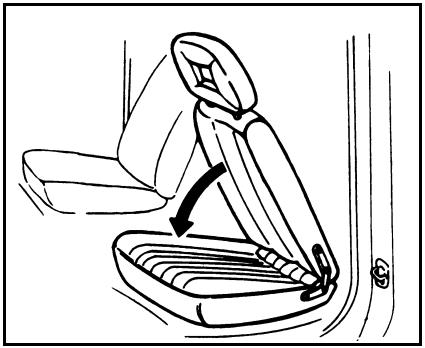

● 座椅的折疊

引擎室位於前座椅的下方，欲調整或維修引擎時，可依下列方法掀起前座椅。

(1)拉住椅背調整桿並將椅背向前折疊。

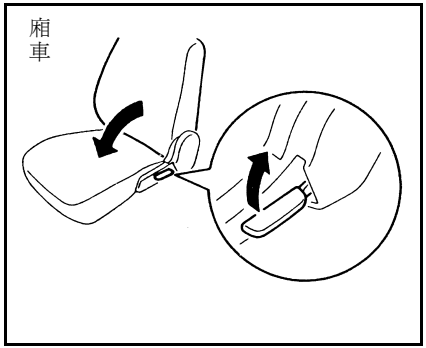

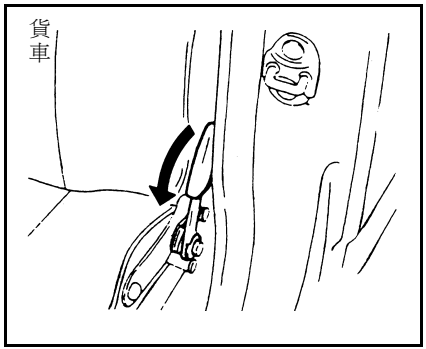

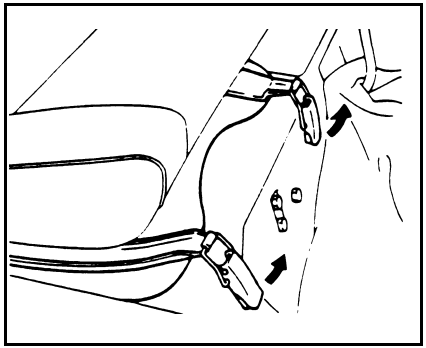

(2)掀起椅墊前方的地毯。

(3)依圖示箭頭方向將座椅固定扣往上拉起，即可讓鉸環自椅墊的掛鉤上鬆開。

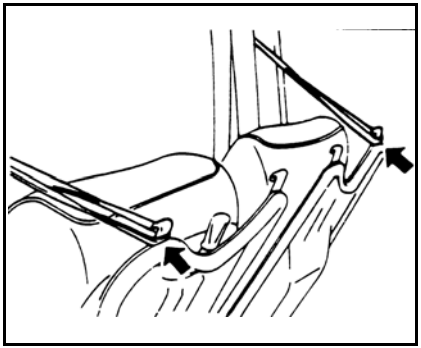

(4)向上提起椅墊，將吊帶扣住椅墊座上的掛鉤，使座椅固定。

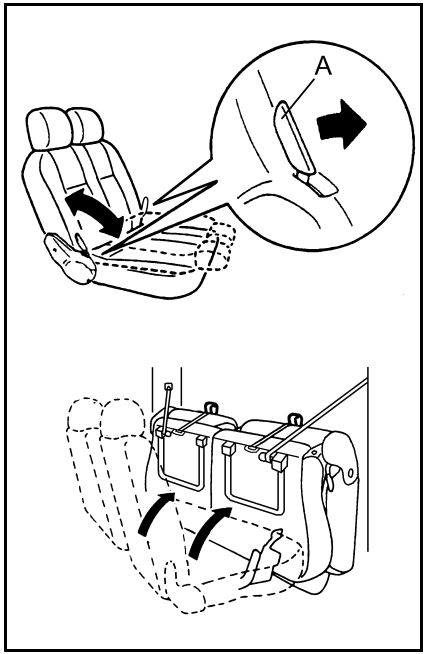

■第二排座椅（廂型車）

● 座椅的折疊

(1)如欲將椅背向前折疊，將椅背上的拉桿(A)往前拉並將椅背往下折疊。

(2)然後再將座椅後側往前抬起。

(3)將吊帶扣住座椅後支撐腳上之掛鉤使座椅固定。

● 復原折疊的座椅

(1)將吊帶從座椅掛鉤上取出。

(2)將座椅向後翻下，然後將椅背向後翻起，確定椅背確實固定在定位上。

※注意

座椅折疊或復原後，應輕輕將椅背前後搖動，以確定座椅固定良好。

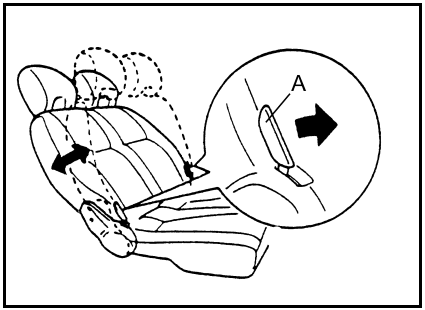

● 椅背的傾斜

將椅背拉桿往前拉，即可使椅背些微往前傾斜，然後再些微往後傾斜到適當位置，並釋放拉桿，此時椅背會固定在定位上。

※警告

汽車後方的貨物放置區不可作為兒童的玩耍場所。汽車行駛中，兒童應坐在座位上(或兒童安全座椅)並用安全帶固定。確定椅背位於垂直位置且固定定位。

※警告

(1)為減少因發生撞擊或緊急煞車所造成的危害，汽車在行駛期間，駕駛與乘客座椅的椅背均應保持在垂直位置，如此可使安全帶發生最大的保護作用。通常在椅背傾斜時，乘客會自安全帶下方滑出而發生危險。

(2)椅背的傾斜機構為彈簧負荷型式。當操作拉桿時，會使椅背回到垂直位置。當使用拉桿，應儘量靠椅背或用手固定。

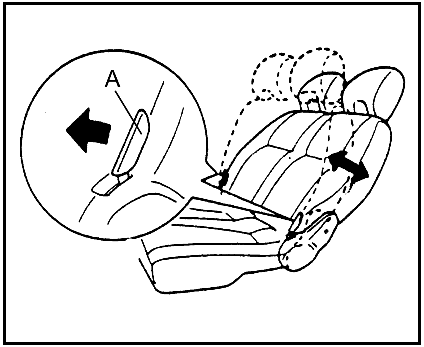

■ 第三排座椅(休旅車選配)

● 傾斜椅背

將椅背拉桿往前拉，即可使椅背些微往前傾斜，然後再些微往後傾斜到所需位置，並釋放拉桿，此時椅背會固定在定位上。

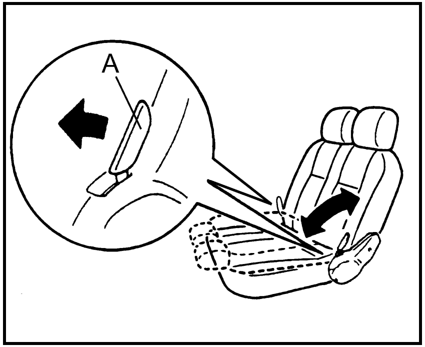

● 折疊座椅

如欲將椅背向前折疊，將椅背上的拉桿(A)往前拉並往前折疊即可。當椅背回至原位時，確認椅背已固定。

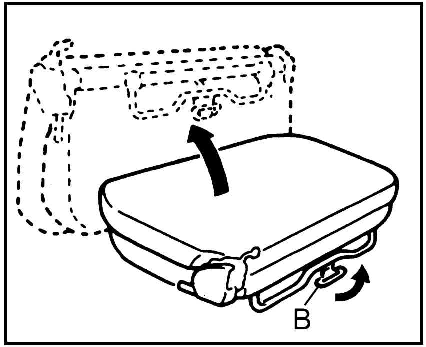

先將座椅頭枕拆下，再將釋放拉鈕(B)與汽車前方拉，再往上拉即可抬起整個座椅。

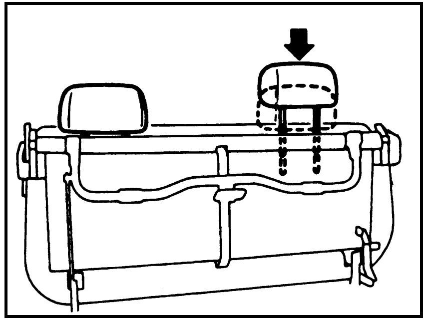

將已拆下的頭枕的固定器插在椅墊和椅背之間。

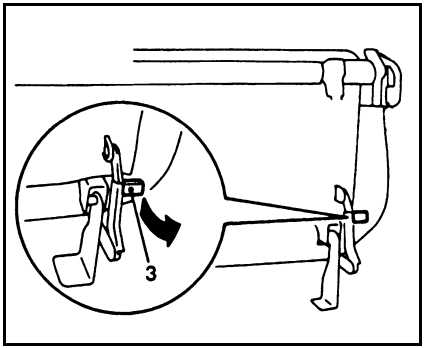

● 復原折疊的座椅

將座椅側邊的拉桿(3)朝箭頭方向拉，即可將座椅往後放下，然後抬起椅背。

※注意

座椅折疊或復原後，應輕輕將椅背前後搖動，以確定座椅固定良好。

※警告

汽車後方外的貨物放置區不可作為兒童的玩耍場所。汽車行駛中，兒童應坐在兒童安全座椅並用安全帶固定。確定椅背位於垂直位置且固定定位。

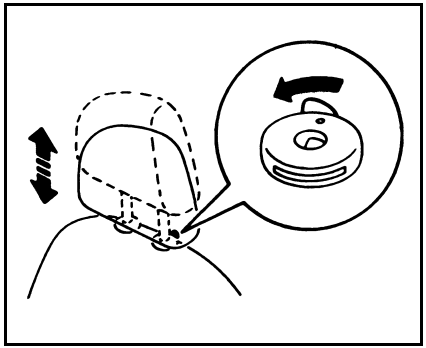

■ 頭枕

● 高度調整

盡可能將頭枕的中心位置調整至與眼睛位置齊平，而不是在頸部位置，以降低事故發生時人員受傷的程度。欲調高時直接將頭枕往上拉，要調低時先壓住鎖扣後，即可調低。

調整高度後，將頭枕輕輕下壓，以確定其是否已定位。

※注意

(1)將頭枕調整至正確的高度，可以保護您的安全。

(2)若將靠墊或類似的物品放置在背部與椅背之間，則會降低頭枕在意外事故發生時的保護效用。

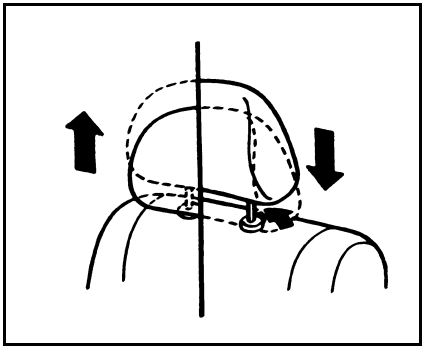

● 拆卸頭枕

將鎖扣壓入並拉起頭枕即可取下。安裝頭枕時，首先確定其正確的安裝方向，然後依箭頭所示方向壓入鎖扣，同時將頭枕插入椅背孔。確認鎖扣已依圖所示正確連接，並將頭枕往上拉，以確定頭枕無法拉出。

※警告

行駛中如頭枕未安裝或調整不當，在意外事故時會造成嚴重危險。因此，當使用汽車時，應正確的安裝頭枕。

■ 座椅安全帶

為了在意外事故發生時保護您及乘客的安全，當您行車時，正確繫好安全帶是非常重要的一件事。

※警告

(1)每一條安全帶僅可一人使用，否則將造成危險。
(2)安全帶的腰帶需繞過髖骨下方，否則發生意外時，會使安全帶鞭住下腹，增加受傷的危險性。
(3)不可讓肩帶放置在手臂下方或其它正常以外位置。
(4)使用安全帶時，不可有任何扭曲現象。
(5)當椅背位於垂直位置時，安全帶可以發揮最大的保護功能。當椅背傾斜時，會使乘客在意外事件中，滑過安全帶而造成人員被安全帶鞭傷或撞上儀錶板。

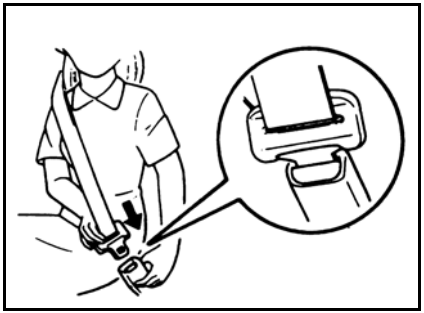

● 3 點式自動安全帶（緊急固定式）

安全帶不必調整，可配合乘坐人員的坐姿、體型而自動調整安全帶長度，當受到強大衝擊時，安全帶自動將身體固定。

繫上時

扣片扣入扣座後，發生“卡”聲即表示已扣入。

將安全帶稍微拉上，調整至適當位置。

備註：

安全帶在鎖定狀態下無法被拉出時，用力拉一下安全帶，然後再放開，然後再一次將安全帶緩緩拉出。

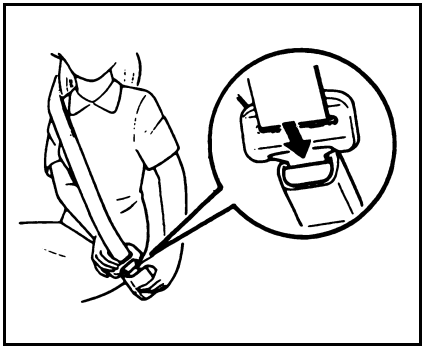

鬆開時

握住扣片按下扣座按鈕。

備註：

因安全帶為自動捲收式，放鬆時請握住扣片，使之緩慢回位。

※注意

(1)腰部的安全帶請務必繫在體骨的位置。

(2)請確認不可扭曲安全帶。

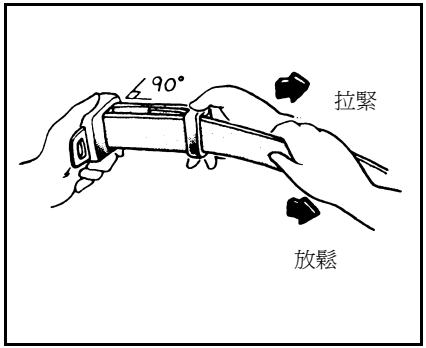

● 長度調整

將安全帶的扣片弄成垂直，依圖示調整至舒適的長度。

扣片扣入扣座時，發生“卡”聲，即表示已扣入。

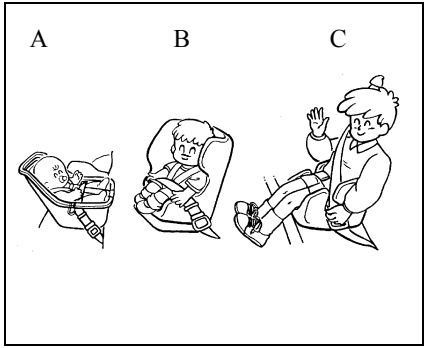

■ 兒童乘坐安全帶

依照政府法令規定:小客車附載幼童（指年齡在四歲以下，且體重在十八公斤以下之兒童。）應依下列規定方式乘坐，法令實施後未依規定乘坐時將會受罰。

1. 一歲以下，或體重未達十公斤之嬰兒，應放置於車輛後座之嬰兒用床，並予以固定。(參考圖A)
2. 一歲至四歲以下，且體重在十公斤至十八公斤之幼童，應坐於車輛後座之幼童用座椅。(參考圖B)
3. 四歲至十二歲以下，或體重在十八公斤至三十六公斤以下之兒童，應坐於車輛後座，並妥適使用安全帶。

4. 每一安全椅以乘坐一位幼童為限。如因幼童體型特殊無法依規定使用者，得選用適當之安全椅或使用適當的輔助椅墊，以便能適當繫上安全帶。(參考圖 C)
請依照兒童的身高、體重，加裝適合及合格的兒童安全椅（指符合國家標準 CNS 11497 汽車用兒童保護裝置並經經濟部標準檢驗局檢驗合格，且標印有商品檢驗標識之安全椅。），並繫上安全帶，乘坐於後座靠門側座位以確保安全。
所有孩童需放置於適合他們年齡及體型之兒童安全座椅中，以獲得最大之保護。

備註：

以上孩童乘坐依年齡、身高及體重之區分方式，若與政府法令規定有差異時，以政府法令規定為準。

※警告

若兒童之身材已無法坐於兒童安全座椅時，應讓其坐於後座，且適當的繫好安全帶。肩帶應跨過肩部上並橫越過胸部，而不可將其置於頸部。腰帶儘可能跨過兒童體骨處。若有需要應使用輔助椅墊，使兒童能正確繫上安全帶。

※警告

行駛中，即使你有繫上安全帶，也不可以將幼兒抱在手上，或讓應幼兒坐於膝上。否則當發生意外事故或緊急煞車時，可能造成兒童嚴重受傷。

前乘客座

※警告

未滿週歲之兒童應置於面朝後之安全座椅中，以使其頸部及脊椎能有足夠之支撐力量，並安裝在後座靠門側座位上，以避免在意外事件中受傷。

※警告

面朝前的兒童安全座椅應安裝在後座靠門側座位上；嚴禁乘座於前座<即使是將座椅往後退到底>，因為兒童若無受到適當防護設備之保護，可能會使兒童受到嚴重傷害或致死之危險，且會違反政府法令規定而受罰。

● 幼兒及兒童

當坐在座椅時，肩式安全帶會與臉部或喉嚨接觸到的兒童，均應使用兒童安全座椅。

兒童的安全保護裝置必須與兒童的體重及高度以及汽車的安裝方法相搭配。

當安裝兒童安全保護裝置時，務必參考由製造廠所提供之使用說明書。如不依廠商說明使用，將造成兒童嚴重受傷。如兒童安全座椅不使用時，應使用安全帶固定或自車內折下，以防止造成兒童或車內其他人員受傷。

備註：

在購買兒童安全座椅前，應將它試裝在乘客座椅上，並確定可以安裝良好。由於安全帶扣環位於座椅椅墊內，引此有可能造成某些兒童安全座椅安裝困難。

如安全帶在束緊後，兒童安全座椅仍可以輕易的往前拉動時，則應選購另一型式的兒童安全椅。

※警告

1. 當安裝兒童安全座椅時，請遵照製造商所提供之指示，及本手冊上之說明，否則可能會造成兒童在意外或緊急煞車時，嚴重或致命的傷害。
2. 安裝後，前、後、左、右拉拉看兒童安全座椅是否穩固，若兒童安全座椅未安裝穩固，則將可能造成您兒童在意外或緊急煞車時嚴重或致命的傷害。
3. 暫時不使用兒童安全防護設備時，也應用安全帶固定穩固，以防止意外時，傷害到兒童或乘客。

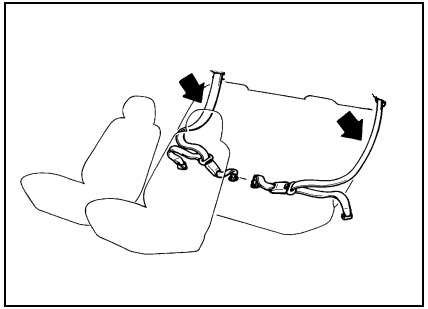

●安裝 3 點式兒童安全座椅（配備緊急/自動束緊機構

安裝 3 點式兒童安全座椅時，必須使用配備緊急束緊/鎖定模式機構之安全帶（安全帶上有標示安全座椅操作方式之貼條）。

後座安全帶，可由一般緊急束緊模式轉換為鎖定模式。當安裝兒童安全座椅時，安全帶必須切換為鎖定模式。

※警告

絕不可安裝兒童安全椅於無配備鎖定模式安全帶的座位上！因為一般緊急束緊模式安全帶無法穩固兒童安全椅，可能造成您兒童在意外或緊急煞車時造成嚴重或致命的傷害。

●安裝

1. 如圖所示，將兒童安全座椅置於後座上。
2. 將安全帶穿過兒童安全座椅，並將扣片插入鎖扣中，直到聽見“卡”一聲。請依照兒童安全座椅之製造商的說明安裝。

3. 安全帶要切換至鎖定模式時，先慢慢將安全帶完全拉出，直到無法再拉出安全帶為止，然後讓安全帶回捲。
4. 在安全帶縮回時，用力拉安全帶，若安全帶鎖住無法再將其拉出，表示已經在鎖定模式。若可將安全帶拉出表示並未切換至鎖定模式，仍處於一般緊急束緊模式，此時需重複進行步驟 3 及 4 之切換作業。

備註：

若重複切換作業數次仍無法切換至鎖定模式，且安全帶上確實有標示使用安全座椅操作方式之有條，應立即回中華三菱體系服務廠檢修。

5. 確認安全帶鎖定後，抓住靠近扣環處之肩帶，並拉緊安全帶之腰帶處以消除任何鬆弛的部分。切記若腰帶部份未拉緊，則兒童座椅將無法固定住。可以用圖中所示之方式，利用自身之體重將兒童座椅壓下，同時將安全帶拉緊。

6. 將兒童放入安全座椅之前，推、拉安全座椅以確認安全座椅是否已固定住。每次使用之前均要如此確認。若兒童座椅未適當固定，則需重複進行步驟 1 至 6 之作業。
7. 要拆下兒童座椅及解除自動鎖定安全帶模式時，先將兒童抱下座椅，解開安全帶扣環，將安全帶從兒童座椅上拆下，然後使安全帶完全捲回。

※警告

讓小孩坐在兒童安全座椅之前，請務必先確認收縮器已由緊急束緊模式轉換為鎖定模式。因為如此，兒童安全座椅才可用自動鎖定裝置固定於座椅上。若無法轉變為鎖定模式時，請至中華三菱體系服務廠進行。兒童座椅系統可能會因緊急煞車或意外而向前移動，並使兒童或其他乘員受到嚴重傷害。

兒童離開安全座椅之後，將安全帶捲回至收縮器內，則鎖定模式便會取消，且安全帶回到正常的緊急束緊模式。

● 載大的兒童

不適合兒童安全椅的兒童（載大的兒童）應乘坐於後座，並且繫上安全帶。
將安全帶的腰帶部分，繫於腹部下方低於髖骨上方的位置，否則在意外發生時，安全帶可能會擠壓兒童的腹部而造成傷害。

※注意

1. 沒有繫上安全帶的兒童於意外發生時可能會衝撞上其它車上乘員或被拋出車外。
2. 不可將兒童單獨留置在車內。如果要離開車輛，請將兒童一起帶下車，以免兒童或車輛發生意外受到傷害，或違反政府法令規定而受罰。

● 孕婦的乘坐安全

※警告

提醒您：孕婦乘車時仍應繫上安全帶，以避免突發狀況發生時傷害到孕婦及胎兒。安全帶使用時，腰帶部份應繞在髖骨上，不可以繞在腹部。
若有任何疑問，請與醫師商量。

● 安全帶的檢查

1. 檢查安全帶是否有割傷、磨損或脫線的情形，以及金屬件是否破裂或變形，若有上述情形，請更換安全帶。
2. 使用中性清潔劑與溫水混合後，清洗髒污的安全帶，脫水乾後，置於陰涼處陰乾。不要對安全帶作漂白或染色的動作，因為這可能會影響安全帶的特性。

※注意

(1)車輛在撞擊後，安全帶總成（包括縮回器及附件）應由中華三菱體系服務廠檢查。我們建議您：車輛撞擊後，應更換安全帶總成，除非是小碰撞，而且安全帶沒有損壞，才可以繼續使用。
(2)不要自行修理或更換安全帶總成，此工作應交給中華三菱體系服務廠處理，以避免不當的處置造成安全帶的效用降低，而導致在意外碰撞時受到嚴重的傷害。

※警告

嚴禁於車上嬉鬧，或將頭、手、足部伸入車窗或座椅後方鐵架空隙中，以免發生手足拉傷或其它意外。

☞MEMO

儀錶與開關的操作方法

儀錶板 ---------- 110
引擎轉速錶 ---------- 111
速率錶 ---------- 111
燃油錶 ---------- 111
里程錶/旅程錶 ---------- 112
水溫錶 ---------- 112
指示燈及警告燈 ---------- 113
頭燈、遠、近光燈和方向燈綜合開關 -- 117
前擋風玻璃雨刷和噴水器開關 -------- 118
前擋風玻璃雨刷和噴水器開關 -------- 119
危險警告燈開關 ---------- 121
後擋風玻璃除霧器開關 ---------- 121
前霧燈開關 ---------- 122
室內燈 ---------- 122

■ 儀錶板

1－引擎轉速錶
2－速率錶
3－燃油錶
4－水溫錶
5－里程錶／旅程錶
6－旅程錶歸零按鈕

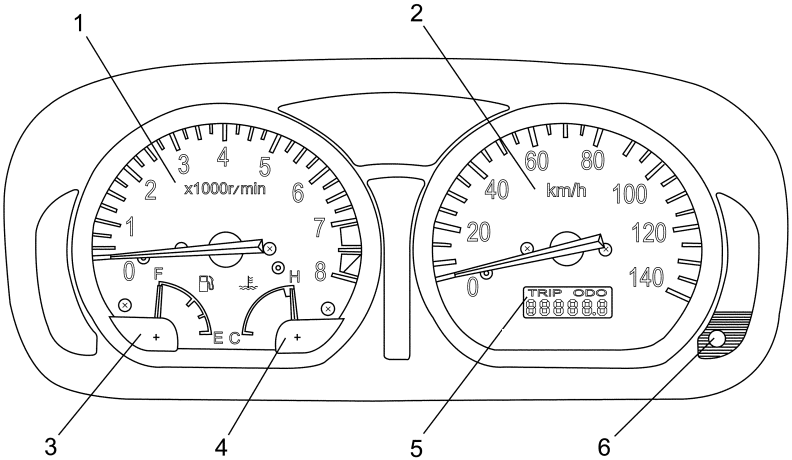

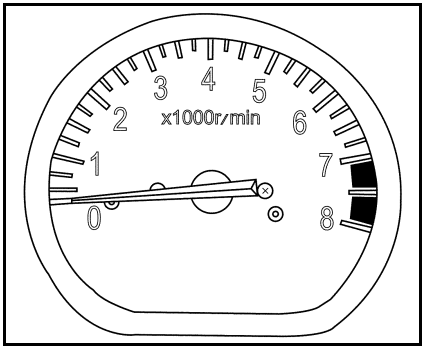

■ 引擎轉速錶

(1)指示引擎每分鐘的轉速（×1000轉／分鐘）

(2)轉速錶不但可幫助您獲得更省油駕駛，而且警告您引擎是否超速運轉。

※注意

保持引擎的轉速在正常範圍內，不要讓指針指到紅色區域範圍內，否則引擎容易受損。

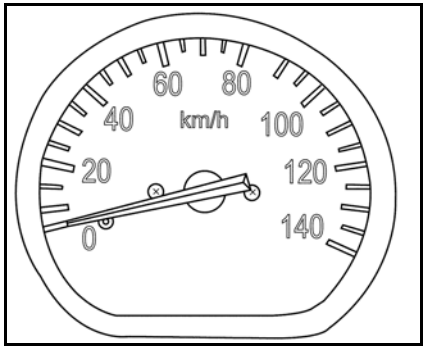

■ 速率錶

速率錶用來指示車輛行駛速度，它的單位是公里／小時(km/h)。

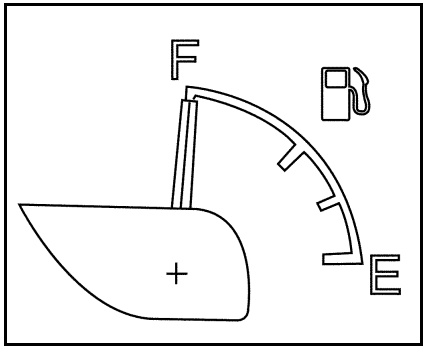

■ 燃油錶

點火開關在 ON 位置時，燃油錶可指示油箱內的汽油量。

F－滿油

E－油不足

※注意

不要在極少的油量下行駛，以避免燃油耗盡而導致觸媒轉換器損壞。

備註：

剛加油之後，指針需一，稍微等待一下才會指示到正確的油量。

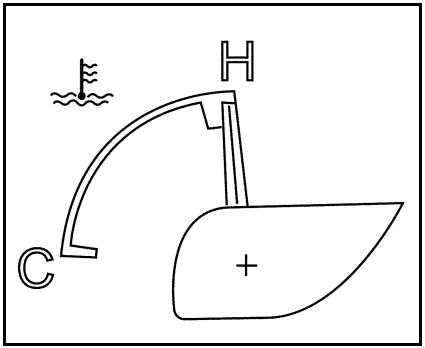

■水溫錶

點火開關在 ON 位置時，水溫錶可指示引擎冷卻液的溫度。

※注意

引擎運轉時，若指針指在紅色區域，則表示引擎過熱，應立即將車輛停放在安全的地方，並做適當的處置（請參考“引擎過熱時”章節）。
行駛時，必須隨時注意引擎冷卻液的溫度是否維持在正常的工作溫度。

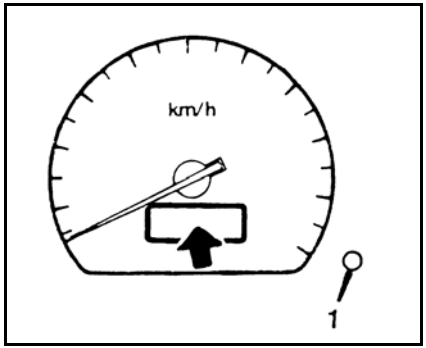

■里程錶／旅程錶

液晶顯示式

當點火開關轉到“ON”位置時，液晶顯示幕上便會出現 ODD（里程錶）或 TRIP（旅程錶）的指示訊息。
只要輕壓重設按鈕(1)，但壓下時間不超過 1 秒，則可以切換指示訊息（ODD→TRIP）。

備註：

旅程錶可提供駕駛人記錄旅程。

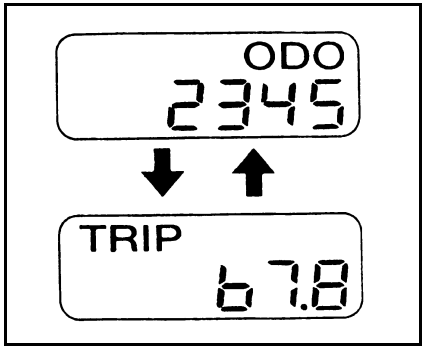

● 里程錶(ODO)

指示累計的行駛距離，以公里表示。

● 旅程錶(TRIP)

用以測量每次旅程所行駛的距離或每次加油間所行駛的距離。
壓下重設按鈕(1)且壓下時間超過 1 秒，即可將旅程錶歸零。

■ 指示燈及警告燈

1－方向指示燈／危險警告指示燈
2－霧燈指示燈
3－遠光指示燈
4－--
*5－4WD 指示燈
6－車門未緊閉警告燈(旅行型車)
7－煞車警告燈
8－--
9－--
10－燃油不足警告燈
11－充電警告燈
12－機油壓力警告燈
13－引擎警告燈
14－--

*：若有此配備

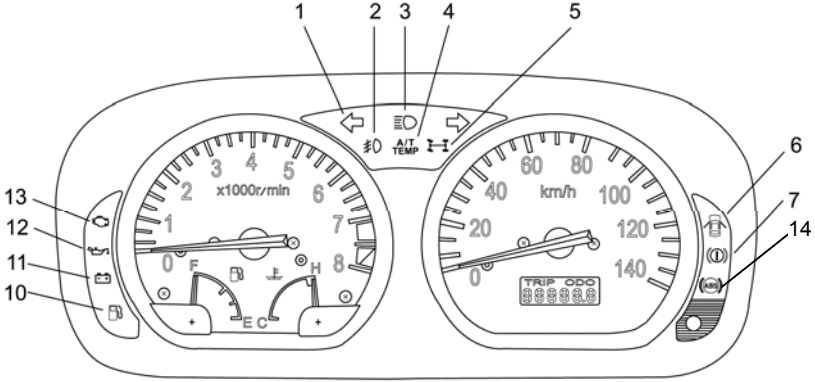

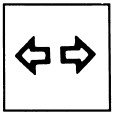

● 方向指示燈－綠色

當方向燈作用時，指示燈會與方向燈相同的頻率閃爍。

備註：

若閃爍頻率太快，則可能是方向燈的燈泡或電路發生故障。

● 危險警告燈－綠色

按下危險警告燈開關時，所有的方向燈將會持續的閃爍著。

● 前霧燈指示燈－綠色

使用前霧燈時，指示燈會點亮。

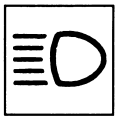

● 遠光指示燈－藍色

使用遠光燈時，指示燈會點亮。

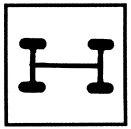

● 四輪傳動指示燈－綠色

引擎發動後，4WD 按鍵按下時，指示燈點亮，車輛進入四輪傳動模式；4WD 按鍵再按一次時，指示燈熄滅，車輛回復二輪傳動模式。

※注意

操作4WD按鍵時不需要踩離合器踏板，但不要踩油門踏板，車速應保持在 80km/h以下，並保持在直行狀態。

● 車門警告燈－紅色

當車門開啟或未完全關閉時，警告燈就會亮起。

※注意

開車前應確認警告燈是否已熄滅。

● 煞車警告燈－紅色

點火開關位於“ON”且手煞車拉起時，煞車警告燈會亮。

※注意

當拉起手煞車拉桿而煞車警告燈不亮，或釋放手煞車拉桿而煞車警告燈亮著，請洽中華三菱體系服務廠檢修。

如果行駛中煞車警告燈亮著，則可能是煞車系統故障，應利用下列方式將車輛停放於安全的地方。

(1)當踩下煞車踏板時，如煞車力不足，則用較強的踏力踩下煞車踏板。

(2)煞車失效時，應使用引擎煞車來輔助煞車，以降低車速，並慢慢拉起手煞車，使車輛停止。

踩下煞車踏板，使煞車燈作用，以警告後方來車。

※注意

行駛中嚴禁突然將手煞車完全拉起，否則會因為後輪突然鎖住，易造成車輛失控而發生危險。

● 燃油不足警告燈－琥珀色

當油箱的燃油油面低於下限時，警告燈會亮起（約 7 公升以下）。如果燈亮起時，應立即加油。

※注意

本車配備觸媒轉換器，在燃油非常不足下，請勿行駛，否則會因燃油不足而造成觸媒轉換器損壞。

● 充電警告燈－紅色

點火開關轉至“ON”時，燈會亮著，引擎起動後，熄上熄滅。

※注意

如果引擎運轉時，警告燈一直亮著，則可能是充電系統故障。此種情形發生時，應立即將車輛停於安全的地方，並洽中華三菱體系服務廠檢修。

●充電系統不正常

●發電機皮帶斷掉

● 機油壓力警告燈－紅色

點火開關轉至“ON”，燈會亮著，引擎起動後會熄滅。如引擎運轉中燈會亮，表示油壓過低，應立即關掉引擎，並洽中華三菱體系服務廠檢修。

※注意

(1)當引擎機油液面高度正常，而警告燈卻亮著時，請洽中華三菱體系服務廠檢修。

(2)此警告燈無法指示出曲軸箱內的機油量，應在引擎熄火時以機油油尺檢查機油液面高度。

(3)如果在引擎機油不足，或警告燈亮著的情況下行駛，則會造成引擎嚴重的受損。

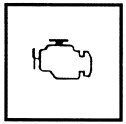

● 引擎警告燈－琥珀色

當點火開關轉至“ON”，燈會亮著，引擎起動後熄上熄滅。

※注意

如果引擎運轉時，警告燈仍然亮著，則表示污染排放控制系統故障。請洽中華三菱體系服務廠檢修。

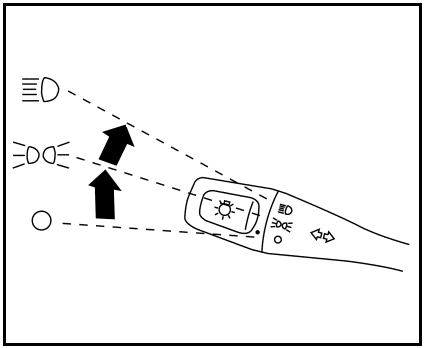

■ 頭燈、遠近光燈和方向燈綜合開關

● 頭燈

旋轉開關就可已點亮各燈類。

OFF－燈熄滅

－位置燈、尾燈、牌照燈及儀錶板燈點亮

－頭燈點亮

備註：

當引擎熄火時，不要點亮頭燈及其它燈類，否則將使電瓶消耗電流。

● 頭燈監視系統

點火開關鑰匙位於“LOCK”或“ACC”處而綜合開關位於“”或“”位置，如駕駛座車門打開，蜂鳴器會鳴叫，以提醒駕駛者關掉燈光。當綜合開關轉至 OFF，蜂鳴器才停止作用。

備註：

引擎沒有發動的時候，不要讓頭燈及其它燈光亮太久，以免將電瓶的電力耗盡。

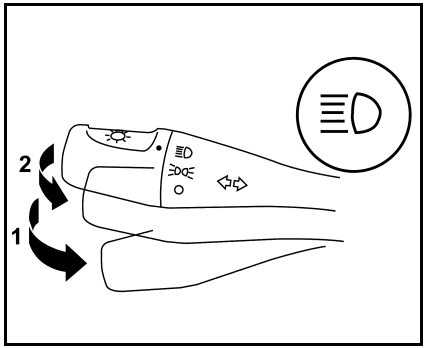

● 遠近光燈變換開關

當燈光開關位於“”時，將撥桿拉到(1)的位置，就可以將遠光變為近光（或近光變為遠光）。

當遠光燈亮時，儀錶板上的遠光指示燈也會跟著亮。

● 頭燈閃爍

當頭燈撥桿輕輕拉到(2)，頭燈會閃亮，釋放時立即熄滅。

如遠光燈亮著，則遠光指示燈也會亮著。

備註：

當燈光開關在 OFF 的位置時，頭燈也可以閃爍。

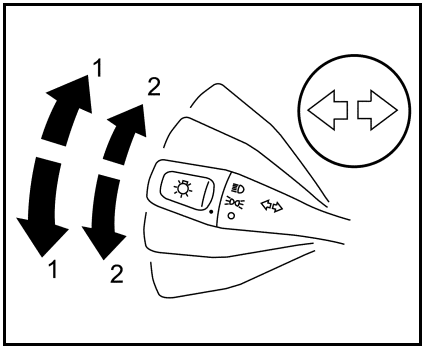

● 轉彎／變換車道

當作動方向燈開關時，方向燈會閃爍（點火開關“ON”），但時在儀錶板上的方向指示燈也會閃爍。

1－轉彎時用

一般轉彎時，請使用位置(1)，轉彎後，撥桿將自動回位，如果方向盤僅輕微轉動，則在轉彎後，撥桿有時會有不回位的情形，此時請用手撥回。

2－變換車道時用

變換車道時，請將撥桿輕撥到位置(2)，釋放後，撥桿就會自動回到原位。

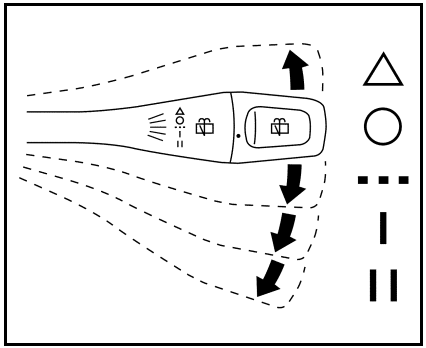

■ 前擋風玻璃雨刷與噴水器開關

點火開關位於“ON”或“ACC”位置時，就可以使前擋風玻璃雨刷噴水開關作用，轉動或扳動開關，使前擋風玻璃雨刷作用或噴出清洗液。

● 雨刷

△ －除霧作用
○ －OFF
- - - －間歇作用
Ⅰ －低速連續作用
Ⅰ Ⅰ －高速連續作用

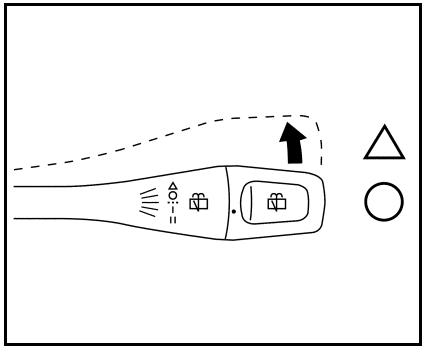

● 除霧作用

將撥桿輕輕向前撥一下並釋放，則雨刷會作動一次。

當您行駛於霧氣或濕濕雨的天候，請使用此項功能。

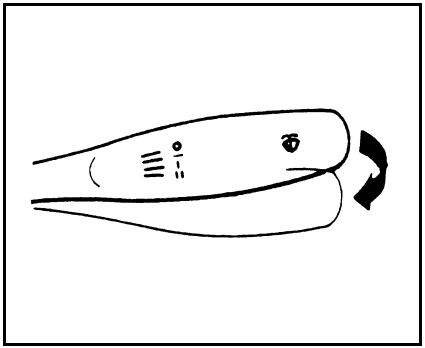

● 噴水器

依箭頭方向往方向盤方向拉動撥桿
，噴水液就會噴出至擋風玻璃上。而當噴水液噴灑到擋風玻璃時，雨刷會自動作動。

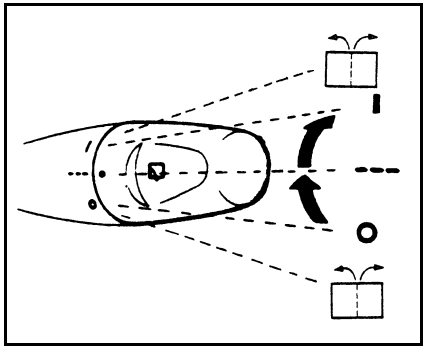

■ 後擋風玻璃雨刷與噴水器開關＜附車＞

點火開關位於“ON”或“ACC”位置，後擋風玻璃雨刷噴水開關就可以作用。轉動開關，可使後擋風玻璃雨刷作用或噴出清洗液。

● 雨刷

轉動開關，可使後擋風玻璃雨刷作用。

- - - —雨刷間歇作用

○ —OFF

—噴水器作用

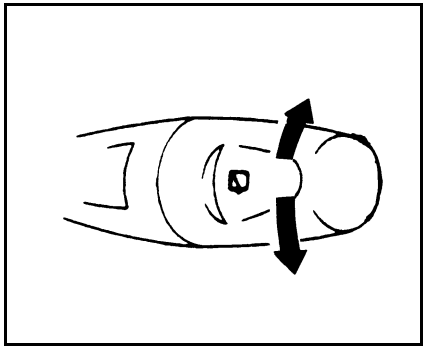

● 噴水器

依箭頭方向轉撥桿，噴水液會噴出至後擋風玻璃上。而當噴水液噴灑到後擋風玻璃時，雨刷會自動作動。

備註：

後擋風玻璃噴水液儲存筒注入口位於引擎室內。

● 使用雨刷和噴水器，應遵守下列注意事項

(1)如玻璃上附著冰塊和其他雜物，會阻礙雨刷的移動，即使雨刷開關位於“OFF”雨刷馬達也會燒毀。如阻礙發生，請將車停於安全處，關掉點火開關，然後使雨刷運作動，先清除玻璃上的雜物。

(2)當玻璃面是乾燥時，請勿使用雨刷，否則玻璃面會刮傷或使雨刷片提早磨損。

(3)寒冷時，使用雨刷前，須先確認雨刷沒有凍結在玻璃上。
如果操作凍結的雨刷片，則會導致馬達燒毀。

(4)避免連續使用噴水器超過20秒以上，當噴水筒內沒水時，請勿操作噴水器，否則馬達會燒毀。

(5)定期檢查噴水筒內的液面高度，若清洗液不足，應予以補充。
在寒冷氣候使用時，應確實添加適當的防凍劑至噴水筒中，如果不如此做，則可能會導致噴水器的功能失效，並損壞系統元件。

(6)寒冷時，如果使用噴水器將清洗液噴到玻璃，則可能導致清洗液凍結而視線不良，使用噴水器之前，請先加熱玻璃。

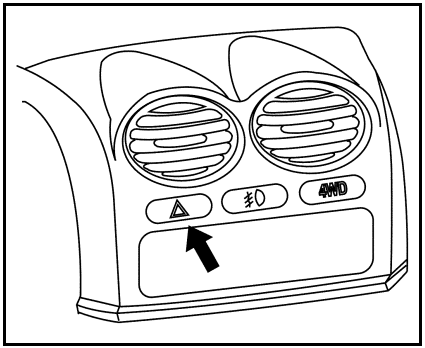

■ 危險警告燈開關

當汽車因緊急事故而必須駐車停靠在路上時，則需使用本開關。
無論鑰匙在任何位置，此警告燈均可作用。
當此開關作用時，所有方向燈均會同步閃亮，且儀錶板上的方向指示燈亦會閃亮。

※注意

引擎沒有運轉而讓危險警告燈長時間作用時，會使電瓶的電耗盡，造成引擎起動困難或無法起動。

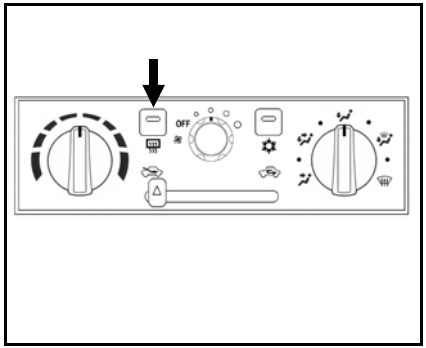

■ 後擋玻璃除霧器開關(若有此配備)

當點火開關在“ON”時，後擋玻璃除霧器開關才會作動。
壓下後擋玻璃除霧器開關，則開始除霧。
再壓開關一次，則取消除霧作用。
當除霧器作用時，指示燈將亮起。

※注意

(1)此除霧裝置只能用於清除霧氣，而無法去除積雪，所以使用前應將積雪清除方可使用。
(2)在起動引擎或引擎未發動之情況下，避免使用除霧裝置，以免耗損電瓶電力。當後擋玻璃霧氣清除後，請立刻關掉此裝置。
(3)欲清潔後擋玻璃內側玻璃時，請用乾軟布塊沿著除霧器線方向擦拭，避免損壞除霧線。
(4)請勿在尾門附近放置物品，以避免車輛移動時，因物品接觸除霧器線而造成損壞。

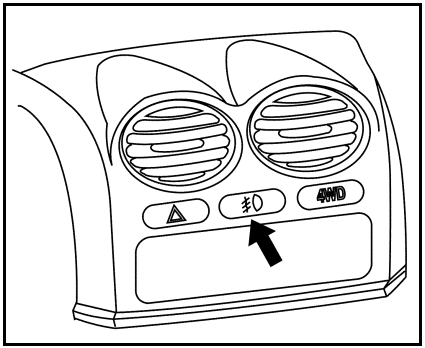

■ 前霧燈開關<選配>

點火開關在 ACC 或 ON 位置，且頭燈開關在小燈或大燈位置時，若按下前霧燈開關，霧燈會點亮；開關再按一次時，霧燈將會熄滅。

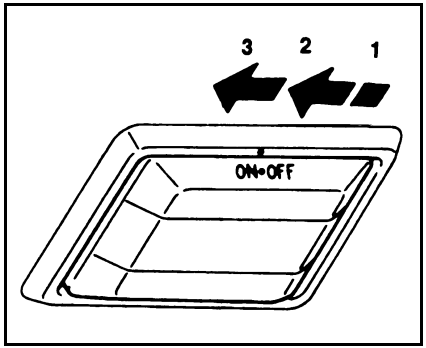

■ 室內燈

1(OFF)－燈熄滅

2(●)－當前門、中門或尾門打開時，燈點亮，而當所有的門均關上時，此燈熄滅。

3(ON)－此燈點亮。

備註：

如果在引擎沒有運轉的情況下，讓燈一直亮著，則會將電瓶的電耗盡。因此在您離開車子之前，請確認車上所有的燈光均已關閉。

☞MEMO

☞MEMO

起動與駕駛

新車使用須知---------- 128
燃油的使用 ---------- 128
觸媒轉換器---------- 130
省油駕駛要領---------- 131
點火開關---------- 132
起動引擎的要領---------- 133
手動變速箱---------- 144
四輪驅動(4WD)的使用方法 ---------- 135
手煞車 ---------- 139
駐車 ---------- 140
煞車 ---------- 140
在不良路面下的操作要領---------- 141
動力轉向系統 ---------- 142
室內後視鏡---------- 142

■ 新車使用須知

由於車輛製造技術提高，新車磨合期時，不需要長時間低速行駛。但是如果在新車最初的 1000 公里內遵守下列注意事項，將可使您的座車在未來使用時，有更卓越的性能與較經濟的燃油消耗。

(1)引擎不可超速運轉，車輛不可超速行駛。
(2)避免急起步、急加速、急煞車或長時間高速行駛。
(3)請遵守右表所列的磨合速度限制。
(4)請勿超載行駛。
(5)請勿拖吊其他車輛行駛。

手排車

檔　位	速度限制(km/h)		
	2WD	4WD(H)	4WD(L)
1 檔	20	15	10
2 檔	35	30	20
3 檔	60	45	35
4 檔	75	55	45
5 檔	90	65	50

■ 燃油的使用

燃油種類	1.2L：92 無鉛汽油
油箱容量	48 公升

● 添加燃油

1. 加油前先將引擎熄火

※注意

燃油為易燃爆裂物，因此，加油時應遠離火源，並且嚴禁吸煙。

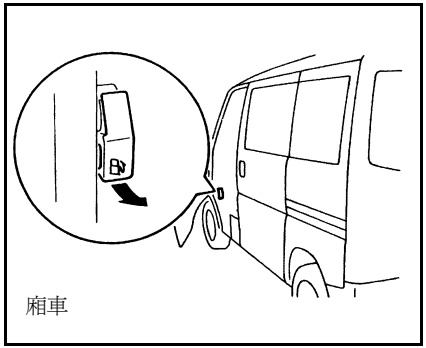

2. 廂車：打開加油口外蓋。

拉出位於儀錶板左下方之釋放桿即可打開加油口外蓋。(位於左前門下方)

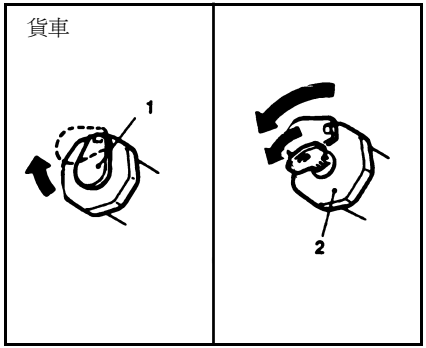

貨車：撥開蓋子(1)，將鑰匙插入加油蓋(2)並開鎖。(貨床右下方)

3. 加油蓋反時針方向旋轉即可折下。
4. 依據加油鎗之正確型式進行加油。不要將加油鎗傾斜。加油時，儘可能將加油鎗完全插入。
5. 當加油鎗自動停止加油時，將加油鎗取出加油孔的一半位置後再加油。當第二次自動停止時，不要再加油。

備註：

不要將油加滿至加油口，應預留一些空間，使燃油能因應溫度的變化而作適當的膨脹。

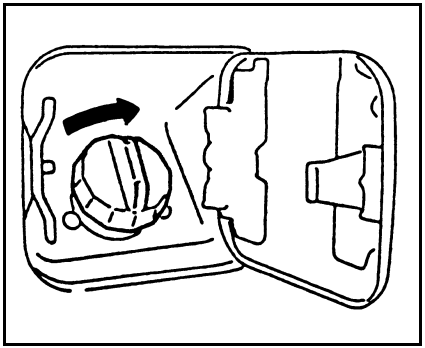

6. 廂型車：安裝加油蓋並順時針方向旋轉，直到有卡聲為止，然後關閉加油口外蓋。

貨車：安裝加油蓋並順時針方向旋緊，然後用鑰匙上鎖，再將蓋子(1)撥回原位。

※注意

車輛的加油口蓋有貼上“限用 92 無鉛汽油”之標籤，本車之加油口適用較小直徑之無鉛汽車加油鎗。
如需更換加油蓋，請洽中華三菱體系服務廠。

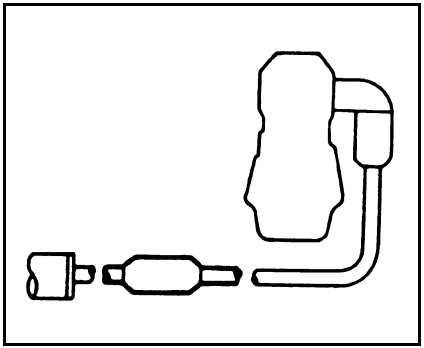

■ 觸媒轉換器

在一般使用上，除了必須使用無鉛汽油之外，並無特定的注意事項。另裝觸媒轉換器的排氣系統，可以有效降低排氣中的有害氣體。
保持引擎適當的運轉狀況，以確保觸媒適當的作用，並可防止觸媒損壞。

※注意

如果您的車輛無法維持在適當的運轉條件下，則可能會導致觸媒轉換器損壞。若車輛有發生引擎不發火或性能明顯下降的故障情形，請立即將車輛送修。車輛在極度過熱的情況下持續行駛亦可能會導致觸媒轉換器及車輛的損壞。

※警告

(1)嚴禁在乾草、破布、紙張等易燃物品上面行駛、怠速運轉或停車，以免引起火災。
(2)請勿在觸媒轉換器表面上塗上油漆類或物。

觸媒轉換器本身極易變熱，而且可能會因過熱而損壞。為了防止觸媒轉換器因積存未燃燒油氣而自燃，應注意下列事項。

(1)限用無鉛汽油。
(2)油量不足時請勿行駛，否則燃油耗盡會導致觸媒轉換器損壞。
(3)行駛時請勿將點火開關轉至 OFF 位置。
(4)請勿推車起動引擎，如果電瓶沒電或電力不足，可使用其他的電瓶來起動引擎。
(5)不要拆下任何火星塞高壓線作怠速運轉，例如執行診斷測試時。
(6)請勿在怠速非常不穩或不發火的運轉條件下，讓引擎作長時間的怠速運轉。
(7)關掉點火開關時請勿踩油門，以避免觸媒轉換器因未燃燒之燃料而受到損害。

(8)假如您認為車輛性能大幅降低或引擎不正常的運轉，或其他的引擎問題，例如點火系統的故障等，應立即停車。若無法立即停車，則應減速並迅速將車輛停放到安全的地方，然後連絡中華三菱體系服務廠檢查。

(9)行駛時聞到燒焦的味道，則可能是觸媒不正常過熱所引起。

■ 省油駕駛要領

為達到省油駕駛的目的，必須符合某些技術上的需求。節省油耗的必要條件就是要有一個經過適當調整的引擎。為了達成較長的引擎壽命及最經濟的操作，建議您定期到中華三菱體系服務廠作定期保養與檢查。

油耗、排氣污染及噪音的產生，受到個人駕駛習慣與特定的操作條件的影響。為了減少煞車、輪胎及引擎的磨耗，以及對環境所造成的污染，請遵守下列各點：

(1)起步

避免急加速及突然起步，如此的操作會導致油耗增加。

(2)換檔

儘在適當的車速及引擎轉速下換檔，而且儘可能使用最高檔位來行駛。

(3)可以交通

經常起步與停車會增加平均燃油消耗，因此儘可能選擇交通流暢的道路行駛。在擁塞的道路行駛時，儘可能在低引擎轉速下使用低檔位。

(4)怠速

即使在怠速運轉下，車輛仍然會消耗燃油，應避免過長的怠速運轉時間。

(5)車速

車速愈高，燃油消耗愈大。所以應避免全速行駛。即使將油門踏板稍微的放開，也將會節省燃油的消耗。

(6)胎壓

檢查胎壓是否在規定範圍內，胎壓低會增加路面的阻力而增加油耗。此外，胎壓低會對輪胎磨耗與行駛穩定性有不良的影響。

(7)負載

車內避免裝載不必要的貨物。特別是在市區行駛，由於起步及停車的動作頻繁，重量的增加會使油耗增加，另外亦避免在車頂上裝載不必要貨物，以免因增加空氣阻力而增加油耗。

(8)冷車起動

冷車起動時會增加油耗。

不必要的熱車空轉亦會增加油耗。因此引擎起動運轉平順後，即可作慢速行駛。

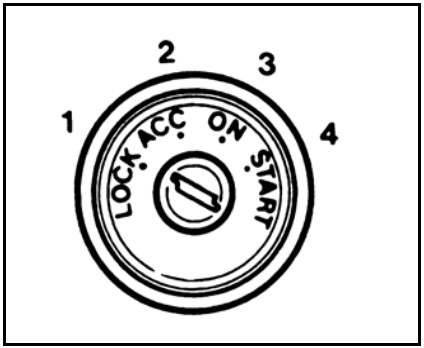

■ 點火開關

1 －LOCK 位置
引擎熄火，方向盤會被鎖住的位置。在此位置方能取出或插入鑰匙。

2 －ACC 位置
引擎熄火，但能使用收音機、點煙器等配件的位置。

3 －ON 位置
引擎可以運轉及全車電系均可使用的位置。

4 －START 位置
起動引擎時的位置，惟起動後應儘快放鬆鑰匙，鑰匙會自動回到“ON”位置。

※注意

(1)嚴禁行駛中拔下點火開關的鑰匙，否則會造成方向盤鎖住，而導致失控。

(2)車輛行駛中若引擎熄火，則動力轉向系統會失效，需要更大的力量來操作方向盤，另外煞車輔助系統也會失效，需要更大的力量來操作煞車踏板。

(3)引擎熄火時，請勿長時間將鑰匙置於 ON 位置，否則會使電瓶電力耗盡。

(4)引擎運轉時，請勿將鑰匙轉到 START 位置，否則會損壞起動馬達。

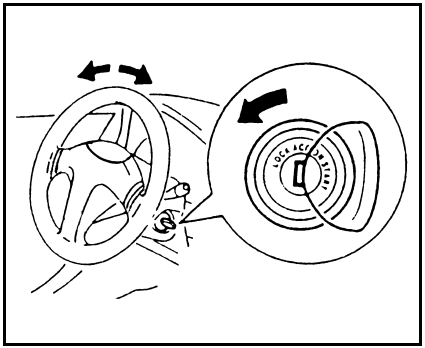

● 如何將方向盤上鎖及開鎖

上鎖

在“LOCK”位置將鑰匙取下，並旋轉方向轉直到上鎖為止。

開鎖

輕輕旋轉方向盤的同時，旋轉鑰匙到“ACC”位置。

※注意

離開車輛時將鑰匙取下。

■起動引擎的要領

● 起動要領

(1)不可連續操作起動馬達超過 10 秒，否則會大量消耗電瓶電力。如引擎無法起動，應轉回到“LOCK”位置，並靜待數秒後再試。

(2)如因電瓶電力不足或無法使用時，請參考“電瓶沒電時”章節，以進行引擎的起動。

(3)如冷卻水溫表指針開始移動時（引擎轉速下降），即表示引擎已完成暖車；過長的溫車時間會增加油耗。

※注意

(1)請勿利用推車或拖車的方式來起動引擎。

(2)引擎尚未完成暖車前，請勿高速運轉引擎或高速行駛。

(3)引擎起動後應立即放鬆鑰匙，以避免損壞起動馬達。

● 起動引擎的程序

(1)將鑰匙插入點火開關，並繫好安全帶。

(2)踩住煞車踏板。

(3)手排車：將排檔桿置於空檔的位置。

(4)將離合器踏板踩到底（手排車）。

(5)在點火開關轉到“ON”的位置之後，確認所有的警告燈均可運作當的作用。

(6)將點火開關轉到“START”位置但不要踩油門踏板，在引擎起動後放鬆點火開關鑰匙。

備註：

本車配備電子控制燃油噴射系統，故起動引擎時，不需要踩油門踏板。

● 引擎溢油時

如引擎起動數次仍無法發動並造成火星塞潮溼時，首先將油門踏板完全踩到底並踏住，再操作起動馬達 5～6 秒，然後完全放開油門踏板，再起動引擎。

● 天氣極寒冷時

如引擎無法起動，則將油門踏板踩下一半踏著，再起動引擎，如引擎已起動，則放鬆油門踏板。

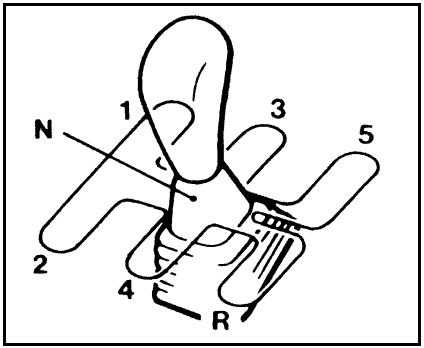

■手動變速箱

檔位顯示在排檔桿頭上。在操作排檔桿前，請確實將離合器踏板完全踩下。

※注意

(1)當車輛前進／後退時，絕不可將排檔桿排入倒檔／前進檔，必須等車輛完全停止後再排檔，否則會損壞變速箱。

(2)請勿經常將腳放置在離合器踏板上，否則會導致離合器過早磨損或損壞。

備註：

1. 如果很難排入檔，請再踩一次離合器踏板，然後再將排檔桿排入檔。
2. 欲將排檔桿從5檔排入倒檔時，請先排到空檔後，再排進倒檔。

● 選擇合適的檔位

請依據車速與引擎轉速來選擇合適的檔位，以節省燃油，並保護及延長引擎壽命。

在高速時應避免變換至低檔位，如此將使引擎轉速提高（車輛之引擎轉速錶指針指到紅色區域），造成引擎之損耗。

● 經濟的行駛速度

適時換檔可節省燃油消耗。駕駛者可根據行車狀況選擇合適的檔位。

檔位	速度限制(km/h)		
	2WD	4WD	
		4H	4L
1→2 檔	15	10	5
2→3 檔	25	20	15
3→4 檔	40	35	25
4→5 檔	60	40	30

● 行駛速限

為避免因引擎轉速過高而損壞引擎，行車速度請勿超過各檔位的最高速限。

檔位	速度限制(km/h)		
	2WD	4WD	
		4H	4L
1 檔	30	25	20
2 檔	50	35	30
3 檔	80	50	45
4 檔	115	60	50

5檔為超速傳動，在此檔位時，變速箱輸出軸轉速高於引擎轉速。因此，在行車速度低於下，請儘可能以5檔駛，以獲得最佳的燃油經濟性。

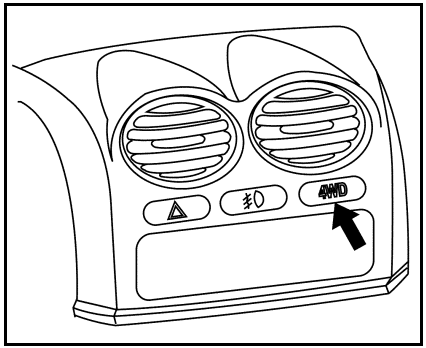

■四輪傳動(4WD)的使用方法

● 2WD/4WD 的使用時機

2WD＜2 輪傳動＞

在一般道路或高速公路行駛時使用。

4WD＜4 輪傳動＞

4L：行駛上下坡度大或泥濘路面，需要最大的驅動力時。

4H：在積雪路面、砂石路面或不良路面等，需要更大的驅動力，且要維持一般的車速時。

● 2WD/4WD 的切換方法

引擎發動後，在車輛保持直行的狀態，且油門踏板釋放的情形(加力箱排檔桿排在 H 位置)，按下 “4WD” 按鍵。4WD 指示燈亮，表示在四輪傳動狀態。再按一次 4WD 按鍵，指示燈熄滅，表示在二輪傳動狀態。

※注意

(1)操作 4WD 按鍵時必須踩下離合器踏板（手排車），但不要踩油門踏板，車速需低於 80km/h，且車輛保持在直行狀態。

(2)2WD/4WD 切換時，4WD 指示燈可能不會立即顯示，需待 4WD 齒輪嚙合後燈才會亮，或齒輪分離後燈才會熄滅。

(3)加速中或轉彎時若按下 4WD 按鍵，有可能會造成 2WD/4WD 切換困難，此屬於正常現象，並不代表故障。

(4)請勿在鋪設柏油的道路使用四輪傳動，否則會增加油耗、產生較大的噪音，且輪胎及離合器會較易磨耗，或造成傳動系統發生重大故障。

● 加力箱排檔桿切換方式

引擎發動後，4WD 按鍵按下（4WD 指示燈點亮），車輛停止且踩下離合器踏板或空檔之狀態時，才可以在 4H 與 4L 間切換檔位。

※注意

(1)行駛中嚴禁切換 4H 與 4L 間檔位。

(2)若 4WD 按鍵切換成 2WD，但 4WD 指示燈不會熄滅時，可在無安全顧慮的地方加速、減速或倒車，確認指示燈是否會熄滅。假如仍不會熄滅，則請按下 4WD 按鍵，切換成 4WD 狀態，依規定速度限制行駛至安全處，再安排至中華三菱體系服務廠檢修。

● 駕駛四輪傳動車輛之注意事項

(1)切換成 4WD 狀態時，前後輪都會有動力，以增加車輛的牽引力量。然而，在急轉彎及利用瓦爾前進與後退之慣性力使車輛脫困的時候，車輪會有煞車的感覺，此係 4WD 特有的情形，屬於正常現象。

(2)行駛在砂地、泥濘地、雪地或崎嶇地形等不良路面時，必須小心且正確的操作車輛，並以低速行駛。

備註：

行駛不良路面後，必須檢查車輛各部位的零件，並用清水徹底清洗。尤其是行駛海邊時。因為海水含有鹽份，易造成車輪及底盤生鏽，所以必須儘早用清潔的水洗車。

● 以下為四輪傳動車輛在各種路況時之注意事項：

行駛在柏油路面及高速公路時

行駛在柏油路面及高速公路時，只可使用 2WD。尤其是在高速公路，絕不可使用 4WD。

※注意

在柏油路面使用 4WD 時，會增加燃油的消耗，並會產生噪音及加速輪胎的磨損。
除此之外，差速器齒輪油的溫度也會升高，造成油質較易裂化，傳動系統的零件也較易磨損。

行駛在雪地或結冰路面

使用 4WD 功能，且起步時油門踏板緩慢踩下，以避免輪胎在地面上打滑。

備註：

1. 建議使用雪地專用輪胎及／或雪鏈。
2. 與前車保持安全的距離。應避免緊急煞車，充分利用引擎煞車。

※注意

避免急煞車、急加速及急轉彎，以防止車輛打滑或翻車。

行駛在砂地或泥濘路面

使用 4WD 功能，起步時油門踏板緩慢踩下，並以低速定速行駛。

備註：

1. 避免急煞車、急加速及急轉彎，以防止車輛失控。
2. 如果一定要行駛極泥濘的路面，建議使用雪鏈。
3. 在泥濘路面上，因對路況不甚瞭解，有可能會使車輛陷入深處，因此，必須以低速行駛。可能的話，先下車查明路況後再行駛。

※警告

當利用反覆前進與後退之慣性力使車輪脫困時，應確定車輛前後方沒有人員及物體，因上述方式會使車輛突然往前或往後衝出。

※注意

行駛於在海邊或撒鹽的路面後應儘快洗車，以防止車輪及底盤生鏽。

爬陡坡時

爬陡坡時盡量使用 4WD 功能。

備註：

1. 請選擇無碎石、障礙物或少之平坦路面行駛。
2. 爬坡之前如不知車子能否爬上此斜坡時，請先下車步行到坡頂確認後再行駛。

※注意

以直行的方向爬坡，避免以蛇行的方式爬坡。若坡度很陡，則不可嘗試爬坡。

下陡坡時

使用 4WD 功能，並充分利用引擎煞車的功能低速行駛。

備註：

1. 在下陡坡時若緊急煞車，有可能會造成車輛失控，因此行駛前請先下車確認路況。
2. 上下坡時，為避免行駛途中換檔或踩離合器，請先選擇適合下坡坡度狀況的檔位。
3. 對於因操作不當或駕駛疏失所造成人員受傷或車輛損毀，本公司將無義務負擔相關的責任。

※警告

嚴禁以蛇行的方式行駛於陡峭的上下坡路段。

急轉彎時

在 4WD 狀態以接近直角的角度轉彎時，輪胎會產生如煞車發生作用之現象，造成行駛阻礙。此係由於前後輪行駛軌跡的差異所造成的情形，屬於正常現象。

涉水時

本車並非設計為涉水使用，因此並不是防水設計。為了避免因電氣系統浸水造成故障，請不要在水中行駛。若不得不涉水時，請遵守下列規定：

(1)涉水行駛前，先確認溪水的深度和地形，並儘量選擇淺的地方。

(2)使用 4WD 狀態。

(3)請以 5km/h 以下的速度緩慢行駛，以避免產生波浪。

※注意

(1)嚴禁行駛水深的地區。

(2)涉水途中請勿換檔。

(3)經常涉水行駛會嚴重縮短車輛的壽命。

涉水後請檢查煞車功是否正常。煞車功不足時，請在低速行駛中輕踩煞車踏板數次，以使煞車裝置變乾，直到煞車效果恢復正常為止。

● 行駛不良路面後的檢查及保養

車輛行駛於不良路面後，務必實施下列的檢查及保養：

(1)檢查車身有無遭到石頭或外物等撞傷。

(2)用清潔的水徹底洗車。洗車後以低速行駛並輕踩煞車數次，使煞車裝置變乾。

(3)清洗水箱上附著的異物。

(4)涉水後請檢查引擎機油、變速箱齒輪油、差速器齒輪油以及傳動軸及黃油口。如果油類變成乳白色或含有水滴，表示有水份進入，則必須換油。

(5)檢查車內有無水漬。

(6)檢查車頭燈有無進水，若有，則請到中華三菱體系服務廠檢修，並同時更換輪軸承的黃油。

● 4WD 車輛的注意事項

輪胎及鋼圈

4WD 車因 4 個輪胎經常受驅動，故輪胎的好壞對車輛的性能影響很大。

- 必裝規定的輪胎與鋼圈。
- 四輪的輪胎必須是相同的規格及廠牌。
- 更換輪胎時，必須四輪同時更換。
- 每 5000 公里（視使用 4WD 行駛里程而增減需進行輪胎換位。各輪的胎溝深度若不相同，會影響到車輛的性能。
- 定期檢查胎壓。

拖救時

拖救 4WD 車時，被拖吊車必須切換成 2WD 狀態，且拖救車車速需在 30km/h 以下，拖救距離需在 30km 以內。

※注意

拖救時，如果加力箱對無法切換至2WD狀態，請將車輛放置於拖救車上。

頂起車輛時

車輛頂起時不可以發動引擎或轉動車輛，以防止著地的車輪驅動車輛，而使車體滾落出千斤頂。

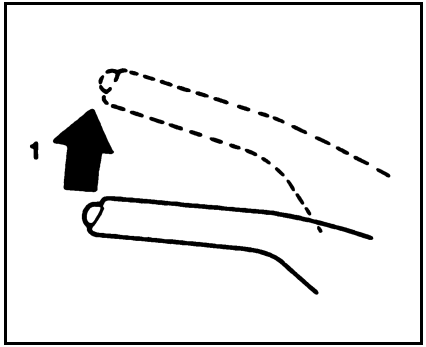

■ 手煞車

停車時，首先使車輛完全停止，再拉起手煞車，然後手排車排入1檔（上坡時）或倒檔（下坡時），自排車排到“P”檔位。

1－手煞車作用：握住手柄，不用按住按鈕，即可將拉桿拉起。

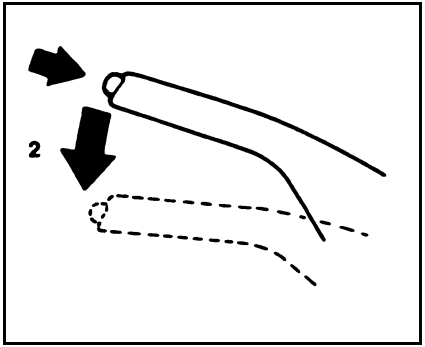

2－手煞車放鬆時，輕輕拉起手煞車拉桿，握住手柄端，並壓下按鈕，然後將拉桿向下推。

停車在斜坡上，除了使用手煞車之外，並利用石塊頂住車輪，以確保車輛不會下滑。

※注意

行駛前，確定手煞車完全放鬆且煞車警告燈熄滅，否則將造成煞車過熱而使煞車效果大幅下降。

■ 駐車

● 在斜坡上駐車

踩住腳煞車並完全拉起手煞車，再放掉腳煞車，然後手排車在離合器踏板踩下的情形下排入 1 檔（上坡時）或倒檔（下坡時），自排車則排入 P 檔位，最後將引擎熄火。
為安全起見，請用木塊或磚塊頂住車輪，以防止車輛滑動。

● 引擎運轉時駐車之注意事項

切勿在密閉或通風不良之處長時間運轉引擎，因為一氧化碳無味且有劇毒，極為危險。

● 注意停車位置

避免將車停在易燃物處，例如乾草或廢料堆等，因為配備觸媒轉換器的車輛其排氣系統溫度較高，易生危險。

● 離開車輛時

務必拔取鑰匙，以防止車輛被偷。

■ 煞車

所有煞車零件的關行車安全，請依使用及服務保養手冊的定期檢修表檢修，並建議至中華三菱體系服務廠檢修保養。

● 煞車系統

(1) 煞車系統分為二條煞車迴路，如果一條迴路失效時，另一條迴路仍可以使車輛停止。但發生此情況時，煞車踏板的作用行程會變得較平常時長，而且煞車距離也會變長。這時，請立即停止行駛，並儘速至中華三菱體系服務廠檢修。

(2) 引擎熄火後，煞車踏板再踩踏一、兩次，煞車輔助器會失去作用。如果發生此情形，需要較平常還大的踏力才能使煞車作用。所以當車輛被拖吊時，需要特別注意。

● 煞車警告燈

煞車警告燈可以讓您知道您的煞車系統是否作用正常。
請參閱“煞車警告燈”章節，定期檢查確認煞車警告燈是否作用正常。

● 煞車裝置浸水時

車子起步後，請先以低速行駛，並檢查煞車系統作用是否正常，尤其當煞車裝置溼掉的時候。
行經積水處、下大雨或洗車後，在煞車鼓或煞車碟上形成的水膜會影響煞車效果，因此，浸水後請特別注意前後方的車輛，一面低速行駛，一面輕踩煞車數次，使濕的來令片烘乾至煞車效果恢復正常為止。

● 下坡路段行駛時

警告

行駛下坡路段，為了防止煞車裝置因使用頻繁而過熱，應以低速檔行駛，利用引擎煞車來輔助煞車以避免長時間踩煞車造成煞車可能因過熱而失效的危險。

● 煞車來令片

(1)使用新更換的煞車來令片時，在最初使用的200km內儘可能不要緊急煞車。

(2)碟式煞車裝有來令片厚度不足警告器。車子行進中踩下煞車踏板時，如果聽到金屬摩擦的吱吱聲，就表示煞車來令片的使用壽命將盡，此時建議請到中華三菱體系服務廠更換。

注意

(1)請勿將雜物或厚地毯等放在煞車踏板周圍，以免防礙煞車踏板的正常作用。如煞車踏板無法正常作用，則易發生事故，請特別注意。

(2)應避免突然煞車及行駛時將左腳停放在煞車踏板上的駕駛習慣，否則會導致煞車裝置過熱及失效。

(3)請儘量避免車輛長程駕駛後立即洗車，因煞車碟盤在高溫狀態下立即以冷水沖洗會容易變形而影響煞車性能。

■ 在不良路況下的操作要領

●在泥地或泥濘的路面上

如果車輛陷入砂地、泥濘地或雪中，可利用前進與後退之連續慣性以使車輛脫困。

有節奏地移動排檔桿在前進檔與倒車檔之間，同時輕踩油門踏板。避免讓引擎或車輪空轉。長時間作脫困的努力可能會造成引擎過熱及變速箱故障，所以在脫困的過程中應暫停一下，讓引擎怠速運轉，以降低引擎及變速箱的溫度。

如果經過數次脫困的努力後，車輛仍陷入困境，請尋求其他方法的協助。

警告

在嘗試以“連續慣性力”方式脫困之前，請先確定周圍沒有人或其他物體。由於“連續慣性力”的動作可能會使車子突然向前或向後衝出，因此請特別注意前後方之人與物。

● 積水路面

(1)請避免行駛積水路面，水份可能會進入煞車盤，造成煞車暫時失效。此時，輕踩煞車踏板以確定煞車作用是否正常。如果效果不良，請於行駛途中輕踩煞車踏板幾次，以使煞車盤乾燥。

(2)在大雨中或是有滿水坑的路面上行駛時，輪胎與路面之間可能會形成一層水膜。

水膜會造成輪胎與路面之間的摩擦力降低，使得轉向穩定性與煞車效果打上折扣，因此，請遵守下列事項：

A. 放慢行車速度。

B. 請勿使用已磨損之輪胎行駛，並將輪胎維持在指定的胎壓。

● 雪地或結霜路面

(1)行駛於雪地或結霜路面時，最好使用雪地胎或雪鏈。

(2)避免急速行駛、突然加速、緊急煞車和激烈轉彎。

(3)在雪地或結霜路面上踩下煞車踏板時，可能會造成輪胎打滑。當輪胎與路面之間的摩擦力降低時，輪胎就會打滑，以傳統的煞車技術而言，車輛無法立刻停下來。輪胎打滑時，連續點放煞車，可以讓車子停下來（無 ABS 的車型）。每一次點放踏板時，都應該完全踩到底，再完全放開以獲得最大的煞車效果。

(4)請與前車保持安全距離，並避免緊急煞車。

■動力轉向系統

當引擎熄火時，動力轉向系統功能即無法作用，且需要較大的力量才能轉動方向盤，因此當拖吊汽車時記住上述說明。行駛中切勿關閉引擎。
另外，請定期檢查動力轉向油量。

※注意

在配有動力轉向系統的汽車中，不可將方向盤旋轉到底後一直握住不轉超過 10 秒以上，否則由於渦流不良將造成轉向油泵損壞。

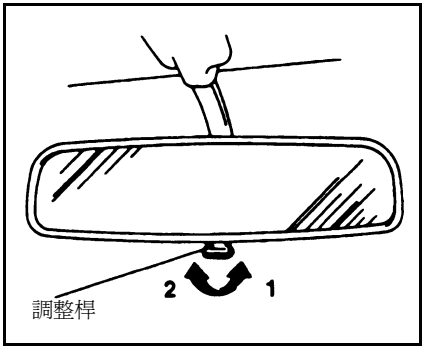

■室內後視鏡

鏡子下方的調整桿可以用來調整後視鏡，以減少夜間駕車時，來自後方頭燈眩目射所造成的炫光。

1－正常（日間）
2－防眩（夜間）

※警告

行駛中切勿調整後視鏡，以免發生危險。
行駛汽車前，應確實調整後視鏡。

☞MEMO

愉快的駕駛

通風與暖氣裝置的操作----------146
出風口 ----------147
冷氣／暖氣 ----------147
後空調----------152
伸縮天線----------153
遮陽板 ----------153
點煙器----------153
煙灰盒 ----------154
手套箱----------154

【音響操作說明請參閱音響使用說明書】

【有關各零件之詳細位置，請參考 74~75 頁】

■ 通風與暖氣裝置的操作

1. 風扇開關
2. 空調開關(A/C 開關)
3. 溫度控制鈕
4. 內/外空氣選擇撥桿
5. 模式選擇鈕

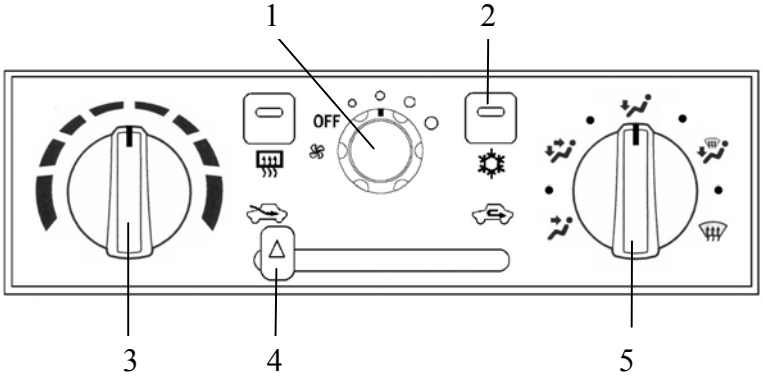

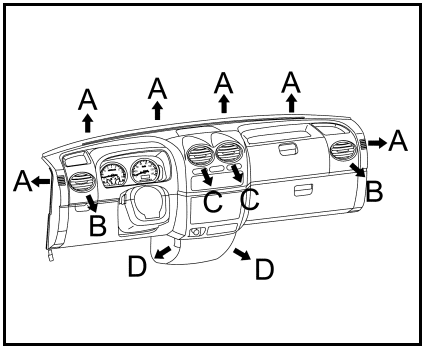

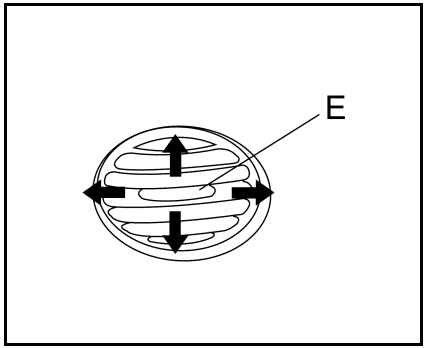

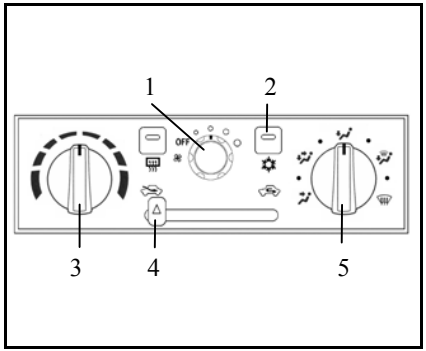

■ 出風口

● 前出風口

A：前方及側邊除霧口
B：側邊出風口
C：中央出風口
D：底邊出風口

● 風向和風量的調整

E－出風口轉輪
在具有空調設備的車輛中，當風扇開關在 ON 時，空氣會從出風口處流出。
水平方向移動調整鈕，以調整空氣水平流出方向。
推動出風口的上下側，可實施垂直方向調整。

備註：

當冷氣開始作用時，有時會自出風口看到霧氣吹出的情形，這並非是異常現象，而是潮濕的空氣被急速冷卻所致的原因。

■ 暖氣／空調（若有此配備）

當引擎在運轉狀態時，可操作暖氣空調。暖氣是取自引擎的溫度，故應先待引擎熱車後再操作暖氣空調。可利用風扇速度來調整出風量。

1－風扇開關
在此為 4 段風速用來控制空氣流量。平常的使用應設定在第 1 段或第 2 段風速。

2－空調開關(A/C 開關)

當風扇作動時，壓下冷氣開關，空調單元(冷氣／除霧裝置)開始作動，且指示燈亦亮起。

再次壓下冷氣開關，空調單元停止作動。

※注意

當使用空調時，怠速會明顯提升，所以起步時請留意此特性。

3－溫度控制鈕

如果控制鈕完全向左轉到底時，則暖氣不會作用。

當控制鈕向右轉動時，吹出的空氣溫度會逐漸升高。

備註：

當引擎冷卻液溫度低時，即使控制鈕轉到右邊最高溫的地方，吹入車內的空氣溫度仍然不會改變。

4－空氣選擇撥桿

（外氣導入）

外界空氣可進入車內。

（內氣循環）

車內空氣是循環利用，選擇此位置可避免外界污染進入車內。

備註：

在特別冷的氣候時，為了避免車窗產生霧氣，室內循環只能做短時間的使用。

5－模式選擇鈕

主要空氣流動方向：

（臉的位置）

空氣吹向車內的上半部。

（臉/腿部位置）

空氣吹向車內的上半部及腿部位置。

（腿部位置）

空氣吹向前座乘客腿部位置。

（腿部和除霧位置）

空氣吹向前座乘客腿部位置、前擋風玻璃及前門車窗玻璃。

（除霧的位置）

空氣吹向前擋風玻璃及前門車窗玻璃。

備註：

不論模式選擇鈕在那一個位置，空氣均會從中央和側出風口吹出。

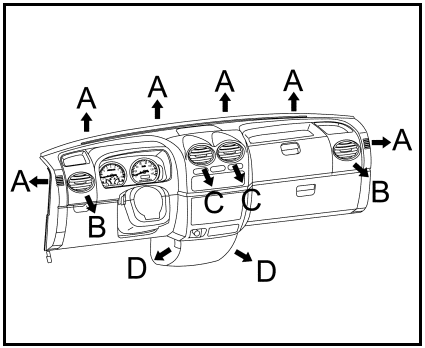

模式選擇	出風口
	B, C
	A*, B, C*, D
	A*, B, D
	A, B, D
	A, B

A：前方及側邊除霧口
B：側邊出風口
C：中央出風口
D：底邊出風口
*：表示有少量空氣流出

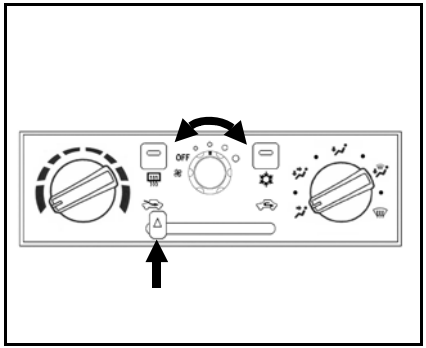

● 導入車外空氣時

夏季時，要將車外空氣導入車內的話，請將空氣選擇撥桿設定在外氣導入狀態，並將溫度控制鈕轉到上圖所示的位置，確實將溫度控制鈕反時針轉到底。選擇適當的風扇速度。

備註：

順時針轉動模式選擇鈕，空氣將會吹向腿部位置及擋風玻璃。

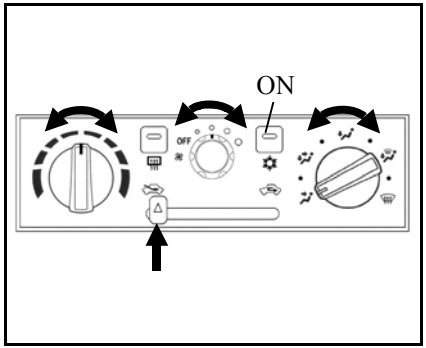

● 冷氣

將模式選擇鈕轉到上圖所示的位置。
將空氣選擇撥桿設定在外氣導入狀態，並按下空調(A/C)開關(ON)。順、反時針轉動溫度控制鈕，來調整溫度。選擇適當的風扇速度。

備註：

如果車外空氣有灰塵或其他污染物質，或者需要冷卻時，可將空氣選擇開關設定在內氣循環狀態，並將溫度控制鈕向左轉到底。

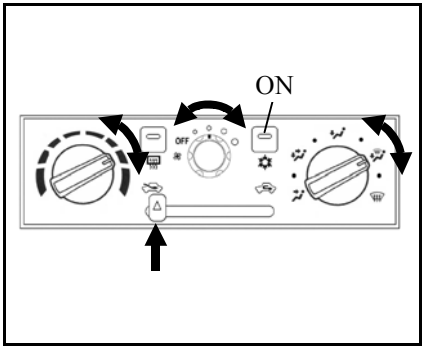

● 除濕

按下空調(A/C)開關(ON)，並將空氣選擇撥桿設定在外氣導入狀態。將模式選擇鈕轉到上圖所示的位置。
順、反時針轉動溫度控制鈕，來調整溫度。選擇適當的風扇速度。

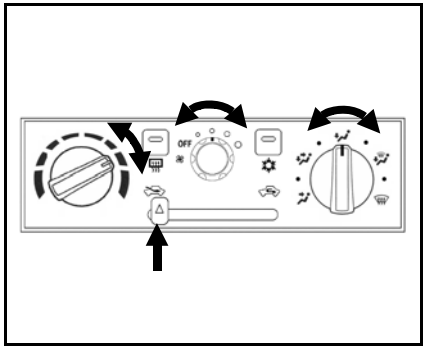

● 腿部位置暖氣調整

將模式選擇鈕設定在如圖所示的位置，並將空氣選擇撥桿設定在外氣導入狀態。
順、反時針轉動溫度控制鈕，來調整溫度高低。
選擇適當的風扇速度。

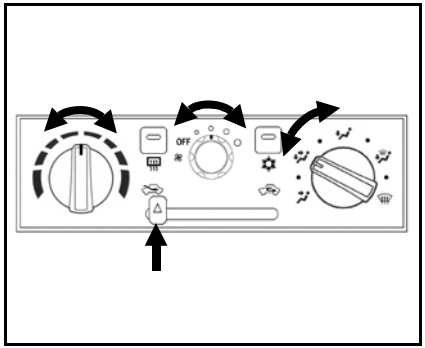

● 冷、熱空氣混合

將模式選擇鈕設定在如圖所示的位置，並將空氣選擇撥桿設定在外氣導入狀態。
空氣將會直接吹向腿部位置和車外上半部。選擇適當的風扇速度。暖氣會吹向腿部位置，而未加熱或微暖的空氣會吹向車外的上半部。

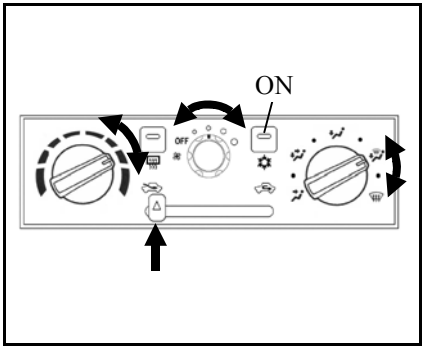

● 前擋風玻璃和車窗玻璃除霧

此刻將凝結在擋風玻璃和車窗玻璃上的霜及霧氣去除，請將模式選擇鈕轉到 或 位置。

－清除擋風玻璃及車窗玻璃上的霧氣，同時溫熱腳放置區域。(當您行駛在下雨或下雪的天氣。)

1－將空氣選擇撥桿設定在外氣導入狀態。

2－將模式選擇鈕轉到 位置。

3－設定適當的風扇速度。

4－設定適當的速度。

5－按下空調(A/C)開關。(ON)

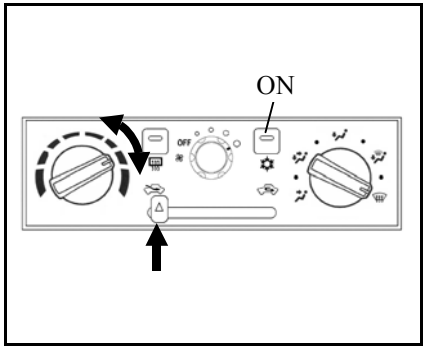

－快速除霧

1－將空氣選擇撥桿設定在外氣導入狀態。

2－將模式選擇鈕轉至 位置。

3－設定最大的風扇速度。

4－設定最高溫度。

5－按下空調(A/C)開關。(ON)

※注意

此刻安全起見，請確您可從所有車窗清楚看到車外的情形。

備註：

1. 此刻有效除霧，請直接將側通風口吹出的空氣吹向車窗玻璃。
2. 請勿將溫度控制鈕轉到最大冷度，因此冷空氣會吹到玻璃上，並且會在車輛外側玻璃表面上形成霧氣。
3. 若前擋風玻璃或前門玻璃之外側凝結霧氣時，請調整風向勿吹向玻璃，或將不要選擇 或 模式，或是將冷度調小。
4. 空調開關ON，可有效快速除去擋風玻璃及車窗上的霧氣。

※注意

(1)雨天或濕度高的天氣，請開啓空調系統，空調開關必須開啓 ON 的位置，避免室內玻璃產生霧氣。

(2)平時使用冷氣時，應避免將冷氣出風口調在 「前擋玻璃」位置，防止車窗外側玻璃凝結霧氣。

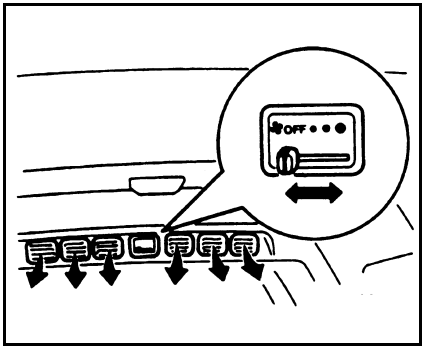

■ 後空調（若有此配備）

當前方風扇開關打開即可操作後空調。風扇風速流量共有 3 種。
當開關移到右邊時，風速會增加。
當開關移到最左邊時，後空調即關閉(OFF)。

備註：

酷暑天候行車開啟冷氣時，建議將前後冷氣同時開啟，可得到較佳的冷房效果，且可減少冷氣壓縮機長期處於重負荷情況運轉。

● 冷氣使用的注意事項：

(1)請將車停在陰涼處。
如車輛停在強烈陽光下，將使車內顯得非常熱，其需要額外時間來冷卻車內。如需停在陽光下，則需打開車窗並操作冷氣幾分鐘來將車內熱空氣排出。

(2)冷氣使用中應關閉所有車窗，勿使車外空氣經由車窗進入，以免降低冷氣作用效率。

(3)冷氣太冷對人體的健康並非有益，故應保持車內溫度比車外溫度低 5～6℃為佳。

(4)檢查擋風玻璃前方的空氣入口有無被葉片之類的雜物阻塞。如果有雜物應先清理，否則會影響冷氣出風口的風量，並且阻礙凝結水的排放。

(5)使用後空調系統的冷氣時，必須駕駛座的冷氣在開啟狀態，後空調系統的冷氣才會作用。如果駕駛座的冷氣開關未開啟，則後空調系統只有送風而無冷氣。
另外，駕駛座的冷氣系統可以單獨使用。即不管後空調系統的冷氣是否使用，駕駛座的冷氣系統都可使用。

● 空調系統冷媒及潤滑劑的相關建議

如果空調的效率較以往差，原因可能是漏冷媒。建議請到中華三菱體系服務廠檢修處理。
您車輛的空調系統必須以 HFC-134a 冷媒及 ZXL100 PG 潤滑劑來充填。使用其它冷媒或潤滑劑會使您車輛的空調系統受到嚴重的損害而導致必須以更換整個系統來處理。更換掉的冷媒不可直接洩放到大氣中。您車輛使用 HFC-134a 的新式冷媒將不會破壞地球的臭氧層。但是，其可能會些微促成地球的溫室效應。

● 長時間不使用時

即使天氣寒冷時，每週仍需讓冷氣運轉 5 分鐘以上，以避免冷氣壓縮機內部機件潤滑不良，並維持冷氣系統在最佳作用情形。

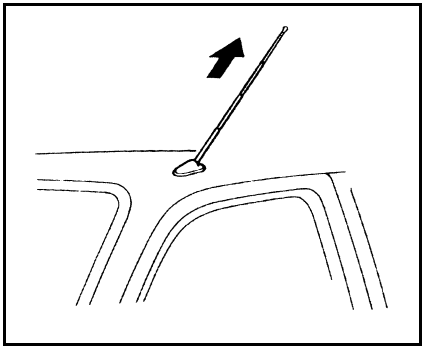

■ 伸縮天線

當收聽收音機時，請將天線拉出使用，在進入自動洗車機或其它較低空間時，先確定是否將天線收起。

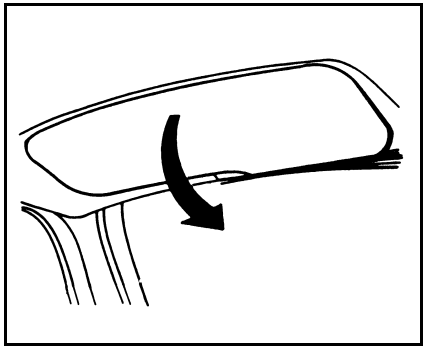

■ 遮陽板

行駛時可利用遮陽板遮蔽前方強烈的陽光。

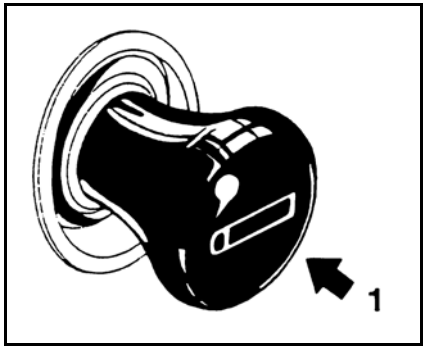

■ 點煙器（選購）

點火開關在“ON”或“ACC”位置時，即可使用點煙器。

1－將點煙器壓入。

當點煙器加熱後，點煙器會自動跳出。此時拉出即可使用。

使用後，請將點煙器放回原位。

備註：

點煙器用完後務必放回原位，以避免外界物質進入插座內而造成短路。

※注意

(1)請勿讓小孩操作或玩弄點煙器，以避免發生危險。
(2)使用點煙器插座作為電氣裝置的電源時，應確認電氣裝置為 12V 且功率在 120W 以下。此外，在引擎未發動的情況下長時間使用電氣裝置，會耗盡電瓶電力。
(3)請勿碰觸加熱元件或點煙器外殼。
(4)如果點煙器在壓下後 30 秒內沒有自動彈回，則表示點煙器故障。點煙器壓下停留時間過久會導致火災。因此，如果點煙器無法自動彈回，則必須拔出，並建議至中華三菱體系服務廠檢修。
(5)請勿壓住點煙器不放或使用別輛車的點煙器，否則點煙器可能會過熱而造成火災。

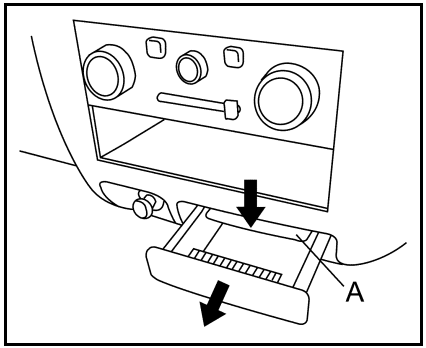

■ 煙灰盒

使用時往外拉出即可。
壓下卡榫(A)並將煙灰盒拉出，便可拆下煙灰盒清理。

※注意

(1)將火柴或煙蒂放進煙灰盒前，請先將其熄滅。
(2)請勿將紙類或其它可燃物品放入煙灰盒中，否則這些物品可能會著火，而造成損壞。
(3)確實關上煙灰盒。如果煙灰盒維持在開啟的狀態，煙灰盒內的其它煙蒂可能會點燃。

■手套箱

手套箱位於儀錶板的右上及右下方，往外拉開把手即可打開，關閉時推入即可。

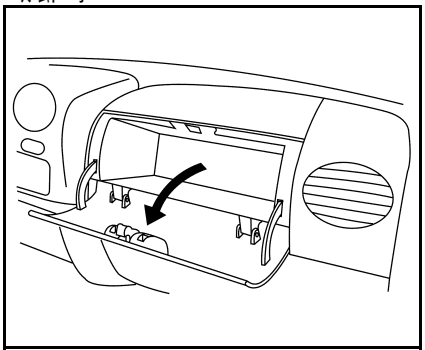

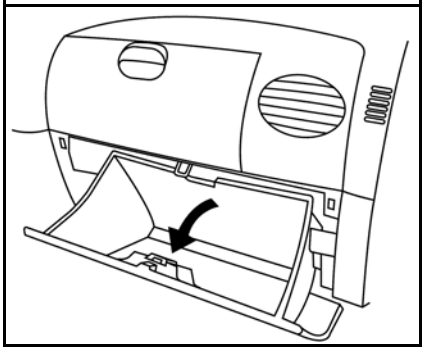

☞MEMO