Hilux

Toyota Parking Aid 800 RHD

Installation instructions

Model year:	August 2008
Vehicle code:	KUN**R-*R***W
Part number:	PZ464-N0425-B0 PZ464-00421-** PZ464-00421-A0 PZ464-00420-55
Weight:	Main Kit 1 1.9 kg Sensor Kit 0.3 kg
Installation time:	3.25 hours

Manual reference number: AIM 001 177-1

Revision Record

Rev. No.	Date	Page	Picture	Update	New	Deleted Steps
1	12-07-10	1		X		

EN

- Expert Fitment Required.
- Disconnect the battery earth cable.
- To avoid damage to the wiring harness, ensure contact with sharp edges is prevented.
- Install parts as shown on illustrations.
- Re-connect battery.
- Re-fit panels, ensure that the wiring harness and other components are neatly and securely located.

DE

- Montage durch Fachwerkstatt erforderlich.
- Massekabel von Batterie abklemmen.
- Zur Vermeidung von Beschädigungen an der Kabelisolation ist Berührung mit scharfen Kanten zu vermeiden.
- Teile gemäß Abbildung montieren.
- Batterie wieder anschließen.
- Paneele wieder anbringen; achten Sie darauf, daß der Kabelbaum und andere Teile ordnungsgemäß und genau positioniert sind.

ES

- Montaje sólo por el concesionario.
- Desconectar el cable de masa de la batería.
- A efectos de evitar desperfectos en el aislamiento del cable, hay que evitar el contacto con aristas cortantes.
- Montar las piezas tal como se indica en las figuras.
- Vuelva a conectar la batería.
- Volver a colocar los paneles; preste atención a que el mazo del cable y las demás piezas tengan la posición correcta y precisa.

FR

- Montage par spécialiste nécessaire.
- Débrancher le câble de masse de la batterie.
- Eviter tout contact avec des arêtes vives afin de ne pas endommager l'isolation des câbles.
- Monter les pièces selon les figures.
- Reconnecter la batterie.
- Remettre le panneau; veillez à ce que le faisceau et les autres pièces soient positionnés correctement et avec la précision requise.

IT

- E' necessario in officina specializzata.
- Staccare il cavo di massa dalla batteria
- Allo scopo di evitare danni all'isolazione dei cavi, evitare di metterli a contatto con spigoli acuti.
- Montare le parti secondo quanto rilevabile delle illustrazioni.
- Riconnettere la batteria.
- Rimettere in posizione i pannelli; far ben attenzione che il fascio di cavi e le altre parti siano state posizionate con esattezza e nella dovuta maniera.

PT

- Especialista em montagem requerido.
- Separe o cabo de terra do acumulador.
- Para não se danificar a isolação dos cabos, é conveniente evitar-se contacto com arestas afiadas.
- Monte as partes conforme ilustrado.
- Recolocar a bateria
- Tornar a colocar os painéis; verificar se a árvore de cabos e outras peças estão na posição exacta e prescrita.

NL

- Montage door vakman nodig.
- Massakabel van accu losmaken.
- Ter vermijding van beschadigingen aan de isolatie van de elektrokit dient contact met scherpe kanten te worden vermeden.
- Delen overeenkomstig afbeelding monteren.
- Accu weer aansluiten.
- Panelen weer monteren; let erop, dat de kabelboom en andere delen correct en netjes gepositioneerd worden.

DA

- Montage ved professionelt værksted påkrævet.
- Stelkabel fjernes fra batteri.
- Berøring med skarpe kanter skal undgås for at undgå beskadigelse af kabelisoleringen.
- Dele skal monteres i henhold til illustrationer.
- Tilslut batteri igen.
- Paneler fastgøres igen; vær opmærksom på, at kabelsamlingen og andre dele placeres korrekt og præcist.

NO

- Nødvendig med montering fra fagvegverksted.
- Klem jordkabelen av batteriet.
- For å unngå skader på kabelisoleringen må berøring av skarpe kanter unngås.
- Monter alle deler i henhold til illustrasjonene.
- Tilkopl batteriet igjen.
- Monter panelene igjen, og pass på at kabelbunten og andre deler er anbrakt ordentlig og på riktig sted.

SV

- Verkstadsmontage erfordras.
- Lossa stomkabeln från batteriet.
- För att förhindra skador på ledningarnas isolation skall beröring med vassa kanter undvikas.
- Montera detaljerna enligt figurerna
- Anslut batteriet igen.
- Sätt tillbaka panelerna igen; kontrollera noga att ledningsmattan och andra detaljer ligger på rätt plats.

FI

- Asennus tarpeen merkkikorjaamossa.
- Erota maadoitusjohto akusta
- Pidä huoli myös siitä, että kaapelointi on korin kiinnityksen myötäinen ja kiinnitetty huolellisesti muihin liikkuviin osjin.
- Asenna osat kuvien mukaan.
- Kytke akku takaisin.
- Aseta paneelit paikalleen; tarkista, että kaapelointi ja muut osat ovat asianmukaisesti ja tarkalleen paikoillaan.

CS

- Montáž ve specializované dÍlně nutná.
- Odpojte zemnicí kabel od baterie.
- Zabraňte tomu, aby se kabely poškodily tím, že jsou položeny na ostrých hranách.
- Montujte části podle vyobrazení
- Opět připojit baterii.
- Opět připevněte panely; dbejte na to, aby svazek kabelů a ostatní čísti byly uloženy na správném místě.

HU

- A szereléshez szakműhely kell.
- Húzza le az akkumulátor testkábeljét.
- A kábelszigetelés megsérülésének elkerülésére ügyeljen arra, hogy a kábel ne juthasson érintkezésbe éles peremű alkatrészekkel.
- Az alkatrészeket az ábrák szerint szerelje be.
- Ismét csatlakoztassa az akkumulátort.
- Szerelje vissza a fedőlapokat, ügyeljen arra, hogy a kábelek és a többi alkatrészek pontosan a számukra kijelölt helyen maradjanak.

PL

- Konieczny montaż przez warsztat specjalistyczny.
- Odłączyć przewód masy od akumulatora.
- Dla zapobieżenia uszkodzeniu izolacji chronić przed zetknięciem z ostrymi krawędziami.
- Zamontować części zgodnie z rysunkiem.
- Ponownie podłączyć akumulator.
- Na powrót osadzić osłony; zadbać aby wiązka kablowa i inne części były właściwie i dokładnie ułożone.

EL

- Να τοποθεί από συνεργείο.
- Αποσυνδέστε το καλώδιο γείωσης από τη μπαταρία.
- Για να αποφευχθούν ζημίες στη μόνωση καλωδίων, να αποφεύγεται η επαφή των με αιχμηρές ακμές.
- Τοποθέτηση των μερών σύμφωνα με τις Εικόνες.
- Συνδέστε πάλι τη μπαταρία.
- Τοποθετήστε πάλι το κάλυμμα· προσοχή, η πλεξούδα καλωδίων και άλλα μέρη να είναι τοποθετημένα ακριβώς και σύμφωνα με τους κανονισμούς.

RU

- Монтаж должны выполнять специалисты в мастерской
- Отсоединить заземляющий кабель аккумулятора
- Во избежание повреждений изоляции кабеля не допускать соприкасания с острыми углами
- Монтировать части согласно иллюстрации
- Снова подключить аккумулятор
- Установить панель, проверить правильность и точность расположения кабелей и других частей

TR

- **Uzmanın takması gereklidir .**
- **Akü toprak kablosunu ayırın.**
- **Kablo demetinin hasar görmemesi için, sivri objelerle temasın engellenmesini sağlayın.**
- **Parçaları çizimlerde gösterildiği gibi takın.**
- **Aküyü tekrar bağlayın.**
- **Panoları tekrar takın, kablo demeti ve diğer komponentlerin tam ve sıkıca yerleşmesini sağlayın.**

	EN	DE	ES	FR	IT	PT	NL	DA	NO
L	Blue	Blau	Azul	Bleu	Blu	Azul	Blauw	Blå	Blå
B	Black	Schwarz	Negro	Noir	Nero	Preto	Zwart	Sort	Sort
BR	Brown	Braun	Marrón	Marron	Marrone	Castanho	Bruin	Brun	Brun
DL	Dark blue	Dunkelblau	Azul oscuro	Bleu foncé	Blu scuro	Azul-escuro	Donkerblauw	Mørkeblå	Mørkeblå
DG	Dark green	Dunkelgrün	Verde oscuro	Vert foncé	Verde scuro	Verde-escuro	Donkergroen	Mørkegrøn	Mørkegrønn
G	Green	Grün	Verde	Vert	Verde	Verde	Groen	Grøn	Grønn
GR	Grey	Grau	Gris	Gris	Grigio	Cinzento	Grijs	Grå	Grå
LB	Light blue	Hellblau	Azul claro	Bleu clair	Blu chiaro	Azul-claro	Lichtblauw	Lyseblå	Lyseblå
LG	Light green	Hellgrün	Verde claro	Vert clair	Verde chiaro	Verde-claro	Lichtgroen	Lysegrøn	Lysegrønn
NO	Natural colour	Naturfarben	Color natural	Nature	Colori naturali	Cores naturais	Naturel	Naturfarvet	Naturfarger
O	Orange	Orange	Naranja	Orange	Arancione	Laranja	Oranje	Orange	Orange
P	Pink	Rosa	Rosa	Rose	Rosa	Rosa	Rosé	Rosa	Rosa
R	Red	Rot	Rojo	Rouge	Rosso	Vermelho	Rood	Rød	Rød
PU	Purple	Purpur	Púrpura	Pourpre	Rosso porpora	Púrpura	Paars	Purpur	Purpur
SB	Sky blue	Himmelblau	Azul cielo	Bleu ciel	Celeste	Azul-céu	Hemelsblauw	Himmelblå	Himmelblå
T	Yellow brown	Gelbbraun	Amarillo-marrón	Marron-jaune	Giallomarrone	Castanho-amarelado	Geelbruin	Gulbrun	Gulbrun
W	White	Weiß	Blanco	Blanc	Bianco	Branco	Wit	Hvid	Hvit
Y	Yellow	Gelb	Amarillo	Jaune	Giallo	Amarelo	Geel	Gul	Gul
V	Violet	Violett	Violeta	Violet	Viola	Violeta	Violet	Violet	Fiolett

	SV	FI	CS	HU	PL	EL	RU	TR
L	Blå	Sininen	Modrá	Kék	Niebieska	Μπλε	Синий	Mavi
B	Svart	Musta	Černá	Fekete	Czarna	Μαύρο	Чёрный	Siyah
BR	Brun	Ruskea	Hnědá	Barna	Brązowa	Καφέ	Коричневый	Kahverengi
DL	Mörkblå	Tummansininen	Tmavomodrá	Sötétkék	Granatowa	Σκούρο μπλε	Тёмно-синий	Koyu mavi
DG	Mörkgrön	Tummanvihreä	Tmavozelená	Sötétzöld	Ciemnozielona	Σκούρο πράσινο	Тёмно-зелёный	Koyu yesil
G	Grön	Vihreä	Zelená	Zöld	Zielona	Πράσινο	Зелёный	Yeşil
GR	Grå	Harmaa	Šedá	Szürke	Szara	Γκρι	Серый	Gri
LB	Ljusblå	Vaaleansininen	Bleděmodrá	Világoskék	Jasnoniebieska	Ανοικτό μπλε	Голубой	Acik mavi
LG	Ljusgrön	Vaaleanvihreä	Světlezelená	Világoszöld	Jasnozielona	Ανοικτό πράσινο	Светло-зелёный	Acik yesil
NO	Naturfärger	Luonnonväri	Přírodní barva	Természetes színű	Barwy naturalne	Φυσικά χρώματα	Телесный	Naturel
O	Orange	Oranssi	Oranžová	Narancs	Pomarańczowa	Πορτοκαλί	Оранжевый	Turuncu
P	Rosa	Rosa	Růžová	Rózsaszín	Różowa	Ροζ	Розовый	Pembe
R	Röd	Punainen	Červená	Piros	Czerwona	Κόκκινο	Красный	Kırmızı
PU	Purpur	Purppura	Purpurová	Bíborvörös	Purpurowa	Πορφυρό	Пурпурный	Mor
SB	Himmelsblå	Taivaansininen	Blankytná	Égszínkék	Bękitna	Γαλάζιο	Небесно-голубой	Gök mavisi
T	Gulbrun	Keltaisenruskea	Žlutohnědá	Sárgásbarna	Żółtobrązowa	Κιτρινοκαφέ	Жёлто-коричневый	Sarı kahverengi
W	Vit	Valkoinen	Bílá	Fehér	Biała	Λευκό	Белый	Beyaz
Y	Gul	Keltainen	Žlutá	Sárga	Żółta	Κίτρινο	Жёлтый	Sarı
V	Violett	Violett	Fialová	Ibolyakék	Fioletowa	Μοβν	Фиолетовый	Menekşe

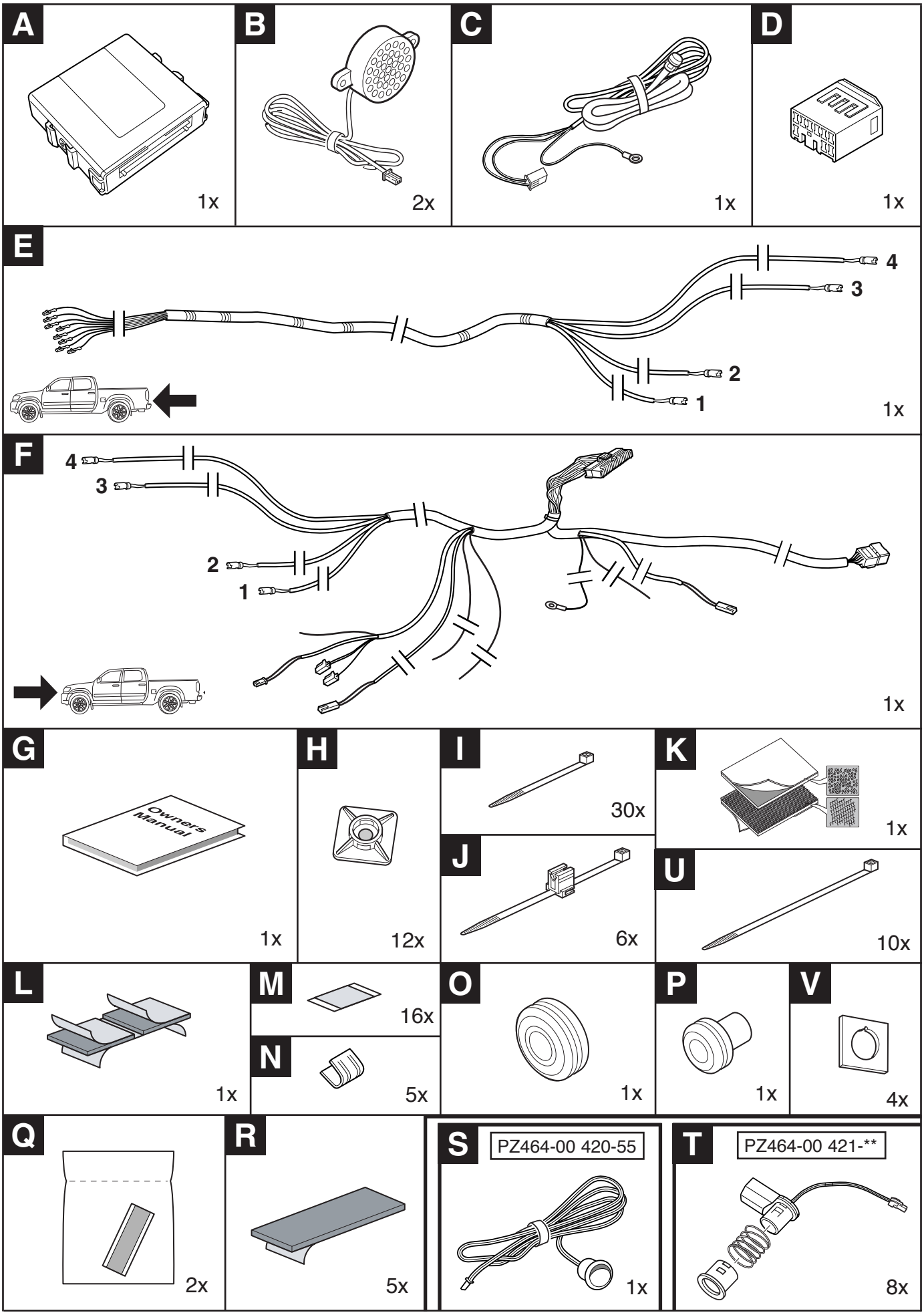
A
1x
B
2x
C
1x
D
1x
E
4
3
2
1
1x
F
4
3
2
1
1x
G
Owners Manual
1x
H
12x
I
30x
K
1x
J
6x
U
10x
L
1x
M
16x
N
5x
O
1x
P
1x
V
4x
Q
2x
R
5x
S
PZ464-00 420-55
1x
T
PZ464-00 421-**
8x

TOYOTA

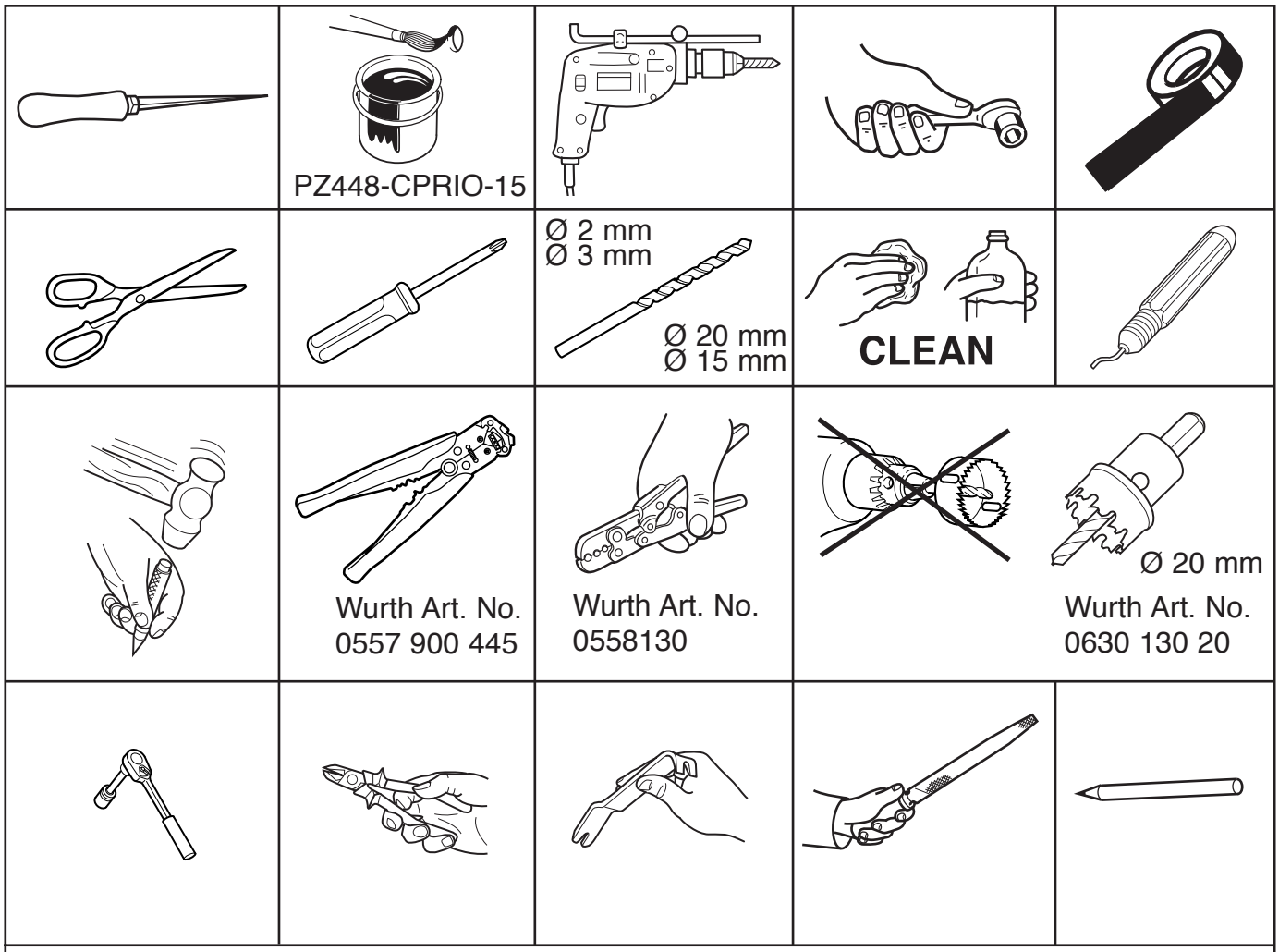

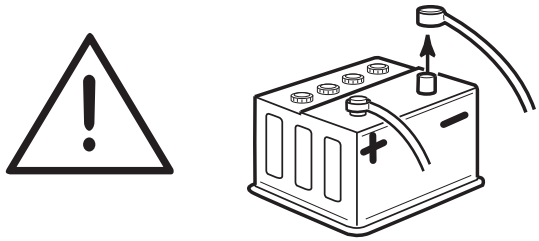

Only PZ464-00421-AB AND PZ464-00421-A0

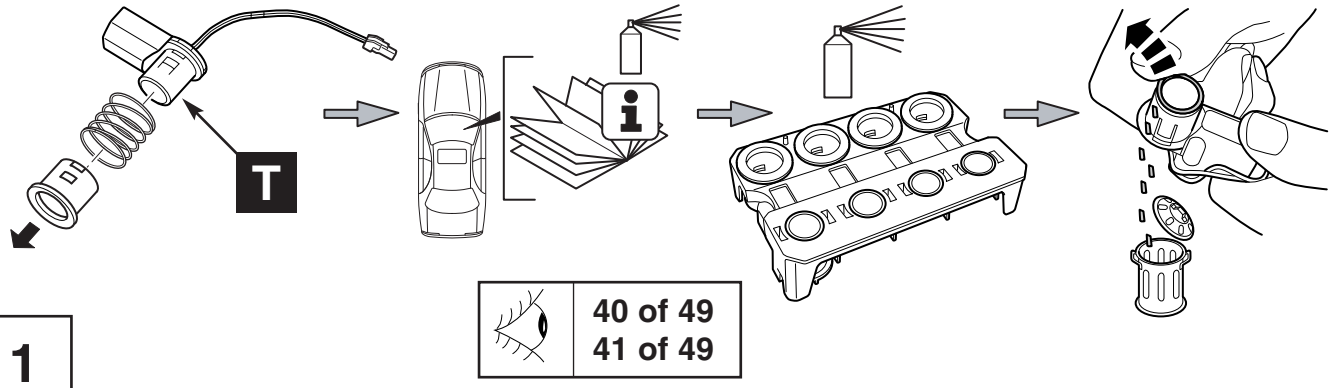

1

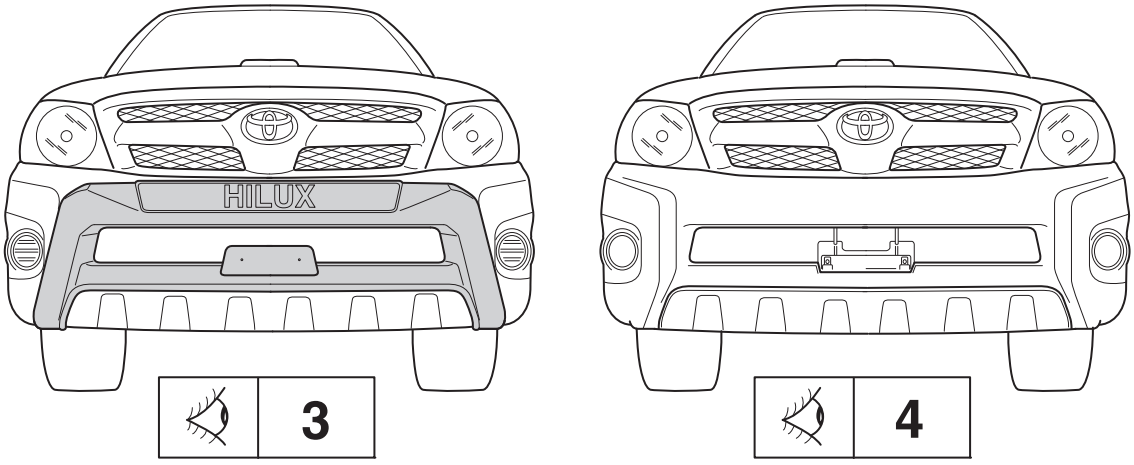

2

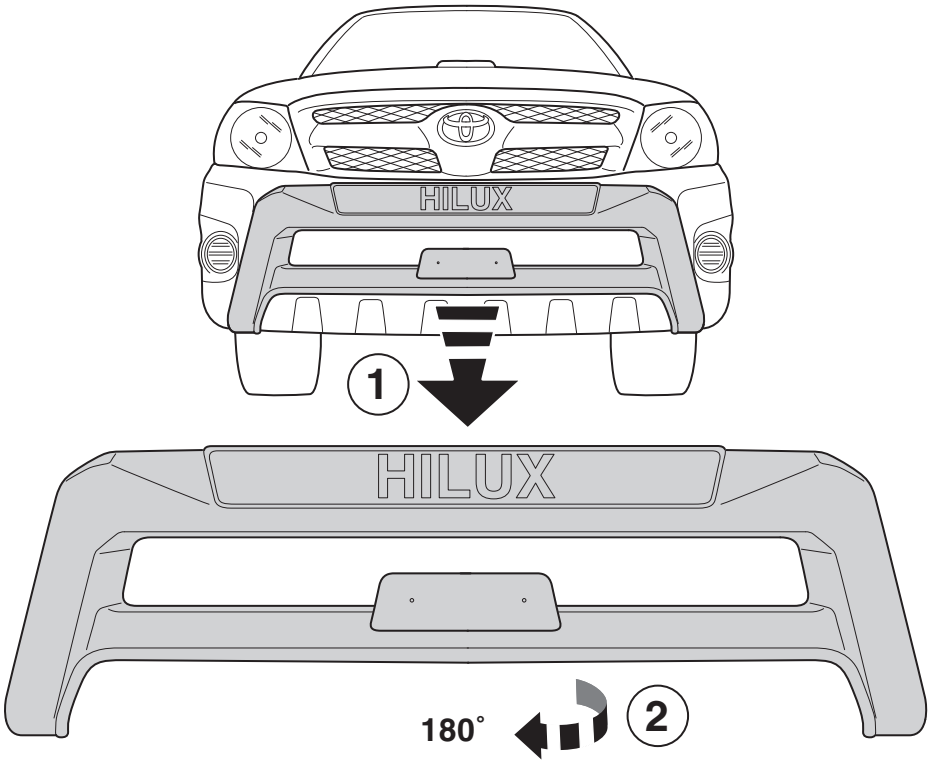

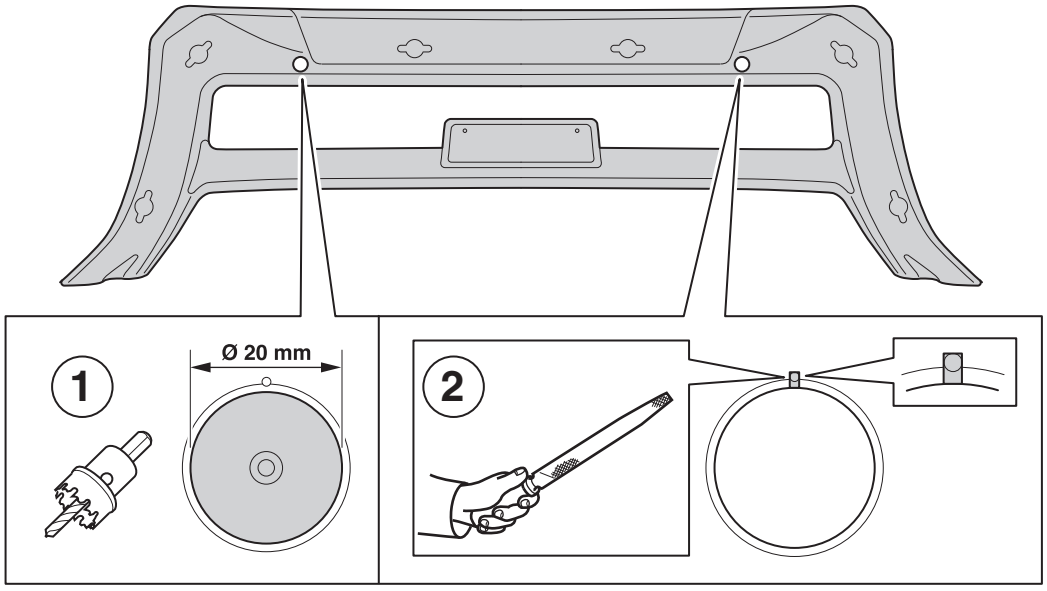

3

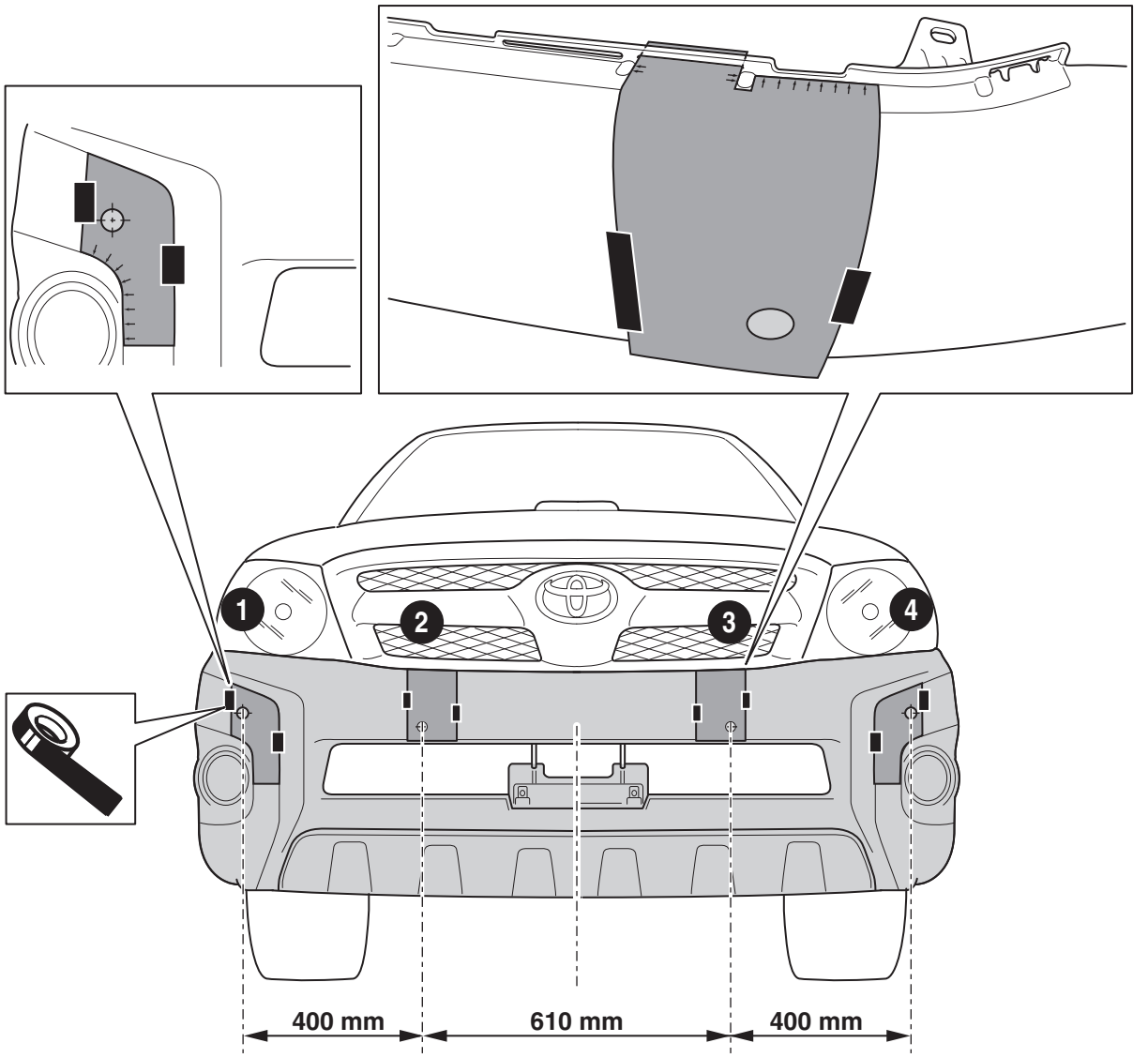

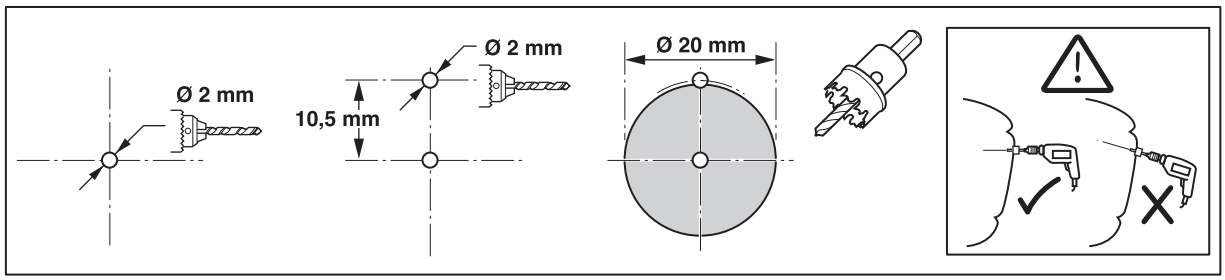

4

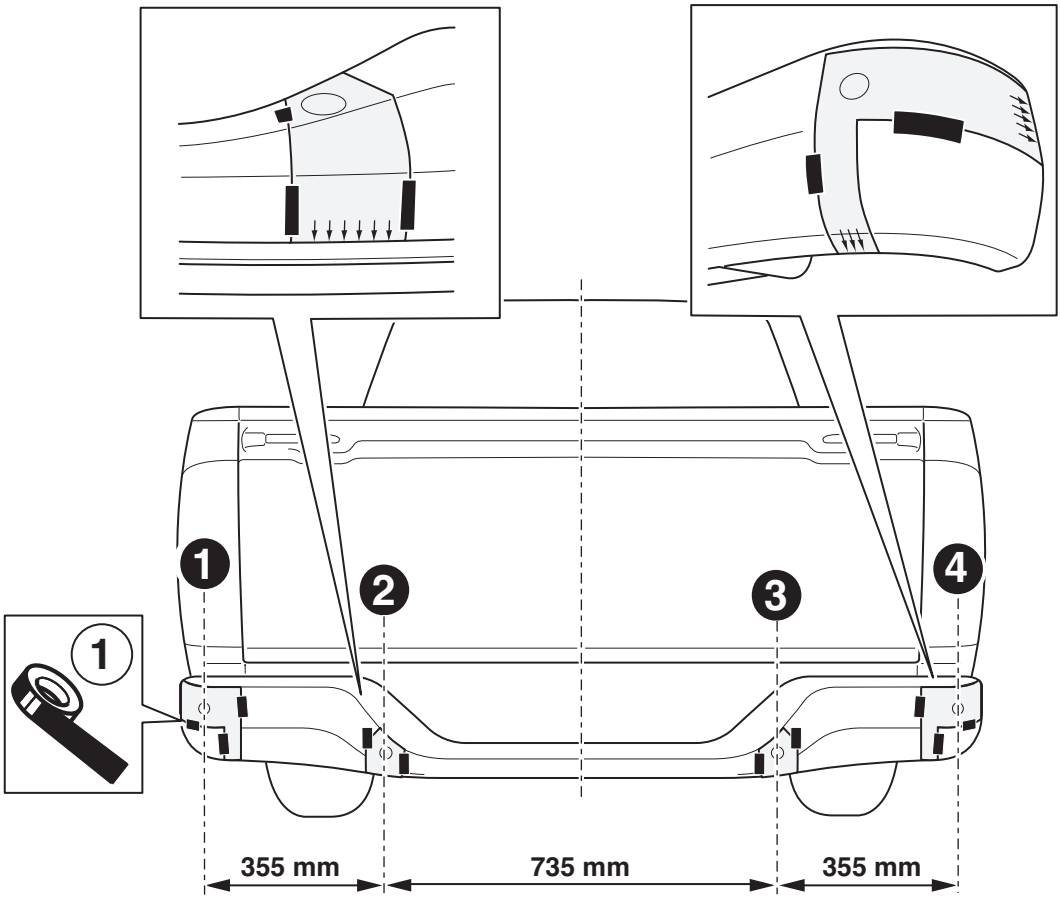
1
2
3
4
1
355 mm
735 mm
355 mm

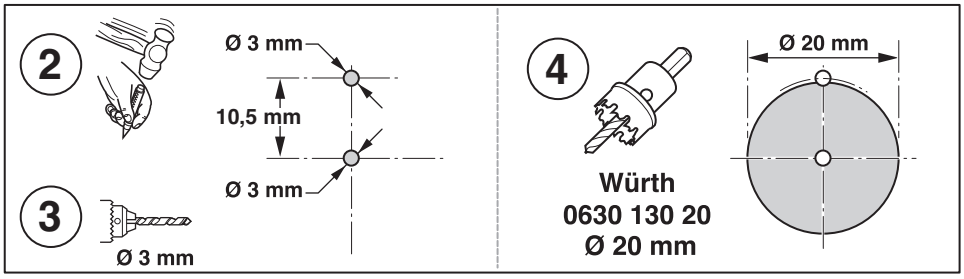
2
Ø 3 mm
10,5 mm
Ø 3 mm
3
Ø 3 mm
4
Ø 20 mm
Würth
0630 130 20
Ø 20 mm

5

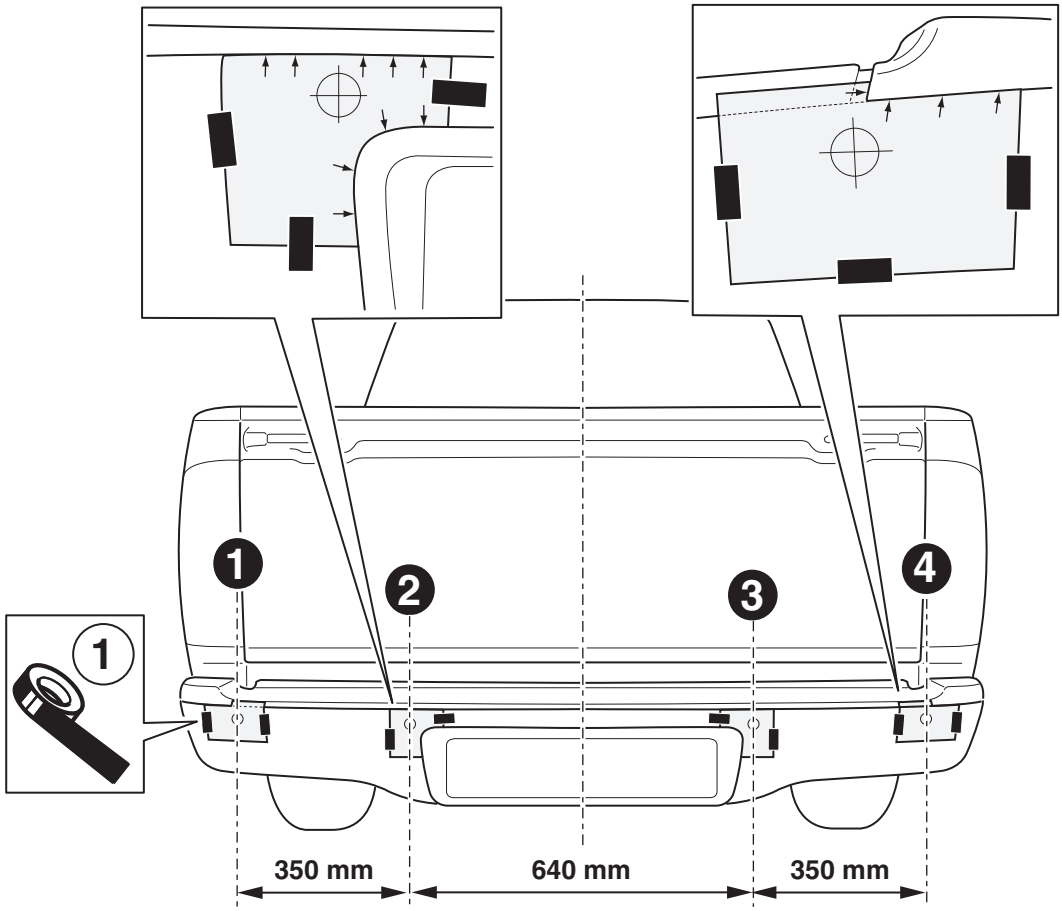
1
2
3
4
1
350 mm
640 mm
350 mm

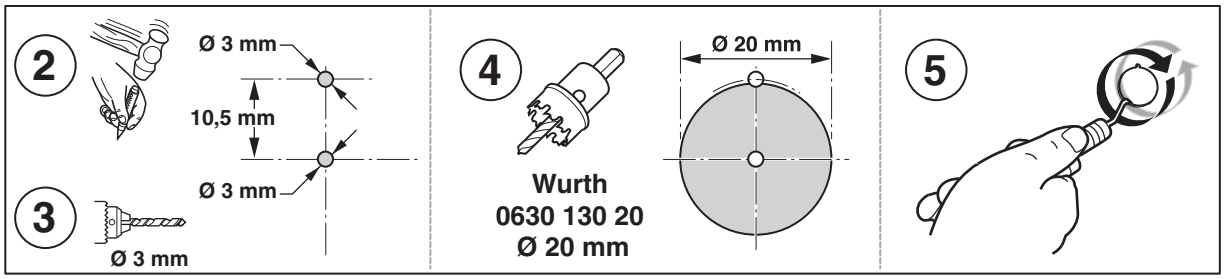
2
Ø 3 mm
10,5 mm
Ø 3 mm
3
Ø 3 mm
4
Wurth
0630 130 20
Ø 20 mm
Ø 20 mm
5

6

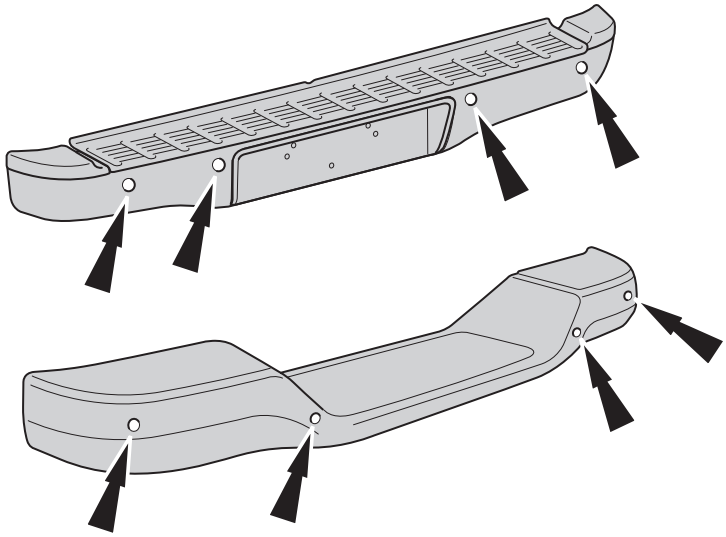

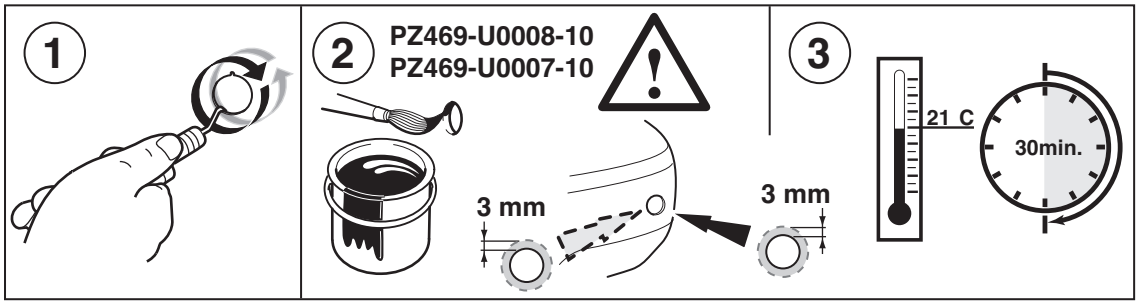
1
2
PZ469-U0008-10
PZ469-U0007-10
3 mm
3 mm
3
21 C
30min.

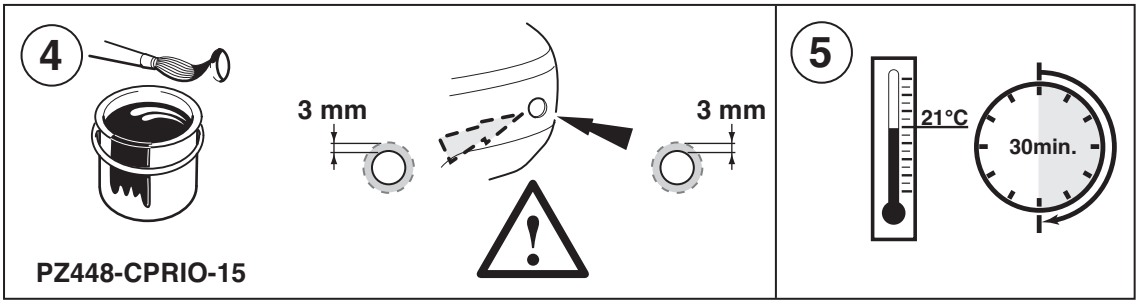
4
3 mm
3 mm
PZ448-CPRIO-15
5
21°C
30min.

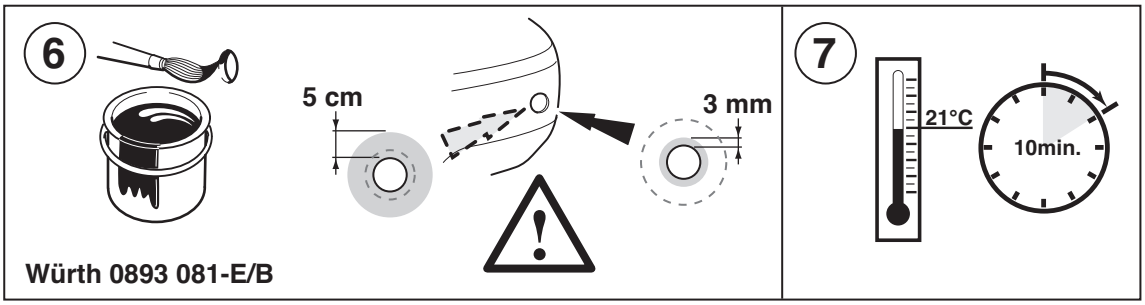
6
5 cm
3 mm
Würth 0893 081-E/B
7
21°C
10min.

7

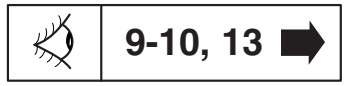
9-10, 13

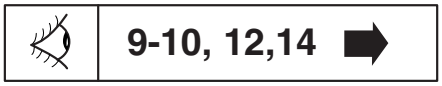
9-10, 12,14

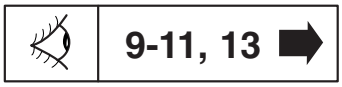
9-11, 13

8

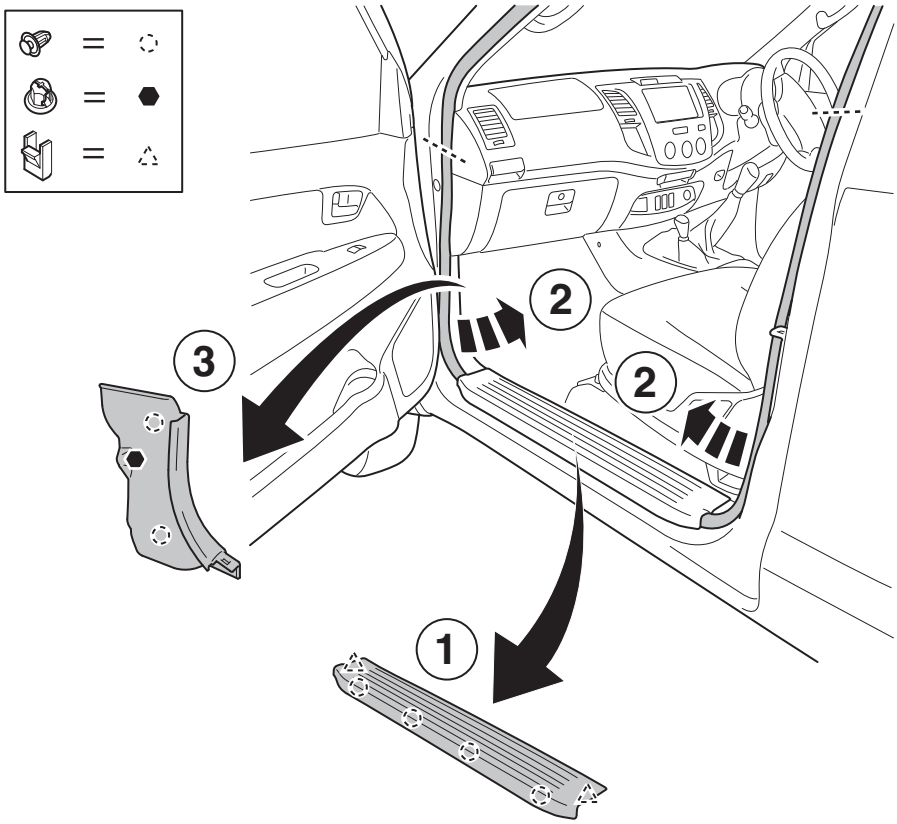

9

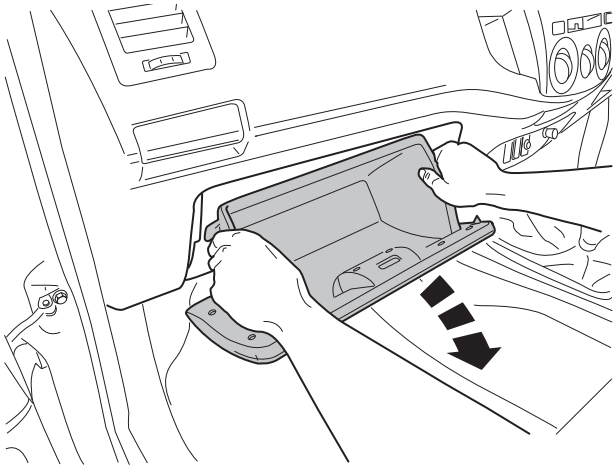

10

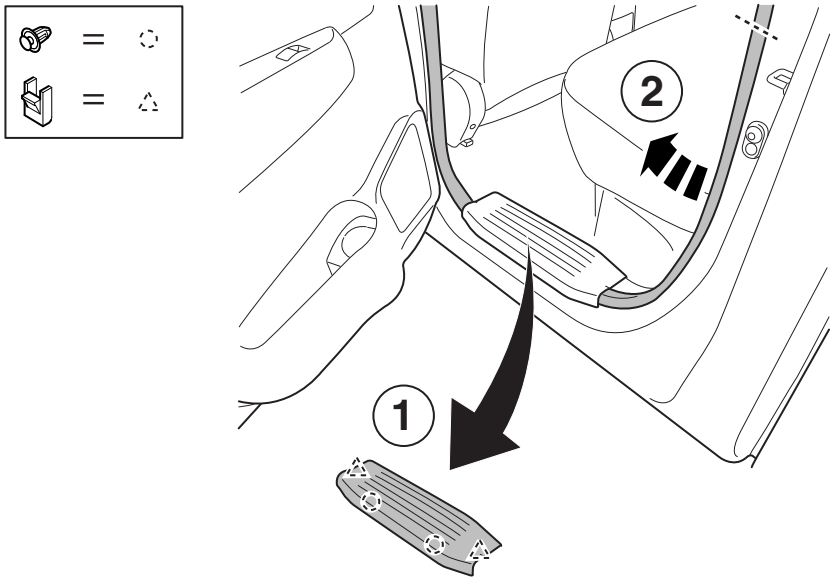

11

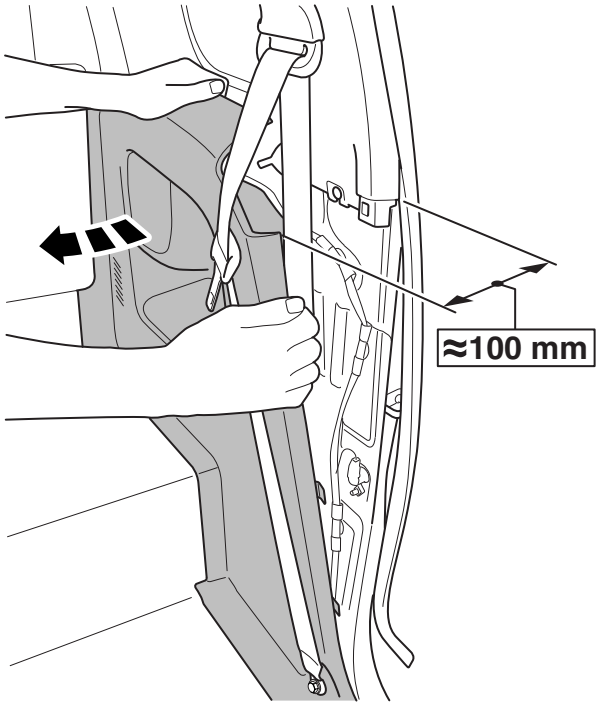

12

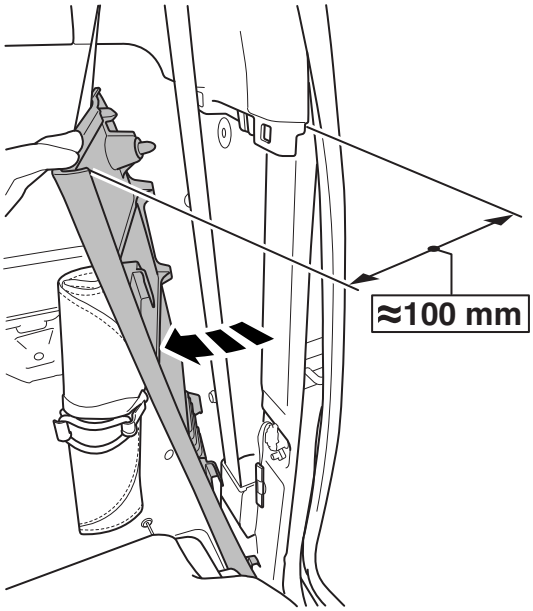

13

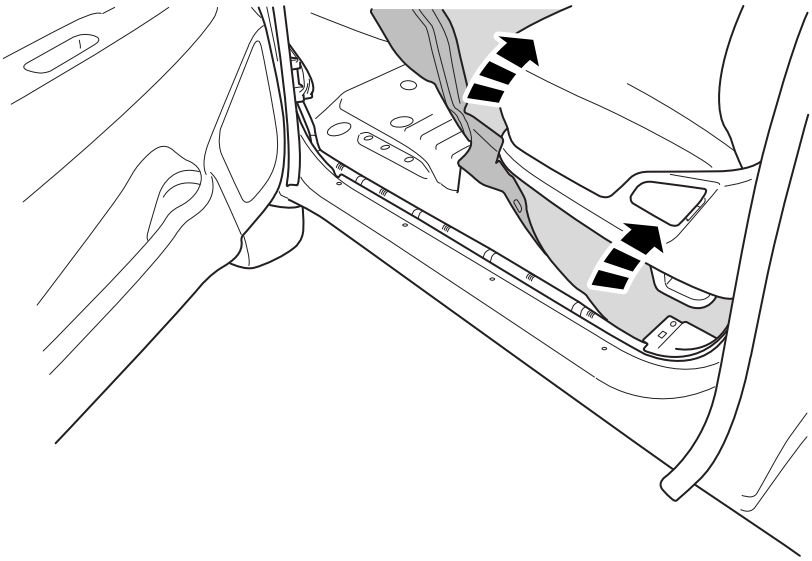

14

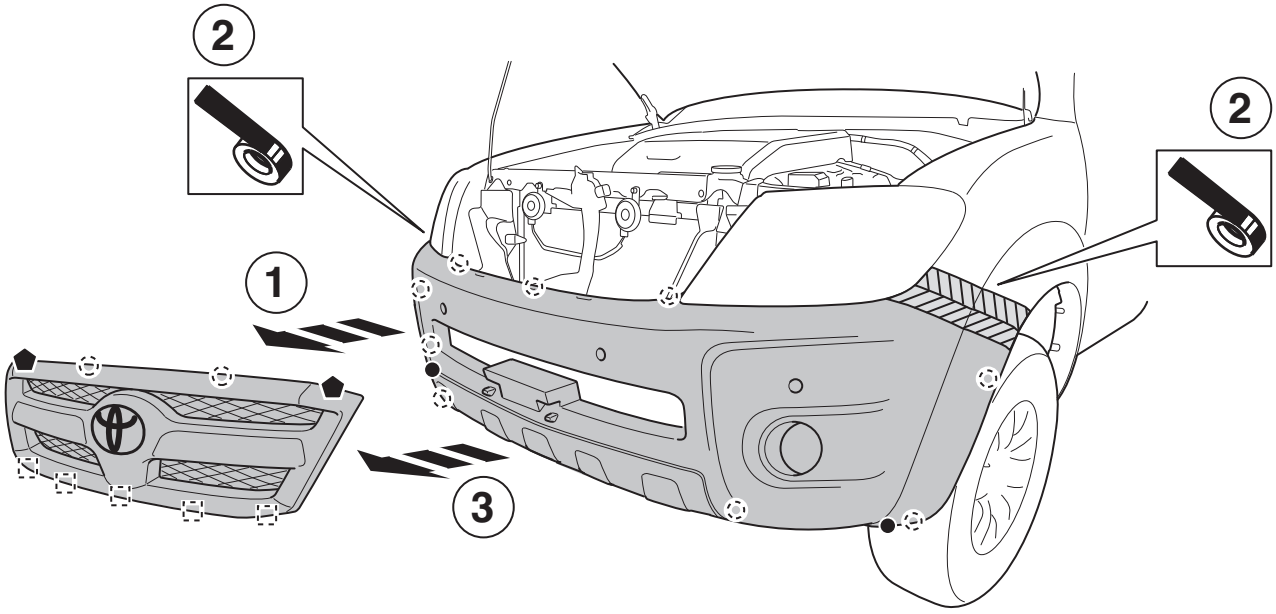

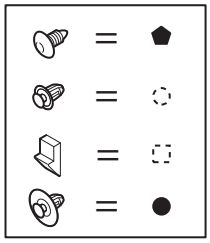

15

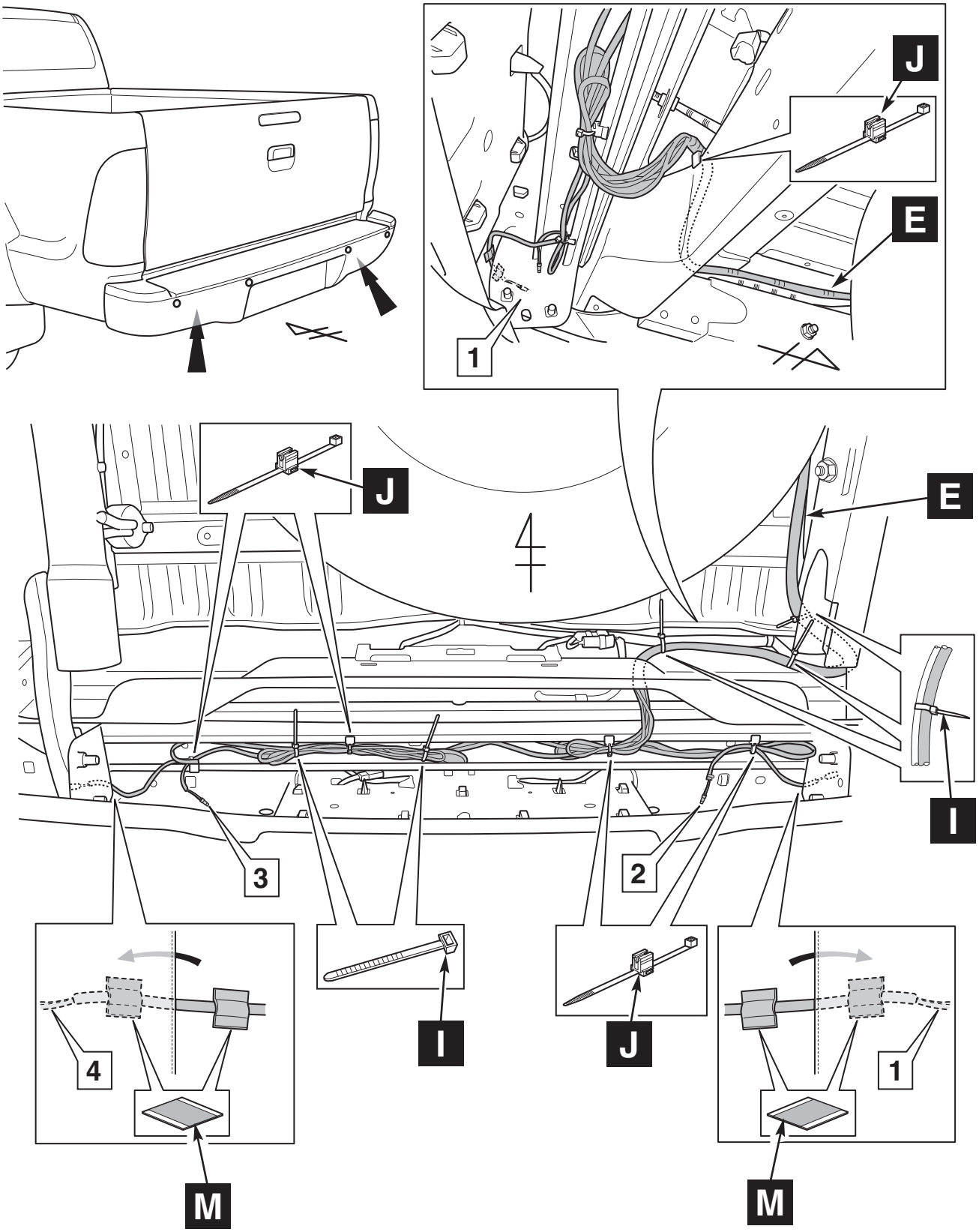

16

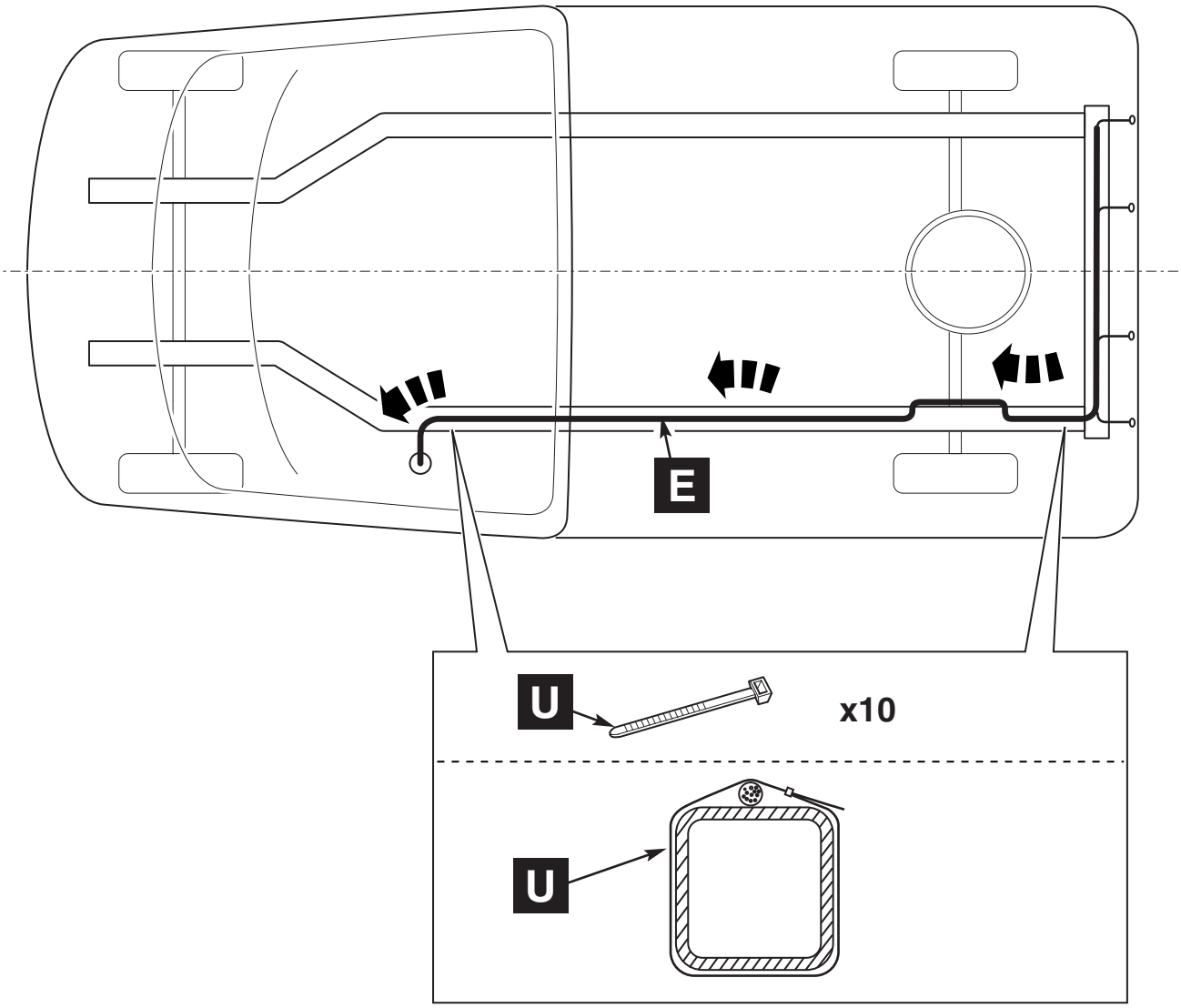

17

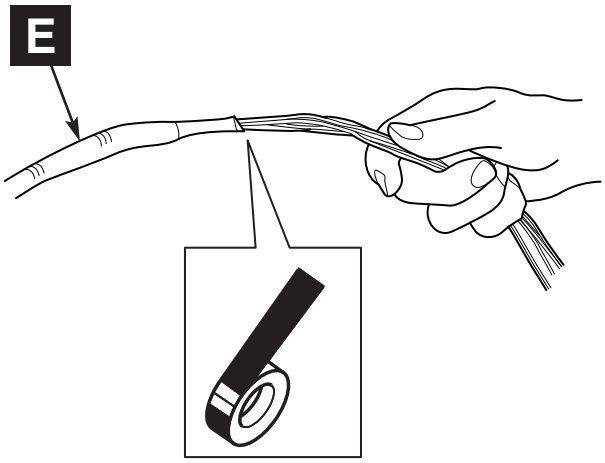

18

19

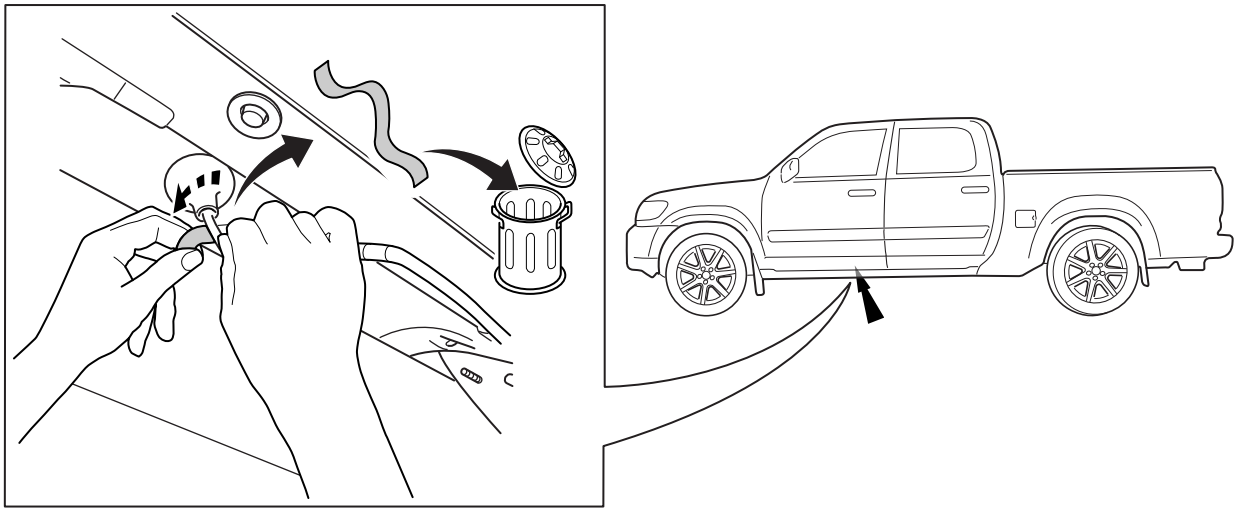

20

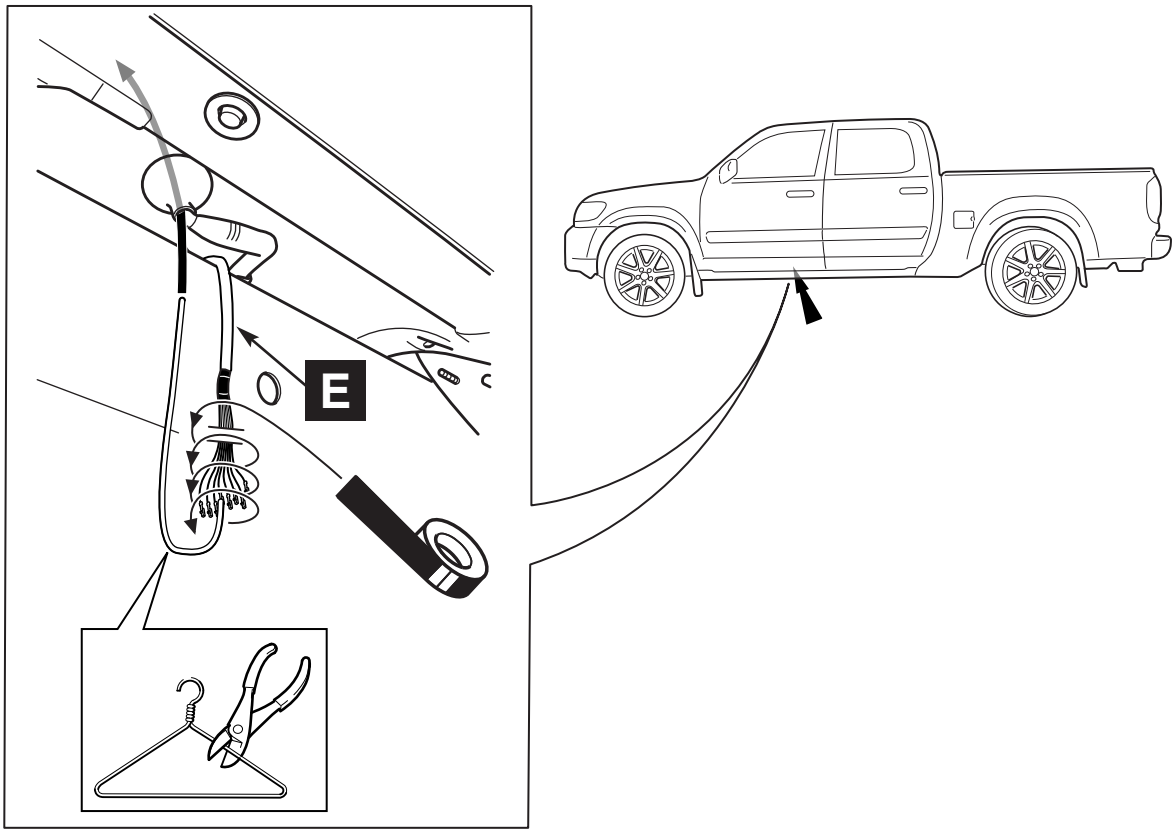

21

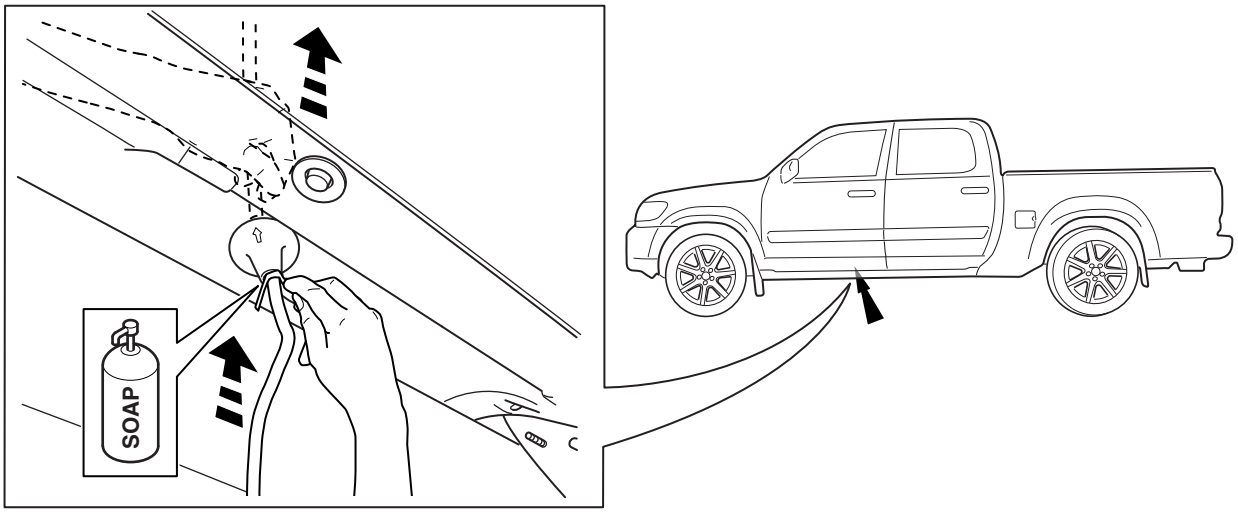

22

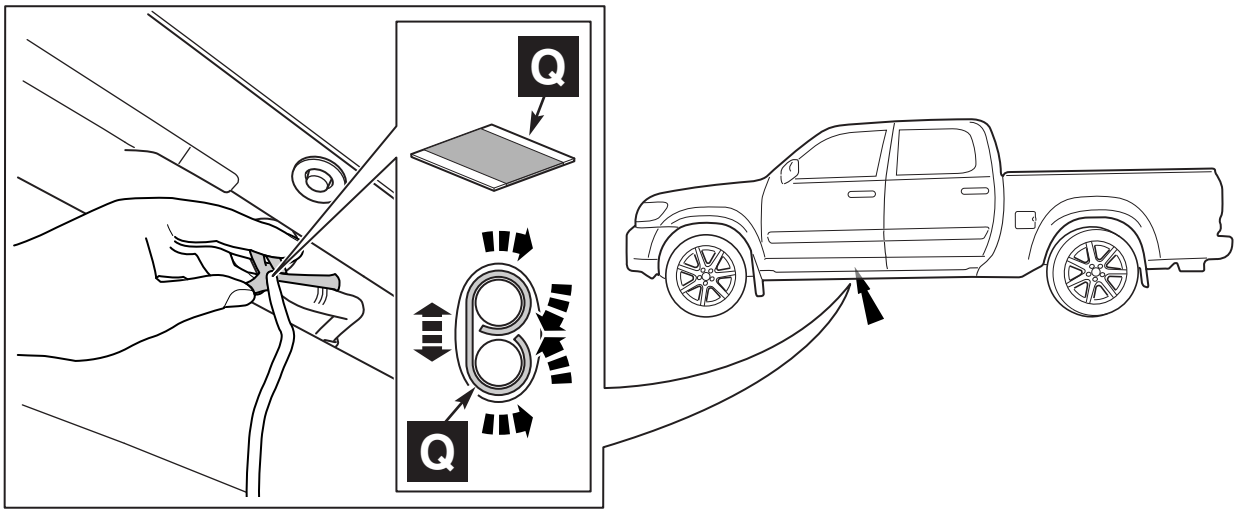

23

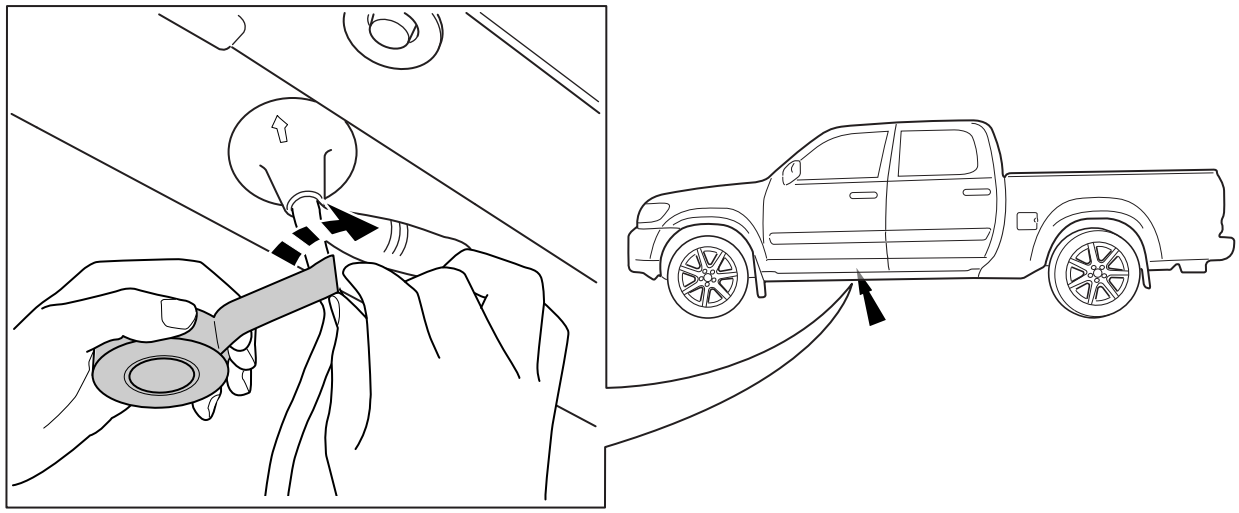

24

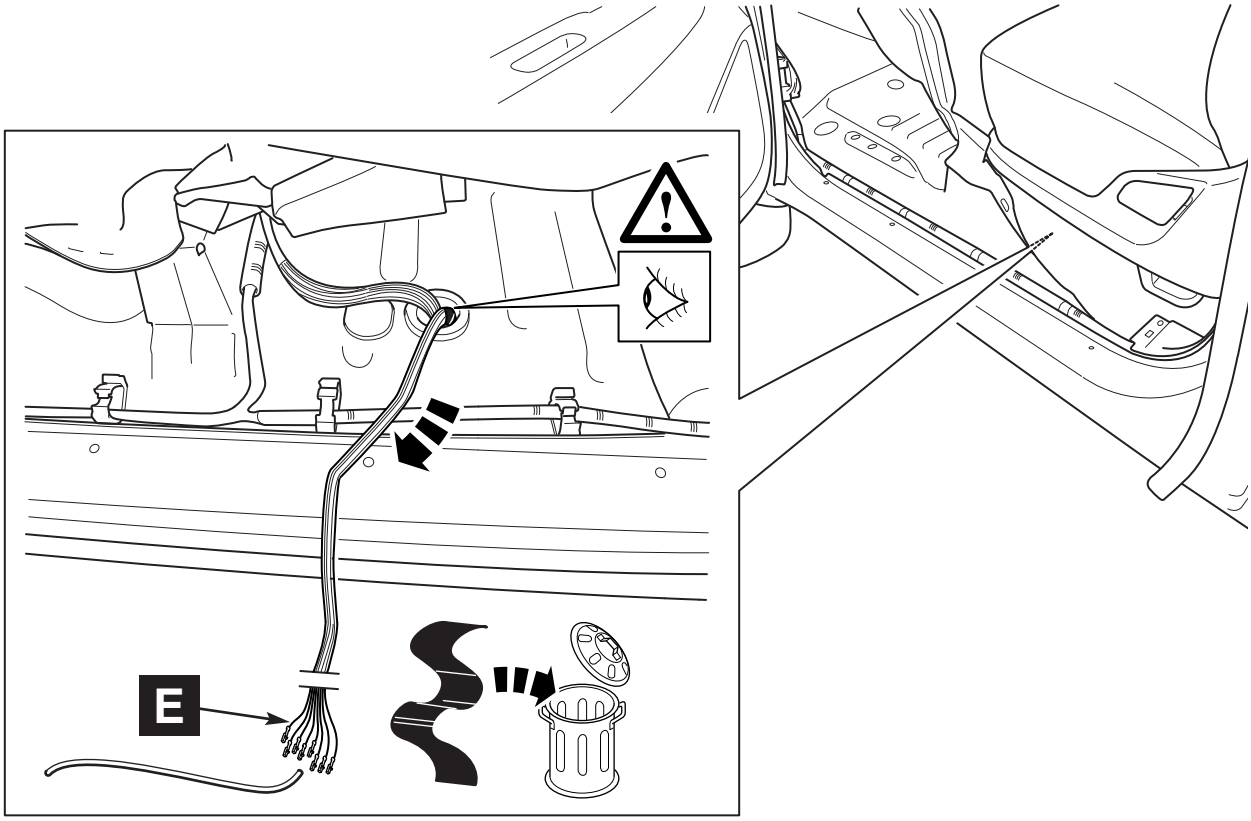

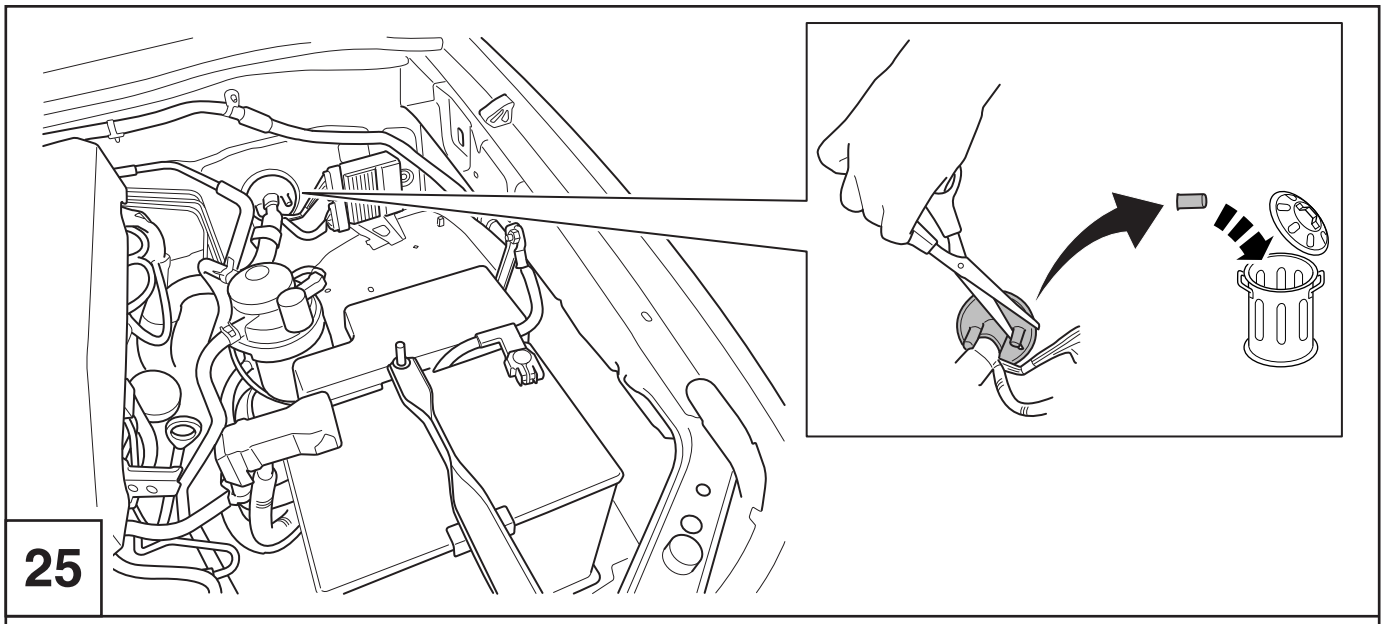

25

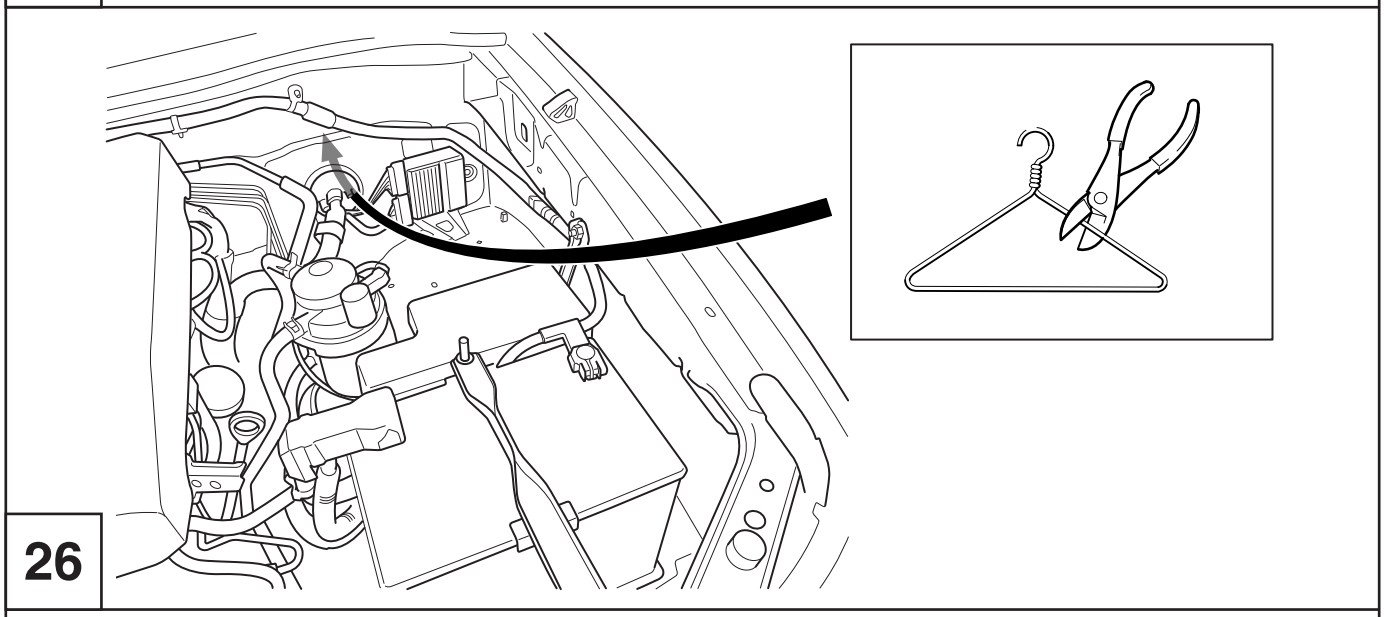

26

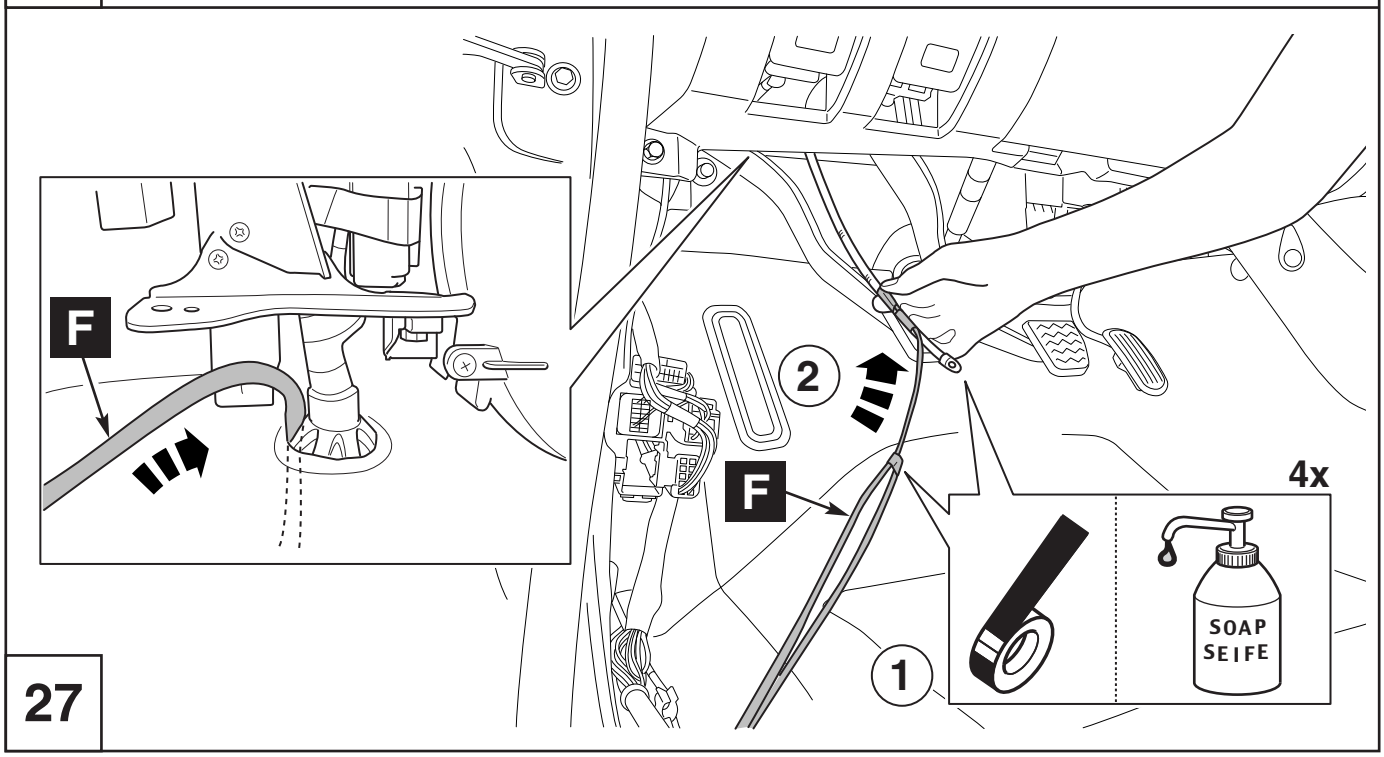

27

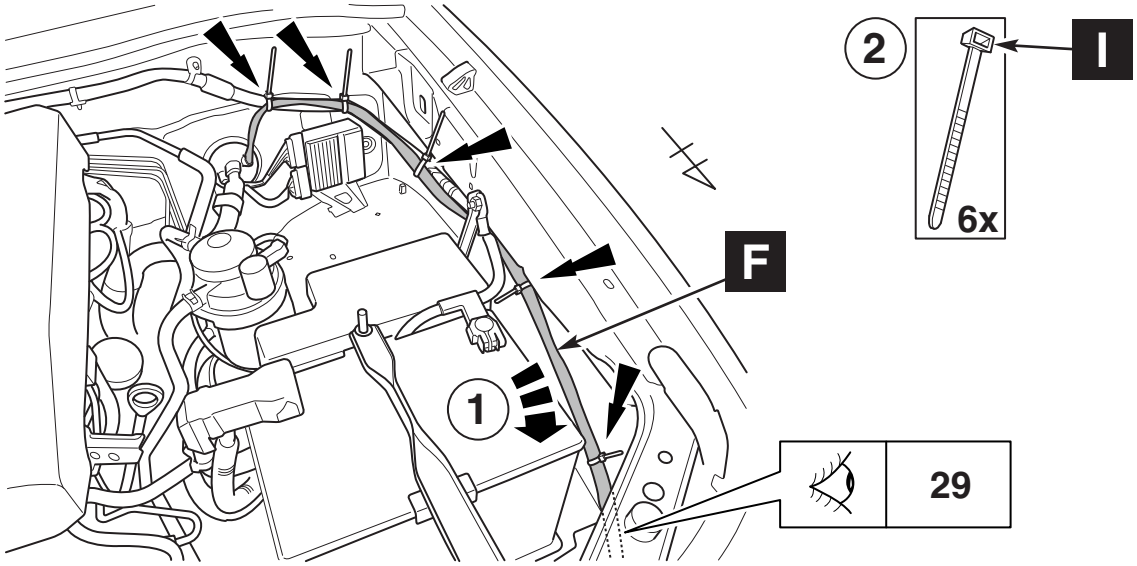

28

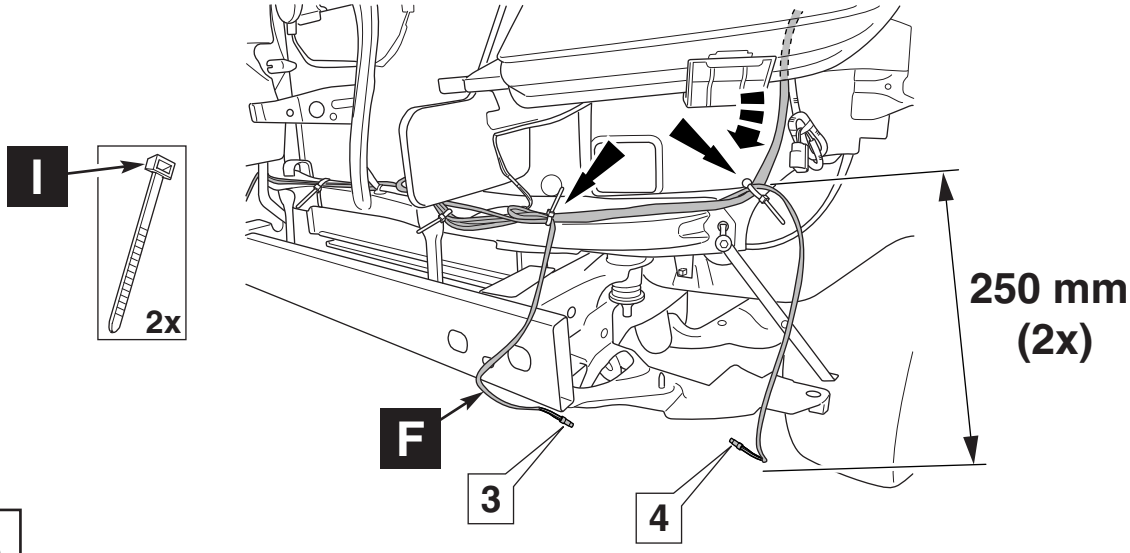

29

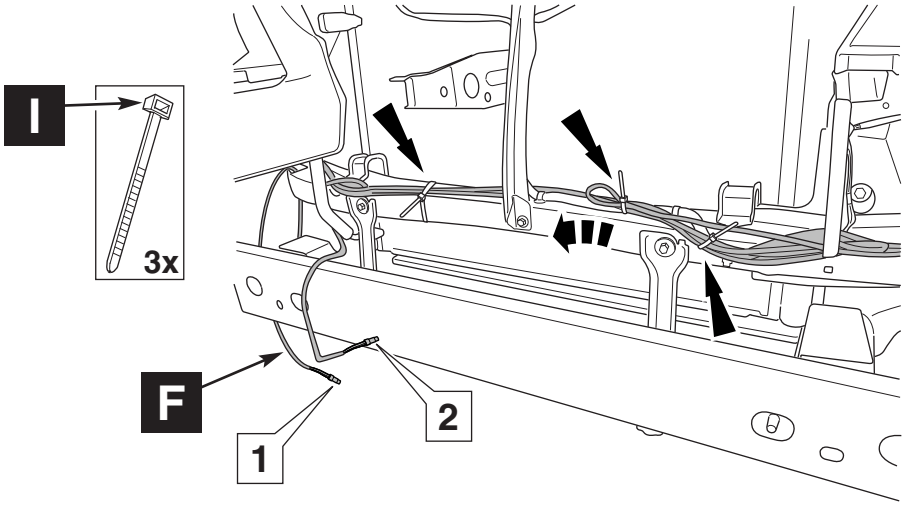

30

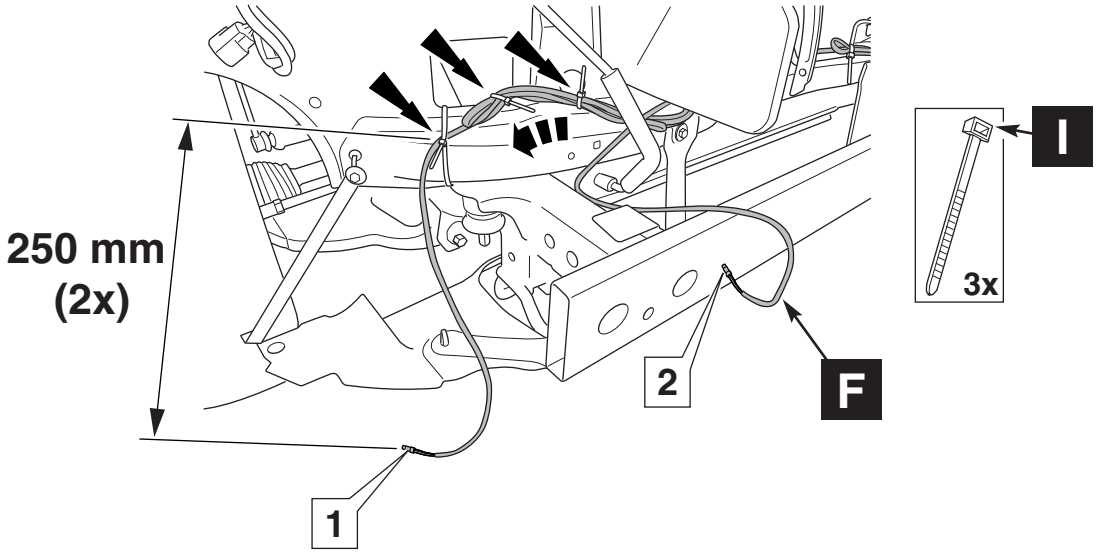

31

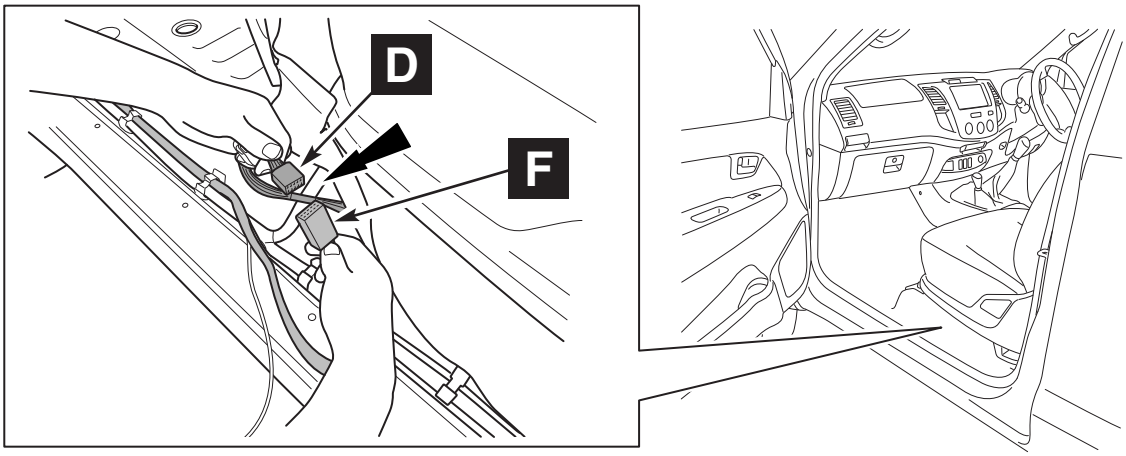

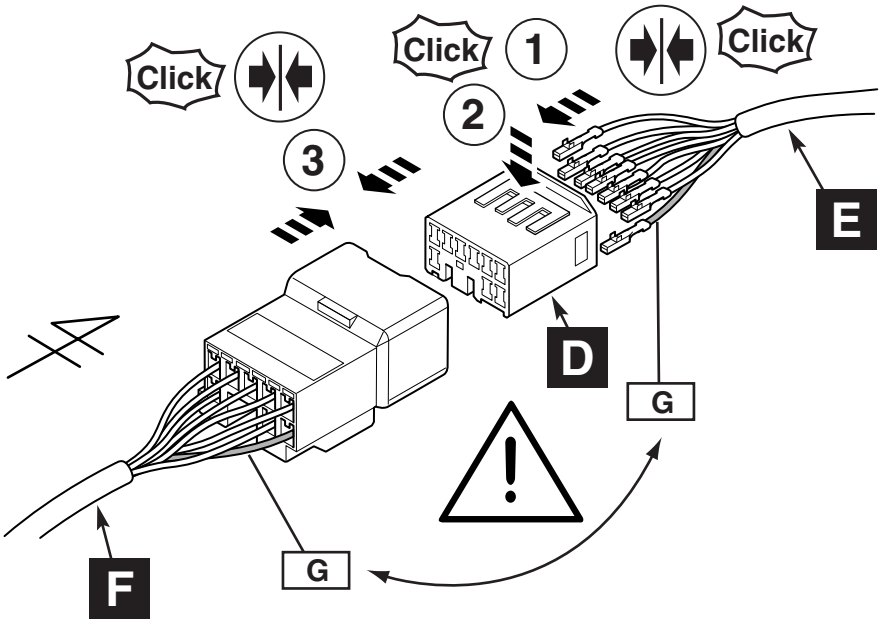

E		F
G	↔	G
G/B	↔	G/B
O	↔	O
O/B	↔	O/B
L	↔	L
L/B	↔	L/B
P	↔	P
P/B	↔	P/B

32

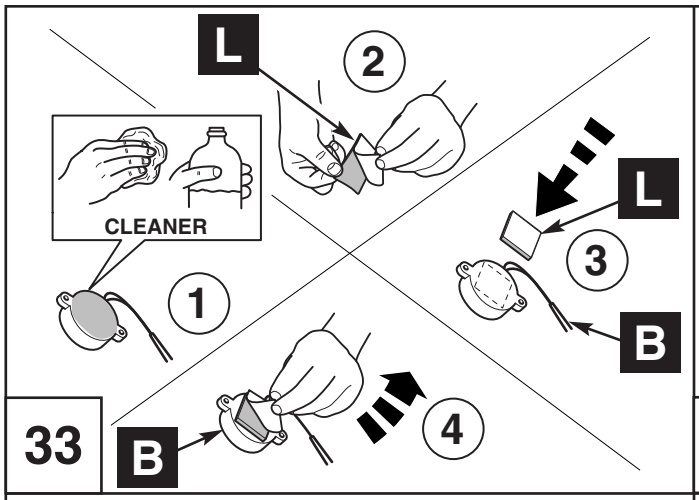

33

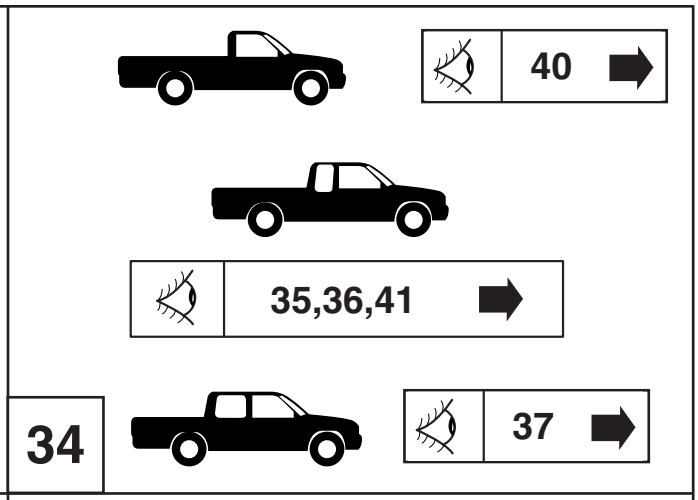

34

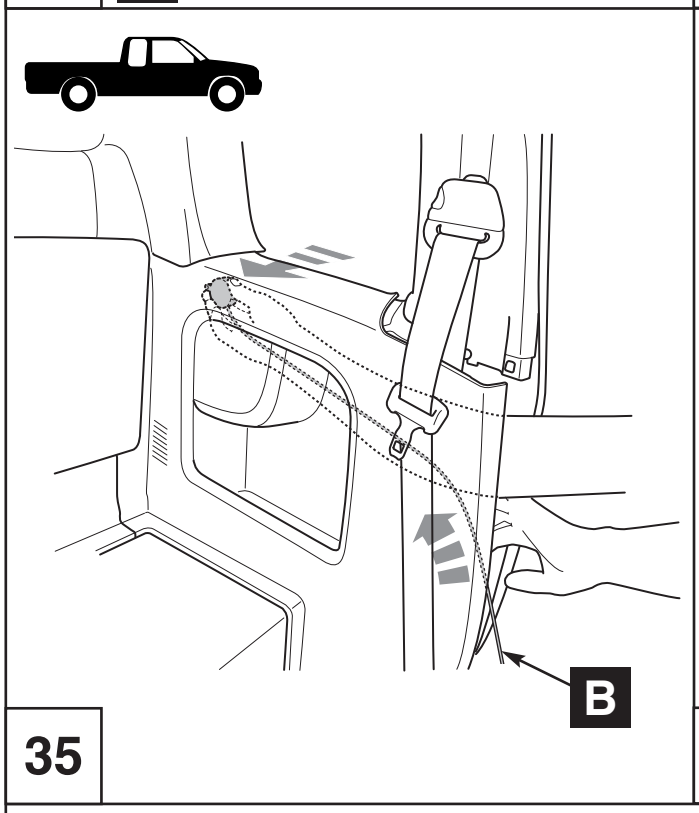

35

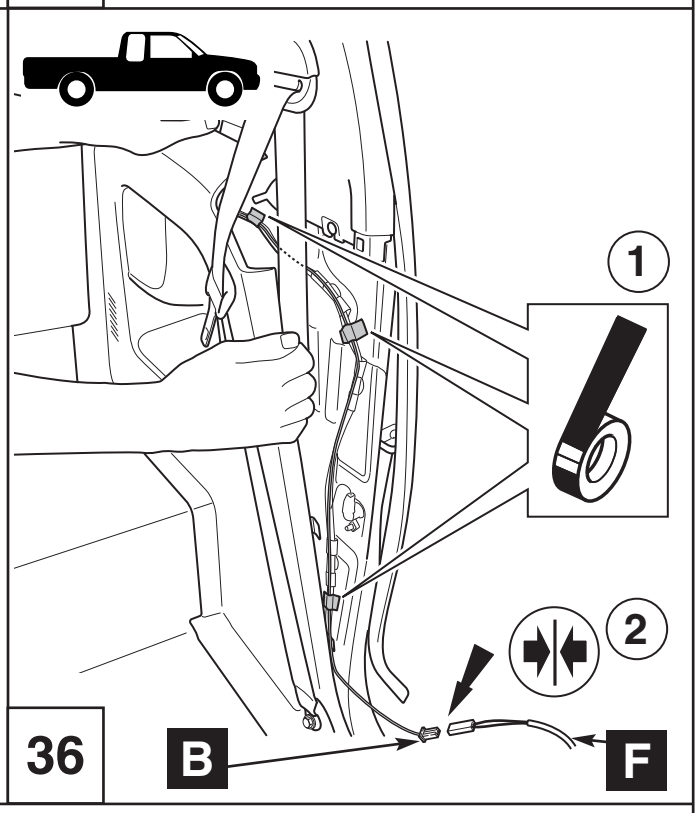

36

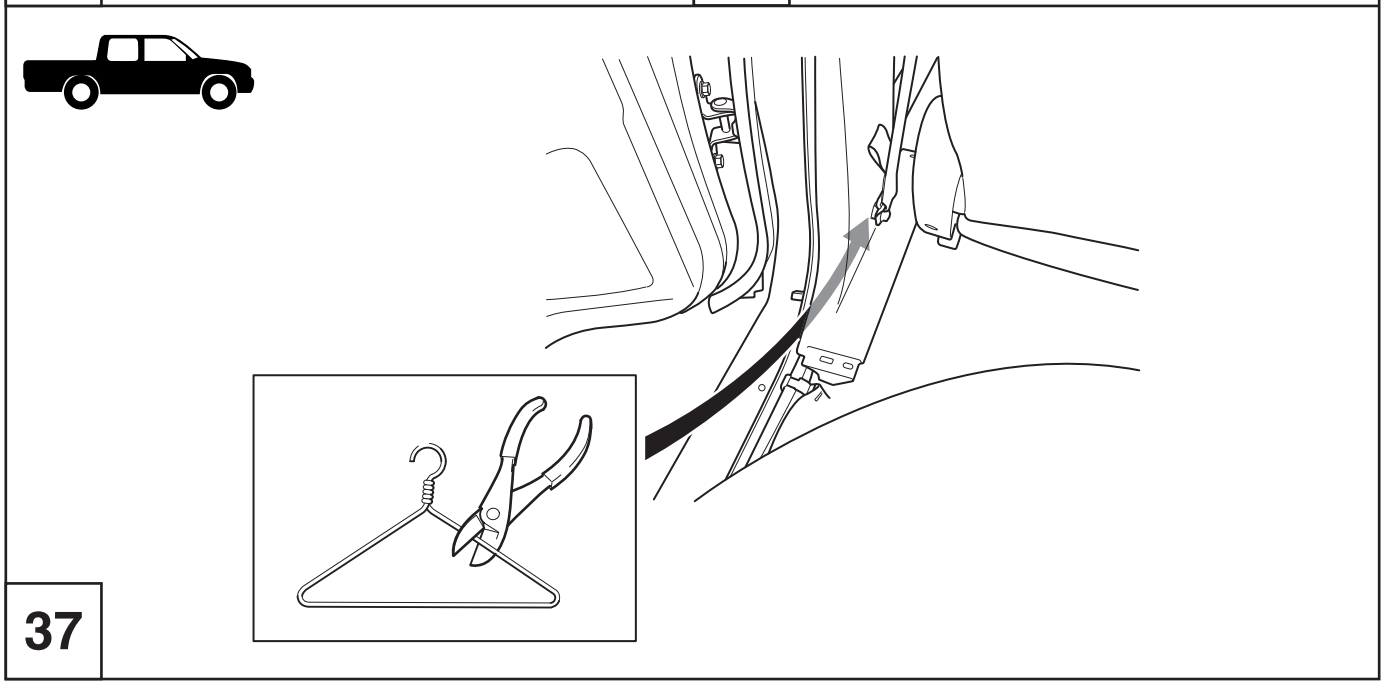

37

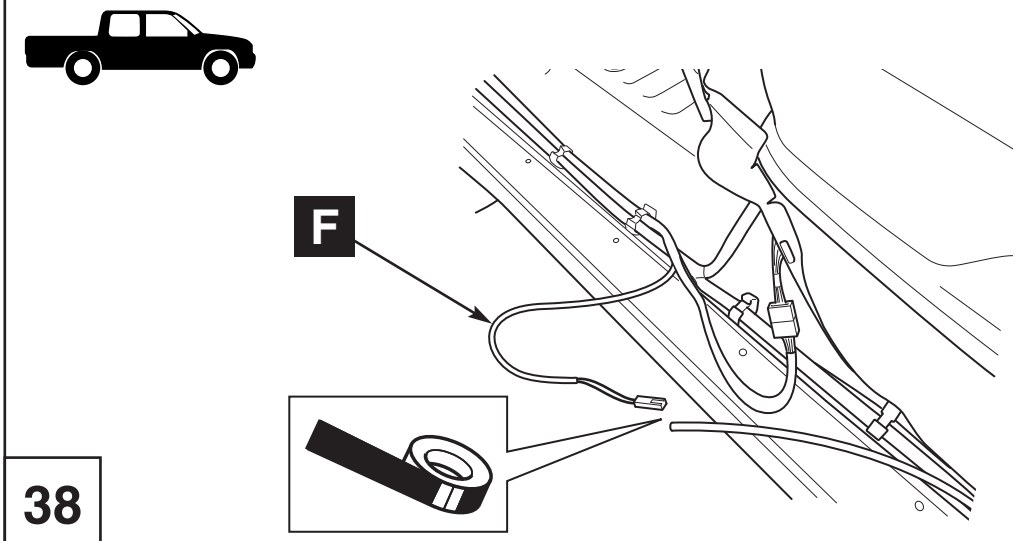

38

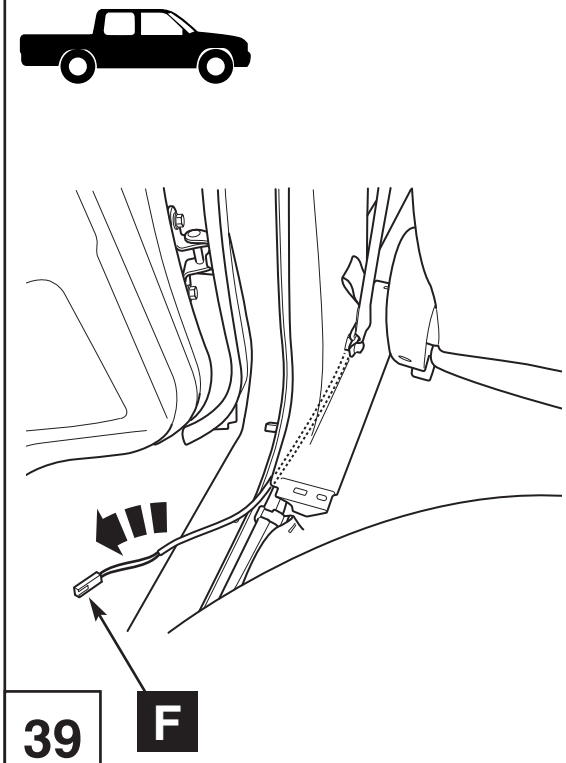

39

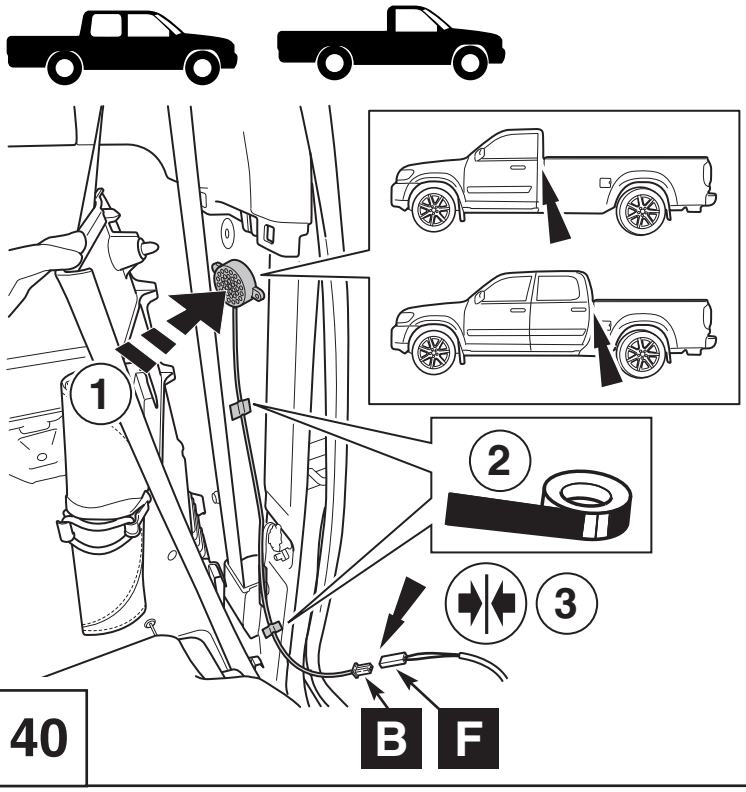

40

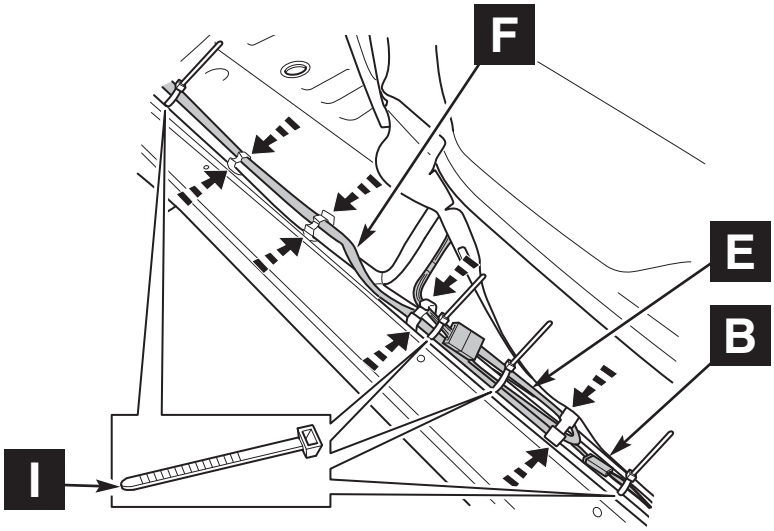

41

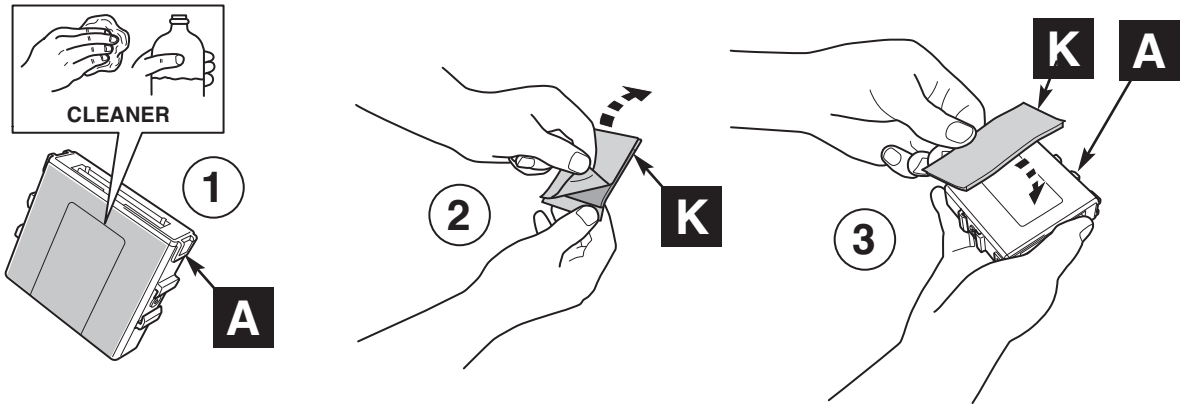

42

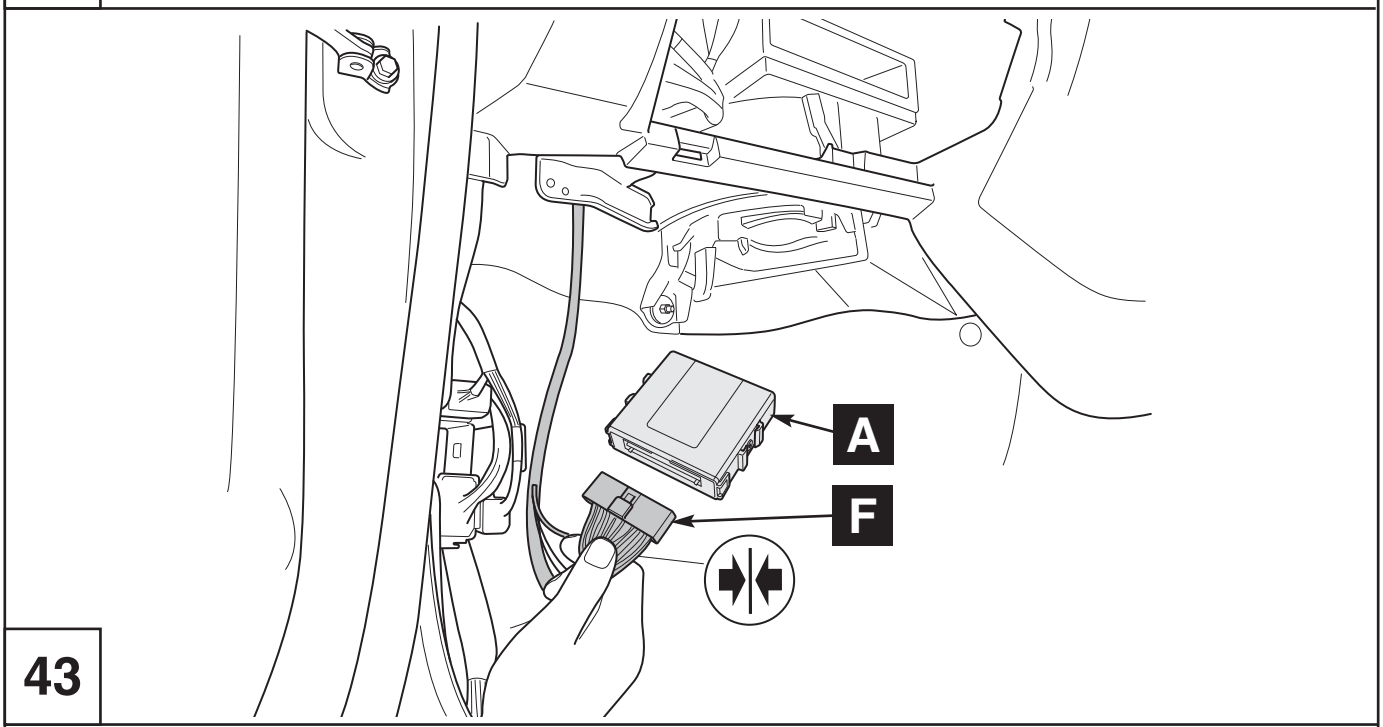

43

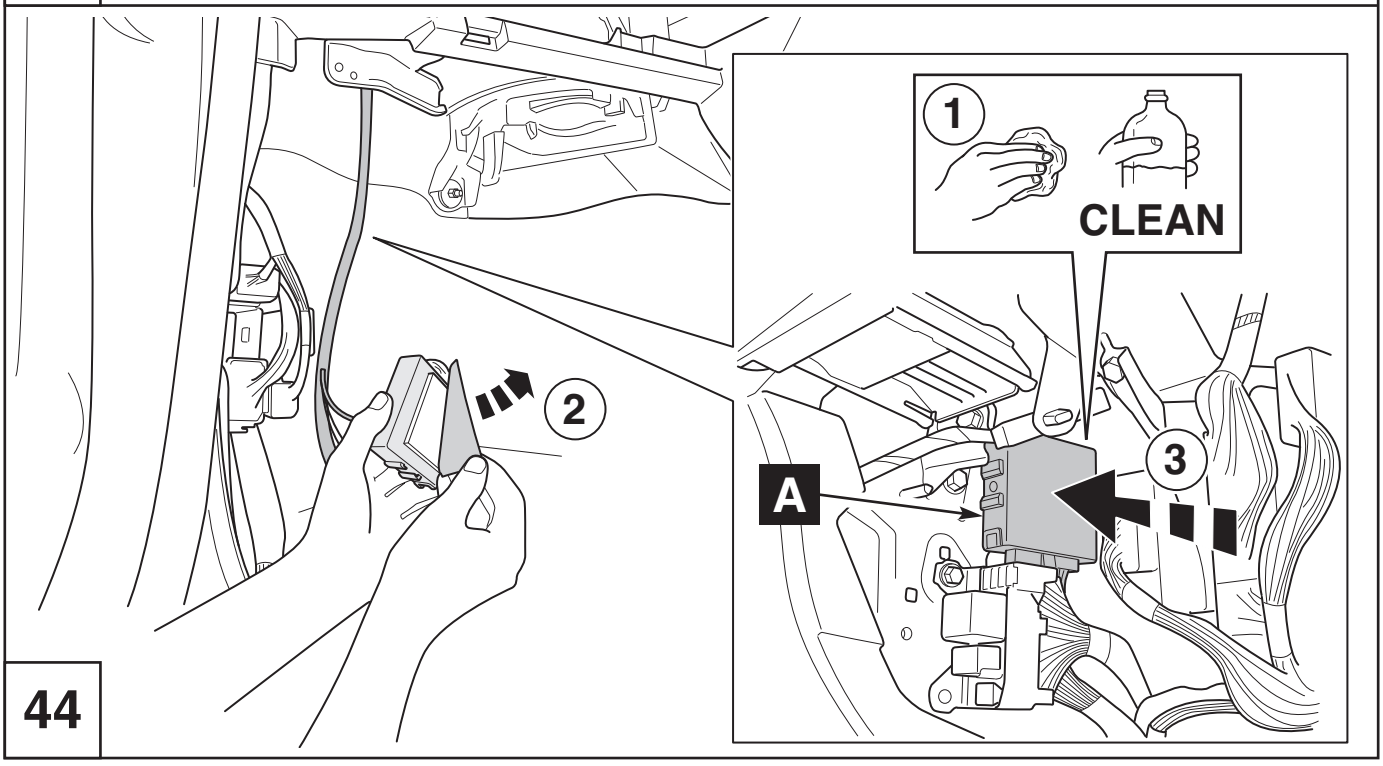

44

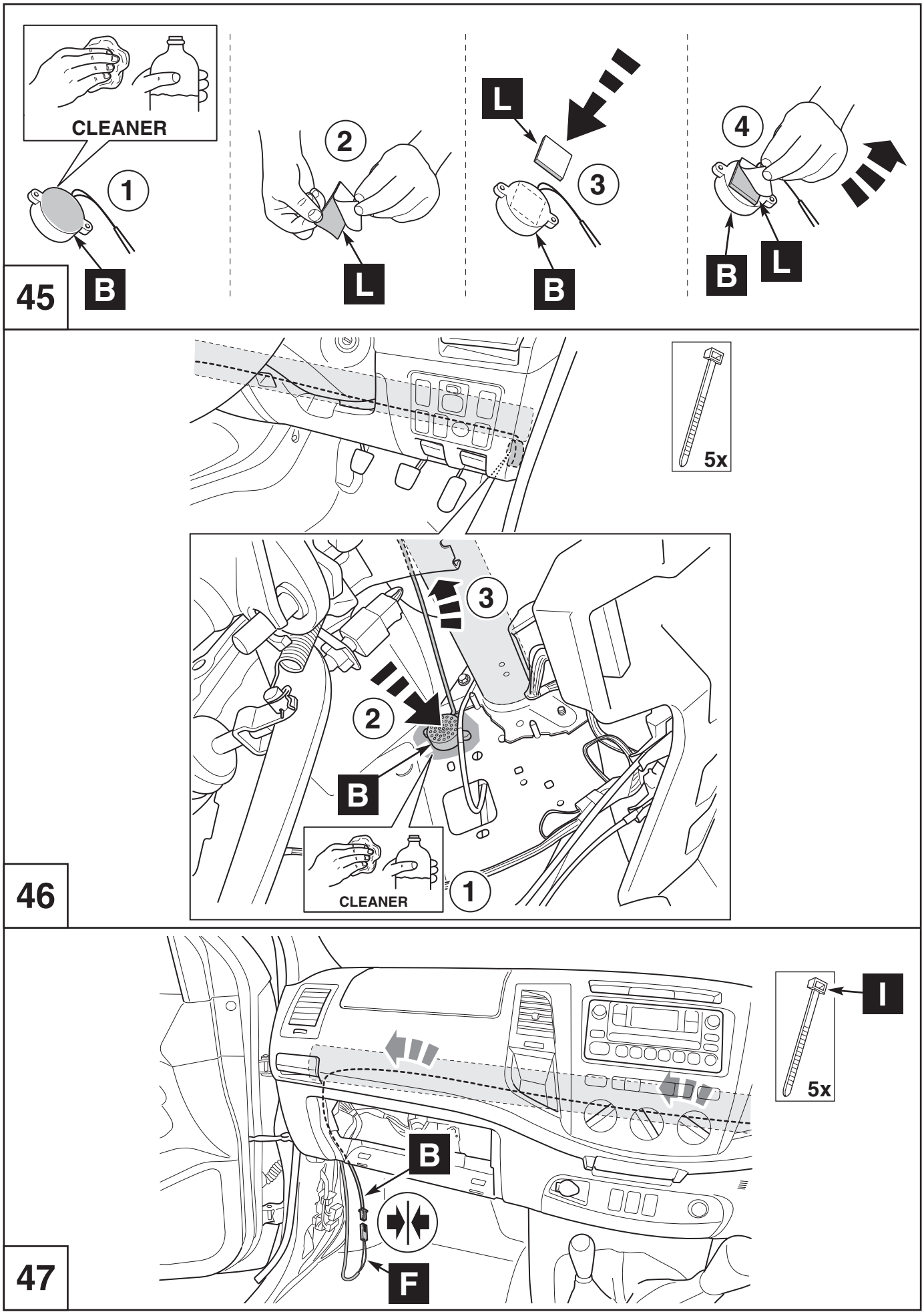
CLEANER
1
B
2
L
L
3
B
4
B
L
45
5x
3
2
B
CLEANER
1
46
I
5x
B
F
47

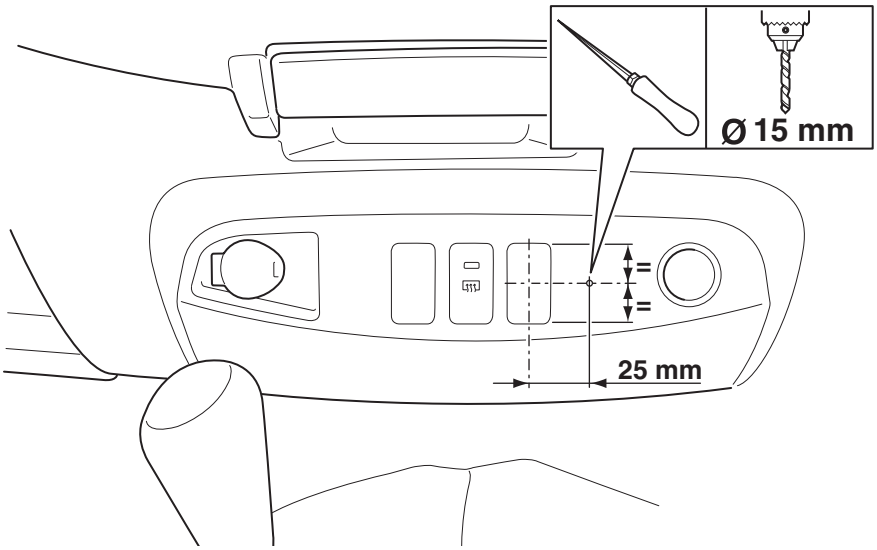

48

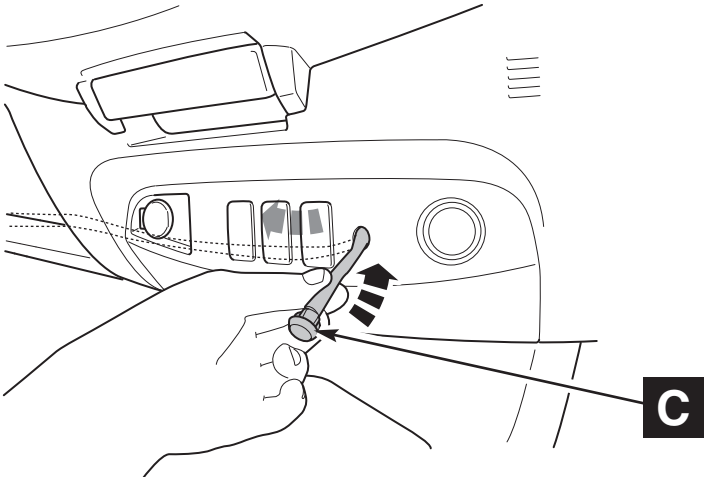

49

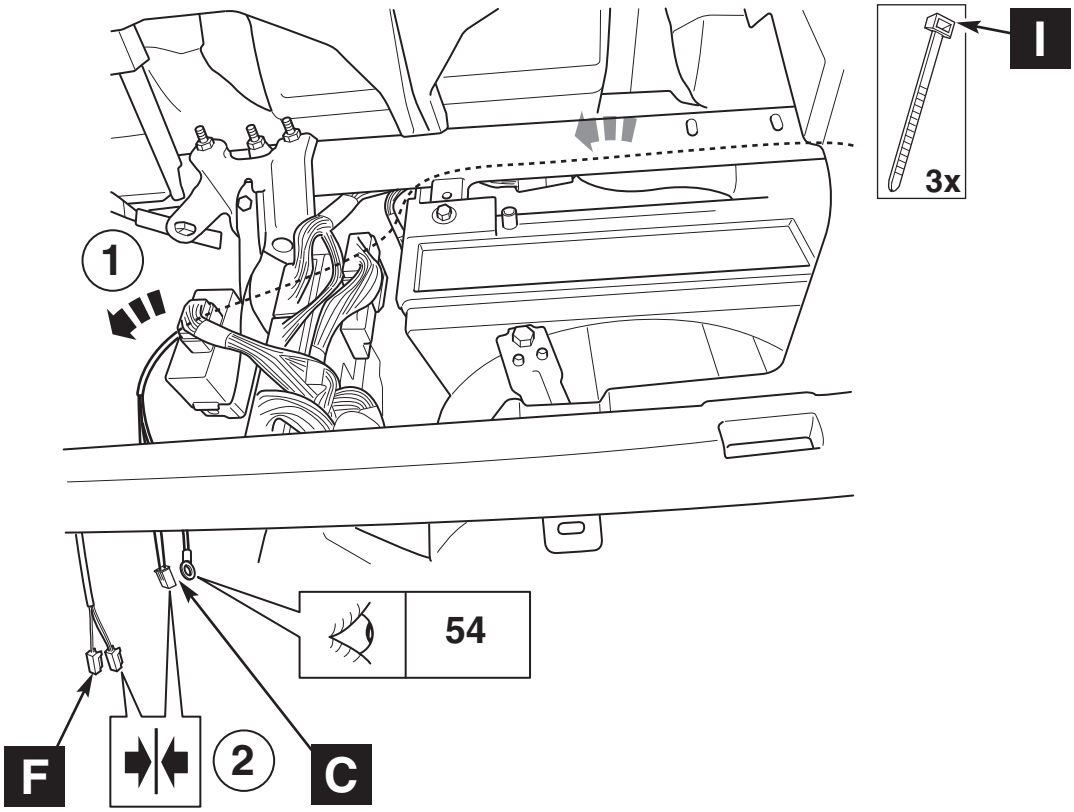

50

Optional PZ464-00420-55

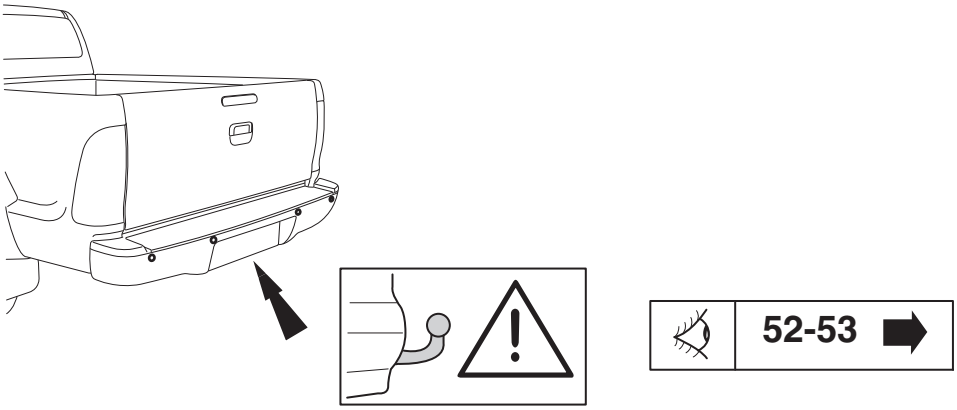

51

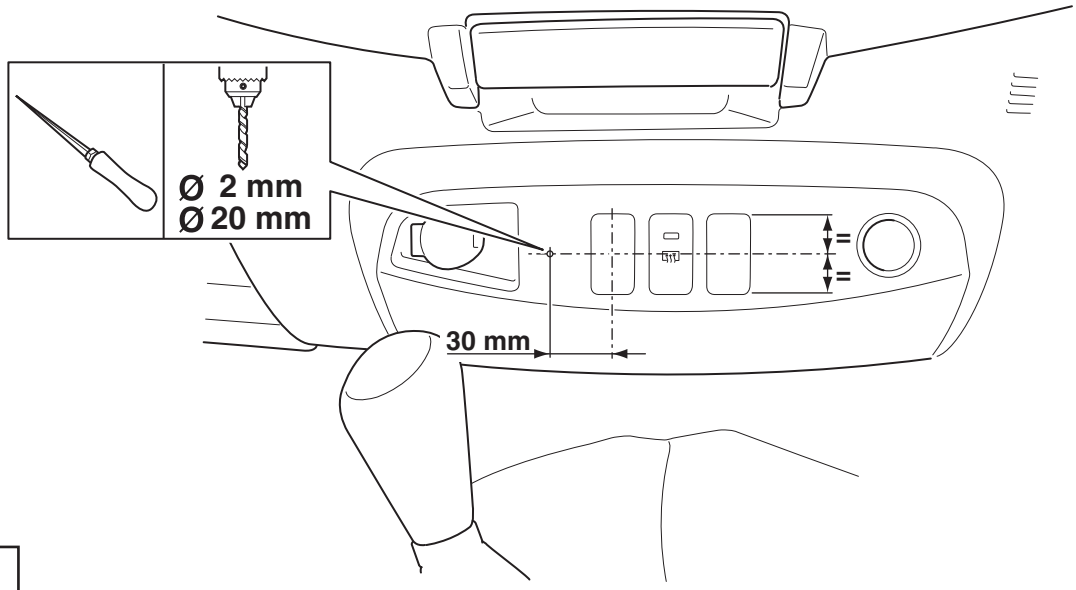

52

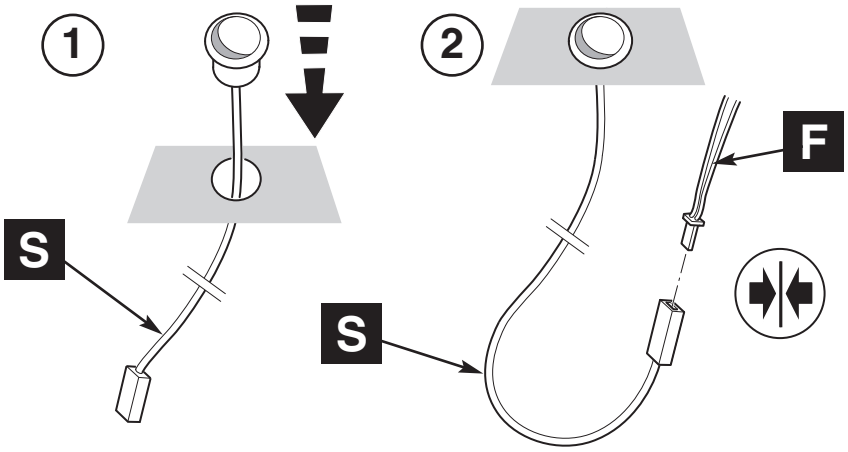

53

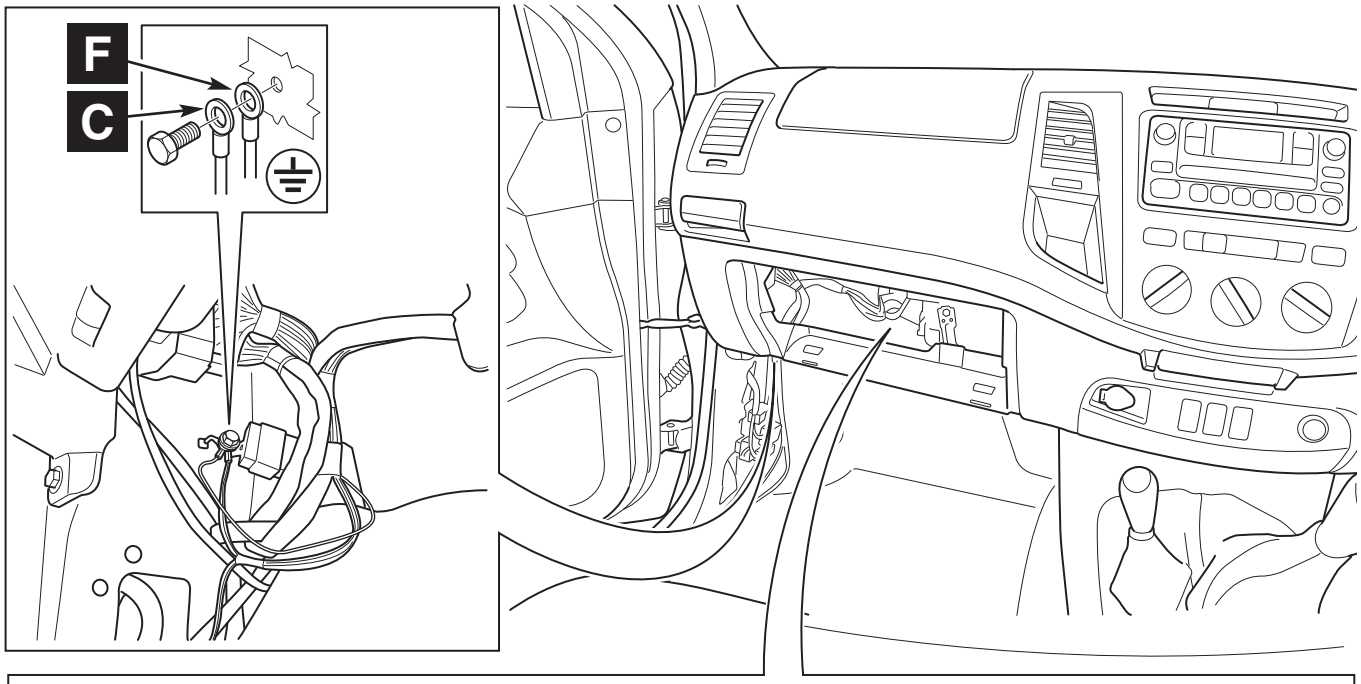

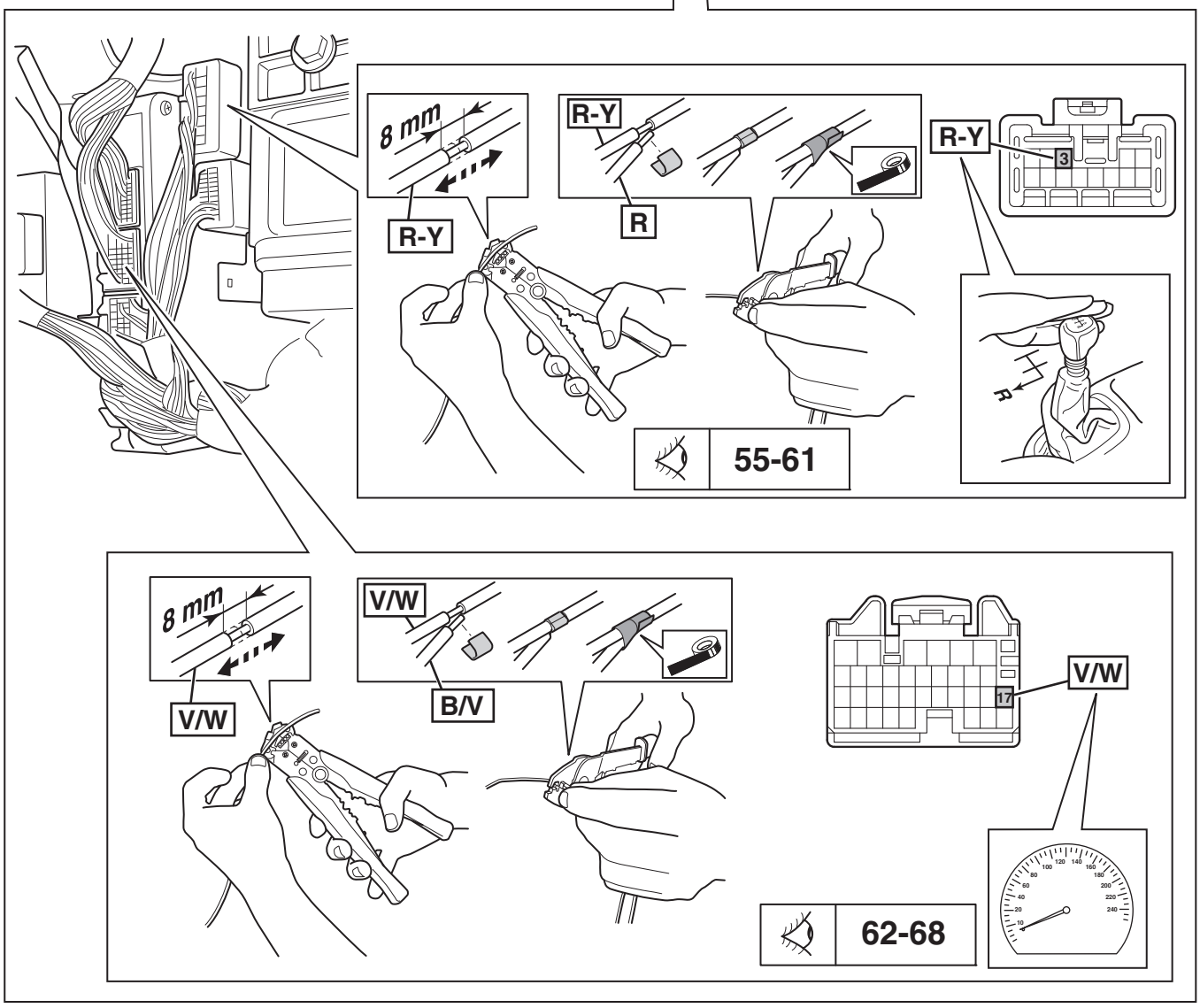

54

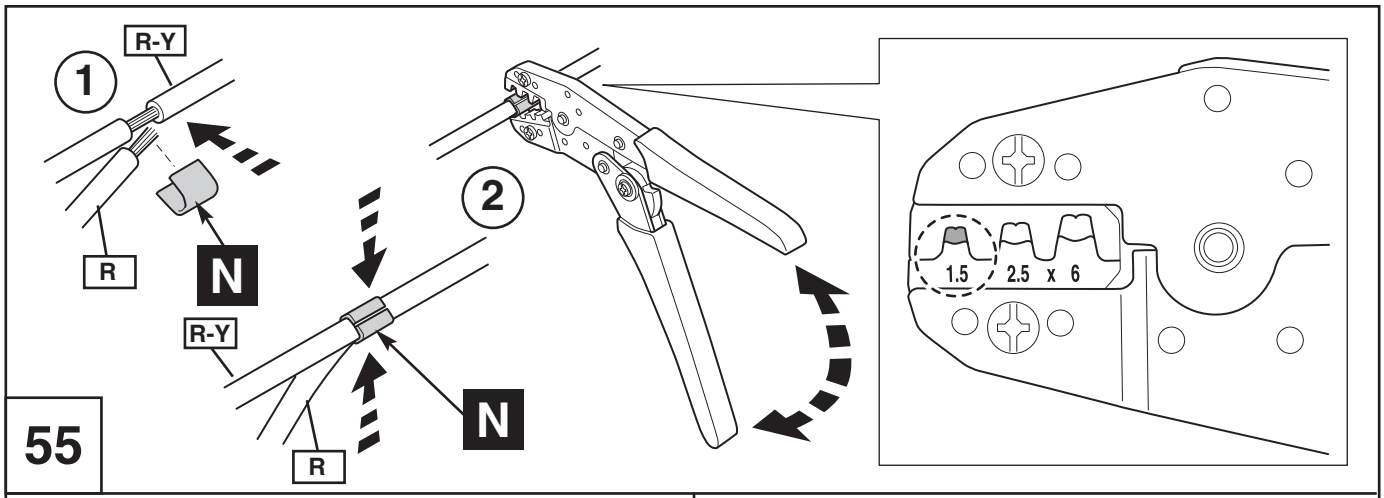

55

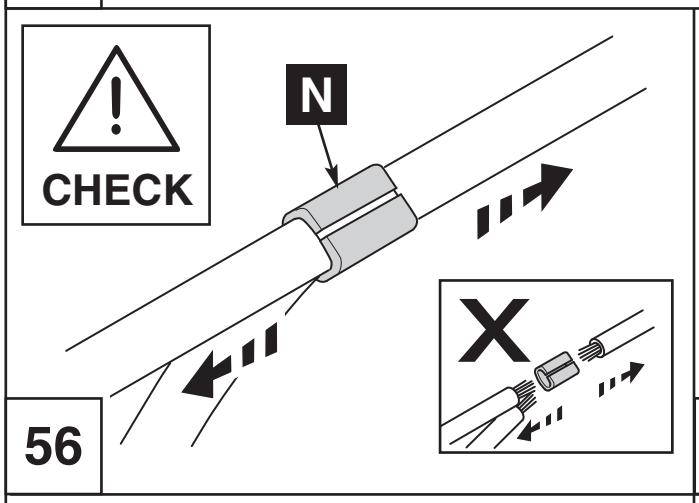

56

Ref: Toyota Wire Harness Repair
Pub No. RM 1022E Page B 30 - 31
Paragraph 6

57

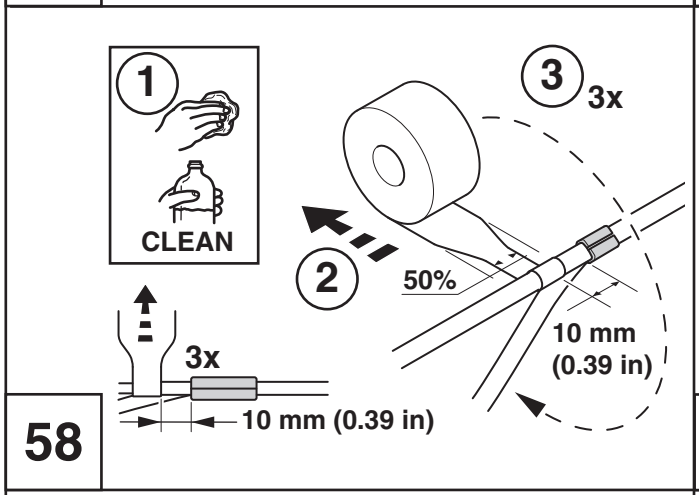

58

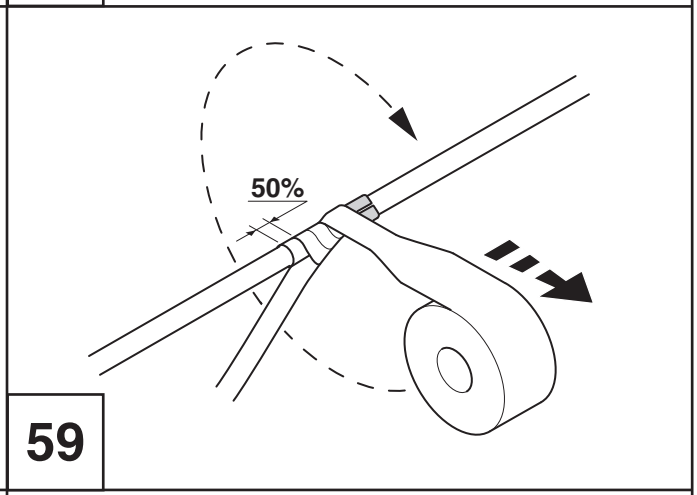

59

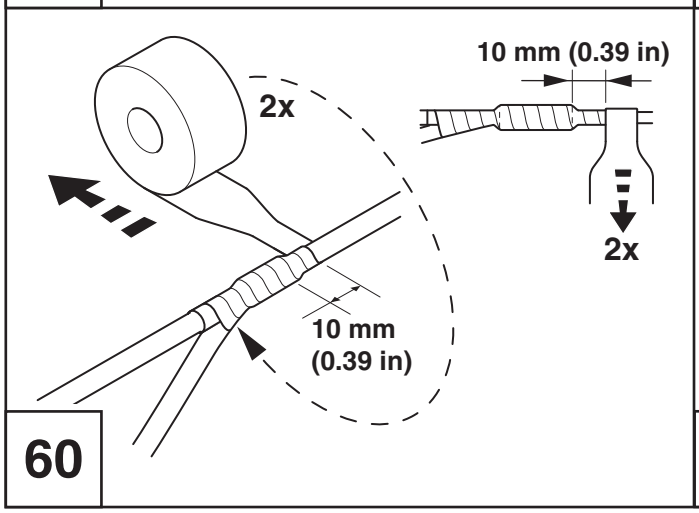

60

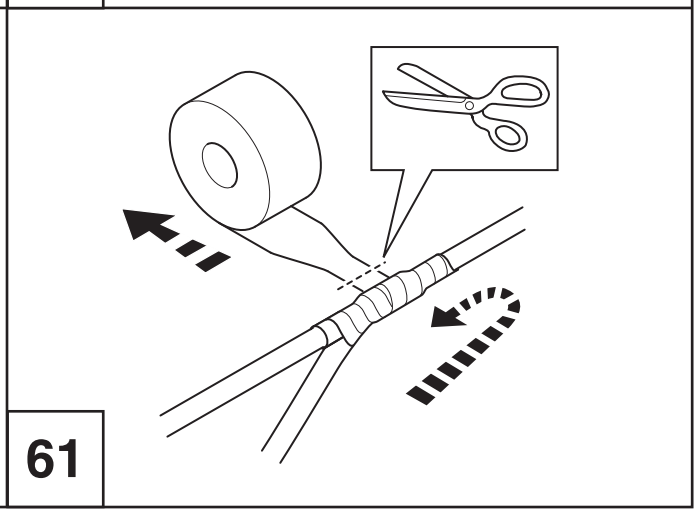

61

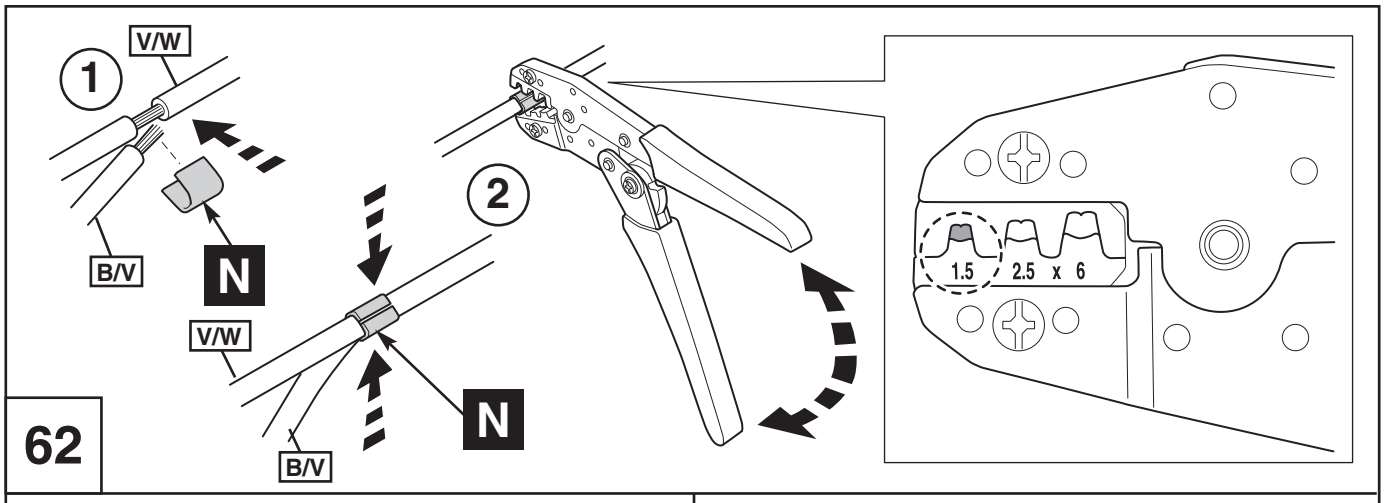

62

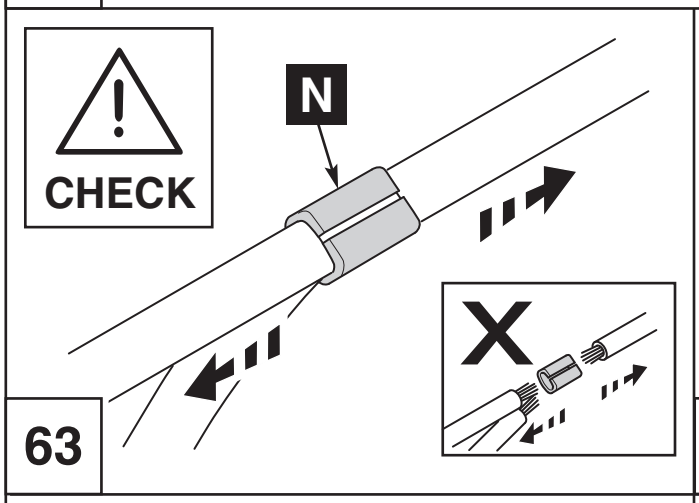

63

Ref: Toyota Wire Harness Repair
Pub No. RM 1022E Page B 30 - 31
Paragraph 6

64

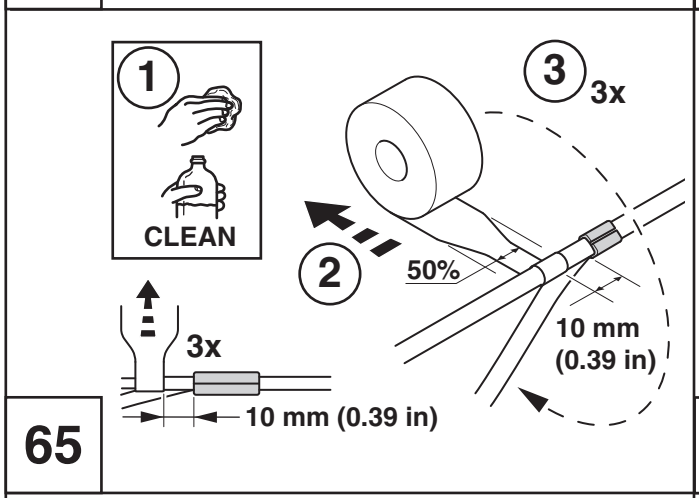

65

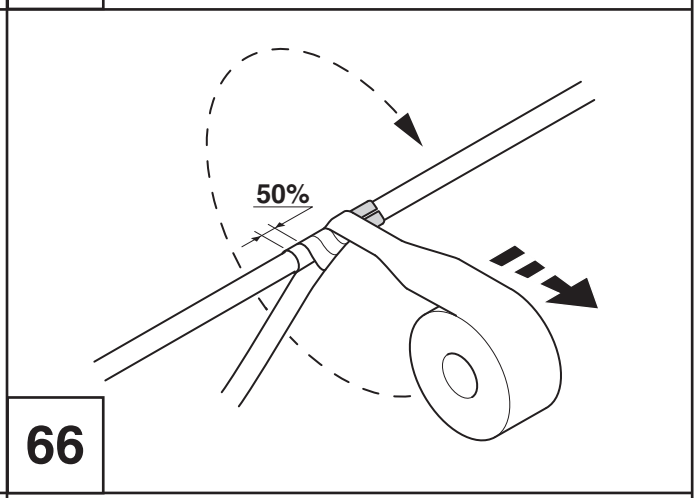

66

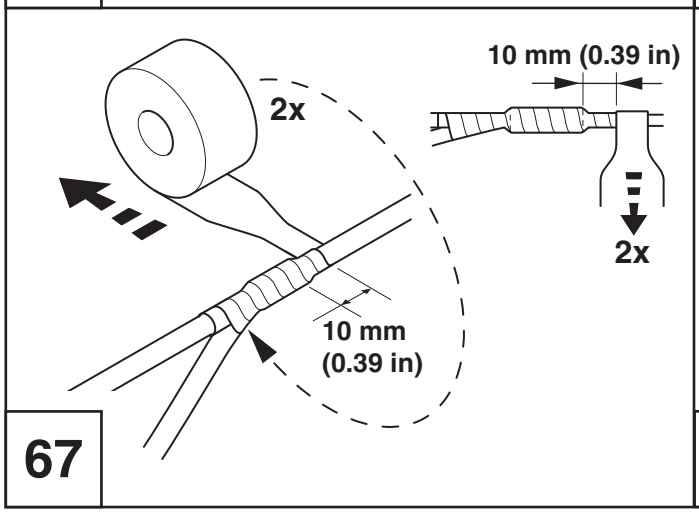

67

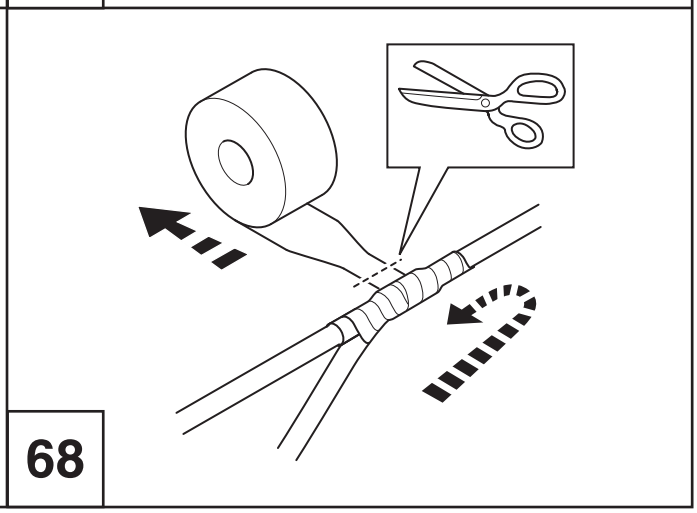

68

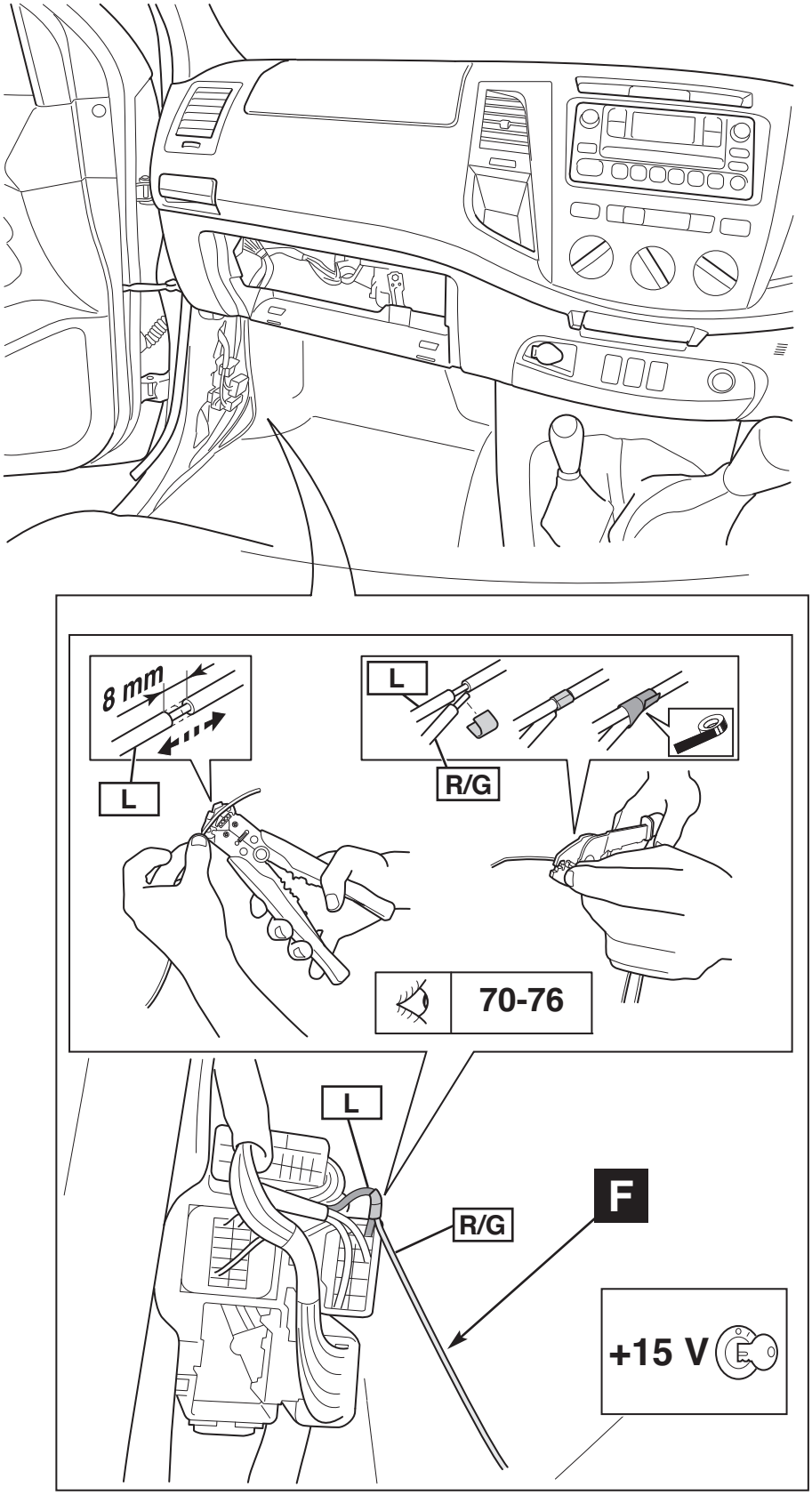

69

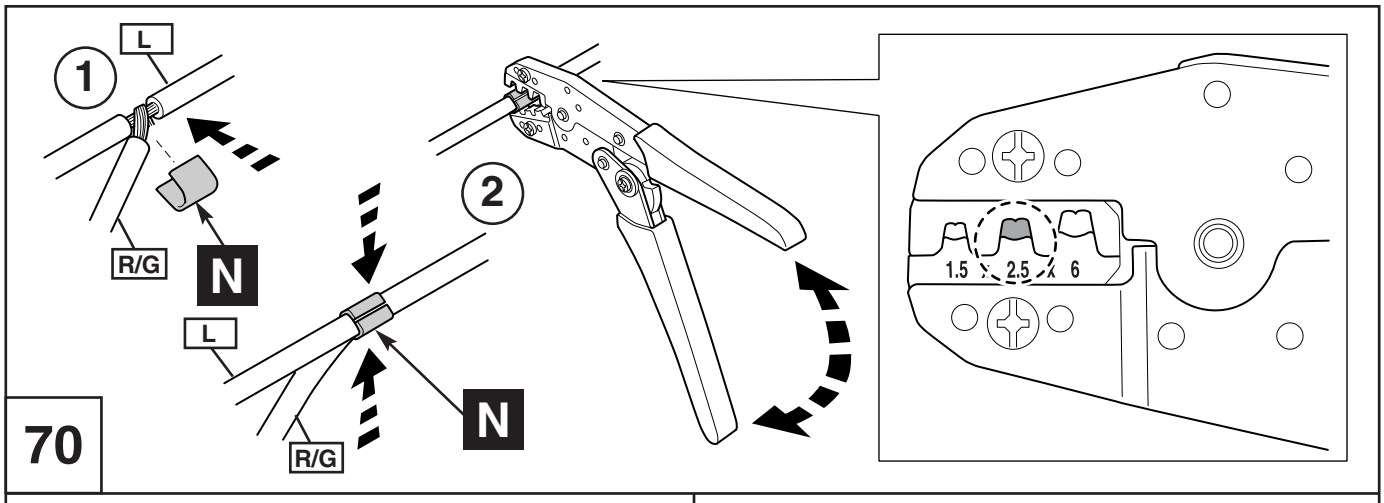

70

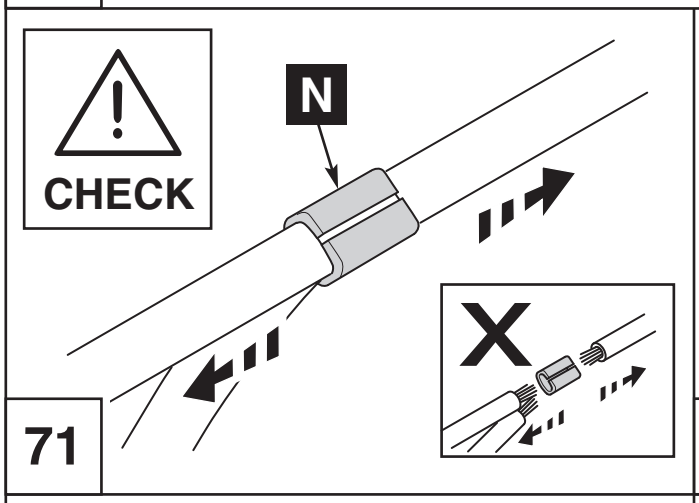

71

Ref: Toyota Wire Harness Repair
Pub No. RM 1022E Page B 30 - 31
Paragraph 6

72

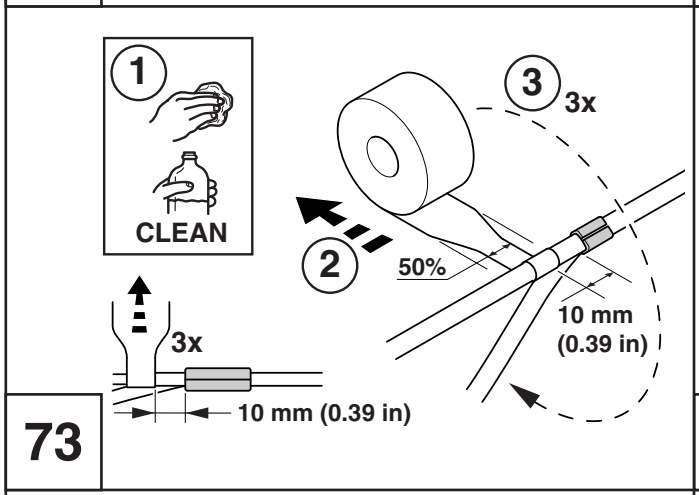

73

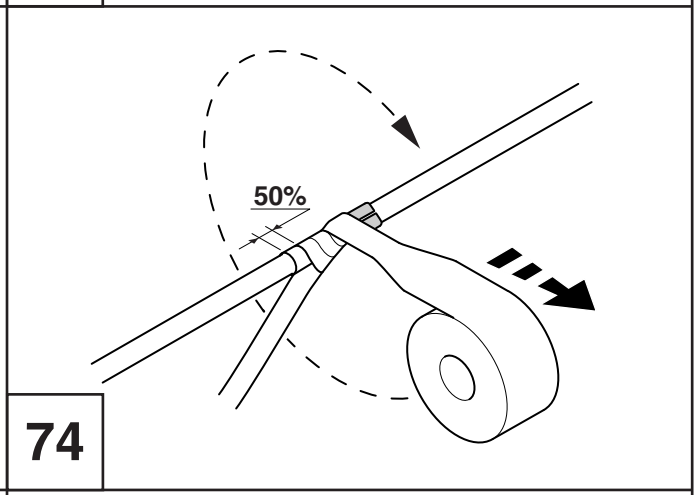

74

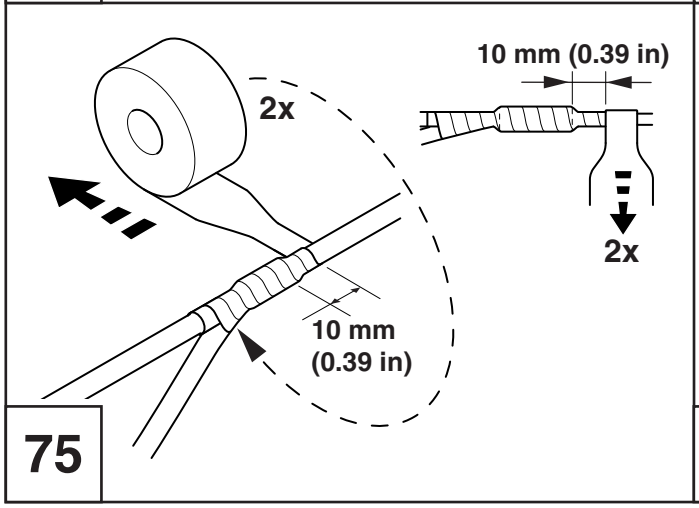

75

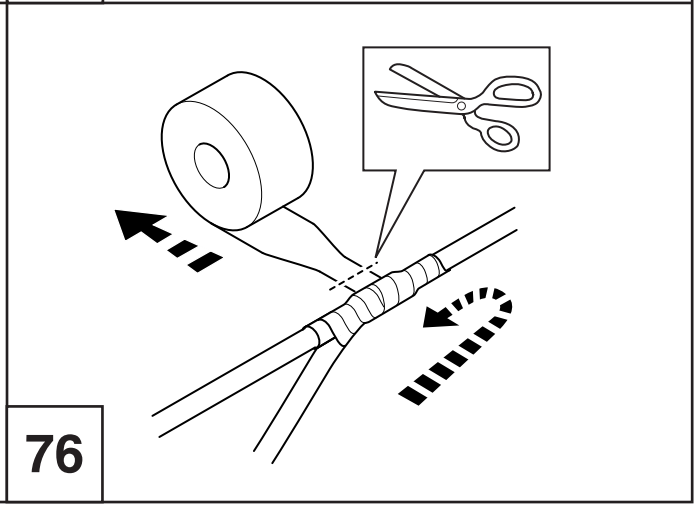

76

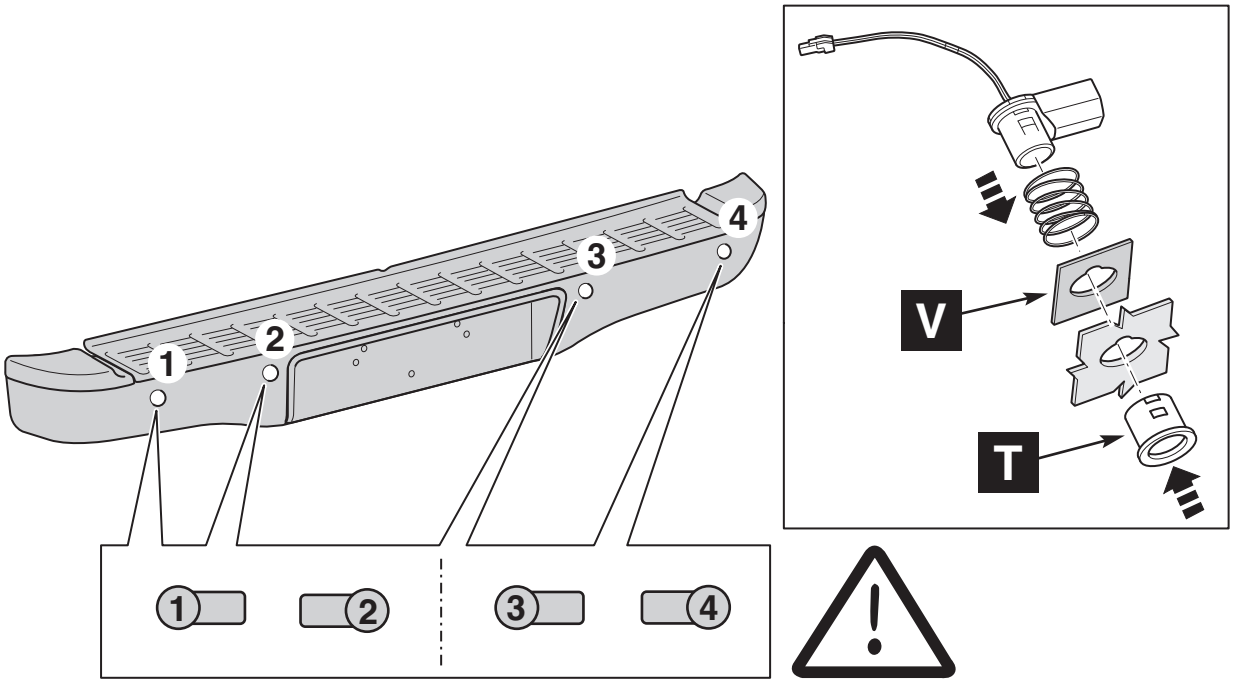

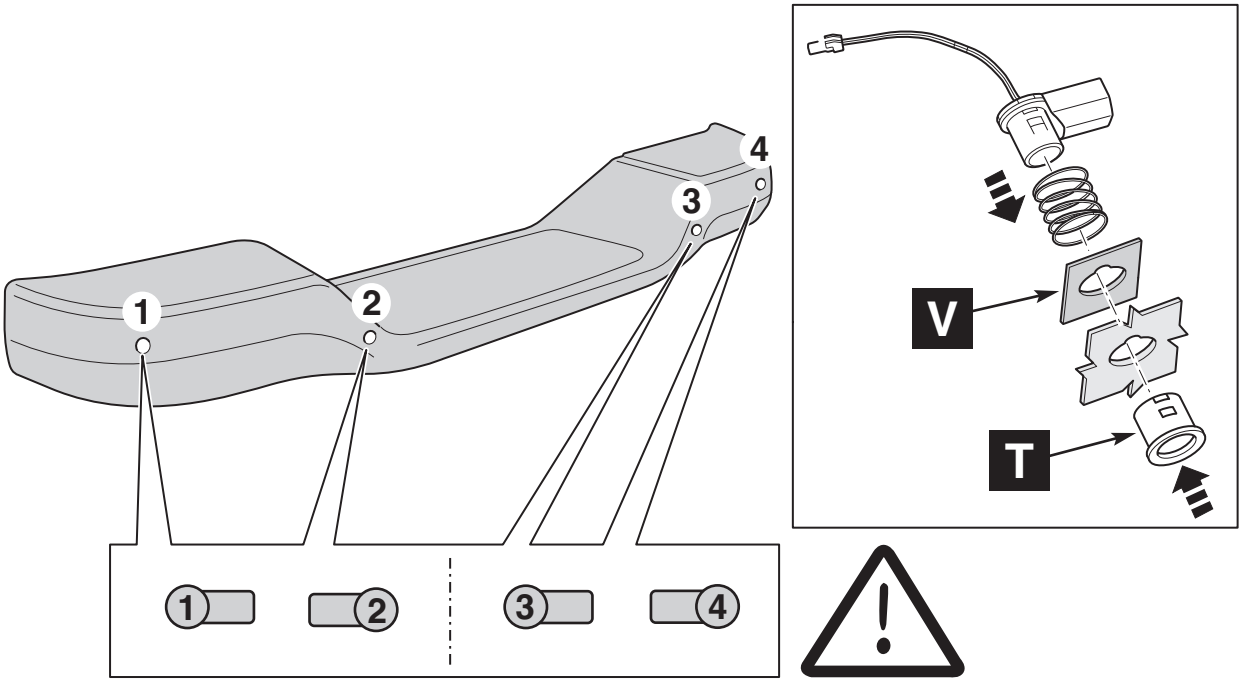

77

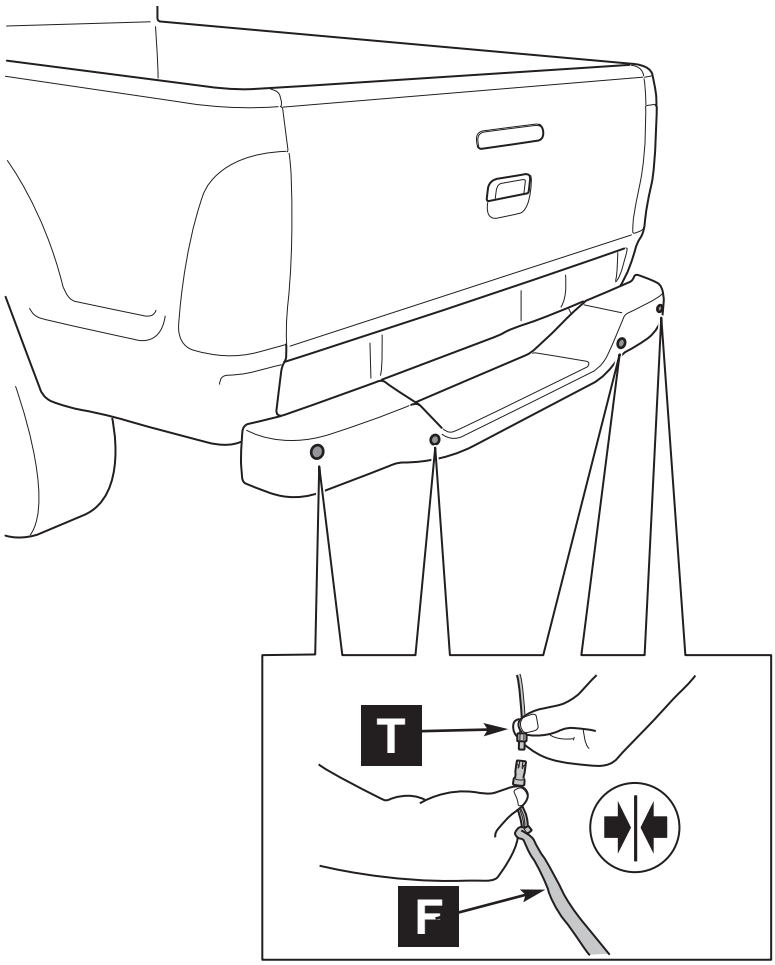

78

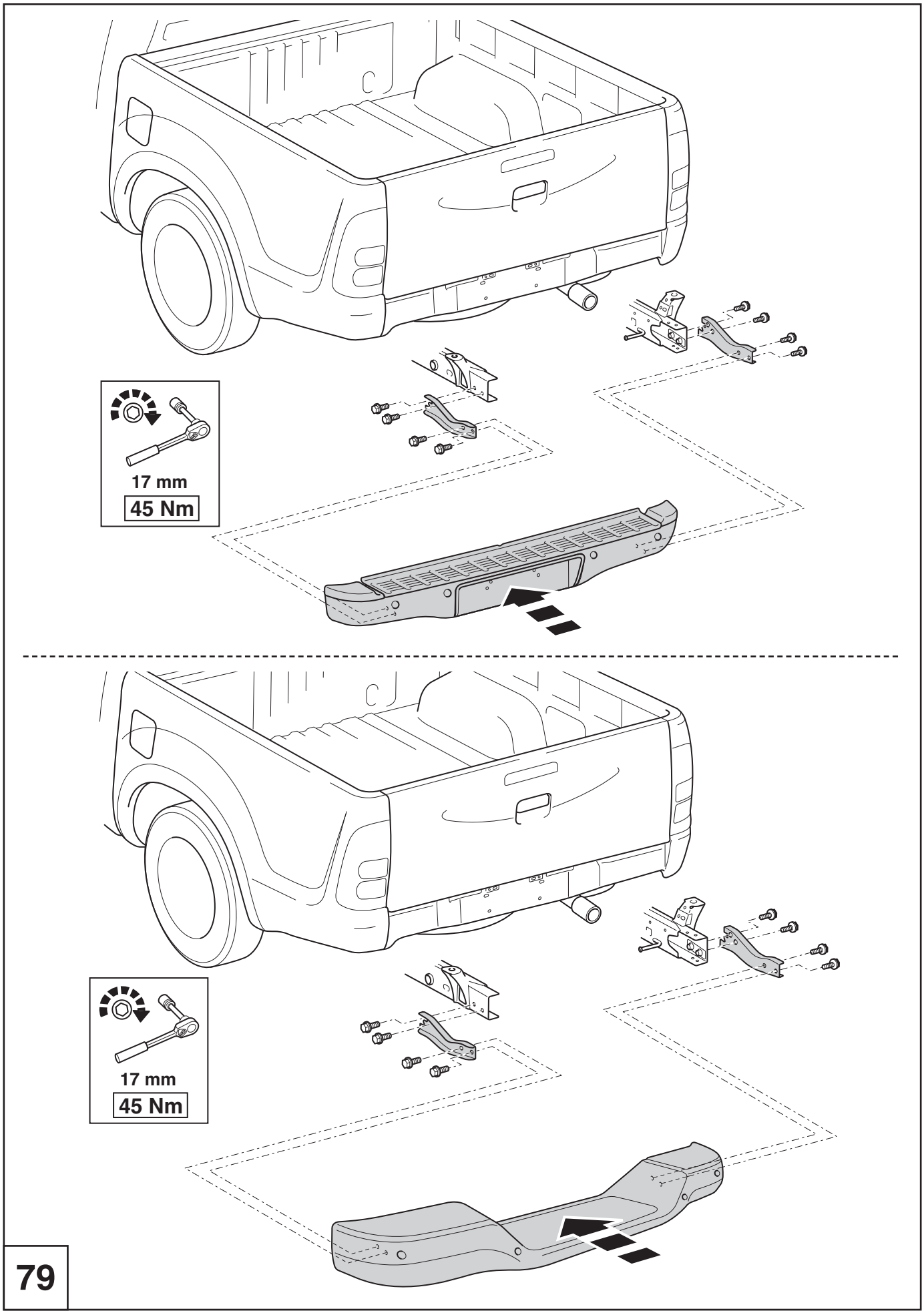
17 mm
45 Nm
17 mm
45 Nm
79

81

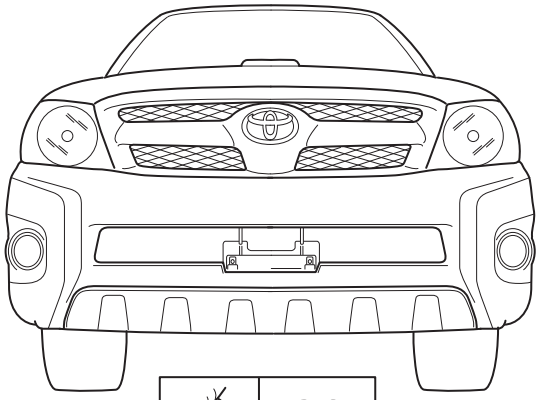

82

80

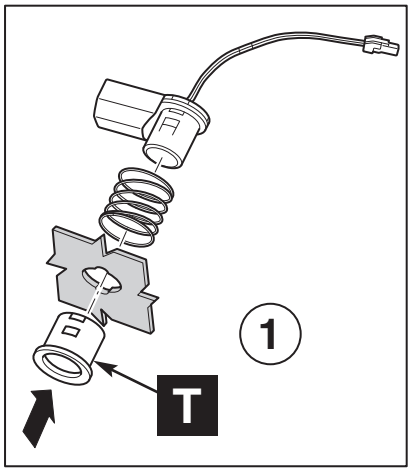

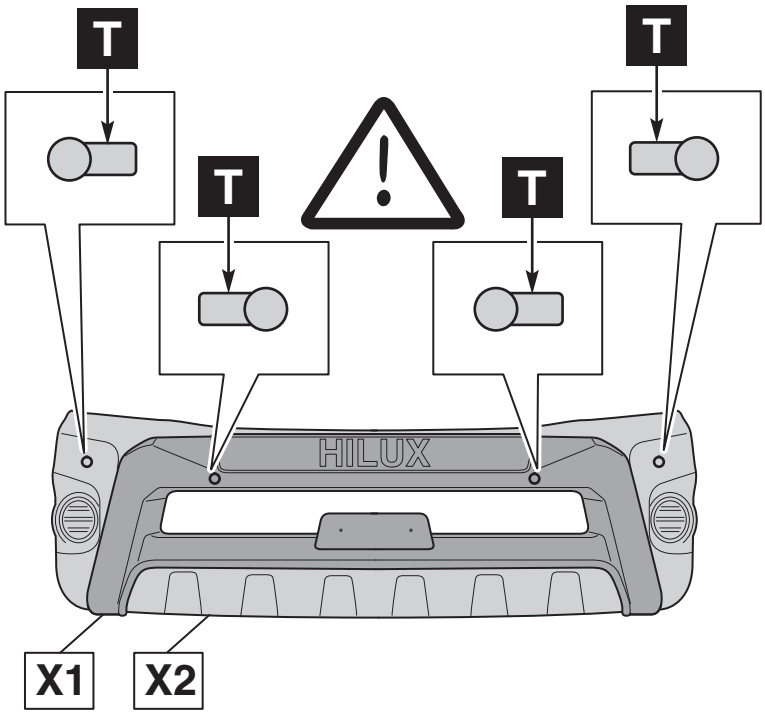

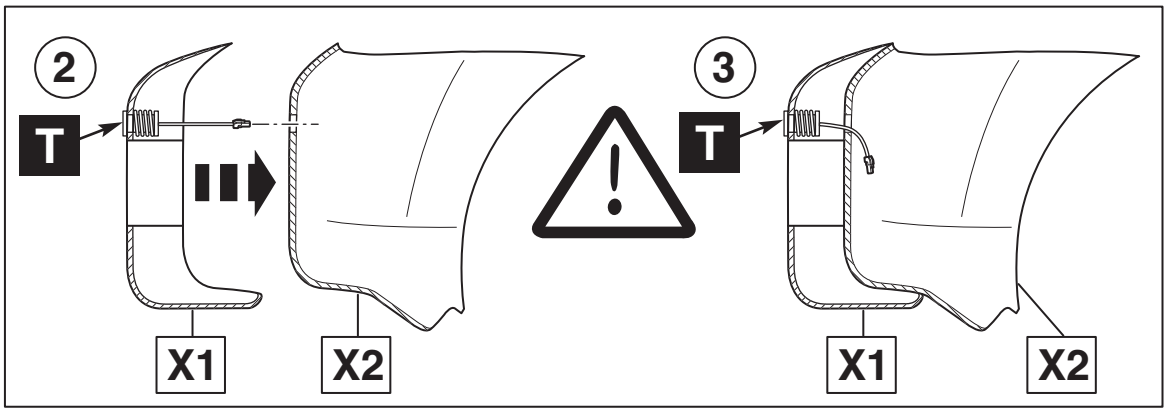

81

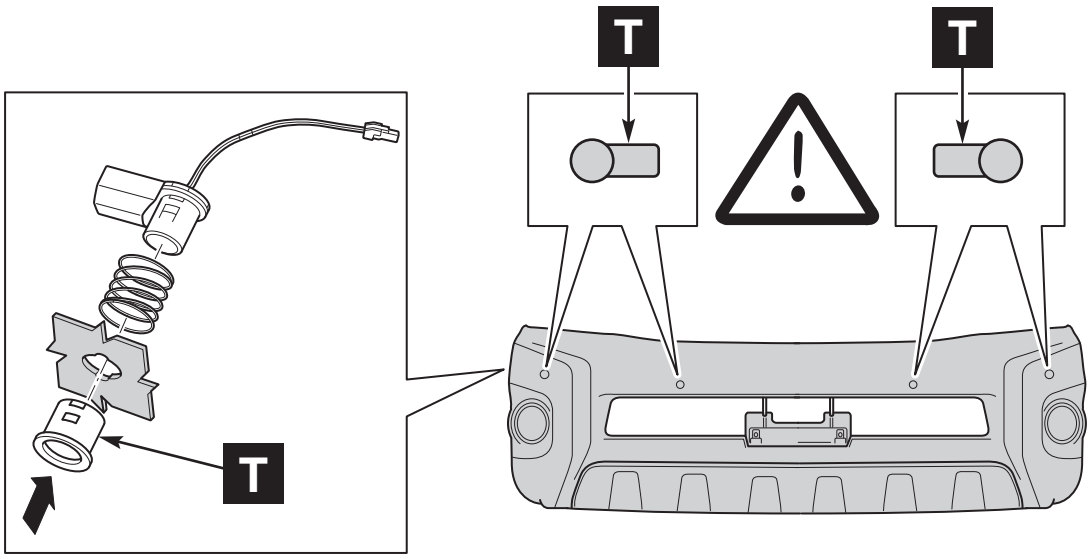

82

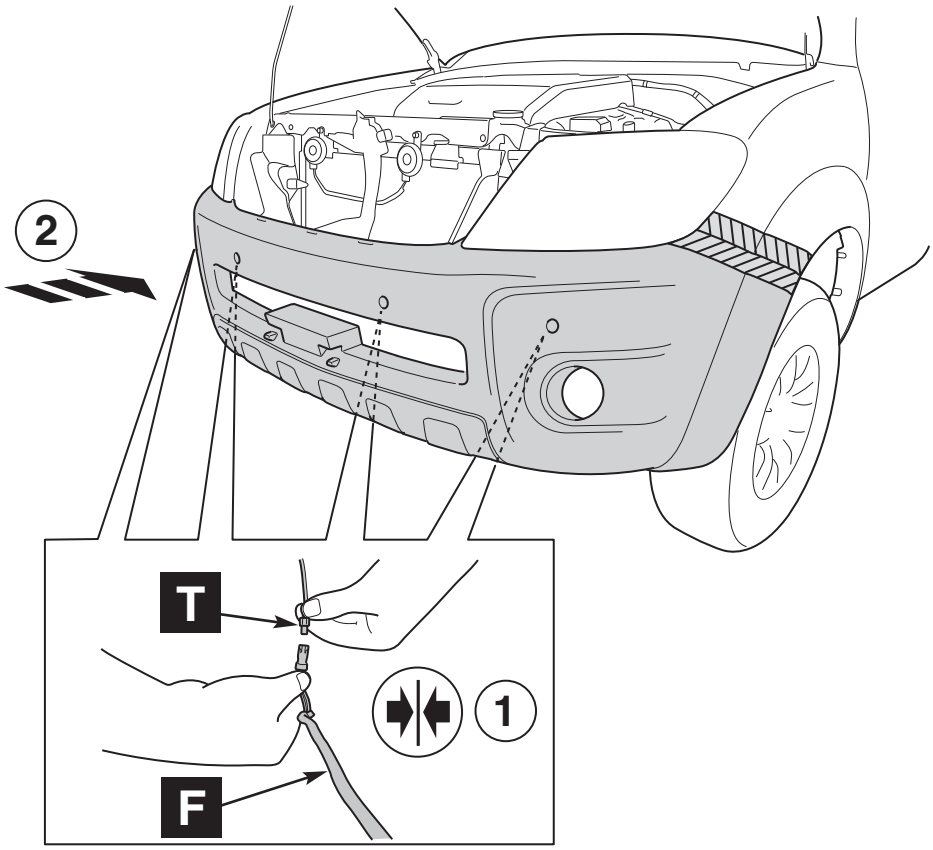

83

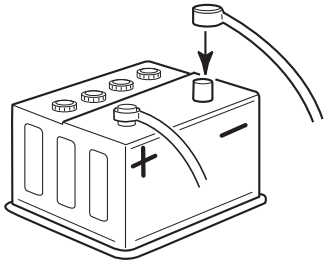

84

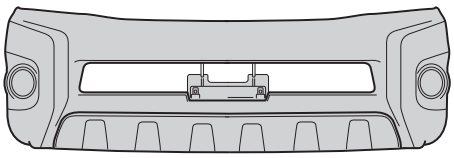

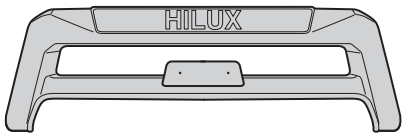

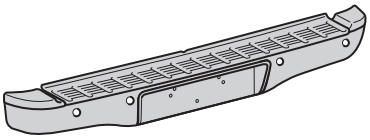

TOYOTA TPA800 SET-UP	
Hilux	
Rear Bumper Selection	1
Front Bumper Selection	1
Rear Power Selection	2
Front Power Selection	2

TOYOTA TPA800 SET-UP	
Hilux	
Rear Bumper Selection	1
Front Bumper Selection	3
Rear Power Selection	2
Front Power Selection	2

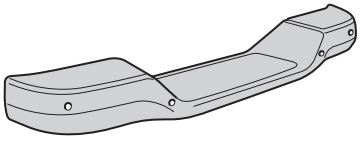

TOYOTA TPA800 SET-UP	
Hilux	
Rear Bumper Selection	2
Front Bumper Selection	1
Rear Power Selection	2
Front Power Selection	2

TOYOTA TPA800 SET-UP	
Hilux	
Rear Bumper Selection	2
Front Bumper Selection	3
Rear Power Selection	2
Front Power Selection	2

85

DE

Hinweise zur Lackierung !!!

1) **Schleifen:** Schleifen der Teile mit Scotchbrite
2) **Reinigung:** Reinigen mit Silikonentferner (z.B. **STANDOX : Silicon Entferner TB 10**)
Abwischen des Teiles mit einem Staubbindetuch (z.B. **Fa. BERNER Art. 85910.1**)
3) **Decklackierung unter Verwendung von :**
z.B. STANDOX Basislack , TOYOTA Touch up basislack (sprühdose von 150 ml)
4) **Klarlackierung unter Verwendung von :**
z.B. Standocryl 2K Clear, TOYOTA Touch up klarlack (sprühdose von 150 ml)
5) **Trocknung:**
- Bei max. 40°C für mind. 1 Std. oder Lagerung bei Raumtemperatur über Nacht (Staubtrocken)
Lagerung für mind. 24 Std. bei Raumtemperatur (vollkommen ausgehärtet)
6) **Polieren:**
Sichtbare Staubeinschlüsse mit Schleifblüten (z.B. **Fa. 3M 13444**) herausschleifen.
Das Teil mit Schleifpaste (z.B. **STANDOX**)
Polieren von Hand oder mit einer Poliermaschine
Von Hand mit Glanzpolitur (z.B **STANDOX Lackpolish Siliconfrei**)
Polieren von Hand oder mit Poliermaschine.

ACHTUNG HERSTELLERHINWEISE BEACHTEN !!!

EN

Painting Instruction !!!

1) **Sanding:** Sand with Scotchbrite
2) **Cleaning:** Clean with silicone remover (**e.g STANDOX : Silicon Remover TB 10**)
Wipe part with dustbonding cloth (**e.g. Fa. BERNER Art. No. 85910.1**)
3) **Base coating :**
e.g STANDOX Base coat , TOYOTA Touch up base paint (spray can 150 ml)
4) **Clear coating:**
e.g. Standocryl 2K Clear, TOYOTA Touch up clear lacquer (spray can 150 ml)
5) **Drying:**
- At max 40 °C for at least 1 hour or let it dry overnight at room temperature (dust dry)
Storage at for at least 24 hours at room temperature (thoroughly hardened)
6) **Polshing:**
Sand visible dust enclosures with sand paper (e.g. **Fa. 3M 13444**)
Rub part with polish paste (**e.g STANDOX**)
Polish with shinypolish by hand and high polish with a clean polishing cloth
(**e.g STANDOX Paintpolish w/o silicone**)

FOLLOW INSTRUCTIONS OF PAINT SUPPLIER !!!

FR

Conseils Pour La Peinture !!!

1) **Ponçage:** poncer la pièce avec Scotchbrite
2) **Nettoyage:**
Nettoyer avec un dissolvant à silicone (ex. : **STANDOX : Silicon Remover TB 10**)
Essuyer la pièce avec un chiffon antipoussière (ex. **Fa. BERNER Art. 85910.1**)
3) **Peinture finale en utilisant:**
ex. : STANDOX Base coat (peinture de base)
4) **Vernis Transparent :**
ex.: Standocryl 2K Clear
5) **Séchage:**
- A max. 40°C min. pendant une heure ou une pose à température ambiante pendant la nuit
(hors poussière) Entreposage de 24 heures minimum à température ambiante (entièrement durci).
6) **Polissage:**
Polir des impuretés visibles avec du papier-émeri (ex. **Fa. 3M 13444**).
Enduire la pièce de pâte abrasive
(ex : STANDOX)
et polir manuellement ou à la machine.
Polir à la main avec un vernis brillant (**STANDOX Paintpolish w/o silicone)**
Polir manuellement ou à la machine.

ATTENTION! RESPECTER LES CONSEILS DU FABRICANT !!!

NL

Aanwijzingen voor het lakken !!!

1) **Schuren:** Schuren van de onderdelen met Scotchbrite
2) **Reiniging:**
Reinigen met siliconenverwijderaar **(STANDOX): Silicon Remover TB 10**
schoonvegen van het onderdeel met een stofbindende doek (**bijv. firma BERNER Art. 85910.1)**
3) **Deklaag met gebruik van:**
bijv. STANDOX Base coat
4) **Klaarlak met gebruik van:**
bijv. Standocryl 2K Clear
5) **Droging:**
Op max. 40°C gedurende min. 1 uur of opslag bij kamertemperatuur gedurende een nacht
(stofdroog) Opslag gedurende min. 24 uren op kamertemperatuur (volkomen uitgehard)
6) **Polijsten:**
Zichtbare stofafzettingen met schuurvellen **(bijv. firma 3M 13444)** uitschuren.
Het onderdeel met schuurpasta **(bijv. STANDOX)**
polijsten met de hand of met een polijstmachine
Met de hand met glansmiddel **(bijv. STANDOX Standohyd Lackpolish Siliconvrij)** polijsten
of met polijstmachine.

OPGELET AANWIJZINGEN VAN DE FABRIKANT IN ACHT NEMEN!!!

CHECK SIZE

Print 100%
Check with Rulers
before use.

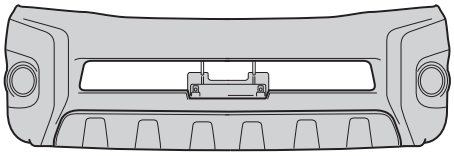

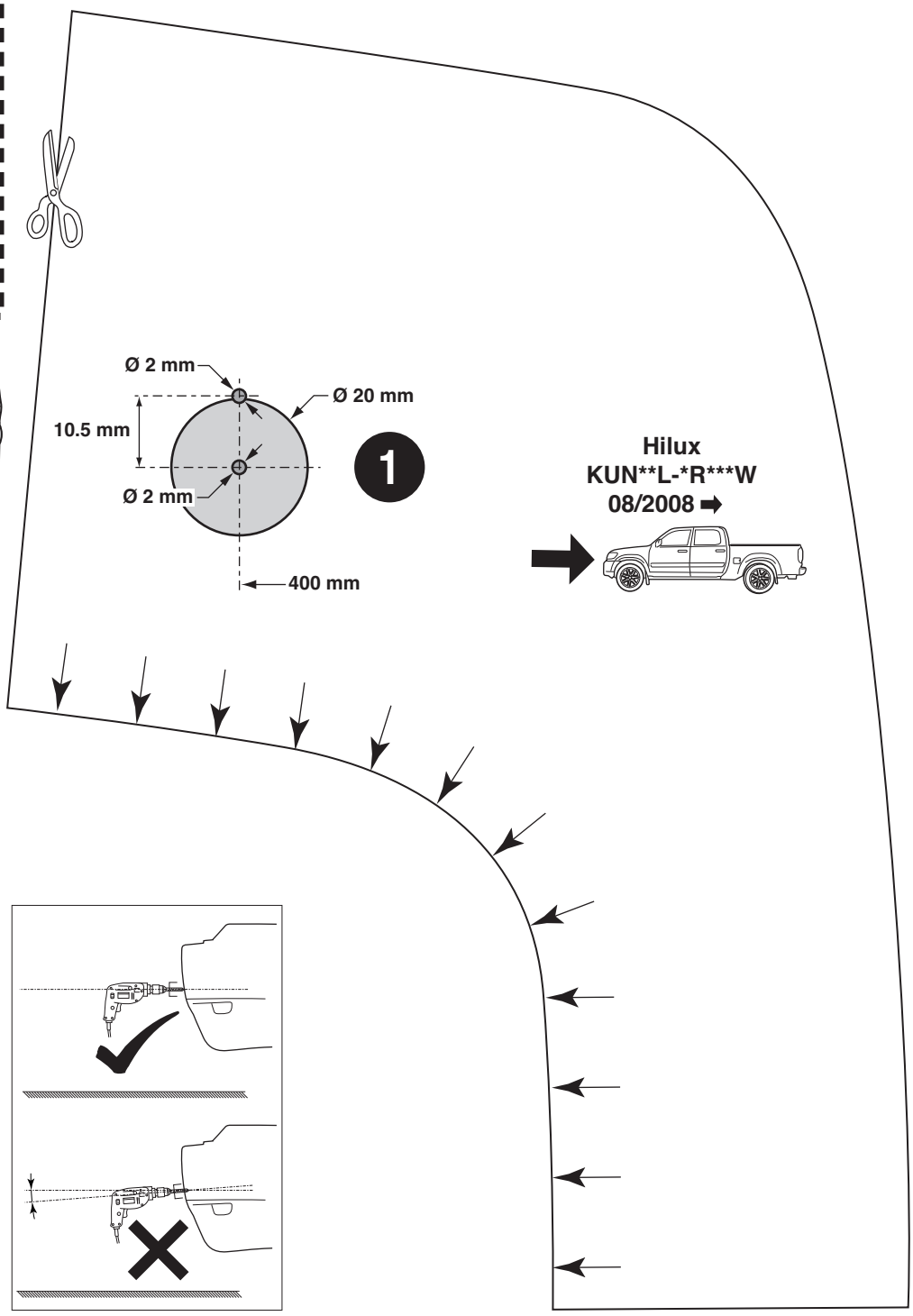

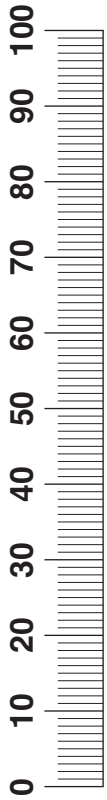

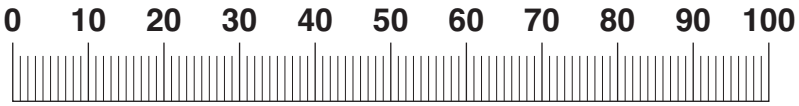

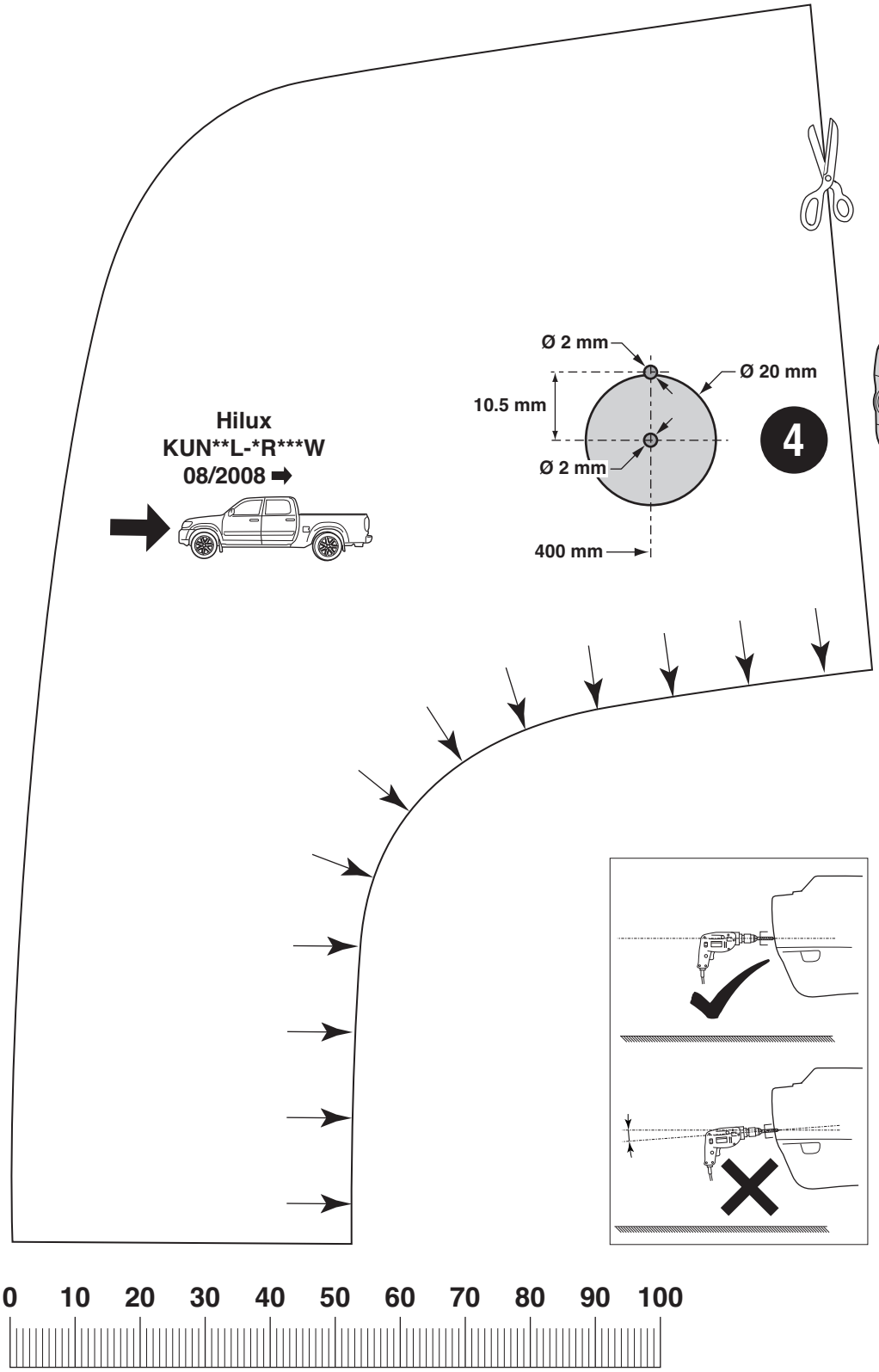

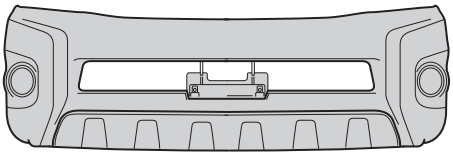

CHECK SIZE

Print 100%
Check with Rulers before use.

CHECK SIZE

Print 100%
Check with Rulers
before use.

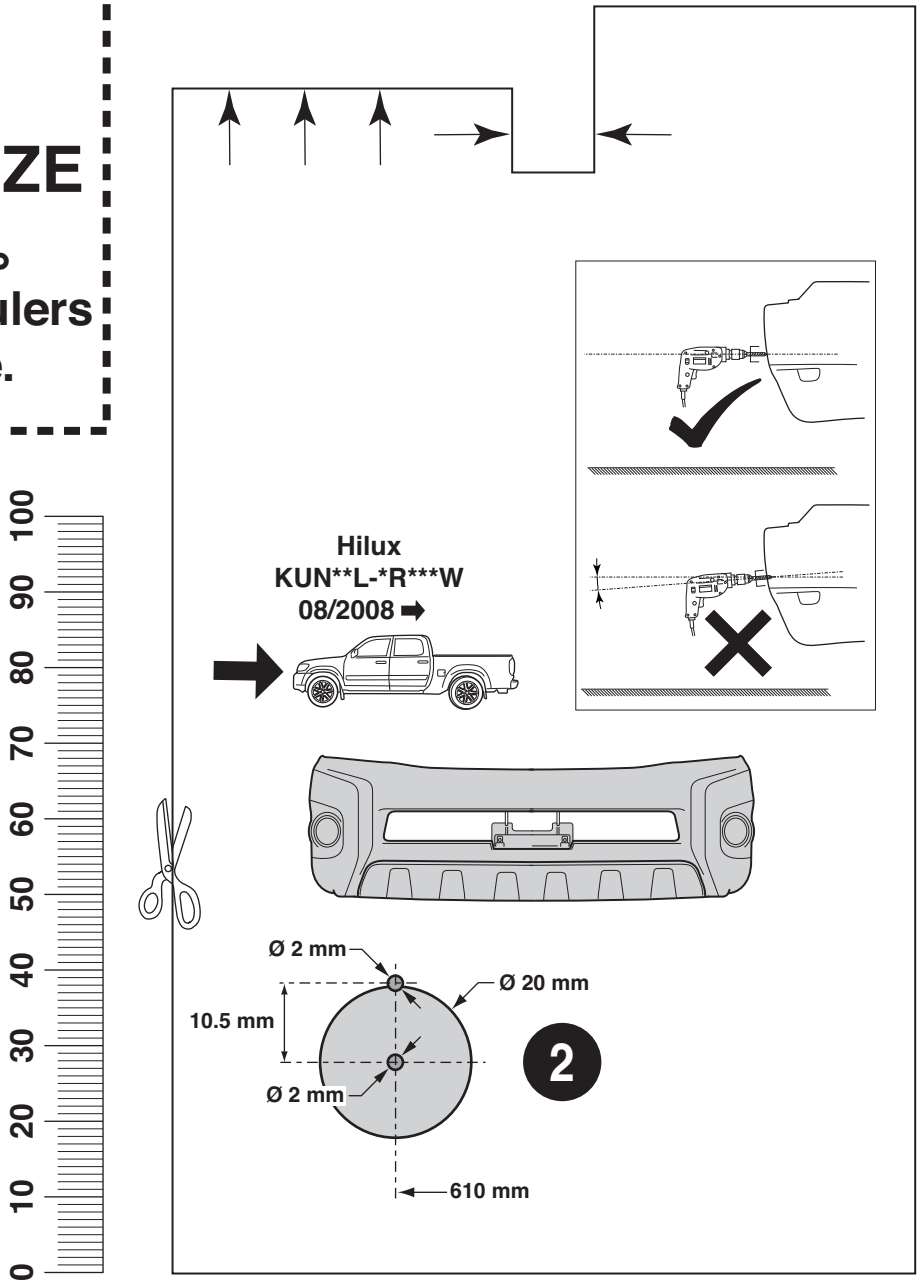

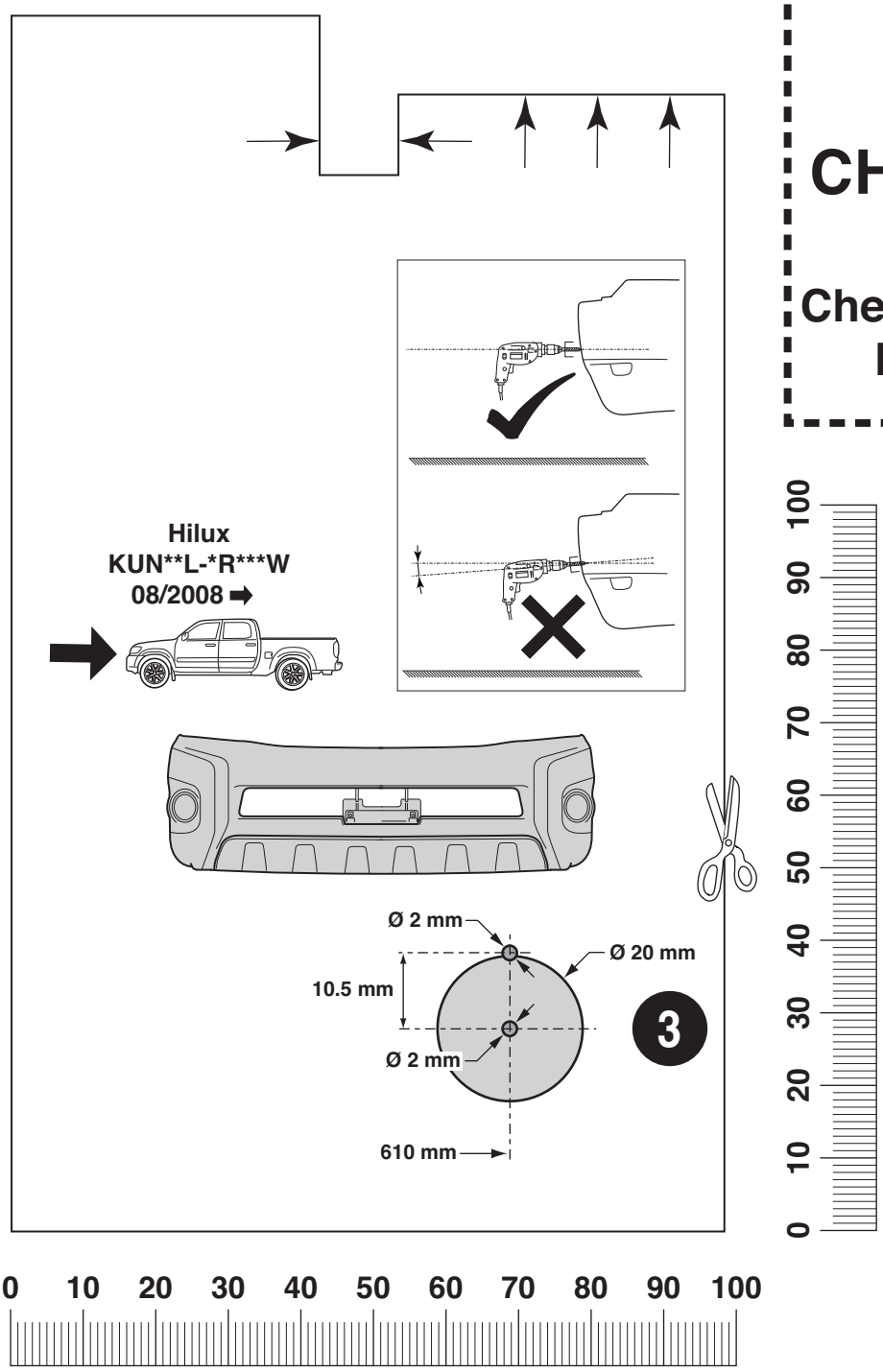

CHECK SIZE

Print 100%
Check with Rulers before use.

CHECK SIZE

Print 100%
Check with Rulers before use.

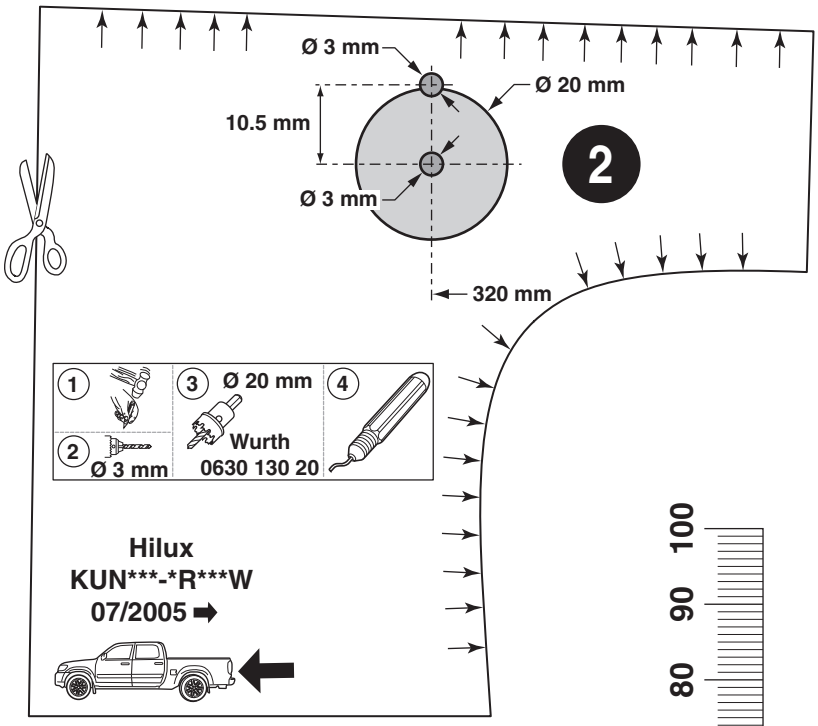

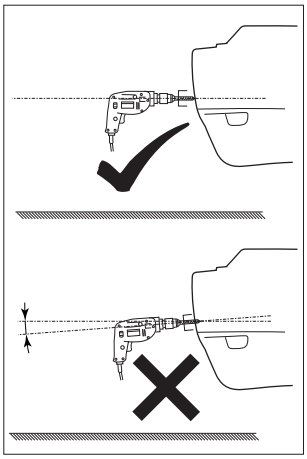

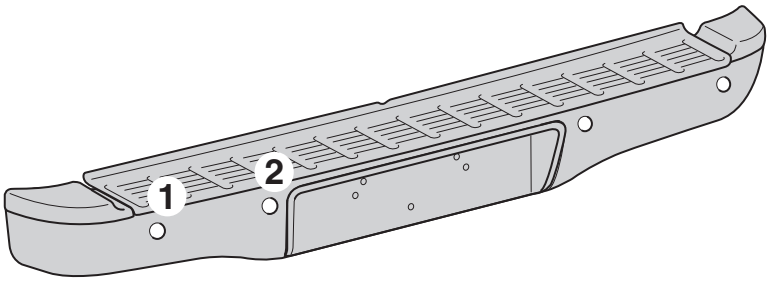

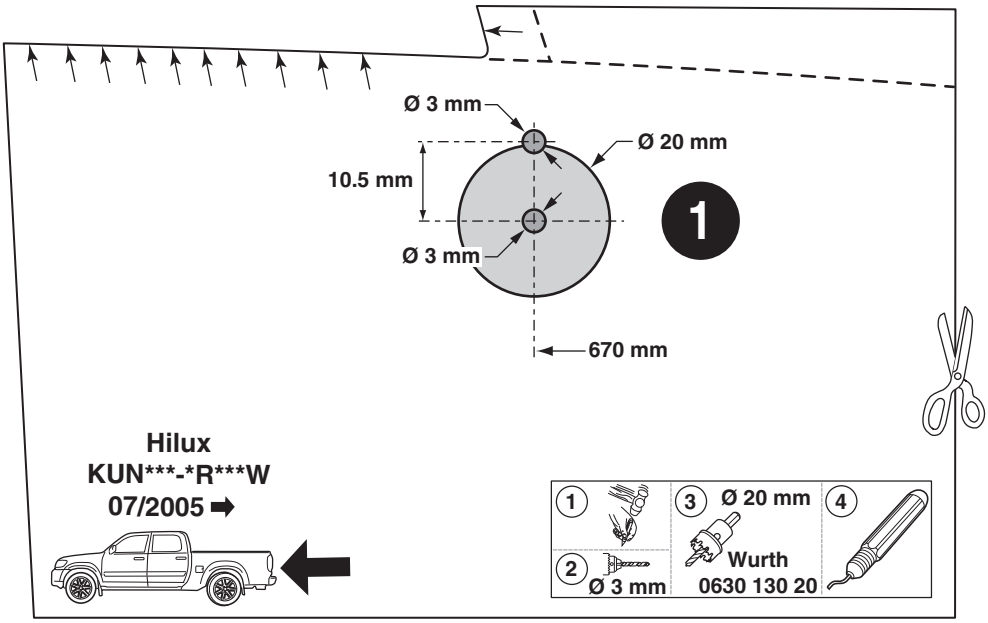

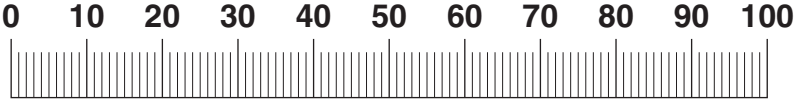

CHECK SIZE

Print 100%
Check with Rulers
before use.

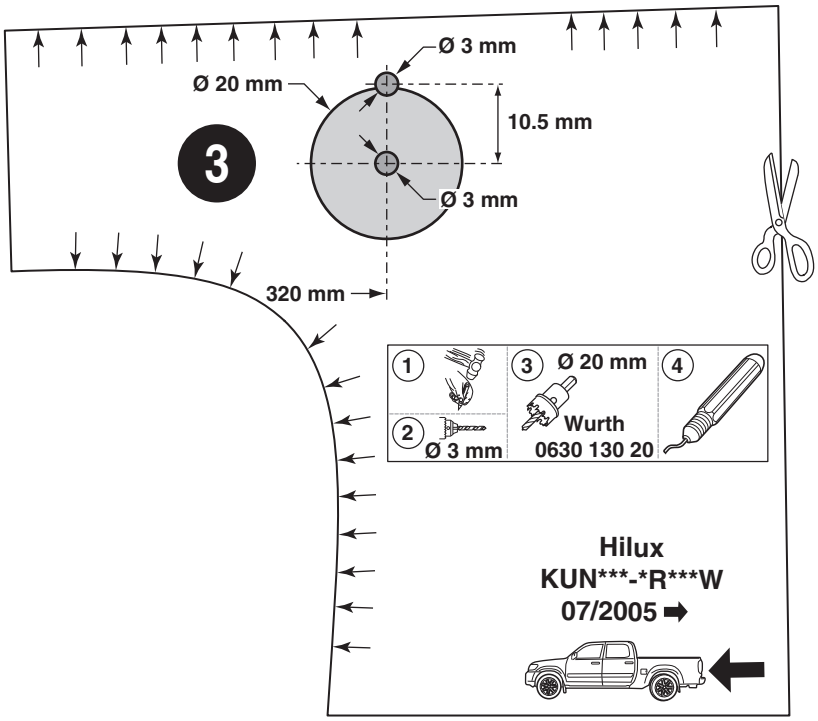

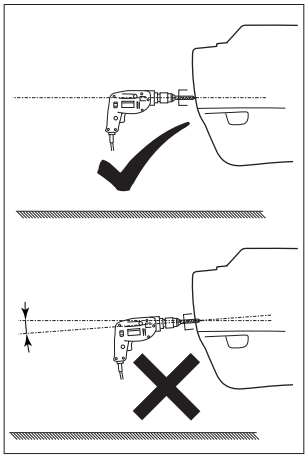

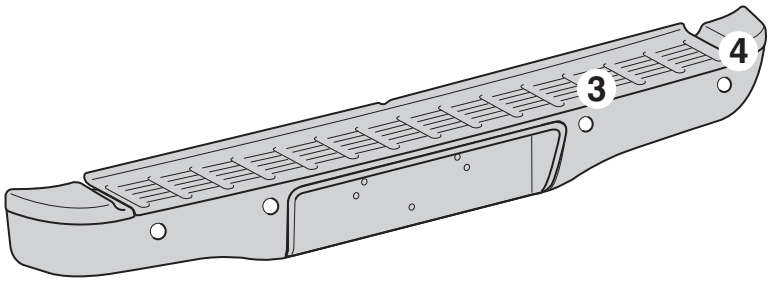

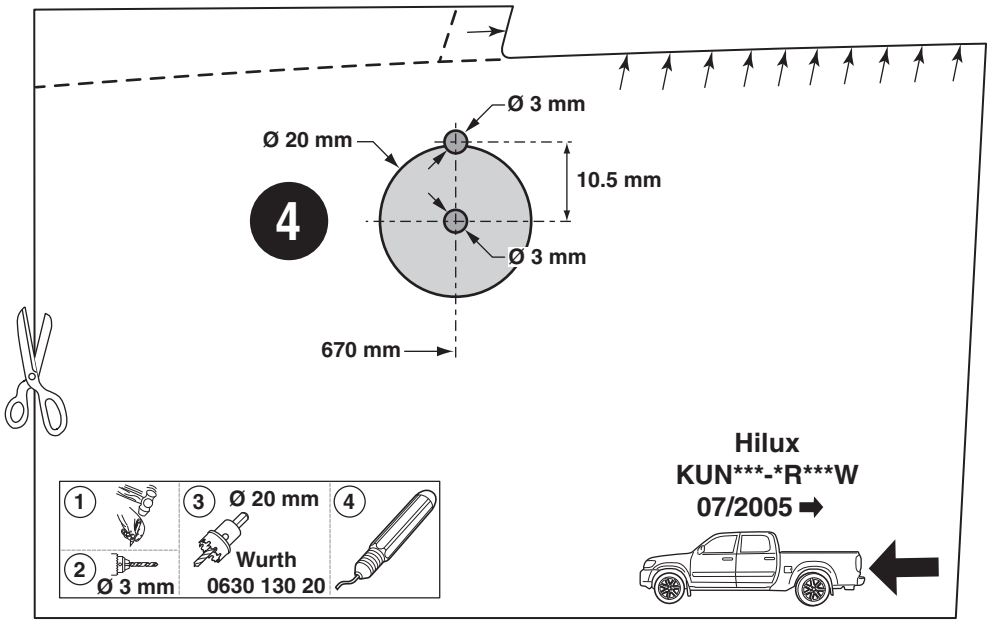

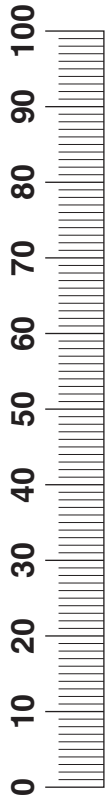

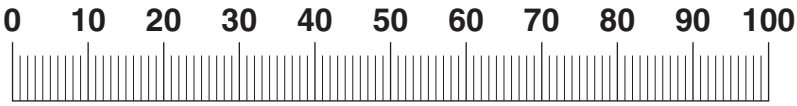

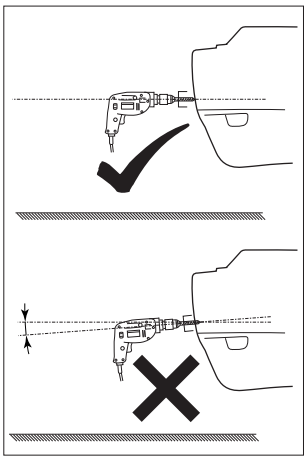

CHECK SIZE

Print 100%
Check with Rulers
before use.

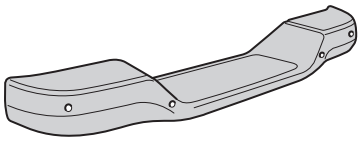

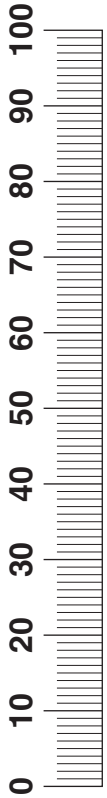

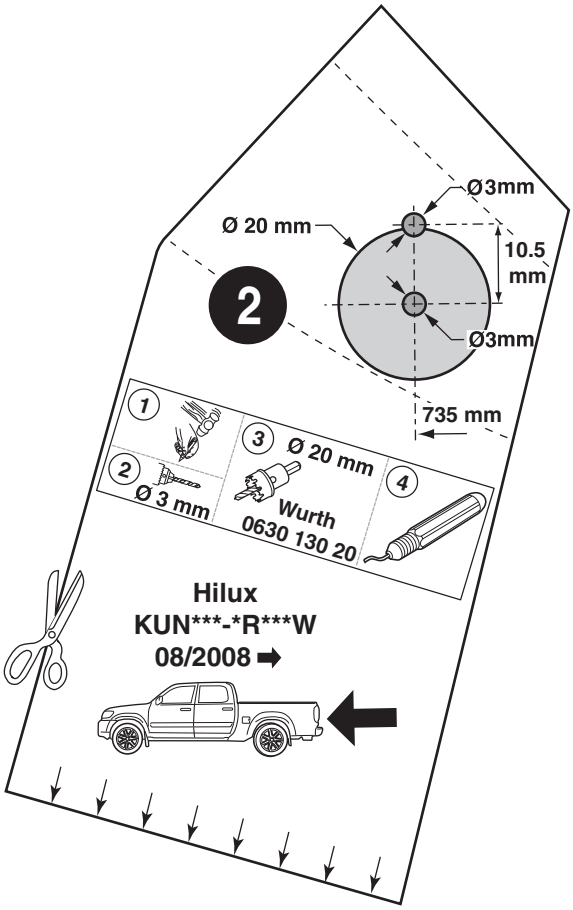

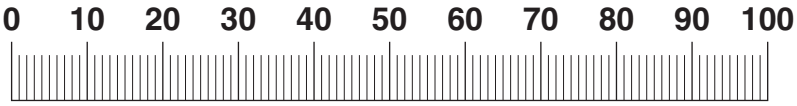

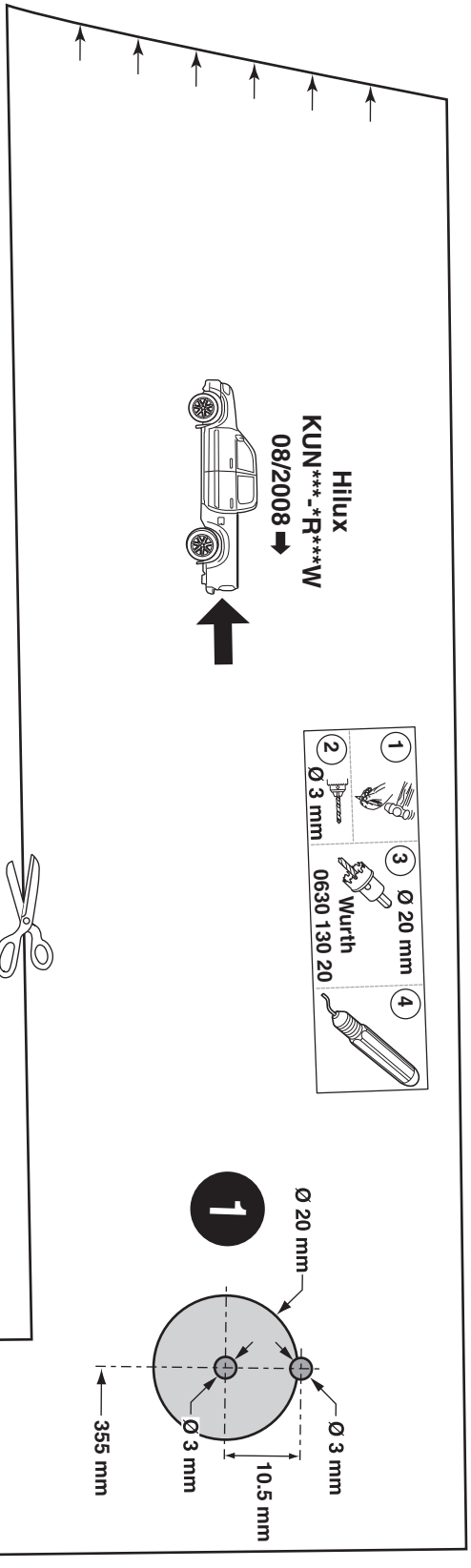

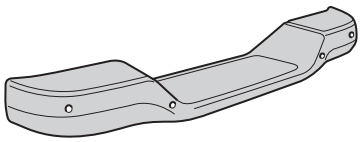

CHECK SIZE
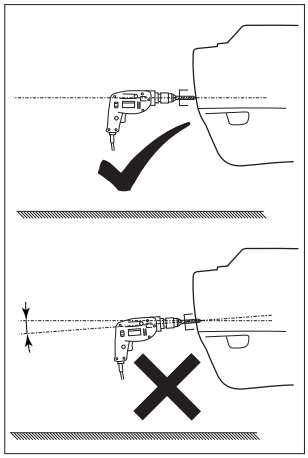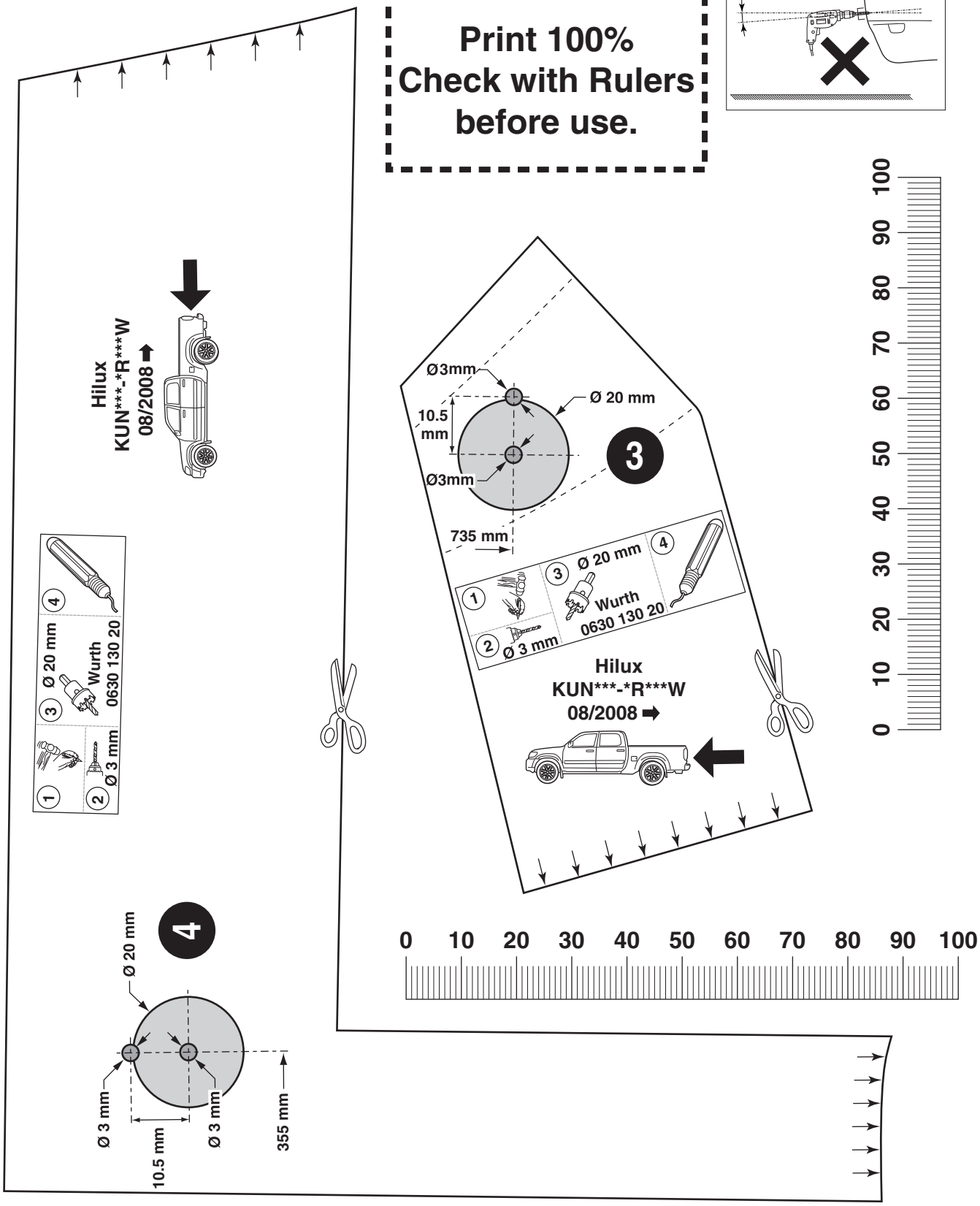
Print 100%
Check with Rulers
before use.