OPEL ASTRA

Instruktionsbog

Wir leben Autos.

Indhold

Indledning 2
Kort og godt 6
Nøgler, døre og ruder 19
Sæder, sikkerhed 45
Opbevaring 63
Instrumenter og betjening 82
Lygter 113
Klimastyring 120
Kørsel og betjening 128
Pleje af bilen 154
Service og vedligeholdelse 201
Tekniske data 204
Kundeinformation 248
Stikordsregister 250

Indledning

Brændstof	Betegnelse			
Motorolie	Kvalitet			
	Viskositet			
Dæktryk		Dækstørrelse	Fortil	Bagtil
	Sommerdæk			
	Vinterdæk			
Vægt				
	Beregning af totalvægt			
	- Egenvægt basismodel			
	- Mervægt			
	- Tungt tilbehør			
	= Belæsning			

Modelspecifikke data

Noter Deres bils data på den foregående side, så de er let tilgængelige. Disse oplysninger findes i afsnittene "Service og vedligeholdelse" og "Tekniske data" samt på typeskiltet.

Indledning

Deres bil er en designbaseret kombination af avanceret teknologi, sikkerhed, miljøvenlighed og økonomi.

Denne instruktionsbog giver Dem alle de oplysninger, der er nødvendige, for at De kan køre Deres bil sikkert og effektivt.

Gør Deres passagerer opmærksomme på, at forkert brug af bilen kan føre til uheld og legemsbeskadigelse.

De skal altid overholde gældende love og bestemmelser i det land, De befinder Dem i. Disse kan afvige fra oplysningerne i denne instruktionsbog.

Når instruktionsbogen angiver, at man bør opsøge et værksted, anbefaler vi, at De opsøger en autoriseret Opel reparatør.

Alle autoriserede Opel reparatører yder førsteklasses service til rimelige priser. Værkstedernes erfarne mekanikere, som er uddannet hos Opel, arbejder efter Opels særlige anvisninger.

Kundelitteraturen bør altid opbevares lettilgængelig i bilen.

Brugen af denne håndbog

- Denne instruktionsbog beskriver alle optioner og funktioner, der kan fås til denne model. **Visse beskrivelser, bl.a. af display- og menufunktioner, gælder muligvis ikke for Deres bil på grund af modelvariant, landespecifikationer, specialudstyr eller tilbehør.**
- De vil få et indledende overblik ved at læse afsnittet "Kort og godt".
- Indholdsfortegnelsen i begyndelsen af instruktionsbogen og i de enkelte afsnit viser, hvor man kan finde de forskellige oplysninger.
- Ved hjælp af stikordsregisteret kan man søge efter specifikke oplysninger.
- I denne instruktionsbog vises biler med rattet i venstre side. Biler med rattet i højre side betjenes på lignende måde.
- Instruktionsbogen anvender fabrikkens motorbetegnelser. De tilsvarende salgsbetegnelser findes i afsnittet "Tekniske data".
- Retningsangivelser i beskrivelserne som f.eks. højre og venstre eller for og bag henviser altid til kørselsretningen.
- Det er ikke sikkert, at bilens displayskærme understøtter Deres specifikke sprog.
- Displaymeddelelser og mærkater i bilen er gengivet med **fed** skrift.

Fare, advarsel og forsigtig

⚠Fare

Tekster mærket med ⚠**Fare** angiver, at der er risiko for livstruende skader. Manglende overholdelse af instruktionerne kan være forbundet med livsfare.

⚠Advarsel

Tekster mærket med ⚠**Advarsel** angiver, at der er risiko for ulykker eller personskader. Manglende overholdelse af instruktionerne kan medføre legemsbeskadigelse.

Forsigtig

Tekster mærket med **Forsigtig** angiver, at der kan være risiko for skade på bilen. Manglende overholdelse af instruktionerne kan medføre beskadigelse af bilen.

Symboler

Sidehenvisninger angives med ⇨.
⇨ betyder "se side".

God tur.

Adam Opel AG

Kort og godt

Før kørslen

Oplåsning af bilen

Fjernbetjening

Tryk på knappen ⊥ for at låse dørene op.

Dørene åbnes ved at trække i håndtagene.

Bagklappen åbnes ved at trykke på berøringsfeltet under håndtaget.

4-dørs sedan: Tryk på knappen ⊥ på fjernbetjeningen i mindst 2 sekunder, bagagerumsklappen åbnes lidt.

Trådløs fjernbetjening ⇨ 19, centrallås ⇨ 23, bagagerum ⇨ 27.

Elektronisk nøgle

Når man har den elektroniske nøgle på sig, behøver man blot at trække i dørhåndtaget for at oplåse bilen og åbne døren. Bagklappen åbnes ved at trykke på knappen under listen.

Open&Start-system ⇨ 21.

Sædeindstilling

Sædeposition

Træk bøjlen opad, forskyd sædet, slip bøjlen.

Sædeindstilling ⇨ 48, sædeposition ⇨ 47.

⚠ Fare
Af hensyn til sikker airbagudløsning må man ikke sidde nærmere end 25 cm fra rattet.

Sæderyglæn

Drej håndhjulet. Læn Dem ikke mod ryglænet under indstillingen.

Sædeindstilling ⇨ 48, sædeposition ⇨ 47, nedfældning af passagersædets ryglæn ⇨ 50.

Sædehøjde

Pumpebevægelser med håndtaget

Opad = Sæde længere op
Nedad = Sæde længere ned

Sædeindstilling ⇨ 48, sædeposition ⇨ 47.

Sædehældning

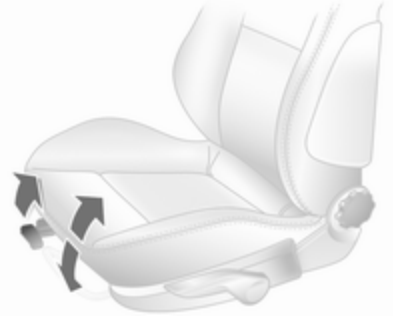

Træk i håndtaget og indstil hældningen ved at forskyde kropsvægten. Slip håndtaget og lad sædet gå hørbart i hak.

Sædeindstilling ⇨ 48, sædeposition ⇨ 47.

Indstilling af hovedstøtter

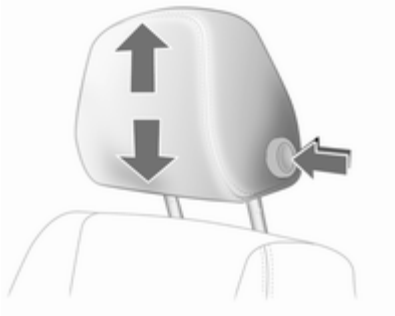

Tryk på udløserknappen, indstil højden og lad støtten gå i hak.

Hovedstøtter ⇨ 45.

Sikkerhedssele

Træk sikkerhedsselen ud og klik den på plads i selelåsen. Sikkerhedsselen må ikke være snoet og skal slutte tæt til kroppen. Ryglænet må ikke være lænet for langt bagover (maksimalt ca. 25°).

Sikkerhedsselen udløses ved at trykke på den røde knap i selelåsen.

Sikkerhedsseler ⇨ 51, airbagsystem ⇨ 54, sædeposition ⇨ 47.

Spejlindstilling

Bakspejl

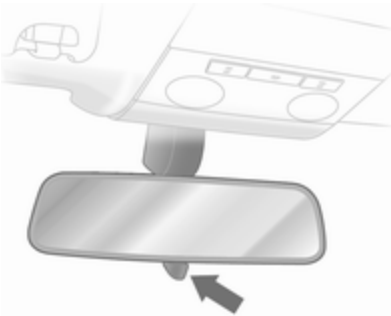

Hvis knappen på undersiden vippes, mindskes risikoen for blænding.

Bakspejl ⇨ 32, automatisk nedblændende bakspejl ⇨ 33.

Sidespejle

Elektrisk indstilling

Vælg det ønskede sidespejl og indstil.

Elektrisk indstilling ⇨ 31, konvekse sidespejle ⇨ 31, indfældning af sidespejle ⇨ 31, el-opvarmede sidespejle ⇨ 32.

Indstilling af rat

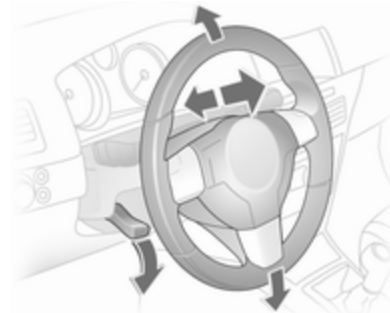

Træk håndtaget nedad, indstil rattet, skub derefter håndtaget opad og kontroller, at det er gået i hak. Indstilling af rattet må kun foretages, når bilen holder stille, og rattet er låst op.

Airbagsystem ⇨ 54, tændingsstillinger ⇨ 129.

Oversigt over instrumentpanel

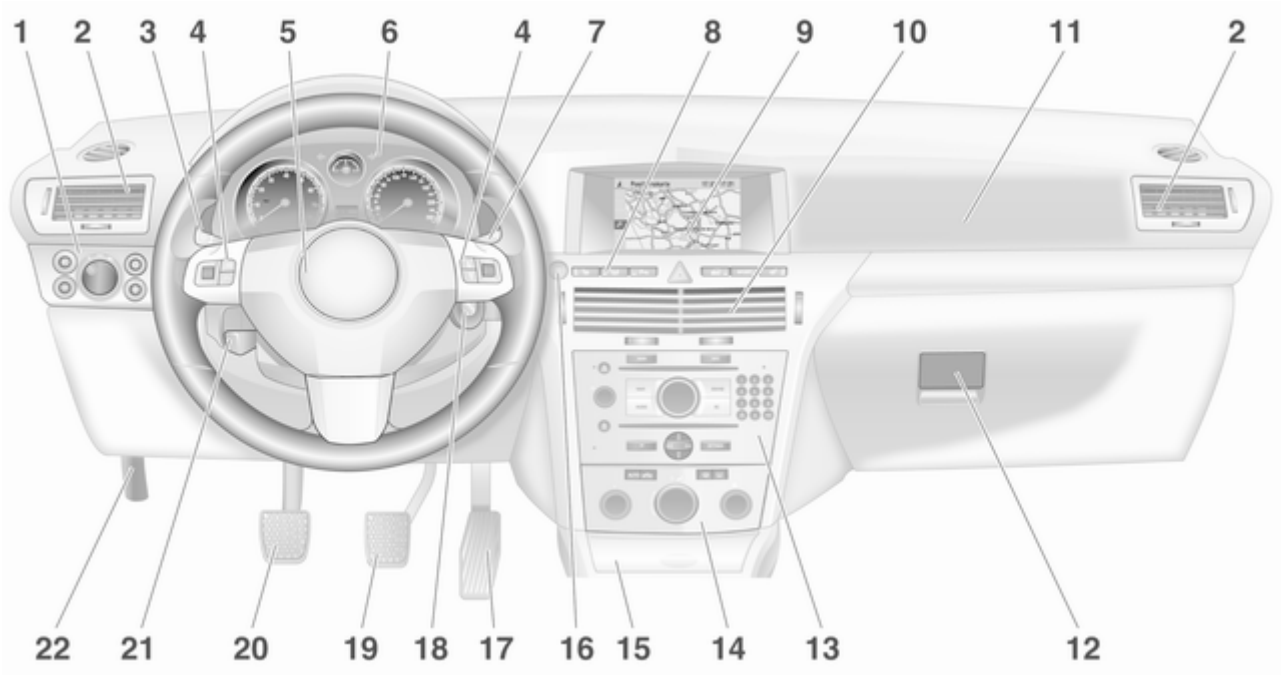

1 Lyskontakt 113
Instrumentbelysning 117
Tågebaglygte 116
Tågeforlygter 116
Lyslængderegulering 114
2 Ventilationsspjæld i siderne 126
3 Blinklys og vognbaneskift-signal, overhalingsblink, nærlys og fjernlys 116
Orienteringslys 118
Parkeringslys 116
Cruise control 97
4 Kontakter på rattet 82
5 Horn 83
Førerairbag 55
6 Instrumenter 89
7 Vinduesvisker, forrudevasker, forlygtevasker 83
8 Venstre sædeopvarmning 50
Overvågningssystem for dæktryktab 186
Dæktrykovervågning-system 185
Oplåsning af bagagerum 27
Ultralydsparkerings-sensorer 94
Havariblink 115
Centrallås 23
Sportsprogram 94
Højre sædeopvarmning 50
9 Informationsdisplay 98
Kørecomputer 108
Elektronisk klimastyring 123
10 Midterste ventilationsspjæld 126
11 Passagerairbag 55
12 Handskerum 63
13 Infotainment-system 10
14 Klimastyring 120
15 Askebæger 87
16 Start/stop-knap 21
17 Speeder 128
18 Tændingslås med ratlås 129
Sensorfelt til nødbetjening af Open&Start-system 21
19 Bremse 141
20 Kobling 128
21 Indstilling af rat 82
22 Greb til åbning af motorhjelm 156

Udvendige lygter

Lyskontakten har følgende positioner

0	=	Slukket
	=	Parkeringslys
	=	nærlys
AUTO	=	Automatisk tilkobling af nærlys

Tryk på lyskontakten

	=	Tågeforlygter
	=	Tågebaglygte

Lygter ⇨ 113.

Overhalingsblink, fjernlys og nærlys

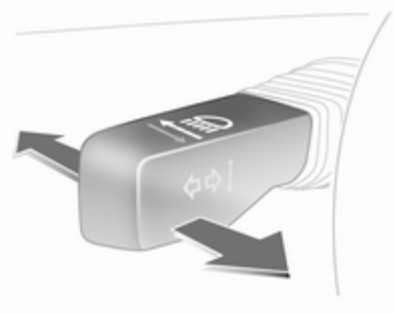

Overhalingsblink	=	Træk armen mod rattet
Fjernlys	=	Tryk armen fremad
Nærlys	=	Tryk eller træk i armen

Fjernlys ⇨ 114, overhalingsblink ⇨ 114.

Blinklys og vognbaneskiftsignal

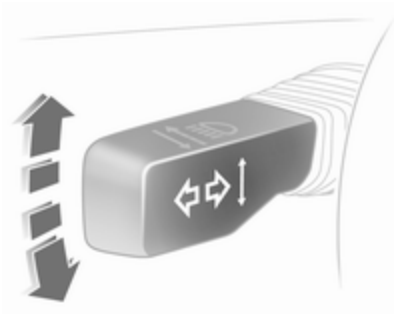

Til højre	=	Arm opad
Til venstre	=	Arm nedad

Blinklys ⇨ 116.

Havariblink

Aktivering med knap ⚠.

Havariblink ⇨ 115.

Horn

Tryk 📯.

Forrudevasker og -viskere

Vinduesviskere

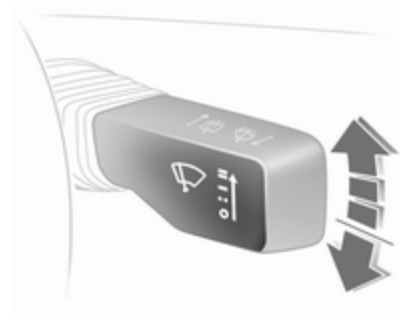

═ = Hurtigt
— = Langsomt
- - = Intervalfunktion resp. automatisk viskerfunktion med regnsensor
O = Slukket

Ved at trykke armen nedad kører vinduesviskeren én gang, selv om viskeren er slået fra.

Vinduesvisker ⇨ 83, udskiftning af viskerblad ⇨ 160.

Forrude- og forlygtevaskere

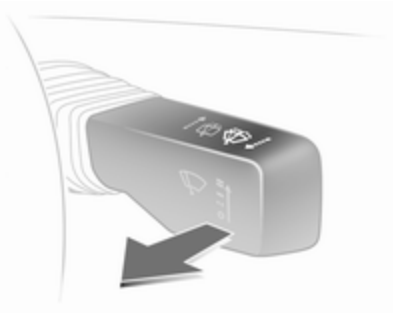

Træk armen mod rattet.

Forrude- og forlygtevaskere ⇨ 83, sprinklervæske ⇨ 158.

Bagrudevisker og bagrudevasker

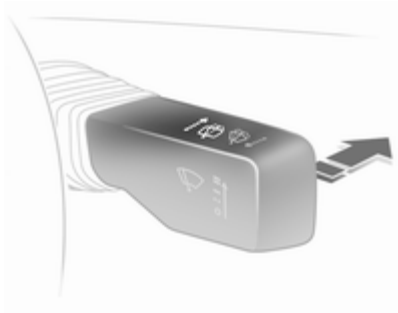

Tænd visker	=	Tryk armen fremad
Sluk visker	=	Tryk armen fremad igen
Vask	=	Tryk armen helt frem og hold den der

Bagrudevisker og bagrudevasker ⇨ 84, udskiftning af viskerblad ⇨ 160, sprinklervæske ⇨ 158.

Klimaanlæg

El-bagrude, el-opvarmede sidespejle

Varmen betjenes ved tryk på -knappen.

El-bagrude ⇨ 35.

Afdugning og afisning af ruder

Luftfordeling på ⛐.

Sæt temperaturknappen på det varmeste niveau.

Sæt blæserhastigheden på højeste niveau eller på **A**.

Slå kølingen ❄ til.

Tryk på ⛐.

Klimastyring ⇨ 120.

Gearkasse

Manuel gearkasse

Bakgear: Når bilen holder stille: træd koblingen ned og vent i 3 sekunder, træk knappen på gearvælgeren op, og sæt i bakgear.

Hvis det ikke lykkes at sætte bilen i gear: Sæt gearvælgeren på frigear, slip koblingen helt, og træd på koblingen igen. Sæt derefter gearvælgeren i gear igen.

Manuel gearkasse ⇨ 136.

Automatiseret gearkasse

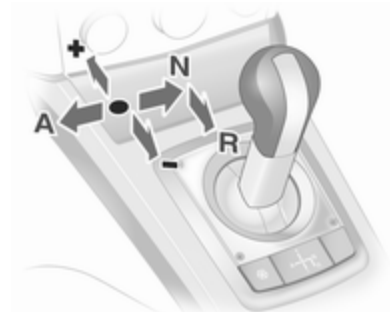

N	=	Neutral position
●	=	Kørestilling
+	=	Skift til højere gear
-	=	Skift til lavere gear
A	=	Skift mellem automatisk og manuel gearfunktion.
R	=	Bakgear (med gearlås)

Automatiseret gearkasse ⇨ 137.

Automatisk gearkasse

P = Parkeringsstilling
R = Bakgear
N = Neutral position
D = Kørestilling

Gearvælgeren kan kun flyttes væk fra **P** eller **N**, når tændingen er slået til, og bremsepedalen trædes ned (gearvælgerlås). Tryk på knappen på gearvælgeren for at skifte til **P** eller **R**.

Den automatiske gearkasse fås i to versioner ⇨ 132.

Start

Inden man begynder at køre, skal følgende kontrolleres

- Dæktryk og dækkenes tilstand ⇨ 184, ⇨ 229.
- Oliestand og væskestande ⇨ 156.
- At samtlige ruder, spejle, lygter og nummerplader virker og er fri for snavs, sne og is.
- At sæder, sikkerhedsseler og spejle er indstillet korrekt ⇨ 47, ⇨ 52, ⇨ 31.
- Bremsernes funktion ved lav hastighed. Det gælder især, hvis der er fugt på bremserne.

Start af motor med tændingslås

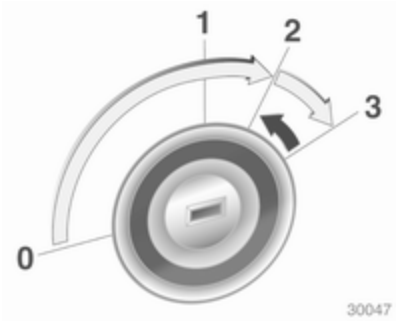

Drej nøglen til position 1. Bevæg rattet lidt for at frigøre ratlåsen. Træd kobling og bremse ned, sæt den automatiske gearkasse i **P** eller **N**, træd ikke på speederen; til forglødning af dieselmotorer drejes nøglen til 2, indtil kontrollampen ➰ slukkes, hvorefter nøglen drejes til 3; slip nøglen, når motoren går i gang.

Start af motor med Start/Stop-knap

Den elektroniske nøgle skal være inde i bilen. Træd koblingen og bremsen ned, sæt den automatiske gearkasse i **P** eller **N**, træd ikke på speederen; til forglødning ved dieselmotor trykkes kort på knappen, bevæg rattet lidt for at frigøre ratlåsen, vent indtil kontrollampen ⚷ slukkes, hvorefter der trykkes på knappen i 1 sekund. Slip knappen, når motoren går i gang.

Open&Start-system ⇨ 21.

Parkering

- Træk altid parkeringsbremsen uden at trykke på udløserknappen. Træk håndbremsen så meget som muligt ved en skråning eller en stigning. Træd samtidig på bremsepedalen for at reducere den nødvendige aktiveringskraft.
- Sluk for motoren. Drej tændingsnøglen til 0 og tag den ud, eller tryk på start/stop-knappen, når bilen står stille, og åbn førerdøren. Rattet drejes, indtil man kan mærke, at ratlåsen aktiveres.

  I biler med automatisk gearkasse kan nøglen kun tages ud, hvis gearvælgeren står på **P**. Hvis gearvælgeren ikke står i **P**, eller parkeringsbremsen ikke er trukket, blinker "P" i nogle sekunder i geardisplayet.
- Hvis bilen holder på et plant underlag eller en stigning, sættes den i 1. gear, eller gearvælgeren sættes på **P**, inden tændingen slås fra. På en stigning drejes forhjulene desuden væk fra kantstenen.

  Hvis bilen holder på en skråning, sættes den i bakgear, eller gearvælgeren sættes på **P**, inden tændingen slås fra. Desuden drejes forhjulene ind mod kantstenen.
- Lås bilen med knappen ═ på den trådløse fjernbetjening hhv. med sensoren i dørhåndtaget i én af fordørene.

  Tyverisikringen og tyverialarmen aktiveres ved at trykke to gange på knappen ═ resp. ved at berøre sensoren i dørhåndtaget i én af fordørene.
- Bilen må ikke stilles på steder med let antændelig overflade. Der kan opstå brand som følge af de høje temperaturer fra udstødningen.
- I biler med automatiseret gearkasse blinker kontrollampen ⓘ i nogle sekunder efter, at tændingen er slået fra, hvis parkeringsbremsen ikke er trukket ⇨ 105.
- Luk ruderne og soltaget eller Twin-Top.

- Motorens køleblæsere kan fortsætte med at arbejde, efter at der er blevet slukket for motoren ⇨ 155.
- For at skåne turboladeren skal motoren efter kørsel med høje motoromdrejningstal eller høj motorbelastning gå et kort stykke tid med lavt omdrejningstal eller i tomgang i ca. 30 sekunder, før motoren standses.

Nøgler, låsning ⇨ 19, henstilling af bilen i længere tid ⇨ 154, betjening af TwinTop-tag ⇨ 38.

Nøgler, døre og ruder

Nøgler, låse 19
Døre 27
Bilens sikkerhed 28
Sidespejle 31
Indvendige spejle 32
Ruder 33
Tag 37

Nøgler, låse

Nøgler

Ekstra nøgler

Nøglenummeret står i bilens Car Pass eller på en aftagelig brik.

Nøglenummeret skal opgives ved bestilling af ekstra nøgler, da nøglen er en del af startspærresystemet.

Låse ⇨ 197, Open&Start-system, elektronisk nøgle ⇨ 21.

Nøgle med nøglekam, der kan foldes ud

Tryk på knappen for at folde ud. Tryk først på knappen for at folde i.

Car Pass

Bilens Car Pass indeholder oplysninger om bilen, der har med sikkerhed at gøre, og skal derfor opbevares et sikkert sted.

Når De opsøger et værksted, er disse bildata nødvendige for at udføre visse arbejder.

Fjernbetjening

Bruges til at betjene:

- Centrallås
- Tyverisikring
- Tyverialarm
- El-betjente ruder
- El-tag på Astra TwinTop

Fjernbetjeningen har en omtrentlig rækkevidde på op til 5 meter. Rækkevidden kan variere afhængigt af omgivelserne. Havariblinket aktiveres ved betjening.

Fjernbetjeningen skal behandles med omhu og beskyttes mod fugt og høje temperaturer. Undgå unødig betjening.

Fejl

Hvis centrallåsen ikke kan betjenes ved hjælp af fjernbetjeningen, kan det skyldes følgende:

- Rækkevidden er overskredet.
- Batterispændingen er for lav.
- Fjernbetjeningen er blevet aktiveret gentagne gange umiddelbart efter hinanden uden for dens rækkevidde. Det kræver, at den synkroniseres på ny.
- Centrallåsen er blevet aktiveret gentagne gange umiddelbart efter hinanden, hvorved systemet er blevet overbelastet. Strømforsyningen afbrydes kortvarigt.
- Forstyrrelser på grund af radiobølger fra andre kilder med høj effekt.

Oplåsning ⇨ 23.

Udskiftning af batteri til fjernbetjeningen

Udskift straks batteriet, når rækkevidden forringes.

Batterier hører ikke hjemme i husholdningsaffaldet. De skal afleveres i hertil indrettede indsamlingskasser eller på genbrugsstationer.

Nøgle med nøglekam, der kan foldes ud

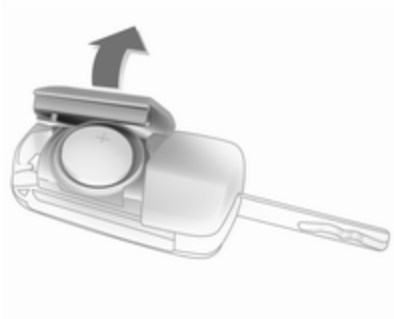

Fold nøglekammen ud og åbn enheden. Udskift batteriet (batteritype CR 2032), bemærk placeringen. Luk enheden og synkroniser.

Nøgle med fast nøglekam

Udskiftning af batteri bør ske på et værksted.

Synkronisering af fjernbetjening

Efter udskiftning af batteriet låses førerdøren op med nøglen i låsen. Når tændingen slås til, synkroniseres fjernbetjeningen.

Lagrede indstillinger

Når nøglen tages ud af tændingslåsen, huskes følgende indstillinger automatisk af nøglen:

- Elektronisk klimastyring
- Info-Display
- Infotainment-system
- Instrumentlys

De lagrede indstillinger benyttes automatisk, næste gang bilen låses op med den pågældende nøgle.

Open&Start system

Uden mekanisk nøgle er det muligt at betjene:

- Centrallås
- Tyverisikring
- Tyverialarm
- El-betjente ruder
- Tænding og starter

Føreren skal blot have den elektroniske nøgle på sig.

Tryk på **Start/Stop**-knappen. Tændingen slås til. Den elektroniske startspærre og ratlåsen deaktiveres.

Motoren startes ved at trykke på **Start/Stop**-knappen og holde den inde, mens både bremse- og koblingspedal aktiveres.

Automatisk gearkasse: motoren kan kun startes med gearvælgeren i **P** eller **N**.

Motor og tænding slås fra ved at trykke på **Start/Stop**-knappen igen. Bilen skal stå stille. Startspærren aktiveres samtidig.

Ratlåsen aktiveres automatisk, når førerdøren åbnes eller lukkes, hvis tændingen er afbrudt, og bilen holder stille.

Kontrollampe ⇨ 96.

Bemærkninger
Læg ikke den elektroniske nøgle i bagagerummet eller foran Info-Display.

For at fungere korrekt skal sensorfelterne i dørhåndtagene holdes rene.

Biler med afladet batteri må ikke bugseres og ikke skubbes eller trækkes i gang, da ratlåsen ikke kan låses op.

Fjernbetjening

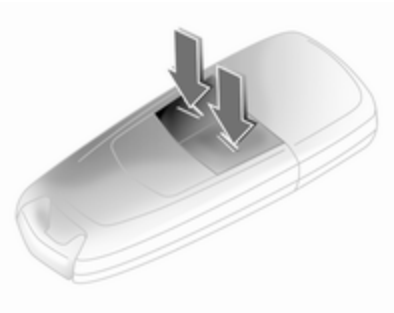

Den elektroniske nøgle har ligeledes en fjernbetjeningsfunktion.

Nødbetjening

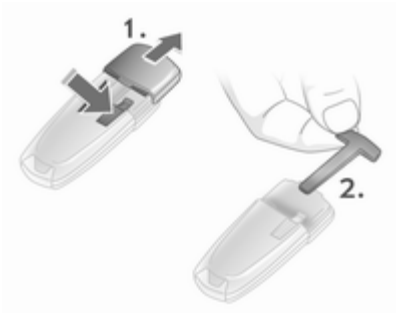

Hvis bilen heller ikke kan åbnes med fjernbetjeningen, kan førerdøren låses eller låses op med nødnøglen i den elektroniske nøgle: Tryk på låsemekanismen og træk dækslet af ved at trykke let på det. Tryk nødnøglen udad over hakket og tag den ud.

Nødnøglen kan kun bruges til at låse eller oplåse førerdøren. Oplåsning af hele bilen ⇨ 23. På biler med tyverialarm kan alarmen udløses, når bilen låses op. Deaktiver alarmen ved at slå tændingen til.

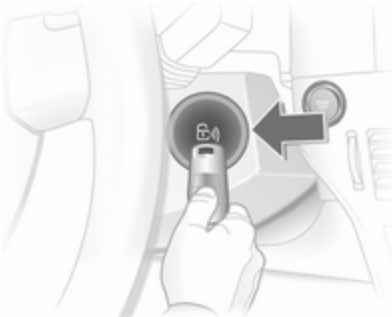

Når der trykkes på **Start/Stop**-knappen, skal den elektroniske nøgle desuden holdes på det markerede sted.

Motoren standses ved at trykke på **Start/Stop**-knappen i mindst 1 sekund.

Lås førerdøren med nødnøglen. Låsning af hele bilen ⇨ 23.

Denne mulighed er kun til brug i nødstilfælde. Søg hjælp på et værksted.

Udskiftning af batteriet i den elektroniske nøgle

Udskift straks batteriet, når systemet ikke fungerer korrekt, eller rækkevidden forringes. Når batteriet skal udskiftes, vises **InSP3** i servicedisplayet, eller en checkkontrol -meddelelse vises i Info-Display.

Servicedisplay ⇨ 90, Info-display ⇨ 106

Batterier hører ikke hjemme i husholdningsaffaldet. De skal afleveres i hertil indrettede indsamlingskasser eller på genbrugsstationer.

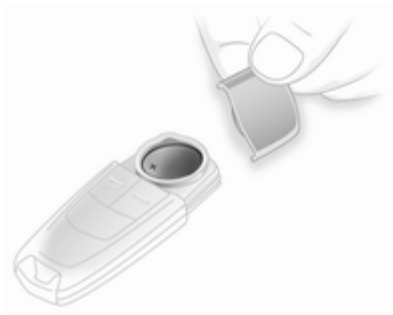

Batteriet udskiftes ved at trykke på låsemekanismen og tage dækslet af ved at trykke let på det. Tryk dækslet på den anden side udad.

Udskift batteriet (batteritype CR 2032), bemærk placeringen. Sæt dækslerne på plads.

Synkronisering af fjernbetjening

Fjernbetjeningen synkroniseres automatisk ved hver startprocedure.

Fejl

Hvis aktivering af centrallåsen ikke er mulig, eller hvis motoren ikke kan startes, kan det skyldes følgende:

- Fejl i fjernbetjeningen ⇨ 19
- Den elektroniske nøgle er uden for modtageområdet.

Fejlårsagen afhjælpes ved at ændre den elektroniske nøgles position.

Centrallås

Oplåsning og låsning af døre, bagagerum og tankklap.

Hvis der trækkes i et indvendigt dørhåndtag, åbnes døren, og hele bilen låses op.

Bemærkninger
Ved kraftigere sammenstød låses bilen op automatisk.

Bemærkninger
Kort tid efter oplåsning med fjernbetjeningen låses dørene automatisk, hvis ingen af dørene åbnes.

Oplåsning

Fjernbetjening

Tryk på ⊥.

Elektronisk nøgle

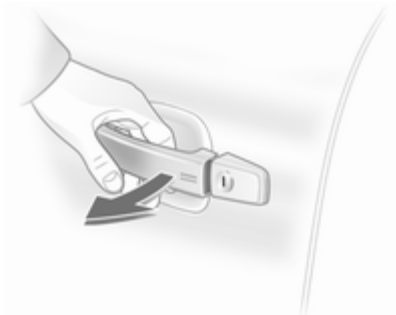

Træk i et dørhåndtag eller tryk på knappen under bagklaplisten.

Den elektroniske nøgle skal være uden for bilen. Rækkevidden er ca. 1 meter.

Låsning

Lukning af døre, bagagerum og tankklap. Hvis førerdøren ikke er lukket rigtigt, aktiveres centrallåsen ikke.

Fjernbetjening

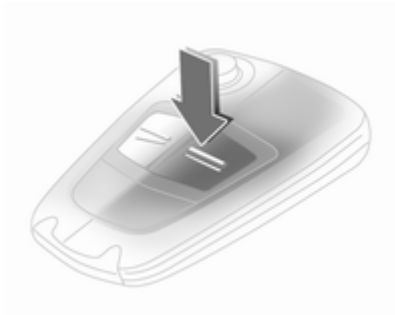

Tryk på ═.

Elektronisk nøgle

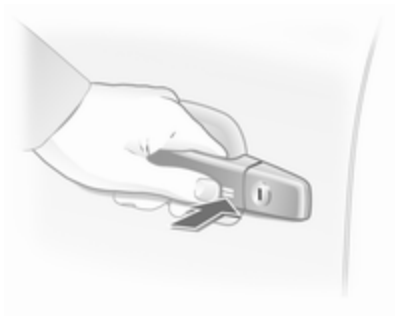

Berør sensorfeltet i dørhåndtaget på én af fordørene.

Den elektroniske nøgle skal være uden for bilen. Rækkevidden er ca. 1 meter. Den anden elektroniske nøgle må ikke være inde i bilen.

Fornyet oplåsning er først mulig efter 2 sekunder. I dette tidsrum kan det kontrolleres, om bilen er låst.

Bemærkninger
Bilen låses ikke automatisk.

Centrallåsknap

Tryk på -knappen: dørene låses eller låses op.

LED'en i knappen lyser i ca. 2 minutter efter låsning med den trådløse fjernbetjening.

Låses der under kørslen, lyser LED'en konstant.

Sidder nøglen i tændingslåsen, kan bilen kun låses, hvis alle døre er lukkede.

Fejl i fjernbetjeningen eller i Open&Start-systemet

Oplåsning

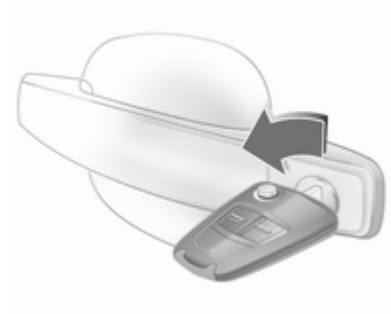

Drej nøglen eller nødnøglen ⇨ 21 i låsen på førerdøren til anslag. Når førerdøren åbnes, låses hele bilen op.

For Astra TwinTop med åbent tag - efter åbning af førerdøren trykkes der på centrallåsknappen . Derved oplåses bilen, såfremt tyverisikringen ikke er aktiveret. Slå tændingen til for at deaktivere tyverialarmen. Open&Start-system ⇨ 21.

Låsning

Luk førerdøren, åbn passagerdøren, tryk på centrallåsknappen . Bilen låses. Luk passagerdøren.

Fejl i centrallåsmekanismen

Oplåsning

Drej nøglen eller nødnøglen ⇨ 21 i låsen på førerdøren til anslag. De andre døre kan åbnes med det indvendige dørhåndtag (ikke muligt, hvis tyverisikringen er aktiveret). Bagagerummet og tankklappen forbliver låst. Tyverisikringen deaktiveres ved at slå tændingen til ⇨ 29.

Manuel oplåsning af bagagerumsklap

Nedfældning af bagsæderyglæn ⇨ 50.

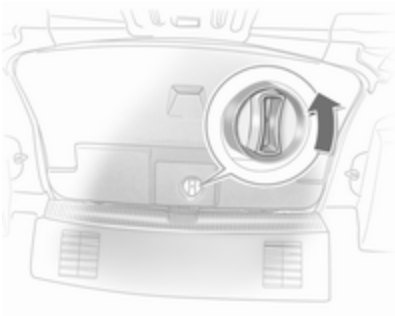

Indefra drejes drejeknappen på den indvendige side af bagagerumsklappen mod uret, hvilket oplåser bagagerumsklappen og åbner den en anelse.

Låsning

Stik nøglen eller nødnøglen ⇨ 21 ind i åbningen over låsen på den indvendige side af døren og tryk, indtil det kan høres, at låsen aktiveres. Derefter lukkes døren. Processen skal udføres for hver enkelt dør. Førerdøren kan også låses udefra med nøglen. Tankklap og bagklap/bagagerumsklap kan ikke låses.

Børnesikkerhedslåse

⚠Advarsel

Brug altid børnesikring, når der sidder børn på bagsæderne.

Drej knappen i låsen i bagdøren til vandret stilling med en nøgle eller en skruetrækker. Nu kan døren ikke åbnes indefra.

Døre

Lastrum

Åbning

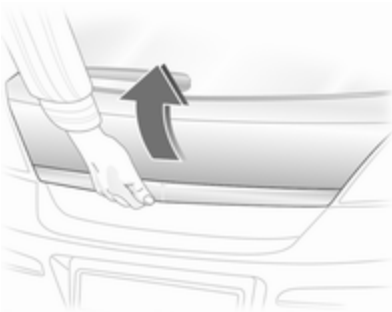

Tryk på knappen under bagklapslisten.

⚠Advarsel

Ved transport af f.eks. store genstande må man ikke køre med bagklappen åben eller på klem, da giftige udstødningsgasser kan trænge ind i bilen.

Bemærkninger
Hvis der monteres visse typer tungt tilbehør på bagklappen, kan det betyde, at denne ikke kan holdes i åben position.

Centrallås ⇨ 23

Sedan, 4 døre

Bagagerumsklappen låses op ved at trykke på knappen eller ved at trykke på knappen på fjernbetjeningen i mindst 2 sekunder, hvorved bagagerumsklappen åbnes en anelse.

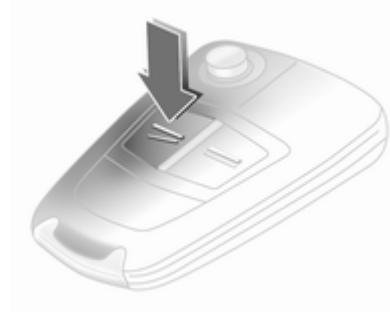

Når dørene er låst med centrallåsen, kan bagagerumsklappen ikke låses op med knappen .

Lukning

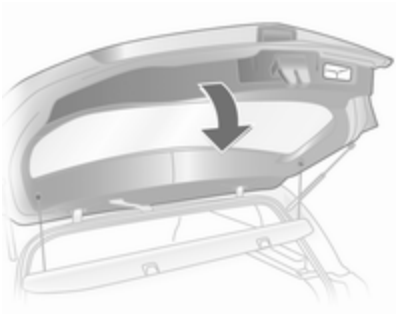

Brug grebet på indersiden.

Tryk ikke på knappen under listen, når bagklappen lukkes, ellers låses den op igen.

Luk bagagerumsklappen. Den lukkede bagagerumsklap er altid låst. Dørene låses ved at trykke på knappen ═ på fjernbetjeningen.

Bilens sikkerhed

Tyverisikring

⚠ Advarsel

Brug ikke denne funktion, hvis der befinder sig personer i bilen! Dørene kan ikke låses op indefra.

Alle døre sikres, så de ikke kan åbnes. Alle døre skal være lukket, da tyverisikringen ellers ikke kan aktiveres.

Hvis tændingen var sluttet til, skal førerdøren åbnes og lukkes igen én gang, inden bilen kan sikres.

Når bilen låses op, slås den mekaniske tyverisikring fra. Dette er ikke muligt med centrallåsknappen.

Aktivering med fjernbetjeningen

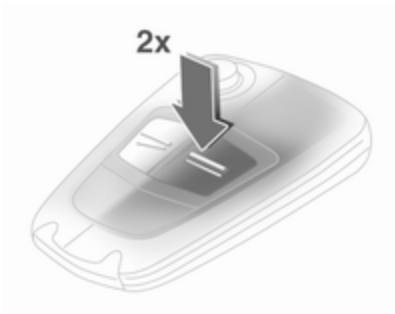

Tryk på ═ to gange i løbet af 15 sekunder.

Aktivering med den elektroniske nøgle

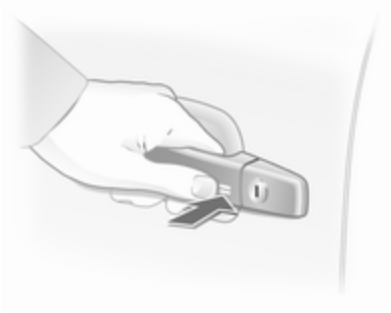

Berør sensorfeltet i dørhåndtaget på fordøren to gange i løbet af 15 sekunder.

Den elektroniske nøgle skal være uden for bilen. Rækkevidden er ca. 1 meter.

Tyverialarm

Tyverialarmen indeholder tyverisikringen og aktiveres sammen med denne.

Den overvåger:

- Døre, bagagerum, motorhjelm,
- Kabinen,
- Bilens hældning, f.eks. hvis den løftes,
- Tændingen.

Når bilen låses op, slås begge systemer fra samtidigt.

Bemærkninger
Ændringer i kabinen, f.eks. brugen af sædebetræk, kan påvirke kabineovervågningens funktion.

Aktivering uden kabine- og hældningsovervågning

Slå overvågningen af kabinen og hældningen fra, hvis personer eller dyr efterlades i bilen, på grund af de kraftige ultralydsignaler, og fordi bevægelser vil udløse alarmen, samt når bilen er på en færge eller et tog.

1. Luk bagklap og motorhjelm
2. Tryk på ①. Dioden i knappen blinker i højst 10 sekunder
3. Luk dørene
4. Aktiver tyverialarmen. Dioden tændes. Efter ca. 10 sekunder er alarmen aktiveret. Dioden blinker, indtil alarmen slås fra

På Astra TwinTop deaktiveres overvågningen af kabinen, hvis taget er åbent for at forhindre falsk alarm.

Lysdiode (LED)

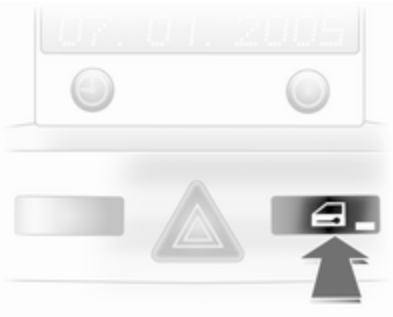

I de første 10 sekunder efter aktivering af tyverialarmen:

Diode tændt	=	Test, aktiveres efter et lille stykke tid
Dioden blinker hurtigt	=	Dør, bagagerum eller motorhjelm åben eller systemfejl

Efter de første 10 sekunder efter aktivering af tyverialarmen:

Dioden blinker langsomt	=	Systemet er aktivt
Dioden lyser ca. 1 sekund	=	Slukkefunktion

Ved fejl søges hjælp på et værksted.

Alarm

Når alarmen udløses, afgiver den et lydsignal (horn) og et visuelt signal (havariblink). Antallet og varigheden heraf er fastlagt i lovgivningen.

Sirenen kan afbrydes ved at trykke på en knap på fjernbetjeningen eller ved at slå tændingen til. Dermed afbrydes samtidigt også tyverialarmen.

Startspærre

Systemet kontrollerer, om bilen må startes med den anvendte nøgle. Hvis transponderen i nøglen registreres som berettiget, kan motoren startes.

Den elektroniske startspærre aktiveres automatisk, når nøglen tages ud af tændingslåsen, eller når motoren standses ved at trykke på **Start/Stop**-knappen.

Kontrollampe ⇨ 93.

Bemærkninger

Startspærren låser ikke dørene. Når bilen forlades, skal den derfor altid låses og tyverialarmen ⇨ 23, ⇨ 29 kobles til.

Sidespejle

Konvekse spejle

Det konvekse sidespejl indeholder et asfærisk område og mindsker døde vinkler. Spejlets form får genstande til at se mindre ud, og dette påvirker evnen til at bedømme afstande.

Manuel indstilling

Indstil spejlene ved at dreje grebet i ønsket retning.

Elektrisk indstilling

Vælg først det ønskede sidespejl og indstil det derpå med drejeknappen.

Indfældning

Af hensyn til fodgængernes sikkerhed vil sidespejlene klappe udad eller indad, hvis en fodgænger kommer til at gå ind i det med tilstrækkelig fart. Spejlet sættes på plads igen ved at trykke let på spejlhuset.

Manuel indfældning

Sidespejlene vippes ind med et let tryk på husets yderkant.

Elektrisk indfældning

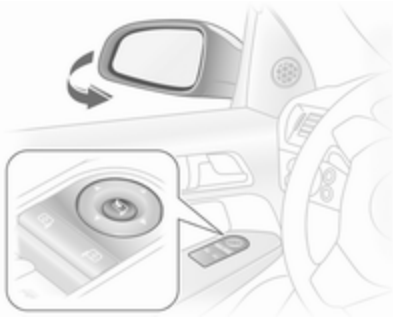

Tryk på knappen, begge sidespejle klappes ind.

Tryk igen på knap, begge sidespejle går tilbage til deres udgangsposition.

Hvis et elektrisk indfældet spejl fældes ud manuelt, er det kun det andet spejl, der fældes ud elektrisk, når der trykkes på knappen.

Opvarmede

Betjenes ved at trykke på knappen.

Opvarmningssystemet kan kun betjenes, når motoren er i gang. Opvarmningen afbrydes automatisk efter et kort stykke tid.

Indvendige spejle

Manuel nedblænding

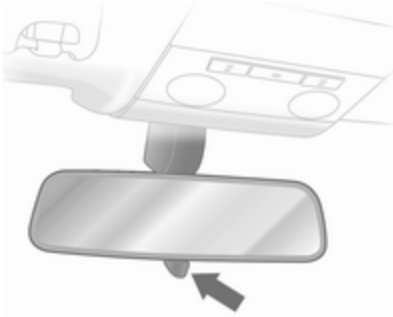

Ved at justere grebet på spejlhusets underside mindskes blændingen.

Automatisk nedblænding

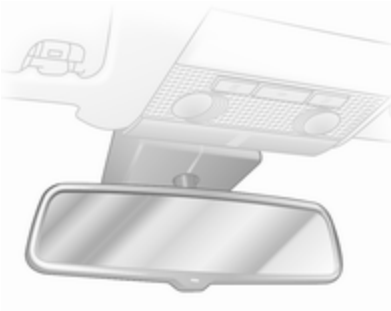

Blænding i mørke fra bagvedkørende trafikanter mindskes automatisk.

Ruder

Forrude

Varmereflekterende forrude

Den varmereflekterende forrude har en belægning, der reflekterer solens stråler. Også datasignaler, f.eks. i forbindelse med vejafgifter, kan blive reflekteret.

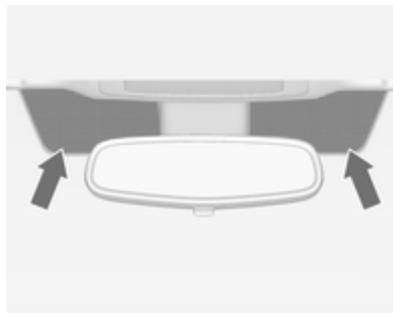

De afmærkede områder på forruden er ikke dækket af belægningen. Apparater til registrering af elektroniske data og betaling af afgifter skal fastgøres på disse områder. Ellers kan der forekomme funktionsfejl i dataregistrering.

Forrudemærkater

Undgå at anbringe mærkater, f.eks. motorvejsmærkater, eller lignende på forruden omkring det indvendige spejl. Ellers kan sensorens registreringszone og kameraets visningsområde i spejlhuset være begrænset.

El-ruder

⚠ Advarsel

El-betjente ruder skal betjenes med omhu. Der er risiko for legemsbeskadigelse - det er især farligt for børn.

Sidder der børn på bagsæderne, skal børnesikringen for de el-betjente ruder aktiveres.

Hold øje med ruder under lukning. Sørg for, at intet kommer i klemme.

De el-betjente ruder kan betjenes:

- med tændingen slået til
- inden for 5 minutter, efter at tændingen er slået fra
- inden for 5 minutter med tændingsnøglen i position 1

Når tændingen er slået fra, fungerer el-ruderne ikke mere, når førerdøren åbnes.

Ruden åbnes ved at trække i eller trykke på kontakten.

På biler med automatisk funktion trækker eller trykker man på kontakten igen for at standse rudens bevægelse.

Astra TwinTop: når en dør åbnes, åbnes ruden en anelse og lukkes automatisk, når døren lukkes.

Sikkerhedsfunktion

Hvis ruden møder modstand halvvejs eller længere oppe under automatisk lukning, vil den straks stoppe og åbne automatisk igen.

Hvis ruden går trægt, f.eks. på grund af frost, betjenes kontakten flere gange, indtil ruden trinvis er lukket.

Central kontakt for el-ruder, Astra TwinTop

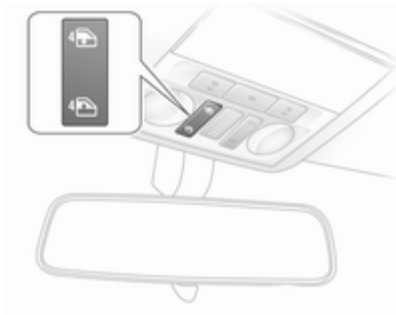

Tryk på 4 eller 4 for at åbne eller lukke alle ruder.

Børnesikring for bagruder

Kontakterne i bagdørene kan aktiveres og deaktiveres med kontakten .

Betjening af ruderne udefra

Ruderne kan fjernbetjenes udefra.

Fjernbetjening

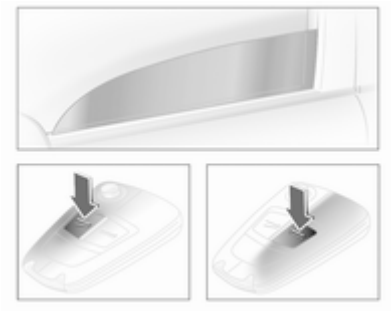

Knappen ⊼ eller ⊼ holdes nede, indtil alle ruder er åbnet eller lukket.

Open&Start-system

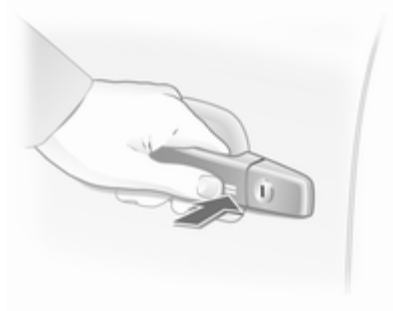

Ruderne lukkes ved at berøre sensorfeltet i dørhåndtaget, indtil alle ruder er lukket helt.

Den elektroniske nøgle skal være uden for bilen. Rækkevidden er ca. 1 meter.

Overbelastning

Hvis ruderne aktiveres hyppigt inden for kort tid, slås ruderne funktion fra i et stykke tid.

Fejl

Hvis automatisk åbning eller lukning af ruderne ikke er mulig, skal rudeelektronikken aktiveres på følgende måde:

1. Luk dørene
2. Tilslut tændingen
3. Luk vinduet helt og hold kontakten oppe i yderligere 5 sekunder
4. Åbn vinduet helt og hold kontakten oppe i yderligere 1 sekund
5. Gentag dette for alle vinduer

El-opvarmet bagrude

Betjenes ved at trykke på knappen ⊞.

Opvarmningssystemet kan kun betjenes, når motoren er i gang. Opvarmningen afbrydes automatisk efter et kort stykke tid.

Astra TwinTop: El-bagruden og de opvarmede sidespejle deaktiveres, når taget er åbent.

Afhængig af motortype tændes elbagruden automatisk under rengøring af dieselpartikelfilteret.

Solskærme

Når solskærmen vippes ned og eventuelt drejes ud mod siden, beskytter den mod blænding.

Hvis der er et indbygget spejl i solskærmen, bør spejlafdækningen lukkes under kørslen.

Panoramaforrude

Åbning af loftindtræk: Drej håndtaget til højre og skub loftindtrækket bagud til en passende position.

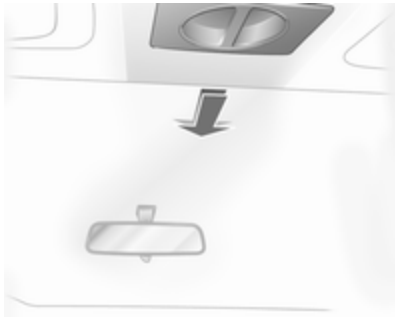

Lukning af loftindtræk: Flyt fremad til en passende position. Når loftindtrækket er skubbet helt fremad, går det i hak.

Bemærkninger
Luk solskærmene før loftsbeklædningen skydes.

Tag

Soltag

⚠ Advarsel

Soltaget skal betjenes med omhu. Der er risiko for legemsbeskadigelse - det er især farligt for børn.

Hold øje med bevægelige dele ved aktiveringen. Sørg for, at intet kommer i klemme.

Soltaget kan betjenes, når tændingen er tilsluttet.

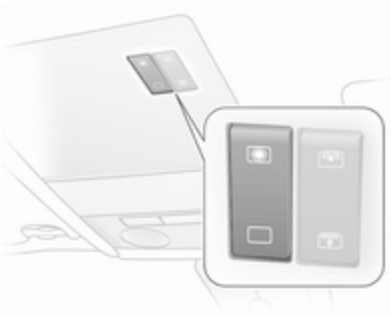

Det betjenes med en vippekontakt i loftspanelet.

Tryk kortvarigt på kontakten for at aktivere det i trin. Hold knappen ind i længere tid for automatisk åbning.

Hæve

Når soltaget er lukket: tryk på ⊠. Soltaget hæves i bagkanten.

Åbne

Tryk igen på ⊠, når soltaget er hævet. Soltaget åbnes automatisk, indtil det er helt åbent.

Forsigtig

Ved brug af tagbagagerbærer skal det kontrolleres, at soltaget kan gå frit for at undgå, at det tager skade. Soltaget må kun hæves.

Bemærkninger
Hvis taget er vådt, hæves soltaget, så vandet løber af, og derpå åbnes soltaget.

Der må ikke sættes mærkater på soltaget.

Lukke

Hold ▭ inde, indtil soltaget er helt lukket.

Af sikkerhedsmæssige grunde lukkes taget fra sin åbne position til ca. 20 cm. Hold ▭ inde for at lukke helt.

Sedan, 4 døre

Åbne

Ved tryk på ⊠ åbnes soltaget til komfortposition.

Ved fornyet tryk på ⊠ åbnes taget ud over komfortposition.

Lukke
Tryk på ⚷. indtil soltaget er lukket.

Hæve
Når taget er lukket, trykker man på ⚷., hvorved taget vippes bagtil.

Sænkning
Tryk på knappen ▭ indtil soltaget er lukket.

Betjening af soltaget udefra
Hold knappen ═ på fjernbetjeningen trykket ind, indtil soltaget er helt lukket.

Solafskærmning

Solafskærmningen er el-betjent.

Solafskærmningen åbnes, når soltaget åbnes.

Solafskærmningen lukkes eller åbnes ved at trykke på knap ⊟ eller ⊞.

Hold ⊟ inde for at lukke helt.

Sedan, 4 døre
Solafskærmningen betjenes manuelt.

Solafskærmningen lukkes og åbnes ved at skyde den frem og tilbage. Når soltaget er åbent, er solafskærmningen altid åben.

Overbelastning
Hvis systemet overbelastes, afbrydes strømforsyningen automatisk i kort tid.

Initialisering af soltaget
Hvis soltaget og solafskærmningen ikke kan betjenes (f.eks. efter frakobling af bilens batteri), aktiveres elektronikken som følger:

1. Tilslut tændingen
2. Luk soltaget og hold knappen ▭ inde i mindst 10 sekunder
3. Luk solafskærmningen og hold knappen ⊟ inde i mindst 10 sekunder

Nedfældelig hardtop

⚠Advarsel

Vær forsigtig ved betjening af det faste cabriolettag. Risiko for personskade. Hold øje med ovennævnte bevægelsesområde, ved siden af og bag bilen under betjening af taget.

Kontroller at ingenting kan komme i klemme. Kontroller at der ikke befinder sig nogen i tagets eller bagagerumsklappens bevægelsesområde under betjening af taget. Risiko for personskade.

Kontroller den tilgængelige mængde plads med hensyn til højde, længde og bredde, før taget betjenes, f.eks. i en garage, et parkeringshus eller hvis der er monteret en cykelholder.

Bilens passagerer bør informeres om dette.

Før bilen forlades, skal tændingsnøglen tages ud for at forhindre, at uvedkommende betjener ruder og soltag.

Standby med nøglen i tændingslåsen fra position 1 eller for Open&Start-systemkontakten på tænding.

Krav:

- Bilen står stille eller kører ikke mere end 30 km/t
- Bagagerumsgardinet er lukket og fastgjort ⇨ 69
- Bagagerumsklappen er lukket

Hvis bare ét af disse krav ikke er opfyldt, lyder en advarselssummer, når kontakten aktiveres, og taget kan hverken åbnes eller lukkes.

Åbne

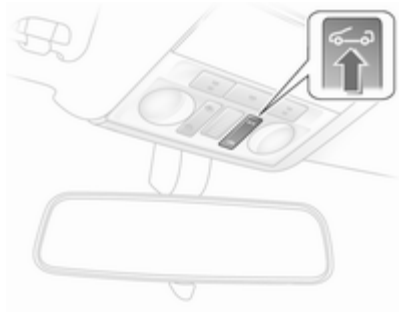

Der må ikke findes genstande foran den bageste rude eller i det område, hvor tag og bagagerumsklap bevæger sig.

Hold knappen i loftspanelet trykket ind, indtil taget er helt åbent, og bagagerumsklappen er lukket.

Et akustisk signal lyder i slutningen af åbningsproceduren.

Dørruderne åbnes en anelse, før taget åbnes. Hvis der trykkes på knappen igen, efter at det akustiske signal har lydt, bliver dørruderne lukket.

Åbning med fjernbetjening

Mens bilen står stille, låses bilen op. Tryk på knappen igen og hold knappen inde, indtil taget er blevet helt åbnet, og bagagerumsklappen er blevet lukket.

Ved betjening med fjernbetjeningen bliver dørruderne åbnet fuldstændigt.

Lukke

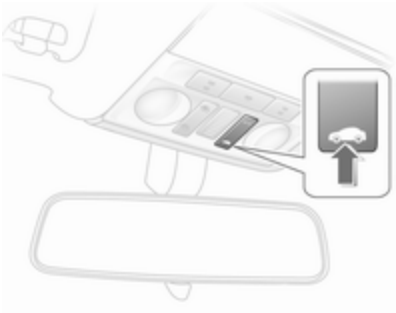

Hold knappen i loftspanelet trykket ind, indtil tag og bagagerumsklap er helt lukket.

Et akustisk signal lyder i slutningen af lukningsproceduren.

Dørruderne åbnes en anelse, før taget lukkes. Hvis der trykkes på knappen igen, efter at det akustiske signal har lydt, bliver dørruderne lukket.

Lukning med fjernbetjening

Mens bilen står stille, låses bilen. Tryk på knappen igen og hold den inde, indtil tag og bagagerumsklap er helt lukket.

Bemærk

- Bagagerummet må ikke åbnes, før man hører det akustiske signal, der angiver, at proceduren for tagåbning eller -lukning er afsluttet.
- Bagagerumsgardinet skal altid være lukket ved betjening af taget.
- Der må ikke findes nogen eller noget ved afdækningerne bag de bageste hovedstøtter.
- Taget kan kun betjenes ved temperaturer på over -20 °C. Hvis temperaturen ligger under denne grænse, lyder en gongong tre gange, når man forsøger at betjene taget.
- Hyppig betjening af taget, når motoren er slået fra, aflader batteriet.
- Gentagen betjening af taget uden afbrydelser kan forårsage overbelastning og dermed fejlfunktioner.
- Taget kan holdes i en mellemstilling i 9 minutter for at lette rengøring af tagdele. Dette gøres ved at frakoble aktiveringskontakten.
  Et minut før denne periode udløber, lyder en kontinuerlig summer som en advarsel om, at holdeperioden næsten er ovre, og at taget kan begynde at bevæge sig.
- Aktivering af taget på ujævnt underlag kan medføre fejlfunktioner og skader.
- For at forhindre og afhjælpe knirkende lyde fra tagtætningerne kan man anvende et specielt vedligeholdelsessæt, der kan fås hos den

autoriserede reparatør. Det anbefales, at man anvender dette produkt en gang om året i forebyggende øjemed.

Fejl

Tagets automatiske funktion fungerer kun, hvis taget står i korrekt åben eller lukket position.

Kontroller om:

- Bagagerumsgardinet er fastgjort i lukket position
- Bagagerumsklappen er helt lukket
- Udetemperaturen er over -20 °C
- Der er tilstrækkelig batteri-spænding
- Der er overbelastning af systemet

Hvis den automatiske funktion ikke fungerer, kræves der to personer til at lukke taget manuelt. Se de medfølgende instruktioner til Astra TwinTop. Det anbefales at rekvirere professionel assistance.

Beskyttelsessystem ved væltning

Astra TwinTop er udstyret med et beskyttelsessystem ved væltning i form af en forstærket forruderamme og sikkerhedsbøjler bag hovedstøtterne i bagsædet. Afhængig af variant er sikkerhedsbøjlerne enten faste eller udløses automatisk ved en kollision med en vis kraft.

Faste sikkerhedsbøjler

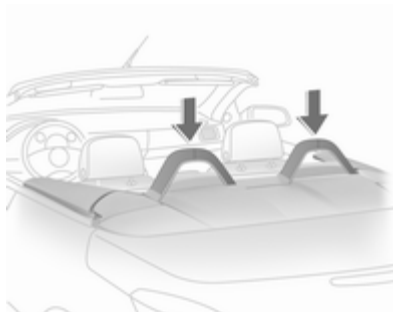

Faste sikkerhedsbøjler er fastgjort til bilens karrosseri.

Pop-up sikkerhedsbøjler

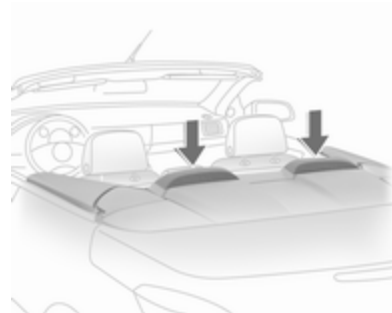

Der er anbragt pop-up sikkerhedsbøjler mellem de bageste hovedstøtter og bagagerumsklappen. I tilfælde af væltning, frontalsammenstød eller sidekollision udskydes sikkerhedsbøjlerne opad i løbet af millisekunder. De udløses også sammen med front- og sideairbagsystemerne.

Systemet udløses, hvad enten taget er åbent eller lukket.

Cabriolettaget må ikke betjenes, hvis sikkerhedsbøjlerne har været udløst. Der lyder en kontinuerlig advarsel, hvis kontakten aktiveres.

Airbagkontrolindikatoren lyser, hvis sikkerhedsbøjlerne har været udløst.

Bemærkninger
Anbring ikke genstande på styrtbøjlernes afdækninger bag hovedstøtterne.

Udskudte sikkerhedsbøjler kan trækkes tilbage (f.eks. for at lukke taget efter en kollision).

Tryk på armen mellem stængerne på en sikkerhedsbøjle for at oplåse systemet. Skub sikkerhedsbøjlen helt ned, indtil den går i hak. Sæt afdækningen på.

Gentag proceduren på den anden sikkerhedsbøjle.

Kontrolindikatoren bliver ved med at lyse, og sikkerhedsbøjlerne udløses ikke ved en anden kollision. Søg hjælp på et værksted.

⚠ Advarsel

Taget kan ikke lukkes eller åbnes, hvis styrtbøjlerne er udskudt. Styrtbøjlerne skal først trækkes tilbage.

Efter udløsning af styrtbøjlen skal systemet omgående repareres på et værksted.

Styrtbøjler, der er trukket tilbage manuelt, bliver ikke udløst ved et sammenstød.

Bagagerum

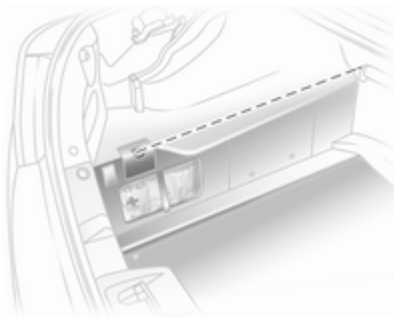

Taget kan kun åbnes, hvis lasten i bagagerummet ikke overstiger højden på bagagerumsgardinet eller stikker ud i siden. Lasthøjden må ikke overskrides. Bagagerumsgardinet skal være fladt; der må ikke findes genstande underneden, der skubber det opad. Ellers kan tag og last blive beskadiget.

Blokering af bagagerumsklap

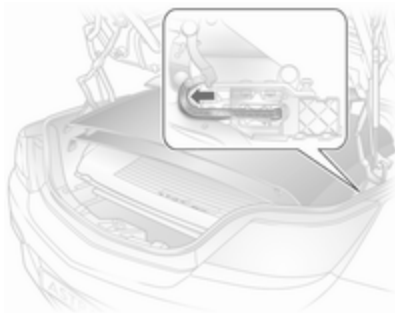

For at forhindre skader på det åbne tag, bagagerumsklappen eller lasten kan bagagerumsklappen kun lukkes, hvis det elektriske lastesystem står i den nedre position ⇨ 73.

Fejl på el-drev
Skub låsearmen fremefter.

Vindafviser

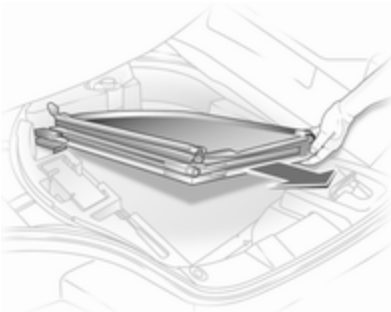

Bagsæderne kan ikke anvendes, når vindafviseren er på plads.

Der må ikke anbringes genstande på vindafviseren.

Sammen med lappesættet foldes vindafviseren ned i et opbevarings-rum i bagagerummet under bagage-rumsgulvets afdækning.

Ved versionen med reservehjul foldes vindafviseren ned i bagagerummet.

Montering

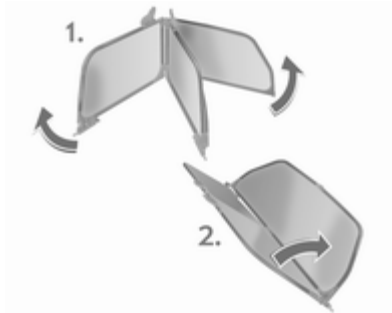

Den sammenklappede vindafviser foldes ud.

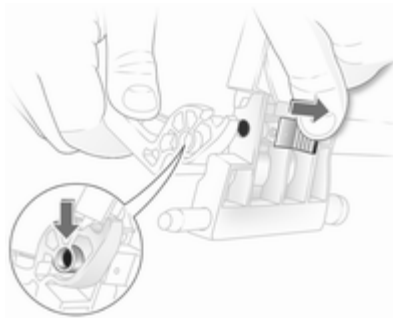

Vindafviserens udfoldede ender sæt-tes sammen: Tryk tappen ind ved sky-deren, før hængslet over tappen og slip skyderen, så tappen går i hak i hængslet.

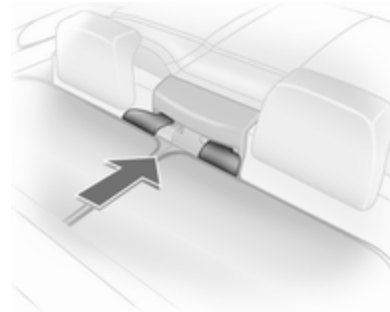

Isæt vindafviserens føringsklips i sik-kerhedsselefordybningerne mellem de bageste hovedstøtter.

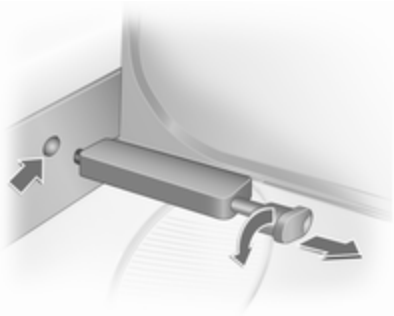

Træk i lukkemekanismen på højre og venstre låsetap og lås ved at dreje den. Stræk vindafviseren ud, drej lukkemekanismen tilbage og isæt låsetappen i fordybningen i sidebeklædningen.

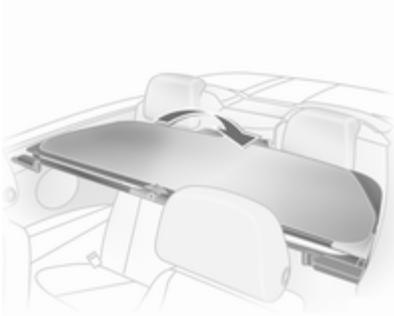

Vindafviseren kan foldes tilbage, når den ikke anvendes.

Hvis vindafviseren er foldet, og bagsæderne ikke anvendes, kan vindafviseren fortsat være monteret i bilen, når taget er lukket.

Afmontering

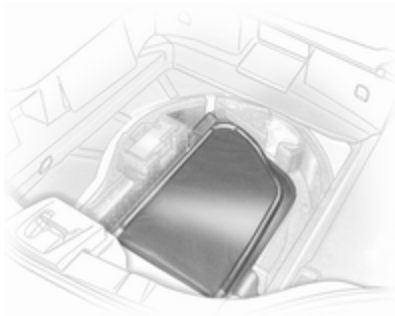

Afmonter i omvendt rækkefølge. Vindafviseren foldes helt ned i bagagerummet:

- ved lappesæt i rummet under bagagerumsgulvets afdækning
- ved version med reservehjul, anbring i bagagerummet

Vindafviseren må aldrig stikke op eller ud i siden over den tilladte lasthøjde.

Sæder, sikkerhed

Hovedstøtter 45
Forsæder 47
Bagsæder 51
Sikkerhedsseler 51
Airbags 54
Barnesæder 58

Hovedstøtter

Hovedstøtternes position

⚠ Advarsel
Kør kun med korrekt indstillet hovedstøtte.

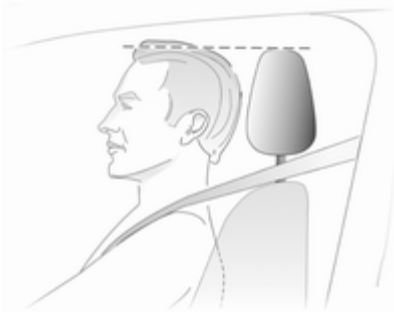

Hovedstøttens øverste kant bør befinde sig ved toppen af hovedet. Hvis personen er for høj til, at dette er muligt, skal hovedstøtten være i højest mulige position, og for små personer skal hovedstøtten være i lavest mulige position.

Indstilling

Forreste og bageste yderste hovedstøtter

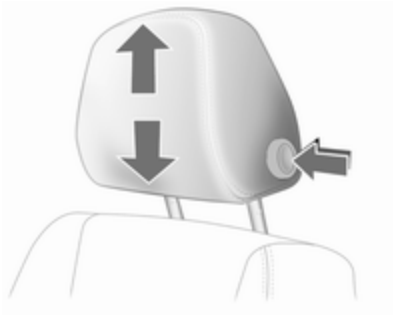

Tryk på knappen, indstil højden og lad gå i hak.

Bageste midterste hovedstøtte

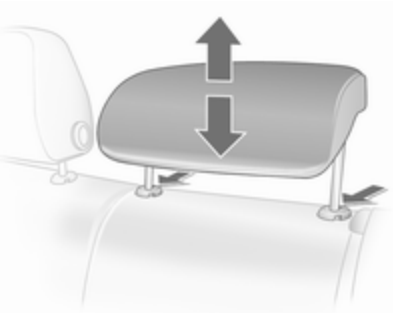

Træk hovedstøtten opad eller skub den nedad ved at trykke på udløseren.

Indstilling af bageste hovedstøtter, Astra TwinTop

Træk hovedstøtten opad, eller skub den nedad ved at trykke på begge udløsere.

Anbring ikke genstande på afdækningen bag hovedstøtterne eller mellem hovedstøtterne og sikkerhedsbøjlerne.

Afmontering

Tryk på låsefjedrene og træk hovedstøtten op.

Aktive hovedstøtter

I tilfælde af påkørsel bagfra vipper de aktive hovedstøtter en smule fremad. På den måde får hovedet bedre støtte af hovedstøtten, og risikoen for piskesmældsskader reduceres.

Når der står **ACTIVE** på bøsningerne til hovedstøtten, er der tale om aktive hovedstøtter.

Bemærkninger
Godkendt tilbehør må kun fastgøres på hovedstøtten på højre forsæde, når sædet ikke er i brug.

Forsæder

Siddestilling

⚠ Advarsel

Kør kun med korrekt indstillede sæder.

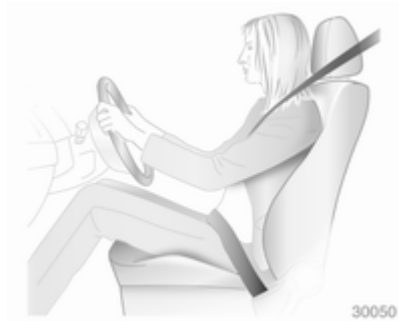

- Skub bagdelen så langt tilbage mod ryglænet som muligt. Afstanden fra sædet til pedalerne indstilles, så benene er let bøjede, når pedalerne er trådt ned. Skub højre forsæde så langt tilbage som muligt.
- Skub skuldrene så langt tilbage mod ryglænet som muligt. Indstil ryglænshældningen så det er nemt at nå rattet, når armene er let bøjet. Når rattet drejes, skal der stadig være kontakt mellem skuldre og ryglæn. Ryglænene må ikke hælde for langt bagud. Vi anbefaler en maksimal hældningsvinkel på ca. 25°.
- Indstilling af rat ⇨ 82.
- Indstil sædehøjden til den fornødne højde. Der skal sikres frit udsyn til alle sider og alle displayinstrumenter. Der skal være mindst en håndsbredde mellem hoved og tagramme. Lårene skal hvile let på sædet uden at trykke.
- Indstilling af hovedstøtte ⇨ 45.
- Indstilling af sikkerhedsselernes højde ⇨ 52.
- Indstil den indstillelige lårstøtte, så der er en afstand på ca. to fingres bredde mellem sædekant og knæhase.
- Indstil lændestøtten, så den understøtter rygsøjlens naturlige form.

Sædeindstilling

⚠ Fare

Af hensyn til sikker airbagudløsning må man ikke sidde nærmere end 25 cm fra rattet.

⚠ Advarsel

Indstil aldrig sæderne under kørslen. De kan flytte sig mere end tilsigtet.

Sædeposition

Træk bøjlen opad, forskyd sædet, slip bøjlen.

Sæderyglæn

Drej håndhjulet. Læn Dem ikke mod ryglænet under indstillingen.

Sædehøjde

Pumpebevægelser med håndtaget

Opad = sædet hæves
Nedad = sædet sænkes

Sædehældning

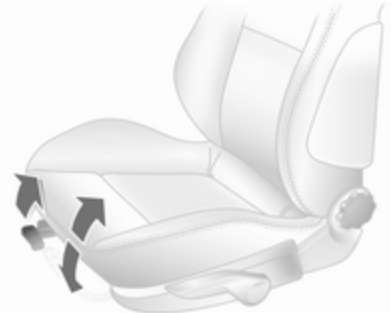

Træk i håndtaget og indstil hældningen ved at forskyde kropsvægten. Slip håndtaget og lad sædet gå hørbart i hak.

Lændestøtte

Drej håndhjulet. Læn Dem ikke mod ryglænet under indstillingen.

Indstillelig lårstøtte

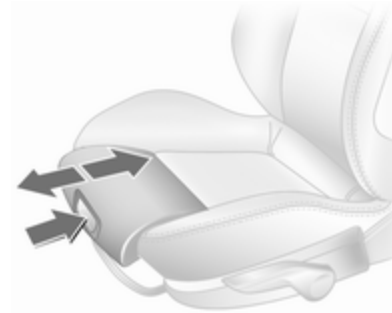

Tryk på knappen og forskyd lårstøtten.

Nedfældning af sæder

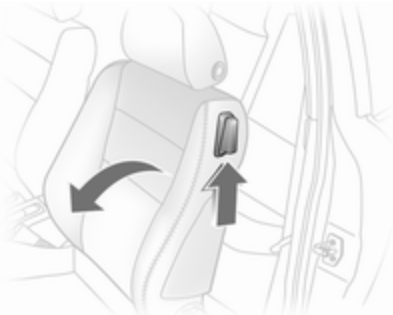

Løft udløsergrebet og fæld ryglænet fremad. Skyd sædet fremad.

Når sædet skal rettes op igen, skubbes det bagud. Hvis sædet har en hukommelsesfunktion, går det tilbage til udgangsstillingen, ellers sættes sædet i ønsket stilling. Ret ryglænet op og lad det gå i hak.

Ryglænet kan kun fældes fremad, når det er i oprejst stilling.

Drej ikke på håndhjulet for at indstille ryglænet, når det er fældet frem.

I biler med panoramarude skal hovedstøtterne skubbes ned og solskærmene løftes op, når sæderne skal vippes fremad.

Armlæn

Det opslåede armlæn trykkes bagud, indtil det møder modstand, og slås ned.

Armlænet kan reguleres trinvis til forskellige positioner ved at løfte op i det.

Der findes et opbevaringsrum under armlænet.

Varme

Alt efter ønsket varme trykkes én eller flere gange på kontakten for det pågældende sæde (tændingen skal være tilsluttet). Kontrollampen i kontakten viser indstillingen.

Lang tids brug på højeste indstilling anbefales ikke til personer med sart hud.

Sædeopvarmning kan anvendes, når motoren i gang.

Bagsæder

Armlæn

Sedan og station wagon

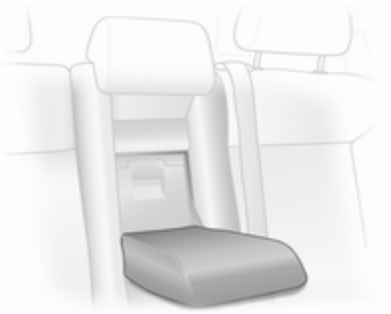

Vip armlænet ned ved at trække skråt nedad i stroppen (45°).

TwinTop

Træk i armlænets strop, drej det ned og anbring det på sædet med den flade side opad.

Armlænet holdes på plads på ryglænet med en holdestrop. Armlænet afmonteres fuldstændigt ved at frigøre beslaget ved holdestroppen.

Sikkerhedsseler

Sikkerhedsselerne låses, hvis kørehastigheden sættes kraftigt op eller ned, så personerne holdes fast i siddepositionen. Dette nedsætter faren for kvæstelser betydeligt.

⚠ Advarsel

Husk altid at spænde sikkerhedsselen.

I tilfælde af et uheld vil personer, der ikke er fastspændt, være til fare for sig selv og andre personer i bilen.

Sikkerhedsselerne er beregnet til at anvendes af én person ad gangen. Barnesæde ⇨ 58.

Alle dele i selesystemet skal med jævne mellemrum kontrolleres for skader, tilsmudsning og korrekt funktion.

Beskadigede dele skal udskiftes. Efter et uheld skal selerne og aktiverede selestrammere udskiftes af et værksted.

Bemærkninger
Sørg for at selerne ikke bliver beskadiget af sko eller skarpe genstande eller kommer i klemme. Sørg for at der ikke kan komme snavs i selernes oprulningsautomatik.

Sikkerhedsselehusker ⇨ 92.

Selekraftbegrænsere

Belastningen på kroppen reduceres ved, at selen slækkes gradvist under en kollision.

Selestrammere

I tilfælde af kraftigere sammenstød - frontalt eller bagfra - strammes forsædernes sikkerhedsseler.

⚠ Advarsel

Forkert håndtering (f.eks. aftagning eller påsætning af seler) kan udløse selestrammerne.

Når selestrammerne er aktiveret, lyser kontrollampen uafbrudt ⇨ 92.

Selestrammere, der har været aktiveret, skal udskiftes af et værksted. Selestrammerne kan kun aktiveres én gang.

Bemærkninger
Undlad at fastgøre eller montere tilbehør eller andre genstande, der kan hindre selestrammerne i at fungere ordentligt. Der må ikke foretages ændringer på selestrammerens komponenter, da bilens typegodkendelse ellers bortfalder.

Trepunktssele

Spænde sikkerhedsselen

Træk sikkerhedsselen ud af selerullen, før den uden snoninger over kroppen og sæt låsetungen i låsen. Stram hofteselen jævnligt under kørslen ved at trække i skulderselen.

Sikkerhedsselehusker ⇨ 92.

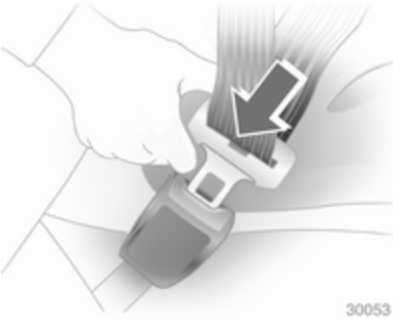

Løst eller kraftigt tøj gør, at sikkerhedsselen ikke slutter helt til. Anbring ikke genstande, for eksempel en håndtaske eller en mobiltelefon, mellem sikkerhedsselen og kroppen.

⚠ Advarsel

Selen må ikke ligge hen over lommer med hårde eller skrøbelige genstande.

Højdeindstilling

1. Træk sikkerhedsselen lidt ud.
2. Tryk på knappen.
3. Indstil højden og lad den gå i hak.

Indstil højden, så sikkerhedsselen ligger hen over skulderen. Den må ikke gå hen over halsen eller overarmen.

Indstillinger må ikke foretages under kørslen.

Tage sikkerhedsselen af

Sikkerhedsselen udløses ved at trykke på den røde knap i selelåsen.

Sikkerhedsseler på bagsæder

Før ydersædernes sikkerhedsseler gennem holdere i siden, hvis de ikke anvendes.

Sikkerhedsselen til midtersædet kan kun trækkes ud af selerullen, hvis ryglænene er oprejst og sidder i hak i deres holdere.

TwinTop
For at forhindre at sikkerhedsselerne frembringer klappende støj, når soltaget og/eller ruderne er åbne, kan sikkerhedsselerne til ubenyttede bagsæder fastgøres bag armlænet.

Brug af sikkerhedssele under graviditet

⚠Advarsel

Hofteselen skal anbringes så lavt som muligt over bækkenet for at forhindre tryk mod underlivet.

Airbags

Airbagsystemet består af et vist antal individuelle systemer, afhængigt af udstyrets omfang.

Når airbaggene udløses, pustes de op på brøkdele af et sekund. De tømmes også så hurtigt, at det ofte ikke bemærkes ved et uheld.

⚠Advarsel

Hvis systemerne håndteres forkert, kan de pludselig blive udløst eksplosionsagtigt.

Bemærkninger
Styreelektronikken til airbagsystemerne, selestrammerne og styrtbøjlerne, der kan udløses, er anbragt i midterkonsolområdet. Anbring ikke magnetiske genstande i dette område.

Airbaggenes afdækninger må ikke overklæbes eller på anden vis beklædes.

Hver airbag/styrtbøjle udløses kun én gang. Udløste airbags/styrtbøjler skal udskiftes på et værksted. Desuden kan det være nødvendigt at få rattet, instrumentpanelet, dele af panelerne, dørtætningerne, håndtagene og sæderne udskiftet.

Der må ikke foretages ændringer på airbagsystemet/styrtbøjlerne, da bilens typegodkendelse ellers bortfalder.

Når airbaggene pustes op, kan de varme gasser, der slipper ud, forårsage forbrændinger.

Kontrollampen for airbagsystemer og sikkerhedsbøjlerne ⇨ 92.

Frontairbags

Frontairbagsystemet består af en airbag i rattet og én i instrumentpanelet i højre side. De er mærket med ordet **AIRBAG**.

Endvidere sidder der en advarselsmærkat på siden af instrumentpanelet, som er synlig, når højre fordør er åben, eller på solskærmen i passagersiden.

Frontairbagsystemet udløses i tilfælde af frontalkollision af en vis alvorlighed. Tændingen skal slås til.

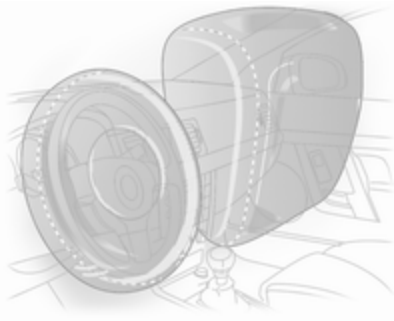

De oppustede airbags dæmper stødet og nedsætter dermed risikoen for kvæstelser af overkrop og hoved betydeligt for personerne, der sidder på forsædet.

⚠Advarsel

Optimal beskyttelse ydes kun, hvis sædets position er korrekt ⇨ 47.

Anbring ikke arme/ben eller genstande i det område, hvor airbaggen kan blive udløst.

Spænd sikkerhedsselen korrekt og lås den korrekt. Dette er en forudsætning for, at airbaggen skal give beskyttelse.

Sideairbags

Sideairbagsystemet består af en airbag i hver af de forreste sæders ryglæn. De er mærket med ordet **AIRBAG**.

Sideairbagsystemet udløses i tilfælde af sidekollision af en vis alvorlighed. Tændingen skal slås til.

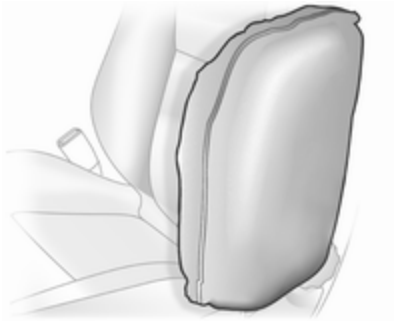

De oppustede airbags dæmper stødet og nedsætter dermed risikoen for kvæstelser af overkrop og bækken betydeligt i tilfælde af sidekollisioner.

⚠Advarsel

Anbring ikke arme/ben eller genstande i det område, hvor airbaggen kan blive udløst.

Bemærkninger

På forsæderne må der kun monteres sædebetræk, der er godkendt til brug i bilen. Airbaggene må ikke tildækkes.

Gardinairbags

Hovedairbagsystemet består af en airbag i hver side af tagrammen. De er mærket med ordet **AIRBAG** på tagstolperne.

Gardinairbagsystemet udløses i tilfælde af sidekollision af en vis alvorlighed. Tændingen skal slås til.

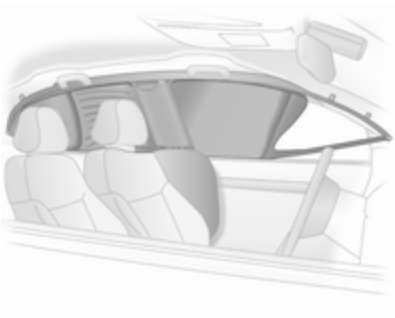

De oppustede airbags dæmper stødet og nedsætter dermed risikoen for hovedkvæstelser betydeligt i tilfælde af sidekollisioner.

⚠ Advarsel

Anbring ikke arme/ben eller genstande i det område, hvor airbaggen kan blive udløst.

Krogene på håndtagene i tagrammen må kun bruges til at hænge lette beklædningsgenstande uden bøjler op på. Der må ikke ligge genstande i de ophængte beklædningsgenstande.

Sædeføler

Kendes på et advarselsmærke forneden på passagersædet og kontrollampen, der lyser i ca. 4 sekunder, efter at tændingen er sluttet til.

Sædefølersystemet frakobler passagersædets front- og sideairbags, hvis der ikke sidder nogen på sædet, eller hvis der er monteret et Opel-børnesikkerhedssystem med transpondere. Hovedairbagsystemet er fortsat aktiveret.

⚠ Fare

Der må kun monteres børnesikkerhedssystemer med transpondere fra Opel på passagersædet. Brugen af systemer uden transpondere kan være livsfarlig.

Kontrollampe ⇨ 92.

Bemærkninger
Personer, der vejer mindre end 35 kg, skal altid sidde på bagsædet under kørslen.

Placer ikke tunge genstande på passagersædet. Ellers bliver airbagsystemerne i passagersiden ikke deaktiveret.

Brug ikke sædebetræk eller hynder på passagersædet foran.

Bemærkninger
På Astra TwinTop kan der forekomme forstyrrelser i radiomodtagningen af visse frekvenser i mellembølgebåndet, når taget er åbent, og der ikke sider nogen på passagersædet foran.

Barnesæder

Vi anbefaler Opel-barnesædet, som er fremstillet specifikt til bilen.

Når der bruges et barnesæde skal nedenstående anvisninger om brug og montering altid følges, og fabrikantens anvisninger skal overholdes.

Overhold altid lokale og nationale bestemmelser. Nogle lande forbyder brugen af børnesikkerhedssystemer på bestemte siddepladser.

Sådan vælges det rette system

Bagsæderne er det mest praktiske sted at montere et barnesæde.

Børn skal sidde med ansigtet modsat køreretningen, så længe dette er muligt. Derved sikres det, at barnets rygsøjle, der stadig er meget svag, udsættes for lavere belastning i tilfælde af uheld.

Sikkerhedssystemer, der opfylder ECE 44-03 eller ECE 44-04, er egnede. Kontroller de lokale love og bestemmelser for obligatorisk brug af barnesæder.

Kontroller, at det barnesæde, der skal monteres, passer til bilen.

Kontroller, at barnesædet monteres korrekt i kabinen.

Lad kun børn stige ind og ud af bilen i den side, der vender bort fra trafikken.

Når barnesædet ikke er i brug, skal det sikres med en sikkerhedssele, eller det skal tages ud af bilen.

Bemærkninger
Børnesikkerhedssystemerne må ikke overklæbes eller på anden vis beklædes.

Efter et uheld skal børnesikkerhedssystemet altid udskiftes.

Placering af barnesæder

Tilladte måder at fastspænde et barnesæde

Vægt- eller aldersklasse	Passagersædet foran[1)]	På yderste bagsæder	På midtersædet bag[2)]
Gruppe 0: op til 10 kg eller ca. 10 mdr. **Gruppe 0+: op til 13 kg** eller ca. 2 år	B[1], ++	U, +	U
Gruppe I: 9 til 18 kg eller ca. 8 måneder til 4 år	B[2], ++	U, +	U
Gruppe II: 15 til 25 kg eller ca. 3 til 7 år **Gruppe III: 22 til 36 kg** eller ca. 6 til 12 år	X	U	U

B[1] = Under forudsætning af at bilen er udstyret med sædeføler og et Opel-børnesikkerhedssystem med transpondere.
Ved fastgørelse af børnesikkerhedssystemet ved hjælp af trepunktsseler skal sædehøjdejusteringen køres op i højeste position. Skub passagersædet så langt bagud som muligt og indstil højden på passagerselens vendepunkt til nederste position.

B[2] = Under forudsætning af at bilen er udstyret med sædeføler og et Opel-børnesikkerhedssystem med transpondere.
Ved fastgørelse af børnesikkerhedssystemet ved hjælp af trepunktsseler skal sædehøjdejusteringen køres op i højeste position. Skub passagersædet så langt bagud, at passagerselen forløber fremad fra vendepunktet.

U = Universelt anvendeligt sammen med trepunktssele.

\+ = Sæde med ISOFIX- og Top-tether monteringsbeslag.

++ = Sæde med ISOFIX monteringsbeslag.

X = Intet barnesæde tilladt i denne vægtklasse.

[1)] Ikke tilladt på 4-dørs sedan.

[2)] Ikke tilladt på Astra TwinTop.

Tilladte måder at fastspænde et ISOFIX barnesæde

Vægtklasse	Størrelsesklasse	Fastgørelse	Passagersædet foran	På bagsædets yderpladser	På bagsædet midtfor
Gruppe 0: indtil 10 kg	E	ISO/R1	IL	IL	X
Gruppe 0+: indtil 13 kg	E	ISO/R1	IL	IL	X
	D	ISO/R2	IL	IL	X
	C	ISO/R3	X	IL[3)]	X
Gruppe I: 9 til 18 kg	D	ISO/R2	IL	IL	X
	C	ISO/R3	X	IL[3)]	X
	B	ISO/F2	IL	IL, IUF	X
	B1	ISO/F2X	IL	IL, IUF	X
	A	ISO/F3	X	IL, IUF	X

IL = Passer til særlige ISOFIX-barnesæder af kategorierne 'specific-vehicle', 'restricted' eller 'semi-universal'. ISOFIX-barnesædet skal være godkendt til den enkelte bilmodel.
IUF = Passer til fremadvendte ISOFIX-barnesæder af universalkategori, der er godkendt til brug i denne vægtklasse.
X = Ingen ISOFIX-barnesæder godkendt i denne vægtklasse.

[3)] Kun på passagersiden.

ISOFIX størrelsesklasse og sædetype

A - ISO/F3	=	Fremadvendende barnesæde til børn op til maksimum i vægtklassen 9 til 18 kg.
B - ISO/F2	=	Fremadvendende barnesæde til mindre børn i vægtklassen 9 til 18 kg.
B1 - ISO/F2X	=	Fremadvendende barnesæde til mindre børn i vægtklassen 9 til 18 kg.
C - ISO/R3	=	Bagudvendt barnesæde til børn op til maksimum i vægtklassen op til 13 kg.
D - ISO/R2	=	Bagudvendt barnesæde til mindre børn i vægtgruppen op til 13 kg.
E - ISO/R1	=	Bagudvendt barnesæde til små børn i vægtgruppen op til 13 kg.

Isofix barnesæder

Fastgør et ISOFIX-barnesæde, der er godkendt til bilen, i ISOFIX-fastgørelsesbeslagene. ISOFIX-barnesædepositioner, der er specifikke for den pågældende bil, er markeret i tabellen med IL.

ISOFIX monteringsbeslagene er angivet med en mærkat på ryglænet.

Top-Tether barnesæder

Top-tether fastgørelsesøjerne er placeret under et dæksel mærket med symbolet for barnesæde. Fold dækslet op efter brug.

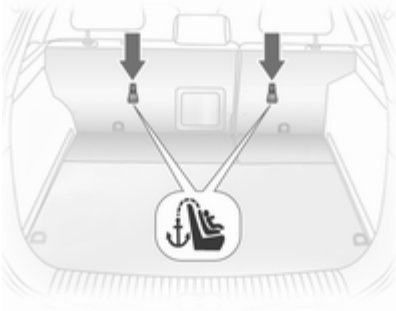

Ud over ISOFIX-monteringen fastgøres Top-tether fastgørelsesremmen til Top-tether fastgørelsesøjerne. Gjorden skal føres mellem hovedstøttens to føringsstænger.

Positionerne for universale ISOFIX-barnesæder er markeret i tabellen med IUF.

Barnesæder med transpondere

Mærkaten angiver, at barnesædet er udstyret med transpondere.

Opels børnesikkerhedssystemer med transpondere registreres automatisk, hvis de monteres korrekt på et passagersæde med sædeføler.

Bemærkninger
Der må ikke være anbragt genstande (for eksempel plastunderlag eller varmepuder) mellem sæde og børnesikkerhedssystem.

Sædeføler ⇨ 57.

Opbevaring

Opbevaringsrum 63
Lastrum 64
Tagbagagebærer 79
Læsseinformation 80

Opbevaringsrum

Handskerum

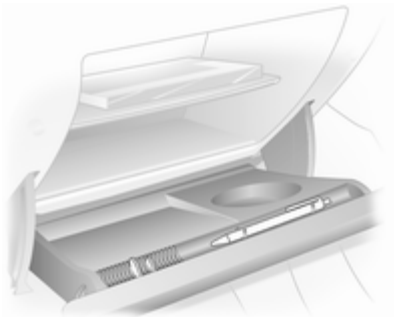

Handskerummet har en holder til en pen og en fordybning til opbevaring af mønter.

Handskerummets hylde kan afmonteres: Frigør hylden ved at trække i den forreste kant.

Sæt hylden på plads igen ved at skyde den ind i sideføringsrillerne og tryk på den, så den går i hak i bagpanelet.

Under kørslen bør handskerummet være lukket.

Låsbart handskerum, Astra TwinTop med Open&Start-system

Ud over Open&Start-systemets elektroniske nøgle findes der en standardnøgle uden fjernbetjening til handskerumslåsen.

Kopholdere

Der findes kopholdere i midterkonsollen og i dørlommerne på bagdørene.

Yderligere kopholdere findes i foldebordene på bagsiden af forsæderyglænene.

Brilleholder

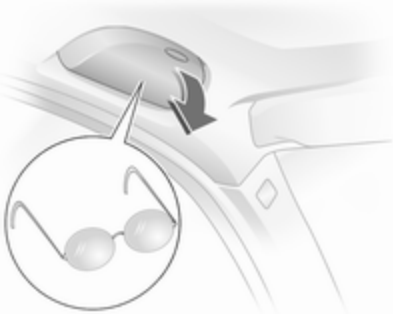

Holderen åbnes ved at vippe den ned.

Må ikke anvendes til at opbevare tunge genstande.

Armlænsopbevaring

Opbevaring i forreste armlæn

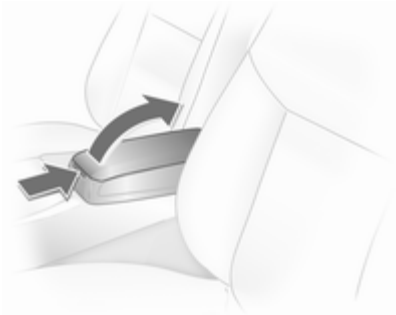

Åbnes ved at trykke på knappen og åbne den øverste del af armlænet.

Lastrum

Udvidelse af bagagerum, sedan 3-dørs / 5-dørs

Nedfældning af bagsæderyglæn

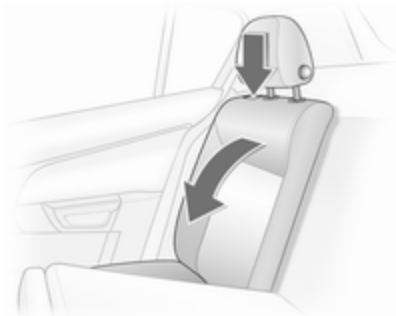

Skub hovedstøtterne helt ned eller tag dem af ⇨ 45.

Skub forsædet lidt fremad.

Frigør ryglænet (enkelt eller delt) ved tryk på udløserknappen i den ene el- ler begge sider og fæld det ned på sædehynden.

Nedfældning af midterryglæn

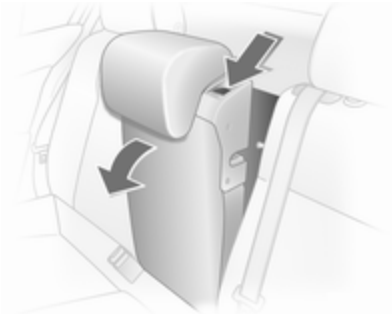

Skub hovedstøtten så langt ned som muligt ⇨ 45.

Frigør ryglænet ved brug af armen og fæld det ned på sædehynden.

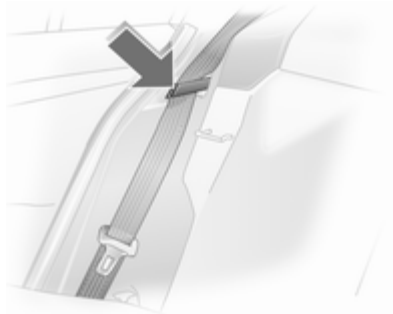

Inden ryglænet rettes op i oprejst stilling, føres sikkerhedsselen gennem seleføringerne for at beskytte mod skader.

Ret bagsæderyglænene op og lad låsemekanismerne gå hørbart i indgreb.

Trepunktsselen til midtersædet bag kan kun trækkes frem fra selerullen, hvis ryglænet sidder korrekt i hak.

Udvidelse af bagagerum, 4-dørs sedan

Nedfældning af bagsæderyglæn

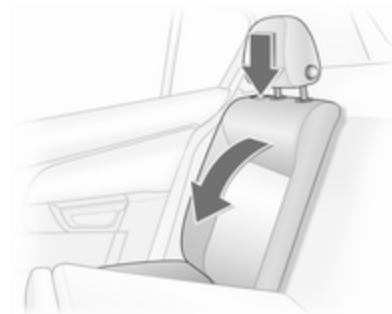

Skub hovedstøtterne helt ned eller tag dem af ⇨ 45.

Skub forsædet lidt fremad.

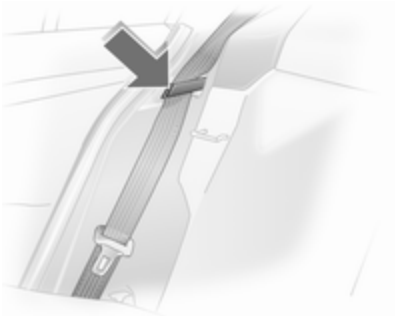

Sikkerhedsselerne sættes i føringerne ved udløserknappen for at forhindre skader. Når ryglænene fældes ned, strækkes sikkerhedsselerne ud sammen med dem.

Frigør ryglænet (enkelt eller delt) ved tryk på udløserknappen i den ene eller begge sider og fæld det ned på sædehynden.

Hvis bilen skal lastes fra en bagdør, fjernes sikkerhedsselen fra føringen og trækkes tilbage.

Bagsæderyglænene fældes op ved at løfte dem til opret stilling og trykke dem hørbart i lås.

Sæt ikke sikkerhedsselerne i klemme, når sæderyglænene rettes op.

Trepunktsselen til midtersædet bag kan kun trækkes frem fra selerullen, hvis ryglænet sidder korrekt i hak.

Udvidelse af bagagerum, stationcar

Nedfældning af bagsæderyglæn

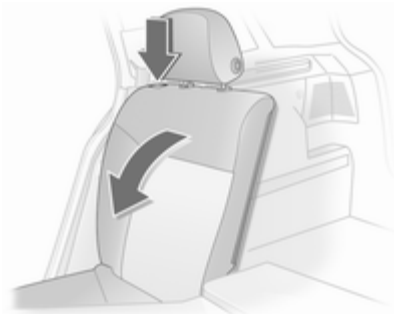

Skub hovedstøtterne helt ned eller tag dem af ⇨ 45.

Krogene på bagagerumsafdækningen tages af fra hovedstøtterne ⇨ 69.

Skub forsædet lidt fremad.

Frigør ryglænet (enkelt eller delt) ved tryk på udløserknappen i den ene eller begge sider og fæld det ned på sædehynden.

Løft sædehynden og klap ryglænet ned

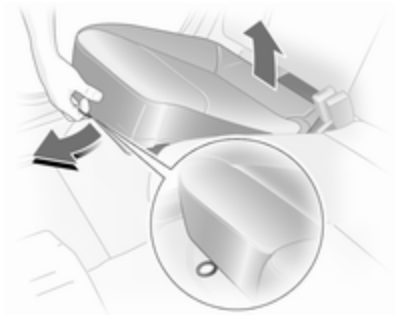

Træk i stroppen på sædehynden og løft den bageste del af hynden fremefter (delt eller i ét stykke).

Krogene på bagagerumsafdækningen tages af fra hovedstøtterne ⇨ 69.

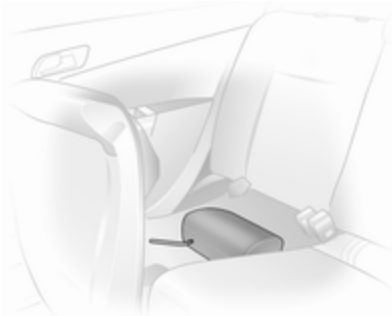

Tag de bageste yderste hovedstøtter af og skub den midterste hovedstøtte helt ned ⇨ 45. Læg de afmonterede hovedstøtter i hulrummet under de løftede sædehynder.

Frigør ryglænet (i ét stykke eller delt) med udløserknappen, fæld fremefter og sæt i hak.

Nedfældning af midterryglæn

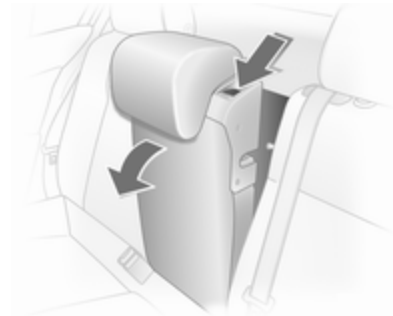

Skub hovedstøtten så langt ned som muligt ⇨ 45. Frigør ryglænet ved brug af armen og fæld det ned på sædehynden. Hvis sædehynden er løftet, fældes den fremefter, indtil den går i hak.

Inden ryglænet rettes op i oprejst stilling, føres sikkerhedsselen gennem seleføringerne for at beskytte mod skader. Tryk på udløserknappen og sæt bagsæderyglænene i opret stilling. Det skal høres, at låsemekanismerne går i hak.

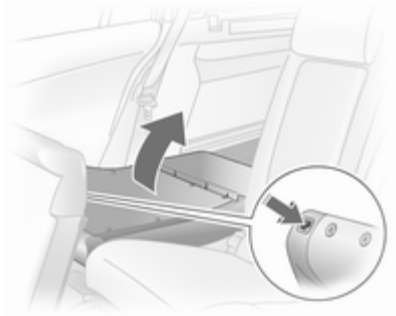

Når sædehynderne er løftet: isæt hovedstøtterne i ryglænene og indstil ⇨ 45. Fæld bagsædehynderne og kontroller, at selelåsene sidder korrekt.

Krogene på bagagerumsafdækningen fastgøres på hovedstøtterne ⇨ 69.

Trepunktsselen til midtersædet bag kan kun trækkes frem fra selerullen, hvis ryglænet sidder korrekt i hak.

Udvidelse af bagagerum, TwinTop

Lastområde mellem bagsæder

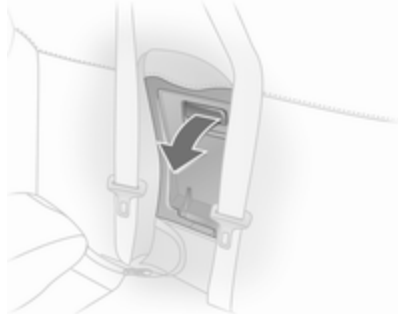

Træk armlænet ud med stroppen.

Armlænet holdes på plads på ryglænet med en holdestrop. Armlænet afmonteres fuldstændigt ved at frigøre beslaget ved holdestroppen.

Træk i håndtaget og fæld afdækningen ned.

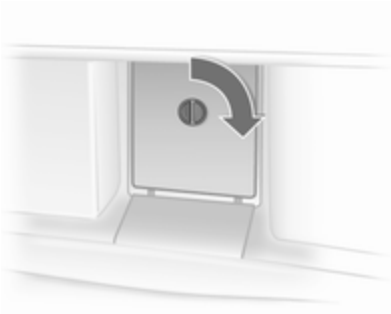

Afdækningen bag armlænet kan låses fra bagagerummet:

vandret stilling = låst
lodret stilling = oplåst

Opbevaring i bagagerummet, station wagon

Der findes et opbevaringsrum i højre side af bagagerummet.

Sikringsboksen befinder sig bag klappen i sidepanelet i venstre side af bagagerummet ⇨ 179

Lastboks ⇨ 71.

Lappesættet befinder sig bag klappen i højre side ⇨ 188.

Lastrumsdækken

Sedan 3-dørs / 5-dørs

Afmontering

Holdestropperne hægtes af fra bagklappen. Træk afdækningen fra sideføringerne.

Montering

Sæt afdækningen i sideføringerne og fæld nedefter. Fastgør holdestropperne til bagklappen.

Station wagon

Der må ikke anbringes tunge og/eller skarpe genstande på bagagerumsafdækningen.

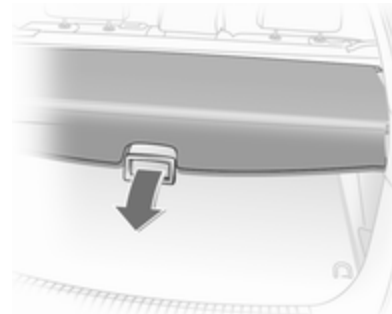

Åbning

Tryk håndtaget på bagagerumsafdækningen bagud; afdækningen går automatisk i slutposition.

Lukning

Tag bagagerumsafdækningen ud af holderne i siden. Den ruller automatisk op.

Træk bagagerummets afdækning tilbage med grebet, og fastgør den til holderne i siden.

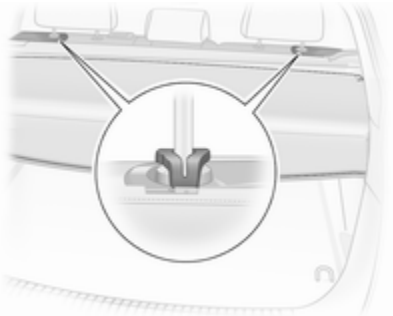

For at dække mellemrummet mellem bagagerumsafdækningen og bagsæderyglænene er der en afdækning på patronen. Fastgør de to kroge på afdækningen til hovedstøttens føringsstænger. Hvis sikkerhedsnettet er monteret, føres krogene gennem netmaskerne.

Afmontering

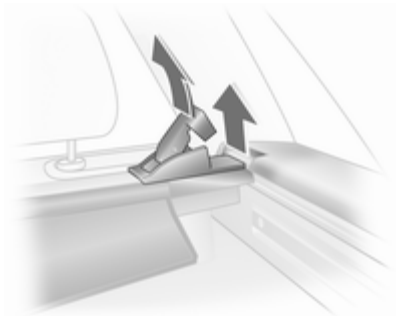

Åbn bagagerumsafdækningen og frigør krogene fra hovedstøtterne.

Træk i udløserarmen. Løft højre side af afdækningen først, og træk derefter venstre side ud af fordybningen.

Montering

Sæt venstre side af bagagerumsafdækningen i fordybningen, træk i udløserhåndtaget, isæt højre side af bagagerumsafdækningen og lad den gå i hak.

Fastgør krogene på hovedstøtterne.

TwinTop

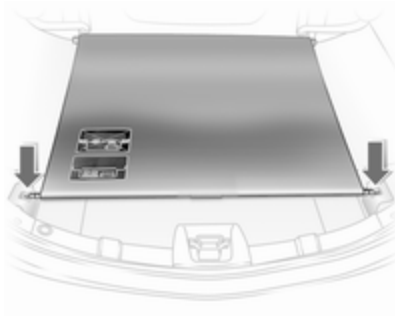

Åbning

Frigør bagagerumsgardinet fra fordybningerne i venstre og højre side; gardinet ruller op automatisk.

Lukning

Træk bagagerummets afdækning tilbage med grebet, og fastgør den til holderne i siden.

Der må ikke anbringes genstande på bagagerumsafdækningen.

Der må ikke findes genstande uden for eller oven på afdækningen, når taget er åbent, eller er ved at åbnes.

Taget kan kun betjenes, når gardinet sidder fast i fordybningen.

Skinner og kroge i bagagerummet

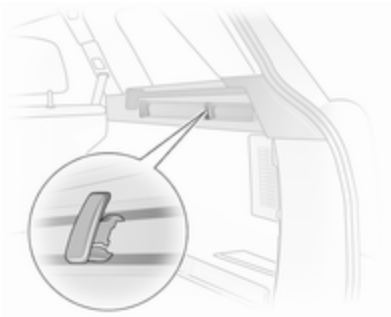

På station wagon-modellen sættes krogene ind i skinnerne i den ønskede position: Sæt krogen ind i skinnens øverste not og tryk den ind i den nederste not.

Surrekroge

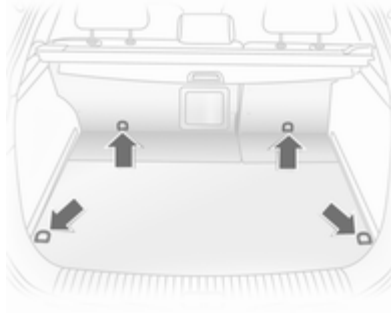

Fastsurringskrogene i bagagerummet er beregnet til sikring af transportgenstande mod at forskubbe sig, f.eks. med fastgøringsremme, bagagenet eller sikkerhedsnet.

Lastorganiseringssystem

FlexOrganizer er et fleksibelt system til inddeling af bagagerummet eller til fastgørelse af lasten i en station wagon.

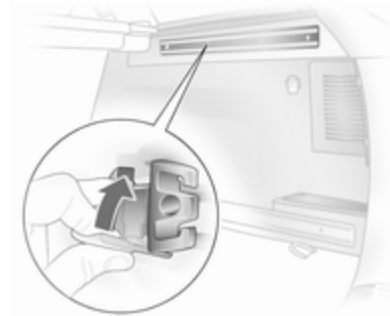

Systemet består af

- adaptere
- variabelt lastnet
- netlommer
- kroge

Komponenterne monteres i to styreskinner i sidevæggene ved hjælp af adaptere og kroge. Lastnettet kan også monteres direkte foran bagklappen.

Variabelt lastnet

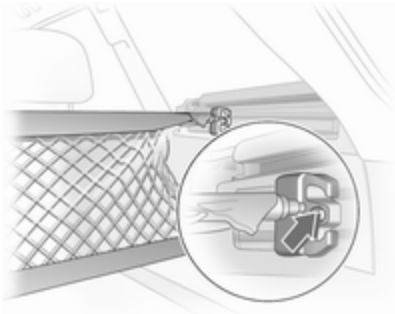

Sæt en adapter i hver skinne: Vip gribepladen op. Sæt adapteren ind i skinnens øverste og nederste not, skub til den ønskede position. Adapteren låses ved at vippe gribepladen op. Inden stængerne sættes i adapterne, skal nettet forlænges: Træk alle endestykker ud og lås dem fast ved at dreje dem højre om.

Ved monteringen trykkes stængerne lidt sammen og sættes i de tilsvarende huller i adapterne. Den længste stang skal sættes i den øverste adapter.

Ved afmonteringen trykkes stængerne lidt sammen og tages ud af adapterne. Klap adapterens gribeplade op, frigør fra den nederste not og tag den ud af den øverste not.

Kroge og netlomme

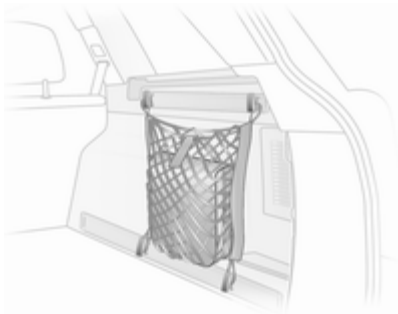

Netlommen kan hænges på bagagekrogene.

Lastboks

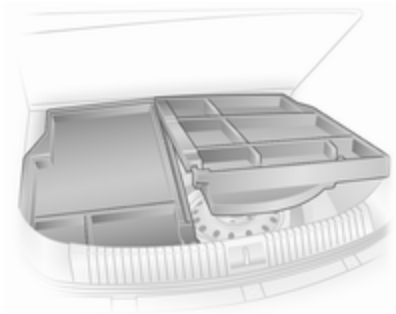

Sammenklappelig boks under gulvafdækningen til inddeling af bagagerummet.

Lastboksen må kun lastes, når ryglænene er i indgreb i oprejst stilling.

Lastboksens gulvafdækning fjernes ved at først at fjerne højre halvdel og derefter venstre halvdel. På modeller med anhængertræk løsnes først kuglestangens fastgøringsstrop, og den trædes gennem øjet.

Monter i modsat rækkefølge.

Lastesystemet Easy Load

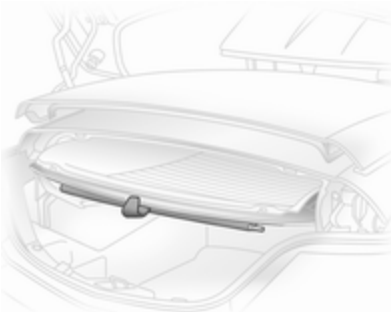

På TwinTop: Lastesystemet Easy Load gør det muligt at laste bagagerummet uden problemer, når taget er åbent. Ved tryk på lastesystemknappen løftes det sammenfoldede tag i bagagerummet 25 cm. Dette udvider bagagerummets laståbning.

- Åbn bagagerumsklappen
- Hægt bagagerumsgardinet af og fastgør det på bagruderammen med holder

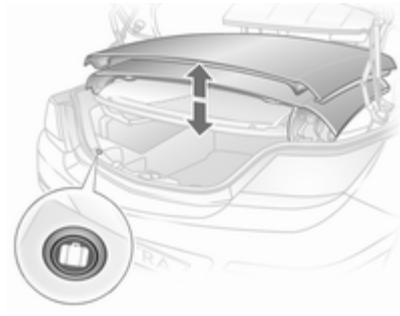

- Tryk kort på lastesystemknappen: Det foldede tag løftes. Taget bliver stående i denne slutstilling i ca. 9 minutter

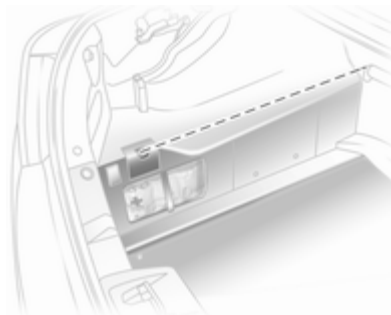

- Vær opmærksom på den markerede maksimale lasthøjde
- Lad bagagerumsgardinet hænge ned fra bagruderammen og sæt det i fordybningerne. Bagagerumsgardinet skal være fladt; der må ikke findes genstande underneden, der skubber det opad.
- Tryk kort på lastesystemknappen: Det foldede tag sænkes.
- Luk først bagagerumsklappen, når bekræftelsessignalet har lydt. Ellers kan taget blive beskadiget.

⚠ Advarsel

Vær forsigtig ved betjening af lasthjælpemidlet. Risiko for personskade.

Kontroller at ingenting kan komme i klemme.

Kontroller at der ikke befinder sig nogen i bevægelsesområdet under betjening. Risiko for personskade.

Dette er særlig vigtigt for børn. Oplys passagererne om dette.

Bemærk

- Der må ikke anbringes genstande på eller i nærheden af bagagerumsgardinet
- Det sammenfoldede tag kan kun sænkes, når gardinet er lukket. Ellers lyder en advarselssummer tre gange
- Det vippede tags bevægelse kan standses ved at trykke på lastesystemknappen, og ved fornyet, længerevarende tryk ændres bevægelsesretningen
- Der høres en bekræftelsessummer i tagets øverste og nederste endestilling, når taget vippes
- Bagklappen må først lukkes, når bekræftelsessignalet har lydt for at angive, at lastesystemet står i sin nedre endestilling
- Hvis lastesystemet ikke befinder sig i sin nedre endestilling, når bagagerumsklappen lukkes, lyder en advarselstone, eller bagklappen blokeres mekanisk ⇨ 38
- Berør ikke dele i bevægelse
- Et minut før holdeperioden for det løftede lastesystem udløber, lyder en advarselssummer som påmindelse om, at taget skal sænkes
- Lastesystemet fungerer kun, når bilen er ulåst
- Hyppig betjening af lastesystemet, når motoren er slået fra, aflader batteriet
- Gentagen betjening af lastesystemet kan forårsage fejlfunktioner

Sikkerhedsnet

Sikkerhedsnettet er tilgængeligt på station wagon-modellen og kan monteres bag bagsæderne eller bag forsæderne, hvis bagsæderyglænene er nedfældet og sædehynderne løftet.

Der må ikke transporteres personer, som befinder sig bag sikkerhedsnettet.

Montering

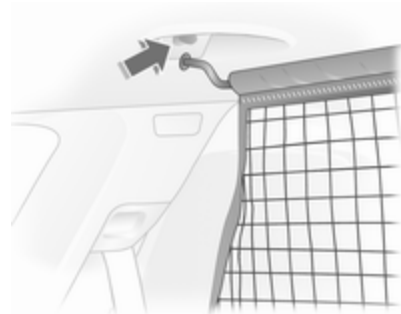

Der findes to monteringsåbninger i loftet: Sæt nettets tværstang på i den ene side og lad den gå i hak. Tryk tværstangen sammen, sæt den på i den anden side, og lad den gå i hak.

Bag bagsæderne

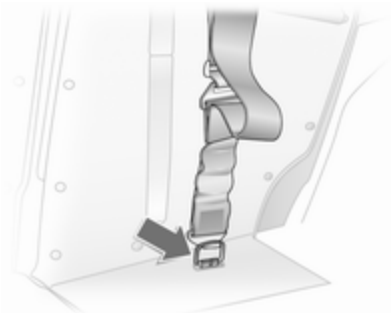

Indstil stroplængden på sikkerhedsnettet ved at fastgøre den øverste krog i stroppens øje og fastgør i øjerne i højre og venstre side af gulvet.

Bag forsæderne

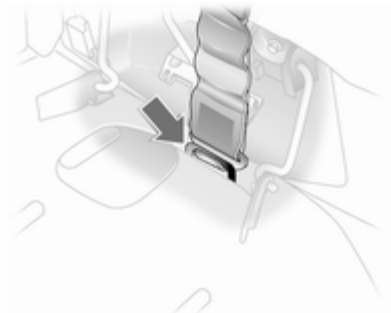

Indstil stroplængden på sikkerhedsnettet ved at fastgøre den øverste krog i stroppens øje og fastgør i øjerne i højre og venstre side af gulvet.

Tag de bageste yderste hovedstøtter af og fæld ryglænene fremefter.

Afmontering

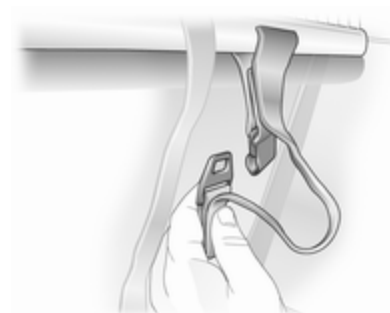

Vip netspændegjordenes længderegulator op og hægt netspændegjordene af. Hægt sikkerhedsnettets stænger af fra beslagene i tagrammen. Rul nettet op og fastgør det med en strop.

Bagagerumsgitter

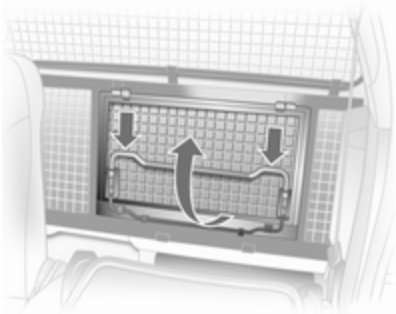

Ved transport af lange genstande kan en del af bagagerumsgitteret bag passagersædet åbnes:

Frigør passagersæderyggen og vip den fremefter.

Tryk beslaget ned og klap gittersektionen op.

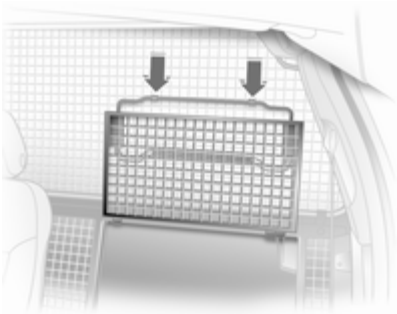

Lås gitteret i åben position.

Gittersektionen lukkes fra åben position ved at trykke beslaget ned, klappe gitteret ned og sætte i indgreb.

Kontroller at det lukkede gitter er forsvarligt låst.

Klapborde

Findes bag på forsæderne.

Fold bordene op ved at trække opad, til de klikker på plads.

Fold bordene ned ved at trykke nedad over modstanden.

Læg ikke tunge genstande på klapbordet.

Advarselstrekant

Sedan 3-døs / 5-døs, TwinTop

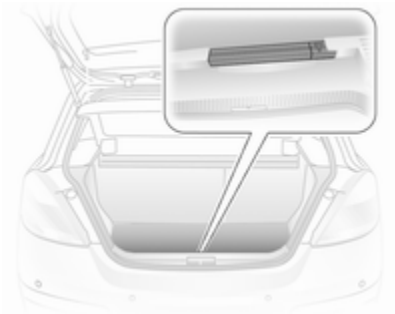

Placering af advarselstrekant i bagagerummets væg: sæt først advarselstrekanten ind i fordybningen til venstre og derpå i styret i højre side.

Advarselstrekanten tages ud ved at løfte den i højre side og trække den ud mod højre.

For biler med lastboks: Løft advarselstrekanten med højre halvdel af lastboksen. Træk advarselstrekanten ud til højre.

4-dørs sedan

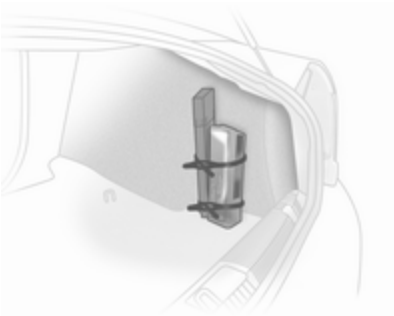

Fastgør advarselstrekanten og førstehjælpssættet i bagagerummet mod panelet i højre side ved hjælp af to stropper.

Station wagon, van

Anbring advarselstrekanten i bagklappens hulrum og fastgør den med holdere i højre og venstre side.

Førstehjælpskasse

Sedan 3-dørs / 5-dørs

Fastgør førstehjælpssættet på bagagerumsvæggen i højre side med holdestroppen.

Sedan, 4 døre

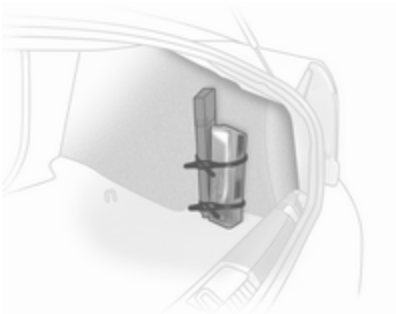

Fastgør advarselstrekanten og førstehjælpssættet i bagagerummet mod panelet i højre side ved hjælp af to stropper.

Stationcar

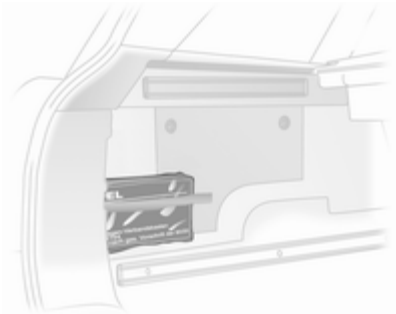

Fastgør førstehjælpssættet på bagagerumsvæggen i venstre side med en holdestrop.

Van

Anbring førstehjælpssættet i opbevaringsrummet bag førersædet. Afdækningen åbnes ved at trykke på låsefligen.

TwinTop

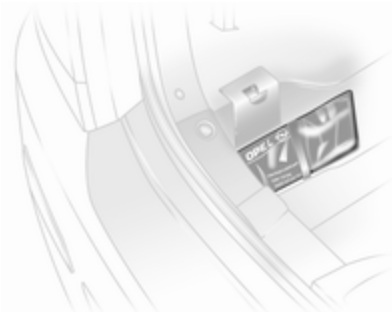

Opbevar førstehjælpssættet i fordybningen bag stroppen i bagagerumsvæggen i venstre side.

Tagbagagebærer

Af hensyn til sikkerheden og for at undgå beskadigelse af taget anbefaler vi, at De bruger et tagbagagebærersystem, der er godkendt til bilen.

Taglast er ikke tilladt på Astra TwinTop.

Følg tagbagagebærerens betjeningsvejledning. Afmonter tagbagagebæreren, når den ikke bruges.

Version uden tagræling

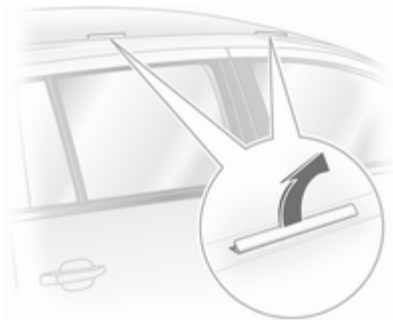

Vip monteringsåbningernes dæksler op.

Fastgør tagbagagebæreren i fastgørelsespunkterne.

Version med tagræling

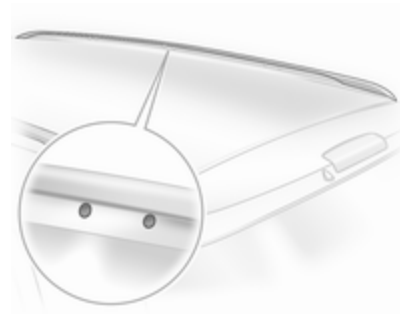

Tagbagagebæreren monteres ved at stikke monteringsboltene ned i hullerne som vist på billedet.

Læsseinformation

- Tunge genstande placeres i bagagerummet op mod ryglænene på bagsæderne. Kontroller at ryglænene er forsvarligt låst. Hvis det er nødvendigt at stable genstandene, skal de tungeste genstande anbringes nederst.
- Genstande fastgøres ved hjælp af fastgøringsremme, der hægtes fast i fastsurringskroge ⇨ 71.
- Løse genstande i bagagerummet sikres, så de ikke rutsjer rundt.
- Ved transport af genstande i lastrummet må bagsæderyglænene ikke være fældet fremover.
- Lasten må ikke rage op over ryglænene.
- Anbring ikke genstande på bagagerumsafdækningen eller på instrumentbrættet.
- Bagage etc. må ikke hindre førerens betjening af pedalerne, parkeringsbremsen og gearvælgeren eller hans/hendes bevægelsesfrihed. Der må ikke være løse genstande i kabinen.
- Kør ikke med åben bagklap.
- Station wagon: monter sikkerhedsnettet, når der transporteres genstande i bagagerummet. Luk bagagerumsafdækningen.
- Astra TwinTop: vær opmærksom på den maksimale lasthøjde med åbent tag. Anbring ikke genstande oven på eller ved siden af bagagerumsgardinet, på afdækningen til pop-up sikkerhedsbøjlerne eller bag de bageste hovedstøtter.
- Nyttelasten er forskellen mellem den tilladte totalvægt (se typeskilt ⇨ 205) og egenvægten ifølge EU.

  Til beregning af bilens tjenestevægt ifølge EU noteres dataene for Deres bil i vægtskemaet forrest i denne håndbog.

  Tjenestevægten ifølge EU omfatter førerens vægt (68 kg), bagage (7 kg) og alle væsker (tank 90 % fyldt).

  Specialudstyr og tilbehør øger egenvægten.
- Kørsel med taglast øger bilens følsomhed over for sidevind og gør bilen vanskeligere at manøvrere på grund af dens højere tyngdepunkt. Lasten skal fordeles jævnt og fastgøres forsvarligt med remme. Dæktrykket og bilens hastighed tilpasses efter belastningstilstanden. Kontroller med jævne mellemrum, om lasten sidder fast, og efterspænd remmene.

  Kør ikke hurtigere end 120 km/h.

Den tilladte taglast er 75 kg og 100 kg for station wagon med tagræling. Tagbelastningen er den samlede vægt af tagbagagebærer og last.

Instrumenter og betjening

Betjening 82
Advarselslamper, instrumenter og kontrollamper 89
Informationsdisplays 98
Fejlmeddelelser 105
Kørecomputer 108

Betjening

Indstilling af rat

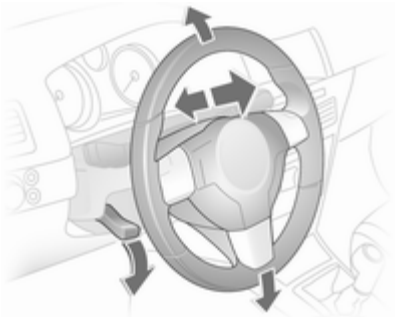

Træk håndtaget nedad, indstil rattet, skub derefter håndtaget opad og kontroller, at det er gået i hak.

Indstilling af rattet må kun foretages, når bilen holder stille, og rattet er låst op.

Knapper på rattet

Funktionerne i Infotainment-systemet og Info-Display kan betjenes med knapperne på rattet.

Yderligere anvisninger findes i vejledningen til Infotainment-systemet.

Horn

Tryk 🔈.

Forrudevisker/-sprinkler

Vinduesviskere

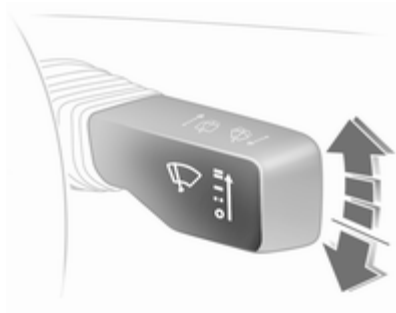

Armen går altid tilbage til udgangspositionen.

═ = Hurtigt
— = Langsomt
– – = Indstilleligt viskerinterval
O = Slukket

Ved at trykke armen nedad kører vinduesviskeren én gang, selv om viskeren er slået fra.

Viskertrinene kobles til, hvis viskerkontakten bevæges forbi modstandspunktet og holdes dér. Ved position O lyder et signal.

Må ikke aktiveres, hvis forruden er belagt med is.

Afbrydes i bilvaskeanlæg.

Indstilleligt viskerinterval

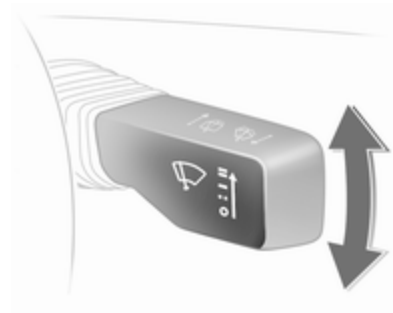

Indstil viskerintervallet på en værdi mellem 2 og 15 sekunder: Tilslut tændingen. Flyt viskerkontaktarmen fra position O og nedad, vent i den ønskede intervaltid og løft armen til – –.

Når tændingen sluttes til, og armen er på – –, er intervallet indstillet til 6 sekunder.

Automatisk viskerfunktion med regnsensor

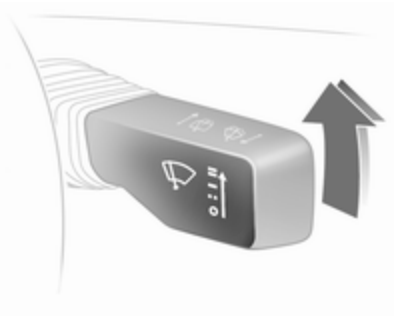

– – = Automatisk viskerfunktion med regnsensor

Regnsensoren registrerer vandmængden på ruden og styrer viskerne automatisk.

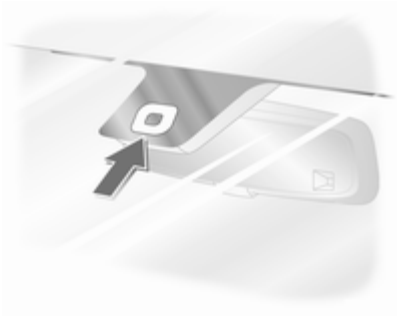

Hold sensoren fri for støv, snavs og is.

Forrudevasker

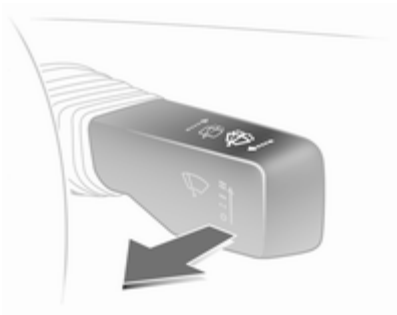

Træk armen mod rattet. Der sprøjtes sprinklervæske på forruden. Viskeren aktiveres og visker nogle gange.

Når lyset er tændt, sprøjtes desuden sprinklervæske på forlygterne. Derefter er forlygtevaskerne spærret i 2 minutter.

Bagrudevisker/-sprinkler

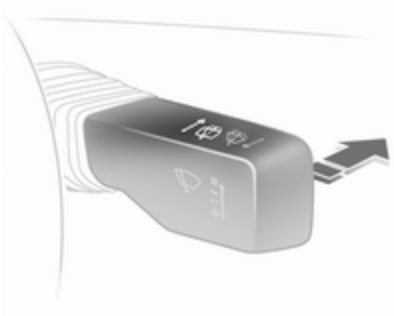

Skub armen fremad. Bagrudeviskeren visker med intervaldrift. Deaktiveres ved at trykke armen fremad en gang til.

Når armen holdes i forreste stilling, sprøjtes der desuden sprinklervæske på bagruden.

Må ikke aktiveres, hvis bagruden er belagt med is.

Afbrydes i bilvaskeanlæg.

Bagrudeviskeren tændes automatisk, når vinduesviskerne er aktiveret, og der sættes i bakgear.

Udetemperatur

Et fald i temperaturen vises omgående. En stigning i temperaturen vises efter et lille stykke tid.

Falder udetemperaturen til 3 °C, lyser symbolet ❄ på Triple-Info-Display eller Board-Info-Display som advarsel mod glatte vejbaner. ❄ forsvinder igen, når temperaturen stiger til mindst 5 °C.

I biler med Graphic-Info-Display eller Color-Info-Display advarer en advarselsmeddelelse i displayet om glat vejbane. Under -5 °C vises der ingen meddelelse.

⚠ Advarsel

Kørebanen kan allerede være isglat, selv om displayet viser, at temperaturen ligger et par grader over 0 °C.

Ur

Klokkeslæt og dato vises i Info-Display.

Board-Info-Display ⇨ 98, Graphic-Info-Display, Color-Info-Display ⇨ 101.

Indstilling af dato og klokkeslæt i Triple-Info-Display

Indstil tiden ved at holde indstillingsknappen på instrumentpanelet inde i ca. 2 sekunder. Et kort tryk indstiller den værdi, der blinker. Hold knappen inde i 2 sekunder igen for at gå til næste enhed og for at forlade indstillingsfunktionen.

Automatisk tidssynkronisering

RDS-signalet fra de fleste FM-sendere indstiller tiden automatisk, hvilket vises ved ⏲ i displayet.

Nogle sendere udsender ikke korrekte tidssignaler. Det kan så være hensigtsmæssigt at slå den automatiske tidssynkronisering fra.

Kald indstillingsmodus frem og skift til indstilling af år. Hold knappen ⏲ inde i ca. 3 sekunder, indtil ⏲ blinker i displayet og "RDS TIME" vises. Funktionen slås til (RDS TIME 1) og fra (RDS TIME 0) med knappen ⊙. Forlad indstillingsmodus med knappen ⏲.

Stikdåser

Visse biler har et el-udtag for tilslutning af elektrisk tilbehør i stedet for en cigarettænder.

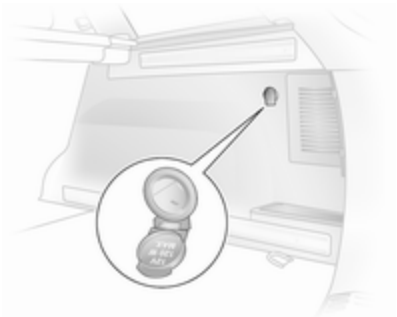

Station wagons har et ekstra tilbehørsstik i bagagerummet.

Tilslutning af elektrisk udstyr, mens motoren ikke er tændt, vil aflade batteriet.

Effektforbruget må ikke overstige 120 watt.

Elektrisk tilbehør, der tilsluttes stikket, skal opfylde de krav om elektromagnetisk kompatibilitet, der er fastlagt i standarden DIN VDE 40 839.

Der må ikke tilsluttes tilbehør, som afgiver strøm, for eksempel elektriske opladere eller batterier.

Brug ikke stik, der ikke passer til eludtagene.

Cigarettænder

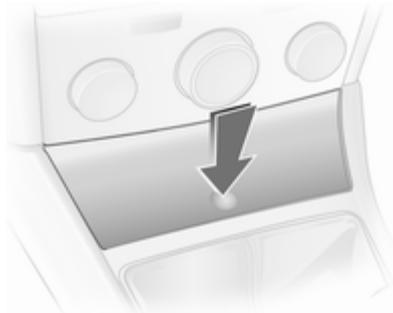

Cigarettænderen er anbragt bag askebægerafdækningen. Åbnes ved at trykke på askebægerafdækningen.

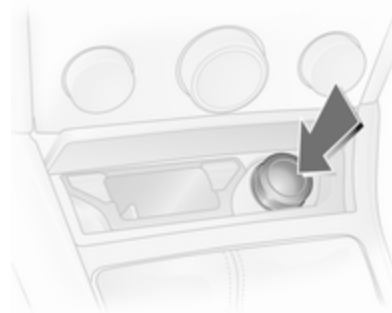

Tryk cigarettænderen ind. Når spiralen gløder, slår den automatisk fra. Cigarettænderen trækkes ud.

Askebægre

Forsigtig
Må kun benyttes til aske og ikke til brændbart affald.

Askebæger fortil

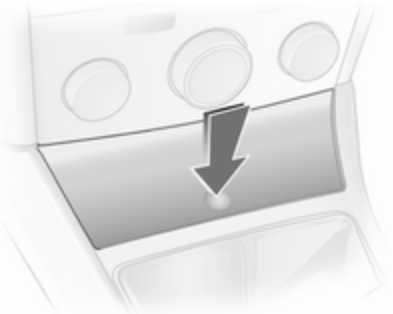

Åbnes ved at trykke på askebæger-afdækningen.

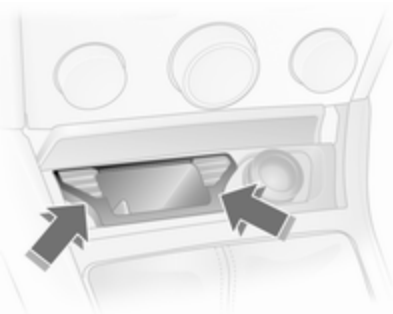

Tømmes ved at tage fat i begge sider af askebægerindsatsen og trække opad.

Askebæger, bag

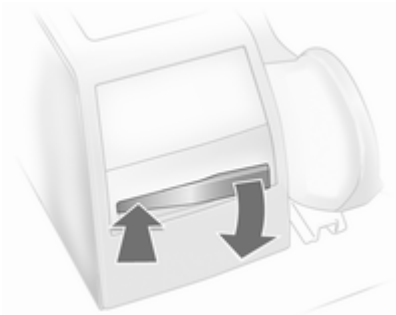

Træk ud ved at trykke på én af siderne.

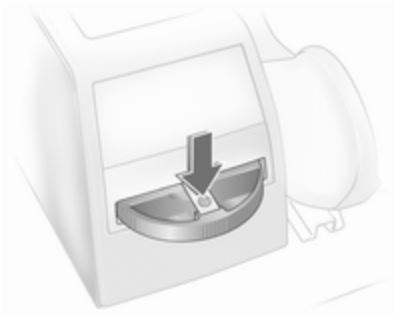

Tømmes ved at trykke på fjederen og trække askebægeret lige bagud.

Advarselslamper, instrumenter og kontrollamper

Instrumentgruppe

Ved nogle modeller svinger instrumentviserne kortvarigt helt i bund, når tændingen slås til.

Speedometer

Viser hastigheden.

Km-tæller

Viser antal kilometer i nederste linje.

Triptæller

Øverste linje viser antal kilometer siden nulstilling.

Nulstilles ved at trykke på nulstillingsknappen i et par sekunder, når tændingen er tilsluttet.

Omdrejningstæller

Viser motorens omdrejningstal pr. minut.

Kør så vidt muligt i det nederste omdrejningsområde i alle gear.

Forsigtig
Hvis nålen befinder sig i det røde advarselsfelt, er det højest tilladte omdrejningstal overskredet. Der er risiko for motorskader.

Brændstofmåler

Viser brændstofniveauet i tanken afhængig af driftsmåde.

Kontrollampen ⛽ lyser, hvis niveauet i tanken er lavt. Hvis den blinker, skal der tankes straks.

Kør aldrig tanken tom.

På grund af eventuelle brændstofrester i tanken kan påfyldningsmængden være mindre end den angivne kapacitet for brændstoftanken.

Servicedisplay

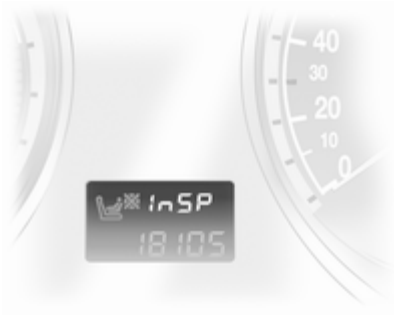

Meddelelsen **InSP** vises, når det er tid til serviceeftersyn. Yderligere anvisninger ⇨ 201.

Kontrollamper

De kontrollamper, der beskrives her, findes ikke i alle biler. Beskrivelserne dækker alle instrumentversioner. Når tændingen slås til, tændes de fleste kontrollamper kortvarigt som en funktionstest.

Kontrollampernes farver betyder:

Rød	=	Fare, vigtig information
Gul	=	Advarsel, henvisning, fejl
Grøn	=	Bekræftelse af aktivering
Blå	=	Bekræftelse af aktivering

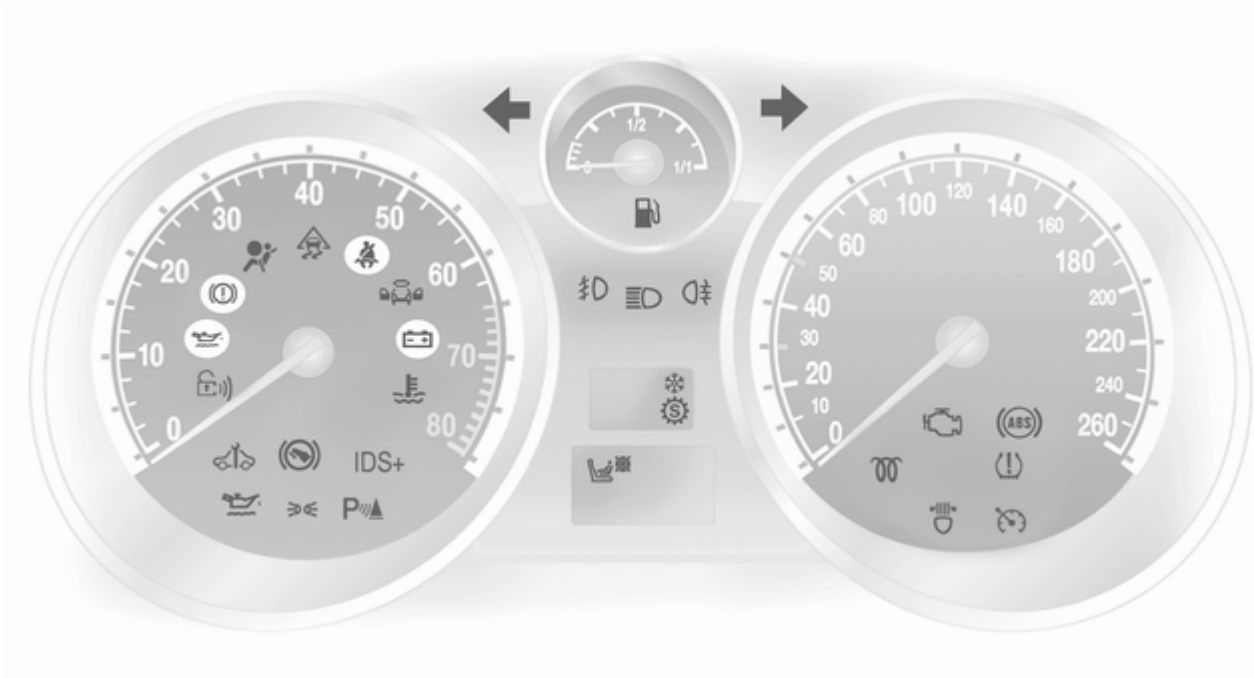
1/2
E
1/1
IDS+
P
ABS

Blinklys

⇦⇨ lyser eller blinker grønt.

Lyser

Kontrollampen lyser et øjeblik, når parkeringslyset tændes.

Blinker

Kontrollampen blinker ved aktiveret blinklys eller havariblink.

Hurtigt blink: en blinklyspære eller den tilhørende sikring er defekt, blinklys på anhænger er defekt.

Udskiftning af pærer ⇨ 161. Sikringer ⇨ 175.

Blinklys ⇨ 116.

Selehusker

lyser eller blinker rødt.

Lyser

Efter at tændingen er sluttet til, indtil sikkerhedsselen er spændt.

Blinker

Efter at man er begyndt at køre, indtil sikkerhedsselen er spændt.

Sådan spændes sikkerhedsselen ⇨ 52.

Airbag, selestrammere og sikkerhedsbøjler

lyser rødt.

Når tændingen sluttes til, lyser kontrollampen i ca. 4 sekunder. Hvis den ikke lyser, hvis den ikke slukker efter 4 sekunder, eller hvis den lyser under kørslen, er der opstået en fejl i selestrammerne, airbaggene, pop-up sikkerhedsbøjlerne eller sædeføleren. Systemerne vil nu ikke kunne udløses ved en eventuel ulykke.

Udløsning af selestrammere, airbags eller pop-up sikkerhedsbøjler angives ved, at lyser konstant.

⚠ Advarsel

Fejlårsagen skal omgående afhjælpes på et værksted.

Airbagsystem, selestrammere ⇨ 54, ⇨ 51.

Sædefølersystem

lyser eller blinker gult.

Lyser

Hvis bilen er forsynet med sædeføler, lyser i ca. 4 sekunder, efter at tændingen er sluttet til.

Hvis der registreres et børnesikkerhedssystem med transpondere, lyser konstant. Først da må et barnesæde med transpondere benyttes på det forreste passagersæde. Airbagsystemerne i passagersiden er nu deaktiveret ⇨ 57.

⚠ Fare

Hvis der er monteret et børnesikkerhedssystem, og kontrollampen ikke lyser under kørslen, er front- og sideairbag i passagersiden ikke blevet deaktiveret.

Blinker

Fejl i systemet eller børnesikkerhedssystemet med transpondere er defekt eller ikke korrekt monteret ⇨ 57.

⚠ Fare

Hvis kontrollampen blinker under kørslen, er der fejl i systemet. Få fejlen og årsagen til denne udbedret omgående på et værksted.

Børnesikkerhedssystem med transpondere ⇨ 62.

Ladesystem

lyser rødt.

Lyser, når tændingen er slået til og slukker kort efter, at motoren er startet.

Kontrollampen tændes, mens motoren kører

Stop bilen, stands motoren. Batteriet lader ikke. Motorkølingen kan være afbrudt. Ved dieselmotor kan bremseforstærkerens virkning ophøre. Søg hjælp på et værksted.

Fejl i blinklys

lyser eller blinker gult.

Lyser, når tændingen er slået til og slukker kort efter, at motoren er startet.

Kontrollampen tændes, mens motoren kører

Der er fejl i det system, der renser udstødningsluften. De tilladte grænseværdier for udstødningsgasser kan være overskredet. Søg straks hjælp på et værksted.

Kontrollampen blinker, mens motoren er i gang

Fejl, der kan føre til beskadigelse af katalysatoren. Let på speederen, indtil kontrollampen holder op med at blinke. Søg straks hjælp på et værksted.

Bilen skal snart til service

lyser eller blinker gult.

Kontrollampen tændes, mens motoren kører

Fejl i systemet til motorelektronikken eller gearkasseelektronikken ⇨ 135, ⇨ 140. Elektronikken skifter til nødprogrammet. Brændstofforbruget kan forøges, og bilens køreegenskaber kan være forringet.

Forsvinder fejlen ikke, hvis motoren startes igen, søges hjælp på et værksted.

Lyser sammen med InSP4 i servicedisplayet

Lad et værksted aftappe vandet fra dieselfiltret ⇨ 106.

Blinker når tændingen tilsluttes

Der er fejl i startspærresystemet. Motoren kan ikke startes ⇨ 30.

Afbryd tændingen og forsøg at starte igen.

Blinker kontrollampen fortsat, kan man forsøge at starte motoren med reservenøglen; søg hjælp på et værksted.

Bremsesystem og kobling

lyser eller blinker rødt.

Lyser

Lyser, efter at tændingen er sluttet til, hvis parkeringsbremsen er trukket ⇨ 142.

Lyser ved slækket parkeringsbremse, hvis bremse- og koblingssystemets væskestand er for lav ⇨ 158.

⚠ Advarsel
Stands bilen. Afbryd straks kørslen. Søg hjælp på et værksted.

Blinker

Blinker i nogle sekunder i biler med automatiseret gearkasse, efter at tændingen er afbrudt, hvis parkeringsbremsen ikke er trukket.

I biler med automatiseret gearkasse blinker den, hvis bilen ikke står i gear, og parkeringsbremsen ikke er trukket, når førerdøren åbnes.

Blokeringsfri bremser (ABS)

(ABS) lyser rødt.

Lyser i nogle sekunder efter, at tændingen er tilsluttet. Systemet er funktionsklart, når kontrollampen er slukket.

Slukker kontrollampen ikke efter et par sekunder, eller lyser den svagt under kørsel, er der fejl i systemet. Bremsesystemet er stadigvæk funktionsdygtigt, men uden ABS-regulering.

Blokeringsfri bremser ⇨ 141.

Sportsprogram

lyser gult.

Symbolet lyser, når sportsprogrammet er aktiveret ⇨ 134, ⇨ 139.

Vinterprogram

lyser gult.

Symbolet lyser, når vinterprogrammet er aktiveret ⇨ 134, ⇨ 139.

Ultralyds-parkeringssensorer

P lyser eller blinker gult.

Lyser

Fejl i systemet. Få årsagen til fejlen udbedret af et værksted.

Blinker

Fejl som følge af tilsmudsede eller is- og snedækkede sensorer.

eller

Forstyrrelser på grund af eksterne ultralydkilder. Når forstyrrelsen ikke længere er til stede, arbejder systemet som normalt.

Ultralydsparkeringssensorer ⇨ 145.

Elektronisk stabilitets program

blinker eller lyser gult.

Lyser i nogle sekunder efter, at tændingen er tilsluttet.

Blinker under kørslen

Systemet er i funktion. Motorydelsen vil muligvis blive reduceret, og en mindre opbremsning af bilen kan finde sted ⇨ 142.

Tændes under kørslen

Systemet er slået fra, eller der er fejl i systemet. Kørslen kan fortsættes. Kontrollen over bilen kan dog blive reduceret, hvis kørebanens beskaffenhed er dårlig.

Få årsagen til fejlen udbedret af et værksted.

ESP®Plus ⇨ 142.

Kølevæsketemperatur

lyser rødt.

Kontrollampen tændes, mens motoren kører

Stop bilen, stands motoren.

Forsigtig
Kølevæsketemperaturen er for høj.

Kontroller straks kølervæskestanden ⇨ 157.

Ved tilstrækkelig kølevæskestand søges hjælp på et værksted.

Forglødning og dieselpartikelfilter

lyser eller blinker gult.

Lyser

Forglødningssystemet aktiveret. Slår kun til ved lav udetemperatur.

Blinker

på biler med dieselpartikelfilter.

Hvis filtret trænger til at blive renset, og de seneste kørselsforhold ikke har givet mulighed for automatisk rensning, blinker kontrollampen . Kør videre og lad så vidt muligt ikke omdrejningstallet falde til under 2000 omdr./min.

Kontrollampen slukkes, så snart selvrensningsfunktionen er gennemført.

Dieselpartikelfilter ⇨ 130.

Overvågningssystem for dæktryktab og kontrolsystem for dæktryk

lyser eller blinker rødt eller gult.

Kontrollampen lyser rødt

Dæktryktab. Stands omgående, og kontroller dæktrykket. Den højest tilladte hastighed er 80 km/t for RFT-dæk ⇨ 183.

Kontrollampen lyser gult

Fejl i systemet eller der er monteret et dæk uden trykføler (f.eks. reservehjul). Søg hjælp på et værksted.

Blinker

Tre blink viser, at systemet initialiseres.

Overvågningssystem for dæktryktab ⇨ 186, kontrolsystem for dæktryk ⇨ 185.

Interaktivt kørselssystem, kontinuert dæmperstyring, sportsprogram

IDS+ lyser gult.

Lyser, når tændingen er slået til og slukker kort efter, at motoren er startet. Hvis lampen lyser under kørslen, er der fejl i systemet. Få årsagen til fejlen udbedret af et værksted.

IDS^Plus ⇨ 143, CDC ⇨ 144, sportsprogram ⇨ 143.

Motorolietryk

lyser rødt.

Lyser, når tændingen er slået til og slukker kort efter, at motoren er startet.

Kontrollampen tændes, mens motoren kører

Forsigtig

Motorsmøringen kan være afbrudt. Dette kan føre til beskadigelse af motoren og/eller blokering af drivhjulene.

1. Træd på koblingen.
2. Sæt i frigear, sæt gearvælgeren på **N**.
3. Styr så hurtigt som muligt væk fra trafikken uden at genere andre trafikanter.
4. Afbryd tændingen.

⚠Advarsel

Når motoren er slukket, skal der betydeligt mere kraft til at bremse og styre.

Nøglen må ikke tages ud. før bilen holder stille, ellers kan ratlåsen gå uventet i indgreb.

Kontroller oliestanden, før der søges hjælp på værksted ⇨ 156.

Lav oliestand på motor

lyser gult.

Motoroliestandskontrollen foretages automatisk.

Kontrollampen tændes, mens motoren kører

Motoroliestand for lav. Kontroller motoroliestanden, efterfyld eventuelt motorolie ⇨ 156.

Lavt brændstofniveau

lyser eller blinker gult.

Lyser

Lavt niveau i brændstoftanken.

Blinker

Tankindhold opbrugt. Påfyld straks brændstof. Kør aldrig tanken tom.

Katalysator ⇨ 131.

Udluftning af dieselbrændstofsystem ⇨ 160.

Open&Start-system

lyser eller blinker gult.

Blinker

Den elektroniske nøgle befinder sig ikke længere i kabinens modtageområde. Motoren kan ikke startes. For at afbryde tændingen holdes **Start/Stop**-knappen nede lidt længere.

eller

Den elektroniske nøgle er defekt. Drift er nu kun mulig via nødbetjeningen.

Lyser

Fejl i systemet. Forsøg med reservenøglen, fjernbetjeningen eller nødbetjeningen. For at afbryde tændingen holdes **Start/Stop**-knappen nede lidt længere. Søg hjælp på et værksted.

eller

Ratlåsen er stadig blokeret. Bevæg rattet lidt frem og tilbage og tryk på **Start/Stop**-knappen.

Open&Start-system ⇨ 21.

Træd på bremsen

lyser gult.

Motoren med automatiseret gearkasse kan kun startes, hvis fodbremsen trædes ned. Hvis fodbremsen ikke trædes ned, lyser kontrollampen ⇨ 137.

Lygter

lyser grønt.

Lyser, når lygterne er tændt ⇨ 113.

Fjernlys

lyser blåt.

Lyser, når fjernlyset er tændt, samt når overhalingsblinket aktiveres ⇨ 114.

Adaptive forlygter

lyser eller blinker gult.

Lyser

Fejl i systemet.

Hvis kurvelysets drejeanordning er defekt, slukkes det tilsvarende nærlys, og tågeforlygten tændes.

Søg hjælp på et værksted.

Blinker

Fejl i systemet. Søg omgående hjælp på et værksted.

Hvis kontrollampen blinker i ca. 4 sekunder, efter at tændingen er sluttet til, minder det om, at systemet er omstillet ⇨ 114.

Adaptive forlygter (AFL) ⇨ 115.

Tågelys

lyser grønt.

Lyser, når tågeforlygterne er tændt ⇨ 116.

Tågebaglygte

lyser gult.

Lyser, når tågebaglygten er tændt ⇨ 116.

Cruise control

lyser grønt.

Lyser, når systemet er aktiveret ⇨ 144.

Dør åben

lyser rødt.

Lyser, når en dør eller bagklappen er åben.

Informationsdisplays

Triple-info-display

Viser klokkeslæt, udetemperatur og dato eller Infotainment-system, hvis dette er indkoblet.

Klokkeslæt, dato og udetemperatur kan vises med tændingen slået fra ved at trykke kort på én af de to knapper under displayet.

Board-info-display

Viser klokkeslæt, udetemperatur og dato eller Infotainment-system.

Valg af funktioner

Infotainment-systemets funktioner og indstillinger sker via Board-Info-Displayet.

Det sker ved hjælp af menuer og knapper på Infotainment-systemet.

Menuerne forlades automatisk efter ca. 5 sekunder, hvis der ikke foretages nogen betjening.

Vælg med knapperne på Infotainment-systemet

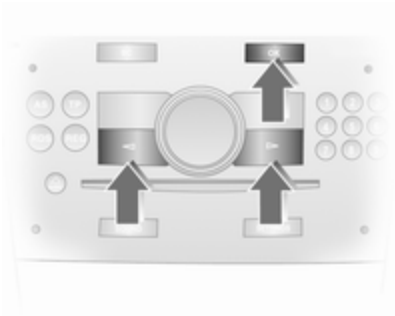

I **Indstillinger**-menuen vælges den ønskede funktion med knappen **OK**. Indstillingerne ændres med piltasterne.

I **BC**-menuen vælges den ønskede funktion med knappen **OK**. Knappen **OK** anvendes til at betjene stopuret og starte måling og beregning på ny.

Valg med venstre indstillingshjul på rattet

Hvis der trykkes på indstillingshjulet, kaldes **BC**-menuen frem. I **BC**-menuen trykkes for at betjene stopuret og starte måling og beregning på ny.

Ved at dreje på indstillingshjulet vælges den ønskede funktion.

Systemindstillinger

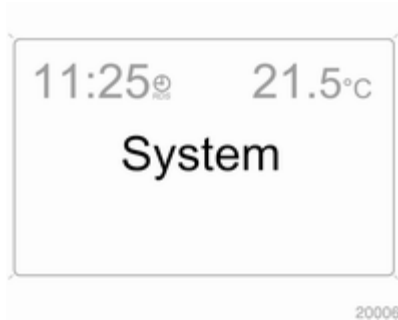

Tryk på **Settings**-knappen på Infotainment-systemet. Menupunktet **Audio** åbnes.

Kald **System** frem med venstre piltast og vælg med knappen **OK**.

Automatisk tidssynkronisering

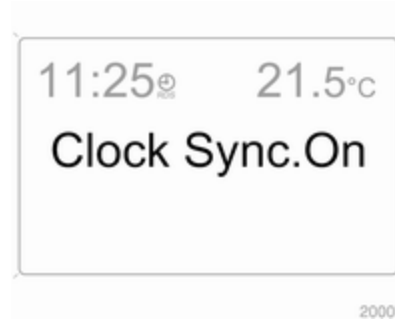

RDS-signalet fra de fleste FM-sendere indstiller automatisk klokkeslættet. Dette vises ved i displayet.

Nogle sendere udsender ikke korrekte tidssignaler. Det kan så være hensigtsmæssigt at slå den automatiske tidssynkronisering fra.

Deaktiver (**Clock Sync.Off**) eller aktiver (**Clock Sync.On**) automatisk tidssynkronisering med piltasterne.

Indstilling af dato og klokkeslæt

Værdien, der skal indstilles, markeres med pile. Foretag den ønskede indstilling med piltasterne.

Tændlog

Se vejledning til Infotainment-system.

Valg af sprog

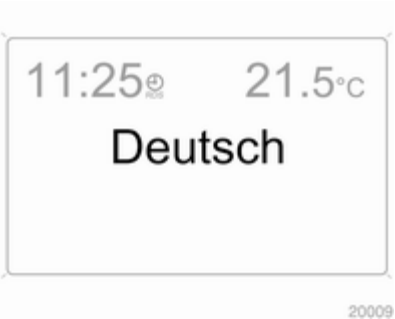

De kan vælge mellem flere sprog ved nogle af funktionerne.

Vælg det ønskede sprog med piltasterne.

Indstilling af måleenheder

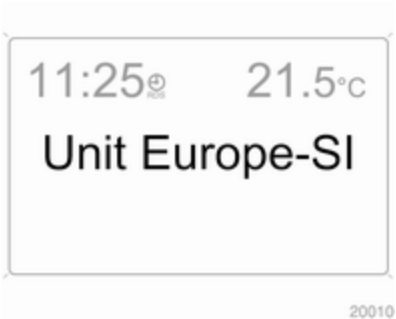

Vælg de ønskede måleenheder med piltasterne.

Grafisk info-display, farve-info-display

Viser klokkeslæt, udetemperatur, dato eller Infotainment-system (når det er tændt) samt elektronisk klimastyring.

Color-Info-Display viser informationerne i farve.

De viste informationer og deres visning afhænger af bilens udstyr og indstillingerne.

Valg af funktioner

Infotainment-systemets og den elektroniske klimastyrings funktioner og indstillinger sker via displayet.

Det sker med menuerne og knapperne, multifunktionsknappen på Infotainment-systemet eller med venstre indstillingshjul på rattet.

Valg med knapperne på Infotainment-systemet

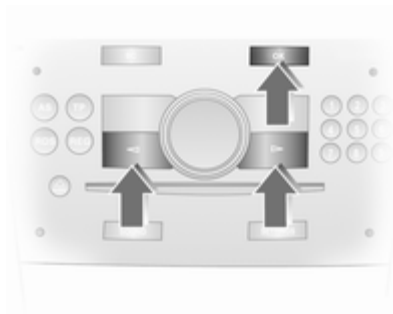

Menupunkterne vælges via menuerne og med knapperne på Infotainment-systemet. Med knappen **OK** vælges det markerede punkt, hvorefter kommandoen bekræftes.

For at forlade en menu trykkes på højre eller venstre piltast for at komme til **Tilbage** eller **Main**.

Valg med multifunktionsknappen

Drej multifunktionsknappen for at markere menupunkter eller kommandoer og vælge funktionsområder.

Tryk på multifunktionsknappen for at vælge markeringen eller bekræfte en kommando.

For at forlade en menu drejes multifunktionsknappen til **Tilbage** eller **Main**, som herefter vælges.

Valg med venstre indstillingshjul på rattet

Vælg menupunktet ved at dreje.

Tryk på indstillingshjulet for at vælge markeringen eller bekræfte en kommando.

Funktionsområder

For hvert funktionsområde findes der en hovedside (Main); den vælges øverst på displayet (ikke ved Infotainment-system CD 30 eller mobil-portal):

- Audio,
- Navigation,
- Telefon,
- Kørecomputer.

Systemindstillinger

Tryk på **Main**-knappen på Infotainment-systemet.

Tryk på **Settings**-knappen på Infotainment-systemet. På Infotainment-system CD 30 skal der ikke vælges nogen menu.

Indstilling af dato og klokkeslæt

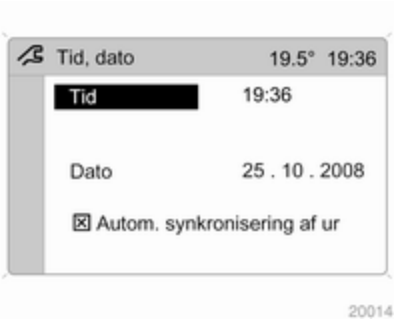

Vælg menupunktet **Tid, dato** fra **Indstillinger**-menuen.

Vælg det ønskede menupunkt og foretag indstillingerne.

Ændring af tidsindstillingen vil også ændre navigationssystemets tidsindstilling.

Automatisk tidssynkronisering

RDS-signalet fra de fleste FM-sendere indstiller automatisk klokkeslættet.

Nogle sendere udsender ikke korrekte tidssignaler. Det kan så være hensigtsmæssigt at slå den automatiske tidssynkronisering fra.

Funktionen aktiveres ved at afkrydse feltet foran **Autom. synkronisering af ur** i **Tid, dato**-menuen.

Valg af sprog

De kan vælge mellem flere sprog ved nogle af funktionerne.

Vælg menupunktet **Sprog** fra **Indstillinger**-menuen.

Vælg ønsket sprog.

Der står en ▶ foran det valgte.

Ved systemer med stemmestyring bliver man efter ændring af sprogindstilling spurgt, om meddelelsessproget også skal ændres, se vejledning til Infotainment-systemet.

Indstilling af måleenheder

Vælg menupunktet **Enheder** fra **Indstillinger**-menuen.

Vælg ønsket enhed.

Der står en ● foran det valgte.

Indstilling af kontrast (Graphic-Info-Display)

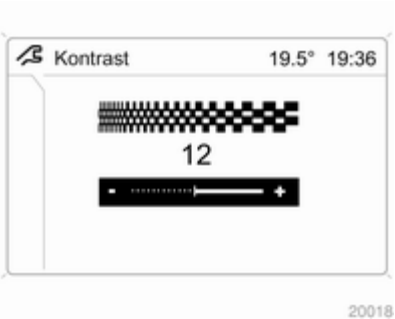

Vælg menupunktet **Kontrast** fra **Indstillinger**-menuen.

Bekræft den ønskede indstilling.

Indstilling af displaymode

Indstilling af displayets lysstyrke sker afhængig af bilens belysning. Derudover kan indstillinger foretages som følger:

Vælg menupunktet **Dag / nat** fra **Indstillinger**-menuen.

Automatisk Tilpasning af farverne afhængig af bilens belysning.

Altid dag-design Sort eller farvet tekst på lys baggrund.

Altid nat-design Hvid eller farvet tekst på mørk baggrund.

Der står en ● foran det valgte.

Tændlog

Se vejledning til Infotainment-system.

Fejlmeddelelser

Bilens meddelelser

Meddelelser gives via displayet i instrumentbrættet eller som advarselsalarmer og signaler. Checkkontrol udsender meddelelserne via Info-Display. Nogle vises som forkortelser. Bekræft advarselsmeddelelser med multifunktionsknappen ⇨ 98, ⇨ 101.

Advarselsklokke

Ved start af motor hhv. under kørslen

- Når den elektroniske nøgle ikke er der eller ikke registreres.
- Når sikkerhedsselen ikke er spændt.
- Når kørslen påbegyndes, og dørene eller bagklappen ikke er lukket korrekt.
- Hvis en given hastighed overskrides med parkeringsbremsen trukket.
- Når en fra fabrikken programmeret hastighed overskrides.
- Når førerdøren åbnes i en bil med automatiseret gearkasse, når bilen er sat i gear, mens motoren er i gang, og fodbremsen ikke er aktiveret.

Ved parkering af bilen med åben førerdør

- Når nøglen sidder i tændingen.
- Ved tændt parkeringslys eller nærlys.
- Ved Open&Start-system og automatgear, hvis gearvælgeren ikke er i **P**.
- Ved automatiseret gearkasse, når parkeringsbremsen ikke er trukket, efter at motoren er standset, og bilen ikke er sat i gear.

Ved betjening af den nedfældelige hardtop

- Indikatorsummer ved afsluttet åbning eller lukning af cabriolettaget.
- Indikatorsummer ved afsluttet løft eller sænkning af bagagerummets elektriske lastesystem.
- Gongong-tone hvis bagklappen ikke er lukket ved tagbetjening.
- Gongong-tone hvis bagklappen ikke er helt åben ved betjening af bagagerummets lastesystem.
- Gongong-tone ved tagbetjening hvis bilens hastighed overstiger 30 km/t.
- Gongong-tone når bilens hastighed overstiger 30 km/t, hvis taget ikke er helt åbent eller lukket.
- Tre gongong-toner ved betjening af tag eller lastesystem, hvis bagagerumsgardinet ikke er fastgjort.
- Tre gongong-toner ved betjening af taget, hvis udetemperaturen er under -20 °C, bilens batterispænding er for lav, eller systemet er overbelastet.

- Kontinuerlig advarselssummer ved betjening af taget, hvis sikkerhedsbøjlerne har været udløst.
- Kontinuerlig advarselssummer starter et minut inden udløbet af den 9-minutters standby-tid, hvor taget står i en mellemposition, eller hvor lastesystemet står i løftet position.
- Vedvarende advarselssummer ved lukning af bagklappen hvis sænkningsprocessen for det elektriske lastesystem ikke er gennemført eller er blevet afbrudt.

Batterispænding

Batterispændingen i den trådløse fjernbetjening eller den elektroniske nøgle er for lav. Ved biler uden checkkontrol vises meddelelsen **InSP3** i instrumentbrættets display. Udskift batteriet ⇨ 19, ⇨ 21.

Stoplyskontakt

Stoplyset lyser ikke ved bremsning. Fejlårsagen skal omgående afhjælpes på et værksted.

Motorens kølevæskestand

Væskeniveau i motorkølesystemet er for lavt. Kontroller straks kølevæskestanden ⇨ 157.

Aftapning af dieselfilter

Ved vand i dieselfiltret vises meddelelsen **InSP4** i instrumentbrættet. Søg hjælp på et værksted.

Lys

Vigtige udvendige lygter, inklusive kabler og sikringer, overvåges. Ved kørsel med anhænger kontrolleres anhængerens lygter også. Anhængere med diodelys skal have en adapter, der muliggør en overvågning af lygterne lige som med normale pærer.

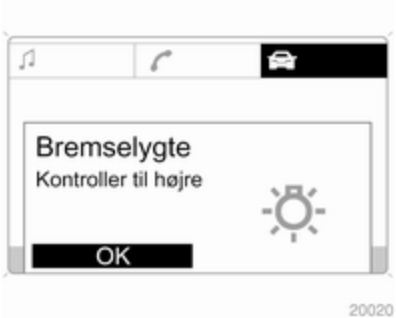

Den defekte lygte vises i informationsdisplayet, eller meddelelsen **InSP2** vises i instrumentbrættets display.

Tyverialarm

Systemfejl i tyverialarmen. Få årsagen til fejlen udbedret af et værksted.

Dæktryk

I biler med kontrolsystem for dæktryk vises for lavt dæktryk i displayet med angivelse af det hjul, der skal kontrolleres.

Nedsæt hastigheden, kontroller dæktrykket ved førstkommende lejlighed. Kontrolsystem for dæktryk ⇨ 185. Dæktrykket kontrolleres ⇨ 184, ⇨ 229.

Betydelige dæktryktab vises i displayet med angivelse af det pågældende dæk.

Styr så hurtigt som muligt væk fra trafikken uden at genere andre trafikanter. Stands og kontroller dækkene. Monter reservehjulet ⇨ 191. Hvis der er monteret RFT-dæk, er den højst tilladte hastighed 80 km/t. Information ⇨ 183. Kontrolsystem for dæktryk ⇨ 185.

Sprinklervæskeniveau

Væskestanden i sprinkleranlægget er for lav. Fyld efter med sprinklervæske ⇨ 158.

Kørecomputer

Kørecomputer i Board-info-display

For at få vist kørecomputerens data skal der trykkes på **BC**-knappen på Infotainment-systemet eller på det venstre indstillingshjul på rattet.

Nogle funktioner vises i displayet med forkortelser.

Efter der er valgt en audio-funktion, vises desuden den nederste linje af den valgte kørecomputerfunktion.

Aktuelt forbrug

Viser aktuelt forbrug Ved lave hastigheder vises forbruget pr. time.

Gennemsnitligt forbrug

Viser gennemsnitsforbrug Målingen kan nulstilles når som helst.

Samlet forbrug

Viser brændstofforbrug. Målingen kan nulstilles når som helst.

Gennemsnitlig hastighed

Viser gennemsnitshastighed Målingen kan nulstilles når som helst.

Standsninger under kørslen med tændingen slået fra regnes ikke med.

Strækning

Viser tilbagelagt strækning. Målingen kan nulstilles når som helst.

Rækkevidde

Rækkevidden beregnes ud fra tankindholdet og det aktuelle forbrug. Tallet er baseret på gennemsnitsværdier.

Efter brændstofpåfyldning aktualiseres rækkevidden automatisk efter kort tid.

Når brændstofniveauet i tanken er lavt, vises meddelelsen **Rækkevidde** i displayet.

Når brændstoftanken er næsten tom, vises meddelelsen **Tank venligst** i displayet.

Stopur

Valg af funktion. Med et tryk på **OK**-knappen eller venstre indstillingshjul på rattet startes eller stoppes stopuret.

Start af kørecomputeren på ny

Målingen eller beregningen af følgende kørecomputerinformationer kan startes på ny:

- Gennemsnitligt forbrug
- Samlet forbrug
- Gennemsnitlig hastighed
- Strækning
- Stopur

Vælg de ønskede kørecomputerinformationer ⇨ 98. For at starte på ny skal der trykkes på **OK**-knappen eller venstre indstillingshjul på rattet i ca. 2 sekunder.

Kørecomputer i grafisk info-display eller farve info-display

Kørecomputerens hovedside (Main) informerer om rækkevidde, aktuelt forbrug og gennemsnitligt forbrug på **BC 1**.

For at få vist de øvrige kørecomputerkøredata trykkes på **BC**-knappen på Infotainment-systemet, i displayet vælges menuen kørecomputer, eller der trykkes på det venstre indstillingshjul på rattet.

I menuen kørecomputer vælges **BC 1** eller **BC 2**.

Rækkevidde

Rækkevidden beregnes ud fra tankindholdet og det aktuelle forbrug. Tallet er baseret på gennemsnitsværdier.

Efter brændstofpåfyldning aktualiseres rækkevidden automatisk efter kort tid.

20026

Når brændstofniveauet i tanken er lavt, vises meddelelsen **Rækkevidde** i displayet.

Når brændstoftanken er næsten tom, vises meddelelsen **Tank venligst!** i displayet.

Navigationssystemet hjælper Dem med at finde nærmeste tankstation. Se Infotainment-instruktionsbogen for yderligere oplysninger.

Aktuelt forbrug

Visning af aktuelt forbrug Ved lave hastigheder vises forbruget pr. time.

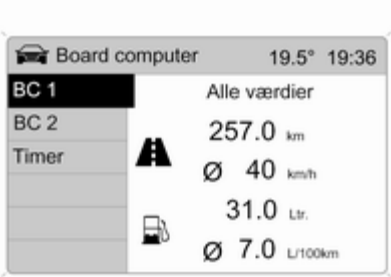

20027

Strækning

Viser tilbagelagt strækning. Målingen kan nulstilles når som helst.

Gennemsnitlig hastighed

Viser gennemsnitshastighed Målingen kan nulstilles når som helst.

Standsninger under kørslen med tændingen slået fra regnes ikke med.

Samlet forbrug

Viser brændstofforbrug. Målingen kan nulstilles når som helst.

Gennemsnitligt forbrug

Viser gennemsnitsforbrug Målingen kan nulstilles når som helst.

Start af kørecomputeren på ny

Målingen eller beregningen af følgende kørecomputerinformationer kan startes på ny:

- Strækning
- Gennemsnitlig hastighed
- Samlet forbrug
- Gennemsnitligt forbrug

Vælg **BC 1** eller **BC 2** fra **Board computer**-menuen.

20028

De to kørecomputeres informationer kan nulstilles separat, hvilket giver mulighed for at beregne data over forskellige tidsrum.

Vælg den ønskede kørecomputerinformation og bekræft.

Nulstilling af alle informationer i en kørecomputer sker ved at vælge menupunktet **Alle værdier**.

Stopur

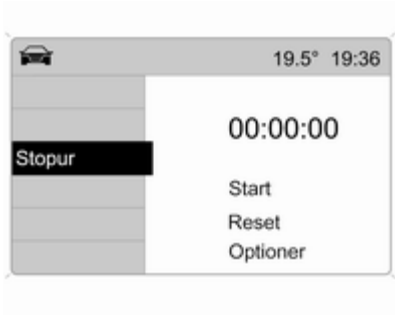

Vælg menupunktet **Stopur** fra **Board computer**-menuen.

Vælg menupunktet **Start** for at starte. Vælg menupunktet **Stop** for at stoppe.

Nulstilles ved at vælge menupunktet **Reset**.

Den ønskede visning for stopuret kan vælges i menuen **Optioner**:

Køretid uden standtider

Der måles den tid, hvor bilen er i bevægelse. Der tages ikke højde for stilstandstider.

Køretid med standtider

Der måles den tid, hvor bilen er i bevægelse. Desuden medregnes stilstandstider, hvor tændingen er sluttet til.

Rejsetid

Uret måler tiden mellem manuel aktivering ved **Start** og deaktivering ved **Reset**.

Dæktryk

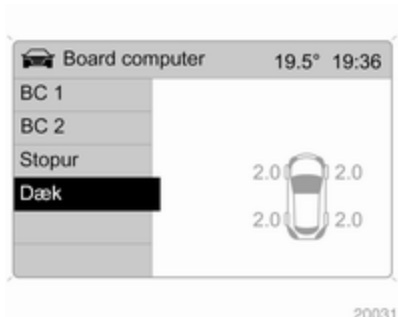

Vælg menuen **Dæk** fra **Board computer**-menuen.

Det aktuelle dæktryk vises for hvert dæk.

Yderligere anvisninger ⇨ 185.

Lygter

Udvendige lygter 113
Kabinelys 117
Lysfunktioner 118

Udvendige lygter

Lyskontakt

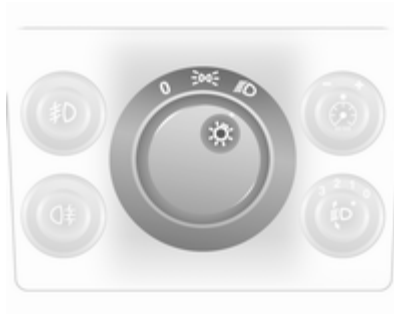

Lyskontakten har følgende positioner:

0 = Slukket
⇶ = Parkeringslys
≡D = nærlys

Kontrollampe ⇶ ⇨ 97.

Hvis tændingen afbrydes, når nærlyset er tændt, lyser kun positionslyset.

Automatisk tilkobling af nærlys

Lyskontakt indstillet til **AUTO**: Når motoren kører, er de udvendige lygter tændt afhængigt af lysforholdene udenfor.

Af sikkerhedshensyn skal lyskontakten altid forblive i positionen **AUTO**.

Drej lyskontakten til ≡D, hvis sigtbarheden er dårlig på grund af tåge eller dis.

Fjernlys

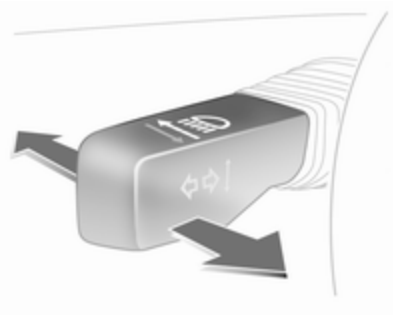

Der skiftes fra nærlys til fjernlys ved at trykke armen fremefter.

Der skiftes til nærlys ved at trykke armen fremad igen eller ved at trække den ind mod rattet.

Overhalingsblink

Overhalingsblink aktiveres ved at trække armen ind mod rattet.

Justering af forlygternes rækkevidde

Manuel lyslængderegulering

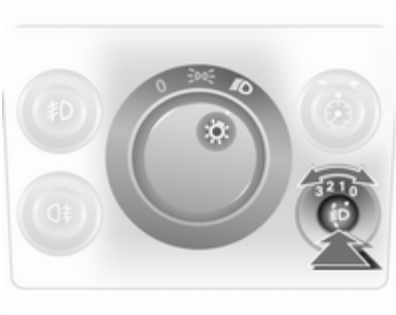

Tilpas lyslængden i forhold til bilens belastning for at undgå at blænde: Frigør knappen ved at trykke på den og drej den til den ønskede position.

Biler uden automatisk niveauregulering

0 = Personer på forsæderne
1 = Personer på alle sæder
2 = Personer på alle sæder og last i bagagerummet
3 = Kun fører og last i bagagerummet

Biler med automatisk niveauregulering

0 = Personer på forsæderne
1 = Personer på alle sæder
1 = Personer på alle sæder og last i bagagerummet
2 = Kun fører og last i bagagerummet

Automatisk lyslængderegulering

Forlygternes lyslængde indstilles automatisk afhængigt af bilens belastning.

Forlygter ved kørsel i udlandet

Det asymmetriske forlys udvider synsfeltet i vejkanten i passagersiden.

Ved kørsel i lande, hvor man kører i modsatte side, skal forlygterne justeres, således at modkørende trafikanter ikke blændes.

Biler med halogenforlygter

Forlygterne omstilles på et værksted.

Biler med AFL

Omstilling af forlygterne:

1. Træk armen mod rattet og hold den der.
2. Tilslut tændingen.
3. Efter ca. 3 sekunder lyder et signal.

Kontrollampe ⇨ 97.

Kørelys

Når tændingen er tilsluttet, og lyskontakten er i position **0** eller **AUTO**, bliver positionslyset tændt. Når motoren kører, tændes nærlyset.

I biler uden automatisk tænding af nær-/fjernlys, skal **D** tændes, når det bliver mørkt for at få en korrekt belysning af instrumentpanelet

Kørelyset slukkes, når tændingen afbrydes.

Adaptive Forward Lighting

AFL sikrer på biler med bi-Xenon-forlygter en forbedret belysning af kurver og øger lyslængden.

Kurvelys

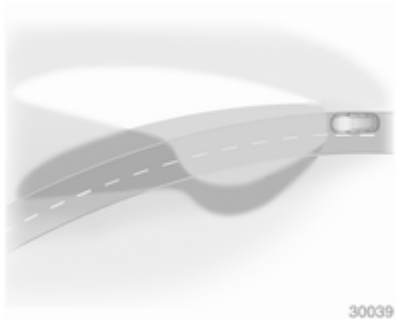

Lysstrålen drejer afhængigt af rattets stilling og farten.

Motorvejslys

Vej høje hastigheder og konstant ligeudkørsel justeres lysstrålen automatisk en smule opad, så vejen oplyses længere frem.

Kontrollampe ⇨ 97.

Havariblink

Aktivering med knap ⚠.

Havariblinket tændes automatisk, hvis en airbag udløses.

Blinklys og baneskift-signal

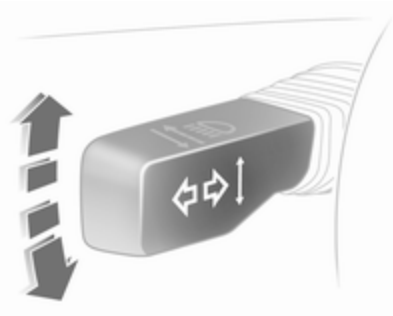

Arm opad = Højre blinklys
Arm nedad = Venstre blinklys

Armen går altid tilbage til udgangspositionen.

Når blinklyskontakten aktiveres ud over modstanden, slås blinklyset til konstant. Blinklyset slås automatisk fra, når rattet drejes tilbage.

For tre blink, f.eks. ved vognbaneskift, vippes blinklyskontakten op eller ned, til den møder modstand, og slippes igen.

Skal der blinkes i længere tid, vippes blinklyskontakten ned og holdes nede.

Blinklyset kan slås fra manuelt ved at trykke let på kontakten.

Tågeforlygter

Tågeforlygterne kan kun tændes, når tændingen er slået til, og forlygterne eller positionslyset er tændt.

Aktivering med knap.

Tågebaglygte

Tågebaglygten kan kun tændes, når tændingen er slået til og forlygterne eller positionslyset (med tågeforlygter) er tændt.

Aktivering med knap.

Bilens tågebaglygte kan ikke aktiveres, når der køres med anhænger.

Parkeringslys

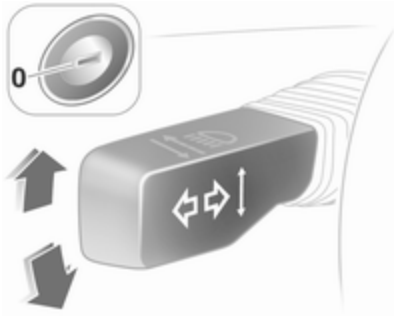

Parkeringslyset kan tændes i den ene side ved parkering:

1. Lyskontakten sættes i position **O** eller **AUTO**.
2. Tænding afbrudt.
3. Vip blinklyskontakten helt op (højre parkeringslys) eller helt ned (venstre parkeringslys).

Bekræftes med lydsignal og kontrollampen for det respektive blinklys.

Sluk ved at sætte tændingen til eller skubbe blinklyskontakten i den anden retning.

Baklygter

Baklygterne tændes, når tændingen er sluttet til, og bilen sættes i bakgear.

Dug på lygteglassene

Den indvendige side af lygteglassene kan kortvarigt dugge til ved ugunstige, råkolde vejrforhold, kraftig regn eller efter bilvask. Duggen forsvinder af sig selv efter kort tid og forsvinder hurtigere, hvis lygterne tændes.

Kabinelys

Lysstyrke for instrumentlys

Lysstyrken kan indstilles, når den udvendige belysning er tændt: Frigør knappen ved at trykke på den, drej den mod højre eller venstre og hold den, til den ønskede lysstyrke er nået.

Kabinelys

De forreste og midterste kabinelys tænder automatisk, når døren åbnes, og slukkes med forsinkelse, når den lukkes.

Forreste kabinelys

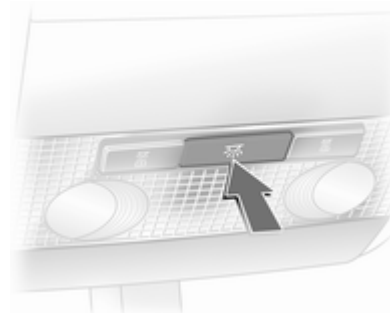

Aktivering med knap .

Kabinelys og læselamper bag

Aktiveres med kontakt.

I	=	tændt
0	=	slukket
I midten	=	automatik

Læselamper

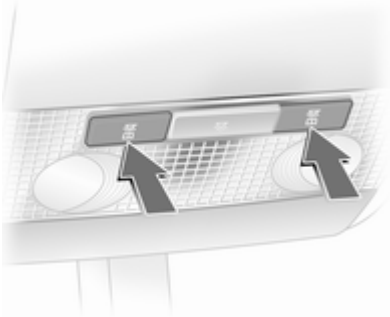

Betjenes med -knapper eller kontakt.

I	=	tændt
0	=	slukket
I midten	=	automatik

Solskærmslys

Tændes, når klappen lukkes op.

Lysfunktioner

Belysning af midterkonsol

Spotlight i rammen omkring bakspejlet. Midterkonsolbelysning, der reguleres automatisk efter dagslyset.

Indstigningslys

Efter oplåsning af bilen lyser instrumentbelysning og nummerpladelys i nogle sekunder.

Igangsætning ⇨ 16.

Follow-me-home-lys

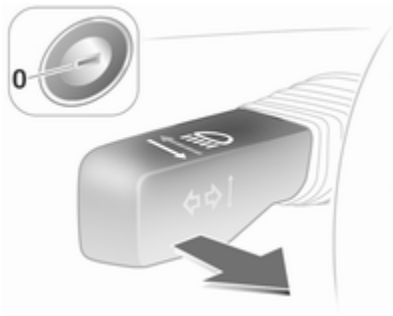

Forlygter og baklygter lyser i ca. 30 sekunder efter aktivering af systemet og lukning af førerdøren.

Aktivering

1. Afbryd tændingen.
2. Tag nøglen ud af tændingen.
3. Luk førerdøren op.
4. Træk blinklyskontakten mod rattet.
5. Luk førerdøren.

Lukkes førerdøren ikke, slukkes lyset efter to minutter.

Hvis blinklyskontakten trækkes op mod rattet, mens førerdøren er åben, slukkes lyset med det samme.

Beskyttelse mod afladning af batteriet

Hele kabinebelysningen slukkes automatisk 10 minutter efter, at tændingen er blevet afbrudt for at forhindre, at batteriet bliver afladet.

Klimastyring

Klimastyringssystemer 120
Ventilationsspjæld 126
Vedligeholdelse 127

Klimastyringssystemer

Varme- og ventilationssystem

Betjeningselementer for:

- Luftfordeling
- Temperatur
- Blæserhastighed

El-bagrude ⊞ ⇨ 35.

Luftfordeling

= Til kabinen og fodrummet
= Til kabinen
= Til forruden og de forreste sideruder
= Til forruden, de forreste sideruder og fodrummet
= Til fodrummet

Mellemstillinger er mulige.

Temperatur

Rødt område = Varm
Blåt område = Kold

Den ønskede varmeeffekt opnås først, når motoren har nået normal driftstemperatur.

Blæserhastighed

Luftstrømmen justeres ved at sætte blæseren på den ønskede hastighed.

Afdugning og afisning af ruder

- Sæt kontakten til luftfordeling på .
- Sæt temperaturknappen på det varmeste niveau.
- Sæt blæserhastigheden på højeste niveau.
- Tænd for el-bagruden ⊞.

- Åbn eventuelt ventilationsspjældene i siderne, og ret dem mod sideruderne.
- Hvis De samtidig ønsker varme til fødderne, skal kontakten til luftfordeling drejes om på .

Airconditionsystem

Ud over varme- og ventilationssystemets funktion omfatter airconditionsystemet:

= Køling
= Recirkulation

Køling

Kølingen fungerer kun med motoren i gang og blæseren tændt. Betjenes med knappen .

Airconditionsystemet afkøler og affugter (tørrer) luften, så snart udetemperaturen er lidt over frysepunktet. Der kan derfor dannes kondensvand, som ledes ud under bilen.

Spar på brændstoffet ved at slå kølingsenheden fra, så snart der ikke længere er brug for køling eller affugtning.

Recirkulation

Aktivering med knap .

⚠ Advarsel

Ved recirkulation kommer der praktisk talt ikke nogen luft ind udefra. Når kølingen er slået fra, stiger luftfugtigheden, og ruderne kan begynde at dugge. Kvaliteten af luften i kabinen falder, og det kan gøre personerne i bilen døsige.

Luftfordeling på : Recirkulation slås fra.

Maksimal køling

Åbn ruderne kortvarigt, så den varme luft hurtigt kan slippe ud.

- Slå kølingen til.
- Tænd for cirkulationssystemet
- Sæt kontakten til luftfordeling på .
- Sæt temperaturknappen på det koldeste niveau.
- Sæt blæserhastigheden på højeste niveau.
- Åbn alle ventilationsspjæld.

Afdugning og afisning af ruder

- Slå kølingen til.
- Sæt kontakten til luftfordeling på .
- Sæt temperaturknappen på det varmeste niveau.
- Sæt blæserhastigheden på højeste niveau.
- Tænd for el-bagruden .

- Åbn eventuelt ventilationsspjældene i siderne, og ret dem mod sideruderne.
- Hvis De samtidig ønsker varme til fødderne, skal kontakten til luftfordeling drejes om på .

Automatisk klimastyring

Betjeningselementer for:
- Luftfordeling
- Temperatur
- Blæserhastighed

= Køling
= Recirkulation
= Afdugning og afisning

El-bagrude ⇨ 35.

Den forvalgte temperatur reguleres automatisk. Ved automatisk drift regulerer blæserhastigheden automatisk luftstrømmen.

Automatisk drift

Grundlæggende indstillinger for maksimal komfort:
- Drej blæserkontakten over på **A**.
- Indstil kontakten til luftfordeling efter behov.
- Indstil temperaturen på det ønskede niveau.
- Slå kølingen til.
- Åbn alle ventilationsspjæld.

Luftfordeling

= Til kabinen og fodrummet
= Til kabinen
= Til forruden og de forreste sideruder
= Til forruden, de forreste sideruder og fodrummet
= Til fodrummet

Mellemstillinger er mulige.

Temperaturforvalg

Indstil temperaturknappen på den ønskede værdi. Mellemstillinger er mulige.

For ikke at forringe komforten ændres temperaturen kun lidt ad gangen.

I yderstillingerne sker der ingen regulering af temperaturen. Klimaanlægget arbejder med maksimal køle- eller varmeeffekt.

Den ønskede varmeeffekt opnås først, når motoren er blevet varm.

Blæserhastighed

Ved automatisk drift **A** regulerer blæserhastigheden automatisk luftstrømmen. Ved behov kan luftstrømmen reguleres manuelt.

Køling

Kølingen fungerer kun med motoren i gang og blæseren tændt. Betjenes med knappen .

Klimaanlægget køler og affugter (tørrer) den indstrømmende luft, når udetemperaturen er over en bestemt værdi. Der kan derfor dannes kondensvand, som ledes ud under bilen.

Spar på brændstoffet ved at slå kølingsenheden fra, så snart der ikke længere er brug for køling eller affugtning.

Recirkulation

Ventilationssystemets recirkulation betjenes ved at trykke på knappen .

⚠ Advarsel

Ved recirkulation kommer der praktisk talt ikke nogen luft ind udefra. Når kølingen er slået fra, stiger luftfugtigheden, og ruderne kan begynde at dugge. Kvaliteten af luften i kabinen falder, og det kan gøre personerne i bilen døsige.

Maksimal køling

Åbn ruderne kortvarigt, så den opvarmede luft hurtigt kan slippe ud.

- Slå kølingen til.
- Sæt kontakten til luftfordeling på .
- Indstil temperaturknappen på den ønskede værdi.
- Drej blæserkontakten over på **A**.
- Åbn alle ventilationsspjæld.

Den automatiske klimastyring afkøler automatisk til den forudindstillede værdi med maksimal køleydelse.

Når temperaturknappen er sat på den laveste indstilling, kører anlægget konstant med maksimal køleeffekt. Når klimaanlægget er slået til, skifter anlægget automatisk til recirkulation.

Afdugning og afisning af ruder

- Slå kølingen til.
- Tryk på knappen : Blæseren skifter i position **A** automatisk til maksimal hastighed, luften ledes mod forruden.
- Sæt temperaturknappen på det varmeste niveau.
- Tænd for el-bagruden .

Elektronisk klimastyring

Betjeningselementer for:

- Temperatur
- Luftfordeling og menuvalg
- Blæserhastighed

AUTO = Automatisk drift
= Recirkulation
= Afdugning og optøning

El-bagrude ⇨ 35.

Den forvalgte temperatur reguleres automatisk. Ved automatisk drift regulerer blæserhastigheden og luftfordelingen automatisk luftstrømmen.

Systemet kan tilpasses manuelt ved hjælp af knapperne for luftfordeling og luftstrøm.

Data vises på Info-Display. Indstillingsændringer vises i Info-Display som en kort indblænding.

Den elektroniske klimastyring kan kun betjenes, når motoren er i gang.

Af hensyn til en problemfri drift må føleren på instrumentbrættet ikke tildækkes.

Automatisk drift

Grundlæggende indstillinger for maksimal komfort:

- Tryk på knappen **AUTO**.
- Åbn samtlige ventilationsspjæld.
- **Klimaanlæg** tændt.
- Indstil ønsket temperatur.

Temperaturforvalg

Temperaturen kan indstilles til den ønskede værdi.

For ikke at forringe komforten ændres temperaturen kun lidt ad gangen.

Hvis den laveste temperatur indstilles, vises **Lo** i displayet, og den elektroniske klimastyring kører med maksimal køling.

Hvis den højeste temperatur indstilles, vises **Hi** i displayet, og den elektroniske klimastyring kører med maksimal opvarmning.

Blæserhastighed

Den valgte blæserhastighed angives med ✠ og et tal på displayet.

Hvis der slukkes for blæseren, deaktiveres også klimaanlægget.

For at vende tilbage til automatisk drift: Tryk på knappen **AUTO**.

Afdugning og afisning af ruder

Tryk på knappen , vises på displayet.

Temperatur og luftfordeling indstilles automatisk, og blæseren kører ved høj hastighed.

Tryk på knappen eller **AUTO** for at vende tilbage til automatisk drift.

Tænd for el-bagruden .

Manuelle indstillinger i Klima-menu

Indstillingerne af den elektroniske klimastyring kan ændres med drejeknappen i midten, med knapperne og via menuer, der vises på displayet.

Tryk på drejeknappen i midten for at fremkalde menuen. **Klima**-menuen vises på displayet.

De enkelte menupunkter markeres ved at dreje på drejeknappen i midten og vælges ved at trykke på den.

For at forlade en menu drejer man drejeknappen i midten om på **Tilbage** eller **Main** og bekræfter.

Luftfordeling

Drej på drejeknappen i midten. Menuen **Luftfordeling** fremkaldes. På displayet vises de mulige indstillinger for luftfordeling:

Foroven	=	Luftfordeling til forruden og de forreste sideruder
I midten	=	Luftfordeling til fører og passagerer
Forneden	=	Luftfordeling til fodrummet

Menuen **Luftfordeling** kan også fremkaldes via menuen **Klima**.

Retur til automatisk luftfordeling: Deaktiver den pågældende indstilling eller tryk på knappen **AUTO**.

Køling

I menuen **Klima** vælges menupunktet **AC**, og kølingen slås til og fra.

Klimaanlægget køler og affugter (tørrer) den indstrømmende luft, når udetemperaturen er over en bestemt værdi. Der kan derfor dannes kondensvand, som ledes ud under bilen.

Spar på brændstoffet ved at slå kølingsenheden fra, så snart der ikke længere er brug for køling eller affugtning. **Eco** vises på displayet.

Regulering af blæseren ved automatisk drift

Den normale funktion for blæseren i automatisk drift kan tilpasses.

Vælg menupunktet **Aut. ventilator** i menuen **Klima** og vælg den ønskede regulering.

Manuel recirkulation

Ventilationssystemets manuelle recirkulation betjenes ved at trykke på knappen .

⚠Advarsel

Ved recirkulation kommer der praktisk talt ikke nogen luft ind udefra. Når kølingen er slået fra, stiger luftfugtigheden, og ruderne kan begynde at dugge. Kvaliteten af luften i kabinen falder, og det kan gøre personerne i bilen døsige.

Klimaanlægsfunktion, uden at motoren er i gang

Når tændingen er afbrudt, kan den varme eller kulde, der er tilbage i systemet, bruges til klimastyring i kabinen.

Tryk på knappen **AUTO**, mens tændingen er slået fra. **Eftervirkning klimaanlæg til** vises kort på displayet.

Eftervirkning klimaanlæg vil køre i et begrænset stykke tid. Tryk på knappen **AUTO** for at afbryde.

Supplerende varmeapparat

Luftvarmer

Quickheat er en elektrisk, ekstra luftvarmer, der opvarmer kabinen hurtigere.

Kølevæskevarmer

Biler med dieselmotor har et dieseldrevet supplerende varmeapparat.

Ventilationsspjæld

Justerbare ventilationsspjæld

Når kølingsenheden er slået til, skal mindst ét ventilationsspjæld være åbent. Ellers kan fordamperen ise til på grund af manglende luftcirkulation.

Spjældet åbnes ved at dreje fingerhjulet til **I**.

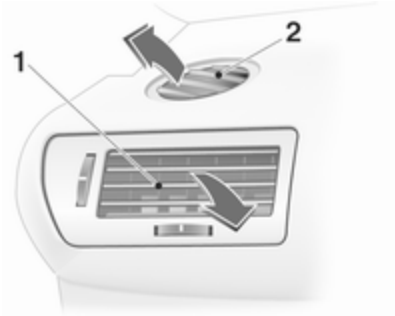

Indstil luftstrømmens retning ved at vippe og dreje lamellerne.

Spjældet lukkes ved at dreje fingerhjulet til **O**.

⚠ Advarsel
Fastgør ikke genstande til luftspjældenes lameller. Risiko for materiel skade og personskader ved en ulykke.

Faste ventilationsspjæld

Under forruden og de forreste sideruder samt i fodrummet er der anbragt yderligere ventilationsspjæld.

Vedligeholdelse

Luftindtag

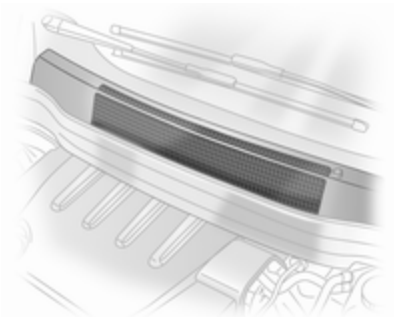

De udvendige luftindtag foran forruden skal holdes frie af hensyn til luftgennemstrømningen. Fjern eventuelle blade, snavs eller sne.

Pollenfilter

Pollenfilteret renser den luft, der kommer ind i bilen gennem luftindtaget, for støv, sod, pollen og sporer.

Regelmæssig brug

For at sikre konstant god funktion, skal sættes i gang nogle minutter en gang om måneden, uanset vejrforhold og årstid. Brug af kølefunktion er ikke mulig, hvis udetemperaturen er for lav.

Service

Af hensyn til den optimale kølevirkning anbefales det at kontrollere airconditionsystemet årligt, første gang tre år efter første indregistrering, herunder:

- Funktions- og tryktest
- Varmesystemets funktion
- Tæthedsprøve
- Kontrol af drivremme
- Rengøring af kondensator og kondensafløb
- Effektkontrol

Kørsel og betjening

Kørselstips 128
Start og betjening 128
Udstødning 130
Automatisk gearkasse 132
Manuel gearkasse 136
Automatiseret gearkasse 137
Bremser 141
Kørselskontrolsystemer 142
Cruise control 144
Registreringssystemer 145
Brændstof 146
Kørsel med påhæng 149

Kørselstips

Kontrol over bilen

Bilen må aldrig rulle af sted med slukket motor

Mange systemer fungerer ikke i denne situation (f.eks. bremseforstærker, servostyring). Kørsel på denne måde udgør en fare for både føreren og andre.

Pedaler

Der bør ikke ligge en tyk måtte under pedalen, da det vil bevirke, at hele pedalens vandring ikke kan udnyttes.

Start og betjening

Tilkørsel af ny bil

Foretag ingen unødvendige kraftige opbremsninger på de første ture med bilen.

Der kan udvikle sig røg under den første køretur som følge af, at voks og olie på udstødningssystemet fordamper. Efter den første tur bør man lade bilen stå et stykke tid i det fri. Undgå at indånde dampene.

I tilkøringsperioden kan brændstof- og motorolieforbruget være forhøjet.

Tændingslåsens stillinger

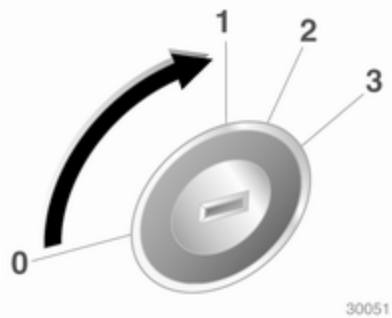

0 = Tænding fra
1 = Ratlås fri, tænding fra
2 = Tænding til, ved dieselmotor: forglødning
3 = Start

Start af motor

Start af motor med tændingslås

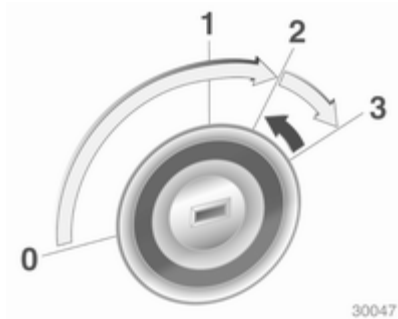

Træd koblingen og bremsen ned, sæt den automatiske gearkasse i **P** eller **N**, træd ikke på speederen; til forglødning ved dieselmotor drejes nøglen tilposition 2, indtil kontrollampen ⚯ slukkes, hvorefter nøglen drejes til position 3. Slip nøglen, når motoren går i gang.

Inden startproceduren gentages, eller hvis motoren skal standses: Drej nøglen tilbage på 0.

Start af motor med Start/Stop-knap

Den elektroniske nøgle skal være inde i bilen. Træd koblingen og bremsen ned, sæt den automatiske gearkasse i **P** eller **N**, træd ikke på speederen; til forglødning ved dieselmotor trykkes kort på knappen, bevæg rattet lidt for at frigøre ratlåsen, vent indtil kontrollampen ⚯ slukkes, hvorefter der trykkes på knappen i 1 sekund. Slip knappen, når motoren går i gang.

Hvis startproceduren skal gentages, eller der skal slukkes for motoren, trykker man på knappen igen.

Starte bilen ved lave temperaturer

Start af motoren uden ekstra varmere er muligt ned til -25 °C for dieselmotorer og -30 °C for benzinmotorer. Der kræves en motorolie med den korrekte viskositet, det korrekte brændstof, udført service og et tilstrækkeligt opladet batteri. Med temperaturer under -30 °C skal automatisk gearkasse og automatiseret gearkasse have en opvarmningsfase på ca. 5 minutter. Gearvælgeren skal være i position **P** henholdsvis **N**.

Påløbs-afbrydelse

Ved påløb, det vil sige kørsel med bilen i gear uden at træde på speederen, afbrydes brændstoftilførslen.

Parkering

- Bilen må ikke stilles på steder med let antændelig overflade. Der kan opstå brand som følge af de høje temperaturer fra udstødningen.
- Træk altid parkeringsbremsen uden at trykke på udløserknappen. Træk håndbremsen så meget som muligt ved en skråning eller en stigning. Træd samtidig på bremsepedalen for at reducere den nødvendige aktiveringskraft.
- Sluk for motor og tænding. Rattet drejes, indtil ratlåsen aktiveres.
- Hvis bilen holder på et plant underlag eller en stigning, sættes den i 1. gear, eller gearvælgeren sættes på **P**, inden tændingen slås fra. På en stigning drejes forhjulene desuden væk fra kantstenen.

  Hvis bilen holder på en skråning, sættes den i bakgear, eller gearvælgeren sættes på **P**, inden tændingen slås fra. Desuden drejes forhjulene ind mod kantstenen.
- Lås bilen og aktiver tyverisikringen og tyverialarmen.

Udstødning

⚠ Fare

Udstødningsgasser fra motorer indeholder kulilte, der er yderst giftig, og som samtidig er lugtfri og farveløs. Indånding af kulilte kan være livsfarligt.

Hvis der trænger udstødningsgasser ind i kabinen, skal De straks åbne alle vinduerne. Få fejlen og årsagen til den udbedret på et værksted.

Desuden skal De undgå at køre med åbent bagagerum, idet der kan trænge udstødningsgasser ind i bilen.

Dieselpartikelfilter

Dieselpartikelfiltersystemet filtrerer skadelige sodpartikler fra udstødningsgasserne. Systemet har en selvrensningsfunktion, der afvikles automatisk under kørslen. Filteret renses ved forbrænding af de bortfiltrerede sodpartikler ved høj temperatur.

Denne proces foregår automatisk ved bestemte kørselsforhold og kan vare op til 25 minutter. I dette tidsrum kan der være et højere brændstofforbrug. Der kan udvikles lugt og røg, hvilket er normalt.

Under visse kørselsforhold, f.eks. småture, kan systemet ikke rense sig selv automatisk.

Hvis filtret trænger til at blive renset, og de seneste kørselsforhold ikke har givet mulighed for automatisk rensning, blinker kontrollampen ⌀. Kør videre og hold omdrejningstallet over 2000 omdrejninger pr. minut. Skift evt. til et lavere gear. Rensningen af dieselpartikelfiltret startes.

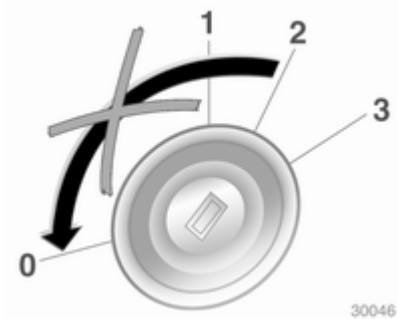

Vi anbefaler, at kørslen ikke afbrydes, og tændingen ikke afbrydes under rensningen.

Forsigtig
Hvis renseproceduren afbrydes mere end én gang, er der stor risiko for, at motoren kan tage alvorlig skade.

Rensningen foregår hurtigst ved høje omdrejningstal og høj belastning.

Kontrollampen ⌀ slukkes, så snart selvrensningsfunktionen er gennemført.

Katalysator

Katalysatoren reducerer de skadelige stoffer i udstødningsgassen.

Forsigtig

Andre brændstofkvaliteter end dem, der nævnes på side ⇨ 146, ⇨ 209 kan beskadige katalysatoren eller dele af elektronikken.

Uforbrændt benzin forårsager overophedning og skade på katalysatoren. De bør derfor undgå at aktivere starteren unødvendigt længe, at løbe tør for brændstof og at skubbe eller trække motoren i gang.

I tilfælde af tændingsfejl, ujævn motorgang, reduktion i motorydelsen eller andre usædvanlige problemer skal De så snart som muligt få fejlen og årsagen til den udbedret på et værksted. Kørslen kan om nødvendigt kortvarigt fortsættes med lav hastighed og med lavt omdrejningstal.

Automatisk gearkasse

Den automatiske gearkasse gør det muligt at skifte gear automatisk (automatisk gearfunktion) og i udførelsen med ActiveSelect desuden manuelt (manuel gearfunktion).

Geardisplay

Gearfunktionen eller det valgte gear vises på geardisplayet.

Gearvælger

P = Parkeringsposition. Forhjulene er blokeret. Må kun vælges, når bilen står stille og parkeringsbremsen er trukket

R = Bakgear, må kun vælges, når bilen holder stille

N = Neutral position

D = Automatgearfunktion med alle gear

Gearvælgeren kan kun flyttes ud af **P** eller **N**, når tændingen er slået til, og der trædes på fodbremsen (gearvælgerlås).

Når gearvælgeren er i **N**, aktiveres gearvælgerlåsen efter en forsinkelse, og kun hvis bilen holder stille.

I stillingerne **P** og **N** lyser kontrollampen ⊘ rødt i gearvælgerskalaen, når gearvælgeren er låst. Hvis gearvælgeren efter afbrydelse af tændingen ikke står i stilling **P**, blinker kontrollampen ⊘ og **P** i gearvælgerskalaen.

Tryk på knappen på gearvælgeren for at skifte til **P** eller **R**.

Når position **N** er valgt, trædes fodbremsen ned, eller parkeringsbremsen aktiveres inden start.

Træd ikke på speederen, når der vælges gear. Træd aldrig samtidigt på speeder og bremse.

Når bilen sættes i gear, og bremsen slippes, begynder bilen langsomt at køre fremad.

Gear 3, 2, 1

3, 2, 1 = Gearkassen skifter ikke højere end det valgte geartrin.

Tryk på knappen på gearvælgeren for at skifte til **3** eller **1**.

Vælg kun **3**, **2** eller **1**, hvis automatisk skift til højere gear skal undgås, eller der skal bremses kraftigere med motoren.

Bremsning med hjælp fra motoren

Udnyt motorens bremseeffekt ved at sætte i et lavere gear i ordentlig tid ved kørsel ned ad bakke.

"Rokning" af bilen

Kun hvis bilen er kørt fast i sand, mudder eller sne, må man forsøge at rokke bilen fri. Gearvælgeren skiftes frem og tilbage mellem **D** og **R**. Motorens omdrejningstal holdes så lavt som muligt, og man bør undgå at give gas rykvist.

Parkering

Træk parkeringsbremsen, sæt i **P**.

Tændingsnøglen kan kun tages ud, hvis gearvælgeren står i position **P**.

Manuel funktion

Flyt gearvælgeren fra stilling **D** til venstre og herefter fremad eller bagud.

+ = Skift til et højere gear

- = Skift til et lavere gear

Hvis der vælges et for højt gear i forhold til kørehastigheden, eller hvis der vælges et for lavt gear i forhold til kørehastigheden, gennemføres gearskiftet ikke.

Hvis motorens omdrejningstal er for lavt, skifter gearkassen automatisk til et lavere geartrin, hvis en bestemt hastighed er nået.

Ved høje omdrejningstal skiftes der ikke automatisk til et højere geartrin.

Af sikkerhedsmæssige årsager er kickdown også mulig i manuel funktion.

Elektroniske kørselsprogrammer

- Arbejdstemperaturprogrammet sørger efter koldstart for, at katalysatoren hurtigt når op på den nødvendige temperatur ved at øge omdrejningstallet.
- En automatisk skiftefunktion sætter automatisk i frigear, hvis bilen standses i et fremadgående gear.
- Adaptivprogrammer er programmer, som i tilpasser skift til andre gear efter kørselsforholdene, f.eks. ved kørsel med stor vægt eller på stigninger.
- Når Sport er aktiveret, skiftes der gear ved højere omdrejningstal (medmindre Cruise Control er sluttet til). Sport-program ⇨ 143.

Vinterprogram ❄

Ved problemer med igangsætning på glat vej aktiveres vinterprogrammet.

Aktivering ved udførelse uden manuel gearfunktion

Tryk på ❄-knappen med **P**, **R**, **N**, **D** eller **3** aktiveret. Bilen starter i 3. gear.

Aktivering ved udførelse med manuel gearfunktion

Tryk på knappen ❄ i automatisk gearfunktion. Afhængigt af vejens beskaffenhed starter bilen i 2. eller 3. gear.

Deaktivering

Vinterprogrammet deaktiveres ved:

- at trykke på knappen ❄ igen
- manuelt at vælge **2** eller **1**
- at skifte til manuel gearfunktion
- at afbryde tændingen
- for høj gearolietemperatur

Kickdown

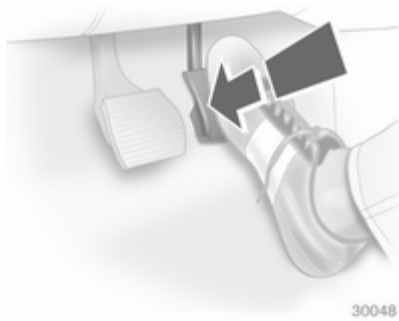

Hvis speederen trædes ned forbi modstanden, skiftes der til et lavere gear afhængigt af motorens omdrejningstal.

Fejl

Ved en fejl lyser ⚙. Gearet skifter ikke længere automatisk. Der kan køres videre med manuelt gearskift.

Få årsagen til fejlen udbedret af et værksted.

Udførelse uden manuel gearfunktion

2. gear kan ikke anvendes. Skift manuelt:

1 = 1. gear
2 = 3. gear
3, D = 4. gear

Udførelse med manuel gearfunktion

Kun det højeste gear er til rådighed. Afhængigt af fejlen kan geartrin 2 også vælges i manuel gearfunktion.

Strømafbrydelse

Ved en strømafbrydelse kan gearvælgeren ikke flyttes fra position **P** eller **N**.

Hvis batteriet er fladt, skal De bruge startkabler til at starte bilen med ⇨ 194.

Hvis strømafbrydelsen ikke skyldes, at batteriet er afladet, frigøres gearvælgeren ved at:

1. Træk parkeringsbremsen.
2. Afmonter afdækningen ved gearvælgeren fra midterkonsollen bagtil, vip den opefter og drej den mod venstre.

3. Skub den gule udløser fremefter med en skruetrækker og flyt gearvælgeren ud af **P**.
4. Monter afdækningen ved gearvælgeren på midterkonsollen igen.

Fornyet valg af **P** indebærer låsning igen. Få årsagen til strømtabet udbedret på et værksted.

Manuel gearkasse

Bilen sættes i bakgear, mens bilen står stille. Træd koblingen ned og vent i 3 sekunder, træk knappen på gearvælgeren op, og sæt i bakgear.

Hvis det ikke lykkes at sætte bilen i gear: Sæt gearvælgeren på frigear, slip koblingen helt, og træd på koblingen igen. Sæt derefter gearvælgeren i gear igen.

Lad ikke koblingen glide unødigt.

Træd altid koblingspedalen helt i bund. Lad i øvrigt ikke foden hvile på pedalen.

Forsigtig

Lad ikke hånden hvile på gearvælgeren under kørslen.

Automatiseret gearkasse

Automatiseret manuel gearkasse

Den automatiserede gearkasse Easytronic gør det muligt at skifte gear manuelt (manuel gearfunktion) eller automatisk (automatisk gearfunktion) og i begge tilfælde med automatisk koblingsbetjening.

Geardisplay

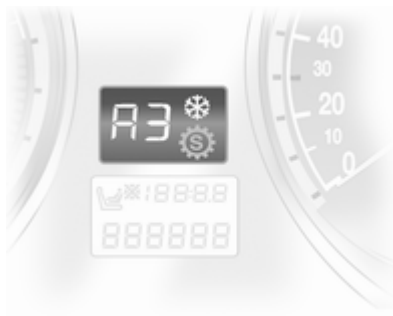

Visning af funktion og aktuelt gear.

Displayet blinker i nogle sekunder, hvis der skiftes til **A**, **M** eller **R**, mens motoren er i gang, og fodbremsen ikke er aktiveret.

Ved aktiveret vinterprogram lyser ❄.

Start af motor

Træd på bremsen, når motoren startes. Hvis der ikke trædes på fodbremsen, lyser kontrollampen ⊘ på instrumentbrættet. Samtidig blinker "N" på geardisplayet, og motoren kan ikke startes.

Motoren kan heller ikke startes, hvis alle stoplygterne er defekte.

Hvis bremsen er trådt ned, skifter gearkassen automatisk til **N**, når motoren startes. Dette kan medføre en kort forsinkelse.

Gearvælger

Gearvælgeren skal altid bevæges i den ønskede retning indtil anslag. Når den slippes, går den automatisk tilbage til midterstilling.

N = Frigear/neutralstilling.
A = Skift mellem automatisk og manuel gearfunktion. Geardisplayet viser A eller M.
R = Bakgear. Må kun vælges, når bilen står stille.
+ = Skift til et højere gear
- = Skift til et lavere gear

Igangsætning

Træd på bremsen og flyt gearvælgeren til A, + eller -. Gearkassen er nu i automatisk gearfunktion, og bilen står i første gear. Hvis der vælges R, skiftes til bakgear.

Når bremsen slippes, begynder bilen at køre.

Igangsætning uden at træde på bremsen er mulig, hvis der trædes på speederen umiddelbart efter, at bilen er sat i gear.

Træder man ikke på hverken speederen eller bremsen, står bilen ikke i gear, og A eller R blinker et øjeblik på displayet.

Standsning af bilen

Når bilen standses, skiftes der i A til første gear, og der kobles ud. I R forbliver bilen i bakgear.

Bremsning med hjælp fra motoren

Automatisk drift

Ved kørsel ned ad bakke skifter den automatiserede gearkasse først til højere gear ved højere omdrejningstal. Ved bremsning skifter funktionen rettidigt til et lavere gear.

Manuel gearfunktion

Udnyt motorens bremseeffekt ved at sætte i et lavere gear i ordentlig tid ved kørsel ned ad bakke.

"Rokning" af bilen

Kun hvis bilen er kørt fast i sand, mudder eller sne, må man forsøge at rokke bilen fri. Gearvælgeren skiftes frem og tilbage mellem R og A. Motorens omdrejningstal holdes så lavt som muligt, og man bør undgå at give gas rykvist.

Parkering

Træk parkeringsbremsen. Bilen bliver i det sidst valgte gear (visning på geardisplayet). I N er der ikke valgt noget gear.

Hvis gearvælgeren bevæges, efter at tændingen er afbrudt, skiftes der ikke gear i gearkassen.

Manuel funktion

Hvis der vælges et for højt gear i forhold til omdrejningstallet, eller hvis der vælges et for lavt gear i forhold til omdrejningstallet, gennemføres gearskiftet ikke. Det forhindrer, at motoren kører med for lave eller for høje omdrejninger.

Ved for lavt omdrejningstal skifter gearkassen automatisk til et lavere gear.

Ved for højt omdrejningstal skifter gearkassen kun automatisk til et højere gear ved kickdown.

Gearkassen skifter til manuel gearfunktion og skifter tilsvarende, hvis **+** eller **-** vælges i automatisk gearfunktion.

Elektroniske kørselssystemer

- Arbejdstemperaturprogrammet sørger efter koldstart for, at katalysatoren hurtigt når op på den nødvendige temperatur ved at øge omdrejningstallet.
- Adaptivprogrammer er programmer, som i tilpasser skift til andre gear efter kørselsforholdene, f.eks. ved kørsel med stor vægt eller på stigninger.
- Når Sport er slået til, forkortes skiftetiderne, og gearskiftet sker ved højere omdrejningstal (medmindre Cruise Control er aktiveret). Sport-program ⇨ 143.

Vinterprogram ❄

Ved problemer med igangsætning på glat vej aktiveres vinterprogrammet.

Aktivering

Tryk på ❄-knappen. Gearkassen skifter til automatisk gearfunktion. Bilen starter i 2. gear. Sport slås fra.

Deaktivering

Vinterprogrammet deaktiveres ved:

- at trykke på knappen ❄ igen
- at afbryde tændingen

- at skifte til manuel gearfunktion (når der skiftes tilbage til automatisk gearfunktion, aktiveres vinterprogrammet igen)
- ved for høj koblingstemperatur

Kickdown

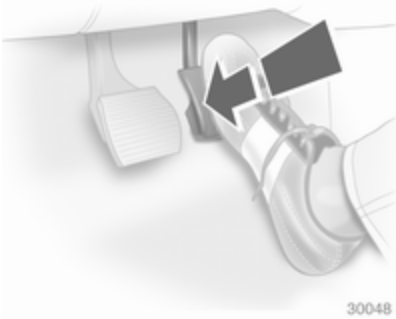

Hvis speederen trædes ned forbi modstanden, skiftes der til et lavere gear afhængigt af motorens omdrejningstal.

Ved kickdown er manuelt gearskifte ikke muligt.

Fejl

For at beskytte den automatiserede gearkasse tilkobles koblingen automatisk ved høje koblingstemperaturer.

Ved en fejl lyser ⚠. Kørslen kan fortsættes. Der kan ikke længere skiftes til manuel gearfunktion.

Hvis der vises **F** i geardisplayet, kan der ikke køres videre.

Få årsagen til fejlen udbedret af et værksted.

Strømafbrydelse

Der kan ikke kobles ud, hvis der sker en strømafbrydelse, og bilen står i gear. Bilen kan ikke køre overhovedet.

Hvis batteriet er fladt, skal De bruge startkabler til at starte bilen med ⇨ 194.

Hvis strømafbrydelsen ikke skyldes, at batteriet er afladet, søges hjælp på et værksted.

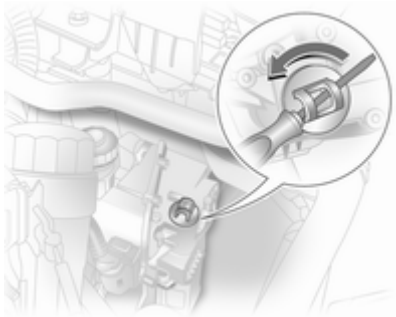

Hvis bilen skal trækkes væk fra trafikken, skal koblingen frigøres på følgende måde (kun for biler med 5-trins automatiseret gearkasse):

1. Træk parkeringsbremsen, og afbryd tændingen.
2. Åbn motorhjelmen ⇨ 156.
3. Rengør gearkassen omkring dækslet, så der ikke kommer snavs ned i åbningen, når dækslet tages af.
4. Løsn dækslet ved at dreje det, og løft det af.

5. Brug en kærvskruetrækker til at dreje indstillingsskruen, der sidder under dækslet, med uret, indtil den møder mærkbar modstand. Nu er koblingen frigjort.
6. Skru det rengjorte dæksel på igen. Dækslet skal slutte helt til.

På biler med 6-trins automatiseret gearkasse kan koblingen ikke frigøres. Hvis bilen skal flyttes, løftes bilen fortil, så den kan bugseres.

Forsigtig
Drej ikke forbi modstanden, da dette kan beskadige gearkassen.

Forsigtig
Bilen må ikke bugseres, og motoren må ikke startes, når koblingen er frigjort på denne måde, dog må bilen godt blive flyttet et lille stykke.

Søg straks hjælp på et værksted.

Bremser

Bremsesystemet har to uafhængige bremsekredse.

Hvis en bremsekreds svigter, kan bilen fortsat bremses med den anden bremsekreds. Men her begynder bremsekraften først, efter at pedalen er trådt et godt stykke længere ned. Det kræver betydeligt større kraft. Bremselængden øges. Søg hjælp på et værksted inden køreturen fortsættes.

Når motoren står stille, ophører bremseforstærkerens virkning, når man har trådt på bremsen én eller to gange. Bremsevirkningen forringes ikke af dette, men der kræves en betydeligt større kraft for at bremse. Dette skal man være særlig opmærksom på ved bugsering.

Kontrollampe ⇨ 93.

Blokeringsfri bremser

Blokeringsfri bremser forhindrer, at hjulene blokerer.

Regulering af bremsevirkningen ved ABS træder i funktion, så snart et hjul har tendens til blokering. Bilen kan hele tiden styres, selv under katastrofeopbremsning.

Regulering af bremsevirkningen ved ABS kan mærkes som en pulseren i bremsepedalen og ved reguleringslyde.

Optimal bremsevirkning opnås kun, hvis bremsepedalen under hele opbremsningen trædes kraftigt ned, også når pedalen pulserer. Trykket på pedalen må aldrig lettes.

Når man er begyndt at køre, gennemfører systemet en selvtest, som kan høres.

Kontrollampe ⇨ 94.

Adaptivt stoplys

Ved en kraftig opbremsning blinker alle tre stoplygter under ABS-reguleringen.

Fejl

⚠ Advarsel

Hvis der er en fejl i ABS-systemet, kan hjulene have tilbøjelighed til at blokere ved en brat opbremsning. Fordelene ved ABS-systemet virker ikke mere. Bilen kan ikke længere styres under kraftige opbremsninger og kan skride ud.

Få årsagen til fejlen udbedret af et værksted.

Parkeringsbremse

Træk altid parkeringsbremsen fast til uden at trykke på knappen, og så kraftigt som muligt på en skråning eller en stigning.

Parkeringsbremsen løsnes ved at trække håndtaget lidt op, trykke knappen ind og sænke håndtaget helt.

Ved at træde på fodbremsen samtidigt reduceres den kraft, der skal bruges til aktivering af parkeringsbremsen.

Kontrollampe ⓘ ⇨ 93.

Bremseassistent

Hvis bremsepedalen trædes hurtigt og hårdt ned, bremses der automatisk med maksimal bremsekraft (katastrofeopbremsning).

Så længe denne kraftige opbremsning skal vare, må trykket på bremsepedalen ikke slækkes. Sker det, vil bremsekraften automatisk blive reduceret.

Igangsætnings-assistent

Systemet hjælper med at forhindre utilsigtet bevægelse, når du kører af sted på skråninger.

Når fodbremsen slippes efter standsning på en skråning, er bremserne aktiveret i yderligere to sekunder. Bremserne udløses automatisk, så snart bilen begynder at accelerere.

Kørselskontrolsystemer

Elektronisk stabilitetsprogram

Det elektroniske stabiliseringsprogram (ESP®^{Plus}) regulerer bilens stabilitet under kørslen, uanset kørebanens beskaffenhed og dækkenes vejgreb. Systemet forhindrer også hjulspin.

I samme øjeblik bilen begynder at slingre (understyring/overstyring), reduceres motorydelsen, og hjulene bremses separat. Det giver langt større kontrol over bilen på glatte veje.

ESP®^{Plus} er driftsklar, når kontrollampen slukkes.

Når ESP®^{Plus} aktiveres, begynder at blinke.

⚠ Advarsel

Lad ikke dette sikkerhedselement friste Dem til at tage chancer, når De kører.

Afpas hastigheden efter vejforholdene.

Kontrollampe ⛐ ⇨ 94.

Deaktivering

ESP®Plus kan kobles fra, når Sport er valgt:

Hold **SPORT**-knappen nede i ca. 4 sekunder. Kontrollampen ⛐ lyser. Samtidig vises **ESPoff** i servicedisplayet.

⚠ Advarsel

Deaktiver aldrig ESP®Plus, hvis et RFT-dæk har mistet trykket.

Ved at trykke på knappen **SPORT** igen kobles ESP®Plus til igen. Desuden vises **ESPon** i servicedisplayet. Når tændingen sluttes til næste gang, er ESP®Plus aktiveret.

Sport-program ⇨ 143.

Interaktivt køresystem

IDSPlus kombinerer det elektroniske stabilitetsprogram (ESP®Plus) med antiblokeringssystemet (ABS) og den elektroniske dæmpningskontrol (CDC). Dermed opnås en høj grad af kørselsdynamik og sikkerhed.

Sportsprogram

Dæmpning og styring bliver mere direkte og giver en bedre kontakt med vejbanen. Motoren reagerer mere spontant på speederen.

Det automatiske gearskifte reagerer også mere spontant.

Kontrollampe **IDS+** ⇨ 95.

Aktivering

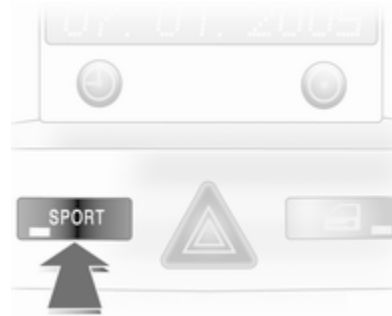

Tryk på knappen **SPORT**.

Kontrollampe ⚙ ⇨ 94.

Vinterprogrammet kan ikke aktiveres.

Deaktivering

Tryk kort på knappen **SPORT**. Når tændingen sluttes til næste gang, eller vinterprogrammet aktiveres, deaktiveres Sport.

Elektronisk dæmpningskontrol

CDC tilpasser hver enkelt støddæmpers dæmpning til de aktuelle kørselsforhold og vejens beskaffenhed.

Når Sport er aktiveret, tilpasses dæmpningen en mere sporty kørestil.

Kontrollampe **IDS+** ⇨ 95.

Automatisk niveauregulering

Ved kørsel tilpasses bilens bageste niveau automatisk i forhold til belastningen. Affjedring og frihøjde øges, hvilket forbedrer køreegenskaberne.

Den automatiske niveauregulering aktiveres, når bilen har kørt en vis strækning, afhængigt af belæsningstilstand og vejens beskaffenhed.

Ved funktionsforstyrrelser må der ikke køres med fuld last. Få årsagen til fejlen udbedret af et værksted.

Cruise control

Med Cruise Control-systemet kan enhver hastighed mellem ca. 30 og 200 km/t lagres og holdes konstant. Der kan forekomme afvigelser fra den lagrede hastighed ved kørsel op og ned ad bakke.

Af sikkerhedsgrunde kan Cruise Control-systemet først aktiveres, efter at der er blevet trådt én gang på fodbremsen.

Cruise Control bør ikke benyttes, hvor trafikforholdene ikke tillader konstant hastighed.

Ved automatgear eller automatiseret gearkasse må Cruise Control kun slås til i automatisk gearfunktion.

Kontrollampe ⌚ ⇨ 97.

Aktivering

Tryk let på knappen ⌚: Den aktuelle hastighed lagres og holdes.

Hastigheden kan sættes op ved at træde på speederen. Når speederen slippes, føres bilen automatisk tilbage til den lagrede hastighed.

Hastigheden forbliver lagret, indtil tændingen afbrydes.

Tryk let på knappen ⌚ ved en hastighed på mere end 30 km/t for at genoptage den lagrede hastighed.

Forøge hastighed

Ved tilsluttet Cruise Control holdes knappen ⌚ nede, eller der trykkes let på den flere gange. Hastigheden øges nu henholdsvis kontinuerligt eller trinvist lidt ad gangen.

Når knappen ⌚ slippes, lagres og holdes den aktuelle hastighed.

Reducere hastighed

Ved tilsluttet Cruise Control holdes knappen ⌚ nede, eller der trykkes let på den flere gange. Hastigheden reduceres nu henholdsvis kontinuerligt eller trinvist lidt ad gangen.

Når knappen ⌚ slippes, lagres og holdes den aktuelle hastighed.

Deaktivering

Tryk let på knappen O: Cruise Control deaktiveres.

Automatisk deaktivering:

- Kørehastighed under ca. 30 km/t
- Når der trædes på bremsen
- Når der trædes på koblingspedalen
- Gearvælger i **N**.

Registreringssystemer

Parkeringsassistent

Parkeringspiloten gør det lettere at parkere, idet den måler afstanden mellem bil og forhindringer. Det fritager dog ikke føreren for det fulde ansvar ved parkeringen.

Systemet består af fire ultralydsensorer i både for- og bagkofanger.

Kontrollampe **P** ⇨ 94.

Bemærkninger
Påmonterede dele i registreringsområdet forårsager fejl i systemet.

Aktivering

Når bilen sættes i bakgear, kobles systemet automatisk til.

Systemet kan også kobles til ved lav hastighed ved tryk på knappen P.

Når bilen nærmer sig en forhindring, udløses der en intervaltone. Intervallet bliver kortere, jo mindre afstanden til forhindringen bliver. Når afstanden er under 30 cm, lyder signalet konstant.

⚠ Advarsel

Uens reflekterende overflader fra genstande eller tøj samt udefra kommende lydkilder kan under visse omstændigheder medføre, at systemet ikke kan registrere forhindringer.

Deaktivering

Tryk på knappen P, hvis systemet skal kobles fra.

Systemet deaktiveres automatisk, når bakgearet ikke længere er indkoblet.

Anhængertræk

Hvis bilen er fabriksmonteret med anhængertræk, tager systemet automatisk højde for dette.

Ved kørsel med anhænger frakobles parkeringspiloten automatisk, når anhængerkablet sættes i stikket.

Brændstof

Brændstof til benzinmotorer

Brug kun blyfrit brændstof, som opfylder den europæiske standard EN 228 eller E DIN 51626-1 eller tilsvarende.

Motoren kan køre med E10-brændstof, der opfylder disse standarder. E10-brændstof indeholder op til 10 % bioethanol.

Brug brændstof med anbefalet oktantal ⇨ 209. Brugen af brændstof med lavere oktantal reducerer motorens ydeevne og drejningsmoment og øger benzinforbruget en smule.

Forsigtig

Brug ikke brændstof eller brændstofadditiver, som indeholder metalforbindelser så som manganbaserede tilsætninger. Dette kan medføre beskadigelse af motoren.

Forsigtig

Anvendelse af brændstof, der ikke opfylder EN 228 eller E DIN 51626-1 eller tilsvarende, kan medføre aflejringer eller motorskader og evt. have indvirkning på garantien.

Forsigtig

Brændstof med for lavt oktantal kan resultere i ukontrolleret forbrænding og skader på motoren.

Dieselbrændstof

Brug kun dieselbrændstof iht. EN 590.

I lande udenfor Den europæiske Union skal der anvendes euro-diesel med en svovlkoncentration på under 50 ppm.

Forsigtig

Anvendelse af brændstof, der ikke opfylder EN 590 eller lignende, kan medføre motoreffekttab, øget slitage eller motorskader og evt. have indvirkning på garantien.

Der må ikke anvendes dieselolie til brug i søfarten, varmeolie, Aquazole og lignende disel-vand-emulgeringer. Det er ikke tilladt at fortynde dieselolien med brændstof til benzinmotorer.

Brændstofpåfyldning

⚠ Fare

Før påfyldning stoppes motoren og eventuelle ekstra opvarmningssystemer med forbrændingskamre (kendes på mærkaten i tankklappen). Sluk mobiltelefoner.

Følg tankstationens betjenings- og sikkerhedsforskrifter, når der skal fyldes brændstof på.

⚠ Fare

Brændstof er brændbart og eksplosivt. Rygning forbudt. Undgå åben ild og gnister.

Hvis De kan lugte brændstof i bilen, skal De straks få udbedret fejlen og årsagen til den på et værksted.

Forsigtig

I tilfælde af forkert brændstof må tændingen ikke slås til.

Tankklappen sidder i højre side af bilen.

Tankklappen kan kun åbnes, når bilen er låst op. Træk i klappen ved fordybningen og åbn.

For at åbne skal du dreje dækslet langsomt til venstre

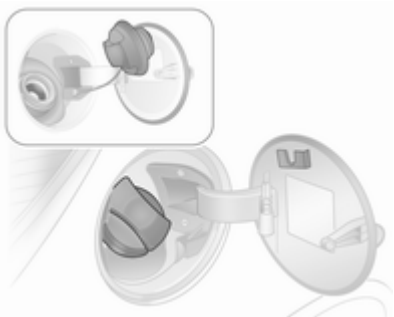

Tankdækslet hægtes på tankklappen, når der tankes.

For brændstofpåfyldning skal pumpedysen sættes helt ind og slås til.

Efter automatisk afbrydelse kan den fyldes op med maks. to doser brændstof.

Forsigtig

Tør straks overflødigt brændstof af.

For at lukke skal tankdækslet drejes til højre, indtil det klikker på plads.

Luk klappen og lad den gå i hak.

Tankdæksel

Kun det originale tankdæksel sikrer fuld funktion. Biler med dieselmotor har et specielt tankdæksel.

Brændstofforbrug - CO_2-emissioner

Brændstofforbruget ligger mellem 3,9 og 13,3 l/100 km.

CO_2-udledningen ligger mellem 119 og 228 g/km.

Generelt

Værdierne der gælder for din bil, fremgår af EØF-overensstemmelseserklæringen der følger med bilen, eller andre nationale registreringsdokumenter.

Bestemmelsen af brændstofforbruget er underkastet direktiv R (EF) nr. 715/2007 (henholdsvis den seneste version).

Direktivet indeholder desuden en angivelse af CO_2-emission.

Tallene må ikke opfattes som en garanti for det faktiske brændstofforbrug for en bestemt bil. Brændstofforbruget afhænger desuden i vid udstrækning af Deres køremåde og af vejforholdene.

Alle værdier gælder for EU-basismodellen med standardudstyr.

I beregningen af brændstofforbruget tages der højde for bilens egenvægt, som ligeledes beregnes i henhold til bestemmelserne i direktivet. Specialudstyr og tilbehør kan resultere i et let øget brændstofforbrug samt CO_2-emission og en lavere tophastighed.

Kørsel med påhæng

Generel information

Brug kun anhængertræk, der er tilladt til denne bil. Vi anbefaler at lade eftermontering af et sådant foretage af et værksted. Der skal eventuelt foretages ændringer på bilen, der berører kølesystem, varmeskjold og andet udstyr.

Der må ikke monteres anhængertræk på biler med Z 20 LEH-motor.

Ved montering af anhængertræk kan det ske, at trækøjets åbning dækkes til. Skulle dette være tilfældet, skal man anvende stangen med koblingskugle til anhængeren. Stangen med koblingskugle skal altid opbevares i bilen.

Monteringsmål for fabriksmonteret anhængertræk ⇨ 245.

Kørselsforhold og tips til kørsel med påhæng

Husk at smøre koblingskuglen, før tilkobling af en anhænger. Dette gælder dog ikke, hvis der benyttes en stabilisator til dæmpning af slingrebevægelser, som påvirker koblingskuglen.

Hvis der er tale om anhængere, der ikke kører stabilt, samt anhængere med en tilladt totalvægt på over 1.300 kg (sedan)/1.200 kg (station wagon), må hastigheden ikke overskride 80 km/t. Det anbefales at bruge en stabilisator.

Hvis anhængeren begynder at slingre, skal De sætte hastigheden ned. Forsøg ikke at dreje rattet i modsat retning. Brems hårdt op, hvis det bliver nødvendigt.

Ved kørsel ned ad bakke skal man køre i samme gear som ved kørsel op ad bakke, og der køres med omtrent samme hastighed.

Indstil dæktrykket til værdien for fuld last ⇨ 229.

Kørsel med påhæng

Anhængervægt

Den tilladte anhængervægt er en model- og motorafhængig maksimumværdi, som ikke må overskrides. Den faktiske anhængervægt er forskellen mellem den faktiske samlede vægt af anhængeren og det faktiske kugletryk for anhængeren.

Den tilladte anhængervægt står i bilens papirer. Generelt er den gældende for stigninger op til maks. 12%.

Den tilladte anhængervægt gælder op til den angivne stigning og op til en højde på 1.000 meter over havet. Da motorydelsen falder i med stigende højde, fordi luften bliver tyndere, og bilens evne til at klare derfor stigninger falder, nedsættes vogntogets tilladte totalvægt med 10 % for hver 1.000 meters stigning. Når der køres på veje med mindre stigninger (mindre end 8 %, f.eks. på motorveje), behøver vogntogets totalvægt ikke at blive reduceret.

Vogntogets tilladte totalvægt må ikke overskrides. Vogntogets tilladte totalvægt er angivet på typeskiltet ⇨ 205.

Kugletryk

Kugletrykket er den kraft, hvormed anhængeren trykker på koblingskuglen. Kugletrykket kan ændres ved at fordele vægten anderledes under lastning af anhængeren.

Det højst tilladte kugletryk (75 kg) står på anhængertrækkets typeskilt og i bilens papirer. Vær altid opmærksom på kugletrykket, især i forbindelse med tunge anhængere. Kugletrykket må aldrig være mindre end 25 kg.

Bagakseltryk

Når anhængeren er koblet til den trækkende bil, og denne er fuldt lastet, må det tilladte tryk på bagakslen (se typeskiltet eller bilens papirer) overskrides med 65 kg og den tilladte totalvægt med 45 kg for sedanens vedkommende. På station wagonmodellen må det tilladte bagakseltryk overskrides med 60 kg og den tilladte totalvægt med 30 kg. Hvis det tilladte bagakseltryk overskrides, må der højst køres 100 km/h.

Anhængertræk

Forsigtig
Ved kørsel uden anhænger skal kuglestangen afmonteres.

Placering af kuglestang

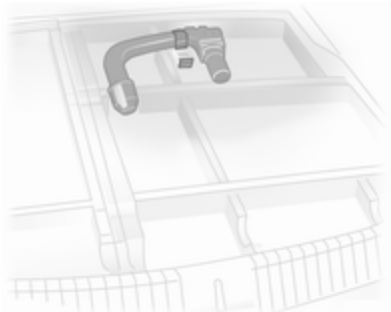

På sedan-modeller ligger kuglestangen i en pose, der er fastgjort i bagagerummets lastboks med en strop. På station wagon-modeller er kuglestangen fastgjort med en strop i et rum i reservehjulsfordybningen i bagagerummet.

Montering af kuglestangen

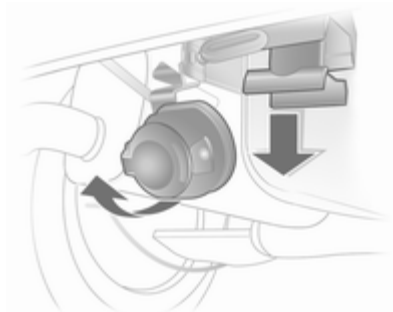

Vip stikdåsen ned. Fjern proppen, der dækker monteringshullet til kuglestangen, og læg den i bagagerummet.

Kontrol af kuglestangens spænding

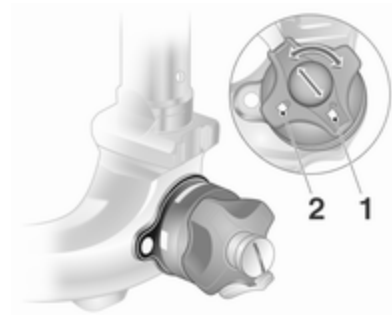

- Den røde markering på drejegrebet skal være ud for den hvide markering på kuglestangen.
- Spalten mellem drejegreb og kuglestang skal være ca. 4 mm.
- Nøglen i låsen skal være i position 🔓 (**1**).

Ellers skal kuglestangen spændes, inden den sættes i:

- Lås kuglestangen op ved at dreje nøglen til position 🔓 (**1**)

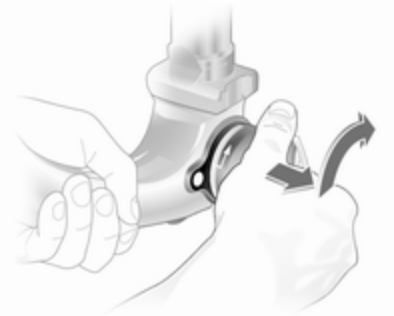

- Drej drejehåndtaget i udtrukket tilstand mod højre indtil anslag.

Montering af kuglestangen

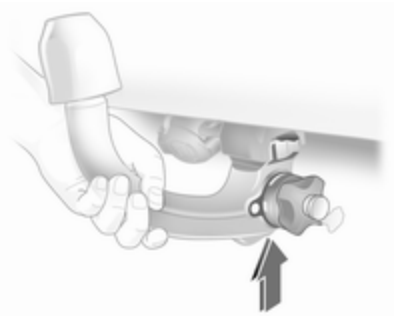

Før den spændte kuglestang ind i holderen og tryk den opad med en fast bevægelse, indtil den går hørbart i indgreb.

Drejehåndtaget klikker automatisk tilbage i udgangspositionen og ligger an mod kuglestangen uden spalte.

⚠Advarsel

Undgå at røre ved drejehåndtaget, når det sættes i.

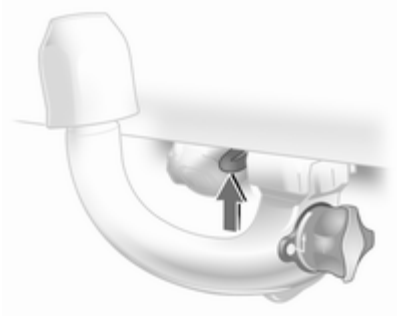

Lås kuglestangen ved at dreje nøglen til position 🔒 (**2**). Tag nøglen ud og luk afdækningen.

Øje til stopkabel

Stopkablet hægtes på øjet.

Kontroller at kuglestangen er monteret korrekt

- Den grønne markering på drejegrebet skal være ud for den hvide markering på kuglestangen.
- Mellem drejegreb og kuglestang må der ikke være nogen spalte.
- Kuglestangen skal være i indgreb i holderen.
- Kuglestangen skal være låst og nøglen taget ud.

⚠Advarsel

Det er kun tilladt at køre med anhænger, hvis kuglestangen er monteret korrekt. Hvis kuglestangen ikke kan monteres korrekt, søges hjælp på et værksted.

Afmontering af kuglestangen

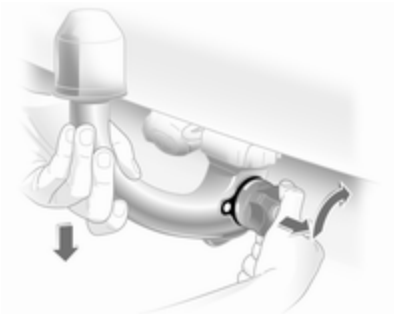

Luk beskyttelsesklappen op og drej nøglen til position 🔓 (**1**) for at låse kuglestangen op.

Drej drejehåndtaget i udtrukket tilstand mod højre indtil anslag. Træk kuglestangen ned og ud.

Isæt proppen, der dækker monteringshullet. Klap stikdåsen ind.

Anhænger-stabiliseringsassistent (TSA)

Hvis systemet registrerer en stærkt slingrende bevægelse, bliver motorens ydelse reduceret, og vogntoget bremses behersket, indtil den slingrende bevægelse hører op.

TSA er en funktion i det elektroniske stabiliseringsprogram (ESP®Plus) ⇨ 142.

Pleje af bilen

Generelt 154
Kontrol af bilen 155
Udskiftning af pærer 161
Elektrisk system 175
Bilens værktøj 182
Hjul og dæk 182
Starthjælp 194
Kørsel med påhæng 195
Kosmetisk pleje 197

Generelt

Tilbehør og ændring af bilen

Vi anbefaler, at der bruges originale reservedele og tilbehør samt dele, der er udviklet specifikt til den pågældende bilmodel. Vi kan ikke vurdere og heller ikke stå inde for driftsikkerheden af andre produkter - heller ikke selv om disse eventuelt er blevet godkendt af offentlige myndigheder eller på anden vis er blevet godkendt.

Der må ikke foretages ændringer af det elektriske system, som for eksempel indgreb i de elektroniske styreenheder (chiptuning).

Forsigtig
Hvis bilen transporteres på et tog eller bjærgningskøretøj kan stænklapperne beskadiges.

Oplagring af bilen

Længere tids stilstand

Hvis bilen ikke skal bruges i flere måneder, skal følgende foretages:

- Bilen vaskes og voksbehandles.
- Få voksbehandlingen i motorrummet og på undervognen kontrolleret.
- Tætningslister rengøres og konserveres.
- Fyld brændstoftanken helt op.
- Motorolien skiftes.
- Sprinklervæskebeholderen tømmes.
- Kontroller kølevæsken.
- Dæktrykket indstilles til det specificerede tryk for fuld last.
- Stil bilen i et tørt rum med god ventilation. Sæt bilen i første gear eller bakgear, eller sæt gearvælgeren i **P**. Sørg for at bilen ikke kan begynde at rulle.
- Parkeringsbremsen må ikke aktiveres.

- Åbn motorhjelmen, luk alle døre og lås bilen.
- Afmonter polklemmen på batteriets minuspol. Vær opmærksom på at alle systemer ikke fungerer, f.eks. tyverialarmen.

Ibrugtagning af bilen efter længere tids pause

Før bilen tages i brug igen, skal følgende foretages:

- Polklemmen monteres på minuspolen på bilens batteri. Elektronikken til de el-betjente ruder aktiveres.
- Dæktrykket kontrolleres.
- Sprinklervæskebeholderen fyldes op.
- Motoroliestanden kontrolleres.
- Kølevæskestanden kontrolleres.
- Nummerpladen monteres eventuelt.

Genbrug af bilen

Informationer om genbrugsvirksomheder for biler og genbrug af biler kan ses på vores webside. Dette arbejde må kun udføres af en autoriseret genbrugsvirksomhed.

Kontrol af bilen

Arbejde på bilen

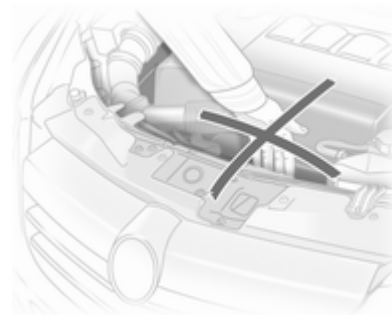

⚠ Advarsel

Foretag kun kontroller i motorrummet, når tændingen er afbrudt.

Køleblæseren kan køre, selv om tændingen er afbrudt.

⚠ Fare

Tændingsanlægget og xenonforlygterne arbejder med meget høje spændinger. Undgå berøring.

Hætten til motorolien, hætten til kølevæsken, hætten til sprinklervæsken samt grebet på oliepinden er alle gule, så de er lette at finde.

Motorhjelm

Åbning

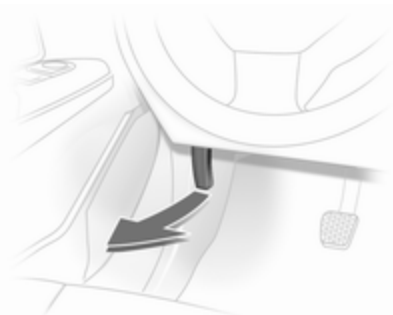

Træk i grebet og før det tilbage til udgangspositionen.

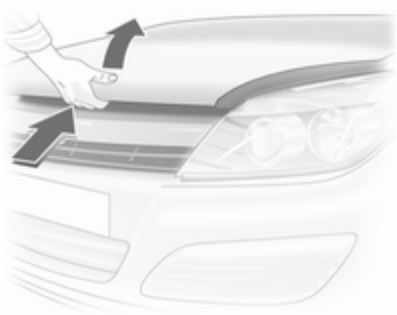

Tryk sikringshåndtaget op og åbn motorhjelmen.

Luftindtag ⇨ 127.

Understøt motorhjelmen.

Lukning

Sæt støttestangen fast i holderen igen, inden motorhjelmen lukkes.

Sænk motorhjelmen og lad den falde i lås ved sin egen vægt. Kontroller, at den sidder fast.

Motorolie

Kontroller motoroliestanden med jævne mellemrum manuelt for at forhindre skader på motoren. Kontroller at der anvendes den specificerede olie. Anbefalede væsker og smøremidler ⇨ 202.

Kontrollen skal foretages med bilen på et vandret underlag. Motoren skal være driftsvarm og have været standset i mindst 5 minutter.

Træk oliemålepinden op, tør den af, og stik den helt ned til anslag ved håndtaget. Træk den op igen og aflæs motoroliestanden.

Stik målepinden helt ned til anslag ved håndtaget og drej en halv omgang.

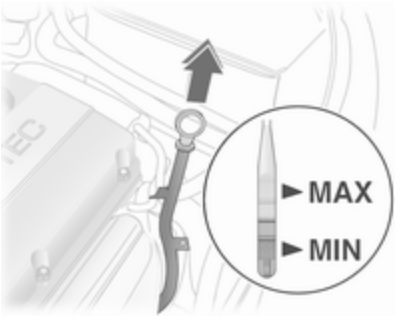

Afhængig af motoren anvendes der forskellige oliemålepinde.

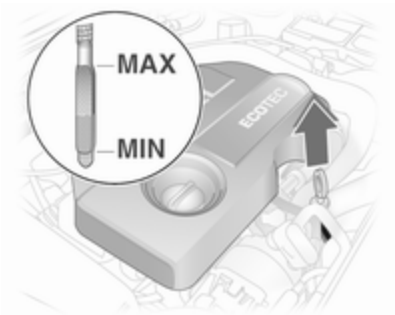

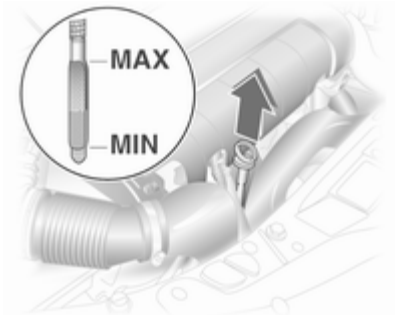

Der skal senest påfyldes motorolie, når oliestanden er sunket til lige over påfyldningsmærket **MIN**.

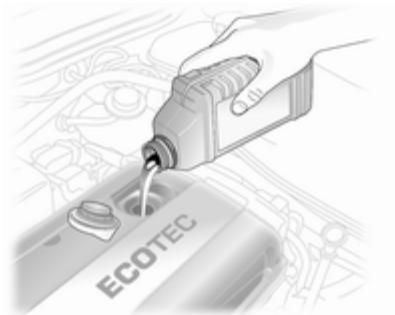

Vi anbefaler, at man bruger samme motoroliekvalitet, som blev brugt ved sidste olieskift.

Oliestanden må ikke komme over det øverste mærke **MAX** på målepinden.

Forsigtig
Overskydende motorolie skal aftappes eller udsuges.

Kapacitet ⇨ 228.

Sæt dækslet lige på og spænd det.

Kølevæske

Kølevæske yder beskyttelse mod frost ned til ca. -28 °C.

Forsigtig
Brug kun godkendte frostvæsker.

Kølevæskestand

Forsigtig

For lav kølevæskestand kan medføre skader på motoren.

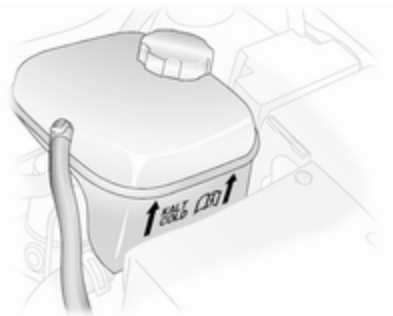

Hvis kølesystemet er koldt, skal kølevæsken stå lidt over markeringen **KALT/COLD**. Ved lavere niveau efterfyldes.

⚠Advarsel

Lad motoren køle af, inden De fjerner dækslet. Tag dækslet forsigtigt af, så trykket lettes langsomt.

Efterfyld med frostvæske. Hvis der ikke kan fås frostvæske, bruges rent vand eller destilleret vand. Dækslet skrues fast på. Få frostbeskyttelsen kontrolleret og få årsagen til kølevæsketabet udbedret på et værksted.

Sprinklervæske

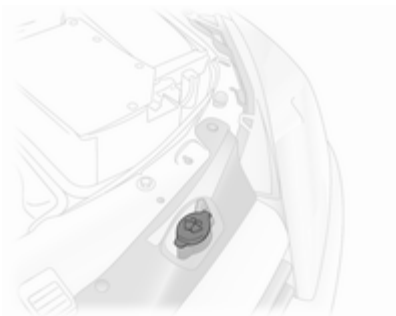

Fyld rent vand på iblandet en passende mængde ruderens, som indeholder frostvæske.

Bremser

Bremsebelægninger, der er slidt tynde, forårsager en "hvinende" lyd. Det er muligt at køre videre, men bremsebelægningerne skal udskiftes snarest.

Med nye bremsebelægninger anbefales det ikke at foretage kraftige opbremsninger på de første ture med bilen.

Bremsevæske

⚠Advarsel

Bremsevæske er giftig og ætsende. Undgå kontakt med øjne, hud, tøj og lakerede overflader.

Bremsevæskestanden skal være mellem **MIN** og **MAX**.

Ved efterfyldning skal man sørge for yderste renlighed, da urenheder i bremsevæsken kan føre til fejl i bremsesystemet. Få årsagen til bremsevæsketabet udbedret på et værksted.

Brug kun godkendte bremsevæsker af høj kvalitet til bilen. Bremse- og koblingsvæske ⇨ 158.

Batteri

Bilens batteri er vedligeholdelsesfrit, hvis kørselsprofilen tillader tilstrækkelig ladning af batteriet. Korte ture og hyppige motorstarter kan aflade batteriet. Undgå at bruge unødvendige elektriske forbrugere.

Batterier hører ikke hjemme i husholdningsaffaldet. De skal afleveres i hertil indrettede indsamlingskasser eller på genbrugsstationer.

Hvis bilen ikke bliver brugt i mere end 4 uger, kan batteriet blive afladet. Afmonter polklemmen på batteriets minuspol.

Tilslutning og afbrydelse af batteriet må kun ske med afbrudt tænding.

Afladningssikring ⇨ 119.

Advarselsmærkat

Symbolernes betydning:

- Ingen gnister, åben ild eller tobaksrygning.
- Beskyt altid øjnene. Eksplosiv gas kan fremkalde blindhed og personskader.
- Opbevar batteriet utilgængeligt for børn.
- Batteriet indeholder svovlsyre, som kan fremkalde blindhed og alvorlige forbrændinger.

- Se instruktionsbogen for yderligere oplysninger.
- Der kan være eksplosiv gas i nærheden af batteriet.

Udluftning af brændstofsystem

Hvis tanken har været kørt tør, skal dieselbrændstofsystemet udluftes. Tændingen slås til tre gange i 15 sekunder ad gangen. Derefter tørnes motoren i højst 40 sekunder. Fremgangsmåden må tidligst gentages efter 5 sekunder. Hvis motoren så alligevel ikke starter, søges hjælp på et værksted.

Udskiftning af viskerblade

Serviceposition for forrudeviskere

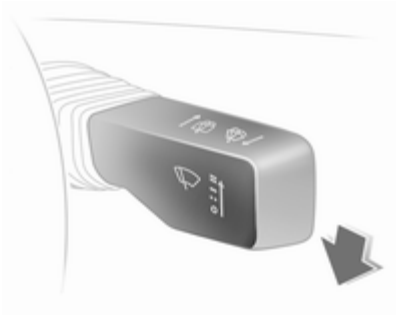

Afbryd tændingen uden at tage tændingsnøglen ud eller åbne førerdøren.

Inden for 4 sekunder trykkes viskerarmen ned. Slip viskerarmen, når viskerne står lodret.

Viskerblade på forruden

Løft viskerarmen, vip viskerbladet til en vinkel på 90° i forhold til viskerarmen og tag det af til siden.

Viskerblad på bagruden

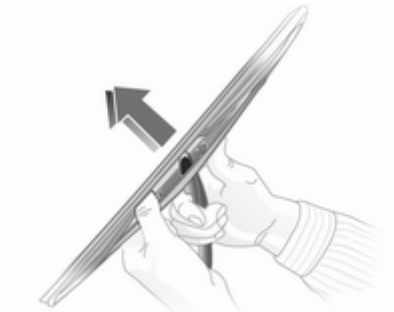

Løft viskerarmen. Løsn viskerbladet og tag det af.

Udskiftning af pærer

Afbryd tændingen og afbryd den pågældende kontakt eller luk dørene.

Tag kun fat om soklen på den nye pære! Rør ikke ved pæreglasset med bare fingre.

Anvend kun samme pæretype til udskiftning.

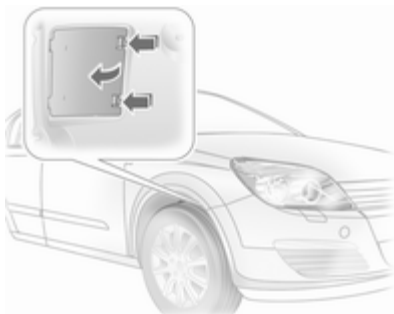

Udskiftning af pære i de yderste forlygter foretages gennem åbninger i forreste hjulkasse: drej hjulet, så der bliver adgang, frigør låsen, og tag dækslet af.

Ved udskiftning af pærer fra motorrummet trækkes luftslangen ud af luftfilteret i højre side. I venstre side trækkes stikket på sikringsboksen af.

Halogenforlygter

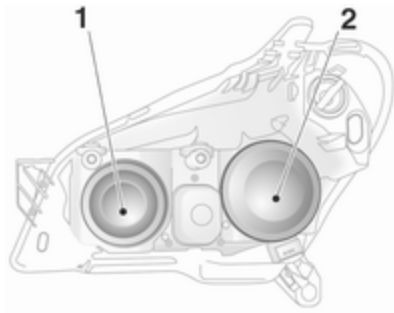

Forlygterne har separate systemer for fjernlys **1** (inderste pærer) og nærlys **2** (yderste pærer).

Nærlys

1. Udskift pærerne gennem åbningen i forreste hjulkasse.

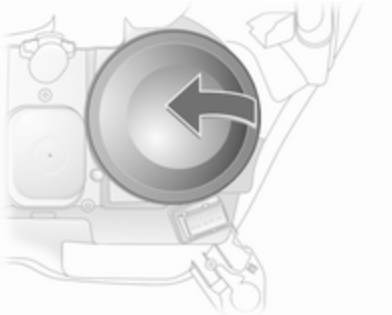

2. Træk dækslet **2** af.

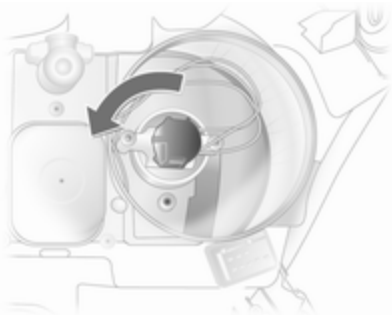

3. Drej pæreholderen mod uret, indtil den er løsnet. Tag pæreholderen med pæren ud af reflektoren.

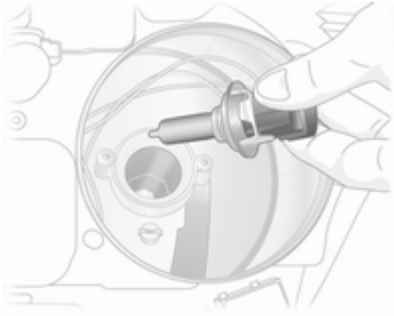

4. Træk pæren ud af pæreholderen og sæt en ny pære i holderen.

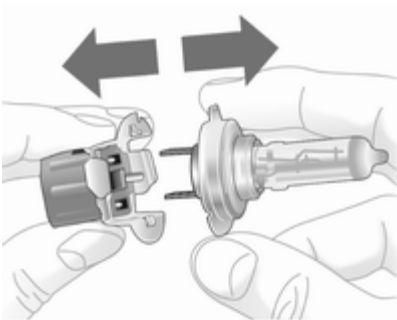

5. Før pæreholderen ind i reflektoren på en sådan måde, at de to gribere på pæreholderen befinder sig ud for de to udsparinger i reflektoren.
6. Drej pæreholderen med uret, indtil den ikke kan komme længere.
7. Sæt dækslet, der beskytter forlygten, på.
8. Dækslet sættes på over åbningen i hjulkassen.

Fjernlys

1. Pærerne nås gennem motorrummet.

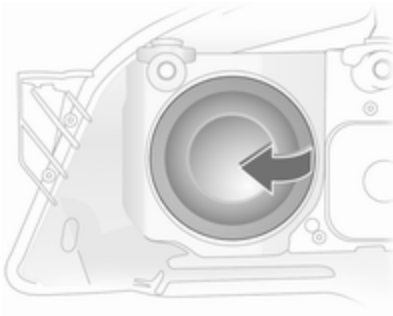

2. Tag dækslet, der beskytter forlygten **1**, af.
3. Tag stikket af pæren.

4. Fjedertrådsbøjlen klikkes ud af holderen ved at trykke den fremad og derefter dreje den nedad.
5. Tag pæren ud af reflektorhuset.
6. Når den nye pære skal sættes i, føres tapperne ind i reflektorens udsparinger, og fjedertrådsbøjlen klikkes i.
7. Saml stik og pære igen.
8. Sæt dækslet, der beskytter forlygten, på.

Positionslys

1. Pærerne nås gennem motorrummet.

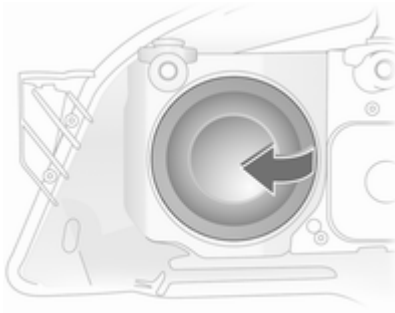

2. Tag dækslet, der beskytter forlygten **1**, af.

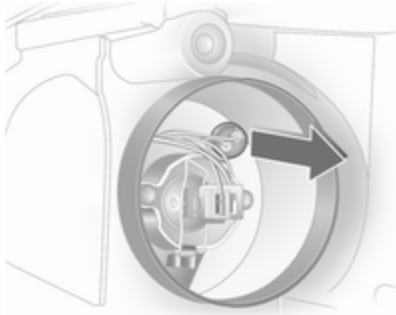

3. Tag pæreholderen til parkeringslyset ud af reflektoren.

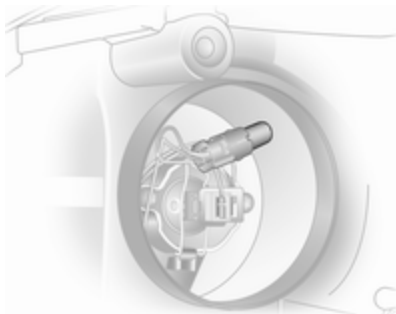

4. Tag pæren ud af fatningen og sæt en ny pære i.
5. Sæt holderen i reflektoren. Sæt dækslet, der beskytter forlygten, på igen.

Xenon-forlygter

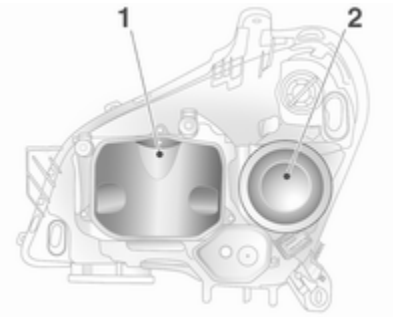

Forlygterne har separate systemer for nærlys 1 (inderste pærer) og fjernlys 2 (yderste pærer).

Nærlys

⚠ Fare

Nærlyset arbejder ved ekstremt høj elektrisk spænding. Undgå berøring. Få pærerne udskiftet på et værksted.

Fjernlys

1. Udskift pærerne gennem åbningerne i hjulkasserne.

2. Tag beskyttelsesdækslet af.

3. Drej venstre pæreholder indtil den er løsnet.

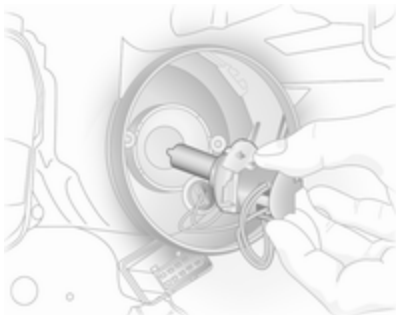

4. Tag pæreholderen med pære ud af reflektoren.

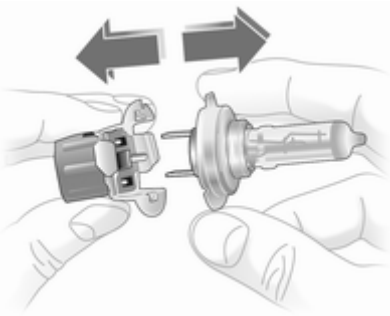

5. Træk pæren ud af pæreholderen.
6. Isæt en ny pære så de to tapper på pæreholderen går i indgreb i fordybningerne på reflektoren.
7. Drej pæreholderen med uret, indtil den ikke kan komme længere.
8. Sæt beskyttelsesdækslet på plads og luk.

Positionslys

1. Udskift pærerne gennem åbningerne i hjulkasserne.
2. Aftag dækslet, der beskytter forlygten.

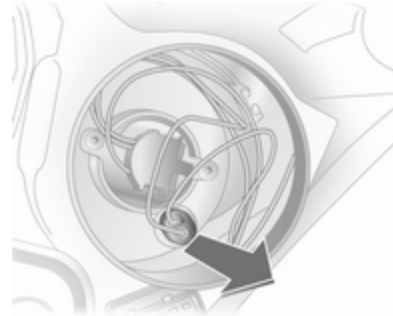

3. Tag fatningen til parkeringslyset ud af reflektoren.

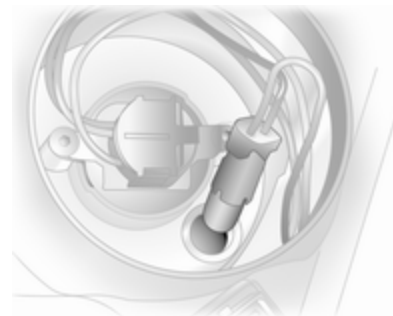

4. Tag pæren ud af fatningen og sæt en ny pære i.
5. Sæt holderen i reflektoren. Sæt beskyttelsesdækslet på plads og luk.

Tågelygter

Få pærerne udskiftet på et værksted.

Forreste blinklys

1. Udskift pærerne gennem åbningen i hjulkassen.

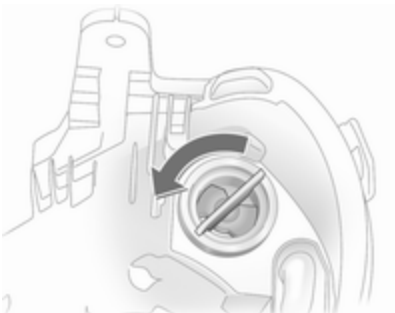

2. Drej pæreholderen mod uret, indtil den er løsnet.

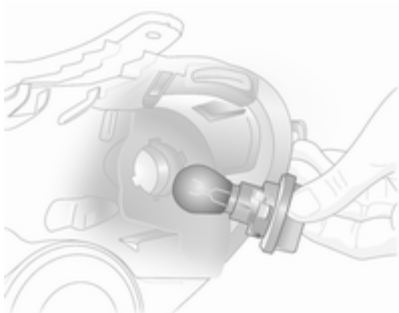

3. Skub pæren lidt ind i fatningen, drej den mod uret, tag den ud og sæt en ny pære i.
4. Sæt pæreholderen i reflektoren og drej den med uret, indtil den låser fast.

Baglygter

5-dørs sedan

1. Pærerne i højre side skiftes ved at benytte en mønt til at åbne låsen og vippe afdækningen ned.

   Pærerne i venstre side skiftes ved at benytte en mønt til at dreje begge låse og vippe afdækningen ned ⇨ 179.
2. Træk stikket ud af pæreholderen.

3. Fastgøringsmøtrikkerne løsnes med en hjulnøgle og skrues af med håndkraft. Værktøjssæt ⇨ 182.

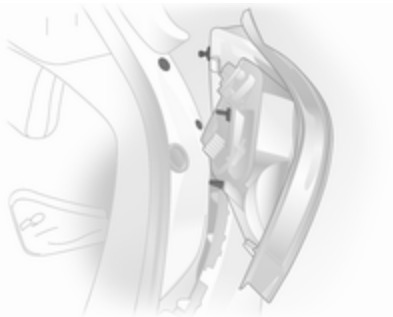

4. Træk lygtehuset ud mod bagenden.

5. De tre skruer skrues af med en skruetrækker. Tryk låsefligene på ydersiden af pæreholderen indefter og tag pæreholderen ud.

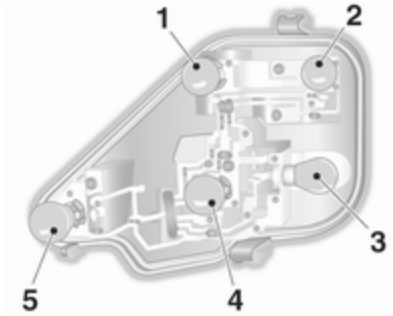

6. Tag pæren ud og sæt en ny pære i.

   Baklygtepære (**1**)

   Blinklyspære (**2**)

   Baklygtepære/stoplygtepære (**3**)

   Baklygtepære (**4**)

   Tågelygtepære, evt. kun i den ene side (**5**)

7. Sæt pæreholderen på plads i lygtehuset og kontroller, at det går korrekt i indgreb.

8. Kontroller at tætningerne sættes på pæreholder og fastgørings-skruer.
9. Isæt pærehuset i karrosseriet, idet tappen og kuglebolten sættes i indgreb i fordybningerne. Spænd fastgøringsmøtrikkerne med en hjulnøgle. Sæt stikket i. Luk af-dækningen og sæt den i indgreb.

3-dørs sedan

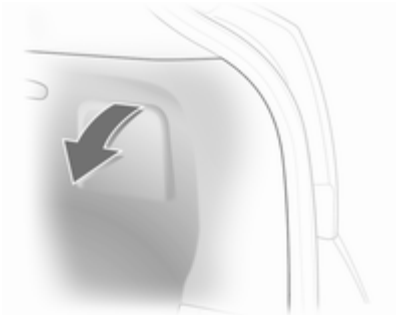

1. Når pærerne skal skiftes, vippes afdækningen ned.
2. Træk stikket ud af pæreholderen.

3. Fastgøringsmøtrikkerne løsnes med en hjulnøgle og skrues af med håndkraft. Værktøjssæt ⇨ 182.

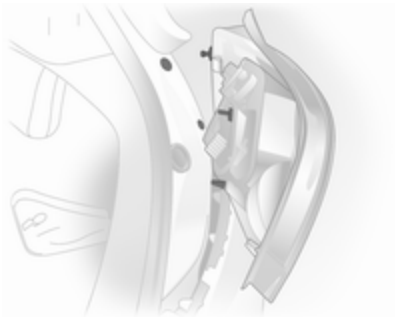

4. Træk lygtehuset ud mod bagenden.

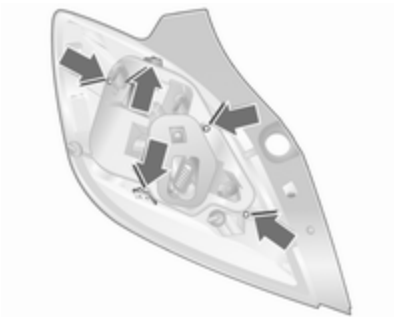

5. Afmonter tætningen fra fastgøringsbolten. Tryk de tre låseflige på ydersiden af pæreholderen udefter og tag pæreholderen ud.

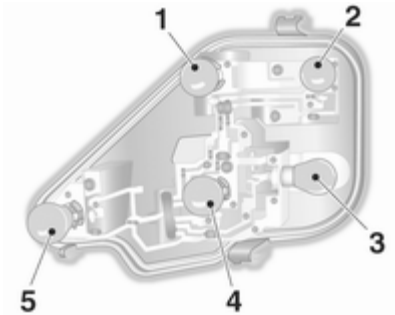

6. Tag pæren ud og sæt en ny pære i.

   Baklygtepære (**1**)

   Blinklyspære (**2**)

   Baklygtepære/stoplygtepære (**3**)

   Baklygtepære (**4**)

   Tågelygtepære, evt. kun i den ene side (**5**)

7. Sæt pæreholderen på plads i lygtehuset og kontroller, at det går korrekt i indgreb.

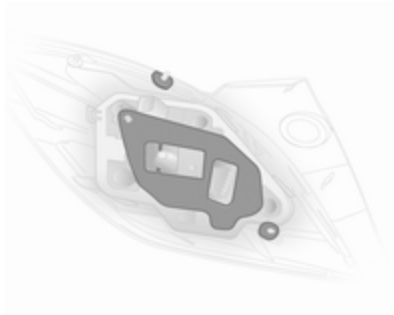

8. Kontroller at tætningerne sættes på pæreholder og fastgørings-skruer.
9. Isæt pærehuset i karrosseriet, idet tappen og kuglebolten sættes i indgreb i fordybningerne. Spænd fastgøringsmøtrikkerne med en hjulnøgle. Sæt stikket i. Luk afdækningen og sæt den i indgreb.

4-dørs sedan

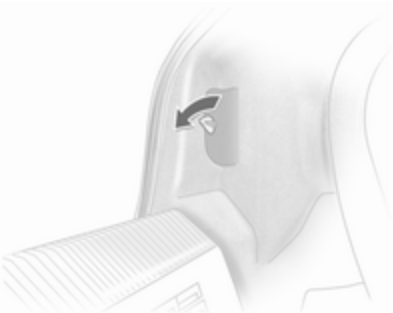

1. Ved udskiftning af pærer vippes afdækningen i bagagerummet op, hvorefter låseanordningen drejes.

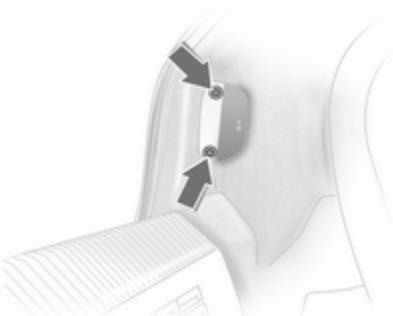

2. Løsn boltene bag afdækningen med en almindelig boltnøgle og tag dem af.

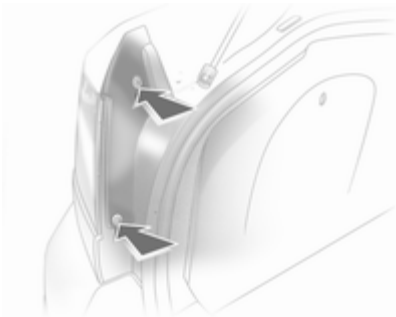

3. Skru de tre skruer af med en skruetrækker og tag pæreholderen af. Værktøjssæt ⇨ 182.

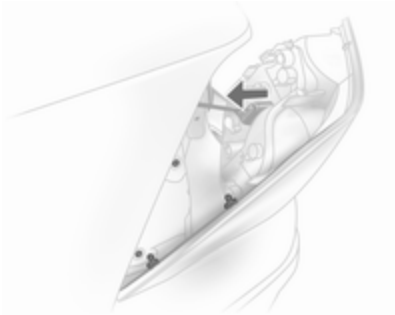

4. Skub baglygterne tilbage, idet pærehuset holdes udefra. Tag stikket ud af pæreholderen.

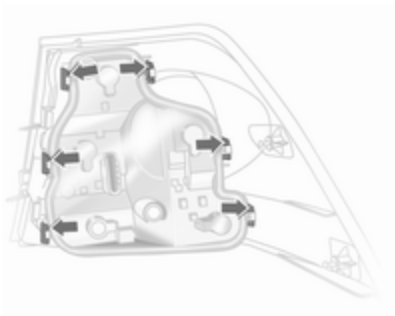

5. Tryk de seks låseanordninger på pærehuset ud og tag pæreholderen af.

6. Tag pæren ud og sæt en ny pære i.

   Stoplygtepære (**1**)

   Baklygtepære (**2**)

   Tågelygtepære, evt. kun i den ene side (**3**)

   Blinklyspære (**4**)

   Baklygtepære (**5**)

7. Sæt pæreholderen i indgreb i pærehuset. Sørg for at tætningen sættes rigtigt på, og at holderen er korrekt i indgreb.
8. Sæt stikket i. Anbring pærehuset i karrosseriet og klips rundhovedboltene i fordybningerne. Fastgør pærehuset til karrosseriet med fire skruer. Luk afdækningen og lås.

Station wagon, van

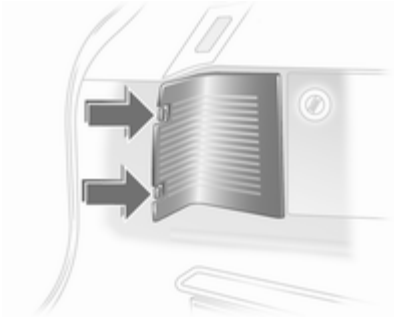

1. Løsn afdækningen ved at trykke på holdetapperne og tag den af.

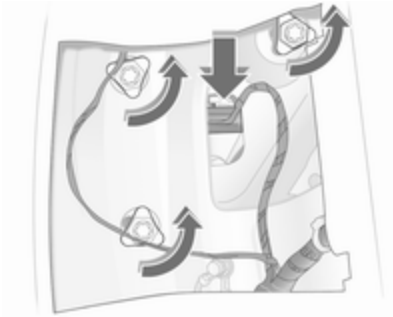

2. Træk stikket ud af pæreholderen.
3. Løsn fastgøringsmøtrikkerne og træk pærehuset af bagud.

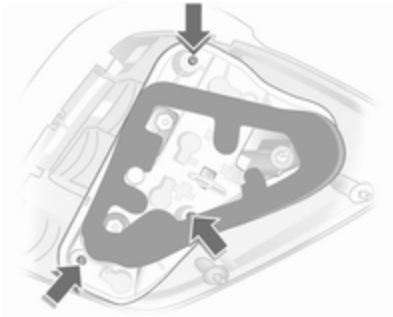

4. Skru de tre skruer af med en skruetrækker og tag pæreholderen af. Værktøjssæt ⇨ 182.

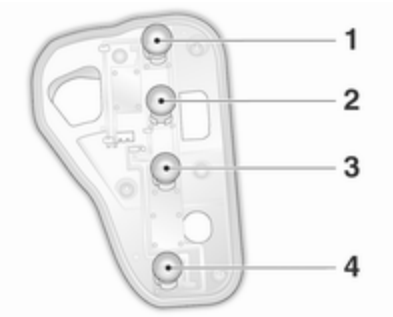

5. Tag pæren ud og sæt en ny pære i.

   Baklygtepære/stoplygtepære (**1**)

   Blinklyspære (**2**)

   Baklygtepære (**3**)

   Tågelygtepære, evt. kun i den ene side (**4**)

6. Sæt pæreholderen i pærehuset og skru den fast. Isæt pærehuset i karrosseriet og spænd fastgøringsmøtrikkerne med håndkraft.

   Sæt stikket i.

   Luk afdækningen og sæt den i indgreb.

TwinTop

1. Skru holdemøtrikkerne af.

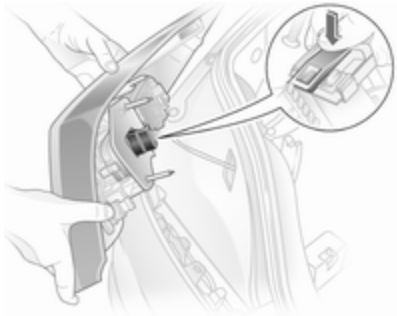

2. Tag pærehuset af udefra. Løsn stikket ved at trykke på afdækningen og tag det ud af pæreholderen.
3. Løsn tætningen fra pæreholderen.

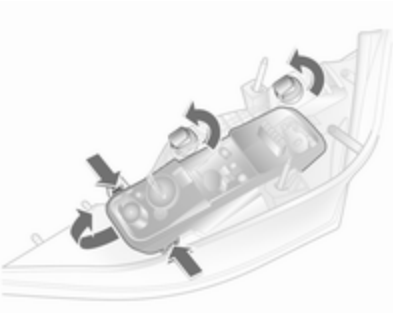

4. Løsn fatningerne ved at skrue dem og tag dem af. Tryk låsefligene på pæreholderens langsider udad; løft pæreholderen i den forreste ende og tag den af.

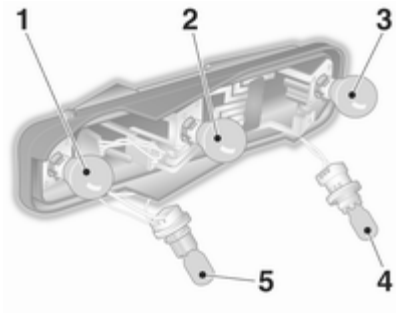

5. Tag pæren ud og sæt en ny pære i.

   Baklygtepære/stoplygtepære (**1**)

   Baklygtepære (**2**)

   Tågelygtepære, evt. kun i den ene side (**3**)

   Baklygtepære (**4**)

   Blinklyspære (**5**)
6. Isæt pæreholderen i pærehuset ved først at isætte tappen forrest på stikket. Klem pæreholderen sammen og kontroller, at den er korrekt i indgreb. Isæt fatningerne og drej dem, så de går i indgreb.

7. Sæt tætningen på pæreholderen. Sørg for at tætningen er flad i skrueområdet.
8. Sæt stikket i. Isæt pærehuset i karrosseriet og kontroller, at kugleboltene sidder rigtigt i fordybningerne. Spænd holdemøtrikkerne.

Sideblink

Få pærerne udskiftet på et værksted.

Nummerpladelys

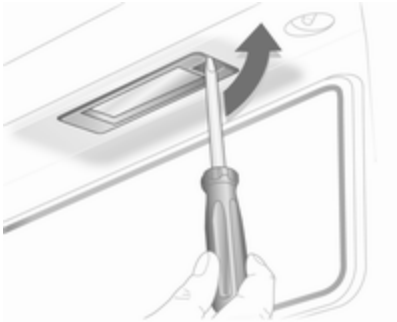

1. Stik en skruetrækker ind i huset, tryk til siden og frigør fjederen.

2. Tag pærehuset ud nedefter, pas på ikke at trække i ledningen.
3. Løft lasken og træk stikket af pæreholderen.

4. Drej pæreholderen mod uret, indtil den er løsnet.
5. Tag pæren ud af holderen og sæt en ny pære i.
6. Sæt pæreholderen ind i pærehuset og drej den med uret.
7. Sæt stikket i pæreholderen.
8. Sæt pærehuset i, indtil det låser fast.

Kabinelys

Forreste kabinelys, læselamper

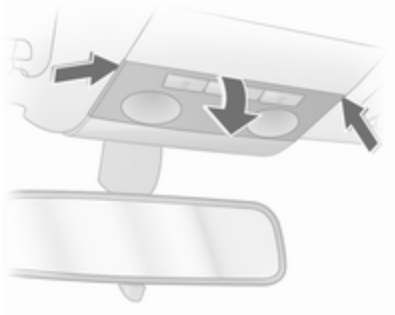

1. Frigør lampeglasset, tryk det let nedad og aftræk det skråt bagud.
2. Tag pæren ud og sæt en ny pære i.
3. Sæt lampeglasset på.

Bageste kabinelys og læselamper

Få pærerne udskiftet på et værksted.

Handskerumslys, bagagerumslys, fodrumsbelysning

1. Frigør lampen med en skruetrækker og tag den ud.

2. Pres pæren ind mod klemmefjederen med et let tryk, og tag den ud.
3. Sæt en ny pære i.
4. Sæt lampen i.

Instrumentbrætbelysning

Få pærerne udskiftet på et værksted.

Elektrisk system

Sikringer

Den nye sikring skal være i overensstemmelse med de oplysninger, der står på den defekte sikring.

Der sidder to sikringsbokse i bilen: i bagagerummet til venstre bag en afdækning og foran til venstre i motorrummet.

Opbevar reservesikringer i bagagerummets sikringsboks version B. Åbning af dækslet ⇨ 179.

Inden man udskifter en sikring, skal der slukkes for den pågældende kontakt, og tændingen afbrydes.

En defekt sikring kendes på den overbrændte smeltetråd. Sikringen må ikke udskiftes, før årsagen til fejlen er fundet, og fejlen er udbedret.

Nogle funktioner er sikret med flere sikringer.

Der kan være isat sikringer, selv om der ingen funktion er forbundet med dem.

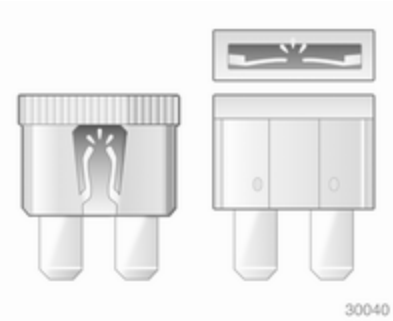

Sikringstang

Der kan findes en sikringstang i sikringsboksen i bagagerummet.

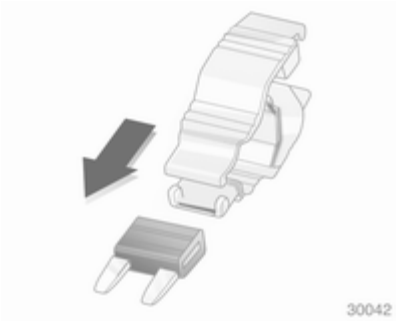

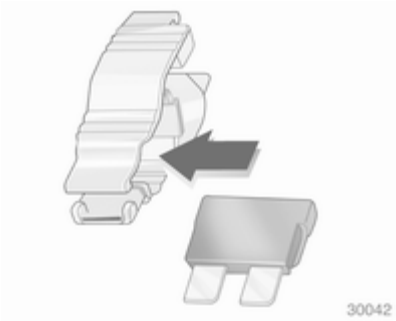

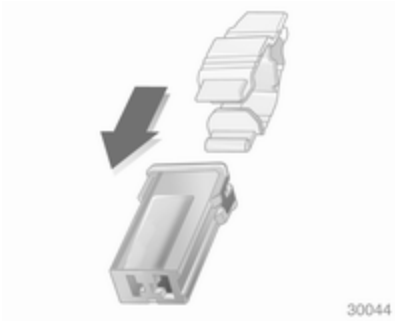

Sæt sikringstangen på sikringen oppefra eller fra siden, alt efter sikringstypen, og træk sikringen ud.

Sikringsboks i motorrum

Skruetrækkeren stikkes ind i åbningen til anslag og vippes til siden. Dækslet klappes op og tages af.

Afhængig af sikringsboksvariant i bagagerummet findes der to forskellige sikringskonfigurationer i sikringsboksen, ⇨ 179.

Sikringskonfiguration, hvis det er sikringsboks version A, der sidder i bagagerummet

Nr.	Strømkreds
1	ABS
2	ABS
3	Kabineblæser, klimastyringssystem
4	Kabineblæser, varme, klimaanlæg
5	Køleventilator
6	Køleventilator
7	Centrallås
8	Forrudevasker, bagklap
9	El-bagrude, el-opvarmet sidespejl
10	Diagnosestik
11	Instrumenter
12	Mobiltelefon, Infotainment system, display

Nr.	Strømkreds
13	Kabinebelysning
14	Vinduesviskere
15	Vinduesviskere
16	Horn, ABS, stoplygtekontakt, klimaanlæg
17	Dieselfilter eller klimaanlæg
18	Starter
19	–
20	Horn
21	Motorelektronik
22	Motorelektronik
23	Lyslængderegulering
24	Brændstofpumpe
25	–
26	Motorelektronik
27	Varme, klimaanlæg
28	–

Nr.	Strømkreds
29	Servostyring
30	Motorelektronik
31	Bagrudevisker
32	Stoplyskontakt
33	Lyslængderegulering, lyskontakt, koblingskontakt, instrument, førerdørmodul
34	Styreenhed, ratstammemodul
35	Infotainment-system
36	Cigarettænder, el-udtag fortil

Sikringskonfiguration, hvis det er sikringsboks version B, der sidder i bagagerummet

Nr.	Strømkreds
1	ABS
2	ABS
3	Kabineblæser, elektronisk klimastyring

Nr.	Strømkreds
4	Kabineblæser, varme og klimaanlæg
5	Køleventilator
6	Køleventilator
7	Forrudevasker
8	Horn
9	Forlygtevaskere
10	–
11	–
12	–
13	Tågeforlygter
14	Vinduesviskere
15	Vinduesviskere
16	Styreenhedselektronik, Open&Start-system, ABS, stoplygtekontakt, TwinTop
17	Dieselfilteropvarmning
18	Starter

Nr.	Strømkreds
19	Gearkasseelektronik
20	Klimaanlæg
21	Motorelektronik
22	Motorelektronik
23	Adaptive forlygter, lyslængderegulering
24	Brændstofpumpe
25	Gearkasseelektronik
26	Motorelektronik
27	Servostyring
28	Gearkasseelektronik
29	Gearkasseelektronik
30	Motorelektronik
31	Adaptive forlygter, lyslængderegulering
32	Bremsesystem, klimaanlæg, koblingskontakt
33	Adaptive forlygter, lyslængderegulering, lyskontakt
34	Styreenhed, ratstammemodul
35	Infotainment-system
36	Mobiltelefon, Infotainment system, display

Sikringsboks i lastrum

Sikringsboksen sidder bag et dæksel.

Der må ikke anbringes genstande bag dækslet.

Afhængig af udstyr findes der to forskellige sikringsbokse.

5-dørs sedan, stationcar, varebil

Åbnes ved at dreje begge låseanordninger med en mønt og vippe afdækningen ned.

3-dørs sedan

Åbnes ved at vippe afdækningen opad.

Sedan, 4 døre

Åbnes ved at dreje låseanordningen mod uret og vippe afdækningen ned.

TwinTop

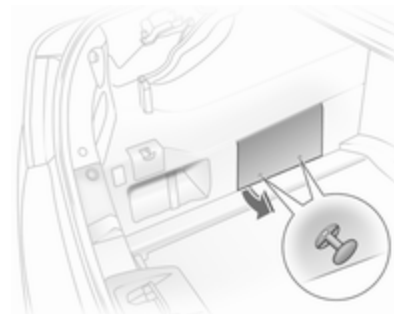

Åbnes ved at trække i de to knopper, fjerne klipsene og vippe afdækningen op.

Sikringsboks version A

For at skifte sikring trykkes den pågældende beskyttelseskappe af.

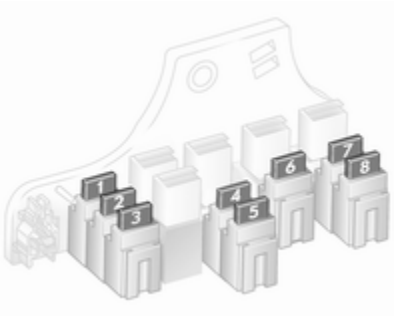

Nr.	Strømkreds
1	Tågeforlygter
2	-
3	El-udtag bagagerum
4	Baklygter
5	El-betjente ruder, bag
6	Klimaanlæg
7	El-betjente ruder, foran
8	El-opvarmede sidespejle

Sikringsboks version B

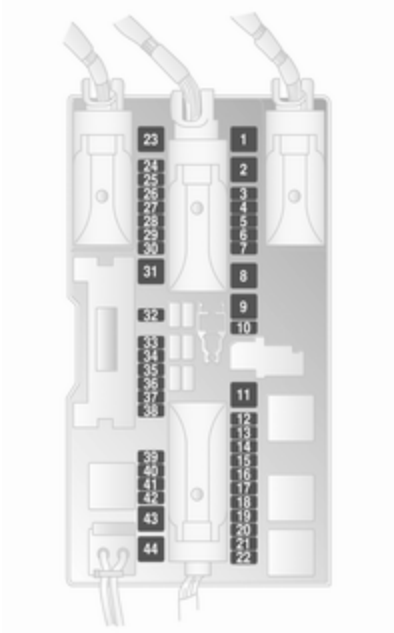

Nr.	Strømkreds
1	El-betjente ruder, foran
2	-
3	Instrumenter
4	Varme, klimaanlæg, elektronisk klimastyring
5	Airbags
6	-
7	-
8	-
9	-
10	-
11	El-bagrude
12	Bagrudevisker
13	Parkeringspilot
14	Varme, klimaanlæg
15	-
16	Sædeføler, Open&Start-system

Nr.	Strømkreds
17	Regnsensor, kontrolsystem for dæktryk, bakspejl
18	Instrumenter, kontakter
19	-
20	CDC
21	El-opvarmede sidespejle
22	Soltag
23	El-betjente ruder, bag
24	Diagnosestik
25	-
26	Sidespejle, der fældes elektrisk ud og ind
27	Ultralydssensor, tyverialarm
28	-
29	Cigarettænder, el-udtag fortil
30	El-udtag bag
31	-

Nr.	Strømkreds
32	-
33	Open&Start-system
34	Soltag, TwinTop
35	El-udtag bag
36	Anhængertræk
37	-
38	Centrallås, klemme 30
39	Varme i sædet (venstre)
40	Varme i sædet (højre)
41	-
42	-
43	-
44	-

Bilens værktøj

Værktøj

Biler med lappesæt

Værktøjssættet og lappesættet findes i et opbevaringsrum under gulvafdækningen i bagagerummet.

Biler med reservehjul

Donkraften og værktøjssættet findes i et opbevaringsrum i bagagerummet under reservehjulet. Reservehjul ⇨ 192

TwinTop

Værktøjet til nødbetjening af cabriolettaget er anbragt i handskerummet.

Hjul og dæk

Dækkenes og fælgenes tilstand

Kør langsomt over kanter, helst i ret vinkel. Kørsel ind over skarpe kanter kan føre til dæk- og fælgskader. Sørg for at dækket ikke klemmes mod kantstenen ved parkering.

Undersøg dækkene for skader med jævne mellemrum. I tilfælde af skader eller usædvanligt slid skal De søge hjælp på et værksted.

Dæk

Dækstørrelse 225/45 R 17 er kun tilladt, hvis bilen er udstyret med elektronisk stabiliseringsprogram.

Astra OPC "Nürburgring Edition" med dæk 225/40 ZR 18

Denne model er fra fabrikken udstyret med sportsdæk af høj kvalitet, størrelse 225/40 ZR 18. Disse dæk er godkendt til brug på offentlig vej, men har typiske racingegenskaber og tilsvarende lav profil. Dækkene giver sportsinteresserede og erfarne førere bedre præstation ved højere hastigheder på tørre vejbaner, men kan få bilen til at spore ud uden forudgående advarsel, hvis denne grænse overskrides. Undgå at benytte en risikobetonet kørestil på grund af den forbedrede præstation. Under våde forhold bør kørestilen og hastigheden tilpasses efter den lave profil.

Vinterdæk

Vinterdæk øger køresikkerheden ved temperaturer under 7 °C og bør derfor monteres på alle hjul.

Dæk af størrelsen 185/65 R 15, 195/60 R 15, 195/65 R 15 og 205/55 R 16 må ikke anvendes som vinterdæk.

Dæk af størrelse 205/50 R 17 må kun bruges som vinterdæk.

Dæk af størrelsen 215/45 R 17, 225/45 R 17, 225/40 R 18[1], 225/40 ZR18 og 235/35 R 19 må ikke anvendes som vinterdæk.

Sedan, station wagon, van: Dæk af størrelsen 215/45 R 17 er kun godkendt som vinterdæk, hvis bilen er udstyret med 18-inch fælge fra fabrikken.

Vinterdæk må til Astra OPC kun monteres på specielle letmetalfælge, der er godkendt af Opel.

RFT-vinterdæk må kun monteres på specielle fabriksgodkendte letmetalfælge.

Anbring hastighedsmærkaten i førerens synsfelt i overensstemmelse med det respektive lands forskrifter.

RFT-dæk

RFT-dækkene har en selvbærende, forstærket dækside. Den forstærkning sørger for, at dækkene fortsat kan anvendes i begrænset omfang selv i trykløs tilstand.

RFT-dæk er kun tilladt ved biler med elektronisk stabiliseringsprogram og kontrolsystem for dæktryk eller overvågningssystem for dæktryktab.

Forsigtig
Dæktrykket skal også kontrolleres regelmæssigt ved RFT-dæk.

RFT-dæk kan alt efter dækfabrikat kendes på en påskrift på dæksiden. F.eks.

ROF = RunonFlat for Goodyear eller

SSR = Self Supporting Runflat Tyre for Continental.

RFT-dæk må kun bruges sammen med fabriksgodkendte letmetalfælge.

[1] Astra OPC: Tilladt som vinterdæk uden snekæder.

Brugen af lappesæt er ikke tilladt.

ECO-dæktrykket må ikke anvendes.

RFT-dæk må ikke kombineres med standarddæk.

Ved montering af standarddæk skal man være opmærksom på, at bilen ikke har reservehjul eller lappesæt.

Kørsel med beskadiget dæk

Et dæks tryktab vises ved hjælp af overvågningssystemet for dæktryktab eller kontrolsystemet for dæktryk.

Ved trykløst dæk kan der køres videre

- med maksimalt 80 km/h
- i op til 80 km

⚠ Advarsel

Styreevne og køreegenskaber ændrer sig. Bremselængden øges.

Tilpas kørestil og hastighed til de ændrede betingelser.

Dækmærkning

F.eks. **195/65 R 15 91 H**

195 = Dækbredde i mm
65 = Tværsnitsforhold (forhold mellem dækkets højde og bredde) i %
R = Bæltetype: Radial
RF = Konstruktionstype: RunFlat
15 = Fælgdiameter i tommer
91 = Kodetal for bæreevne f.eks.: 91 svarer til 618 kg
H = Kodebogstav for hastighedsgrænse

Kodebogstav for hastighedsgrænse:

Q = indtil 160 km/t
S = indtil 180 km/t
T = indtil 190 km/t
H = indtil 210 km/t
V = indtil 240 km/t
W = indtil 270 km/t

Dæktryk

Dæktrykket skal kontrolleres mindst hver 14. dag og inden længere ture. Dækkene skal være kolde. Glem ikke reservehjulet. Det gælder også ved biler med overvågning af dæktrykket.

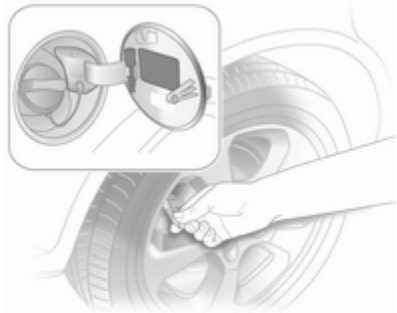

Fjern ventilhættenøglen fra tankklappen og brug den til at skrue ventilhætten af med.

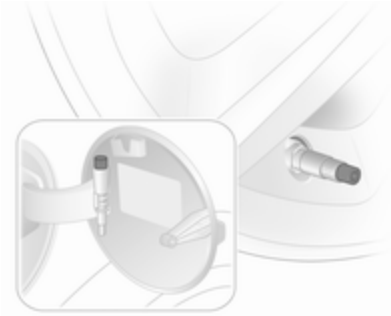

Ved biler med dæktryksovervågning skrues adapteren på ventilen.

Dæktryk ⇨ 229 og på mærkaten på tankklappens inderside.

Dæktrykangivelserne gælder for kolde dæk. De gælder for både sommer- og vinterdæk.

Reservehjulet skal altid pumpes op til det dæktryk, der gælder for fuld last.

ECO-dæktrykket anvendes for at opnå et så lavt brændstofforbrug som muligt. Ikke tilladt med RFT-dæk.

For lavt eller for højt dæktryk øger dækslitagen og påvirker sikkerhed, køreegenskaber, kørselskomfort og brændstoføkonomi.

⚠ Advarsel

For lidt luft kan føre til stærk opvarmning af dækkene. Dette kan resultere i indre beskadigelser, som viser sig under store hastigheder, ved at slidbanen løsner sig, og dækket punkterer.

Dæktrykovervågning

Kontrolsystemet for dæktryk overvåger kontinuerligt dæktrykket på alle fire hjul, når bilens hastighed overstiger en vis grænse.

Alle hjul skal være forsynet med trykfølere, og alle dæk skal have det foreskrevne dæktryk. Ellers overvåges dæktrykket af overvågningssystemet for dæktryktab ⇨ 186.

De aktuelle dæktryk vises på Info-Display ⇨ 111.

Bilens meddelelser, dæktryk ⇨ 107.

Kontrollampe (!) ⇨ 95.

Ved anvendelse af et komplet hjulsæt uden følere, f.eks. vinterdæk, vises der ingen fejlmeddelelse. Kontrolsystemet for dæktryk fungerer ikke. Eftermontering af følere er mulig.

Brug af flydende lappesæt kan påvirke systemets funktion. Fabriksgodkendte systemer kan anvendes.

Eksterne radioanlæg med høj effekt kan forstyrre kontrolsystemet for dæktryk.

Initialisering af system

Efter skift af hjul skal systemet initialiseres: Pump dækket til det foreskrevne dæktryk, slut tændingen til, tryk på knappen **DDS** i ca.
4 sekunder, kontrollampen (!) blinker 3 gange.

Overvågningssystem for dæktryktab

Overvågningssystemet for dæktryktab overvåger kontinuerligt omdrejningstallene på alle fire dæk.

Ved tryktab i et dæk lyser kontrollampen (!) rødt. Stands omgående, og kontroller dæktrykket.

Kontrollampe (!) ⇨ 95.

Initialisering af system

Efter ændring af dæktryk eller efter skift af hjul skal systemet initialiseres: Slut tændingen til, tryk på knappen **DDS** i ca. 4 sekunder, kontrollampen (!) blinker tre gange.

Mønsterdybde

Kontroller mønsterdybden regelmæssigt.

Af sikkerhedsgrunde bør dækkene udskiftes, når mønsterdybden er 2-3 mm (vinterdæk 4 mm).

Den lovmæssige mindste mønsterdybde (1,6 mm) er nået, når mønstret er slidt ned til an af slidindikatorerne (TWI). Deres placering er markeret på dæksiden.

Er slitagen større foran end bagtil, skal der jævnligt byttes om på forhjul og baghjul.

Dæk ældes, også selv om de ikke bruges. Vi anbefaler at skifte dæk efter 6 år.

Ændring af dæk- og hjulstørrelse

Anvendes andre dækstørrelser end fabriksmonterede dæk, skal speedometeret eventuelt omprogrammeres, og der skal eventuelt foretages ændringer på bilen.

Udskift mærkaten med dæktryk, hvis der skiftes til andre dækstørrelser.

⚠ Advarsel

Anvendelse af ikke-egnede dæk eller fælge kan føre til ulykker og betyde, at bilens typegodkendelse bortfalder.

Hjulkapsler

Brug fabriksgodkendte hjulkapsler og dæk til den pågældende bil, der opfylder alle krav til den pågældende fælg-/dækkombination.

Hvis der anvendes hjulkapsler og dæk, der ikke er fabriksgodkendt, må dækkene ikke have en fælgbeskyttelsesvulst.

Hjulkapsler må ikke påvirke kølingen af bremserne.

Ved montering af snekæder fjernes hjulkapslerne.

⚠ Advarsel

Anvendelse af ikke-egnede dæk eller hjulkapsler kan føre til pludseligt lufttab og dermed til ulykker.

Snekæder

Snekæder må kun monteres på forhjulene.

Der bør benyttes småledskæder, som ikke stikker mere end 10 mm frem på dækkenes slidbane og inderside (inklusive kædelås).

⚠ Advarsel

Beskadigelser kan medføre risiko for punktering.

Snekæder er tilladt på dæk af størrelse 185/65 R 15, 195/60 R 15, 195/65 R 15, 205/55 R 16 og 205/50 R 17.

Snekæder er ikke tilladt på dæk af størrelse 225/45 R 17, 225/40 R 18, 225/40 ZR18 og 235/35 R 19[2].

Sedan, station wagon, van: snekæder er kun godkendt til dæk af størrelsen 215/45 R 17, hvis bilen var udstyret med 18 inch fælge fra fabrikken.

Der må ikke bruges snekæder på nødhjulet.

Lappesæt

Mindre skader på slidbane kan udbedres med lappesættet.

Fjern ikke fremmedlegemer fra dækkene.

Dækskader, som er større end 4 mm, eller som sidder i nærheden af fælgen, kan ikke repareres med lappesættet.

⚠Advarsel

Kør ikke hurtigere end 80 km/h.

Må ikke anvendes i længere tid.

Styretøj og håndtering kan blive påvirket.

I tilfælde af punktering:

Træk parkeringsbremsen, sæt bilen i første gear eller bakgear hhv. **P**.

Lappesættet ligger i opbevaringsrummet under gulvafdækningen i bagagerummet.

1. Tag posen med lappesættet fra rummet. Tag forsigtigt delene ud af posen.
2. Tag kompressoren ud.

3. Tag det elektriske forbindelseskabel og luftslangen ud fra opbevaringsrummene på undersiden af kompressoren.

[2] Kun tilladt med begrænset styrevinkel.

4. Skru kompressorluftslangen på tilslutningen på flasken med tætningsmiddel.
5. Sæt flasken med tætningsmiddel i holderen på kompressoren.

   Anbring kompressoren i nærheden af dækket på en sådan måde, at flasken med tætningsmiddel står lodret.

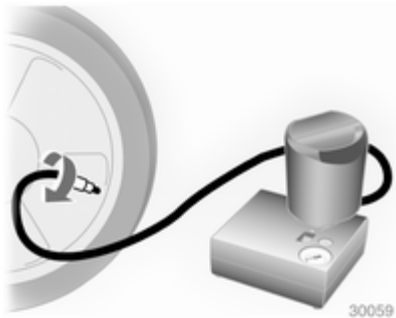

6. Drej ventilhætten på det defekte dæk af.
7. Skru luftslangen til dækket fast på dækventilen.
8. Kontakten på kompressoren skal stå på O.
9. Tilslut kompressorstikket til tilbehørsstikket eller cigarettænderstikket.

   For at undgå at batteriet aflades, anbefaler vi at lade motoren gå.

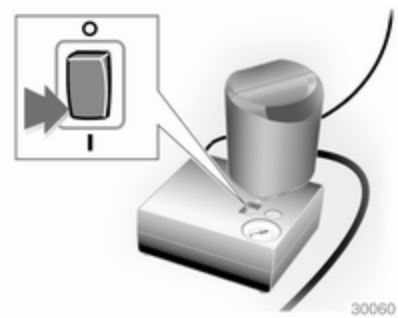

10. Sæt vippekontakten på kompressoren på I. Dækket fyldes med tætningsmiddel.
11. Manometret på kompressoren viser kortvarigt op til 6 bar, medens flasken med tætningsmiddel tømmes (ca. 30 sekunder). Derpå begynder trykket at falde.
12. Hele flaskens indhold af tætningsmiddel pumpes ind i dækket. Derefter fyldes dækket med luft.

13. Det foreskrevne dæktryk skal nås i løbet af 10 minutter. Dæktryk ⇨ 229. Når det korrekte tryk er opnået, slukkes kompressoren.

    Hvis det foreskrevne dæktryk ikke nås inden 10 minutter, skal lappesættet afmonteres. Hjulene drejes én omgang ved at flytte bilen et kort stykke. Monter lappesættet igen og fortsæt påfyldningen i 10 minutter. Nås det foreskrevne dæktryk fortsat ikke, er dækket for beskadiget. Søg hjælp på et værksted.

    Slip overskydende dæktryk ud med knappen over manometeret.

    Kompressoren må ikke køre i mere end 10 minutter ad gangen.

14. Afmonter lappesættet. Skru påfyldningsslangen på den frie tilslutning på flasken med tætningsmiddel. Dette forhindrer lækage af tætningsmiddel. Læg lappesættet på plads i bagagerummet.
15. Tætningsmiddel, som er trængt ud, fjernes med en klud.
16. Anbring mærkaten fra flasken med tætningsmiddel med den tilladte maksimale hastighed i førerens synsfelt.
17. Fortsæt kørslen med det samme, så tætningsmidlet kan fordele sig jævnt i dækket. Stands efter at have kørt ca. 10 km (senest efter 10 minutter), og kontroller dæktrykket. Luftslangen skrues direkte på dækventilen og kompressoren.

    Hvis dæktrykket er over 1,3 bar, korrigeres det til den foreskrevne værdi. Gentag proceduren, indtil der ikke længere forekommer tryktab.

    Hvis dæktrykket er faldet til under 1,3 bar, må bilen ikke længere benyttes. Søg hjælp på et værksted.

18. Læg lappesættet på plads i bagagerummet.

Bemærkninger

Kørselsegenskaberne påvirkes stærkt af det reparerede dæk. Derfor skal dækket udskiftes.

I tilfælde af usædvanlige lyde eller overophedning af kompressoren skal den holdes slukket i mindst 30 minutter.

Den indbyggede sikkerhedsventil åbner, når trykket når 7 bar.

Bemærk sættets udløbsdato. Derefter er tætningsevnen ikke længere sikret. Se holdbarhedsangivelserne på flasken.

Udskift den brugte tætningsmiddelflaske. Flasken bortskaffes i henhold til gældende retsforskrifter.

Kompressoren og tætningsmidlet kan anvendes ved temperaturer ned til ca. -30 °C.

De medfølgende adaptere kan anvendes til oppumpning af andre ting som f.eks. bolde, luftmadrasser, gummibåde. De sidder på undersiden af kompressoren. De tages ud ved at skrue kompressorens luftslange på og tage adapteren ud.

Hjulskift

I stedet for reservehjul kan bilen være forsynet med et lappesæt ⇨ 188.

Træf følgende forberedelser og følg nedennævnte anvisninger:

- Parker bilen på et vandret, jævnt og skridsikkert underlag. Ret forhjulene ligeud.
- Træk parkeringsbremsen, sæt bilen i første gear eller bakgear resp. **P**.
- Tag reservehjulet ud ⇨ 192.
- På Astra TwinTop skal taget lukkes, inden bilen løftes.
- Udskift aldrig flere hjul ad gangen.
- Donkraften må kun bruges ved hjulskift ved punktering, ikke til skift mellem sommer- og vinterdæk.
- Er underlaget blødt, skal der anbringes et stabilt underlag under donkraften (maks. 1 cm tykt).
- Personer eller dyr må ikke opholde sig i bilen, mens den er løftet.
- Kryb ikke ind under den løftede bil.
- Start ikke bilen, mens den er løftet.
- Før hjulboltene skrues fast, skal de renses, og der skal smøres almindeligt fedt på hver hjulbolts kile.

1. Træk hjulkapslen af med krogen. Værktøjssæt ⇨ 182.

   Ved hjulkapsler med synlige hjulbolte: Kapslen kan blive siddende på hjulet. Sikringsringene på hjulboltene må ikke afmonteres.

   Letmetalfælge: Frigør hjulboltenes hætter med en skruetrækker, og tag dem af. For at beskytte fælgen lægges en blød klud mellem skruetrækker og letmetalfælg.

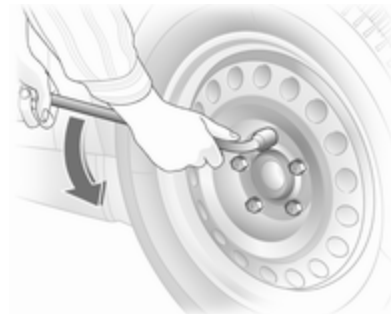

2. Monter hjulnøglen, og kontroller at den sidder korrekt, løsn derpå alle hjulboltene en halv omdrejning.

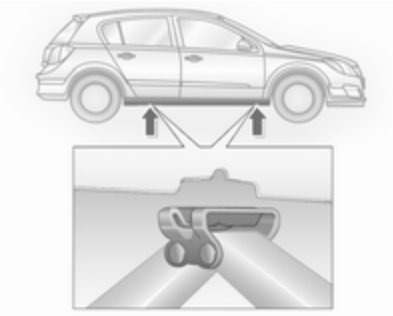

3. Sørg for at donkraften placeres korrekt på bilens løftepunkter.

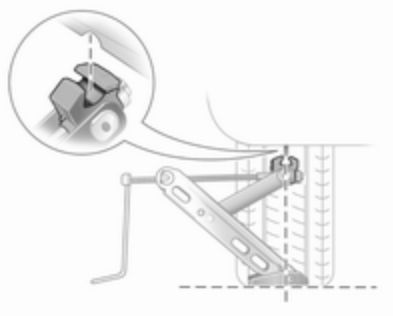

4. Indstil donkraften til den nødvendige højde. Placer donkraften direkte under løftepunktet, så den ikke kan skride ud.

   Sæt håndsvinget ind i krogen, kontroller at donkraften står lodret og drej håndtaget, indtil hjulet er frit af underlaget.
5. Skru hjulboltene af.
6. Skift hjulet.
7. Skru hjulboltene i.
8. Sænk bilen.
9. Sæt hjulnøglen helt på og spænd hjulboltene på kryds. Tilspændingsmomentet er 110 Nm.
10. Sørg for at ventilhullet i hjulkapslen flugter med dækventilen inden montering.

    Sæt hjulmøtrikkernes hætter på.
11. Læg det udskiftede hjul ⇨ 188 og værktøjssættet på plads ⇨ 182.
12. Kontroller dæktrykket på det nymonterede hjul. Få hjulboltenes tilspændingsmoment kontrolleret så hurtigt som muligt.

Få det defekte dæk udskiftet eller repareret.

Reservehjul

I stedet for reservehjul kan bilen være forsynet med et lappesæt.

Reservehjulet kan klassificeres som et nødhjul afhængigt af størrelsen i forhold til de øvrige monterede hjul og det pågældende lands bestemmelser.

Reservehjulet har en stålfælg.

Ved brug af reservehjulet kan køreegenskaberne ændre sig, når det er mindre end de øvrige hjul, eller når der er monteret vinterdæk. Få det defekte dæk udskiftet så hurtigt som muligt.

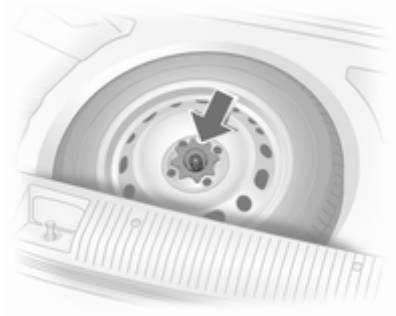

Reservehjulet ligger i bagagerummet under gulvafdækningen. Det er fastgjort med en fløjmøtrik.

Reservehjulets fordybning er ikke dimensioneret til alle tilladte dækstørrelser. Hvis der efter hjulskift skal placeres et hjul i reservehjulsfordybningen, der er bredere end reservehjulet, kan gulvafdækningen anbringes oven på hjulet.

Der skal tages højde for dette, når bagagerummet lastes - især for Astra TwinTops vedkommende ⇨ 38.

Station wagon

Tag adapter og kroge fra skinnerne i bagagerumsvæggene. Løft de bageste fastsurringskroge og løft gulvafdækningen til lodret position, så den hviler på loftindtrækket. Ved lukning føres fastsurringskrogene gennem åbningerne i gulvafdækningen. Biler med lastboks: afmontering ⇨ 71.

TwinTop

Adgang til reservehjulet når taget er åbent: Sæt bagagerumsafdækningen i indgreb på bagruderammen og aktiver lastesystemet ⇨ 73. Løft gulvafdækningen i bagagerummet.

Nødhjul

Ved brug af nødhjulet kan køreegenskaberne ændre sig. Få det defekte dæk udskiftet eller repareret så hurtigt som muligt.

Monter kun ét nødhjul. Kør ikke hurtigere end 80 km/h. Kør langsomt i sving. Kør kun midlertidigt på nødhjulet.

Brug af nødhjulet på bagakslen er ikke tilladt, mens et andet køretøj trækkes. Derfor skal nødhjulet monteres på forakslen og dæk i fuld størrelse på bagakslen.

Snekæder ⇨ 187.

Dæk med foreskrevet omløbsretning

Monter dæk med omløbsretning så de ruller i køreretningen. Omløbsretningen vises ved hjælp af et symbol (f.eks. en pil) på dækkets side.

Hvis hjulene monteres modsat rotationsretningen:

- Køreegenskaberne kan ændre sig. Få det defekte dæk udskiftet eller repareret så hurtigt som muligt.
- Kør specielt forsigtigt når det regner eller sner.

Starthjælp

Brug ikke hurtiglader til at starte.

Hvis batteriet er afladet, kan bilen startes ved hjælp af startkabler og et batteri fra en anden bil.

⚠ Advarsel

Der skal udvises stor forsigtighed ved start med startkabler. Afvigelser fra følgende instruktioner kan medføre skader på personer og materiel ved, at batterierne eksploderer, samt til beskadigelse af de elektriske systemer i begge biler.

⚠ Advarsel

Undgå kontakt med øjne, hud, tøj og lakerede overflader. Væsken indeholder svovlsyre, der er skadelig ved direkte kontakt.

- Undgå elektriske gnister eller åben ild i nærheden af batteriet.
- Et fladt batteri kan fryse allerede ved en temperatur på 0 °C. Et frosset batteri skal tøs op, før startkablerne tilsluttes.
- Ved håndtering af batteriet bør der bruges beskyttelsesbriller og beskyttelsesbeklædning.
- Brug et hjælpebatteri med den samme spænding (12 volt). Dets kapacitet (Ah) bør ikke være meget mindre end kapaciteten for det afladede batteri.
- Benyt startkabler med isolerede polklemmer og et tværsnit på mindst 16 mm^2. I biler med dieselmotor skal tværsnittet være 25 mm^2.
- Adskil ikke det afladede batteri fra bilens ledningsnet.
- Sluk for alt unødvendigt elektrisk udstyr.
- Bøj Dem ikke ind over batteriet ved start med startkabler.
- Det ene kabels polklemmer må ikke berøre det andet kabels klemmer.
- Bilerne må ikke være i berøring med hinanden under starthjælpen.
- Træk parkeringsbremsen. Sæt i frigear, automatgear i **P**.

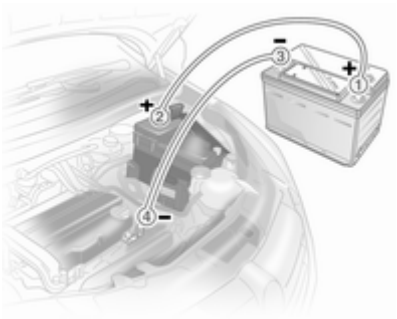

Rækkefølge, når kablerne skal tilsluttes:

1. Tilslut det røde kabel til starthjælpsbatteriets positive pol.
2. Tilslut den anden ende af det røde kabel til det afladede batteris positive pol.

3. Tilslut det sorte kabel til starthjælpsbatteriets negative pol.
4. Tilslut den anden ende af det sorte kabel til bilens stel, f.eks. på motorblokken eller en bolt i motorophænget. Tilsluttes så langt fra det afladede batteri som muligt, dog mindst 60 cm.

Før kablerne på en sådan måde, at roterende dele i motorrummet ikke griber fat i dem.

Start af motoren:

1. Start motoren på den bil, der afgiver strøm.
2. Start den anden motor efter 5 minutter. Forsøg på at starte bør foregå med intervaller på 1 minut og bør ikke vare mere end 15 sekunder ad gangen.
3. Lad begge motorer køre i tomgang i ca. 3 minutter med tilsluttede kabler.
4. Tænd for elektriske forbrugere (for eksempel forlygter, el-bagrude) i den bil, der modtager strøm.
5. Gentag ovennævnte procedure i nøjagtig omvendt rækkefølge, når kablerne skal fjernes.

Kørsel med påhæng

Bugsering af bilen

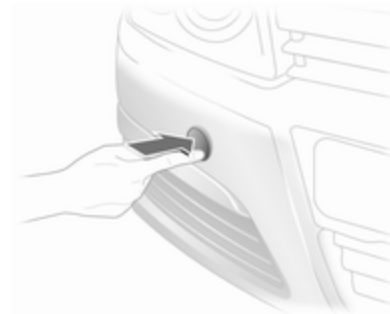

Frigør afdækningen forneden og afmonter nedefter.

Trækøjet ligger sammen med værktøjssættet ⇨ 182.

Skru trækøjet i så langt det kan komme, indtil det standser i vandret position.

Anbring slæbetovet - eller helst bugserstangen - i trækøjet.

Trækøjet må kun benyttes til bugsering og ikke til bjergning.

Sæt tændingen til for at frigøre ratlåsen og muliggøre aktivering af bremselygter, horn og viskere.

Open&Start-system ⇨ 21.

Gear i frigear.

Tænd for havariblinket på begge biler.

Forsigtig

Sæt bilen langsomt i gang. Undgå ryk. For stor trækkraft kan beskadige bilen.

Når motoren ikke er i gang, skal der betydeligt større kraft til at bremse og styre.

Aktiver recirkulationssystemet og rul ruderne op, så udstødningsgasser fra den trækkende bil ikke kan trænge ind.

Biler med automatisk gearkasse må kun slæbes fremad, med en hastighed på højst 80 km/t og ikke længere end 100 km. I alle andre tilfælde og når gearkassen er defekt, skal forakslen løftes fra jorden.

Søg hjælp på et værksted.

Automatiseret gearkasse ⇨ 137.

Efter bugsering skrues trækøjet ud, og dækslet trykkes i.

Bugsering af en anden bil

Frigør dækslet forneden og træk det af nedad.

På andre modeller afklipses låsefligene nedefter, og dækslet trækkes af opefter.

Trækøjet ligger sammen med værktøjssættet ⇨ 182.

Skru trækøjet i så langt det kan komme, indtil det standser i vandret position.

Fastsurringskrogen under bilen bagtil må under ingen omstændigheder anvendes som trækøje.

Anbring slæbetovet - eller helst bugserstangen - i trækøjet.

Trækøjet må kun benyttes til bugsering og ikke til bjergning.

Forsigtig

Sæt bilen langsomt i gang. Undgå ryk. For stor trækkraft kan beskadige bilen.

Efter bugsering skrues trækøjet ud, og dækslet trykkes i.

Version med dæksel: monter ved at isætte dækslets nederste tapper i kofangeren, samtidig med at de øverste tapper bøjes og derefter trykkes på plads.

Kosmetisk pleje

Udvendig pleje

Låse

Låsene er fra fabrikken behandlet med kvalitetslåsecylinderfedt. Brug kun optøningsmiddel, hvis det er absolut nødvendigt. Midlerne er affedtende og påvirker derfor låsenes funktionsdygtighed. Lad et værksted smøre låsene igen, hvis der er brugt optøningsmiddel.

Vask

Miljøet har indflydelse på lakken. Derfor er det nødvendigt regelmæssigt at vaske og vokse lakken på bilen. Benyttes bilvaskeanlæg, vælg da et program med voksbehandling.

Fugleklatter, døde insekter, harpiks fra træerne, pollen og lignende indeholder bestanddele, der kan være skadelige for lakken, og bør derfor fjernes med det samme.

Hvis der benyttes bilvaskeanlæg, skal vaskeanlægsejerens instruktioner følges. Vinduesviskere og

bagrudevisker skal være slukket. Antenne og udvendigt tilbehør som f.eks. tagbagagebærer skal skrues af.

Hvis De vasker bilen i hånden, skal hjulkasserne spules rene.

Kanter og ombukninger ved døre, motorhjelm og bagagerum bør også tages med under rengøringen.

Forsigtig
Brug altid et rengøringsmiddel med en pH-værdi på 4 til 9. Brug ikke rengøringsmidler på varme flader.

Motorrummet må ikke renses med damp- eller højtryksrenser.

Til slut skal bilen skylles grundigt og aftørres med et vaskeskind. Skyl skindet op jævnligt. Anvend ikke samme vaskeskind til lak og vinduer, da der på den måde kan overføres rester af voks til glasset, hvor det sætter sig som en hinde.

Tjærepletter på lakken må ikke fjernes med hårde genstande. Benyt tjærefjernemiddel på lakerede overflader.

Lygter

Forlygteglassene og andre lygteglas er af plast. Der må ikke benyttes skurende, ætsende eller aggressive midler eller isskraber. Må ikke rengøres i tør tilstand.

Polering og voksbehandling

Voks bilen regelmæssigt (senest når vandet ikke perler på lakken). Ellers vil lakken tørre ud.

Polering er kun påkrævet, hvis lakken er blevet mat, eller hvis der har sat sig faste partikler i den.

Lakpolish med silikone danner en beskyttende film, som gør voksbehandling overflødig.

Karrosseridele af plast må ikke behandles med voks eller poleringsmidler.

Ruder og viskerblade

Rengøres med en blød, fnugfri klud eller et vaskeskind ved brug af ruderens og insektfjerner.

Ved rengøring af en bagrude med varmetråde skal der udvises forsigtighed for ikke at ødelægge varmetrådene på indersiden.

Is fjernes manuelt med en isskraber med skarpe kanter. Isskraberen presses fast mod ruden, så der ikke kommer snavs under skraberen, som kan ridse ruden.

Fedtede viskerblade kan rengøres med ruderens på en blød klud.

Soltag

Brug aldrig opløsningsmidler eller slibende midler, brændstoffer, aggressive midler (f.eks. lakrens, acetoneholdige opløsningsmidler), syreholdige eller stærkt alkaliske midler eller skuresvampe til rengøring. Anvend ikke voks eller poleringsmidler på soltagets midterste del.

Hjul og dæk

Ingen rengøring med højtryksrenser.

Rengør fælge med et pH-neutralt rengøringsmiddel til fælge.

Lakerede fælge behandles med samme midler som karrosseriet.

Lakskader

Små lakskader udbedres med lakstift, inden der dannes rust. Større lakskader eller rust skal udbedres på et værksted.

Undervogn

Undervognen er delvist forsynet med et beskyttende PVC-lag resp. de kritiske områder er behandlet med beskyttelsesvoks.

Kontroller undervognen efter hver undervognsvask og få den behandlet med voks om nødvendigt.

Bitumen-kautsjuk-materialer kan beskadige PVC-laget. De bør lade et værksted udføre arbejder på undervognen.

Vask undervognen før og efter vinteren og kontroller det beskyttende vokslag.

Motorrum

Overflader i motorrummet, der er lakeret med samme lak som bilen, skal plejes som andre lakerede overflader.

Før og efter vinteren bør motorrummet vaskes og behandles med voks. Før dette gøres, skal generatoren og bremsevæskebeholderen tildækkes med plast.

Når motoren renses med en damprenser, må dampstrålen ikke rettes mod dele af antiblokeringssystemet, klimaanlægget eller drivremme med tilhørende komponenter.

Lad derfor et værksted foretage en ny voksbehandling af alle dele i motorrummet efter rengøring af motoren.

Ingen rengøring med højtryksrenser.

TwinTop

Rengør alle tætninger med en fugtig fnugfri klud. Lad dem tørre helt. Alle tætninger, f.eks. på taget og forruderammen, behandles af og til med det specielle vedligeholdelsessæt (fås hos den autoriserede Opel-forhandler). God kontakt mellem de fine gummilæber og tætningsoverfladerne forhindrer lækage og reducerer fastspændingskraften.

Mellemposition for tag ved rengøring ⇨ 38.

Ingen rengøring med højtryksrenser.

Anhængertræk

Kuglestangen må ikke renses med damp- eller højtryksrenser.

Pleje af interiør

Kabine og polstring

Kabinen og instrumentafdækningen inklusive delene af træ rengøres med en tør klud eller kabinerens.

Rengør læderbetrækket med rent vand og en blød klud. Brug læderplejemiddel, hvis det er meget beskidt.

Instrumentbrættet må kun rengøres med en fugtig blød klud.

Rengør polstringen med støvsuger og børste. Pletter fjernes med tekstilrens.

Stof er evt. ikke farveægte. Det kan forårsage synlige misfarvninger, især på lyse polstringer. Pletter og misfarvninger, som kan fjernes, skal rengøres snarest muligt.

Rengør sikkerhedsseler med lunkent vand eller kabinerens.

Forsigtig
Luk velcrolukninger, da åbne velcrolukninger på tøjet kan skade sædebetrækket.

Dele af plast og gummi

Dele af plast og gummi kan plejes med samme midler som til karrosseriet. Brug eventuelt kabinerens. Anvend ikke andre midler. Undgå specielt opløsningsmidler og benzin. Ingen rengøring med højtryksrenser.

Service og vedligeholdelse

Generel information 201
Anbefalede væsker, smøremidler og reservedele 202

Generel information

Serviceinformation

Det er altafgørende for en økonomisk og sikker kørsel samt for at bilen kan holde sin værdi, at alt vedligeholdelsesarbejde udføres med de foreskrevne intervaller.

En detaljeret, opdateret serviceplan for Deres bil kan fås på værkstedet.

Servicedisplay ⇨ 90.

Europæiske serviceintervaller

Der bør udføres service for hver 30.000 km eller en gang om året, alt efter hvad der indtræffer først.

Den europæiske serviceplan gælder følgende lande:

Andorra, Østrig, Belgien, Bosnien-Herzegovina, Bulgarien, Kroatien, Cypern, Tjekkiet, Danmark, Estland, Finland, Frankrig, Tyskland, Grækenland, Grønland, Ungarn, Island, Irland, Israel, Italien, Letland, Litauen, Luxembourg, Makedonien, Malta, Montenegro, Holland, Norge, Polen, Portugal, Rumænien, Slovakiet, Slovenien, Spanien, Sverige, Schweiz, Storbritannien.

Servicedisplay ⇨ 90.

Internationale serviceintervaller

Der bør udføres service for hver 15.000 km eller en gang om året, alt efter hvad der indtræffer først.

De internationale serviceintervaller er gældende for de lande, der ikke er opført under de europæiske serviceintervaller.

Servicedisplay ⇨ 90.

Bekræftelser

Bekræftelse af udført servicearbejde noteres i service- og garantihæftet. Dato og kilometertal forsynes med stempel og underskrift fra det værksted, der har udført serviceeftersynet.

Sørg for, at service- og garantihæftet udfyldes korrekt, da det er absolut nødvendigt at have et løbende bevis for service, for at eventuelle garantikrav kan opfyldes, ligesom det er en fordel ved salg af bilen.

Fast serviceinterval

Når det er tid til serviceeftersyn, vises **InSP** på servicedisplayet i ca. 10 sekunder, når tændingen slås til. Få udført serviceeftersynet på et værksted inden en uge, eller inden bilen har kørt 500 km (alt efter hvad der indtræffer først).

Servicedisplay ⇨ 90.

Fleksibelt serviceinterval

Serviceintervallet er baseret på flere forskellige brugsrelaterede parametre og beregnes ved hjælp af disse parametre.

Er der mindre end 1500 km til næste eftersyn, vil der stå **InSP** og 1000 km i displayet, når tændingen tilsluttes og afbrydes. Hvis det resterende antal kilometer er mindre end 1000 km, bliver **InSP** stående i flere sekunder. Få udført serviceeftersynet på et værksted inden en uge, eller inden bilen har kørt 500 km (alt efter hvad der indtræffer først).

Visning af antal km til næste eftersyn:

1. Afbryd tændingen.
2. Tryk kort på triptællerens nulstillingsknap. Kilometerdisplayet vises.
3. Tryk på triptællerens nulstillingsknap igen i ca. 2 sekunder, **InSP** og antal kilometer til næste eftersyn vises.

Servicedisplay ⇨ 90.

Anbefalede væsker, smøremidler og reservedele

Der må kun anvendes produkter, der opfylder de anbefalede specifikationer. Skader, der skyldes anvendelse af produkter, der ikke lever op til disse specifikationer, vil ikke være dækket af garantien.

⚠ Advarsel

Væsker og smøremidler er farlige og kan være giftige. Behandles med omhu. Se oplysningerne på beholderne.

Motorolie

Motorolie identificeres ud fra kvalitet og viskositet. Kvaliteten er vigtigere end viskositeten ved valg af den motorolie, der skal bruges. Oliekvaliteten sikrer f.eks. motorrenhed, slitagebeskyttelse og olieældningskontrol, hvorimod viskositetsklassen giver oplysninger om oliens tykkelse ved forskellige temperaturer.

Dexos er den nyeste motoroliekvalitet, der yder maksimal beskyttelse for benzin- og dieselmotorer. Hvis den ikke kan fås, skal der benyttes motorolie af anden anført kvalitet. Anbefalinger for benzinmotorer er også gældende for motorer, der kører på naturgas (CNG), LP-gas og ethanol (E85).

Vælg den korrekte motorolie på grundlag af dennes kvalitet og den minimale udetemperatur ⇨ 206.

Efterfyldning af motorolie

Motorolie af forskellige producenter og mærker kan blandes, forudsat at motoroliekvalitet og -viskositet overholdes.

Brug af motorolie med udelukkende ACEA A1/B1 eller kun A5/B5 kvalitet er forbudt, da det på langt sigt kan forårsage motorskader under visse driftsforhold.

Vælg den korrekte motorolie på grundlag af dennes kvalitet og den minimale udetemperatur ⇨ 206.

Yderligere motorolieadditiver

Brug af yderligere additiver i motorolien kan medføre skader og få garantidækningen til at bortfalde.

Viskositetsklasser for motorolie

SAE-viskositetsklassen giver oplysninger om oliens tykkelse.

Multigrade-olie angives med to tal, f.eks. SAE 5W-30. Det første tal, der følges af et W, angiver viskositeten ved lav temperatur, og det andet tal viskositeten ved høj temperatur.

Vælg det relevante viskositetstal afhængigt af den minimale udetemperatur ⇨ 206.

Alle de anbefalede viskositeter er egnede til høje udetemperaturer.

Køle- og frostvæske

Anvend kun silikatfri køle- og frostvæske med lang levetid (LLC).

Systemet er fra fabrikken fyldt med kølevæske, der yder en fremragende rustbeskyttelse og beskytter mod frost ned til ca. -28 °C. Denne koncentration bør opretholdes hele året rundt. Brugen af ekstra kølevæskeadditiver, der har til formål at yde ekstra korrosionsbeskyttelse eller tætne mod mindre lækager, kan give funktionsproblemer. Ansvar for eventuelle følgeskader på grund af brug af ekstra kølevæskeadditiver vil blive afvist.

Bremse-/koblingsvæske

Brug kun højtydende bremsevæske, der er godkendt til bilen. Henvend dig til et værksted.

Med tiden absorberer bremsevæske fugtighed, hvilket reducerer bremsernes effektivitet. Bremsevæsken skal derfor udskiftes med de angivne intervaller.

Bremsevæsken bør opbevares i en forseglet beholder for at undgå, at den absorberer vand.

Sørg for, at bremsevæsken ikke bliver forurenet.

Tekniske data

Identifikation 204
Data 206

Identifikation

Chassisnummer (VIN-nummer)

Chassisnummeret er præget på typeskiltet og i vognbunden under et dæksel.

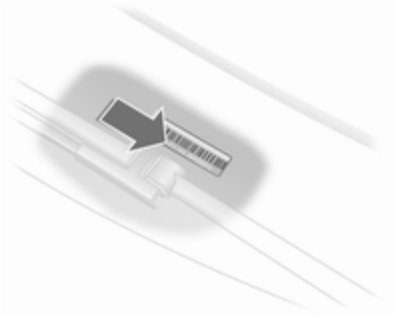

Bilens chassisnummer kan også være præget på instrumentbrættet og være synligt gennem forruden.

Typeskilt

Typeskiltet er placeret i højre fordørsramme.

Oplysninger på typeskiltet:

1 = Producent
2 = Typegodkendelsesnummer
3 = Chassisnummer
4 = Tilladt totalvægt i kg
5 = Tilladt totalvægt for vogntoget i kg
6 = Maksimalt tilladt forakseltryk i kg
7 = Maksimalt tilladt bagakseltryk i kg
8 = Bil- eller landespecifikke data

Belastningen på for- og bagaksel må ikke sammenlagt overskride den tilladte totalvægt. Hvis vægten på forakslen f.eks. bliver fuldt udnyttet, må bagakslen kun belastes, indtil den tilladte totalvægt er nået.

De følgende tekniske data er udarbejdet i overensstemmelse med EU-standarder. Ret til ændringer forbeholdes. Hvis bilens papirer ikke stemmer overens med instruktionsbogen, gælder oplysningerne i bilens papirer.

Data
Anbefalede væsker og smøremidler

Europæisk serviceplan

Påkrævet motoroliekvalitet

	Alle europæiske lande (undtagen Hviderusland, Moldavien, Rusland, Serbien, Tyrkiet)		Kun Israel	
Motoroliekvalitet	Benzinmotorer (herunder CNG, LP-gas, E85)	Dieselmotorer	Benzinmotorer (herunder CNG, LP-gas, E85)	Dieselmotorer
dexos 1	-	-	✓	-
dexos 2	✓	✓	-	✓

Hvis dexos-kvalitet ikke kan fås, kan der anvendes maks. 1 liter motorolie af ACEA C3-kvalitet én gang mellem hvert olieskift.

Viskositetsklasser for motorolie

	Alle europæiske lande og Israel (undtagen Hviderusland, Moldavien, Rusland, Serbien, Tyrkiet)
Udetemperatur	Benzin- og dieselmotorer
ned til -25 °C	SAE 5W-30 eller SAE 5W-40
under -25 °C	SAE 0W-30 eller SAE 0W-40

International serviceplan

Påkrævet motoroliekvalitet

	Alle lande uden for Europa undtagen Israel		**Kun Hviderusland, Moldavien, Rusland, Serbien, Tyrkiet**	
Motoroliekvalitet	Benzinmotorer (herunder CNG, LP-gas, E85)	Dieselmotorer	Benzinmotorer (herunder CNG, LP-gas, E85)	Dieselmotorer
dexos 1	✓	-	-	-
dexos 2	-	✓	✓	✓

Hvis dexos-kvalitet ikke kan fås, kan der anvendes de herunder angivne oliekvaliteter:

	Alle lande uden for Europa undtagen Israel		Kun Hviderusland, Moldavien, Rusland, Serbien, Tyrkiet	
Motoroliekvalitet	Benzinmotorer (herunder CNG, LP-gas, E85)	Dieselmotorer	Benzinmotorer (herunder CNG, LP-gas, E85)	Dieselmotorer
GM-LL-A-025	✓	-	✓	-
GM-LL-B-025	-	✓	-	✓

	Alle lande uden for Europa undtagen Israel		Kun Hviderusland, Moldavien, Rusland, Serbien, Tyrkiet	
Motoroliekvalitet	Benzinmotorer (herunder CNG, LP-gas, E85)	Dieselmotorer	Benzinmotorer (herunder CNG, LP-gas, E85)	Dieselmotorer
ACEA A3/B3	✓	-	✓	-
ACEA A3/B4	✓	✓	✓	✓
ACEA C3	✓	✓	✓	✓
API SM	✓	-	✓	-
API SN ressourcebe-varing	✓	-	✓	-

Viskositetsklasser for motorolie

	Alle lande uden for Europa (undtagen Israel), herunder Hviderusland, Moldavien, Rusland, Serbien, Tyrkiet
Udetemperatur	Benzin- og dieselmotorer
ned til -25 °C	SAE 5W-30 eller SAE 5W-40
under -25 °C	SAE 0W-30 eller SAE 0W-40
ned til -20 °C	SAE 10W-30[1] eller SAE 10W-40[1]

Motordata

Salgsbetegnelse	**1.2**	**1.4**	**1.6**	**1.6**	**1.8**
Motorens typebetegnelse	**Z 12 XEP**	**Z 14 XEP**	**Z 16 XER, A 16 XER**	**Z 16 LET, A 16 LET**	**Z 18 XER, A 18 XER**
Antal cylindre	4	4	4	4	4
Slagvolumen [cm^3]	1229	1364	1598	1598	1796
Motoreffekt [kW]	59	66	85	132	103
ved omdr./min.	5600	5600	6000	5500	6300
Drejningsmoment [Nm]	110	125	155	230	175
ved omdr./min.	4000	4000	4000	1980-5500	3800

[1] Tilladt, men brug af SAE 5W-30 eller SAE 5W-40 med dexos-kvalitet anbefales.

Salgsbetegnelse Motorens typebetegnelse	1.2 Z 12 XEP	1.4 Z 14 XEP	1.6 Z 16 XER, A 16 XER	1.6 Z 16 LET, A 16 LET	1.8 Z 18 XER, A 18 XER
Brændstoftype	Benzin	Benzin	Benzin	Benzin	Benzin
Oktantal RON					
Anbefalet	**95**	**95**	**95**	**95**	**95**
Mulig	98	98	98	98	98
Mulig	91	91	91	–	91
Olieforbrug [l/1000 km]	0,6	0,6	0,6	0,6	0,6

Salgsbetegnelse Motorens typebetegnelse	2.0 Turbo Z 20 LER	2.0 Turbo Z 20 LEH	1.3 CDTI Z 13 DTH	1.7 CDTI Z 17 DTH	1.7 Z 17 DTJ, A 17 DTJ
Antal cylindre	4	4	4	4	4
Slagvolumen [cm^3]	1998	1998	1248	1686	1686
Motoreffekt [kW]	147	177	66	74	81
ved omdr./min.	5400	5600	4000	4400	3800
Drejningsmoment [Nm]	262	320	200	240	260

Salgsbetegnelse	2.0 Turbo	2.0 Turbo	1.3 CDTI	1.7 CDTI	1.7
Motorens typebetegnelse	Z 20 LER	Z 20 LEH	Z 13 DTH	Z 17 DTH	Z 17 DTJ, A 17 DTJ
ved omdr./min.	4200	2400-5000	1750-2500	2300	2300
Brændstoftype	Benzin	Benzin	Diesel	Diesel	Diesel
Oktantal RON					
Anbefalet	**95**	**98**			
Mulig	98	95			
Mulig	91[2)]	91			
Olieforbrug [l/1000 km]	0,6	0,6	0,6	0,6	0,6

Salgsbetegnelse	1.7	1.9 CDTI	1.9 CDTI	1.9 CDTI
Motorens typebetegnelse	Z 17 DTR, A 17 DTR	Z 19 DTL	Z 19 DT	Z 19 DTH
Antal cylindre	4	4	4	4
Slagvolumen [cm^3]	1686	1910	1910	1910
Motoreffekt [kW]	92	74	88	110

2) Kun muligt, når man undgår høj motorbelastning eller kørsel med fuldt læs samt kørsel op ad bakke med anhænger eller med tung last.

Salgsbetegnelse	1.7	1.9 CDTI	1.9 CDTI	1.9 CDTI
Motorens typebetegnelse	Z 17 DTR, A 17 DTR	Z 19 DTL	Z 19 DT	Z 19 DTH
ved omdr./min.	4000	3500	3500	4000
Drejningsmoment [Nm]	280	260	280	320
ved omdr./min.	2300	1700-2500	2000-2750	2000-2750
Brændstoftype	Diesel	Diesel	Diesel	Diesel
Olieforbrug [l/1000 km]	0,6	0,6	0,6	0,6

Ydelse

5-dørs sedan

Motor	Z 12XEP	Z 14XEP	Z 16 XER A16XER	Z16LET	Z18XER
Tophastighed[3] [km/h]					
Manuel gearkasse	171	178	191	221	208
Automatiseret gearkasse	–	176	192	–	–
Automatisk gearkasse	–	–	–	–	188

Motor	Z 20 LER	Z13DTH	Z17DTH	Z17DTJ	Z17DTR
Tophastighed [km/h]					
Manuel gearkasse	230	172	180	185 / 188[4]	195
Automatiseret gearkasse	–	171	–	–	–
Automatisk gearkasse	–	–	–	–	–

[3] Den angivne tophastighed kan opnås med egenvægt (fører ikke medregnet) plus 200 kg nyttelast. Specialudstyr kan reducere den angivne tophastighed.

[4] For model med forureningsreduktion.

Motor	A 17 DTJ	A 17 DTR	Z 19 DTL	Z 19 DT	Z 19 DTH
Tophastighed [km/h]					
Manuel gearkasse	186	195	180	194	208
Automatiseret gearkasse	–	–	–	–	–
Automatisk gearkasse	–	–	–	188	–

3-dørs sedan

Motor	Z 14XEP	Z 16 XER A16XER	Z16LET, A16LET	Z18XER, A18XER	Z 20 LER
Tophastighed [km/h]					
Manuel gearkasse	180	193	223	210	234
Automatiseret gearkasse	178	194	–	–	–
Automatisk gearkasse	–	–	–	190	–

Motor	Z 20 LEH	Z13DTH	Z17DTH	Z17DTJ	Z17DTR, A 17 DTR
Tophastighed [km/h]					
Manuel gearkasse	244	174	182	187 / 188	197
Automatiseret gearkasse	–	174	–	–	–
Automatisk gearkasse	–	–	–	–	–

Motor	A 17 DTJ	Z 19 DTL	Z 19 DT	Z 19 DTH
Tophastighed [km/h]				
Manuel gearkasse	188	182	196	210
Automatiseret gearkasse	–	–	–	–
Automatisk gearkasse	–	–	190	–

4-dørs sedan

Motor	Z 16 XER A16XER	Z18XER, A18XER	Z13DTH	Z17DTH	Z17DTJ
Tophastighed [km/h]					
Manuel gearkasse	191	207	172	180	188
Automatiseret gearkasse	192	–	–	–	–
Automatisk gearkasse	–	188	–	–	–

Station wagon

Motor	Z 14XEP	Z 16 XER A16XER	Z16LET, A16LET	Z18XER, A18XER
Tophastighed [km/h]				
Manuel gearkasse	178	191	221	207
Automatiseret gearkasse	–	192	–	–
Automatisk gearkasse	–	–	–	188

Motor	Z 20 LER	Z13DTH	A 17 DTJ	Z17DTH	Z17DTJ
Tophastighed [km/h]					
Manuel gearkasse	230	172	185	180	185 / 188
Automatiseret gearkasse	–	–	–	–	–
Automatisk gearkasse	–	–	–	–	–

Motor	Z17DTR, A 17 DTR	Z 19 DTL	Z 19 DT	Z 19 DTH
Tophastighed [km/h]				
Manuel gearkasse	195	180	193	207
Automatiseret gearkasse	–	–	–	–
Automatisk gearkasse	–	–	187	–

Van

Motor	Z 14XEP	Z13DTH	Z17DTH	Z17DTJ
Tophastighed [km/h]				
Manuel gearkasse	178	172	180	185
Automatiseret gearkasse	–	–	–	–
Automatisk gearkasse	–	–	–	–

Motor	Z17DTR	Z 19 DTL	Z 19 DT	Z 19 DTH
Tophastighed [km/h]				
Manuel gearkasse	195	180	193	207
Automatiseret gearkasse	–	–	–	–
Automatisk gearkasse	–	–	187	–

TwinTop

Motor	Z 16 XER A16XER	Z 16 XEP	Z16LET, A16LET
Tophastighed [km/h]			
Manuel gearkasse	192	192	228
Automatiseret gearkasse		–	–
Automatisk gearkasse	–	–	–

Motor	A18XER Z18XER	Z 19 DTH	Z 20 LER
Tophastighed [km/h]			
Manuel gearkasse	209	213	237
Automatiseret gearkasse	–	–	–
Automatisk gearkasse	189	–	–

Vægt

Egenvægt, basismodel, sedan, 5-dørs

Astra	Motor	Manuel gearkasse	Automatiseret gearkasse	Automatisk gearkasse
Uden/med klimaanlæg [kg]	Z 12XEP	1240/1260	–/–	–/–
	Z 14XEP	1240/1260	1240/1260	–/–
	Z 16 XER	1270/1290	1270/1290	–/–
	Z16LET	–/1355	–/–	–/–
	Z18XER	1278/1298	–/–	1278/1298
	Z 20 LER	–/1385	–/–	–/–
	Z13DTH	1340/1355	1340/1355	–/–
	A 17 DTJ, A 17 DTR	1385/1400	–/–	–/–
	Z17DTH	1365/1380	–/–	–/–
	Z17DTJ, Z17DTR	1385/1400	–/–	–/–
	Z 19 DTL	1395/1410	–/–	–/–
	Z 19 DT	1395/1410	–/–	1425/1440 (1393/1408)[5)]
	Z 19 DTH	1393/1408	–/–	–/–

[5)] Landespecifikke vægtreducerede modeller.

Egenvægt, basismodel, sedan, 3-dørs

Astra	Motor	Manuel gearkasse	Automatiseret gearkasse	Automatisk gearkasse
Uden/med klimaanlæg [kg]	Z 14XEP	1220/1240	1220/1240	–/–
	Z 16 XER	1250/1270	1250/1270	–/–
	Z16LET	–/1335	–/–	–/–
	Z18XER	1265/1285	–/–	1278/1298
	Z 20 LER	–/1365	–/–	–/–
	Z 20 LEH	–/1393	–/–	–/–
	Z13DTH	1278/1293	1278/1293	–/–
	A 17 DTJ, A 17 DTR	1365/1380	–/–	–/–
	Z17DTH	1345/1360	–/–	–/–
	Z17DTJ, Z17DTR	1365/1380	–/–	–/–
	Z 19 DTL	1375/1390	–/–	–/–
	Z 19 DT	–/–	–/–	1393/1408
	Z 19 DTH	1390/1405	–/–	–/–

Egenvægt, basismodel, sedan, 4-dørs

Astra	Motor	Manuel gearkasse	Automatiseret gearkasse	Automatisk gearkasse
Uden/med klimaanlæg [kg]	Z 16 XER	1278/1296	1278/1296	–/–
	Z18XER	1278/1296	–/–	1349/1367
	Z13DTH	1365/1383	–/–	–/–
	Z17DTH, Z17DTJ	1386/1404	–/–	–/–

Egenvægt, basismodel, station wagon

Astra	Motor	Manuel gearkasse	Automatiseret gearkasse	Automatisk gearkasse
Uden/med klimaanlæg [kg]	Z 14XEP	1278/1298	–/–	–/–
	Z 16 XER	1278/1298	1278/1298	–/–
	Z16LET	–/1395	–/–	–/–
	Z18XER	1278/1298	–/–	1350/1370
	Z 20 LER	–/1393	–/–	–/–
	Z13DTH	1380/1395	–/–	–/–
	A 17 DTJ, A 17 DTR	1393/1408	–/–	–/–
	Z17DTH	1393/1408	–/–	–/–
	Z17DTJ, Z17DTR	1393/1408	–/–	–/–
	Z 19 DTL	1393/1408	–/–	–/–
	Z 19 DT	1393/1408	–/–	1465/1480
	Z 19 DTH	1393/1408	–/–	–/–

Egenvægt, basismodel, van

Astra	Motor	Manuel gearkasse	Automatiseret gearkasse	Automatisk gearkasse
Uden/med klimaanlæg [kg]	Z 14XEP	1235/1250	–/–	–/–
	Z13DTH	1335/1350	–/–	–/–
	Z17DTH	1365/1380	–/–	–/–
	Z17DTJ, Z17DTR	1385/1400	–/–	–/–
	Z 19 DT	1385/1400	–/–	1420/1435
	Z 19 DTL	1385/1400	–/–	–/–
	Z 19 DTH	1395/1410	–/–	–/–

Egenvægt, basismodel, TwinTop

Astra	Motor	Manuel gearkasse	Automatiseret gearkasse	Automatisk gearkasse
Uden/med klimaanlæg [kg]	Z 16 XER	1495/1515	–/–	–/–
	Z16LET	–/1575	–/–	–/–
	Z18XER	1500/1520	–/–	1503/1523
	Z 20 LER	–/1605	–/–	–/–
	Z 19 DTH	1613/1628	–/–	–/–

Mervægt, sedan 3-døre / 5-døre, station wagon

Motor	Z14XEP, Z16XER, Z16LET, Z18XER	Z13DTH, A17DTJ, A17DTR, Z17DTH	Z17DTJ, Z17DTR
Edition/Enjoy [kg]	2,9	2,9	2,9
Cosmo [kg]	12	12	12
Sport [kg]	24,5	24,5	24,5

Motor	Z 20 LER	Z19DTL, Z19DT	Z 19 DTH
Edition/Enjoy [kg]	–	2,9	2,9
Cosmo [kg]	–	12	12
Sport [kg]	12,6	12,6	12,6[6)]

Mervægt, 4-døre sedan

Motor	Z16XER, Z18XER, Z13DTH, Z17DTH
Edition/Enjoy [kg]	8,7
Cosmo [kg]	16

6) På station wagon: 24,5

Mervægt, van

Motor	Z14XEP, Z13DTH	A17DTJ, A17DTR, Z17DTH, Z17DTJ, Z17DTR, Z19DTL, Z19DT, Z19DTH
Edition/Enjoy [kg]	–	–
Cosmo [kg]	–	–
Sport [kg]	19,3	10,5

Tungt tilbehør

Tilbehør	Soltag	Anhængertræk	Delt bagsæderyglæn	Forlygtevaskere
Vægt [kg]	23 (ikke på 4-dørs sedan) 17 (4-dørs sedan)	21 (ikke på TwinTop) 26 (TwinTop)	20 (station wagon) 9 (sedan 3-dørs / 5-dørs)	2 (sedan 4-dørs / 5-dørs)

Dimensioner

	5-dørs sedan	3-dørs sedan	4-dørs sedan	Station wagon	Van	TwinTop
Længde [mm]	4249	4290	4587	4515	4515	4476
Bredde uden sidespejle [mm]	1753	1753	1753	1753	1753	1759
Bredde med to sidespejle [mm]	2032	2032	2033	2032	2032	2021
Højde (uden antenne) [mm]	1460	1435	1458	1500	1500	1411
Bagagerumslængde ved gulvet [mm]	819	819	905	1085	1825	805

	5-dørs sedan	3-dørs sedan	4-dørs sedan	Station wagon	Van	TwinTop
Bagagerumsbredde [mm]	944	944	1027	1088	1103	734
Bagagerumsåbningens højde [mm]	614	555	–	766	775	–
Akselafstand [mm]	2614	2614	2703	2703	2703	2614
Vendediameter [m]	11,20	11,20	11,50	11,50	11,50	11,20

Kapaciteter

Motorolie

Motor	Z12XEP, Z 14XEP	Z 16 XER Z16LET, Z18XER, A16XER, A16LET, A18XER	Z 20 LER	Z13DTH	Z20LEH, Z17DTH	Z17DTJ, Z17DTR, A17DTR, A 17 DTJ	Z19 DTL, Z 19 DT Z 19 DTH
inkl. filter [l]	3,5	4,5	4,25	3,2	5,0	5,4	4,3
Mellem MIN og MAX [l]	1,0	1,0	1,0	1,0	1,0	1,0	1,0

Brændstoftank

Benzin/diesel, nom. indhold [l]	52

Dæktryk

Sedan 3-dørs / 5-dørs

		Komfort med op til 3 personer		ECO med op til 3 personer		Med fuld last	
Motor	Dæk	For [kPa/bar](psi)	Bag [kPa/bar](psi)	For [kPa/bar](psi)	Bag [kPa/bar](psi)	For [kPa/bar](psi)	Bag [kPa/bar](psi)
Z 12XEP	195/65 R 15, 205/55 R 16	200/2,0 (29)	200/2,0 (29)	250/2,5 (36)	250/2,5 (36)	210/2,1 (30)	250/2,5 (36)
Z 14XEP	185/65 R 15, 195/60 R 15	230/2,3 (33)	210/2,1 (30)	–	–	250/2,5 (36)	290/2,9 (42)
	195/65 R 15, 205/55 R 16	200/2,0 (29)	200/2,0 (29)	250/2,5 (36)	250/2,5 (36)	210/2,1 (30)	250/2,5 (36)

Motor	Dæk	Komfort med op til 3 personer		ECO med op til 3 personer		Med fuld last	
		For [kPa/bar](psi)	Bag [kPa/bar](psi)	For [kPa/bar](psi)	Bag [kPa/bar](psi)	For [kPa/bar](psi)	Bag [kPa/bar](psi)
Z 16 XER	185/65 R 15, 195/60 R 15, 215/45 R 17, 225/40 R 18	230/2,3 (33)	210/2,1 (30)	–	–	250/2,5 (36)	290/2,9 (42)
	195/65 R 15, 205/55 R 16, 225/45 R 17	200/2,0 (29)	200/2,0 (29)	250/2,5 (36)	250/2,5 (36)	210/2,1 (30)	250/2,5 (36)
Z16LET	205/55 R 16, 225/45 R 17	230/2,3 (33)	210/2,1 (30)	270/2,7 (39)	250/2,5 (36)	250/2,5 (36)	290/2,9 (42)
	215/45 R 17, 225/40 R 18	270/2,7 (39)	250/2,5 (36)	–	–	280/2,8 (41)	310/3,1 (45)

Motor	Dæk	Komfort med op til 3 personer		ECO med op til 3 personer		Med fuld last	
		For [kPa/bar](psi)	Bag [kPa/bar](psi)	For [kPa/bar](psi)	Bag [kPa/bar](psi)	For [kPa/bar](psi)	Bag [kPa/bar](psi)
Z18XER	185/65 R 15, 195/60 R 15, 215/45 R 17, 225/40 R 18	230/2,3 (33)	210/2,1 (30)	–	–	250/2,5 (36)	290/2,9 (42)
	195/65 R 15, 205/55 R 16, 225/45 R 17	200/2,0 (29)	200/2,0 (29)	250/2,5 (36)	250/2,5 (36)	210/2,1 (30)	250/2,5 (36)
Z 20 LER	205/55 R 16, 225/45 R 17	230/2,3 (33)	210/2,1 (30)	270/2,7 (39)	250/2,5 (36)	250/2,5 (36)	290/2,9 (42)
	215/45 R 17, 225/40 R 18	270/2,7 (39)	250/2,5 (36)	–	–	280/2,8 (41)	310/3,1 (45)

Motor	Dæk	Komfort med op til 3 personer		ECO med op til 3 personer		Med fuld last	
		For	Bag	For	Bag	For	Bag
		[kPa/bar](psi)	[kPa/bar](psi)	[kPa/bar](psi)	[kPa/bar](psi)	[kPa/bar](psi)	[kPa/bar](psi)
Z 20 LEH	205/50 R 17[7], 225/40 ZR 18, 235/35 ZR 19, 225/45 R 17[7][8]	240/2,4 (35)	240/2,4 (35)	–	–	250/2,5 (36)	290/2,9 (42)
	225/40 R 18	260/2,6 (38)	240/2,4 (35)	–	–	280/2,8 (41)	320/3,2 (46)
Z13DTH	185/65 R 15, 195/60 R 15	230/2,3 (33)	210/2,1 (30)	–	–	250/2,5 (36)	290/2,9 (42)
	195/65 R 15, 205/55 R 16	210/2,1 (30)	210/2,1 (30)	250/2,5 (36)	250/2,5 (36)	250/2,5 (36)	290/2,9 (42)

[7] Må kun anvendes som vinterdæk.
[8] For at garantere korrekt hastighedsvisning skal det elektroniske speedometer omprogrammeres.

Motor	Dæk	Komfort med op til 3 personer		ECO med op til 3 personer		Med fuld last	
		For [kPa/bar](psi)	Bag [kPa/bar](psi)	For [kPa/bar](psi)	Bag [kPa/bar](psi)	For [kPa/bar](psi)	Bag [kPa/bar](psi)
Z17DTH	195/65 R 15, 205/55 R 16, 225/45 R 17	210/2,1 (30)	210/2,1 (30)	250/2,5 (36)	250/2,5 (36)	250/2,5 (36)	290/2,9 (42)
	215/45 R 17, 225/40 R 18	250/2,5 (36)	230/2,3 (33)	–	–	260/2,6 (38)	300/3,0 (43)
A 17 DTJ	195/65 R 15, 205/55 R 16, 225/45 R 17	230/2,3 (33)	210/2,1 (30)	270/2,7 (39)	250/2,5 (36)	250/2,5 (36)	290/2,9 (42)
	215/45 R 17, 225/40 R 18	250/2,5 (36)	230/2,3 (33)	–	–	260/2,6 (38)	300/3,0 (43)
A 17 DTR	205/55 R 16 225/45 R 17	230/2,3 (33)	210/2,1 (30)	270/2,7 (39)	250/2,5 (36)	250/2,5 (36)	290/2,9 (42)
	215/45 R 17, 225/40 R 18	250/2,5 (36)	230/2,3 (33)	–	–	260/2,6 (38)	300/3,0 (43)

Motor	Dæk	Komfort med op til 3 personer		ECO med op til 3 personer		Med fuld last	
		For	Bag	For	Bag	For	Bag
		[kPa/bar](psi)	[kPa/bar](psi)	[kPa/bar](psi)	[kPa/bar](psi)	[kPa/bar](psi)	[kPa/bar](psi)
Z17DTJ	195/65 R 15,	230/2,3 (33)	210/2,1 (30)	290/2,9 (42)	270/2,7 (39)	250/2,5 (36)	290/2,9 (42)
	205/55 R 16, 225/45 R 17	230/2,3 (33)	210/2,1 (30)	270/2,7 (39)	250/2,5 (36)	250/2,5 (36)	290/2,9 (42)
	215/45 R17, 225/40 R 18	250/2,5 (36)	230/2,3 (33)	–	–	260/2,6 (38)	300/3,0 (43)
Z17DTR	205/55 R 16, 225/45 R 17	230/2,3 (33)	210/2,1 (30)	270/2,7 (39)	250/2,5 (36)	250/2,5 (36)	290/2,9 (42)
	215/45 R 17, 225/40 R 18	250/2,5 (36)	230/2,3 (33)	–	–	260/2,6 (38)	300/3,0 (43)
Z17DTJ[9)]	185/65 R 15, 195/60 R 15, 195/65 R 15, 205/55 R 16	230/2,3 (33)	210/2,1 (30)	290/2,9 (42)	270/2,7 (39)	250/2,5 (36)	290/2,9 (42)

[9)] Model med forureningsreduktion.

Motor	Dæk	Komfort med op til 3 personer		ECO med op til 3 personer		Med fuld last	
		For [kPa/bar](psi)	Bag [kPa/bar](psi)	For [kPa/bar](psi)	Bag [kPa/bar](psi)	For [kPa/bar](psi)	Bag [kPa/bar](psi)
Z 19 DTL Z 19 DT Z 19 DTH	205/55 R 16, 225/45 R 17	230/2,3 (33)	210/2,1 (30)	270/2,7 (39)	250/2,5 (36)	250/2,5 (36)	290/2,9 (42)
	215/45 R 17, 225/40 R 18	270/2,7 (39)	250/2,5 (36)	–	–	280/2,8 (41)	310/3,1 (45)
alle	Nødhjul	420/4,2 (61)	420/4,2 (61)	–	–	420/4,2 (61)	420/4,2 (61)

4-dørs sedan

Motor	Dæk	Komfort med op til 3 personer		ECO med op til 3 personer		Med fuld last	
		For [kPa/bar](psi)	Bag [kPa/bar](psi)	For [kPa/bar](psi)	Bag [kPa/bar](psi)	For [kPa/bar](psi)	Bag [kPa/bar](psi)
Z 16 XER Z18XER	195/65 R 15, 205/55 R 16	220/2,2 (32)	220/2,2 (32)	–	–	230/2,3 (33)	280/2,8 (41)
	215/45 R 17	240/2,4 (35)	240/2,4 (35)	–	–	250/2,5 (36)	320/3,2 (46)

Motor	Dæk	Komfort med op til 3 personer		ECO med op til 3 personer		Med fuld last	
		For	Bag	For	Bag	For	Bag
		[kPa/bar](psi)	[kPa/bar](psi)	[kPa/bar](psi)	[kPa/bar](psi)	[kPa/bar](psi)	[kPa/bar](psi)
Z13DTH, Z17DTH	195/65 R 15, 205/55 R 16	220/2,2 (32)	220/2,2 (32)	–	–	230/2,3 (33)	280/2,8 (41)
	215/45 R 17	240/2,4 (35)	240/2,4 (35)	–	–	250/2,5 (36)	320/3,2 (46)
alle	Nødhjul	420/4,2 (61)	420/4,2 (61)	–	–	420/4,2 (61)	420/4,2 (61)

Station wagon

Motor	Dæk	Komfort med op til 3 personer		ECO med op til 3 personer		Med fuld last	
		For	Bag	For	Bag	For	Bag
		[kPa/bar](psi)	[kPa/bar](psi)	[kPa/bar](psi)	[kPa/bar](psi)	[kPa/bar](psi)	[kPa/bar](psi)
Z 14XEP	185/65 R 15, 195/60 R 15	230/2,3 (33)	210/2,1 (30)	–	–	250/2,5 (36)	290/2,9 (42)
	195/65 R 15, 205/55 R 16	200/2,0 (29)	200/2,0 (29)	250/2,5 (36)	250/2,5 (36)	210/2,1 (30)	260/2,6 (38)

Motor	Dæk	Komfort med op til 3 personer		ECO med op til 3 personer		Med fuld last	
		For [kPa/bar](psi)	Bag [kPa/bar](psi)	For [kPa/bar](psi)	Bag [kPa/bar](psi)	For [kPa/bar](psi)	Bag [kPa/bar](psi)
Z 16 XER	185/65 R 15, 195/60 R 15, 215/45 R 17, 225/40 R 18	230/2,3 (33)	210/2,1 (30)	–	–	250/2,5 (36)	290/2,9 (42)
	195/65 R 15, 205/55 R 16, 225/45 R 17	200/2,0 (29)	200/2,0 (29)	250/2,5 (36)	250/2,5 (36)	210/2,1 (30)	260/2,6 (38)
Z16LET	205/55 R 16, 225/45 R 17	230/2,3 (33)	210/2,1 (30)	270/2,7 (39)	250/2,5 (36)	250/2,5 (36)	290/2,9 (42)
	215/45 R 17, 225/40 R 18	270/2,7 (39)	250/2,5 (36)	–	–	280/2,8 (41)	310/3,1 (45)

Motor	Dæk	Komfort med op til 3 personer		ECO med op til 3 personer		Med fuld last	
		For	Bag	For	Bag	For	Bag
		[kPa/bar](psi)	[kPa/bar](psi)	[kPa/bar](psi)	[kPa/bar](psi)	[kPa/bar](psi)	[kPa/bar](psi)
Z18XER	185/65 R 15, 195/60 R 15, 215/45 R 17, 225/40 R 18	230/2,3 (33)	210/2,1 (30)	–	–	250/2,5 (36)	290/2,9 (42)
	195/65 R 15, 205/55 R 16, 225/45 R 17	200/2,0 (29)	200/2,0 (29)	250/2,5 (36)	250/2,5 (36)	210/2,1 (30)	260/2,6 (38)
Z 20 LER	205/55 R 16, 225/45 R 17	230/2,3 (33)	210/2,1 (30)	270/2,7 (39)	250/2,5 (36)	250/2,5 (36)	290/2,9 (42)
	215/45 R 17, 225/40 R 18	270/2,7 (39)	250/2,5 (36)	–	–	280/2,8 (41)	310/3,1 (45)

Motor	Dæk	Komfort med op til 3 personer		ECO med op til 3 personer		Med fuld last	
		For [kPa/bar](psi)	Bag [kPa/bar](psi)	For [kPa/bar](psi)	Bag [kPa/bar](psi)	For [kPa/bar](psi)	Bag [kPa/bar](psi)
Z13DTH	185/65 R 15, 195/60 R 15	230/2,3 (33)	210/2,1 (30)	–	–	250/2,5 (36)	290/2,9 (42)
	195/65 R 15, 205/55 R 16	210/2,1 (30)	210/2,1 (30)	250/2,5 (36)	250/2,5 (36)	250/2,5 (36)	290/2,9 (42)
Z17DTH	195/65 R 15, 205/55 R 16, 225/45 R 17	210/2,1 (30)	210/2,1 (30)	250/2,5 (36)	250/2,5 (36)	250/2,5 (36)	290/2,9 (42)
	215/45 R 17, 225/40 R 18	250/2,5 (36)	230/2,3 (33)	–	–	260/2,6 (38)	300/3,0 (43)
A 17 DTJ	195/65 R 15, 205/55 R 16, 225/45 R 17	230/2,3 (33)	210/2,1 (30)	270/2,7 (39)	250/2,5 (36)	250/2,5 (36)	290/2,9 (42)
	215/45 R 17, 225/40 R 18	250/2,5 (36)	230/2,3 (33)	–	–	260/2,6 (38)	300/3,0 (43)

Motor	Dæk	Komfort med op til 3 personer		ECO med op til 3 personer		Med fuld last	
		For	Bag	For	Bag	For	Bag
		[kPa/bar](psi)	[kPa/bar](psi)	[kPa/bar](psi)	[kPa/bar](psi)	[kPa/bar](psi)	[kPa/bar](psi)
A 17 DTR	205/55 R 16 225/45 R 17	230/2,3 (33)	210/2,1 (30)	270/2,7 (39)	250/2,5 (36)	250/2,5 (36)	290/2,9 (42)
	215/45 R 17, 225/40 R 18	250/2,5 (36)	230/2,3 (33)	–	–	260/2,6 (38)	300/3,0 (43)
Z17DTJ, Z17DTR	195/65 R 15, 205/55 R 16, 225/45 R 17	230/2,3 (33)	210/2,1 (30)	270/2,7 (39)	250/2,5 (36)	250/2,5 (36)	290/2,9 (42)
	215/45 R 17, 225/40 R 18	250/2,5 (36)	230/2,3 (33)	–	–	260/2,6 (38)	300/3,0 (43)
Z17DTJ[9)]	185/65 R 15, 195/60 R 15, 195/65 R 15, 205/55 R 16	230/2,3 (33)	210/2,1 (30)	290/2,9 (42)	270/2,7 (39)	250/2,5 (36)	290/2,9 (42)

9) Model med forureningsreduktion.

Motor	Dæk	Komfort med op til 3 personer		ECO med op til 3 personer		Med fuld last	
		For [kPa/bar](psi)	Bag [kPa/bar](psi)	For [kPa/bar](psi)	Bag [kPa/bar](psi)	For [kPa/bar](psi)	Bag [kPa/bar](psi)
Z 19 DTL Z 19 DT Z 19 DTH	205/55 R 16, 225/45 R 17	230/2,3 (33)	210/2,1 (30)	270/2,7 (39)	250/2,5 (36)	250/2,5 (36)	290/2,9 (42)
	215/45 R 17, 225/40 R 18	270/2,7 (39)	250/2,5 (36)	–	–	280/2,8 (41)	310/3,1 (45)
alle	Nødhjul	420/4,2 (61)	420/4,2 (61)	–	–	420/4,2 (61)	420/4,2 (61)

Van

Motor	Dæk	Komfort med op til 3 personer		ECO med op til 3 personer		Med fuld last	
		For [kPa/bar](psi)	Bag [kPa/bar](psi)	For [kPa/bar](psi)	Bag [kPa/bar](psi)	For [kPa/bar](psi)	Bag [kPa/bar](psi)
Z 14XEP	185/65 R 15, 195/60 R 15	230/2,3 (33)	210/2,1 (30)	–	–	250/2,5 (36)	290/2,9 (42)
	195/65 R 15, 205/55 R 16	200/2,0 (29)	200/2,0 (29)	250/2,5 (36)	250/2,5 (36)	210/2,1 (30)	260/2,6 (38)

Motor	Dæk	Komfort med op til 3 personer		ECO med op til 3 personer		Med fuld last	
		For	Bag	For	Bag	For	Bag
		[kPa/bar](psi)	[kPa/bar](psi)	[kPa/bar](psi)	[kPa/bar](psi)	[kPa/bar](psi)	[kPa/bar](psi)
Z13DTH	185/65 R 15, 195/60 R 15	230/2,3 (33)	210/2,1 (30)	–	–	250/2,5 (36)	290/2,9 (42)
	195/65 R 15, 205/55 R 16	210/2,1 (30)	210/2,1 (30)	250/2,5 (36)	250/2,5 (36)	250/2,5 (36)	290/2,9 (42)
Z17DTH	195/65 R 15, 205/55 R 16, 225/45 R 17	210/2,1 (30)	210/2,1 (30)	250/2,5 (36)	250/2,5 (36)	250/2,5 (36)	290/2,9 (42)
	215/45 R 17, 225/40 R 18	250/2,5 (36)	230/2,3 (33)	–	–	260/2,6 (38)	300/3,0 (43)
Z17DTJ, Z17DTR	195/65 R 15, 205/55 R 16	230/2,3 (33)	210/2,1 (30)	270/2,7 (39)	250/2,5 (36)	250/2,5 (36)	290/2,9 (42)
Z 19 DTL Z 19 DT Z 19 DTH	205/55 R 16, 225/45 R 17	230/2,3 (33)	210/2,1 (30)	270/2,7 (39)	250/2,5 (36)	250/2,5 (36)	290/2,9 (42)
	215/45 R 17,	270/2,7 (39)	250/2,5 (36)	–	–	280/2,8 (41)	310/3,1 (45)

Motor	Dæk	Komfort med op til 3 personer For [kPa/bar](psi)	Komfort med op til 3 personer Bag [kPa/bar](psi)	ECO med op til 3 personer For [kPa/bar](psi)	ECO med op til 3 personer Bag [kPa/bar](psi)	Med fuld last For [kPa/bar](psi)	Med fuld last Bag [kPa/bar](psi)
	225/40 R 18						
alle	Nødhjul	420/4,2 (61)	420/4,2 (61)	–	–	420/4,2 (61)	420/4,2 (61)

TwinTop

Motor	Dæk	Komfort med op til 3 personer For [kPa/bar](psi)	Komfort med op til 3 personer Bag [kPa/bar](psi)	ECO med op til 3 personer For [kPa/bar](psi)	ECO med op til 3 personer Bag [kPa/bar](psi)	Med fuld last For [kPa/bar](psi)	Med fuld last Bag [kPa/bar](psi)
Z 16 XER	225/40 R 18	230/2,3 (33)	210/2,1 (30)	–	–	240/2,4 (35)	280/2,8 (41)
	205/55 R 16, 225/45 R 17	210/2,1 (30)	210/2,1 (30)	250/2,5 (36)	250/2,5 (36)	220/2,2 (32)	260/2,6 (38)
Z16LET	205/55 R 16, 225/45 R 17	230/2,3 (33)	210/2,1 (30)	–	–	240/2,4 (35)	280/2,8 (41)
	225/40 R 18	250/2,5 (36)	230/2,3 (33)	–	–	260/2,6 (38)	300/3,0 (43)
Z18XER	205/55 R 16, 225/45 R 17	210/2,1 (30)	210/2,1 (30)	250/2,5 (36)	250/2,5 (36)	220/2,2 (32)	260/2,6 (38)

Motor	Dæk	Komfort med op til 3 personer		ECO med op til 3 personer		Med fuld last	
		For	Bag	For	Bag	For	Bag
		[kPa/bar](psi)	[kPa/bar](psi)	[kPa/bar](psi)	[kPa/bar](psi)	[kPa/bar](psi)	[kPa/bar](psi)
	225/40 R 18	230/2,3 (33)	210/2,1 (30)	–	–	240/2,4 (35)	280/2,8 (41)
Z 19 DTH	205/55 R 16, 225/45 R 17	230/2,3 (33)	210/2,1 (30)	–	–	240/2,4 (35)	280/2,8 (41)
	225/40 R 18	250/2,5 (36)	230/2,3 (33)	–	–	260/2,6 (38)	300/3,0 (43)
Z 20 LER	205/55 R 16, 225/45 R 17	250/2,5 (36)	230/2,3 (33)	–	–	260/2,6 (38)	300/3,0 (43)
	225/40 R 18	260/2,6 (38)	240/2,4 (35)	–	–	270/2,7 (39)	310/3,1 (45)
alle	Nødhjul	420/4,2 (61)	420/4,2 (61)	–	–	420/4,2 (61)	420/4,2 (61)

Dimensioner for anhængertræk

Sedan

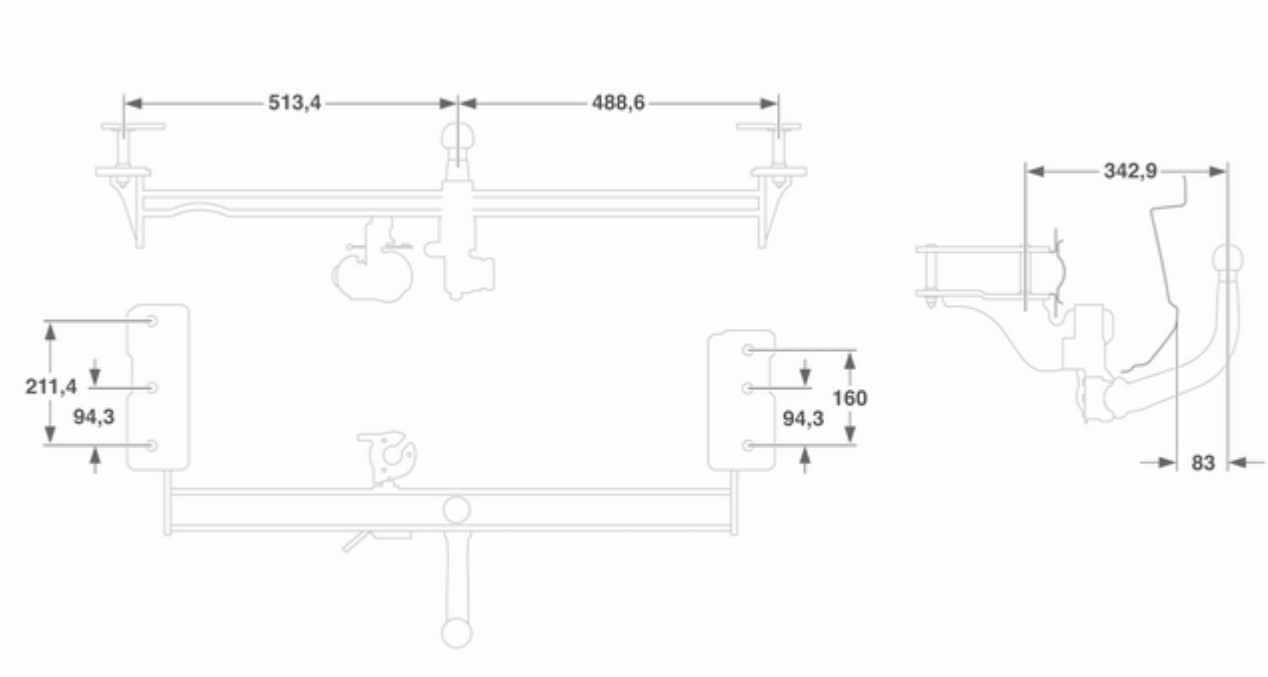

Station wagon, van

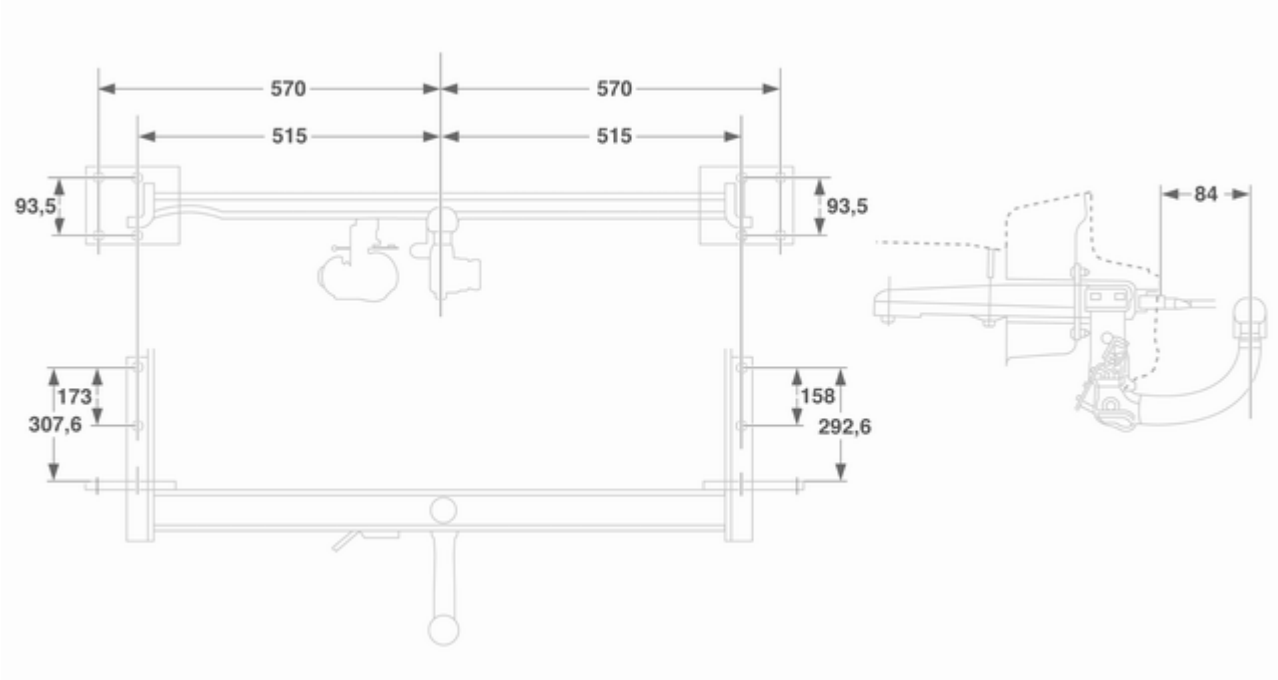

TwinTop

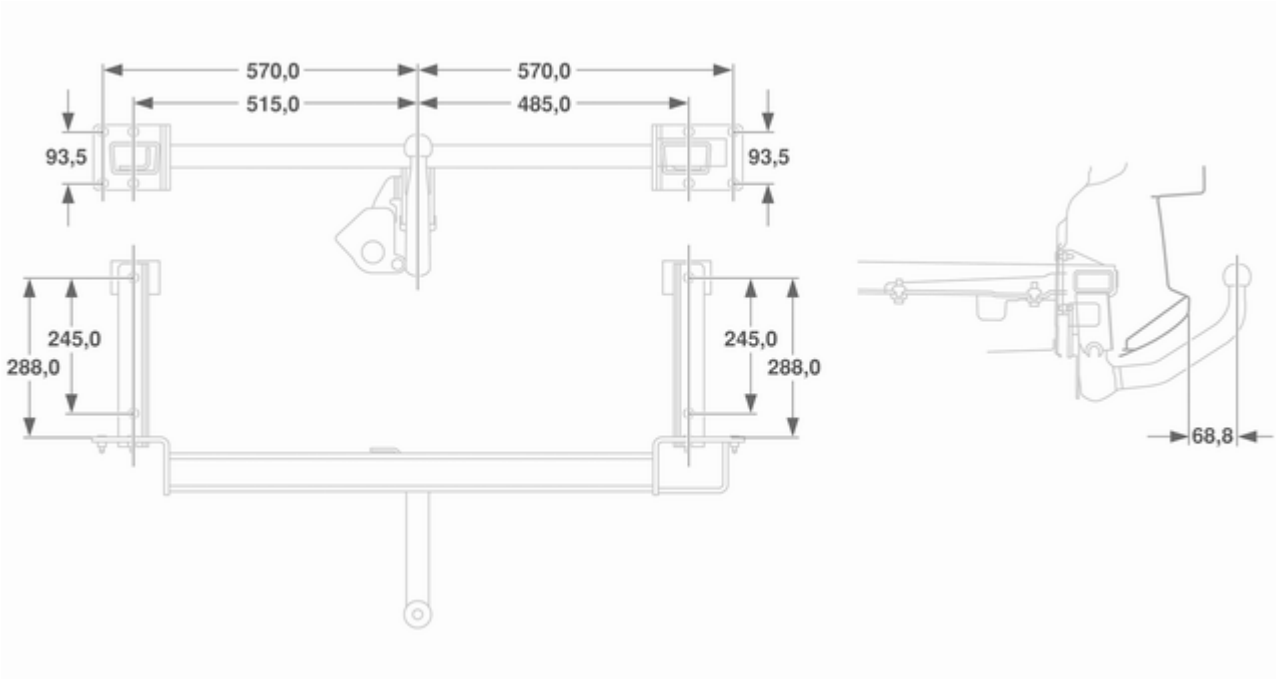

Kundeinformation

Bildataregistrering og databeskyttelse 248

Bildataregistrering og databeskyttelse

Registrering af hændelsesdata

Datalagringsmoduler i bilen

Et stort antal elektroniske komponenter i bilen indeholder datalagringsmoduler, som midlertidigt eller permanent lagrer tekniske data om bilens tilstand, hændelser og fejl. Disse tekniske informationer dokumenterer generelt tilstanden for dele, moduler, systemer eller miljøet:

- Driftstilstande i systemkomponenter (f.eks. påfyldningsniveauer)
- Bilens statusmeddelelser og dens enkeltkomponenter (f.eks. antallet hjulomdrejninger/rotationshastighed, deceleration, sideacceleration)
- Funktionsfejl og defekter i vigtige systemkomponenter
- Bilens reaktion i bestemte kørselssituationer (f.eks. airbagudløsning, aktivering af stabilitetsreguleringssystemet)
- Miljøforhold (f.eks. temperatur)

Disse data er udelukkende tekniske og hjælper med at identificere og rette fejl samt optimere bilens funktioner.

Der kan ikke oprettes kørselsprofiler, som indikerer de kørte ruter, med disse data.

Hvis der gøres brug af serviceydelser (f.eks. reparationsarbejde, serviceforløb, garantisager, kvalitetssikring), kan medarbejdere i servicenetværket (også producent) udlæse denne tekniske information fra hændelsen og fejldatalagringsmoduler, der kræver særligt diagnoseudstyr. Hvis det kræves, modtager du yderligere informationer på disse værksteder. Når en fejl er blevet rettet, slettes dataene fra fejllagringsmodulet, eller de overskrives hele tiden.

Når bilen bruges, kan der opstå situationer, hvor disse tekniske data, der vedrører andre informationer (skadesrapport, skader på bilen, vidneudsagn osv.), evt. kan forbindes med en bestemt person - muligvis med hjælp af en ekspert.

Yderligere funktioner, der er indgået kontraktligt med klienten (f.eks. bilens placering i nødstilfælde), tillader overførsel af bestemte bildata fra bilen.

Radio Frequency Identification (RFID)

RFID-teknologien bruges i nogle biler til funktioner som f.eks. dæktryksovervågning og sikkerhed for tændingssystemer. Den bruges også i forbindelse med enheder som f.eks. fjernbetjeninger til låsning/oplåsning af døre og start, og sendere til garageportåbnere. RFID-teknologien i Opel-biler anvender eller lagrer ikke personlige oplysninger og etablerer ikke forbindelse til andre Opel-systemer, der indeholder personlige oplysninger.

Stikordsregister

A
Adaptive forlygter 97
Adaptive Forward Lighting 115
Advarselsklokke 105
Advarselslamper..... 89
Advarselstrekant 76
Aftapning af dieselfilter 106
Airbags 54
Airbag, selestrammere og sikkerhedsbøjler 92
Airconditionsystem 121
Aktive hovedstøtter 46
Anbefalede væsker og smøremidler..... 206
Anbefalede væsker, smøremidler og reservedele . . 202
Anhænger-stabiliseringsassistent (TSA)... 153
Anhængertræk..... 149, 150
Arbejde på bilen 155
Armlæn 50, 51
Armlænsopbevaring 64
Askebægre 87
Automatiseret manuel gearkasse..... 137
Automatisk gearkasse 132
Automatisk klimastyring 122
Automatisk nedblænding 33
Automatisk niveauregulering 144
Automatisk tilkobling af nærlys . . 113

B
Bagagerumsgitter..... 76
Baglygter 166
Bagrudevisker/-sprinkler 84
Bagsæder..... 51
Baklygter 117
Bakspejle..... 32
Barnesæder 58
Barnesæder med transpondere . . 62
Batteri 159
Batterispænding 106
Belysning af midterkonsol 118
Belysningsfunktioner..... 118
Beskyttelse mod afladning af batteriet 119
Betjeningselementer..... 82
Bildataregistrering og databeskyttelse..... 248
Bilens data..... 206
Bilen skal snart til service 93
Bilens meddelelser 105
Bilens sikkerhed..... 28
Bilpleje..... 197
Blinklys 92
Blinklys og baneskift-signal..... 116
Blokeringsfri bremser 141
Blokeringsfri bremser (ABS) 94

Board-info-display 98
Bremse-/koblingsvæske..... 202
Bremseassistent 142
Bremser 141, 158
Bremsesystem og kobling 93
Bremsevæske 158
Brilleholder 64
Brugen af denne håndbog 3
Brændstof..... 146
Brændstofforbrug - CO_2-emissioner 148
Brændstofmåler 90
Brændstofpåfyldning 147
Brændstof til benzinmotorer 146
Bugsering..... 149, 195
Bugsering af bilen 195
Bugsering af en anden bil 196
Børnesikkerhedslåse 26

C
Car Pass 19
Centrallås 23
Chassisnummer (VIN-nummer) . 204
Cigarettænder 87
Cruise control 97, 144

D
Dieselbrændstof 147
Dieselpartikelfilter 130
Dimensioner 226
Dimensioner for anhængertræk 245
Donkraft..... 182
Dug på lygteglassene 117
Dæk 182
Dækmærkning 184
Dæktryk 107, 111, 184, 229
Dæktrykovervågning 185
Døre..... 27
Dør åben 97

E
Easytronic..... 137
Elektrisk indstilling 31
Elektrisk system..... 175
Elektronisk dæmpningskontrol . . 144
Elektroniske kørselsprogrammer 134
Elektroniske kørselssystemer 139
Elektronisk klimastyring 123
Elektronisk stabilitets program 94, 142
El-opvarmet bagrude 35
El-ruder 33

F
Fare, advarsel og forsigtig 3
Faste ventilationsspjæld 126
Fejl 135, 140
Fejl i blinklys 93
Fjernbetjening 19
Fjernlys 97, 114
Follow-me-home-lys 118
Forglødning og dieselpartikelfilter 95
Forlygter..... 113
Forlygter ved kørsel i udlandet . . 114
Forreste blinklys..... 161, 166
Forrude..... 33
Forrudevasker og -viskere 13
Forrudevisker/-sprinkler 83
Forsæder..... 47
Frontairbags 55
Førstehjælp..... 77
Førstehjælpskasse 77

G
Gardinairbags 57
Geardisplay 132, 137
Gearkasse 15
Gearvælger 132, 138
Genbrug af bilen 155
Generel information 149
Grafisk info-display, farve-info-display 101

H
Halogenforlygter 161
Handskerum 63
Havari..... 195
Havariblink 115
Hjulkapsler 187

Hjul og dæk 182
Hjulskift 191
Horn 13, 83
Hovedstøtter 45
Håndbremse..... 141, 142

I

Igangsætnings-assistent 142
Indfældning 31
Indledning 3
Indstigningslys 118
Indstilling af hovedstøtter 8
Indstilling af rat 9, 82
Informationsdisplays..... 98
Instrumentbrætbelysning 175
Instrumentgruppe 89
Interaktivt køresystem..... 143
Interaktivt kørselssystem, kontinuert dæmperstyring, sportsprogram..... 95
Isofix barnesæder 62

J

Justerbare ventilationsspjæld 126
Justering af forlygternes rækkevidde 114

K

Kabinebelysning..... 117
Kabinelys 117, 174
Kapaciteter 228
Katalysator 131
Klapborde 76
Klimastyring..... 120
Klimaanlæg 14
Km-tæller 89
Knapper på rattet 82
Kontrollamper..... 89, 90
Kontroller på bilen..... 155
Kontrol over bilen 128
Konvekse spejle 31
Kopholdere 63
Kurvelys..... 115
Køle- og frostvæske..... 202
Kølevæske 157
Kølevæsketemperatur 95
Kørecomputer i Board-info-display..... 108
Kørecomputer i grafisk info-display eller farve info-display. 109
Kørekomfortsystemer..... 142
Kørelys 115
Kørsel med påhæng 150
Kørselsforhold og tips til kørsel med påhæng 149

L

Ladesystem 93
Lagrede indstillinger..... 21
Lappesæt 188
Lastesystemet Easy Load 73
Lastorganiseringssystem 71
Lastrum 27, 64
Lastrumsdækken 69
Lav oliestand på motor 96
Lavt brændstofniveau 96
Luftindtag 127
Lygter 97, 113
Lys 106
Lyskontakt 113
Lysstyrke for instrumentlys 117
Læselamper 118
Læsseinformation 80

M

Manuel funktion 134, 139
Manuel gearkasse 136
Manuel indstilling 31
Manuel nedblænding 32
Modelspecifikke data 3
Motordata 209
Motorens kølevæskestand 106
Motorhjelm 156
Motorolie 156, 202, 206
Motorolietryk 96
Mønsterdybde 186
Måleinstrumenter..... 89

N

Nedfældelig hardtop 38
Nedfældning af sæder 50
Nummerpladelys 174
Nøgler 19
Nøgler, lagrede indstillinger..... 21
Nøgler, låse..... 19

O

Olie, motor..... 202, 206
Omdrejningstæller 89
Opbevaring..... 63
Opbevaringsrum..... 63
Open&Start-system 96
Open&Start system 21
Oplagring af bilen..... 154
Oplåsning af bilen 6
Opvarmede 32
Overhalingsblink 114
Oversigt over instrumentpanel 10
Overvågningssystem for dæktryktab 186
Overvågningssystem for dæktryktab og kontrolsystem for dæktryk 95

P

Parkering 17, 130
Parkeringsassistent 145
Parkeringsbremse 142
Parkeringslys..... 113, 116
Partikelfilter..... 130
Placering af barnesæder 59
Pleje af interiør 199
Pollenfilter 127
Polstring..... 199
Punktering..... 191
Påløbs-afbrydelse 130

Q

Quickheat..... 126

R

Radio Frequency Identification (RFID) 249
Regelmæssig brug 127
Registrering af forhindringer..... 145
Registrering af hændelsesdata. . 248
Reservehjul 192
RFT-dæk 183
Ruder..... 33
Råd om kørsel..... 128

S

Selehusker 92
Service 127, 201
Servicedisplay 90
Serviceinformation 201
Siddestilling 47
Sideairbags 56
Sideblink 173
Sidespejle..... 31
Sikkerhedsnet 74
Sikkerhedssele 8
Sikkerhedsseler 51
Sikringer 175
Sikringsboks i lastrum 179
Sikringsboks i motorrum 177
Skinner og kroge i bagagerummet 71
Snekæder 187
Solskærme 36
Solskærmslys 118
Soltag 37
Speedometer 89
Spejlindstilling 9
Sportsprogram 94, 143
Sprinklervæske 158
Sprinklervæskeniveau 107
Start 16
Start af motor 129, 137
Starthjælp 194
Start og betjening..... 128
Startspærre 30
Stikdåser 86
Stoplyskontakt 106
Stopur 111
Strømafbrydelse 135, 140
Supplerende varmeapparat..... 126

Surrekroge 71
Symboler 4
Sædeføler 57
Sædefølersystem 92
Sædeindstilling 7, 48

T
Tag..... 37
Tagbagagebærer 79
Tilbehør og ændring af bilen 154
Tilkørsel af ny bil 128
Top-Tether barnesæder 62
Trepunktssele 52
Triple-info-display 98
Triptæller 89
Træd på bremsen 97
Typeskilt 205
Tyverialarm 29, 106
Tyverisikring 28
Tændingslåsens stillinger 129
Tågebaglygte 97, 116
Tågeforlygter 116
Tågelygter 166
Tågelys 97

U
Udetemperatur 85
Udluftning af brændstofsystem .. 160
Udskiftning af pærer 161
Udskiftning af viskerblade 160
Udstødning 130
Udvendige lygter 12
Udvendig pleje 197
Ultralyds-parkeringssensorer 94
Ur 85

V
Varme 50
Varme- og ventilationssystem ... 120
Ventilation..... 120
Ventilationsspjæld..... 126
Vinterdæk 183
Vinterprogram 94
Vægt 220
Værktøj 182
Værktøjssæt..... 182

X
Xenon-forlygter 164

Y
Ydelse 213

Æ
Ændring af dæk- og
hjulstørrelse 187

Copyright by ADAM OPEL AG, Rüsselsheim, Germany.

Oplysningerne i denne publikation gælder for det tidspunkt, der er angivet nedenfor. Adam Opel AG forbeholder sig ret til at foretage ændringer i bilernes teknik, udstyr og form i forhold til oplysningerne i denne publikation samt til ændringer af selve publikationen.

Udgave: juli 2012, ADAM OPEL AG, Rüsselsheim.

Trykt på klorfrit, bleget papir.

KTA-2584/18-da 07/2012