RANGE ROVER SPORT

MANUALE DELL'UTENTE

© Jaguar Land Rover Limited 2015

Pubblicazione N. LRL 14 02 62 151

INTRODUZIONE AL PRESENTE MANUALE

Si raccomanda di leggere con attenzione la documentazione per il proprietario/l'utente fornita unitamente al veicolo.

IMPORTANTE

Le informazioni contenute nel presente manuale trattano tutte le varianti e gli optional del veicolo, alcuni dei quali potrebbero non essere in dotazione su questo veicolo. Data la periodicità della stampa di questo tipo di pubblicazioni, il manuale può includere la descrizione di alcuni optional che saranno disponibili solo in futuro.

Gli optional, l'hardware e il software del veicolo sono studiati per il mercato in cui il veicolo è destinato ad essere commercializzato. Se il veicolo viene immatricolato o utilizzato in un'altra area geografica, potrebbero essere necessarie alcune modifiche per adeguarlo alle condizioni e alle normative locali. Land Rover non è responsabile dei costi di eventuali modifiche. Ciò potrebbe influire sulle condizioni della garanzia.

Le informazioni contenute nella presente pubblicazione risultano corrette al momento di andare in stampa. Eventuali modifiche future relative al design del veicolo potrebbero richiedere l'aggiunta di supplementi alla documentazione. Gli aggiornamenti sono disponibili anche sul sito Internet Land Rover all'indirizzo **www.ownerinfo.landrover.com**.

Ai fini dello sviluppo del prodotto, ci riserviamo il diritto di modificare le caratteristiche, la progettazione o la dotazione del veicolo in qualsiasi momento senza preavviso e senza l'assunzione di alcun obbligo. È vietata la riproduzione e la traduzione anche parziale della presente pubblicazione senza preventiva autorizzazione, salvo errori ed omissioni.

SIMBOLI UTILIZZATI NEL PRESENTE MANUALE

Le avvertenze di sicurezza indicano una procedura da osservare scrupolosamente oppure informazioni a cui va riservata una particolare attenzione per evitare il rischio di lesioni personali.

Le segnalazioni contrassegnate dal titolo Attenzione indicano una procedura da osservare scrupolosamente oppure informazioni a cui va riservata particolare attenzione per evitare il rischio di danni al veicolo.

Il simbolo del riciclaggio identifica gli articoli che devono essere smaltiti in modo sicuro per evitare danni all'ambiente.

Questo simbolo identifica elementi da smaltire in maniera appropriata poiché contengono sostanze nocive. Per lo smaltimento, consultare il proprio concessionario Land Rover/riparatore autorizzato e/o l'ente locale preposto.

Questo simbolo identifica le funzioni che possono essere regolate, disattivate o attivate da un concessionario/riparatore autorizzato.

©Jaguar Land Rover Limited 2014.

Tutti i diritti riservati. Pubblicato da **Jaguar Land Rover Limited**.

© Jaguar Land Rover Limited 2015

Introduzione.....2
Accesso al veicolo.....5
Uscita dal veicolo.....14
Sedili anteriori.....19
Sedili posteriori.....23
Poggiatesta.....28
Volante.....30
Cinture di sicurezza.....32
Sicurezza dei bambini.....37
Airbag.....45
Gruppo strumenti.....51
Spie.....58
Luci esterne.....64
Luci abitacolo.....67
Tergicristalli e lavavetri.....69
Specchietti retrovisori.....72
Monitoraggio dei punti ciechi.....74
Meccanismo di apertura porta garage.....78
Cristalli.....81
Schermo a sfioramento.....84
Riscaldamento e ventilazione.....89
Vani portaoggetti.....98
Trasporto di bagagli.....102
Traino.....106
Sistema Hybrid.....117
Avviamento del motore.....120
Stop/Start intelligente.....124
Eco-data.....127
Cambio.....128
Controllo della stabilità.....132
Sospensioni.....134
Freni.....138
Sistemi di assistenza alla guida....141
Assistenza parcheggio.....143
Sistema di parcheggio automatico.149
Telecamere.....153
Limitatore automatico di velocità (ASL).....155
Comando della velocità di crociera.....156
Controllo velocità adattativo.....157
Sistema Terrain Response.....165
Controllo della velocità in discesa (HDC).....168
Rilevamento guadi.....170
Panoramica del sistema audio/video.....172
Radio.....178
Radio DAB.....180
Dispositivi portatili.....183
Televisore.....190
Lettore dei supporti video.....192
Schermo a sfioramento a doppia visualizzazione.....194
Sistema multimediale posteriore...196
Comando vocale.....200
Telefono.....203
InControl.....209
Sistema di navigazione.....213
Carburante e rifornimento carburante.....232
Manutenzione.....239
Pulizia del veicolo.....254
Controlli dei livelli dei liquidi.....258
Batteria del veicolo.....265
Fusibili.....269
Pneumatici.....280
Monitoraggio della pressione degli pneumatici (TPMS).....286
Kit di riparazione pneumatici.....289
Sostituzione di una ruota.....294

© Jaguar Land Rover Limited 2015

Recupero del veicolo.....301
Dopo una collisione.....307
Etichette del veicolo.....308
Specifiche tecniche.....310
Omologazione.....321
Indice.....333
Panoramica dei comandi.....356

© Jaguar Land Rover Limited 2015

SBLOCCAGGIO DEL VEICOLO

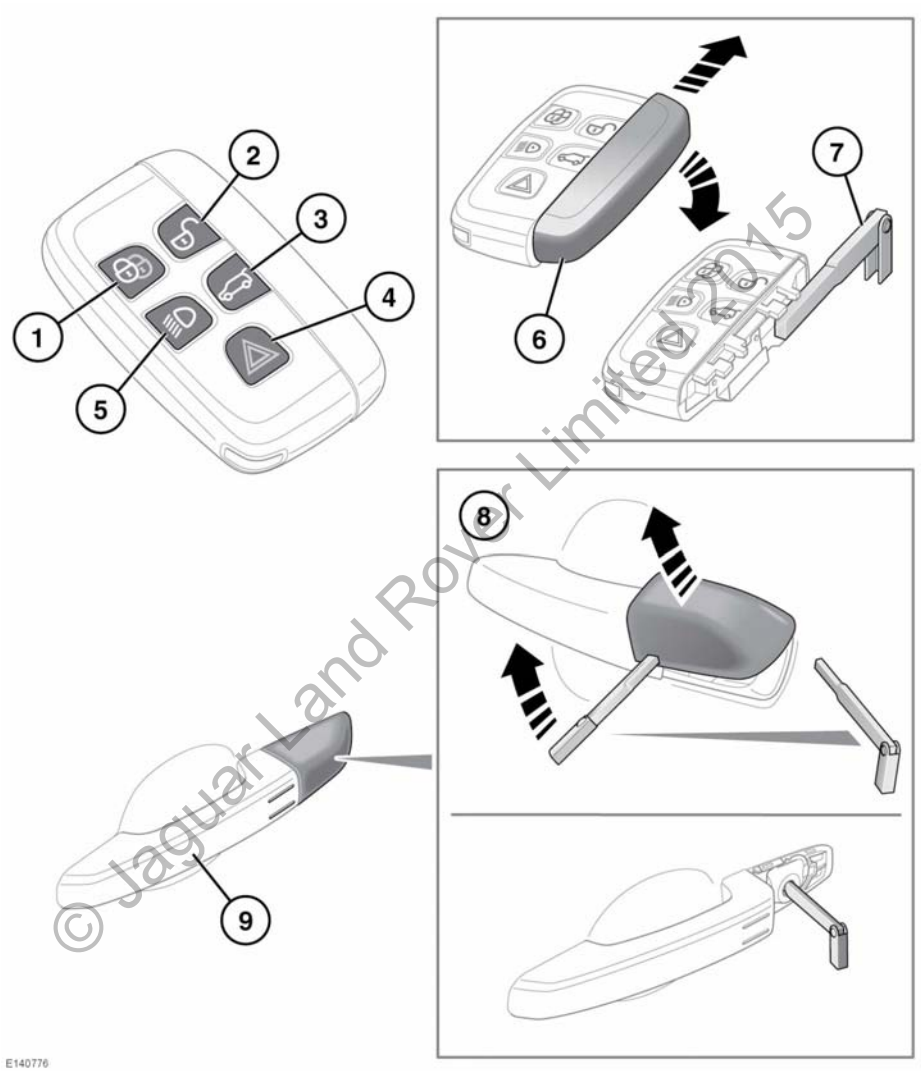

© Jaguar Land Rover Limited 2015

I portatori di dispositivi medici impiantati devono avere cura di mantenere tali dispositivi a una distanza pari o superiore a 22 cm (8,7 pollici) da qualunque trasmettitore montato sul veicolo. Questo serve ad evitare la possibilità di interferenze tra il sistema e il dispositivo. L'interferenza potrebbe causare il malfunzionamento del dispositivo medico impiantato, provocando lesioni gravi o mortali. Per ulteriori informazioni sulla posizione dei trasmettitori del sistema antifurto, vedere 319, UBICAZIONE DEI TRASMETTITORI DELLA CHIAVE SMART.

Al fine di prevenire l'utilizzo accidentale o non autorizzato, non lasciare mai la chiave Smart incustodita nel veicolo. Non lasciare mai bambini o animali incustoditi nel veicolo. Il veicolo può essere messo in funzione quando la chiave Smart è al suo interno.

Nota: *il raggio d'azione della chiave Smart varia considerevolmente a seconda delle condizioni atmosferiche e delle interferenze provenienti da altri dispositivi trasmittenti.*

Nota: *se si blocca o si sblocca una delle portiere o il portellone per 10 volte entro un breve lasso di tempo, il meccanismo di chiusura viene disattivato per circa 1 minuto.*

Il veicolo ha in dotazione 2 chiavi Smart. Le chiavi Smart fungono da telecomando per il sistema di bloccaggio e il sistema di allarme e consentono di bloccare, sbloccare e guidare il veicolo senza dover utilizzare una chiave convenzionale. Vedere pagina **8, SISTEMA DI ACCESSO SENZA CHIAVE**, **15, BLOCCAGGIO SENZA CHIAVE** e **120, AVVIAMENTO DEL MOTORE**. Ogni chiave Smart è dotata inoltre di una chiave di emergenza alloggiata in uno scomparto scorrevole.

1. Bloccaggio:

- Premere per bloccare il veicolo. Sul veicolo si può eseguire il bloccaggio singolo o la doppia chiusura. Vedere **14, CHIUSURA SINGOLA** e **14, DOPPIA CHIUSURA**.

  Vedere anche **16, CHIUSURA GLOBALE**.

2. Sbloccaggio:

- Esercitare una breve pressione per sbloccare il veicolo e disattivare l'allarme. I lampeggiatori di emergenza lampeggiano due volte per segnalare che il veicolo è sbloccato e che l'allarme è stato disattivato. Le luci esterne, le luci dell'abitacolo e le luci di avvicinamento si accendono per agevolare la salita a bordo del veicolo. Vedere anche **8, APERTURA GLOBALE**.

3. Apertura/arresto/inversione di direzione/chiusura del portellone:

© Jaguar Land Rover Limited 2015

- Premere brevemente per aprire/chiudere il portellone. Se il veicolo è bloccato e l'allarme inserito, l'allarme perimetrale rimane attivo quando il portellone è aperto, ma i sistemi di rilevamento anti-intrusione e inclinazione saranno disabilitati per tutto il tempo in cui il portellone rimane aperto.

  Quando si richiude il portellone, se il veicolo è già bloccato e l'allarme è già inserito, i lampeggiatori di emergenza iniziano a lampeggiare dopo alcuni secondi, a conferma della riattivazione dell'intero sistema di allarme. Se il veicolo è stato bloccato con la doppia chiusura, entrerà anche in funzione un segnale acustico. Vedere **10, APERTURA E CHIUSURA DEL PORTELLONE**.

  Nota: *prima della chiusura, verificare che la chiave Smart non rimanga all'interno del veicolo. Se il veicolo si trova in un'area che presenta interferenze da radiofrequenze (RF) localizzate o se la chiave Smart è schermata da oggetti metallici, il veicolo si potrebbe chiudere e bloccare, risultando in seguito impossibile riaprirlo.*

4. Allarme antiaggressione:

- Tenere premuto per 3 secondi (o premere 3 volte nel giro di 3 secondi) per attivare l'avvisatore acustico e i lampeggiatori di emergenza.
- Se è rimasto attivato per più di 5 secondi, l'allarme può essere disattivato tenendo premuto il tasto per 3 secondi (oppure premendolo 3 volte nel giro di 3 secondi).
- L'allarme di emergenza, inoltre, viene annullato se il veicolo rileva una chiave Smart valida quando si preme il tasto START/STOP.

5. Luci di avvicinamento:

- Per avvicinarsi al veicolo quando si è al buio, premere l'interruttore se si desidera attivare le luci di avvicinamento. Premere nuovamente l'interruttore per disattivarle.

  Nota: *in alcuni mercati, premendo una seconda volta il tasto si accendono i fari e le luci della retromarcia. Per spegnere le luci, sarà necessario premere il tasto una terza volta.*

- La durata delle luci di avvicinamento impostata in fabbrica è di 30 secondi. È possibile configurare questo valore per ottenere una durata dell'illuminazione compresa tra 0 e 240 secondi. Vedere **53, MENU DEL GRUPPO STRUMENTI**.

6. Accesso alla chiave di emergenza: fare scorrere il coperchio laterale, quindi rimuoverla.

7. Rimuovere la chiave di emergenza e dispiegarla.

8. Se la chiave Smart non apre il veicolo, inserire il corpo della chiave nella fessura alla base del coperchio della serratura della portiera del guidatore e fare leva delicatamente spostando il corpo della chiave verso l'alto. Ruotare con cautela il coperchio della serratura della portiera verso l'alto, per scoprire i fermi di fissaggio. Inserire il corpo della chiave nella serratura rimasta esposta e ruotare per azionarla. Entrerà in funzione l'allarme.

© Jaguar Land Rover Limited 2015

Nota: *quando si sblocca la portiera del guidatore con il corpo della chiave, l'allarme continua a suonare finché la chiave Smart non sarà posizionata correttamente.*

Nota: *per ottenere una chiave Smart sostitutiva, rivolgersi al proprio concessionario/riparatore autorizzato Land Rover. A questo scopo, sarà necessario esibire un documento d'identità e il documento che dimostri la proprietà del veicolo al concessionario/riparatore autorizzato Land Rover.*
Informare immediatamente un concessionario/riparatore autorizzato Land Rover in caso di furto o smarrimento di una chiave Smart.

9. Accesso/uscita senza chiave:

- Le maniglie esterne delle portiere hanno sensori di bloccaggio e di sbloccaggio distinti. Il sensore di sbloccaggio è situato sulla superficie interna della maniglia.

ENTRATA DA UN SOLO PUNTO/DA PIÙ PUNTI

Premendo il tasto di sbloccaggio, si può sbloccare il veicolo in due modi diversi.

1. Entrata da un singolo punto: sblocca solo la portiera lato conducente e lo sportellino del bocchettone di rifornimento carburante. È necessario premere una seconda volta per sbloccare le altre portiere e il portellone.

2. Entrata da più punti: sblocca tutte le portiere, lo sportellino del bocchettone di rifornimento carburante e il portellone alla prima pressione.

Per passare dalla modalità di accesso da un singolo punto alla modalità di accesso da più punti (o viceversa), premere contemporaneamente i tasti di bloccaggio e sbloccaggio per 3 secondi. I lampeggiatori di emergenza lampeggiano due volte per confermare la modifica.

Tale funzione può essere impostata anche tramite il menu **Configuraz. veicolo**. Vedere **53, MENU DEL GRUPPO STRUMENTI**.

Nota: *se quando viene sbloccato il veicolo si sente un segnale acustico di avvertenza, è stato rilevato un "errore di bloccaggio". Potrebbe essere presente un guasto a uno dei sensori allarme. Rivolgersi al più presto a un concessionario/riparatore autorizzato Land Rover.*

APERTURA GLOBALE

Tenere premuto il tasto di sbloccaggio per 3 secondi per sbloccare il veicolo e aprire tutti i cristalli.

Per annullare l'apertura globale, premere uno dei pulsanti della chiave Smart oppure azionare gli interruttori del finestrino conducente. Per interrompere l'apertura di un determinato cristallo, azionare il relativo alzacristalli.

Questa funzione può essere attivata/disattivata tramite il menu **Configuraz. veicolo** (vedere **53, MENU DEL GRUPPO STRUMENTI**).

SISTEMA DI ACCESSO SENZA CHIAVE

Il sistema di accesso senza chiave permette di aprire il veicolo a condizione che una chiave Smart si trovi nel raggio di 1 metro (3 piedi) dalla maniglia della portiera o dall'interruttore esterno del portellone.

© Jaguar Land Rover Limited 2015

Nota: *è possibile che la chiave Smart non venga rilevata qualora si trovi in un contenitore metallico oppure sia schermata da un dispositivo con display LCD retroilluminato, ad esempio uno smartphone, un laptop (inclusa la borsa per il trasporto), una console per videogiochi ecc. Tenere la chiave Smart lontano da questi dispositivi quando si eseguono l'accesso o l'avviamento senza chiave.*

Nota: *è sufficiente che il guidatore abbia su di sé la chiave Smart, oppure che questa sia chiusa in una scatola o valigetta non metallica. Non è necessario esporla o maneggiarla.*

Per accedere al veicolo, è sufficiente tirare la maniglia della portiera. L'allarme viene disinserito e le portiere sbloccate in base alle impostazioni correnti del sistema di accesso/sbloccaggio (entrata da un solo punto o da più punti). I lampeggiatori di emergenza lampeggiano due volte a conferma dell'avvenuto sbloccaggio. Gli specchietti retrovisori esterni con ripiegamento elettrico tornano nella posizione normale (se abilitati).

Nota: *se l'impostazione corrente del sistema antifurto è l'entrata da un solo punto e viene aperta per prima una portiera diversa da quella del conducente, allora verranno sbloccate tutte le portiere.*

MODALITÀ DI ACCESSO ALL'ABITACOLO

Quando la portiera viene aperta utilizzando la chiave Smart o il sistema di accesso senza chiave, il sistema elettrico del veicolo passa alla modalità di accesso all'abitacolo. Entrano così in funzione i seguenti sistemi:

- Memoria delle posizioni di guida.
- Regolazione del sedile e del piantone dello sterzo.
- Luci abitacolo e luci esterne.
- Centro messaggi.
- Presa di alimentazione ausiliaria.

BLOCCASTERZO

Il bloccasterzo elettrico si blocca/sblocca a ogni volta che il veicolo viene bloccato/sbloccato.

In caso di malfunzionamento del bloccasterzo, sul centro messaggi viene visualizzato un messaggio. Se si verifica tale condizione:

1. Dal sedile del guidatore, bloccare e quindi sbloccare il veicolo con la chiave Smart.
2. Provare di nuovo a sbloccare il bloccasterzo ruotando delicatamente il volante verso sinistra e verso destra, bloccando e sbloccando il veicolo con la chiave Smart.
3. Se il problema persiste, rivolgersi immediatamente a un tecnico qualificato.

BLOCCAGGIO PORTIERE ALLA PARTENZA

Il bloccaggio alla partenza blocca automaticamente tutte le portiere quando il veicolo è in movimento. Questa funzione può essere attivata/disattivata tramite il menu **Configuraz. veicolo**. Vedere **53, MENU DEL GRUPPO STRUMENTI**.

Nota: *premendo il pulsante di sbloccaggio o bloccaggio sulla portiera del conducente o del passeggero anteriore dopo che si è verificato il bloccaggio alla partenza, quest'ultimo viene escluso per il viaggio corrente. Vedere* ***17, SERRATURE E LEVE DI SBLOCCAGGIO DELLE PORTIERE****.*

© Jaguar Land Rover Limited 2015

APERTURA E CHIUSURA DEL PORTELLONE

Il dispositivo di bloccaggio è esposto quando il portellone è aperto. Non tentare di chiudere manualmente il dispositivo di chiusura, dato che potrebbe essere eseguita automaticamente la "chiusura morbida" intrappolando oggetti o parti del corpo.

Prima di azionare il portellone, verificare che vi sia uno spazio minimo di 1,5 metri (58 pollici) al di sopra e sulla parte posteriore del veicolo. Se lo spazio fosse insufficiente, il veicolo potrebbe venire danneggiato.

Non azionare il portellone se su questo è montato un portabiciclette. Prima di azionare il portellone, rimuovere le biciclette e/o il portabiciclette.

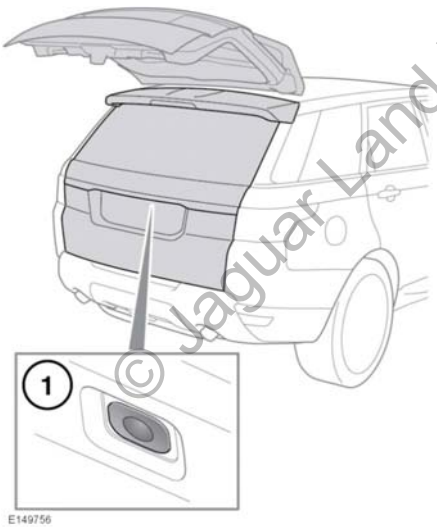

1. Sbloccaggio del portellone: sollevare il portellone per aprirlo.

Nota: *il pulsante di sbloccaggio esterno del portellone funziona se tutte le portiere sono sbloccate e il selettore del cambio è in posizione di parcheggio (**P**). Se il selettore del cambio è in posizione di folle (**N**) il pulsante può essere azionato solo se tutte le portiere sono sbloccate e l'accensione è in modalità di accesso all'abitacolo o è disattivata. Il pulsante non funziona se il selettore del cambio è in qualsiasi altra posizione.*

Il portellone può essere aperto anche utilizzando i metodi seguenti.

- Premendo il pulsante di sbloccaggio del portellone interno. Vedere **356, COMANDI PER LA GUIDA**.
- Premendo il pulsante di sbloccaggio del portellone sulla chiave Smart. Vedere **5, SBLOCCAGGIO DEL VEICOLO**.

Nota: *il portellone non si apre se il veicolo si sta muovendo a una velocità equivalente o superiore a circa 5 km/h (3 mph).*

APERTURA E CHIUSURA DEL PORTELLONE AD AZIONAMENTO ELETTRICO

Il dispositivo di bloccaggio è esposto quando il portellone è aperto. Non tentare di chiudere manualmente il dispositivo di chiusura, dato che potrebbe essere eseguita automaticamente la "chiusura morbida" intrappolando oggetti o parti del corpo.

Non azionare il portellone se su questo è montato un portabiciclette. Prima di azionare il portellone, rimuovere le biciclette e/o il portabiciclette.

© Jaguar Land Rover Limited 2015

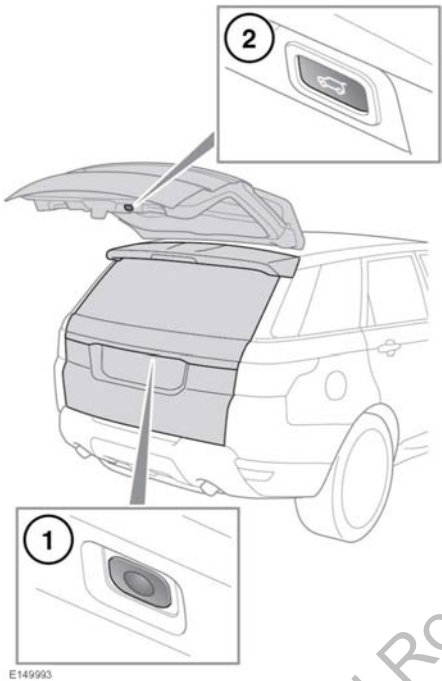

1. Apertura/chiusura portellone con pulsante esterno. Premere per aprire, arrestare, invertire la direzione o chiudere il portellone.

   Nota: *il pulsante di sbloccaggio esterno del portellone funziona se tutte le portiere sono sbloccate e il selettore del cambio è in posizione di parcheggio (**P**). Se il selettore del cambio è in posizione di folle (**N**) il pulsante può essere azionato solo se tutte le portiere sono sbloccate e l'accensione è in modalità di accesso all'abitacolo o è disattivata. Il pulsante non funziona se il selettore del cambio è in qualsiasi altra posizione.*

2. Tailgate close button: premere per chiudere/arrestare il portellone.

Il portellone può essere aperto o chiuso anche utilizzando i seguenti metodi:

- Premendo il pulsante di sbloccaggio del portellone interno. Vedere **356, COMANDI PER LA GUIDA**.
- Premendo il pulsante di sbloccaggio del portellone sulla chiave Smart. Vedere **5, SBLOCCAGGIO DEL VEICOLO**.

Dopo che il portellone si è aperto raggiungendo l'altezza impostata, può essere sollevato o abbassato manualmente. Se il portellone non si dovesse aprire o chiudere correttamente, chiuderlo manualmente, quindi premere nuovamente il relativo pulsante di sbloccaggio.

Una volta che il portellone, chiudendosi, avrà raggiunto la posizione più bassa, eseguirà una "chiusura morbida" portandosi nella posizione di chiusura definitiva. Se il veicolo è stato precedentemente bloccato, verrà attivato nuovamente l'allarme. I lampeggiatori di emergenza lampeggiano per confermare lo stato dell'allarme. Potrebbe anche udirsi un segnale acustico di conferma.

Nota: *se durante l'apertura o la chiusura del portellone si preme uno dei pulsanti del portellone, ogni movimento viene interrotto. Tuttavia, se si preme un pulsante durante la fase di "chiusura morbida", la richiesta di apertura viene ignorata.*

Nota: *il portellone ha un'altezza di chiusura minima al di sotto della quale non è possibile eseguire la chiusura elettrica. Aprire il portellone manualmente o tramite un pulsante di sbloccaggio fino a raggiungere la posizione completamente aperta, quindi premere il pulsante di chiusura completa del portellone.*

© Jaguar Land Rover Limited 2015

Prima di aprire il portellone, assicurarsi che nelle vicinanze non vi siano persone le cui parti del corpo potrebbero restare intrappolate dal movimento dello stesso. Notare che l'azione di "chiusura morbida" non include la funzione di rilevamento degli ostacoli. Esiste sempre il rischio di lesioni gravi o mortali, anche in presenza di un sistema di rilevamento degli oggetti.

Rilevamento di oggetti durante l'apertura: se viene rilevato un oggetto che potrebbe interferire con l'apertura del portellone, il movimento di quest'ultimo viene interrotto. Rimuovere eventuali ostruzioni e premere nuovamente il pulsante del portellone per aprirlo.

Rilevamento di oggetti durante la chiusura: se viene rilevato un oggetto che potrebbe interferire con la chiusura del portellone, quest'ultimo interrompe il proprio movimento invertendo la propria direzione fino a raggiungere l'apertura completa, qualora questo sia possibile. Viene emesso un segnale acustico per indicare un errore di bloccaggio. Rimuovere eventuali ostruzioni e, se il portellone è aperto, premere nuovamente il pulsante del portellone per chiuderlo. Se il portellone non è aperto, premere un pulsante di sbloccaggio del portellone per aprirlo e rimuovere le eventuali ostruzioni. Una volta che le ostruzioni sono state rimosse, premere il pulsante di chiusura del portellone per chiuderlo.

Mentre il portellone è aperto, la piattaforma di bloccaggio e il meccanismo di bloccaggio rimangono esposti. Non chiudere manualmente il dispositivo di chiusura, dato che potrebbe essere eseguita automaticamente la "chiusura morbida" intrappolando oggetti o parti del corpo.

ALTEZZA DI APERTURA DEL PORTELLONE

È possibile impostare l'altezza massima a cui si deve aprire il portellone ad azionamento elettrico. Tale funzione torna utile nelle autorimesse con un'altezza limitata del soffitto, o anche solo per comodità di utilizzo.

1. Aprire il portellone portandolo nella posizione che si desidera impostare come altezza massima.
   Premere il pulsante di apertura del portellone per arrestarne il movimento o posizionarlo manualmente una volta che il movimento si è arrestato completamente.
2. Assicurarsi che il portellone sia fermo per almeno 3 secondi.
3. Per impostare l'altezza di apertura: tenere premuto il tasto di chiusura sul portellone fino a quando non si avverte un segnale acustico.
4. Chiudere il portellone, quindi aprirlo di nuovo per verificare che si apra all'altezza programmata.

Nota: *se, dopo aver eseguito il punto 3 della procedura, il portellone si chiude automaticamente, l'impostazione dell'altezza desiderata non è stata eseguita. Ripetere la procedura assicurandosi di rispettare tutti i punti.*

Per reimpostare l'altezza massima di apertura, ripetere la procedura, ma spostare manualmente il portellone nella posizione completamente aperta prima di tenere premuto il tasto.

In caso di tensione insufficiente della batteria o di rilevamento di più oggetti, il portellone ad azionamento elettrico potrebbe perdere la memoria della posizione. Il funzionamento ad azionamento elettrico potrebbe risultare inibito.

Per reimpostare il portellone:

1. Chiudere il portellone manualmente.

© Jaguar Land Rover Limited 2015

2. Premere un interruttore di apertura portellone.
3. Lasciare che il portellone esegua il suo movimento azionato elettricamente fino a raggiungere la posizione completamente aperta o la posizione precedentemente impostata.
4. Premere e rilasciare l'interruttore di chiusura.
5. Lasciare che il portellone esegua la completa manovra di chiusura ad azionamento elettrico.

Ora verrà ripristinata la memoria della posizione programmata del portellone.

SOSTITUZIONE DELLA BATTERIA DEL TELECOMANDO

Se è necessario sostituire la batteria, si noterà una diminuzione significativa del raggio d'azione e sul centro messaggi verrà visualizzato il messaggio **BATTERIA CHIAVE SMART SCARICA**.

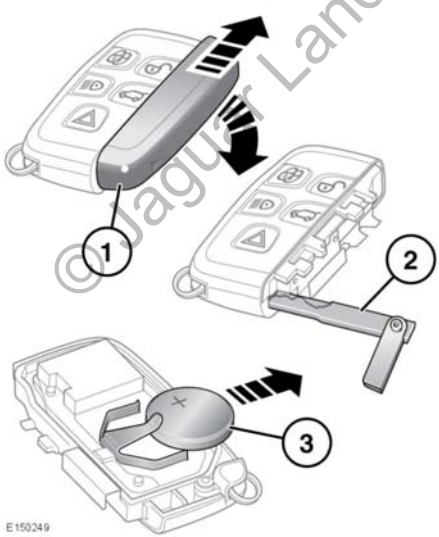

Per sostituire la batteria:

1. Rimuovere il coperchio facendolo scorrere nella direzione delle frecce.
2. Usare la chiave di emergenza per staccare il corpo della chiave Smart.
3. Inserire una nuova batteria tipo CR2032 (disponibile presso il proprio concessionario/riparatore autorizzato Land Rover), con il lato positivo (+) rivolto verso l'alto.

Nota: *evitare di toccare la nuova batteria. L'umidità e l'unto delle dita possono ridurne la durata e corrodere i contatti.*

Nota: *se il messaggio di avvertenza relativo alla batteria scarica non si spegne, ciò indica che la batteria di sostituzione non è nuova.*

Rimontare le parti invertendo l'ordine delle operazioni, assicurandosi che siano inserite correttamente.

Smaltimento batteria: le batterie contengono sostanze nocive e devono essere smaltite correttamente. Per lo smaltimento, consultare il proprio concessionario/riparatore autorizzato Land Rover e/o l'ente locale preposto.

© Jaguar Land Rover Limited 2015

CHIUSURA SINGOLA

Premere il tasto di bloccaggio sulla chiave Smart per azionare il bloccaggio singolo del veicolo e attivare l'allarme perimetrale. I lampeggiatori di emergenza emetteranno un lampeggio per confermare.

Il bloccaggio singolo chiude il veicolo e impedisce l'apertura delle portiere dall'esterno. Le portiere possono tuttavia essere sbloccate e aperte dall'interno del veicolo. In questo stato, è attivo soltanto l'allarme perimetrale. Vedere **14, ALLARME PERIMETRALE**.

Nota: *questa impostazione è utile, ad esempio, quando si viaggia in traghetto, quando si devono lasciare nel veicolo degli animali, quando occorre lasciare aperto un finestrino e così via.*

Nota: *mettere sempre al sicuro il veicolo quando lo si lascia incustodito. Se possibile, mettere sempre al sicuro il veicolo secondo il massimo livello di sicurezza disponibile.*

DOPPIA CHIUSURA

⚠ **Non eseguire mai la doppia chiusura del veicolo se a bordo vi sono persone, bambini o animali. In caso di emergenza, infatti, non sarebbero in grado di scendere dal veicolo e le squadre di soccorso non riuscirebbero a liberarli in tempi brevi.**

Premere due volte entro 3 secondi il tasto di bloccaggio sulla chiave Smart per effettuare il doppio bloccaggio del veicolo e attivare il sistema di allarme totale. I lampeggiatori di emergenza lampeggiano due volte per confermare l'operazione avvenuta e viene emesso un segnale acustico del doppio bloccaggio.

La doppia chiusura blocca il veicolo e impedisce l'apertura delle portiere sia dall'interno che dall'esterno. Con la doppia chiusura non è possibile sbloccare né aprire le portiere dall'interno del veicolo.

Questa funzione offre una sicurezza aggiuntiva qualora si debba lasciare incustodito il veicolo. Non è possibile aprire il veicolo neanche rompendo un cristallo e azionando le serrature delle portiere dall'interno dell'abitacolo. La doppia chiusura attiva inoltre anche il sistema di allarme totale. Vedere **15, ALLARME TOTALE**.

Nota: *in questo stato, se un cristallo o il tettuccio sono aperti l'allarme entrerà in funzione a causa del movimento delle correnti d'aria. Per questo motivo, prima di eseguire il doppio bloccaggio del veicolo verificare che tutti i cristalli e il tettuccio siano completamente chiusi.*

ALLARME PERIMETRALE

Il sistema di allarme perimetrale viene attivato se il veicolo è stato chiuso con il bloccaggio singolo. Vedere **14, CHIUSURA SINGOLA**. Una volta attivato, l'allarme entra in funzione nei seguenti casi:

- Vengono aperti il cofano del vano motore, il portellone o una portiera.
- Il pulsante **START/STOP** del motore viene premuto senza una chiave Smart valida presente.

Se il veicolo è dotato di un segnalatore acustico alimentato a batteria, tale segnalatore entra in funzione se viene scollegata la batteria o se si tenta di scollegare lo stesso segnalatore acustico.

© Jaguar Land Rover Limited 2009

ALLARME TOTALE

Il sistema di allarme totale viene attivato se il veicolo è stato chiuso con il doppio bloccaggio. Vedere **14, DOPPIA CHIUSURA**. Una volta attivato, l'allarme entra in funzione nei seguenti casi:

- Vengono aperti il cofano del vano motore, il portellone o una portiera.
- Viene rilevato un movimento nell'abitacolo del veicolo.
- Il veicolo viene sollevato o inclinato.

Se il veicolo è dotato di un segnalatore acustico alimentato a batteria, il sistema d'allarme entra in funzione anche nei seguenti casi:

- Viene scollegata la batteria del veicolo.
- Si tenta di scollegare il segnalatore acustico alimentato a batteria.

PROTEZIONE DELLO SPAZIO DELL'ABITACOLO

La funzione di protezione dello spazio dell'abitacolo del sistema di allarme totale può essere temporaneamente disabilitata dal menu **Configuraz. veicolo**. Vedere **53, MENU DEL GRUPPO STRUMENTI**.

Nota: *una volta disattivata, questa impostazione si riattiverà la volta successiva in cui verrà eseguito il doppio bloccaggio del veicolo con la chiave Smart.*

BLOCCAGGIO SENZA CHIAVE

Non eseguire mai la doppia chiusura del veicolo se a bordo vi sono persone, bambini o animali. In caso di emergenza, infatti, non sarebbero in grado di scendere dal veicolo e le squadre di soccorso non riuscirebbero a liberarli in tempi brevi.

Il veicolo non si bloccherà automaticamente.

La chiave Smart potrebbe non essere rilevata qualora si trovasse in un contenitore metallico oppure fosse schermata da un dispositivo con un display LCD retroilluminato, come ad esempio uno smartphone, un computer portatile (inclusa la borsa per il trasporto), una console per videogiochi, ecc.

Nota: *anche la presenza di monete nella stessa tasca della chiave Smart potrebbe influenzare il rilevamento di quest'ultima.*

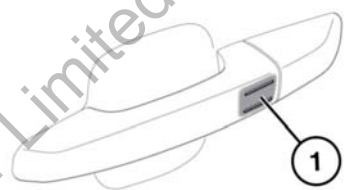

E149763

Nota: *il bloccaggio senza chiave si attiva solo se la chiave Smart viene rilevata fuori dal veicolo. Se non è presente una chiave Smart, non si verifica alcun bloccaggio.*

- Per eseguire il bloccaggio singolo del veicolo, toccare una sola volta il sensore di bloccaggio senza chiave (**1**) sulla maniglia della portiera senza afferrare la maniglia stessa.

  Nota: *non inserire le dita nella parte posteriore della maniglia mentre si tocca il sensore. In caso contrario, si impedirà lo bloccaggio del veicolo.*

- I lampeggiatori di emergenza emetteranno un lampeggio di conferma e gli specchietti retrovisori con ripiegamento elettrico si ripiegheranno (se abilitati).

© Jaguar Land Rover Limited 2015

- Per eseguire il doppio bloccaggio del veicolo, toccare due volte entro 3 secondi il sensore di bloccaggio senza chiave (**1**).

  Nota: *non inserire le dita nella parte posteriore della maniglia mentre si tocca il sensore. In caso contrario, si impedirà lo bloccaggio del veicolo.*
- I lampeggiatori di emergenza lampeggeranno due volte, accompagnati da un segnale acustico di conferma del bloccaggio.

Nota: *quando si blocca il veicolo tramite il bloccaggio senza chiave, in caso di assenza di una chiave valida, se una o più portiere, il cofano o il portellone non sono completamente chiusi, oppure se l'accensione è inserita, il veicolo NON esegue il bloccaggio. Non si udrà NESSUN segnale di avvertimento acustico di errore di bloccaggio. I lampeggiatori di emergenza NON emetteranno alcun lampeggio e gli specchietti retrovisori esterni (se abilitati) NON si ripiegheranno. Controllare che tutte le portiere, il cofano vano motore e il portellone siano chiusi correttamente. Assicurarsi che l'accensione sia disinserita e bloccare nuovamente il veicolo. Se l'errore di bloccaggio persiste, rivolgersi a un concessionario/riparatore autorizzato.*

CHIUSURA GLOBALE

Prima di azionare la chiusura globale, assicurarsi che negli spazi dei cristalli rimasti aperti non siano presenti bambini, animali o corpi estranei. I meccanismi di sicurezza installati possono prevenire gravi lesioni, tuttavia il rischio che ciò accada è sempre presente.

Tenere premuto il pulsante di bloccaggio sulla chiave Smart per 3 secondi. Il veicolo viene bloccato in modalità di bloccaggio singolo e l'allarme perimetrale verrà inserito immediatamente. Dopo 3 secondi, tutti i cristalli aperti e il tettuccio verranno chiusi. Premere il tasto di bloccaggio due volte entro 3 secondi per eseguire il doppio bloccaggio del veicolo.

Questa funzione può essere attivata/disattivata tramite il menu **Configuraz. veicolo**. Vedere **53, MENU DEL GRUPPO STRUMENTI**.

Con una chiave Smart valida presente, tenere premuto il sensore di bloccaggio senza chiave (se in dotazione) o qualsiasi maniglia esterna della portiera. Il veicolo viene bloccato in modalità di bloccaggio singolo e l'allarme perimetrale verrà inserito immediatamente. Dopo circa 3 secondi, tutti i cristalli aperti e il tettuccio inizieranno a chiudersi.

Tenere premuto il sensore di bloccaggio senza chiave fino alla chiusura completa di tutti i cristalli aperti e del tettuccio. Rilasciando il sensore di bloccaggio senza chiave si arresta il movimento di tutti i cristalli e del tettuccio.

Una volta che tutti i cristalli e il tettuccio sono chiusi, rilasciare e quindi premere il sensore di bloccaggio senza chiave per confermare il bloccaggio singolo del veicolo. In alternativa, premere il sensore di bloccaggio senza chiave due volte entro 3 secondi per eseguire il bloccaggio doppio del veicolo.

Questa funzione può essere attivata/disattivata tramite il menu **Configuraz. veicolo**. Vedere **53, MENU DEL GRUPPO STRUMENTI**.

© Jaguar Land Rover Limited 2010

SERRATURE E LEVE DI SBLOCCAGGIO DELLE PORTIERE

Il dispositivo di bloccaggio è esposto quando una portiera è aperta. Se il veicolo è dotato della funzione di chiusura assistita, non tentare di chiudere manualmente il dispositivo di chiusura dato che potrebbe essere eseguita automaticamente la "chiusura assistita" intrappolando oggetti o parti del corpo.

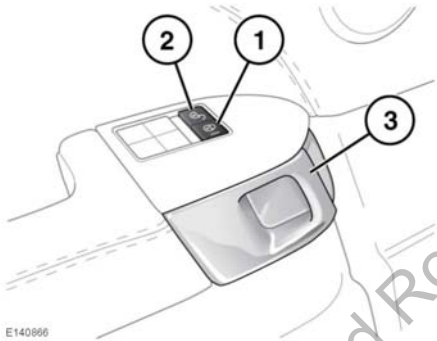

1. Bloccaggio:
   - Con tutte le portiere chiuse, premere un qualsiasi pulsante di bloccaggio per bloccare tutte le portiere.
2. Sbloccaggio:
   - Premere un qualsiasi pulsante di sbloccaggio per sbloccare tutte le portiere. In alternativa, tirare una volta la maniglia di sbloccaggio di una delle portiere anteriori (**3**) per sbloccare tutte le portiere.
   - Tirare una volta la maniglia di sbloccaggio di una delle portiere posteriori (**3**) per sbloccare la singola portiera posteriore.

   Nota: *se si blocca il veicolo con la chiave Smart, tutti i pulsanti di sbloccaggio vengono inibiti.*
3. Maniglia di sbloccaggio portiera: tirare per sbloccare e aprire la(e) portiera(e). Se la portiera è bloccata, tirando una volta la maniglia di una delle portiere anteriori, si sbloccano tutte le portiere. Tirando una volta la maniglia di una delle portiere posteriori, si sblocca la singola portiera posteriore.

   Nota: *la funzione di sicurezza dei bambini posteriori inibisce il funzionamento degli interruttori di bloccaggio (**1**) e sbloccaggio (**2**) delle portiere posteriori e delle maniglie di sbloccaggio delle portiere (**3**).* ***37, SERRATURE PER LA SICUREZZA DEI BAMBINI***

ERRORE DI BLOCCAGGIO

Quando si tenta di bloccare il veicolo con la chiave Smart, in caso di assenza di una chiave valida, se una o più portiere, il cofano o il portellone non sono completamente chiusi, oppure se l'accensione è inserita, il veicolo NON si bloccherà e verrà emesso un doppio segnale acustico. Assicurarsi che l'accensione sia disinserita e bloccare nuovamente il veicolo. Il veicolo NON può essere completamente bloccato finché non si chiudono perfettamente tutte le portiere, il cofano e il portellone.

Un segnale acustico di mancata chiusura verrà emesso anche se, al momento del bloccaggio, il sistema rileva un guasto del meccanismo di chiusura o di bloccaggio. Se l'errore di bloccaggio persiste, rivolgersi al proprio concessionario/riparatore autorizzato.

© Jaguar Land Rover Limited 2010

Nota: *l'uso delle maniglie interne o esterne delle portiere mentre si tenta di sbloccare, bloccare o modificare lo stato delle serrature di sicurezza per bambini (incluso il bloccaggio alla partenza), potrebbe causare il mancato funzionamento del sistema di sicurezza relativamente alle richieste di sbloccaggio, bloccaggio o uso della serratura di sicurezza per bambini.*

DISATTIVAZIONE DELL'ALLARME UNA VOLTA SCATTATO

Se è scattato l'allarme, è possibile disattivarlo premendo il tasto di sbloccaggio della chiave Smart, oppure posizionando la chiave Smart contro il piantone dello sterzo e premendo il tasto **START/STOP** del motore. Vedere **121, FUNZIONE DI RISERVA PER L'AVVIAMENTO SENZA CHIAVE**.

BLOCCAGGIO DI EMERGENZA

E149765

Nel caso in cui la batteria sia scarica o il sistema di bloccaggio senza chiave sia guasto, è necessario bloccare le portiere manualmente.

Nota: *non lasciare mai la chiave di emergenza nel veicolo durante la procedura di bloccaggio di emergenza.*

1. Aprire la portiera e individuare il coperchio di accesso al sistema di bloccaggio di emergenza. Con la chiave di emergenza (vedere **5, SBLOCCAGGIO DEL VEICOLO**), ruotare il coperchio e sganciarlo dalla portiera.
   Rimuovere il coperchio e conservarlo in un luogo sicuro.
2. Inserire in modo deciso la chiave nella serratura del sistema di bloccaggio di emergenza.
   A questo punto, è possibile rimuovere la chiave di emergenza.
3. Rimontare il coperchio di accesso al sistema di bloccaggio di emergenza e ruotarlo in senso orario per fissarlo saldamente.
4. Chiudere la portiera e verificare che sia bloccata.
   Ripetere la procedura per tutti gli sportelli sbloccati.

© Jaguar Land Rover Limited 2015

SEDILI ELETTROCOMANDATI

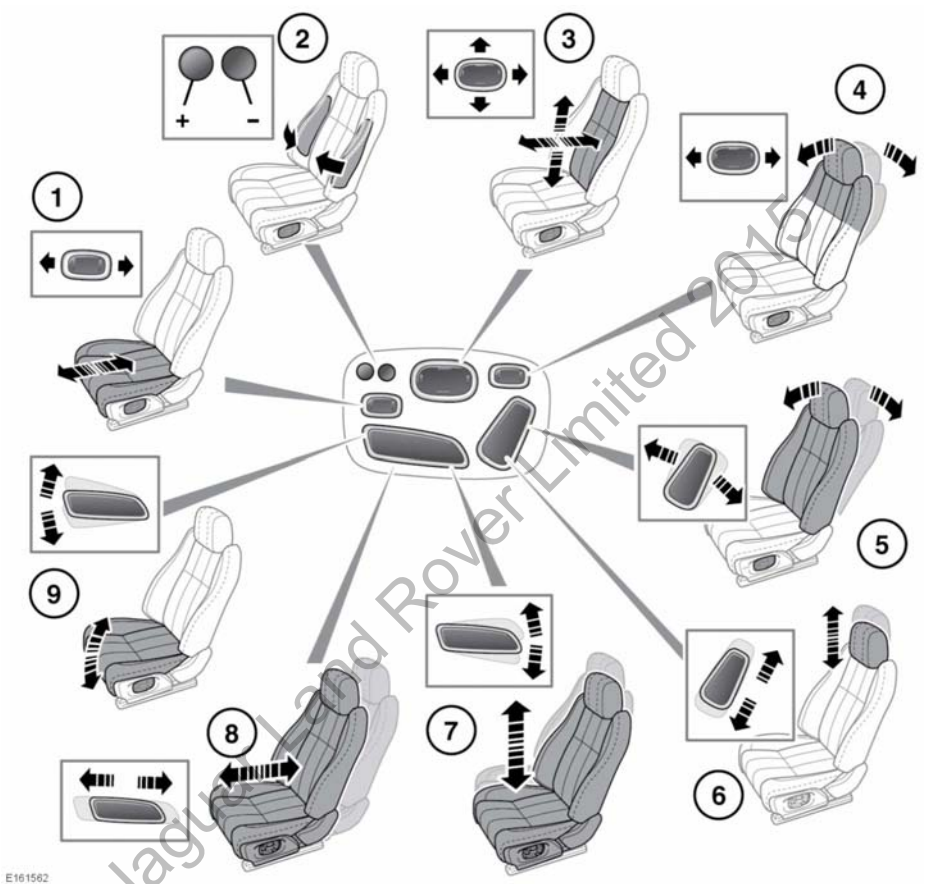

© Jaguar Land Rover Limited 2015

Non regolare il sedile se il veicolo è in marcia. In questo modo si può perdere il controllo del veicolo e provocare lesioni personali.

Nota: *questo schema elettrico include tutti i comandi dei sedili elettrocomandati. Non tutti i sedili sono dotati di tutti questi comandi.*

1. Lunghezza del cuscino.
2. Gonfiaggio/sgonfiaggio delle imbottiture laterali dello schienale.
3. Supporto lombare.
4. Angolazione della parte superiore dello schienale.
5. Angolazione completa dello schienale.
6. Altezza poggiatesta
7. Altezza del sedile

8. Posizione avanzata e arretrata.
9. Inclinazione cuscino.

I sedili anteriori possono inoltre essere dotati di:

- Sistema di riscaldamento/climatizzazione: Vedere **91, SEDILI CLIMATIZZATI**.
- Sedile con funzione massaggio: Vedere **92, SEDILI CON FUNZIONE MASSAGGIO**.

LIMITAZIONI ALLA CORSA DEL SEDILE ANTERIORE

Se il movimento del sedile si arresta improvvisamente durante la regolazione, verificare se sono presenti eventuali ostruzioni, provvedendo a rimuoverle.

Una volta rimosse le eventuali ostruzioni, è possibile reimpostare il meccanismo di regolazione del sedile nel modo seguente.

Azionare nuovamente il tasto per continuare la regolazione interrotta. Quando il sedile ricomincia a muoversi, trattenere il tasto fino al raggiungimento del finecorsa in quella direzione. A questo punto è possibile effettuare la regolazione del sedile secondo la normale procedura.

Nota: *se non ci sono ostruzioni evidenti, ma non si riesce ad eseguire la normale regolazione senza che il sedile si blocchi, contattare il concessionario/riparatore autorizzato Land Rover.*

POSTURA CORRETTA

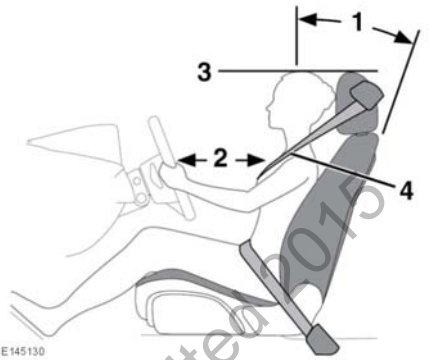

Il guidatore e il passeggero anteriore non devono viaggiare con lo schienale completamente inclinato.

Non regolare il sedile se il veicolo è in marcia.

I sedili, i poggiatesta, le cinture di sicurezza e gli airbag contribuiscono tutti alla protezione degli occupanti. L'uso corretto di questi componenti offre una maggiore protezione, pertanto si raccomanda di osservare sempre i punti seguenti:

1. Sedere in posizione eretta con la base della colonna vertebrale posizionata il più lontano possibile. Per ottenere il massimo grado di protezione offerto dalla cintura di sicurezza in caso di incidente, non inclinare eccessivamente il sedile.
2. Non avvicinare troppo il sedile del guidatore al volante. Si raccomanda di tenere preferibilmente una distanza minima di 254 mm (10 poll.) tra lo sterno e la copertura dell'airbag del volante. Mantenere il volante nella posizione corretta con le braccia leggermente piegate.

© Jaguar Land Rover Limited 2015

3. Regolare il poggiatesta in modo tale che la sua sommità si trovi al di sopra della linea mediana del capo.
4. Posizionare la cintura in modo che sia a metà del tratto tra il collo e la spalla. Stringere la cintura trasversalmente ai fianchi, all'altezza delle anche e non di traverso sullo stomaco.

Assicurarsi che la propria posizione di guida sia comoda e consenta di mantenere il pieno controllo del veicolo.

BRACCIOLO RIPIEGABILE

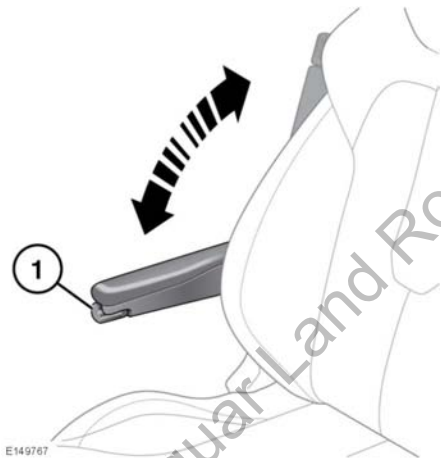

Utilizzare la rotellina di regolazione (**1**) per impostare l'altezza richiesta. Il bracciolo ripiegabile può essere riposto spostandolo nella posizione verticale.

MEMORIA POSIZIONE DEL SEDILE

Una volta regolati il sedile del conducente, il piantone dello sterzo (vedere **30, REGOLAZIONE DEL VOLANTE**) e gli specchietti retrovisori esterni (vedere **72, SPECCHIETTI RETROVISORI ESTERNI**) ad azionamento elettrico in base alla propria posizione di guida ideale, è possibile memorizzare queste impostazioni per poterle riutilizzare in futuro.

Anche la posizione del sedile del passeggero può essere modificata, seguendo la stessa procedura prevista per il sedile del guidatore. Premere il tasto di memorizzazione (**M**) per memorizzare le impostazioni di guida correnti.

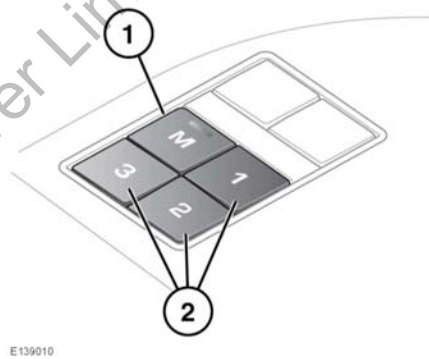

1. Premere il tasto di memorizzazione (**M**) per attivare la funzione di memoria.
2. Premere uno dei tasti di preselezione entro 5 secondi per memorizzare le impostazioni correnti. Sul centro messaggi verrà visualizzato il messaggio **IMPOSTAZIONI MEMORIA (1, 2 o 3) MEMORIZZATE**, accompagnato da un segnale acustico, a conferma dell'avvenuta memorizzazione delle impostazioni.

   Nota: *la posizione del sedile viene memorizzata solo durante il periodo di attivazione di 5 secondi.*

© Jaguar Land Rover Limited 2015

Nota: *le impostazioni esistenti verranno sovrascritte in caso di memorizzazione di una nuova posizione.*

3. Per richiamare una posizione di guida memorizzata, premere il relativo tasto di preselezione. Sul centro messaggi viene visualizzato **RICHIAMATE IMPOSTAZIONI MEMORIA (1, 2 O 3)**.

Nota: *la funzione di memoria di tutti i sedili passeggero non attiva alcun messaggio nel centro messaggi.*

© Jaguar Land Rover Limited 2015

SEDILI A REGOLAZIONE MANUALE

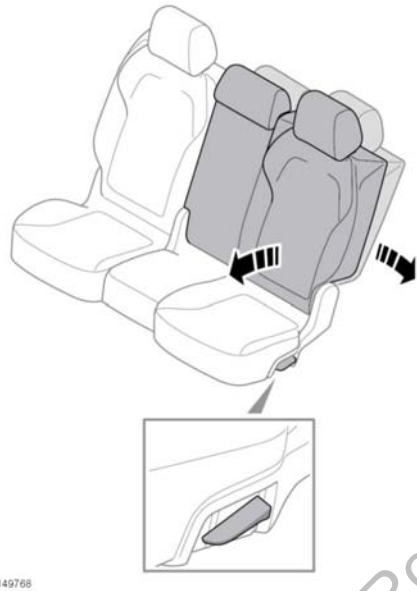

Per regolare l'angolazione dello schienale:

1. Sollevare e mantenere premuta la leva di regolazione.
2. Regolare lo schienale all'angolazione desiderata.
3. Rilasciare la leva di regolazione.

Regolazione in avanti e all'indietro.

ALLONTANAMENTO DEL SEDILE PASSEGGERO

Utilizzare l'interruttore per effettuare regolazioni in avanti o indietro.

© Jaguar Land Rover Limited 2015

La posizione del sedile passeggero anteriore può essere regolata per offrire maggiore spazio agli occupanti dei sedili posteriori.

Nota: *la funzione di allontanamento del sedile del passeggero non è attiva se la cintura di sicurezza del sedile del passeggero anteriore è allacciata.*

RIPIEGAMENTO DEI SEDILI POSTERIORI E RIPRISTINO DELLA POSIZIONE NORMALE

Assicurarsi sempre che gli oggetti trasportati a bordo del veicolo siano saldamente fissati.

Non consentire mai a un passeggero, in nessuna circostanza, di viaggiare seduto nel vano di carico.

Quando si solleva lo schienale sedile, assicurarsi che il meccanismo di bloccaggio si innesti completamente.

Quando si sollevano i sedili posteriori, assicurarsi che le cinture di sicurezza vengano riavvolte correttamente nelle relative guide e che non rimangano incastrate dietro i sedili.

I poggiatesta devono essere sollevati alla posizione corretta prima che i sedili vengano usati dai passeggeri.

Sollevare la leva di apertura. Lo schienale si ripiega contro il cuscino del sedile. Sollevare lo schienale in posizione eretta e verificare che sia bloccato saldamente in posizione.

Il sedile posteriore sdoppiabile e reclinabile può essere ripiegato o parzialmente per fare spazio a carichi ingombranti mantenendo nel secondo caso la capacità di accogliere i passeggeri.

ACCESSO AI SEDILI POSTERIORI

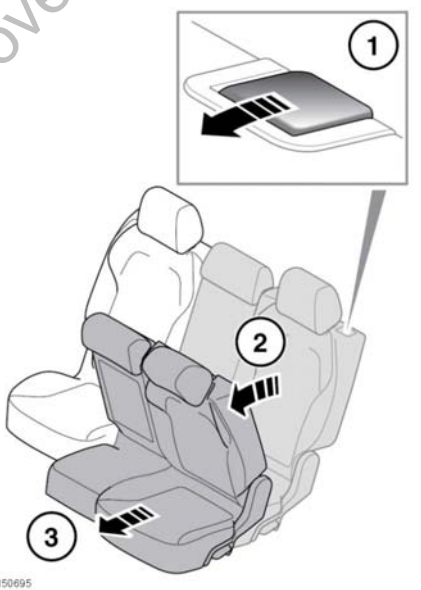

Per accedere ai sedili della terza fila:

1. Tirare in avanti la leva dello schienale.

© Jaguar Land Rover Limited 2015

2. Ripiegare in avanti lo schienale del sedile.
3. Far scorrere il sedile in avanti.

Per riportare il sedile in posizione eretta, far scorrere il sedile all'indietro e sollevare lo schienale finché il meccanismo di chiusura non scatta in posizione.

Quando si solleva lo schienale sedile, assicurarsi che il meccanismo di bloccaggio si innesti completamente.

Quando si sollevano i sedili posteriori, assicurarsi che le cinture di sicurezza vengano riavvolte correttamente nelle relative guide e che non rimangano incastrate dietro i sedili.

I poggiatesta devono essere sollevati alla posizione corretta prima che i sedili vengano usati dai passeggeri.

© Jaguar Land Rover Limited 2015

RIPIEGAMENTO E SOLLEVAMENTO DEI SEDILI DELLA TERZA FILA

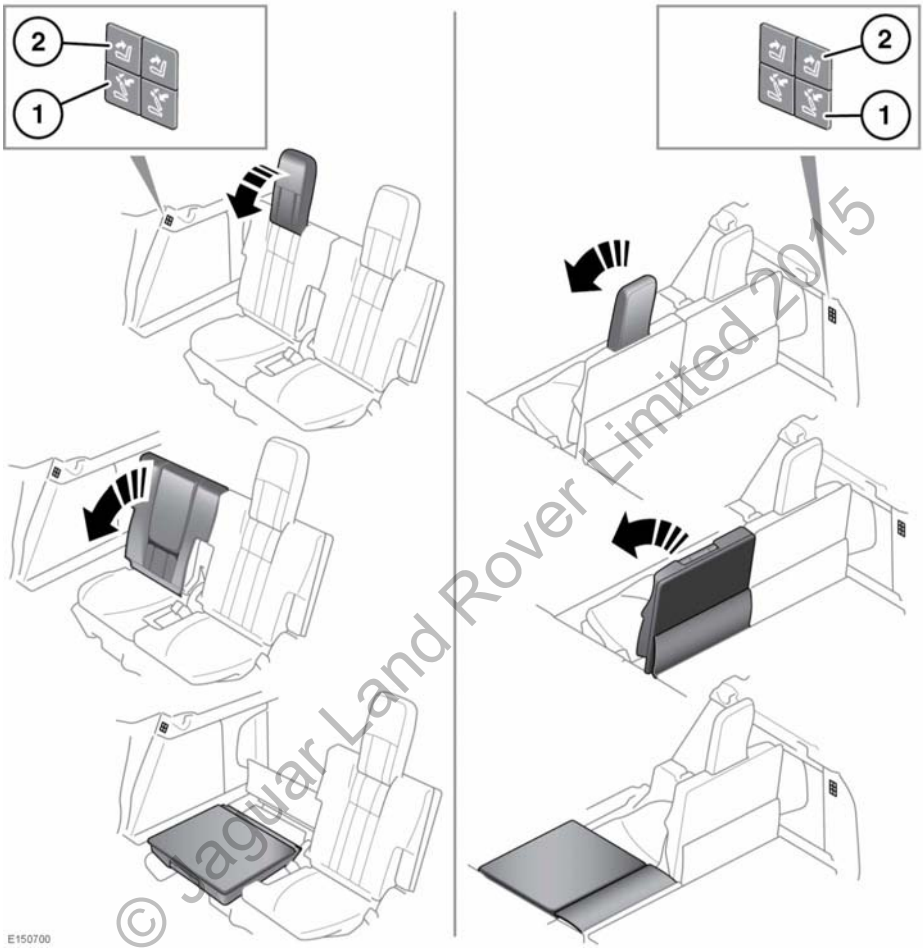

© Jaguar Land Rover Limited 2015

⚠ **Per evitare lesioni, il cofano del vano di carico non deve essere lasciato nella posizione di installazione quando i sedili della terza fila sono occupati.**

⚠ **Fare attenzione a non schiacciarsi le dita durante le operazioni di sollevamento e abbassamento del sedile della terza fila.**

Quando si sollevano i sedili posteriori, assicurarsi che le cinture di sicurezza vengano riavvolte correttamente nelle relative guide e che non rimangano incastrate dietro i sedili.

Al momento di ripiegare il sedile della terza fila, verificare che non sia rimasto alcun oggetto sotto il sedile o nel vano gambe, dato che si potrebbe danneggiare l'oggetto stesso o il sedile stesso.

Assicurarsi sempre che gli oggetti trasportati a bordo del veicolo siano saldamente fissati.

Non consentire mai a un passeggero, in nessuna circostanza, di viaggiare seduto nel vano di carico.

I sedili della terza fila possono essere ripiegati o sollevati individualmente mediante i pulsanti situati dietro ai sedili della seconda fila o sul lato del vano di carico.

Nota: *il cofano del vano di carico deve essere rimosso prima di ripiegare o sollevare i sedili della terza fila, e lo si può conservare nel vano di carico.*

1. **Per ripiegare:** premere una volta il tasto per ripiegare il poggiatesta completamente in basso. Premendo nuovamente il tasto, lo schienale si ripiega.
2. **Per sollevare:** premere per sollevare lo schienale in posizione eretta.
3. Sollevare manualmente il poggiatesta fino a bloccarlo in posizione.

Nota: *se i sedili a regolazione elettrica vengono azionati per più di 3 volte in sequenza rapida, il sistema verrà disattivato per 2 minuti.*

Il poggiatesta deve essere sempre sollevato quando si utilizzano i sedili della terza fila.

Quando si solleva il poggiatesta, assicurarsi che il meccanismo di bloccaggio si innesti completamente.

Il poggiatesta deve essere sempre ripiegato verso il basso prima di ripiegare lo schienale del sedile.

LIMITAZIONI ALLA CORSA DEL SEDILE POSTERIORE

Se il movimento del sedile elettrocomandato si arresta improvvisamente durante il ripiegamento o il sollevamento, verificare l'eventuale presenza di ostruzioni e rimuoverle.

Una volta rimosse le eventuali ostruzioni, proseguire il movimento del sedile premendo il relativo pulsante di piegamento/sollevamento.

Nota: *qualora non venisse rilevata alcuna ostruzione e un movimento normale risultasse impossibile, rivolgersi a un concessionario/riparatore autorizzato.*

© Jaguar Land Rover Limited 2015

POGGIATESTA

Regolarlo in modo tale che la sua sommità si trovi al di sopra della linea mediana del capo. Una regolazione non corretta aumenta il rischio di lesioni gravi o mortali in caso di collisione.

Non guidare e non trasportare altri passeggeri se i sedili occupati sono sprovvisti di poggiatesta. Se i sedili sono sprovvisti di poggiatesta correttamente regolati, il rischio di gravi lesioni al collo può aumentare.

Non regolare mai i poggiatesta quando il veicolo è in movimento.

Riporre sempre in un luogo sicuro i poggiatesta eventualmente rimossi.

Nota: *i poggiatesta sui veicoli SVR non sono regolabili.*

POGGIATESTA ELETTRICI

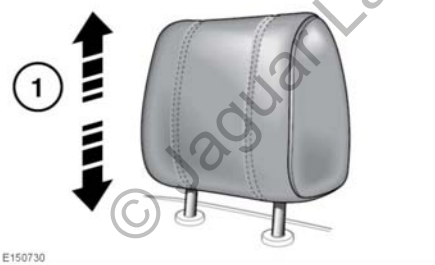

1. Per regolare l'altezza del poggiatesta: Vedere **19, SEDILI ELETTROCOMANDATI**.

   Nota: *i poggiatesta elettrici non sono smontabili.*

POGGIATESTA MANUALI

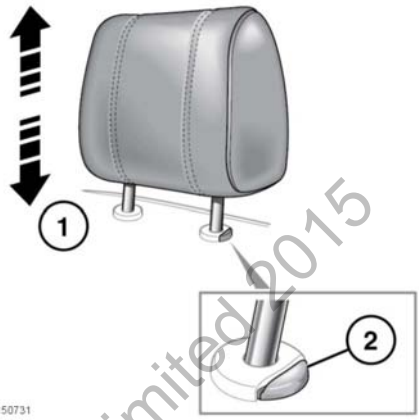

1. Per sollevare il poggiatesta, tirarlo verso l'alto facendolo scattare e bloccare in posizione.
2. Per abbassare, premere il pulsante di bloccaggio e spingere il poggiatesta verso il basso.

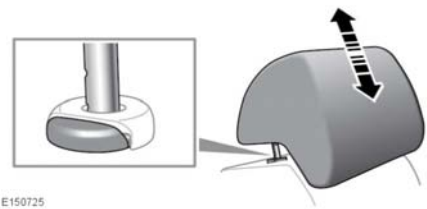

1. Per sollevare il poggiatesta, tirarlo verso l'alto facendolo scattare e bloccare in posizione.
2. Per abbassare, premere il pulsante di bloccaggio e spingere il poggiatesta verso il basso.

© Jaguar Land Rover Limited 2015

SMONTAGGIO DEI POGGIATESTA

Riporre sempre in un luogo sicuro i poggiatesta eventualmente rimossi.

Non guidare e non trasportare altri passeggeri se i sedili occupati sono sprovvisti di poggiatesta. L'assenza del poggiatesta regolato correttamente aumenta il rischio di lesioni al collo in caso di incidente o brusca frenata.

I poggiatesta manuali possono essere smontati, se necessario (ad esempio, per montare seggiolini per bambini di dimensioni maggiori).

1. Sollevare il poggiatesta fino all'altezza massima e premere la ghiera di bloccaggio.
2. Sollevare il poggiatesta ed estrarlo dallo schienale del sedile.

Assicurarsi di rimontare il poggiatesta prima che il sedile venga usato da un passeggero.

1. Assicurarsi che il poggiatesta sia rivolto nella direzione corretta.
2. Inserire gli steli del poggiatesta nelle sedi dello schienale.
3. Spingere verso il basso il poggiatesta, fino a sentire almeno il primo scatto.

Nota: *vedere* ***40, SEGGIOLINI PER BAMBINI CONSIGLIATI****, per maggiori informazioni sul corretto montaggio dei sistemi di ritenuta per bambini.*

© Jaguar Land Rover Limited 2015

REGOLAZIONE DEL VOLANTE

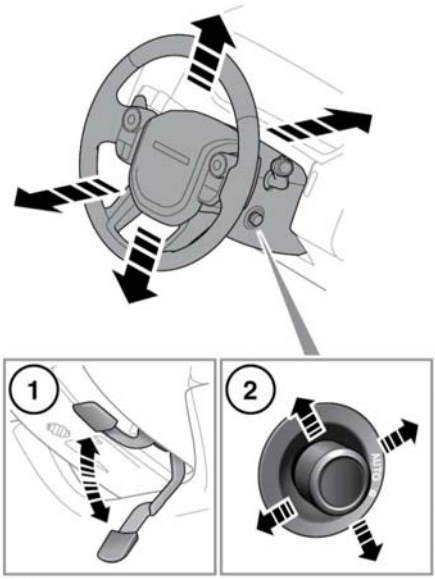

Non regolare mai il piantone dello sterzo se il veicolo è in movimento.

1. **Regolazione manuale:** abbassare la leva di bloccaggio situata sotto il piantone dello sterzo per sbloccarla. Spostare il piantone di sterzo in su, in giù, avanti o indietro, per ottenere la posizione desiderata.
   Spostare la leva completamente verso l'alto per bloccare nuovamente il piantone.
2. **Regolazione elettrica:** spostare il comando in alto o in basso per regolare l'inclinazione/l'altezza.
   Spostare il comando in avanti o all'indietro per regolare la distanza.
   Ruotare il comando sulla posizione **Auto** o manuale.

MODALITÀ ENTRATA E USCITA

Con il comando del piantone dello sterzo (**2**) nella posizione **AUTO**, il piantone dello sterzo e il sedile del guidatore si spostano per facilitare l'entrata e l'uscita dal veicolo.

All'apertura della portiera del guidatore, il sistema solleva il piantone dello sterzo nella posizione superiore e abbassa il sedile del guidatore nella posizione inferiore per agevolare l'uscita dal veicolo. Quando viene chiusa la portiera del guidatore e l'accensione viene inserita, il sistema riporta il piantone dello sterzo e il sedile guidatore nella posizione precedente.

Nota: *se il piantone dello sterzo o il sedile guidatore vengono regolati durante l'operazione di ingresso o di uscita, il movimento automatico si interrompe.*

Per evitare lo spostamento automatico del sedile del guidatore e del piantone di sterzo, ruotare il comando in senso orario portandolo sulla posizione manuale.

Nota: *se si porta l'interruttore del piantone dello sterzo su una posizione diversa da* ***AUTO*** *con il sedile del guidatore e il piantone dello sterzo nella posizione di uscita, sedile e volante torneranno nelle rispettive posizioni precedenti quando la portiera del guidatore verrà chiusa e verrà inserita l'accensione.*

RISCALDAMENTO VOLANTE

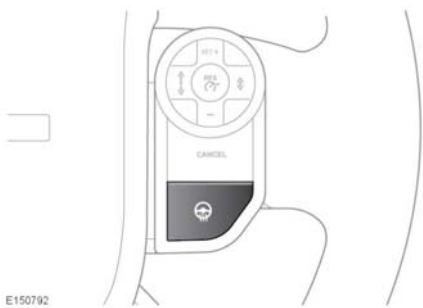

© Jaguar Land Rover Limited 2011

Premere il pulsante per attivare/disattivare la funzione di riscaldamento del volante. Si accende una spia color ambra quando la funzione di riscaldamento del volante è attiva.

SERVOSTERZO

Un guasto nel sistema del servosterzo viene indicato da un messaggio visualizzato sul centro messaggi, accompagnato dall'accensione di una spia ambra (vedere **58, MESSAGGIO DI AVVERTENZA/INFORMAZIONI GENERICHE (COLOR AMBRA)**).

È possibile che la servoassistenza venga ridotta per proteggere il sistema. Potrebbe essere necessario a causa dal surriscaldamento dovuto ai ripetuti comandi impressi sullo sterzo o a causa della temperatura ambiente elevata o per entrambi i motivi.

Se lasciato raffreddare, il sistema deve tornare a garantire le massime prestazioni. In caso contrario, rivolgersi a un concessionario/riparatore autorizzato Land Rover.

© Jaguar Land Rover Limited 2015

USO DELLE CINTURE DI SICUREZZA

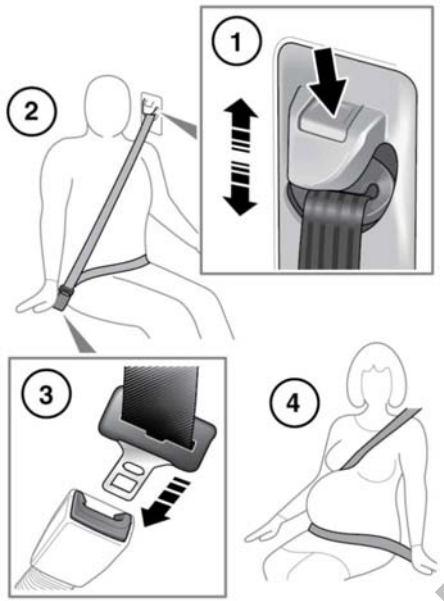

E140967

1. **Regolazione dell'altezza della cintura di sicurezza:** premere per rilasciare il fermo. Con il fermo premuto, spostare il meccanismo scorrevole verso l'alto o verso il basso, fino all'altezza desiderata. Assicurarsi che il meccanismo di bloccaggio si sia innestato.
   Se posizionata correttamente, la cintura di sicurezza dovrebbe passare trasversalmente alla clavicola, al centro tra il collo e l'estremità della spalla.
   Se possibile, i passeggeri dei sedili posteriori devono regolare la posizione del proprio sedile in modo che la cintura di sicurezza passi trasversalmente sulla spalla senza premere sul collo.

Prima di iniziare la guida, assicurarsi che l'altezza sia regolata correttamente e che il meccanismo sia bloccato in posizione.

Si sconsiglia l'uso di fermi o dispositivi che possano causare allentamenti nel sistema delle cinture di sicurezza.

Non devono essere apportate modifiche o aggiunte, da parte dell'utente, che impediscano l'entrata in funzione dei dispositivi di regolazione delle cinture di sicurezza per recuperare il lasco o che impediscano la regolazione del complessivo della cintura di sicurezza per recuperare il lasco.

2. **Per indossare la cintura di sicurezza**: estrarre la cintura con un movimento fluido e assicurarsi che l'altezza della cintura, il sedile e la posizione dell'occupante sul sedile siano corretti.

Le cinture di sicurezza sono state progettate per sostenere la struttura ossea del corpo e devono essere indossate in posizione abbassata, trasversalmente alla parte anteriore del bacino oppure sul grembo, sul petto e sulle spalle, a seconda del caso; evitare di indossare il tratto della cintura destinato a fasciare il grembo sulla regione addominale.

Regolare le cinture di sicurezza con la massima aderenza, senza trascurare il comfort, in modo che possano fornire il livello di protezione per il quale sono state progettate. Una cintura di sicurezza allentata offre una protezione di gran lunga ridotta a chi la indossa.

Non indossare la cintura di sicurezza con le cinghie attorcigliate.

© Jaguar Land Rover Limited 2010

Ogni complessivo della cintura di sicurezza deve essere utilizzato da un solo occupante. È pericoloso allacciare la cintura di sicurezza intorno a un bambino seduto in grembo a un passeggero.

Gli occupanti dei sedili anteriori non devono viaggiare con lo schienale eccessivamente inclinato. Così facendo, infatti, la protezione offerta dalla cintura di sicurezza risulta ridotta.

Non collocare alcun oggetto tra il corpo e la cintura di sicurezza nel tentativo di attutire l'impatto in caso di incidente. Può risultare pericoloso e ridurre l'efficacia della cintura di sicurezza nella prevenzione delle lesioni.

3. **Per allacciare la cintura di sicurezza:** con la cintura di sicurezza correttamente posizionata, inserire la linguetta metallica nella fibbia più vicina. Premere fino ad udire uno scatto.
   Per sganciare la cintura di sicurezza, premere il pulsante rosso.

   Nota: *per sganciare la cintura di sicurezza, è consigliabile afferrare e trattenere la cintura prima di premere il pulsante di sbloccaggio. In questo modo, si eviterà che la cintura si ritragga troppo rapidamente.*

4. **Uso della cintura di sicurezza in gravidanza:** posizionare il nastro inferiore in maniera comoda, trasversalmente ai fianchi e sotto l'addome. La parte diagonale della cintura di sicurezza deve essere posizionata tra i seni e sul lato dell'addome, come mostrato in figura. Verificare che la cintura di sicurezza non sia allentata o attorcigliata.

Posizionare la cintura di sicurezza in modo corretto, per la sicurezza sia della madre che del feto. Non indossare mai solo il nastro inferiore e non viaggiare mai sedute sullo stesso utilizzando solo il nastro superiore. Entrambe queste operazioni sono estremamente pericolose e possono aumentare il rischio di lesioni gravi in caso di incidente o di frenata brusca.

Cinture di sicurezza dei sedili della terza fila

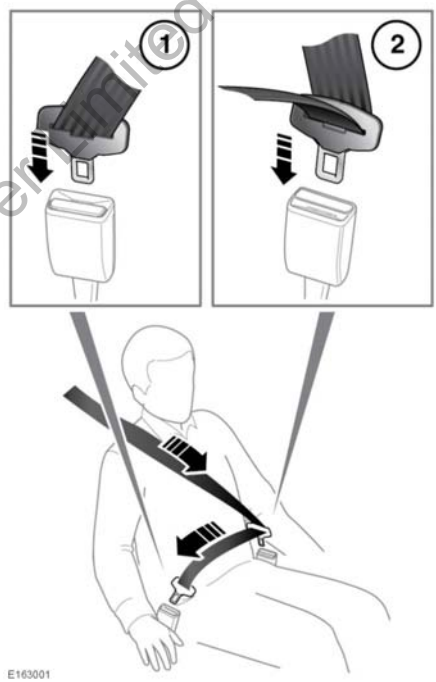

© Jaguar Land Rover Limited 2015

Per assicurarsi che le cinture di sicurezza dei sedili della terza fila siano utilizzate correttamente, consultare le avvertenze relative alle cinture di sicurezza anteriori e posteriori illustrate in precedenza in questa sezione del manuale dell'utente.

Tutti i sistemi delle cinture di sicurezza dei sedili della terza fila presentano 2 linguette in metallo e 2 fibbie. Per allacciare correttamente la cintura di sicurezza di un sedile della terza fila è necessario:

1. Estrarre delicatamente la cintura di sicurezza e inserire la linguetta più piccola nella fibbia esterna. La fibbia esterna è identificata da un pulsante nero. Premere la linguetta nella fibbia fino ad avvertire uno scatto. Tirare la cintura verso l'alto per confermare che la fibbia è stata bloccata correttamente.
   Per sganciare la cintura di sicurezza, premere il pulsante nero.

Se la cintura di sicurezza è attorcigliata a 180°, la linguetta non si allaccerà nella fibbia. Prima di continuare, rimuovere eventuali attorcigliamenti della cintura di sicurezza.

2. Inserire la linguetta più grande nella fibbia interna. La fibbia interna è identificata da un pulsante rosso. Premere la linguetta nella fibbia fino ad avvertire uno scatto.
   Per sganciare la cintura di sicurezza, premere il pulsante rosso.

Le cinture di sicurezza dei sedili della terza fila possono essere nascoste quando non utilizzate. Con la cintura di sicurezza non inserita in nessuna delle fibbie, inserire le linguette nelle fessure posizionate nella parte posteriore del vano di carico.

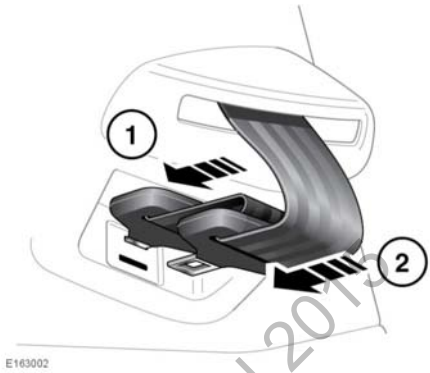

1. Linguetta piccola.
2. Linguetta grande.

SICUREZZA DELLE CINTURE

Prestare attenzione a non contaminare il nastro con prodotti per la pulizia, olio o sostanze chimiche, in particolar modo con l'acido della batteria. È possibile pulire il nastro in modo sicuro con acqua e sapone neutro.

Se il nastro è logorato, contaminato o danneggiato, la cintura deve essere sostituita.

È essenziale sostituire l'intero complessivo dopo che è stato indossato in una grave collisione, anche se il danno non risulta evidente.

Se sulle cinture di sicurezza si rilevano danni, tracce di usura, tagli, difetti o segni di un funzionamento inadeguato, portare immediatamente il veicolo presso un concessionario Land Rover/riparatore autorizzato per un controllo. Non usare il veicolo se le cinture di sicurezza non funzionano correttamente.

© Jaguar Land Rover Limited 2015

Non frapporre oggetti duri, fragili o affilati tra il corpo e la cintura di sicurezza.

In ogni viaggio, anche breve, tutti gli occupanti del veicolo devono indossare la cintura di sicurezza.

Non indossare mai solo il nastro inferiore o solo il nastro superiore di una cintura di sicurezza a tre punti. Entrambe queste operazioni sono estremamente pericolose e possono aumentare il rischio di lesioni.

Se si usano le cinture di sicurezza per assicurare un oggetto e non un passeggero, assicurarsi che le cinture non vengano danneggiate o esposte a bordi affilati.

CONTROLLI SULLE CINTURE DI SICUREZZA

Nota: *se il veicolo è parcheggiato su una superficie non piana, il meccanismo delle cinture di sicurezza può bloccarsi. In questo caso non si tratta di un guasto e la cintura dovrà essere estratta delicatamente dall'ancoraggio superiore.*

Controllare a intervalli regolari le cinture di sicurezza, verificando l'eventuale presenza di sfrangiature, tagli o segni di usura sul nastro e le condizioni e la sicurezza del meccanismo, delle fibbie, dei regolatori e dei punti di attacco.

- Con la cintura di sicurezza allacciata, dare un breve strattone al nastro in prossimità della fibbia. La fibbia deve rimanere bloccata saldamente.
- Con la cintura di sicurezza slacciata, srotolare completamente la cintura. Verificare che si srotoli in modo scorrevole, senza intoppi o strattoni. Lasciare ritrarre completamente la cintura, verificando nuovamente che funzioni in modo scorrevole.
- Srotolare parzialmente la cintura di sicurezza, quindi trattenere la piastra della linguetta e dare un breve strattone in avanti. Il meccanismo deve bloccarsi e impedire un ulteriore srotolamento.

Se una qualsiasi delle cinture di sicurezza non soddisfa questi criteri, rivolgersi immediatamente al concessionario/riparatore autorizzato.

PRETENSIONATORI DELLE CINTURE DI SICUREZZA

I pretensionatori delle cinture di sicurezza sono installati sui sedili esterni anteriori e della seconda fila e si attivano unitamente al sistema di ritenuta supplementare (SRS) per offrire una maggiore protezione in caso di violento impatto frontale. Essi riducono automaticamente il grado di allentamento delle cinture di sicurezza per limitare il movimento in avanti degli occupanti dei sedili.

I pretensionatori delle cinture di sicurezza si attivano soltanto una volta e devono poi essere sostituiti. La mancata sostituzione dei pretensionatori diminuisce l'efficacia del sistema SRS nel ridurre il rischio di lesioni gravi o mortali in caso di incidente.

Dopo ogni impatto, far controllare ed eventualmente sostituire le cinture di sicurezza e i pretensionatori da un concessionario/riparatore autorizzato.

© Jaguar Land Rover Limited 2018

AVVERTENZA CINTURA DI SICUREZZA NON ALLACCIATA

La funzione di avvertenza cintura di sicurezza non allacciata si attiva quando il veicolo è in movimento e la cintura del guidatore è slacciata. A seconda del mercato, la spia nel quadro strumenti si illumina (vedere **59, CINTURA DI SICUREZZA (ROSSA)**) e viene emesso un segnale acustico. Gli avvisi acustici e visivi applicabili alla funzione di avvertenza cintura di sicurezza non allacciata variano in base ai requisiti dei singoli mercati. I segnali di allarme possono inoltre cambiare se il veicolo è fermo o se la velocità del veicolo supera la soglia prestabilita. In alcuni mercati, la funzione di avvertenza cintura di sicurezza non allacciata viene applicata anche al sedile passeggero anteriore.

Sul centro messaggi viene inoltre visualizzato un sistema di avvertenza cintura di sicurezza non allacciata dei sedili anteriori e posteriori che avvisa il conducente qualora una cintura di sicurezza di un sedile occupato non fosse allacciata o dovesse venire slacciata durante la marcia.

- Ogni posto a sedere è rappresentato dall'icona di un passeggero, il cui colore indica lo stato della cintura di sicurezza:
  - Verde - la cintura di sicurezza nella posizione indicata è allacciata.
  - Rossa - la cintura di sicurezza nella posizione indicata è stata slacciata a veicolo acceso. Questa spia diventa grigia trascorsi 30 secondi.
  - Grigia - la cintura di sicurezza non è allacciata.

Nota: *le spie vengono visualizzate per 30 secondi ogni volta che si verifica un cambiamento di stato, ad esempio viene slacciata o allacciata una cintura di sicurezza, oppure una portiera viene aperta e poi chiusa.*

- Inoltre, nelle seguenti condizioni entrerà in funzione un segnale acustico:
  - La cintura di sicurezza di un sedile anteriore occupato non viene allacciata o viene slacciata durante la marcia.
  - Una cintura di sicurezza posteriore viene slacciata.

Nota: *gli oggetti posizionati sul sedile passeggero anteriore potrebbero attivare il segnale acustico e la spia di avvertenza cintura di sicurezza non allacciata. Si consiglia di fissare eventuali oggetti posti sul sedile del passeggero anteriore usando la cintura di sicurezza.*

© Jaguar Land Rover Limited 2015

SERRATURE PER LA SICUREZZA DEI BAMBINI

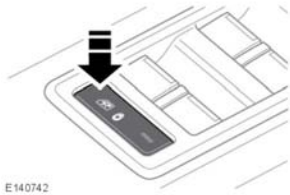

Se si devono trasportare bambini sul sedile posteriore, si raccomanda di disattivare le maniglie interne delle portiere posteriori.

Premere l'interruttore per attivare le serrature per la sicurezza dei bambini e inibire gli alzacristalli posteriori. Se attive, la spia LED si illumina e nel centro messaggi viene visualizzato un messaggio.

Per disinserire il sistema, premere nuovamente l'interruttore. Il LED si spegne e nel centro messaggi viene visualizzato un messaggio.

SEGGIOLINI PER BAMBINI

Per una sicurezza ottimale, i bambini devono viaggiare sempre nella parte posteriore dell'abitacolo e quindi si sconsiglia l'uso del sedile del passeggero anteriore. Tuttavia, qualora fosse indispensabile far viaggiare il bambino davanti (e la legislazione nazionale lo consentisse), spostare completamente all'indietro il sedile e far sedere il bambino in un seggiolino per bambini omologato rivolto in avanti. Non usare seggiolini per bambini rivolti all'indietro, in caso di attivazione, l'airbag potrebbe urtare il seggiolino e causare gravi lesioni.

Non utilizzare seggiolini per bambini rivolti in avanti fino a quando il bambino non ha superato il peso minimo di 9 kg (20 lb) e non è in grado di stare seduto da solo. Fino all'età di 2 anni, la colonna vertebrale e il collo dei bambini non sono sufficientemente sviluppati e possono subire lesioni in caso di impatto frontale.

Non permettere ai passeggeri di viaggiare tenendo i bambini o i neonati tra le braccia o in grembo. La forza d'urto in caso di incidente può aumentare il peso effettivo del corpo fino a trenta volte, rendendo impossibile trattenere il bambino in modo da proteggerlo.

In genere, per i bambini è necessario l'uso di un seggiolino ausiliario adatto all'età e alla corporatura, che permetta di indossare e allacciare correttamente la cintura di sicurezza, riducendo il rischio di lesioni in caso di incidente. I bambini possono essere esposti a gravi rischi in caso di incidente se i relativi sistemi di ritenuta non sono adeguatamente fissati nel veicolo.

Non usare seggiolini per bambini del tipo che si aggancia allo schienale del sedile. Questo tipo di seggiolino non può essere fissato in maniera soddisfacente e in genere non offre un grado di sicurezza adeguato per il bambino.

NON montare un seggiolino per bambini rivolto all'indietro su un sedile protetto da un AIRBAG ATTIVO; il BAMBINO correrebbe un rischio elevato di LESIONI GRAVI o MORTALI.

© Jaguar Land Rover Limited 2015

Le cinture di sicurezza di cui è dotato il veicolo sono concepite per gli adulti e i bambini più grandi. Ai fini della sicurezza, è molto importante che tutti i neonati e i bambini al di sotto di 12 anni viaggino seduti in un seggiolino e con un sistema di ritenuta adatto alla loro età e corporatura.

I seguenti simboli mettono in guardia dall'uso di un seggiolino per bambini rivolto all'indietro sul sedile del passeggero anteriore qualora sia installato e attivo il relativo airbag.

Pericolosissimo! Non montare un seggiolino rivolto all'indietro su un sedile protetto da un airbag.

E132397

Questo simbolo è apposto all'estremità della plancia lato passeggero.

E145193

Questo simbolo è apposto sull'aletta parasole lato passeggero.

Nel caso in cui sia indispensabile trasportare il bambino sul sedile del passeggero anteriore (e la legislazione nazionale lo consenta), Land Rover consiglia di procedere ai seguenti preparativi prima di montare il sistema di ritenuta per bambini:

- Disattivare l'airbag del passeggero anteriore.
- Regolare il sedile del passeggero anteriore spostandolo completamente all'indietro.
- Regolare il supporto lombare sulla posizione minima.
- Regolare il cuscino del sedile nella posizione più elevata. Se è prevista la regolazione dell'inclinazione del cuscino, eseguire tale regolazione ponendolo nella posizione più bassa.
- Regolare lo schienale del sedile in posizione eretta per supportare il sistema di ritenuta per bambini.
- Regolare l'attacco superiore regolabile della cintura di sicurezza nella posizione più bassa.

ELENCO DI CONTROLLO DEL SISTEMA DI RITENUTA PER BAMBINI

Ogni volta che a bordo del veicolo viaggia un bambino, attenersi alle seguenti disposizioni:

- Attenersi rigorosamente alle istruzioni fornite dal produttore del sistema di sicurezza occupanti.
- Utilizzare sempre il sistema di ritenuta per bambini adeguato e regolare l'imbracatura per ogni bambino e ogni volta prima di partire.
- Regolare l'imbracatura di ciascun bambino ogni volta prima di partire.
- Verificare che sia stato eliminato tutto il lasco dalla cintura di sicurezza del veicolo.
- Al momento del montaggio del seggiolino ISOFIX, collegare sempre la staffa di ancoraggio superiore.
- Verificare sempre che il sistema di ritenuta dei bambini sia fissato in modo sicuro.

© Jaguar Land Rover Limited 2012

- Non vestire il bambino con indumenti voluminosi, non inserire oggetti o imbottiture tra il bambino e il sistema di ritenuta.
- Controllare a intervalli regolari l'idoneità e la condizione dei sistemi di ritenuta per bambini. Se il sistema di ritenuta risulta inadatto, oppure se sono presenti tracce visibili di usura o danni, sostituirlo immediatamente.
- Dare il buon esempio indossando sempre la cintura di sicurezza.
- Nei seggiolini per bambini dotati di una gamba di supporto, regolare la gamba in modo tale che poggi saldamente sul pavimento.
- Per alcuni seggiolini per bambini potrebbe essere necessario rimuovere il poggiatesta per garantire una maggiore stabilità. Dopo avere rimosso il seggiolino per bambini, rimontare sempre il poggiatesta. Vedere **29, SMONTAGGIO DEI POGGIATESTA**.

AVVERTENZA: i punti di ancoraggio per bambini sono stati progettati in modo da reggere solo i carichi esercitati da sistemi di ritenuta per bambini montati in modo corretto. Non utilizzare mai tali punti di ancoraggio per le cinture di sicurezza per adulti, per le imbracature o per fissare al veicolo altri oggetti o attrezzature.

POSIZIONAMENTO DEL SEGGIOLINO PER BAMBINI

Le informazioni riportate nella tabella sono corrette al momento di andare in stampa. Tuttavia, la disponibilità dei sistemi di ritenuta per bambini può variare. Rivolgersi al proprio concessionario/riparatore autorizzato per conoscere le disposizioni più aggiornate.

Nota: *le informazioni contenute nella tabella seguente potrebbero non essere applicabili a tutti i paesi. In caso di dubbi sul tipo e sul montaggio dei seggiolini per bambini, rivolgersi a un concessionario/riparatore autorizzato.*

Le statistiche sugli incidenti indicano che i bambini sono più sicuri se viaggiano seduti su un sistema di sicurezza adeguato, fissato a un sedile posteriore.

Nota: *le età indicate sono approssimative. In caso di dubbi, prendere in considerazione il peso e non l'età del bambino per scegliere un seggiolino adeguato.*

Nota: *le normative che regolano la modalità e la posizione dei bambini per il trasporto a bordo dei veicoli sono soggetti a modifiche. È responsabilità del guidatore attenersi a tutte le norme vigenti in materia.*

Categoria di peso.	**0 = fino a 10 kg (22 lb) 0-9 mesi**	**0+ = fino a 13 kg (29 lb) 0-18 mesi**	**I = 9-18 kg (20-40 lb) da 9 mesi a 4 anni**	**II = 15-25 kg (33-55 lb) 4-9 anni**	**III = 22-36 kg (49-80 lb) 8-12 anni**
Posizioni di seduta					
Passeggero anteriore*	U	U	U	U	U
Sedili della seconda fila	U	U	U	U	U
Sedili della terza fila	X	X	X	X	X

© Jaguar Land Rover Limited 2015

I sedili della terza fila non sono adatti a seggiolini per bambini appartenenti alle categorie da 0 a III.

- U = adatto ai sistemi di ritenuta di classe universale omologati per questa categoria di peso.
- X = non adatto ai bambini appartenenti a questa categoria di peso.

* Prima di utilizzare un sistema di ritenuta per bambini in questa posizione di seduta, verificare sempre che l'airbag del passeggero sia stato disattivato. Regolare lo schienale in posizione eretta per supportare il sistema di ritenuta per bambini. Se il poggiatesta è stato rimosso, assicurarsi di rimontarlo prima che il sedile venga usato da un passeggero.

SEGGIOLINI PER BAMBINI CONSIGLIATI

Peso/età del bambino	Seggiolino consigliato
Categorie 0 e 0+	Britax/Römer Baby Safe Plus
Categoria I	Britax/Römer Duo Plus
Categorie II e III	Britax/Römer Kid Plus

© Jaguar Land Rover Limited 2015

PUNTI DI ANCORAGGIO ISOFIX

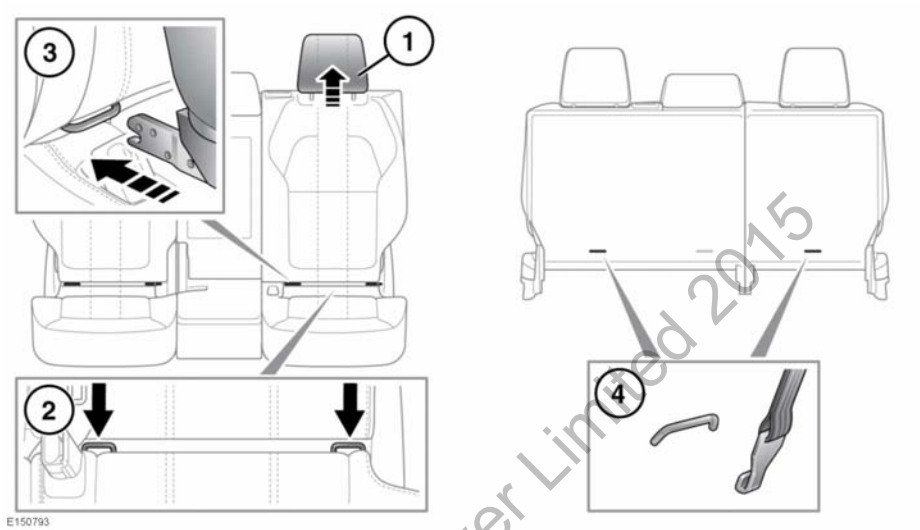

Entrambe le posizioni esterne sul sedile posteriore della seconda fila sono adeguate per l'installazione dei sistemi di ritenuta ISOFIX.

Questo simbolo è riportato su un'etichetta cucita sui sedili per indicare la posizione degli ancoraggio inferiori ISOFIX.

Per montare un seggiolino per bambini ISOFIX:

1. Sollevare o rimuovere il poggiatesta.
2. I punti di ancoraggio ISOFIX sono situati nella fessura dei sedili.
3. Fare scorrere il meccanismo di bloccaggio del seggiolino per bambini nel rispettivo punto di ancoraggio.
4. Dietro i due sedili posteriori esterni della seconda fila sono forniti dei punti di ancoraggio superiori.
5. Fissare il gancio della cinghia al punto di ancoraggio e stringere saldamente.

Nota: *verificare sempre che, se è prevista una cinghia di ancoraggio superiore, questa sia installata e serrata correttamente.*

Verificare che il sistema di ritenuta per bambini sia fissato in modo sicuro. Per questa prova, cercare di tirare il seggiolino allontanandolo dal sedile e provare a ruotarlo lateralmente. Anche se il sistema di ritenuta sembra sicuro, occorre comunque controllare visivamente i punti di ancoraggio per verificare che il fissaggio sia stato eseguito correttamente.

Non tentare di montare un sistema di ritenuta ISOFIX nella posizione di seduta posteriore centrale della seconda fila. Le barre di ancoraggio non sono progettate per trattenere un sistema di ritenuta ISOFIX in questa posizione.

© Jaguar Land Rover Limited 2015

Se il seggiolino non dovesse essere ancorato correttamente, vi è un rischio notevole di lesioni per il bambino in caso di incidente o di una frenata d'emergenza.

Nota: *dopo avere rimosso il sistema di ritenuta per bambini, rimontare sempre il poggiatesta se era stato rimosso. Vedere* ***29, SMONTAGGIO DEI POGGIATESTA****.*

Posizioni per i seggiolini per bambini di tipo ISOFIX

Categorie di peso riportate sul sistema di ritenuta per bambini	Classe dimensionale	Elementi di montaggio	Posti a sedere esterni del sedile posteriore
Culla portatile	F/G	ISO L1/L2	X
0 = Fino a 10 kg (22 lb) 0-9 mesi	E	ISO R1	IL*
0+ = Fino a 13 kg (29 lb) 0-18 mesi	C/D/E	ISO R1/R2/R3	IL*
I = Da 9 a 18 kg (20 - 40 lb) 9 mesi - 4 anni	C/D A/B1/B	ISO R2/R3 ISO F2/F2X/F3	X IUF
II = Da 15 a 25 kg (33 - 55 lb) 4-9 anni	N/D	N/D	N/D
III = Da 22 a 36 kg (49 - 80 lb) 8-12 anni	N/D	N/D	N/D

- IUF = Adatto per i sistemi di ritenuta per bambini ISOFIX di classe universale rivolti in avanti omologati per l'uso nella categoria di peso.
- IL = Questi sistemi di ritenuta per bambini ISOFIX appartengono alle categorie specifiche del veicolo, limitate o semiuniversali.
- X = Non adatto all'installazione di sistemi di ritenuta per bambini ISOFIX appartenenti a questa categoria di peso.
- * = Un seggiolino per bambini idoneo all'uso in queste posizioni è il Britax/Römer Baby Safe Plus ISOFIX.

Nota: *le età indicate sono approssimative. In caso di dubbi, prendere in considerazione il peso e non l'età del bambino per scegliere un seggiolino adeguato.*

Nota: *le informazioni contenute nella tabella potrebbero non essere valide per tutti i paesi. In caso di dubbi sul tipo e sul montaggio dei seggiolini per bambini, rivolgersi a un concessionario/riparatore autorizzato.*

Nota: *gli ancoraggi ISOFIX sono presenti in entrambe le posizioni di seduta posteriori esterne della seconda fila. I sistemi di ritenuta per bambini ISOFIX devono essere fissati saldamente ed esclusivamente in queste posizioni seguendo le istruzioni del produttore.*

Nota: *è presente un punto di ancoraggio per la posizione di seduta posteriore centrale della seconda fila. Non utilizzare questo punto di ancoraggio con un seggiolino per bambini ISOFIX.*

© Jaguar Land Rover Limited 2015

MONTAGGIO DEI SISTEMI DI RITENUTA DEI BAMBINI CON PUNTI DI ANCORAGGIO

AVVERTENZA: i punti di ancoraggio per bambini sono stati progettati in modo da reggere solo i carichi esercitati da sistemi di ritenuta per bambini montati in modo corretto. Non utilizzare mai tali punti di ancoraggio per le cinture di sicurezza per adulti, per le imbracature o per fissare al veicolo altri oggetti o attrezzature.

Seguire sempre le istruzioni del produttore del seggiolino o del sistema di ritenuta per bambini per il montaggio delle cinghie di ancoraggio.

Per montare il seggiolino o il sistema di ritenuta per bambini, fare passare sempre la cinghia di ancoraggio sopra la sommità dello schienale e sotto il poggiatesta.

Qualora si debba montare un seggiolino o un sistema di ritenuta per bambini sul posto a sedere centrale, il bracciolo centrale deve essere riposto nel suo alloggiamento (ripiegato nel sedile).

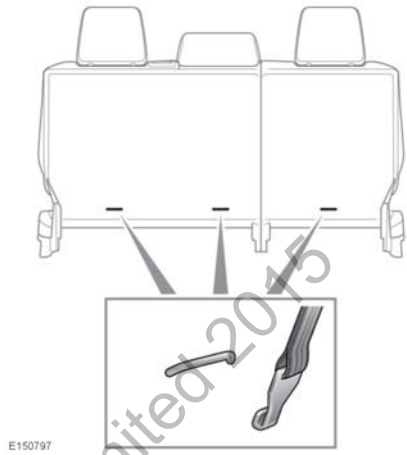

Il veicolo è dotato di punti di ancoraggio sul retro dei telai dei sedili della seconda fila. Utilizzare i punti di ancoraggio per fissare le cinghie dei seggiolini o dei sistemi di ritenuta per bambini.

- Montare il sistema di ritenuta per bambini saldamente su uno dei posti a sedere posteriori.
- Far passare la cinghia di ancoraggio sopra lo schienale e sotto il poggiatesta dei sedili esterni.

  Nota: *per il sedile centrale, far passare la cinghia di ancoraggio sopra il poggiatesta fisso.*
- Fissare il gancio della cinghia di ancoraggio al punto di ancoraggio sullo schienale del sedile. Assicurarsi che il gancio della cinghia di ancoraggio sia orientato correttamente (vedere la figura).
- Serrare la cinghia di ancoraggio seguendo le istruzioni del produttore del sistema di ritenuta bambini.

© Jaguar Land Rover Limited 2015

SEGGIOLINI AUSILIARI

Nei casi in cui il bambino abbia una corporatura troppo grossa per sedere in un seggiolino di sicurezza, ma ancora troppo piccola per poter indossare senza rischio la cintura a 3 punti di ancoraggio, si raccomanda l'uso di un seggiolino ausiliario (cuscino rialzato) per garantire la massima sicurezza. Seguire le istruzioni del costruttore per il montaggio e l'uso, quindi regolare la cintura di sicurezza per adattarla al cuscino. Vedere **39, POSIZIONAMENTO DEL SEGGIOLINO PER BAMBINI**.

Potrebbe essere necessario rimuovere il poggiatesta del veicolo per consentire tutte le regolazioni del sistema di ritenuta per bambini. Vedere **29, SMONTAGGIO DEI POGGIATESTA**.

© Jaguar Land Rover Limited 2015

AIRBAG

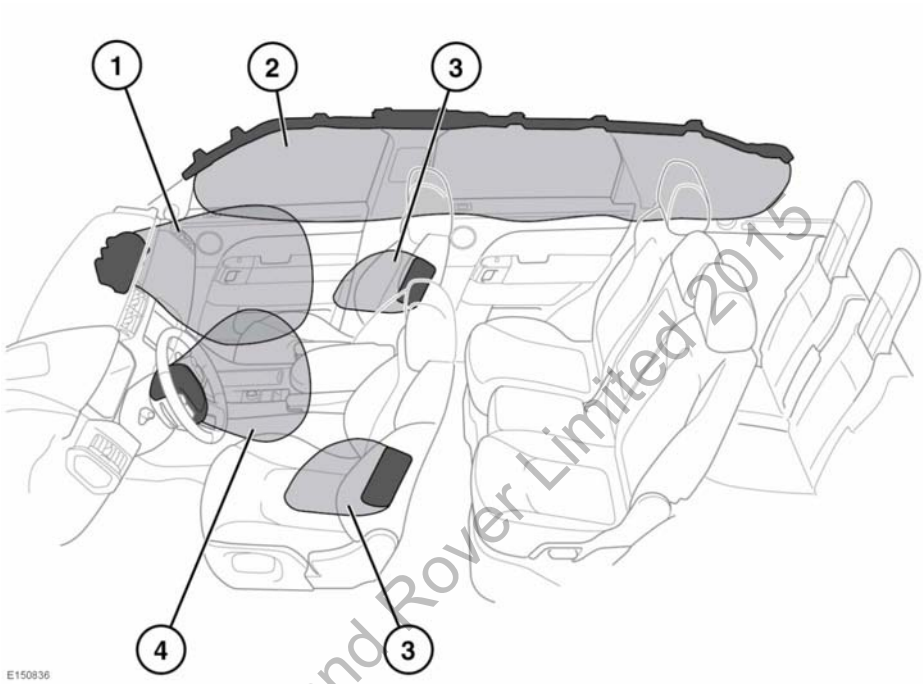

1. Airbag anteriore passeggero.
2. Airbag a tendina.
3. Airbag laterali.
4. Airbag frontale guidatore.

Nota: *la posizione generica degli airbag montati sul veicolo è contrassegnata dalla parola AIRBAG.*

Rivolgersi sempre a un concessionario/riparatore autorizzato nei seguenti casi:

- Se un airbag si gonfia.
- Se la parte anteriore o le fiancate del veicolo subiscono danni.
- Se una qualsiasi parte del sistema dell'airbag mostra segni di crepe o danni, incluso il rivestimento che ricopre gli airbag.

© Jaguar Land Rover Limited 2015

FUNZIONAMENTO DEGLI AIRBAG

Per consentire il corretto funzionamento degli airbag, il rivestimento del tetto e i rivestimenti dei montanti delle portiere devono essere in buone condizioni, montati correttamente e privi di ostruzioni. Segnalare al più presto al proprio concessionario/riparatore autorizzato la presenza di eventuali danni, tracce di usura o montaggio non corretto affinché possa provvedere a un controllo e all'eventuale riparazione.

I passeggeri non devono ostruire il funzionamento degli airbag disponendo parti del corpo e oggetti a contatto dei moduli airbag o in prossimità di questi. Utilizzare soltanto accessori omologati (ad esempio fodere dei sedili).

Verificare che rimanga sempre uno spazio tra il fianco del veicolo, il capo e il torace. In questo modo, gli airbag a tendina e gli airbag laterali montati sui sedili possono gonfiarsi senza incontrare ostacoli.

Gli airbag si gonfiano a grande velocità. Per ridurre al minimo il rischio di lesioni, assicurarsi che tutti gli occupanti del veicolo indossino le cinture di sicurezza posizionate in modo corretto, siedano correttamente sui sedili e tengano il proprio sedile nella posizione più arretrata possibile.

Il gonfiaggio degli airbag avviene istantaneamente e non può proteggere dagli effetti di impatti secondari. In queste circostanze, l'unica protezione viene offerta dalla cintura di sicurezza, purché posizionata correttamente.

Eventuali sistemi telefonici dovranno essere installati esclusivamente da personale qualificato, che abbia familiarità con il funzionamento e i requisiti dei veicoli equipaggiati con un sistema di ritenuta supplementare (SRS). In caso di dubbio, richiedere informazioni al concessionario/riparatore autorizzato.

L'attivazione degli airbag dipende dalla rapidità con cui cambia la velocità dell'abitacolo in seguito alla collisione. Le circostanze che interessano una collisione (velocità del veicolo, angolo d'urto, tipo e dimensione dell'oggetto colpito, ecc.) possono variare in modo considerevole e influenzano di conseguenza la velocità di decelerazione.

Se ostruiti, gli airbag non possono attivarsi correttamente. Esempi di ostruzione:

- Qualsiasi parte del corpo di un passeggero a contatto con la copertura di un airbag o in prossimità di questa.
- Oggetti posati sulla copertura di un airbag o in prossimità di questa.
- Abiti, tendine parasole o altri materiali appesi alle maniglie di appiglio.
- Abiti, cuscini o altri materiali che coprono gli airbag montati sui sedili.
- Fodere dei sedili non omologate da Land Rover o non progettate appositamente per l'uso con gli airbag montati sui sedili.

Questo elenco non è esaustivo ed è responsabilità del conducente e dei passeggeri assicurarsi che gli airbag non vengano in alcun modo ostruiti.

Gli airbag e il sistema SRS non sono progettati per entrare in azione in seguito a:

- Tamponamenti.
- Urti anteriori di minore entità.
- Urti laterali di minore entità.

© Jaguar Land Rover Limited 2016

- Frenate brusche.
- Superamento di cunette e buche.

Gli impatti ad alta velocità possono causare lesioni gravi o mortali indipendentemente dagli equipaggiamenti di sicurezza montati sul veicolo.

Gli airbag e il sistema SRS non possono offrire protezione da determinati tipi di impatto. In queste circostanze, l'unica protezione viene offerta dalla cintura di sicurezza, purché posizionata correttamente.

AIRBAG ANTERIORI

Gli airbag del passeggero anteriore e del guidatore possono attivarsi in due fasi, a seconda della violenza dell'urto frontale. In caso di urto violento, gli airbag si gonfiano completamente per offrire la massima protezione. In caso di urto meno violento, non è richiesto il gonfiaggio completo, quindi gli airbag vengono attivati con una pressione ridotta.

AIRBAG LATERALI E A TENDINA

Gli airbag laterali montati sul sedile sono progettati per proteggere la regione del torace e vengono attivati solo in caso di collisione laterale e solo sul lato della collisione.

In caso di ribaltamento verranno attivati entrambi i lati.

Gli airbag a tendina si gonfiano in caso di impatto laterale e di ribaltamento, offrendo una maggiore protezione dalle lesioni al capo che potrebbero altrimenti risultare molto gravi. Si sgonfiano più lentamente degli airbag anteriori o laterali.

EFFETTI DELL'ATTIVAZIONE DEGLI AIRBAG

Quando l'airbag si gonfia, viene prodotta una polvere sottile. È una condizione normale e non indica un funzionamento difettoso. La polvere può causare irritazione alla pelle e dovrà essere lavata accuratamente via dagli occhi e da eventuali tagli o abrasioni.

L'attivazione degli airbag è accompagnata da un rumore molto forte che potrebbe causare disturbi e perdita temporanea dell'udito.

Gli airbag si gonfiano ad altissima velocità e possono causare lesioni alla persona. Per ridurre al minimo il rischio di lesioni, assicurarsi che tutti gli occupanti indossino le cinture di sicurezza posizionate in modo corretto, siedano correttamente sui sedili e tengano il proprio sedile nella posizione più arretrata possibile.

Dopo il gonfiaggio, alcuni componenti dell'airbag raggiungono temperature estremamente elevate. Non toccare i componenti dell'airbag fino a quando non si sono raffreddati sufficientemente.

SPIA AIRBAG

Se la spia segnala la presenza di un guasto nel sistema, non usare un sistema di ritenuta dei bambini sul sedile del passeggero anteriore.

Se si verifica una delle condizioni elencate di seguito per le spie, fare controllare immediatamente il veicolo dal proprio concessionario/riparatore autorizzato.

- La spia non si accende quando viene inserita l'accensione.

© Jaguar Land Rover Limited 2015

- La spia non si spegne dopo 8 secondi dall'inserimento dell'accensione.
- Quando viene inserita l'accensione, la spia si accende in un momento diverso da quello in cui avviene il ciclo di controllo della lampadina.

Quando viene inserita l'accensione, un'unità di comando diagnostica controlla la reattività dei circuiti elettrici del sistema. Gli elementi monitorati del sistema di ritenuta supplementare (SRS) includono:

- Spia airbag.
- Spia di stato airbag.
- Dispositivo di collegamento rotativo.
- Moduli airbag.
- Pretensionatori delle cinture di sicurezza (cinture di sicurezza dei sedili anteriori e della seconda fila esterni).
- Interruttori delle fibbie delle cinture di sicurezza anteriori.
- Unità di comando diagnostica degli airbag.
- Sensori d'urto e di ribaltamento.
- Cablaggi airbag.
- Sensore di posizione della pista di scorrimento del sedile anteriore.

DISATTIVAZIONE DELL'AIRBAG PASSEGGERO

Nota: *la disattivazione dell'airbag passeggero è dipendente dal mercato.*

L'airbag passeggero anteriore può essere attivato e disattivato tramite i comandi interattivi posti sul quadro strumenti a veicolo fermo. Vedere **53, MENU DEL GRUPPO STRUMENTI**.

L'airbag del passeggero deve essere disattivato solo se sul sedile del passeggero anteriore è montato un sistema di ritenuta per bambini.

I dati e le statistiche relativi alle prove d'urto indicano che la posizione più sicura per un bambino è in un seggiolino per bambini correttamente montato sul sedile posteriore del veicolo.

Non utilizzare un sistema di ritenuta per bambini su un sedile posto di fronte a un airbag funzionante. In questo modo, il bambino corre un rischio elevato di lesioni gravi o mortali in caso di incidente.

Selezionare **Airbag passeggero** dal menu **Configuraz. veicolo**, disponibile nel **Menu principale**.

Il testo e il grafico visualizzati mostrano lo stato **Airbag passeggero attivato** o **Airbag passeggero disinserito** corrente. Selezionare **Cambiare impostaz.** per scegliere la modalità **attivata** o **disattivata**.

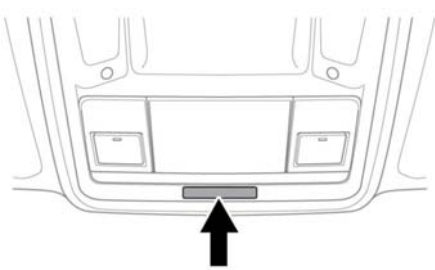

E163315

La spia presente sulla console del tetto indica lo stato operativo dell'airbag anteriore lato passeggero, come illustrato nella tabella che segue.

© Jaguar Land Rover Limited 2015

Impostazione	Stato dell'airbag passeggero	Spia di stato airbag
Off	Disattivato	AIRBAG PASSEGGERO DISINSERITO
On	Attivato	AIRBAG PASSEGGERO ATTIVATO*

* Visualizzato per 60 secondi, quindi scompare.

Nota: *sul quadro strumenti viene inoltre visualizzata un'avvertenza per 4 secondi ogni volta che viene inserita l'accensione.*

Ricordare di attivare nuovamente l'airbag non appena si smonta il seggiolino per bambini dal sedile del passeggero anteriore. Il mancato rispetto di questa precauzione espone il passeggero che occupa il sedile anteriore al rischio di lesioni gravi o mortali in caso di incidente.

Per controllare lo stato operativo dell'airbag del passeggero anteriore, assicurarsi che l'accensione sia inserita e che sia trascorso il periodo di 8 secondi della spia di controllo della lampadina.

L'airbag del passeggero deve essere disattivato solo se sul sedile del passeggero anteriore è montato un seggiolino per bambini rivolto all'indietro.

Non montare un sistema di ritenuta per bambini sul sedile del passeggero anteriore se la spia dell'airbag rimane costantemente accesa ad accensione inserita.

INFORMAZIONI SULLA MANUTENZIONE DEGLI AIRBAG

Non tentare di regolare, riparare, sostituire, modificare o manipolare le parti del sistema di ritenuta supplementare (SRS). Questo vale anche per i cablaggi o i componenti in prossimità dei componenti del sistema di ritenuta supplementare (SRS). In questo modo, è possibile innescare o mettere fuori uso il sistema.

Non usare apparecchiature per prove elettriche, né altri dispositivi, in prossimità dei componenti o dei cablaggi del sistema di ritenuta supplementare (SRS). Così facendo, si potrebbe innescare il sistema, oppure lo si potrebbe mettere fuori uso.

Tutte le operazioni di seguito riportate devono essere eseguite esclusivamente da un concessionario/riparatore autorizzato oppure da personale qualificato:

- Smontaggio o riparazione di cablaggi o componenti in prossimità di un qualsiasi componente del sistema di ritenuta supplementare (SRS).
- Montaggio di apparecchiature e accessori elettrici o elettronici.
- Modifica della parte anteriore o laterale esterna del veicolo.
- Montaggio di accessori sulla parte anteriore o laterale del veicolo.

© Jaguar Land Rover Limited 2015

MODIFICHE DEL VEICOLO PER PERSONE DIVERSAMENTE ABILI

Gli occupanti diversamente abili che richiedano la modifica del veicolo devono rivolgersi a un concessionario/riparatore autorizzato prima di effettuare qualsiasi modifica.

© Jaguar Land Rover Limited 2015

GRUPPO STRUMENTI

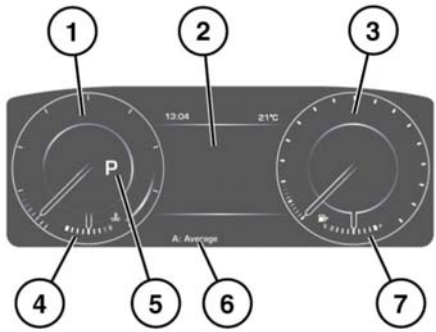

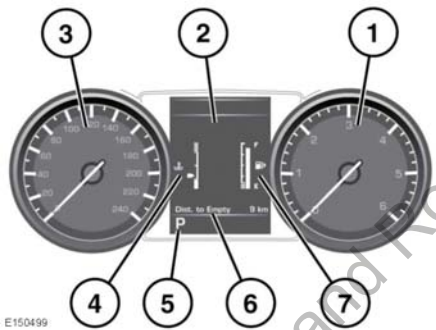

1. Contagiri.
2. Centro messaggi.
3. Tachimetro.
4. Indicatore della temperatura.
5. Display della posizione del selettore marce.
6. Distanza totale (contachilometri) e contachilometri parziale.
7. Indicatore livello carburante.

Se si accende la spia color ambra della riserva carburante, fare rifornimento non appena possibile. La distanza approssimativa ancora percorribile con il carburante rimasto può essere visualizzata tramite la funzione Autonomia del computer di bordo. Vedere **54, COMPUTER DI BORDO**.

Accanto al simbolo della pompa di benzina appare una freccia puntata verso il lato del veicolo su cui si trova il bocchettone di rifornimento del carburante.

Se la lancetta dell'indicatore di temperatura si sposta sulla sezione rossa in cima alla scala graduata, il motore si sta surriscaldando. Arrestare il veicolo non appena le condizioni di sicurezza lo permettono e lasciare girare il motore al minimo finché la temperatura non diminuisce. Se dopo diversi minuti la temperatura non è ancora scesa, spegnere il motore e lasciarlo raffreddare. Se il problema persiste, rivolgersi immediatamente a un tecnico qualificato.

Non usare mai il motore fino all'esaurimento della riserva di carburante. L'accensione irregolare che ne deriverebbe può danneggiare seriamente il convertitore catalitico.

La guida del veicolo con il motore surriscaldato può provocare gravi danni al motore.

Nota: *se si verifica un surriscaldamento del motore, la potenza del motore può risultare notevolmente ridotta e il sistema dell'aria condizionata può smettere di funzionare. Questa è una normale strategia di funzionamento che mira a ridurre il carico sul motore e a favorirne il raffreddamento.*

© Jaguar Land Rover Limited 2016

QUADRO STRUMENTI - VEICOLI IBRIDI

Il manometro dell'alimentazione ibrida fornisce informazioni sul funzionamento del sistema Hybrid.

Nota: *il contagiri viene visualizzato quando si verificano le seguenti condizioni: è stata effettuata una selezione manuale delle marce o è stata selezionata l'opzione Reduced Hybrid display (Disp. ibrido ridotto).*

1. Livello di carica della batteria ibrida: durante il normale funzionamento, la lancetta si sposta tra **MIN** e il segno spesso bianco prima di accedere all'area blu. La lancetta può entrare nell'area blu quando si ricarica in modalità EV o per il recupero di energia durante la decelerazione del veicolo.
2. **READY** (PRONTO) viene visualizzato quando il veicolo è in funzione ed è pronto per essere guidato.
   -/+ HYBRID (IBRIDO) viene visualizzato quando si sta guidando il veicolo.
   OFF (DISATTIVATO) viene visualizzato quando l'accensione del veicolo è inserita ma il motore/il sistema Hybrid non è in funzione.
3. **CHARGE** (CARICA): durante la decelerazione del veicolo, il sistema Hybrid recupera energia e ricarica la batteria ibrida. Il manometro di carica indica il livello di recupero dell'energia.
4. Consumo energetico: la zona verde indica il consumo energetico ottimale per una guida economica.
5. Indicatore di riavvio del motore: quando la modalità EV è selezionata, l'indicatore segnala quando il motore si riavvierà.
6. Spia della modalità EV: viene visualizzata quando la modalità EV è selezionata. La spia del sistema Stop/Start viene visualizzata quando il sistema Stop/Start intelligente è spento. Vedere **117, MODALITÀ EV (ELECTRIC VEHICLE, VEICOLO ELETTRICO)**.
   - Si accende in verde quando la modalità EV è attiva e il sistema è in grado di funzionare senza l'ausilio del motore.
   - Si accende in grigio quando la modalità EV è attiva e il sistema richiede l'utilizzo del motore.
7. Display della posizione del selettore marce.

REDUCED HYBRID DISPLAY (DISP. IBRIDO RIDOTTO)

Con l'opzione Reduced Hybrid display (Disp. ibrido ridotto) attiva, verranno visualizzati il contagiri e l'indicatore della temperatura del motore.

Nota: *se la modalità EV è attiva, verranno visualizzati il manometro dell'alimentazione ibrida e il manometro di carica della batteria ibrida.*

Il display del sistema Hybrid può essere modificato attraverso il menu del quadro strumenti. Vedere **53, MENU DEL GRUPPO STRUMENTI**.

© Jaguar Land Rover Limited 2015

1. Aprire il menu del quadro strumenti.
2. Aprire il menu **Display strumentazione**.
3. Aprire il menu **Hybrid Content** (Contenuto ibrido).
4. Selezionare **Reduced Hybrid display** (Disp. ibrido ridotto) e premere **OK**.

Nota: *per tornare alle informazioni relative a Full Hybrid display (Disp. ibrido completo), seguire la suddetta procedura, ma selezionare* ***Full Hybrid display*** *(Disp. ibrido completo).*

MENU DEL GRUPPO STRUMENTI

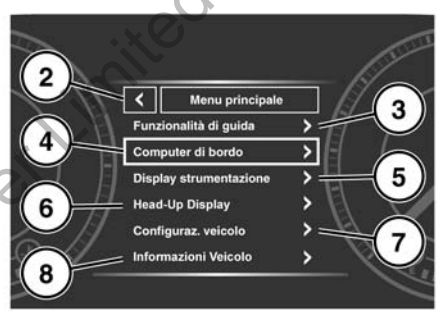

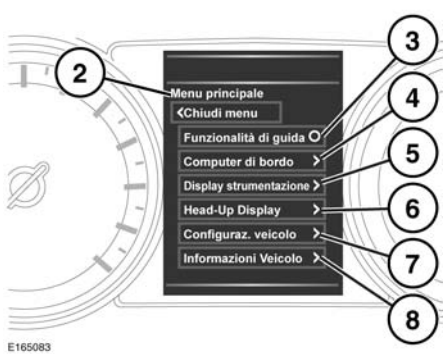

Dal menu del gruppo strumenti è possibile configurare una serie di funzioni e di impostazioni di visualizzazione del veicolo.

© Jaguar Land Rover Limited 2015

1. Comando menu sul volante. Premere i tasti corrispondenti per visualizzare e navigare nel menu del quadro strumenti.
2. Chiudere e tornare al **Menu principale**.
3. Accedere al menu **Funzionalità di guida**.
4. Accedere al menu **Computer di bordo**.
5. Accedere al menu **Display strumentazione**.
6. Accedere al menu **Display Head-Up**.
7. Accedere al menu **Configuraz. veicolo**.

Prima di apportare qualsiasi modifica in Configuraz. veicolo, occorre aver letto e compreso a fondo gli argomenti/le sezioni pertinenti del manuale. In caso contrario, si potrà incorrere in lesioni gravi o mortali.

8. Accedere al menu **Informazioni Veicolo**.

   Nota: *disponibile solo prima dell'avviamento del motore.*

Tachimetro digitale

In alcuni mercati è disponibile un tachimetro digitale. A seconda delle specifiche di mercato, il conducente può scegliere di attivare o disattivare il tachimetro digitale oppure di trasformare le unità da imperiali a metriche. È possibile accedere al tachimetro digitale attraverso l'opzione Tachimetro digitale nel menu **Display strumentazione**.

MESSAGGI DI AVVERTENZA E INFORMAZIONE

Non ignorare i messaggi di avvertenza e prendere i dovuti provvedimenti al più presto possibile. Il mancato rispetto di questa raccomandazione può comportare gravi danni al veicolo.

Per informazioni relative ai singoli messaggi, al loro significato e agli interventi eventualmente necessari, consultare la relativa sezione di questo manuale.

Se sono attivi più messaggi, ciascuno di essi viene visualizzato in sequenza per 2 secondi in base all'ordine di priorità.

Nota: *i messaggi vengono visualizzati in ordine di importanza. Ai messaggi di avvertenza più importanti viene assegnata la massima priorità.*

I messaggi di avvertenza sono accompagnati da un segnale acustico e accanto al testo del messaggio può apparire il simbolo del manuale. I messaggi di avvertenza rimangono visualizzati finché non viene corretta la condizione che ha provocato il guasto oppure finché non viene eliminato il messaggio con il tasto **OK** posto sul volante. Se si elimina un messaggio, un'icona di segnalazione rossa o color ambra rimane accesa finché non si elimina la causa del messaggio.

COMPUTER DI BORDO

La memoria del computer archivia i dati relativi a un viaggio o a una serie di viaggi fino a quando non viene riazzerata.

Sono disponibili 3 memorie di viaggio, **A**, **B** e **Automatica**. È possibile specificare la memoria di viaggio che si desidera visualizzare utilizzando il menu del quadro strumenti.

USO DEL COMPUTER DI BORDO

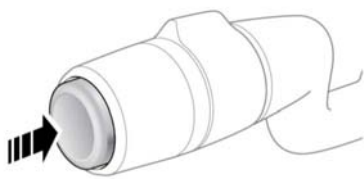

E163209

© Jaguar Land Rover Limited 2015

Il computer di bordo visualizza la data e il valore del contachilometri. Esercitando una breve pressione (per 1 secondo o meno) o una serie di brevi pressioni sul tasto, si passa a un'altra schermata del display del computer di bordo. Le opzioni disponibili sono le seguenti:

- Valore del contachilometri parziale.
- Velocità media del tragitto.
- Consumo medio di carburante del tragitto.
- Trip Engine Off (Motore di viaggio disattivato): è la parte del viaggio che il veicolo ha percorso senza l'ausilio del motore (solo veicoli ibridi).
- Consumo di carburante istantaneo (media a breve termine).
- Stile di guida.
- Distanza ancora percorribile con il carburante rimasto.
- Display vuoto.

Per azzerare il computer di bordo, tenere premuto il tasto per 2 secondi.

È possibile configurare le opzioni di viaggio utilizzando la funzione **Cont. computer bordo** nel menu **Computer di bordo**.

Per azzerare il valore di consumo di carburante, tenere premuto il tasto fino a quando il display non si azzera.

È possibile azzerare i valori di distanza, velocità media e consumo medio di carburante per i tragitti **A** e **B**. Impostare il display del computer di bordo in modo da visualizzare il tragitto che si desidera azzerare, quindi tenere premuto il tasto fino a visualizzare il messaggio **azzeramento viaggio**.

Non è possibile azzerare manualmente la memoria di viaggio **Auto**. Questa viene azzerata automaticamente ogni volta che si inserisce l'accensione.

È possibile aggiungere contemporaneamente tragitti diversi per registrare un viaggio più lungo o rimuoverli insieme. Premendo il pulsante per oltre 1 secondo quando vengono visualizzati i valori della memoria di viaggio **automatica** relativi a distanza, velocità media e al consumo medio di carburante, sullo schermo vengono visualizzati i messaggi **Aggiungere ultimo viaggio** o **Rimuovere ultimo viaggio**. Premendo il tasto per oltre 1 secondo, le informazioni relative all'ultimo tragitto vengono aggiunte o rimosse dal tragitto corrente e viene visualizzato il nuovo totale. Questa operazione può essere effettuata ogni volta che lo si desidera prima del disinserimento dell'accensione.

CONTACHILOMETRI PARZIALE

Distanza percorsa dall'ultimo azzeramento della memoria. Il valore massimo consentito è di 9999,9 (chilometri o miglia). Se tale distanza viene superata, il computer viene azzerato automaticamente.

AUTONOMIA

Questa voce indica la distanza prevista, in miglia o chilometri, che il veicolo potrebbe ancora percorrere con il carburante rimasto, presupponendo che il consumo di carburante e lo stile di guida rimangano costanti.

VISUALIZZAZIONE METRICA / IMPERIALE / MISTA

È possibile cambiare l'unità di misura dei valori visualizzati dal computer di bordo tra sistema metrico, imperiale e misto dal menu **Computer di bordo** del centro messaggi. Vedere **53, MENU DEL GRUPPO STRUMENTI**.

© Jaguar Land Rover Limited 2015

Nota: *la visualizzazione della temperatura può essere selezionata in* ***°C*** *(Celsius) o* ***°F*** *(Fahrenheit) indipendentemente dalle unità di misura metriche o imperiali.*

SPIA DEL TAGLIANDO

Attraverso il centro messaggi si riceve la segnalazione, sotto forma di distanza ancora da percorrere o tempo rimasto, che sta per giungere il momento di effettuare un intervento di manutenzione periodico. Una volta superati la distanza o il tempo, il display visualizza un valore negativo (-) per indicare che è stata superata la data prevista per l'intervento di manutenzione.

Possono essere visualizzate una o entrambe le scadenze dell'intervento di manutenzione periodico (distanza e tempo).

DISPLAY HEAD-UP

La funzione Head-Up Display (HUD) proietta le informazioni per il conducente sul lato interno del parabrezza.

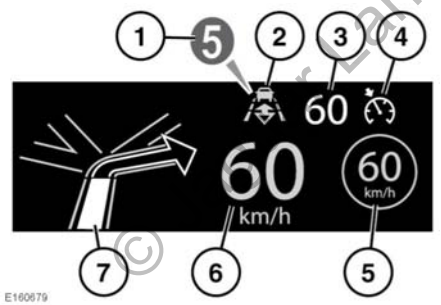

Le informazioni visualizzate sono le seguenti:

1. Attuale marcia selezionata.
2. La modalità di accodamento è attiva. Vedere **158, INSERIMENTO MODALITÀ ACCODAMENTO**.
3. Velocità di crociera impostata.
4. Velocità di crociera/controllo della velocità adattativo (ACC) attivo.
5. Riconoscimento segnali stradali, limite di velocità identificato. Vedere **142, RICONOSCIMENTO DEI SEGNALI DEL TRAFFICO**.
6. Attuale velocità del veicolo.
7. Istruzioni dettagliate per la navigazione.

L'HUD può essere controllato mediante l'opzione **Head-Up Display** presente sul menu del quadro strumenti. Per ulteriori informazioni, vedere **53, MENU DEL GRUPPO STRUMENTI**.

Una volta selezionato, il menu offre una serie di opzioni, tra cui:

- Accensione/spegnimento dell'HUD.
- Selezione delle informazioni visualizzate all'interno del parabrezza.
- La posizione del display.
- La luminosità del display.

È importante che la posizione del display sia impostata correttamente. La posizione corretta dipende da una serie di condizioni, tra cui anche l'altezza del conducente e la posizione del sedile.

Nota: *prima di impostare la posizione dell'HUD, assicurarsi che il sedile del conducente sia posizionato correttamente. Vedere* ***20, POSTURA CORRETTA****. Il livello dell'HUD deve essere impostato in orizzontale, entro la visuale del conducente.*

Per impostare la posizione del display, selezionare **Posizione HUD** dal menu **Display head-up** e seguire le istruzioni visualizzate sullo schermo. Utilizzare il pulsante di memorizzazione della memoria del sedile conducente per memorizzare le preferenze. Vedere **21, MEMORIA POSIZIONE DEL SEDILE**.

© Land Rover Limited 2015

La luminosità del display viene impostata automaticamente adattandosi alle condizioni di luce ambiente. La luminosità può essere regolata manualmente secondo i propri gusti selezionando **Luminosità HUD** dal menu **Display head-up**. Seguire le istruzioni visualizzate sullo schermo, quindi premere **OK** per confermare.

L'HUD è collegato alle impostazioni delle unità del computer di bordo. Se il consumo di carburante è impostato su mpg, l'HUD sarà in miglia. Se il consumo di carburante è impostato su km/l, l'HUD sarà in chilometri. Vedere **55, VISUALIZZAZIONE METRICA / IMPERIALE / MISTA**.

Nota: *a temperature estreme, l'HUD viene visualizzato dopo un tempo più lungo dall'avviamento. In questo modo si garantisce che l'HUD funzioni sempre a una temperatura ottimale.*

Nota: *l'immagine completa dell'HUD potrebbe non essere visibile mentre si indossano occhiali da sole con lenti polarizzate.*

Nota: *non posizionare oggetti sull'HUD, che si trova sopra il quadro strumenti accanto al parabrezza.*

Se è necessario effettuare la pulizia, vedere **257, GRUPPO STRUMENTI, SCHERMO A SFIORAMENTO E SISTEMA AUDIO** e seguire le stesse istruzioni di pulizia.

© Jaguar Land Rover Limited 2015

SPIE E INDICATORI

Le spie ROSSE indicano avvertenze prioritarie. Un'avvertenza prioritaria deve essere analizzata immediatamente dal guidatore o da un tecnico qualificato prima di continuare.

Nota: *solo veicoli ibridi per il mercato cinese: le spie rosse relative a guasti del sistema Hybrid potrebbero non necessitare di un esame immediato. Per ulteriori informazioni, vedere* ***118, MESSAGGI DI AVVERTENZA DEL SISTEMA HYBRID****.*

Le spie color AMBRA e GIALLO indicano avvertenze secondarie. Alcune indicano che un determinato sistema del veicolo è in funzione, altre segnalano che il guidatore deve intervenire e quindi rivolgersi al più presto a un tecnico specializzato.

Le spie VERDI e BLU nel gruppo strumenti indicano lo stato dei sistemi.

PROVA LAMPADINE

La prova delle lampadine delle spie si avvia quando il sistema di accensione viene inserito e dura 3 secondi (eccetto per la spia airbag che rimane accesa per 6 secondi). Se dopo tale periodo una delle spie rimane accesa, accertarne la causa prima di mettersi alla guida.

Alcune spie sono associate a messaggi visualizzati sul centro messaggi.

Nota: *la prova esclude alcune spie (ad esempio fari abbaglianti e indicatori di direzione).*

Nota: *se un rimorchio dotato di luci a LED è collegato alla presa del rimorchio, il controllo della lampadina potrebbe non essere eseguito.*

MESSAGGIO DI AVVERTENZA CRITICA (COLORE ROSSO)

Si accende quando sul centro messaggi è presente un'avvertenza di importanza critica.

MESSAGGIO DI AVVERTENZA/ INFORMAZIONI GENERICHE (COLOR AMBRA)

Si accende quando sul centro messaggi viene visualizzato un messaggio di avvertenza non critica o un messaggio informativo.

TEMPERATURA MOTORE (ROSSA)

Si accende quando la temperatura del motore è troppo elevata. Il centro messaggi visualizza inoltre il messaggio **SURRISCALDAMENTO MOTORE**.

Arrestare il veicolo non appena le condizioni di sicurezza lo consentano e richiedere l'intervento di un tecnico qualificato prima di proseguire.

PRESSIONE OLIO BASSA (ROSSA)

Se la spia lampeggia o si accende durante la guida, fermare il veicolo non appena le condizioni di sicurezza lo consentano e spegnere immediatamente il motore.

Controllare e rabboccare il livello dell'olio se necessario. Avviare il motore; se la spia rimane accesa, spegnerlo immediatamente e richiedere l'intervento di un tecnico qualificato prima di proseguire.

© Jaguar Land Rover Limited 2015

FRENI (ROSSA)

Non guidare se viene visualizzato il messaggio Surriscaldamento freni. Arrestare il veicolo non appena le condizioni di sicurezza lo consentano e lasciar raffreddare i freni. Se necessario, rivolgersi a un tecnico specializzato prima di continuare. La guida con i freni surriscaldati può dare luogo a un aumento dello spazio di arresto o al guasto dei freni e, quindi, a una collisione.

Il messaggio Surriscaldamento freni è accompagnato da un segnale acustico continuo che si interrompe all'arresto del veicolo.

Nota: *il messaggio* ***Surriscaldamento freni*** *messaggio è disponibile solo nei veicoli SVR.*

Si accende brevemente per il controllo delle lampadine quando si inserisce l'accensione.

Se la spia si accende durante la guida, sospettare un livello insufficiente del liquido freni o un guasto al sistema di distribuzione elettronica dell'azione frenante (EBD).

Fermare il veicolo non appena le condizioni di sicurezza lo consentono e controllare e rabboccare il liquido dei freni se necessario. Se la spia rimane accesa, prima di proseguire richiedere l'intervento di un tecnico qualificato.

FRENO DI STAZIONAMENTO (ROSSA)

Si accende quando il freno di stazionamento elettrico (EPB) è inserito correttamente. Se la spia lampeggia, è stato rilevato un guasto. Rivolgersi urgentemente a un tecnico qualificato.

BATTERIA IN CARICA (ROSSA)

Si accende per il controllo delle lampadine quando si inserisce l'accensione e si spegne una volta che il motore si è avviato.

Se la spia rimane accesa o se si accende durante la guida, indica la presenza di un guasto nel sistema di carica della batteria. Rivolgersi urgentemente a un tecnico qualificato.

CINTURA DI SICUREZZA (ROSSA)

La spia si accende, accompagnata da un segnale acustico, quando il veicolo è in movimento e la cintura di sicurezza di uno dei sedili anteriori occupati non è allacciata.

La spia si spegne una volta che le relative cinture di sicurezza sono state allacciate.

Nota: *eventuali oggetti presenti sul sedile del passeggero anteriore potrebbero attivare la spia di Avvertenza della cintura di sicurezza non allacciata. Si consiglia di fissare eventuali oggetti posti sul sedile del passeggero anteriore usando la cintura di sicurezza. Vedere* ***32, USO DELLE CINTURE DI SICUREZZA****.*

AVVERTENZA DI USCITA DALLA CORSIA (ROSSA)

Se il sistema di avvertenza uscita corsia rileva che il veicolo ha sconfinato una delle linee di demarcazione della propria corsia di marcia, senza che sia stato attivato l'indicatore di direzione appropriato, la spia della corsia corrispondente si illumina in rosso. Tale segnalazione può essere accompagnata da una vibrazione del volante.

© Jaguar Land Rover Limited 2015

GUASTO ALLA BATTERIA DEL SISTEMA HYBRID (ROSSA)

Nota: *tutti i veicoli, tranne i veicoli ibridi per il mercato cinese.*

Si illumina se si spegne il sistema Hybrid ad alta tensione ed è accompagnata da un messaggio di avvertenza nel centro messaggi. Per ulteriori informazioni, vedere **118, MESSAGGI DI AVVERTENZA DEL SISTEMA HYBRID**.

MOTORE/TRASMISSIONE (AMBRA)

Si accende brevemente per il controllo delle lampadine quando si inserisce l'accensione.

Se la spia si accende quando il motore è in funzione, è presente un guasto relativo alle emissioni nel motore o nella trasmissione. È possibile continuare a guidare il veicolo, che può tuttavia passare alla modalità di emergenza "limp home", con una possibile riduzione delle prestazioni. Rivolgersi a un tecnico specializzato non appena possibile.

Se la spia si accende quando il motore è in funzione, ridurre la velocità e rivolgersi urgentemente a un tecnico qualificato.

CANDELETTE (AMBRA)

Si accende quando l'accensione è inserita, per indicare che le candelette sono attive.

FRENI (AMBRA)

Si accende brevemente per il controllo delle lampadine quando si inserisce l'accensione.

Se la spia si accende dopo che il motore si è avviato o durante la marcia, sospettare l'usura delle pastiglie dei freni o un guasto al sistema del servofreno di emergenza (EBA).

Il veicolo può ancora essere guidato, purché con cautela, ma si consiglia di rivolgersi urgentemente a un tecnico qualificato.

CONTROLLO DINAMICO DELLA STABILITÀ (DSC) (AMBRA)

Lampeggia quando il DSC è attivo.

In caso di guasti, rimane accesa e il centro messaggi visualizza **DSC NON DISPONIBILE**. Il veicolo può ancora essere guidato, ma senza l'assistenza del sistema DSC. Rivolgersi a un tecnico specializzato non appena possibile.

CONTROLLO DINAMICO DELLA STABILITÀ (DSC) DISINSERITO (AMBRA)

Si illumina quando viene disinserito il DSC. Verrà emesso un segnale acustico e sul centro messaggi verrà visualizzato un messaggio di conferma.

SISTEMA FRENANTE ANTIBLOCCAGGIO (ABS) (AMBRA)

Si accende brevemente per il controllo delle lampadine quando si inserisce l'accensione.

Se la spia rimane accesa o se si accende durante la guida, nel sistema ABS è presente un guasto. Guidare con cautela, evitando di frenare a fondo, e richiedere urgentemente l'intervento di un tecnico qualificato.

© Jaguar Land Rover Limited 2015

AIRBAG (AMBRA)

Si accende per il controllo delle lampadine quando si inserisce l'accensione e si spegne una volta che il motore si è avviato.

Se la spia si accende durante la guida, è presente un guasto al sistema degli airbag. Rivolgersi a un tecnico specializzato non appena possibile.

SISTEMA DI ILLUMINAZIONE ANTERIORE ADATTATIVO (AMBRA)

Si accende quando nel sistema è presente un guasto. I fari continueranno a funzionare, ma questa funzione non potrà essere utilizzata correttamente. Rivolgersi a un tecnico specializzato non appena possibile.

FENDINEBBIA POSTERIORI (AMBRA)

Si accende quando sono accesi i fendinebbia posteriori.

SPIA BASSO LIVELLO CARBURANTE (AMBRA)

Si accende quando il livello del carburante è basso. Fare rifornimento non appena possibile.

La freccia mostra su quale lato del veicolo individuare il tappo del bocchettone di rifornimento del carburante.

LIMITATORE AUTOMATICO DI VELOCITÀ (AMBRA)

Si accende quando il Limitatore automatico di velocità (ASL) è attivo.

MODALITÀ ACCODAMENTO (AMBRA)

La spia si accende quando il sistema di controllo della velocità adattativo (ACC) si trova nella modalità accodamento.

TEMPERATURA ESTERNA (AMBRA)

Si accende quando la temperatura esterna è talmente bassa che la strada potrebbe essere ghiacciata.

STOP/START INTELLIGENTE OFF (AMBRA)

Si accende quando il sistema Stop/Start intelligente viene disinserito.

SISTEMA DI MONITORAGGIO DELLA PRESSIONE PNEUMATICI (GIALLA)

La spia si illumina, accompagnata da un messaggio sul centro messaggi, per avvisare il guidatore che uno o più pneumatici sono pericolosamente sgonfi.

Arrestare il veicolo non appena possibile, controllare la pressione degli pneumatici e gonfiarli alla pressione consigliata.

La spia lampeggia per indicare un guasto nel sistema.

ABBAGLIANTI (BLU)

Si accende quando gli abbaglianti vengono accesi o vengono fatti lampeggiare.

© Jaguar Land Rover Limited 2015

FENDINEBBIA ANTERIORI (VERDE)

Si accende quando sono accesi i fendinebbia anteriori.

LUCI DI POSIZIONE (VERDE)

Si accende quando le luci di posizione sono accese.

ASSISTENZA ABBAGLIANTI (VERDE)

La spia si accende quando la funzione abbaglianti automatici è commutata su abbaglianti.

INDICATORI DI DIREZIONE (VERDE)

Quando vengono azionati gli indicatori di direzione, la spia corrispondente lampeggia.

STOP/START INTELLIGENTE (VERDE)

Si illumina quando il motore viene spento dal sistema Stop/Start intelligente.

Nota: *le altre spie normalmente associate allo spegnimento del motore, ad esempio la spia dell'accensione, non si illuminano durante lo spegnimento del motore ad opera del sistema Stop/Start intelligente.*

CAMBIO MARCIA (VERDE)

La spia di cambio marcia si accende brevemente quando si raggiunge il punto consigliato per il cambio di marcia (passaggio a una marcia superiore).

La spia di cambio marcia non si accende se il comando della velocità di crociera è attivo e non viene escluso premendo il pedale dell'acceleratore.

Nota: *questa spia funge solo da riferimento. È responsabilità del guidatore assicurarsi sempre di guidare il veicolo in modo appropriato in base alle condizioni prevalenti.*

CONTROLLO GUIDA IN DISCESA (VERDE)

Rimane accesa costantemente quando viene selezionato il controllo HDC e le condizioni di funzionamento vengono soddisfatte. Vedere **168, COMANDI HDC**.

Se la spia lampeggia, è stato selezionato il controllo HDC, ma le condizioni di funzionamento non risultano soddisfatte oppure si sta verificando la progressiva disattivazione del controllo HDC.

GAMMA BASSA (VERDE)

Si accende quando viene selezionata la gamma bassa.

COMANDO VELOCITÀ DI CROCIERA (VERDE)

La spia si accende quando il comando della velocità di crociera o il controllo della velocità adattativo (ACC) sono attivi.

ALLARME AVANTI (VERDE)

Questa spia si accende quando l'allarme avanti è attivo.

© Jaguar Land Rover Limited 2015

INDICATORI DI DIREZIONE DEL RIMORCHIO (VERDE)

Si accende per il controllo delle lampadine quando si inserisce l'accensione e si spegne una volta che il motore si è avviato.

Se è attaccato un rimorchio, la spia lampeggia insieme alla spia degli indicatori di direzione. Se la spia non lampeggia, la lampadina di un indicatore di direzione del rimorchio potrebbe essere guasta.

Nota: *se il rimorchio agganciato e collegato è dotato di luci LED, il controllo delle lampadine non può essere eseguito.*

AVVERTENZA DI USCITA DALLA CORSIA (VERDE)

Si illumina in grigio per confermare l'avvenuta attivazione del sistema di avvertenza uscita corsia. Le linee di demarcazione della corsia riconosciute si illuminano in verde mentre quelle non riconosciute si illuminano in grigio.

STOP/START INTELLIGENTE OFF (BIANCO)

Si illumina quando il sistema Stop/Start intelligente Hybrid è stato disinserito. Il motore elettrico fornirà ancora assistenza, ma il motore funzionerà in modo costante.

© Jaguar Land Rover Limited 2015

COMANDO DELLE LUCI

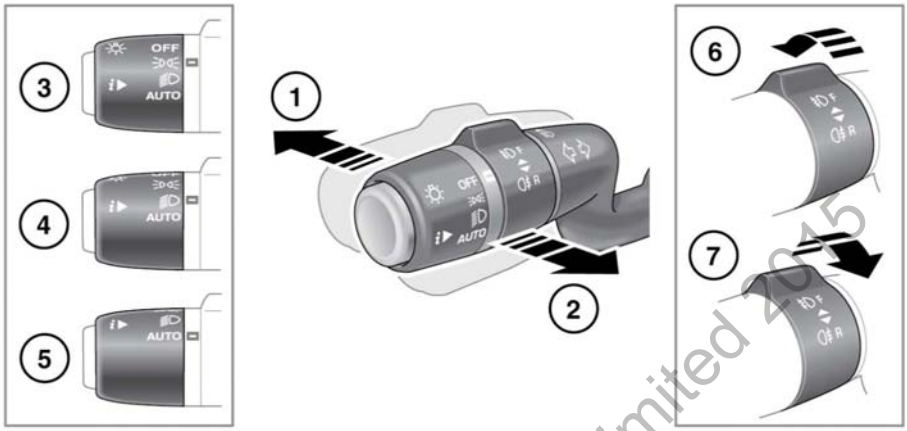

E160313

1. Con i fari accesi, premere il comando allontanandolo dal volante per selezionare i fari abbaglianti. La spia si accende. Vedere **61, ABBAGLIANTI (BLU)**.

   Nota: *non usare i fari abbaglianti nelle situazioni in cui potrebbero abbagliare altri automobilisti.*

2. Tirare il comando verso il volante e rilasciarlo per eseguire il lampeggio con gli abbaglianti. Gli abbaglianti rimangono inseriti per tutto il tempo che si trattiene la leva dell'interruttore.
3. Luci di posizione.
4. Fari.
5. **AUTO**: con i fari automatici selezionati, quando la luce ambiente si attenua gradualmente e l'accensione è inserita, le luci di posizione, i fanalini di coda, i fari anabbaglianti e le luci della targa si accendono automaticamente. Inoltre, è possibile attivare lo spegnimento ritardato dei fari, l'assistenza abbaglianti e la funzione di rilevamento tergicristallo.

   Nota: *anche le scarse condizioni di luminosità esterna causate dal brutto tempo possono provocare l'attivazione delle luci automatiche.*

6. Fendinebbia anteriori: funzionano solo se sono selezionati i fari, le luci di posizione o le luci automatiche. Ruotare la ghiera verso l'esterno e rilasciarla. La spia si accende. Vedere **62, FENDINEBBIA ANTERIORI (VERDE)**.
7. Fendinebbia posteriori: funzionano solo se sono selezionati i fari, le luci di posizione o le luci automatiche. Ruotare la ghiera verso il volante e lasciarla andare. La spia si accende. Vedere **61, FENDINEBBIA POSTERIORI (AMBRA)**.

LUCI DIURNE

Con il comando di illuminazione posizionato su **OFF**, le luci diurne si accenderanno automaticamente nelle seguenti condizioni:

- Il motore sia avviato.

© Jaguar Land Rover Limited 2015

- Il selettore delle marce non si trova in posizione di parcheggio (**P**).
- Il freno di stazionamento elettrico (EPB) non è inserito (è rilasciato) - a seconda del mercato.

Salvo diversa disposizione di legge, è possibile fare disabilitare o abilitare le luci diurne da un concessionario/riparatore autorizzato Land Rover.

SPEGNIMENTO RITARDATO DEI FARI

Questa funzione è attiva ogni volta che si lascia il comando fari in posizione **AUTO** con l'accensione disinserita. I fari rimangono accesi per un massimo di 240 secondi.

Nota: *questo intervallo di tempo può essere modificato dal menu* ***Configuraz. veicolo*** *(vedere* ***53, MENU DEL GRUPPO STRUMENTI****).*

ASSISTENZA ABBAGLIANTI

Questa funzione attiva e disattiva automaticamente gli abbaglianti in specifiche condizioni di illuminazione della strada e in assenza di luci proiettate da altri veicoli. Il sistema è attivo solo quando la luce ambiente scende al di sotto di un livello predefinito.

Nota: *si sconsiglia l'uso dell'assistenza abbaglianti durante la guida fuoristrada.*

Vedere **62, ASSISTENZA ABBAGLIANTI (VERDE)**.

Affinché l'assistenza abbaglianti si attivi, è necessario che il comando illuminazione sia posizionato su **AUTO**, con i fari anabbaglianti selezionati. Vedere **64, COMANDO DELLE LUCI**.

Il sistema si attiva solo quando la velocità del veicolo supera i 40 km/h (25 mph). Il sistema si disattiva quando la velocità del veicolo scende al di sotto di 24 km/h (15 mph).

Per selezionare manualmente gli abbaglianti, spostare il comando illuminazione sulla posizione fascio di luce abbagliante. Per tornare all'assistenza abbaglianti, riportare il comando illuminazione sulla posizione centrale.

Per escludere manualmente il passaggio dall'assistenza abbaglianti agli anabbaglianti, portare il comando delle luci in posizione di lampeggio, annullando in tal modo l'assistenza abbaglianti. Per tornare all'assistenza abbaglianti, spostare il comando illuminazione sulla posizione fascio di luce abbagliante, quindi riportarlo alla posizione centrale.

Per disattivare l'assistenza abbaglianti, ruotare il comando illuminazione dalla posizione **AUTO** alla posizione fari inseriti.

Questa funzione può essere disattivata/attivata tramite il menu **Configuraz. veicolo** (vedere **53, MENU DEL GRUPPO STRUMENTI**).

L'assistenza abbaglianti potrebbe essere influenzata dalle condizioni di seguito indicate:

- *Segnaletica stradale con elevato potere riflettente.*
- *Utenti della strada poco illuminati, ad esempio ciclisti o pedoni.*
- *Condizioni atmosferiche avverse, ad esempio pioggia o nebbia.*
- *Sensore sporco od oscurato.*
- *Parabrezza sporco, danneggiato o appannato.*
- *Veicoli che sopraggiungono in senso opposto parzialmente oscurati da una barriera centrale.*

Nota: *non è possibile fare affidamento sul sistema per attivare o disattivare gli abbaglianti in tutte le circostanze possibili. Il guidatore ha la responsabilità di verificare che i fari vengano sempre utilizzati correttamente.*

© Jaguar Land Rover Limited 2010

Nota: *assicurarsi che il sensore posizionato sul retro dello specchietto retrovisore non sia né bloccato né ostruito.*

SISTEMA DI ILLUMINAZIONE ANTERIORE ADATTATIVO (AFS)

Quando si affronta una curva con i fari anabbaglianti accesi, l'AFS regola i fasci dei fari in modo da offrire una migliore illuminazione nella direzione di marcia.

L'AFS viene disattivato nei seguenti casi:

- Viene selezionata la retromarcia (**R**).
- Il veicolo sia fermo.
- Quando sono accese le luci diurne.

Se viene rilevato un guasto del sistema, i fari tentano di spostarsi nella posizione centrale e vi rimangono. Si accenderà quindi la spia AFS per indicare che è presente un guasto. Vedere **61, SISTEMA DI ILLUMINAZIONE ANTERIORE ADATTATIVO (AMBRA)**.

FARI - GUIDA ALL'ESTERO

I fari sono dotati di una configurazione fascio di luce che elimina la necessità di regolazioni meccaniche delle luci o di aggiunte di decalcomanie esterne.

Per configurare il sistema Assistenza abbaglianti in base al senso di marcia, procedere come segue:

1. Utilizzando il comando menu sul volante, selezionare **Configuraz. veicolo** tramite il menu del quadro strumenti.
2. Selezionare **Assist. Abbaglianti**.
3. Selezionare **Guida a sinistra** o **Guida a destra**, per il senso di marcia interessato.

FARI - CONDENSA

In presenza di determinate condizioni atmosferiche può verificarsi l'appannamento dei vetri dei fari. Questa condizione non influisce sulle prestazioni dei fari e viene eliminata durante il loro normale funzionamento.

© Jaguar Land Rover Limited 2015

LUCI ABITACOLO

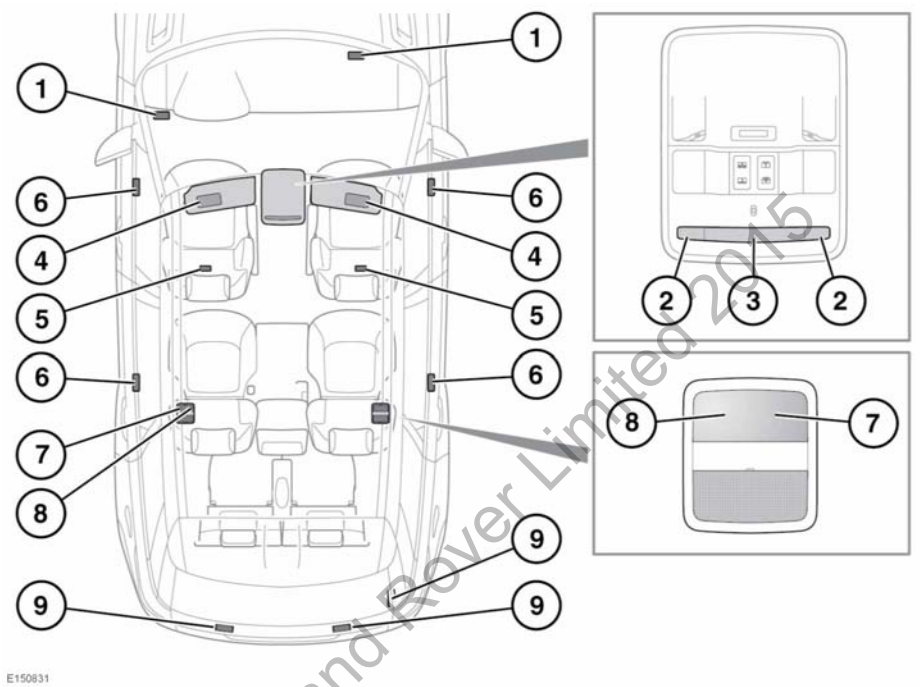

© Jaguar Land Rover Limited 2015

1. Luci vano gambe anteriore: si accendono automaticamente quando le portiere sono aperte.
2. Luci di lettura anteriori: toccare brevemente il lato sinistro o destro della lente del sensore per attivarle/disattivarle.

   Nota: *per completare l'operazione, spostare il dito ad almeno 20 mm (0,8 pollici) dalla lente.*
3. Luce di cortesia anteriore: toccare brevemente il centro della lente del sensore per attivarla/disattivarla. Per attivare/disattivare l'illuminazione automatica, toccare il centro della lente del sensore fino a quando la spia lampeggia, a conferma dell'avvenuta selezione.

   Nella modalità Auto, le luci si accendono quando si apre una portiera.

   Nota: *per completare l'operazione, spostare il dito ad almeno 20 mm (0,8 pollici) dalla lente.*
4. Luce specchietto di cortesia: far scorrere il coperchio in posizione aperta/chiusa per attivarla/disattivarla.
5. Luci vano gambe posteriore: si accendono automaticamente quando le portiere sono aperte.
6. Luci d'ingombro sottoporta: si accendono automaticamente quando le portiere sono aperte.

7. Luci di lettura posteriori: toccare brevemente la lente del sensore per attivarle/disattivarle.

   Nota: *per completare l'operazione, spostare il dito ad almeno 20 mm (0,8 pollici) dalla lente.*

8. Luci di cortesia posteriori: comandate tramite impostazione della luce abitacolo anteriore.
9. Luci vano di carico: si accendono automaticamente quando il portellone è aperto, a condizione che la modalità Auto non sia disattivata.

INTENSITÀ DELLE LUCI DELL'ABITACOLO

Mentre le luci esterne sono accese, è possibile regolare l'intensità dell'illuminazione strumenti. Vedere **356, COMANDI PER LA GUIDA**, Controllo illuminazione strumenti.

LUCE AMBIENTE

Tramite lo schermo a sfioramento è possibile regolare il colore e l'intensità della luce ambiente a LED. Mentre si effettuano le modifiche dallo schermo a sfioramento, è necessario che le luci esterne siano accese. Vedere **88, FUNZIONI EXTRA**.

MODALITÀ DI EMERGENZA STEALTH

La modalità di emergenza Stealth abbassa il livello di illuminazione dell'abitacolo per facilitare la guida notturna. È possibile abilitare la modalità di emergenza stealth tramite il menu **Funzioni extra** dello schermo a sfioramento. Vedere **88, FUNZIONI EXTRA**.

Una volta abilitata, la modalità di emergenza Stealth viene attivata spegnendo lo schermo a sfioramento tramite il pulsante on/off. Vedere **84, MENU PRINCIPALE DELLO SCHERMO A SFIORAMENTO**. Se al momento dello spegnimento dello schermo a sfioramento sussistono le condizioni notturne, i livelli minimi di luminosità dell'illuminazione dell'abitacolo e della retroilluminazione del quadro strumenti si riducono automaticamente. È possibile disabilitare la modalità di emergenza Stealth quando le condizioni notturne non sussistono più o se lo schermo a sfioramento viene riacceso.

Nota: *il comando dell'illuminazione dell'abitacolo non funziona quando è attiva la modalità di emergenza Stealth. Vedere* ***356, COMANDI PER LA GUIDA****.*

© Jaguar Land Rover Limited 2015

FUNZIONAMENTO DEI TERGICRISTALLI

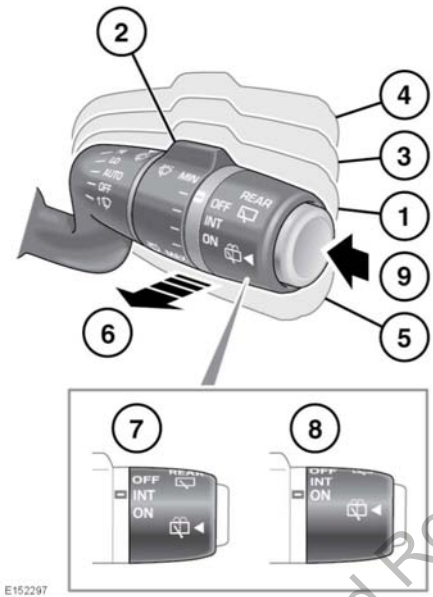

1. Modalità di rilevamento automatico della pioggia: i tergicristalli anteriori rispondono e si adattano automaticamente alle condizioni di pioggia, selezionando la frequenza di funzionamento appropriata per le condizioni ambiente. La sensibilità del sistema può essere regolata ruotando la ghiera (**2**).
2. Quando è selezionata la posizione (**1**), ruotare la ghiera per regolare la sensibilità del rilevamento automatico della pioggia. Più alta è la posizione di sensibilità, più reattivo sarà il sistema.
   In caso di selezione della modalità di rilevamento automatico della pioggia o quando si aumenta la sensibilità, il sistema effettua una passata singola.
3. Tergitura continua a bassa velocità.
4. Tergitura continua ad alta velocità.
5. Passata singola oppure tenere premuto per ulteriori passate continue.
6. Tergi/lavaparabrezza: tirare e rilasciare il pulsante per azionare i tergiparabrezza e il lavaparabrezza. Dopo il rilascio del comando tergicristalli/lavavetri, i tergicristalli eseguiranno ancora due passate. Dopo alcuni secondi, una passata finale rimuoverà ogni eventuale residuo di liquido lavavetri dal parabrezza. Se è necessario altro liquido lavavetri, tirare e trattenere il comando tergicristalli/lavavetri in posizione.

   Nota: *i tergicristalli anteriori non funzionano se il cofano è aperto.*
7. INT: funzionamento intermittente del tergicristallo posteriore; la frequenza di funzionamento del tergicristallo aumenta in base alla velocità del veicolo.
8. ON: funzionamento continuo del tergicristallo posteriore.
9. Tergi/lavalunotto: tenere premuto e rilasciare per azionare il tergilunotto e il lavalunotto. Il tergicristallo funziona secondo un ciclo predefinito per ridurre al minimo il gocciolamento quando si rilascia il tasto. Se è necessario altro liquido lavavetri, tenere premuto il tasto.

   Nota: *quando si seleziona la retromarcia (**R**) e i tergicristalli anteriori sono in funzione, il tergicristallo posteriore si attiva.*

   Nota: *il tergicristallo posteriore non funziona quando il bagagliaio è aperto.*

La passata finale sul parabrezza può essere attivata/disattivata da un concessionario/riparatore autorizzato.

© Jaguar Land Rover Limited 2014

La frequenza di funzionamento del tergicristallo posteriore in base alla velocità su strada può essere attivata/disattivata da un concessionario/riparatore autorizzato.

Non azionare i tergicristalli sul parabrezza asciutto.

In condizioni di clima gelido o di caldo estremo, utilizzare la posizione di parcheggio nel periodo invernale per consentire il sollevamento delle spazzole dei tergicristalli dal parabrezza qualora dovessero incepparsi. Vedere **71, POSIZIONE DI PARCHEGGIO NEL PERIODO INVERNALE**.

Prima di azionare il tergicristallo, togliere la neve, il ghiaccio o la brina eventualmente presenti sul parabrezza, nell'area circostante i braccetti e le spazzole del tergicristallo e dal pannello esterno tra parabrezza e cofano.

Prima di entrare in un autolavaggio, accertarsi che i tergicristalli siano disattivati. Se il sistema di rilevamento automatico della pioggia è in funzione durante il processo di lavaggio del veicolo, il meccanismo dei tergicristalli può danneggiarsi.

Nota: *le eventuali macchie sul cristallo lasciate dai tergicristalli dopo il lavaggio dell'auto potrebbero essere dovute alla cera o ad altri residui. In questo caso, pulire il cristallo con del liquido lavavetri. Se le macchie persistono, pulire il cristallo con la pasta detergente per parabrezza raccomandata da Land Rover. Vedere* ***311, LUBRIFICANTI E LIQUIDI****.*

Nota: *in caso di tergicristalli usurati, il parabrezza non viene più pulito efficacemente e la funzione di rilevamento automatico della pioggia risulta ridotta. Sostituire sempre le spazzole dei tergicristalli usurate o danneggiate il prima possibile.*

Nota: *se le spazzole dei tergicristalli si incollano o si inceppano, un interruttore elettronico di sicurezza può temporaneamente interromperne il funzionamento. In tal caso, disattivare i tergicristalli e disinserire l'accensione del veicolo non appena sia sicuro farlo. Eliminare i corpi estranei che ostruiscono il funzionamento e liberare le spazzole dei tergicristalli prima di inserire l'accensione.*

Utilizzando la posizione di parcheggio nel periodo invernale sarà possibile spostare i tergicristalli per consentire la sostituzione delle relative spazzole. Vedere **252, POSIZIONE DI SERVIZIO DEI TERGICRISTALLI**.

MODALITÀ DI FUNZIONAMENTO DIPENDENTE DALLA VELOCITÀ

Tergicristalli

Se la velocità del veicolo scende a meno di 8 km/h (5 mph) con i tergicristalli in funzione, i tergicristalli passano alla velocità di funzionamento immediatamente inferiore. Quando la velocità della vettura supera gli 8 km/h (5 mph), i tergicristalli ritornano automaticamente alla velocità originariamente selezionata.

Questa funzione può essere attivata/disattivata dal concessionario/riparatore autorizzato.

Tergilunotto

La frequenza di funzionamento del tergicristallo posteriore, se impostata in modalità intermittente, aumenta all'aumentare della velocità del veicolo.

© Jaguar Land Rover Limited 2013

Questa funzione può essere attivata/disattivata dal concessionario/riparatore autorizzato.

SENSORE PIOGGIA

Il sensore pioggia è montato all'interno del parabrezza, dietro lo specchietto retrovisore. Il sensore è in grado di rilevare la presenza e la quantità di acqua sul parabrezza e attivare automaticamente i tergicristalli secondo necessità.

Nota: *all'accensione, il sistema potrebbe non rilevare le gocce di pioggia statiche. In tal caso, utilizzare la passata singola per pulire il parabrezza.*

Per attivare i tergicristalli sensibili alla pioggia, spostare il comando lavavetri/tergicristalli sulla posizione **AUTO** (**1**). Il comportamento del sistema può essere regolato in base alle preferenze del conducente ruotando la ghiera (**2**).

Nota: *se il comando lavavetri/tergicristalli viene portato sulla posizione **AUTO** (**1**) e una delle porte anteriori è aperta, i tergicristalli non funzionano.*

Nota: *in condizioni asciutte e spesso soleggiate, le interferenze alla visuale e l'accumulo di sporco sul parabrezza potrebbero causare inavvertitamente l'attivazione dei tergicristalli. Per evitarlo, in presenza di tali condizioni si consiglia di riportare i comandi dei tergicristalli nella posizione **OFF**.*

LAVAFARI

Se i fari sono accesi e il serbatoio dell'impianto lavavetri contiene liquido a sufficienza, azionando il lavavetri entrerà in funzione anche il lavafari.

I lavafari entrano in funzione ogni quinto azionamento del lavavetri, a patto che i fari siano ancora accesi e siano trascorsi circa 10 minuti dall'ultimo lavaggio dei fari.

Spegnendo e riaccendendo i fari, oppure disinserendo e quindi reinserendo l'accensione, si reimposta il ciclo.

Nota: *i lavafari vengono inibiti quando il livello nel serbatoio del liquido del lavavetro diventa insufficiente.*

POSIZIONE DI PARCHEGGIO NEL PERIODO INVERNALE

Per evitare danni al cofano, non sollevare le spazzole del tergicristallo quando si trovano nella normale posizione di parcheggio.

Quando il veicolo è parcheggiato, i tergicristalli possono essere impostati in modo da arrestarsi su una posizione più alta del normale. Questo consente di sollevare le spazzole dal parabrezza per limitare gli effetti di congelamento del cristallo e per consentire la rimozione di neve, fango e foglie ecc. La posizione di parcheggio nel periodo invernale può essere selezionata dal menu **Configuraz. veicolo**. Vedere **53, MENU DEL GRUPPO STRUMENTI**.

Non guidare quando i tergicristalli sono in posizione di parcheggio nel periodo invernale. È necessario riportare i tergicristalli nella posizione di parcheggio normale prima di guidare il veicolo.

© Jaguar Land Rover Limited 2015

SPECCHIETTI RETROVISORI ESTERNI

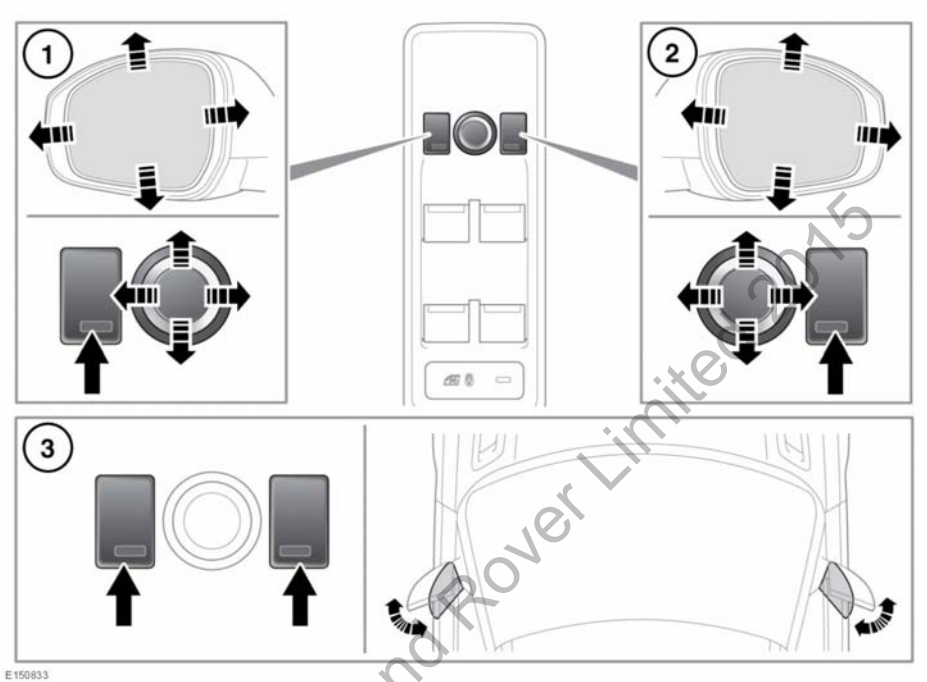

1. Regolazione dello specchietto retrovisore sinistro.
2. Regolazione dello specchietto retrovisore destro.
3. Premere assieme entrambi gli interruttori per ripiegare/riportare nella posizione originale gli specchietti retrovisori.

Nota: *se si ripiegano manualmente gli specchietti, o se accidentalmente si ripiegano in seguito a un urto, il corpo dello specchietto interessato rimane allentato. Per innestare nuovamente il meccanismo, ripiegare e riportare nella posizione originale gli specchietti usando gli interruttori.*
Se gli interruttori dovessero essere azionati ripetutamente, entrerà in funzione un dispositivo di esclusione termico che disabilita temporaneamente la funzione di ripiegamento elettrico.
Il ripiegamento elettrico funziona solo a veicolo fermo oppure durante la marcia a velocità non superiori a 20 km/h (12 mph).

© Jaguar Land Rover Limited 2015

Gli specchietti possono essere regolati e ripiegati quando l'accensione è inserita e per un massimo di 5 minuti dopo il disinserimento dell'accensione, a condizione che non venga aperta la portiera del guidatore.

Premere il tasto appropriato per selezionare lo specchietto da regolare (la spia luminosa del tasto si illumina), quindi usare il joystick per regolare il vetro dello specchietto.

I concessionari/riparatori autorizzati possono configurare gli specchietti in modo che si ripieghino automaticamente quando si blocca il veicolo e ritornino nella posizione originale quando il veicolo viene sbloccato.

Nota: *se gli specchietti sono stati ripiegati usando gli interruttori, essi non torneranno nella posizione originale allo sbloccaggio del veicolo.*

INCLINAZIONE DEGLI SPECCHIETTI IN RETROMARCIA

Quando si seleziona la retromarcia (**R**), gli specchietti retrovisori esterni si regolano automaticamente, offrendo un migliore angolo di visualizzazione per la manovra.

L'esatta posizione inclinata può essere regolata quando gli specchietti si trovano già in tale posizione. Alla successiva selezione della retromarcia (**R**), verrà selezionata la nuova posizione appena regolata.

Se si sposta il selettore delle marce in una posizione diversa da quella della retromarcia (**R**), gli specchietti retrovisori tornano alla posizione precedente.

Nota: *se la velocità del veicolo supera i 7 km/h (4 mph) in retromarcia (**R**), gli specchietti tornano nella posizione di guida normale per fornire una visibilità migliorata.*

La funzione di inclinazione automatica in retromarcia degli specchietti può essere attivata o disattivata attraverso il menu **Configuraz. veicolo**. Vedere **53, MENU DEL GRUPPO STRUMENTI**.

© Jaguar Land Rover Limited 2015

MONITORAGGIO DEI PUNTI CIECHI

Il sistema di monitoraggio dei punti ciechi (BSM) è una funzione che va ad integrare, e non a sostituire, uno stile di guida sicuro e l'utilizzo corretto degli specchietti retrovisori esterni e di quello all'interno dell'abitacolo. Il sistema potrebbe non funzionare a tutte le velocità e in tutte le condizioni atmosferiche e stradali.
Il sistema BSM potrebbe non essere in grado di offrire un'adeguata segnalazione dei veicoli che si stanno avvicinando a velocità sostenuta da dietro o dei veicoli che si stanno sorpassando rapidamente.
Il sistema BSM potrebbe non essere in grado di rilevare tutti i veicoli mentre potrebbe rilevare oggetti di altra natura, ad esempio i guardrail.
Guidare in modo sicuro in qualsiasi momento e utilizzare gli specchietti retrovisori e lo specchietto all'interno dell'abitacolo per evitare incidenti.

Il sistema BSM utilizza dei sensori radar la cui efficienza può essere ridotta da pioggia, neve o acqua sollevata dal passaggio dei veicoli sulla superficie stradale. Questi fenomeni potrebbero influire negativamente sulla capacità del sistema di rilevare un utente della strada presente nel punto cieco.
Il conducente non deve pensare che il sistema BSM corregga gli eventuali errori di valutazione della guida.

Non fissare adesivi od oggetti sui paraurti posteriori, poiché potrebbero interferire con i sensori radar.

Nota: *verificare che le spie sugli specchietti retrovisori esterni non siano coperte da adesivi o altri oggetti.*

Nota: *i sensori radar del sistema BSM sono approvati in tutti i paesi RTTE.*

© Jaguar Land Rover Limited 2016

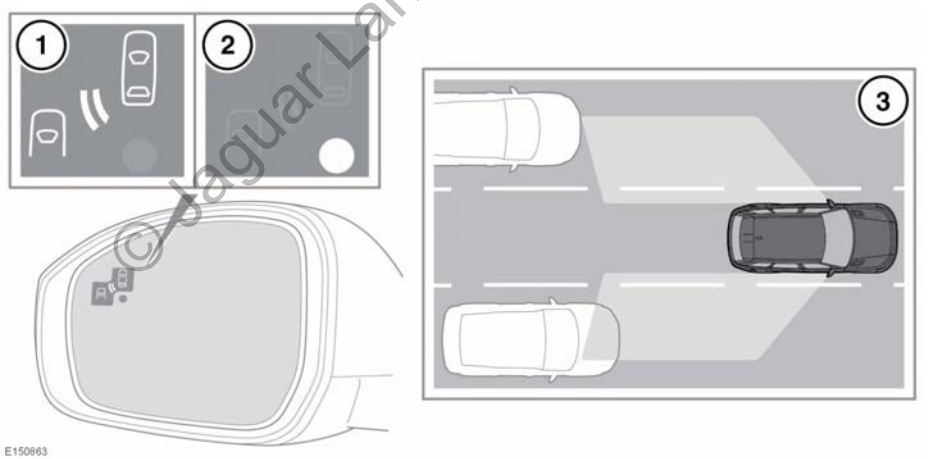

Il sistema di monitoraggio dei punti ciechi (BSM) controlla un'area adiacente al veicolo, che non è facilmente visibile al conducente. Il sistema è progettato in modo tale da identificare qualsiasi utente della strada in fase di sorpasso del proprio veicolo (**3**) che si trova in questo punto cieco, senza prendere in considerazione altri oggetti che potrebbero essere fermi o in movimento nella direzione opposta.

Nota: *consultare le avvertenze, le precauzioni e le note all'inizio di questa sezione relativamente ai limiti del sistema.*

Se il sistema identifica un oggetto come utente della strada in fase di sorpasso, nello specchietto retrovisore esterno pertinente si accende un'icona di avvertenza color ambra (**1**). Tale funzione è progettata per avvertire il conducente della presenza di un potenziale pericolo nel punto cieco del veicolo e, quindi, della pericolosità di un eventuale cambio di corsia.

Il sistema tiene sotto controllo un'area che, partendo dallo specchietto retrovisore esterno, si estende per 6 metri (20 piedi) dalle ruote posteriori, e fino a 2,5 metri (8,2 piedi) dal fianco del veicolo. Questa è la larghezza corrispondente ad una normale corsia della carreggiata.

Nota: *il sistema copre l'area corrispondente alla larghezza fissa di una corsia. In caso di corsie più strette di una corsia di carreggiata tipica, potrebbero essere rilevati oggetti in movimento nelle corsie non adiacenti.*

Il sistema BSM si inserisce e attiva automaticamente quando il veicolo procede a una velocità superiore a 10 km/h (6 mph) in una marcia avanti. Quando il sistema si attiva, esegue un autocontrollo, durante il quale le icone di avvertenza negli specchietti si illuminano in modo alternato per un breve lasso di tempo.

La spia (**2**) rimane accesa fino a quando la velocità di avanzamento della vettura non supera i 10 km/h (6 mph).

Nota: *il sistema BSM viene disattivato automaticamente quando si seleziona la retromarcia (**R**), quando il cambio è in posizione di parcheggio (**P**) o quando il veicolo viaggia a velocità inferiori a 5 km/h. In queste condizioni, viene visualizzata una spia ambra nello specchietto retrovisore esterno, ammesso che il veicolo non sia dotato del sistema di rilevamento del traffico in retromarcia (RTD). Vedere **147, RILEVAMENTO TRAFFICO IN RETROMARCIA**.*

Il sistema BSM è progettato per funzionare con la massima efficienza durante la guida su carreggiate a più corsie.

Il sistema BSM può essere attivato o disattivato tramite **Funzionalità di guida** nel menu del quadro strumenti. Vedere **53, MENU DEL GRUPPO STRUMENTI**.

Nota: *se viene rilevato un veicolo impegnato nel sorpasso sui due lati contemporaneamente, le icone di avvertenza si illuminano su entrambi gli specchietti.*

Nota: *il sistema BSM viene disabilitato quando viene collegato un rimorchio.*

© Jaguar Land Rover Limited 2008

RILEVAMENTO VEICOLO IN AVVICINAMENTO

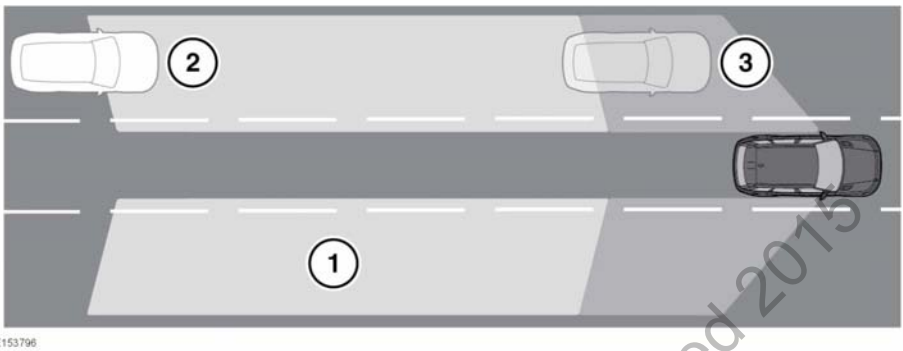

Il sistema di rilevamento di veicolo in avvicinamento è una funzione che va ad integrare, e non a sostituire, uno stile di guida sicuro e l'utilizzo degli specchietti retrovisori esterni e dello specchietto retrovisore dell'abitacolo.

L'efficienza dei sensori radar può essere compromessa da fango, pioggia, brina, ghiaccio, neve o acqua sollevata dal passaggio di veicoli. Ciò può influire sull'affidabilità di rilevamento di un veicolo in avvicinamento.

Tenere presente che il sistema di rilevamento di veicolo in avvicinamento potrebbe non fornire una segnalazione adeguata per i veicoli retrostanti che avanzano ad una velocità elevata. Utilizzare sempre gli specchietti retrovisori esterni e quello all'interno dell'abitacolo.

Verificare che le spie sugli specchietti retrovisori esterni non siano coperte da adesivi o altri oggetti.

Non applicare adesivi od oggetti sui paraurti posteriori, poiché potrebbero interferire con i sensori radar.

In aggiunta alle funzionalità offerte dal sistema BSM (monitoraggio dei punti ciechi), il sistema di rilevamento di veicolo in avvicinamento monitora un'ampia area dietro al veicolo (**1**). Se il sistema individua un veicolo in rapido avvicinamento (**2**), nello specchietto retrovisore pertinente lampeggia l'icona di avvertenza color ambra, per indicare la presenza di un potenziale pericolo e, quindi, la pericolosità di un cambio di corsia. Quando il veicolo raggiunge l'area monitorata dal sistema BSM (**3**), l'icona di avvertenza color ambra si illumina in modo continuo.

Il radar tiene sotto controllo l'area che, partendo dallo specchietto retrovisore esterno, si estende per 70 metri (230 piedi) dalle ruote posteriori, e fino a circa 2,5 metri (8 piedi) dal fianco del veicolo.

Nota: *questo sensore radar è approvato in tutti i paesi che aderiscono alla direttiva RTTE (apparecchiature radio e apparecchiature terminali di telecomunicazione).*

Nota: *il sistema copre l'area corrispondente alla larghezza fissa di una corsia. In caso di corsie più strette di una corsia di carreggiata tipica, potrebbero essere rilevati oggetti in movimento nelle corsie non adiacenti.*

© Jaguar Land Rover Limited 2015

Nota: *se viene rilevato un veicolo impegnato nel sorpasso sui due lati contemporaneamente, le icone di avvertenza si illuminano su entrambi gli specchietti.*

Nota: *il sistema di rilevamento di veicolo in avvicinamento viene disabilitato quando viene collegato un rimorchio.*

Nota: *quando il sistema BSM viene disabilitato attraverso il menu del quadro strumenti (vedere* ***53, MENU DEL GRUPPO STRUMENTI****), viene disabilitato anche il sistema di rilevamento di veicolo in avvicinamento.*

SENSORI BSM

Il sistema BSM viene disattivato automaticamente se i sensori sono completamente oscurati. Una spia luminosa puntiforme color ambra (**2**) viene visualizzata sullo specchietto retrovisore esterno e nel centro messaggi viene visualizzato **SENSORE PUNTI CIECHI OSTRUITO**.

Nota: *il sistema inizia a verificare l'eventuale presenza di ostruzioni che oscurano i sensori soltanto nel momento in cui la velocità del veicolo supera 10 km/h (6 mph) e impiega almeno 2 minuti di tempo di guida accumulato a velocità superiore a tale limite per stabilire se un sensore è ostruito.*

Se i sensori si bloccano, controllare che non vi siano oggetti che oscurano il paraurti posteriore e che non vi sia presenza di ghiaccio, brina e sporco.

Se viene rilevato un guasto in uno dei sensori radar, una spia puntiforme color ambra compare nello specchietto retrovisore esterno e sul centro messaggi viene visualizzato il messaggio **SENSORE PUNTI CIECHI OSTRUITO**.

Nota: *anche se il guasto rilevato riguarda il sensore radar su un solo lato del veicolo, l'intero sistema viene disattivato. Se il guasto è temporaneo, il sistema riprende a funzionare correttamente dopo aver spento e riacceso il motore.*

In caso di guasto al sistema, consultare il proprio concessionario/riparatore autorizzato.

© Jaguar Land Rover Limited 2015

RICETRASMETTITORE PORTA GARAGE

Non usare il ricetrasmettitore con meccanismi di apertura della porta del garage sprovvisti di un dispositivo d'arresto e di inversione del movimento, come richiesto dalle normative per la sicurezza.

Durante la programmazione del ricetrasmettitore per il meccanismo di apertura della porta del garage o per il cancello di ingresso, assicurarsi che l'area sia sgombra. Ciò previene eventuali lesioni o danni dovuti all'attivazione del cancello o della porta del garage durante la programmazione.

È possibile che si verifichino interferenze in questo dispositivo se azionato in prossimità di un trasmettitore con stazione mobile o fissa. È probabile che le interferenze compromettano il funzionamento del telecomando e del ricetrasmettitore montato nel veicolo.

Il ricetrasmettitore del meccanismo di apertura della porta del garage è situato nello specchietto retrovisore. È possibile programmare il ricetrasmettitore in modo da trasmettere le frequenze radio di tre trasmettitori diversi che possono essere utilizzati per azionare la porta del garage, il cancello di ingresso, l'illuminazione di casa, i sistemi antifurto o altri dispositivi con funzionamento a radiofrequenze.

Sebbene questa sezione descriva principalmente le procedure per il meccanismo di apertura della porta del garage, il suo contenuto è valido anche per le applicazioni precedentemente indicate.

In alcuni paesi questa funzione è nota come HomeLink® Universal Transceiver.

Per ulteriori informazioni, vedere **80, INFORMAZIONI E ASSISTENZA**.

PRIMA DELLA PROGRAMMAZIONE

Se si deve programmare un dispositivo per il quale è necessario premere più volte il tasto del telecomando (ciclicamente), scollegare il dispositivo durante l'operazione ciclica per evitare possibili guasti al motorino.

Per ottenere risultati ottimali, prima di procedere con la programmazione inserire una batteria nuova nel telecomando del meccanismo di apertura della porta del garage (o altro dispositivo). Se il meccanismo di apertura della porta del garage (situato nel garage) è dotato di un'antenna, assicurarsi che questa penda diritta.

PROGRAMMAZIONE

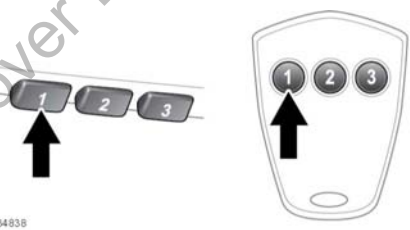

Con il motore spento:

1. Assicurarsi che il sistema di accensione sia **acceso**.
2. Impugnare l'estremità del telecomando originale del meccanismo di apertura porta garage a una distanza compresa tra 50 e 150 mm circa (tra 2 e 6 pollici) dal ricetrasmettitore nello specchietto retrovisore, tenendo la spia in vista.

© Jaguar Land Rover Limited 2015

3. Con entrambe le mani, tenere premuti simultaneamente il tasto desiderato del ricetrasmettitore sullo specchietto retrovisore, come illustrato sopra, e il tasto del telecomando. Tenere entrambi i tasti premuti. La spia inizia a lampeggiare dapprima lentamente e poi rapidamente. Quando la spia lampeggia rapidamente, rilasciare entrambi i tasti. Il lampeggio rapido della spia indica che la programmazione è stata eseguita correttamente.
4. Se dopo 60 secondi la spia non lampeggia rapidamente, rilasciare i tasti del ricetrasmettitore e del telecomando e ripetere la procedura a partire dal punto **2**. Collocare il telecomando a una distanza e/o a un'angolazione diversa.
5. Tenere premuto il tasto del meccanismo di apertura della porta del garage programmato e osservare la spia.
   - Se la spia è fissa, la programmazione è stata completata e il dispositivo deve funzionare tenendo premuto il tasto del meccanismo di apertura della porta del garage per circa 1 o 2 secondi e poi rilasciandolo.
   - Se la spia lampeggia rapidamente per 2 secondi e poi rimane sempre accesa, procedere con le istruzioni di programmazione seguenti per il dispositivo a codice variabile.

CANCELLAZIONE DI TUTTE LE PROGRAMMAZIONI

Quando si effettua la programmazione per la prima volta, assicurarsi che il motore sia **spento**:

1. Verificare che l'accensione sia **inserita** (ma il motore deve essere **spento**).
2. Tenere premuti i 2 pulsanti esterni sul ricetrasmettitore nello specchietto retrovisore. Tenere premuti i tasti finché la spia luminosa non inizia a lampeggiare (per circa 20 secondi), quindi rilasciare i tasti.

Tutte le memorie del meccanismo di apertura porta garage risultano ora cancellate.

Nota: *non eseguire questa procedura quando si programmano tasti aggiuntivi del meccanismo di apertura porta garage.*

PROGRAMMAZIONE DI DISPOSITIVI A CODICE VARIABILE

Nota: *questa procedura può essere eseguita in modo più semplice e rapido con l'ausilio di una seconda persona. Dopo la pressione del tasto, si dispone di solo 30 secondi per completare il punto **3**.*

1. Individuare il tasto o l'interruttore di apprendimento o Smart sul ricevitore del meccanismo di apertura della porta del garage (unità motorino) all'interno del garage.
   - Il nome del tasto o dell'interruttore può variare a seconda del produttore.
2. Premere e rilasciare il tasto di apprendimento o Smart.
3. Ritornare al veicolo, tenere premuto con decisione il tasto del meccanismo di apertura della porta del garage programmato per 2 secondi e rilasciarlo.
4. Ripetere la sequenza di pressione e rilascio tre volte per completare il processo di programmazione.

Il meccanismo di apertura porta garage nello specchietto retrovisore deve ora attivare il dispositivo a codice variabile.

© Jaguar Land Rover Limited 2015

RIPROGRAMMAZIONE DI UN SINGOLO TASTO DEL MECCANISMO DI APERTURA PORTA GARAGE

Per programmare un dispositivo su un tasto già programmato in precedenza:

1. Tenere premuto il tasto del meccanismo di apertura porta garage preprogrammato desiderato per un minimo di 20 e un massimo di 30 secondi, finché la spia non inizia a lampeggiare.
2. Senza rilasciare il tasto dello specchietto retrovisore, posizionare il telecomando a una distanza compresa tra circa 50 e 150 mm (tra 2 e 6 pollici) dal ricetrasmettitore presente nello specchietto retrovisore, tenendo la spia in vista.
3. Eseguire il punto **3** della **Programmazione**.

PROGRAMMAZIONE CANCELLI DI INGRESSO

La tecnologia di alcuni cancelli d'ingresso richiede che si prema e si riprema il tasto del telecomando (ciclicamente) ogni 2 secondi nel corso della programmazione.

Continuare a tenere premuto il tasto desiderato dello specchietto retrovisore mentre si esegue il ciclo del telecomando, fino a quando la spia non lampeggia rapidamente.

INFORMAZIONI E ASSISTENZA

Per ragioni di sicurezza, si raccomanda di riazzerare i tasti del ricetrasmettitore programmati quando si vende o si rottama il veicolo.

Per informazioni sulla gamma disponibile di prodotti e accessori compatibili o per ottenere assistenza, rivolgersi a un concessionario/riparatore autorizzato o contattare HomeLink tramite il sito Web.

Nota: *conservare il telecomando originario per riutilizzarlo in futuro e riprogrammarlo nel caso, ad esempio, si acquisti un nuovo veicolo.*

Nota: *il produttore non è responsabile di eventuali interferenze radio o TV causate da modifiche non autorizzate apportate a questa apparecchiatura. Tali modifiche potrebbero annullare il diritto da parte dell'utente di utilizzare l'apparecchiatura.*

© Jaguar Land Rover Limited 2015

CRISTALLI ELETTRICI

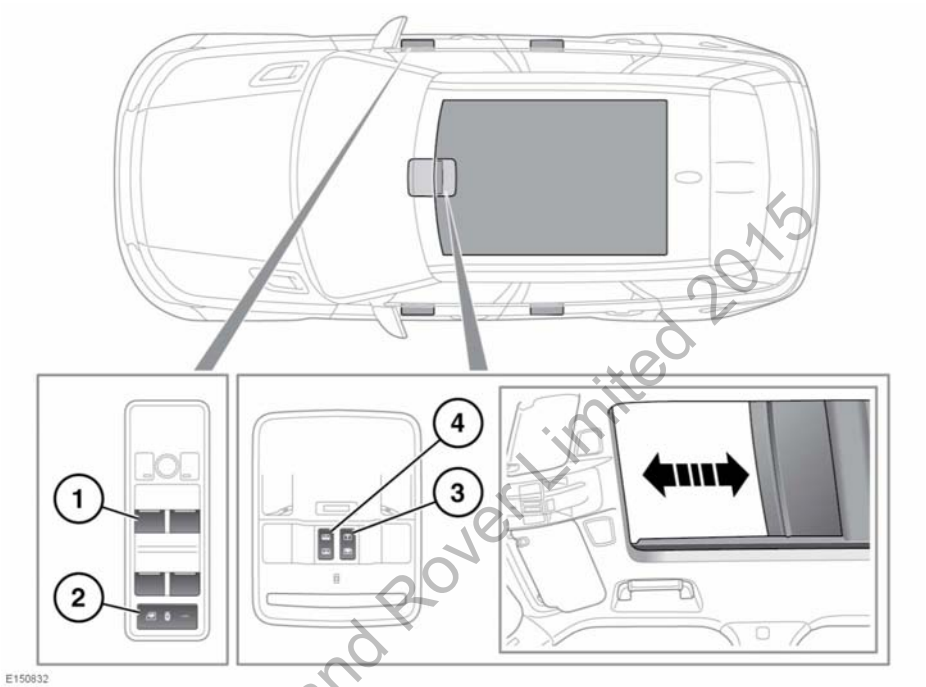

© Jaguar Land Rover Limited 2015

1. Alzacristalli elettrici:

- Per abbassare un cristallo: premere leggermente la parte anteriore dell'interruttore e rilasciare.
- Per sollevare un cristallo: tirare leggermente verso l'alto la parte anteriore dell'interruttore e rilasciare.
- Un semplice tocco consente l'abbassamento e il sollevamento: premere o tirare verso l'alto in modo deciso la parte anteriore dell'interruttore e rilasciare.

Nota: *i cristalli rimangono funzionanti per 5 minuti dopo lo spegnimento del motore, a condizione che non venga aperta nessuna delle portiere.*

2. Tasto di esclusione cristalli posteriori.

Nota: *questo tasto esclude anche la regolazione dei sedili posteriori.*

⚠ **Se a bordo viaggiano dei bambini seduti sui sedili posteriori, utilizzare l'interruttore di esclusione per impedire il funzionamento dei cristalli. Lasciando azionare i finestrini a bambini piccoli, vi è il rischio di lesioni gravi o mortali.**

⚠ **Non lasciare mai la chiave Smart sul veicolo se a bordo vi sono bambini o animali incustoditi, onde evitare l'azionamento involontario.**

3. Interruttore della tendina parasole del tettuccio panoramico:

- Per aprire la tendina parasole gradualmente, premere leggermente la parte posteriore dell'interruttore e rilasciare.
- Per chiudere la tendina parasole gradualmente, premere leggermente la parte anteriore dell'interruttore e rilasciare.
- Per aprire o chiudere completamente la tendina parasole con un singolo tocco, premere con decisione la parte anteriore o posteriore dell'interruttore e rilasciare.

4. Interruttore tettuccio panoramico:

Se possibile, rimuovere eventuale neve, ghiaccio, detriti e foglie dal meccanismo del tettuccio panoramico prima di chiuderlo. Il mancato rispetto di questa precauzione potrebbe danneggiare il meccanismo del tetto panoramico.

Per evitare danni accidentali, assicurarsi che l'eventuale carico sul portapacchi non ostacoli l'apertura del tettuccio panoramico.

- Per inclinare il tetto, premere leggermente la parte posteriore dell'interruttore.
- A partire dalla posizione inclinata, premere leggermente la parte posteriore dell'interruttore per aprire il tetto gradualmente. Per aprire completamente il tetto con un singolo tocco, premere con decisione la parte posteriore dell'interruttore.
- Per riportare il tetto gradualmente in posizione inclinata, premere leggermente la parte anteriore dell'interruttore. Per chiudere completamente il tetto, premere di nuovo la parte anteriore dell'interruttore. Per chiudere completamente il tettuccio con un singolo tocco, premere con decisione la parte anteriore dell'interruttore.

Nota: *dopo il disinserimento dell'accensione, il tettuccio panoramico funziona ancora per 40 secondi, ma a condizione che non venga aperta nessuna delle portiere anteriori.*

MECCANISMO ANTI-INTRAPPOLAMENTO

Prima di chiudere un cristallo o il tettuccio, verificare che nessuno dei passeggeri abbia introdotto una parte del corpo in una posizione dove potrebbe restare intrappolata. Anche in presenza del sistema anti-intrappolamento, esiste sempre il rischio di gravi lesioni o incidenti anche mortali.

La protezione anti-intrappolamento arresta il movimento del cristallo o del tettuccio se viene rilevata la presenza di un ostacolo o di resistenza al movimento. Controllare il finestrino o il tettuccio e la relativa apertura, e rimuovere tutti gli eventuali ostacoli (ad esempio ghiaccio, ecc.).

Se fosse ancora necessario sollevare il cristallo o chiudere il tettuccio, per escludere la funzione procedere come segue:

1. Provare a chiudere il finestrino/tettuccio; la funzione anti-intrappolamento impedisce la chiusura e abbassa il finestrino/apre il tettuccio leggermente.

© Jaguar Land Rover Limited 2015

2. Entro dieci secondi, provare nuovamente a sollevare il finestrino/chiudere il tettuccio: la funzione anti-intrappolamento impedisce la chiusura e abbassa il finestrino/apre il tettuccio leggermente.
3. Provare a chiudere il cristallo/tettuccio per la terza volta, questa volta tenendo l'interruttore nella posizione di chiusura. Tenere premuto l'interruttore fino alla chiusura completa.

Nota: *se questa procedura non consente di rimuovere l'ostruzione, può essere necessario reimpostare il funzionamento dei cristalli. Vedere* ***252, REIMPOSTAZIONE DEI CRISTALLI****.*

Nota: *il meccanismo anti-intrappolamento del tettuccio funziona diversamente e non richiede alcuna reimpostazione se attivato. Vedere* ***252, REIMPOSTAZIONE DEL TETTUCCIO****.*

© Jaguar Land Rover Limited 2015

MENU PRINCIPALE DELLO SCHERMO A SFIORAMENTO

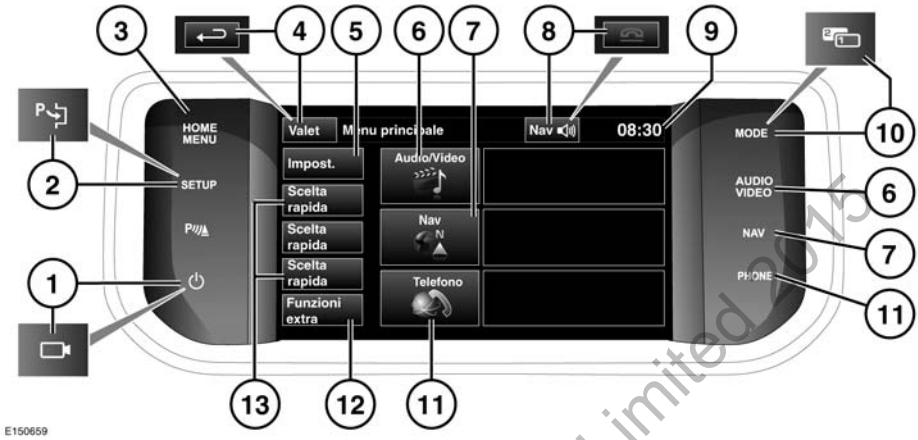

© Jaguar Land Rover Limited 2015

Non regolare i comandi dello schermo a sfioramento e non lasciarsi distrarre dal sistema durante la guida del veicolo. La distrazione del guidatore può causare incidenti e provocare lesioni gravi o mortali.

In caso di uso prolungato dello schermo a sfioramento, tenere sempre acceso il motore. In caso contrario la batteria del veicolo potrebbe scaricarsi, impedendo l'avviamento del motore.

Evitare di versare o spruzzare liquidi sullo schermo a sfioramento.

Nota: *il* ***Menu principale*** *dello schermo a sfioramento può variare a seconda delle specifiche del veicolo e delle* ***Impostazioni*** *precedentemente selezionate.*

1. Premere per accendere/spegnere lo schermo a sfioramento. In presenza di telecamere di prossimità, quest'icona cambia e il tasto consente di accendere/spegnere le telecamere.
2. Premere per visualizzare il menu **Impost.** sullo schermo a sfioramento. Se è installato il sistema di assistenza parcheggio, quest'icona cambia e il pulsante consente di attivare il sistema.
3. Premere per selezionare il **Menu principale**.
4. Toccare questo tasto per selezionare la modalità **Valet**. In modalità menu, l'icona viene sostituita dal tasto funzione Indietro; toccare questo tasto per tornare alla schermata precedentemente visualizzata.
5. Toccare per visualizzare il menu **Impost.** sullo schermo a sfioramento.
6. Toccare o premere per selezionare il menu **Audio/Video**. Vedere **172, COMANDI AUDIO/VIDEO**.
7. Toccare o premere per selezionare il menu **Navigaz. su strada**. Viene visualizzata la destinazione impostata al momento.

8. Mentre è in funzione il sistema di navigazione, toccare lo schermo per ripetere l'ultima istruzione di navigazione impartita. Durante una telefonata, l'aspetto dell'icona cambia. Toccare questo tasto per terminare la chiamata.
9. Toccare per regolare l'orario/la data.
10. Toccare per scorrere le modalità audio/video. Se è installata la modalità di doppia visualizzazione, questa icona cambia e il tasto consente di accedere a tale modalità.
11. Toccare o premere per selezionare il menu **Phone**.
12. Premere per selezionare il menu **Funzioni extra**.
13. Toccare per selezionare un menu di scelta rapida predefinito (se attivo).
    Utilizzare i menu **Impostazioni** e **Sistema** per attivare/disattivare, scegliere o cambiare i menu visualizzati nel **Menu principale**.
    Vedere **85, IMPOSTAZIONI SISTEMA**.

USO DELLO SCHERMO A SFIORAMENTO

In caso di uso prolungato dello schermo a sfioramento, tenere sempre acceso il motore. In caso contrario la batteria del veicolo potrebbe scaricarsi, impedendo l'avviamento del motore.

Evitare di versare o spruzzare liquidi sullo schermo a sfioramento.

Nota: *non indossare guanti quando si utilizza lo schermo a sfioramento.*

CURA DELLO SCHERMO A SFIORAMENTO

Non usare detergenti abrasivi per pulire lo schermo a sfioramento. Per conoscere i prodotti detergenti approvati, rivolgersi a un concessionario/riparatore autorizzato.

IMPOSTAZIONE DELLO SCHERMO A SFIORAMENTO

Selezionare **Impostazioni** dal **Menu principale** dello schermo a sfioramento. La schermata **Impostazioni** contiene le seguenti opzioni:

- Schermo.
- Sistema.
- Voce.
- Audio.
- Assistenza conversazione.

IMPOSTAZIONI SCHERMO

Pop-up volume: visualizza l'attivazione/disattivazione di una finestra a comparsa per la regolazione del volume.

Screensaver: cambia lo screensaver.

Spegn. predef.: è possibile impostare le schermate di selezione dei sottomenu in modo che tornino al **Menu Home** dopo un periodo di tempo predefinito.

Tema: cambia l'aspetto dei tasti funzione dello schermo a sfioramento.

IMPOSTAZIONI SISTEMA

Feedback pulsante: selezionare per attivare o disattivare il tono di conferma dei tasti software.

Regol. orol.: consente di selezionare il formato a **12** o **24** ore per l'orologio. Impostare la ora corrente. Selezionare **Data** per cambiare data o modificare il formato della data. Selezionare **Imposta** per memorizzare le nuove impostazioni.

© Jaguar Land Rover Limited 2015

Nota: *l'orologio può anche essere regolato dal display dell'ora dello schermo a sfioramento.*

Scelte rapide del menu Home: selezionare delle voci dall'elenco visualizzato che potranno comparire come menu di scelta rapida nella schermata del **Menu Home**. Selezionare **Canc.** per deselezionare tutte le voci precedentemente evidenziate e disattivare la visualizzazione dei menu di scelta rapida nel **Menu principale**. In alternativa, toccare ciascuna voce evidenziata per deselezionarla.

Selezionare **Impostazione predefinita** per attivare la visualizzazione dei menu di scelta rapida predefiniti del veicolo.

Lingua: selezionare la lingua desiderata. Selezionare una voce **maschile** o **femminile** per i comandi vocali. Toccare **Cambia** per selezionare le opzioni alternative per le schermate relative a voce e testo. Seguire le istruzioni visualizzate sullo schermo per confermare.

Nota: *alcune lingue non sono ancora disponibili sia per i testi delle schermate del sistema che per il sistema di comando vocale. In questo caso, sarà necessario selezionare una lingua a parte per il sistema di comando vocale.*

Preselez. vol.: regola il volume per i sistemi disponibili (annunci, parcheggio assistito, telefono, vivavoce ecc.).

© Jaguar Land Rover Limited 2015

IMPOSTAZIONI VOCALI

- **Elenco comandi**: visualizza le categorie e i comandi vocali accettabili.
  Premendo il tasto software **i** accanto a un comando si visualizzano i modi alternativi per pronunciare lo stesso comando.
- **Etich. vocali**: visualizza le categorie. Selezionare una categoria per gestire le etichette vocali per il sistema prescelto. Vedere **87, IMPOSTAZIONI VOCALI**.
- **Guida**: visualizza delle istruzioni generali sul sistema di comando vocale. Per istruzioni più dettagliate, selezionare **Guida vocale** (per annullare, usare la finestra a comparsa visualizzata o tenere premuto il tasto Voce).
- **Preferenze**: selezionare questa voce per modificare le impostazioni seguenti:
  - **Profilo voce**: il sistema di comando vocale può essere impostato per un più preciso riconoscimento di una voce o di un accento particolare.
    L'impostazione predefinita è **Stand**. Per creare un profilo voce per **Utente 1** o **Utente 2**, è necessario completare un programma di addestramento.

    Per completare l'addestramento la prima volta, selezionare **Utente 1** o **Utente 2** e seguire le istruzioni audio e le istruzioni visualizzate sullo schermo.
  - **Risposta vocale**: selezionare per attivare o disattivare (**On/Off**).
  - **Volume risposta**: regolare utilizzando i tasti **+/-**. Non è possibile ridurre il volume a zero.
- **Addestram.**: selezionare per accedere al programma di addestramento del sistema di comando vocale, progettato per consentire al sistema di riconoscere meglio le caratteristiche vocali di un utente.

  Selezionare **Utente 1** o **Utente 2** e seguire le istruzioni audio e le istruzioni visualizzate sullo schermo. Vedere **201, ADDESTRAMENTO**.

La sessione di addestramento può essere annullata in qualsiasi momento toccando la finestra a comparsa sullo schermo o tenendo premuto il tasto Voce sul volante. Vedere **200, USO DEL COMANDO VOCALE**.

SELEZIONE DELLA MODALITÀ VALET

In modalità Valet, il vano di carico e il cassetto portaoggetti sono bloccati per impedire l'accesso di persone non autorizzate, ad esempio un addetto al parcheggio. Anche lo schermo a sfioramento viene disattivato per impedire l'accesso ai numeri di telefono o agli indirizzi del sistema di navigazione.

Ogni volta che viene utilizzata la modalità Valet, è necessario immettere un numero personale di identificazione (PIN). **Per selezionare la modalità Valet:**

1. Dal **Menu principale** selezionare **Valet**.
2. Immettere un PIN a 4 cifre facile da memorizzare. Il sistema chiederà di confermare il PIN. Se si desidera cancellare il PIN, selezionare **Elimina**. Se il PIN viene cancellato, o se viene immesso in modo errato, viene visualizzato un messaggio con la richiesta di digitarlo nuovamente.
3. Il messaggio **Modalità valet attivata** viene visualizzato per indicare che il PIN è stato accettato.

Il vano di carico e il cassetto portaoggetti sono ora saldamente bloccati nella modalità Valet e la schermata **Modalità valet attiva** viene visualizzata.

DESELEZIONE DELLA MODALITÀ VALET

© Jaguar Land Rover Limited 2015

1. Quando si entra nuovamente nel veicolo, selezionare **Valet.**
2. Immettere il PIN a 4 cifre e toccare il tasto **OK**.

Il messaggio **Modalità valet disattivata** viene visualizzato per indicare che il PIN è stato accettato.

- Il vano di carico e il cassetto portaoggetti torneranno allo stato di sicurezza precedentemente impostato.
- Lo schermo a sfioramento viene abilitato.

Nota: *qualora si dimenticasse il PIN, la modalità Valet potrà essere disattivata soltanto dal proprio concessionario/riparatore autorizzato.*

FUNZIONI EXTRA

Questo menu consente la visualizzazione di funzioni aggiuntive per l'eventuale regolazione o attivazione/disattivazione, o a scopo informativo. Ne è un esempio la funzione ECO-data.

È possibile visualizzare più funzioni aggiuntive per volta, pertanto queste vengono mostrate in ordine alfabetico. Usare i tasti software Avanti o Indietro per passare alla schermata successiva.

© Jaguar Land Rover Limited 2015

CLIMATIZZAZIONE

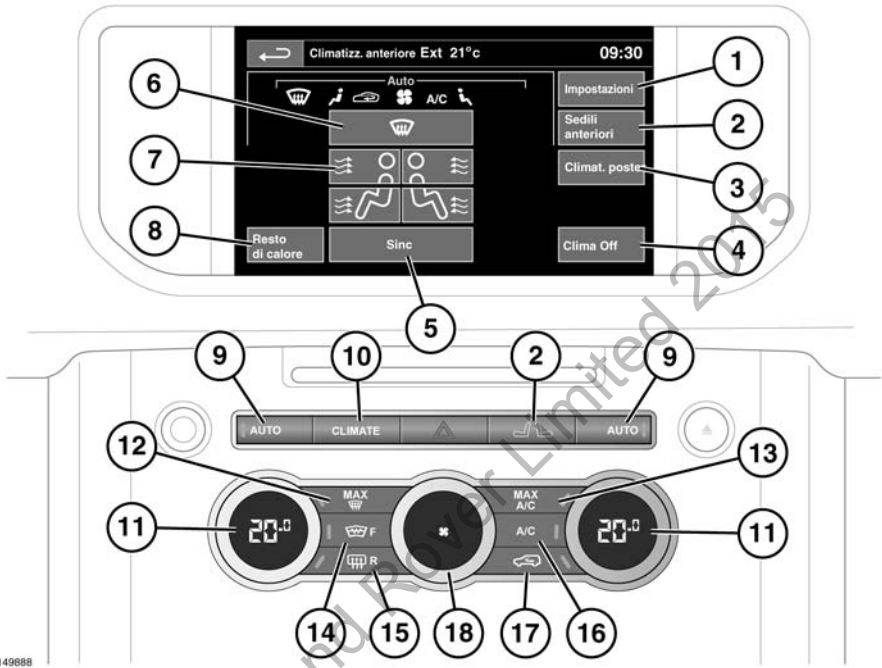

Premere il tasto hardware **CLIMA** per accedere al menu dello schermo a sfioramento di comando della climatizzazione.

1. Menu delle impostazioni di comando del sistema di climatizzazione.
2. Menu sedili anteriori riscaldati/climatizzati.

   Nota: *I sedili riscaldati/climatizzati possono essere attivati solo quando il motore è in funzione.*
3. Menu **Climat. poster.** (se in dotazione).
4. Attivazione/disattivazione del sistema di comando della climatizzazione.
5. Sincronizza tutte le zone climatiche in base alle impostazioni del guidatore.
6. Distribuisce l'aria sul parabrezza.
7. Distribuzione dell'aria.

   Nota: *per ottenere la distribuzione desiderata, è possibile selezionare più impostazioni alla volta.*
8. **Riscaldamento**: a motore spento, premere per azionarlo. A motore caldo, è possibile riscaldare l'abitacolo sfruttando il caldo residuo del motore. Questa funzione può essere selezionata fino a 15 minuti dopo la disattivazione del motore e sarà attiva fino a quando il motore non si raffredda.

   Nota: *la funzione di resto di calore è disponibile solo sui veicoli dotati di un riscaldatore ausiliario.*

© Jaguar Land Rover Limited 2015

9. **AUTO**: premere per mantenere automaticamente il comfort nell'abitacolo in base alla temperatura selezionata.
10. **Tasto hardware CLIMA**: scelta rapida per l'accesso diretto al menu del sistema di comando della climatizzazione sullo schermo a sfioramento.
11. Controllo della temperatura: impostazioni individuali per conducente/passeggero.
12. Programma di sbrinamento massimo.
13. Programma livello massimo di aria condizionata (raffreddamento).
14. Parabrezza termico: il parabrezza termico si attiva per un periodo di tempo prestabilito.
15. Lunotto termico: il lunotto termico si attiva per un periodo di tempo prestabilito.

Non applicare etichette sul lunotto termico. Non raschiare e non usare materiali abrasivi per pulire la superficie interna del lunotto.

16. Aria condizionata.
17. Ricircolo aria: per attivare il ricircolo di aria di durata predefinita. Tenere premuto per attivare il ricircolo di aria bloccato (continuo). Per annullare il ricircolo di aria, premere nuovamente il tasto.

    Nota: *l'uso prolungato alle basse temperature può provocare l'appannamento dei cristalli.*
18. Controllo velocità ventilatore: in modalità manuale, la selezione della velocità corrente è indicata sullo schermo integrato del controllo della velocità del ventilatore. Per disattivare il comando della climatizzazione, ruotare completamente l'interruttore in senso antiorario, fermarsi, quindi ruotarlo nuovamente in senso antiorario.

Nota: *una spia dell'interruttore si accende quando la funzione è selezionata.*

Nota: *per contribuire a mantenere sbrinati i cristalli, chiudere il diffusore livello viso centrale e il flusso aria dai diffusori livello viso esterni verso i finestrini.*

Nota: *il sistema di comando della climatizzazione elimina l'umidità dall'aria e deposita l'acqua in eccesso sotto il veicolo. Possono formarsi delle pozze, ma si tratta di un fenomeno normale che non causa problemi.*

La climatizzazione temporizzata controlla il riscaldatore ausiliario opzionale e può essere impostata dal menu **Funzioni extra**. Vedere **93, IMPOSTAZIONE DELLA CLIMATIZZAZIONE TEMPORIZZATA**.

RICIRCOLO AUTOMATICO

Se è montato un sensore di qualità dell'aria, il sistema di controllo della climatizzazione monitora il livello di inquinamento esterno e, se questo raggiunge una determinata soglia, seleziona il ricircolo. Questa funzione è attiva solo se selezionata dal menu **Impostazioni**. Anche la sensibilità del ricircolo può essere modificata nel menu **Impostazioni**. Vedere **90, SENSORE DI QUALITÀ DELL'ARIA**.

Premere il tasto di ricircolo per disattivare il ricircolo automatico.

SENSORE DI QUALITÀ DELL'ARIA

La sensibilità del sensore di qualità dell'aria può essere regolata tramite lo schermo a sfioramento:

1. Selezionare **Impostazioni** dal menu **Clima**.
2. Toccare i tasti funzione BASSA, MEDIA o ALTA sullo schermo a sfioramento per selezionare la sensibilità desiderata.
3. Per disattivare il rilevamento della qualità dell'aria, toccare il tasto funzione OFF.

© Jaguar Land Rover Limited 2015

Quando il sensore di qualità dell'aria è attivato, sullo schermo a sfioramento viene visualizzata l'icona di ricircolo automatico.

SEDILI CLIMATIZZATI

Nota: *i sedili riscaldati e/o climatizzati funzionano soltanto quando il motore è in funzione.*

I sedili riscaldati e/o climatizzati sono controllati dal **Menu principale** o dal menu **Clima** sullo schermo a sfioramento o tramite i tasti hardware del menu dei sedili e Clima.

Nota: *viene visualizzato il menu* ***Sedili anteriori****. Se in dotazione, è possibile accedere anche al menu* ***Sedili posteriori****.*

Se in dotazione, i sedili posteriori riscaldati (non climatizzati) possono essere azionati soltanto tramite gli interruttori sul retro della console centrale.

Ventilazione con aria calda:

- Toccare l'icona con la freccia SU per attivare la ventilazione con aria calda al livello massimo (3 barre rosse).
- Toccare l'icona con la freccia GIÙ una o due volte per ridurre la ventilazione (2 e 1 barre rosse).
- Toccare la freccia GIÙ una terza volta per spegnere la ventilazione del sedile.

Ventilazione con aria fresca:

- Toccare l'icona con la freccia GIÙ per attivare la ventilazione con aria fredda al livello massimo (3 barre blu).
- Toccare l'icona con la freccia SU una o due volte per ridurre la ventilazione (2 e 1 barre blu).
- Toccare la freccia SU una terza volta per spegnere la ventilazione del sedile.

Selezione della zona sedile:

- Sui veicoli dotati di sedili climatizzati, la selezione costante del tasto funzione **Zona sed.** consente di scorrere tre opzioni: sedile completo, solo cuscino o solo schienale.

© Jaguar Land Rover Limited 2015

SEDILI CON FUNZIONE MASSAGGIO

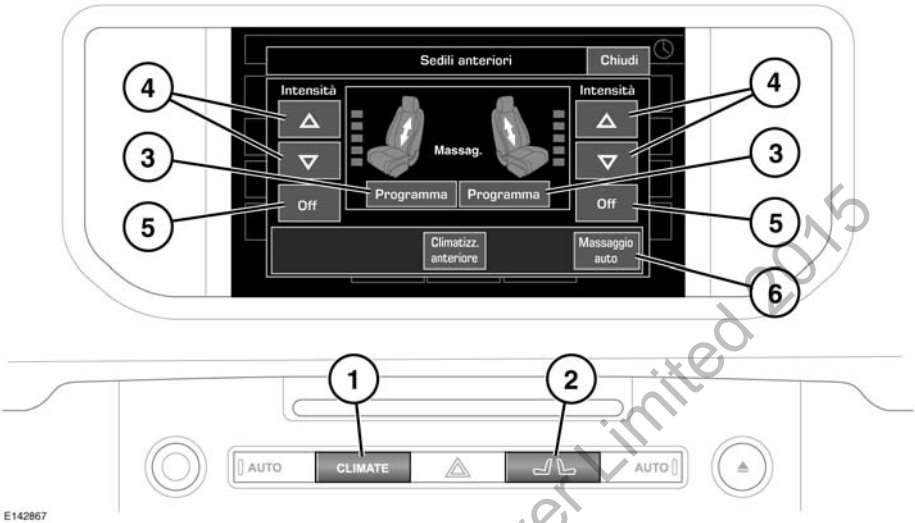

Nota: *la funzione massaggio dei sedili potrebbe non funzionare se la temperatura interna del veicolo è inferiore a 0°C o superiore a 50°C (rispettivamente, 32°F o 122°F).*

La funzione di massaggio dei sedili viene controllata tramite lo schermo a sfioramento, in uno dei seguenti modi:

1. Premere per visualizzare il menu Climatizz. anteriore. Toccare il tasto software **Sedili**, quindi il tasto **Massaggio**, oppure
2. Premere per visualizzare il menu a comparsa Sedili anteriori, quindi toccare il tasto funzione **Massaggio**.
   - Le schermate del menu a comparsa si sovrappongono alla schermata corrente. Dopo un breve periodo di tempo scompariranno e verrà visualizzata la schermata del menu precedente.
3. Toccare per visualizzare il programma di massaggio desiderato. Tenendo premuto il tasto è possibile scorrere attraverso 5 programmi diversi.
4. Toccare per modificare l'intensità del programma selezionato.
5. Toccare per terminare il programma.
6. Toccare per visualizzare un menu che consenta di impostare la funzione di massaggio automatico su **On** o **Off** e di impostare il ritardo rispetto alla partenza in intervalli di **5**, **15**, **30** o **60** minuti.

Trascorsi 10 minuti, il massaggio del sedile si arresta automaticamente.

© Jaguar Land Rover Limited 2015

RISCALDATORE AUSILIARIO

Il veicolo può essere dotato di un riscaldatore ausiliario alimentato dal carburante prelevato dal serbatoio. Il riscaldatore funziona solo a basse temperature ambiente. In alternativa, esso può essere controllato dal sistema di climatizzazione o dal telecomando della climatizzazione temporizzata.

Quando il riscaldatore è in funzione, possono essere visibili fumi di scarico che fuoriescono dalla parte anteriore inferiore del veicolo. Questa è una condizione normale e non deve destare alcuna preoccupazione.

Non mettere in funzione il riscaldatore ausiliario quando si rifornisce di carburante il veicolo. I vapori combustibili possono innescare un incendio o un'esplosione.

Non mettere in funzione il riscaldatore ausiliario quando il veicolo si trova in spazi chiusi. L'accumulo di fumi altamente tossici può provocare la perdita di conoscenza o la morte.

COMANDO DELLA CLIMATIZZAZIONE TEMPORIZZATA

Il sistema di comando della climatizzazione temporizzato può creare nell'abitacolo una temperatura confortevole prima che vi accedano il conducente e i passeggeri.

Il riscaldatore ausiliario viene inoltre azionato per riscaldare il motore e favorirne l'avviamento in condizioni di freddo estremo.

Nota: *qualora il riscaldatore ausiliario sia utilizzato per riscaldare il motore, l'abitacolo non viene riscaldato.*

Il sistema di comando della climatizzazione temporizzato è impostato e controllato tramite lo schermo a sfioramento. È anche possibile attivarlo/disattivarlo con il telecomando della climatizzazione temporizzata.

Nota: *l'impostazione dell'ora può essere regolata solo tramite lo schermo a sfioramento.*

Il sistema può non azionarsi o spegnersi automaticamente negli scenari indicati di seguito.

- Se il livello del carburante è insufficiente.
- Il livello di carica della batteria del veicolo è insufficiente.
- Se la temperatura del refrigerante è pari o superiore al valore richiesto.

IMPOSTAZIONE DELLA CLIMATIZZAZIONE TEMPORIZZATA

Lo schermo a sfioramento può essere utilizzato per preimpostare i tempi di attivazione oppure per azionare manualmente il sistema.

Quando il sistema è in funzione, il LED del tasto **AUTO** o **A/C** del sistema di climatizzazione lampeggia. **AUTO** indica che il motore o l'abitacolo sono riscaldati. **A/C** indica che l'abitacolo è ventilato. La scelta del funzionamento è determinata automaticamente dal sistema a seconda della temperatura esterna.

Nota: *il sistema interrompe il funzionamento quando si avvia il motore.*

E140084

Per impostare un programma di climatizzazione temporizzata:

1. Premere il tasto hardware **Menu principale**.

© Jaguar Land Rover Limited 2015

2. Toccare il tasto software **Clima temporizzato**. Questo tasto software può essere predisposto come tasto di scelta rapida personale oppure vi si può accedere tramite il tasto software **Funzioni extra**. Selezionare Timer 7 giorni oppure singolo evento, quindi selezionare il pulsante del timer. In caso di selezione di Timer 7 giorni, selezionare il giorno per il quale si desidera impostare un programma. In alternativa, selezionare **Tutta la settimana** per selezionare la stessa ora di inizio valida per tutti i giorni.
3. Toccare l'icona Timer 1 o Timer 2. Usando il tasto software di accensione, è possibile attivare e disattivare i timer.
4. Toccare la freccia su o giù per impostare l'ora di attivazione. Le ore e i minuti vengono regolati separatamente.
5. Selezionare **OK**. L'ora di attivazione viene visualizzata sullo schermo. Se richiesto, impostare l'ora dell'altro timer usando la medesima procedura.
6. Una volta impostati, gli eventi del timer possono essere attivati o disattivati secondo necessità nella schermata Clima temporizzato selezionando il tasto funzione Timer 7 giorni o il tasto relativo al singolo evento.

Nota: *gli orari impostati devono essere programmati 20 minuti prima del viaggio programmato.*

Nota: *l'ora viene visualizzata nel formato a 12/24 ore in base alla selezione effettuata nel menu* ***Impostaz. sistema****. Vedere* ***53, MENU DEL GRUPPO STRUMENTI****.*

Nota: *la climatizzazione temporizzata funziona solo una volta tra un avviamento del motore e l'altro. Ad esempio, una richiesta di climatizzazione temporizzata a distanza non viene eseguita se l'evento programmato di climatizzazione temporizzata si è già verificato.*

Se si avvia il motore, il ciclo di riscaldamento corrente verrà annullato. Il ciclo di riscaldamento programmato può comunque essere annullato toccando il relativo tasto software di accensione nel menu di configurazione dei timer oppure toccando il tasto software di **accensione** nel menu principale di informazione **Clima temporizz**.

USO DEL TELECOMANDO DI CLIMATIZZAZIONE TEMPORIZZATA

1. Tasto **ON** (accensione).
2. Tasto **OFF** (spegnimento).
3. LED (spia di funzionamento).
4. Antenna.

   Nota: *evitare di toccare l'antenna quando si preme il tasto ON o OFF.*

Il telecomando ha un raggio di azione di circa 100 metri. Non è necessario puntare il telecomando verso il veicolo.

© Jaguar Land Rover Limited 2010

Tenere premuto il tasto **ON** per circa 2 secondi. Il LED verde conferma che è stato avviato il programma di climatizzazione a distanza. La spia LED continua a lampeggiare per alcuni secondi per indicare che il riscaldatore è attivo.

Il programma di climatizzazione a distanza continua per 20-30 minuti per poi spegnersi automaticamente al fine di evitare che la batteria del veicolo si scarichi. Inoltre, si spegne automaticamente se viene avviato il motore.

La spia LED segnala i vari stati e le varie condizioni della climatizzazione a distanza nel modo indicato di seguito:

- Diventa verde quando viene premuto il tasto **ON**, quindi lampeggia velocemente in verde per indicare che è stato richiesto il funzionamento del riscaldatore.
- Diventa verde e poi rossa quando viene premuto il tasto **OFF** per indicare che è stato richiesto lo spegnimento del riscaldatore.
- Diventa verde per poi lampeggiare velocemente in rosso quando viene premuto il tasto **ON** o il tasto **OFF** per indicare l'assenza di comunicazione con il ricevitore. Ciò avviene normalmente se il veicolo è troppo lontano.
- Diventa verde per poi lampeggiare lentamente in rosso quando viene premuto il tasto **ON** o il tasto **OFF** per indicare la presenza di un errore.
- Lampeggia in rosso quando viene premuto il tasto **ON** o il tasto **OFF** per indicare che la batteria del telecomando della climatizzazione temporizzata deve essere sostituita.

Nota: *il telecomando della climatizzazione temporizzata funziona solo una volta per ogni avviamento del motore per evitare lo scaricamento della batteria.*

TELECOMANDI AGGIUNTIVI

È possibile programmare telecomandi aggiuntivi di azionamento del riscaldatore. Sul veicolo si possono programmare fino a un massimo di 4 telecomandi. Contattare il concessionario/riparatore autorizzato per acquistare i telecomandi aggiuntivi e farli programmare per il veicolo.

SOSTITUZIONE DELLE BATTERIE DEL TELECOMANDO

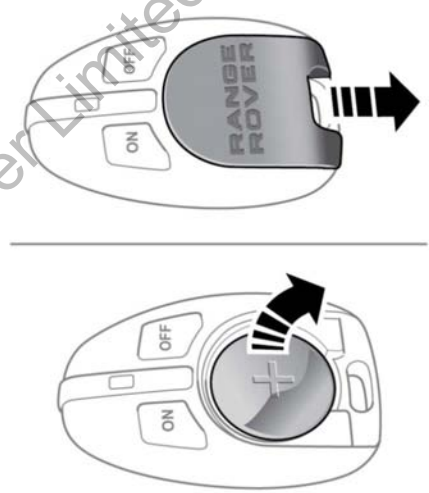

Con la parte anteriore del telecomando rivolta verso l'alto, premere sul retro del coperchio di accesso e spingerlo a fondo per estrarlo ed aprire il vano della batteria. Si noti che la batteria deve essere inserita con il lato positivo rivolto verso l'alto. Estrarre la batteria usata e, mantenendo la polarità corretta, inserire una batteria CR2032 nuova da 3 volt. Allineare e riposizionare il coperchio nella posizione originale.

© Jaguar Land Rover Limited 2015

SISTEMA DI CLIMATIZZAZIONE POSTERIORE

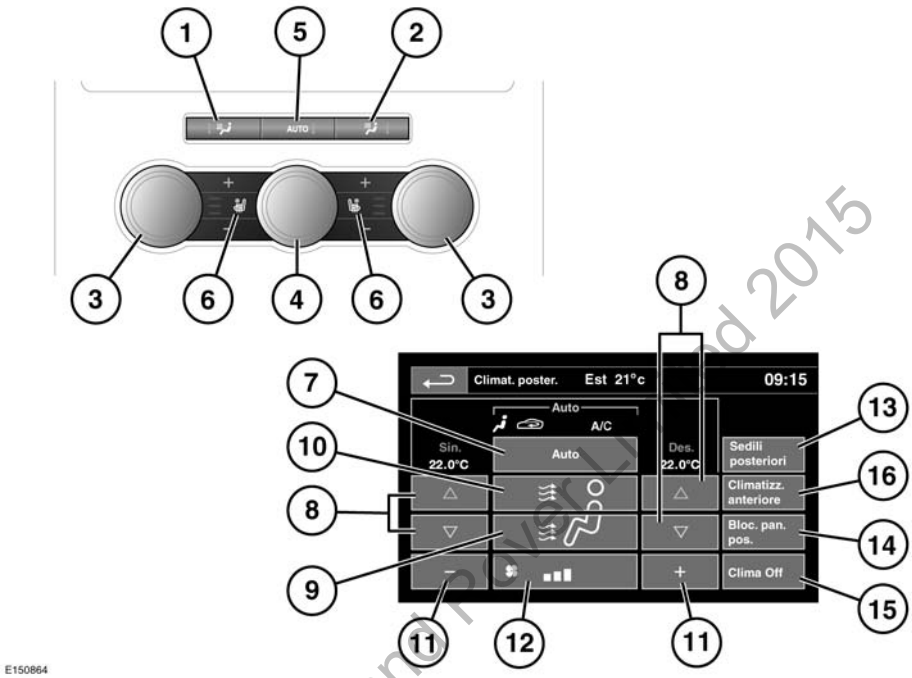

Sono disponibili due tipi di comandi della climatizzazione posteriore: Zona 3 e Zona 4. Tutti i comandi della Zona 3 riguardano l'intero abitacolo posteriore. La Zona 4 consente il comando indipendente di ciascun lato.

Per accedere al menu della climatizzazione posteriore sullo schermo a sfioramento, selezionare **Climat. poster.** dal menu **Climatizz. anteriore**.

Nota: *quando davanti si seleziona SBRINAMENTO, il comando posteriore viene interrotto fino a quando il programma di sbrinamento non termina.*

Nota: *quando si seleziona il tasto Sinc sulla schermata* ***Climatizz. anteriore****, le zone posteriori sono controllate dalle impostazioni del conducente.*

Nota: *per ottenere la distribuzione dell'aria desiderata, è possibile selezionare più impostazioni alla volta.*

1. Distribuzione dell'aria al livello pedana: premere per attivare o disattivare. La spia LED sul pulsante si accende quando è attivata.
2. Distribuzione dell'aria al livello viso: premere per attivare o disattivare. La spia LED sul pulsante si accende quando è attivata.

© Jaguar Land Rover Limited 2015

3. Comandi della temperatura: ruotare per regolare la temperatura tra 16°C e 28°C (61°F - 82°F). La temperatura viene visualizzata sullo schermo a sfioramento, menu **Climat. poster.**
4. Comando della velocità del ventilatore: ruotare per regolare.
5. Premere **AUTO** per selezionare il funzionamento completamente automatico. Il sistema regola l'emissione del calore, la velocità del ventilatore, l'aspirazione dell'aria e la distribuzione del flusso d'aria in modo da mantenere la temperatura selezionata senza ulteriori regolazioni. I comandi della distribuzione dell'aria e del ventilatore possono essere azionati indipendentemente per escludere la modalità automatica. In tal caso la spia sull'interruttore si spegne. Premere nuovamente per tornare al funzionamento completamente automatico.
6. Comandi temperatura sedili riscaldati/climatizzati. Selezionare il pulsante superiore per aumentare la temperatura e quello inferiore per diminuirla. Il display luminoso a 3 barre mostra lo stato della temperatura.
7. Toccare per attivare/disattivare la modalità **AUTO**.
8. Comandi della temperatura: selezionare la freccia rossa per aumentare la temperatura e la freccia blu per diminuirla. Le impostazioni della temperatura vengono visualizzate sopra le frecce.
9. Distribuzione dell'aria al livello pedana: toccare per attivare/disattivare.
10. Distribuzione dell'aria al livello viso: toccare per attivare/disattivare.
11. Comando della velocità del ventilatore: toccare i tasti **+** o **-** per regolare la velocità del ventilatore.
12. Indicatore di stato della velocità del ventilatore.
13. Toccare **Sedili posteriori** per regolare le impostazioni della temperatura dei sedili riscaldati/climatizzati.
14. Toccare **Bloc. pan. pos.** per disattivare gli interruttori di comando della climatizzazione posteriore e impedire ai passeggeri posteriori di regolare le impostazioni della climatizzazione posteriore. Selezionare nuovamente per riattivare i comandi.
15. Toccare **Clima OFF** per arrestare il flusso d'aria verso la parte posteriore dell'abitacolo.
16. Toccare **Climatizz. anteriore** per aprire il menu **Climatizz. anteriore**.

Oltre ai comandi selezionabili, il menu della climatizzazione posteriore visualizza simboli che indicano lo stato delle funzioni di riscaldamento e ventilazione.

Nota: *se il sistema di comando della climatizzazione è spento, è possibile attivarlo premendo un pulsante AUTO posteriore, a meno che il sistema non sia disattivato dal bloccaggio del pannello posteriore.*

© Jaguar Land Rover Limited 2015

VANI PORTAOGGETTI

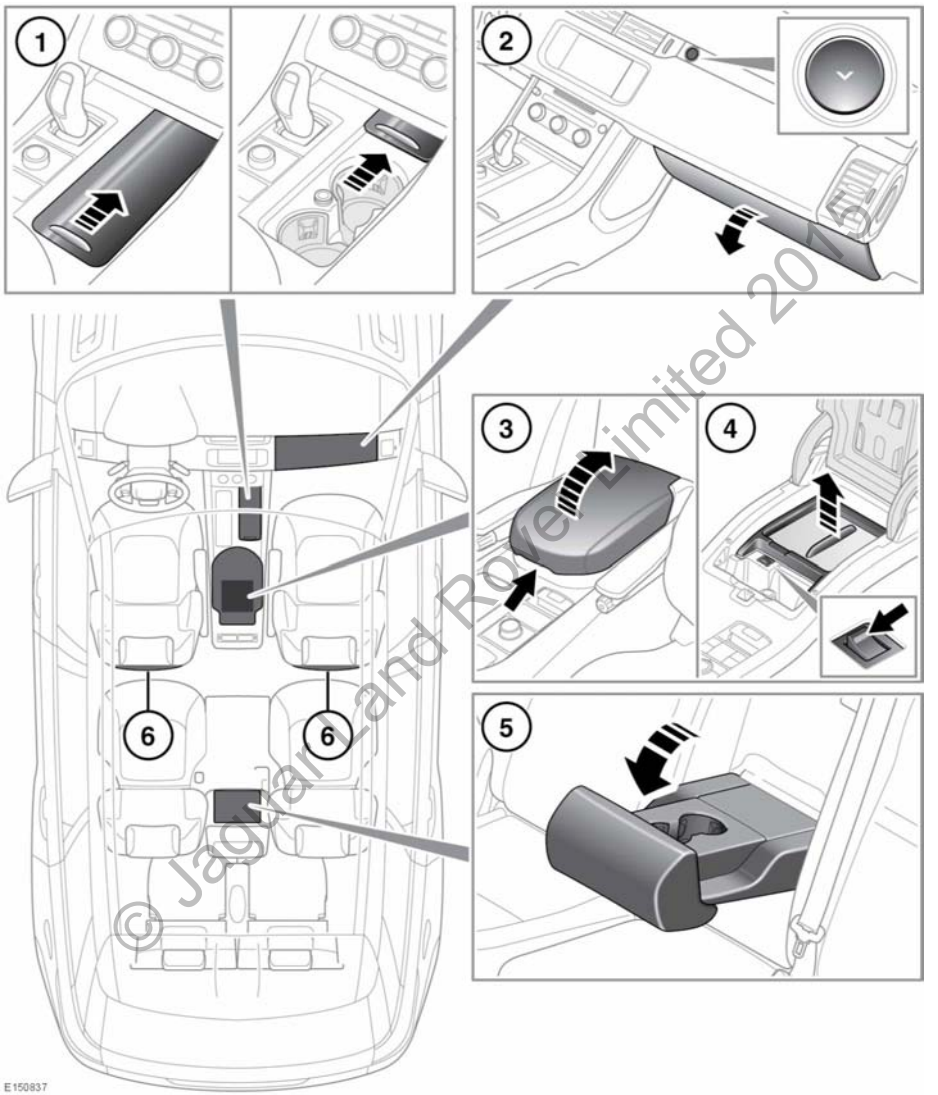

© Jaguar Land Rover Limited 2010

Assicurarsi che gli oggetti riposti a bordo del veicolo siano ben fissati e non si possano muovere. Se il veicolo dovesse restare coinvolto in un incidente, subire una brusca frenata o svoltare in modo repentino, gli oggetti non fissati potrebbero causare gravi lesioni.

Non bere né usare i portabicchieri durante la guida.

1. Portabicchieri anteriori: far scorrere il pannello per accedervi. Premere e rilasciare per chiudere.
2. Cassetto portaoggetti.
3. Vano portaoggetti/scatola di raffreddamento della console centrale.

   Nota: *il tappetino in gomma sul fondo della console centrale è studiato per contenere le custodie dei CD.*
4. Scatola di raffreddamento: accendere e spegnere utilizzando l'interruttore sul bordo anteriore interno. Vi è un breve ritardo tra la pressione dell'interruttore e l'accensione della spia.
   la scatola di raffreddamento funziona in modo ottimale quando si utilizza la vaschetta di refrigerazione.

   Nota: *la scatola di raffreddamento funziona solo quando l'accensione è inserita.*

   Nota: *La scatola di raffreddamento non è un frigorifero e non raggiunge le basse temperature di un frigorifero. Un'apertura prolungata o ripetuta della scatola di raffreddamento ne riduce la capacità di mantenere la temperatura.*

   La scatola di raffreddamento deve essere spenta quando non viene utilizzata, in modo da prolungare la durata di carica della batteria.
5. Portabicchieri dei sedili posteriori: piegare il bracciolo centrale verso il basso.
6. Tasche portamappe.

© Jaguar Land Rover Limited 2015

PRESE DI ALIMENTAZIONE AUSILIARIE

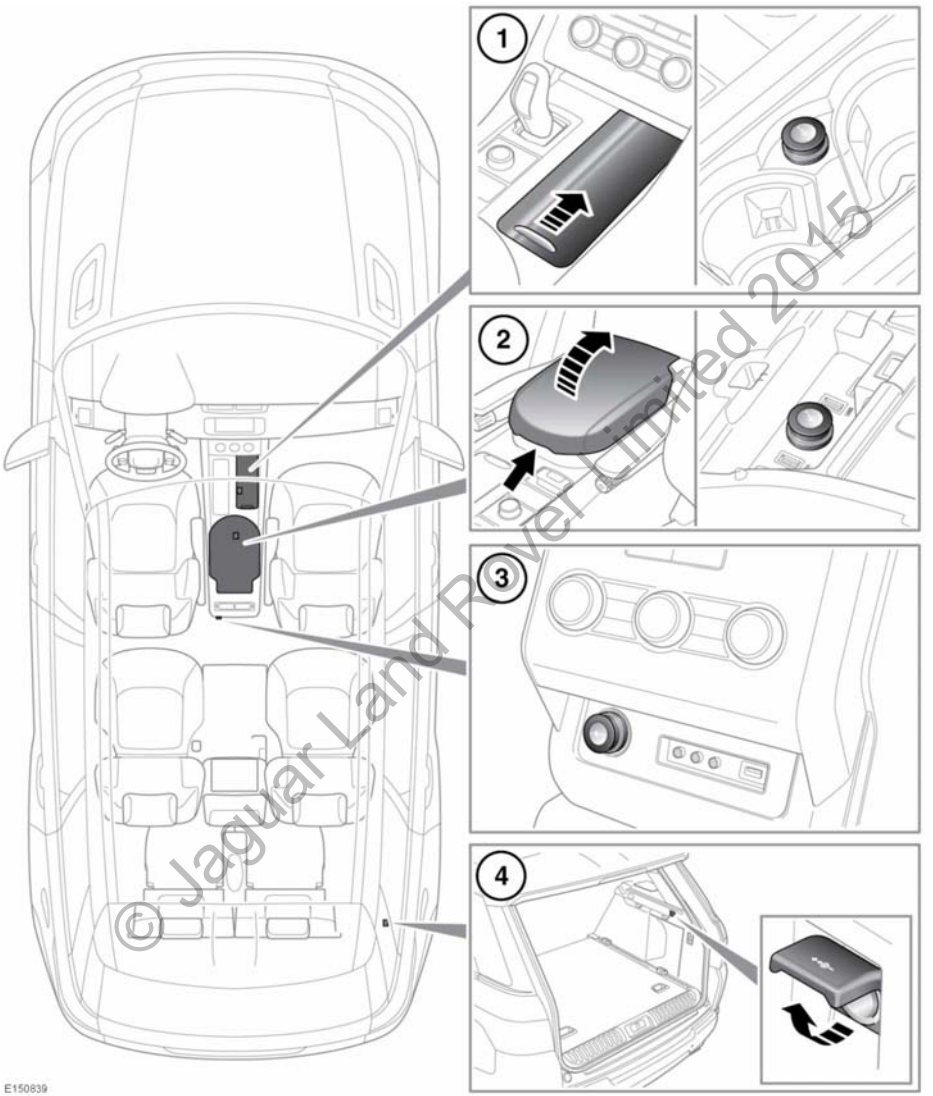

© Jaguar Land Rover Limited 2015

1. Presa di alimentazione anteriore.
2. Presa di alimentazione della console centrale.

3. Presa di alimentazione posteriore.

4. Presa di alimentazione del vano di carico.

Usare solo accessori omologati dalla Land Rover. L'uso di qualsiasi altro tipo di apparecchiatura può danneggiare l'impianto elettrico del veicolo. In caso di dubbi, rivolgersi a un concessionario/riparatore autorizzato.

Il motore deve essere acceso in caso di utilizzo prolungato degli accessori. In caso contrario, si potrebbe scaricare la batteria.

Nota: *le prese di alimentazione possono essere utilizzate per alimentare accessori omologati con un consumo massimo di 180 W.*

© Jaguar Land Rover Limited 2015

COPERTURA DEL VANO DI CARICO

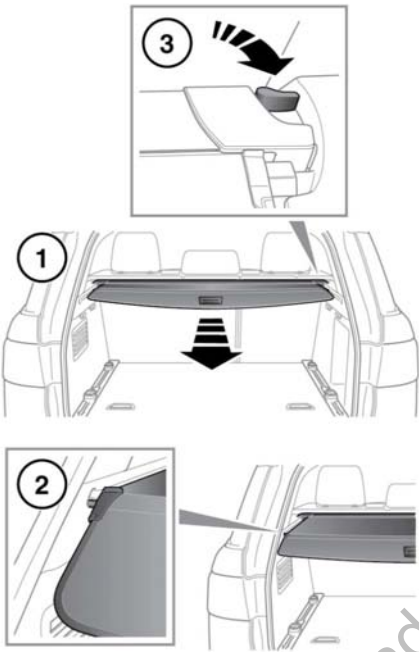

E150871

Non lasciare la copertura dello spazio adibito al carico nel veicolo senza fissarla. In caso di incidente o di manovra brusca, il cofano vano di carico può causare lesioni gravi o mortali.

Non disporre mai oggetti sulla parte superiore della copertura del bagagliaio. In caso di incidente o di manovra brusca, gli oggetti non fissati possono causare lesioni gravi o mortali.

1. Tirare la parte rigida della copertura per srotolarla.
2. Innestare gli elementi dell'estremità nelle rientranze stampate nei fianchi del vano di carico.
   Per ritrarre il cofano vano di carico, disimpegnarne le estremità dalle rientranze e lasciare che la parte morbida del cofano rientri nel proprio alloggiamento.
3. Per rimuovere il cofano, girare la leva di apertura per sbloccare il complessivo e disinserire i perni dalle prese.

Per evitare lesioni, il cofano del vano di carico non deve essere lasciato nella posizione di installazione quando i sedili della terza fila sono occupati.

Rimuovere il cofano vano di carico prima di spostare i sedili.

Non tentare di sollevare i sedili della seconda fila nella posizione eretta né inclinarli per accedere alla terza fila quando il cofano vano di carico è riposto dietro la seconda fila, per impedire il verificarsi di danni.

Per rimontare il cofano, inserire il lato sinistro del complessivo nelle rientranze, inserire il lato destro, quindi spingere verso il basso per fissarlo in posizione fino a quando non si avverte uno scatto.

© Jaguar Land Rover Limited 2015

Cinture di sicurezza dei sedili della terza fila

La copertura del vano di carico può essere utilizzata quando le cinture di sicurezza dei sedili della terza fila sono inserite nelle fibbie esterne.

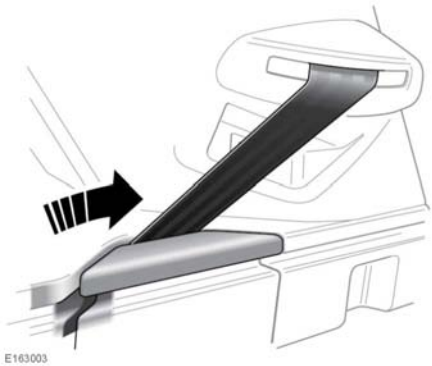

Per poter srotolare e ritrarre la copertura del vano di carico senza urtare la cintura di sicurezza, far passare la cintura di sicurezza nel fermaglio sul rivestimento, posizionato nella parte posteriore del vano di carico. Per maggiori informazioni sulle cinture di sicurezza dei sedili della terza fila, vedere **32, USO DELLE CINTURE DI SICUREZZA**.

PUNTI DI ANCORAGGIO PER I BAGAGLI

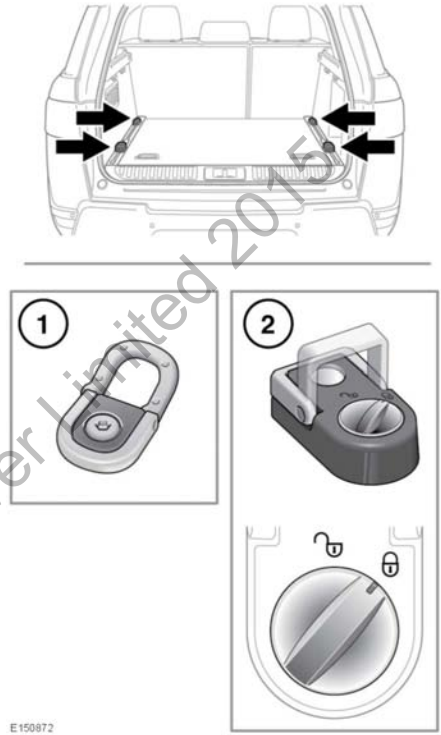

Tutti gli oggetti trasportati nel vano di carico devono essere fissati correttamente.

1. Per fissare saldamente gli oggetti di grosse dimensioni, nel pianale del vano di carico posteriore sono previsti quattro occhielli di ancoraggio.

© Jaguar Land Rover Limited 2015

2. Se sono presenti degli occhielli di ancoraggio regolabili, ruotare prima in senso antiorario il tasto di bloccaggio per sbloccare il meccanismo. Premere il tasto e farlo scorrere fino alla posizione richiesta nella guida del bagagliaio. Rilasciare il tasto per bloccarlo in posizione. Muovere leggermente l'occhiello di ancoraggio fino a quando non si sente un clic. L'occhiello di ancoraggio è ora in posizione. Ruotare il tasto in senso orario per bloccarlo.

Nota: *presso i concessionari/riparatori autorizzati è possibile acquistare una gamma di accessori omologati per il fissaggio dei bagagli.*

© Jaguar Land Rover Limited 2015

DIVISORE BAGAGLI

Un kit divisore bagagli viene fornito per agevolare il fissaggio in sicurezza dei bagagli sul vano di carico.

Le guide del bagagliaio montate sul pianale offrono una struttura di montaggio a tutta larghezza dotata di una cinghia elastica o di un divisore telescopico resistente per fissare bagagli morbidi e rigidi di tutte le dimensioni e forme.

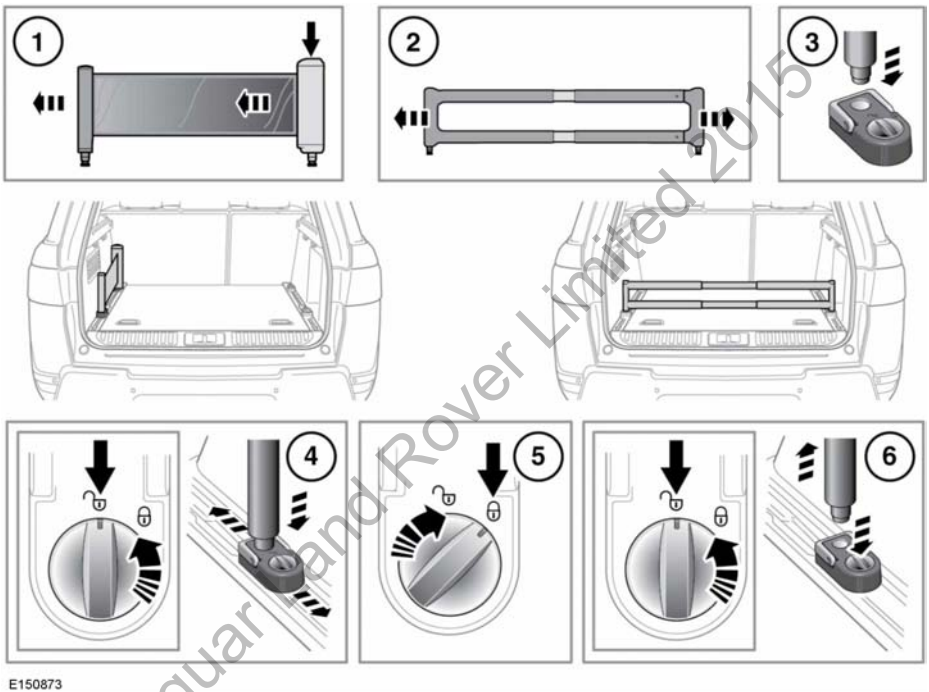

© Jaguar Land Rover Limited 2015

1. Premere quindi tirare la cinghia elastica finché non si raggiunge la lunghezza desiderata.

   Nota: *la cinghia elastica deve essere utilizzata solo lungo il lato del pianale del vano di carico, come illustrato.*

2. Regolare il divisorio alla lunghezza desiderata.
3. Sbloccare l'apposito occhiello di ancoraggio e fissare la cinghia elastica/divisore.
4. Con l'occhiello di ancoraggio in posizione sbloccata, premere il tasto e farlo scorrere nella posizione richiesta nella guida bagagliaio.
5. Bloccare l'occhiello di ancoraggio nella posizione richiesta.
6. Per rimuovere la cinghia elastica/divisore dall'occhiello di ancoraggio, sbloccare quest'ultimo e premere e rilasciare il tasto di bloccaggio/sbloccaggio.

PESI DI TRAINO

Vedere **315, PESI**, per informazioni sul peso lordo del veicolo (GVW), sul peso di traino lordo (GTW), sui pesi assale e sul carico utile massimo.

Pesi rimorchio e pesi sfera di traino massimi consentiti - kg (lb)	
Peso rimorchio non frenato	750 (1.653)
Peso gancio della sfera di traino per rimorchio non frenato	150 (331)
Peso del rimorchio con freni a inerzia - Tutti i veicoli eccetto ibridi e SVR	3.500 (7.716)
Peso del rimorchio con freni a inerzia - solo veicoli con ibridi e SVR	3.000 (6.614)
Peso gancio della sfera di traino per il traino di un rimorchio con freni a inerzia[1]	250 (551)
Peso gancio della sfera di traino ad azionamento elettrico per barra di traino[2]	200 (441)
Peso accessori montati su sfera di traino (ad esempio, portabici)	80 (176)

Nota: *[1] all'interno dei paesi dell'Unione Europea (UE), durante il traino è possibile aumentare il peso lordo del veicolo (GVW) fino a un massimo di 100 kg (220 lb) a condizione che la velocità di marcia del veicolo non superi i 100 km/h (60 mph). In questo caso, il peso sul gancio è pari a 150 kg (331 lb) quando il veicolo si trova nella condizione di carico massimo.*

Nota: *durante il traino al di fuori dell'Unione Europea (UE), assicurarsi sempre che il GVW e i limiti massimi dell'assale posteriore non vengano superati quando si applica il peso sul gancio.*
*Vedere **315, PESI** per informazioni sul peso lordo del veicolo (GVW), sul peso di traino lordo (GTW), sui pesi per assale e sul carico utile massimo.*

Nota: *durante il traino fuoristrada, l'opzione barra di traino ad azionamento elettrico è limitata a un peso del rimorchio di 1.000 kg (2.200 lb).*

Nota: *Per il calcolo del carico sull'assale posteriore, è necessario sommare il peso gancio della sfera di traino, il carico nel bagagliaio del veicolo, il peso sul portapacchi e il peso dei passeggeri dei sedili posteriori.*

© Jaguar Land Rover Limited 2015

Nota: *[2] questa restrizione vale solo per rimorchi con freni a inerzia. per l'opzione barra di traino ad azionamento elettrico, si applica una limitazione del peso di 200 kg (441 lb). Il carico utile DEVE essere ridotto per garantire che il GVW e i limiti massimi dell'assale posteriore non vengano superati quando si applica il peso sul gancio di traino.*
Per tutti gli altri sistemi di traino, il peso gancio può essere aumentato a 250 kg (551 lb). In questo caso, il carico utile del veicolo DEVE essere ridotto per garantire che il GVW e i limiti massimi dell'assale posteriore non vengano superati quando si applica il peso sul gancio di traino.

Nota: *l'opzione barra di traino ad azionamento elettrico è limitata a 1.000 kg (2.200 lb) per uso fuoristrada.*

Solo Australia: il peso sul gancio di traino deve essere pari ad almeno il 7% del peso lordo della roulotte/rimorchio, fino a un massimo di 350 kg (771 lb).

COLLEGAMENTO ELETTRICO DEL RIMORCHIO

Collegare alla presa del rimorchio solo circuiti elettrici omologati e in buone condizioni.

Vedere **63, INDICATORI DI DIREZIONE DEL RIMORCHIO (VERDE)** per informazioni sulla spia del rimorchio.

I connettori elettrici dei rimorchi omologati Land Rover disattivano le selezioni automatiche dell'altezza fuoristrada richieste dal sistema Terrain Response.

TRAINO DI UN RIMORCHIO

È responsabilità del guidatore assicurare che il veicolo di traino e il rimorchio vengano utilizzati correttamente in conformità con le raccomandazioni del costruttore e con le normative locali.

Non superare mai i limiti di peso seguenti: GVW, di carico massimo dell'assale posteriore, di carico massimo del rimorchio, di carico massimo consentito sul gancio di traino e di carico massimo sul gancio dell'attrezzatura di traino. Il superamento del peso massimo può accelerare il processo di usura del veicolo, con il rischio di danneggiarlo. Può inoltre influenzare negativamente la stabilità e la frenata del veicolo, con conseguente perdita di controllo e aumento della distanza di frenata che possono determinare il ribaltamento o una collisione.

Per mantenere la manovrabilità e la stabilità del veicolo, montare solo accessori per il traino omologati Land Rover.

Non usare mai gli occhioni di traino o i punti di ancoraggio per trainare il rimorchio. Non sono infatti progettati per questo scopo e possono cedere e provocare lesioni gravi o mortali.

Durante il traino, non superare 100 km/h (60 mph). Con la ruota di scorta, la velocità massima è 80 km/h (50 mph).

Per evitare di surriscaldare il cambio, si consiglia di non trainare rimorchi con un carico ingente a velocità inferiori a 32 km/h (21 mph) utilizzando la gamma alta. Selezionare invece la gamma bassa.

© Jaguar Land Rover Limited 2014

Durante il traino di un rimorchio con peso superiore a 2.000 kg (4.400 lb), è possibile ottenere una partenza regolare inserendo prima la gamma bassa e passando alla gamma alta durante l'avanzamento. Vedere pagina **131, CAMBIO DI GAMMA IN MOVIMENTO**.

Si sconsiglia l'uso di meccanismi a ripartizione del carico.

CONTROLLO DELLA STABILITÀ DEL RIMORCHIO (TSA)

Nota: *è possibile che questa funzione non sia utilizzabile con tutti i tipi di rimorchio.*

Il sistema di controllo della stabilità del rimorchio (TSA) non funziona in caso di ripiegamento del rimorchio.

La capacità del sistema può essere ridotta durante la marcia su fondi sdrucciolevoli.

Il TSA è una funzione automatica per garantire la stabilità di un rimorchio durante il traino. In caso di oscillazione del rimorchio, la potenza del motore viene gradualmente ridotta e vengono applicati i freni per riprendere il controllo.

Nota: *il TSA non funziona se il controllo dinamico della stabilità (DSC) è disattivato.*

INDICAZIONI SU GANCIO ATTACCO

Indicazioni su gancio attacco è una funzione dello schermo a sfioramento selezionabile dall'utente che può facilitare la procedura di manovra del veicolo verso l'attacco del gancio di traino. Usare Indicazioni su gancio attacco durante le manovre in retromarcia verso il gancio di traino.

Procedere come indicato di seguito:

1. Selezionare la retromarcia. In base alle specifiche del veicolo lo schermo a sfioramento visualizzerà automaticamente le icone selezionabili o un elenco di menu. Vedere **153, SISTEMA DI TELECAMERE SURROUND** o **144, TELECAMERA POSTERIORE**.
2. Toccare l'icona **Indicazioni su gancio attacco** del sistema di telecamere posteriore o il segno di spunta **Indicazioni su gancio attacco** del sistema di telecamere periferico sullo schermo a sfioramento per abilitare la visualizzazione delle linee guida per l'attacco del rimorchio.
3. Eseguire la retromarcia con il veicolo verso il rimorchio.
4. Non appena il veicolo arriva a una distanza minima di 600 mm (2 ft) dal gancio di traino del rimorchio, il sistema aziona automaticamente lo zoom per ingrandire l'inquadratura.
5. Continuare la manovra con cautela, finché il veicolo non si sarà avvicinato sufficientemente al rimorchio.

SISTEMA DI TRAINO

Nota: *perché siano attive le indicazioni di assistenza traino, è necessario che sul rimorchio collegato sia installato un adesivo di riferimento che* ***deve*** *essere applicato secondo precise istruzioni. Rivolgersi al proprio concessionario/riparatore autorizzato per avere ulteriori informazioni.*

E134952

Nota: *è possibile che questa funzione non sia utilizzabile con tutti i tipi di rimorchio.*

© Jaguar Land Rover Limited 2015

Le indicazioni di assistenza traino agevolano le manovre di retromarcia con rimorchio visualizzando le relative informazioni sullo schermo a sfioramento.

La funzione di assistenza traino si attiva quando un rimorchio/roulotte viene collegato al veicolo e il connettore elettrico del rimorchio viene collegato alla presa del veicolo.

Nota: *affinché il sistema rilevi il collegamento, dopo aver attaccato il rimorchio alla presa elettrica, è necessario aprire e chiudere la portiera del guidatore.*

Sullo schermo viene visualizzata l'opzione per la connessione. Selezionare **SÌ** per passare alla schermata di impostazione. Selezionare **NO** per tornare alla schermata precedente.

Nota: *se non viene rilevato il collegamento, si può visualizzare manualmente la schermata delle impostazioni toccando il tasto funzione Assistenza traino nel menu* ***Telecamera****. Vedere* ***153, SISTEMA DI TELECAMERE SURROUND****.*

Al primo utilizzo, le schermate di impostazione presentano all'utente una serie di opzioni di configurazione per il rimorchio collegato. Per eseguire correttamente l'impostazione, sono necessarie informazioni quali la lunghezza del gancio di traino, il numero di assali e la telecamera preferenziale. Terminata la procedura, queste informazioni vengono memorizzate per l'uso futuro.

Quando si seleziona una configurazione nuova o esistente per il rimorchio, la funzione Assistenza traino appare sullo schermo a sfioramento non appena si seleziona la retromarcia. Vengono visualizzate linee colorate che indicano la traiettoria prevista sia del rimorchio che del veicolo.

CONTROLLI PRINCIPALI SUL TRAINO

Non disporre a cappio il cavo di sicurezza sulla sfera di traino, in quanto vi è il rischio che scivoli via.

Non superare il peso lordo del veicolo (GVW), il peso massimo sull'assale posteriore, il peso massimo del rimorchio e il peso sul gancio di traino. Il superamento di uno qualsiasi di questi limiti può dare luogo a una situazione di instabilità e alla conseguente perdita di controllo del veicolo.

- Per il calcolo del peso del rimorchio carico, ricordare di includere il peso del rimorchio più il peso del carico. Vedere **315, PESI**.
- Se il carico può essere diviso tra veicolo e rimorchio, in genere caricando più peso sul veicolo si ottiene una migliore stabilità. Non superare i limiti di peso del veicolo.
- Per garantire la massima stabilità, assicurarsi che i carichi siano fissati correttamente e che non possano spostarsi durante il trasporto. Posizionare, inoltre, i carichi in modo che la maggior parte del peso sia dislocato in prossimità del pianale e, dove possibile, immediatamente sopra o vicino gli assali del rimorchio.
- Per mantenere la stabilità del veicolo, è fondamentale che il rimorchio ad assali in tandem venga caricato in modo da restare parallelo al terreno.
- Aumentare la pressione degli pneumatici del veicolo trainante fino ai valori validi per le condizioni di GVW massimo.
- Assicurarsi che la pressione degli pneumatici del rimorchio sia regolata in base alle indicazioni del costruttore.

© Jaguar Land Rover Limited 2017

- Assicurarsi che vengano utilizzati cavi e/o catene di sicurezza adeguati. Per informazioni a tal riguardo, consultare le istruzioni del costruttore del rimorchio.
- Verificare che la sfera di traino sia ben salda.
- Controllare il funzionamento di tutte le luci del rimorchio.
- Il peso sul gancio di traino deve essere pari ad almeno al 4% del peso lordo della roulotte/rimorchio.

L'altezza del gancio di attacco deve essere impostata a motore acceso in maniera tale che la roulotte/rimorchio sia in piano quando viene collegata al veicolo.

Nota: *durante il collegamento di un rimorchio, tutte le portiere devono rimanere chiuse.*

BARRA DI TRAINO AD AZIONAMENTO ELETTRICO

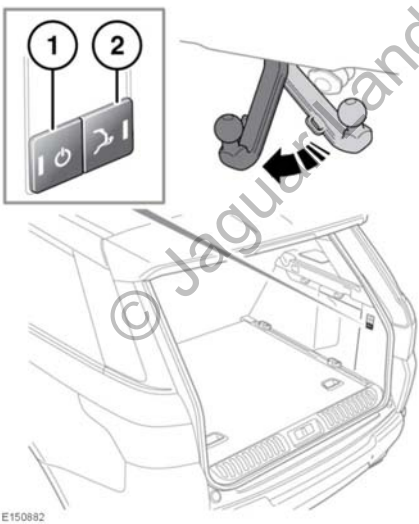

La barra di traino ad attivazione elettrica, se non in uso, è nascosta dietro il paraurti. Può essere attivata tramite i tasti situati sul lato destro del vano di carico.

Prima dell'attivazione della barra di traino ad azionamento elettrico, è necessario disinserire l'accensione. Verificare sempre che non ci siano ostruzioni in prossimità della barra di traino.

Assicurarsi che la barra di traino ad azionamento elettrico sia completamente azionata prima di collegare un rimorchio/roulotte.

Nota: *non usare alcun coperchio o tappo sulla sfera della barra di traino ad azionamento elettrico.*

1. Premere il tasto di attivazione/disattivazione della barra di traino (**1**). Il LED verde sul tasto di estrazione/reinserimento (**2**) si accende per 5 secondi.
2. Premere e rilasciare il tasto di estrazione/reinserimento (**2**). La barra di traino si sposta in posizione.

Durante l'estrazione della barra di traino ad azionamento elettrico, viene emessa una serie di segnali acustici prolungati e il LED verde lampeggia. Viene emesso un doppio segnale acustico per confermare l'azionamento completo e tutti i LED si spengono.

Per reinserire la barra di traino ad azionamento elettrico, ripetere la procedura sopra riportata utilizzando il tasto di attivazione/disattivazione (**1**) della barra di traino e il tasto di estrazione/reinserimento (**2**).

La barra di traino ad azionamento elettrico deve essere riportata in posizione di completo riposo quando non è utilizzata.

Nota: *per interrompere il movimento della barra di traino ad azionamento elettrico, premere un tasto.*

© Jaguar Land Rover Limited 2015

Nota: *durante l'estrazione della barra di traino ad azionamento elettrico, in caso di ostruzione/stallo, il LED verde lampeggia e viene emesso un secondo segnale acustico di 10 secondi. Per invertire il movimento della barra di traino ad azionamento elettrico, premere il tasto di estrazione/reinserimento mentre il LED verde lampeggia.*

Nota: *se sul meccanismo sono presenti detriti (ad es. del ghiaccio), tenere premuto il tasto di estrazione/reinserimento per aumentare la potenza in uscita al motore.*

Nota: *se la barra di traino ad azionamento elettrico non si muove o ha subito un urto ma non si è danneggiata, è necessario ripristinarne il funzionamento. In caso di danni, rivolgersi al concessionario/riparatore autorizzato.*

Ripristino della barra di traino ad azionamento elettrico

Nota: *prima di tentare una procedura di ripristino, verificare l'eventuale presenza di danni nella barra di traino ad azionamento elettrico. Se la barra di traino ad azionamento elettrico è danneggiata, contattare il proprio concessionario/riparatore autorizzato.*

I LED montati nel tasto di estrazione/reinserimento e in quello di accensione/spegnimento vengono utilizzati per visualizzare la condizione del sistema della barra di traino ad azionamento elettrico. I LED lampeggianti su entrambi i tasti indicano che il sistema deve essere ripristinato. Se lampeggia solo il tasto di accensione/spegnimento, è stato rilevato un errore nel sistema.

Se è necessario ripristinare il sistema, il movimento della barra di traino ad azionamento elettrico si arresta all'improvviso in posizione di estrazione parziale o di riposo. Questa operazione è accompagnata da un segnale acustico continuo. Per ripristinare la barra di traino ad azionamento elettrico, effettuare le seguenti operazioni:

1. Avviare il motore e farlo girare per più di 2 secondi. Arrestare il motore e disinserire l'accensione.
2. Inserire e disinserire l'accensione.
3. Tenere premuto il tasto **1** fino all'accensione del LED verde sul tasto **2**. Questa operazione dovrebbe richiedere circa 2 secondi.
4. Tenere premuto il tasto **2** fino a quando la barra di traino raggiunge la posizione di massima estrazione. Questa operazione dovrebbe richiedere circa 10 secondi. Un doppio segnale acustico indica che la barra di traino ha raggiunto la posizione di massima estrazione.
5. Rilasciare il tasto **2**. La barra di traino ad azionamento elettrico viene così ripristinata.

Se il sistema ha rilevato un errore, viene emesso un segnale acustico continuo. Per eliminare l'errore del sistema, effettuare le seguenti operazioni:

1. Tenere premuto il tasto **1** per più di 1 secondo.
2. Se l'errore è stato eliminato, tenere premuto il tasto **2** per più di 1 secondo per spostare la barra di traino ad azionamento elettrico in posizione di massimo reinserimento o di massima estrazione.
3. Se l'errore del sistema non viene eliminato, contattare il proprio concessionario/riparatore autorizzato.

Se per qualsiasi motivo le procedure non vengono completate con successo, ad esempio l'operazione è stata interrotta, ripetere la procedura dall'inizio. Se il problema persiste, rivolgersi al proprio concessionario/riparatore autorizzato.

© Jaguar Land Rover Limited 2015

MONTAGGIO DELLA SFERA DI TRAINO CON PIASTRA AD ALTEZZA REGOLABILE

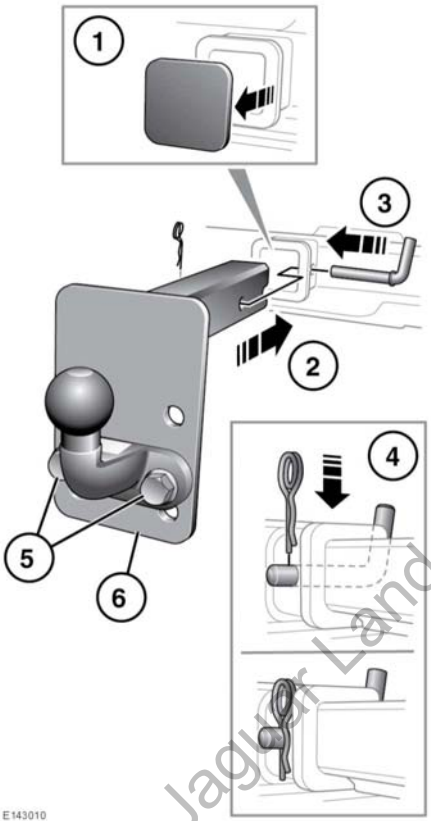

La sfera di traino/barra di traino è pesante, maneggiarla con attenzione.

Non lasciare mai la barra di traino nel veicolo senza averla saldamente fissata. In caso di frenata brusca o di collisione, la barra potrebbe colpire oggetti e persone.

1. La barra di traino con piastra ad altezza regolabile è riposta in una custodia e deve essere fissata con cinghie a uno dei punti di ancoraggio nell'area di stivaggio posteriore. Rimuovere il coperchio di plastica dal supporto della barra di traino e riporlo al sicuro.
2. Inserire il complessivo barra di traino nella relativa sede.
3. Inserire la barra di fissaggio.
4. Inserire la parte diritta della coppiglia attraverso la barra di fissaggio e spingere con decisione verso il basso. Assicurarsi che la coppiglia sia bloccata in posizione.
5. Se l'altezza della sfera/gancio di traino è regolabile, smontare i bulloni di fissaggio.
6. Spostare la sfera/gancio di traino in un'altra posizione sulla piastra ad altezza regolabile e rimontare i bulloni. Serrare a 170 Nm.

© Jaguar Land Rover Limited 2015

DIMENSIONI DELLA SFERA DI TRAINO E DEL PUNTO DI ATTACCO (piastra ad altezza regolabile)

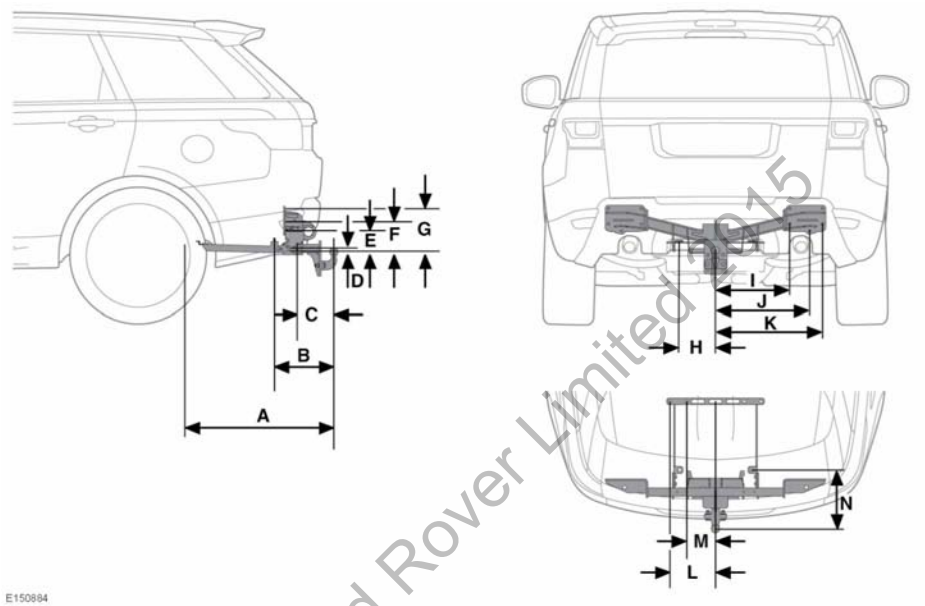

Dimensione	Sistema metrico (mm)	Sistema imperiale (in.)
A	759	30
B	351	13,8
C	217	8,5
D	23	0,9
E	119	4,7
F	161	6,3
G	252	9,9
H	213	8,4
I	442	17,4
J	560	22
K	637	25
L	270	10,6

© Jaguar Land Rover Limited 2015

Dimensione	Sistema metrico (mm)	Sistema imperiale (in.)
M	170	6,7
N	351	13,8

© Jaguar Land Rover Limited 2015

DIMENSIONI DELLA SFERA DI TRAINO E DEL PUNTO DI ATTACCO (barra di traino ad azionamento elettrico)

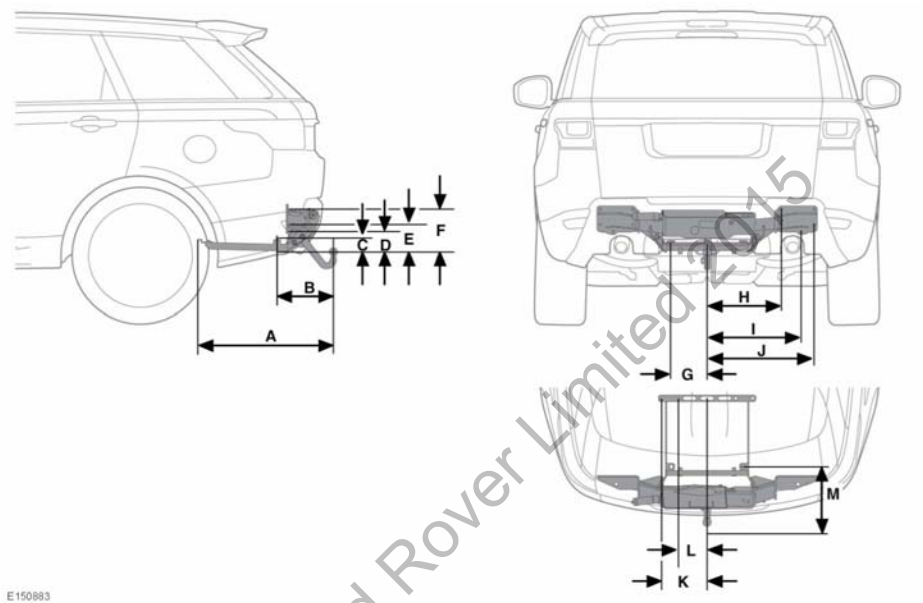

Dimensione	Sistema metrico (mm)	Sistema imperiale (in.)
A	739	29
B	331	13
C	70	2,8
D	128	5
E	170	6,7
F	261	10,3
G	217	8,5
H	438	17,3
I	556	21,9
J	633	24,9
K	274	10,8

© Jaguar Land Rover Limited 2015

Dimensione	Sistema metrico (mm)	Sistema imperiale (in.)
L	187	7,4
M	331	13

© Jaguar Land Rover Limited 2015

PANORAMICA DEL SISTEMA HYBRID

Il sistema Hybrid utilizza un motore convenzionale, con l'ausilio di un motore elettrico, per fornire una maggiore efficienza in termini di consumo di carburante e di prestazioni.

Il sistema Hybrid spegne automaticamente il motore quando questo non è necessario, consentendo di guidare il veicolo utilizzando esclusivamente il motore elettrico. Quando si verificano le condizioni appropriate, è anche possibile selezionare la modalità EV (Electric Vehicle, Veicolo elettrico). Ciò consente di guidare il veicolo utilizzando il motore elettrico, con il supporto del motore quando necessario.

Per informazioni sulle schermate del quadro strumenti, vedere **52, REDUCED HYBRID DISPLAY (DISP. IBRIDO RIDOTTO)** e **52, QUADRO STRUMENTI - VEICOLI IBRIDI**.

Per ulteriori informazioni sul sistema Stop/Start intelligente del sistema Hybrid, vedere **124, STOP/START INTELLIGENTE** e **126, USCITA DEL CONDUCENTE**.

MODALITÀ EV (ELECTRIC VEHICLE, VEICOLO ELETTRICO)

E161579

Nella modalità EV, il veicolo funzionerà utilizzando il più possibile solo il motore elettrico. Quando è necessario avviare il motore, questo si avvierà automaticamente e il veicolo ricaricherà la batteria ibrida. Ciò consentirà di guidare il più possibile solo con il motore elettrico.

Nota: *l'uso continuato della modalità EV ridurrà il consumo di carburante.*

Premere il tasto **EV**, accanto al selettore marce, per attivare la modalità EV.

Se non è possibile attivare la modalità EV, il LED del relativo tasto non si accenderà e verrà visualizzato un messaggio appropriato nel centro messaggi.

È possibile evitare l'attivazione della modalità EV o richiedere un riavvio del motore quando la modalità EV è ancora attiva se:

- È selezionato un programma speciale del sistema Terrain Response.
- Le sospensioni sono regolate ad altezza fuoristrada.
- Viene usata una levetta di selezione marcia per i passaggi marcia per selezionare una marcia.
- È selezionata una gamma bassa.
- Il sistema di rilevamento dei guadi Wade Sensing rileva che il veicolo è in fase di attraversamento di guadi.
- La batteria si scarica.
- La batteria non si trova più alla temperatura di funzionamento richiesta.
- La richiesta di alimentazione del veicolo supera il livello mostrato dall'indicatore di riavvio del motore.
- Il motore si trova in una condizione di freddo eccessivo.

© Jaguar Land Rover Limited 2015

MESSAGGI DI AVVERTENZA DEL SISTEMA HYBRID

Se la spia del messaggio di avvertenza di importanza critica (vedere **58, MESSAGGIO DI AVVERTENZA CRITICA (COLORE ROSSO)**), o la spia messaggio di avvertenza/informazione generale (vedere **58, MESSAGGIO DI AVVERTENZA/INFORMAZIONI GENERICHE (COLOR AMBRA)**) si illuminano e sono accompagnate da un messaggio relativo al sistema Hybrid nel centro messaggi, seguire le istruzioni indicate nella tabella seguente.

Messaggio di avvertenza	Avvertenza	Intervento
Electric Drive only (Solo guida elettrica) Performance and Drive Reduced (Prestazioni e guida ridotte).	Messaggio di avvertenza di importanza critica (rosso).	Il veicolo può essere alimentato unicamente dal motore elettrico e ha un'autonomia limitata. Arrestare il veicolo appena possibile. Rivolgersi a un concessionario/riparatore autorizzato.
Hybrid System and A/C Temporarily unavailable (Sistema Hybrid e A/C temporaneamente non disponibili).	Messaggio di avvertenza/informazione generale (ambra).	È ancora possibile guidare il veicolo, ma il sistema Hybrid e il sistema dell'aria condizionata non funzioneranno. Si tratta di una condizione temporanea; di conseguenza, se non appaiono altri messaggi di avvertenza, non è necessario alcun intervento.
Hybrid Battery Fault (Guasto alla batteria ibrida).	Messaggio di avvertenza/informazione generale (ambra).	È ancora possibile guidare il veicolo, ma la funzionalità del sistema Hybrid potrebbe essere ridotta. Rivolgersi al più presto a un concessionario/riparatore autorizzato.
High Voltage shut down not possible. System live (Tensione elevata spegnimento impossibile. Sistema attivo).	Spia del messaggio di avvertenza di importanza critica (rosso) e di guasto della batteria del sistema Hybrid (vedere **60, GUASTO ALLA BATTERIA DEL SISTEMA HYBRID (ROSSA)**).	È ancora possibile guidare il veicolo. Rivolgersi al più presto a un concessionario/riparatore autorizzato.

© Jaguar Land Rover Limited 2015

Messaggio di avvertenza	Avvertenza	Intervento
Range Reduced (Autonomia ridotta).	Messaggio di avvertenza di importanza critica (rosso).	Il veicolo avrà un'autonomia limitata, arrestare il veicolo in una zona sicura. Rivolgersi a un concessionario/riparatore autorizzato.
*Range Reduced (Autonomia ridotta). Hybrid Battery Too Cold. (Batteria ibrida troppo fredda).	Messaggio di avvertenza di importanza critica (rosso).	Arrestare il veicolo in un luogo sicuro il più vicino possibile. Se possibile posizionare il veicolo in un'area calda per ripristinare lo stato di funzionamento normale del veicolo.

*Le condizioni di freddo estremamente intenso (circa -30°C (-22°F)) influenzano il funzionamento della batteria ibrida, limitando l'autonomia del veicolo.

© Jaguar Land Rover Limited 2015

AVVIAMENTO DEL MOTORE

Non avviare mai il motore, né lasciare il motore in funzione, se il veicolo si trova in uno spazio chiuso. I gas di scarico sono velenosi e se respirati possono causare perdita di conoscenza e morte.

Se il motore non si avvia, non continuare ad azionare il motorino di avviamento perché in tal modo si scarica la batteria. Il convertitore catalitico potrebbe inoltre subire danni a causa del passaggio di carburante incombusto attraverso lo scarico.

Nota: *è possibile che la chiave Smart non venga rilevata qualora si trovi in un contenitore metallico oppure sia schermata da un dispositivo con display LCD retroilluminato, ad esempio uno smartphone, un laptop (inclusa la borsa per il trasporto), una console per videogiochi ecc. Tenere la chiave Smart lontano da questi dispositivi quando si eseguono l'accesso o l'avviamento senza chiave.*

Per avviare il motore:

1. Assicurarsi che all'interno del veicolo sia presente una chiave Smart valida.
2. Assicurarsi che il cambio sia in posizione di parcheggio (**P**) o folle (**N**).
3. Premere con decisione il pedale del freno.
4. Premere e rilasciare il tasto **START/STOP** del motore.

   Nota: *per i veicoli diesel, il periodo di ritardo prima che abbia inizio l'avviamento sarà più lungo in presenza di basse temperature esterne a causa del prolungato funzionamento delle candelette. Durante questo periodo di ritardo prolungato, il pedale del freno deve rimanere premuto.*

Una volta che il motore è stato avviato, è possibile rilasciare il pedale del freno se le condizioni di sicurezza lo consentono.

Nota: *per i veicoli con scarico attivo, vedere* ***122, SCARICO ATTIVO***

SPEGNIMENTO DEL MOTORE

Quando il veicolo è fermo:

1. Assicurarsi che sia selezionata la posizione parcheggio (**P**) e che il freno di stazionamento elettrico sia inserito.
2. Premere e rilasciare il tasto **START/STOP** del motore.

Quando il veicolo è in movimento:

Si consiglia di non spegnere il motore con il veicolo in marcia. Tuttavia, se dovesse presentarsi una situazione in cui ci fosse l'urgenza di spegnere il motore, attenersi a una delle seguenti procedure.

- Tenere premuto il tasto **START/STOP** del motore per 2 secondi.
- In alternativa, premere e rilasciare il tasto **START/STOP** del motore due volte nel giro di 3 secondi.

In entrambi i casi, viene visualizzato il messaggio **Pulsante di arresto motore** premuto nel centro messaggi.

INSERIMENTO DELL'ACCENSIONE

Per inserire l'accensione senza avviare il motore:

1. Assicurarsi che il pedale del freno non sia premuto e che all'interno del veicolo si trovi una chiave Smart valida.
2. Tenere premuto il tasto **START/STOP** del motore fino all'accensione delle spie.
3. Rilasciare il tasto **START/STOP** del motore.

© Jaguar Land Rover Limited 2015

Se si preme il pedale del freno mentre è premuto il tasto **START/STOP**, il motore si avvia.

RIAVVIAMENTO IN MARCIA

Per effettuare un riavviamento in marcia, selezionare il folle (**N**) e premere il tasto **START/STOP** del motore.

FUNZIONE DI RISERVA PER L'AVVIAMENTO SENZA CHIAVE

Se il veicolo è stato sbloccato con il corpo della chiave di emergenza oppure se il veicolo non rileva la chiave Smart, è necessario usare la funzione di riserva per l'avviamento senza chiave per disinserire l'antifurto e avviare il motore.

La funzione di riserva per l'avviamento senza chiave può essere usata soltanto se sul centro messaggi viene visualizzato il messaggio **Chiave Smart Non Trovata - Posizionare Come In Figura E Premere Pulsante Avviamento**.

Piantone dello sterzo regolato elettricamente

1. Poggiare la chiave Smart contro il lato del piantone dello sterzo con i tasti rivolti verso l'esterno.

   Nota: *sul lato del piantone dello sterzo sono presenti dei contrassegni che facilitano il posizionamento della chiave Smart.*
2. Premere con decisione il pedale del freno.
3. Premere e rilasciare il tasto **START/STOP** del motore.

Una volta che il motore è stato avviato, è possibile rilasciare il pedale del freno se le condizioni di sicurezza lo consentono.

Se la chiave Smart non viene riconosciuta o se il motore continua a non avviarsi, rivolgersi a un concessionario/riparatore autorizzato.

Piantone dello sterzo regolato manualmente

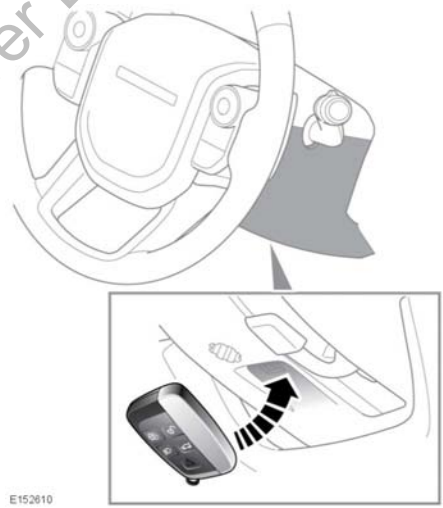

1. Posizionare la chiave Smart contro il lato inferiore del piantone dello sterzo con i tasti rivolti verso il basso.

Jaguar Land Rover Limited 2015

Nota: *sul lato inferiore del piantone dello sterzo sono presenti dei contrassegni che facilitano il posizionamento della chiave Smart.*

2. Premere con decisione il pedale del freno.
3. Premere e rilasciare il tasto **START/STOP** del motore.

Una volta che il motore è stato avviato, è possibile rilasciare il pedale del freno se le condizioni di sicurezza lo consentono.

Se la chiave Smart non viene riconosciuta o se il motore continua a non avviarsi, rivolgersi a un concessionario/riparatore autorizzato.

SE IL MOTORE NON SI AVVIA

Nota: *se il motore non inizia a girare per avviarsi quando si preme il tasto* ***START/STOP*** *e il veicolo ha subito recentemente una collisione, rivolgersi a un tecnico qualificato.*

Assicurarsi che il pedale del freno non sia premuto. Inserire l'accensione (vedere **120, INSERIMENTO DELL'ACCENSIONE**) e controllare le spie sul quadro strumenti e i messaggi di avvertenza visualizzati sul centro messaggi. Vedere **51, GRUPPO STRUMENTI**. Se necessario, rivolgersi a un tecnico qualificato.

Disinserire l'accensione.

Per ripristinare il sistema di allarme, utilizzare una chiave Smart valida per bloccare e sbloccare il veicolo. Vedere **5, SBLOCCAGGIO DEL VEICOLO**.

Nota: *le seguenti informazioni sono valide solo per i veicoli con motore a benzina.*

Se il motore continua a non avviarsi:

1. Assicurarsi che all'interno del veicolo sia presente una chiave Smart valida.
2. Tenere premuto il tasto **START/STOP** del motore fino all'accensione delle spie.
3. Premere con decisione il pedale del freno.
4. Assicurarsi che il cambio sia in posizione di parcheggio (**P**) o folle (**N**).
5. Procedendo lentamente, premere il pedale dell'acceleratore, quindi mantenerlo premuto in posizione completamente abbassata.
6. Premere e rilasciare il tasto **START/STOP** del motore. Il motore inizia a girare per avviarsi.
7. Quando il motore si avvia, rilasciare il pedale dell'acceleratore.

Una volta che il motore si è avviato, e se le condizioni di sicurezza lo consentono, è possibile rilasciare il pedale del freno.

Se il motore continua ancora a non avviarsi, o se non inizia a girare, rivolgersi a un concessionario/riparatore autorizzato Land Rover.

SCARICO ATTIVO

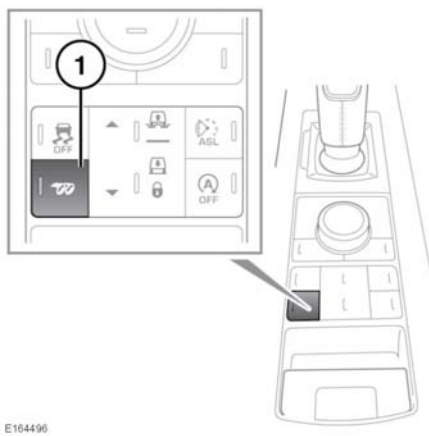

Nota: *lo scarico attivo viene disattivato all'inizio di ciascun ciclo di accensione.*

© Jaguar Land Rover Limited 2015

Nota: *lo scarico attivo viene selezionato automaticamente quando il veicolo è in modalità dinamica.*

Quando il veicolo non si trova in modalità dinamica ma si desidera lo scarico attivo, premere il tasto per attivare l'impianto di scarico attivo. La spia LED si illumina a conferma della selezione.

Premere nuovamente il tasto per disattivare lo scarico attivo. La spia LED si spegne per confermare l'avvenuta disattivazione.

Vi sono tre varianti di suono del sistema di scarico suono quando si avvia il motore.

1. **Avviamento normale**: se il motore si avvia immediatamente dopo avere inserito l'accensione, il sistema di scarico funziona in modalità dinamica per alcuni secondi. Lo scarico emette un suono più pieno e profondo durante la chiusura delle valvole, dopo il quale opera in modalità silenziosa.
2. **Avviamento in modalità silenziosa**: inserire l'accensione e attendere per 5 secondi. Avviare il motore. Il motore si avvia e continua a funzionare, con lo scarico in modalità silenziosa.
3. **Avviamento in modalità dinamica**: inserire l'accensione.
   Premere il tasto dello scarico attivo e avviare il motore. Il motore si avvia e continua a funzionare, con lo scarico in modalità dinamica.

© Jaguar Land Rover Limited 2015

STOP/START INTELLIGENTE

Il sistema Stop/Start intelligente è progettato per migliorare il consumo di carburante e si attiva automaticamente all'inserimento dell'accensione. A meno che non sia necessario per supportare altri sistemi del veicolo, il motore si spegne se il veicolo è fermo, ad esempio ai semafori. Il motore convenzionale utilizzato sui veicoli ibridi potrebbe anche arrestarsi con il veicolo in movimento. Per ulteriori informazioni, vedere **117, PANORAMICA DEL SISTEMA HYBRID**.

Veicoli non ibridi

Quando si rilascia il pedale del freno e si seleziona un ingranaggio di comando, il motore viene riavviato automaticamente.

Durante il funzionamento del sistema Stop/Start intelligente si accende la relativa spia, vedere **62, STOP/START INTELLIGENTE (VERDE)**.

Per attivare l'arresto automatico del motore, arrestare il veicolo da una velocità superiore a 4 km/h (2,5 mph) e applicare una pressione frenante sufficiente ad assicurare che il veicolo rimanga fermo.

Per attivare un riavvio automatico del motore, rilasciare il pedale del freno con la modalità di marcia (**D**) o Sport (**S**) selezionata.

Il motore si riavvia anche al verificarsi di una delle seguenti condizioni:

- Il sistema Stop/Start intelligente è disattivato.
- Viene premuto il pedale dell'acceleratore.
- Viene usata una levetta di selezione marcia per i passaggi marcia per selezionare una marcia.
- Viene selezionata la retromarcia (**R**).
- Aumenta il carico sul sistema di climatizzazione.
- Il veicolo supera la velocità di circa 1 km/h (0,5 mph).
- La batteria si scarica.
- Si riduce la depressione del servofreno (ad esempio premendo ripetutamente il pedale del freno a motore spento).

Le seguenti condizioni impediscono l'arresto automatico del motore:

- È stata usata una levetta di selezione marcia per selezionare una marcia.
- La temperatura esterna è inferiore a circa 0°C (32°F).
- La temperatura esterna è superiore a circa 40°C (104°F).
- Il motore non ha raggiunto la temperatura di esercizio.
- La cintura di sicurezza guidatore non è allacciata.
- Il sistema di comando della climatizzazione richiede che il motore sia in funzione (ad esempio in modalità di sbrinamento).
- Il livello di carica della batteria è basso.
- Viene aperto il cofano del vano motore.
- Il sistema Stop/Start intelligente è disattivato.

Veicoli ibridi

Il motore si riavvia al verificarsi di una delle seguenti condizioni:

- Il sistema Stop/Start intelligente è disattivato.
- Viene usata una levetta di selezione marcia per i passaggi marcia per selezionare una marcia.
- Aumenta il carico sul sistema di climatizzazione.
- La batteria si scarica.
- Si riduce la depressione del servofreno (ad esempio premendo ripetutamente il pedale del freno a motore spento).

© Jaguar Land Rover Limited 2015

Le seguenti condizioni impediscono l'arresto automatico del motore:

- È stata usata una levetta di selezione marcia per selezionare una marcia.
- La temperatura esterna è inferiore a circa 0°C (32°F).
- La temperatura esterna è superiore a circa 40°C (104°F).
- Il motore non ha raggiunto la temperatura di esercizio.
- La cintura di sicurezza guidatore non è allacciata.
- Il sistema di comando della climatizzazione richiede che il motore sia in funzione (ad esempio in modalità di sbrinamento).
- Il livello di carica della batteria è basso.
- Viene aperto il cofano del vano motore.
- Il sistema Stop/Start intelligente è disattivato.

DISATTIVAZIONE DEL SISTEMA STOP/ START INTELLIGENTE

Veicoli non ibridi

Per disattivare il sistema, premere il tasto **Stop/Start automatico**. Vedere **356, COMANDI PER LA GUIDA**.

Nota: *se si preme il tasto mentre è in corso l'arresto automatico del motore, il motore si riavvia automaticamente.*

Per confermare lo spegnimento del sistema, nel centro messaggi viene momentaneamente visualizzato il messaggio **Stop/Start automatico Off**.

Nota: *il sistema Stop/Start intelligente si riattiva immediatamente al successivo inserimento dell'accensione.*

Se, in presenza di un guasto, viene premuto il tasto **Stop/Start automatico**, viene visualizzato il messaggio **Stop/Start automatico non disponibile**.

Veicoli ibridi

Premere il tasto **Stop/Start automatico**, accanto al selettore delle marce, per disattivare il sistema Stop/Start intelligente. Il LED del tasto **Stop/Start automatico Off** si illuminerà. Il sistema Hybrid sarà ancora disponibile, ma il motore funzionerà in modo costante.

Si eviterà un arresto del motore se:

- È selezionata una gamma bassa.
- Il sistema di rilevamento dei guadi Wade Sensing ha rilevato che il veicolo è in fase di attraversamento di guadi.
- Le sospensioni sono regolate ad altezza fuoristrada.
- Sono selezionati alcuni programmi speciali del sistema Terrain Response (ad es. Sabbia).

Queste circostanze si aggiungono a quelle riportate nella sezione Stop/Start intelligente del presente manuale. Vedere **124, STOP/START INTELLIGENTE**.

Nota: *il sistema Stop/Start intelligente si riattiva immediatamente al successivo inserimento dell'accensione.*

© Jaguar Land Rover Limited 2015

USCITA DEL CONDUCENTE

Nota: *la funzione di* ***uscita del conducente*** *è disponibile unicamente quando lo* ***Stop/Start intelligente*** *è* ***ATTIVO****.*

Veicoli non ibridi

Per evitare che il veicolo possa essere lasciato inavvertitamente nella condizione di guida, il veicolo rileva se il conducente non è presente e disinserisce l'accensione automaticamente.

Se è selezionata la modalità di marcia (**D**) o Sport (**S**), la funzione di **uscita del conducente** disattiva l'accensione se la cintura di sicurezza del guidatore è slacciata e il pedale del freno è rilasciato.

Se viene selezionata la posizione di folle (**N**) o parcheggio (**P**), la funzione di **uscita del conducente** disinserisce l'accensione se la cintura di sicurezza del conducente è slacciata.

Una volta che l'accensione è stata disinserita, è possibile bloccare il veicolo. Per ulteriori informazioni, vedere **14, CHIUSURA SINGOLA**.

Veicoli ibridi

La funzione di **uscita del conducente** consente al conducente di spegnere il veicolo senza dover premere il tasto Start/Stop.

Per abilitare la funzione di **uscita del conducente**, è necessario guidare il veicolo con la cintura di sicurezza allacciata.

Se sono selezionate la modalità di marcia (**D**), Sport (**S**), folle (**N**) o la posizione di parcheggio (**P**) e il veicolo è fermo, la funzione di **uscita del conducente** disattiva l'accensione se la cintura di sicurezza del guidatore è slacciata e il pedale del freno è rilasciato.

Se si guida il veicolo utilizzando il motore elettrico e la presenza del conducente non può essere rilevata dal veicolo, nel centro messaggi viene visualizzato **Restart required. Press brake** (Riavviamento richiesto. Premere il freno). L'accensione verrà disinserita dopo 10 secondi, se il pedale del freno non viene premuto.

Veicoli non ibridi e ibridi

Funzione di **uscita del conducente** in retromarcia (**R**): se la cintura di sicurezza del conducente non è allacciata quando il motore è in funzione con la retromarcia (**R**), rimarrà in funzione per segnalare al conducente la condizione di guidabilità del veicolo.

© Jaguar Land Rover Limited 2015

COMANDI ECO-DATA

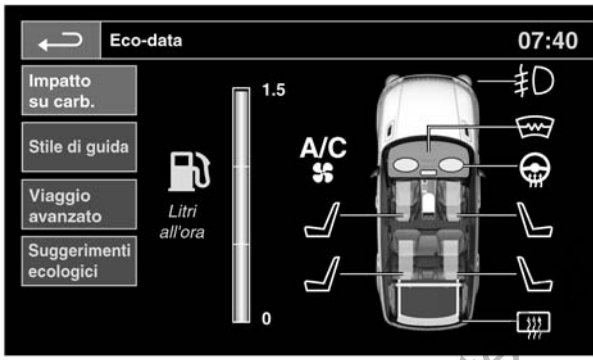

E153348

Il sistema Eco-data è progettato per aiutare il guidatore a ottimizzare il risparmio di carburante fornendogli dati sul veicolo e suggerimenti per la guida. È possibile accedere al sistema Eco-data attraverso il menu **Funzioni extra** sullo schermo a sfioramento. Vedere pagina **88, FUNZIONI EXTRA**.

È possibile visualizzare i dati Eco anche nel quadro strumenti. Vedere pagina **54, COMPUTER DI BORDO**.

Se si seleziona Eco-data, vengono fornite le seguenti opzioni:

- **Impatto su carb.**: questa opzione visualizza l'impatto dei carichi elettrici sul risparmio di carburante.
- **Stile di guida**: questa opzione visualizza l'impatto dello stile di guida sul risparmio di carburante.
- **Viaggio avanzato**: questa opzione visualizza le informazioni dettagliate relative agli ultimi tre viaggi.
- **Suggerimenti ecologici**: questa opzione visualizza consigli e suggerimenti su come migliorare il risparmio di carburante.

Nota: *il sistema Eco-data inizia a registrare i dati solo dopo che il veicolo ha percorso 1 km (0,6 miglia).*

Nota: *Il sistema Eco-data potrebbe non misurare o registrare dati in alcune modalità Terrain Response, se si seleziona il controllo della guida in discesa (HDC), oppure se il veicolo è in trazione integrale con la gamma bassa.*

Nota: *il sistema Eco-data monitora solo i comandi dati dal guidatore. Eventuali comandi automatici provenienti dal veicolo, ad esempio la farfalla e la forza frenante applicata dal sistema di controllo della velocità adattativo (ACC), non vengono misurati. I dati non misurati né registrati sono disabilitati nel quadro strumenti.*

© Jaguar Land Rover Limited 2015

CAMBIO AUTOMATICO

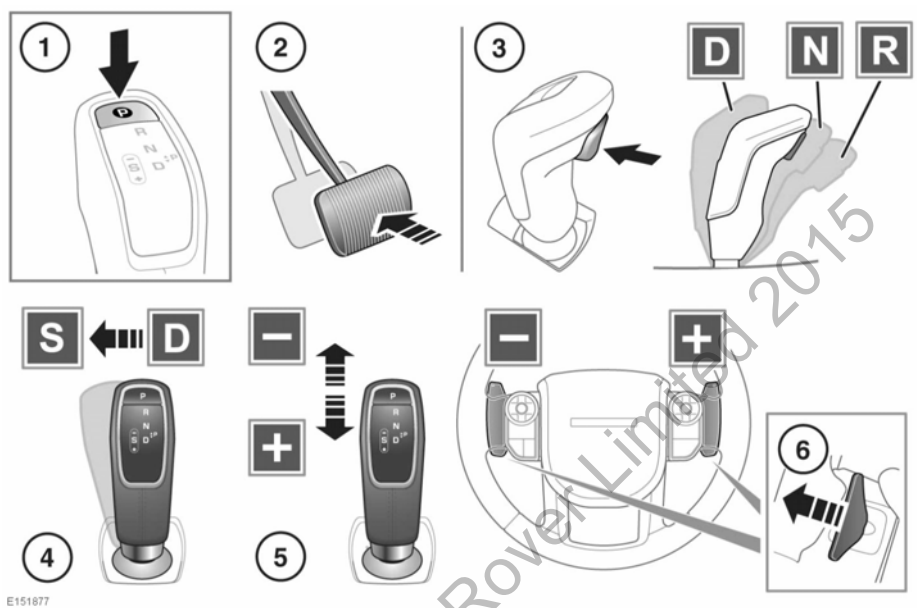

Lo stato del selettore del cambio viene visualizzato nel centro messaggi. Vedere **51, GRUPPO STRUMENTI**. A conferma della selezione, si accende anche la spia a LED corrispondente situata sulla parte superiore del selettore del cambio.

La posizione di parcheggio (P) deve essere selezionata solo a veicolo fermo. Se si seleziona un'altra posizione del cambio a veicolo fermo, il veicolo può muoversi all'improvviso, causando lesioni gravi o mortali . Assicurarsi sempre che il freno di stazionamento elettrico sia inserito dopo aver inserito la posizione di parcheggio (P).

Non selezionare mai la posizione di parcheggio (**P**) quando il veicolo è in movimento. In caso contrario, si possono provocare gravi danni al cambio.

Nota: *la posizione di parcheggio (**P**) non può essere selezionata spostando manualmente il selettore del cambio.*

1. Premere il pulsante di parcheggio per selezionare la posizione di parcheggio (**P**). La spia LED della posizione di parcheggio si illumina a conferma della selezione.

   Nota: *la posizione di parcheggio **P** può essere selezionata da qualsiasi altra posizione del selettore del cambio.* Selezionare la posizione di parcheggio (**P**) prima di spegnere il motore.

© Jaguar Land Rover Limited 2015

Nota: *se si spegne il motore con la posizione folle (**N**) selezionata, il sistema attende 10 minuti prima di selezionare la posizione di parcheggio (**P**). Lo scopo di questa procedura è di consentire il transito del veicolo attraverso un autolavaggio automatico e non deve essere utilizzata a scopo di soccorso del veicolo. Vedere **304, TRASPORTO DEL VEICOLO**.*

2. Quando il veicolo è fermo, premere il pedale del freno prima di selezionare la modalità di marcia (**D**), folle (**N**) o retromarcia (**R**).
3. Con il pedale del freno premuto, premere il pulsante di sblocco per consentire l'azionamento del selettore marce:
   - un movimento all'indietro per selezionare **D**.
   - un breve movimento in avanti per selezionare **N**.
   - un movimento in avanti più lungo per selezionare **R**.

   Nota: *quando il selettore del cambio viene rilasciato dopo un azionamento normale, torna in posizione centrale, ad eccezione di quando si trova in posizione Sport (**S**).*

   Non selezionare mai la retromarcia (**R**) quando il veicolo si muove in avanti. In caso contrario, si possono provocare gravi danni al cambio.

   Non selezionare mai una marcia avanti mentre il veicolo si muove all'indietro. In caso contrario, si possono provocare gravi danni al cambio.

   Nota: *il tasto di sblocco è necessario per tutte le selezioni delle marce, tranne quando si seleziona **N** da **D** o **R** e si seleziona **S** da **D** o **D** da **S**.*
4. Mentre il cambio è in posizione **D**, spostare il selettore marce di un movimento per selezionare **S**.

   Nota: *invertire questa azione per riportare il cambio in **D**.*
5. Mentre il cambio è in posizione **S**, è possibile selezionare manualmente le marce, tirando indietro il selettore per passare alla marcia superiore e spingerlo in avanti per passare alla marcia inferiore. Lo stato di selezione manuale della marcia viene visualizzato nel centro messaggi. Vedere **51, GRUPPO STRUMENTI**.
   Inoltre, la spia LED corrispondente del selettore del cambio indicherà lo stato della selezione manuale delle marce:
   - L'illuminazione continua conferma che la richiesta di cambio marcia del guidatore è stata riconosciuta e selezionata.
   - Il lampeggiamento conferma che la richiesta di cambio marcia del guidatore è stata riconosciuta ma non selezionata.
6. Le levette del cambio marcia consentono la selezione manuale delle marce mentre il cambio è in posizione **D** o **S**. Azionare la levetta sinistra per passare alla marcia inferiore e la levetta destra per passare alla marcia superiore.
   Per cambiare marcia, tirare per un breve istante la levetta.
   Per uscire dalla modalità manuale, tenere tirata la levetta destra per circa un secondo e tornare quindi direttamente al precedente funzionamento automatico in **D** o **S**.

   Nota: *le levette di selezione marce possono essere attivate e disattivate, nonché configurate per funzionare "**solo in modalità S**" o "**in modalità D e S**" dal menu **Configuraz. veicolo**. Vedere **51, GRUPPO STRUMENTI**.*

© Jaguar Land Rover Limited 2010

Non lasciare il veicolo fermo con una marcia inserita e il motore in funzione. Se si prevede di lasciare il motore al minimo per periodi prolungati, selezionare *N* e inserire il freno di stazionamento elettrico.

SELEZIONE MANUALE DELLE MARCE

Quando è selezionata la posizione **D**, è possibile accedere temporaneamente alla modalità manuale azionando le levette del cambio sul volante.

Finché il cambio rimane in posizione **D**, viene mantenuta la modalità manuale provvisoria mentre il guidatore accelera, decelera, sterza o continua a richiedere i passaggi di marcia tramite le levette del cambio.

Nel caso sia necessario un uso continuativo della modalità manuale provvisoria (tramite le levette del cambio sul volante), selezionare **S**. La modalità manuale provvisoria viene disattivata se il motore è fuori giri o sotto carico, per impedire danni alla trasmissione e/o al motore.

La selezione della marcia manuale è accompagnata dalla spia di cambio marcia. Vedere **62, CAMBIO MARCIA (VERDE)**.

Quando il cambio è impostato in modalità manuale permanente (ossia, vengono utilizzate le levette sul volante per cambiare marcia mentre il cambio è in posizione **S** o in modalità dinamica; vedere **166, MODALITÀ DINAMICA**), i passaggi a una marcia superiore sono controllati completamente dal guidatore. Questo significa che il cambio non esegue automaticamente il passaggio a una marcia superiore, anche quando il veicolo raggiunge il limite regime.

GUIDA IN DISCESA

Con il controllo guida in discesa (HDC) selezionato su modalità di marcia (**D**), Sport (**S**) o selezione marce manuale (CommandShift™), viene selezionata e mantenuta una marcia bassa per il massimo freno motore. Se il selettore viene spostato sulla modalità Marcia (**D**) dalla modalità Sport (**S**) o se si disattiva CommandShift™, la marcia selezionata viene mantenuta finché il tratto in discesa non è completato. Vedere **168, COMANDI HDC**.

CAMBIO GAMMA A VEICOLO FERMO

Con il veicolo fermo e il motore avviato, selezionare la posizione di folle (**N**).

Premere il tasto della gamma bassa **Lo** e rilasciarlo. Dopo alcuni secondi, verrà confermato lo stato di cambio gamma.

INDICATORI DI CAMBIO GAMMA

Quando è in uso la gamma alta **Hi**, non è illuminato alcun indicatore di gamma.

Nella gamma bassa **Lo**, la spia verde nel centro messaggi e la spia di stato della gamma bassa **Lo** sul tasto **Lo** si accendono nel centro messaggi.

Durante un cambio di gamma, le spie lampeggiano come segue.

Cambio dalla gamma alta a quella bassa:

- Le spie di gamma bassa (**Lo**) lampeggiano durante il cambio, quindi, rimangono accese fisse.
- Nel centro messaggi viene visualizzato per un breve istante il messaggio **GAMMA BASSA SELEZIONATA**.

© Jaguar Land Rover Limited 2011

Cambio dalla gamma bassa alla gamma alta:

- Le spie di gamma bassa (**Lo**) lampeggiano durante il cambio.
- Una volta completato il cambio, le spie della gamma bassa (**Lo**) si spengono.
- Nel centro messaggi viene visualizzato per un breve istante il messaggio **GAMMA ALTA SELEZIONATA**.

CAMBIO DI GAMMA IN MOVIMENTO

Si consiglia di eseguire il cambio gamma a veicolo fermo. Il cambio dalla gamma bassa **Lo** alla gamma alta **Hi** può essere eseguito da guidatori fuoristrada esperti, come indicato di seguito.

Nota: *il passaggio dalla gamma **alta** alla gamma **bassa** può essere eseguito solo a veicolo fermo.*

CAMBIO DALLA GAMMA BASSA ALLA GAMMA ALTA

Procedendo a una velocità non superiore a 60 km/h (38 mph), selezionare la posizione (**N**). Premere e rilasciare il tasto **Lo** per selezionare la gamma alta **Hi**.

Nota: *se il tasto **Lo** viene premuto prima di aver selezionato **N**, sul centro messaggi viene visualizzato il messaggio **SELEZIONARE FOLLE PER CAMBIO GAMMA**.*

Lo stato del cambio gamma viene visualizzato nel centro messaggi.

Una volta completato, selezionare la posizione di marcia (**D**).

MODALITÀ DI EMERGENZA LIMP-HOME

Nota: *le prestazioni del veicolo risulteranno ridotte e il guidatore deve tenerne conto durante la guida. L'uso delle levette di selezione marcia viene disabilitato. In questo caso, rivolgersi a un tecnico specializzato non appena possibile.*

In caso di guasto meccanico o elettrico, il funzionamento del cambio risulta limitato. Sarà ancora possibile utilizzare le posizioni **P**, **R**, **N**, **D** e **S** per portare il veicolo in un luogo sicuro.

Alcuni guasti determinano il bloccaggio del selettore nella posizione in cui si trova fino a quando non viene disinserita l'accensione. Se la marcia selezionata lampeggia, la richiesta del guidatore non può essere eseguita. Selezionare di nuovo **N** e ripetere il tentativo.

Se il cambio non consente ancora di selezionare la marcia richiesta, rivolgersi a un concessionario/riparatore autorizzato.

© Jaguar Land Rover Limited 2015

CONTROLLO DINAMICO DELLA STABILITÀ (DSC)

Il controllo dinamico della stabilità (DSC) non può compensare errate valutazioni del guidatore. Il conducente mantiene la responsabilità di guidare con la dovuta cautela e attenzione, in modo sicuro per il veicolo, gli occupanti e gli altri utenti della strada.

Questo veicolo non è progettato per affrontare le curve alla stessa velocità degli autoveicoli convenzionali, così come i veicoli sportivi con un assetto ribassato non possono affrontare in modo soddisfacente condizioni fuoristrada. Per quanto possibile, evitare di compiere svolte troppo strette o manovre repentine. Come nel caso di altri veicoli di questo tipo, il mancato rispetto delle dovute precauzioni alla guida può provocare la perdita di controllo o il ribaltamento del veicolo.

A temperature estremamente basse, inferiori a -20°C (-4°F), i veicoli sono caratterizzati da una stabilità ridotta e ridotte prestazioni di frenata. In tali condizioni, guidare con la massima cautela.

Il DSC mantiene la stabilità del veicolo, anche in situazioni di guida critiche. Il sistema controlla la stabilità dinamica durante le accelerazioni e le partenze da veicolo fermo. Inoltre, identifica stili di guida instabili, quali sovra o sottosterzo e contribuisce a mantenere il controllo del veicolo agendo sulla potenza del motore e applicando i freni sulle singole ruote. quando i freni vengono applicati, potrebbe essere generata della rumorosità.

DISATTIVAZIONE DEL SISTEMA DSC

Se si dovesse disattivare inopportunamente il DSC, le condizioni di sicurezza potrebbero ridursi. Nella maggior parte delle condizioni di guida, e in particolar modo su strada normale, si raccomanda di non disattivare il DSC.

Quando sono montati i dispositivi di trazione da neve, il sistema DSC deve essere disattivato. Vedere **285, USO DELLE CATENE DA NEVE**.

In alcune condizioni di guida potrebbe risultare opportuno disattivare il DSC per aumentare la trazione. Queste situazioni includono le seguenti.

- Fare uscire il veicolo da una buca o un solco profondo facendolo oscillare avanti e indietro.
- Fare ripartire il veicolo nella neve alta oppure su una superficie smossa.
- Guidare su uno strato spesso di sabbia o fango.

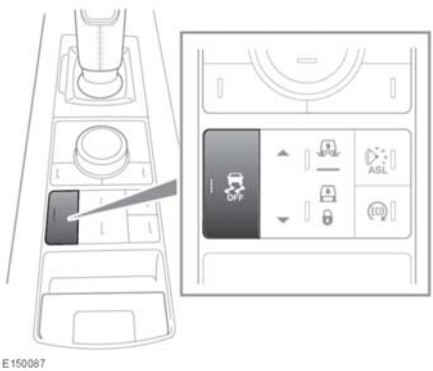

© Jaguar Land Rover Limited 2015

Per disattivare il DSC, tenere premuto per un breve istante l'interruttore **DSC OFF**. La spia DSC OFF si accende (vedere **60, CONTROLLO DINAMICO DELLA STABILITÀ (DSC) DISINSERITO (AMBRA)**). La disattivazione del DSC, inoltre, riduce il livello di intervento del controllo elettronico della trazione e può portare a un aumento della rotazione a vuoto delle ruote.

Nota: *il DSC non può essere disattivato in modalità Automatica. Vedere* ***165, FUNZIONAMENTO DEL SISTEMA TERRAIN RESPONSE****.*

ATTIVAZIONE DEL SISTEMA DSC

Nota: *il DSC viene attivato automaticamente all'avvio di ogni ciclo di accensione.*

Tenere premuto per un breve istante l'interruttore **DSC OFF** per riattivare la funzione DSC. In alternativa, selezionare un nuovo programma speciale Terrain Response.

Nota: *la funzione DSC viene disattivata automaticamente al disinserimento dell'accensione.*

© Jaguar Land Rover Limited 2015

SISTEMA DELLE SOSPENSIONI PNEUMATICHE

Assicurarsi che il veicolo si trovi lontano da persone e ostacoli prima di abbassare le sospensioni. La differenza tra altezza fuoristrada e altezza di accesso può essere di 115 mm (4,5 poll.).

Il sistema di sospensioni pneumatiche può essere utilizzato per sollevare o abbassare il veicolo, utilizzando l'apposito interruttore di comando.

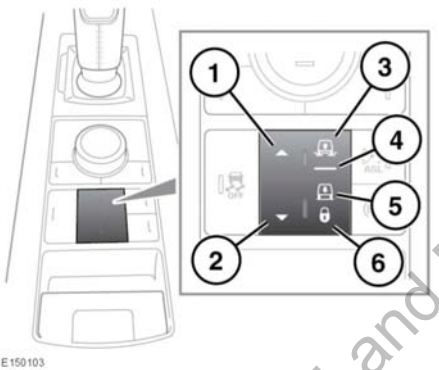

1. Aumentare l'altezza delle sospensioni.
2. Abbassare l'altezza delle sospensioni.
3. Spia altezza fuoristrada.
4. Spia altezza normale.
5. Indicatore di altezza di accesso: l'altezza di accesso è inferiore di 50 mm (2,0 pollici) rispetto all'altezza normale.
6. Sospensioni bloccate su indicatore altezza di accesso.

Nota: *il sistema può sollevare o abbassare il veicolo automaticamente (ad esempio se richiesto da un programma Terrain Response oppure se il veicolo procede a velocità elevata).*

Le variazioni dell'altezza del veicolo devono essere effettuate quando tutte le portiere sono chiuse. Tranne che per l'azionamento a distanza (vedere **136, AZIONAMENTO A DISTANZA**), il motore deve essere in funzione o deve essere selezionata la modalità Stop/Start intelligente. Se durante una variazione di altezza si apre una portiera, tale modifica viene sospesa. Se la portiera viene richiusa entro 90 secondi, la modifica dell'altezza viene completata. Se le portiere non vengono chiuse in tempo, sul centro messaggi compare il messaggio **CONFERMARE ALTEZZA SOSPENSIONI RICHIESTA**. Alla partenza, il veicolo torna all'altezza normale.

Nota: *se si utilizzano le sospensioni pneumatiche più volte in successione, è possibile che la velocità di azionamento si riduca.*

ALTEZZA FUORISTRADA

Per selezionare l'altezza fuoristrada dall'altezza normale, spingere verso l'alto l'interruttore di sollevamento/abbassamento (**1**) a una velocità non superiore ai 70 km/h (43 mph). Sul centro messaggi verrà visualizzato **ALTEZZA FUORISTRADA SELEZIONATA**.

L'altezza fuoristrada varia in base alla velocità del veicolo. L'altezza fuoristrada selezionata viene confermata dalla visualizzazione dell'icona **Fuoristrada (1)** o **(2)** sul display dello schermo a sfioramento nel menu **Info 4x4**.

© Jaguar Land Rover Limited 2015

L'altezza **Fuoristrada 1** è di 35 mm (1,4 poll.) al di sopra dell'altezza normale fino a una velocità di 80 km/h (50 mph). L'altezza **Fuoristrada 2** è di 65 mm (2,6 poll.) al di sopra dell'altezza normale fino a una velocità di 50 km/h (31 mph). L'altezza delle sospensioni può passare automaticamente da una di queste impostazioni all'altra. **Fuoristrada 2** può essere selezionata dall'altezza **Fuoristrada 1** premendo verso l'alto l'interruttore di sollevamento/abbassamento durante la marcia a velocità inferiori a 40 km/h (25 mph).

Per selezionare l'altezza normale, premere verso il basso l'interruttore di sollevamento/abbassamento (**2**) o aumentare la velocità al di sopra di 80 km/h (50 mph).

MODALITÀ ESTESA

Se la scocca del veicolo viene sollevata (ad esempio per mezzo di un martinetto) o abbassata in condizioni fuoristrada estreme, il sistema può entrare automaticamente in modalità estesa. I simboli sull'interruttore di sollevamento/abbassamento lampeggiano e sul centro messaggi viene visualizzato **SOSPENSIONI IN MODALITÀ ESTESA**. Le sospensioni possono essere sollevate automaticamente per agevolare il superamento di un ostacolo.

Una volta raggiunta l'altezza della modalità estesa, il guidatore può richiedere un ulteriore sollevamento, se necessario. A tal fine, tenere premuto l'interruttore di sollevamento/abbassamento (**1**) per più di 3 secondi mentre si preme il pedale del freno.

La modalità estesa viene annullata premendo verso il basso l'interruttore di sollevamento/abbassamento (**2**) o quando la velocità del veicolo conferma che la scocca non è più sollevata o ribassata.

Nota: *la modalità estesa non può essere selezionata manualmente.*

ALTEZZA DI ACCESSO

Per selezionare l'altezza di accesso, premere verso il basso l'interruttore di sollevamento/abbassamento (**2**). Se le sospensioni si trovano all'altezza fuoristrada, premere due volte verso il basso l'interruttore di sollevamento/abbassamento. Sul centro messaggi viene visualizzato **SELEZIONATA ALTEZZA DI ACCESSO**. L'altezza di accesso può essere selezionata a qualsiasi velocità ma la modifica non sarà effettiva fino a quando la velocità non viene ridotta. La selezione di accesso viene annullata se la velocità del veicolo non viene sufficientemente ridotta entro 1 minuto.

Nota: *l'altezza di accesso è selezionabile fino a 1 minuto dopo il disinserimento dell'accensione, a condizione che non sia stata aperta la portiera del guidatore.*

La guida normale riporterà automaticamente le sospensioni dall'altezza di accesso all'impostazione precedentemente selezionata.

L'altezza normale può essere selezionata premendo verso l'alto l'interruttore di sollevamento/abbassamento (**1**).

ALTEZZA DI ACCESSO BLOCCATA

Se il veicolo si trova all'altezza di accesso e sta viaggiando a una velocità inferiore a 35 km/h (22 mph), premere verso il basso l'interruttore di sollevamento/abbassamento (**2**) per più di 1 secondo. La spia di bloccaggio del sistema (**5**) si accende e sul centro messaggi viene visualizzato **SOSPENSIONI BLOCCATE AD ALTEZZA DI ACCESSO**.

A questo punto è possibile guidare il veicolo lentamente all'altezza di accesso, per favorire la manovra in aree ristrette (ad esempio in un parcheggio multipiano).

© Jaguar Land Rover Limited 2012

Per annullare questa modalità, premere l'interruttore di sollevamento/abbassamento (**1**) per più di 1 secondo o aumentare la velocità al di sopra di 40 km/h (24 mph).

AZIONAMENTO A DISTANZA

La chiave Smart può essere usata sia dall'interno che dall'esterno del veicolo. È pertanto importante tenerla sempre fuori dalla portata dei bambini.

Assicurarsi che il veicolo si trovi lontano da persone e ostacoli prima di abbassare le sospensioni. La differenza tra altezza fuoristrada e altezza di accesso può essere di 115 mm.

Prestare attenzione in tutte le modifiche dell'altezza delle sospensioni quando al veicolo è collegato un rimorchio.

I tasti presenti sulla chiave Smart possono essere utilizzati per azionare il sistema di sospensioni pneumatiche, consentendo di sollevare o abbassare il veicolo a distanza. Questa funzione può essere utile per l'attacco di un rimorchio o per caricare il veicolo.

Per modificare l'altezza delle sospensioni con la chiave Smart, è necessario che il veicolo sia fermo, che tutte le portiere siano chiuse e che i lampeggiatori di emergenza siano accesi.

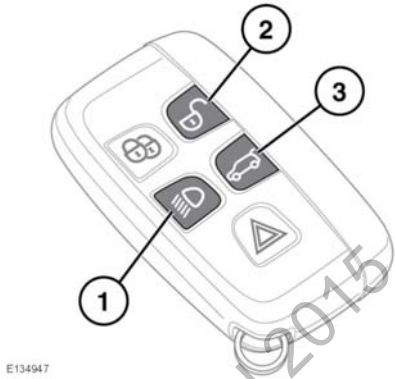

Per sollevare il veicolo tenere premuti contemporaneamente i tasti (**1**) e (**2**).

Per sollevare il veicolo tenere premuti contemporaneamente i tasti (**1**) e (**3**).

Nota: *se l'altezza iniziale è superiore o inferiore all'altezza normale, il movimento si interrompe al raggiungimento di quest'ultima. Per continuare, rilasciare e premere nuovamente i tasti sulla chiave Smart.*

DINAMICA ADATTATIVA

La dinamica adattiva analizza continuamente i movimenti del veicolo e reagisce istantaneamente alle condizioni stradali e alle azioni del conducente. Gli ammortizzatori a effetto variabile contribuiscono a mantenere una marcia dinamica ed equilibrata.

© Jaguar Land Rover Limited 2015

Se viene rilevato un guasto, sul quadro strumenti si illumina la spia di importanza critica o quella generale. Vedere **58, MESSAGGIO DI AVVERTENZA CRITICA (COLORE ROSSO)58, MESSAGGIO DI AVVERTENZA/INFORMAZIONI GENERICHE (COLOR AMBRA)** Nel centro messaggi vengono inoltre visualizzati i messaggi di avvertenza **SISTEMA DINAMICO ADATTATIVO GUASTO** o **GUASTO DELLE SOSPENSIONI, VEICOLO INCLINATO IN CURVA**. Si potrebbe riscontrare una riduzione del comfort di guida. Se l'errore persiste, rivolgersi al proprio concessionario Land Rover/riparatore autorizzato.

SOSPENSIONE ABBASSATA PER SICUREZZA

L'altezza di marcia del veicolo viene ridotta. Prestare la massima attenzione durante la guida fuoristrada.

In caso di guasto del sistema DSC, l'altezza di marcia viene ridotta per garantire una maggiore stabilità del veicolo. Questa operazione viene accompagnata dalla visualizzazione di un messaggio nel centro messaggi e le spie sull'interruttore di comando delle sospensioni pneumatiche si spengono.

Le sospensioni vengono abbassate per aumentare la stabilità del veicolo; l'esclusione della funzione di riduzione dell'altezza non è consigliata. Ciò potrebbe causare il ribaltamento del veicolo durante manovre estreme.

Per escludere la funzione di riduzione altezza di marcia:

1. Premere l'interruttore di sollevamento/abbassamento sui comandi delle sospensioni pneumatiche.
2. Seguire le istruzioni riportate sul centro messaggi.

Nota: *se con la funzione di esclusione del sistema attiva viene rilevato uno stile di guida sportivo, sul centro messaggi viene visualizzato un messaggio che ricorda l'esclusione di un sistema di sicurezza. Un messaggio aggiuntivo fornisce inoltre le informazioni per annullare l'esclusione.*

© Jaguar Land Rover Limited 2015

INFORMAZIONI IMPORTANTI

Non lasciare appoggiato il piede sul pedale del freno mentre il veicolo è in marcia.

Non procedere mai in discesa a motore spento. Per poter disporre della piena azione del servofreno, è necessario che il motore sia acceso. A motore spento i freni continuano a funzionare ma è necessaria una pressione molto maggiore per azionarli.

Se la spia rossa dei freni si accende, accostare e fermare il veicolo in un luogo sicuro non appena possibile e rivolgersi a un tecnico qualificato.

Non posizionare mai tappetini non omologati o altri oggetti sotto i pedali. L'ostruzione potrebbe limitare la corsa del pedale e ridurre l'efficacia della frenata.

A temperature estremamente basse, inferiori a -20°C (-4°F), i veicoli sono caratterizzati da una stabilità ridotta e ridotte prestazioni di frenata. In tali condizioni, guidare con la massima cautela.

Il lavaggio del veicolo può causare la riduzione delle prestazioni dei freni. Guidando a bassa velocità, applicare una leggera pressione sul pedale del freno. Ripetere l'operazione fino al ripristino delle normali prestazioni dei freni.

La guida sotto una pioggia scrosciante o in presenza di acqua può avere un effetto negativo sull'efficacia della frenata. In queste circostanze si raccomanda di premere leggermente i freni a intermittenza, per farli asciugare.

ASSISTENZA ALLA PARTENZA IN SALITA

L'assistenza alla partenza in salita si attiva quando si affronta una salita partendo da fermi. Quando si rilascia il freno a pedale, l'assistenza alla partenza in salita rilascia in modo fluido la pressione del freno, consentendo al veicolo di mettersi in marcia senza arretrare.

Eventuali guasti all'assistenza alla partenza in salita saranno segnalati dall'accensione della spia del controllo dinamico della stabilità (DSC) e dalla visualizzazione di un messaggio nel centro messaggi.

PENDENZE RIPIDE

Se il veicolo è fermo su una pendenza molto ripida e sdrucciolevole, potrebbe iniziare a slittare anche con i freni inseriti. Questo accade perché, senza la rotazione delle ruote, il sistema frenante antibloccaggio (ABS) non è in grado di determinare il movimento del veicolo.

Per ovviare a tale situazione, rilasciare brevemente i freni per consentire una certa rotazione delle ruote, quindi inserire nuovamente i freni per consentire all'ABS di prendere il controllo delle ruote.

SERVOFRENO DI EMERGENZA (EBA)

Se il guidatore inserisce i freni rapidamente, l'EBA amplifica automaticamente la forza di frenata, portandola al massimo, al fine di arrestare il veicolo il più velocemente possibile. Se il guidatore aziona i freni lentamente, ma a causa delle condizioni il sistema frenante antibloccaggio (ABS) agisce sulle ruote anteriori, l'EBA aumenta la forza frenante per applicare il controllo ABS anche sulle ruote posteriori.

L'EBA cessa di funzionare non appena si rilascia il pedale del freno.

© Jaguar Land Rover Limited 2015

In caso di guasto al sistema EBA, tale condizione viene segnalata dall'accensione della spia dei freni e dalla visualizzazione di un messaggio di avvertenza nel centro messaggi. Vedere **60, FRENI (AMBRA)**. Guidare con cautela, evitando di frenare a fondo e richiedere urgentemente l'intervento di un tecnico qualificato.

DISTRIBUZIONE ELETTRONICA DELLA FORZA FRENANTE (EBD)

L'EBD controlla l'equilibrio della forza di frenata fornita alle ruote anteriori e posteriori al fine di mantenere la massima efficacia della frenata.

Se il veicolo ha un carico leggero (ad esempio il solo guidatore a bordo), l'EBD riduce la forza di frenata applicata alle ruote posteriori. Se il veicolo trasporta un carico ingente, l'EBD aumenta la forza di frenata sulle ruote posteriori.

In caso di guasto al sistema EBD, tale condizione viene segnalata dall'accensione della spia dei freni (vedere **59, FRENI (ROSSA)**) e dalla visualizzazione di un messaggio di avvertenza. Arrestare il veicolo lentamente e in un luogo sicuro, e rivolgersi a un tecnico qualificato.

FRENO DI STAZIONAMENTO ELETTRONICO (EPB)

Il freno di stazionamento elettrico (EPB) agisce sulle ruote posteriori. Pertanto, la sicurezza del parcheggio dipende dal fatto che questo si trovi su una superficie dura e compatta.

Non fare affidamento sull'efficacia dell'EPB se le ruote posteriori sono state immerse in fango o acqua.

Nota: *se il veicolo viene usato in condizioni di guida fuoristrada difficili (ad esempio guadi, fango profondo e così via), occorrono interventi supplementari di manutenzione e regolazione dell'EPB. Rivolgersi a un concessionario/riparatore autorizzato.*

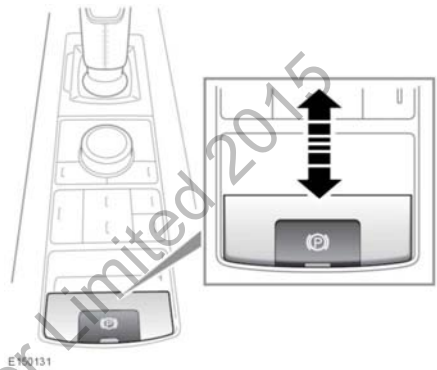

Con l'accensione inserita, premere il pedale del freno e spingere verso il basso la leva dell'EPB. In questo modo si disinserisce l'EPB.

A veicolo fermo, tirare verso l'alto l'interruttore EPB e rilasciarlo per attivare l'EPB. La spia del freno di stazionamento si accende per indicare che l'EPB è inserito. Vedere **59, FRENO DI STAZIONAMENTO (ROSSA)**.

Se l'EPB viene azionato a una velocità inferiore a 3 km/h (2 mph), il veicolo si ferma bruscamente. Le luci di arresto non si accendono.

La guida del veicolo con l'EPB, o l'uso ripetuto dell'EPB per rallentare il veicolo, possono causare gravi danni al sistema frenante.

© Jaguar Land Rover Limited 2015

In caso di emergenza, se il veicolo sta viaggiando a più di 3 km/h (2 mph), tirando l'interruttore dell'EPB e trattenendolo in posizione sollevata si ottiene una graduale riduzione della velocità. La luce spia freni si accende, accompagnata da un segnale acustico e dalla comparsa di un messaggio di avvertenza sul centro messaggi. Le luci di arresto si accendono.

Se il veicolo è fermo con l'EPB inserito e il cambio in posizione di marcia avanti (**D**) o retromarcia (**R**), premendo il pedale dell'acceleratore si disinserisce l'EPB e il veicolo può partire.

Nota: *il disinserimento automatico dell'EPB è possibile soltanto con la portiera del guidatore chiusa oppure con la cintura di sicurezza del guidatore allacciata.*

Quando si cambia marcia dalla posizione di parcheggio (**P)** con l'EPB inserito, l'EPB viene automaticamente disinserito per consentire una partenza fluida.

Se il sistema rileva un guasto all'EPB, la spia color ambra dei freni si accende e contemporaneamente viene visualizzata un'avvertenza sul centro messaggi.

Se il sistema rileva un guasto mentre l'EPB è in funzione, la spia rossa del freno di stazionamento lampeggia e contemporaneamente viene visualizzata un'avvertenza sul centro messaggi.

Nota: *la spia rossa del freno di stazionamento rimane accesa per almeno dieci secondi dopo che l'accensione è stata disinserita.*

© Jaguar Land Rover Limited 2015

AVVERTENZA DI USCITA DALLA CORSIA

Il sistema di avvertenza uscita corsia utilizza una telecamera, situata sulla parte anteriore dello specchietto retrovisore, per controllare la posizione relativa del veicolo rispetto alla corsia in cui sta viaggiando.

Il sistema di avvertenza uscita corsia è un ausilio alla guida sicura. È responsabilità del conducente assicurarsi sempre di guidare il veicolo in modo appropriato e sicuro.

Nota: *affinché il sistema di avvertenza uscita corsia possa funzionare correttamente, assicurarsi che il parabrezza sia ben pulito e che la visuale della telecamera non sia ostruita da etichette, adesivi o altri oggetti.*

Se il sistema di avvertenza uscita corsia rileva che il veicolo sta lasciando una corsia in modo non intenzionale, sul quadro strumenti si accende una spia di colore rosso. Il conducente avverte inoltre una vibrazione attraverso il volante. Vedere **59, AVVERTENZA DI USCITA DALLA CORSIA (ROSSA)**.

Il sistema di avvertenza uscita corsia può essere attivato o disattivato premendo il tasto che si trova sul lato conducente della plancia. Vedere **356, COMANDI PER LA GUIDA**.

Il sistema di avvertenza uscita corsia dispone di due impostazioni:

- Sensibilità normale.
- Sensibilità elevata.

Se viene impostata la sensibilità elevata, il sistema di avvertenza uscita corsia controlla la posizione relativa del veicolo rispetto alla corsia in cui sta viaggiando.

Se viene impostata la sensibilità normale, il sistema di avvertenza uscita corsia controlla inoltre una serie di altri segnali, tra cui il movimento del pedale dell'acceleratore, il movimento del pedale del freno e il movimento del volante.

L'impostazione della sensibilità può essere modificata attraverso il menu **Funzionalità di guida** sul quadro strumenti. Il menu **Funzionalità di guida** può anche essere utilizzato per attivare o disattivare il **Sistema di avvertenza uscita corsia**.

Per maggiori informazioni vedere **53, MENU DEL GRUPPO STRUMENTI**.

Nota: *l'impostazione della sensibilità del sistema di avvertenza uscita corsia scelto verrà utilizzata come predefinita al successivo ciclo di accensione del veicolo.*

È importante tenere presente che il sistema di avvertenza uscita corsia funziona solo nelle seguenti circostanze:

- Velocità del veicolo compresa tra 60 km/h (40 mph) e 180 km/h (112 mph) con la sensibilità normale selezionata. La velocità di azionamento minima con la sensibilità elevata selezionata è 50 km/h (30 mph).
- Il relativo indicatore di direzione non è in funzione.
- La corsia è larga più di 2,5 metri (8 piedi).
- Il veicolo non viene guidato fuoristrada.
- Non sono selezionati i programmi Sabbia o Fango-Solchi del sistema Terrain Response.
- La strada su cui si viaggia dispone di segnaletica orizzontale che indica la corsia e il bordo della corsia.

Il sistema di avvertenza uscita corsia può essere influenzato anche da:

- Condizioni atmosferiche avverse.
- Segnaletica orizzontale poco visibile, danneggiata o temporanea.

© Jaguar Land Rover Limited 2010

- Curve strette o brusche variazioni di pendenza.
- Luci molto intense.
- Guida troppo prossima a un altro veicolo.
- Superfici stradali irregolari o danneggiate.

Se il sistema di avvertenza uscita corsia non è disponibile o viene rilevato un guasto, la spia di colore giallo ambra relativa al messaggio di avvertenza/informazione generale si illumina sul quadro strumenti. Vedere **58, MESSAGGIO DI AVVERTENZA/INFORMAZIONI GENERICHE (COLOR AMBRA)**.

RICONOSCIMENTO DEI SEGNALI DEL TRAFFICO

Il sistema di riconoscimento segnali stradali si avvale di una telecamera situata sulla parte anteriore dello specchietto retrovisore, per il monitoraggio della segnaletica stradale.

Il sistema di riconoscimento segnali stradali è solo un dispositivo di ausilio alla guida. È responsabilità del conducente assicurarsi sempre di guidare il veicolo in modo appropriato e sicuro.

Il sistema di riconoscimento segnali stradali è in grado di identificare i segnali relativi a limiti di velocità e divieto di sorpasso. Una volta rilevato, il segnale viene visualizzato nel quadro strumenti.

Nota: *affinché il sistema di riconoscimento segnali stradali possa funzionare correttamente, assicurarsi che il parabrezza sia ben pulito e che la visuale della telecamera non sia ostruita da etichette, adesivi o altri oggetti.*

Il sistema di riconoscimento segnali stradali può essere attivato e disattivato tramite il menu **Funzionalità di guida** sul quadro strumenti. Il menu **Funzionalità di guida** può essere utilizzato anche per modificare le impostazioni di **Allarme velocità** del sistema di riconoscimento segnali stradali.

Se la velocità impostata viene superata, attorno al segnale stradale sul quadro strumenti verrà visualizzato un bordo di colore rosso lampeggiante.

Nota: *il sistema di riconoscimento segnali stradali funziona solo a velocità inferiori a 250 km/h (155 mph).*

© Jaguar Land Rover Limited 2015

USO DEL SISTEMA DI ASSISTENZA PARCHEGGIO

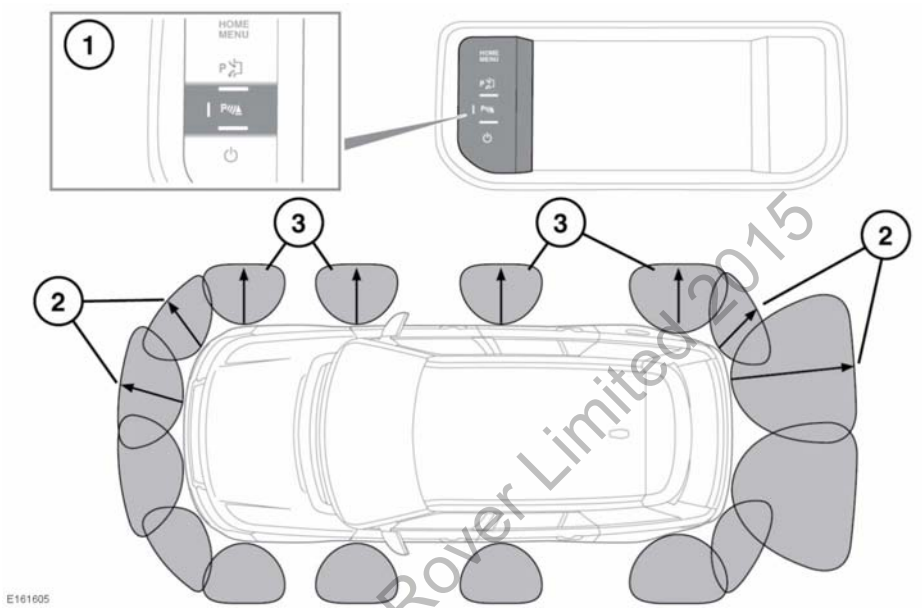

1. Pulsante di assistenza parcheggio.
2. Aree di rilevamento del sensore di assistenza parcheggio.
3. Aree di rilevamento del sensore comando distanza di parcheggio 360°.

I sensori di parcheggio assistito e di comando della distanza di parcheggio 360° non rilevano la presenza di oggetti in movimento, ad esempio bambini o animali, fino a quando questi non vengono a trovarsi pericolosamente vicino al veicolo. Durante la manovra, prestare sempre la massima attenzione.

I sensori di parcheggio assistito e di comando della distanza di parcheggio 360° potrebbero non rilevare determinati ostacoli, ad esempio pali di larghezza ridotta o piccoli oggetti vicino al suolo.

Se sul retro del veicolo sono montati degli accessori, ad esempio la barra di traino, prestare particolare attenzione durante le manovre in retromarcia. I sensori posteriori segnalano esclusivamente la distanza tra il paraurti e l'ostacolo.

Nota: *in caso di collegamento di un rimorchio alla presa rimorchio approvata da Land Rover, i sensori posteriori vengono disabilitati.*

© Jaguar Land Rover Limited 2015

I sistemi di parcheggio assistito e comando distanza di parcheggio 360° aiutano il conducente durante le manovre del veicolo in spazi ristretti. Se attivo, il rilevamento di oggetti nella parte anteriore, laterale o posteriore del veicolo viene visualizzato sullo schermo a sfioramento.

I sensori anteriori, laterali e posteriori esterni monitorano un'area di 1,2 metri (4 piedi) attorno al veicolo. I sensori posteriori interni monitorano un'area di 1,8 metri (6 piedi) posteriormente al veicolo.

In caso di selezione della retromarcia (**R**), sono attivi i sensori anteriori, laterali e posteriori. I sensori rimangono attivi fino quando il veicolo non raggiunge la velocità di 16 km/h (10 mph).

Se in seguito si seleziona la modalità di marcia (**D**) i sensori anteriori, posteriori e laterali restano attivi fino alla velocità di 16 km/h (10 mph).

Se viene selezionata la modalità di marcia (**D)** direttamente dalla posizione di parcheggio (**P**), i sistemi di parcheggio assistito e comando distanza di parcheggio 360° si attivano solo se si preme il tasto del parcheggio assistito e la velocità del veicolo è inferiore a 10 km/h (6 mph). Se queste condizioni sono soddisfatte, i sensori anteriori e laterali si attivano. I sensori rimangono attivi fino alla velocità di 16 km/h (10 mph).

Premendo il pulsante del parcheggio assistito (**1**) per 3 secondi, è possibile attivare automaticamente il sistema di parcheggio assistito quando la velocità del veicolo scende al di sotto di 10 km/h (6 mph) o quando si seleziona la retromarcia (**R**). Il LED del pulsante del parcheggio assistito si illumina per indicare al conducente che il sistema è attivo. Per disattivare il sistema di parcheggio assistito, premere il pulsante.

Quando viene rilevato un oggetto, il sistema emette un segnale acustico la cui frequenza aumenta man mano che il veicolo si avvicina all'oggetto. Il segnale acustico diventa costante quando l'ostacolo si trova a una distanza di 300 mm (12 pollici) dal veicolo.

Nota: *se il sistema di parcheggio assistito non rileva alcun oggetto che potrebbe entrare in contatto con il veicolo, non viene visualizzata nessuna informazione in merito sullo schermo a sfioramento.*

Nota: *i sensori devono essere tenuti puliti perché possano funzionare in modo preciso ed efficiente. Vedere* ***254, SENSORI E TELECAMERE****.*

GUASTO AL SISTEMA DI ASSISTENZA PARCHEGGIO

Se si rileva un guasto del sistema, viene emesso un tono lungo e acuto, la spia dell'interruttore lampeggia e il messaggio **L'assistenza parcheggio non è disponibile. Rivolgersi al concessionario** viene visualizzato sullo schermo a sfioramento. Rivolgersi al più presto a un concessionario/riparatore autorizzato.

TELECAMERA POSTERIORE

È responsabilità del guidatore rilevare ostacoli e stimare la loro distanza dal veicolo durante la retromarcia.

La telecamera potrebbe non rilevare la presenza di alcuni oggetti sporgenti o barriere che potrebbero danneggiare il veicolo.

Se il veicolo dispone di telecamera posteriore, questa ha la priorità sul display del parcheggio assistito.

© Jaguar Land Rover Limited 2014

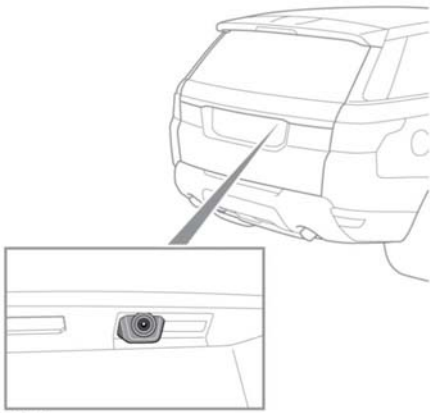
E149960

La telecamera posteriore si trova sul portellone.

Quando si seleziona la retromarcia (**R**), sullo schermo viene automaticamente visualizzata una schermata con un'immagine grandangolare a colori del retro del veicolo. Sovrapposte all'immagine sono presenti delle linee guida per la retromarcia e l'indicazione sui sensori attivi.

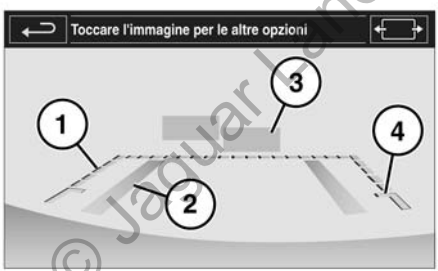

E161393

1. Linea guida tratteggiata: margine di manovra in sicurezza del veicolo (inclusi gli specchietti retrovisori esterni).
2. Linea guida continua: traiettoria proiettata basata sulla posizione corrente del volante.
3. Grafico del comando distanza di parcheggio (PDC): viene visualizzata un'area colorata, per indicare quali sono i sensori posteriori attivi.
4. Linea guida di accesso al portellone: non indietreggiare oltre questo punto se si desidera accedere al portellone.

Per annullare in qualunque momento la visualizzazione delle immagini riprese dalla telecamera, premere il tasto **Menu principale** o il tasto software Indietro.

Nota: *viene visualizzata un'icona della telecamera nella schermata delle opzioni utente, se selezionata da* ***Funzioni extra****. Toccare l'icona della telecamera per tornare alla schermata della telecamera posteriore.*

Per i veicoli dotati della sola telecamera posteriore:

Per regolare le impostazioni della telecamera in retromarcia (**R**), toccare qualsiasi punto dello schermo a sfioramento per visualizzare le impostazioni.

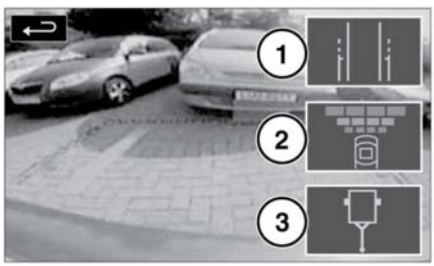

E161395

1. Toccare per abilitare o disabilitare le linee guida del parcheggio automatico.
2. Toccare per abilitare o disabilitare le immagini PDC (comando distanza di parcheggio).

© Jaguar Land Rover Limited 2015

3. Toccare per abilitare o disabilitare le Indicazioni su gancio attacco. Utilizzare questa funzione per facilitare le manovre per l'attacco del gancio. Come linea di guida in retromarcia viene visualizzata una singola linea. Vedere **108, INDICAZIONI SU GANCIO ATTACCO**.

Per i veicoli dotati di sistema di telecamere periferico:

Per regolare le impostazioni della telecamera mentre si è in retromarcia (**R**), toccare un punto qualunque dello schermo a sfioramento per visualizzare le opzioni dell'utente, oppure selezionare **Funzioni extra** nel menu principale, toccare **Telecamere** e selezionare **Impostazioni**.

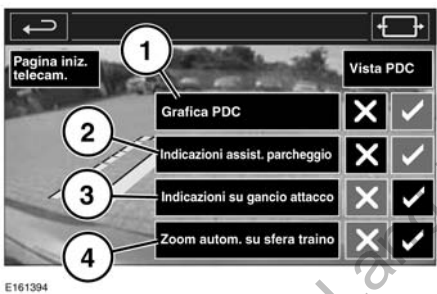

1. Toccare per abilitare o disabilitare le **immagini** PDC **(comando distanza di parcheggio)**.
2. Toccare per abilitare o disabilitare le **linee guida del parcheggio automatico**.
3. Toccare per abilitare o disabilitare le **Indicazioni su gancio attacco**. Utilizzare questa funzione per facilitare le manovre per l'attacco del gancio. Come linea di guida in retromarcia viene visualizzata una singola linea. Vedere **108, INDICAZIONI SU GANCIO ATTACCO**.
4. Toccare per abilitare o disabilitare la funzione **Zoom automatico su sfera traino**. Quando il veicolo si avvicina al gancio di traino a una distanza minima di 600 mm (24 poll.) viene azionato uno zoom automatico.

La visualizzazione sullo schermo a sfioramento dell'immagine ripresa dalla telecamera posteriore viene interrotta in uno dei seguenti casi:

- Una marcia avanti è selezionata per più di 5 secondi.
- Viene selezionata una marcia avanti e/o la velocità del veicolo è superiore a 18 km/h (11 mph).

© Jaguar Land Rover Limited 2015

RILEVAMENTO TRAFFICO IN RETROMARCIA

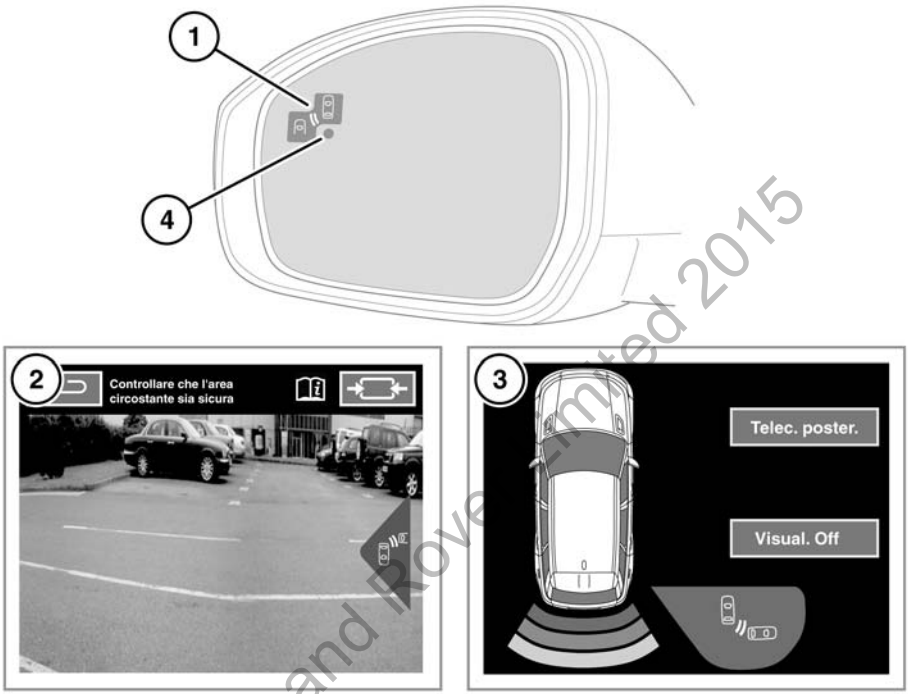

E149959

© Jaguar Land Rover Limited 2015

Il sistema di rilevamento traffico in retromarcia (RTD) è una funzione che va ad integrare, e non a sostituire, uno stile di guida sicuro e l'utilizzo degli specchietti retrovisori esterni e dello specchietto retrovisore dell'abitacolo.

Nota: *il sistema RTD viene automaticamente disattivato quando viene collegato un rimorchio o se è attivo il sistema di parcheggio automatico.*

Oltre alle funzionalità offerte dal sistema telecamera posteriore, il sistema RTD fornisce segnalazioni al conducente relativamente a veicoli in movimento, su entrambi i lati, che potrebbero risultare pericolosi durante le manovre in retromarcia.

Un'icona di avvertenza color ambra (**1**) lampeggia in corrispondenza del rispettivo specchietto retrovisore esterno e viene emesso un segnale acustico per indicare la presenza di un veicolo in movimento. La schermata della telecamera posteriore (**2**) o del parcheggio assistito (**3**) mostrano anche un'avvertenza in corrispondenza dei lati pertinenti della schermata stessa. Per passare dalla schermata della telecamera posteriore a quella del sistema parcheggio assistito, toccare l'immagine della telecamera o l'icona **Telecamera posteriore** corrispondente.

Il sistema può essere attivato o disattivato tramite il menu del quadro strumenti. Vedere **53, MENU DEL GRUPPO STRUMENTI**. Quando il sistema RTD è disattivato, una spia puntiforme color ambra (**4**) viene visualizzata su entrambi gli specchietti retrovisori esterni.

SENSORI DI RILEVAMENTO TRAFFICO IN RETROMARCIA

Il sistema RTD viene automaticamente disattivato se uno dei sensori viene oscurato parzialmente o completamente. Il pallino della spia color ambra si accende sugli specchietti retrovisori esterni e sul centro messaggi viene visualizzato il messaggio **Sensore traffico in retromarcia** ostruito.

Verificare che non ci sia niente sul paraurti posteriore e che questi sia sgombro da ghiaccio, brina, neve, fango o sporcizia.

Se viene rilevato un guasto in un sensore radar, una spia luminosa puntiforme color ambra compare sugli specchietti retrovisori esterni e nel centro messaggi viene visualizzato **Rilevamento del traffico in retromarcia non disponibile**.

Nota: *anche se il guasto rilevato riguarda il sensore radar su un solo lato del veicolo, l'intero sistema viene disattivato. Se il guasto è temporaneo, il sistema riprende a funzionare correttamente dopo aver spento e riacceso il motore.*

In caso di guasto, consultare il proprio concessionario/riparatore autorizzato.

© Jaguar Land Rover Limited 2015

SISTEMA DI PARCHEGGIO AUTOMATICO

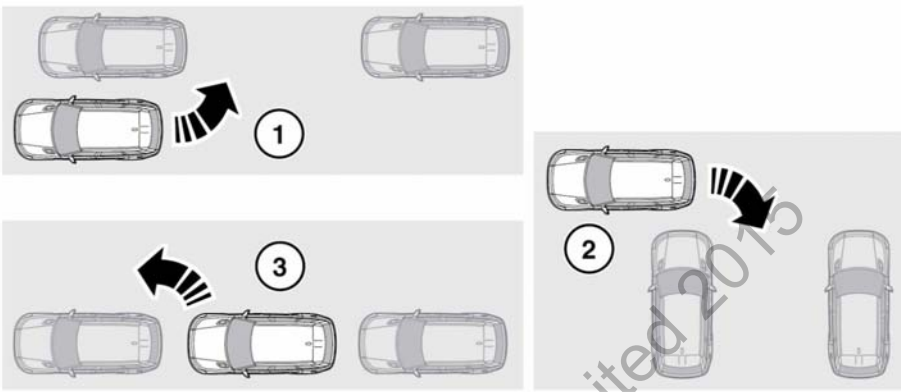

E161606

Il sistema di parcheggio automatico costituisce un ausilio in fase di manovra in entrata e uscita dai parcheggi. Il parcheggio automatico assume il controllo dello sterzo del veicolo per effettuare le manovre.

Il conducente deve mantenere il pieno controllo di acceleratore e freni per tutta la durata della manovra con il sistema di parcheggio automatico.

Nota: *per annullare una manovra di parcheggio automatico in un punto qualsiasi, trattenere/ruotare il volante oppure premere il tasto del sistema di parcheggio automatico.*

Il parcheggio automatico include tre diverse funzioni:

1. **Parcheggio in parallelo**: per entrare in retromarcia in uno spazio di parcheggio parallelo al veicolo.
2. **Parcheggio perpendicolare**: per entrare in retromarcia in uno spazio di parcheggio con un'angolazione di 90° rispetto al veicolo.
3. **Uscita dal parcheggio**: per uscire da uno spazio di parcheggio in parallelo.

Le istruzioni relative al parcheggio automatico vengono visualizzate sul centro messaggi.

I sensori dell'assistenza al parcheggio potrebbero non rilevare la presenza di oggetti in movimento, ad esempio un bambino o un animale, fino a quando questi non venga a trovarsi pericolosamente vicino al veicolo. Durante la manovra, prestare sempre la massima attenzione e usare sempre gli specchietti.

Il sistema di parcheggio automatico è soltanto un dispositivo di ausilio alla guida. È il guidatore che continua ad avere la responsabilità di guidare con scrupolo e attenzione durante le manovre di parcheggio.

I sensori del sistema di parcheggio automatico potrebbero non rilevare determinati ostacoli, ad esempio, pali di larghezza ridotta, piccoli oggetti vicini a terra, recinzioni a rete e, in alcune circostanze, biciclette o motociclette parcheggiate lungo il marciapiede.

© Jaguar Land Rover Limited 2015

Mantenere tutti i sensori puliti e privi di detriti o ostruzioni, ad esempio foglie, fango, neve, ghiaccio, brina o insetti. In caso contrario il calcolo da parte dei sensori potrebbe non essere preciso o non corretto.

Il parcheggio automatico non deve essere utilizzato se:
- Viene utilizzata temporaneamente una ruota di scorta.
- Un sensore è danneggiato o il paraurti è danneggiato in modo sufficiente da influire sul punto di montaggio del sensore.
- Un sensore è ostruito da oggetti fissati al veicolo, ad esempio rivestimenti del paraurti, portabiciclette, rimorchio o adesivi.
- Il veicolo viene utilizzato per trasportare un carico che sporge oltre il perimetro del veicolo stesso.

Nota: *tutte le portiere e il portellone devono essere ben chiusi quando si utilizza il parcheggio automatico.*

Nota: *durante una manovra con il sistema di parcheggio automatico, il parcheggio assistito resta attivo e viene emesso un segnale acustico in caso di presenza di oggetti in prossimità del veicolo.*

SELEZIONE DEL SISTEMA DI ASSISTENZA AL PARCHEGGIO

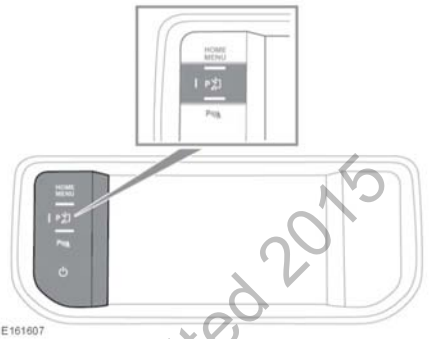

Una breve pressione del tasto del parcheggio automatico attiva il sistema. Quando il parcheggio automatico viene attivato, il LED del tasto si accende.

Il tasto del parcheggio automatico può essere utilizzato per scorrere le tre funzioni:

- Una prima pressione del tasto attiva il sistema e seleziona il Parcheggio in parallelo.
- Una seconda pressione seleziona il Parcheggio perpendicolare.
- Una terza pressione seleziona l'Uscita dal parcheggio.
- Una quarta pressione del tasto disattiva il sistema e il LED si spegne.

Il nome della funzione selezionata viene visualizzato sul centro messaggi del quadro strumenti. Seguire le istruzioni e gli avvisi mostrati sul centro messaggi per completare la manovra richiesta.

© Jaguar Land Rover Limited 2015

USO DEL PARCHEGGIO AUTOMATICO

Quando si seleziona il parcheggio in parallelo o perpendicolare, il sistema valuta le dimensioni di qualsiasi potenziale spazio di parcheggio mentre il veicolo procede in avanti.

Nota: *affinché il sistema di parcheggio automatico funzioni correttamente, mantenere una distanza di 0,5 - 1,5 metri (1,6 - 4,9 piedi) tra il veicolo e la fila di veicoli parcheggiati/oggetti fra i quali si desidera parcheggiare.*

Nota: *alla prima attivazione, l'assistenza al parcheggio cerca uno spazio sul lato del veicolo corrispondente al lato passeggero. Per cercare uno spazio sul lato del guidatore, azionare l'indicatore di direzione su tale lato.*

Nota: *la funzione di ricerca automatica del sistema di parcheggio automatico si attiva a velocità inferiori a 30 km/h (19 mph). Quando viene attivato il parcheggio automatico, è possibile che sia già stato oltrepassato uno spazio di parcheggio. Per individuare uno spazio di parcheggio superato sull'altro lato del veicolo azionare l'indicatore di direzione su tale lato.*

Quando viene rilevato uno spazio adatto, viene emesso un breve tono di conferma e sul display del centro messaggi viene visualizzato un messaggio.

Nota: *se il parcheggio automatico rileva altri veicoli troppo vicini su entrambi i lati dello spazio di parcheggio, la manovra di parcheggio viene annullata anche se lo spazio è sufficientemente largo. Il conducente può quindi disattivare il sistema di parcheggio automatico e provare a parcheggiare manualmente.*

Quando si seleziona la funzione Uscita dal parcheggio, viene valutato lo spazio intorno al veicolo. Se è possibile effettuare una manovra di uscita, sul centro messaggi vengono visualizzate le istruzioni.

Non eseguire una manovra di uscita dal parcheggio fino alla visualizzazione del messaggio **Marcia avanti con cautela** sul centro messaggi.

Nota: *la funzione Uscita dal parcheggio funziona solo se il veicolo è stato parcheggiato in parallelo. La funzione Uscita dal parcheggio non consente manovre da uno spazio di parcheggio perpendicolare.*

Nota: *affinché la funzione Uscita dal parcheggio possa funzionare correttamente, il veicolo deve essere parcheggiato in uno spazio dove gli altri veicoli oppure oggetti sono:*
- *Parcheggiati davanti al veicolo.*
- *Parcheggiati davanti o dietro al veicolo.*

Per tutte e tre le funzioni di parcheggio automatico, seguire le istruzioni visualizzate sul centro messaggi fino al completamento della manovra di parcheggio o uscita dal parcheggio.

Nota: *se la velocità del veicolo supera i 5 km/h (3 mph) durante la manovra di parcheggio automatico, viene visualizzato un messaggio di avvertenza fino a quando la velocità del veicolo non scende al di sotto dei 5 km/h (3 mph). Se la velocità del veicolo supera i 7 km/h (4 mph), il parcheggio automatico viene disattivato.*

Se viene rilevato un guasto, viene emesso un segnale acustico continuo e sul centro messaggi viene visualizzato un messaggio. Rivolgersi a un concessionario/riparatore autorizzato.

LIMITAZIONI DEL SISTEMA DI PARCHEGGIO AUTOMATICO

Il sistema di parcheggio automatico è una funzione che va a integrare e non a sostituire uno stile di guida sicuro e attento. Il guidatore è sempre responsabile e deve quindi garantire manovre in retromarcia sicure.

Il sistema di parcheggio automatico può fornire risultati imprecisi nei seguenti casi:

© Jaguar Land Rover Limited 2015

- Variazione delle dimensioni e della forma degli spazi di parcheggio dopo che il sistema ha eseguito la misurazione.
- Ad esempio, per la presenza di marciapiedi irregolari o ricoperti di foglie, neve, ecc.
- Quando il veicolo viene utilizzato per trasportare un carico che sporge oltre il perimetro del veicolo.
- Il veicolo è stato riparato o alterato in modo non approvato dal concessionario/riparatore autorizzato Land Rover.
- Il veicolo è stato dotato di ruote o pneumatici non omologati o in presenza di usura eccessiva degli pneumatici.
- Uno dei veicoli parcheggiati ha un'attrezzatura collegata come ad esempio piattaforme, spazzaneve o gru idrauliche di dimensioni ridotte.
- Lo spazio di parcheggio si trova in un angolo o in curva.
- I sensori sono sporchi o ricoperti di fango, ghiaccio o neve.
- In caso di nebbia, pioggia o neve.
- Su fondi stradali sconnessi come ad esempio sulla ghiaia.
- In presenza di una barra o un gancio di traino.
- È collegato un rimorchio.

  Nota: *in caso di collegamento di un rimorchio alla presa rimorchio approvata da Land Rover, il sistema di parcheggio automatico viene disabilitato.*
- Se si incontra un ostacolo sottile o cuneiforme.
- Se si incontra un ostacolo sopraelevato e/o sporgente, come ad esempio terrazzi o rami.
- Se si incontra un ostacolo con spigoli o bordi appuntiti.

RISOLUZIONE DEI PROBLEMI DEL SISTEMA DI ASSISTENZA PARCHEGGIO

Il sistema di parcheggio automatico non ricerca uno spazio di parcheggio:

- Il sistema potrebbe non essere attivo.
- Il veicolo potrebbe procedere a una velocità superiore a 30 km/h (19 mph).
- I sensori potrebbero essere ricoperti o parzialmente oscurati da detriti, fango, ghiaccio o neve.

Il sistema di parcheggio automatico non rileva uno spazio di parcheggio:

- I sensori potrebbero essere ricoperti o parzialmente oscurati da detriti, fango, ghiaccio o neve.
- Lo spazio potrebbe non essere sufficientemente largo oppure sul lato opposto potrebbe non essere disponibile spazio sufficiente per eseguire la manovra.
- Il veicolo potrebbe essere stato condotto troppo lontano (più di 1,5 m [5 piedi]) dalla fila dei veicoli parcheggiati.
- Il veicolo potrebbe essere stato condotto troppo vicino (entro 41 cm [16 poll.]) alla fila dei veicoli parcheggiati.
- Il veicolo potrebbe essere stato azionato in retromarcia (**R**). Il sistema di parcheggio automatico ricerca lo spazio adeguato solo se è selezionata la posizione di marcia avanti (**D**).
- L'angolo di attacco potrebbe non essere adeguato.

Il sistema di parcheggio automatico non ha posizionato il veicolo in modo preciso all'interno dello spazio disponibile:

- Potrebbe essere stati soddisfatti uno o più criteri di limitazione del sistema. Vedere **151, LIMITAZIONI DEL SISTEMA DI PARCHEGGIO AUTOMATICO**.

© Jaguar Land Rover Limited 2015

SISTEMA DI TELECAMERE SURROUND

È responsabilità del guidatore rilevare ostacoli e stimare la loro distanza dal veicolo durante le manovre.

E152826

Accedere alla pagina iniziale della telecamera tramite il **Menu principale** dello schermo a sfioramento. Selezionare **Funzioni extra**, quindi selezionare **Telecamere** e l'icona della telecamera.

Per regolare le impostazioni della telecamera, selezionare **Impostazioni**. Vedere **144, TELECAMERA POSTERIORE**.

1. **Ingrandisci:** per ingrandire l'inquadratura di una telecamera, toccare l'immagine e successivamente toccare l'icona **Ingrandisci**. È possibile selezionare e ingrandire 2 di tali inquadrature e visualizzarle in posizione affiancata sullo schermo.
   Quando sullo schermo sono visualizzate 2 immagini, è possibile selezionarne una e visualizzarla a schermo intero. Utilizzando l'icona della lente d'ingrandimento e le icone freccia, è possibile utilizzare la funzione zoom e spostarsi all'interno dell'immagine.
2. **Vista ravvicinata:** toccare per visualizzare contestualmente 3 inquadrature provenienti dalle telecamere anteriori e da quelle poste sul lato del passeggero anteriore.
   Vista ravvicinata automatica: quando viene selezionata una marcia avanti o la retromarcia, viene visualizzata la vista anteriore o posteriore. La schermata della telecamera scompare quando la velocità del veicolo supera i 18 km/h (11 mph) o quando viene premuta l'icona Indietro.

   Nota: *è possibile accedere alla vista ravvicinata in qualsiasi momento toccando Vista ravvicinata sulla pagina iniziale Telecamera.*
3. **Viste particolari**: toccare per visualizzare una selezione di viste preimpostate. Le viste sono le seguenti:
   - **Vista marciapiede**: mostra le inquadrature riprese dalle 2 telecamere laterali.

© Manual Land Rover Limited 2015

- **Vista incrocio**: mostra le inquadrature riprese dalle 2 telecamere anteriori.

4. **Assistenza traino:** toccare per visualizzare la schermata con le impostazioni per le indicazioni per la manovra del rimorchio. Vedere **108, SISTEMA DI TRAINO**.

Nota: *la qualità della immagini visualizzate dalle telecamere può variare in base alle diverse condizioni di luce.*

Nota: *le telecamere devono essere tenute libere da ghiaccio, gelo e sporcizia, affinché possano garantire prestazioni ottimali. Vedere* ***254, SENSORI E TELECAMERE****.*

© Jaguar Land Rover Limited 2015

COMANDI ASL

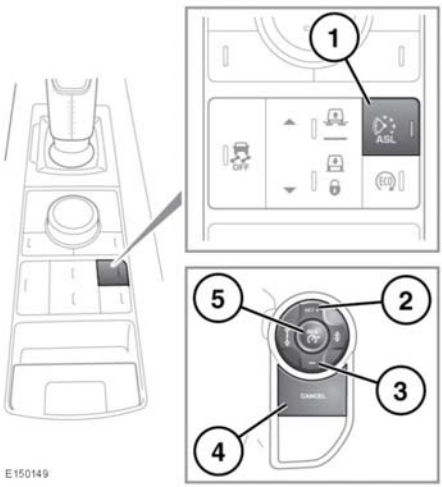

Il limitatore automatico di velocità (ASL) consente di impostare un limite di velocità che il conducente non desidera superare.

In determinate condizioni, ad esempio su una discesa ripida, la velocità del veicolo può superare il limite di velocità impostato. Questo accade perché l'azione frenante del motore non riesce a mantenere o ridurre la velocità del veicolo.

1. Attivazione e disattivazione dell'ASL: il tasto ASL consente di selezionare alternativamente il comando della velocità di crociera o l'ASL. I due sistemi non possono essere utilizzati simultaneamente. La spia ASL si accende quando l'ASL è attivo. Vedere **61, LIMITATORE AUTOMATICO DI VELOCITÀ (AMBRA)**.

   All'inserimento dell'accensione del veicolo, lo stato precedente, sia della velocità di crociera che dell'ASL, viene richiamato automaticamente e reso attivo. La velocità impostata non viene richiamata.

   Nota: *l'ASL funziona a qualsiasi velocità del veicolo. La velocità del veicolo può essere impostata a partire da un valore superiore a 32 km/h (20 mph).*

2. Impostazione/aumento del limite di velocità: il limite di velocità impostato viene visualizzato nel centro messaggi. Quando si imposta una velocità, il motore risponde normalmente fino alla velocità impostata. Eventuali accelerazioni non comportano l'aumento della velocità oltre la soglia impostata, a meno che le accelerazioni non siano rapide e improvvise (kickdown). In tal caso, il funzionamento dell'ASL viene interrotto. L'ASL verrà riattivato quando la velocità del veicolo scende al di sotto della velocità impostata.
3. Riduzione del limite di velocità: il limite di velocità impostato viene visualizzato nel centro messaggi.
4. Interruzione del funzionamento ASL: l'ASL viene interrotto se si applicano accelerazioni rapide e improvvise (kickdown).
5. Ripristino del funzionamento dell'ASL: l'ASL viene ripristinato solo se la velocità del veicolo è inferiore alla velocità impostata e superiore a 32 km/h (20 mph). Se tali criteri non sono soddisfatti, sul centro messaggi viene visualizzato un apposito messaggio.

© Jaguar Land Rover Limited 2015

USO DEL COMANDO DELLA VELOCITÀ DI CROCIERA

In determinate condizioni, ad esempio su una discesa ripida, la velocità del veicolo può superare la velocità di crociera impostata. Questo accade perché l'azione frenante del motore non riesce a mantenere o ridurre la velocità del veicolo. Potrebbe essere richiesto l'intervento del guidatore.

Nota: *il comando della velocità di crociera non è disponibile durante l'uso del controllo guida in discesa, oppure quando sono selezionati i programmi Terrain Response Sabbia, Fango e Arrampicata su roccia.*

Nota: *non usare il comando della velocità di crociera durante la guida fuoristrada.*

1. **SET+**: premere per impostare la velocità o aumentare la velocità impostata. La spia del comando della velocità di crociera si accende per confermare che il comando è in funzione (vedere **62, COMANDO VELOCITÀ DI CROCIERA (VERDE)**).
   La velocità di crociera può anche essere aumentata con l'acceleratore. Una volta raggiunta la velocità desiderata, premere il tasto per impostare e mantenere la nuova velocità.
   Nota: *il comando della velocità di crociera può essere inserito solo a velocità superiori a 32 km/h (20 mph).*
2. **RES**: premere per ripristinare la velocità impostata.
   Il tasto **RES** deve essere utilizzato solo se il guidatore conosce la velocità impostata e intende tornarvi.
3. Premere per diminuire la velocità memorizzata.
4. **CANCEL**: premere per annullare mantenendo in memoria la velocità impostata.
   Il comando della velocità di crociera viene inoltre annullato se:
   - Si preme il pedale del freno.
   - Si porta il selettore delle marce in posizione di folle (**N**) o retromarcia (**R**).
   - Vengono attivate le modalità HDC o dinamica.
   - Il freno di stazionamento elettronico (EPB) è inserito.

Il sistema viene attivato da comandi situati sul volante. Il guidatore può inoltre intervenire in qualunque momento utilizzando il pedale del freno o quello dell'acceleratore.

Nota: *se il pedale dell'acceleratore viene premuto per ignorare il comando della velocità di crociera per più di 5 minuti, quest'ultimo verrà annullato.*

© Jaguar Land Rover Limited 2015

PANORAMICA DEL CONTROLLO VELOCITÀ ADATTATIVO

Il sistema di controllo della velocità adattativo (ACC) è progettato per mantenere una determinata distanza dal veicolo che precede oppure una data velocità su strada in assenza di veicoli antistanti più lenti. È possibile impostare una velocità tra 32 km/h (20 mph) e 200 km/h (124 mph).

Il sistema agisce regolando la velocità del veicolo tramite il controllo del motore e i freni.

Il controllo velocità adattativo (ACC) non è un sistema di avvertenza o di prevenzione delle collisioni. Inoltre, il funzionamento del sistema ACC non è influenzato da:

- **Veicoli fermi o che viaggiano a bassa velocità, ossia a meno di 10 km/h (6 mph).**
- **Pedoni oppure oggetti presenti sul fondo stradale.**
- **Veicoli che sopraggiungono nella stessa corsia.**

Il sistema ACC utilizza un sensore radar che proietta un fascio di onde radar direttamente davanti al veicolo in modo da rilevare eventuali ostacoli.

Il sensore radar è montato sulla parte anteriore del veicolo, dietro il condotto di aspirazione di raffreddamento inferiore, in modo da non ostruire il campo visivo del raggio radar.

- Utilizzare il sistema ACC solo in condizioni favorevoli, ossia su strade principali con traffico canalizzato.
- Non utilizzarlo su percorsi che prevedono svolte improvvise o strette, ad esempio in prossimità di spartitraffico, incroci, aree di parcheggio con numerosi veicoli o aree frequentate anche da pedoni.
- Non utilizzare in caso di scarsa visibilità, in particolare in presenza di nebbia, pioggia fitta, acqua sollevata dal passaggio di veicoli o neve.
- Non utilizzare il sistema su strade ghiacciate o scivolose.
- È responsabilità del guidatore rimanere attento e vigile, guidare in modo sicuro e mantenere costantemente il controllo del veicolo.
- Mantenere sempre la parte anteriore del veicolo sgombra da sporcizia, stemmi metallici o altri oggetti, inclusi gli elementi protettivi nella parte anteriore del veicolo, che potrebbero impedire il funzionamento del sensore.

UTILIZZO DEL SISTEMA ACC

Il sistema viene attivato da comandi situati sul volante. Il guidatore può inoltre intervenire in qualunque momento utilizzando il pedale del freno o quello dell'acceleratore.

L'impostazione della velocità del veicolo, l'attivazione e la disattivazione del sistema ACC vengono eseguiti con la stessa procedura utilizzata per il comando della velocità di crociera. Vedere **156, USO DEL COMANDO DELLA VELOCITÀ DI CROCIERA**.

1. **SET+**: premere per aumentare o impostare la velocità.

© Jaguar Land Rover Limited 2015

2. **RES**: premere per ripristinare la velocità impostata.
3. Premere per diminuire la velocità memorizzata.
4. **CAN**: premere per annullare la funzione, ma mantenere memorizzata la velocità impostata.
5. Premere per ridurre la distanza della modalità di accodamento.
6. Premere per aumentare la distanza della modalità di accodamento.

Vedere pagina **158, INSERIMENTO MODALITÀ ACCODAMENTO**.

INSERIMENTO MODALITÀ ACCODAMENTO

Nella modalità di accodamento il veicolo potrebbe non rallentare automaticamente fino all'arresto e non sempre rallenta abbastanza rapidamente da evitare una collisione.

Nota: *la modalità di accodamento è parte integrante del sistema ACC. Non è possibile disinserire la modalità di accodamento e continuare ad usare il comando della velocità di crociera per mantenere la velocità.*

Dopo avere selezionato una velocità impostata, il guidatore può rilasciare l'acceleratore mantenendo la velocità impostata.

Quando un veicolo antecedente si immette nella stessa corsia di marcia del veicolo interessato o quest'ultimo è preceduto da uno più lento sulla stessa corsia, la velocità del veicolo viene regolata automaticamente fino a quando la distanza dal veicolo antistante non corrisponde all'impostazione della distanza predefinita. Il veicolo è ora in **Modalità accodamento**.

La spia della modalità di accodamento si accende per confermare che questa modalità è in funzione (vedere **61, MODALITÀ ACCODAMENTO (AMBRA)**).

Sul centro messaggi, la distanza impostata viene visualizzata con un'icona contenente un veicolo preceduto da una serie di barre.

Il veicolo mantiene quindi la distanza costante dal veicolo antecedente fino a quando non si verifica una delle condizioni seguenti:

- Il veicolo che precede raggiunge una velocità superiore a quella impostata.
- Il veicolo che precede esce dalla corsia o dal campo visivo.
- Viene selezionata una nuova impostazione di distanza.

Se necessario, i freni vengono inseriti automaticamente in modo da rallentare il veicolo e mantenere la distanza dal veicolo antistante.

La frenata massima inserita dal sistema ACC è limitata e può essere esclusa dall'intervento del guidatore sui freni, se necessario.

Nota: *il sistema ACC viene disattivato se il conducente preme il pedale del freno.*

Se il sistema ACC calcola che il livello di frenata massima non è sufficiente, viene emesso un segnale acustico mentre il sistema continua a frenare. Sul centro messaggi viene visualizzato il messaggio **RIPRENDERE CONTROLLO VEICOLO**. Intervenire immediatamente.

In modalità accodamento, il veicolo ritorna automaticamente alla velocità impostata quando la strada è libera, ad esempio quando:

- Il veicolo antecedente raggiunge una velocità superiore a quella impostata oppure cambia corsia.
- Si decide di cambiare corsia o prendere un'uscita della strada principale.

Il guidatore deve intervenire, se necessario.

© Jaguar Land Rover Limited 2015

Se si utilizza un indicatore di direzione, il sistema ACC riduce la distanza dal veicolo che precede in modo da rispondere più rapidamente alla manovra anticipata. Se la manovra non viene effettuata, il sistema ripristina la distanza impostata in pochi secondi. Questo tipo di riposta avanzata potrebbe non verificarsi qualora l'ACC la giudichi inadeguata, ad esempio se la vettura si trova già troppo vicino al veicolo che lo precede o se ha già impegnato l'altra corsia.

MODIFICA DELLA DISTANZA IMPOSTATA PER LA MODALITÀ ACCODAMENTO

È responsabilità del guidatore selezionare una distanza appropriata alle condizioni di guida.

Sono disponibili quattro impostazioni di distanza. L'impostazione selezionata per la distanza viene visualizzata sul centro messaggi quando si azionano i relativi tasti di regolazione.

Ogni distanza viene indicata sul centro messaggi da una barra aggiuntiva davanti all'icona del veicolo. Dopo avere inserito l'accensione, l'impostazione della distanza predefinita (3) viene selezionata automaticamente, pronta per il funzionamento del sistema ACC.

Selezionando la modalità Erba-Ghiaia-Neve del sistema Terrain Response, inizialmente viene selezionata la distanza maggiore (4).

ESCLUSIONE DELLA VELOCITÀ E DELLA MODALITÀ ACCODAMENTO

Ogni volta che il guidatore esclude il sistema ACC premendo il pedale dell'acceleratore, il sistema ACC non inserisce automaticamente i freni per mantenere la distanza dal veicolo antecedente.

La velocità e la distanza impostate possono essere escluse premendo il pedale dell'acceleratore quando si viaggia a una velocità costante o in modalità Accodamento. Se quando viene escluso il sistema ACC il veicolo si trova in modalità di accodamento, la relativa spia si spegne e sul centro messaggi viene visualizzato **SUPERAMENTO VELOCITÀ IMPOSTATA**. Quando l'acceleratore viene rilasciato, la funzione ACC viene riattivata e la velocità del veicolo torna a quella impostata oppure a una velocità inferiore se la modalità accodamento è attiva.

ASSISTENZA ACCODAMENTO

La funzione di Assistenza accodamento è un miglioramento del controllo della velocità adattativo (ACC) e, se attiva, consente di seguire un veicolo antecedente fino a quando questo si ferma. È progettata per l'uso durante la marcia su corsie di strade principali che richiedono sterzate minime.

Se un veicolo antecedente rallenta fino a fermarsi, la funzione Assistenza accodamento forza il rallentamento e l'arresto del veicolo interessato.

A veicolo fermo, la funzione di Assistenza accodamento richiede l'intervento del freno di stazionamento elettrico (EPB) nei seguenti casi:

- Il guidatore disattiva la funzione di assistenza accodamento.
- Il veicolo rimane fermo per più di 2 minuti.
- Viene rilevata l'intenzione del guidatore di lasciare il veicolo.
- Viene riscontrato un malfunzionamento.

Mano a mano che il veicolo antecedente si allontana, una breve pressione dell'acceleratore ripristina il funzionamento del sistema ACC.

© Jaguar Land Rover Limited 2015

A velocità estremamente ridotte, la funzione Assistenza accodamento potrebbe comandare l'arresto a causa di oggetti fissi, ad esempio quando il veicolo antistante cambia corsia per evitare un ostacolo. Il radar del veicolo non è sempre in grado di distinguere tra un veicolo fermo e un oggetto fisso quale un segnale stradale, una tubatura di scarico o una barriera temporanea. Ciò potrebbe causare una frenata imprevista con eventuale intervento del conducente.

DISINSERIMENTO ACC AUTOMATICO

Il controllo della velocità adattativo (ACC) viene disinserito ma la memoria non viene cancellata quando:

- Viene premuto il pulsante **ANNULLA**.
- Si preme il pedale del freno.
- Si seleziona la posizione di folle (**N**).
- Si attiva il controllo dinamico della stabilità (DSC).
- Si attiva il controllo elettronico della trazione (ETC).
- Si seleziona il controllo guida in discesa (HDC).

Il sistema ACC viene disinserito e la memoria viene cancellata quando:

- Si disinserisce il sistema di accensione.
- Si raggiunge la velocità massima del veicolo.
- Si verifica un guasto nel sistema ACC.

RIPRISTINO DELLA VELOCITÀ E DELLA MODALITÀ ACCODAMENTO

Il guidatore deve usare il tasto **RES** solo se è consapevole della velocità impostata e intende ripristinarla.

Premendo il tasto **RES** dopo che è stato annullato il sistema ACC (ad esempio dopo una frenata), il sistema ACC si riattiva, a condizione che non sia stata cancellata dalla memoria la velocità impostata. Verrà ripristinata la velocità impostata originariamente (a meno che il veicolo che precede non provochi l'attivazione della modalità accodamento), che verrà visualizzata sul centro messaggi. La funzione Assistenza accodamento può essere ripristinata a velocità superiori a 10 km/h (6 mph).

Nota: *quando viene ripristinata la velocità impostata, il tasso di accelerazione è influenzato dalla distanza impostata nella modalità di accodamento. Una distanza più ridotta implica un'accelerazione maggiore.*

Nota: *quando la velocità impostata viene ripristinata durante una curva, l'accelerazione viene ridotta. Una curva più stretta determina un'ulteriore riduzione dell'accelerazione. Tenere sempre presente che le funzioni ACC e Assistenza accodamento sono progettate per l'uso in circostanze che richiedono sterzate minime.*

SUGGERIMENTI PER LA GUIDA CON IL SISTEMA ACC

In alcune situazioni, il sistema ACC potrebbe indicare al guidatore la necessità di un suo intervento.

Viene quindi emesso un segnale acustico, accompagnato dal messaggio **RIPRENDERE CONTROLLO VEICOLO** sul centro messaggi, nel caso in cui il sistema ACC rilevi quanto segue:

- Un errore avvenuto mentre il sistema era attivo.
- L'insufficienza della sola frenata massima del sistema ACC.

Nota: *il sistema ACC funziona solo quando il selettore marce si trova su (**D**).*

© Jaguar Land Rover Limited 2015

Nota: *quando il comando è inserito, il pedale dell'acceleratore rimane nella posizione sollevata. Rilasciare completamente il pedale per consentire il normale funzionamento del sistema ACC.*

Nota: *quando il sistema ACC applica i freni, le luci dei freni del veicolo si accendono.*

Nota: *laddove montato, il sistema Stop/Start intelligente potrebbe entrare in funzione durante un arresto di Assistenza accodamento. Premere il pedale dell'acceleratore più a lungo del normale per riavviare il motore e ripartire.*

ERRORI DI RILEVAMENTO DEL FASCIO RADAR

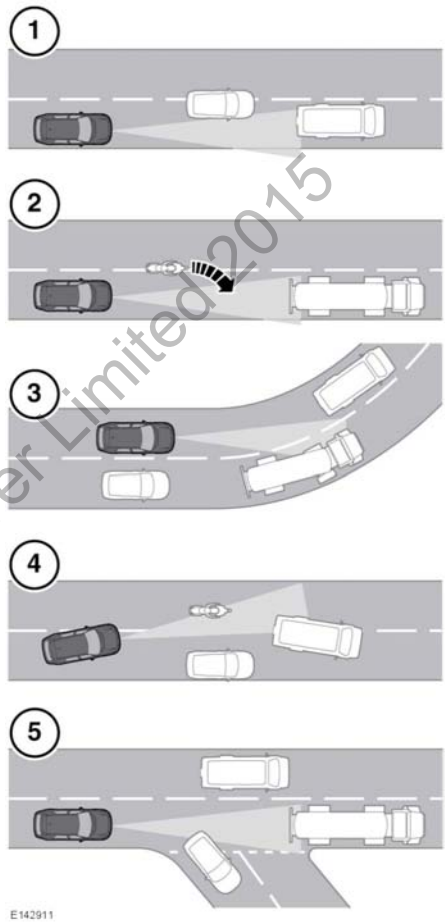

Possono verificarsi errori di rilevamento nei seguenti casi:

1. Quando non si guida allineati rispetto al veicolo antecedente.

© Jaguar Land Rover Limited 2015

2. Quando un altro veicolo si sposta gradualmente nella corsia impegnata dal veicolo interessato. L'altro veicolo verrà rilevato soltanto quando sarà passato completamente nella corsia impegnata dal veicolo interessato.
3. Possono verificarsi problemi con il rilevamento dei veicoli che precedono quando si entra o si esce da una curva.
4. Quando si procede intorno a un veicolo fermo. Ciò potrebbe generare confusione sul veicolo da seguire.
5. Quando il veicolo antecedente cambia corsia. Ciò potrebbe generare confusione sul veicolo da seguire.

In queste situazioni, il sistema ACC potrebbe funzionare in modo imprevisto. Il guidatore deve rimanere vigile e intervenire se necessario.

MALFUNZIONAMENTO DEL SISTEMA ACC

Se si verifica un guasto durante il funzionamento nella modalità ACC o accodamento, il sistema si disinserisce e non può essere utilizzato fino a quando il guasto non sia stato riparato. Nel centro messaggi, viene visualizzato brevemente **RIPRENDERE CONTROLLO VEICOLO**, successivamente sostituito dal messaggio **CONTROLLO VELOCITÀ CROCIERA NON DISPONIBILE**.

Se in qualsiasi momento si verifica un malfunzionamento del sistema ACC o di un altro sistema correlato, viene visualizzato il messaggio **CONTROLLO VELOCITÀ CROCIERA NON DISPONIBILE**. Non sarà possibile attivare il sistema ACC in nessuna modalità.

Accumuli di sudiciume, neve o ghiaccio sul sensore radar o sulla copertura possono impedire il funzionamento del sistema ACC. Anche l'installazione di una protezione frontale della vettura o di adesivi metallizzati può influire sul funzionamento del sistema ACC.

Se tale condizione si verifica nella modalità comando velocità di crociera (ACC)/accodamento, entra in funzione un segnale acustico e viene visualizzato per un breve istante il messaggio **RIPRENDERE CONTROLLO VEICOLO**. Viene quindi visualizzato il messaggio **SENSORE RADAR OSTRUITO**.

Nota: *gli stessi messaggi possono essere visualizzati anche durante la guida su strade extraurbane dove è presente un ridotto numero di oggetti che il radar possa rilevare.*

L'eliminazione dell'ostruzione consente al sistema di riprendere a funzionare normalmente. Se l'ostruzione è presente quando il sistema ACC non è attivo (ad esempio alla partenza o con il sistema ACC spento), verrà visualizzato il messaggio **SENSORE RADAR OSTRUITO**.

Gli pneumatici diversi da quelli consigliati per il veicolo possono avere una circonferenza diversa. Ciò può compromettere il funzionamento del sistema ACC.

FUNZIONE DI ALLARME AVANTI

⚠ **Il sistema potrebbe non reagire ai veicoli che si muovono lentamente.**

⚠ **La funzione di allarme avanti utilizza lo stesso sensore radar del controllo della velocità adattativo (ACC). Valgono quindi le stesse limitazioni per quanto riguarda le prestazioni; vedere 157, PANORAMICA DEL CONTROLLO VELOCITÀ ADATTATIVO.**

© Jaguar Land Rover Limited 2010

La funzione allarme avanti può essere attivata/disattivata tramite il menu del quadro strumenti. Vedere **53, MENU DEL GRUPPO STRUMENTI**.

La spia sul quadro strumenti si accende quando viene selezionata la funzione Allarme avanti. Vedere **62, ALLARME AVANTI (VERDE)**.

La funzione Allarme avanti consente il rilevamento e la segnalazione limitati di oggetti antistanti con il veicolo in avanzamento. Se un veicolo o un oggetto antistante rientra nell'area di sensibilità definita dall'utente, viene emesso un segnale acustico e sul centro messaggi viene visualizzato il messaggio **ALLARME AVANTI**. Viene quindi attivato il servofreno di emergenza avanzato. Vedere pagina **163, SERVOFRENO DI EMERGENZA AVANZATO**.

È richiesto immediatamente l'intervento appropriato del guidatore.

La sensibilità di tale funzione può essere regolata solo quando il sistema ACC è disinserito. Regolare come segue:

- Utilizzando i tasti dell'ACC sul volante, premere il tasto di riduzione della distanza per visualizzare l'impostazione corrente sul centro messaggi, quindi premerlo nuovamente per ridurre la sensibilità dell'allarme.
- Premere il tasto di aumento distanza per visualizzare l'impostazione corrente sul centro messaggi, quindi premerlo nuovamente per aumentare la sensibilità dell'allarme.

ALLARME AVANTI <----> verrà visualizzato nel centro messaggi.

Nota: *la distanza impostata per la funzione Allarme avanti viene mantenuta anche se si disinserisce l'accensione.*

SERVOFRENO DI EMERGENZA AVANZATO

Il sistema potrebbe non reagire ai veicoli che si muovono lentamente e non reagirà ai veicoli fermi o ai veicoli che viaggiano in direzione opposta.

I messaggi di avvertenza potrebbero non apparire nel caso in cui la distanza dal veicolo che precede fosse molto esigua o in caso di movimenti molto ampi del volante o dei pedali (ad esempio quando si cerca di evitare una collisione).

Il sistema utilizza lo stesso sensore radar del controllo della velocità adattativo (ACC) e della funzione allarme avanti; valgono quindi le stesse limitazioni per quanto riguarda le prestazioni.

Con l'ACC installato, il servofreno di emergenza avanzato è disponibile a velocità superiori a circa 7 km/h (5 mph) e funziona anche se le opzioni di allarme avanti e controllo della velocità adattativo sono disattivate. Garantisce una migliore risposta di frenata in situazioni di emergenza, in cui si rileva l'approssimarsi a un veicolo antecedente.

Se il rischio di collisione aumenta dopo la visualizzazione dell'avvertenza **ALLARME AVANTI**, il servofreno di emergenza avanzato viene disattivato. I freni vengono inseriti automaticamente in modo delicato, in preparazione a una frenata brusca (ciò potrebbe essere avvertito dal guidatore). Premendo quindi rapidamente il pedale del freno, viene applicata la frenata completa, anche se la pressione sul pedale è leggera. Vedere **138, SERVOFRENO DI EMERGENZA (EBA)**.

Nota: *le prestazioni della frenata saranno potenziate solo se il guidatore interviene sui freni.*

© Jaguar Land Rover Limited 2015

In caso di guasto al sistema, sul centro messaggi viene visualizzato il messaggio **ALLARME AVANTI DISATTIVATO**. Il veicolo può ancora essere guidato e l'impianto frenante continua a funzionare, ma senza il servofreno di emergenza avanzato. Per correggere il guasto, rivolgersi a un concessionario/riparatore autorizzato.

FRENATA DI EMERGENZA INTELLIGENTE

Il sistema potrebbe non reagire ai veicoli che si muovono lentamente.

Il sistema non reagisce ai veicoli fermi o che non stanno viaggiando nella stessa direzione.

I messaggi di avvertenza potrebbero non comparire e la frenata automatica potrebbero non essere implementata nel caso in cui la distanza dal veicolo che precede fosse molto esigua o in caso di movimenti molto ampi del volante o dei pedali, ad esempio quando si cerca di evitare una collisione.

Il sistema di frenata di emergenza intelligente (IEB) utilizza lo stesso sensore radar del controllo della velocità adattativo (ACC) e dell'allarme avanti. Valgono le stesse limitazioni delle prestazioni. Vedere 157, PANORAMICA DEL CONTROLLO VELOCITÀ ADATTATIVO.

Con l'ACC installato, il sistema IEB è disponibile a tutte le velocità e funziona anche se l'ACC e la funzione di allarme avanti sono disattivati. Lo scopo del sistema IEB è ridurre la velocità di impatto con un veicolo che precede a velocità inferiori, nei casi in cui non è più possibile evitare la collisione.

Se si verifica un rischio imminente di collisione, viene emesso un segnale acustico. Se non è possibile evitare la collisione, il sistema IEB applica i freni alla massima pressione. Dopo l'attivazione del sistema IEB, sul centro messaggi viene visualizzato il messaggio **Sistema IEB attivato** e viene inibito l'ulteriore funzionamento del sistema finché questo non viene ripristinato da un concessionario/riparatore autorizzato.

Se il sensore radar è bloccato, ad esempio da neve o forte pioggia, o in caso di guasto al sistema, sul centro messaggi viene visualizzato il messaggio **Sistema IEB non disponibile**. Il veicolo può ancora essere guidato e l'impianto frenante continua a funzionare, ma senza il freno di emergenza intelligente. Se si ritiene che il sensore radar non sia effettivamente bloccato, rivolgersi a un concessionario/riparatore autorizzato.

© Jaguar and Rover Limited 2015

FUNZIONAMENTO DEL SISTEMA TERRAIN RESPONSE

E150019

La selezione del Terrain Response viene effettuata mediante una manopola. Attorno alla manopola sono indicati 6 programmi Terrain Response.

La modalità automatica determina e applica il programma più appropriato alle condizioni specifiche. Se il selettore rotativo si trova nella posizione sollevata, premerlo per innestare la modalità automatica.

Sullo schermo a sfioramento, tramite il tasto funzione **Funzioni extra** è possibile consultare le informazioni riguardanti l'idoneità di utilizzo di ciascun programma Terrain Response sui diversi tipi di terreno. Toccare l'icona Terrain Response, quindi l'icona delle informazioni. Il testo visualizzato riguarda il programma Terrain Response al momento selezionato.

PROGRAMMI GENERICI (PROGRAMMI SPECIALI DISATTIVATI)

Questo programma è compatibile con tutte le condizioni sia su strada normale che fuoristrada.

Se non è già attivo, deve essere selezionato prima di guidare su superfici con caratteristiche simili a quelle di un fondo stradale duro. Questa categoria comprende acciottolato asciutto, asfalto, tavole di legno asciutto e altro.

Selezionare questo programma una volta superata l'esigenza di un programma speciale. Una volta deselezionato il programma speciale, tutti i sistemi del veicolo tornano alle normali impostazioni, ad eccezione del controllo guida in discesa (HDC). Se selezionato manualmente, il controllo HDC rimane attivo.

ERBA/GHIAIA/NEVE

Utilizzare questo programma nei casi in cui una superficie solida sia coperta da materiale sciolto o scivoloso.

Nota: *in presenza di uno spesso strato di ghiaia, si consiglia di selezionare il programma Sabbia.*

Nota: *se il veicolo non riesce a fare presa sul terreno in presenza di una spessa coltre di neve, può risultare utile disinserire il controllo dinamico della stabilità (DSC). Una volta superata la difficoltà, inserire nuovamente il controllo DSC.*

FANGO/SOLCHI

Utilizzare questo programma per attraversare terreni fangosi, con solchi, morbidi o irregolari.

© Jaguar Land Rover Limited 2016

Per questo programma si consiglia di utilizzare la gamma bassa e, qualora non fosse selezionata, sul centro messaggi verrà visualizzato un messaggio che indica di scegliere tale gamma.

Se si selezionano insieme il programma Fango-Solchi e la gamma bassa, l'altezza di marcia del veicolo viene automaticamente aumentata.

SABBIA

Utilizzare questo programma per i terreni prevalentemente costituiti da sabbia asciutta e soffice oppure ricoperti da uno spesso strato di ghiaia.

Nota: *se il veicolo non riesce a fare presa sul terreno in presenza di sabbia asciutta ed estremamente soffice, può risultare di aiuto disattivare il controllo dinamico della stabilità (DSC). Una volta superata la difficoltà, inserire nuovamente il controllo DSC.*

Se la sabbia da attraversare è umida o bagnata e abbastanza profonda da causare l'affondamento delle ruote, utilizzare il programma Fango-Solchi.

ARRAMPICATA SU ROCCIA

Questo programma deve essere usato per un terreno sostanzialmente roccioso, incluso l'attraversamento di letti di fiumi ricoperti di rocce sommerse.

Il programma offre un buon controllo a basse velocità.

Il programma Arrampicata su roccia può essere selezionato solo nella gamma bassa. Se la selezione viene eseguita nella gamma alta, sul centro messaggi viene visualizzato un messaggio che indica che è necessario selezionare la gamma bassa.

MODALITÀ DINAMICA

Questo programma è associato a uno stile di guida, piuttosto che a un tipo di terreno, e ottimizza la trazione, la manovrabilità e la guidabilità, offrendo feedback e reattività ai massimi livelli.

Selezionare questo programma per sfruttare completamente il potenziale del veicolo su strada normale.

Nota: *la modalità dinamica viene automaticamente annullata se si seleziona la gamma bassa.*

OPZIONI DI INTERVENTO MANUALE DA PARTE DEL GUIDATORE

Per alcuni programmi Terrain Response, il controllo guida in discesa (HDC) viene inserito automaticamente. Se necessario, è possibile disinserire o inserire l'HDC indipendentemente dal programma Terrain Response. Vedere **168, COMANDI HDC**.

Lo stato dell'HDC viene visualizzato sul centro messaggi quando viene inserito o disinserito dal sistema oppure dal guidatore.

Sebbene venga attivato automaticamente quando si seleziona un programma speciale, il controllo dinamico della stabilità (DSC) può sempre disattivato secondo necessità. Vedere **132, DISATTIVAZIONE DEL SISTEMA DSC**.

© Jaguar Land Rover Limited 2011

DIFFICOLTÀ DEL SISTEMA

L'uso di un programma errato va a discapito della risposta del veicolo alle condizioni del terreno e può ridurre il ciclo di vita delle sospensioni e dei sistemi di trazione.

Se il sistema diventa parzialmente inutilizzabile per qualsiasi motivo, può non essere possibile selezionare i programmi speciali.

Se un sistema collegato diventa temporaneamente inutilizzabile, viene selezionato automaticamente il programma generico. Quando il sistema ritorna al funzionamento normale, viene riattivato il programma attivo in precedenza, a meno che nel frattempo l'accensione non sia stata disinserita.

Se si cerca di selezionare un programma speciale non adeguato (ad esempio il programma Arrampicata su roccia quando si è nella gamma alta), la spia corrispondente inizia a lampeggiare in un colore ambra e sul centro messaggi vengono visualizzate altre informazioni. Se non si risponde in modo appropriato entro 60 secondi, i messaggi di avvertenza si interrompono e il centro messaggi visualizza il programma attivo.

Se il sistema diventa totalmente inutilizzabile, tutte le spie dei programmi speciali si spengono e sul centro messaggi viene visualizzato il relativo messaggio.

© Jaguar Land Rover Limited 2015

COMANDI HDC

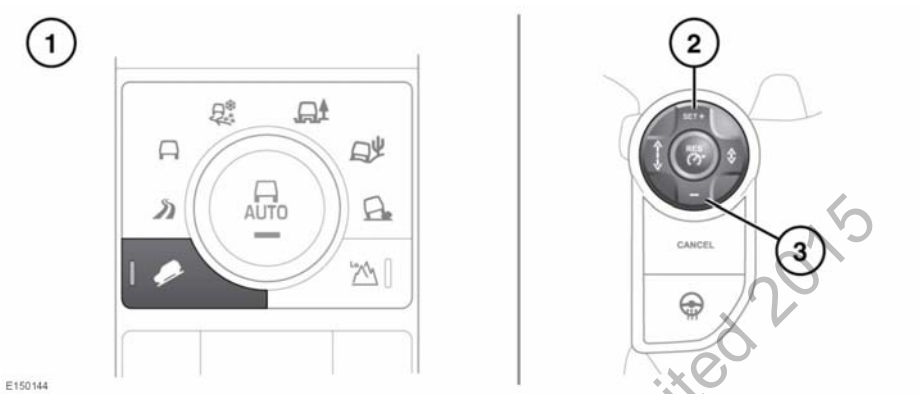

Il sistema di controllo della guida in discesa (HDC) è concepito per limitare la velocità del veicolo a una soglia impostata durante la marcia in discesa.

Non tentare di affrontare una discesa molto ripida se il controllo HDC non funziona o se sono stati visualizzati messaggi di avvertenza.

1. **Attivazione/disattivazione HDC**.
   L'HDC può essere selezionato a velocità inferiori a 80 km/h (50 mph) ma funzionerà solo a velocità inferiori a 50 km/h (31 mph). L'HDC può essere utilizzato con il cambio in posizione di marcia avanti (**D**), retromarcia (**R**) e in tutte le marce CommandShift. Se il cambio si trova nella posizione di marcia avanti (**D**), viene selezionata la marcia più appropriata.

   Nota: *con alcuni programmi speciali del sistema Terrain Response, il controllo HDC viene selezionato automaticamente.*

Se i criteri di funzionamento del sistema non vengono soddisfatti, la spia HDC lampeggia per indicare che il sistema è stato selezionato, ma non è operativo. Vedere **62, CONTROLLO GUIDA IN DISCESA (VERDE)**.

Una volta impostata, la velocità target HDC viene indicata da un contrassegno verde sul tachimetro.

Se si deseleziona il controllo HDC mentre è in funzione, la spia lampeggia e il sistema si disattiva progressivamente, consentendo un aumento graduale della velocità del veicolo.

Se il controllo HDC è già selezionato e la velocità del veicolo supera i 50 km/h (31 mph), l'HDC viene sospeso. La spia HDC lampeggia e nel centro messaggi viene visualizzato un messaggio

Se la velocità del veicolo supera 80 km/h (50 mph), l'HDC si disinserisce e la spia HDC si spegne.

Se si preme il pedale del freno con il controllo HDC attivo, si potrebbe avvertire una pulsazione del pedale. Quando viene rilasciato il pedale del freno, l'HDC riprenderà il funzionamento.

© Jaguar Land Rover Limited 2015

Nota: *il controllo HDC viene deselezionato automaticamente se l'accensione rimane disinserita per più di 6 ore.*

2. **Aumento della velocità in discesa**: ciascuna marcia ha una velocità minima predeterminata.

   Nota: *la velocità in discesa del veicolo aumenta solo su discese con una pendenza sufficiente a offrire uno slancio aggiuntivo. È pertanto possibile che l'uso dell'interruttore* ***+*** *non comporti un aumento della velocità del veicolo su una pendenza modesta.*

3. **Riduzione della velocità in discesa**: ciascuna marcia ha una velocità minima predeterminata.

Se viene rilevato un guasto nel sistema HDC, sul centro messaggi viene visualizzato il messaggio **HDC NON DISPONIBILE GUASTO SISTEMA** e l'assistenza offerta dal sistema HDC diminuisce gradatamente.

Se il guasto viene rilevato mentre il sistema è in funzione, l'assistenza offerta dal controllo HDC diminuisce gradualmente. Rivolgersi al più presto a un concessionario/riparatore autorizzato.

CONTROLLO DEL RILASCIO IN SALITA (GRC)

Se il controllo HDC è attivato e il veicolo viene tenuto fermo su una pendenza con il freno a pedale, il controllo GRC entra in funzione (eccetto nel programma Sabbia di Terrain Response). Mentre il veicolo affronta una salita, al rilascio del pedale del freno il controllo GRC interviene per ritardare automaticamente e gradualmente tale rilascio, consentendo al veicolo di partire dolcemente. Durante la guida in discesa, una pressione e un rilascio graduali del freno vengono impiegati in modo simile per fornire un passaggio scorrevole al controllo HDC.

Il controllo GRC funziona in marcia avanti e in retromarcia e non richiede alcun intervento da parte del guidatore.

MESSAGGI DI AVVERTENZA

⚠ **Non tentare di affrontare una discesa molto ripida se il controllo HDC non funziona o se sono stati visualizzati messaggi di avvertenza.**

TEMPERATURA DEI FRENI

In circostanze estreme, il sistema HDC può causare un aumento della temperatura dei freni oltre i limiti preimpostati. In questo caso, sul centro messaggi verrà visualizzato il messaggio di avvertenza **HDC TEMPORANEAMENTE NON DISPONIBILE**. A questo punto, il controllo HDC diminuirà gradualmente il suo intervento fino a diventare temporaneamente inattivo.

Una volta che i freni raggiungono una temperatura accettabile, il messaggio scompare (o la spia si spegne) e, se necessario, il controllo HDC rientra in funzione.

© Jaguar Land Rover Limited 2011

COMANDI DEL SISTEMA DI RILEVAMENTO GUADI (WADE SENSING)

Il sistema di rilevamento dei guadi Wade Sensing non deve essere utilizzato durante la guida fuoristrada poiché è impossibile rilevare per tempo gli aumenti rapidi della profondità dell'acqua in modo da inviare un messaggio di avvertenza al guidatore.

Il sistema di rilevamento dei guadi non è in grado di rilevare il livello di acqua effettivo qualora sulla superficie sia presente uno strato di ghiaccio o di neve.

Quando il sistema di rilevamento dei guadi è attivo, l'assistenza al parcheggio non funziona.

I sensori di rilevamento guadi sono situati sul lato inferiore degli specchietti retrovisori esterni. I sensori e l'area al di sotto dei sensori devono essere mantenuti puliti e liberi da neve, ghiaccio, fango e altri detriti. In caso contrario il calcolo da parte dei sensori potrebbe non essere preciso.

Nota: *durante l'utilizzo del sistema di rilevamento dei guadi Wade Sensing, gli specchietti retrovisori esterni devono trovarsi nella posizione normale (non ripiegata).*

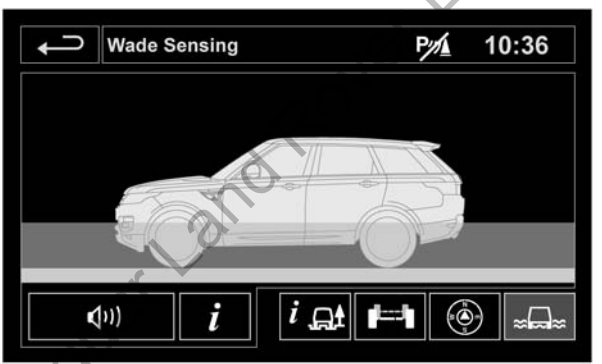

E151934

© Jaguar Land Rover Limited 2010

Il sistema di rilevamento dei guadi Wade Sensing assiste il guidatore durante la guida in acqua. Questo sistema può essere attivato o disattivato dai menu **4x4i** e **Funzioni extra** dello schermo a sfioramento. Una volta selezionato, lo schermo a sfioramento visualizza la profondità dell'acqua attuale e la profondità di guado massima. Il sistema avvisa il guidatore se si sta avvicinando alla profondità di guado massima. Le avvertenze sono fornite sotto forma di messaggi sullo schermo a sfioramento e sul quadro strumenti e di una serie di segnali acustici.

Se si superano i limiti del sistema, la visualizzazione sullo schermo a sfioramento viene disattivata.

Il rilevamento dei guadi viene sospeso se la velocità del veicolo supera i 16 km/h (10 mph). Il rilevamento dei guadi viene automaticamente riattivato se la velocità del veicolo scende nuovamente al di sotto di 10 km/h (6 mph). Nel caso in cui la velocità del veicolo superi i 30 km/h (19 mph) per 30 secondi, il sistema di rilevamento dei guadi si spegnerà automaticamente.

Nota: *la capacità di rilevamento dei guadi migliora se le sospensioni del veicolo sono impostate sull'altezza fuoristrada. Vedere* ***134, ALTEZZA FUORISTRADA****.*

Nota: *con l'altezza sospensione* ***Fuoristrada 2*** *selezionata (vedere* ***134, ALTEZZA FUORISTRADA****) e un angolo di attacco poco profondo, è possibile una profondità di guado massima di 850 mm (33,46 poll.) Accertarsi inoltre che anche la ripartenza dall'acqua sia a un angolo poco profondo. Gli angoli di ingresso e uscita poco profondi eviteranno il rischio che una parte del veicolo sia sommersa a una profondità superiore a quella specificata.*

Nota: *il sistema di rilevamento dei guadi Wade Sensing non funziona se il veicolo è dotato di predellini estraibili, predellini fissi o tubi laterali o se gli specchietti retrovisori esterni sono in posizione ripiegata.*

Nota: *il sistema di assistenza al parcheggio, il parcheggio automatico e il sistema Stop/Start intelligente sono tutti disattivati quando è in funzione il sistema di rilevamento dei guadi.*

© Jaguar Land Rover Limited 2015

COMANDI AUDIO/VIDEO

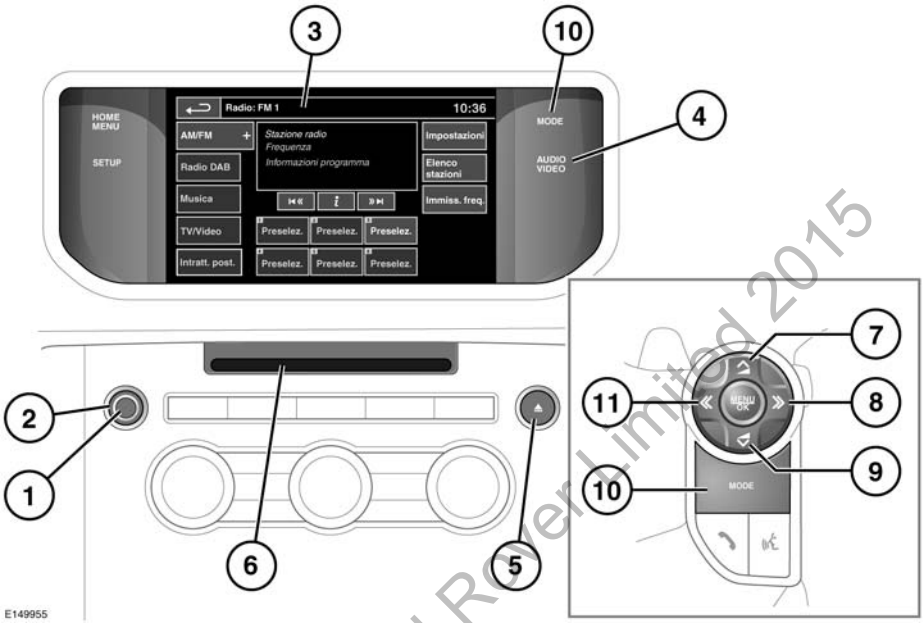

© Jaguar Land Rover Limited 2015

⚠ **L'esposizione continuata a livelli audio elevati (più di 85 decibel) può danneggiare l'udito.**

1. Premere l'interruttore per accendere/spegnere il sistema audio.

   Nota: *il sistema audio funziona con l'accensione sia inserita che disinserita, ma si spegne se si disinserisce l'accensione. Se necessario, accendere nuovamente il sistema audio.*

2. Ruotare per regolare il volume.

   Nota: *se si azzera il volume durante l'ascolto di un CD, il CD si mette in pausa. La riproduzione riprende quando si alza il volume.*

3. Schermo a sfioramento.

4. **AUDIO VIDEO**: premere per accedere direttamente al menu **Audio/Video**.

5. Pulsante di espulsione CD/DVD.

6. **Fessura di caricamento CD/DVD**:
   Il lettore è predisposto per accogliere fisicamente 1 solo disco alla volta, tuttavia il multilettore CD può contenere fino a 10 CD. Nel multilettore CD possono essere caricati solo CDDA.
   Nel multilettore CD possono essere caricati solo i dischi con brani CDDA.
   Inserire un disco nella fessura di caricamento finché non si avverte una resistenza. Il meccanismo del lettore completerà il caricamento.

7. Premere per aumentare il volume relativo a una modalità audio.

8. **Ricerca avanti**:

Pressione breve:

- Per scegliere la stazione preselezionata successiva.
- Per selezionare il brano successivo sulla modalità audio prescelta - CD, MP3, ecc.
- Se il telefono è in funzione, premere per scorrere verso l'alto l'elenco delle chiamate o le voci della rubrica telefonica.
- Per selezionare il canale TV successivo dell'elenco canali oppure il capitolo successivo del DVD.

Pressione lunga:

- Per effettuare la ricerca automatica avanti sulla frequenza fino alla stazione radio successiva.

9. Premere per diminuire il volume relativo a una modalità audio.

10. MODE (modalità):

- Premere brevemente per scorrere tutte le modalità audio/video.
- Esercitare una pressione lunga per scorrere le sottoselezioni delle modalità audio/video, ad esempio in Musica: iPod, Bluetooth, Multilettore CD e CD.

11. Ricerca indietro:

Pressione breve:

- Per scegliere la stazione preselezionata precedente.
- Per selezionare il brano precedente o avviare la riproduzione del brano corrente nella modalità audio prescelta (CD, MP3, ecc.).
- Se il telefono è in funzione, premere per scorrere verso il basso l'elenco delle chiamate o le voci della rubrica telefonica.
- Per selezionare il canale TV precedente dell'elenco canali oppure il capitolo precedente del DVD.

Pressione lunga:

- Per la ricerca automatica indietro sulla banda di frequenza fino alla stazione radio successiva.

IMPOSTAZIONI DEL SISTEMA AUDIO

Per visualizzare il menu **Audio/Video**, premere il tasto **AUDIO VIDEO**. Toccare il tasto funzione **Impostazioni,** quindi selezionare **Impostazioni audio** per accedere al menu **Impostazioni audio**.

Regolamento delle impostazioni audio:

1. Toccare i tasti funzione **+** o **-** per regolare i **bassi**, gli **acuti** o il **subwoofer**.
2. Se è installato il sistema **Meridian Surround**, toccare **DPLIIx**, **DTS Neo:6**, **Meridian Trifield** oppure selezionare **Stereo** per disattivare il sistema surround sound.
3. Se è installato il sistema **Meridian Signature Reference**, selezionare **3D surround** e toccare **DPLIIz**, **DTS**, **Neo:X**, **Meridian Trifield 3D** per attivare la modalità surround 3D.

Nota: *le opzioni Surround sound non sono disponibili in alcune modalità per le quali il Surround sound è impostato automaticamente.*

Regolamento del bilanciamento e del livello sonoro:

© Jaguar Land Rover Limited 2015

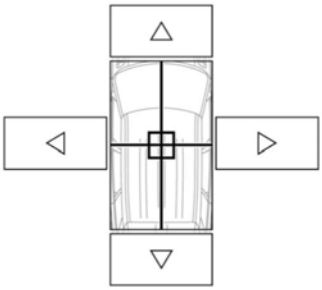

1. Dal menu delle impostazioni audio, selezionare **Balance/Fade**.
2. Toccare le frecce del tasto software per spostare il punto focale (croce) del suono nell'area desiderata del veicolo. In alternativa, toccare il punto focale del suono e "trascinarlo" nella posizione desiderata.

CARICAMENTO DEI DISCHI

Non forzare l'inserimento del disco nel vano di caricamento.

Non utilizzare CD o DVD dalle forme irregolari e CD o DVD dotati di pellicola di protezione antigraffio o muniti di etichette autoadesive.

Il lettore di CD è in grado di riprodurre soltanto CD conformi alle specifiche audio dello standard internazionale Red Book. Non può essere garantita la riproduzione di CD che non sono conformi a questo standard.

I CD registrabili (CD-R) e quelli riscrivibili (CD-RW) possono non funzionare correttamente.

I dischi registrabili (DVD-R o DVD+R) potrebbero non funzionare correttamente.

I dischi a doppio formato o a due lati (formato DVD Plus, CD-DVD) sono più spessi dei normali CD e di conseguenza non è possibile garantirne la riproduzione dal momento che vi è il rischio di inceppamento.

Si raccomanda l'utilizzo di soli dischi circolari da 12 cm (4,7 poll.) di alta qualità.

Il lettore può riprodurre dischi CDDA, file MP3, WMA, WAV e AAC.

Il lettore CD/DVD è predisposto per accogliere fisicamente un solo CD o DVD alla volta, tuttavia è possibile caricare fino a 10 CD nel multilettore virtuale.

Nel multilettore CD virtuale possono essere caricati soltanto i dischi CDDA.

ASSISTENZA CONVERSAZIONE

L'assistenza conversazione consente agli occupanti dei sedili anteriori e posteriori di parlare tra loro con l'ausilio di un sistema audio del veicolo.

I comandi dell'assistenza alla conversazione si trovano sullo schermo a sfioramento, nel menu **Impostazioni**. Vedere **85, IMPOSTAZIONE DELLO SCHERMO A SFIORAMENTO**.

L'assistenza conversazione offre 3 opzioni:

- **Off**: toccare per attivare/disattivare il sistema.
- **Basso:** toccare per selezionare il volume basso.
- **Alto:** toccare per selezionare il volume alto.

© Jaguar Land Rover Limited 2015

LICENZA

E135227

E145345

E145346

E132539

Prodotto su licenza di Dolby Laboratories.

Dolby, Pro Logic e il simbolo della doppia D sono marchi registrati di Dolby Laboratories.

E132540

E145347

Prodotto su licenza a fronte dei brevetti statunitensi: 5,451,942; 5,956,674; 5,974,380; 5,978,762; 6,487,535; 7,003,467 e altri brevetti statunitensi e internazionali rilasciati e in corso di rilascio. DTS, il simbolo e Neo:6 sono marchi registrati, i loghi DTS Digital Surround e DTS sono marchi registrati di DTS, Inc. Product. © DTS, Inc. Tutti i diritti riservati.

E132541

E132542

Prodotto su licenza a fronte dei brevetti statunitensi: 5,451,942; 5,956,674; 5,974,380; 5,978,762; 6,487,535 e altri brevetti statunitensi e internazionali rilasciati e in corso di rilascio. DTS e il simbolo sono marchi registrati, i loghi DTS 2.0+ Digital Out e DTS sono marchi registrati di DTS, Inc. Il prodotto include il software. © DTS, Inc. Tutti i diritti riservati.

E132543

DivX Certified® per la riproduzione di video DivX®.

DivX®, DivX Certified® e i loghi associati sono marchi registrati di DivX, Inc. e sono utilizzati dietro licenza.

© Jaguar Land Rover Limited 2015

INFORMAZIONI SU DIVX VIDEO: DivX® è un formato video digitale creato da DivX, Inc. Questo dispositivo è DivX Certified e può riprodurre i video in formato DivX. Visitare il sito www.divx.com per ulteriori informazioni e per conoscere gli strumenti software necessari per convertire i file in video DivX.

INFORMAZIONI SU DivX Video su richiesta: questo dispositivo DivX Certified® deve essere registrato al fine di poter riprodurre contenuti DivX Video su richiesta. Per generare il codice di registrazione, individuare la sezione DivX Video su richiesta nel menu **Impost.** del dispositivo.

1. Seguire il percorso **Menu principale** - **Audio/Video** - **TV/Video** - **Impostazioni** - **Video su rich**.
2. Viene visualizzato un codice di otto cifre. Si tratta del codice DivX univoco. Prendere nota di tale codice e conservarlo per riferimento futuro.

Accedere quindi al sito http://vod.divx.com con questo codice per completare il processo di registrazione e ottenere ulteriori informazioni su DivX Video su richiesta.

Coperto da uno o più dei seguenti brevetti U.S.A.: 7.295.673; 7.460.668; 7.515.710; 7.519.274.

E132544

La tecnologia di riconoscimento dei file video e musicali e i dati relativi sono forniti da Gracenote®. Gracenote è lo standard dell'industria nella tecnologia di riconoscimento dei brani musicali e nella diffusione dei relativi contenuti. Per ulteriori informazioni visitare il sito Web www.gracenote.com.

CD, DVD, Blu-ray Disc e dati correlati a musica e video ottenuti da Gracenote, Inc., copyright © 2000 ad oggi Gracenote. Software Gracenote, copyright © 2000 ad oggi Gracenote. A questo prodotto e servizio sono applicati uno o più brevetti proprietari di Gracenote. Visitare il sito Web di Gracenote per un elenco parziale dei brevetti Gracenote applicabili. Gracenote, CDDB, MusicID, MediaVOCS, il logo Gracenote, il logotipo e il logo "Powered by Gracenote" sono marchi registrati o marchi della Gracenote negli Stati Uniti e/o in altri paesi.

CONTRATTO DI LICENZA PER L'UTENTE FINALE DI GRACENOTE®

Questa applicazione o il dispositivo contengono software prodotto da Gracenote, Inc. of Emeryville, California ("Gracenote"). Il software prodotto da Gracenote (il "Software Gracenote") permette a questa applicazione di identificare dischi e/o file e di ottenere informazioni correlate alla musica, inclusi nome, artista, brano e titolo ("Dati Gracenote") da server online o da database integrati (chiamati collettivamente "Server Gracenote") e di eseguire altre funzioni. I Dati Gracenote possono essere utilizzati solo per mezzo delle funzionalità destinate all'utente finale di questa applicazione o dispositivo.

L'utente accetta di utilizzare i Dati Gracenote, il Software Gracenote e i Server Gracenote solo per uso personale e non commerciale. L'utente accetta di non cedere, copiare, trasferire o trasmettere a terze parti il Software Gracenote o i Dati Gracenote. L'UTENTE ACCETTA DI NON UTILIZZARE O SFRUTTARE I DATI GRACENOTE, IL SOFTWARE GRACENOTE O I SERVER GRACENOTE SALVO NEI CASI ESPRESSAMENTE AUTORIZZATI NEL PRESENTE DOCUMENTO.

© Jaguar Land Rover Limited 2015

L'utente accetta che il contratto non esclusivo di licenza per l'uso dei Dati Gracenote, del Software Gracenote e dei Server Gracenote verrà risolto qualora fossero violate le limitazioni sopra riportate. Se la licenza viene rescissa, l'utente accetta di interrompere qualsiasi utilizzo dei Dati Gracenote, del Software Gracenote e dei Server Gracenote. Gracenote si riserva tutti i diritti sui Dati Gracenote, sul Software Gracenote e sui Server Gracenote, inclusi tutti i diritti di proprietà. In nessuna circostanza Gracenote sarà soggetta all'obbligo di pagamento per le informazioni fornite dall'utente. L'utente accetta che Gracenote, Inc. possa far valere i propri diritti a fronte del presente Contratto nei confronti dell'utente direttamente a proprio nome.

Il servizio Gracenote utilizza un identificatore univoco per tenere traccia delle richieste a scopo statistico. Lo scopo dell'identificatore numerico, che viene assegnato a caso, è di consentire a Gracenote di contare le richieste senza venire a conoscenza di informazioni personali sull'utente. Per ulteriori informazioni, vedere la pagina del sito Web con l'informativa sulla privacy per il servizio Gracenote.

Il Software Gracenote e tutti gli elementi dei Dati Gracenote sono forniti in licenza all'utente "COSÌ COME SONO". Gracenote non fa dichiarazioni né assicurazioni, siano esse espresse o implicite, riguardo all'accuratezza dei Dati Gracenote provenienti dai Server Gracenote. Gracenote si riserva il diritto di cancellare i dati dai Server Gracenote o di modificare le categorie di dati per qualunque motivo ritenga sufficiente. Non viene rilasciata alcuna garanzia che il Software Gracenote o i Server Gracenote siano esenti da difetti o che il funzionamento del Software Gracenote o dei Server Gracenote sia ininterrotto. Gracenote non ha l'obbligo di fornire nuovi tipi o categorie di dati migliorati o aggiuntivi che Gracenote potrebbe fornire in futuro, ed è libera di interrompere i propri servizi in qualsiasi momento.

GRACENOTE DECLINA QUALSIASI GARANZIA, SIA ESSA ESPRESSA O IMPLICITA, INCLUSE, SENZA PERÒ LIMITARSI A QUESTE, LE GARANZIE DI COMMERCIABILITÀ, IDONEITÀ PER UNO SCOPO PARTICOLARE, TITOLO E NON VIOLAZIONE. GRACENOTE NON GARANTISCE CHE L'UTILIZZO DEL SOFTWARE GRACENOTE O DEI SERVER GRACENOTE DIA ALCUN RISULTATO. IN NESSUN CASO GRACENOTE SARÀ RITENUTA RESPONSABILE PER DANNI CONSEGUENTI O INCIDENTALI O PER LA PERDITA DI PROFITTI O RICAVI.

© Gracenote, Inc. 2009

© Jaguar Land Rover Limited 2015

COMANDI DELL'AUTORADIO

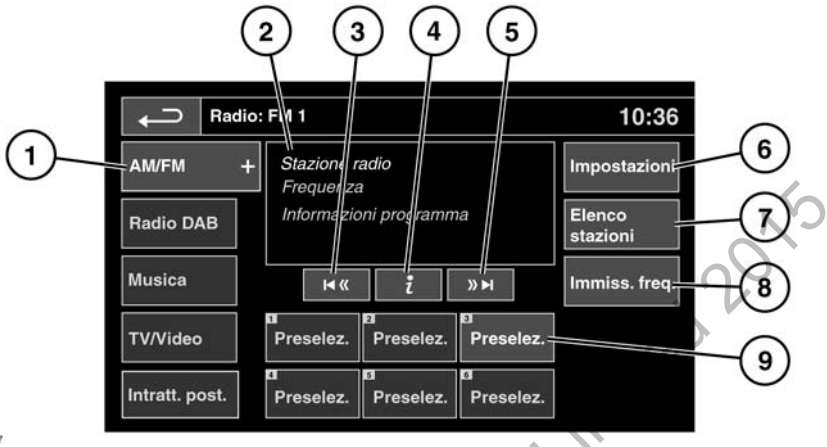

Premere il tasto **AUDIO/VIDEO**, oppure toccare l'icona **Audio/Video** dal menu principale dello schermo a sfioramento.

1. **AM/FM**: selezione della lunghezza d'onda. Toccare per visualizzare e selezionare una lunghezza d'onda. La radio si sintonizzerà sulla stazione utilizzata per ultima in quella lunghezza d'onda. Toccare nuovamente per chiudere.
   La finestra per la selezione della lunghezza d'onda si chiude automaticamente dopo che saranno trascorsi 5 secondi senza che sia stata utilizzata.
2. Visualizza informazioni sulla stazione corrente.
3. Ricerca indietro:
   - Premere per un breve istante per la ricerca automatica indietro sulla frequenza della stazione radio successiva.
   - Premere a lungo per attivare la modalità di ricerca manuale. Con ulteriori brevi pressioni si modifica la frequenza in singoli decrementi. Con un'altra pressione lunga si esegue la scansione all'indietro nella lunghezza d'onda corrente, fino al rilascio del tasto funzione.

     Nota: *quando viene selezionata la ricerca manuale, per circa 10 secondi non è possibile selezionare la ricerca automatica.*
4. Informazioni: ulteriori informazioni sulla stazione emittente.
5. Ricerca avanti:
   - Premere per un breve istante per la ricerca automatica avanti sulla frequenza della stazione radio successiva.

© Jaguar Land Rover Limited 2015

- Premere a lungo per attivare la modalità di ricerca manuale. Toccando brevemente e ripetutamente questo tasto, si cambia la frequenza in singoli incrementi. Con un'altra pressione lunga si esegue la scansione in avanti nella lunghezza d'onda corrente, fino al rilascio del tasto.

6. **Impostazioni**: toccare per visualizzare e attivare/disattivare le seguenti funzioni: **RDS**, **Traff.**, **News**, **AF** e **REG**. Vedere **179, SISTEMA DATI RADIO (RDS)**.
7. **Elenco stazioni** (solo FM): selezionare per visualizzare un elenco di stazioni disponibili sulla lunghezza d'onda. L'elenco può essere ordinato per **Frequenza**, **Nome** o **PTY** (pop, news, sport ecc.), selezionando il tasto software appropriato. Toccare per selezionare la stazione desiderata.
   Se si ordinano le stazioni per categoria, toccare la categoria scelta per visualizzare e selezionare una stazione corrispondente.
8. **Immiss. freq.**: selezionare per immettere la frequenza conosciuta di una stazione sulla lunghezza d'onda corrente, usando la tastiera numerica che appare. Selezionare **OK** o attendere 2 secondi affinché il sistema si sintonizzi sulla frequenza immessa.
9. **Canali predef.**: su ciascuna lunghezza d'onda sono disponibili 6 posizioni per canali predefiniti.
   - Toccare e rilasciare per sintonizzarsi sulla stazione memorizzata su quel canale predefinito.
   - Tenere premuto per memorizzare la stazione corrente su quel canale predefinito (mentre viene memorizzata la stazione, il volume dell'autoradio verrà azzerato).
   - Usare i tasti di ricerca sul volante per passare al canale predefinito successivo o precedente.

SISTEMA DATI RADIO (RDS)

L'autoradio è dotata di un sistema dati radio (RDS) che consente al sistema audio di ricevere informazioni aggiuntive insieme ai normali segnali radio FM.

Nota: *non tutte le stazioni radio FM trasmettono informazioni RDS.*

Selezionare **Impostazioni** per visualizzare o modificare le impostazioni RDS.

- **Traff./News**: fornisce informazioni locali di viaggio o notiziari locali.
- **REG (regionalizzazione)**: selezionare per impedire la risintonizzazione della radio su una stazione locale alternativa che abbia un segnale più forte.
- **AF (frequenza alternativa)**: selezionare per permettere la risintonizzazione automatica della radio su una frequenza alternativa che abbia un segnale più forte della stazione corrente. Questa funzione è utile nei lunghi viaggi, quando il veicolo attraversa regioni servite da trasmettitori differenti.

© Jaguar Land Rover Limited 2015

COMANDI RADIO DAB

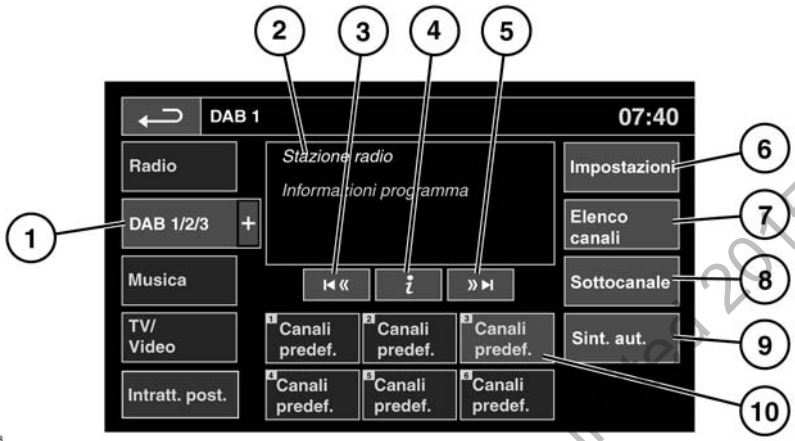

Nota: *determinati tipi di accessori installati sulla carrozzeria (ad esempio, dispositivi di carico esterni al vano di carico) potrebbero influire sulle prestazioni del sistema.*

Premere il tasto **AUDIO/VIDEO**, oppure toccare l'icona **Audio/Video** dal **Menu principale** dello schermo a sfioramento, quindi selezionare l'icona **Radio DAB**.

1. **DAB 1/2/3**: toccare per visualizzare e selezionare una banda DAB (**DAB 1**, **2** o **3**). L'autoradio si sintonizzerà sul canale utilizzato per ultimo in questa lunghezza d'onda. Toccare nuovamente per chiudere.
2. Schermata che mostra il canale corrente, il gruppo associato e il relativo testo della radio DAB.
3. Ricerca indietro:
   - Toccare brevemente per cercare il canale precedente disponibile.
   - Toccare a lungo per cercare il gruppo precedente disponibile. Viene selezionato il primo canale nel nuovo gruppo.
4. Informazioni sul canale: toccare per visualizzare il testo DAB e le informazioni sul canale.
5. Ricerca avanti:
   - Toccare per un breve istante per cercare il canale successivo disponibile.
   - Toccare a lungo per cercare il gruppo successivo disponibile. Viene selezionato il primo canale nel nuovo gruppo.
6. **Impostazioni**: toccare per visualizzare il menu delle impostazioni DAB:
   - **Opzioni**: per attivare/disattivare **Traff. FM** e **Link DAB** e per modificare le impostazioni relative al **Paese DAB** e al **Form. DAB** (a veicolo fermo).
   - **Annuncio**: selezionare un avviso di annuncio e fino ad altri 3 tipi di annuncio (informazioni sul traffico, notiziario, ecc.) dall'elenco. Gli annunci selezionati interromperanno il programma corrente al momento della diffusione.

© 2014 Land Rover Limited 2015

7. **Elenco canali**: toccare per visualizzare un elenco di gruppi e canali disponibili.
   L'elenco può essere ordinato per **Gruppo**, **Canale**, **Sottocanale** o **Categoria**.
   - Se si seleziona un **Gruppo** dall'elenco, vengono visualizzati tutti i canali disponibili per quel gruppo.
   - L'ordinamento per **Sottocanale** è disponibile solo quando il canale corrente sta trasmettendo dei sottocanali.
   - Se si seleziona **Categoria**, toccare la categoria scelta per visualizzare i canali corrispondenti, prima di effettuare la scelta dall'elenco.

   Una volta effettuata la scelta desiderata, selezionare il tasto funzione Indietro per tornare al menu DAB principale.
8. **Sottocanale**: se il canale corrente trasmette dei sottocanali, questo tasto software sarà attivo. Selezionare per abilitare i sottocanali, quindi selezionare il sottocanale desiderato con i tasti di ricerca avanti/indietro.
9. **Sint. aut.**: selezionare questa voce per eseguire la scansione di tutti i gruppi/canali DAB disponibili. Questa operazione deve essere effettuata prima di usare la radio DAB per la prima volta.
   La funzione Sint. aut. è utile anche quando si percorrono lunghe distanze, in quanto è possibile sintonizzarsi sui gruppi regionali. Durante la sintonizzazione automatica, una finestra a comparsa visualizza lo stato di avanzamento della sintonizzazione.
   Il processo di sintonizzazione automatica non influisce sui canali predefiniti correnti, tuttavia determinati canali predefiniti potrebbero non funzionare se il canale a cui si riferiscono non è più disponibile (in tal caso, verrà visualizzato il messaggio **Nessuna ricezione**).
10. Canali predef.: su ciascuna lunghezza d'onda DAB sono disponibili 6 posizioni per canali predefiniti.
    - Toccare e rilasciare per sintonizzare la radio sulla stazione memorizzata su tale posizione predefinita.
    - Tenere premuto per memorizzare la stazione corrente su quel canale predefinito (mentre viene memorizzata la stazione, il volume dell'autoradio verrà azzerato).
    - Usare i tasti di ricerca sul volante per passare alla stazione predefinita successiva o precedente.

    Nota: *se si cerca di selezionare un canale predefinito che al momento non è disponibile o non è valido, viene visualizzato il messaggio* ***Nessuna ricezione****.*

IMPOSTAZIONI DELLA RADIO DAB

In **Impostazioni**:

- Se è attivata l'impostazione **Link DAB** e la potenza del segnale scende al di sotto di un livello accettabile, il sistema audio ricerca automaticamente un canale con lo stesso nome in altri gruppi disponibili.
  Se la radio trova un canale locale alternativo, nel giro di pochi secondi viene riprodotto automaticamente il nuovo canale. Se dopo alcuni secondi non viene trovato il canale, viene visualizzato il messaggio **Nessuna ricezione**.
  Quando **Link DAB** è abilitato, sulla parte superiore dello schermo a sfioramento viene visualizzata la parola **Link**.
- Selezionare **Paese DAB** se si guida in un altro paese. Scorrere le opzioni dei paesi per scegliere quella appropriata. Ciò richiede una procedura di sintonizzazione automatica.

© Jaguar Land Rover Limited 2015

Nota: *questa opzione viene disabilitata quando il veicolo è in movimento.*

- Selezionare **Form. DAB** se ci si sposta verso una regione che utilizza una banda digitale diversa. I formati disponibili sono:
  - Banda L.
  - Banda III.
  - Banda III e Banda L.
  - Banda L Canada.
  - Banda L Canada e Banda III.

Ciò richiede una procedura di sintonizzazione automatica.

Nota: *questa opzione viene disabilitata quando il veicolo è in movimento.*

GRUPPI

A differenza della radio AM/FM, la tecnologia DAB consente di trasmettere diversi canali/stazioni su una singola frequenza. I canali sono organizzati in gruppi. Certi canali del gruppo possono avere dei sottocanali che offrono diverse opzioni d'ascolto.

Se si perde la ricezione mentre il veicolo è in marcia, quest'ultimo potrebbe trovarsi fuori portata del gruppo. Per formare un nuovo elenco di gruppi, selezionare **Sint. aut.**

© Jaguar Land Rover Limited 2015

COMANDI DEI DISPOSITIVI PORTATILI

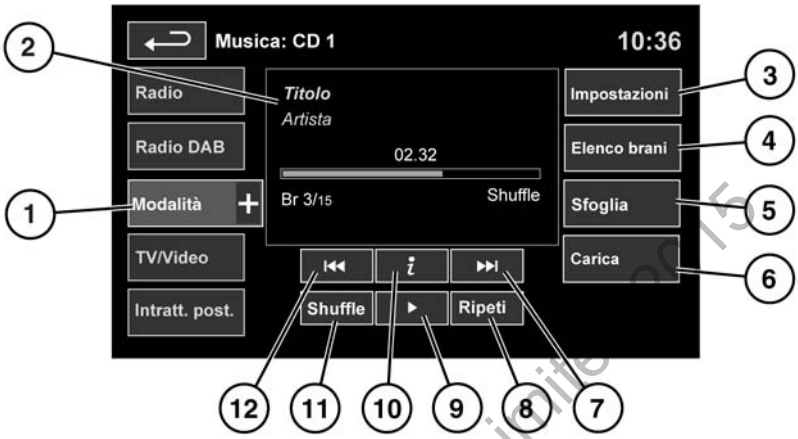

Non regolare i comandi dell'unità audio principale e non lasciarsi distrarre dal sistema durante la guida del veicolo. La distrazione del guidatore può causare incidenti e provocare lesioni gravi o mortali.

L'esposizione continuata a livelli audio elevati (più di 85 decibel) può danneggiare l'udito.

Vedere **172, COMANDI AUDIO/VIDEO**.

Premere il tasto **AUDIO/VIDEO**, oppure toccare l'icona **Audio/Video** dal **Menu principale** dello schermo a sfioramento, quindi selezionare l'icona **Musica**.

Musica include CD, iPod, USB, AUX e i dispositivi con tecnologia **Bluetooth**® wireless. Il sistema di informazione e intrattenimento completo include anche il Multilettore CD.

1. Toccare l'icona **Modalità** per visualizzare tutte le opzioni. Selezionare un'opzione.

   Nota: *la qualità del suono e i livelli del volume disponibili dai dispositivi collegati all'ingresso ausiliario possono presentare notevoli variazioni.*

2. Visualizzazione delle informazioni sul brano corrente, incluso il tempo trascorso. Alcune di queste informazioni sono visualizzate anche sul quadro strumenti.

   Nota: *le informazioni verranno visualizzate solo sui dispositivi collegati che supportano ID3.*

3. **Impostazioni**: selezionare per attivare o disattivare gli annunci sul traffico e gli annunci dei notiziari. Inoltre, per i file in formato MP3, è possibile selezionare il numero di voci dell'elenco che vengono saltate quando si utilizzano le frecce pagina su/giù mentre si naviga in un elenco.

4. **Elenco brani**: selezionare per visualizzare l'elenco dei brani del CD corrente o del Multilettore CD. Per iniziare l'ascolto, selezionare un brano.

© Jaguar Land Rover Limited 2015

5. **Sfoglia**: (solo modalità iPod, USB e Multilettore CD).
   - Selezionare per visualizzare il contenuto del dispositivo collegato, che viene visualizzato in base alla struttura dei file.
   - Selezionare un file per avviare la riproduzione (l'opzione Sfoglia rimane visualizzata). Selezionare una cartella o sottocartella per visualizzarne il contenuto.
   - Per tornare al menu dei comandi, selezionare il tasto software Indietro.

   Nota: *se l'iPhone è collegato tramite cavo USB in modo da consentire la riproduzione audio o il caricamento del telefono, l'audio del dispositivo con tecnologia* ***Bluetooth®*** *wireless è scollegato.*
6. **Carica**: disponibile solo per il menu Multilettore CD.
   Selezionare per visualizzare e gestire i CD caricati nel multilettore CD.
   - Selezionare **Carica** a fianco di una fessura vuota per caricare un CD. Ci sono 10 fessure disponibili.
   - Se il multilettore CD è pieno, selezionare **Sostit.** per sovrascrivere un CD esistente.

   In ogni caso, viene visualizzata una finestra a comparsa per la conferma. Selezionare **Sì** per confermare.

   Nota: *il tempo di caricamento dipende dal tipo di contenuto. Viene visualizzata la percentuale di avanzamento. Durante il caricamento è possibile selezionare altre funzioni.*
7. Passa al brano successivo/esegui scansione in avanti:
   - Toccare e rilasciare per passare al brano successivo.
   - Tenere premuto per eseguire la scansione in avanti nel brano corrente. Lasciando andare il tasto software, riprenderà la riproduzione.
8. Ripeti:
   Nella modalità **CD**:
   - Toccare e rilasciare per ripetere di continuo il brano corrente finché non viene annullata la modalità Ripeti. Viene visualizzato **Ripeti brano**.
   - Toccare e rilasciare una seconda volta per ripetere di continuo il CD al momento selezionato nel multilettore (o la cartella dei dischi MP3) finché non viene annullata la modalità Ripeti. Viene visualizzato **Ripeti disco** o **Ripeti cart**.
   - Toccare e rilasciare una terza volta per annullare la modalità Ripeti.

   Nota: *selezionando* ***Shuffle*** *verrà annullata la modalità Ripeti, ma sarà possibile selezionare* ***Ripeti brano*** *con la modalità Shuffle attiva (annulla la modalità Shuffle selezionata in precedenza).*
   Nella modalità **USB** o **iPod**:
   - Selezionare per ripetere il brano corrente.
   - Selezionare nuovamente per ripetere la cartella corrente (USB) o per annullare la modalità Ripeti (iPod). Selezionare nuovamente per annullare la funzione di ripetizione nella modalità USB.

   Nota: *la modalità Ripeti non è disponibile per i dispositivi con tecnologia* ***Bluetooth®*** *wireless.*

   Nota: *selezionando* ***Shuffle*** *verrà annullata la modalità Ripeti.*
9. Pausa/Riproduci: selezionare per mettere in pausa la riproduzione. Selezionare di nuovo per riprendere la riproduzione.

© Jaguar Land Rover Limited 2015

10. Informazioni: ulteriori informazioni sul brano corrente.

11. Shuffle:

- Toccare e rilasciare una volta per riprodurre i brani in modo casuale dal CD corrente, dalla cartella MP3, dalla cartella USB o dalla playlist dell'iPod. Viene visualizzato il messaggio **Shuffle**.
- Toccare e rilasciare nuovamente per riprodurre casualmente i brani dal CD, dal disco MP3, dalle cartelle USB oppure i brani del dispositivo o i brani caricati nel multilettore CD. Viene visualizzato **Casuale tutti**.
- Toccare e rilasciare nuovamente per annullare la modalità Shuffle.

Nota: *la modalità Shuffle non è disponibile per i dispositivi con tecnologia* ***Bluetooth®*** *wireless.*

12. Passa al brano precedente/esegui scansione indietro.

- Toccare e rilasciare entro 3 secondi dall'inizio della riproduzione del brano per passare al brano precedente.
- Toccare e rilasciare dopo 3 secondi di ascolto del brano per saltare all'inizio del brano corrente.
- Tenere premuto per eseguire la scansione indietro nel brano corrente. La riproduzione riprenderà al rilascio del tasto software.

COLLEGAMENTI DEI DISPOSITIVI PORTATILI

I dispositivi portatili possono essere collegati all'hub di collegamento, ubicato nel vano portaoggetti. I passeggeri dei sedili posteriori possono collegare questi dispositivi nella parte posteriore della console centrale. Tra i dispositivi portatili compatibili sono inclusi:

- Dispositivi di memorizzazione di massa USB (ad esempio, le schede di memoria). I dispositivi devono utilizzare il formato file FAT o FAT32.
- iPod (sono supportati i dispositivi iPod Classic, iPod Touch, iPhone e iPod Nano; non si garantisce la piena funzionalità di dispositivi meno recenti). Non si garantisce la piena funzionalità per l'iPod Shuffle.
- Dispositivi ausiliari (i dispositivi audio personali, i lettori MP3, tutti i dispositivi iPod).

  Nota: *i dispositivi ausiliari non sono dotati di comando per lo schermo a sfioramento.*

Se si collega un iPod, un dispositivo di memoria di massa o un dispositivo con tecnologia **Bluetooth**® wireless, utilizzare lo schermo a sfioramento per azionare il dispositivo ed effettuare ricerche al suo interno. Molti comandi sono simili a quelli disponibili per la riproduzione dei CD.

Scollegare l'iPod quando si lascia il veicolo. In caso contrario, la batteria dell'iPod potrebbe scaricarsi.

Nota: *il sistema audio può riprodurre file in formato MP3, WMA e AAC.*

Per ottimizzare la qualità della riproduzione, si raccomanda di utilizzare la compressione lossless per i file su USB o su iPod. In caso contrario, si raccomanda di usare un bitrate minimo di 192 kb/s per i file compressi (si consiglia vivamente un bitrate più alto).

Nota: *iPod è un marchio di fabbrica della Apple Computer Inc., registrato negli USA e in altri Paesi.*

© Jaguar Land Rover Limited 2015

Nota: *alcuni lettori MP3 hanno un file system proprietario che non è supportato da questo sistema. Per utilizzare il proprio lettore MP3, è necessario impostarlo sulla modalità Dispositivo USB amovibile oppure Dispositivo di memorizzazione di massa. Si potrà ascoltare solo la musica aggiunta al dispositivo in questa modalità.*

Per un elenco dei dispositivi con tecnologia **Bluetooth**® wireless compatibili, consultare il sito Web Land Rover all'indirizzo: **www.landrover.com**.

I dispositivi con tecnologia **Bluetooth**® wireless elencati sono stati sottoposti a prove di compatibilità con i veicoli Land Rover. Le prestazioni variano in base alla versione del software del dispositivo e alle condizioni della batteria. I dispositivi sono garantiti dal relativo produttore e non da Jaguar Land Rover Limited.

COLLEGAMENTO DI UN DISPOSITIVO

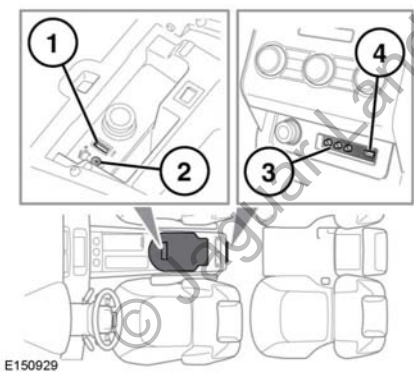

Leggere le istruzioni del produttore del dispositivo prima di collegarlo all'impianto audio. Assicurarsi che il dispositivo sia adatto e attenersi alle istruzioni relative al suo collegamento e funzionamento. Il mancato rispetto di questa precauzione potrebbe danneggiare l'impianto audio del veicolo o il dispositivo ausiliario.

Collegare il dispositivo alla presa appropriata.

1. Prese USB.
2. Presa AUX da 3,5 mm.
3. Prese AV del sistema di intrattenimento posteriore.
4. Presa USB/iPod posteriore.

Non collegare alla porta USB dispositivi diversi dai dispositivi audio.

Nota: *utilizzare il cavo fornito insieme al dispositivo portatile per collegarlo alla presa USB.*

Nota: *non è possibile utilizzare un hub USB per collegare più di un dispositivo USB al sistema audio.*

Nota: *il sistema ricarica le batterie dei dispositivi collegati alle porte USB durante l'uso, ma i dispositivi completamente scarichi non potranno funzionare.*

© Jaguar Land Rover Limited 2015

Nota: *in alcuni casi, se un iPhone è collegato tramite un cavo USB in modo da poterne riprodurre la musica ed è collegato anche tramite un dispositivo con tecnologia* ***Bluetooth®*** *wireless per altre funzioni relative al telefono, l'audio verrà trasmesso solo dall'ultima porta USB collegata. Ad esempio, se il collegamento al dispositivo con tecnologia* ***Bluetooth®*** *wireless è stato l'ultimo collegamento effettuato all'iPhone e viene collegato il cavo dell'iPod, l'audio non verrà trasmesso tramite gli altoparlanti collegati al cavo dell'iPod. Le informazioni su titolo del brano e orario saranno ancora visualizzate sul display. L'uscita audio dagli altoparlanti è garantita solo se l'utente sceglie la modalità audio sul dispositivo con tecnologia* ***Bluetooth®*** *wireless. Per risolvere questo problema, scollegare e ricollegare il cavo USB del dispositivo o aprire l'applicazione iPod sull'iPhone, selezionare l'icona* ***Bluetooth*** *e quindi selezionare* ***Connettore dock*** *sulla finestra a comparsa.*

Se si collega un iPod, la riproduzione prosegue dal punto in cui era stata interrotta, a condizione che la batteria dell'iPod sia in buone condizioni di carica.

Nota: *opzioni come* ***Ripeti*** *e* ***Mix*** *si riferiscono al dispositivo utilizzato al momento, non si applicano ai dispositivi successivi.*

La presa AUX da 3,5 mm consente di collegare apparecchi aggiuntivi (ad esempio uno stereo portatile, un lettore MP3, un navigatore portatile ecc.) al sistema audio.

Nota: *l'iPod Shuffle può essere collegato attraverso la presa AUX.*

Nota: *sui veicoli dotati di sistema di intrattenimento dei sedili posteriori (RSE), sono disponibili delle prese audiovisive aggiuntive. Le prese aggiuntive consentono il collegamento agli schermi DVD posteriori di apparecchiature ausiliarie quali, ad esempio, una console per videogiochi. Per avere informazioni sull'installazione, vedere il manuale istruzioni del produttore.*

USO DI UN DISPOSITIVO PORTATILE

Se si adopera un dispositivo di memoria di massa USB o un iPod omologato, è possibile controllare la riproduzione tramite i comandi sullo schermo a sfioramento.

Se si sta usando un dispositivo **Bluetooth®**, è possibile comandare la riproduzione dallo schermo a sfioramento, sebbene alcuni comandi non siano disponibili.

Se si sta utilizzando un dispositivo portatile tramite la presa AUX, è necessario controllare la riproduzione dal dispositivo stesso.

Land Rover sconsiglia l'uso di un'unità a disco rigido tramite il collegamento USB mentre il veicolo è in marcia. Tali dispositivi non sono progettati per essere usati a bordo di un autoveicolo e potrebbero rimanere danneggiati.

COLLEGAMENTO DI PIÙ DISPOSITIVI

Non collegare alla porta USB dispositivi diversi dai dispositivi audio.

È possibile collegare all'interfaccia più dispositivi portatili contemporaneamente, passando da uno all'altro tramite lo schermo a sfioramento. Selezionare **iPod**, **USB**, **Bluetooth** o **AUX** per passare da una modalità all'altra.

Il dispositivo agganciato per primo rimarrà attivo fino a quando non si decide di cambiare.

© Jaguar Land Rover Limited 2015

Se, dopo essere passati al dispositivo appena agganciato, si dovesse tornare al primo dispositivo, l'ascolto riprenderà dal punto in cui lo si era lasciato (solo USB e iPod).

Nota: *non è possibile utilizzare un hub USB per collegare più di un dispositivo USB al sistema audio.*

Nota: *il sistema ricarica le batterie dei dispositivi collegati alle porte iPod e USB durante l'uso, ma i dispositivi completamente scarichi non potranno funzionare.*

Nota: *le opzioni come* ***Ripeti*** *e* ***Shuffle*** *si riferiscono al dispositivo utilizzato al momento per la riproduzione e non si applicano agli eventuali dispositivi successivi.*

ABBINAMENTO E CONNESSIONE TRAMITE UN LETTORE MULTIMEDIALE

Per ulteriori informazioni sulla tecnologia **Bluetooth**® wireless, vedere **203, INFORMAZIONI BLUETOOTH®**.

Nota: *la procedura per abbinare e collegare un dispositivo portatile al veicolo usando il dispositivo portatile stesso varia a seconda della tipologia.*

1. Inserire l'accensione e verificare che lo schermo a sfioramento sia attivo.
2. Dal **Menu principale** selezionare **Audio/Video**, quindi il tasto funzione **Musica +**.
3. Toccare **Bluetooth**.
4. Viene visualizzato un menu. Selezionare **Cambio dispos.**
5. Selezionare l'opzione **Da dispositivo a veicolo**.

   Nota: *il tempo disponibile per individuare il sistema con tecnologia* ***Bluetooth®*** *wireless del veicolo è di soli 3 minuti.*
6. Utilizzando il dispositivo portatile, ricercare i dispositivi con tecnologia **Bluetooth**® wireless. Su alcuni dispositivi portatili viene utilizzato il termine "nuovo dispositivo abbinato". Per ulteriori informazioni, consultare le istruzioni d'uso del dispositivo portatile.
7. Una volta individuato il sistema con tecnologia **Bluetooth**® wireless del veicolo, seguire le istruzioni visualizzate sullo schermo. Quando richiesto, selezionare **Sì** per confermare l'abbinamento.
   A questo punto, il dispositivo o il sistema del veicolo chiederanno l'inserimento di un numero personale di identificazione (PIN). Alla comparsa di tale richiesta, inserire un PIN a scelta e selezionare **OK** per confermare.
8. Inserire lo stesso PIN nell'altro dispositivo.
9. Una volta che il dispositivo è abbinato e connesso al sistema, viene visualizzato un messaggio di conferma, prima che appaia la schermata **Musica**, **Bluetooth**.

   Nota: *determinati dispositivi portatili non si collegano automaticamente ma devono essere collegati manualmente tramite il dispositivo, oppure utilizzando l'opzione* ***Cambio dispos****.*

SUPPORTI PORTATILI: ABBINAMENTO E COLLEGAMENTO TRAMITE LO SCHERMO A SFIORAMENTO

Per ulteriori informazioni sulla tecnologia **Bluetooth**® wireless, vedere **203, INFORMAZIONI BLUETOOTH®**.

© Jaguar Land Rover Limited 2010

1. Attivare la connessione **Bluetooth** del proprio dispositivo. Verificare che il dispositivo sia nella modalità discoverable (scopri) di **Bluetooth**, talvolta detta anche modalità "find me" (trovami) (per ulteriori informazioni, consultare le istruzioni relative al funzionamento del dispositivo).
2. Inserire l'accensione e verificare che lo schermo a sfioramento sia attivo.
3. Dal **Menu principale**, selezionare **Audio/Video**, quindi **Musica**.
4. Toccare **Bluetooth**.
5. Viene visualizzato un menu. Selezionare **Cambio dispos.**
6. Selezionare l'opzione **Da veicolo a dispositivo**.
7. Individuare il dispositivo nell'elenco visualizzato e selezionare l'opzione **Abbina e collega**.

   Nota: *se vengono rilevati più di 5 dispositivi, potrebbe essere necessario utilizzare la barra di scorrimento per visualizzare l'intero elenco.*
8. Alla comparsa del messaggio, inserire il codice PIN (codice personale di identificazione) sul proprio dispositivo. Per ulteriori informazioni, consultare le istruzioni per l'uso del telefono.
9. Una volta che il dispositivo è abbinato e connesso al sistema, viene visualizzato un messaggio di conferma, prima che appaia la schermata **Musica**, **Bluetooth**.

Nota: *considerata la durata di una ricerca di dispositivi con tecnologia* ***Bluetooth*** *wireless, si consiglia di disattivare la funzione di ritorno alla schermata iniziale prima di procedere alla ricerca di dispositivi con tecnologia* ***Bluetooth*** *wireless. Questa impostazione può essere modificata in* ***Impostazioni****,* ***Schermo****,* ***Rit. predef. a menu iniz.***

CAMBIO/DISCONNESSIONE DI UN DISPOSITIVO

1. Dal menu, selezionare **Cambio dispos.**
2. Selezionare **Scollega**. Viene visualizzata una finestra a comparsa di conferma e quindi viene proposta l'opzione **Cerca nuovo** oppure l'opzione di selezionare un dispositivo differente dall'elenco dei dispositivi abbinati.

© Jaguar Land Rover Limited 2015

COMANDI DEL TELEVISORE

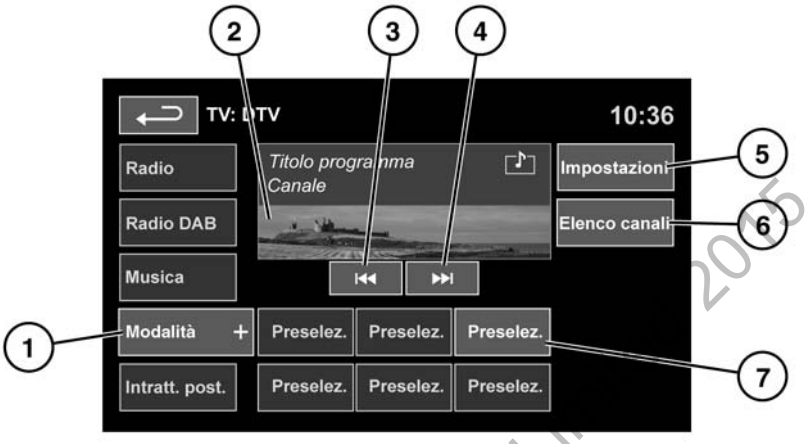

Premere il tasto **AUDIO/VIDEO**, oppure toccare l'icona **Audio/Video** dal **Menu principale** dello schermo a sfioramento, quindi selezionare l'icona **TV/Video**.

1. Toccare **Modalità** per visualizzare e selezionare la ricezione TV digitale (**DTV 1** o **DTV 2 - Digitale**) o analogica (**TV - Analogica**), la modalità CD/DVD, USB o iPod.
   Passando dalla banda analogica a quella digitale e viceversa, verrà visualizzato l'ultimo canale sintonizzato sulla nuova banda. Passando da una banda digitale all'altra, verrà visualizzato il canale corrente.

   Nota: *trascorsi 5 secondi dall'ultimo utilizzo, il menu **TV/Video** verrà chiuso.*

2. Schermata di anteprima per i programmi TV: toccare per selezionare la modalità schermo intero.
   Toccare di nuovo brevemente lo schermo per visualizzare i comandi e le informazioni della guida elettronica ai programmi (EPG) in qualsiasi momento.
   Per tornare alla modalità di anteprima, effettuare un tocco prolungato sulla visualizzazione a schermo intero.
3. Ricerca indietro: selezionare per visualizzare il canale precedente dell'elenco dei canali del televisore.
4. Ricerca avanti: selezionare per visualizzare il canale successivo dell'elenco dei canali del televisore.
5. **Impostazioni**: selezionare per attivare o disattivare gli annunci sul traffico e gli annunci notiziari, per selezionare il televisore analogico o per selezionare, se necessario, un formato del televisore analogico di un altro paese, quando si viaggia all'estero.

   Nota: *la TV digitale non è influenzata dal cambio di paese.*

6. **Elenco canali**: selezionare per visualizzare un elenco alfabetico di tutti i canali TV disponibili al momento.

© Jaguar Land Rover Limited 2015

- Viene visualizzata inoltre una piccola anteprima del canale corrente e del titolo del programma.
- Toccare un canale presente nell'elenco per spostare l'anteprima e il titolo sul nuovo canale.
- Toccare l'anteprima per visualizzare quel canale.

Nota: *poiché il sistema della TV controlla continuamente la disponibilità dei canali, è possibile che un canale sia incluso nell'elenco ma non sia disponibile (ad esempio quando si attraversano regioni con trasmettitori differenti).*

Nota: *dopo un cambio per passare al formato del paese, l'elenco canali sarà vuoto finché il sistema non avrà eseguito la scansione di tutti i canali almeno una volta.*

7. Canali preselezionati del televisore:

- Tenere premuto per memorizzare il canale corrente come canale preselezionato. Il nome del canale verrà quindi visualizzato sul tasto funzione.
- Premere per un breve istante per selezionare il canale memorizzato nella posizione di preselezione.

Nota: *i canali predefiniti memorizzati contengono informazioni che identificano il paese in cui sono stati memorizzati. Quando si seleziona un canale predefinito, viene adottato il formato TV del paese in cui questo era stato memorizzato. Poiché i formati della TV analogica variano a seconda del paese, ciò può dare luogo ad una situazione in cui l'elenco dei canali analogici è vuoto.*

Per informazioni sull'utilizzo dei comandi audio/video del sistema audio e del volante, vedere **172, COMANDI AUDIO/VIDEO**.

© Jaguar Land Rover Limited 2015

COMANDI DEL LETTORE DEI SUPPORTI VIDEO

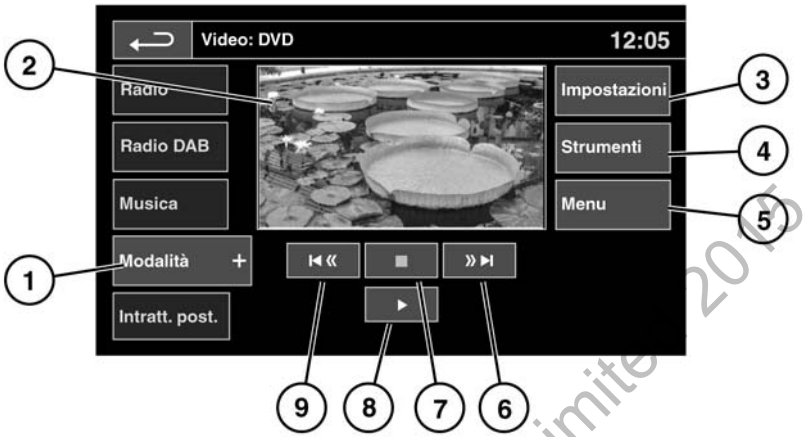

Premere il tasto **AUDIO/VIDEO**, oppure toccare l'icona **Audio/Video** dal **Menu principale** dello schermo a sfioramento, quindi selezionare l'icona **TV/Video**.

1. **Modalità**: selezione della banda/ingresso video del televisore.
   Toccare per visualizzare e selezionare DVD o un'altra forma di supporto video (CD/USB), purché sia presente il relativo supporto. Viene visualizzata l'opzione selezionata.

   Nota: *trascorsi 5 secondi dall'ultimo utilizzo, il menu* ***TV/Video*** *verrà chiuso.*

2. Schermata di anteprima per le informazioni sui supporti video: toccare per selezionare la modalità schermo intero.
   Toccare di nuovo brevemente lo schermo per visualizzare i comandi in qualsiasi momento.
   Per tornare alla modalità di anteprima, effettuare un tocco prolungato sulla visualizzazione a schermo intero.

3. **Impostazioni**: a seconda della specifica del supporto video, sono disponibili 3 sottomenu nelle impostazioni **Opzioni**, **Video su rich.** e **Impostazioni audio**.
   L'opzione **Video su rich.** consente di riprodurre contenuti DivX VOD da un supporto video. Toccando il tasto software Video su rich., viene visualizzato il codice di registrazione di otto cifre.
   Anche il lettore deve essere registrato con DivX. Vedere **175, LICENZA**.

4. **Strumenti**: è possibile selezionare le seguenti opzioni:
   - VAIA: il menu VAIA consente di accedere a parti specifiche del video, per **Capitolo** o **Numero titolo**.
   - Sottotitoli.
   - Angolo.
   - Audio.
   - Menu precedente.

© Jaguar Land Rover Limited 2015

5. **Menu**: selezionare per visualizzare il menu dei supporti video. Su alcuni schermi, potrebbe essere sostituito dal tasto funzione **Sfoglia**.
6. Ricerca avanti: selezionare per visualizzare il capitolo successivo del DVD o per scorrere i file del supporto video.
7. Selezionare per pre-arrestare la riproduzione. Al secondo tocco il lettore viene arrestato e il DVD reimpostato.
8. Selezionare per avviare/riavviare la riproduzione.
9. Ricerca indietro: selezionare per visualizzare il capitolo precedente del DVD o per scorrere i file del supporto video.

Per informazioni sul vano di caricamento del CD/DVD, sul pulsante di espulsione e sull'uso dei comandi audio/video del sistema audio e del volante, vedere **172, COMANDI AUDIO/ VIDEO**.

DISABILITAZIONE DEI SUPPORTI VIDEO CON IL VEICOLO IN MOVIMENTO

Quando il veicolo è in movimento l'immagine video viene automaticamente disabilitata. Lo schermo a sfioramento visualizza la schermata **TV/Video** e il relativo messaggio sulla sicurezza. Se è presente il sistema con doppia visualizzazione, viene visualizzato un messaggio per il passeggero in cui viene chiesto di attivare la doppia visualizzazione. Vedere **195, DOPPIA VISUALIZZAZIONE**.

VISUALIZZAZIONE A SCHERMO INTERO

Quando è selezionata la modalità a schermo intero, i comandi di ricerca funzionano nella stessa maniera della modalità di anteprima.

Utilizzare i tasti software appropriati per selezionare **4:3**, **16:9** o **Zoom** e ingrandire l'immagine.

© Jaguar Land Rover Limited 2015

COMANDI DELLA DOPPIA VISUALIZZAZIONE

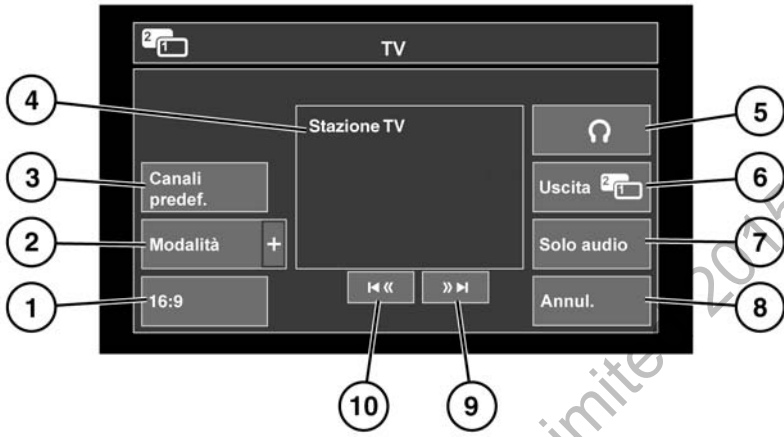

1. Selezionare per cambiare il formato immagine (**4:3**, **Zoom**, **16:9**). Sul tasto software viene visualizzato il formato seguente disponibile.
2. Selezionare per visualizzare un elenco di tutte le modalità video disponibili. Toccare il relativo tasto software per selezionare una modalità alternativa. Viene visualizzato il menu dei comandi relativo alla modalità selezionata.
3. Toccare per selezionare un elenco di canali predefiniti.

   Nota: *se il veicolo è in marcia, la schermata di anteprima viene disattivata.*
4. Informazioni sulla modalità video corrente (ad esempio, canale TV e nome del programma).
5. Selezionare per attivare o disattivare l'uscita delle cuffie wireless.
6. Selezionare per annullare la doppia visualizzazione. Lo schermo a sfioramento ritorna al menu attualmente usato dal conducente.
7. Selezionare per mantenere l'audio sulla modalità video mentre lo schermo torna al menu correntemente utilizzato dal guidatore.
8. Selezionare per chiudere la finestra a comparsa con i comandi per la doppia visualizzazione.
9. Ricerca avanti: selezionare per visualizzare il canale successivo nell'elenco canali oppure il brano successivo del CD o del DVD.
10. Ricerca indietro: selezionare per visualizzare il canale precedente nell'elenco canali oppure il brano precedente del CD o del DVD.

    Nota: *se il supporto scelto è il CD o il DVD, tra i tasti software di ricerca verrà visualizzato un tasto software riproduzione/pausa.*

© Jaguar Land Rover Limited 2005

Nota: *se il menu dei comandi non viene utilizzato per più di 5 secondi, il display torna a visualizzare la modalità schermo intero. Premere nuovamente il tasto della doppia visualizzazione per visualizzare i comandi.*

DOPPIA VISUALIZZAZIONE

La doppia visualizzazione permette al passeggero anteriore di vedere la TV o un altro supporto video sullo schermo a sfioramento, mentre il conducente utilizza un altro sistema, ad esempio la radio o il sistema di navigazione.

Nota: *se il conducente seleziona una modalità audio alternativa, ad esempio la radio, quest'ultima viene trasmessa attraverso gli altoparlanti del veicolo. Il passeggero dovrà quindi ascoltare l'audio della modalità della doppia visualizzazione usando le cuffie wireless.*

Premere questo tasto per attivare la modalità doppia visualizzazione (situato sul lato destro dello schermo a sfioramento).

Una volta attivata la doppia visualizzazione, il passeggero dovrà premere questo pulsante per visualizzare/annullare il menu dei comandi della doppia visualizzazione.

Nota: *il menu dei comandi verrà visualizzato anche sulla schermata visibile al guidatore.*

Nota: *quando è attiva la doppia visualizzazione, i passeggeri dei sedili posteriori possono vedere entrambe le schermate.*

DOPPIA VISUALIZZAZIONE: CUFFIE

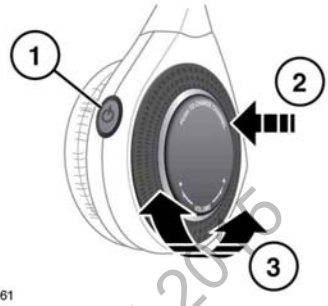

1. Premere per attivare/disattivare.
2. Premere per cambiare il canale audio.
3. Ruotare per regolare il volume delle cuffie.

© Jaguar Land Rover Limited 2015

CONTROLLO DEL SISTEMA DI INTRATTENIMENTO POSTERIORE DALLO SCHERMO A SFIORAMENTO

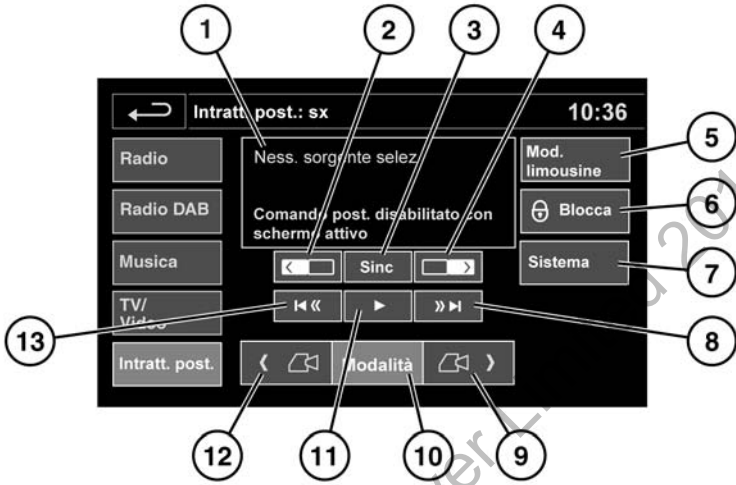

E161610

© Jaguar Land Rover Limited 2015

Toccare **Intratt. post.** sul menu principale **Audio/video** per selezionare la schermata di comando del sistema di intrattenimento posteriore.

Nota: *quando sullo schermo a sfioramento è visualizzata la schermata di comando principale del sistema di intrattenimento posteriore, il telecomando di tale sistema viene escluso.*

1. Display informazioni.
2. Toccare per selezionare lo schermo posteriore sinistro.
3. **Sinc**: dopo aver selezionato una modalità (vedere le voci **2** e **4**), toccare **Sinc** per sincronizzare entrambi gli schermi. Entrambi gli schermi visualizzano la sorgente selezionata.

Nota: *se gli schermi sono già sincronizzati, il pulsante* ***Sinc*** *verrà visualizzato in grigio.*

4. Toccare per selezionare lo schermo posteriore destro.
5. **Mod. limousine**: toccare per attivare/disattivare la modalità limousine. Quando la modalità limousine viene attivata, i passeggeri posteriori possono controllare tramite il telecomando l'intero impianto audio dell'abitacolo e tutte le sorgenti condivise.
6. **Blocca**: toccare per bloccare o sbloccare il telecomando del sistema di intrattenimento posteriore.
7. **Sistema**: toccare per attivare o disattivare il sistema di intrattenimento posteriore.
8. In avanti/salta per la schermata selezionata.
9. Toccare per attivare l'audio dello schermo posteriore destro tramite gli altoparlanti del veicolo.

   Nota: *disponibile solo quando il sistema di intrattenimento posteriore è in* ***Mod. limousine****.*
10. **Sorgente:** toccare per selezionare il menu di selezione della sorgente del sistema di intrattenimento posteriore.
11. Riproduzione/pausa per la schermata selezionata.
12. Toccare per attivare l'audio dello schermo posteriore sinistro tramite gli altoparlanti del veicolo.

    Nota: *disponibile solo quando il sistema di intrattenimento posteriore è in* ***Mod. limousine****.*
13. Riavvolgimento/salta per la schermata selezionata.
14. Menu di selezione della sorgente del sistema di intrattenimento posteriore: toccare il pulsante desiderato.
15. **Sorgente**: toccare per tornare alla schermata di comando **Intratt. post**.

TELECOMANDO DEL SISTEMA DI INTRATTENIMENTO POSTERIORE

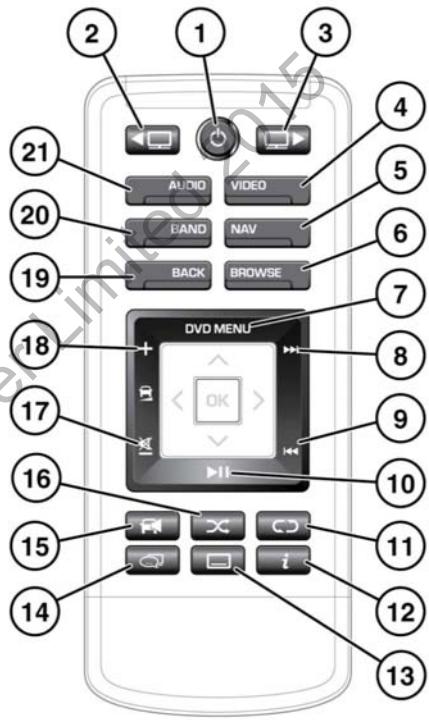

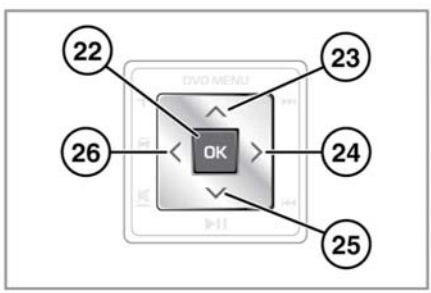

E151273

© Jaguar Land Rover Limited 2015

1. Premere e rilasciare per spegnere lo schermo.
   Tenere premuto per spegnere il sistema multimediale posteriore.
2. Selezione schermo sinistro.
3. Selezione schermo destro.
4. Selezione della modalità video.
5. Riepilogo della navigazione.
   Solo Brasile: selezione della segmentazione 1:12 dello schermo.
6. Sfoglia/elenco dei canali TV.
7. Menu DVD.
8. Brano/file/canale/stazione successivo.
9. Brano/file/canale/stazione precedente.
10. Riproduci/Pausa.
11. Ripeti.
    Solo Brasile: selezioni Ripeti e "Rosso".
12. Informazioni.
    Solo Brasile: selezioni Informazioni e "Giallo".
13. Attivazione/disattivazione dei sottotitoli.
    Solo Brasile: selezioni Sottotitoli on/off e "Verde".
14. Premere per selezionare un flusso di dati TV disponibile.
15. Attivazione/disattivazione del volume audio dell'abitacolo.
16. Shuffle.
    Solo Brasile: selezioni Casuale e "Blu".
17. Riduzione/silenziamento del volume audio dell'abitacolo.
18. Aumento del volume audio dell'abitacolo.
19. **Indietro**: premere per ritornare al menu precedente.
20. Selezione della banda radio.
    Solo Brasile: selezione Banda radio e selezione TV interattiva.
21. Selezione della modalità audio.
22. **OK**: premere per confermare la selezione.
23. Comando cursore: su*.
24. Comando cursore: destra*.
25. Comando cursore: giù*.
26. Comando cursore: sinistra*.

*Sono tasti multifunzione a seconda della modalità selezionata.

Il telecomando del sistema di intrattenimento posteriore può essere utilizzato anche per commutare l'audio al sistema di altoparlanti del veicolo e alle cuffie del sistema di intrattenimento posteriore. Per passare tra le due uscite, premere il tasto (**15**) sul telecomando del sistema multimediale posteriore.

UTILIZZO DELL'RSE

Per assicurarsi che il sistema reagisca alle selezioni effettuate, l'estremità superiore del telecomando deve essere rivolta verso la schermata di intrattenimento posteriore adeguata.

Per attivare il sistema, premere il tasto di accensione/spegnimento del sistema multimediale posteriore presente sul telecomando, seguito dal tasto di selezione dello schermo appropriato.

Quindi, selezionare il tasto della funzione audio o video desiderata. Le selezioni successive sul telecomando azioneranno l'ultimo sistema utente selezionato.

Per evitare il funzionamento accidentale del sistema utente sbagliato, si consiglia di selezionare sempre il sistema utente richiesto prima di effettuare qualsiasi altra selezione.

Nota: *per evitare danni accidentali, quando il telecomando non è in uso riporlo sempre nell'apposita area di stivaggio.*

© Jaguar Land Rover Limited 2015

SISTEMA DI INTRATTENIMENTO POSTERIORE: CUFFIE

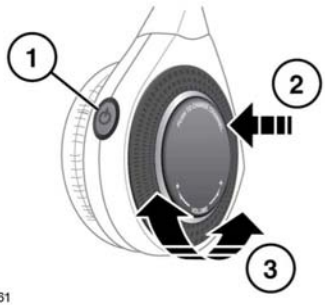

E150761

1. Premere per attivare/disattivare.
2. Premere per cambiare il canale audio.
3. Ruotare per regolare il volume delle cuffie.

BATTERIA DEL TELECOMANDO DEL SISTEMA DI INTRATTENIMENTO POSTERIORE

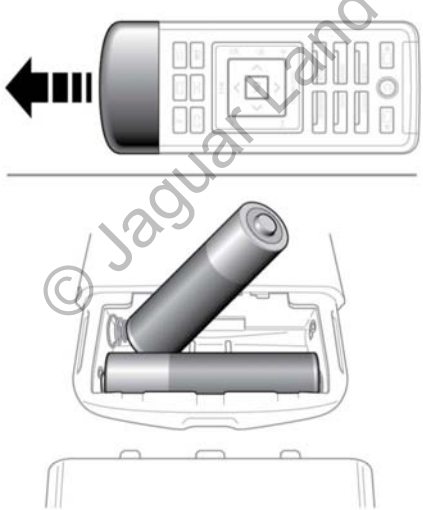

E152605

L'esaurimento della carica della batteria è indicato dal pulsante di accensione del telecomando che lampeggia 3 volte quando viene premuto. Per sostituire le batterie:

- Rimuovere il copribatteria cromato.
- Inserire 2 batterie AAA. Assicurarsi che la polarità delle batterie corrisponda a quella indicata all'interno del vano delle batterie del telecomando.

  Nota: *il telecomando non funziona se le batterie non sono installate correttamente.*

  Nota: *utilizzare sempre batterie di buona qualità dello stesso tipo.*
- Rimontare il copribatteria cromato.

Smaltimento delle batterie: le batterie usate contengono sostanze nocive e devono essere smaltite in maniera appropriata. Per lo smaltimento, consultare il proprio concessionario/riparatore autorizzato e/o l'ente locale preposto.

© Jaguar Land Rover Limited 2015

USO DEL COMANDO VOCALE

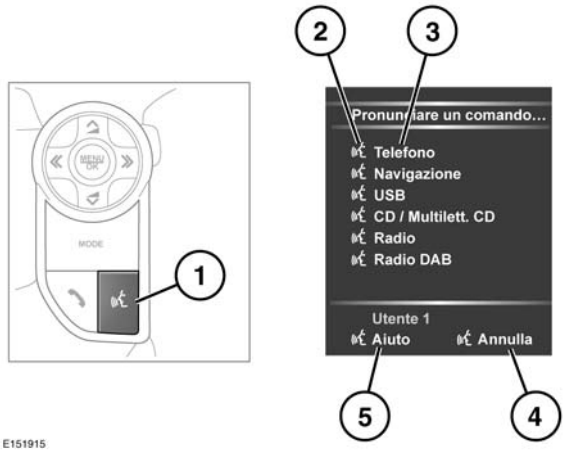

Nota: *il sistema di comando vocale è stato progettato per riconoscere una serie di lingue diverse. Tuttavia, il costruttore non può garantirne la compatibilità del sistema con qualsiasi tipo di accento nell'ambito della medesima lingua. Per la prova di compatibilità del sistema vocale con un particolare tipo di accento, rivolgersi al concessionario/riparatore autorizzato.*

1. Tasto Voce: premere brevemente per avviare una sessione vocale. Tenere premuto per annullare una sessione vocale.

Nota: *premere brevemente il tasto Voce durante una sessione vocale per interrompere il feedback audio. Attendere il segnale acustico prima di impartire il comando successivo.*
Una sessione vocale verrà annullata se sul centro messaggi viene visualizzata un'avvertenza con priorità elevata o in assenza di comandi da parte dell'utente per un periodo prolungato di tempo. Non è possibile avviare una nuova sessione vocale fino a quando l'avvertenza non viene cancellata.

2. Simbolo guida vocale: indica che è disponibile un comando. Prima di usare il comando, attendere che appaia il simbolo e che venga emesso il segnale acustico.
3. Elenco comandi: viene visualizzato sul quadro strumenti per fornire feedback ed elencare i comandi disponibili durante ogni fase della sessione vocale. Pronunciare un comando disponibile.

© Jaguar Land Rover Limited 2015

Nota: *poiché i comandi vengono elencati prima che il sistema sia pronto all'ascolto, è importante attendere la visualizzazione del simbolo della guida vocale a fianco del comando prima di utilizzarlo.*

4. Quando visualizzato, dire **Annulla** per annullare la sessione vocale corrente.
5. Quando visualizzato, dire **Aiuto** per ricevere assistenza durante una sessione vocale.

Nota: *l'utente corrente (**Utente 1** o **Utente 2**) è identificato nella parte inferiore dell'elenco dei comandi.*

Nota: *se una voce elencata è più lunga dello spazio disponibile nel menu, vengono visualizzati **...>**. Usare i comandi di ricerca sul volante per visualizzare la voce per intero. Vedere **172, COMANDI AUDIO/ VIDEO**.*

GUIDA VOCALE

Per ascoltare una guida sull'utilizzo del sistema di comando vocale:

1. Premere brevemente il tasto Voce per avviare una sessione vocale.
2. Attendere il segnale acustico, quindi dire **Guida vocale**.

In alternativa, selezionare la guida tramite lo schermo a sfioramento, nel modo seguente.

1. Selezionare **Impostazioni** dal **Menu principale** dello schermo a sfioramento oppure premere il pulsante **Impost**.
2. Selezionare **Voce** dal menu **Impostazioni**.
3. Selezionare **Guida** dal menu **Impostazioni vocali**.
4. Selezionare **Guida vocale**.

La guida vocale può essere annullata in qualunque momento selezionando **Annulla** dalla finestra a comparsa sullo schermo o tenendo premuto il pulsante Voce.

ADDESTRAMENTO

Questa funzione è stata progettata per consentire al sistema di distinguere meglio le caratteristiche vocali di un utente, una volta completato l'addestramento. **Per eseguire l'addestramento:**

1. Selezionare **Impostazioni** dal **Menu principale** oppure premere il pulsante **Impost**.
2. Selezionare **Voce** dal menu **Impostazioni**.
3. Selezionare **Addestram.** dal menu **Impostazioni vocali**.
4. Selezionare **Utente 1** o **Utente 2** per avviare l'addestramento.
5. Seguire le istruzioni audio e quelle visualizzate sullo schermo.

La sessione di addestramento può essere annullata in qualunque momento selezionando **Annulla** dalla finestra a comparsa dello schermo o tenendo premuto il tasto Voce.

ETICHETTE VOCALI

Le etichette vocali consentono all'utente di personalizzare il sistema di comando vocale in modo da poter usare un solo nome per richiamare una destinazione di navigazione, un numero telefonico o un canale radio.

Per aggiungere un'etichetta vocale:

1. Premere brevemente il tasto Voce per avviare una sessione vocale.
2. Attendere il segnale acustico, quindi dire **Telefono**, **Navigazione** o **Radio**.
3. Dire **Etichette vocali**.

In alternativa, le etichette vocali possono essere gestite attraverso lo schermo a sfioramento, procedendo come segue.

1. Selezionare **Impostazioni** dal **Menu principale** oppure premere il pulsante **Impost**.

© Jaguar Land Rover Limited 2015

2. Selezionare **Voce** dal menu **Impostazioni**.
3. Selezionare **Etich. vocali** dal menu **Impostazioni vocali**.
4. Selezionare il sistema per cui attivare le etichette vocali (**Telefono**, **Navigazione** o **Radio/DAB**).

Seguire le istruzioni audio e quelle visualizzate sullo schermo.

COMANDI VOCALI PER I PDI DELLA NAVIGAZIONE

Per richiedere la visualizzazione degli identificatori dei punti di interesse (PDI) sul display di navigazione, pronunciare la parola **Navigazione** seguita da una delle seguenti categorie di PDI:

- Stazione di rifornimento/Carburante.
- Sosta/Parcheggio.
- Land Rover.
- Ospedale.
- Campo da golf.
- Informazioni turistiche.
- Ristorante/Ho fame.
- Centro commerciale.
- Albergo.
- Area di sosta.
- Centro città.

Nota: *la parola* ***Navigazione*** *deve essere seguita immediatamente da una categoria.*

Le icone vengono visualizzate sul display della navigazione, indicando la posizione del PDI selezionato. Per ulteriori informazioni sui PDI, vedere **223, CATEGORIE E SOTTOCATEGORIE**.

© Jaguar Land Rover Limited 2015

PANORAMICA DEL SISTEMA DEL TELEFONO

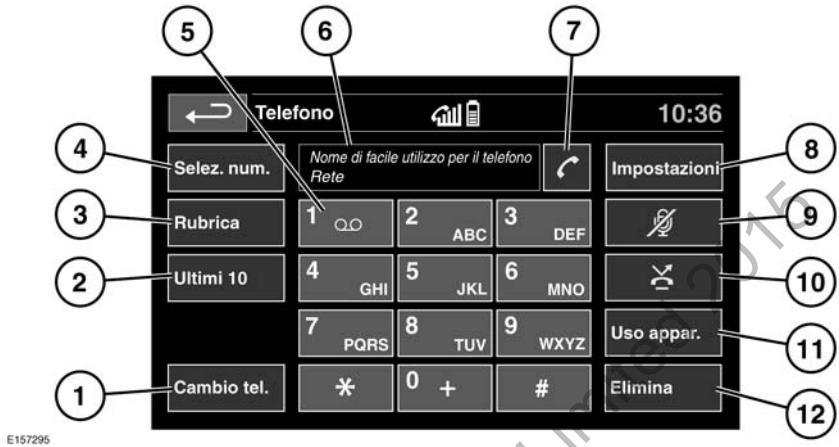

1. **Cambio tel.**: consente di cercare un nuovo telefono o di passare a un altro telefono abbinato.
2. **Ultimi 10**: consente di accedere alle ultime 10 chiamate effettuate, ricevute o perse.
3. **Rubrica**: consente di accedere alla rubrica scaricata.
4. **Selez. num**: consente di accedere alla modalità di selezione del numero.
5. Tenere premuto per richiamare i messaggi vocali lasciati sulla segreteria telefonica.
6. Display di stato: visualizza il nome e/o il numero composto e la durata della chiamata.
7. Icone Connetti/Disconnetti chiamata. Toccare per effettuare/accettare oppure terminare/rifiutare una chiamata.
8. **Impostazioni**: consente di accedere alle impostazioni della segreteria telefonica e alle opzioni di risposta e telefono.
9. **Microfono muto**: consente di attivare la modalità Privacy. In tale modalità, la persona con cui si è al telefono non sente ciò che si dice.
10. **Rifiuto chiamate automatico**: quando la funzione è attiva, le chiamate in arrivo vengono rifiutate o inoltrate alla segreteria telefonica (a seconda delle impostazioni correnti del telefono cellulare).
11. **Uso appar.**: consente di deviare la chiamata sul proprio telefono cellulare.
12. **Elimina**: toccare per eliminare l'ultima cifra immessa, tenere premuto per eliminare l'intero numero immesso.

INFORMAZIONI BLUETOOTH®

Bluetooth® è il nome della tecnologia a radiofrequenza (RF) a corto raggio che consente la comunicazione senza fili tra dispositivi elettronici.

© Jaguar Land Rover Limited 2015

Il sistema con tecnologia **Bluetooth** wireless di Land Rover supporta **Bluetooth**® Hands-Free Profile (HFP), Advanced Audio Distribution Profile (A2DP) e Audio Video Remote Control Profile (AVRCP).

Nota: *i profili HFP e A2DP/AVRCP possono essere collegati in maniera indipendente, per cui è possibile collegare un telefono tramite uno di essi, collegando contemporaneamente un dispositivo portatile tramite l'altro.*

Prima di usare il sistema telefonico con tecnologia **Bluetooth** wireless del veicolo, è necessario abbinare e collegare il proprio dispositivo con tecnologia **Bluetooth** wireless al sistema del veicolo. Questa procedura può essere eseguita in due modi: dal telefono al veicolo oppure dallo schermo a sfioramento al telefono. Se uno dei due metodi non funziona, provare l'altro.

Ogni volta che si inserisce l'accensione, il sistema cerca di connettersi con l'ultimo telefono collegato.

Dal momento che i telefoni cellulari offrono un'ampia gamma di caratteristiche audio e di riduzione dell'eco, potrebbero trascorrere alcuni secondi prima che il sistema telefonico del veicolo si adatti offrendo prestazioni audio ottimali. Per ottenere ciò, potrebbe essere necessario ridurre leggermente il volume nell'abitacolo e la velocità della ventola.

SICUREZZA DEL TELEFONO

Spegnere il telefono nelle aree a rischio di esplosione. Rientrano in questa categoria le stazioni di rifornimento, le aree di stoccaggio carburante, gli stabilimenti chimici e i luoghi in cui l'aria contiene vapori di carburante, sostanze chimiche o polveri metalliche.

Riporre sempre il telefono cellulare in un luogo sicuro.

Quando è in uso il telefono, il funzionamento dei pacemaker cardiaci o degli apparecchi acustici potrebbe risultare compromesso. Consultare un medico o il produttore per sapere se tali dispositivi utilizzati dal guidatore o dai passeggeri siano sufficientemente protetti contro l'energia ad alta frequenza.

L'associazione dei produttori di apparecchi medicali (HIMA, Health Industry Manufacturers' Association) raccomanda che venga mantenuta una distanza minima di 15 cm (sei pollici) tra l'antenna di un telefono cellulare e un dispositivo pacemaker, per evitare possibili interferenze con il pacemaker. Queste raccomandazioni sono in linea con le ricerche indipendenti e le raccomandazioni di utilizzo di Wireless Technology Research.

COMPATIBILITÀ DEI TELEFONI

Fare riferimento alla sezione Proprietari del sito Web Land Rover all'indirizzo **www.landrover.com** per visualizzare l'elenco dei telefoni compatibili.

Nota: *i dispositivi con tecnologia **Bluetooth**® wireless elencati sono stati sottoposti a prove di compatibilità con i veicoli Land Rover. Le prestazioni possono variare a seconda della versione del software del telefono cellulare, delle condizioni della batteria, della copertura e del gestore della rete. I telefoni sono garantiti dal relativo produttore e non dalla Land Rover.*

© Jaguar Land Rover Limited 2015

ABBINAMENTO E CONNESSIONE TRAMITE IL TELEFONO CELLULARE

Nota: *la procedura di abbinamento e collegamento del telefono con il veicolo tramite il proprio telefono varia in base al tipo di telefono utilizzato.*

1. Inserire l'accensione e accertarsi che lo schermo a sfioramento sia attivo.
2. Dal **Menu principale**, selezionare **Telefono**.
3. Viene visualizzato un menu. Selezionare **Cerca nuovo**.
4. Selezionare l'opzione **Da dispositivo a veicolo**.

   Nota: *il tempo disponibile per individuare il sistema con tecnologia **Bluetooth**® wireless del veicolo è di soli 3 minuti.*
5. Utilizzando il telefono, ricercare i dispositivi con tecnologia **Bluetooth**® wireless. Su alcuni telefoni, il termine usato è "nuovo dispositivo abbinato". Per ulteriori informazioni, vedere le istruzioni d'uso del proprio telefono.
6. Una volta individuato il sistema con tecnologia **Bluetooth**® wireless del veicolo, seguire le istruzioni visualizzate sullo schermo. Quando richiesto, selezionare **Sì** per confermare l'abbinamento. A questo punto, il telefono o il sistema del veicolo chiederanno l'inserimento di un numero personale di identificazione (PIN). Alla comparsa di tale richiesta, inserire un PIN a scelta e selezionare **OK** per confermare.
7. Inserire lo stesso PIN nell'altro dispositivo.
8. Una volta che il telefono è abbinato e collegato al sistema, viene visualizzato un messaggio di conferma, prima che appaia la schermata **Selez. num.**.

Nota: *considerata la durata di una ricerca di dispositivi con tecnologia Bluetooth® wireless, si consiglia di disattivare la funzione di ritorno alla schermata iniziale prima di procedere alla ricerca dei dispositivi. Questa impostazione può essere modificata in Veicolo, Imp. sistema, Impostazioni display, Rit. predef. a menu iniz.*

© Jaguar Land Rover Limited 2015

ABBINAMENTO E COLLEGAMENTO DEL TELEFONO TRAMITE LO SCHERMO A SFIORAMENTO

1. Attivare la connessione del dispositivo con tecnologia **Bluetooth**® wireless sul proprio telefono cellulare. Verificare che il telefono cellulare sia nella modalità discoverable (scopri) della tecnologia **Bluetooth**® wireless, talvolta detta anche modalità "find me" (trovami) (per ulteriori informazioni, vedere le istruzioni sul funzionamento del telefono).
2. Inserire l'accensione e accertarsi che lo schermo a sfioramento sia attivo.
3. Dal **Menu principale**, selezionare **Telefono**.
4. Viene visualizzato un menu. Selezionare **Cerca nuovo**.
5. Selezionare l'opzione **Da veicolo a dispositivo**.
6. Individuare il proprio telefono nell'elenco visualizzato e selezionare l'opzione **Abbina e collega**.

   Nota: *se dovessero essere rilevati più di 5 telefoni, potrebbe essere necessario utilizzare la barra di scorrimento per visualizzare l'intero elenco.*
7. Alla comparsa del messaggio, inserire il codice PIN sul proprio telefono. Per ulteriori informazioni, consultare le istruzioni d'uso del telefono.
8. Una volta che il telefono è abbinato e collegato al sistema, viene visualizzato un messaggio di conferma, prima che appaia la schermata Selez. num.

Nota: *considerata la durata di una ricerca di dispositivi con tecnologia **Bluetooth**® wireless, si consiglia di disattivare la funzione di ritorno alla schermata iniziale prima di procedere alla ricerca dei dispositivi. Questa impostazione può essere modificata in **Veicolo**, **Imp. sistema**, **Impostazioni display**, **Rit. predef. a menu iniz.***

CAMBIO DEL TELEFONO CONNESSO

Si possono abbinare fino a 10 telefoni cellulari al veicolo, utilizzando la stessa procedura. Tuttavia, ogni volta sarà possibile collegare e avere pronto per l'uso un solo telefono.

Per collegare un telefono abbinato diverso al veicolo, attenersi alle seguenti istruzioni:

1. Dal **Menu principale**, selezionare **Telefono**.
2. Viene visualizzato un menu. Selezionare **Cambio tel**.
3. Individuare e selezionare il proprio telefono dall'elenco visualizzato.
4. Una volta che il telefono è collegato al sistema, viene visualizzato un messaggio di conferma, prima che appaia la schermata **Selez. num.**

ICONE DEL SISTEMA DEL TELEFONO

Collegare: utilizzare questa icona per effettuare o accettare una chiamata e accedere all'elenco delle ultime 10 chiamate.

Scollegare: utilizzare questa icona per terminare o rifiutare una chiamata.

Nessun telefono collegato.

Indicatore dell'intensità del segnale del telefono.

© Jaguar Land Rover Limited 2015

Indicatore livello batteria del telefono.

Bluetooth: indica che è collegato un dispositivo con tecnologia Bluetooth® wireless.

Segno di spunta: indica che è abbinato un dispositivo con tecnologia Bluetooth® wireless.

Segreteria telefonica: tenere premuto per comporre il numero memorizzato della segreteria telefonica.

Freccia su della barra di scorrimento: utilizzare per scorrere verso l'alto gli elenchi dei telefoni rilevati, delle chiamate o delle voci della rubrica.

Freccia giù della barra di scorrimento: utilizzare per scorrere verso il basso gli elenchi dei telefoni rilevati, delle chiamate o delle voci della rubrica.

COMANDI SUL VOLANTE

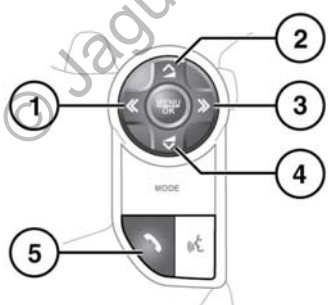

E150938

1. Premere per scorrere all'indietro le chiamate ricevute o l'elenco delle ultime 10 chiamate; consente di uscire dall'elenco.
2. Consente di aumentare il volume durante una chiamata, scorrere verso l'alto un elenco visualizzato o un numero elencato per un contatto memorizzato.
3. Premere per scorrere l'elenco delle ultime 10 chiamate e le chiamate ricevute.
4. Consente di diminuire il volume durante una chiamata, scorrere verso il basso un elenco visualizzato o un numero elencato per un contatto memorizzato.
5. Premere per rispondere a una chiamata in entrata. Premere per terminare la chiamata. Premere e rilasciare per comporre un numero/selezionare un contatto. Premere e rilasciare per accedere all'elenco delle Ultime 10 chiamate effettuate. Tenere premuto per accedere alla visualizzazione dell'elenco della rubrica.

Nota: *quando si scorre la rubrica o l'elenco delle ultime 10 chiamate, ciascun contatto viene visualizzato anche sul centro messaggi.*

VOLUME DELLE CHIAMATE

Il volume delle chiamate viene regolato tramite il comando volume del sistema audio.

Se il sistema audio è in funzione durante una chiamata, la modalità sistema audio viene soppressa per tutta la durata della chiamata.

RUBRICA

I contatti memorizzati su un telefono abbinato possono essere scaricati automaticamente nella rubrica del veicolo ogni volta che si collega il telefono al sistema. Vedere **204, COMPATIBILITÀ DEI TELEFONI**.

© Jaguar Land Rover Limited 2015

Alcuni telefoni memorizzano la rubrica in due aree differenti, vale a dire la scheda SIM e la memoria del telefono. Il sistema del veicolo accederà soltanto ai numeri presenti nella memoria del telefonino.

Per accedere ai contatti della rubrica:

1. Dal menu **Telefono**, selezionare **Rubrica**.
2. Tramite la tastiera, selezionare la lettera iniziale del nome che si desidera cercare.
3. Selezionare **Elenca** per visualizzare la rubrica.
4. Individuare il contatto desiderato dall'elenco visualizzato e toccare per effettuare la chiamata. Se per uno stesso contatto vi sono più numeri memorizzati, selezionare il numero desiderato dall'elenco.

   Nota: *potrebbe essere necessario utilizzare la barra di scorrimento per vedere l'intero elenco.*
   È disponibile anche l'opzione per visualizzare le altre informazioni sul contatto, selezionando il tasto **i** corrispondente.

Se il telefono supporta i dati tipo di contatto, a ciascuna cartellina della rubrica telefonica del veicolo viene associata un'icona indicante il tipo di contatto. Le icone sono visualizzate a destra di ciascun nome contenuto nella rubrica e indicano uno dei seguenti tipi di contatto:

Predefinito.

Cellulare.

Casa.

Ufficio.

© Jaguar Land Rover Limited 2015

PANORAMICA DI INCONTROL

Ai fini della sicurezza, azionare, regolare o visionare il sistema soltanto quando è possibile farlo senza correre rischi.

Non permettere che il sistema distragga il conducente quando il veicolo è in movimento. La distrazione del guidatore può causare incidenti e provocare lesioni gravi o mortali.

InControl™ utilizza la tecnologia del veicolo per telefoni cellulari e smartphone per stabilire il collegamento remoto del veicolo a una serie di servizi e funzioni utili.

InControl è dotato di 4 funzioni principali:

- InControl Remote.
- InControl Secure.
- Wi-Fi InControl.
- InControl Apps.

Se InControl non è stato precedentemente registrato dal concessionario o il veicolo è usato, è necessario visitare il sito Web all'indirizzo **www.landroverincontrol.com/owner** per creare un account. Dopo la creazione dell'account, seguire le istruzioni visualizzate sullo schermo per collegare il proprio account al veicolo e per attivare InControl.

Nota: *una connettività del 100% non può essere garantita ovunque.*

Nota: *è responsabilità del proprietario eliminare l'account di InControl associato al veicolo quando la proprietà del veicolo stesso cambia.*

INCONTROL REMOTO

InControl Remoto comprende:

- Applicazione per smartphone remota.
- Funzione di chiamata in caso di guasto.
- Funzione di chiamata di emergenza SOS.

Applicazione per smartphone remota

L'applicazione per smartphone remota dispone di diverse funzionalità, tra cui:

- Controllo remoto del livello del carburante e di gamma.
- Un sistema di individuazione del veicolo, per individuare il veicolo in parcheggi affollati.
- Controllare per vedere se le portiere o i finestrini sono stati lasciati aperti.
- Una funzione di download dei dettagli di viaggio, per tenere traccia del chilometraggio percorso per eventuali richieste di rimborso aziendale.

L'applicazione per smartphone InControl Remoto può essere scaricata per iPhone tramite Apple App Store o per i telefoni Android tramite Google Play.

Nota: *iPhone è un marchio di fabbrica di Apple Computer Inc., registrato negli USA e in altri Paesi.*

Chiamata in caso di guasto

Situato nella consolle superiore. Vedere **356, COMANDI PER LA GUIDA**.

In caso di guasto, premere e rilasciare il coperchio del pulsante per rendere il pulsante disponibile. Il pulsante verrà illuminato da un LED bianco. Premere il pulsante per 2 secondi per effettuare la chiamata. La propria posizione e i dettagli del veicolo vengono automaticamente inviati a Land Rover Assistance.

Quando la chiamata viene richiesta, il tasto lampeggia di colore giallo ambra. Durante la chiamata il pulsante resta illuminato in modo costante di colore giallo ambra.

Dopo l'uso riposizionare il coperchio del pulsante premendolo in posizione.

© Jaguar Land Rover Limited 2015

Chiamata di emergenza SOS

Situato nella consolle superiore. Vedere **356, COMANDI PER LA GUIDA**.

In caso la propria sicurezza personale sia a rischio, premere e rilasciare il coperchio del pulsante per rendere il pulsante disponibile. Il pulsante verrà illuminato da un LED rosso. Premere il pulsante per 2 secondi per effettuare la chiamata. La propria posizione e i dettagli del veicolo vengono automaticamente inviati ai servizi di emergenza.

Quando la chiamata viene richiesta, il tasto lampeggia di colore giallo ambra. Durante la chiamata il pulsante resta illuminato in modo costante di colore giallo ambra.

Dopo l'uso riposizionare il coperchio del pulsante premendolo in posizione.

Nota: *se gli airbag del veicolo si attivano o se viene rilevato un urto, viene automaticamente effettuata una chiamata di emergenza SOS.*

Nota: *se ci si trova in un paese straniero, la chiamata di emergenza viene comunque effettuata ma la posizione e i dettagli del veicolo non vengono inviati automaticamente.*

SICUREZZA INCONTROL

La funzione InControl Secure fornisce un servizio di tracciamento del veicolo in caso venga rubato. Nel caso in cui il veicolo venga manomesso o spostato senza autorizzazione, il proprietario verrà contattato dal centro di monitoraggio della protezione InControl. In alternativa, utilizzare l'applicazione per smartphone InControl Remote o il numero di telefono presente sul sito Web InControl per contattare il centro di monitoraggio della protezione InControl.

Quando il veicolo è in manutenzione o riparazione, InControl deve essere impostato sulla modalità di manutenzione. È possibile eseguire questa operazione utilizzando l'applicazione per smartphone InControl Remote o tramite il sito Web InControl.

Se il veicolo deve essere trasportato, InControl deve essere impostato sulla modalità di trasporto. Anche in questo caso è possibile eseguire questa operazione utilizzando l'applicazione per smartphone InControl Remote o tramite il sito Web InControl.

Se la modalità di manutenzione o di trasporto non viene impostata è possibile che venga attivato erroneamente un avviso di furto.

Nota: *quando è impostata, la modalità di manutenzione o trasporto deve essere aggiornata ogni 10 ore o più spesso, secondo necessità.*

Nota: *per ulteriori informazioni, visitare la sezione di InControl sul sito Web* ***www.landrover.com****.*

WI-FI INCONTROL

Wi-Fi InControl consente ai passeggeri il collegamento a Internet mediante una connessione 3G ad alta velocità.

È necessario inserire una scheda SIM nell'apposito supporto. Il supporto per scheda SIM si trova sotto la plancia lato conducente.

Il lettore di schede SIM utilizza un'interfaccia "Mini-SIM". Se la scheda SIM ha dimensioni differenti, ad esempio "Micro-SIM", è necessario utilizzare un adattatore o una scheda SIM diversa.

Nota: *se la scheda SIM è già stata utilizzata su un telefono cellulare o su qualsiasi altro dispositivo ed è stato impostato un PIN (Personal Identification Number), eliminare il PIN prima di utilizzare la scheda SIM nel veicolo.*

© Jaguar Land Rover Limited 2010

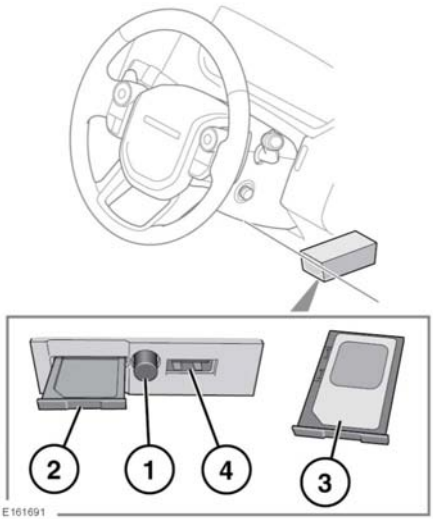

Per installare una scheda SIM, premere il pulsante (**1**) per aprire il supporto per scheda SIM (**2**). Inserire la scheda SIM nel supporto, come indicato (**3**).

Chiudere completamente il supporto per scheda SIM.

Nota: *la porta USB (**4**) è destinata solo alla manutenzione.*

Assicurarsi che la scheda SIM sia posizionata correttamente nel supporto. Il mancato rispetto di questa precauzione può danneggiare la scheda SIM o il lettore di schede SIM.

Wi-Fi InControl può essere attivato o disattivato mediante lo schermo a sfioramento. Dal **Menu principale**, selezionare **Funzioni extra**, quindi **Hotspot WiFi**. Per ulteriori informazioni, vedere **84, MENU PRINCIPALE DELLO SCHERMO A SFIORAMENTO**.

La schermata **Hotspot WiFi** consente inoltre di regolare le impostazioni base di sistema. È possibile eseguire diverse impostazioni avanzate, tra cui la modifica della password di protezione e la configurazione dell'APN (Access Point Name) accedendo al menu del router hotspot Wi-Fi del dispositivo mobile.

Per accedere al menu del router hotspot Wi-Fi:

- Nella schermata **Hotspot WiFi**, selezionare **Guida**.
- Sullo schermo a sfioramento viene visualizzato l'indirizzo del router hotspot Wi-Fi. Copiare l'indirizzo sul browser Internet del dispositivo mobile.

Sul dispositivo mobile viene visualizzato il menu del router hotspot Wi-Fi. Effettuare l'accesso utilizzando i dettagli dell'account InControl.

Icone Wi-Fi

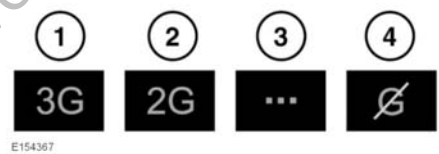

1. Connettività di rete per telefono cellulare 3G.
2. Connettività di rete per telefono cellulare 2G.
3. Connessione.
4. Nessuna connessione di rete per telefono cellulare.

1. Hotspot Wi-Fi attivo.
2. Inizializzazione hotspot Wi-Fi.

© Jaguar Land Rover Limited 2015

APP INCONTROL

L'applicazione InControl consente di visualizzare e azionare applicazioni per smartphone attraverso lo schermo a sfioramento del veicolo.

Prima di utilizzare app InControl, è necessario scaricare l'app per smartphone InControl Apps. L'applicazione per iPhone® Apple può essere scaricata tramite l'Apple App Store (SM). L'applicazione per telefoni Android può essere scaricata tramite Google Play.

Nota: *non tutti gli smartphone sono compatibili con l'App InControl. Controllare l'elenco degli smartphone compatibili e delle app supportate nella sezione Utenti del sito Web* ***www.landrover.com****.*

1. Presa USB per l'App InControl.

Per avviare l'applicazione InControl, collegare lo smartphone alla porta USB ubicata nella console centra utilizzando l'apposito cavo USB. La porta USB dell'applicazione InControl è contrassegnata da un bordo giallo.

Una volta effettuato il collegamento, sarà possibile navigare attraverso le funzioni di InControl Apps e tutte le applicazioni compatibili verranno visualizzate sullo schermo a sfioramento del veicolo. A questo punto le applicazioni possono essere aperte e utilizzate tramite lo schermo a sfioramento.

Nota: *per motivi di sicurezza, la funzionalità di alcune App è ridotta quando il veicolo è in movimento.*

Nota: *per stabilire una connessione con il veicolo, lo smartphone deve essere sbloccato e collegato alla porta USB.*

Nota: *Apple e iPhone sono marchi commerciali registrati di Apple Inc., registrati negli Stati Uniti e in altri paesi. App Store è un marchio di servizio di Apple Inc.*

© Jaguar Land Rover Limited 2015

IL SISTEMA DI NAVIGAZIONE

Le istruzioni di navigazione si basano sulla visualizzazione di mappe e istruzioni di direzione sullo schermo a sfioramento e possono essere integrate con una guida vocale, se necessario. Il sistema di navigazione sfrutta i segnali provenienti dai satelliti del GPS (Global Positioning System) unitamente alle informazioni provenienti dai sensori del veicolo e ai dati memorizzati sul disco rigido del veicolo, per determinare la posizione effettiva del veicolo.

Nota: *i dati delle mappe caricati sul disco rigido si riferiscono al mercato in cui il veicolo viene venduto la prima volta e forniscono istruzioni e informazioni soltanto per quella determinata area. Per ulteriori dettagli sugli aggiornamenti software, rivolgersi al concessionario Land Rover/riparatore autorizzato.*

Grazie a questa combinazione di fonti di dati, il computer di navigazione del veicolo consente all'utente di pianificare e seguire una mappa con l'itinerario per raggiungere la destinazione desiderata.

Lo schermo a sfioramento viene utilizzato per controllare la navigazione tramite menu, messaggi e mappe.

Utilizzare il sistema solo quando è possibile farlo in tutta sicurezza.

Nota: *il sistema di navigazione montato sul veicolo non supporta gli allarmi per gli autovelox.*

Rispettare sempre le norme del codice stradale.

L'osservanza dei segnali stradali e delle norme locali sul traffico ha sempre la priorità.

Il sistema di navigazione serve puramente da ausilio alla navigazione. In particolare, il sistema di navigazione non può essere utilizzato come guida all'orientamento in condizioni di scarsa visibilità.

I segnali GPS possono talvolta essere interrotti a causa di barriere fisiche, come gallerie e strade, che passano sotto autostrade elevate.

Tuttavia, i sensori di direzione e di velocità del veicolo limitano al minimo eventuali ripercussioni sul sistema di navigazione. Una volta superato l'ostacolo, il sistema riprenderà a funzionare normalmente.

In determinate condizioni la posizione del veicolo visualizzata sullo schermo può non essere corretta. Ciò si può verificare nei seguenti casi:

- Quando si guida su una rampa a spirale all'interno di un edificio.
- Quando si guida sotto o su strade elevate.
- Quando due strade sono vicine e parallele.
- Quando il veicolo viene trasportato ad un'altra destinazione.
- Dopo che la vettura è stata ruotata su una piattaforma girevole.
- Dopo che la batteria del veicolo è stata scollegata.

USO DEL SISTEMA DI NAVIGAZIONE

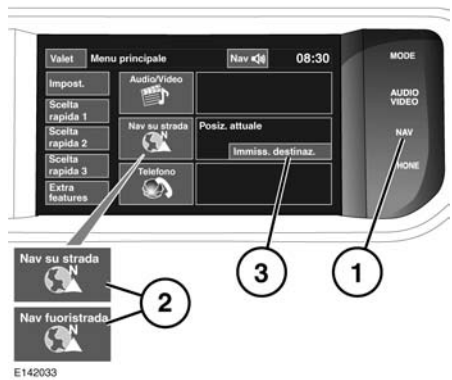

1. Tasto di scelta rapida **NAV**: premere per la navigazione.

© Jaguar Land Rover Limited 2015

2. Tasto funzione **Navigazione**, toccare per eseguire la navigazione.
3. **Immiss. dest.**: toccare per visualizzare il menu di immissione della destinazione.

Nota: *sui veicoli con navigazione fuoristrada, il tasto funzione include le opzioni* ***Nav su strada*** *o* ***Nav fuoristrada****, per indicare la modalità di navigazione corrente.*

Dopo aver toccato **Continua**, sullo schermo a sfioramento viene ripristinato il riquadro della mappa visualizzata in precedenza. La mappa mostra la posizione corrente del veicolo. Toccare il tasto funzione **Menu Nav** per visualizzare la schermata del menu principale.

Al primo utilizzo del sistema, a questo punto è necessario impostare le preferenze personali nell'area **Impostaz. Nav**. Tali impostazioni vengono applicate ogni volta che si usa la navigazione.

© Jaguar Land Rover Limited 2015

MENU PRINCIPALE

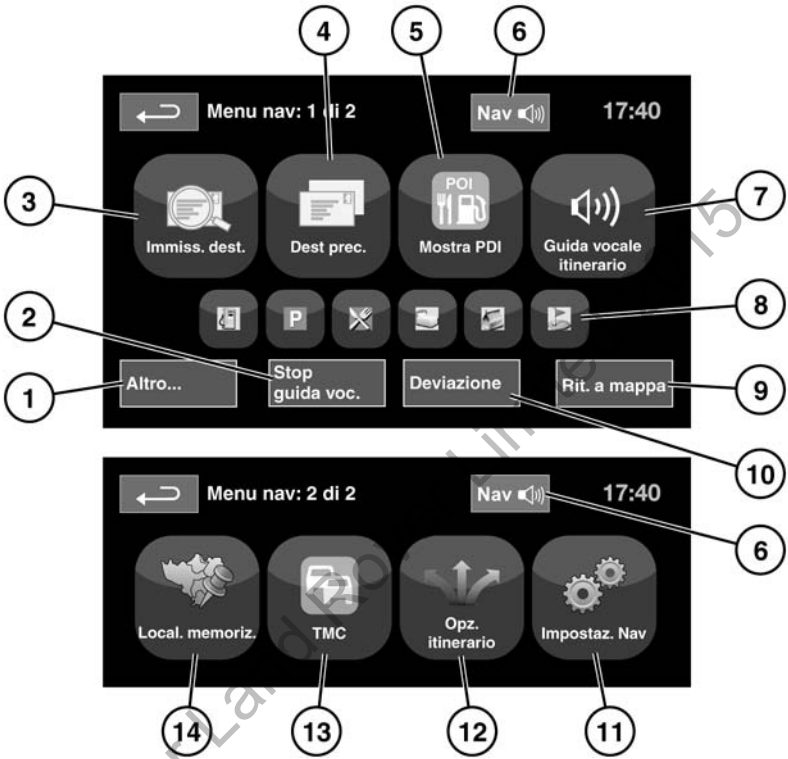

1. **Altro…**: visualizza la pagina 2 di 2 della schermata del menu Nav.
2. **Stop guida voc.**: annulla la guida vocale relativamente al percorso corrente.
3. **Immiss. dest.**: consente di immettere la destinazione in diversi modi.
4. **Dest. prec.**: visualizza le destinazioni precedenti immesse.
5. **Mostra/Nascondi PDI**: attiva o disattiva la visualizzazione delle icone PDI (punti di interesse) sulla mappa.
6. Una volta impostata una destinazione, il logo Range Rover viene sostituito da un tasto funzione che permette di riascoltare l'ultima istruzione vocale.
7. **Guida vocale itinerario**: consente di disattivare i messaggi della guida vocale per il viaggio in corso. Il tasto funzione è evidenziato quando la guida vocale è attiva.
8. Scelte rapide PDI: consente di immettere rapidamente una destinazione di un PDI locale. Le categorie possono essere modificate dal menu Impostazione navigazione.

© Jaguar Land Rover Limited 15

9. **Rit. a mappa**: consente di passare alla schermata della mappa principale.
10. **Deviazione**: consente di effettuare una deviazione rispetto all'itinerario corrente.
11. **Impostaz. Nav**: impostazioni del sistema di navigazione.
12. **Opz. itinerario**: consente la selezione di diverse opzioni per l'itinerario.
13. **TMC** (canale dei messaggi sul traffico): non consente di inserire una destinazione, ma, se è attivato, fornisce informazioni sulle condizioni delle strade e sugli eventi che potrebbero ostacolare il viaggio.
14. **Local. memoriz.**: gestisce le località memorizzate.

© Jaguar Land Rover Limited 2015

SCHERMO DIVISO DELLA MAPPA

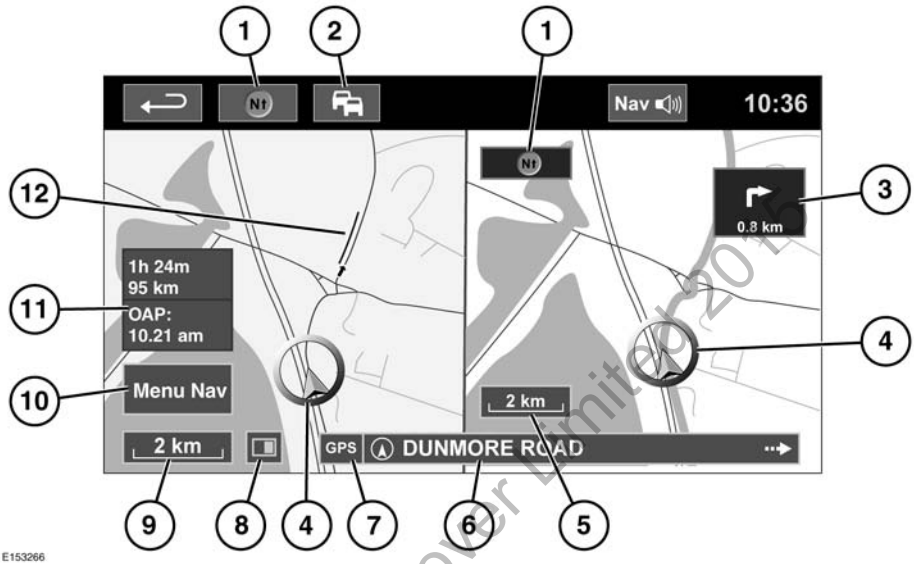

1. Bussola (indica sempre il nord): premere per scegliere tra le opzioni Nord in alto, Direzione in alto o Panoramica dall'alto.
2. Segnale TMC (canale dei messaggi sul traffico): senza una barra diagonale, il segnale viene ricevuto; con una barra diagonale, il segnale non viene ricevuto. L'icona cambia colore a seconda dello stato del traffico lungo il percorso.
3. Indicazione prossima direzione: quando la mappa degli incroci è stata disattivata, toccare l'icona per visualizzarla nuovamente.
4. Posizione e direzione correnti del veicolo.
5. Riquadro destro della mappa, impostazione scala/zoom.
6. Posizione corrente.
7. Indicatore del segnale GPS: l'indicatore viene visualizzato solo in caso di mancata ricezione.
8. Modalità schermo.
9. Riquadro sinistro della mappa, impostazione scala/zoom.
10. Apre il menu di navigazione; schermate 1 di 2.
11. Distanza/ora/ora di arrivo prevista (OPA) a destinazione.
12. Evento TMC (ingorgo).

Toccare per chiudere la vista Incroci e Svincoli autostradali. Dopo la chiusura, viene nuovamente visualizzata la mappa precedente.

© Jaguar Land Rover Limited 2015

ZOOM AUTOMATICO DELLA MAPPA

Quando il sistema di navigazione è attivo, la mappa viene ingrandita automaticamente man mano che ci si avvicina all'incrocio o allo svincolo autostradale.

1. Dalla schermata della mappa, toccare il tasto software scala/zoom, sul riquadro sinistro della mappa.
2. Toccare il tasto software **Zoom auto**. Quanto lo zoom automatico è attivato, questo tasto software è evidenziato.

Nota: *il massimo livello di ingrandimento della mappa corrisponde al valore di scala impostato prima dell'attivazione della funzione* ***Zoom auto****.*

MODALITÀ SCHERMO

Toccare il tasto di selezione della modalità dello schermo per visualizzare una serie di icone, ciascuna indicante una modalità diversa (come indicato di seguito). Toccare l'icona corrispondente per selezionare la modalità schermo desiderata.

Vista a schermo intero.

Vista a schermo diviso.

Mostra l'elenco delle svolte sul riquadro destro dello schermo.

Schermata di guida: mostra la vista dettagliata del successivo svincolo autostradale o del successivo incrocio stradale nel riquadro destro dello schermo.

Informazioni autostrada: questa vista è disponibile soltanto se si viaggia in autostrada. Viene visualizzata automaticamente per indicare le uscite autostradali rimanenti lungo il percorso oppure, in caso di mancata impostazione dell'itinerario, tutte le uscite dell'autostrada che si sta percorrendo.

Per disattivare la schermata di guida o le informazioni autostrada, procedere come indicato di seguito:

1. Dal **Menu Nav**, toccare **Altro…**
2. Selezionare **Impostaz. Nav**.
3. Toccare **Impostazioni utente**.
4. Toccare **Schermata di guida** o **Informazioni autostrada** per deselezionare l'opzione.
5. Toccare **OK** per confermare.

ZONA DI RICERCA

Il database delle mappe di navigazione è diviso in paesi, o in aree di paesi, denominati zone di ricerca. Quando si imposta un percorso, la destinazione (o tappa) immessa deve trovarsi nella zona di ricerca correntemente selezionata.

Prima di impostare una destinazione o una tappa, impostare la corretta zona di ricerca nel modo seguente:

1. Selezionare **Immiss. destinaz.** dal menu di navigazione principale.
2. Toccare **Altro…**
3. Toccare **Zona di ricerca**.
4. Scorrere l'elenco e selezionare il codice a 3 lettere corrispondente all'area di destinazione desiderata.
5. Selezionare **Ok**. Viene visualizzato il menu Immiss. destin. e la mappa mostra la zona di ricerca selezionata.

© Jaguar Land Rover Limited 2015

IMPOSTAZIONE DI UNA DESTINAZIONE

1. Dopo avere toccato **Continua,** viene visualizzata la schermata iniziale della mappa, selezionare **Menu Nav**.
2. Dal menu di navigazione, toccare **Immiss. dest**.

   Nota: *il tasto Immiss. dest. è disponibile nel* ***Menu principale*** *e nel riquadro della mappa principale.*
3. Toccare **Indirizzo** dalla schermata **Destinazione** e immettere il nome della città o il codice postale (codice postale breve per il Regno Unito).
4. Una volta immesso un numero di lettere sufficiente, toccare **OK** o **Elenco** per visualizzare tutte le città disponibili.
5. Se necessario, usare le frecce di scorrimento sulla sinistra dell'elenco per eseguire la ricerca in alto o in basso. Selezionare la città desiderata.
6. Ora inserire il nome della strada. Una volta immesso un numero di lettere sufficiente, toccare **OK** o **Elenco** per visualizzare tutte le strade disponibili.
7. Selezionare la strada desiderata. Immettere il numero civico dell'indirizzo (se conosciuto), quindi toccare **OK** per confermare.
8. Se il numero civico non è noto, selezionare **OK**; in questo caso, il sistema adotta come destinazione il punto finale della strada selezionata.
9. Viene visualizzata una schermata con una mappa su cui sono indicati i dettagli della destinazione selezionata. Toccare **Vai** per calcolare l'itinerario rapido predefinito oppure **Verifica itinerario** per itinerari alternativi.
10. Toccare **Vai** per iniziare il viaggio.

AVVIO DELLA GUIDA

Dopo aver selezionato **Verifica itinerario**, il sistema calcola il percorso.

1. Toccare **3 itinerari** per visualizzare 3 diverse opzioni di percorso sulla mappa. Le strade della mappa sono raffigurate in 3 colori diversi per evidenziare ciascun percorso. EcoRoute consente di trovare il percorso più efficiente dal punto di vista del risparmio di carburante. La visualizzazione di 3 foglie indica il percorso migliore dal punto di vista del consumo di carburante.
2. Selezionare l'itinerario **Rapido, Corto** o **Alternativo** toccando la rispettiva casella visualizzata a destra della mappa.
3. Toccare **Cambia itin.** seguito da **Pref. itinerario** per cambiare le impostazioni dell'itinerario.
4. Dopo aver effettuato una selezione, toccare **Vai**.

Nota: *quando si giunge in prossimità di uno svincolo, oltre alla guida vocale, in un riquadro sulla mappa compare una vista ingrandita dello svincolo.*

PUNTI DA EVITARE

Durante il calcolo di un itinerario, un'area da evitare che può essere impostata e memorizzata.

1. Dal **Menu Nav**, toccare **Altro...**
2. Selezionare **Local. memoriz**.
3. Selezionare **Evita punti**.
4. Selezionare **Aggiungi**.
5. Selezionare l'area da evitare dal menu **Immiss. dest**. Toccare **OK** per attivare la visualizzazione dove è possibile impostare l'area da evitare. Le dimensioni dell'area possono essere regolate utilizzando i simboli **+** e **-**.
6. Toccare **OK** per attivare l'area da evitare.

© Jaguar Land Rover Limited 2014

7. Toccare **OK**, l'area da evitare viene impostata e memorizzata.

Per modificare o eliminare un'area da evitare dall'elenco delle aree memorizzate:

1. Dal **Menu Nav**, toccare **Altro...**
2. Selezionare **Local. memoriz**.
3. Selezionare **Evita punti**.
4. Dal sottomenu, selezionare **Modifica** o **Elimina**.

ITINERARIO FACILITATO

In **Opz. itinerario**, la funzione **Itin. facilitato** può essere portata su **On** o **Off**.

Se è selezionato **On**, la funzione **Itin. facilitato** modifica i parametri di calcolo di **Alt.** (Percorso alternativo) per ridurre:

- Svincoli.
- Svolte.
- Svolte che attraversano il traffico.
- La precedenza delle strade secondarie.
- Incroci e manovre complessi.

APPRENDIMENTO ITINERARIO

In **Opz. itinerario**, la funzione **Apprendi itin.** può essere portata su **On** o **Off**.

Se è selezionato **On**, eseguendo la stessa deviazione per 3 volte rispetto all'itinerario proposto, il sistema memorizza tale deviazione e da quel momento in poi la propone come itinerario normale. Selezionare **Elimina tutti** per eliminare gli itinerari eventualmente appresi e tornare alle impostazioni predefinite.

GUIDA VOCALE

Per inserire o disinserire la guida vocale lasciando attiva la guida del percorso, procedere nel modo seguente:

1. Toccare **Menu Nav** nello schermo di navigazione.
2. Toccare il tasto software **Guida Vocale**. Il tasto funzione si accende quando viene abilitata la guida vocale.

ANNULLAMENTO DELLA GUIDA DEL PERCORSO

Per cancellare il percorso, procedere come descritto di seguito:

1. Toccare **Menu Nav** nello schermo di navigazione.
2. Toccare il tasto software **Annulla Percorso**.

SELEZIONE PDI RAPIDI

1. Toccare la mappa per visualizzare ulteriori opzioni.
2. Toccare il tasto funzione **PDI** (punti di interesse).
3. Sullo schermo appaiono 6 categorie suggerite, 5 delle quali possono essere selezionate come **punti di interesse** (PDI) rapidi.
4. Selezionare una categoria PDI rapido oppure **Altro** per visualizzare altri PDI. Toccare **OK** per confermare la selezione effettuata.
5. Viene visualizzata la mappa con le icone PDI. Scorrere la mappa sull'icona PDI, quindi toccare **Imp. destinaz.** per impostare e calcolare l'itinerario.
6. Toccare **Vai** per iniziare il viaggio.

Nota: *se necessario, i PDI selezionati possono essere nascosti selezionando* ***Menu Nav*** *seguito da* ***Nascondi PDI****.*

Nota: *le icone dei PDI possono essere visualizzate soltanto fino al livello di zoom di 1 km (½ miglio).*

© Jaguar Land Rover Limited 2015

RIPRISTINO DELLE IMPOSTAZIONI PREDEFINITE DEL SISTEMA

Dal menu di navigazione, premere **Altro…**, quindi selezionare **Impostaz. Nav**. Se sono state apportate delle modifiche alle impostazioni predefinite del sistema, usare questo menu per ripristinare le impostazioni originali.

PREFERITI

Questa opzione consente di gestire destinazioni quali l'ufficio, l'abitazione o il ristorante preferito.

Dal sottomenu dei preferiti delle località memorizzate, è possibile salvare fino a 400 preferiti.

1. Dal **Menu Nav**, toccare **Altro…**
2. Selezionare **Local. memoriz**.
3. Toccare **Preferiti**.
4. Per memorizzare un preferito, selezionare **Aggiungi** dal sottomenu.
5. Selezionare un metodo di immissione destinazione e confermare la località desiderata.

DETTAGLI PREFERITI

1. Dal menu **Local. memoriz.**, selezionare **Preferiti**.
2. Selezionare **Modifica** o **Elimina**.
3. Toccare il preferito desiderato per visualizzarne i dettagli.
4. Selezionare il dettaglio da modificare. I dettagli includono **Attributo**, **Nome**, **Numero telefonico**, **Località** e **Icona**.

CASA

1. Dal **Menu Nav**, toccare **Altro…**
2. Selezionare **Local. memoriz**.
3. Toccare **Posizione casa**.
4. Per memorizzare una posizione casa, selezionare **Aggiungi** dal sottomenu.
5. Selezionare un metodo di immissione destinazione per impostare la posizione casa. Toccare **OK** per confermare.
6. Toccare **OK** dal riepilogo dei preferiti; la posizione casa è ora impostata.

CODICE POSTALE

Questa opzione non è disponibile per tutti i paesi.

1. Dal **Menu Nav**, selezionare **Immiss. dest**.
2. Toccare **CAP**. Immettere il codice postale della tappa o destinazione tramite il tastierino. Il codice postale deve essere inserito con precisione, inclusi eventuali spazi o punteggiatura.
3. Dopo avere immesso il codice postale, toccare **Ok**.

   Nota: *questo include il codice postale completo per il Regno Unito.*

EMERGENZA

Questa opzione non è disponibile per tutti i paesi.

1. Dal **Menu Nav**, toccare **Immiss. destinaz**.
2. Toccare **Emergenza** per visualizzare un elenco di stazioni di polizia, ospedali o concessionari Land Rover locali.
3. Toccare **Nome** per visualizzare l'elenco in ordine alfabetico oppure **Distanza** per visualizzare l'elenco in ordine di prossimità alla posizione corrente del veicolo.

© Jaguar Land Rover Limited 2015

4. Toccare il nome della struttura per impostarla come destinazione o tappa.

MAPPA

Trascinare la mappa sull'area della destinazione o della tappa desiderata, effettuando un ingrandimento se necessario.

Questa località può essere memorizzata come preferito, destinazione o tappa.

COORDINATE

Se si conoscono le coordinate della propria destinazione, è possibile immetterle da questa schermata.

1. Dal **Menu Nav**, selezionare **Immiss. dest**.
2. Toccare **Altro...**
3. Selezionare **Coordinate**. Occorre immettere la latitudine per intero prima di poter immettere le coordinate di longitudine.
4. Dopo aver immesso le coordinate, toccare **OK**.

Se le coordinate immesse non rientrano nell'area coperta dalle mappe disponibili, viene visualizzato un messaggio. Ciò può verificarsi anche nel caso in cui siano state immesse coordinate errate.

PER RICHIAMARE UNA DESTINAZIONE PRECEDENTE

1. Dal **Menu Nav**, toccare **Destinazioni prec**.
2. Toccare la destinazione precedente dall'elenco. Viene visualizzata una mappa su cui è indicata la destinazione selezionata.
3. Toccare **Vai** per iniziare il viaggio.

INGRESSO/USCITA AUTOSTRADA

1. Dal **Menu Nav**, toccare **Immiss. destinaz**.
2. Toccare **Altro...**
3. Selezionare **Ingr/usc Autostr**.
4. Immettere il nome o il numero dell'autostrada o selezionarlo dall'**Elenco**.
5. Toccare **Entrata** o **Uscita**.
6. Immettere il nome dell'entrata o dell'uscita dell'autostrada prescelta oppure selezionarla dall'**Elenco**. Viene visualizzata la mappa che mostra l'autostrada selezionata e lo svincolo di uscita selezionato.
7. Toccare **Vai** per iniziare il viaggio.

PUNTI DI INTERESSE (PDI)

1. Dal **Menu Nav**, toccare **Immiss. destinaz**.
2. Toccare **Altro...**
3. Toccare **PDI**.
4. Toccare **Nome PDI**, quindi toccare **OK** per confermare.
5. Immettere il nome del PDI, oppure selezionarlo dall'**Elenco**.
6. In alternativa, scegliere **Categoria** per visualizzare tutte le categorie di punti di interesse ed effettuare la selezione. Vedere **223, CATEGORIE E SOTTOCATEGORIE**.
7. Per restringere l'area di ricerca, toccare **Città** e immettere un nome di città.
8. Dopo aver selezionato il PDI, viene visualizzata la mappa della destinazione selezionata.
9. Toccare **Vai** per iniziare il viaggio.

Nota: *se immettendo il nome di un PDI si ottiene un elenco troppo lungo di possibili riscontri, provare a immettere prima il nome della città. Se non si conosce il nome del PDI desiderato, provare a selezionare una categoria PDI.*

© Jaguar Land Rover Limited 2015

Nota: *le icone dei PDI possono essere visualizzate soltanto fino al livello di zoom di 1 km (½ miglio).*

UBICAZIONE DEI CONCESSIONARI

Le informazioni sui concessionari Land Rover sono state incluse nel sistema di navigazione come PDI, sotto la categoria veicoli/automobilistico. Vedere **223, RICERCA DI PDI LOCALI**.

CATEGORIE E SOTTOCATEGORIE

Il database dei PDI è suddiviso in varie categorie. Ciascuna categoria principale è ulteriormente suddivisa in varie sottocategorie.

Toccare la categoria desiderata, quindi scegliere le sottocategorie.

PDI

È possibile scaricare ulteriori PDI e aggiungerli all'elenco. Il sistema può memorizzare fino a 50.000 "PDI", in un massimo di 100 gruppi (a seconda della condizione che si verifica per prima).

Altri PDI gratuiti possono essere ricercati su Internet e scaricati nel sistema. Il nome del file importato verrà visualizzato come un nome gruppo. Le icone importate saranno visualizzate sulla mappa. Per poter scaricare correttamente un file o un'icona, devono sussistere le seguenti condizioni:

- Il file PDI deve essere in formato .gpx, versione 1.1.
- Il nome del file PDI non deve contenere i seguenti caratteri; **-**, **/**, **;**, *****, **"**, **<**, **>**, o **|**.
- Il nome del file PDI non deve contenere più di 35 caratteri.
- Il nome del file icona deve corrispondere al nome del file PDI.
- La dimensione dell'icona non deve superare 32 x 32 pixel.
- Il formato dell'icona deve essere bitmap (.bmp) o jpeg (.jpg).

Per scaricare i file o le icone, collegare un dispositivo USB contenente i PDI. Vedere **186, COLLEGAMENTO DI UN DISPOSITIVO**.

1. Dal **Menu Nav**, toccare **Altro...**
2. Selezionare **Local. memoriz**.
3. Toccare **PDI**.
4. Selezionare **Aggiungi** per selezionare singolarmente ciascun gruppo di PDI da scaricare. Selezionare **Modifica** per cambiare il **Nome**, l'**Icona** o l'**Icona audio** oppure selezionare **Elimina**.

RICERCA DI PDI LOCALI

Utilizzare per selezionare i Punti di interesse (PDI) vicini alla posizione in cui si trova il veicolo.

1. Dal **Menu Nav**, toccare **Immiss. destinaz**.
2. Toccare **Altro...**
3. Toccare **PDI**.
4. Toccare **PDI vicino pos.**, quindi toccare **OK** per confermare.
5. Selezionare una categoria PDI. Se necessario selezionarla nuovamente da una sottocategoria, quindi toccare **OK** per confermare.
6. Toccare **Mostra elenco** o **Selezionare categoria** per effettuare ulteriori selezioni.

   Nota: *è possibile scegliere fino a 5 categorie per effettuare la scelta di un PDI.*
7. Selezionare la destinazione PDI dall'elenco. Viene visualizzata una mappa su cui è indicata la destinazione selezionata.
8. Toccare **Destinazione** per impostare e calcolare il percorso.

© Jaguar Land Rover Limited 2015

9. Toccare **Vai** per iniziare il viaggio.

Nota: *il PDI vicino alla posizione attuale per navigazione può essere impostato come scelta rapida del menu principale. Vedere* ***85, IMPOSTAZIONE DELLO SCHERMO A SFIORAMENTO****.*

NAVIGAZIONE IN LINGUA ARABA

Per attivare o disattivare la navigazione in lingua araba.

1. Dal **Menu principale**, toccare **Impostazioni**.
2. Toccare **Sistema**.
3. Toccare **Lingua**, quindi selezionare **On** per la Navigazione in arabo.
4. Selezionare **Sì** per proseguire con la navigazione in lingua araba.

Nota: *il sistema di riconoscimento vocale non è compatibile con la navigazione in arabo.*

PANORAMICA DEL SISTEMA RDS-TMC

Il sistema RDS-TMC (sistema dati radio-canale messaggi sul traffico) è una funzione che segnala i problemi di viabilità sul proprio percorso, in base a quanto comunicato dalle stazioni radio che trasmettono informazioni TMC.

Toccare il tasto **TMC** sul menu di navigazione per accedere al menu TMC.

Si possono visualizzare gli eventi TMC presenti più avanti lungo il proprio itinerario toccando il tasto funzione **Prossimi eventi**. Il TMC può essere impostato in modo da apparire sulla mappa per tutti gli eventi, solo per gli eventi di maggiore rilievo, o può essere disattivato. Durante il calcolo del percorso, l'opzione evita eventi è impostata su On per impostazione predefinita.

VISUALIZZAZIONE RDS-TMC

Quando viene ricevuto un segnale TMC, l'icona in alto a sinistra sulla schermata diventa di colore verde. Se non viene ricevuto alcun segnale TMC, l'icona appare sbarrata.

Il sistema segnala al guidatore eventuali lavori in corso, restringimenti di carreggiata, carreggiate a doppio senso di marcia, incidenti, strade sdrucciolevoli, deviazioni, informazioni, informazioni su parcheggi, ingorghi di traffico o altri pericoli.

Le informazioni relative a un evento di traffico vengono comunicate al guidatore nel modo seguente:

- Sulla mappa viene visualizzata una freccia in corrispondenza della posizione dell'evento.
- È possibile visualizzare il testo con i dettagli di ciascun evento. È possibile selezionare il testo scorrendo la mappa su un evento e premendo l'icona **i**.
- La guida dinamica del percorso, visualizzata nella parte superiore dello schermo, informa circa il calcolo avvenuto con successo di un percorso alternativo, in modo da evitare l'evento sul percorso corrente. Premere **Info** per ulteriori opzioni.
- L'elenco degli eventi di traffico mostra tutti gli eventi ordinati per nome della strada/distanza lungo il percorso corrente.

Le informazioni relative ai rallentamenti vengono mantenute e aggiornate anche quando il veicolo passa in un altro paese.

ICONE RDS-TMC

Qualsiasi evento di traffico (trasmesso su TMC) nell'area in cui ci si trova viene segnalato da una freccia sulla mappa.

© Jaguar Land Rover Limited 2012

In caso di perdita di ricezione, questi dati vengono memorizzati nel sistema per un tempo massimo di 15 minuti.

Il colore dell'icona TMC cambia per mostrare il tipo e la priorità di un evento TMC. Il colore dello sfondo dell'icona torna normale quando non è più presente un evento o rallentamento, oppure se vengono calcolate le istruzioni per un nuovo itinerario.

Le icone degli eventi TMC compaiono sulla mappa di navigazione per indicare la posizione e la natura di un evento TMC.

Le icone degli eventi TMC compaiono sulla mappa anche se l'evento non si svolge sull'itinerario corrente.

Incidente (stella rossa).

Incolonnamento scorrevole più avanti (freccia rossa)

Coda di traffico in movimento su entrambe le corsie (doppia freccia rossa)

Rallentamento più avanti (freccia gialla).

Rallentamento su entrambe le carreggiate (doppia freccia gialla).

Informazioni (cerchio giallo).

Incidente (stella gialla).

Nota: *le icone a freccia singola indicano che l'evento di traffico interessa i veicoli che viaggiano in direzione della freccia. Le doppie frecce indicano che sono interessate entrambe le direzioni.*

Se si scorre la mappa su uno di questi eventi, sono disponibili ulteriori dettagli indicati con una delle seguenti icone.

Strada chiusa.

Avvertenza speciale (triangolo arancione).

Pericolo (triangolo rosso).

Traffico fermo.

Congestione.

Ritardo.

Deviazione.

Circolazione nei due sensi.

Evento.

Limite di altezza/larghezza.

© Jaguar Land Rover Limited 2015

USO DELLA FUNZIONE TMC

La funzione di guida dinamica del percorso tenta di calcolare un percorso alternativo per evitare una situazione di traffico quando il sistema riceve una segnalazione di questo tipo. Il sistema calcola un nuovo itinerario per tutte le sezioni. Tuttavia, se erano state impostate delle tappe, il sistema calcola il percorso fino alla tappa successiva. Se l'evento sul percorso è grave (strada chiusa) o se il nuovo percorso è più breve di quello attuale e quello attuale non era stato ricalcolato negli ultimi 5 minuti, viene visualizzato un messaggio per confermare il nuovo percorso. Questo messaggio a comparsa viene visualizzato per 5 minuti e se il nuovo itinerario non viene respinto, il veicolo seguirà il nuovo itinerario.

NAVIGAZIONE FUORISTRADA

È possibile passare dalla navigazione su strada a quella fuoristrada e viceversa premendo due volte il tasto **NAV** sulla plancia, da qualsiasi punto del sistema, e selezionando quindi **Su strada** o **Fuoristrada** secondo necessità. Il tasto funzione Navigazione nel Menu principale dello schermo a sfioramento visualizza le voci **Nav su strada** oppure **Nav fuoristrada**, a seconda di quale sia la modalità di navigazione corrente.

Le mappe di navigazione fuoristrada sono simili a quelle per la navigazione su strada normale, sebbene presentino alcune informazioni e funzioni aggiuntive, come la visualizzazione di una grande bussola, la direzione di marcia, l'altitudine, la latitudine e la longitudine, ecc.

Quando si passa alla modalità di navigazione fuoristrada durante la guida su strada normale, l'itinerario corrente evidenziato scompare dalla mappa e le istruzioni per la guida su strada normale vengono sospese.

Rimangono invece visualizzate le tappe e le icone di destinazione. La destinazione è contrassegnata con un doppio cerchio.

Quando si esce dalle istruzioni vocali per la guida fuoristrada, il sistema ricalcola l'itinerario e torna alle istruzioni vocali per la guida su strada normale.

Nota: *nella modalità di navigazione fuoristrada il sistema TMC non è disponibile.*

NUOVO ITINERARIO

Consente di accedere ai seguenti metodi di inserimento dell'itinerario:

- Mappa.
- Precedente.
- Distanza e angolo di direzione.
- Coordinate.

CARICA ITINERARIO

La funzione Carica itinerario consente di richiamare un itinerario fuoristrada precedentemente memorizzato. Sfiorando il tasto funzione **Carica itin.** viene visualizzato un elenco di itinerari memorizzati; toccare l'itinerario desiderato per selezionarlo. Al momento di caricare un itinerario, la posizione corrente del veicolo viene memorizzata come punto di partenza, indicato dalla lettera **S** sulla schermata della mappa.

OPZIONI ITINERARIO

Consente di accedere ai seguenti comandi:

Modif. itin.

Queste voci del menu funzionano in modo identico a quelle dei menu relativi alla guida su strada.

È possibile memorizzare fino a un massimo di 20 itinerari fuoristrada. Una volta raggiunto il numero massimo, il tasto funzione **Nuovo itin.** non sarà più attivo.

© Jaguar Land Rover Limited 2015

Stop guida vocale

Consente di annullare un itinerario selezionato. Toccare il tasto software per annullare la guida vocale. Tutte le tappe e le icone saranno rimosse.

Mostra itinerario

Nella modalità di guida, è possibile visualizzare l'itinerario completo. Mostra il chilometraggio complessivo dell'itinerario aggiornandolo non appena la posizione del veicolo cambia.

Posizione attuale veicolo verso avvio

È possibile selezionare in qualsiasi momento un itinerario in senso contrario o di ritorno. Tutte le icone delle tappe dell'itinerario originale vengono reimpostate e il sistema traccia delle linee rette tra di esse.

Ora il punto di partenza originale è designato come punto di destinazione e le tappe vengono numerate nell'ordine inverso.

Posizione attuale veicolo verso Destin.

Ripristina l'itinerario originale verso la destinazione una volta selezionato **Posizione attuale veicolo verso avvio**.

Elenco tappe

Le tappe della navigazione fuoristrada vengono visualizzate in ordine numerico. Le tappe più vicine sono le ultime dell'elenco. È possibile memorizzare fino ad un massimo di 35 tappe.

Durante un percorso in avanti, la tappa con il numero più basso viene visualizzata come la tappa più vicina sul display della guida vocale. Durante un percorso in senso contrario o di ritorno, il numero più basso è invece assegnato alla tappa più lontana.

L'angolo di direzione (ad esempio, R170) e la distanza (ad esempio, 1 km) costituiscono un rifermento alla tappa successiva. L'angolo di direzione è l'angolo tra l'orientamento corrente e la tappa successiva. Le informazioni visualizzate vengono costantemente aggiornate.

Se è visualizzato l'elenco e si è giunti a destinazione, il sistema passa alla schermata della mappa.

Salta tappa

Lungo un itinerario, è possibile selezionare questo tasto funzione per saltare alla tappa successiva. Saranno quindi fornite le istruzioni di guida per raggiungere la tappa successiva.

Punto traccia

Se si seleziona **Punto traccia corrente** tramite **Opz. itinerario**, le icone dei punti traccia verranno disposte automaticamente lungo un itinerario, man mano che lo si attraversa. Tali icone sono utili per tenere traccia del percorso a ritroso di un itinerario in caso di necessità.

Dalla stessa schermata è possibile apportare regolazioni al funzionamento del sistema con i punti traccia. Dopo avere selezionato l'opzione **Modifica punto traccia**, è possibile apportare delle modifiche a qualsiasi itinerario con punti traccia registrato.

Selezionare una delle opzioni e apportare le modifiche desiderate (ad esempio, è possibile modificare, rinominare o cancellare i punti traccia).

VISTA CON BUSSOLA

Si consiglia la visualizzazione della bussola durante la guida fuoristrada. Selezionare la schermata della mappa, quindi l'icona della visualizzazione della bussola nella parte superiore dello schermo.

La bussola può essere visualizzata in modalità **Nord in alto** o **Veicolo in alto**.

© Jaguar Land Rover Limited 2015

E142725

Nord in alto

- La lancetta della bussola punterà sempre verso Nord.
- La freccia indicante la posizione del veicolo al centro punterà nella direzione di marcia corrente.
- L'icona colorata sul bordo della bussola indica la direzione della tappa o destinazione successiva e rimarrà sempre in tale posizione.

Veicolo in alto

- La freccia indicante la posizione del veicolo al centro punterà sempre in alto.
- La bussola ruota in caso di variazione della direzione del veicolo. La direzione di marcia corrente viene visualizzata nella parte superiore.
- L'icona colorata sul bordo della bussola si sposta con la bussola.

DATI DI ORDNANCE SURVEY

Leggere attentamente il presente accordo prima di utilizzare il sistema di navigazione.

Il presente accordo è un contratto di licenza per l'uso dei dati Code-Point di Ordnance Survey (OS) incorporati nel sistema di navigazione. Utilizzando questi dati Code-Point, l'utente accetta tutti i termini e le condizioni seguenti.

PROPRIETÀ

I dati OS Code-Point sono concessi in licenza da Ordnance Survey su autorizzazione di Her Majesty's Stationery Office. © Crown Copyright. Tutti i diritti riservati.

CONCESSIONE DELLA LICENZA

OS concede all'utente una licenza non esclusiva di utilizzo di una copia dei dati OS Code-Point per uso personale, esclusivamente come parte del sistema di navigazione. L'utente ha facoltà di cedere la licenza a un acquirente successivo del veicolo dotato del sistema di navigazione, a condizione che l'acquirente si impegni a rispettare ciascuno dei termini della presente licenza.

TERMINI DELLA LICENZA

I presenti termini della licenza sono disciplinati dalla legislazione inglese e sono soggetti alla giurisdizione esclusiva dei tribunali inglesi.

LIMITAZIONI DI UTILIZZO

L'uso del DATABASE è limitato al sistema specifico per il quale è stato creato. Con l'eccezione dei casi esplicitamente consentiti dalle leggi applicabili, è vietato estrarre o riutilizzare parti sostanziali del contenuto del DATABASE, nonché riprodurre, copiare, modificare, adattare, tradurre, disassemblare, decompilare o decodificare qualsiasi porzione del DATABASE.

LIMITAZIONE DELLA RESPONSABILITÀ

Il prezzo del DATABASE non include alcun corrispettivo per l'assunzione del rischio di danni conseguenti, diretti, indiretti o illimitati che potrebbero insorgere in relazione all'uso che l'utente farà del DATABASE.

© Jaguar Land Rover Limited 2015

Di conseguenza, in nessun caso NAVTEQ Corporation o il fornitore del sistema di navigazione che fa uso del database ("Fornitore") potranno essere ritenuti responsabili di qualsiasi danno conseguente, speciale, incidentale o indiretto, inclusi, in via esemplificativa, il mancato uso, la perdita di dati o il mancato guadagno subiti dall'utente o da terze parti e riconducibili all'utilizzo del DATABASE, siano essi risultanti dall'adempimento del contratto, da azioni lesive o correlati a una garanzia, anche nel caso in cui NAVTEQ Corporation o il fornitore siano stati avvisati della possibilità di tali danni. In ogni caso, la responsabilità della NAVTEQ Corporation per i danni diretti si limita al prezzo della copia del DATABASE in Suo possesso.

LA CLAUSOLA DI ESCLUSIONE DELLA GARANZIA E LIMITAZIONE DELLA RESPONSABILITÀ ENUNCIATA NEL PRESENTE CONTRATTO DI LICENZA NON PREGIUDICA I DIRITTI LEGALI DELL'UTENTE CHE ABBIA ACQUISTATO IL DATABASE PER FINI NON COMMERCIALI. Alcuni stati e leggi non consentono l'esclusione delle garanzie implicite, per cui la suddetta dichiarazione di esclusione potrebbe non essere valida per ciascun utente.

Il DATABASE rispecchia la realtà esistente prima che l'utente ricevesse il DATABASE e contiene dati e informazioni provenienti da enti governativi e da altre fonti, che potrebbero contenere errori e omissioni. Pertanto, il DATABASE può contenere informazioni imprecise o incomplete a causa del tempo intercorso, dei cambiamenti delle circostanze e della natura stessa delle fonti utilizzate. Il database non include né rispecchia informazioni relative, tra l'altro, alla sicurezza delle aree limitrofe, all'applicazione della legge, ai servizi di emergenza, ai lavori di costruzione, alla chiusura di strade o corsie, ai limiti di circolazione o di velocità dei veicoli, alla pendenza o al grado di inclinazione delle strade, all'altezza dei ponti, ai limiti di peso o di altra natura, alle condizioni della strada o del traffico, agli eventi speciali, agli ingorghi di traffico o alle ore di punta.

NAVTEQ CORPORATION

Leggere attentamente il presente accordo prima di utilizzare il sistema di navigazione.

Il presente è un contratto di licenza relativo alla copia in suo possesso del database mappa di navigazione (il "DATABASE") realizzato originariamente da NAVTEQ Corporation e utilizzato nel sistema di navigazione. Utilizzando questo DATABASE, l'utente accetta tutti i termini e le condizioni seguenti.

PROPRIETÀ

Il DATABASE, i diritti d'autore e i diritti di proprietà intellettuale o diritti connessi riferiti allo stesso sono di proprietà della NAVTEQ Corporation o dei suoi concessori di licenza.

© Jaguar Land Rover Limited 2016

CONCESSIONE DELLA LICENZA

NAVTEQ Corporation concede all'utente una licenza non esclusiva per l'impiego della propria copia del DATABASE per il proprio uso personale o per l'uso in operazioni interne alla propria attività commerciale. La presente licenza non include il diritto di concedere sottolicenze.

LIMITAZIONI DI UTILIZZO

L'uso del DATABASE è limitato al sistema specifico per il quale è stato creato. Con l'eccezione dei casi esplicitamente consentiti dalle leggi applicabili, è vietato estrarre o riutilizzare parti sostanziali del contenuto del DATABASE, nonché riprodurre, copiare, modificare, adattare, tradurre, disassemblare, decompilare o decodificare qualsiasi porzione del DATABASE.

CESSIONE

L'utente non ha facoltà di cedere il DATABASE a terzi, eccetto che assieme al sistema per il quale esso è stato creato, a condizione che l'utente non conservi alcuna copia del DATABASE e che il soggetto a cui il DATABASE viene ceduto si impegni a rispettare tutti i termini e le condizioni del presente accordo.

CLAUSOLA DI ESCLUSIONE DELLA GARANZIA

NAVTEQ Corporation non attesta né rilascia alcuna dichiarazione, sia essa espressa o implicita, per quanto riguarda l'uso o i risultati dell'impiego del DATABASE in termini di correttezza, precisione, affidabilità o altro e nega espressamente qualsiasi garanzia implicita di qualità, prestazioni, commerciabilità, idoneità per uno scopo particolare o non violazione.

NAVTEQ Corporation non garantisce che il DATABASE è o sarà privo di errori. Nessuna informazione o indicazione, né scritta né orale, data da NAVTEQ Corporation, dal fornitore o da chiunque altro, potrà costituire una garanzia.

LIMITAZIONE DELLA RESPONSABILITÀ

NAVTEQ Corporation non attesta né rilascia alcuna dichiarazione, sia essa espressa o implicita, per quanto riguarda l'uso o i risultati dell'uso del DATABASE in termini di correttezza, precisione, affidabilità o altro e nega espressamente qualsiasi garanzia implicita di qualità, prestazioni, commerciabilità, idoneità per uno scopo particolare o non violazione.

NAVTEQ Corporation non garantisce che il DATABASE è o sarà privo di errori. Nessuna informazione o indicazione, né scritta né orale, data da NAVTEQ Corporation, dal fornitore o da chiunque altro, potrà costituire una garanzia.

UTENTI FINALI GOVERNATIVI

Se il DATABASE è destinato a una regione del Nord America e viene acquistato da o per conto del governo degli Stati Uniti o di qualsiasi altro ente che richieda o eserciti diritti simili a quelli solitamente rivendicati dal governo degli Stati Uniti, il DATABASE viene concesso in licenza con "diritti limitati".

L'utilizzo del DATABASE è subordinato alle limitazioni specificate nella clausola "Rights in Technical Data and Computer Database" (Diritti su dati tecnici e database informatici) del DFARS 252.227–7013 o clausola equivalente per enti non operanti nel settore della difesa. Il produttore del DATABASE del Nord America è NAVTEQ Corporation, 10400 W. Higgins Road, Suite 400, Rosemont, Illinois 60018, USA.

© Jaguar Land Rover Limited 2015

DICHIARAZIONE DI CONFORMITÀ EUROPEA

Con la presente, DENSO CORPORATION dichiara che questo apparecchio DN-NS-019 è conforme ai requisiti essenziali e alle altre disposizioni pertinenti della Direttiva 1999/5/CE.

© Jaguar Land Rover Limited 2015

PRECAUZIONI DI SICUREZZA

Non fumare, utilizzare fiamme libere o generare scintille durante il rifornimento. Un eventuale incendio seguito da esplosione potrebbe causare lesioni gravi o mortali.

Evitare di esporre i vapori a qualsiasi potenziale fonte di accensione, in quanto l'incendio e l'esplosione risultanti possono provocare gravi lesioni o incidenti anche mortali.

Durante il rifornimento di carburante, spegnere il motore.

Durante il rifornimento di carburante, spegnere tutti gli apparecchi elettronici personali, quali cellulari o lettori musicali.

VEICOLI CON MOTORE A BENZINA

Utilizzare carburante di alta qualità conforme alle specifiche definite dallo standard EN 228 (o standard nazionale equivalente).

Non utilizzare carburanti con piombo, con prodotti sostitutivi del piombo (ad esempio, a base di manganese) o con additivi poiché possono danneggiare i sistemi di controllo delle emissioni con conseguente decadimento della garanzia.

Non utilizzare agenti detergenti per il sistema di alimentazione del carburante, a meno che non siano approvati da Jaguar Land Rover.

NUMERO DI OTTANO

Veicoli a benzina V6 e V8

Per assicurare prestazioni, consumo di carburante e guidabilità ottimali del proprio veicolo Land Rover, si consiglia di utilizzare benzina super senza piombo con un numero di ottano minimo di 95 RON.

Se non è disponibile benzina super senza piombo, è possibile utilizzare benzina senza piombo con un numero di ottano inferiore, fino a un minimo di 91 RON , ma ciò può ridurre le prestazioni del motore, aumentare il consumo di carburante e causare un percepibile battito in testa e altri problemi di guidabilità.

Non usare carburanti con un numero di ottano inferiore a 91 RON, in quanto possono danneggiare gravemente il motore.

Nota: *un lieve ed occasionale battito in testa del motore in fase di accelerazione o in salita è accettabile.*

Se si avverte un forte battito in testa anche quando si usa benzina del numero di ottano raccomandato o se il battito si verifica durante la marcia a velocità costante su strade pianeggianti, rivolgersi al proprio concessionario/riparatore autorizzato. La mancata osservanza di tale indicazione rappresenta un uso improprio della vettura, di cui Jaguar Land Rover non è da considerarsi responsabile.

In caso di dubbi, rivolgersi a un concessionario/riparatore autorizzato.

Come alternativa alla benzina senza piombo normale a 95 RON, è possibile utilizzare benzina Superverde Plus a 98 RON, se disponibile.

ETANOLO

È possibile usare miscele contenenti fino al 10% di etanolo (E5 e E10).

Questo veicolo non è adatto ad essere utilizzato con carburanti contenenti una percentuale di etanolo superiore al 10%.

Non utilizzare carburanti E85, con contenuto di etanolo all'85%, in quanto possono causare gravi danni al motore e al sistema di alimentazione del carburante.

© Jaguar Land Rover Limited 2015

Assicurarsi che il carburante abbia un numero di ottano non inferiore a quello raccomandato per la benzina senza piombo. La maggior parte dei guidatori non noterà alcuna differenza di funzionamento con miscele contenenti etanolo. Se si avvertono differenze, ripristinare l'uso di benzina senza piombo convenzionale.

METANOLO

Se possibile, evitare l'uso di carburante contenente metanolo.

L'impiego di carburanti contenenti metanolo può causare gravi danni al motore e al sistema di alimentazione del carburante che potrebbero non essere coperti dalla garanzia.

METIL-TER-BUTILETERE (MTBE)

È possibile usare benzina senza piombo contenente il composto ossigenato noto col nome di MTBE, purché la percentuale di MTBE rispetto al carburante convenzionale non superi il 15%. L'MTBE è un composto a base di etere derivato dal petrolio, utilizzato da diversi raffinatori come sostanza che migliora il numero di ottano del carburante.

VEICOLI CON MOTORE DIESEL

Utilizzare solo carburante diesel di alta qualità conforme allo standard europeo EN590 o equivalenti.

I veicoli Land Rover sono in grado di funzionare con una miscela contenente fino al 7% di bio-diesel, in conformità allo standard europeo EN 590. Jaguar Land Rover sconsiglia l'impiego di una miscela con una percentuale superiore di bio-diesel.

Le qualità e le specifiche del carburante diesel variano in modo significativo in base all'area geografica. Jaguar Land Rover consiglia vivamente l'uso di carburante di alta qualità o della migliore qualità possibile.

Il carburante di alta qualità assicura una maggiore durata dei componenti del motore. I carburanti di qualità inferiore contengono livelli più elevati di zolfo, sostanza che danneggia i componenti del motore. Usando carburante di scarsa qualità, il motore emetterà dallo scarico un fumo leggermente colorato.

Si sconsiglia l'uso prolungato di additivi. Non aggiungere paraffina né benzina ai carburanti diesel.

Se inavvertitamente si rifornisce il veicolo con benzina invece che con diesel, non avviare il motore. Rivolgersi immediatamente ad un concessionario/riparatore autorizzato.

Jaguar Land Rover declina ogni responsabilità per eventuali danni causati dall'uso del veicolo rifornito con carburante diverso da quelli prescritti.

CONTENUTO DI ZOLFO

Se il veicolo è dotato di un sistema di post-trattamento con filtro antiparticolato per diesel, il contenuto massimo di zolfo del carburante non deve superare lo 0,005% (50 parti per milione), in conformità allo standard EN 590-EU4 o alla Cat 3 della WWFC (World Wide Fuel Charter).

Il contenuto di zolfo del carburante diesel usato sui veicoli Land Rover non dotati di filtro DPF non deve superare lo 0,3% (3.000 parti per milione).

© Jaguar Land Rover Limited 2010

In alcuni paesi il diesel contiene livelli di zolfo più elevati e in questo caso sarà necessario eseguire gli interventi di manutenzione periodici a intervalli ravvicinati per ridurne gli effetti sui componenti del motore e del sistema di post-trattamento. In caso di dubbi, rivolgersi a un concessionario/riparatore autorizzato. Vedere **241, FILTRO ANTIPARTICOLATO DIESEL (DPF)**.

L'impiego di carburante non conforme alle specifiche può causare seri danni al motore e/o al sistema di post-trattamento, che potrebbero non essere coperti dalla garanzia. In caso di dubbi, rivolgersi a un concessionario/riparatore autorizzato.

ESAURIMENTO DEL CARBURANTE

Evitare di rimanere senza carburante. L'esaurimento del carburante può danneggiare il motore e i sistemi di alimentazione e di controllo delle emissioni.

In caso di esaurimento del carburante, sono necessari almeno 4 litri per riavviare il motore. Prima di tentare di riavviare il motore dopo avere effettuato il rifornimento, occorre lasciare il veicolo con l'accensione inserita per 5 minuti. Per reimpostare il sistema di gestione del motore e i sistemi di monitoraggio, è necessario guidare il veicolo per 1,6-5 km.

Nota: *se si rimane senza carburante, si consiglia di richiedere assistenza qualificata.*

SPORTELLINO DEL BOCCHETTONE DI RIFORNIMENTO CARBURANTE

Prendere nota di tutte le avvertenze e le istruzioni riportate sull'etichetta applicata alla superficie interna dello sportellino.

Lo sportellino del bocchettone di rifornimento del carburante è situato sul lato destro del veicolo, verso la parte posteriore.

1. Assicurarsi che l'allarme del veicolo non sia inserito e che la portiera del guidatore sia completamente sbloccata. Premere sul lato sinistro dello sportellino per sbloccarlo.
2. Aprire completamente lo sportellino.
3. Per aprire, ruotare il tappo in senso antiorario.
4. Servirsi del fermo di ritenuta per riporre il tappo in modo che non intralci l'operazione di rifornimento.
5. Terminato il rifornimento, stringere il tappo fino ad udire 3 scatti. Chiudere lo sportellino e spingerlo fino a quando non si blocca.

BOCCHETTONE DI RIFORNIMENTO CARBURANTE

Durante il rifornimento di carburante, assicurarsi che i finestrini, le portiere e il tettuccio siano tutti completamente chiusi, soprattutto se a bordo del veicolo sono presenti bambini piccoli o animali.

Non cercare di riempire il serbatoio sfruttando tutta la sua capienza. Se si parcheggia il veicolo su una strada in pendenza, alla luce diretta dei raggi solari o in presenza di una temperatura esterna elevata, l'espansione nel serbatoio può dare luogo alla fuoriuscita del carburante.

Non mettere in funzione il riscaldatore ausiliario quando si rifornisce di carburante il veicolo. I vapori combustibili possono innescare un incendio o un'esplosione.

© Jaguar Land Rover Limited 2015

Controllare attentamente le indicazioni presso il distributore del carburante per essere sicuri di usare il tipo di carburante corretto per il rifornimento.

In caso di rifornimento con un tipo di carburante errato, è essenziale richiedere l'intervento di un tecnico qualificato prima di avviare il motore.

Le pompe di rifornimento sono equipaggiate con un dispositivo di rilevamento ad interruzione automatica del flusso per evitare versamenti di carburante. Riempire il serbatoio finché la pistola di rifornimento non interrompe automaticamente l'erogazione. Non riempire il serbatoio oltre questo punto.

Nota: *le pompe di rifornimento per i veicoli commerciali con motore diesel erogano gasolio ad una portata superiore al normale. La velocità di rifornimento più elevata può dare luogo all'interruzione prematura del rifornimento e al versamento del carburante. Pertanto, si raccomanda di utilizzare esclusivamente le pompe di rifornimento destinate ai normali autoveicoli.*

PRESENZA DI ACQUA NEL CARBURANTE

Se sul centro messaggi viene visualizzato il messaggio **ACQUA NEL CARBURANTE CONSULTARE IL MANUALE**, significa che nella vaschetta del filtro carburante si è raccolta una quantità eccessiva di acqua. Rivolgersi non appena possibile a un concessionario/riparatore autorizzato per fare svuotare il filtro.

CAPACITÀ DEL SERBATOIO

Evitare il rischio di esaurire il carburante e non guidare mai intenzionalmente il veicolo se l'indicatore di livello del carburante indica che il serbatoio è vuoto. Quando si effettua il rifornimento una volta che l'indicatore di livello ha indicato che il serbatoio è vuoto, potrebbe risultare impossibile aggiungere la quantità di carburante riportata sotto, dato che sarà presente ancora una piccola riserva nel serbatoio.

Capacità totale del serbatoio carburante (utilizzabile): litri (galloni)	
Motori diesel V8 Motori V6 a benzina Motori V8 a benzina	105 (23,1)
Motori V6 diesel	80 (17,6)

DISPOSITIVO DI PROTEZIONE DA ERRATO RIFORNIMENTO DI CARBURANTE PER VEICOLI DIESEL

Il dispositivo di protezione da errato rifornimento di carburante per veicoli diesel potrebbe non attivarsi se l'ugello della pompa di erogazione della benzina senza piombo è inserito solo parzialmente.

Quando viene attivato il dispositivo di protezione da errato rifornimento, potrebbe verificarsi una fuoriuscita di carburante dal collo del bocchettone.

Nota: *è responsabilità del guidatore rifornire il veicolo con carburante del tipo corretto. Il dispositivo di protezione da errato rifornimento per i veicoli diesel riduce soltanto il rischio di rifornire il veicolo con il carburante errato.*

© Jaguar Land Rover Limited 2015

In alcuni mercati, i veicoli con motore diesel sono dotati di un dispositivo di protezione da errato rifornimento di carburante incorporato nel collo del bocchettone di introduzione del medesimo.

Se la pistola erogatrice stretta montata sulla pompa che eroga benzina senza piombo viene inserita completamente nel collo del bocchettone, si attiva il dispositivo di protezione da errato rifornimento.

Nota: *il becco del bocchettone di rifornimento di certe taniche e le pompe di carburante più vecchie potrebbero far scattare il dispositivo di protezione da errato rifornimento.*

Una volta attivato, il dispositivo di protezione giallo risulterà visibile all'interno del collo del bocchettone. Esso impedirà al carburante di entrare nel serbatoio. Prima che sia possibile proseguire il rifornimento con il tipo di carburante corretto, è necessario reimpostare il dispositivo.

L'attrezzo di reset si trova nel vano di carico.

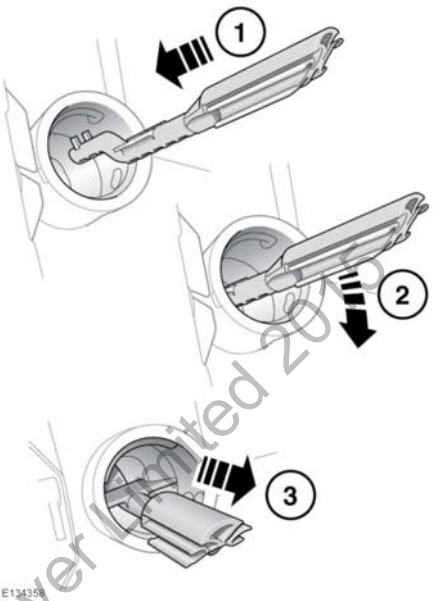

Per reimpostare il dispositivo di protezione da errato rifornimento, procedere come segue:

1. Inserire l'attrezzo di riposizionamento con i denti rivolti in alto, il più possibile in profondità nel bocchettone di rifornimento.
2. Posizionare i denti spingendo verso il basso la parte superiore dell'attrezzo di riposizionamento.
3. Con la sommità dell'attrezzo premuta verso il basso e i denti impegnati, tirare lentamente l'attrezzo estraendolo dal collo del bocchettone, per riposizionare il dispositivo.

Non ruotare il dispositivo una volta che i denti sono stati impegnati.

Nota: *la parte gialla del dispositivo di protezione non deve più risultare visibile nel collo del bocchettone.*

Riporre nuovamente l'attrezzo di reset nel vano di carico.

© Jaguar Land Rover Limited 2015

CONSUMO DI CARBURANTE

I valori relativi al consumo di carburante riportati di seguito sono stati calcolati utilizzando una procedura di prova standard (la nuova procedura di prova CE della Direttiva 99/100/CE) e sono stati prodotti conformemente alla normativa britannica Passenger Car Fuel Consumption (Amendment) Order 1996.

Durante il normale utilizzo, i valori effettivi del consumo di carburante del veicolo possono variare rispetto a quelli ottenuti con la procedura di prova, a seconda dello stile di guida, delle condizioni del traffico e della strada, dei fattori ambientali, del carico e delle condizioni del veicolo.

Versione (potenza in uscita)	**Ciclo urbano**	**Ciclo extraurbano**	**Ciclo combinato**	**Emissioni di CO2**
	l/100 km (mpg)	**l/100 km (mpg)**	**l/100 km (mpg)**	**g/km**
Diesel V6 (258 CV)	9,8 (28,8)	6,8 (41,5)	7,9 (35,8)	209
Modelli diesel V6 (258 CV) con sistema Stop/Start intelligente	8,3 (34)	6,7 (42,2)	7,3 (38,7)	194
Modelli diesel V6 (292 CV)	9,8 (28,8)	6,8 (41,5)	7,9 (35,8)	209
Modelli diesel V6 (292 CV) con sistema Stop/Start intelligente	8,7 (32,5)	6,8 (41,5)	7,5 (37,7)	199
V6 diesel Hybrid	6,7 (42,0)	6,3 (45,0)	6,4 (44,1)	169
V8 diesel	11,5 (24,6)	7,6 (37,2)	8,7 (32,5)	229
V6 benzina	14,9 (19,0)	8,4 (33,6)	10,8 (26,2)	258
Modelli benzina V6 con sistema Stop/Start intelligente	13,4 (21,1)	8,4 (33,6)	10,5 (26,9)	243
V8 benzina	20,5 (13,8)	10,0 (28,3)	13,8 (20,5)	321
Modelli a benzina V8 con sistema Stop/Start intelligente	18,3 (15,4)	9,7 (29,1)	12,8 (22,1)	298
V8 benzina (SVR)	20,6 (13,7)	9,9 (28,5)	13,8 (20,5)	322
V8 benzina (SVR) con Stop/Start intelligente	18,3 (15,4)	9,7 (29,1)	12,8 (22,1)	298

© Jaguar Land Rover Limited 2015

CICLO URBANO

Il ciclo di prova urbano viene effettuato con avviamento a freddo e comprende una serie di accelerazioni, decelerazioni e periodi di guida a velocità costante e di funzionamento al minimo del motore. La velocità massima raggiunta durante la prova è di 50 km/h (30 mph) con una velocità media di 19 km/h (12 mph).

CICLO EXTRA-URBANO

La prova del ciclo extra-urbano viene effettuata subito dopo la prova del ciclo urbano. La metà circa della prova comprende una guida a velocità costante, mentre il resto è costituito da una serie di accelerazioni, decelerazioni e funzionamento del motore al minimo. La velocità massima della prova è di 120 km/h (75 mph) e la velocità media è di 63 km/h (39 mph). La prova viene condotta su una distanza di 7 km (4,3 miglia).

CICLO COMBINATO

Il valore del ciclo combinato risulta dalla media dei risultati dei cicli di prova urbano ed extraurbano, corretta in modo da tenere conto delle diverse distanze percorse durante le due prove.

Per ulteriori informazioni sui dati del consumo di carburante e delle emissioni di scarico, visitare il sito Web della Vehicle Certification Agency (VCA) all'indirizzo **http://www.vcacarfueldata.org.uk/**.

Solo Cina

Per ulteriori informazioni sui dati del consumo di carburante, visitare il sito Web cinese Automobile Fuel Consumption all'indirizzo **http://chinaafc.miit.gov.cn**.

© Jaguar Land Rover Limited 2015

PARTI DI RICAMBIO E ACCESSORI

Il montaggio di componenti e accessori non omologati o l'esecuzione di modifiche o conversioni non omologate possono risultare pericolosi e influire negativamente sulla sicurezza del veicolo e degli occupanti, nonché invalidare i termini e le condizioni di garanzia del veicolo.

Jaguar Land Rover Limited declina ogni responsabilità in caso di incidenti letali, lesioni personali o danni alla proprietà che potrebbero verificarsi quale diretto risultato del montaggio di accessori non omologati o di conversioni non autorizzate sui veicoli Land Rover.

Non consentire mai a nessuno, se non a un tecnico qualificato e addestrato, di riparare, smontare o sostituire alcuna parte del sistema aria condizionata. Assicurarsi sempre del corretto contenimento del refrigerante.

SISTEMA DEGLI AIRBAG

I componenti che costituiscono il sistema airbag sono sensibili alle interferenze elettriche o fisiche, ognuna delle quali può facilmente danneggiare il sistema e causare un funzionamento involontario o un guasto al modulo dell'airbag.

Per evitare guasti al sistema degli airbag, consultare sempre un concessionario/riparatore autorizzato prima di montare uno dei seguenti dispositivi:

- Apparecchiature elettroniche, quali telefoni cellulari, ricetrasmettitori o sistemi di intrattenimento di bordo.
- Accessori fissati alla parte anteriore del veicolo.
- Apportare qualsiasi modifica alla parte anteriore del veicolo.
- Apportare qualsiasi modifica che comporti l'asportazione o la riparazione di cablaggi o componenti in prossimità di uno qualsiasi dei componenti del sistema dell'airbag, compreso il volante, il piantone dello sterzo, la strumentazione o i pannelli della plancia.
- Apportare qualsiasi modifica ai pannelli della plancia o al volante.

SISTEMA ANTIFURTO

Non apportare modifiche o aggiunte al sistema antifurto. Tali modifiche potrebbero causare anomalie al sistema.

RODAGGIO

Motori V6 a benzina

Le indicazioni riportate di seguito sono utili per ottenere prestazioni ottimali dai veicoli Land Rover.

I veicoli Land Rover sono costruiti con metodi di fabbricazione di alta precisione, ma le parti in movimento del motore devono comunque assestarsi tra loro. Questo processo si verifica soprattutto nei primi 3.000 km (2.000 miglia) di utilizzo.

Durante questo periodo di rodaggio di 3.000 km (2.000 miglia) è opportuno:

- Evitare frequenti avviamenti a freddo per coprire brevi distanze.
- Percorrere preferibilmente tragitti più lunghi.
- Non utilizzare l'accelerazione massima in fase di avviamento e durante la guida normale.
- Evitare il funzionamento continuo con regime motore alto e arresti improvvisi.

Inoltre, in particolare fino a 2.000 km (1.200 miglia):

© Jaguar Land Rover Limited 2015

- Guidare variando il regime motore e la velocità su strada, senza superare 4.500 giri/min (giri al minuto) e una velocità su strada di 170 km/h (105 mph).

Da 2.000 km (1.200 miglia) a 3.000 km (2.000 miglia):

- È possibile aumentare gradualmente il regime motore e la velocità.
- Utilizzare regimi motore superiori a 5.000 giri/min solo per brevi tratti, ad esempio durante i sorpassi.

In qualsiasi momento, non solo durante il periodo di rodaggio:

- Non superare 4.000 giri/min prima che il motore abbia raggiunto la massima temperatura di esercizio.
- Evitare di affaticare il motore facendolo funzionare con una marcia troppo alta a bassa velocità.

MANUTENZIONE A CURA DEL PROPRIETARIO

Non toccare i cavi elettrici ad alta tensione di colore arancione sui veicoli ibridi.

Tutti gli interventi di manutenzione e assistenza al sistema Hybrid devono essere eseguiti unicamente da un concessionario/riparatore autorizzato Land Rover.

Il sistema Hybrid utilizza corrente elevata e alta tensione. Tutti gli interventi di manutenzione al sistema Hybrid devono essere eseguiti unicamente da un tecnico qualificato per i veicoli elettrici ibridi; contattare un concessionario/riparatore autorizzato Land Rover.

Il calo marcato o improvviso del livello dei liquidi o l'usura non uniforme degli pneumatici deve essere immediatamente segnalato a un tecnico qualificato.

Oltre alla manutenzione periodica, è prevista una serie di semplici controlli da attivare più frequentemente.

CONTROLLI GIORNALIERI

- Funzionamento di luci, avvisatore acustico, indicatori di direzione, tergicristallo, lavavetro e spie.
- Funzionamento delle cinture di sicurezza e dei freni.
- Verificare se sono presenti depositi di liquidi sotto il veicolo che potrebbero indicare una perdita.

CONTROLLI SETTIMANALI

- Livello dell'olio motore.
- Controllo del liquido di raffreddamento del motore.
- Livello liquido freni.
- Livello del liquido del sistema Dynamic Response.
- Livello del liquido lavavetro.
- Pressione e condizioni degli pneumatici.
- Azionare l'aria condizionata.

Nota: *se il veicolo viene guidato per periodi prolungati ad alte velocità, controllare il livello dell'olio motore più frequentemente.*

© Jaguar Land Rover Limited 2015

MEMORIZZAZIONE DI UN VEICOLO IBRIDO

Non avviare mai il motore, né lasciare il motore in funzione, se il veicolo si trova in uno spazio chiuso. I gas di scarico sono velenosi e se respirati possono causare perdita di conoscenza e morte.

Tenere sempre carica la batteria ad alta tensione, altrimenti potrebbe danneggiarsi.

Se il veicolo non viene utilizzato per almeno 30 giorni, è fondamentale che la batteria ad alta tensione venga caricata. Per periodi di magazzinaggio più lunghi, ricaricare la batteria ad alta tensione ogni 30 giorni.

Caricare la batteria ad alta tensione come indicato di seguito:

1. Avviare il veicolo (utilizzando il tasto Start/Stop e la sequenza del pedale del freno.
2. Per visualizzare il contagiri, aprire il menu del quadro strumenti, quindi selezionare **Display strumentazione**, **Hybrid Content (Contenuto ibrido)** e **Reduced Hybrid display (Disp. ibrido ridotto)**.
3. Con il veicolo in posizione di parcheggio (**P**) e il freno di stazionamento elettrico (EPB) inserito, premere il pulsante del sistema Stop/Start intelligente per avviare il motore, quindi tenere premuto leggermente l'acceleratore per ottenere un regime di circa 1.500 giri/min.
4. Per visualizzare l'indicatore di carica della batteria, aprire il menu del quadro strumenti, quindi selezionare **Display strumentazione**, **Hybrid Content (Contenuto ibrido)** e **Full Hybrid display (Disp. ibrido completo)**.
5. Quando il livello di carica della batteria ha raggiunto la posizione indicata nella figura seguente, il veicolo può essere spento.

Nota: *in condizioni di freddo estremamente intenso, (circa -30°C) immagazzinare il veicolo in una zona più calda per proteggerlo dall'ambiente esterno.*

GUIDA IN CONDIZIONI GRAVOSE

Se il veicolo viene utilizzato in condizioni estremamente gravose, si dovrà provvedere agli interventi di manutenzione a intervalli più ravvicinati.

Le condizioni di guida gravose comprendono:

- Guida nella polvere e/o nella sabbia.
- Guida su strade accidentate e/o fangose e/o guadi.
- Guida in condizioni di caldo/freddo estremo.
- Traino di un rimorchio o guida in zone montane.
- Guida in aree in cui vengono usati sale o altri materiali corrosivi sul fondo stradale.

Per informazioni, rivolgersi a un concessionario/riparatore autorizzato Land Rover.

FILTRO ANTIPARTICOLATO DIESEL (DPF)

I veicoli diesel dotati di filtro antiparticolato hanno un controllo delle emissioni più efficiente. Le particelle presenti nei gas di scarico vengono raccolte nel filtro durante la guida normale.

© Jaguar Land Rover Limited 2015

Quando viene visualizzato un messaggio relativo al DPF, accompagnato dall'accensione della spia ambra, il filtro necessita di un ciclo di rigenerazione per pulirsi. Perché ciò accada, è necessario che il motore abbia raggiunto la normale temperatura di esercizio. La rigenerazione viene eseguita automaticamente a intervalli di circa 300-900 km (190-560 miglia) a seconda delle condizioni di guida. La rigenerazione richiede normalmente 10-20 minuti e viene richiesta automaticamente dal modulo di comando motore se il veicolo procede a velocità costanti comprese tra 60 e 112 km/h (40-70 mph). È possibile che il processo di rigenerazione abbia luogo anche a velocità inferiori, richiedendo in questo caso più tempo a una velocità media di 50 km/h (30 mph).

Nota: *se la rigenerazione non viene completata correttamente, la spia diventa infine rossa.*

Nota: *se viene usato regolarmente carburante diesel a elevato contenuto di zolfo, all'avvio di un ciclo di rigenerazione DPF, lo scarico emetterà del fumo. Ciò è dovuto alla combustione del deposito di zolfo e non deve destare alcuna preoccupazione. Se possibile, usare esclusivamente carburante diesel a basso contenuto di zolfo.*

Se viene visualizzato un messaggio DPF, accompagnato dall'accensione in rosso della spia, rivolgersi a un concessionario/riparatore autorizzato il prima possibile.

GUIDA PER BREVI TRAGITTI O IN CLIMI FREDDI

Se il veicolo viene guidato di frequente per brevi tragitti o in climi freddi, il motore potrebbe non raggiungere la normale temperatura di esercizio. In questo caso la rigenerazione del filtro antiparticolato per diesel non ha luogo e il filtro non viene pulito in maniera efficiente. Quando le condizioni del filtro ne richiedono la rigenerazione, ma lo stile di guida adottato non lo consente, sul quadro strumenti si illumina un triangolo segnaletico e viene visualizzato il messaggio **DPF Pieno. Vedere manuale**. Ciò non indica una condizione di guasto del veicolo e non richiede che ci si rivolga alla concessionaria. Avviare la rigenerazione del filtro guidando il veicolo, preferibilmente su una strada a scorrimento veloce o un'autostrada. Guidare il veicolo per almeno 20 minuti.

Al termine della rigenerazione, il testo di avvertenza scompare automaticamente.

Nota: *durante la rigenerazione si può notare un lieve aumento temporaneo del consumo di carburante.*

DINAMOMETRI PER LA PROVA SU STRADA (RULLI DI COLLAUDO)

È essenziale che i collaudi con il dinamometro vengano effettuati solo da personale qualificato che abbia familiarità con il tipo di collaudo e con le procedure di sicurezza previste dal concessionario/riparatore autorizzato.

SICUREZZA IN GARAGE

Se il veicolo è stato usato di recente, non toccare il motore, i componenti del sistema di scarico e di raffreddamento fino a quando il motore non si è raffreddato.

© Jaguar Land Rover Limited 2015

Non lasciare mai il motore avviato in uno spazio privo di ventilazione: i gas di scarico sono tossici ed estremamente pericolosi.

Non effettuare interventi sotto la vettura usando soltanto il martinetto per sorreggerla.

Il martinetto è progettato esclusivamente per la sostituzione delle ruote. Non lavorare mai sotto la vettura usando il martinetto come unico sostegno. Utilizzare sempre cavalletti di supporto di adeguata capacità prima di introdurre parti del corpo sotto il veicolo.

Tenere mani e indumenti lontani da cinghie dentate, pulegge e ventole. Alcune ventole potrebbero continuare a funzionare o mettersi in funzione anche dopo l'arresto del motore.

Rimuovere gioielli e bracciali in metallo prima di eseguire interventi nel vano motore.

Non toccare i cavi o altri componenti elettrici se il motore è avviato oppure se l'accensione è inserita.

Impedire nel modo più assoluto che attrezzi o parti metalliche del veicolo entrino a contatto con i cavi o i morsetti della batteria.

IMPIANTO DI ALIMENTAZIONE

Non permettere mai a nessuno, se non a un tecnico qualificato e addestrato, di smontare o sostituire alcuna parte dell'impianto di alimentazione.

Tenere sempre lontano dal vano motore scintille e fiamme libere.

Indossare indumenti di protezione inclusi, ove possibile, guanti realizzati in materiale robusto.

LIQUIDI TOSSICI

I liquidi utilizzati negli autoveicoli sono tossici e non devono essere né ingeriti né portati a contatto con ferite non rimarginate.

Per la propria sicurezza, leggere sempre e rispettare tutte le istruzioni riportate su etichette e contenitori.

OLIO MOTORE USATO

Il contatto prolungato con l'olio motore può dare luogo a gravi malattie della pelle, come dermatite e tumori della pelle. Lavarsi sempre accuratamente dopo il contatto.

È vietato inquinare i canali di scolo, i corsi d'acqua e il terreno. Servirsi dei centri di smaltimento autorizzati per smaltire l'olio usato e le sostanze chimiche tossiche.

APERTURA DEL COFANO VANO MOTORE

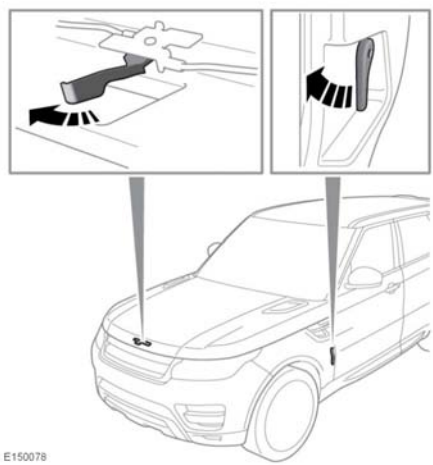

1. Tirare la leva di rilascio del cofano, ubicata nella pedana anteriore lato sinistro.

© Jaguar Land Rover Limited 2015

2. Spingere la leva del gancio di sicurezza del cofano, ubicata al di sotto del punto centrale del cofano nella parte anteriore, quindi sollevare quest'ultimo.

CHIUSURA DEL COFANO VANO MOTORE

Non guidare se il vano motore è trattenuto solo dal gancio di sicurezza.

1. Abbassare il cofano vano motore fino a quando il gancio di sicurezza non si innesta. Con entrambe le mani, esercitare una pressione verso il basso sul cofano vano motore fino a sentire lo scatto della chiusura.
2. Controllare che entrambi i ganci siano innestati provando a sollevare la parte anteriore del cofano.

© Jaguar Land Rover Limited 2015

COPERTURE SOTTO IL COFANO VANO MOTORE – RIMOZIONE

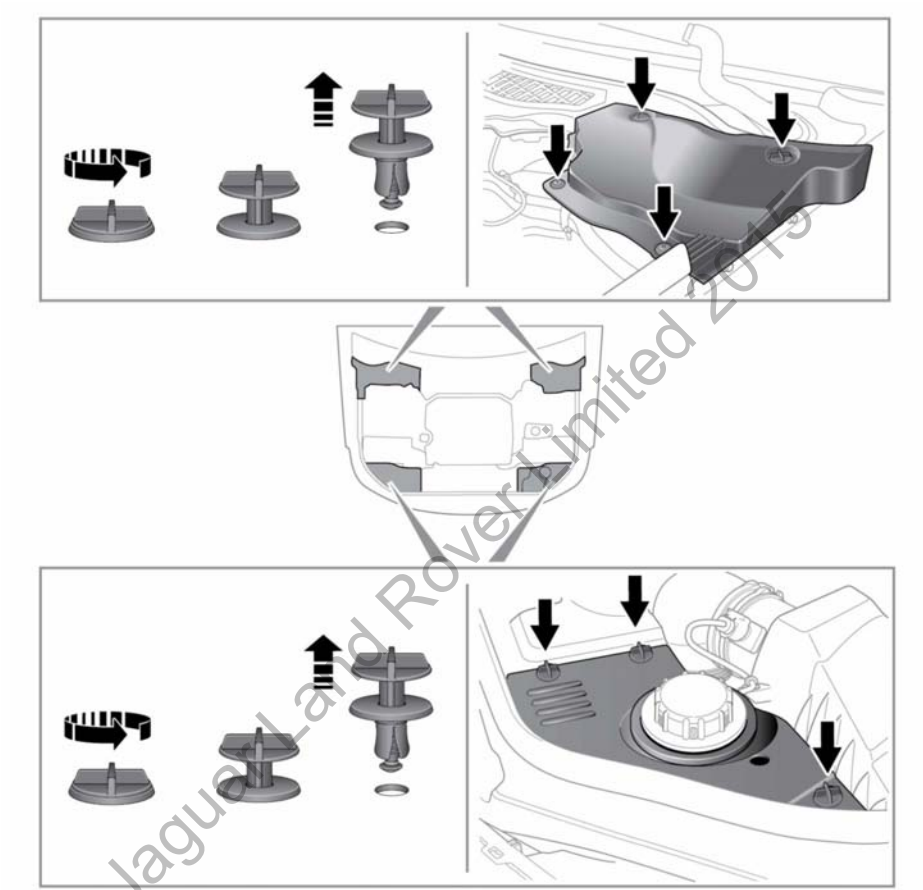

© Jaguar Land Rover Limited 2015

1. Sganciare e rimuovere i fermi tenditori che fissano la copertura.
2. Sollevare il bordo anteriore della copertura e farla scorrere in avanti per rimuoverla.

COPERTURE SOTTO IL COFANO VANO MOTORE – RIMONTAGGIO

Prima di rimontare le coperture sotto il cofano, assicurarsi che eventuali tubazioni, cavi o altri componenti non siano rimasti intrappolati tra copertura e alloggiamento.

1. Posizionare la copertura sopra l'alloggiamento e accertarsi che i fori siano allineati.
2. Spingere con decisione la copertura verso il basso e serrare i fermi dei tenditori invertendo l'ordine delle operazioni di smontaggio dei tenditori illustrate in figura.

SBLOCCO DEI GETTI LAVAVETRO OTTURATI

Non azionare i getti del lavavetro durante lo sbloccaggio o la regolazione. Il liquido lavavetro può provocare irritazione agli occhi e alla pelle. Leggere e attenersi sempre alle istruzioni del produttore del liquido lavavetro.

Se un getto lavavetro si ottura, servirsi di un filo metallico sottile e inserirlo nel getto per sbloccarlo. Una volta sbloccato il getto, ricordare di estrarre completamente il filo metallico. La posizione dei getti del lavavetro può anche essere regolata inserendo la punta di uno spillo nel getto e muovendolo delicatamente per riposizionarlo.

SOSTITUZIONE DI UNA LAMPADINA

Tutte le luci sono unità LED o allo xeno e devono essere sostituite esclusivamente da un concessionario/riparatore autorizzato.

Prima di procedere alla sostituzione di una lampadina, assicurarsi che l'accensione sia disinserita e che la luce interessata sia spenta.

Sostituire sempre le lampadine con il tipo e la specifica corretta. In caso di dubbi, rivolgersi a un concessionario/riparatore autorizzato.

Nota: *in alcuni paesi è obbligatorio per legge avere a bordo delle lampadine di riserva. Presso i concessionari è disponibile un kit di lampadine di ricambio come accessorio omologato.*

Nota: *dopo avere sostituito la lampadina di un faro, verificare l'allineamento dei fari con l'attrezzatura appropriata.*

© Jaguar Land Rover Limited 2015

SMONTAGGIO DI UN FARO

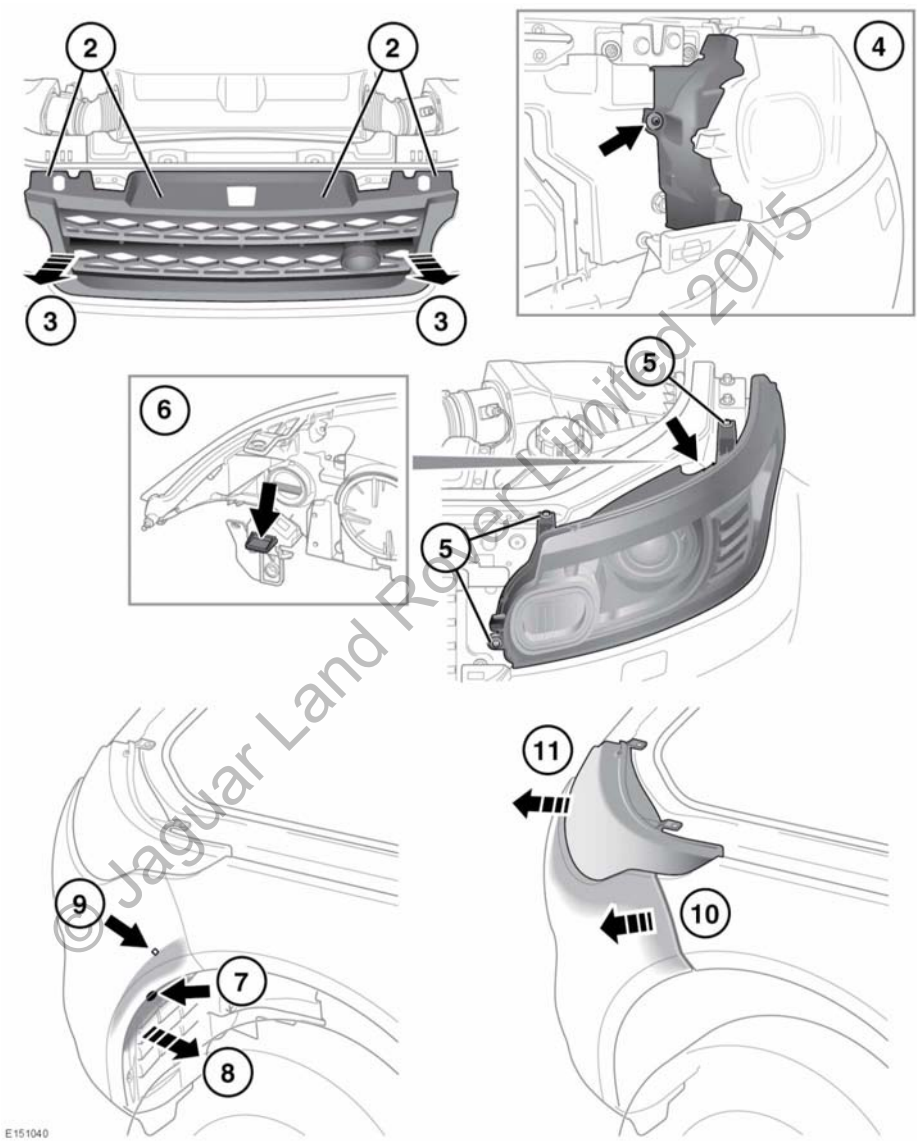

© Jaguar Land Rover Limited 2015

Impostare le sospensioni pneumatiche sull'altezza fuoristrada per agevolare l'accesso ai fissaggi del paraurti. Vedere **134, ALTEZZA FUORISTRADA**.

1. Rimuovere il coperchio di accesso sotto il cofano vicino al faro da smontare. Vedere **245, COPERTURE SOTTO IL COFANO VANO MOTORE – RIMOZIONE**.
2. Rimuovere i 4 fermagli della griglia.
3. Tirare la griglia in avanti con un movimento delicato e uniforme per sganciare i 4 fermagli inferiori e rimuovere la griglia. Collocare la griglia in un luogo dove non possa essere danneggiata.
4. Rimuovere il fissaggio e staccare il rivestimento di copertura.
5. Rimuovere i 3 bulloni di fissaggio dal faro.
6. Servendosi di uno strumento adatto, applicare una leggera pressione verso il basso per sganciare il fermaglio.

Non tentare di rimuovere il faro in questa fase.

7. Rimuovere il fissaggio dal paraspruzzi del parafango.
8. Tirare delicatamente il paraspruzzi all'indietro per facilitare l'accesso.
9. Smontare la vite di fissaggio del paraurti.
10. Tirare l'estremità del paraurti con un movimento delicato e uniforme per sganciare i 3 fermi di fissaggio dal pannello del parafango.

Non esercitare una forza eccessiva, in quanto potrebbe causare danni al veicolo.

Nota: *è necessario effettuare solo un movimento limitato per separare il bordo superiore del paraurti dal bordo inferiore del faro.*

11. Staccare i connettori elettrici e rimuovere il faro.
    Appoggiarlo rivolto verso il basso su una superficie piana coperta di materiale morbido, per evitare di danneggiarlo.

Nota: *per rimontare il faro, seguire il processo di smontaggio invertendo l'ordine dei passaggi.*

FARI ALLO XENO

La sostituzione o manutenzione delle lampade allo xeno deve essere eseguita esclusivamente da personale qualificato.

Per innescare il gas e i vapori metallici presenti all'interno delle lampadine allo xeno, è necessaria alta tensione. Il contatto con questa tensione può causare gravi lesioni.

Le unità con fari allo xeno funzionano a una temperatura molto elevata. Assicurarsi che le unità delle luci si siano raffreddate prima di toccarle.

Per conoscere le modalità di smaltimento corrette delle unità luci allo xeno, rivolgersi a un concessionario Land Rover/riparatore autorizzato oppure agli organismi locali preposti.

© Jaguar Land Rover Limited 2015

LAMPADINE ALOGENE

Fare attenzione a non toccare con le dita questo tipo di lampadine. Usare sempre un panno per maneggiarle. Se necessario, pulire la lampadina con alcol denaturato per rimuovere eventuali impronte.

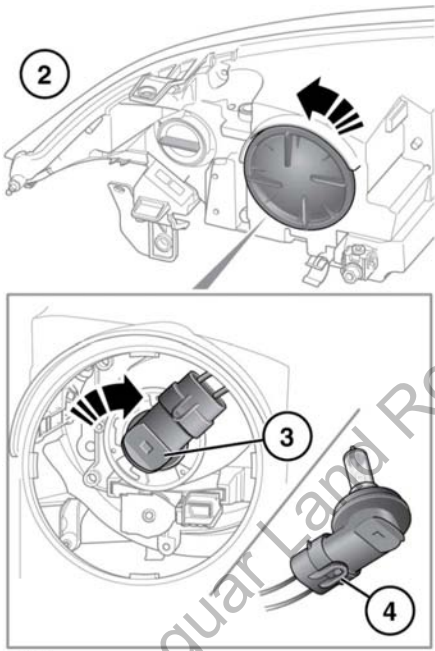

E151046

1. Staccare il faro per consentire l'accesso. Vedere **247, SMONTAGGIO DI UN FARO**.
2. Sul retro del faro, rimuovere il coperchio. Ruotarlo in senso antiorario per sbloccarlo.

   Nota: *prendere nota della posizione delle linguette di posizionamento sul coperchio per agevolarne il rimontaggio.*
3. Ruotare il portalampada in senso orario per staccarlo dal faro.

   Nota: *prendere nota della posizione delle linguette di posizionamento sul portalampada per agevolarne il rimontaggio.*
4. Liberare la lampadina dalle linguette di ritegno e rimuovere la lampadina.
5. Inserire la nuova lampadina e ripetere la procedura sopra descritta invertendo l'ordine delle operazioni di smontaggio.

SOSTITUZIONE DELLE LAMPADINE DEGLI INDICATORI DI DIREZIONE

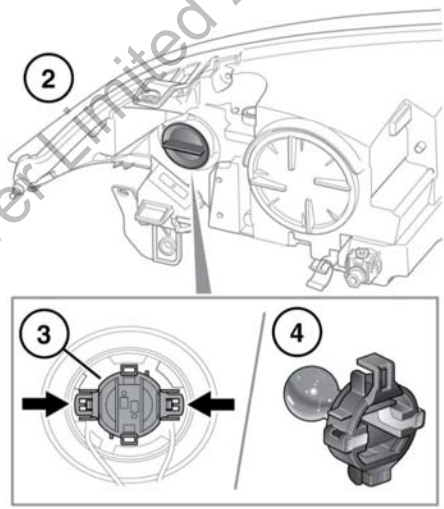

E151051

1. Staccare il faro per consentire l'accesso. Vedere **247, SMONTAGGIO DI UN FARO**.
2. Ruotare e sollevare il coperchio.
3. Premere sui fermi ed estrarre il portalampade dall'unità.
4. Premere e ruotare la lampadina per estrarla.

© Jaguar Land Rover Limited 2015

RIMOZIONE DEL GRUPPO OTTICO POSTERIORE

Per sostituire una lampadina delle luci posteriori, è necessario smontare completamente l'unità luci dal veicolo.

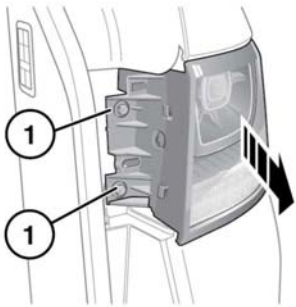

1. Con il portellone aperto, rimuovere il pannello di rivestimento e quindi rimuovere le 2 viti dal bordo interno dell'unità.
2. Estrarre l'unità dal veicolo con delicatezza e prestando attenzione a non danneggiare il componente, rilasciando le 2 linguette situate sulla parte posteriore dell'unità luci.
3. Scollegare il connettore elettrico e rimuovere l'unità dal veicolo. Appoggiarla rivolta verso il basso su una superficie piana coperta di materiale morbido, per evitare di danneggiarla.

SOSTITUZIONE DELLE LAMPADINE DELLE LUCI POSTERIORI

Nota: *le spie indicatori di direzione, le luci di arresto e i fanalini di coda sono unità a LED e non sono riparabili.*

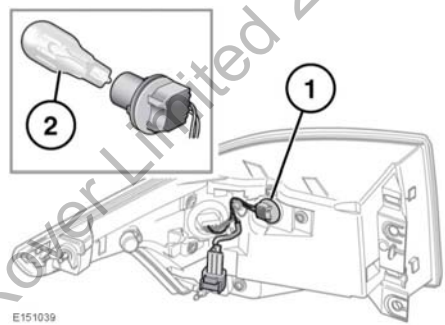

1. Luce di retromarcia.
2. Ruotare l'unità lampadina interessata e tirarla per accedere alla lampadina. Premere, ruotare e tirare la lampadina per estrarla.

SOSTITUZIONE DELLE LAMPADINE DEI FENDINEBBIA POSTERIORI

Arrestare sempre il veicolo in un luogo sicuro, appartato rispetto alla carreggiata e lontano dal traffico.

Applicare il freno di stazionamento elettronico (EPB) e selezionare la posizione di parcheggio (P).

Accendere i lampeggiatori di emergenza.

© Jaguar Land Rover Limited 2017

Disporre il triangolo segnaletico a una distanza adeguata dietro il veicolo, rivolto verso i veicoli che sopraggiungono.

Staccare dal veicolo l'eventuale rimorchio o roulotte.

Assicurarsi che tutti i passeggeri e gli animali siano scesi dal veicolo e che si trovino in un luogo sicuro, lontano dalla strada.

Se il veicolo è stato usato di recente, non toccare i componenti dell'impianto di scarico finché il motore non si è raffreddato.

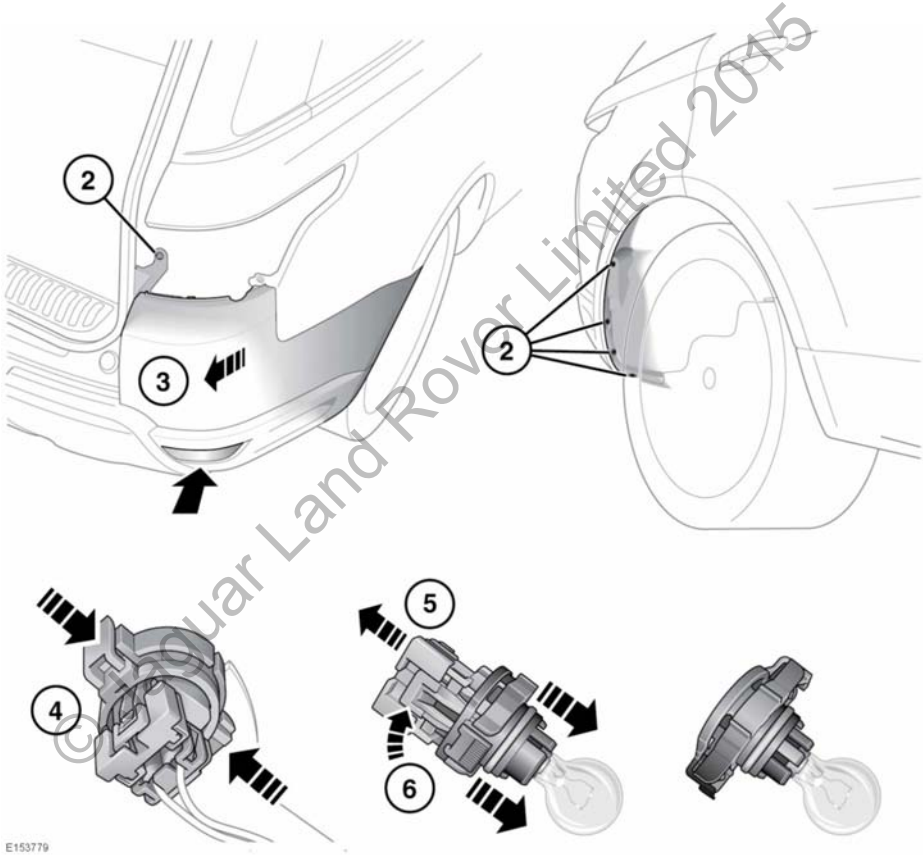

© Jaguar Land Rover Limited 2015

È possibile accedere all'alloggiamento del fendinebbia posteriore da sopra e da dietro il paraurti posteriore. Il portalampada è un'unità in plastica nera in cui è alloggiata la lampadina.

Impostare le sospensioni pneumatiche sull'altezza fuoristrada per agevolare l'accesso ai fissaggi del paraurti. Vedere **134, ALTEZZA FUORISTRADA**.

1. Smontaggio dell'unità delle luci posteriori. Vedere **250, RIMOZIONE DEL GRUPPO OTTICO POSTERIORE**.
2. Rimuovere i 5 fissaggi del paraurti.
3. Tirare il paraurti con un movimento delicato e uniforme per sganciare gli 8 fermagli dal pannello del parafango.

Non esercitare una forza eccessiva, in quanto potrebbe causare danni al veicolo.

Nota: *è necessario effettuare solo un movimento limitato per consentire l'accesso alla parte posteriore dell'unità dei fendinebbia.*

4. Per rimuovere il portalampada, premere verso l'interno le alette esterne dell'unità in plastica nera e tirare il portalampada per estrarlo dall'alloggiamento.
5. Per staccare il portalampada dal connettore elettrico, spingere prima verso l'alto il dispositivo di fissaggio del connettore.
6. Premere il meccanismo di rilascio e allo stesso tempo tirare per staccare il connettore dal portalampada.

   Nota: *all'interno del portalampada sono presenti tre linguette di posizionamento. Quando si monta una nuova lampadina, le linguette devono essere allineate correttamente con il connettore.*

La procedura di montaggio è l'inverso della procedura di smontaggio. Assicurarsi che il dispositivo di fissaggio del connettore sia spinto verso il basso e che la lampadina sia posizionata saldamente all'interno dell'alloggiamento del fendinebbia.

POSIZIONE DI SERVIZIO DEI TERGICRISTALLI

Prima di sostituire una spazzola dei tergicristalli anteriori, i bracci dei tergicristalli devono essere impostati in posizione di parcheggio nel periodo invernale. Vedere **71, POSIZIONE DI PARCHEGGIO NEL PERIODO INVERNALE**.

Nota: *la chiave Smart deve restare a bordo del veicolo durante la sostituzione delle spazzole dei tergicristalli.*

REIMPOSTAZIONE DEI CRISTALLI

È necessario reimpostare i cristalli se la batteria si scarica, viene scollegata oppure l'alimentazione elettrica viene interrotta.

Procedere alla reimpostazione come indicato di seguito:

1. Chiudere completamente il cristallo.
2. Rilasciare l'interruttore, sollevarlo nella posizione di chiusura e mantenerlo in questa posizione per 1 secondo.
3. Ripetere la procedura per ciascun cristallo.

REIMPOSTAZIONE DEL TETTUCCIO

Se la batteria è scollegata o se viene interrotta l'alimentazione con il tettuccio parzialmente aperto, potrebbe essere necessario eseguire una nuova taratura.

Una volta ricollegata la batteria o ripristinata l'alimentazione, ritarare il tettuccio procedendo come segue.

1. Inserire l'accensione.
2. Con il tettuccio e le tendine chiusi, premere la parte anteriore dell'interruttore tetto e tenerlo in questa posizione per 20 secondi. Vedere **81, CRISTALLI ELETTRICI**.

© Jaguar Land Rover Limited 2015

3. Trascorsi 20 secondi, il tettuccio inizierà a muoversi. Rilasciare l'interruttore. Entro 5 secondi, premere e tenere premuta la parte anteriore dell'interruttore del tetto fino a quando il tettuccio e le tendine non completano il ciclo di apertura/chiusura.

   Nota: *la tendina si apre per prima e si chiude per ultima.*

4. Quando il tettuccio si ferma, rilasciare l'interruttore.

A questo punto, è possibile azionare il tettuccio normalmente.

© Jaguar Land Rover Limited 2015

PULIZIA DELLA CARROZZERIA

Dopo la pulizia dell'esterno del veicolo (in particolare se si è usato un dispositivo di lavaggio a pressione), si consiglia di guidare il veicolo per un breve tratto per fare asciugare i freni.

Prima di lavare il veicolo, rimuovere gli accumuli di fango e sporco con un getto d'acqua.

Alcune idropulitrici ad alta pressione hanno una potenza sufficiente a penetrare i giunti delle sospensioni, le tenute delle portiere e dei cristalli e danneggiare il rivestimento e le serrature delle portiere. Non dirigere mai il getto d'acqua direttamente sulle telecamere, sulla presa d'aria del motore, sulle aspirazioni d'aria del riscaldatore, sulle guarnizioni della carrozzeria (portiere, tettuccio, cristalli e altro) o su qualsiasi altro componente che può rimanere danneggiato (luci, specchietti retrovisori, rivestimento esterno, tenute delle sospensioni, guaine ecc). Assicurarsi che l'ugello della pulitrice a pressione si trovi sempre a una distanza superiore a 300 mm (12 pollici) da qualsiasi componente del veicolo.

Non usare sistemi di lavaggio pressurizzato nell'area del vano motore.

Rimuovere al più presto le sostanze corrosive, come escrementi di uccelli, in quanto possono danneggiare la verniciatura del veicolo.

Usare solo prodotti detergenti approvati per l'uso sui veicoli.

Non applicare pasta lucidante sulle aree non verniciate delle modanature del paraurti, in quanto penetra negli interstizi della finitura delle superfici.

Quando si sollevano le spazzole dei tergicristalli per la pulizia, utilizzare la posizione di parcheggio nel periodo invernale per evitare danni al veicolo. Vedere **71, POSIZIONE DI PARCHEGGIO NEL PERIODO INVERNALE**.

SENSORI E TELECAMERE

Durante il lavaggio del veicolo, evitare di dirigere il getto d'acqua ad alta pressione direttamente sui sensori e le telecamere. Non usare materiali abrasivi né oggetti duri o affilati per pulire i sensori e le telecamere. Utilizzare esclusivamente shampoo omologato per veicoli.

I sensori dei sistemi di parcheggio automatico e assistenza parcheggio devono essere tenuti puliti affinché possano funzionare in modo preciso ed efficiente.

Se necessario, le telecamere devono essere pulite con un panno inumidito con una piccola quantità detergente per vetri.

MANUTENZIONE DEL SOTTOSCOCCA

Lavare a intervalli regolari il sottoscocca del veicolo con abbondante acqua dolce, prestando particolare attenzione alle aree in cui tendono ad accumularsi il fango e i detriti.

Se si rilevano tracce di danni o corrosione, fare controllare al più presto il veicolo da un concessionario/riparatore autorizzato.

© Jaguar Land Rover Limited 2015

DOPO LA GUIDA FUORISTRADA

Verificare che le aree attorno alle aspirazioni d'aria e alla griglia anteriore siano pulite e prive di detriti. Prestare particolare attenzione alla griglia inferiore, al radiatore e agli intercooler. Il mancato rispetto di questa precauzione può provocare il surriscaldamento del motore e quindi gravi danni.

Dopo la guida fuoristrada, assicurarsi che il veicolo (incluso il lato inferiore) venga pulito non appena possibile.

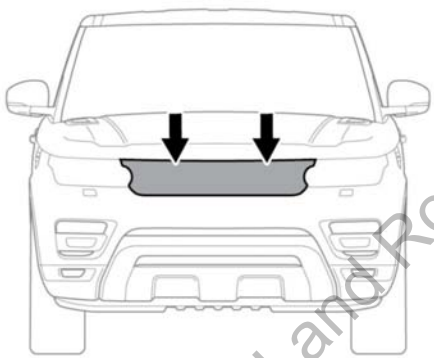

E151911

La griglia anteriore è rimovibile per facilitare l'accesso per la pulizia.

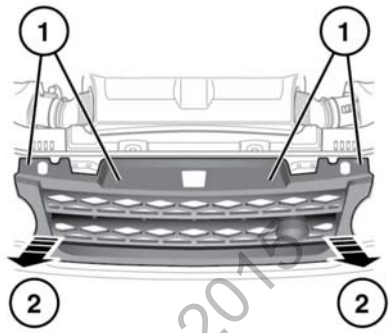

E164431

1. Rimuovere i 4 fermagli della griglia.
2. Tirare la griglia in avanti con un movimento delicato e uniforme per sganciare i 4 fermagli inferiori e rimuovere la griglia. Collocare la griglia in un luogo dove non possa essere danneggiata.

Assicurarsi che l'ugello della pulitrice ad alta pressione si trovi sempre a una distanza minima di 500 mm (20 pollici) dalla superficie del gruppo radiatore per evitare danni.

Per pulire il gruppo radiatore e gli intercooler attraverso le aperture del paraurti inferiore assicurarsi che l'ugello della pulitrice a pressione si trovi sempre una distanza minima di 200 mm (8 pollici) dalle aperture.

Per migliorare l'aerodinamica, alcuni veicoli sono dotati di palette attive che si aprono solo quando la temperatura del motore aumenta o all'accensione dell'aria condizionata. Le palette attive devono essere aperte manualmente per consentire l'accesso per interventi di pulizia dei detriti dal gruppo radiatore dopo la guida fuoristrada.

1. Avviare il motore e farlo girare per alcuni secondi. Vedere **120, AVVIAMENTO DEL MOTORE**.
2. Spegnere il motore.

© Jaguar Land Rover Limited 2015

3. Inserire l'accensione. Vedere **120, INSERIMENTO DELL'ACCENSIONE**.
4. Selezionare la modalità Sabbia sul sistema Terrain Response. Vedere **165, FUNZIONAMENTO DEL SISTEMA TERRAIN RESPONSE**.
5. Disinserire l'accensione.

PULIZIA DELL'ABITACOLO

Alcuni prodotti contengono sostanze nocive che possono causare danni alla salute se non usati in modo corretto. Possono causare danni all'abitacolo.

SELLERIA IN TESSUTO

Non lucidare il quadro strumenti. Le superfici lucidate sono riflettenti e possono interferire con la visuale del conducente.

Pulire le superfici rivestite in plastica o tessuto con acqua calda e un sapone non detergente, quindi ripassare le superfici con un panno morbido.

SELLERIA IN PELLE

Utilizzare soltanto prodotti detergenti appositamente creati per la pulizia della pelle. Non usare sostanze chimiche, alcol o materiali abrasivi in quanto danno luogo al rapido deterioramento della pelle. L'uso di prodotti non omologati rende nulla la garanzia.

In caso di dubbio sui prodotti da utilizzare, consultare il proprio concessionario Land Rover/riparatore autorizzato.

La pelle deve essere pulita e protetta almeno ogni sei mesi.

Per impedire la formazione di sporco persistente e di macchie, ispezionare regolarmente il rivestimento dei sedili e pulirlo ogni uno o due mesi come descritto di seguito:

1. Rimuovere la polvere fine dalle superfici dei sedili con uno straccio pulito, umido e non colorato. Evitare di bagnare eccessivamente la pelle.
2. Se non fosse sufficiente, usare un panno precedentemente immerso in acqua calda e sapone e quindi strizzato. Usare solo sapone neutro delicato.
3. Per le aree molto sporche, usare il detergente Land Rover specifico per superfici in pelle. Asciugare e strofinare con uno straccio morbido e pulito, cambiando spesso faccia di applicazione.

Usare il detergente Land Rover per superfici in pelle diverse volte all'anno, al fine di conservare la morbidezza e l'aspetto della pelle. Il detergente nutre e idrata la pelle, contribuendo a migliorare lo stato della pellicola superficiale di protezione dalla polvere e da altre sostanze.

- Gli abiti scuri possono macchiare i sedili di pelle esattamente come accade con altre superfici di arredamento.
- Gli oggetti appuntiti quali cinture, cerniere lampo, rivetti ecc. possono lasciare graffi e segni permanenti sulle superfici in pelle.
- I liquidi eventualmente rovesciati quali tè, caffè o inchiostro possono lasciare macchie indelebili se non vengono rimossi immediatamente.

Prima di avvalersi di un servizio di pulizia esterno, assicurarsi che sia al corrente di queste istruzioni e che le applichi scrupolosamente.

© Jaguar Land Rover Limited 2015

Nota: *alcuni materiali e tessuti hanno la tendenza a perdere il colore e questo può dare luogo a un lieve scolorimento della pelle più chiara. Le aree interessate devono essere pulite non appena possibile e trattate nuovamente con la protezione.*

CINTURE DI SICUREZZA

Evitare che nel meccanismo delle cinture di sicurezza penetrino acqua, prodotti detergenti o pezzi di tessuto. Qualsiasi sostanza che dovesse penetrare nel meccanismo può compromettere le prestazioni della cintura di sicurezza in caso di collisione.

Estrarre completamente le cinture di sicurezza, quindi usare acqua calda e sapone non detergente per la pulizia. Lasciare asciugare le cinture di sicurezza all'ombra, lasciandole completamente estratte.

Nota: *durante la pulizia delle cinture di sicurezza, esaminare il nastro e verificare che non siano presenti tracce di usura o danni. Segnalare eventuali tracce di usura o danni a un concessionario/riparatore autorizzato Land Rover che eseguirà il necessario intervento.*

PROTEZIONI DEI MODULI AIRBAG

Le protezioni degli airbag devono essere pulite esclusivamente con un panno morbido leggermente inumidito e una piccola quantità di liquido per sellerie.

Evitare che le protezioni o le aree circostanti degli airbag vengano contaminate da liquidi. Eventuali sostanze che dovessero penetrare nel meccanismo possono impedire la corretta attivazione dell'airbag durante un incidente.

GRUPPO STRUMENTI, SCHERMO A SFIORAMENTO E SISTEMA AUDIO

- Pulire con il panno fornito in dotazione con il veicolo.
- Non usare prodotti chimici, né detergenti per uso domestico.
- Per evitare errori, ricordare di usare solo un dito alla volta per toccare lo schermo.
- Non applicare una pressione eccessiva.
- Evitare di toccare lo schermo con oggetti appuntiti, duri o abrasivi.
- Evitare di esporre lo schermo a sfioramento alla luce diretta del sole per lunghi periodi.

© Jaguar Land Rover Limited 2016

UBICAZIONI DEI BOCCHETTONI DI RIFORNIMENTO LIQUIDI

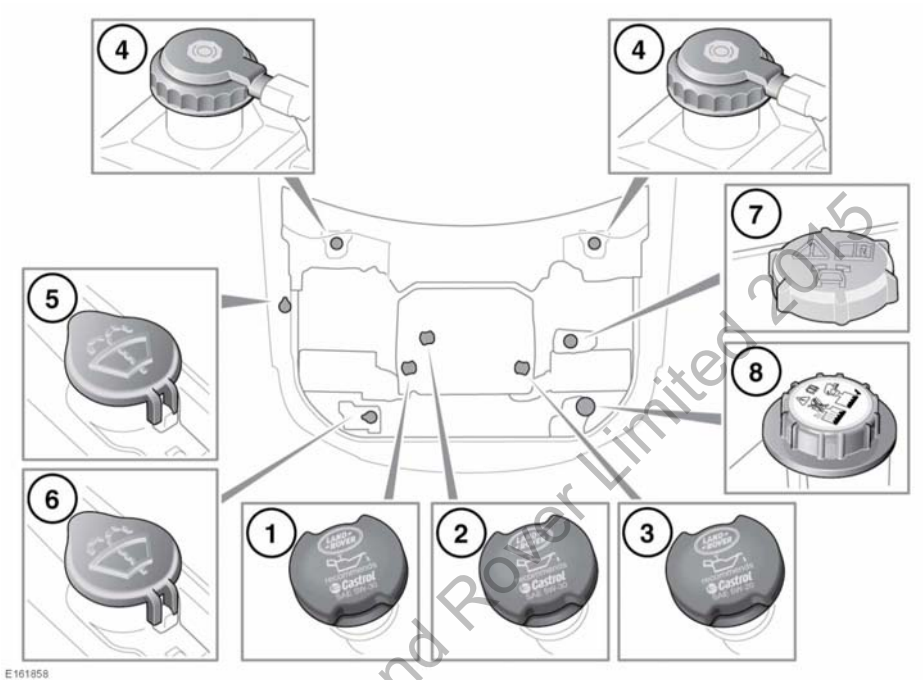

© Jaguar Land Rover Limited 2015

1. Tappo del bocchettone di rifornimento dell'olio motore (V8 diesel).
2. Tappo del bocchettone di rifornimento dell'olio motore (V6 diesel).
3. Tappo del bocchettone di rifornimento dell'olio motore (V6 e V8 a benzina).
4. Tappo del serbatoio liquido freni.

   Nota: *il tappo del serbatoio del liquido freni si trova sempre sul lato guidatore del veicolo.*
5. Tappo del bocchettone di rifornimento liquido lavavetri (tutti i veicoli).
6. Tappo del bocchettone di rifornimento liquido lavavetri (solo veicoli per climi freddi).
7. Tappo del serbatoio del liquido del sistema Dynamic Response.
8. Tappo del bocchettone di rifornimento liquido di raffreddamento del motore.

⚠ **Non guidare il veicolo se vi è la possibilità che un'eventuale perdita di liquido entri in contatto con una superficie molto calda, ad esempio lo scarico.**

CONTROLLO DEL LIVELLO DELL'OLIO MOTORE

Controllare l'olio motore settimanalmente. Se si dovesse rilevare un calo significativo o improvviso del livello dell'olio, rivolgersi a un tecnico qualificato.

Se viene visualizzato il messaggio **PRESSIONE OLIO MOTORE BASSA**, spegnere il motore non appena sia possibile farlo in condizioni di sicurezza e rivolgersi a un tecnico qualificato. Non avviare il motore fino a quando la causa non sarà stata corretta.

Prima di controllare il livello dell'olio, assicurarsi che:

- Il veicolo sia parcheggiato in piano.
- L'olio motore abbia raggiunto la temperatura di esercizio (l'olio deve essere molto caldo).
- Il motore sia stato spento da 10 minuti. Il sistema non fornisce un valore preciso fino a quando il livello dell'olio non si è stabilizzato.

A questo punto è possibile controllare il livello dell'olio, procedendo come segue:

1. Inserire l'accensione (non avviare il motore). Vedere **120, INSERIMENTO DELL'ACCENSIONE**.
2. Assicurarsi che sia selezionata la posizione di parcheggio (**P**).
3. Selezionare **informazioni veicolo** del menu del quadro strumenti. Vedere **53, MENU DEL GRUPPO STRUMENTI**.
4. Selezionare il **display del livello dell'olio**: sul quadro strumenti viene visualizzato lo stato corrente del livello dell'olio e le indicazioni per il rabbocco.
5. Eseguire il rabbocco secondo l'indicazione.

L'indicatore mostra il livello dell'olio. I messaggi a destra del manometro avvertono circa gli eventuali interventi necessari.

Se il livello dell'olio è compreso nel normale intervallo di funzionamento, viene visualizzato il messaggio **Livello olio motore OK**. Non aggiungere altro olio al motore.

Se il livello dell'olio è inferiore all'intervallo di funzionamento richiesto, viene visualizzato un messaggio indicante la quantità di olio da aggiungere, ad esempio **Aggiungere 0,5 litri**. Aggiungere la quantità di olio indicata.

Se viene visualizzato il messaggio **Livello olio motore Livello eccessivo**, rivolgersi immediatamente a un tecnico qualificato. Non guidare il veicolo perché questo potrebbe causare seri danni al motore.

Se viene visualizzato il messaggio **Livello olio motore Livello insufficiente**, aggiungere 1,5 litri (2,6 pinte) di olio, quindi ricontrollare il livello.

Se viene visualizzato il messaggio **Livello olio motore Non disponibile**, il livello dell'olio si sta stabilizzando. Disinserire l'accensione, attendere 10 minuti, quindi ricontrollare il display del livello dell'olio.

Se viene visualizzato il messaggio **GUASTO SISTEMA MONITORAGGIO LIVELLO OLIO MOTORE**, rivolgersi immediatamente a un tecnico qualificato.

© Jaguar Land Rover Limited 20

RABBOCCO DELL'OLIO

La garanzia del veicolo può essere annullata in caso di danni causati dall'uso di olio non conforme alle specifiche richieste.

L'utilizzo di olio non conforme alle specifiche richieste può determinare un'usura eccessiva del motore, un accumulo di morchia e di depositi e un aumento delle emissioni inquinanti. Inoltre, il motore si potrebbe guastare.

L'aggiunta di una quantità eccessiva di olio può provocare gravi danni al motore. Aggiungere l'olio in piccole quantità e ricontrollare il livello per assicurarsi di non riempire eccessivamente il motore.

1. Rimuovere il tappo del bocchettone di rifornimento dell'olio.
2. Aggiungere olio secondo quanto indicato sul display. Vedere **259, CONTROLLO DEL LIVELLO DELL'OLIO MOTORE**.
3. Asportare ogni traccia di olio versato durante il rabbocco.
4. Controllare nuovamente il livello dell'olio dopo 10 minuti.

È essenziale utilizzare un olio con le specifiche corrette, assicurandosi che sia adatto alle condizioni climatiche in cui si dovrà utilizzare il veicolo. Vedere **311, LUBRIFICANTI E LIQUIDI**.

Nota: *la quantità approssimativa di olio necessaria per passare dal livello* ***MIN*** *al livello* ***MAX*** *è di 1,5 litri.*

CONTROLLO DEL LIVELLO DEL LIQUIDO DI RAFFREDDAMENTO

Se messo in funzione senza liquido di raffreddamento, il motore subisce gravi danni.

Controllare il livello del liquido di raffreddamento nel serbatoio di espansione una volta alla settimana o più frequentemente in caso di elevato chilometraggio o condizioni di esercizio particolarmente gravose. Controllare sempre il livello a sistema freddo.

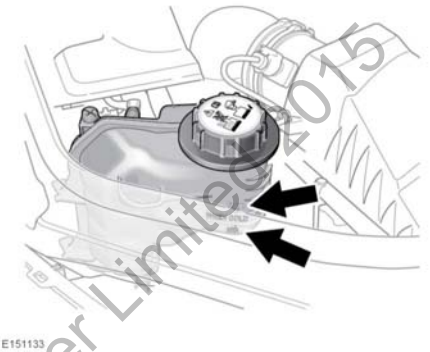

Rimuovere la copertura sotto il cofano per controllare il livello del liquido di raffreddamento. Vedere **245, COPERTURE SOTTO IL COFANO VANO MOTORE – RIMOZIONE**.

Verificare che il livello del liquido di raffreddamento si mantenga tra i contrassegni **MIN** e **MAX** situati sul lato del serbatoio di espansione.

Se il liquido di raffreddamento/vapore viene espulso dal tappo pressurizzato o se il livello si è abbassato improvvisamente, oppure se ha subito un calo notevole, fare esaminare il veicolo presso un concessionario Land Rover/riparatore autorizzato non appena possibile.

© Jaguar Land Rover Limited 2015

RABBOCCO DEL LIQUIDO DI RAFFREDDAMENTO

Non rimuovere mai il tappo del bocchettone di rifornimento se il motore è ancora caldo; la fuoriuscita improvvisa di vapore o acqua bollente può provocare gravi lesioni alla persona.

Evitare di rovesciare l'antigelo sul motore caldo in quanto potrebbe svilupparsi un incendio.

Svitare il tappo del bocchettone di rifornimento lentamente, lasciando fuoriuscire la pressione prima di toglierlo completamente.

L'antigelo è tossico e può essere letale se ingerito; tenere i contenitori sigillati e fuori dalla portata dei bambini. Se si sospetta un'ingestione accidentale, rivolgersi immediatamente a un medico.

Se il liquido entra in contatto con la pelle o gli occhi, risciacquare immediatamente con abbondante acqua pulita.

Se si viaggia in aree geografiche in cui la rete idrica contiene sale, ricordare di portare sempre una riserva di acqua dolce (piovana o distillata). Il rabbocco con acqua salata provoca gravi danni al motore.

L'uso di antigelo non omologato ha un effetto nocivo sul sistema di raffreddamento del motore e quindi sul ciclo di vita del motore stesso.

L'anticongelante danneggia le superfici verniciate; tamponare immediatamente il liquido eventualmente rovesciato con un panno assorbente e lavare l'area con una miscela di shampoo per autoveicoli e acqua.

Rabboccare fino al contrassegno **MAX** sul lato del serbatoio di espansione. Usare esclusivamente una miscela al 50% di acqua e antigelo approvato. Vedere **311, LUBRIFICANTI E LIQUIDI**.

La densità relativa di una soluzione al 50% di antigelo a 20°C (68°F) è pari a 1,068 e assicura una protezione contro il gelo fino a -40°C (-40°F).

L'anticongelante contiene importanti inibitori della corrosione. La percentuale di anticongelante nel liquido di raffreddamento deve essere mantenuta al 50% ± 5% per tutto l'anno, non solo in condizioni di clima freddo. Per assicurare che vengano mantenute le proprietà anticorrosive del liquido di raffreddamento, controllare il contenuto di antigelo una volta all'anno e sostituirlo completamente ogni dieci anni, indipendentemente dalla distanza percorsa. Il mancato rispetto di questa precauzione può dare luogo alla corrosione del radiatore e dei componenti del motore.

Nota: *in caso di emergenza, e solo se l'antigelo omologato non è disponibile, rabboccare il sistema di raffreddamento con acqua pulita, tenendo però presente che il veicolo sarà meno protetto dal gelo. Non rabboccare o rifornire con formule di antigelo convenzionali. In caso di dubbi, consultare un tecnico qualificato.*

Una volta completato il rabbocco, assicurarsi che il tappo del dente di arresto venga serrato a fondo, ruotandolo fino a quando non scatta il dente di arresto.

© Jaguar Land Rover Limited 2015

CONTROLLO DEL LIVELLO DEL LIQUIDO FRENI

Il liquido freni è altamente tossico; tenere i contenitori sigillati e fuori dalla portata dei bambini. Se si sospetta un'ingestione accidentale di liquido, rivolgersi immediatamente a un medico.

Se il liquido entra in contatto con la pelle o gli occhi, risciacquare immediatamente con abbondante acqua pulita.

Prestare attenzione a non rovesciare il liquido sul motore caldo perché potrebbe verificarsi un incendio.

Non guidare la vettura se il livello del liquido è sceso al di sotto del segno MIN.

Se la corsa del pedale del freno risulta insolitamente lunga, oppure se si nota una perdita consistente di liquido dei freni, rivolgersi immediatamente a un tecnico qualificato. La guida in tali condizioni può dare luogo a un allungamento della distanza di frenata oppure al guasto completo dei freni.

Se la quantità di liquido nel serbatoio dei freni scende al di sotto del livello consigliato, sul quadro strumenti si accende una spia rossa. Vedere **59, FRENI (ROSSA)**.

Nota: *se la spia si accende mentre il veicolo è in marcia, arrestarlo non appena le condizioni di sicurezza lo consentono, azionando i freni con delicatezza. Controllare e rabboccare il livello del liquido, se necessario.*

Con il veicolo parcheggiato in piano, controllare il livello del liquido dei freni almeno una volta alla settimana oppure più frequentemente in caso di chilometraggio elevato o condizioni di funzionamento gravose.

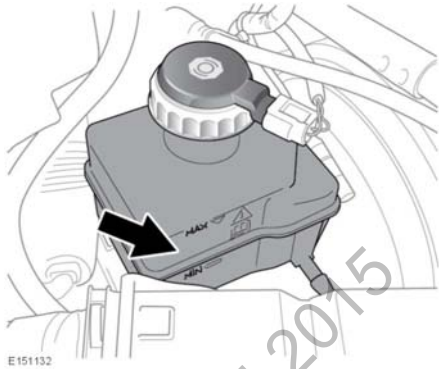

La copertura lato guidatore deve essere rimossa per controllare il livello liquido freni. Vedere **245, COPERTURE SOTTO IL COFANO VANO MOTORE – RIMOZIONE**.

Il livello del liquido freni deve essere compreso tra i contrassegni **MAX** e **MIN**.

RABBOCCO DEL LIQUIDO FRENI

Il liquido dei freni danneggia le superfici verniciate. Tamponare immediatamente con un panno assorbente l'eventuale liquido rovesciato e lavare l'area con una miscela di shampoo per autoveicoli e acqua.

Utilizzare esclusivamente liquido nuovo prelevato da un contenitore sigillato ermeticamente; i liquidi provenienti da contenitori aperti oppure precedentemente spurgati dal sistema contengono umidità che compromette le prestazioni e pertanto non devono essere utilizzati.

1. Pulire il tappo del bocchettone di rifornimento prima di rimuoverlo, al fine di evitare l'ingresso di sporco nel serbatoio.
2. Rimuovere il tappo del bocchettone di rifornimento carburante.

© Jaguar Land Rover Limited 2015

3. Rabboccare il serbatoio fino al contrassegno **MAX** con il liquido freni approvato. Vedere **311, LUBRIFICANTI E LIQUIDI**.
4. Reinserire il tappo e la copertura del serbatoio.

CONTROLLO DEL LIVELLO DEL LIQUIDO LAVAVETRO

Alcuni prodotti per lavavetri sono infiammabili, in particolare se vengono esposti a scintille in concentrazioni elevate o non diluite. Evitare che il liquido lavavetro venga a contatto con fiamme libere o sorgenti di innesco.

Se il veicolo viene utilizzato a temperature inferiori a 4°C (40°F), utilizzare un liquido lavavetro con protezione antigelo. Alle basse temperature, il mancato utilizzo di un liquido lavavetri con protezione antigelo può non consentire una visuale corretta e aumentare il rischio di incidente.

Non utilizzare antigelo o soluzioni di aceto/acqua nel serbatoio del lavavetro in quanto l'antigelo danneggia le superfici verniciate e l'aceto può danneggiare la pompa del lavavetro.

In seguito al contatto con spruzzi di liquido lavavetri, si potrebbero formare delle scoloriture sui pannelli della carrozzeria. Prestare attenzione a non provocare versamenti, in particolare se si utilizza una concentrazione non diluita o molto alta. In caso di versamento del liquido, lavare immediatamente con acqua l'area interessata.

RABBOCCO DEL LIQUIDO LAVAVETRO

Il serbatoio del lavavetro alimenta i getti del lavavetro, sia quello anteriore che quello posteriore, e i getti dei lavafari.

Controllare e rabboccare il livello del serbatoio almeno una volta alla settimana. Rabboccare sempre con liquido lavavetri in modo da impedirne il congelamento.

Periodicamente, azionare gli interruttori del lavavetro per controllare che gli ugelli siano liberi e orientati adeguatamente.

1. Pulire il tappo del bocchettone di rifornimento prima di rimuoverlo, al fine di evitare l'ingresso di sporco nel serbatoio.
2. Togliere il tappo del bocchettone.
3. Rabboccare fino a quando il liquido non risulta visibile nel collo del bocchettone.
4. Riposizionare il tappo del bocchettone.

I veicoli per climi freddi sono dotati anche di un serbatoio del lavavetro supplementare. Gli stessi suggerimenti per la manutenzione descritti sopra devono essere applicati ai veicoli dotati di un serbatoio del lavavetro supplementare.

Nota: *nei veicoli dotati di un serbatoio del lavavetro supplementare, controllare sempre il serbatoio principale e rabboccarlo per primo.*

CONTROLLO DEL LIVELLO DEL LIQUIDO DYNAMIC RESPONSE

Il liquido del sistema Dynamic Response è altamente tossico. Tenere i contenitori sigillati e fuori dalla portata dei bambini. Se si sospetta un'ingestione accidentale di liquido, rivolgersi immediatamente a un medico.

Se il liquido entra in contatto con la pelle o gli occhi, risciacquare immediatamente con abbondante acqua pulita.

© Jaguar Land Rover Limited 2015

Se il livello del liquido è al di sotto del segno **MIN**, non avviare il motore in quanto si rischia di danneggiare gravemente il sistema Dynamic Response.

In presenza di un'evidente diminuzione del livello di liquido, rivolgersi immediatamente a un tecnico qualificato.

Se la perdita di liquido è lenta, si può rabboccare il serbatoio fino al contrassegno di livello massimo in modo da poter guidare il veicolo fino a un'officina per fare eseguire un controllo. Si consiglia, tuttavia, di rivolgersi a un tecnico qualificato prima di guidare il veicolo.

Se esiste il rischio che il liquido fuoriuscito entri in contatto con una superficie calda, ad esempio lo scarico, non cercare di raggiungere l'officina di riparazione guidando il veicolo.

Controllare e rabboccare il liquido con il motore spento e a freddo. Vedere **258, UBICAZIONI DEI BOCCHETTONI DI RIFORNIMENTO LIQUIDI**.

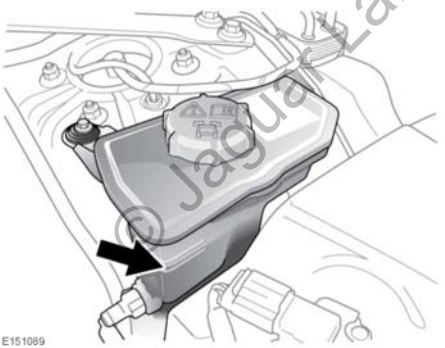

Il livello del liquido deve trovarsi tra i contrassegni **MIN** e **MAX**.

RABBOCCO DEL LIQUIDO DEL SISTEMA DYNAMIC RESPONSE

Il liquido del sistema Dynamic Response danneggia le superfici verniciate. Tamponare immediatamente con un panno assorbente l'eventuale liquido rovesciato e lavare l'area con una miscela di shampoo per autoveicoli e acqua.

Non riempire il serbatoio al di sopra del segno **MAX**.

1. Pulire il tappo del bocchettone di rifornimento prima di rimuoverlo, al fine di evitare l'ingresso di sporco nel serbatoio.
2. Rimuovere il tappo del bocchettone di rifornimento carburante.
3. Utilizzando il liquido approvato, rabboccare il serbatoio fino a quando il livello del liquido non è compreso tra i contrassegni **MIN** e **MAX**. Vedere **311, LUBRIFICANTI E LIQUIDI**.
4. Rimontare il tappo del bocchettone di rifornimento.

© Jaguar Land Rover Limited 2015

SIMBOLI DI AVVERTENZA DELLA BATTERIA

Tenere lontano dalla batteria fiamme libere o altre fonti di accensione in quanto la batteria può emettere gas esplosivi.

Per proteggere gli occhi da eventuali spruzzi di acido, ricordare di indossare una protezione adeguata per gli occhi se si deve lavorare in prossimità della batteria o la si deve maneggiare.

Per prevenire il rischio di lesioni, tenere lontani i bambini dalla batteria.

Tenere presente che la batteria può emettere gas esplosivi.

La batteria contiene un acido estremamente corrosivo e tossico.

Consultare il manuale prima di maneggiare la batteria.

COLLEGAMENTO DEI CAVI DI AVVIAMENTO DI EMERGENZA

Non collegare i cavi di avviamento di emergenza a qualsiasi terminale della batteria sul veicolo. Questo collegamento può generare scintille, con il conseguente rischio di esplosione. Inoltre potrebbe anche causare danni al sistema di ricarica.

Le parti rotanti del motore possono causare gravi lesioni. Prestare la massima attenzione quando si eseguono interventi in prossimità di componenti rotanti del motore.

Prima di tentare di avviare il veicolo, assicurarsi che sia stato inserito il freno di stazionamento, oppure bloccare adeguatamente le ruote con dei cunei. Assicurarsi che sia selezionata la posizione di parcheggio (P).

Per interventi in prossimità della batteria, indossare occhiali di protezione adatti.

Durante il normale utilizzo, le batterie emettono una quantità di gas esplosivo sufficiente a causare una violenta esplosione in grado di causare gravi lesioni, per tanto tenere scintille e fiamme libere lontane dalla batteria.

Assicurarsi che non vi sia alcun contatto fisico tra veicolo di soccorso e veicolo in panne, a parte i cavi di avviamento di emergenza.

Assicurarsi che eventuali ausili per la batteria o di avviamento batteria siano dispositivi da 12 V.

Scollegare i cavi di collegamento prima di azionare eventuali apparecchiature elettriche.

Nota: *prima di collegare i cavi di collegamento, assicurarsi che i collegamenti della batteria sul veicolo siano corretti e che tutte le apparecchiature elettriche siano state spente.*

© Copyright Land Rover Limited 2016

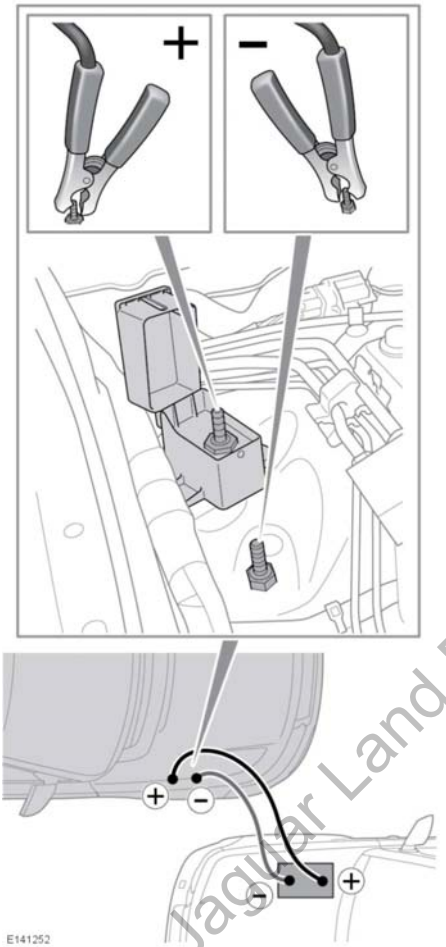

1. Collegare un'estremità del cavo di collegamento positivo (rosso) al terminale positivo della batteria del veicolo di soccorso.
2. Collegare l'altra estremità del cavo di collegamento positivo (rosso) al morsetto positivo dell'avviamento di emergenza sul veicolo in panne.
3. Collegare un'estremità del cavo di collegamento negativo (nero) al terminale negativo della batteria del veicolo di soccorso.
4. Collegare l'altra estremità del cavo di collegamento negativo (nero) al morsetto di massa/terra dell'avviamento di emergenza sul veicolo in panne.

   Nota: *controllare che tutti i cavi siano lontani da qualsiasi componente in movimento e che tutti e quattro i collegamenti siano ben saldi.*
5. Avviare il motore del veicolo di soccorso e lasciarlo girare al minimo per alcuni minuti.
6. Avviare il motore del veicolo in panne.

   Nota: *non attivare alcun circuito elettrico sul veicolo che era in panne fino a quando non sono stati rimossi tutti i cavi di collegamento.*
7. Lasciare girare al minimo il motore di entrambi i veicoli per alcuni minuti.
8. Spegnere il motore del veicolo di soccorso.
9. Scollegare il cavo di avviamento di emergenza negativo (Nero) dal veicolo che era in panne.
10. Scollegare il cavo di collegamento negativo (nero) dalla batteria del veicolo di soccorso.
11. Scollegare il cavo di collegamento positivo (rosso) dal veicolo che era in panne.
12. Scollegare il cavo di avviamento di emergenza positivo (rosso) dal veicolo di soccorso.

© Jaguar Land Rover Limited 2011

COLLEGAMENTO DI UN DISPOSITIVO DI AUSILIO ALL'AVVIAMENTO

Non collegare il dispositivo di ausilio all'avviamento ai morsetti della batteria del veicolo. Questo collegamento può generare scintille, con il conseguente rischio di esplosione. Inoltre potrebbe anche causare danni al sistema di ricarica.

Per avviare il veicolo utilizzando un dispositivo di ausilio all'avviamento o una batteria asservita, seguire le istruzioni riportate di seguito.

1. Collegare il cavo positivo (rosso) al morsetto positivo dell'avviamento di emergenza del veicolo in panne.
2. Collegare il cavo negativo (nero) al morsetto negativo dell'avviamento di emergenza del veicolo in panne.
3. Collegare/accendere il dispositivo di ausilio all'avviamento.
4. Avviare il motore e lasciarlo girare al minimo.
5. Scollegare/spegnere il dispositivo di ausilio all'avviamento.
6. Scollegare il cavo negativo (nero) dal morsetto negativo dell'avviamento di emergenza del veicolo.
7. Scollegare il cavo positivo (rosso) dal morsetto positivo dell'avviamento di emergenza del veicolo.

CARICA DELLA BATTERIA DEL VEICOLO

Prima dell'inizio della carica, è necessario scollegare e rimuovere la batteria dal veicolo. Il mancato rispetto di questa precauzione può causare danni al sistema elettrico della vettura.

Le procedure di scollegamento, rimozione e montaggio della batteria devono essere eseguite esclusivamente da personale qualificato. Rivolgersi a un concessionario/riparatore autorizzato.

SOSTITUZIONE DELLA BATTERIA DEL VEICOLO

Le procedure di scollegamento, rimozione e montaggio della batteria devono essere eseguite esclusivamente da personale qualificato. Rivolgersi al proprio concessionario/riparatore autorizzato.

Le batterie usate contengono sostanze nocive e devono essere smaltite in maniera appropriata. Per lo smaltimento, consultare il proprio concessionario/riparatore autorizzato e/o l'ente locale preposto.

SISTEMA DI MONITORAGGIO BATTERIA

Il sistema IPSM (Intelligent Power System Management) controlla costantemente la condizione della batteria principale del veicolo. Se si verifica uno scaricamento eccessivo della batteria, il sistema inizia a spegnere i sistemi elettrici non essenziali per proteggere la batteria.

Se il sistema IPSM calcola che la condizione della batteria non rientra nei parametri impostati, è possibile effettuare delle azioni di due livelli. Entrambi i livelli sono accompagnati da un messaggio sullo schermo a sfioramento e, in caso di messaggio di avvertenza relativo alla batteria scarica, anche sul centro messaggi.

© Jaguar Land Rover Limited 2017

- **Gestione energia**: viene visualizzato sullo schermo a sfioramento se il motore non è in funzione e le caratteristiche del sistema causano uno scaricamento eccessivo della batteria. Dopo 3 minuti, il sistema IPSM inizia a spegnere i sistemi del veicolo. Il normale funzionamento del sistema viene ripristinato all'avviamento del motore.
- **Batteria scarica - Avviare il motore**: viene visualizzato sullo schermo a sfioramento e sul centro messaggi se il motore non è in funzione. Dopo 3 minuti, il sistema IPSM inizia a spegnere i sistemi del veicolo. Il normale funzionamento del sistema viene ripristinato all'avviamento del motore.

Avviare il motore soltanto se ciò è possibile in condizioni di sicurezza.

Nota: *se viene visualizzato il messaggio* ***Batteria scarica - Avviare il motore****, guidare il veicolo per almeno 30 minuti a temperature superiori a 0°C (32°F) o per almeno 60 minuti a temperature inferiori a 0°C (32°F). Ciò consentirà il ripristino della carica della batteria a un livello accettabile. Se il normale funzionamento del sistema non viene ripristinato dopo un nuovo spegnimento del motore, la batteria potrebbe non essere stata sufficientemente ricaricata. Riavviare il motore se le condizioni di sicurezza lo consentono. Se i problemi persistono, rivolgersi a un concessionario/riparatore autorizzato.*

© Jaguar Land Rover Limited 2015

UBICAZIONE DELLE SCATOLE DEI FUSIBILI

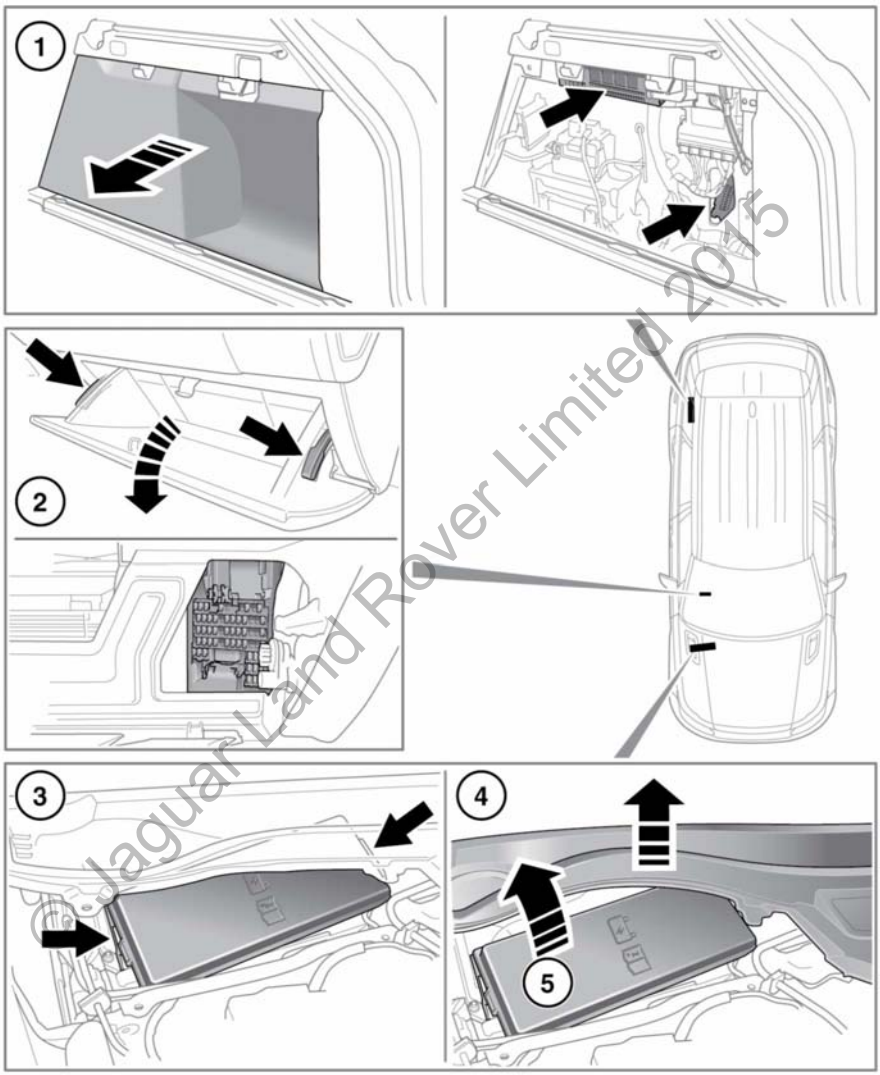

E151912

© Jaguar Land Rover Limited 2015

Quando si toglie il coperchio di una scatola fusibili, prestare attenzione a proteggere la scatola dall'umidità e rimontare il coperchio il prima possibile.

1. Per accedere alle scatole dei fusibili del vano di carico superiore e inferiore, aprire il portellone posteriore. Vedere **10, APERTURA E CHIUSURA DEL PORTELLONE AD AZIONAMENTO ELETTRICO**. Rimuovere il primo pannello di accesso. Afferrare la parte superiore del pannello e tirare con decisione. Un'etichetta sulla parte posteriore del pannello di accesso indica i circuiti protetti e la posizione dei fusibili.
   - Quando si rimonta il pannello di accesso, prima di spingere il pannello nuovamente in posizione iniziale, assicurarsi che le spine di centraggio/fissaggio siano allineate con i rispettivi fori.
2. Per accedere alla scatola dei fusibili dell'abitacolo, aprire il cassetto portaoggetti. Vedere **98, VANI PORTAOGGETTI**. Premere con decisione la parte superiore dell'asta di sostegno e abbassare il cassetto portaoggetti nel vano gambe. Un'etichetta sulla parte posteriore del cassetto portaoggetti indica i circuiti protetti e la posizione dei fusibili.
3. Per accedere alla scatola dei fusibili del vano motore, rimuovere il coperchio sotto il cofano. Vedere **245, COPERTURE SOTTO IL COFANO VANO MOTORE – RIMOZIONE**. Sganciare il fermo di ciascuna estremità del coperchio della scatola fusibili.
4. Sollevare leggermente il pannello a rete per consentire lo smontaggio del coperchio della scatola dei fusibili.
5. Rimuovere il coperchio della scatola fusibili. Un'etichetta all'interno del cassetto portaoggetti indica i circuiti protetti e le posizioni dei fusibili.

SOSTITUZIONE DEI FUSIBILI

Montare fusibili di ricambio omologati Land Rover dello stesso amperaggio e tipo oppure fusibili con specifiche uguali. L'uso di fusibili errati può danneggiare il sistema elettrico del veicolo e provocare un incendio.

Se il fusibile sostitutivo si brucia dopo il montaggio, fare controllare il sistema dal proprio concessionario/riparatore autorizzato.

Nota: *Land Rover raccomanda che i relè siano sostituiti solo da personale qualificato.*

Prima di sostituire un fusibile, disinserire sempre l'accensione ed escludere il circuito elettrico interessato.

© Jaguar Land Rover Limited 2015

SCATOLA FUSIBILI DEL VANO MOTORE

Numero fusibile	Potenza (A)	Colore del fusibile	Circuiti protetti
1	25	Bianco	Sistema di gestione motore
2	15	Blu	Sistema di gestione motore
3	20	Giallo	Sensori ossigeno (Solo modelli a benzina).
4	10	Rosso	Ventole di raffreddamento (Solo modelli a benzina).
5	10	Rosso	Sistema Hybrid.
6	10	Rosso	Sistema di gestione motore Supporto motore attivo (solo modelli diesel).
7	15	Blu	Sistema di gestione motore (solo modelli diesel).
	10	Rosso	Sistema di gestione motore (Solo modelli a benzina).
8	5	Marrone	Monitoraggio digitale delle perdite dal serbatoio (DMTL) (solo modelli a benzina).
	15	Blu	Ventola di raffreddamento. Griglia attiva (solo modelli diesel).
9	15	Blu	Sensori ossigeno Moduli candelette (solo modelli diesel).
	5	Marrone	Sistema di gestione motore (Solo modelli a benzina).
10	20	Giallo	Sensori ossigeno (Solo modelli a benzina).
11	20	Giallo	Sensori ossigeno (Solo modelli a benzina).
12	5	Marrone	Controllo velocità adattativo (ACC). Sistema di miglioramento della marcia in curva (ACE).
13	10	Rosso	Valvola di scarico (solo modelli a benzina).
14	5	Marrone	Sistema di gestione motore (Solo modelli a benzina).
15	30	Verde	Stop/Start intelligente
16	5	Marrone	Assistenza del servosterzo elettrico (EPAS).
17	15	Blu	Sistema di miglioramento della marcia in curva (ACE).
18	5	Marrone	Sistema frenante antibloccaggio (ABS).

© Jaguar Land Rover Limited 2015

Numero fusibile	Potenza (A)	Colore del fusibile	Circuiti protetti
19	15	Blu	Intercooler (solo veicoli sovralimentati).
20	5	Marrone	Sistema di gestione motore (Solo modelli a benzina).
20	15	Blu	Pompa di raffreddamento del sistema Hybrid (solo diesel Hybrid).
21	30	Verde	Sistema lavafari.
22	5	Marrone	Sistema Hybrid.
23	-	-	-
24	15	Blu	Avvisatori acustici.
25	30	Verde	Sedili posteriori.
26	-	-	-
27	-	-	-
28	10	Rosso	Getto lavavetro riscaldato.
29	5	Marrone	Pedaggio stradale (solo veicoli di Singapore).
30	15	Blu	Cambio Terrain Response.

© Jaguar Land Rover Limited 2015

SCATOLA FUSIBILI DELL'ABITACOLO

Numero fusibile	Potenza (A)	Colore del fusibile	Circuiti protetti
1	5	Marrone	Ricevitore a radiofrequenza (RF), sistema di monitoraggio della pressione degli pneumatici (TPMS). Riscaldatore ausiliario. Console anteriore del tetto.
2	-	-	-
3	15	Blu	Fendinebbia anteriori.
4	-	-	-
5	5	Marrone	Modulo della barra di traino.
6	5	Marrone	Relè di accensione.
7	20	Giallo	Tettuccio. Tendina parasole.
8	10	Rosso	Display messaggi.
9	5	Marrone	Freno di stazionamento elettrico (EPB).
10	5	Marrone	Cinture di sicurezza anteriori attive.
11	10	Rosso	Luce di retromarcia rimorchio.
12	-	-	-
13	-	-	-
14	5	Marrone	Interruttore freni.
15	30	Verde	Lunotto termico. Filtro della radiofrequenza (RF).
16	10	Rosso	Dispositivo di raffreddamento vano portaoggetti.
17	5	Marrone	Modulo veicolo senza chiave (KVM).
18	-	-	-
19	5	Marrone	Modulo di comando motore (ECM).
20	10	Rosso	Riscaldamento volante.
21	10	Rosso	Interruttore di controllo guida in discesa. Interruttore del controllo dinamico della stabilità (DSC), comando della climatizzazione dei sedili. Pedaggio stradale (solo veicoli di Singapore). Spia di disattivazione airbag passeggero.

© Jaguar Land Rover Limited 2015

Numero fusibile	Potenza (A)	Colore del fusibile	Circuiti protetti
22	5	Marrone	Interruttore del cambio elettronico. Modulo di comando cambio automatico. Scatola di rinvio, Differenziale posteriore. Interruttore Terrain Response.
23	5	Marrone	Luci dell'abitacolo.
24	-	-	-
25	-	-	-
26	-	-	-
27	10	Rosso	Luci di posizione del rimorchio.
28	20	Giallo	Tettuccio. Tendina parasole.
29	-	-	-
30	-	-	-
31	5	Marrone	Sensore pioggia. Sensore luce ambiente.
32	25	Bianco	Portiera guidatore.
33	20	Giallo	Sedili a doppia climatizzazione.
34	10	Rosso	Attuatore sportellino di rifornimento carburante elettrico.
35	-	-	-
36	5	Marrone	Segnale acustico alimentato a batteria.
37	20	Giallo	Modulo veicolo senza chiave (KVM).
38	15	Blu	Lavavetro anteriore
39	25	Bianco	Portiera posteriore sinistra.
40	5	Marrone	Display schermo a sfioramento. Gruppo interruttori della portiera guidatore. Sistema di climatizzazione posteriore.
41	5	Marrone	Modulo gateway.
42	30	Verde	Sedile elettrocomandato del guidatore.
43	15	Blu	Lavalunotto.
44	25	Bianco	Portiera destra posteriore.
45	30	Verde	Sedile elettrocomandato del passeggero.
46	30	Verde	Sedile elettrocomandato del guidatore.

© Jaguar Land Rover Limited 2015

Numero fusibile	Potenza (A)	Colore del fusibile	Circuiti protetti
47	10	Rosso	Sedile elettrocomandato del passeggero.
48	5	Marrone	Barra di traino ad azionamento elettrico.
49	5	Marrone	Illuminazione anteriore adattativa (unità lato destro).
50	5	Marrone	Illuminazione anteriore adattativa (unità lato sinistro).
51	5	Marrone	Interruttori sul volante.
52	20	Giallo	Presa di alimentazione ausiliaria (vano portaoggetti).
53	15	Blu	Presa di alimentazione ausiliaria (bagagliaio).
54	15	Blu	Presa di alimentazione ausiliaria-posteriore (lato destro).
55	20	Giallo	Presa di alimentazione ausiliaria-posteriore (lato sinistro).
56	10	Rosso	Sistemi di sicurezza occupanti supplementari (SRS).
57	10	Rosso	Luce del cassetto portaoggetti. Luci consolle anteriore del tetto. Sensore appannamento parabrezza.
58	25	Bianco	Portiera passeggero.
59	10	Rosso	Dispositivo di apertura/chiusura del portellone ad azionamento elettrico.
60	5	Marrone	Modulo occupanti sedile.
61	5	Marrone	Unità antenna immobilizzatore.
62	10	Rosso	Modulo di comando climatizzazione.
63	20	Giallo	Accendisigari anteriore.
64	-	-	-
65	-	-	-
66	5	Marrone	Presa diagnostica.
67	-	-	-
68	-	-	-
69	-	-	-

© Jaguar Land Rover Limited 2015

SCATOLA FUSIBILI DEL BAGAGLIAIO

SCATOLA FUSIBILI (superiore)

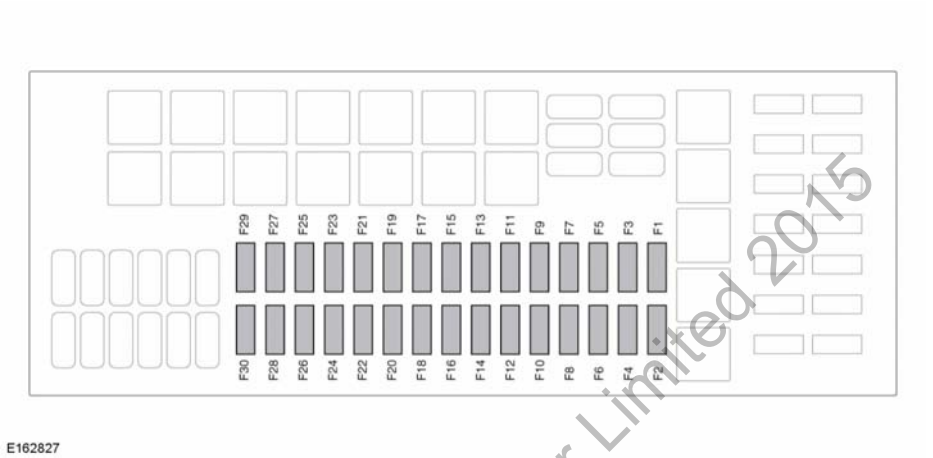

Numero fusibile	Potenza (A)	Colore del fusibile	Circuiti protetti
F1	-	-	-
F2	25	Bianco	Sedile anteriore riscaldato. Sedile anteriore climatizzato.
F3	25	Bianco	Sedile posteriore riscaldato. Sedile posteriore climatizzato.
F4	15	Blu	Sedile posteriore riscaldato. Presa per torcia.
F5	15	Blu	Rimorchio.
F6	15	Blu	Pompa carburante (solo V8 diesel).
F7	5	Marrone	Modulo di comando telaio.
F8	15	Blu	Sedile anteriore.
F9	-	-	-
F10	-	-	-
F11	-	-	-
F12	-	-	-
F13	-	-	-

© Jaguar Land Rover Limited 2015

Numero fusibile	Potenza (A)	Colore del fusibile	Circuiti protetti
F14	10	Rosso	Fari. Assistenza parcheggio. Monitoraggio punti ciechi (BSM). Specchietto retrovisore. Telecamera di prossimità.
F15	15	Blu	Pompa di alimentazione (solo modelli diesel).
	30	Verde	Pompa di alimentazione (solo modelli a benzina).
F16	5	Marrone	Controllo velocità adattativo (ACC).
F17	30	Verde	Sedile anteriore passeggero.
F18	30	Verde	Motorino della ventola posteriore.
F19	30	Verde	Freno di stazionamento elettrico (EPB).
F20	10	Rosso	Modulo di comando telaio.
F21	30	Verde	Freno di stazionamento elettrico (EPB).
F22	15	Blu	Rimorchio.
F23	15	Blu	Modulo di comando telaio.
F24	15	Blu	Registratore dati eventi. Dispositivo veicolo di mantenimento della carreggiata.
F25	30	Verde	Predellini estraibili.
F26	20	Giallo	Tergicristallo posteriore.
F27	30	Verde	Sedile posteriore (lato sinistro).
F28	30	Verde	Sedile posteriore (lato sinistro).
F29	30	Verde	Sedile posteriore (lato destro).
F30	30	Verde	Sedile posteriore (lato destro).

© Jaguar Land Rover Limited 2015

SCATOLA FUSIBILI (inferiore)

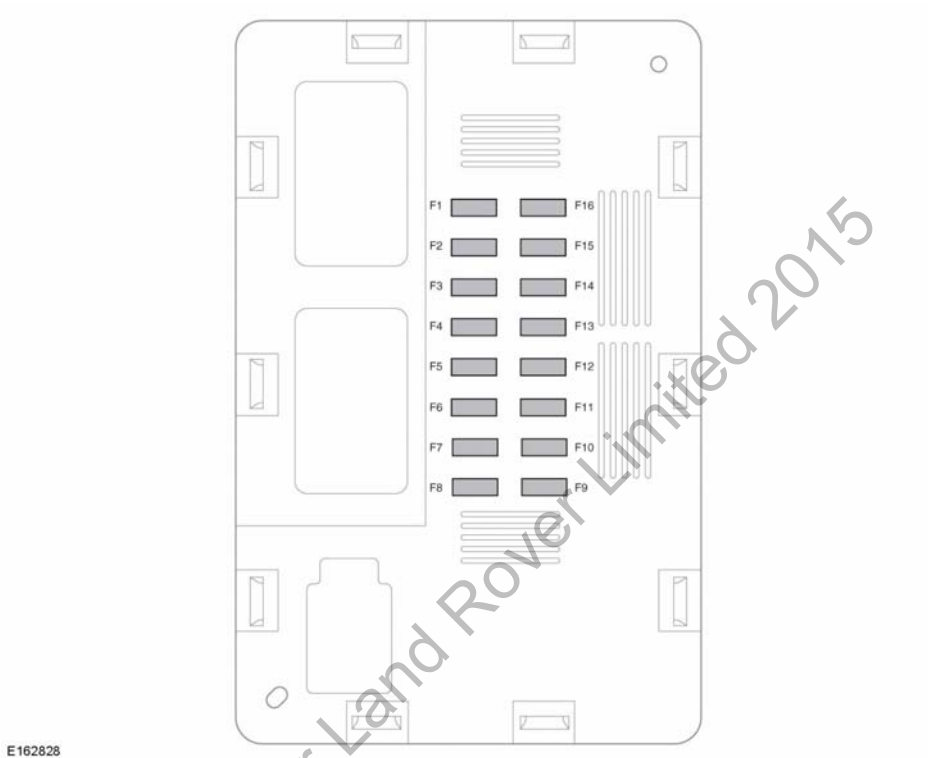

Numero fusibile	Potenza (A)	Colore del fusibile	Circuiti protetti
F1A	15	Blu	Schermo a sfioramento. Quadro comandi integrato anteriore.
F2A	10	Rosso	Amplificatore audio.
F3A	-	-	-
F4A	10	Rosso	Radio digitale. Sistema di navigazione. Sintonizzatore TV.
F5A	15	Blu	Unità principale audio.
F6A	15	Blu	Pannello ingresso/uscita audio/video.
F7A	-	-	-

© Jaguar Land Rover Limited 2015

Numero fusibile	Potenza (A)	Colore del fusibile	Circuiti protetti
F8A	-	-	-
F9A	-	-	-
F10A	-	-	-
F11A	-	-	-
F12A	-	-	-
F13A	-	-	-
F14A	-	-	-
F15A	15	Blu	Quadro comandi integrato anteriore. Quadro comandi integrato posteriore. Riscaldamento e ventilazione.
F16A	20	Giallo	Riscaldatore ausiliario alimentato a carburante.

© Jaguar Land Rover Limited 2015

MARCATURE DEGLI PNEUMATICI

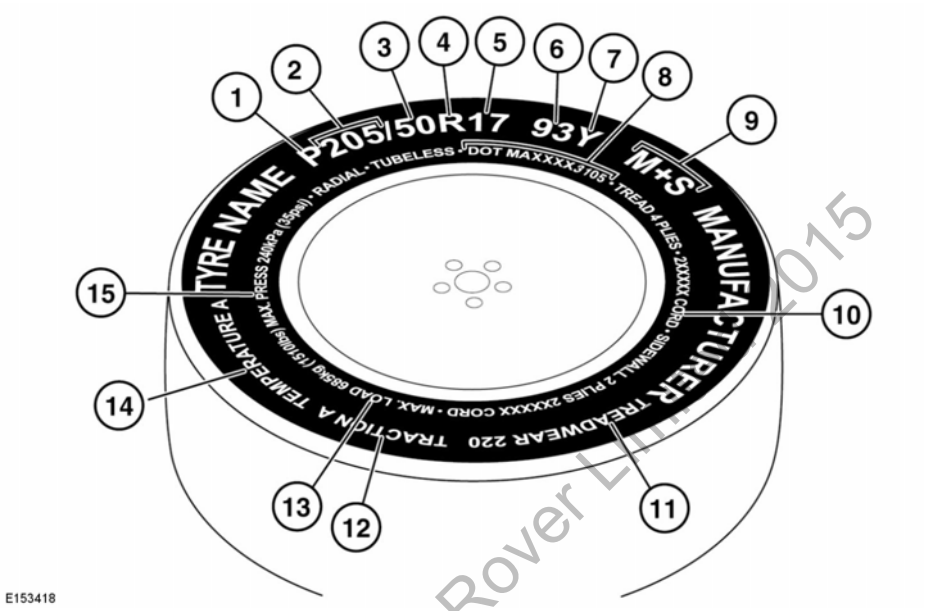

© Jaguar Land Rover Limited 2015

1. **P** indica che si tratta di uno pneumatico per autovetture. Questo indice non è sempre indicato.
2. La larghezza dello pneumatico, da un bordo all'altro della parete laterale, in millimetri.
3. Il rapporto di aspetto, detto anche profilo, indica il rapporto in percentuale tra l'altezza della parete laterale e la larghezza del battistrada. Quindi, se la larghezza del battistrada è 205 mm e il rapporto di aspetto è 50, l'altezza della parete laterale sarà 102 mm.
4. **R** indica che si tratta di uno pneumatico a tela radiale.
5. Il diametro del cerchione è espresso in pollici.
6. L'indice di carico per lo pneumatico. Questo indice non è sempre indicato.

L'indice di carico e la velocità nominale su tutti gli pneumatici di ricambio devono essere conformi, come minimo, alla specifica della dotazione originale del veicolo (OE). In caso di dubbi, rivolgersi a un concessionario/riparatore autorizzato.

7. La velocità nominale denota la velocità massima alla quale lo pneumatico può essere utilizzato per periodi prolungati. Vedere **281, VELOCITÀ NOMINALE**.

8. Dati di produzione standard dello pneumatico, che possono essere usati per eventuali richiami degli pneumatici o per altri processi di controllo. La maggior parte di questi dati si riferisce al produttore, al luogo di produzione, ecc. Gli ultimi quattro numeri indicano la data di produzione. Ad esempio, il numero 5111 indica che lo pneumatico è stato fabbricato la 51ª settimana del 2011.
9. **M+S** o **M/S** indica che si tratta di uno pneumatico di tipo invernale, idoneo all'uso con neve e fango.
10. Il numero di tele, nel battistrada e nella parete laterale, indica il numero di strati di materiale gommato che compongono la struttura dello pneumatico. Sono fornite informazioni anche sul tipo di materiale usato.
11. Indicatore di usura: uno pneumatico che indica 400, ad esempio, durerà più a lungo rispetto a uno pneumatico che indica 200.
12. L'indice di trazione indica le prestazioni di frenata sul bagnato dello pneumatico. Quanto maggiore è l'indice, tanto migliori sono le prestazioni di frenata. Gli indici dal più alto al più basso sono: **AA**, **A**, **B** e **C**.
13. Carico massimo trasportabile dallo pneumatico.
14. Indice di resistenza al calore: gli indici di resistenza al calore degli pneumatici sono **A**, **B** o **C**, dove **A** indica il valore più alto di resistenza al calore. Questo indice si riferisce a uno pneumatico gonfiato alla pressione corretta e utilizzato entro i limiti di velocità e di carico corrispondenti.
15. La pressione massima di gonfiaggio dello pneumatico. Questo valore di pressione non deve essere usato per la guida normale. Vedere **284, APPIATTIMENTI**.

VELOCITÀ NOMINALE

Valore di fusione	Velocità, km/h (mph)
Q	160 (99)
R	170 (106)
S	180 (112)
T	190 (118)
U	200 (124)
H	210 (130)
V	240 (149)
W	270 (168)
Y	300 (186)

MANUTENZIONE DEGLI PNEUMATICI

Non guidare il veicolo se uno pneumatico è danneggiato, eccessivamente consumato o gonfiato in modo non corretto.

Evitare di contaminare gli pneumatici con i liquidi del veicolo, in quanto possono danneggiarli.

Evitare di fare girare a vuoto le ruote a grande velocità. Le forze generate possono danneggiare la struttura dello pneumatico, dando luogo all'insorgere di un difetto.

Qualora la rotazione delle ruote fosse inevitabile a causa di una perdita di trazione (ad esempio nella neve profonda), non superare la velocità di 50 km/h (30 mph) sul tachimetro.

Non superare la pressione massima indicata sulla parete laterale dello pneumatico.

© Jaguar Land Rover Limited 2015

Nota: *controllare le condizioni degli pneumatici dopo avere guidato fuoristrada. Non appena riportato il veicolo su un fondo stradale normale e compatto, fermarsi e controllare se gli pneumatici presentano segni di danni.*

Controllare a intervalli regolari tutti gli pneumatici del veicolo (incluso quello di scorta), verificando l'eventuale presenza di danni, usura e deformazioni. In caso di dubbi circa le condizioni di uno pneumatico, farlo controllare immediatamente da un centro di riparazione pneumatici o da un concessionario/riparatore autorizzato.

PRESSIONE DEGLI PNEUMATICI

La pressione degli pneumatici, incluso quello di scorta, deve essere controllata a intervalli regolari, a freddo, utilizzando un manometro di precisione.

Eseguire il controllo della pressione solo a pneumatici freddi, dopo che il veicolo è rimasto fermo per più di tre ore. Se lo pneumatico, quando è caldo, presenta una pressione uguale o inferiore a quella raccomandata per gli pneumatici freddi, significa che è gonfiato in modo insufficiente e può rappresentare un pericolo.

Non guidare mai il veicolo se la pressione degli pneumatici non è corretta. La pressione insufficiente causa una flessione eccessiva e un'usura irregolare degli pneumatici. Questa condizione può causare l'improvviso cedimento dello pneumatico. Un gonfiaggio eccessivo compromette l'assetto di marcia e causa l'usura disuniforme degli pneumatici e una scarsa manovrabilità del veicolo.

Non guidare il veicolo se uno pneumatico è forato. Anche se lo pneumatico sembra gonfio, potrebbe essere pericolosamente sgonfio e continuare a sgonfiarsi. Sostituire o rivolgersi a un gommista autorizzato.

Un gonfiaggio insufficiente riduce l'efficienza del carburante e la durata del battistrada e può influire negativamente sulla manovrabilità e sulla capacità di arresto del veicolo.

Se il veicolo è rimasto parcheggiato alla luce diretta del sole o se è stato usato con temperature esterne molto alte, non diminuire la pressione degli pneumatici. Portare il veicolo all'ombra e lasciare raffreddare gli pneumatici prima di ricontrollare la pressione.

Le pressioni degli pneumatici consigliate per carichi leggeri e pesanti sono indicate in un'etichetta posta alla base dell'apertura della portiera del guidatore.

Durante il controllo e la regolazione della pressione degli pneumatici, tenere sempre presente il carico del veicolo.

© Jaguar Land Rover Limited 2015

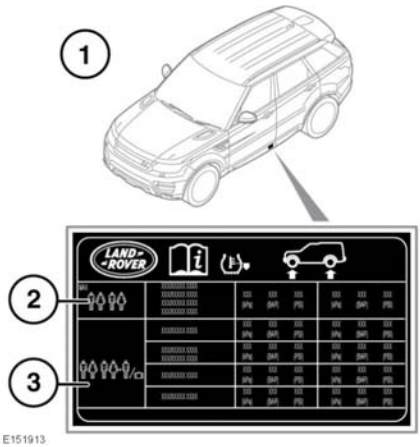

1. Ubicazione dell'etichetta informativa per gli pneumatici (lato conducente).
2. Informazioni relative al carico leggero.
3. Informazioni relative al carico pesante.

Controllare gli pneumatici, inclusa la ruota di scorta, per verificarne la condizione e la pressione una volta la settimana e prima di lunghi viaggi.

Se si controlla la pressione degli pneumatici mentre il veicolo si trova in un'area coperta o protetta, ad esempio un garage, e poi si guida il veicolo a temperature esterne più basse, la pressione di gonfiaggio può risultare insufficiente.

Con il tempo si verifica naturalmente un leggero calo di pressione. Se il calo supera 14 kPa (1,4 bar/2 psi) alla settimana, fare individuare e risolvere il problema da personale di assistenza qualificato.

In caso sia necessario controllare la pressione degli pneumatici a caldo, si deve tenere conto che i valori risulteranno aumentati anche di 30-40 kPa (0,3-0,4 bar/4-6 psi). In questi casi, non ridurre la pressione degli pneumatici ai valori della pressione di gonfiaggio a freddo. Lasciare raffreddare completamente gli pneumatici prima di regolarne la pressione.

Attenersi alla procedura riportata di seguito per controllare e regolare la pressione degli pneumatici.

Per evitare di danneggiare le valvole, non applicare una forza eccessiva o una forza laterale sul manometro/dispositivo di gonfiaggio.

1. Svitare il cappuccio dalla valvola.
2. Fissare saldamente alla valvola il manometro o il dispositivo di gonfiaggio.
3. Leggere la pressione degli pneumatici sul manometro e aggiungere aria, se necessario.
4. Se si aggiunge aria allo pneumatico, staccare il manometro e riattaccarlo prima di leggere la pressione. Il mancato rispetto di questa precauzione può portare a ottenere un valore impreciso.
5. Se la pressione dello pneumatico è troppo alta, staccare il manometro e fare uscire aria premendo il centro della valvola. Rimontare il manometro sulla valvola e controllare la pressione.
6. Ripetere la procedura aggiungendo o togliendo aria secondo necessità, fino ad ottenere la pressione corretta.
7. Reinserire il cappuccio sulla valvola.

© Jaguar Land Rover Limited 2011

VALVOLE DEGLI PNEUMATICI

Tenere sempre ben avvitati i cappucci sulle valvole per evitare l'ingresso di acqua o sporcizia. Durante il controllo della pressione degli pneumatici, verificare che le valvole non perdano aria. Per le valvole pneumatico del sistema TPMS, vedere **286, MONITORAGGIO DELLA PRESSIONE DEGLI PNEUMATICI**

PNEUMATICI DI RICAMBIO

Montare sempre pneumatici di ricambio dello stesso tipo e, se possibile, della stessa marca e con lo stesso tipo di battistrada degli originali.

L'indice di carico e di velocità su tutti gli pneumatici deve essere conforme almeno alla specifica della dotazione originale (OE); vedere 282, PRESSIONE DEGLI PNEUMATICI. In caso di dubbi, rivolgersi a un concessionario/riparatore autorizzato Land Rover.

Se il veicolo è dotato di pneumatici speciali per velocità inferiori (ad esempio pneumatici invernali o fuoristrada) è necessario guidare rispettando i limiti di velocità degli pneumatici. Rivolgersi al proprio concessionario Land Rover per ulteriori informazioni. Nei mercati che richiedono l'affissione di un'etichetta della velocità massima degli pneumatici, questa dovrà essere collocata nel campo visivo del conducente. Tali etichette sono disponibili presso il rivenditore degli pneumatici.

Non scambiare gli pneumatici del veicolo tra di loro.

Qualora sia inevitabile utilizzare pneumatici non consigliati da Land Rover, ricordare di leggere e rispettare integralmente le istruzioni del produttore degli pneumatici.

Quando il battistrada ha raggiunto un livello di circa 2 mm, gli indicatori di usura cominciano ad affiorare sulla superficie del battistrada. Come indicatore visivo compare un nastro di gomma continuo trasversale al battistrada.

Possibilmente, gli pneumatici devono essere sostituiti in serie di quattro. Qualora ciò non risultasse possibile, sostituire gli pneumatici a coppie (anteriori e posteriori). Quando si sostituiscono gli pneumatici, occorre sempre provvedere all'equilibratura e al controllo dell'allineamento delle ruote.

Per le specifiche e le pressioni corrette degli pneumatici, vedere **282, PRESSIONE DEGLI PNEUMATICI**.

APPIATTIMENTI

In aree con temperature esterne elevate per periodi prolungati, le pareti laterali degli pneumatici del veicolo possono diventare più cedevoli. Se il veicolo rimane fermo per lunghi periodi, può verificarsi una leggera deformazione degli pneumatici in corrispondenza del punto di appoggio. Questo fenomeno è noto come appiattimento.

Si tratta di un normale comportamento degli pneumatici. Al momento di guidare il veicolo, si potrebbero tuttavia avvertire delle vibrazioni causate dal suddetto appiattimento. Il problema migliora viaggiando.

Per ridurre al minimo l'appiattimento, è possibile aumentare la pressione degli pneumatici al valore massimo indicato sulla loro parete laterale. Prima della guida, riportare gli pneumatici alla pressione di esercizio specificata (vedere **282, PRESSIONE DEGLI PNEUMATICI**).

© Jaguar Land Rover Limited 2014

DEGRADO DEGLI PNEUMATICI

Con il passare del tempo, gli pneumatici si degradano a causa degli effetti dei raggi ultravioletti, delle temperature estreme, dei carichi elevati e delle condizioni ambientali in genere. Si raccomanda di sostituire gli pneumatici almeno ogni sei anni a partire dalla data di produzione, sebbene possa essere necessario sostituirli più frequentemente.

USO DELLE CATENE DA NEVE

Le catene da neve devono essere utilizzate esclusivamente in caso di neve abbondante e compatta.

Non superare mai 50 km/h (30 mph) quando sono montate le catene da neve.

Non montare mai le catene da neve sul ruotino di scorta.

Le catene da neve omologate Land Rover possono essere utilizzate per migliorare la trazione, in caso di abbondanti nevicate, su fondo stradale compatto. Esse non devono essere utilizzate per la guida fuoristrada in assenza di neve compatta.

Se risulta necessario montare le catene da neve laddove il fondo stradale non è compatto, osservare i punti seguenti:

- Utilizzare sul veicolo solo catene da neve omologate Land Rover. Solo le catene da neve omologate Land Rover sono state collaudate per assicurare che non provochino danni al veicolo. Per ulteriori informazioni, rivolgersi al proprio concessionario/riparatore autorizzato.
- Le ruote e gli pneumatici montati devono essere conformi alle specifiche della dotazione originale.
- Le catene complete possono essere montate sulle ruote posteriori dei veicoli con diametro di 19 e 20 pollici.
- Le catene a ragno possono essere montate sulle ruote posteriori dei veicoli con diametro di 21 e 22 pollici.
- Montare le catene da neve in coppia sullo stesso assale.
- Si raccomanda di leggere, comprendere e rispettare sempre le istruzioni del costruttore delle catene da neve. Prestare particolare attenzione alle istruzioni relative alla velocità massima e al montaggio.
- Non appena le condizioni lo permettono, smontare le catene da neve per evitare di danneggiare gli pneumatici o il veicolo.

DICHIARAZIONE DI CONFORMITÀ PER GLI PNEUMATICI (SOLO INDIA)

Tutti gli pneumatici importati rispettano gli standard indicati dal Bureau of India Standards (BIS) e sono conformi ai requisiti del Central Motor Vehicle Rules (CMVR) del 1989. Gli pneumatici sono del medesimo modello fornito come dotazione originale (OE) sui veicoli Land Rover e sono approvati per il mercato indiano.

© Jaguar Land Rover Limited 2015

MONITORAGGIO DELLA PRESSIONE DEGLI PNEUMATICI

Il sistema di monitoraggio della pressione degli pneumatici (TPMS) fornisce solo un'avvertenza di pressione bassa e non provvede a gonfiare nuovamente gli pneumatici. La pressione degli pneumatici deve essere controllata a intervalli regolari, a freddo, utilizzando un manometro di precisione.

Il sistema TPMS NON può registrare eventuali danni agli pneumatici. Controllare regolarmente le condizioni degli pneumatici, in special modo se il veicolo è utilizzato fuoristrada.

Quando si gonfiano gli pneumatici, fare attenzione a non piegare o danneggiare le valvole del sistema TPMS. Assicurarsi sempre che la testina di gonfiaggio sia allineata correttamente allo stelo della valvola.

Nota: *gli accessori non omologati possono interferire con il sistema. In questo caso, nel centro messaggi viene visualizzato il messaggio* ***GUASTO DEL SISTEMA MONITORAGGIO PRESSIONE PNEUMATICI****.*

Nota: *le prestazioni del sistema TPMS possono cambiare a seconda del tipo di pneumatici in uso. Sostituire gli pneumatici seguendo sempre le istruzioni.*

Il sistema TPMS monitora in modo costante la pressione dello pneumatico di ciascuna ruota, compresa la ruota di scorta di dimensioni normali. I ruotini di scorta per uso temporaneo non vengono controllati. Vedere **288, SOSTITUZIONE DEL RUOTINO DI SCORTA PER USO TEMPORANEO**.

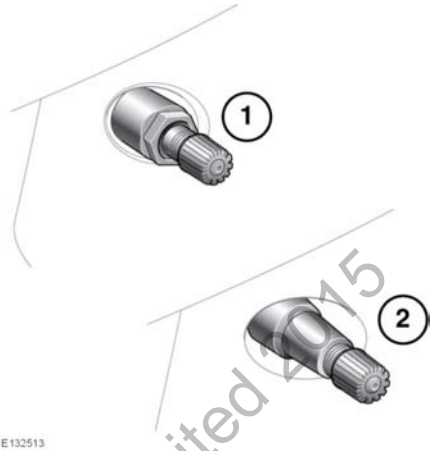

Le ruote dotate di sistema TPMS possono essere identificate visivamente da una valvola e da un controdado esterno in metallo (**1**). Tutte le ruote Land Rover non dotate di sistema TPMS sono provviste di una valvola in gomma (**2**).

Nota: *a ogni cambio degli pneumatici, è necessario uno speciale kit di manutenzione per ciascun valvola del sistema TPMS.*

Controllare regolarmente la pressione degli pneumatici a freddo, provvedendo a correggerla ove necessario. La presenza del sistema TPMS non elimina la necessità di provvedere in tal senso, per garantire la sicurezza del veicolo. Vedere **282, PRESSIONE DEGLI PNEUMATICI**.

La spia di bassa pressione degli pneumatici (vedere **61, SISTEMA DI MONITORAGGIO DELLA PRESSIONE PNEUMATICI (GIALLA)**) si accende, accompagnata dalla visualizzazione di un messaggio sul centro messaggi, quando uno o più pneumatici presentano una pressione significativamente insufficiente. Fermarsi e fare controllare al più presto la pressione degli pneumatici, facendoli gonfiare alla pressione consigliata in base alle condizioni di carico del veicolo.

© Jaguar Land Rover Limited 2015

Il sistema TPMS controlla inoltre la pressione della ruota di scorta di dimensioni normali. Se la pressione della ruota di scorta non è corretta, viene visualizzato il messaggio **CONTROLLARE PRESSIONE RUOTA DI SCORTA** accompagnato dall'accensione della spia.

CONTROLLO DELLA PRESSIONE DEGLI PNEUMATICI

Il quadro strumenti può essere utilizzato per la visualizzazione della pressione degli pneumatici del veicolo. È possibile accedere ai valori di pressione degli pneumatici tramite il menu del quadro strumenti.

Per ulteriori informazioni, vedere **53, MENU DEL GRUPPO STRUMENTI**.

Quando selezionato, vengono visualizzati gli ultimi valori di pressione a freddo conosciuti degli pneumatici e le pressioni consigliate (tra parentesi).

Nota: *se uno degli pneumatici o una delle ruote vengono rimossi, il valore della pressione degli pneumatici potrebbe non essere corretto. Guidare il veicolo per almeno 15 minuti per tarare nuovamente il sistema.*

RICERCA DELLA PRESSIONE DEGLI PNEUMATICI CONSIGLIATA

Il quadro strumenti può essere utilizzato per la visualizzazione delle pressioni degli pneumatici a freddo. È possibile accedere alla tabella dei valori di pressione degli pneumatici tramite il menu del quadro strumenti.

Per ulteriori informazioni, vedere **53, MENU DEL GRUPPO STRUMENTI**.

In base alle specifiche del veicolo, è possibile che vengano visualizzati valori differenti in base alle diverse condizioni di guida, ad esempio per la guida a elevata velocità o per il trasporto di carichi ingenti.

Le pressioni degli pneumatici visualizzate sul quadro strumenti non sono da considerarsi valide se si utilizzano ruote o pneumatici non approvati da Land Rover.

CARICO DEL VEICOLO

Quando il veicolo viene consegnato, la pressione degli pneumatici sarà impostata sul valore visualizzato sull'etichetta della pressione pneumatici. Vedere **282, PRESSIONE DEGLI PNEUMATICI**. Questi valori di pressione sono idonei per caricare il veicolo al GVW (peso lordo veicolo). Il sistema TPMS verrà impostato per monitorare queste pressioni degli pneumatici.

È possibile selezionare un livello di carico leggero del TPMS corrispondente a una serie di pressioni pneumatici ridotte. Questa impostazione di carico leggero è definita come regolazione Comfort e migliora il comfort di guida garantendo che il limite di peso per i passeggeri e il bagagliaio non venga superato. Vedere **282, PRESSIONE DEGLI PNEUMATICI**.

I livelli TPMS possono essere impostati tramite il menu **Configuraz. veicolo** nel centro messaggi. Vedere **53, MENU DEL GRUPPO STRUMENTI**.

Nota: *il sistema TPMS deve essere impostato con le informazioni corrette relative alla pressione degli pneumatici in base alle condizioni di carico del veicolo*

Nota: *assicurarsi che la pressione degli pneumatici sia adeguata per il carico del veicolo.*

© Jaguar Land Rover Limited 2014

SOSTITUZIONE DELLA RUOTA DI SCORTA E DELLO PNEUMATICO DI DIMENSIONI NORMALI

Il sistema riconosce automaticamente qualsiasi variazione della posizione delle ruote. Il veicolo deve rimanere fermo per 15 minuti durante la sostituzione di ruota e pneumatico, al fine di assicurare che il sistema sia in grado di rilevare la modifica. Dopo aver guidato a una velocità superiore a 25 km/h (18 mph), qualunque avvertenza di sgonfiaggio deve scomparire entro 5 minuti.

SOSTITUZIONE DEL RUOTINO DI SCORTA PER USO TEMPORANEO

Se è montato il ruotino di scorta, il sistema riconosce automaticamente il cambiamento di posizione delle ruote. Dopo avere guidato per circa 10 minuti ad oltre 25 km/h (18 mph), viene visualizzato il messaggio **PRESSIONE PNEUM. ANT. (POST.) DESTRO (SINISTRO) NON MONITORATA** accompagnato dall'accensione della spia.

La spia lampeggia e quindi rimane accesa fissa. L'utilizzo prolungato del ruotino di scorta determina l'attivazione del messaggio **GUASTO SIST. MONITOR. PRESS. PNEUM**.

Questa sequenza di visualizzazione del sistema TPMS viene attivata a ogni ciclo di accensione fino a quando il ruotino di scorta per uso temporaneo non viene sostituito da una ruota di scorta di dimensioni normali dotata di sensore TPMS.

Nota: *se in uso, sostituire sempre il ruotino di scorta per uso temporaneo prima di effettuare una ricerca guasti sul sistema TPMS.*

© Jaguar Land Rover Limited 2015

KIT DI RIPARAZIONE PNEUMATICI

In caso di dubbi sulla corretta esecuzione delle istruzioni, rivolgersi al proprio concessionario/riparatore autorizzato prima di effettuare una riparazione.

È possibile che la dotazione del veicolo non includa una ruota di scorta. In tal caso, al suo posto nel vano portaoggetti sotto il pianale posteriore si trova un kit di riparazione pneumatici. Il kit di riparazione pneumatici può essere utilizzato per la riparazione di **un solo** pneumatico ed è assolutamente necessario leggere la seguente guida prima di tentarne la riparazione.

Il kit di riparazione pneumatici ripara gran parte delle forature aventi un diametro massimo di 6 mm (1/4 pollice) presenti all'interno del battistrada.

Nota: *il sigillante usato nel kit di riparazione pneumatici ha una durata di conservazione prestabilita e la data di scadenza è indicata sul flacone di sigillante. Assicurarsi di sostituire il flacone prima della data di scadenza.*

INFORMAZIONI SULLA SICUREZZA DEL KIT DI RIPARAZIONE PNEUMATICI

Alcuni danni degli pneumatici non possono essere riparati, o possono esserlo solo parzialmente, a seconda dell'entità e del tipo di danno. Qualsiasi perdita di pressione dagli pneumatici può compromettere seriamente la sicurezza del veicolo.

Non utilizzare il kit di riparazione se lo pneumatico è stato danneggiato guidando con una pressione di gonfiaggio insufficiente.

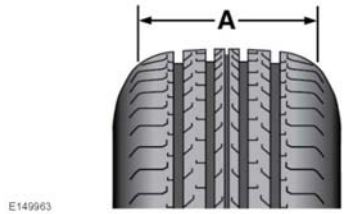

A - Area del battistrada.

Usare il kit di riparazione pneumatici solo per riparare danni presenti nel battistrada (A).

Non usare il kit di riparazione per riparare i danni sulla parete laterale dello pneumatico.

Non superare la velocità di 80 km/h (50 mph) quando si viaggia con uno pneumatico riparato.

La distanza massima percorribile con uno pneumatico riparato è di 200 km (125 miglia).

Quando è montato uno pneumatico riparato, guidare con prudenza ed evitare frenate e manovre brusche.

Utilizzare il kit di riparazione pneumatici solo per il veicolo con il quale è stato fornito.

Non utilizzare il kit di riparazione per scopi diversi dalla riparazione dello pneumatico.

Durante l'utilizzo, non lasciare mai il kit di riparazione incustodito.

Utilizzare il kit di riparazione esclusivamente a temperature comprese tra -30°C e +70°C.

Durante l'utilizzo, tenere sempre bambini e animali a una distanza di sicurezza dal kit di riparazione.

© Jaguar Land Rover Limited 2015

Non posizionarsi direttamente accanto al compressore quando è in funzione.

Controllare la parete laterale dello pneumatico prima di procedere al gonfiaggio. Se sono evidenti crepe, danni o deformazioni, non gonfiare lo pneumatico.

Durante il gonfiaggio, osservare la parete laterale dello pneumatico. Se sono evidenti crepe, deformazioni, rigonfiamenti o danni analoghi, spegnere il compressore e sgonfiare lo pneumatico. Lo pneumatico non deve più essere utilizzato.

USO DEL KIT DI RIPARAZIONE PNEUMATICI

Evitare che il sigillante (contenente lattice di gomma naturale) venga a contatto con la pelle.

Se la pressione di gonfiaggio dello pneumatico non raggiunge 1,8 bar (26 psi, 180 kPa) entro 7 minuti, lo pneumatico ha probabilmente subito un danno irrimediabile. Non è possibile effettuare una riparazione temporanea e il veicolo non deve essere guidato fino a quando lo pneumatico non viene sostituito.

Prima di tentare la riparazione dello pneumatico, assicurarsi che il veicolo sia parcheggiato in modo sicuro, il più lontano possibile dal traffico in circolazione.

Accertarsi che il freno di stazionamento elettrico (EPB) sia inserito e che il cambio sia in posizione di parcheggio (**P**).

Non tentare di rimuovere oggetti estranei, come chiodi, viti e altro dallo pneumatico.

Tenere sempre il motore avviato durante l'uso del compressore, a meno che il veicolo non si trovi in uno spazio chiuso o poco ventilato in quanto potrebbe causare asfissia.

Per evitare il surriscaldamento, non azionare il compressore in modo continuo per più di 10 minuti.

Nota: *tutti i guidatori e gli occupanti del veicolo devono sapere che su uno pneumatico del veicolo è stata eseguita una riparazione provvisoria. Devono essere messi al corrente anche delle particolari condizioni di guida imposte quando si usa uno pneumatico riparato.*

PROCEDURA DI RIPARAZIONE

Controllare la parete laterale dello pneumatico prima di procedere al gonfiaggio. Se sono presenti crepe, rigonfiamenti o danni simili, non tentare di gonfiare lo pneumatico. Mentre il compressore pompa, non sostare direttamente a fianco dello pneumatico. Osservare la parete laterale dello pneumatico. Se compaiono crepe, rigonfiamenti o danni simili, spegnere il compressore e fare uscire l'aria per mezzo della valvola limitatrice di pressione. Lo pneumatico non deve più essere utilizzato.

Se lo pneumatico non raggiunge una pressione di gonfiaggio di 1,8 bar (26 psi, 180 kPa) entro 10 minuti, è possibile che abbia subito danni eccessivi. Non è possibile effettuare una riparazione temporanea e il veicolo NON deve essere guidato fino a quando lo pneumatico non viene sostituito.

© Jaguar Land Rover Limited 2015

1. Aprire il kit di riparazione pneumatici e staccare l'etichetta della velocità massima. Attaccare l'etichetta sulla plancia nel campo visivo del guidatore. Prestare attenzione a non coprire la strumentazione o le spie.
2. Svolgere il cavo di alimentazione del compressore e il flessibile di gonfiaggio.
3. Svitare il tappo arancione dal ricevitore del flacone di sigillante e il tappo del flacone.
4. Avvitare il flacone nel ricevitore (in senso orario) fino a serrarlo.

   Nota: *avvitando il flacone sul ricevitore si fora il sigillo del flacone. Dopo aver montato il ricevitore, un dente di arresto ne impedisce l'estrazione.*
5. Togliere il cappuccio della valvola dallo pneumatico danneggiato.
6. Togliere il tappo di protezione dal flessibile di gonfiaggio. Collegare il flessibile di gonfiaggio alla valvola dello pneumatico assicurandosi che il flessibile sia avvitato saldamente.
7. Assicurarsi che l'interruttore del compressore sia nella posizione di spegnimento (**0**) e inserire il connettore del cavo di alimentazione in una presa di alimentazione ausiliaria; vedere **98, VANI PORTAOGGETTI**.
   Inserire l'accensione, vedere **120, INSERIMENTO DELL'ACCENSIONE**.
8. Accendere il compressore portando l'interruttore in posizione (**I**).
9. Gonfiare lo pneumatico a un minimo di 1,8 bar (26 psi, 180 kPa) e un massimo di 3,5 bar (51 psi, 350 kPa).

   Nota: *quando si pompa il sigillante attraverso la valvola dello pneumatico, la pressione può aumentare fino a 6 bar (87 psi, 600 kPa). La pressione scende di nuovo dopo circa 30 secondi.*
10. Durante il gonfiaggio, spegnere brevemente il compressore per controllare la pressione degli pneumatici utilizzando il manometro montato sul compressore.

    Nota: *il gonfiaggio dello pneumatico non deve richiedere più di 10 minuti. Se, dopo 10 minuti, non è stata raggiunta la pressione minima, non utilizzare lo pneumatico.*
11. Una volta gonfiato lo pneumatico alla pressione richiesta, spegnere il compressore. Se lo si desidera, è possibile disinserire l'accensione dopo lo spegnimento del compressore.
12. Staccare il connettore di alimentazione dalla presa di alimentazione ausiliaria.
13. Staccare il flessibile di gonfiaggio dalla valvola dello pneumatico svitandolo il più velocemente possibile (in senso antiorario).
14. Rimontare il cappuccio protettivo del flessibile di gonfiaggio e il cappuccio della valvola dello pneumatico.
15. Assicurarsi che il kit di riparazione pneumatici (inclusi i tappi del flacone e del ricevitore) sia collocato in modo sicuro sul veicolo. Sarà necessario utilizzare il kit per controllare la pressione degli pneumatici dopo un massimo di 3 km (2 miglia), pertanto assicurarsi che sia facilmente accessibile.
16. Guidare subito il veicolo per un massimo di 3 km (2 miglia) per consentire al sigillante di coprire la superficie interna dello pneumatico e sigillare la foratura.

© Jaguar Land Rover Limited 2015

CONTROLLO DELLA PRESSIONE DEGLI PNEUMATICI DOPO LA RIPARAZIONE

Se durante la guida si notano vibrazioni, anomalie dello sterzo o rumori, ridurre la velocità immediatamente. Guidare con estrema cautela e a velocità ridotta fino al raggiungimento del primo luogo sicuro per fermare il veicolo. Esaminare visivamente lo pneumatico e controllarne la pressione. Se è presente qualsiasi segno di danno o deformazione dello pneumatico oppure se la pressione dello pneumatico è minore di 1,3 bar (19 psi, 130 kPa), non continuare a guidare.

Rivolgersi a un centro di riparazione pneumatici o al proprio concessionario/riparatore autorizzato per ricevere suggerimenti in merito alla sostituzione dello pneumatico dopo aver utilizzato il kit di riparazione.

1. Guidare il veicolo per 3 km (2 miglia), quindi fermarsi in un luogo sicuro. Eseguire un esame visivo delle condizioni dello pneumatico.
2. Assicurarsi che il contenitore del sigillante sia nella sua posizione originale.
3. Avvitare il connettore del flessibile in maniera ben salda sulla valvola dello pneumatico.
4. Rilevare la pressione degli pneumatici con il manometro.
5. Se la pressione dello pneumatico riparato è maggiore di 1,3 bar (19 psi, 130 kPa), regolarla sul valore corretto.
6. Assicurarsi che l'interruttore del compressore sia in posizione di spegnimento (**O**), quindi inserire il connettore del cavo di alimentazione nella presa di alimentazione ausiliaria.
   Se il veicolo si trova in un'area ben ventilata, avviare il motore.
7. Accendere il compressore (**I**) e gonfiare lo pneumatico alla pressione corretta.
8. Per controllare la pressione degli pneumatici, spegnere il compressore e rilevare la pressione con il manometro.
9. Quando il compressore è spento, se la pressione dello pneumatico è troppo alta, scaricare la quantità di pressione richiesta per mezzo dell'apposita valvola di sfogo.
10. Una volta che lo pneumatico è stato gonfiato alla pressione corretta, spegnere il compressore e staccare la spina di alimentazione dalla presa.
    - L'uso del sigillante del kit di riparazione pneumatici può causare messaggi di errore e letture errate da parte del sistema di monitoraggio pressione pneumatici (TPMS). Pertanto, utilizzare il manometro del kit di riparazione pneumatici per controllare e regolare la pressione di gonfiaggio dello pneumatico danneggiato.
11. Svitare il connettore del flessibile di gonfiaggio dalla valvola dello pneumatico, quindi rimontare il cappuccio protettivo del connettore del flessibile.
12. Assicurarsi che il kit di riparazione pneumatici sia riposto in modo sicuro nel veicolo.

© Jaguar Land Rover Limited 2015

13. Guidare fino al centro di riparazione pneumatici più vicino o fino al concessionario/riparatore autorizzato per procedere al montaggio di uno pneumatico sostitutivo. Prima che venga smontato lo pneumatico, informare il centro di riparazione che è stato usato il kit di riparazione pneumatici.

14. Il flessibile di gonfiaggio e il flacone del sigillante devono essere sostituiti una volta montato un nuovo pneumatico.

Solo i contenitori di sigillante completamente vuoti possono essere smaltiti con i normali rifiuti domestici. I contenitori contenenti ancora sigillante e il flessibile per gonfiaggio pneumatico devono essere smaltiti presso un centro specializzato in pneumatici o presso il proprio concessionario/riparatore autorizzato, in conformità alle norme locali vigenti sullo smaltimento dei rifiuti.

© Jaguar Land Rover Limited 2015

NORME DI SICUREZZA PER LA SOSTITUZIONE DI UNA RUOTA

Prima di sollevare il veicolo o cambiare una ruota, leggere e rispettare le seguenti avvertenze.

Arrestare sempre il veicolo in un luogo sicuro, fuori dalla carreggiata e lontano dal traffico.

Assicurarsi che il veicolo e il martinetto si trovino entrambi su un terreno pianeggiante e compatto. Non sollevare il veicolo se questo si trova su una grata metallica o su un tombino.

Applicare il freno di stazionamento elettronico (EPB) e selezionare la posizione di parcheggio (P).

Assicurarsi che le sospensioni pneumatiche siano impostate sull'altezza fuoristrada.

Accendere i lampeggiatori di emergenza.

Verificare che le ruote anteriori si trovino in posizione di marcia rettilinea.

Staccare dal veicolo l'eventuale rimorchio o roulotte.

Assicurarsi che tutti i passeggeri e gli animali siano scesi dal veicolo e che si trovino in un luogo sicuro, lontano dalla strada.

Disporre il triangolo segnaletico a una distanza adeguata dietro il veicolo, rivolto verso i veicoli che sopraggiungono.

KIT ATTREZZI

Nota: *i tipi di attrezzi e le relative posizioni possono differire da quelli indicati nelle illustrazioni.*

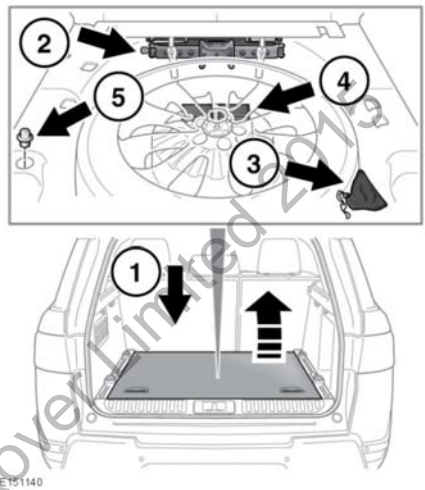

1. Pianale del vano di carico.
2. Martinetto.
3. Attrezzo di sollevamento assistito della ruota di scorta.
4. Kit attrezzi situato sotto la ruota di scorta. Vedere pagina **295, RIMOZIONE DELLA RUOTA DI SCORTA**.
5. Adattatore per i dadi di fissaggio ruota antifurto.

Nota: *esaminare occasionalmente il martinetto e pulire e ingrassare le parti soggette a movimento, in particolare la filettatura, per impedirne la corrosione.*

Nota: *prendere nota della posizione in cui è riposto ciascun attrezzo, in quanto è importante riporre gli attrezzi nella posizione corretta dopo l'uso.*

© Jaguar Land Rover Limited 2013

RIMOZIONE DELLA RUOTA DI SCORTA

Togliere la ruota di scorta prima di usare il martinetto, per evitare di destabilizzare il veicolo una volta sollevato.

Le ruote sono pesanti e possono provocare lesioni se maneggiate incautamente. Agire con la massima cautela nel sollevare, abbassare o maneggiare le ruote.

Fissare sempre nella posizione corretta la ruota di scorta, o la ruota smontata, servendosi del bullone di fissaggio.

Non riporre la ruota mentre il veicolo è ancora sollevato sul martinetto.

Dopo aver sostituito la ruota, fissare sempre gli attrezzi, i cunei, il martinetto e la ruota sostituita nella posizione corretta. Tali oggetti, se non riposti correttamente, possono essere scagliati in aria in caso di incidente o di ribaltamento, con il rischio di provocare lesioni gravi o mortali.

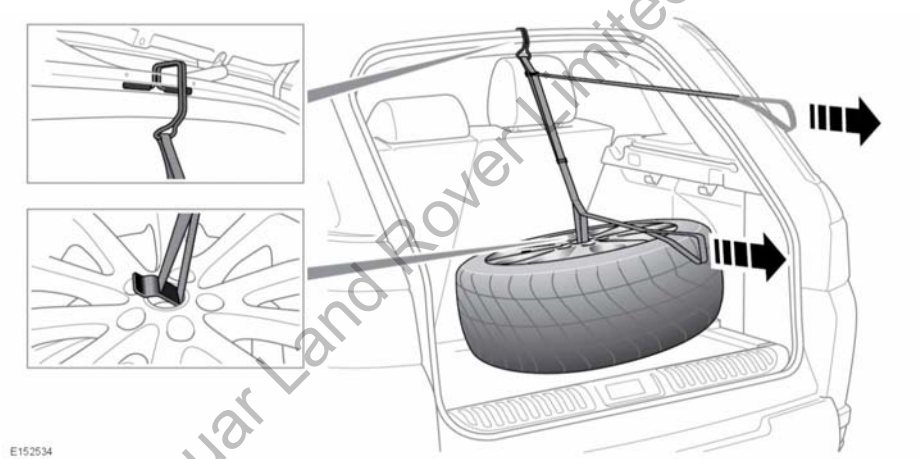

© Jaguar Land Rover Limited 2014

Estrarre sempre la ruota di scorta prima di sollevare il veicolo.

Nota: *prima di rimuovere la ruota di scorta, prendere nota della posizione in cui è riposta. La ruota da sostituire deve essere riposta correttamente e saldamente in posizione.*

Nota: *l'attrezzo di sollevamento assistito della ruota di scorta non è fornito in dotazione su tutti i veicoli. Per ulteriori informazioni, contattare il proprio concessionario/riparatore autorizzato.*

1. Aprire il portellone. Vedere **10, APERTURA E CHIUSURA DEL PORTELLONE/10, APERTURA E CHIUSURA DEL PORTELLONE AD AZIONAMENTO ELETTRICO**.
2. Rimuovere il pannello del pianale del vano di carico.
3. Rimuovere il bullone di fissaggio della ruota di scorta.
4. Rimuovere il martinetto e il dispositivo di sollevamento assistito della ruota di scorta. Vedere pagina **294, KIT ATTREZZI**.

5. Attaccare il dispositivo di sollevamento assistito come mostrato in figura.
   - Tirare la cinghia superiore per sollevare la ruota di scorta.
   - Tirare la cinghia inferiore per fissare la ruota di scorta al portellone.
6. Rimuovere il sollevatore e sollevare con cautela la ruota di scorta dal veicolo.

Nota: *per riporre la ruota sostituita, eseguire la stessa procedura in ordine inverso.*

USO DEI CUNEI PER FERMARE LE RUOTE

Prima di sollevare il veicolo, fermare con i cunei la ruota diagonalmente opposta a quella da rimuovere.

Bloccare sempre le ruote con cunei adatti allo scopo. Disporre i cunei su entrambi i lati della ruota che si trova in posizione diagonalmente opposta a quella da sostituire.

Se è inevitabile sollevare il veicolo su una pendenza, disporre i cunei sul lato a valle delle due ruote dell'assale che non verrà sollevato.

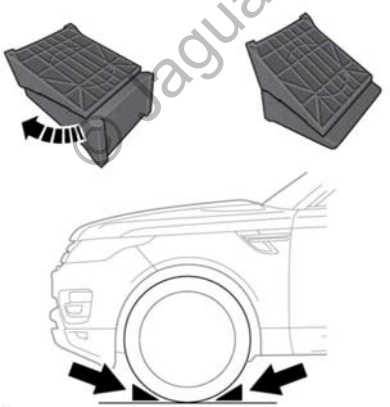

I cunei per fermare le ruote sono riposti nel kit attrezzi.

1. Rimuovere i cunei dal kit attrezzi.
2. Tirare leggermente le due metà allontanandole e sottoporle a torsione completa per aumentare il profilo cuneiforme.
3. Posizionare il veicolo in piano. Utilizzare entrambi i cunei. Posizionarli sui lati opposti della ruota e spingerli con decisione contro lo pneumatico.

DADI DI FISSAGGIO RUOTA ANTIFURTO

I dadi di fissaggio della ruota antifurto possono essere rimossi e installati solo mediante l'apposito adattatore fornito nel kit attrezzi.

Nota: *alla consegna del veicolo nuovo, l'adattatore del dado della ruota può essere riposto nel cassetto portaoggetti. In questo caso, l'adattatore del dado della ruota deve essere spostato il prima possibile nella corretta posizione di riposo nel vano di carico. Vedere pagina* ***294, KIT ATTREZZI****.*

Nota: *sulla parte inferiore dell'adattatore è stampigliato un numero di codice. Questo numero deve essere registrato nello Schedario di servizio fornito con la documentazione del veicolo. Se si fa richiesta di un adattatore sostitutivo, sarà necessario fornire questo codice.*

© Jaguar Land Rover Limited 2015

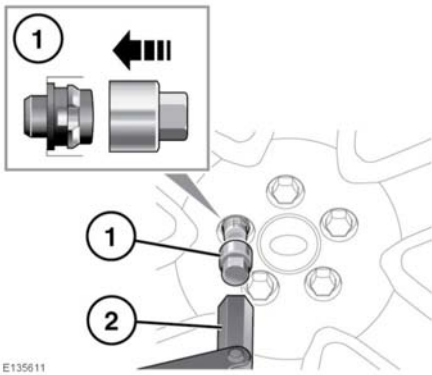

Per sbloccare:

1. Inserire l'adattatore nel dado antifurto della ruota, assicurandosi che sia innestato a fondo.
2. Posizionare la chiave a tubo per ruota sull'adattatore e svitare il dado della ruota di mezzo giro in senso antiorario.
3. Dopo avere sollevato il veicolo sul martinetto, smontare il dado ruota antifurto.

Nota: *dopo l'uso, riporre correttamente l'adattatore nel kit attrezzi.*

SOSTITUZIONE DI UNA RUOTA

Prima di sollevare il veicolo o cambiare una ruota, leggere e rispettare le seguenti avvertenze:

Verificare che il martinetto sia appoggiato su un terreno compatto e pianeggiante.

Non disporre mai alcun oggetto tra il martinetto e il terreno oppure tra il martinetto e il veicolo.

Posizionare sempre il martinetto restando a fianco del veicolo, in linea con il punto di sollevamento appropriato.

Non sollevare il veicolo a meno che la testa del martinetto non sia completamente impegnata nel punto di sollevamento. Sollevare la vettura applicando il martinetto soltanto nei punti di sollevamento approvati.

AVVERTENZA - ASSICURARSI CHE NESSUNO INTRODUCA EVENTUALI PARTI DEL CORPO SOTTO AL VEICOLO QUANDO QUESTO È SOSTENUTO SOLTANTO DAL MARTINETTO.

Il martinetto è progettato esclusivamente per la sostituzione delle ruote. Non lavorare mai sotto la vettura usando il martinetto come unico sostegno. Utilizzare sempre cavalletti di supporto di adeguata capacità prima di introdurre parti del corpo sotto il veicolo.

Utilizzare sempre il complessivo della leva di sollevamento completo durante l'intera procedura di sostituzione degli pneumatici, per ridurre al minimo eventuali rischi di lesioni accidentali.

Prestare attenzione nell'allentare i dadi della ruota. Qualora non fosse applicata correttamente, la chiave a tubo potrebbe scivolare via e i dadi della ruota potrebbero cedere improvvisamente. In entrambi i casi, il movimento inaspettato può causare lesioni.

Non avviare o fare girare il motore quando la vettura è sorretta soltanto dal martinetto.

Sollevare il veicolo utilizzando solo i punti di sollevamento descritti, altrimenti si rischia di danneggiare il veicolo.

© Jaguar Land Rover Limited 2008

Nota: *il veicolo può essere dotato di un sensore di inclinazione che attiva l'allarme se il veicolo viene inclinato in qualunque direzione dopo essere stato bloccato. Per bloccare le portiere durante la sostituzione della ruota ed evitare di attivare l'allarme, è possibile disinserire temporaneamente il sensore di inclinazione. Vedere* ***53, MENU DEL GRUPPO STRUMENTI****.*

Nota: *se sono presenti gradini o tubi, i punti di sollevamento si trovano nella parte inferiore del gradino laterale o delle staffe del tubo.*

Nota: *prima di sollevare la vettura, posizionare correttamente i cunei di bloccaggio delle ruote. Vedere* ***296, USO DEI CUNEI PER FERMARE LE RUOTE****.*

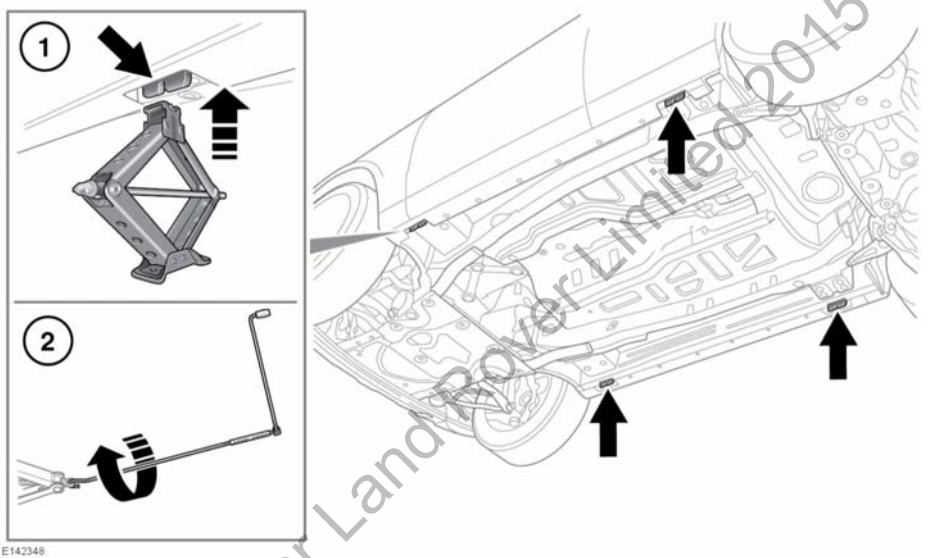

© Jaguar Land Rover Limited 2015

Prima di sollevare il veicolo, utilizzare la chiave a tubo per allentare i dadi della ruota da sostituire con un mezzo giro in senso antiorario.

1. Posizionare il martinetto sotto il relativo punto di sollevamento del veicolo.

   Nota: *evitare che il martinetto possa venire a contatto della soglia in qualsiasi altro punto, dato che potrebbe provocare dei danni.*

2. Ruotare la leva del martinetto in senso orario per sollevare fino a quando il martinetto non si inserisce nel punto di sollevamento. Assicurarsi che la base del martinetto sia pienamente a contatto con il fondo stradale.
3. Sollevare il veicolo con il martinetto fino a quando lo pneumatico da sollevare non si stacca dal suolo. Azionare il martinetto con un movimento lento e costante. Evitare movimenti bruschi e irregolari che potrebbero destabilizzare il veicolo o il martinetto.

4. Svitare i dadi della ruota e porli tutti insieme in un luogo da cui non possano rotolare.
5. Smontare la ruota e metterla da parte. Non appoggiare la ruota sulla faccia esterna per non danneggiarne la finitura.
6. Montare la ruota di scorta sul mozzo.
7. Rimontare i dadi della ruota, serrandoli leggermente. Verificare che la ruota sia in contatto uniforme con il mozzo.
8. Verificare che lo spazio sotto il veicolo sia privo di ostacoli, quindi abbassare il veicolo lentamente e senza scosse.
9. Una volta appoggiate tutte e quattro le ruote a terra e tolto il martinetto, serrare completamente i dadi della ruota. I dadi delle ruote devono essere serrati in sequenza (vedere la figura) alla coppia corretta di 133 Nm (98 lb.ft).

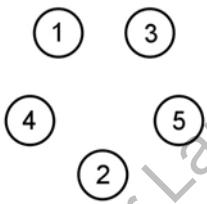

E132675

Nota: *se non è possibile serrare i dadi della ruota sostitutiva alla coppia corretta, provvedere il prima possibile.*

Se la ruota di scorta ha il cerchio in lega, estrarre il tappo centrale dalla ruota smontata servendosi di un attrezzo adatto senza bordi affilati o taglienti. Con la sola pressione delle mani, spingere il tappo centrale nella ruota di scorta appena montata.

Controllare e regolare la pressione degli pneumatici appena possibile.

Veicoli con predellini fissi, predellini estraibili o tubi laterali

Se il veicolo è dotato di predellini estraibili, predellini fissi o tubi laterali, i punti di sollevamento standard del veicolo verranno nascosti.

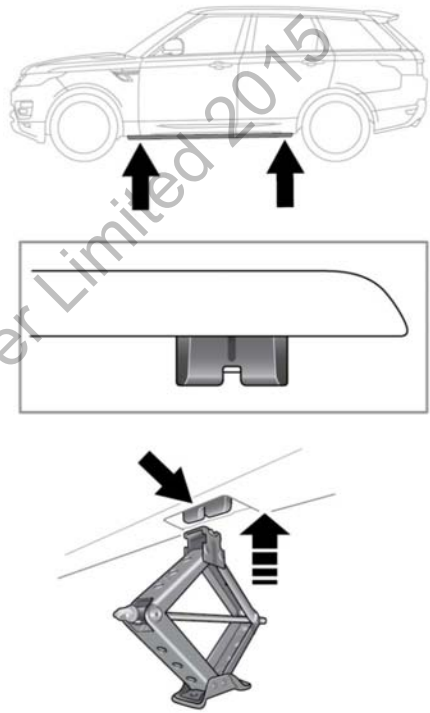
E162198

Per sollevare il veicolo, utilizzare i punti di sollevamento situati davanti e dietro ai tubi laterali, predellini fissi o predellini estraibili.

Quando si solleva il veicolo, i predellini estraibili devono essere in posizione retratta e il sistema spento. Non sollevare il veicolo con i predellini estraibili in posizione aperta.

© Jaguar Land Rover Limited 2015

Prima di sollevare il veicolo, consultare tutte le avvertenze e le precauzioni riportate all'inizio di questa sezione del manuale dell'utente.

La procedura di sostituzione di una ruota dei veicoli ibridi è la stessa utilizzata per i veicoli non ibridi. Tuttavia, tenere in considerazione le seguenti informazioni:

Nota: *il design delle ruote nella parte sinistra del veicolo è diverso rispetto a quello delle ruote nella parte destra (visto dal retro del veicolo).* ***SX*** *(per il lato sinistro) o* ***DX*** *(per il lato destro) è indicato sulla superficie interna di ciascuna ruota. Accertarsi sempre che sul veicolo venga rimontata la ruota corretta.*

In caso di foratura, la ruota di scorta può essere utilizzata su entrambi i lati del veicolo. Assicurarsi che la ruota originale venga rimontata nella posizione corretta il prima possibile.

IMPORTANTE – USO DELLA RUOTA DI SCORTA

Rispettare sempre le istruzioni riportate sull'etichetta con le avvertenze relative alla ruota di scorta per uso temporaneo; la mancata osservanza può risultare pericolosa.

Se in dotazione, la ruota di scorta è destinata SOLO ALL'USO TEMPORANEO. Quando viene montato il ruotino di scorta, guidare con cautela. Montare al più presto una ruota con relativo pneumatico delle dimensioni originali.

Non montare più di una ruota di scorta per uso temporaneo alla volta sul veicolo.

Quando è montata la ruota di scorta, non superare gli 80 km/h (50 mph).

La ruota di scorta per uso temporaneo deve essere gonfiata a 4,2 bar (60 psi, 420 kPa).

Quando si usa la ruota di scorta, il DSC deve essere attivo.

Sulla ruota di scorta per uso temporaneo non si possono montare i dispositivi di trazione come le catene da neve.

© Jaguar Land Rover Limited 2015

OCCHIONI DI TRAINO

Gli occhioni di traino sulla parte anteriore e posteriore del veicolo sono progettati esclusivamente per il recupero su strada. Se utilizzati per altri scopi, possono arrecare danni al veicolo e causare gravi lesioni personali.

Togliere i coperchi degli occhioni di traino anteriore e posteriore prima di guidare fuoristrada, per prevenire danni o la perdita degli stessi. È necessario sostituire i coperchi prima di spostare la macchina su strada.

I punti di traino anteriore e posteriore sono ubicati dietro coperchi smontabili.

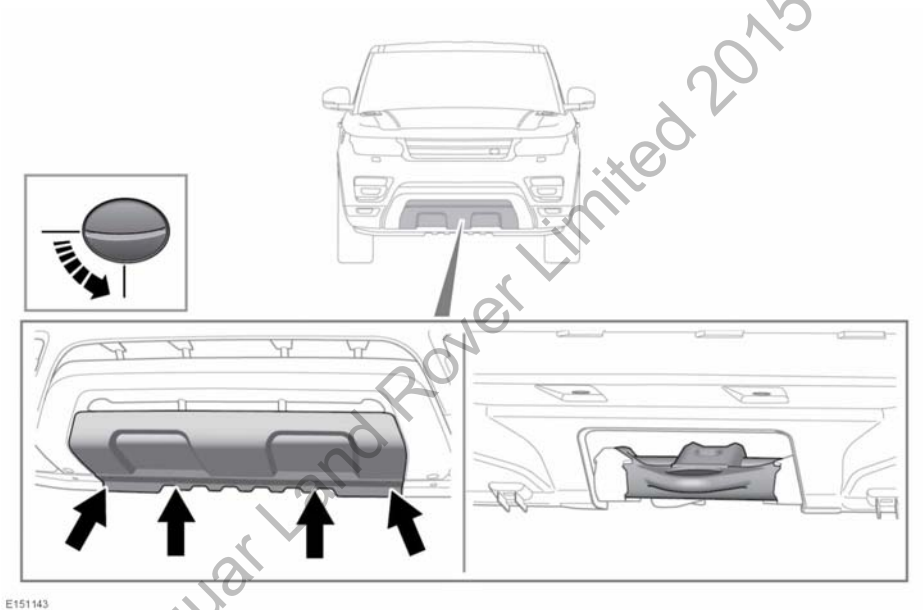

© Jaguar Land Rover Limited 2015

1. Per sbloccare il coperchio anteriore, ruotare di 90° ciascuno degli elementi di fissaggio in senso antiorario con una moneta o un oggetto simile.
2. Per togliere il coperchio, abbassare il bordo superiore e quindi tirare il coperchio in avanti. Durante il rimontaggio, assicurarsi che le 2 linguette sul bordo inferiore del coperchio si innestino nei fori del pannello della carrozzeria, quindi fissare il coperchio in posizione ruotando ciascun dispositivo di fissaggio di 90° in senso orario.

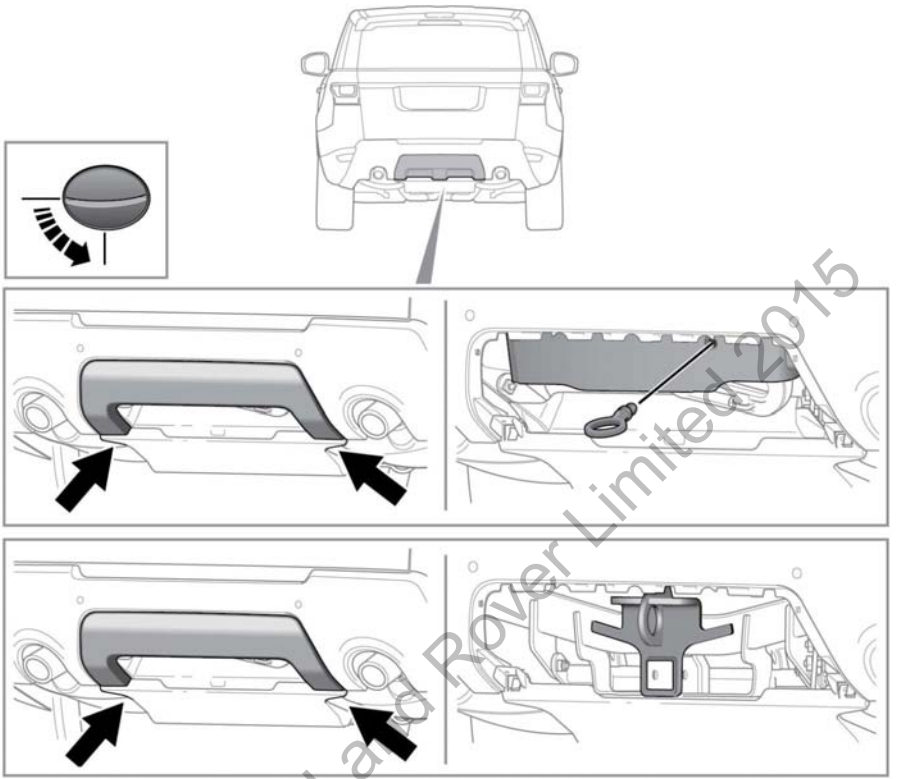

1. Per sganciare il coperchio posteriore, ruotare di 90° ciascuno degli elementi di fissaggio in senso antiorario con una moneta o un oggetto simile per sbloccare il bordo inferiore.
2. Ruotare il coperchio per sbloccare i ganci sulla parte superiore. Rimuovere la copertura.
3. Per i veicoli dotati di barra di traino ad azionamento elettrico, nel kit degli attrezzi, situato nell'area sotto il pianale del vano di carico, è incluso un occhione di traino.
4. Avvitare l'occhione di traino in senso antiorario nella relativa sede, fino a fissarlo saldamente. Utilizzare la leva del martinetto della ruota per esercitare una pressione maggiore sull'occhione di traino.
5. Durante il rimontaggio del coperchio posteriore, verificare che i 4 ganci sul bordo superiore del coperchio siano innestati nel pannello della carrozzeria, quindi fissare il coperchio in posizione ruotando ciascun dispositivo di fissaggio di 90° in senso orario.

Se necessario, il punto di traino posteriore può essere utilizzato per trainare un altro veicolo.

© Jaguar Land Rover Limited 2015

DISINSERIMENTO DELLA POSIZIONE DI PARCHEGGIO DELLA TRASMISSIONE

Quando si recupera il veicolo, è fondamentale che il meccanismo di disinserimento della posizione di parcheggio della trasmissione sia attivo. Così facendo si blocca la trasmissione nella posizione di folle (**N**) e si impedisce che selezioni automaticamente la posizione di parcheggio (**P**). Il meccanismo di disinserimento della posizione di parcheggio della trasmissione viene attivato da una leva ubicata sotto il portabicchieri della console centrale.

Prima di attivare il meccanismo di disinserimento della posizione di parcheggio della trasmissione, selezionare (P), applicare il freno di stazionamento elettrico (EPB) e disinserire l'accensione del veicolo.

Per accedere al meccanismo di disinserimento della posizione di parcheggio della trasmissione, fare quanto segue:

1. Aprire il coperchio del portabicchieri della console centrale e rimuovere gli inserti del portabicchieri.
2. Utilizzare un cacciavite a lama piatta o attrezzo simile per togliere il pannello di accesso.

Per attivare il meccanismo di disinserimento della posizione di parcheggio della trasmissione, fare quanto segue:

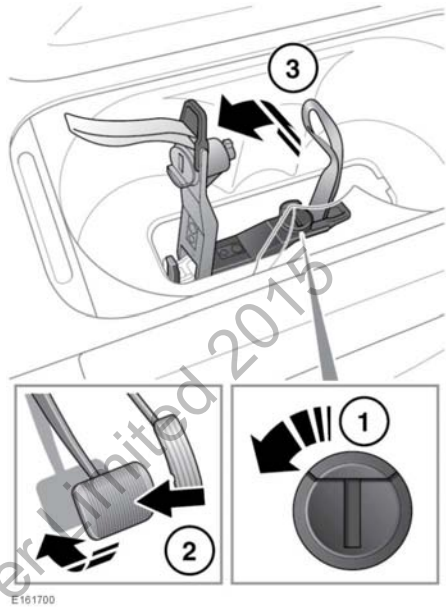

1. Ruotare il meccanismo di bloccaggio di 90° in senso antiorario.
2. Premere il pedale del freno.
3. Usare la cinghia per tirare il meccanismo di disinserimento della posizione di parcheggio della trasmissione verso l'alto fino a quando non si blocca in posizione verticale.

Quando il meccanismo di disinserimento della posizione di parcheggio della trasmissione viene attivato, il selettore del cambio rimane nella posizione di parcheggio (**P**), ma sia sull'indicatore che sul quadro strumenti lampeggerà la lettera (**N**).

Al termine del trasporto della vettura, il meccanismo di disinserimento della posizione di parcheggio della trasmissione deve essere disattivato. Per disattivare il meccanismo di disinserimento della posizione di parcheggio della trasmissione, fare quanto segue:

© Jaguar Land Rover Limited 2015

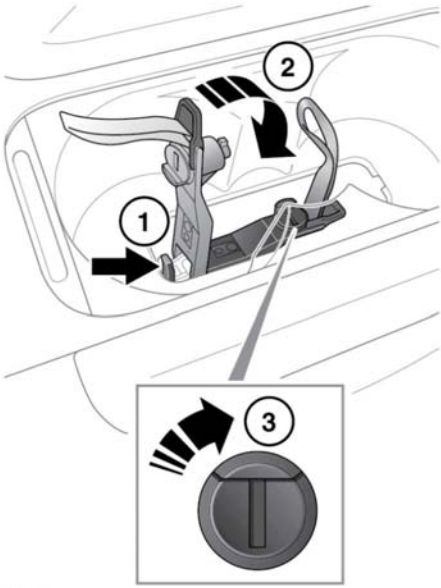

E161701

1. Servendosi di un cacciavite a lama piatta o attrezzo simile, sganciare il dispositivo di chiusura (indicato dalla freccia).
2. Riportare il meccanismo di disinserimento della posizione di parcheggio della trasmissione in posizione orizzontale (ripiegata).
3. Ruotare il meccanismo di bloccaggio di 90° in senso orario.

Una volta disattivato il meccanismo di disinserimento della posizione di parcheggio della trasmissione, rimontare il pannello di accesso e gli inserti del portabicchieri.

SBLOCCAGGIO DEL PIANTONE DELLO STERZO

Durante il recupero del veicolo, la chiave Smart deve rimanere all'interno del veicolo e l'accensione deve essere inserita per garantire che il piantone dello sterzo non si blocchi.

RECUPERO FUORISTRADA

Nel caso in cui gli occhioni di traino debbano essere utilizzati per il recupero fuoristrada, è essenziale seguire un corso di guida fuoristrada che illustri le tecniche di recupero fuoristrada.
Ulteriori informazioni sull'addestramento per la guida fuoristrada sono disponibili all'indirizzo http://www.landroverexperience.com

TRASPORTO DEL VEICOLO

Il metodo consigliato per il recupero/trasporto del veicolo prevede l'impiego di un rimorchio progettato specificatamente per questo scopo.

Richiedere sempre l'intervento di personale qualificato per garantire che il veicolo venga recuperato correttamente.

AVVERTENZA: agire con estrema cautela durante lo spostamento o il traino del veicolo. Vi sono rischi di lesioni gravi o di morte.

Se i sistemi elettronici del veicolo funzionano correttamente, prima di attaccare un veicolo a un carro attrezzi o a un rimorchio, impostare le sospensioni pneumatiche sull'altezza di accesso. Vedere **135, ALTEZZA DI ACCESSO**.

© Jaguar Land Rover Limited 2015

TRAINO DEL VEICOLO SULLE QUATTRO RUOTE

Il recupero del veicolo deve essere effettuato con le quattro ruote del veicolo sollevate da terra, ossia su un rimorchio. Tuttavia, qualora non fosse possibile recuperare il veicolo usando il metodo corretto, in una situazione di emergenza è possibile trainarlo sulle quattro ruote per un breve tratto. Attenersi alle seguenti istruzioni:

Il personale addetto al recupero DEVE attivare il meccanismo di disinserimento della posizione di parcheggio della trasmissione prima di avviare il traino. Questa procedura è descritta in una pubblicazione separata destinata al personale di servizio.

Quando il cambio viene portato in posizione folle (N) e il motore viene spento, dovranno trascorrere 10 minuti prima che venga selezionata automaticamente la posizione di parcheggio (P). In questo caso, trainando il veicolo senza innestare il meccanismo di disinserimento della posizione di parcheggio della trasmissione si potrebbe danneggiare gravemente la trasmissione. Inoltre, tale procedura potrebbe rappresentare un pericolo per la sicurezza personale.

Se non si può utilizzare il motore durante il traino, non sarà presente alcuna servoassistenza al sistema frenante. Ciò comporterà uno sforzo molto maggiore per arrestare il veicolo e la distanza di arresto risulterà notevolmente aumentata.

Se si deve scollegare la batteria del veicolo, è necessario sbloccare innanzitutto il piantone dello sterzo. Non è possibile sbloccare il piantone dello sterzo con la batteria scollegata.

Prima di eseguire il recupero del veicolo, assicurarsi che il piantone dello sterzo sia sbloccato.

Trainare il veicolo solo in avanti, con le quattro ruote appoggiate a terra. Il traino in retromarcia o con solo due ruote a terra comporta gravi danni al cambio.

Non trainare il veicolo per più di 50 km (30 miglia). Non superare i 50 km/h (30 mph). Il traino prolungato oltre la suddetta distanza o a una velocità più elevata può provocare gravi danni al cambio.

Non eseguire il traino del veicolo, se non è possibile posizionare il cambio in folle (**N**) o se il differenziale elettronico posteriore non si trova nella posizione bloccata.

La seguente procedura deve essere eseguita con attenzione al fine di prevenire danni al veicolo:

1. Fissare l'attacco di traino del carro attrezzi all'occhione di traino anteriore. Vedere . Vedere **301, OCCHIONI DI TRAINO**.
2. Con il freno di stazionamento elettrico (EPB) applicato, inserire l'accensione e assicurarsi che il bloccasterzo sia disinserito.
3. Premere il pedale del freno e ruotare il selettore in posizione di folle (**N**).
4. Attivare il meccanismo di disinserimento della posizione di parcheggio della trasmissione.
5. Lasciare la chiave Smart in un luogo sicuro all'interno del veicolo.

© Jaguar Land Rover Limited 2015

6. Rilasciare il freno di stazionamento elettrico (EPB) prima di trainare il veicolo.

Se si lascia l'accensione inserita per periodi prolungati, la batteria del veicolo si può scaricare.

DOPO IL TRAINO SU QUATTRO RUOTE

1. Inserire il freno di stazionamento elettrico (EPB).
2. Inserire l'accensione e premere il freno.
3. Ruotare il selettore delle marce in posizione di parcheggio (**P**).
4. Disattivare il meccanismo di disinserimento della posizione di parcheggio della trasmissione.
5. Disinserire l'accensione e rimuovere la chiave Smart dal veicolo.
6. Rimuovere l'attacco di traino del carro attrezzi dall'occhione di traino anteriore e rimontare il coperchio.

Staccare l'attrezzatura di traino osservando la massima cautela. Il veicolo può spostarsi con il rischio di gravi lesioni personali.

© Jaguar Land Rover Limited 2015

PRIMA DI AVVIARE IL MOTORE O RIPRENDERE LA GUIDA

Se il veicolo è rimasto coinvolto in un incidente, prima di avviare il motore o guidare deve essere controllato da un concessionario/riparatore autorizzato oppure da personale tecnico qualificato.

REGISTRAZIONE DEI DATI EVENTI

Questo veicolo è dotato di un registratore dei dati eventi (EDR).

L'EDR memorizza le informazioni di guida nel momento in cui si verifica un incidente (velocità di guida, applicazione del pedale del freno e del comando dell'acceleratore, ecc.), permettendo di confermare le informazioni memorizzate.

Le informazioni fornite dall'EDR contribuiscono a ricostruire la dinamica dell'incidente.

L'EDR è anche in grado di raccogliere e memorizzare dati su ciò che accade durante o in prossimità di una collisione. Le informazioni registrate possono aiutare nelle indagini svolte su tale evento. Il registratore dei dati eventi può registrare informazioni sulla dinamica del veicolo e sui sistemi di sicurezza, includendo potenzialmente informazioni quali:

- Modalità di funzionamento dei diversi sistemi del veicolo al momento dell'evento.
- Se le cinture di sicurezza del guidatore e del passeggero erano allacciate.
- Se, e in che misura, il guidatore ha abbassato il pedale dell'acceleratore e/o del freno.
- La velocità del veicolo.

Per accedere a queste informazioni si deve collegare un'apposita apparecchiatura direttamente ai moduli di registrazione. Un concessionario/riparatore autorizzato può accedere alle informazioni registrate dall'EDR soltanto previo consenso, a seguito di un'ordinanza da parte di un tribunale o se richiesto per legge o da autorità governative o terze parti in possesso di autorità legale.

Altri enti possono richiedere l'accesso alle informazioni indipendentemente da un concessionario/riparatore autorizzato.

Nota: *non viene registrato nessun dato personale (ad esempio, nome, sesso, età e luogo della collisione).*

Solo Corea del Sud

Questo veicolo è dotato di un registratore dei dati eventi (EDR). L'EDR memorizza le informazioni di guida nel momento in cui si verifica un incidente (velocità di guida, applicazione del pedale del freno e del comando dell'acceleratore, ecc.), permettendo di confermare le informazioni memorizzate. Le informazioni fornite dall'EDR contribuiscono a ricostruire la dinamica dell'incidente.

REGISTRAZIONE DEI DATI DI SERVIZIO

I registratori dei dati di servizio in dotazione sono in grado di raccogliere e registrare informazioni diagnostiche sul veicolo. Queste informazioni includono dati sulle prestazioni o lo stato di diversi sistemi e moduli del veicolo, come il motore, la valvola a farfalla, lo sterzo o i freni.

Al fine di procedere a una diagnosi e a una manutenzione corretta del veicolo, Land Rover e le officine di manutenzione e riparazione possono avere accesso alle informazioni diagnostiche tramite un collegamento diretto con il veicolo.

© Jaguar Land Rover Limited 2015

UBICAZIONE DELLE ETICHETTE

Le etichette di avvertenza presenti sul veicolo che recano questo simbolo indicano di non toccare o regolare i componenti prima di avere letto le relative istruzioni nel manuale.

Le etichette che recano questo simbolo indicano che il sistema di accensione utilizza tensioni molto elevate. Non toccare i componenti dell'accensione mentre è inserito il commutatore di accensione.

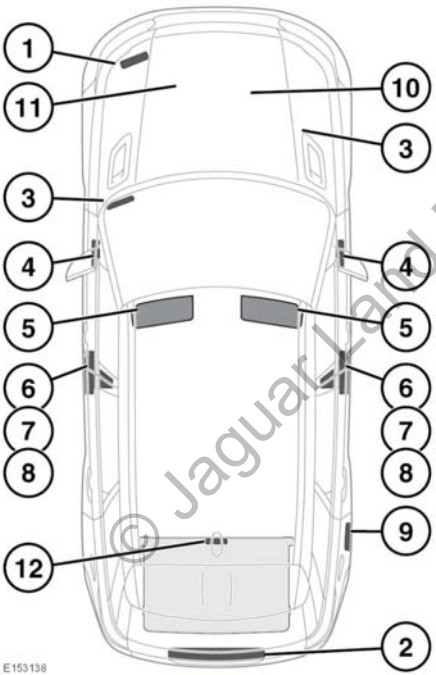

1. Piattaforma di bloccaggio del cofano - Etichetta per l'aria condizionata.
2. Parte superiore della batteria – Simboli di avvertenza della batteria.
3. Il VIN (numero di identificazione veicolo) è stampigliato su una targhetta visibile attraverso la parte inferiore del lato sinistro del parabrezza. Il numero è anche stampigliato sulla torre delle sospensioni lato destro.

   Nota: *nelle comunicazioni con il concessionario/riparatore autorizzato, può essere necessario indicare il numero VIN.*
   La data di produzione del veicolo è indicata sulla targhetta del VIN.

   Nota: *indica il mese e l'anno in cui i gruppi scocca e catena cinematica sono stati assemblati e in cui il veicolo è stato spedito dalla linea di produzione. La data di produzione del veicolo è riportata sull'etichetta relativa alla pressione degli pneumatici posta sul montante B destro.*
4. Estremità della plancia (lato passeggero) - Etichetta relativa all'airbag del passeggero.
5. Aletta parasole - etichetta relativa all'airbag, etichetta relativa all'utilizzo del veicolo.
6. Base del montante B - numero VIN.
7. Base del montante B o interno, base della portiera anteriore - Etichetta relativa alla pressione degli pneumatici, etichetta di avvertenza relativa all'airbag.
8. Parte centrale del montante B - Etichetta di avvertenza relativa all'airbag laterale.
9. All'interno dello sportellino bocchettone di rifornimento carburante - Etichetta relativa al carburante.
10. Numero di serie motore: V6 e V8 benzina - il numero si trova sulla parte anteriore del coperchio albero a camme lato destro.
11. Numero di serie motore:
    - Diesel V6 - Il numero si trova sulla parte anteriore del coperchio albero a camme lato sinistro.

© Jaguar Land Rover Limited 2011

- Diesel V8 - il numero si trova sulla parte superiore del motore, sul lato sinistro del collettore di aspirazione.

12. Lato inferiore del cofano del vano di carico - Etichetta di avvertenza relativa al cofano del vano di carico.

Per avere la certezza che il veicolo e le relative funzioni vengano utilizzati in modo sicuro, è importante avere familiarità con questi argomenti.

© Jaguar Land Rover Limited 2015

SPECIFICHE DEL MOTORE

	V6 diesel	V8 diesel	V6 benzina	V8 benzina
Cilindrata	2.993 cc	4.367 cc	2.995 cc	4.999 cc
Ordine di accensione	1-4-2-5-3-6	1-5-4-2-6-3-7-8	1-4-2-5-3-6	1-5-4-2-6-3-7-8
Alesaggio	84,0 mm	84,0 mm	84,5 mm	92,5 mm
Corsa	90,0 mm	98,5 mm	89,0 mm	93 mm
Numero di cilindri	6	8	6	8
Rapporto di compressione	16:1	16,1:1 ± 0,5	10,5:1	9,5:1

© Jaguar Land Rover Limited 2015

LUBRIFICANTI E LIQUIDI

Prodotto	Versione	Specifica
Olio motore	Tutti i veicoli diesel V6 e V8 i veicoli diesel con un filtro antiparticolato per diesel (DPF)	Olio motore SAE 5W-30 conforme alle specifiche Jaguar Land Rover STJLR.03.5005 o WSS-M2C934-B. Se tale olio non è disponibile, è possibile utilizzare l'olio motore 5W-30 conforme alle specifiche ACEA C2.
	Veicoli diesel V8 senza DPF	Olio motore SAE 5W-30 conforme alle specifiche Jaguar Land Rover STJLR.03.5003 o WSS-M2C913-C. Se tale olio non è disponibile, è possibile utilizzare l'olio motore 5W-30 conforme alle specifiche ACEA A5/B5.
	Tutti i veicoli a benzina	Olio motore SAE 0W-20 conforme alla specifica Jaguar Land Rover STJLR.51.5122/WSS-M12R536-A.
Olio del cambio	Tutti i cambi	Land Rover consiglia l'uso di olio Shell ATF L12108.
Olio della scatola di rinvio	Cambio senza gamma bassa	Land Rover consiglia l'uso di olio Castrol BOT 850.
	Cambio con gamma bassa	Land Rover consiglia l'uso di olio TL 7300 Shell TF 0753.
Olio del differenziale anteriore	Tutti i veicoli	Land Rover consiglia l'uso di olio Castrol SAF-XO.
Olio del differenziale posteriore	Senza bloccaggio	Land Rover consiglia l'uso di olio Castrol SAF-XO.
Olio del differenziale posteriore	Con bloccaggio elettronico	Land Rover consiglia l'uso di olio Castrol BOT 720.
	Bloccaggio elettronico - Veicoli ibridi	Land Rover consiglia l'uso di Castrol BOT 720B.
Liquido del sistema Dynamic Response	Veicoli diesel V6 e a benzina V8	Land Rover consiglia l'uso di liquido Texaco Cold Climate PAS 33270.

© Jaguar Land Rover Limited 2015

Prodotto	Versione	Specifica
Liquido freni	Tutti i veicoli eccetto SVR	Utilizzare liquido per freni Jaguar Land Rover. Se non è disponibile per il rabbocco, è possibile utilizzare un liquido per freni DOT4 a bassa viscosità che soddisfi i requisiti della specifica ISO 4925 classe 6.
	Veicoli SVR	Utilizzare Castrol React SRF Racing. Se non è disponibile, utilizzare un liquido dei freni a elevate prestazioni equivalente ISO 4925 DOT4 di classe 4 con ERPB (punto di ebollizione a secco) minimo di circa 300°C e un WERPB (bagnato) di 250°C.
Lavavetro	Tutti i veicoli	Liquido lavavetro con protezione antigelo.
Liquido di raffreddamento	Tutti i veicoli	Land Rover consiglia l'uso di una miscela al 50% di antigelo Havoline XLC e acqua.

Jaguar Land Rover consiglia l'uso di oli Castrol.

© Jaguar Land Rover Limited 2015

CAPACITÀ

Rif.	Versione	Capacità in litri (pinte)
Rifornimento di olio motore e cambio del filtro	V6 diesel	6 (10,5)
	V8 diesel	9,4 (19,8)
	V6 benzina	8 (14)
	V8 benzina	8 (14)
Cambio automatico	Tutti i veicoli	Rifornito a vita
Scatola di rinvio	Veicoli senza trasmissione in gamma bassa	0,75 (1,3)
	Veicoli con trasmissione in gamma bassa	1,5 (2,6)
Differenziale anteriore - rifornimento in servizio	Tutti i veicoli	0,52 (1,10)
Differenziale posteriore - rifornimento in servizio	Senza bloccaggio	0,84 (1,76)
Differenziale posteriore - rifornimento in servizio	Con bloccaggio elettronico	1,22 (2,58)
Serbatoio lavavetro (standard)	Tutti i veicoli	6 (10,6)
Serbatoio lavavetro (climi freddi)	Tutti i veicoli	Serbatoio principale - 6 (10,6) Serbatoio supplementare - 2,1 (3,7)
Sistema di raffreddamento (scarico e riempimento)	V6 diesel	8,93 (15,7)
	V6 diesel Hybrid	9,39 (16,5)
	V8 diesel	7,13 (12,5)
	V6 benzina	8,05 (14,2)
	V8 benzina	8,83 (15,5)
Sistema di raffreddamento con riscaldatore alimentato a carburante (scarico e riempimento)	V6 diesel	9,1 (16)
	V6 diesel Hybrid	9,56 (16,8)
	V8 diesel	7,3 (12,8)
	V6 benzina	8,22 (14,5)
	V8 benzina	9 (15,8)

© Jaguar Land Rover Limited 2015

Rif.	Versione	Capacità in litri (pinte)
Sistema di raffreddamento con riscaldatore posteriore e riscaldatore alimentato a carburante (riempimento)	V6 diesel	10,74 (18,9)
	V6 diesel Hybrid	11,2 (19,7)
	V8 diesel	8,94 (15,7)
	V6 benzina	9,86 (17,4)
	V8 benzina	10,64 (18,7)

Le capacità indicate sono approssimate e servono solo come riferimento generale. Tutti i livelli di olio devono essere controllati con la relativa astina di livello, i tappi di livello, le informazioni visualizzate sul centro messaggi o tramite scarico e riempimento, a seconda dei casi.

© Jaguar Land Rover Limited 2015

PESI

Versione	Peso veicolo da kg (lb)	Peso lordo del veicolo (GVW)[1] kg (lb)	Peso di traino lordo (GTW)[2] kg (lb)
V6 diesel - 5 posti	2.115 (4.663)	3.000 (6.614)	6.500 (14.330)
V6 diesel - 5+2 posti	2.115 (4.663)	3.150 (6.945)	6.650 (14.661)
V6 diesel Hybrid - 5 posti	2.372 (5.229)	3.150 (6.945)	6.150 (13.558)
V6 diesel Hybrid - 5+2 posti	2.372 (5.229)	3.250 (7.165)	6.250 (13.779)
V8 diesel - 5 posti	2.398 (5.287)	3.200 (7.055)	6.700 (14.771)
V8 diesel - 5+2 posti	2.398 (5.287)	3.250 (7.165)	6.750 (14.881)
V6 benzina - 5 posti	2.147 (4.733)	2.950 (6.504)	6.450 (14.220)
V6 benzina - 5+2 posti	2.147 (4.733)	3.100 (6.834)	6.600 (14.550)
V8 benzina - 5 posti	2.335 (5.148)	3.050 (6.724)	6.550 (14.440)
V8 benzina - 5+2 posti	2.335 (5.148)	3.250 (7.165)	6.700 (14.771)
V8 benzina - 5 posti - SVR	2.335 (5.148)	3.000 (6.614)	6.650 (14.440)

[1] Peso massimo ammesso del veicolo, inclusi i passeggeri e il carico.

[2] Peso massimo ammesso del veicolo e del rimorchio frenato, inclusi i rispettivi carichi.

© Jaguar Land Rover Limited 2015

Versione	Carico massimo sull'assale anteriore[1] kg (lb)	Carico massimo sull'assale posteriore[1] kg (lb)	Carico massimo sulla barra traversale tetto[2] kg (lb)
5 posti	1.500 (3.307)	1.775 (3.913)	100 (220) 75* (165) 55** (121)
5+2 posti	1.500 (3.307)	1.900 (4.189)	100 (220) 75* (165) 55** (121)
[1] Non è possibile raggiungere contemporaneamente il carico massimo sia sull'assale anteriore che sull'assale posteriore, in quanto si supererebbe il limite GVW.			
[2] Questo è il carico massimo sul tetto consentito, incluso il peso delle barre del tetto.			
* veicoli SVR, ruote e pneumatici estivi da 22", senza tettuccio panoramico.			
** veicoli SVR, ruote e pneumatici estivi da 22", con tettuccio panoramico.			

© Jaguar Land Rover Limited 2015

DIMENSIONI

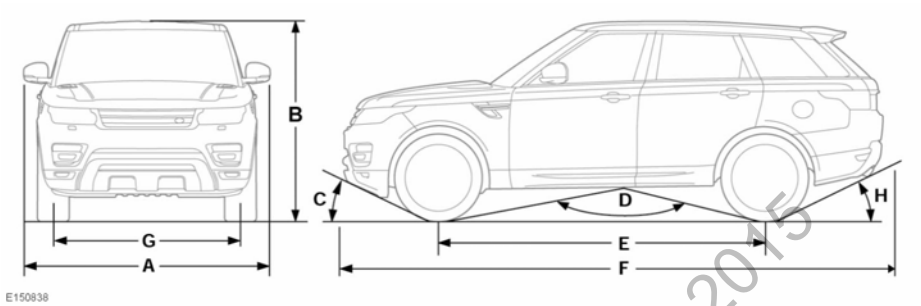

Rif.	Descrizione	mm (poll.)	Gradi
A	Larghezza (inclusi gli specchietti retrovisori)	2220	-
B	Altezza (altezza fuoristrada standard)	1780	-
	Altezza (con modulo antenna sul tettuccio)	1.801 (70,9)	-
	Altezza (massima con tettuccio aperto)	1.817 (71,5)	-
C	Angolo di attacco[1] - Tutti i veicoli eccetto SVR	-	24,3°
	Angolo di attacco[1] - SVR	-	22,4°
D	Angolo di dosso rampa (tutti i veicoli a benzina e veicoli V6 diesel)[1]	-	141,2°
	Angolo di dosso rampa (veicoli ibridi)[1]	-	142,2°
	Angolo di dosso rampa (veicoli V8 diesel)[1]	-	140,4°
E	Passo	2923	-
F	Lunghezza complessiva - Tutti i veicoli eccetto SVR	4850	-
	Lunghezza complessiva - SVR	4.872 (191,8)	-
G	Carreggiata - Anteriore	1690	-
	Carreggiata - Posteriore	1685	-
H	Angolo di uscita senza gancio di traino[2] - Tutti i veicoli eccetto SVR	-	24,9°
	Angolo di uscita senza gancio di traino[2] - SVR	-	22,5°
H	Angolo di uscita con gancio di traino ad altezza regolabile[1]	-	14,7°

© Jaguar Land Rover Limited 2015

Rif.	Descrizione	mm (poll.)	Gradi
H	Angolo di uscita con gancio di traino ad attivazione elettrica (riposto)	-	24,9°
H	Angolo di uscita con gancio di traino ad attivazione elettrica (estratto)	-	16,1°
-	Profondità di guado (altezza fuoristrada)	850	-
-	Altezza minima da terra[3]	213	-
-	Diametro di svolta (distanza tra i lati)	12.500 (492)	-

[1] Con peso in ordine di marcia CEE e altezza fuoristrada standard.

[2] Con peso in ordine di marcia CEE, ruota di scorta di dimensioni normali e altezza fuoristrada standard.

[3] Con altezza fuoristrada standard selezionata. Durante la guida fuoristrada, i veicoli dotati di predellini estraibili, predellini fissi o tubi laterali presentano un gioco laterale e un'altezza da terra differenti.

© Jaguar Land Rover Limited 2015

UBICAZIONE DEI TRASMETTITORI DELLA CHIAVE SMART

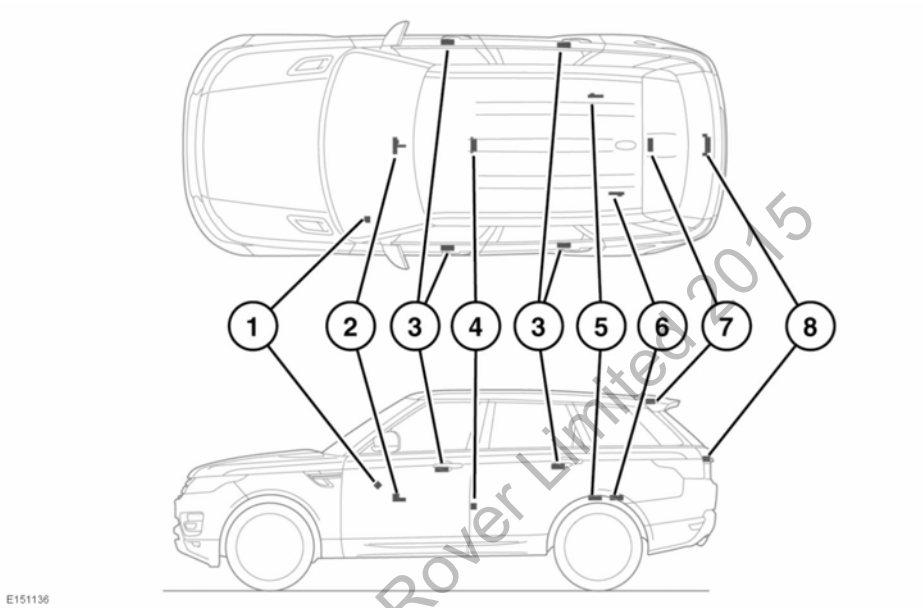

1. Trasmettitore di sicurezza.
2. Trasmettitori anteriori abitacolo.
3. Trasmettitori portiere.
4. Trasmettitore centrale abitacolo.
5. Trasmettitore interno vano di carico.
6. Trasmettitore interno vano di carico.
7. Trasmettitore a radiofrequenza.
8. Trasmettitore esterno vano di carico.

I portatori di dispositivi medici devono mantenere una distanza minima di 22 cm (8,7 pollici) tra il dispositivo e qualsiasi trasmettitore montato sul veicolo. Questo serve ad evitare la possibilità di interferenze tra il sistema e il dispositivo.

© Jaguar Land Rover Limited 2015

DICHIARAZIONI SULLE NORME RELATIVE ALLO SPETTRO DELLE FREQUENZE RADIO

Servizio	Banda di frequenza	Uscita massima	Posizione dell'antenna	Condizioni specifiche
4 m VHF	70 - 85 MHz	30 W/ CW 40 W/ AM	In qualsiasi punto della parte in metallo del tetto.	Trasmettitore, cablaggio e installazione dell'antenna in base ai requisiti ISO/TS 21609.
2m VHF	142 - 175 MHz	30 W/ CW 40 W / AM	In qualsiasi punto della parte in metallo del tetto.	Trasmettitore, cablaggio e installazione dell'antenna in base ai requisiti ISO/TS 21609.
TETRA	380 - 422 MHz	10 W / CW 10 W / PM	In qualsiasi punto della parte in metallo del tetto.	Trasmettitore, cablaggio e installazione dell'antenna in base ai requisiti ISO/TS 21609.
UHF	450 - 470 MHz	10 W / CW	In qualsiasi punto della parte in metallo del tetto.	Trasmettitore, cablaggio e installazione dell'antenna in base ai requisiti ISO/TS 21609.
Bluetooth	2400 - 2483,5 MHz	10 mW	In qualsiasi punto del veicolo.	Trasmettitore, cablaggio e installazione dell'antenna in base ai requisiti ISO/TS 21609.
Telematica stradale	5795 - 5815 MHz	2 W eirp	In qualsiasi punto in prossimità di un'area chiusa da vetrata che non contenga antenne o vetro conduttivo.	Trasmettitore, cablaggio e installazione dell'antenna in base ai requisiti ISO/TS 21609.
Telematica stradale	63 - 64 GHz	2 W eirp	In qualsiasi punto in prossimità di un'area chiusa da vetrata che non contenga antenne o vetro conduttivo.	Trasmettitore, cablaggio e installazione dell'antenna in base ai requisiti ISO/TS 21609.

© Jaguar Land Rover Limited 2015

Solo Corea del Sud

La trasmissione omnidirezionale e la trasmissione punto-multipunto sono vietate dalla legge.

DICHIARAZIONI DI CONFORMITÀ

SIEMENS VDO
Automotive

SiemensVDO Automotive AG ,P.O. Box 10 09 43 ,D-93055 Regensburg

Name	Dagmar Kolar
Department	SV C TS RBG EMC Laboratory
Tel.	+49(0)941/790-6699
Fax	+49(0)941/790-1366999
E-Mail	dagmar.kolar@siemens.com
Internet	www.siemensvdo.de
Our Ref.	Doc_SV2C6066.doc
Date.	03/08/2005

Declaration of Conformity in accordance with Directive 1999/5/EC (R&TTE Directive)

Manufacturer: Siemens VDO Automotive AG
Body & Chassis Electronics

Address: Dep. SV C BC P2 RF TG
Siemenstrasse 12
D-93049 Regensburg
Germany

Product type designation: 5WK4 9096

Intended use: Radio frequency receiver used in vehicle locking/unlocking systems

The product mentioned above complies with the essential requirements and other relevant provisions of Directive 1999/5/EC, when used for its intended purpose:

Health and safety pursuant to §3.1.a: *Applied standard(s):* EN 60950:2000

Electromagnetic compatibility pursuant to § 3.1.b: *Applied standard(s):* EN 301 489-1,-3: V1.4.1 (2002-08)

Efficient use of spectrum pursuant to § 3.2: *Applied standard(s):* EN 300 220-1: V1.3.1 (2000-09)

The following marking applies to the above mentioned product:

CE

Siemens VDO Automotive AG

Regensburg, 2005-08-03

Jean-Francois Tarabbia
Executive Vice President
Body and Chassis Electronics Operations

Dr. Martin Fischer
Vice President
Wireless Products and Modules

SiemensVDO Automotive AG — Body & Chassis Electronics

Helmut Matschi
Klaus Müller

Postal Address: SiemensVDO Automotive AG, P.O. Box 10 09 43, D-93055 Regensburg

Office Address: Siemenstrasse 12, D-93055 Regensburg, Tel. +49(0)941/790-0

SiemensVDO Automotive AG ,Chairman of the Supervisory Board: Eckhard G. Hofbauer, Managing Board: Franz Hresnitzky, Chairman ,Members: Klaus Egger, Günter Hauptmann, Johann Lüttner ,Registered Office: München ,Commercial Registry: München, HRB 125357

Page 1 of 1

E134882

SIEMENS VDO
Automotive

SiemensVDO Automotive AG ,P.O. Box 10 09 43 ,D-93055 Regensburg

Name	Dagmar Kolar
Department	SV C TS RBG EMC Laboratory
Tel.	+49(0)941/790-6699
Fax	+49(0)941/790-1366999
E-Mail	dagmar.kolar@siemens.com
Internet	www.siemensvdo.de
Our Ref.	Doc_S122780002.doc
Date.	09/11/2005

Declaration of Conformity in accordance with Directive 1999/5/EC (R&TTE Directive)

Manufacturer: Siemens VDO Automotive AG
Body & Chassis Electronics

Address: Siemenstrasse 12
D-93055 Regensburg
Germany

Product type designation: S122780002

Intended use: Radio frequency transmitter used Tire Pressure Monitoring system

The product mentioned above complies with the essential requirements and other relevant provisions of Directive 1999/5/EC, when used for its intended purpose:

Health and safety pursuant to §3.1.a: *Applied standard(s):* EN 60950: 2000

Electromagnetic compatibility pursuant to § 3.1.b: *Applied standard(s):* EN 301 489 -1,-3: V1.4.1 (2002-08)

Efficient use of spectrum pursuant to § 3.2: *Applied standard(s):* EN 300 220 -1: V1.3.1 (2000-09)

The following marking applies to the above mentioned product:

CE

Siemens VDO Automotive AG

Regensburg, 2005-11-09

Jean-Francois Tarabbia
Executive Vice President
Body and Chassis Electronics Operations

Dr. Martin Fischer
Vice President
Wireless Products and Modules

SiemensVDO Automotive AG — Body & Chassis Electronics

Helmut Matschi
Klaus Müller

Postal Address: SiemensVDO Automotive AG, P.O. Box 10 09 43, D-93055 Regensburg

Office Address: Siemenstrasse 12, D-93055 Regensburg, Tel. +49(0)941/790-0

SiemensVDO Automotive AG ,Chairman of the Supervisory Board: Eckhard G. Hofbauer, Managing Board: Franz Hresnitzky, Chairman ,Members: Klaus Egger, Günter Hauptmann, Johann Lüttner ,Registered Office: München ,Commercial Registry: München, HRB 125357

Page 1 of 1

© Jaguar Land Rover Limited 2015

E134883

LEAR CORPORATION
ADVANCE RELENTLESSLY

Lear Corporation
Electronics Systems Division
21557 Telegraph Road
Southfield, MI 48033-4248
USA
Phone (248) 447-1500

Date: February 6, 2009

INFORMATION TO BE INCLUDED IN THE END USER'S MANUAL

The following information must be included in the end product user's manual to ensure continued FCC and Industry Canada regulatory compliance. The ID numbers must be included in the manual if the device label is not readily accessible to the end user. The compliance paragraphs below must be included in the user's manual.

The following user's manual statements are provided by Lear Corporation to Jaguar Land Rover electronically after certification.

Key fobs

Land Rover, Range Rover,

****

FCC ID: KOBJTF10A (Range Rover, Land Rover)
FCC ID: KOBJTF10B (Jaguar)
IC: 3521A-JTF10A (Range Rover, Land Rover)
IC: 3521A-JTF10B (Jaguar)
Model #: AH42-15K601A (Range Rover)
Model #: AH22-15K601A (Land Rover)
Model #: AW93-15K601A (Jaguar)

This device complies with Part 15 of the FCC Rules and with RSS-210 of Industry Canada.
Operation is subject to the following two conditions:
(1) This device may not cause harmful interference, and
(2) This device must accept any interference received, including interference that may cause undesired operation.
WARNING: Changes or modifications not expressively approved by the party responsible for compliance could void the user's authority to operate the equipment.
The term "IC:" before the radio certification number only signifies that Industry Canada technical specifications were met.

****

LEAR CORPORATION
ADVANCE RELENTLESSLY

Lear Corporation
Electronics Systems Division
21557 Telegraph Road
Southfield, MI 48033-4248
USA
Phone (248) 447-1500

RKE Receiver

Land Rover, Range Rover, Jaguar

****

FCC ID: KOBJLR09A
IC: 3521-JLR09A
Model #: AH42-15K602-A

This device complies with Part 15 of the FCC Rules and with RSS-210 of Industry Canada.
Operation is subject to the following two conditions:
(1) This device may not cause harmful interference, and
(2) This device must accept any interference received, including interference that may cause undesired operation.
WARNING: Changes or modifications not expressively approved by the party responsible for compliance could void the user's authority to operate the equipment.
The term "IC:" before the radio certification number only signifies that Industry Canada technical specifications were met.

****

Passive Entry / Passive Start Module

Land Rover, Range Rover, Jaguar

****

FCC ID: KOBJBG10A
IC: 3521-JBG10A
Model #: AH22-19H440 (PEPS)
Model #: AH42-19H440 (Passive Start ONLY)

FCC ID: KOBJBG10B
IC: 3521-JBG10B
Model #: AH22-19H440 (PEPS)
Model #: AH42-19H440 (Passive Start ONLY)

This device complies with Part 15 of the FCC Rules and with RSS-210 of Industry Canada.
Operation is subject to the following two conditions:
(1) This device may not cause harmful interference, and
(2) This device must accept any interference received, including interference that may cause undesired operation.
WARNING: Changes or modifications not expressively approved by the party responsible for compliance could void the user's authority to operate the equipment.
The term "IC:" before the radio certification number only signifies that Industry Canada technical specifications were met.

© Jaguar Land Rover Limited 2015

E134884

EC Declaration of Conformity

EC Directive:	1999/5/EC
Manufacturer:	Lear Corporation
Type Designation / FCC ID:	KOBJBG10B
Model Numbers:	5E0770257, 5E0770357, 19H440, AH22-19H440, AH42-19H440, AH22-19H440-AD, AH42-19H440-AE
Description / Intended Use:	Remote Function Actuator (RFA), passive keyless entry and start system low frequency initiator
Trademarks.	Land Rover / Range Rover / Jaguar
Applied Standards.	European Commission Directive 2006/28/EC ETSI EN 60950 ETSI EN 300 330 CEPT/ERC/REC 70-03 AS/NZS 4268 FCC Regulations 47 CFR Part 15
Responsible Person:	Kevin Cotton Lear Corporation 21557 Telegraph Road Southfield, Michigan 48033 United States of America

Hereby, **Lear Corporation** declares that the product referenced above is in compliance with the essential requirements of **Directive 1999/5/EC**, on the approximation of the laws of the member states relating to **Directive 1999/5/EC**

Signed. Kevin Cotton
Kevin Cotton, Lear Corporation

Date. **27 March 2009**

EC Declaration of Conformity

EC Directive:	1999/5/EC
Manufacturer:	Lear Corporation
Type Designation / FCC ID.	KOBJBG10A
Model Numbers:	5E0770237, 5E0770337, 19H440, AH22-19H440-AC, AH42-19H440-AD, AH22-19H440, AH42-19H440
Description / Intended Use:	Remote Function Actuator (RFA), passive keyless entry and start system low frequency initiator
Trademarks:	Land Rover / Range Rover / Jaguar
Applied Standards:	European Commission Directive 2006/28/EC ETSI EN 60950 ETSI EN 300 330 CEPT/ERC/REC 70-03 AS/NZS 4268 FCC Regulations 47 CFR Part 15
Responsible Person:	Kevin Cotton Lear Corporation 21557 Telegraph Road Southfield, Michigan 48033 United States of America

Hereby, **Lear Corporation** declares that the product referenced above is in compliance with the essential requirements of **Directive 1999/5/EC**, on the approximation of the laws of the member states relating to **Directive 1999/5/EC**

Signed. Kevin Cotton
Kevin Cotton, Lear Corporation

Date. **27 March 2009**

© Jaguar Land Rover Limited 2015

E134865

EC Declaration of Conformity

EC Directive:	1999/5/EC
Manufacturer:	Lear Corporation
Type Designation:	5E0760127
Model Numbers:	5E0760127, 15K602, AH42-15K602-B, AH42-15K602-BC
Description / Intended Use:	RF Receiver (RFR), used in passive entry and passive start, remote keyless entry, and tire pressure monitoring systems
Trademarks:	Land Rover / Range Rover / Jaguar
Applied Standards:	European Commission Directive 2006/28/EC ETSI EN 60950 ETSI EN 300 220 CEPT/ERC/REC 70-03 AS/NZS 4268
Responsible Person:	Kevin Cotton Lear Corporation 21557 Telegraph Road Southfield, Michigan 48033 United States of America

Hereby, **Lear Corporation** declares that the product referenced above is in compliance with the essential requirements of **Directive 1999/5/EC**, on the approximation of the laws of the member states relating to **Directive 1999/5/EC**.

Signed: Kevin Cotton
Kevin Cotton, Lear Corporation

Date: 27 March 2009

EC Declaration of Conformity

EC Directive:	1999/5/EC
Manufacturer:	Lear Corporation
Type Designation:	15K601
Model Numbers:	5E0B50127, 5E0B60127, 15K601-BB, AH42-15K601B, AH22-15K601B, AH42-15K601-BC, AH22-15K601-BC
Description / Intended Use:	Passive Key (PK) / Customer Identification Device (CID), passive keyless entry system keyfob
Trademarks:	Land Rover / Range Rover
Applied Standards:	CEPT/ERC/REC 70-03 ETSI EN 60950 ETSI EN 300 220 ETSI EN 301 489 IEC EN 60950 AS/NZS 4268
Responsible Person:	Kevin Cotton Lear Corporation 21557 Telegraph Road Southfield, Michigan 48033 United States of America

Hereby, **Lear Corporation** declares that the product referenced above is in compliance with the essential requirements of **Directive 1999/5/EC**, on the approximation of the laws of the member states relating to **Directive 1999/5/EC**.

Signed: Kevin Cotton
Kevin Cotton, Lear Corporation

Date: 26 March 2009

© Jaguar Land Rover Limited 2015

QuieTek

快特電波股份有限公司
低功率射頻電機型式認證證明

一、申請者： Lear Corporation
二、製造廠商： Lear Corporation
三、器材名稱： RFA (Passive Start)
四、廠牌/型號： LEAR / 5E0770337
五、發射功率（電場強度）：125KHz；61.5dBuV/m(Average)
六、工作頻率： 125KHz

七、發證日期： 98 年 06 月 02 日
八、審驗合格標籤文號： CCAH09LP0570T1

說明：

1. 請依上列標籤式樣自製標籤，標籤應印製於器材本體明顯處，如標籤貼於公開機外，
2. 經型式認證合格之低功率射頻電機，其發號、設計、材料性能如有變更，應重新申請型式認證。
3. 這個低功率電波輻射性電機管理辦法之規定，擅自使用或變更無線電頻率、電功率者，除供電法規定處罰外，如經調整(補)正仍不合型式認證規定時，應即停止其型式認證證書。
4. 這等無線電波需要接之所以規格。
5. 本型式認證證明及其合格標籤使用權專屬取得本證明者，本證明持有人如利用它書報雜誌等媒體轉載其資料傳播產品，得控訴他人不法侵權同業競之器材，使用其合格標籤。

備註：

1. 本器材符合低功率射頻電機技術規範 LP0002 2.8節之規定。
2. 本無線機由原廠生產線隨產品貨倉出，經發本型式認證證明。
3. 本器材使用原厂天線廠牌/型號如下：
Lear Corporation / N/A

QuieTek

快特電波股份有限公司
低功率射頻電機型式認證證明

一、申請者： Lear Corporation
二、製造廠商： Lear Corporation
三、器材名稱： Range Rover FOB
四、廠牌/型號： Range Rover / 5E0B60227
五、發射功率（電場強度）：315MHz；84.195dBuV/m(Peak)
六、工作頻率： 315MHz

七、發證日期： 98 年 06 月 02 日
八、審驗合格標籤文號： CCAH09LP0550T5

說明：

1. 請依上列標籤式樣自製標籤，標籤應印製於器材本體明顯處，如標籤貼於公開機外，
2. 經型式認證合格之低功率射頻電機，其發號、設計、材料性能如有變更，應重新申請型式認證。
3. 這個低功率電波輻射性電機管理辦法之規定，擅自使用或變更無線電頻率、電功率者，除供電法規定處罰外，如經調整(補)正仍不合型式認證規定時，應即停止其型式認證證書。
4. 這等無線電波需要接之所以規格。
5. 本型式認證證明及其合格標籤使用權專屬取得本證明者，本證明持有人如利用它書報雜誌等媒體轉載其資料傳播產品，得控訴他人不法侵權同業競之器材，使用其合格標籤。

備註：

1. 本器材符合低功率射頻電機技術規範 LP0002 2.8節之規定。
2. 本無線機由原廠生產線隨產品貨倉出，經發本型式認證證明。
3. 本器材使用原厂天線廠牌/型號如下：
Lear Corporation / N/A

E134886

© Jaguar Land Rover Limited 2015

QuieTek

快特電波股份有限公司

低功率射頻電機型式認證證明

一、申請者： Lear Corporation
二、製造廠商： Lear Corporation
三、器材名稱： Range Rover FOB
四、廠牌/型號： Range Rover / 5E0B50227
五、發射功率（電場強度）：315MHz ; 84.195dBuV/m(Peak)
六、工作頻率： 315MHz

七、發證日期： 98 年 06 月 02 日
八、審驗合格標籤式樣： CCAH09LP0551T7

說明：
1. 請依上列標籤式樣自製標，標籤必須於器材本體明顯處，始得視為公開陳列。
2. 經型式認證合格之射頻電機，型號、設計、射頻性能如有變更，應重新申請型式認證。
3. 這台射頻電機經型式認證合格後，還自己或別人製造、還自己或別人變更射頻電機、電路參數、除依法規定需符合，驗證機關(構)法律上型式認證證明之型式認證標籤。
4. 這台產品保留產品的權利。
5. 本型式認證明及其合格標籤使用權專屬取得本證明者，本證明持有人與所簽署報證單位保障產品專屬責任，得授權他人所屬廠商型號之器材，使用其合格標籤。

備註：
1、本器材符合低功率射頻電機技術規範 LP0002 3.4.2節之規定。
2、本驗證機構保證單位證書自會發起，核發本型式認證證明。
3、本器材使用英文名稱廠牌型號如下：
Lear Corporation / N/A

QuieTek

快特電波股份有限公司

低功率射頻電機型式認證證明

一、申請者： Lear Corporation
二、製造廠商： Lear Corporation
三、器材名稱： RFA (Passive Start & Start Module)
四、廠牌/型號： LEAR / 5E0770237
五、發射功率（電場強度）：125KHz ; 63.3dBuV/m(Average)
六、工作頻率： 125KHz

七、發證日期： 98 年 06 月 02 日
八、審驗合格標籤式樣： CCAH09LP0560T8

說明：
1. 請依上列標籤式樣自製標，標籤必須於器材本體明顯處，始得視為公開陳列。
2. 經型式認證合格之射頻電機，型號、設計、射頻性能如有變更，應重新申請型式認證。
3. 這台射頻電機經型式認證合格後，還自己或別人製造、還自己或別人變更射頻電機、電路參數、除依法規定需符合，驗證機關(構)法律上型式認證證明之型式認證標籤。
4. 這台產品保留產品的權利。
5. 本型式認證明及其合格標籤使用權專屬取得本證明者，本證明持有人與所簽署報證單位保障產品專屬責任，得授權他人所屬廠商型號之器材，使用其合格標籤。

備註：
1、本器材符合低功率射頻電機技術規範 LP0002 3.4.2節之規定。
2、本驗證機構保證單位證書自會發起，核發本型式認證證明。
3、本器材使用英文名稱廠牌型號如下：
Lear Corporation / N/A

E134887

© Jaguar Land Rover Limited 2015

E134888

QuieTek

快特電波股份有限公司

低功率射頻電機型式認證證明

一、申 請 者： Lear Corporation
二、製造廠商： Lear Corporation
三、器材名稱： Jaguar fob
四、廠牌/型號： JAGUAR / 5E0B4P217
五、發射功率（電場強度）：315MHz ; 83.225dBuV/m(Peak)
六、工作頻率： 315MHz

七、審驗日期： 98 年 07 月 01 日
八、審驗合格標籤式樣：

CCAH09LP0830T1

說明：

1. 請依上列標籤式樣自製標籤，標貼或印刷於器材本體明顯處，始得販賣或公開陳列。
2. 經型式認證合格之低功率射頻電機，其型號、設計、射頻性能如有變更，應重新申請型式認證。
3. 違反低功率電波輻射性電機管理辦法之規定，擅自使用或變更無線電頻率、電功率者，除依電信法規定處罰外，驗證機關(構)並得廢止其型式認證證明或型式認證標籤。
4. 送審廠商應保留送審樣品供日後抽對。
5. 本型式認證證明及其合格標籤使用權專屬取得本證明者，依電信管制射頻器材審驗辦法第15條規定，持有人得經由網際網路申請同意他人於同廠牌同型號之電信管制射頻器材使用型式認證標籤，並於次日起 30 天內，應檢具「電信管制射頻器材審驗合格標籤或符合性聲明標籤同意使用備查表」送本會備查。

備註：

1. 本器材符合低功率射頻電機技術規範(LP0002 3.4.2節)之規定。
2. 驗證機構係經國家通訊傳播委員會委託，核發本型式認證證明。
3. 本器材使用固定式天線，廠牌/型號為:Lear Corporation / N/A。

Continental

Continental Automotive GmbH – Postfach 100 953 – 93009 Regensburg

Kolar Dagmar
AQL RBG 42
Phone +49 (941) 790-6699
Fax +49 (941) 790-136699
dagmar.kolar@continental-corporation.com

Date	Your message dated	Our Reference	Your reference
July 29, 2008			

Declaration of Conformity in accordance with Directive 1999/5/EC (R&TTE Directive)

Manufacturer: Continental Automotive GmbH
Address: Siemensstrasse 12
D-93055 Regensburg
Germany
Product type designation: S180 052 020 A
Intended use: Tire Pressure System

The product mentioned above complies with the essential requirements and other relevant provisions of Directive 1999/5/EC, when used for its intended purpose:

Health and safety pursuant to §3.1.a:	*Applied standard(s):* EN 60950-1: 2006
Electromagnetic compatibility pursuant to § 3.1.b:	*Applied standard(s):* EN 301 489 -1: V1.6.1 (2005-09) EN 301 489 -3: V1.4.1 (2002-08)
Efficient use of spectrum pursuant to § 3.2:	*Applied standard(s):* EN 300 220 -1: V2.1.1 (2006-04) EN 300 220 -2: V2.1.1 (2006-04)

The following marking applies to the above mentioned product:

CE

Continental Automotive GmbH

Regensburg, 2008-07-29

Andreas Wolf
Executive Vice President
Body &Security

Norbert Müller
Director Product Group 3
Body & Security

Continental Automotive GmbH
Siemensstr. 12
93055 Regensburg
Postfach 100 953
93009 Regensburg

Phone +49 941 790-0
Fax +49 941 790-4999
www.continental-corporation.com

Registered Office: Hanover
Registered Court: Amtsgericht Hanover
HRB 59424

General Managers: Gerard Cordonnier, Helmut Matschi, Harald Stuttmann

© Jaguar Land Rover Limited 2010

E134889

전자문서확인번호 WBSP-31GC-V7SG-VXVD

방송통신기기인증서
Certificate of Broadcasting and Communication Equipment

인증의 종류 *Certification Type*	형식등록(Type Registration)
상호 또는 성명 *Trade Name or Applicant*	LEAR CORPORATION
기기의 명칭 *Equipment Name*	특정소출력무선기기(데이터전송용 무선기기)
기본모델명 *Basic Model Number*	5E0B40
파생모델명 *Series Model Number*	
인증번호 *Certification No*	LER-5E0B40
제조자/제조국가 *Manufacturer/Country of Origin*	Lear Automotive Electronics and Electrical/중국
형식기호 *Type Identification*	LARN2-IO3L433.92T,0.125R0.003F1D1
인증연월일 *Date of Certification*	2009년(Year) 07월(Month) 15일(Date)
기타 *Others*	

위 기기는 「전기통신기본법」, 「전파법」에 따라 인증되었음을 증명합니다.
It is certified that foregoing equipment has been certificated under the Framework Act on Telecommunications and Radio Waves Act.

2009년(Year) 07월(Month) 15일(Date)

전파연구소장

Director General of Radio Research Laboratory

Korea Communications Commission Republic of Korea

전자문서확인번호 NC49-Y219-MT4V-UKBD

방송통신기기인증서
Certificate of Broadcasting and Communication Equipment

인증의 종류 *Certification Type*	형식등록(Type Registration)
상호 또는 성명 *Trade Name or Applicant*	LEAR CORPORATION
기기의 명칭 *Equipment Name*	데이터전송용 무선기기
기본모델명 *Basic Model Number*	5E0B5P127
파생모델명 *Series Model Number*	5E0B50,5E0B60
인증번호 *Certification No*	LER-5E0B5P127
제조자/제조국가 *Manufacturer/Country of Origin*	Lear Automotive Electronics and Electrical/중국
형식기호 *Type Identification*	LARN2-IO3L433.92T,0.125R0.003F1D1
인증연월일 *Date of Certification*	2009년(Year) 05월(Month) 22일(Date)
기타 *Others*	

위 기기는 「전기통신기본법」, 「전파법」에 따라 인증되었음을 증명합니다.
It is certified that foregoing equipment has been certificated under the Framework Act on Telecommunications and Radio Waves Act.

2009년(Year) 05월(Month) 28일(Date)

전파연구소장

Director General of Radio Research Laboratory

Korea Communications Commission Republic of Korea

© Jaguar Land Rover Limited 2015

E134890

전자문서확인번호 7N7R-CFNJ-[illegible]-5U1X

방송통신기기인증서

Certificate of Broadcasting and Communication Equipment

인증의 종류 *Certification Type*	형식등록(Type Registration)
상호 또는 성명 *Trade Name or Applicant*	LEAR CORPORATION
기기의 명칭 *Equipment Name*	비약 전계강도 무선기기
기본모델명 *Basic Model Number*	5E0770237
파생모델명 *Series Model Number*	
인증번호 *Certification No*	LER-5E0770237
제조자/제조국가 *Manufacturer/Country of Origin*	Lear Valls Automotive Electronics and Electrical/스페인
형식기호 *Type Identification*	LPD-K03L0.125TA1D
인증연월일 *Date of Certification*	2009년(Year) 09월(Month) 04일(Date)
기타 *Others*	

위 기기는 「전기통신기본법」, 「전파법」에 따라 인증되었음을 증명합니다.
It is certified that foregoing equipment has been certificated under the Framework Act on Telecommunications and Radio Waves Act.

2009년(Year) 09월(Month) 04일(Date)

전파연구소장

Director General of Radio Research Laboratory

Korea Communications Commission Republic of Korea

전자문서확인번호 JVC5-A5YQ-BF4C-1DBT

방송통신기기인증서

Certificate of Broadcasting and Communication Equipment

인증의 종류 *Certification Type*	형식등록(Type Registration)
상호 또는 성명 *Trade Name or Applicant*	LEAR CORPORATION
기기의 명칭 *Equipment Name*	비약 전계강도 무선기기
기본모델명 *Basic Model Number*	5E0770237
파생모델명 *Series Model Number*	5E0770337
인증번호 *Certification No*	LER-5E0770237
제조자/제조국가 *Manufacturer/Country of Origin*	Lear Valls Automotive Electronics and Electrical/스페인
형식기호 *Type Identification*	LPD-K03L0.125TA1D
인증연월일 *Date of Certification*	2009년(Year) 09월(Month) 04일(Date)
기타 *Others*	

위 기기는 「전기통신기본법」, 「전파법」에 따라 인증되었음을 증명합니다.
It is certified that foregoing equipment has been certificated under the Framework Act on Telecommunications and Radio Waves Act.

2009년(Year) 09월(Month) 18일(Date)

전파연구소장

Director General of Radio Research Laboratory

Korea Communications Commission Republic of Korea

© Jaguar Land Rover Limited 2015

E134891

ICASA

Independent Communications Authority of South Africa

Pinmill Farm, 164 Katherine Street, Sandton
Private Bag X10002, Sandton, 2146

Radio Equipment Type Approval Certificate

Radio Equipment Type Approval Number

TA-2009/302

The Authority, in the exercise of the powers conferred upon it by section 35 (1) of the Electronic Communications Act, 2005 (Act 36 of 2005), the applicable radio regulations which currently remain in force in terms of section 95 (2) of the Electronic Communications Act and subject to the terms and conditions set out in this document (see overleaf), hereby issues a radio equipment type approval certificate to the company whose name and particulars are listed below.

Company Particulars

Name	:	**Jaguar Land Rover SA**
Street Address	:	**Simon Vermooten Road, Silverton**
Telephone Number	:	**012 842 3274**
Facsimile Number	:	**012 845 1005**
Registration Number	:	**2001/027269/07**

Description of Apparatus

Category	:	**Remote Function Actuator (RFA)**
Model	:	**KOBJBG10B**
Frequency Range	:	**119 – 135 kHz**
ITU Emission Code	:	**12KG1D**
Modulation	:	**BPSK**
Power Output	:	**+37.7 DbµA/m @ 3m**
Channel Spacing	:	-
Features	:	-

Only the original or a certified copy of the radio equipment type approval certificate shall be considered valid.

Philemon Molefe
Senior Manager: Engineering & Technology

09 JUN 2009

P Mashilo (**Chairperson**), NA Buhr, TLV Makhakhe, K Nkuna, BB Ntombela, FK Sibande, Dr MM Sioukwa
Prof JCW van Rooyen SC, MM Zokwe (**Councillors**), **BK Motlana (CEO)**

ICASA

Independent Communications Authority of South Africa

Pinmill Farm, 164 Katherine Street, Sandton
Private Bag X10002, Sandton, 2146

Radio Equipment Type Approval Certificate

Radio Equipment Type Approval Number

TA-2009/303

The Authority, in the exercise of the powers conferred upon it by section 35 (1) of the Electronic Communications Act, 2005 (Act 36 of 2005), the applicable radio regulations which currently remain in force in terms of section 95 (2) of the Electronic Communications Act and subject to the terms and conditions set out in this document (see overleaf), hereby issues a radio equipment type approval certificate to the company whose name and particulars are listed below.

Company Particulars

Name	:	**Jaguar Land Rover SA**
Street Address	:	**Simon Vermooten Road, Silverton**
Telephone Number	:	**012 842 3274**
Facsimile Number	:	**012 845 1005**
Registration Number	:	**2001/027269/07**

Description of Apparatus

Category	:	**Remote Function Actuator (RFA)**
Model	:	**KOBJBG10A**
Frequency Range	:	**119 – 135 kHz**
ITU Emission Code	:	**12KG1D**
Modulation	:	**BPSK**
Power Output	:	**+40.7 DbµA/m @ 3m**
Channel Spacing	:	-
Features	:	-

Only the original or a certified copy of the radio equipment type approval certificate shall be considered valid.

Philemon Molefe
Senior Manager: Engineering & Technology

09 JUN 2009

P Mashilo (**Chairperson**), NA Buhr, TLV Makhakhe, K Nkuna, BB Ntombela, FK Sibande, Dr MM Sioukwa
Prof JCW van Rooyen SC, MM Zokwe (**Councillors**), **BK Motlana (CEO)**

© Jaguar Land Rover Limited 2015

Omologazione

E134892

ICASA

Independent Communications Authority of South Africa
Pinmill Farm, 164 Katherine Street, Sandton
Private Bag X10002, Sandton, 2146

Radio Equipment Type Approval Certificate

Radio Equipment Type Approval Number

TA-2009/304

The Authority, in the exercise of the powers conferred upon it by section 35 (1) of the Electronic Communications Act, 2005 (Act 36 of 2005), the applicable radio regulations which currently remain in force in terms of section 95 (2) of the Electronic Communications Act and subject to the terms and conditions set out in this document (see overleaf), hereby issues a radio equipment type approval certificate to the company whose name and particulars are listed below.

Company Particulars

Name	:	**Jaguar Land Rover SA**
Street Address	:	**Simon Vermooten Road, Silverton**
Telephone Number	:	**012 842 3274**
Facsimile Number	:	**012 845 1005**
Registration Number	:	**2001/027269/07**

Description of Apparatus

Category	:	**Low Frequency Initiator FET Receiver**
Model	:	**5E0760127**
Frequency Range	:	**433.05 – 434.79 MHz**
ITU Emission Code	:	**739KK1D**
Modulation	:	**ASK, FSK**
Power Output	:	**-**
Channel Spacing	:	**-**
Features	:	**-**

Only the original or a certified copy of the radio equipment type approval certificate shall be considered valid.

Philemon Molefe
Senior Manager: Engineering & Technology

0 9 JUN 2009

P Mashile (**Chairperson**), NA Batyi, TLV Makhakhe, R Nkuna, BB Ntombela, FK Sibande, Dr MM Sucikwa.

ICASA

Independent Communications Authority of South Africa
Pinmill Farm, 164 Katherine Street, Sandton
Private Bag X10002, Sandton, 2146

Radio Equipment Type Approval Certificate

Radio Equipment Type Approval Number

TA-2009/305

The Authority, in the exercise of the powers conferred upon it by section 35 (1) of the Electronic Communications Act, 2005 (Act 36 of 2005), the applicable radio regulations which currently remain in force in terms of section 95 (2) of the Electronic Communications Act and subject to the terms and conditions set out in this document (see overleaf), hereby issues a radio equipment type approval certificate to the company whose name and particulars are listed below.

Company Particulars

Name	:	**Jaguar Land Rover SA**
Street Address	:	**Simon Vermooten Road, Silverton**
Telephone Number	:	**012 842 3274**
Facsimile Number	:	**012 845 1005**
Registration Number	:	**2001/027269/07**

Description of Apparatus

Category	:	**Key Fob Transmitter**
Model	:	**15K601**
Frequency Range	:	**433.05 MHz**
ITU Emission Code	:	**739KK1D**
Modulation	:	**ASK, FSK**
Power Output	:	**-14.6 dBm**
Channel Spacing	:	**-**
Features	:	**-**

Only the original or a certified copy of the radio equipment type approval certificate shall be considered valid.

Philemon Molefe
Senior Manager: Engineering & Technology

0 9 JUN 2009

P Mashile (**Chairperson**), NA Batyi, TLV Makhakhe, R Nkuna, BB Ntombela, FK Sibande, Dr MM Sucikwa, Prof JCW van Rooyen SC, MM Zrikwa (**Councillors**), BK Motlana (**CEO**)

© Jaguar Land Rover Limited 2015

E143645

ALPINE

ALPINE ELECTRONICS, INC.
20-1 Yoshima-Kogyodanchi Iwaki-City Fukushima 970-1192 Japan.
Phone: (+81) 246-36-4111 Fax: (+81) 246-36-6090

DECLARATION of CONFORMITY
For

CE

Product: Bluetooth Module
Model: IAM2.1 BT PWB EU3

Supplied by
ALPINE Electronics, Inc.
20-1,Yoshima-Kogyodanchi, Iwaki-shi
Fukushima 970-1192 Japan

Technical Construction File held by
ALPINE Electronics, Inc.
20-1,Yoshima-Kogyodanchi, Iwaki-shi
Fukushima 970-1192 Japan

Notified Body - R&TTE Directive N/A

Standard used for comply

R&TTE Directive (Article 3.1(a) Safety)	EN60065:2002+Amd.1:2006+Amd.2:2010
R&TTE Directive (Article 3.1(b) EMC)	EN301-489-1 V1.8.1:2008-04 EN301-489-17 V2.1.1:2009-05
R&TTE Directive (Article 3.2 Spectrum)	EN300 328 V1.7.1:2006-10

Means of Conformity
We declare under our sole responsibility that the Product (s) is conformity with the essential requirements and other relevant requirements of the Radio and Telecommunication Terminal Equipment (R&TTE) Directive (1999/5/EC).

Date of issue: 08 July 2011

Signature of Responsible Person:

Isamu Takaku

Isamu Takaku
Global Engineering Strategy Office

E134893

KELAS
CMA-1998
AB 654321 C

Label to be used on the following products only:

- *citizen band radio equipment*
- *cellular equipment*
- *trunk radio equipment*
- *spread spectrum devices*
- *leased channel radio equipment*
- *cordless telephone*
- *wireless security devices*
- *wireless microphone*
- *radio-control equipment*
- *medical & biology telemetry equipment*

© Jaguar Land Rover Limited 2015

A

Abbinamento
tramite telefono.....205
Accensione
attivazione.....120
riavviamento in marcia.....121
Accensione del motore
scarico attivo.....122
Accesso ai sedili posteriori.....24
Accesso al veicolo
accesso passivo.....8
apertura globale.....8
modalità di sbloccaggio.....8
modalità entrata e uscita.....30
sbloccaggio del piantone di sterzo.....31
sistema di accesso senza chiave.....8
Accesso passivo.....8
Accessori.....239
Accodamento
esclusione.....159
Acqua nel carburante.....235
Airbag
anteriori.....47
a tendina.....47
attivazione.....46–47
disattivazione.....48
informazioni relative alla manutenzione.....49
laterali.....47
manutenzione.....239
modifiche per persone diversamente abili.....50
pulizia della protezione.....257
spia.....47, 61
ubicazioni.....45
Airbag anteriori.....47
Allarme.....15, 239
disattivazione.....18
disinserimento interno.....15
perimetrale.....14
Allarme avanti.....162
Allarme avanti nel sistema ACC
rilevamento oggetti.....162
Allarme perimetrale.....14
Allontanamento sedile passeggero
comando sul retro.....23
Altezza di accesso (sospensioni pneumatiche).....135
Altezza di accesso bloccata.....135
Altezza fuoristrada.....134
Apertura del cofano vano motore.....243
Apertura globale.....8
Appiattimenti.....284
Aria condizionata
anteriori.....89
batterie del telecomando.....95
posteriori.....96
ricircolo automatico.....90
utilizzo del telecomando.....94
Arrampicata su roccia.....166
Assistenza abbaglianti.....65
Assistenza accodamento (ACC).....159
Assistenza alla partenza in salita.....138
Assistenza parcheggio
funzionamento.....143
guasto del sistema.....144
rilevamento traffico in retromarcia.....147
telecamera posteriore.....144, 148
Assistenza parcheggio anteriore.....143
guasto del sistema.....144
Assistenza parcheggio in retromarcia.....143
guasto del sistema.....144
rilevamento traffico in retromarcia.....147
telecamera posteriore.....148
Audio
abbinamento dei dispositivi portatili.....188
assistenza conversazione.....174
caricamento CD.....174
collegamenti dei dispositivi portatili.....185
collegamento dei dispositivi portatili.....186
comandi dei dispositivi portatili.....183
comandi doppia visualizzazione.....194
comandi lettore DVD.....192
comandi lettore video.....192
comandi radio.....178
comandi schermo a sfioramento.....172
comandi TV.....190

© Jaguar Land Rover Limited 2015

comando schermo a sfioramento del sistema di intrattenimento posteriore.....196
cuffie.....195, 199
doppia visualizzazione.....195
impostazioni audio.....173
licenza.....175–176
radio DAB
comandi.....180
impostazioni.....181
stazioni.....182
riproduzione dei dispositivi portatili.....187
risintonizzazione automatica delle stazioni.....179
sostituzione del dispositivo portatile.....189
visualizzazione a schermo intero.....193
Avviamento con batteria ausiliaria.....267
Avviamento d'emergenza
collegamento dei cavi.....265
collegamento di un dispositivo di ausilio all'avviamento.....267
Avviamento del motore.....120
funzione di riserva per l'avviamento senza chiave.....121
mancato avviamento.....122
scarico attivo.....122
Avviamento dopo una collisione.....307
Avvio della guida vocale del sistema di navigazione.....219
Azionamento a distanza
sospensioni pneumatiche.....136

B

Bagagliaio
copertura del vano di carico.....102
divisore e guide.....105
punti di ancoraggio.....103
Barra di traino
dimensioni dei punti di montaggio.....115
Barra di traino ad azionamento elettrico.....110
Batteria
avviamento con batteria ausiliaria.....267
carica.....267
collegamento dei cavi.....265
guasto del sistema ibrido.....60
simboli di avvertenza.....265
sistema di monitoraggio.....267
sostituzione.....267
spia.....59
utilizzo di un dispositivo di ausilio all'avviamento.....267
Batteria del veicolo
collegamento dei cavi.....265
simboli di avvertenza.....265
sistema di monitoraggio della batteria....267
sostituzione.....267
Benzina
tipi di carburante.....232
Bloccaggio
alla partenza.....9
bloccaggio di emergenza.....18
chiusura globale.....16
con chiave di emergenza.....18
doppia chiusura.....14
errore di bloccaggio.....17
in caso di emergenza.....18
senza chiave.....15
serrature e leve di sbloccaggio delle portiere.....17
singolo.....14
Bloccaggio alla partenza.....9
Bloccaggio automatico.....9
Bloccaggio con chiave di emergenza.....18
Bloccaggio interno.....17
Bloccaggio senza chiave.....15
Bloccasterzo.....31
Bluetooth
abbinamento
tramite telefono.....205
compatibilità.....204
dispositivi portatili
abbinamento.....188
riproduzione.....187
telefono.....203
icone.....206
panoramica.....203
rubrica.....207
sicurezza.....204

© Jaguar Land Rover Limited 2015

C

Cambio
automatico....128
cambio gamma....131
cambio gamma a veicolo fermo....130
disinserimento d'emergenza della posizione di parcheggio....303
guida in discesa....130
indicatori di cambio gamma....130
modalità di emergenza "limp home"....131
spia cambio marcia....62
Cambio a levetta....130
Cambio di gamma....130–131
Cambio di un telefono collegato....206
Cambio gamma
indicatori....130
Cambio gamma a veicolo fermo....130
Cambio gamma bassa
selezione gamma alta in movimento....131
Canale messaggi sul traffico (TMC)....226
Candelette
spia....60
Capacità....313
olio motore....313
serbatoio del carburante....313
serbatoio del liquido lavavetro....313
Carburante e rifornimento....234
acqua nel carburante....235
benzina....232
capacità del serbatoio....235
consumo....237
contenuto di zolfo del diesel....233
diesel....233
dispositivo di protezione da errato rifornimento....235
esaurimento....234
etanolo....232
metanolo....233
MTBE (butiletere di terzmetile)....233
percentuale di ottano....232
precauzioni di sicurezza....232
sportellino del bocchettone di rifornimento....234
sportellino del bocchettone di rifornimento carburante....234
Carica della batteria del veicolo....267
Casa (navigazione)....221
Catene da neve....285
Chiamata di emergenza
collegamento InControl....209
Chiamata di emergenza SOS
collegamento remoto InControl....209
Chiave Smart
chiusura singola....14
sostituzione della batteria....13
trasmettitori....319
Chiusura del cofano vano motore....244
Chiusura globale....16
Cinture di sicurezza....32, 257
controlli....35
pretensionatori....35
regolazione....32
sicurezza....34
spia....59
spia di segnalazione cintura di sicurezza...36
Climatizzazione temporizzata....93
batterie del telecomando....95
comandi telecomando aggiuntivi....95
programmazione....93
utilizzo del telecomando....94
Codice postale
immissione della destinazione....221
Cofano vano motore
apertura....243
chiusura....244
Collegamento dei cavi....265
Collegamento di dispositivi ausiliari....187
Comandi dati funzione ECO....127
Comandi radio DAB....180
Comandi sul volante
limitatore di velocità....155
telefono....207
Comando di climatizzazione
anteriori....89
batterie del telecomando....95
climatizzazione temporizzata....93

© Jaguar Land Rover Limited 2015

comandi telecomando climatizzazione temporizzata.....95
posteriori.....96
ricircolo automatico.....90
riscaldatore alimentato a carburante.....93
sedili riscaldati e raffreddati.....91
utilizzo del telecomando.....94
Comando di climatizzazione anteriore.....89
ricircolo automatico.....90
Comando di climatizzazione posteriore.....96
Comando velocità di crociera.....156
allarme avanti nel sistema ACC.....162
controllo velocità adattativo.....157
errori di rilevamento del fascio radar del sistema ACC.....161
esclusione della velocità impostata e della modalità di accodamento nel sistema ACC.....159
frenata di emergenza con il sistema ACC.....164
malfunzionamento del controllo velocità adattivo.....162
modalità accomodamento.....158
modalità di accodamento del sistema ACC.....158
modifica della distanza del sistema ACC.....159
ripristino della modalità di accodamento nel sistema ACC.....160
ripristino della velocità impostata nel sistema ACC.....160
spia.....62
suggerimenti per la guida con il sistema ACC.....160
utilizzo del sistema ACC.....157
Comando vocale.....200
addestramento al sistema.....201
categorie di navigazione PDI.....202
etichette vocali.....201
guida.....201
impostazioni
addestramento vocale.....87
elenco dei comandi.....87
etichette vocali.....87
guida al funzionamento.....87
preferenze.....87
registrazione della voce.....201
Compact Disc.....174
Computer di bordo.....54
consumo di carburante.....54
contachilometri parziale.....55
gamma carburanti.....55
reimpostazione.....54
velocità media.....54
Condensa (fari).....66
Condizioni di guida gravose.....241
Conformità UE (sistema di navigazione).....231
Consumo di benzina.....237
Consumo di carburante.....237
cicli combinati.....238
ciclo extra-urbano.....238
ciclo urbano.....238
Contagiri.....51
Controllo della pressione degli pneumatici dopo una riparazione.....292
Controllo della stabilità
disattivazione.....132
DSC.....132
attivazione.....133
Controllo del rilascio in salita Gradient Release Control
rilascio freni in salita.....169
Controllo dinamico della stabilità (DSC).....132
attivazione.....133
disattivazione.....132
spia DSC attivo.....60
spia DSC disattivo.....60
Controllo guida in discesa.....168
controllo del rilascio freni.....169
messaggi di avvertenza.....169
spia.....62
temperatura dei freni.....169
Controllo pressione (pneumatici)
controllo dopo una riparazione.....292
Controllo trazione
attivazione.....133
disattivazione.....132
Controllo velocità adattativo.....157

© Jaguar Land Rover Limited 2015

allarme avanti.....162
assistenza accodamento.....159
disinserimento automatico.....160
errori di rilevamento del fascio radar.....161
esclusione della velocità impostata e della modalità di accodamento.....159
frenata di emergenza intelligente.....164
malfunzionamento.....162
modalità accodamento.....158
modifica della distanza del sistema ACC.....159
ripristino della modalità accodamento.....160
ripristino della velocità impostata.....160
suggerimenti per la guida.....160
Copertura del vano di carico.....102
Coperture
rimontaggio.....245
smontaggio.....245
Coperture motore
rimontaggio.....245
smontaggio.....245
Coperture sotto il cofano vano motore.....245
Cristalli
funzionamento.....81
protezione anti-intrappolamento.....82
reimpostazione.....252
reimpostazione del tettuccio.....252
Cristalli elettrici
funzionamento.....81
Cuffie.....195

D

Dadi di fissaggio ruota.....296
Dati elettronici.....307
Degrado dovuto all'invecchiamento (pneumatici).....285
Deselezione della modalità Valet.....88
Destinazione precedente.....222
Dichiarazioni di conformità.....231, 321
sistema di navigazione.....231
Diesel
acqua nel carburante.....235
candelette
spia.....60
carburante.....233
contenuto di zolfo.....233
dispositivo di protezione da errato rifornimento.....235
sportellino del bocchettone di rifornimento.....234
Dimensioni.....317
Dimensioni dei punti di montaggio
per barra di traino ad azionamento elettrico.....115
per sfera di traino con piastra a regolazione di altezza.....113
Dinamica adattativa.....136
Disattivazione dell'airbag passeggero.....48
Disinserimento automatico del sistema ACC.....160
Disinserimento d'emergenza della posizione di parcheggio.....303
Disinserimento della posizione di parcheggio della trasmissione.....303
Display head-up.....56
Dispositivi portatili
abbinamento.....188
collegamenti.....185
collegamento di dispositivi.....186
collegamento di dispositivi multipli.....187
comandi.....183
riproduzione.....187
sostituzione di un dispositivo.....189
Dispositivi USB
collegamento di più dispositivi.....187
Dispositivo di protezione da errato rifornimento.....235
Distribuzione elettronica della forza frenante.....139
Doppia chiusura.....14
allarme totale.....15
Doppia visualizzazione.....195
comandi.....194
Download da Internet
connessione InControl.....210
Dynamic Response
livello liquido.....263
rabbocco del liquido.....264

© Jaguar Land Rover Limited 2015

specifiche del liquido.....264

E

E-mail
connessione InControl.....210
Emergenza (navigazione).....221
Erba/ghiaietto/neve.....165
Errori di rilevamento del fascio.....161
Esaurimento del carburante.....234
Esplorazione Internet
connessione InControl.....210
Esplorazione Web
connessione InControl.....210
Etanolo.....232

F

Fango/solchi.....165
Fari.....64
adattativi.....66
assistenza abbaglianti.....65
condensa.....66
guida all'estero.....66
lampadine alogene.....249
lavavetri.....71
luci diurne.....64
profilo fascio di luce.....66
smontaggio.....247
sostituzione delle lampadine.....246
spegnimento ritardato.....65
spia (AFS).....61
spia abbaglianti.....61
spia assistenza abbaglianti.....62
xeno.....248
Fari adattativi.....66
Fari allo xeno.....248
Fendinebbia
sostituzione della lampadina.....250
spie
anteriori.....62
posteriori.....61
Filtro antiparticolato diesel (DPF).....241
guida in climi freddi.....242
guida per brevi tragitti.....242
Filtro antiparticolato per diesel (DPF)
contenuto di zolfo.....233
Fissaggio dei bagagli.....103
Fissaggio del carico.....103
Frenata di emergenza intelligente
ACC.....164
Freni
assistenza alla partenza in salita.....138
controllo con ABS.....138
controllo del liquido.....262
controllo su pendenze ripide.....138
distribuzione elettronica della forza frenante.....139
freno di stazionamento.....139
informazioni importanti.....138
rabbocco del liquido.....262
servofreno di emergenza.....138, 163
specifiche del liquido.....262
spia (ambra).....60
spia (rossa).....59
spia ABS.....60
spia freno di stazionamento.....59
Freno a mano.....139
Freno di stazionamento.....139
spia.....59
Freno di stazionamento elettronico.....139
Funzionamento Terrain Response.....165
Funzioni extra.....88
Fusibili
scatola fusibili abitacolo.....273
scatola fusibili bagagliaio.....276
scatola fusibili vano motore.....271
sostituzione.....270
ubicazioni.....269

G

Gruppi per stazioni radio DAB.....182
Guida
allarme avanti.....162
allarme avanti nel sistema ACC.....162
assistenza accodamento nel sistema ACC.....159
assistenza alla partenza in salita.....138
attivazione Stop/Start intelligente.....124

© Jaguar Land Rover Limited 2015

condizioni difficili.....241
controlli giornalieri.....240
controlli settimanali.....240
controllo freni con ABS.....138
controllo su pendenze ripide con ABS.....138
controllo velocità adattativo.....157
disattivazione Stop/Start intelligente.....125
disinserimento automatico del sistema ACC.....160
distribuzione elettronica della forza frenante.....139
dopo una collisione.....307
errori di rilevamento del fascio radar del sistema ACC.....161
esclusione della velocità impostata e della modalità di accodamento nel sistema ACC.....159
frenata di emergenza con il sistema ACC.....164
informazioni importanti sui freni.....138
limitatore automatico di velocità.....155
limitazioni del sistema di assistenza parcheggio.....151
malfunzionamento del sistema ACC.....162
messaggi monitoraggio punti ciechi.....77
modalità di accodamento del sistema ACC.....158
modifica della distanza del sistema ACC.....159
monitoraggio punti ciechi
rilevamento veicolo in avvicinamento....76
postura corretta.....20
pressione olio bassa.....58
prima dell'avviamento.....307
ripristino della modalità di accodamento nel sistema ACC.....160
ripristino della velocità impostata nel sistema ACC.....160
risoluzione dei problemi del sistema di assistenza parcheggio.....152
rodaggio.....239
scarico attivo.....122
selezione del sistema di assistenza parcheggio.....150
sensore pioggia.....71
servofreno di emergenza.....138
spia allarme avanti.....62
spia cambio marcia.....62
spia di avvertenza uscita corsia (rossa).....59
spia di avvertenza uscita corsia (verde).....63
spia DSC attivo.....60
suggerimenti per la guida con il sistema ACC.....160
utilizzo del comando velocità di crociera.....156
utilizzo del sistema ACC.....157
Guida all'estero
fari.....66
profilo fascio di luce.....66
Guida fuoristrada
arrampicata su roccia.....166
erba/ghiaietto/neve.....165
fango/solchi.....165
navigazione.....226
nuovo itinerario.....226
opzioni itinerario.....226
selezione vista con bussola.....227
utilizzo di un itinerario memorizzato....226
opzioni di esclusione.....166
programma dinamico.....166
programma generico.....165
programma sabbia.....166
recupero.....304
successiva pulizia.....255
Guida in climi freddi
filtro antiparticolato diesel (DPF).....242
Guida per brevi tragitti
filtro antiparticolato diesel (DPF).....242
Guida vocale.....220

H

HomeLink.....78
assistenza.....80
cancellazione di tutte le programmazioni..79
meccanismo di apertura cancello/porta.....80
programmazione.....78
programmazione del meccanismo di apertura porta garage.....78

© Jaguar Land Rover Limited 2015

programmazione di dispositivi a codice variabile....79
programmazione di un singolo tasto....80

I

Immissione della destinazione....219
codice postale....221
zona di ricerca....218
Impostazione di un programma di climatizzazione temporizzata....93
Impostazioni audio....173
Impostazioni schermo
intervallo di inattività....85
pop-up volume....85
screensaver....85
tema....85
InControl
a distanza....209
app....212
connessione wi-fi....210
panoramica....209
protezione....210
Indicatore del livello del carburante....51
Indicatori di direzione....64
spia....62
Ingresso/uscita autostrada
impostazione itinerario....222
Inserimento dell'accensione....120
Inserimento di una destinazione....219
Introduzione al presente manuale....2
Itinerario....219
dettagli preferiti....221
posizioni preferite....221
Itinerario facilitato....220

K

Kit attrezzi....294
Kit di riparazione forature....289
istruzioni per l'uso....290
procedura di riparazione....290
sicurezza....289
Kit di riparazione pneumatici
controllo delle pressioni....292
informazioni sulla sicurezza....289
procedura di riparazione....290
uso....290

L

Lampadine
alogene....249
fendinebbia posteriore....250
indicatore di direzione....249
luce posteriore....250
luci posteriori....250
sostituzione di una lampadina....246
Land Rover Assistance
collegamento InControl....209
Lavavetri....69
fari....71
rabbocco del liquido....263
specifiche del liquido....263
Lavavetro
controllo....263
rabbocco....263
specifiche....311
Lettore CD
abbinamento dei dispositivi portatili....188
caricamento CD....174
riproduzione dei dispositivi portatili....187
Lettore dei supporti video
comandi....192
comando schermo a sfioramento del sistema di intrattenimento posteriore....196
cuffie....199
doppia visualizzazione....195
comandi....194
cuffie....195
utilizzo del sistema di intrattenimento posteriore....198
visualizzazione a schermo intero....193
visualizzazione inibita....193
Licenza
audio/video....175–176
Limitatore automatico di velocità
spia....61
Limitazione della corsa del sedile
ostruzioni....27

© Jaguar Land Rover Limited 2015

Limitazione della corsa del sedile anteriore...20
Limitazione della velocità.....155
Limite velocità impostato.....155
Liquidi
capacità.....313
dynamic Response.....264
controllo.....263
specifiche.....264
freni
controllo.....262
specifica.....262
freno
rabbocco.....262
liquido di raffreddamento
rabbocco.....261
specifiche.....261
liquido lavavetri.....263
controllo.....263
specifiche.....263
olio
rabbocco.....260
olio motore
controllo.....259
specifiche.....311
ubicazioni dei bocchettoni di rifornimento.....258
Liquido di raffreddamento
controllo del livello.....260
rabbocco.....261
specifiche.....261
Luce posteriore
smontaggio.....250
sostituzione delle lampadine.....250
Luci.....64
fari allo xeno.....248
illuminazione ambiente.....68
intensità luci abitacolo.....68
modalità Stealth.....68
prova.....58
smontaggio della luce posteriore.....250
sostituzione della lampadina.....246
spia TPMS.....61
spie.....58
ubicazioni luci abitacolo.....67
Luci abitacolo.....67
illuminazione ambiente.....68
intensità.....68
modalità Stealth.....68
sostituzione della lampadina.....246
tipi.....67
Luci diurne.....64
Luci esterne
sostituzione della lampadina.....246

M

Manutenzione
airbag.....49
avviamento d'emergenza.....267
batteria chiave Smart.....13
capacità.....313
chiusura del cofano vano motore.....244
condizioni di guida gravose.....241
controlli giornalieri.....240
controlli settimanali.....240
controllo della pressione degli pneumatici dopo una riparazione.....292
dopo la guida fuoristrada.....255
filtro antiparticolato diesel (DPF).....241
kit di riparazione pneumatici.....289
livello del liquido del sistema Dynamic Response.....263
livello del liquido di raffreddamento del motore.....260
livello liquido freni.....262
livello liquido lavavetri.....263
livello olio motore.....259
procedura di riparazione pneumatici.....290
pulizia
abitacolo.....256
carrozzeria.....254
cinture di sicurezza.....257
pelle.....256
sensori e telecamere.....254
sottoscocca.....254
rabbocco dell'olio.....260
registrazione dei dati.....307
rodaggio.....239
scatola fusibili (abitacolo).....273

© Jaguar Land Rover Limited 2015

scatola fusibili bagagliaio.....276
scatola fusibili vano motore.....271
sistema di alimentazione del carburante.....243
sostituzione della lampadina.....246
sostituzione delle lampadine
smontaggio della luce posteriore.....250
sostituzione di un fusibile.....270
specifiche lubrificanti e liquidi.....311
ubicazioni delle etichette.....308
utilizzo di un dispositivo di ausilio all'avviamento.....267
Manutenzione a cura del proprietario.....240
Mappa.....222
schermo diviso.....217
zoom automatico.....218
Mappa su schermo diviso.....217
Meccanismo di apertura porta garage.....78
assistenza.....80
cancellazione di tutte le programmazioni..79
cancello di ingresso.....80
programmazione.....78
programmazione di dispositivi a codice variabile.....79
programmazione di un singolo tasto.....80
Memoria sedili.....21
Menu delle impostazioni.....53
unità di misura dei display.....55
Messaggi di avvertenza.....54
veicoli ibridi.....118
Messaggi di avvertenza di importanza critica.....58
Messaggi informativi.....54, 58
Metanolo.....233
Modalità accesso all'abitacolo.....9
Modalità accodamento
attivazione.....158
esclusione.....160
modifica della distanza.....159
ripristino.....160
Modalità di accodamento
modifica della distanza.....159
Modalità di emergenza "limp home".....131
Modalità elettrica.....117
Modalità estesa (sospensioni pneumatiche).....135
Modalità schermo.....218
Modalità Stealth.....68
Modalità Valet.....87
deselezione.....88
Modifiche per persone diversamente abili
airbag.....50
Monitoraggio punti ciechi
blocco del sensore.....77
messaggi visualizzati.....77
rilevamento veicolo in avvicinamento.....76
Motore
apertura vano.....243
avviamento
funzione di riserva per l'avviamento senza chiave.....121
benzine.....232
diesel.....233
disattivazione.....120
filtro antiparticolato diesel (DPF).....241
livello antigelo.....260
livello liquido di raffreddamento.....260
livello olio.....259
rodaggio.....239
specifiche.....310
vano motore
liquidi tossici.....243
Mpg.....237

N

Navigazione
annullamento percorso.....220
avvio della guida.....219
comandi vocali.....202
contatti di emergenza.....221
destinazioni precedenti.....222
esclusione di garanzia.....230
funzionamento.....213
fuoristrada
itinerari.....226
nuovo itinerario.....226
opzioni itinerario.....226
selezione vista con bussola.....227

© Jaguar Land Rover Limited 2015

utilizzo di un itinerario memorizzato....226
guida vocale.....220
immissione coordinate.....222
immissione della destinazione.....219
zona di ricerca.....218
immissione destinazione per codice postale.....221
itinerario facilitato.....220
licenza.....228, 230
lingua araba.....224
mappa.....222
schermo diviso.....217
zoom automatico.....218
menu.....215
modalità schermo.....218
norme.....228–230
panoramica.....213
posizione casa.....221
posizioni preferite.....221
punti da evitare.....219
punti di interesse (PDI).....222–223
categorie/sottocategorie.....223
ricerca.....223
rilevamento itinerario automatico.....220
ripristino delle impostazioni predefinite...221
selezione ingresso/uscita autostrada.....222
selezione PDI rapidi.....220
termini della licenza.....228, 230
TMC.....224, 226
icone.....224
visualizzazione.....224
Navigazione satellitare
annullamento percorso.....220
avvio della guida.....219
caricamento di un itinerario memorizzato.....226
comandi vocali.....202
contatti di emergenza.....221
destinazioni precedenti.....222
esclusione di garanzia.....230
funzionamento.....213
fuoristrada
immissione itinerario.....226
itinerari.....226
opzioni itinerario.....226
guida vocale.....220
immissione coordinate.....222
immissione della destinazione.....219
zona di ricerca.....218
immissione destinazione per codice postale.....221
itinerario facilitato.....220
licenza.....228, 230
lingua araba.....224
mappa.....222
schermo diviso.....217
zoom automatico.....218
menu.....215
modalità schermo.....218
norme.....228–230
panoramica.....213
posizione casa.....221
posizioni preferite.....221
punti da evitare.....219
punti di interesse (PDI).....222–223
categorie.....223
ricerca.....223
rilevamento itinerario automatico.....220
ripristino delle impostazioni predefinite...221
selezione ingresso/uscita autostrada.....222
selezione PDI rapidi.....220
termini della licenza.....228, 230
TMC.....224, 226
icone.....224
visualizzazione.....224
ubicazioni dei concessionari.....223
vista con bussola.....227
Normative sulle radiofrequenze.....320
Numero telaio.....308
Numero VIN.....308

O

Olio
liquidi tossici.....243
olio motore usato.....243
rabbocco.....260
specifica dell'olio motore.....260
specifiche.....311

© Jaguar Land Rover Limited 2015

ubicazioni dei bocchettoni di rifornimento.....258
Olio motore
capacità.....313
Olio motore usato.....243
Opzioni parcheggio automatico.....151
Orologio.....51

P

Panoramica
sistema veicolo ibrido.....117
tecnologia mobile InControl.....209
Parcheggio assistito.....149
limitazioni del sistema di assistenza parcheggio.....151
pulizia di sensori e telecamere.....254
risoluzione dei problemi del sistema di assistenza parcheggio.....152
selezione del sistema di assistenza parcheggio.....150
Parcheggio automatico.....151
parcheggio assistito.....149
pulizia di sensori e telecamere.....254
Parti di ricambio.....239
Percentuale di ottano.....232
benzina.....232
Pesi
carico sul tetto.....315
gancio/sfera di traino.....106
pesi lordi del veicolo.....315
pesi veicolo.....315
peso del portapacchi.....315
traino.....106
Piantone di sterzo
bloccaggio.....9
recupero del veicolo.....9
Pneumatici
appiattimenti.....284
carico del veicolo.....287
catene da neve.....285
contrassegni sulle pareti.....280
contrassegni sulle pareti degli pneumatici.....280
controllo della pressione.....287
degrado dovuto all'invecchiamento.....285
informazioni importanti.....300
kit di riparazione.....289
manutenzione degli pneumatici.....281
normative indiane.....285
pressioni.....282
procedura di riparazione.....290
ricerca della pressione pneumatici consigliata.....287
riparazione sicura degli pneumatici.....289
ruotino di scorta per uso temporaneo.....288
sostituzione.....288
sostituzione con ruote di dimensioni normali.....288
sostituzioni.....284
TPMS.....286
spia.....61
utilizzo del kit di riparazione.....290
utilizzo della ruota di scorta.....300
valvole.....284
velocità nominale.....281
Pneumatici di ricambio.....284
Poggiatesta.....28
sedili a regolazione elettrica.....28
Portellone
altezza di apertura ad azionamento elettrico.....12
apertura e chiusura.....10
ripristino della memoria del portellone ad azionamento elettrico.....12
Portellone ad azionamento elettrico.....10
altezza di apertura.....12
ripristino della memoria.....12
Posizione di parcheggio nel periodo invernale.....252
Posizioni preferite
dettagli di navigazione.....221
navigazione.....221
Postura corretta.....20
Prese di alimentazione.....100
Prese di alimentazione ausiliarie.....100
Pressioni
pneumatici.....282
Pressioni pneumatici.....287

© Jaguar Land Rover Limited 2015

Pressioni pneumatici consigliate.....287
Pressioni pneumatici per carico del veicolo.....287
Profondità di guado
schermo a sfioramento assistenza.....170
Programma generico.....165
Programma sabbia.....166
Programmazione della climatizzazione temporizzata.....93
Protezione anti-intrappolamento
cristalli.....82
Protezione dello spazio dell'abitacolo
disinserimento temporaneo.....15
Prova del veicolo su strade viaggianti.....242
Pulizia
abitacolo.....256
carrozzeria.....254
cinture di sicurezza.....257
dopo la guida fuoristrada.....255
pelle.....256
protezioni airbag.....257
sensori assistenza parcheggio.....254
sensori di assistenza al parcheggio.....254
sensori e telecamere.....254
sottoscocca.....254
Pulizia dell'abitacolo.....256
protezioni airbag.....257
Pulizia della carrozzeria.....254
Pulizia della pelle.....256
Pulizia del sottoscocca.....254
Pulizia del veicolo
abitacolo.....256
dopo la guida fuoristrada.....255
protezioni airbag.....257
sottoscocca.....254
Punti di ancoraggio (bagagli).....103
Punti di ancoraggio (ISOFIX).....41
Punti di ancoraggio ISOFIX.....41
Punti di interesse (PDI).....222
PDI.....223
ricerca.....223

Q

Quadro strumenti.....51, 257
computer di bordo.....54
contachilometri parziale.....55
controllo della pressione pneumatici.....287
display head-up.....56
gamma carburanti.....55
indicatore manutenzione.....56
menu.....53
computer di bordo.....53
configurazione del veicolo.....53
display strumentazione.....53
funzioni di guida.....53
messaggi di avvertenza.....54
pressioni pneumatici consigliate.....287
spie.....58
test spie.....58
unità di misura dei display.....55
veicoli ibridi.....52
visualizzazione dell'alimentazione ibrida ridotta.....52

R

Radio
comandi.....178
comandi DAB.....180
DAB
impostazioni.....181
stazioni.....182
risintonizzazione automatica delle stazioni.....179
Radio DAB
gruppi.....182
impostazioni.....181
RDS
TMC
icone.....224
panoramica.....224
visualizzazione.....224
Recupero
disinserimento della posizione di parcheggio della trasmissione.....303
fuoristrada.....304
occhioni di traino.....301
traino su quattro ruote.....305–306
trasporto.....304

© Jaguar Land Rover Limited 2015

Recupero del veicolo
bloccasterzo....9
disinserimento della posizione di parcheggio della trasmissione....303
fuoristrada....304
occhioni di traino....301
sbloccaggio del piantone dello sterzo....304
traino su quattro ruote....305–306
trasporto del veicolo....304
Registrazione
dati di servizio....307
dati eventi....307
Registrazione dati del veicolo....307
Registrazione dei dati....307
Registrazione dei dati eventi....307
Reimpostazione dei cristalli....252
Riavviamento in marcia....121
Riavvio del motore con il veicolo in movimento....121
Ricetrasmettitore porta
assistenza....80
cancellazione di tutte le programmazioni..79
meccanismo di apertura porta garage....78
programmazione....78
programmazione del meccanismo di apertura porta garage....78
programmazione di dispositivi a codice variabile....79
programmazione di un singolo tasto....80
Ricircolo automatico....90
Riconoscimento dei segnali del traffico....142
Rifornimento
benzina....232
contenuto di zolfo del diesel....233
diesel....233
esaurimento del carburante....234
etanolo....232
metanolo....233
MTBE....233
percentuale di ottano....232
precauzioni di sicurezza....232
sportellino del bocchettone di rifornimento del carburante....234
Rilevamento guado
comandi....170
Rilevamento veicolo in avvicinamento....76
Rimessaggio del veicolo....241
Rimorchio
collegamenti elettrici....107
oscillazioni....108
pesi di traino....106
Rimozione della ruota di scorta....295
Rimozione di un poggiatesta....29
Ripiegamento bracciolo....21
Ripristino della velocità e della modalità accodamento (ACC)....160
Ripristino delle impostazioni predefinite di navigazione....221
Riscaldamento del volante....30
Riscaldamento e ventilazione....89
anteriori....89
batterie del telecomando....95
climatizzazione temporizzata....93
comandi telecomando climatizzazione temporizzata....95
posteriori....96
ricircolo automatico....90
riscaldatore alimentato a carburante....93
sedili riscaldati e raffreddati....91
sensore di qualità dell'aria....90
utilizzo del telecomando....94
Riscaldatore alimentato a carburante....93
Riscaldatore ausiliario....93
Risintonizzazione automatica sistema dati radio....179
Rodaggio....239
Rotazione delle ruote....132
Ruota di scorta....295
utilizzo dei cunei di arresto ruote....296
Ruote e pneumatici
appiattimenti....284
catene da neve....285
contrassegni sulle pareti degli pneumatici....280
controllo delle pressioni dopo una riparazione....292
degrado dovuto all'invecchiamento....285

© Jaguar Land Rover Limited 2015

kit di riparazione.....289
manutenzione degli pneumatici.....281
normative indiane.....285
pressioni.....282
procedura di riparazione.....290
riparazione di una foratura.....289
riparazione sicura delle forature.....289
ruotino di scorta per uso temporaneo.....288
sostituzione con ruote di dimensioni normali.....288
sostituzione di uno pneumatico.....288
sostituzioni.....284
spia TPMS.....61
TPMS.....286
utilizzo del kit di riparazione.....290
valvole.....284
velocità nominali per gli pneumatici.....281

S

Sbloccaggio.....17
accesso da più punti.....5, 8
accesso da un solo punto.....5, 8
accesso passivo.....8
apertura del portellone.....10
apertura globale.....5, 8
modalità.....5
modalità entrata e uscita.....30
piantone di sterzo.....31
portiera guidatore.....5
sistema di accesso senza chiave.....8
tutte le portiere.....5
Sbloccaggio del piantone dello sterzo.....304
Scarico attivo.....122
Scatola di rinvio
cambio di gamma in movimento.....131
Scatola fusibili abitacolo.....273
Schermo a sfioramento.....257
abbinamento dei dispositivi portatili.....188
azionamento.....85
collegamenti dei dispositivi portatili.....185
collegamento dei dispositivi portatili.....186
collegamento di più dispositivi portatili...187
comandi audio/video.....172
comandi doppia visualizzazione.....194
comandi lettore DVD.....192
comandi lettore video.....192
comandi radio.....178
comandi radio DAB.....180
comandi TV.....190
comando di climatizzazione anteriore.....89
cura dello schermo a sfioramento.....85
dispositivi portatili
comandi.....183
doppia visualizzazione.....195
eco-data.....127
feedback dei tasti.....85
funzione di massaggio sedile.....92
funzioni extra.....88
impostazione.....85
impostazioni di sistema.....85
impostazioni schermo.....85
informazioni sul consumo di carburante.....127
menu info 4x4.....170
menu principale.....84
modalità Valet.....87–88
orologio.....85
preselezioni volume.....85
ricircolo automatico.....90
riproduzione dei dispositivi portatili.....187
riscaldatore alimentato a carburante.....93
scelte rapide.....85
sedili riscaldati e raffreddati.....91
selezione lingua.....85
sostituzione del dispositivo portatile.....189
telecamere surround.....153
telefono
rubrica.....207
visualizzazione inibita.....193
Sedili
accesso ai sedili posteriori.....24
anteriori a regolazione elettrica.....19
bracciolo ripiegabile.....21
cinghie di ancoraggio seggiolini per bambini.....43
climatizzazione.....91
comando sul retro del sedile passeggero anteriore.....23

© Jaguar Land Rover Limited 2015

elenco di controllo del sistema di ritenuta per bambini....38
funzione di massaggio sedile....92
limitazione della corsa del sedile anteriore....20
memoria delle posizioni....21
movimento limitato dei sedili posteriori....27
poggiatesta....28
poggiatesta a comando elettrico....28
posizionamento del seggiolino per bambini....39
postura corretta....20
pulizia delle cinture di sicurezza....257
regolazione dei sedili posteriori....23
ripiegamento e ripristino della posizione normale dei sedili posteriori....24
ripiegamento sedili posteriori....26
seggiolini per bambini....37
seggiolini per bambini consigliati....40
smontaggio dei poggiatesta....29
spia delle cinture di sicurezza....59
Sedili a regolazione elettrica....19
accesso ai sedili posteriori....24
allontanamento sedile passeggero....23
limitazione della corsa del sedile anteriore....20
memoria delle posizioni....21
poggiatesta....28
smontaggio dei poggiatesta....29
Sedili a regolazione manuale
poggiatesta....28
smontaggio dei poggiatesta....29
Sedili climatizzati....91
Sedili con funzione massaggio....92
Sedili posteriori
accesso....24
allontanamento sedile passeggero....23
limitazione della corsa....27
regolazione manuale....23
ripiegamento e ripristino della posizione normale....24
ripiegamento e ripristino della posizione normale dei sedili della terza fila....26
Seggiolini ausiliari per bambini più grandi....44
Segnalazione (cintura di sicurezza)....36
Selezione della modalità Valet....87
Selezione PDI rapidi....220
Sensore di qualità dell'aria....90
Sensore pioggia....71
Sensori
bloccaggio....77
Serbatoio del carburante
capacità....313
Serbatoio del liquido lavavetro
capacità....313
Servofreno di emergenza....138, 163
Sfera di traino
barra di traino ad azionamento elettrico..110
dimensioni dei punti di montaggio....113
piastra a regolazione di altezza....112
Sicurezza....15
allarme....239
allarme perimetrale....14
bloccaggio con chiave di emergenza....18
carburante e rifornimento....232
chiusura singola....14
cinture di sicurezza....34
controllo delle cinture di sicurezza....35
disattivazione dell'allarme....18
errore di bloccaggio chiusura....17
manutenzione degli pneumatici....281
olio motore usato....243
postura corretta....20
pressione degli pneumatici....282
pretensionatori delle cinture di sicurezza..35
pulizia delle cinture di sicurezza....257
seggiolini per bambini più grandi....44
serrature di sicurezza per bambini....37
spia delle cinture di sicurezza....59
spia di segnalazione cintura di sicurezza...36
uso delle cinture di sicurezza....32
utilizzo del telefono....204
Sicurezza bambini
bambini più grandi su seggiolini ausiliari..44
blocco e inibizione alzacristalli....37
cinghie di ancoraggio....43
elenco di controllo....38
posizionamento....39

© Jaguar Land Rover Limited 2015

punti di ancoraggio ISOFIX.....41
seggiolini ausiliari.....44
seggiolini per bambini.....37
seggiolini per bambini consigliati.....40
Sicurezza in garage
componenti caldi.....242
componenti elettrici.....242
gas di scarico.....242
precauzioni per le batterie.....242
sollevamento con martinetto.....242
ventole motore.....242
Sicurezza occupanti
cinghie di ancoraggio seggiolini per bambini.....43
controllo delle cinture di sicurezza.....35
pretensionatori delle cinture di sicurezza..35
pulizia delle cinture di sicurezza.....257
seggiolini per bambini consigliati.....40
sicurezza delle cinture di sicurezza.....34
spia delle cinture di sicurezza.....59
spia di segnalazione cintura di sicurezza...36
uso delle cinture di sicurezza.....32
Simboli dei manuali.....2
Sistema antifurto.....239
Sistema di accesso senza chiave.....8
Sistema di alimentazione del carburante.....243
Sistema di allarme del veicolo.....239
Sistema di assistenza parcheggio
limitazioni di utilizzo.....151
risoluzione dei problemi.....152
selezione.....150
Sistema di avvertenza uscita corsia.....141
Sistema di illuminazione anteriore adattativo.....66
spia.....61
Sistema di informazione e intrattenimento
assistenza conversazione.....174
caricamento CD.....174
comandi lettore supporti.....192
comandi radio.....178
comandi radio DAB.....180
comandi TV.....190
comando schermo a sfioramento del sistema di intrattenimento posteriore.....196
cuffie.....195, 199
dispositivi portatili
abbinamento.....188
collegamenti.....185
collegamento di dispositivi.....186
collegamento di dispositivi portatili.....187
comandi.....183
riproduzione.....187
sostituzione.....189
doppia visualizzazione.....195
comandi.....194
impostazioni audio.....173
radio DAB
impostazioni.....181
stazioni.....182
risintonizzazione automatica delle stazioni.....179
schermo a sfioramento
comandi audio/video.....172
funzionamento.....85
funzioni extra.....88
impostazione.....85
impostazioni.....85
menu principale.....84
suggerimenti di manutenzione.....85
utilizzo del sistema di intrattenimento posteriore.....198
visualizzazione a schermo intero.....193
Sistema di intrattenimento posteriore
batterie del telecomando.....199
comando schermo a sfioramento.....196
cuffie.....195, 199
utilizzo del telecomando.....197–198
Sistema di monitoraggio della pressione degli pneumatici (sistema TPMS).....286
Sistema di monitoraggio della pressione degli pneumatici (TPMS)
manutenzione degli pneumatici.....281
sostituzione con ruote di dimensioni normali.....288
spia.....61
valvole.....284
Sistema di riconoscimento segnali.....142

© Jaguar Land Rover Limited 2015

Sistema di riconoscimento segnali stradali.....142
Sistema di sicurezza occupanti supplementare (SRS)
airbag anteriori.....47
airbag a tendina.....47
airbag laterali.....47
attivazione degli airbag.....47
disattivazione airbag passeggero.....48
manutenzione airbag.....239
spia airbag.....47, 61
ubicazioni airbag.....45
Sistema di traino del rimorchio.....108
Sistema Terrain Response
arrampicata su roccia.....166
difficoltà del sistema.....167
erba/ghiaietto/neve.....165
fango/solchi.....165
opzioni di esclusione.....166
programma generico.....165
programma sabbia.....166
selezioni del programma.....165
Sistemi di assistenza alla guida
sistema di avvertenza uscita corsia.....141
sistema di riconoscimento segnali stradali.....142
Smartphone
app InControl.....209, 212
collegamento remoto InControl.....209
Sospensioni.....134
altezza di accesso.....135
altezza di accesso bloccata.....135
altezza fuoristrada.....134
azionamento a distanza.....136
dinamica adattativa.....136
esclusione altezza di abbassamento di sicurezza.....137
modalità estesa.....135
regolazione dell'altezza.....134
sospensioni pneumatiche.....134
Sospensioni pneumatiche.....134
altezza di accesso.....135
altezza di accesso bloccata.....135
altezza fuoristrada.....134
azionamento a distanza.....136
esclusione altezza di abbassamento di sicurezza.....137
esclusione di sicurezza guasto DSC.....137
modalità estesa.....135
Sostituzione della ruota
avvertenze di sicurezza.....294
dadi di fissaggio ruota.....296
informazioni importanti.....300
kit attrezzi.....294
procedura consigliata.....297
ruota di scorta.....295
ruotino di scorta temporaneo.....296
sensore di inclinazione.....297
utilizzo della ruota di scorta.....300
Sostituzione di una lampadina.....246
Sostituzione di una ruota
avvertenze di sicurezza.....294
dadi di fissaggio ruota.....296
kit attrezzi.....294
procedura consigliata.....297
ruota di scorta.....295
ruotino di scorta temporaneo.....296
Sostituzione di un fusibile.....270
Sottosterzo.....132
Sovrasterzo.....132
Specchietti retrovisori
inclinazione in retromarcia.....73
monitoraggio punti ciechi
rilevamento veicolo in avvicinamento....76
sensori.....77
specchietti retrovisori esterni.....72
Specchietti retrovisori esterni
elettrici.....72
inclinazione dello specchietto in retromarcia.....73
manuale.....72
monitoraggio punti ciechi
rilevamento veicolo in avvicinamento....76
sensori.....77
Specchietti retrovisori montati sulle portiere.....72
Specifiche
capacità.....313

© Jaguar Land Rover Limited 2015

capacità del serbatoio del carburante.....235
dimensioni.....317
etanolo.....232
liquidi.....311
lubrificanti.....311
metanolo.....233
motore.....310
MTBE.....233
peso.....315
ubicazioni delle etichette.....308
Specifiche lubrificanti.....311
Specifiche tecniche
capacità.....313
dimensioni.....317
liquido dei freni.....311
liquido di raffreddamento del motore.....311
liquido lavavetri.....311
motore.....310
normative sulle radiofrequenze.....320
olio motore.....311
pesi.....315
Spegnimento dell'allarme.....18
Spegnimento del motore.....120
Spegnimento ritardato.....65
Spia allarme avanti.....62
Spia del tagliando.....56
Spia di avvertenza uscita corsia (rossa).....59
Spia di avvertenza uscita corsia (verde).....63
Spia fendinebbia posteriori.....61
Spia gamma bassa trasmissione.....62
Spia indicatori.....62
Spia indicatori di direzione rimorchio.....63
Spia luci di posizione.....62
Spia motore/trasmissione.....60
Spia pressione olio bassa.....58
Spia riserva carburante.....61
Spia sistema frenante antibloccaggio
(ABS).....60
Spia Stop/Start intelligente.....62–63
Spia temperatura motore.....58
Spie.....58, 62
ABS.....60
airbag.....47, 61
allarme avanti.....62
assistenza abbaglianti.....62
candelette diesel.....60
carica batteria.....59
cintura di sicurezza.....59
comando velocità di crociera.....62
condensa.....66
DSC attivo.....60
fari abbaglianti.....61
fendinebbia posteriori.....61
freno.....59–60
freno di stazionamento.....59
gamma bassa selezionata.....62
guasto della batteria del veicolo ibrido.....60
HDC.....62
indicatori.....62
indicatori di direzione rimorchio.....63
limitatore automatico di velocità.....61
luci di posizione.....62
messaggi di avvertenza di importanza
critica.....58
modalità di accodamento del sistema
ACC.....61
motore/trasmissione.....60
pressione olio bassa.....58
riserva carburante.....61
sistema di illuminazione anteriore adattativo
(AFS).....61
sistema di monitoraggio della pressione degli
pneumatici (TPMS).....61
spia cambio marcia.....62
stop/Start intelligente (ambra).....61
stop/Start intelligente (bianca).....63
stop/Start intelligente (verde).....62
temperatura esterna.....61
temperatura motore.....58
test spie.....58
uscita corsia (rossa).....59
uscita corsia (verde).....63
Sportellino del bocchettone di rifornimento
benzina.....234
Sportellino del bocchettone di rifornimento
carburante.....234
SRS.....45
spia airbag.....61

© Jaguar Land Rover Limited 2015

Stop/Start
attivazione.....124
disattivazione.....125–126
Stop/Start intelligente
attivazione.....124
disattivazione.....125–126
spia.....61
Strade viaggianti.....242

T

Tachimetro.....51
Telecamera posteriore
assistenza parcheggio.....144
guida all'attacco del rimorchio.....108
rilevamento traffico in retromarcia.....147
sensori.....148
Telecamere
guida all'attacco del rimorchio.....108
menu schermo a sfioramento.....153
rilevamento traffico in retromarcia.....147
telecamera posteriore.....144, 148
vista ravvicinata.....153
Telecamere per la guida all'attacco del rimorchio.....108
Telecamere surround.....153
menu schermo a sfioramento.....153
Telecomando
batteria chiave Smart.....13
chiusura singola.....14
sistema di intrattenimento posteriore.....197–198
batterie.....199
trasmettitori del sistema.....319
Telefono.....203
abbinamento
tramite telefono.....205
abbinamento tramite telefono.....205
cambio del telefono.....206
comandi sul volante.....207
compatibilità Bluetooth.....204
elenco compatibilità.....204
funzione vivavoce.....203
icone.....206
panoramica.....203
rubrica.....207
sicurezza.....204
tecnologia wireless Bluetooth.....203
volume delle chiamate.....207
Televisore
comandi.....190
Temperatura dei freni.....169
Temperatura esterna
spia.....61
Tendina del finestrino posteriore.....81
Tendina parasole.....81
Tendina parasole del tetto
funzionamento.....82
Tendine
finestrino posteriore.....81
Tergicristalli con modalità di funzionamento proporzionale alla velocità.....70
Tergicristalli e lavavetri.....69
livello liquido.....263
modalità di funzionamento proporzionale alla velocità.....70
posizione di parcheggio nel periodo invernale.....71
sensore pioggia.....71
Tergicristallo anteriori.....69
posizione di parcheggio nel periodo invernale.....252
Tettuccio apribile
protezione anti-intrappolamento.....82
reimpostazione.....252
TMC.....224
Tracciamento del veicolo
protezione InControl.....210
Traino
assistenza alla retromarcia per il rimorchio.....108
barra di traino ad azionamento elettrico..110
calcolo del peso.....109
collegamenti elettrici del rimorchio.....107
controlli
cavo di sicurezza.....109
limite di peso del gancio.....109
luci.....109
sfera di traino.....109

© Jaguar Land Rover Limited 2015

controlli essenziali.....109
controllo della stabilità.....108
dimensioni dei punti di montaggio.....113, 115
di un rimorchio.....107
guida all'attacco del rimorchio.....108
occhioni.....301
oscillazioni del rimorchio.....108
pesi.....106
piastra a regolazione di altezza.....112
sistema di traino.....108
su quattro ruote.....305
Trasmettitori
chiave Smart.....319
Trasmissione
automatico.....128
cambio gamma.....131
cambio gamma a veicolo fermo.....130
disinserimento d'emergenza della posizione di parcheggio.....303
guida in discesa.....130
indicatori di cambio gamma.....130
spia cambio marcia.....62
Trasmissione automatica.....128
cambio gamma a veicolo fermo.....130
guida in discesa.....130
indicatori di cambio gamma.....130
levette di cambio marcia.....130
selezione manuale temporanea.....130
spia cambio marcia.....62
Trasporto del veicolo.....304
Trasporto di bagagli
divisore bagagli.....105
TV
comandi.....190
comandi doppia visualizzazione.....194
doppia visualizzazione.....195

U

Ubicazione del veicolo
protezione InControl.....210
Ubicazioni dei concessionari.....223
Ubicazioni delle etichette.....308
Unità di misura del display del centro messaggi.....55
Uscita dal veicolo
allarme perimetrale.....14
allarme totale.....15
bloccaggio di emergenza.....18
bloccaggio senza chiave.....15
chiusura globale.....16
chiusura singola.....14
doppia chiusura.....14
errore di bloccaggio chiusura.....17
inserimento dell'allarme.....18
serrature e leve di sbloccaggio delle portiere.....17
serrature interne.....17
Uscita del conducente
disattivazione Stop/Start intelligente.....126
Uso del sistema di assistenza parcheggio...143
Utilizzo dei cunei di arresto ruote.....296
Utilizzo del comando velocità di crociera....156
Utilizzo del controllo velocità adattivo.....157
Utilizzo della ruota di scorta
informazioni importanti.....300

V

Vani portaoggetti.....98
bracciolo posteriore.....98
cassetto portaoggetti.....98
portabicchieri.....98
vano portaoggetti anteriore.....98
Vano motore
ubicazioni dei bocchettoni di rifornimento liquidi.....258
Veicolo ibrido
guasto della batteria del sistema ibrido.....60
indicatore di alimentazione.....52
messaggi di avvertenza.....118
modalità elettrica.....117
panoramica del sistema.....117
quadro strumenti.....52
rimessaggio.....241
visualizzazione dell'alimentazione ibrida ridotta.....52

© Jaguar Land Rover Limited 2015

Veicolo rubato
protezione InControl.....210
Visualizzazione a schermo intero dei video.....193
Volante
regolazione.....30
posizione AUTO.....30
riscaldato.....30
Volume
telefono.....207
Volume delle chiamate.....207

W

Wi-Fi
connessione InControl.....210

Z

Zona di ricerca (navigazione).....218
Zoom automatico (navigazione).....218

© Jaguar Land Rover Limited 2015

© Jaguar Land Rover Limited 2015

COMANDI PER LA GUIDA

1. Luci abitacolo anteriori (**67**).
2. InControl Remoto - Chiamata in caso di guasto (**209**).
3. Tettuccio (**81**).
4. Tendina parasole del tettuccio (**81**).
5. InControl remote - Chiamata di emergenza SOS (**209**).
6. Luci/indicatori di direzione/computer di bordo (**64**/**54**).
7. Comando centro messaggi (**53**).
8. Quadro strumenti, spie e centro messaggi (**51**/**58**).
9. Velocità di crociera/controllo della velocità adattativo (ACC) (**156**/**157**).
10. Comandi tergi/lavacristallo (**69**).
11. START/STOP (**120**).
12. Schermo a sfioramento (**84**).
13. Sistema di climatizzazione anteriore (**89**).
14. Menu sistema di climatizzazione (**89**).
15. Lampeggiatori di emergenza.
16. Menu sedili anteriori riscaldati/climatizzati (**91**).
17. Apertura del cassetto portaoggetti (**98**).
18. Espulsione CD (**172**).
19. Sistema di climatizzazione (**89**).
20. Selettore marce (**128**).
21. Sistema Terrain Response (**165**).
22. Gamma alta trasmissione (**131**).
23. Limitatore automatico di velocità (ASL) (**155**).
24. Stop/Start intelligente (**124**).
25. Freno di stazionamento elettrico (EPB) (**139**).
26. Comando sospensioni pneumatiche (**134**).
27. Modalità EV (Electric Vehicle, veicolo elettrico (**117** o scarico attivo (solo SVR) (**122**).
28. Controllo dinamico della stabilità (DSC) spento (**132**).
29. Controllo guida in discesa (HDC) (**168**).
30. Accensione/spegnimento del sistema audio e volume (**172**).
31. Cambio a levetta su (**128**).
32. Volante riscaldato (**30**).
33. Dispositivo di regolazione del piantone dello sterzo (**30**).
34. Avvisatore acustico.
35. Riconoscimento vocale e telefono (**207**/**200**).
36. Cambio a levetta giù (**128**).
37. Comando illuminazione abitacolo.
38. Sistema di avvertenza uscita corsia on/off (**141**).
39. Sgancio portellone (manuale), apertura/chiusura (ad azionamento elettrico) (**10**/**10**).
40. Leva di rilascio cofano vano motore (**243**).
41. Interruttori chiusura centralizzata (**17**).
42. Memoria posizioni di guida (**21**).
43. Comandi cristalli (**81**).
44. Serrature per la sicurezza dei bambini e interruttori di esclusione cristalli posteriori (**37**).
45. Regolazione/ripiegamento elettrico degli specchietti retrovisori esterni (**72**).

© Jaguar Land Rover Limited 2015

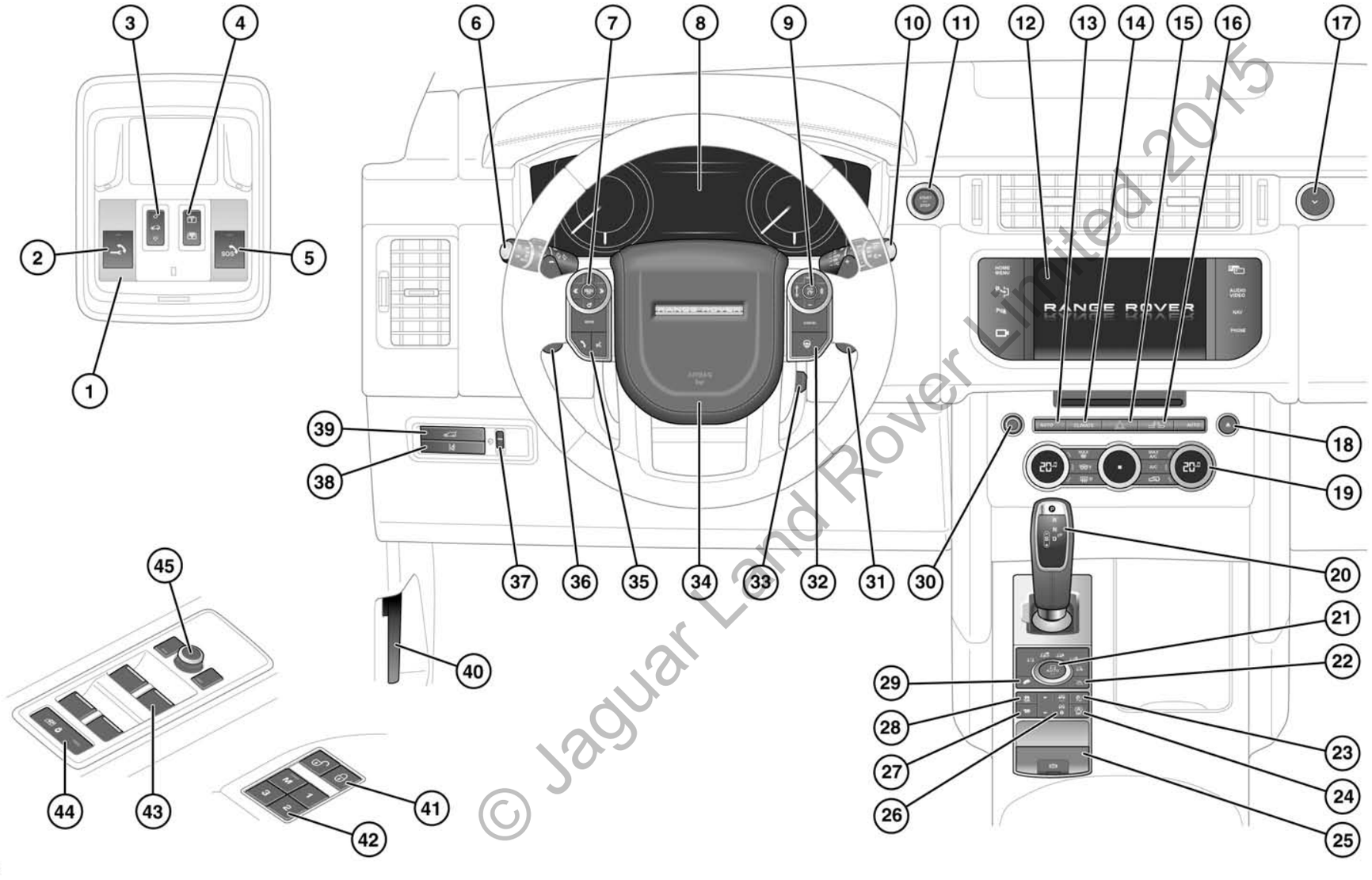

© Jaguar Land Rover Limited 2015