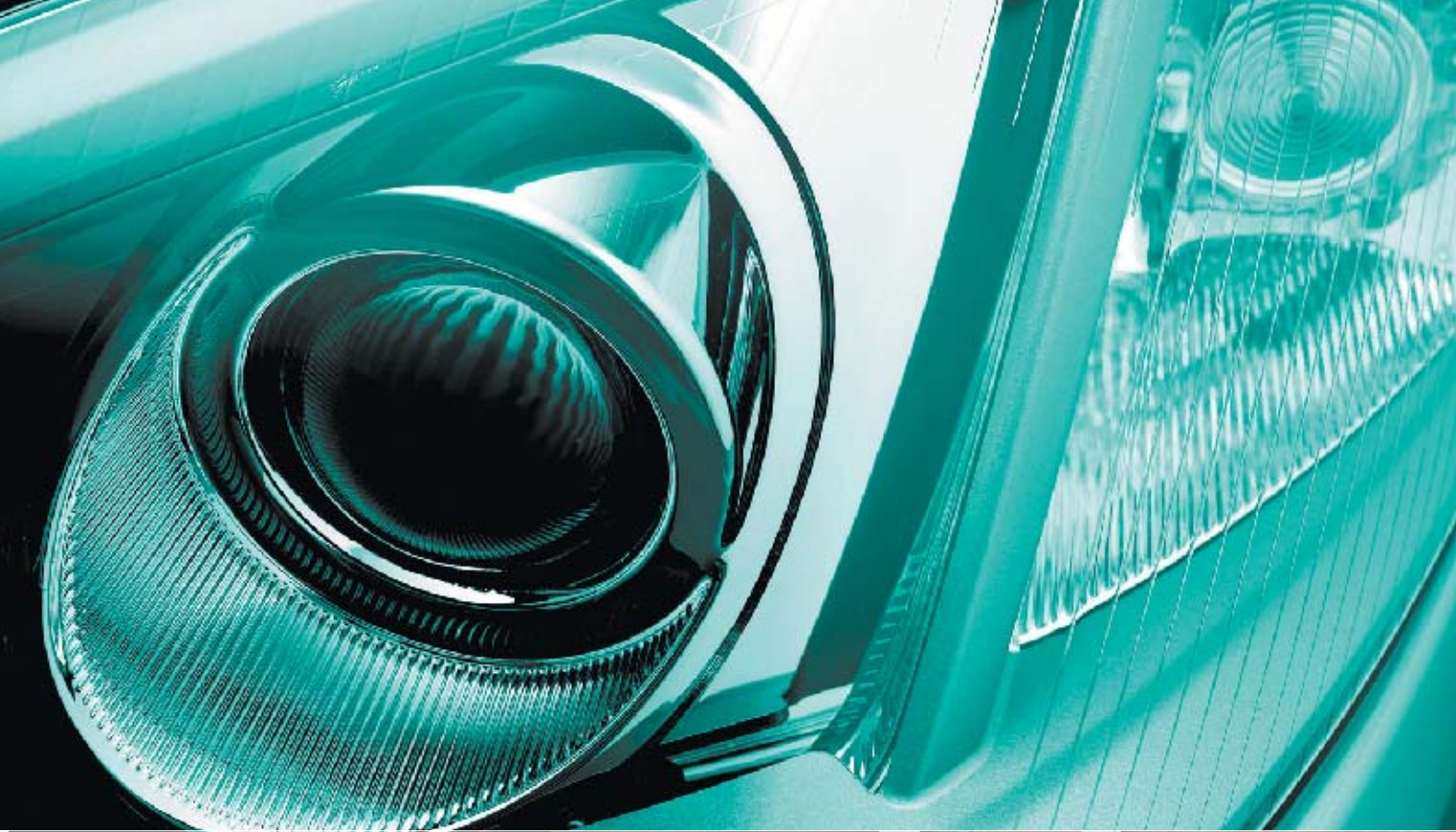

RENAULT MEGANE

RENAULT odporúča ELF

Všetkytypy motorov okrem 1.9 dCi s filtrom pevných častíc	***ELF EXCELLIUM LDX 5W-40*** Optimálne výkony, maximálna ochrana v najnepriaznivejších podmienkach ***Všetky typy jazdy.***	ACEA A3 / B4
	ELF EVOLUTION SXR 5W-40 Optimálne výkony ***Všetky typy jazdy.***	ACEA A3 / B4
Motory 1.9 dCi s filtrom pevných častíc	***ELF SOLARIS RNX 5W-30*** Optimálne výkony, dlhodobá ochrana filtra pevných častíc a životného prostredia ***Všetky typy jazdy.***	ACEA C3
Benzínové a LPG motory	***ELF EVOLUTION SXR 5W-30*** Úspora paliva, ochrana motora a životného prostredia ***Všetky typy jazdy.***	ACEA A5 / B5
Všetky typy motorov okrem 1.9 dCi s filtrom pevných častíc	***ELF COMPETITION ST 10W-40*** ***ELF TURBO DIESEL 10W-40*** Ostatné mazacie prostriedky homologované firmou RENAULT, pre normálne používanie	ACEA A3 / B4 ACEA B3 / B4
5-st. mechanická prevodovka 6-st. mechanická prevodovka Automatická prevodovka	***Značka Elf vyrába mazivá špecifické pre každú prevodovku Renault:*** ***Tranself TRJ 75W80, Tranself TRT 75W80, Tranself TRP 75W80, Tranself TRX 75W80*** ***pre manuálne prevodovky, Renaultmatic D3Syn a Renaultmatic D2 pre automatické prevodovky.*** ***Tieto prevádzkové kvapaliny sa aktívne podieľajú na kvalitnej funkcii dodaného vozidla. (*)***	

Na dopĺňanie a výmenu RENAULT odporúča homologované mazacie prostriedky ELF.
(*) Informácie o oleji vhodnom pre vaše vozidlo nájdete v servisnej knižke.
Poraďte sa v servise RENAULT, alebo si pozrite www.lubrifiants.elf.com

Vitajte vo svojom novom vozidle RENAULT

Táto príručka na používanie a údržbu vám poskytne všetky potrebné informácie na to, aby ste mohli:

- dobre spoznať svoje vozidlo RENAULT a potom v plnej miere a čo najlepšie využívať všetky jeho technické prednosti,
- dosahovať trvale optimálnu prevádzku pri jednoduchom, ale dôslednom dodržiavaní našich pokynov na údržbu,
- vyriešiť bez zbytočnej straty času všetky drobné problémy, ktoré si nevyžadujú zásah odborníka.

Tých niekoľko okamihov, ktoré venujete čítaniu tejto príručky, vám bohato vynahradia získané informácie, objavenie ďalších technických noviniek. Ak by predsa ešte zostali nejaké nejasnosti, odborníci našej siete RENAULT vám vždy ochotne poradia a pomôžu.

Na pomoc pri čítaní tejto príručky je použitý nasledujúci symbol:

Označuje riziko, nebezpečenstvo alebo bezpečnostné opatrenie.

Opis modelov v tomto návode bol vypracovaný na základe údajov známych v čase jeho spracovania. **V návode je uvedená všetka výbava** (sériová alebo voliteľná)**, ktorá je pre tieto modely k dispozícii, jej prítomnosť vo vozidle závisí od modelu vozidla, výbavy a od krajiny určenia.**

Okrem toho v tejto príručke môže byť opísané aj vybavenie, ktoré sa má objaviť na trhu v priebehu roka.

Šťastnú cestu za volantom vášho vozidla RENAULT.

Pretlač alebo preklad celého textu alebo jeho častí je zakázaný bez písomného súhlasu RENAULT, 92100 Billancourt 2005.

Stručný prehľad

- Tlak vzduchu v pneumatikách ..... 0.04 ➟ 0.07
- Karta RENAULT: používanie ..... 1.02 ➟ 1.08
- Systémy pripútania detí ..... 1.31 ➟ 1.40
- Svetelné kontrolky (prístrojová doska) ..... 1.46 ➟ 1.69
- Štartovanie/zastavenie motora ..... 2.03 - 2.04
- Jazda ..... 2.02 ➟ 2.34
  - Systém kontroly tlaku v pneumatikách ..... 2.14 ➟ 2.17
  - Dynamická kontrola jazdy: ESP 2.18
  - Systém ochrany proti prešmykovaniu kolies: ASR ..... 2.19 - 2.20
  - Pomoc pri núdzovom brzdení 2.23
  - Regulátor - obmedzovač rýchlosti ..... 2.24 ➟ 2.30
- Kúrenie/klimatizácia ..... 3.02 ➟ 3.16
- Kapota motora/údržba ..... 4.02 ➟ 4.14
- Praktické rady (výmena žiaroviek, poistky, opravy, poruchy prevádzky) .... 5.02 ➟ 5.36

O B S A H

	Kapitola
Zoznámte sa so svojím vozidlom	1
Jazda	2
Pre vaše pohodlie	3
Údržba	4
Praktické rady	5
Technické údaje	6
Abecedný register	7

TLAK VZDUCHU V PNEUMATIKÁCH (v baroch alebo v kg/cm² **za studena**)

Typový rad	**1.4 16V**	**1.6 16V**		**2.0 16V**	
Rozmery pneumatík	195/65 R15 T 205/55 R16 H 205/55 R16 V 205/50 R17 V	195/65 R15 H 205/55 R16 H 205/55 R16 V	205/50 R17 V	205/55 R16 H 205/55 R16 V	205/50 R17 V
Rozmery diskov	6,5 J 15 6,5 J 16 6,5 J 17	6,5 J 15 6,5 J 16	6,5 J 17	6,5 J 15 6,5 J 16	6,5 J 17
Používanie mimo diaľnice • Predné • Zadné	 2,2 2	 2,2 2	 2,2 2	 2,2 2	 2,3 2
Používanie na diaľnici (1) • Predné • Zadné	 2,2 2	 2,3 2	 2,4 2	 2,4 2	 2,5 2
Rezervné koleso	2,2	2,3	2,4	2,4	2,5

Bezpečnosť pneumatík a použitie snehových reťazí

Pozrite v časti “Pneumatiky” v kapitole 5, kde sú uvedené podmienky údržby a, podľa verzie, spôsob používania snehových reťazí.

(1) **Osobitosť vozidiel používaných s plným zaťažením** (Maximálna povolená celková hmotnosť) **a s prívesom**.
Maximálna rýchlosť nesmie presiahnuť **100 km/h** a tlak vzduchu v pneumatikách treba zvýšiť o **0,2 baru**.
Hmotnosti pozrite v časti “Hmotnosti” v kapitole 6.

TLAK VZDUCHU V PNEUMATIKÁCH (v baroch alebo v kg/cm² **za studena**) **(pokračovanie)**

Typový rad	**1.5 dCi**		**1.9 dCi**		**2.0 dCi**	
Rozmery pneumatík	195/65 R15 T 205/55 R16 H 205/55 R16 V	205/50 R17 V	195/65 R15 H 205/55 R16 H 205/55 R16 V	205/50 R17 V	205/55 R16 V	205/50 R17 V
Rozmery diskov	6,5 J 15 6,5 J 16	6,5 J 17	6,5 J 15 6,5 J 16	6,5 J 17	6,5 J 16	6,5 J 17
Používanie mimo diaľnice • Predné • Zadné	 2,2 2	 2,2 2	 2,2 2	 2,3 2	 2,4 2,2	 2,6 2,2
Používanie na diaľnici (1) • Predné • Zadné	 2,3 2	 2,4 2	 2,4 2	 2,5 2	 2,6 2,2	 2,8 2,2
Rezervné koleso	2,3	2,4	2,4	2,5	2,6	2,8

Bezpečnosť pneumatík a použitie snehových reťazí

Pozrite v časti “Pneumatiky” v kapitole 5, kde sú uvedené podmienky údržby a, podľa verzie, spôsob používania snehových reťazí.

(1) **Osobitosť vozidiel používaných s plným zaťažením** (Maximálna povolená celková hmotnosť) **a s prívesom**.
Maximálna rýchlosť nesmie presiahnuť **100 km/h** a tlak vzduchu v pneumatikách treba zvýšiť o **0,2 baru**.
Hmotnosti pozrite v časti “Hmotnosti” v kapitole 6.

TLAK VZDUCHU V PNEUMATIKÁCH (v PSI za studena)

Typový rad	1.4 16V	1.6 16V		2.0 16V	
Rozmery pneumatík	195/65 R15 T 205/55 R16 H 205/55 R16 V 205/50 R 17 V	195/65 R15 H 205/55 R16 H 205/55 R16 V	205/50 R 17 V	205/55 R16 H 205/55 R16 V	205/50 R17 V
Rozmery diskov	6,5 J 15 6,5 J 16 6,5 J 17	6,5 J 15 6,5 J 16	6,5 J 17	6,5 J 15 6,5 J 16	6,5 J 17
Používanie mimo diaľnice • Predné • Zadné	 32 29	 32 29	 32 29	 32 29	 33 29
Používanie na diaľnici (1) • Predné • Zadné	 32 29	 33 29	 35 29	 35 29	 36 29
Rezervné koleso	32	33	35	35	36

Bezpečnosť pneumatík a použitie snehových reťazí

Pozrite v časti “Pneumatiky” v kapitole 5, kde sú uvedené podmienky údržby a, podľa verzie, spôsob používania snehových reťazí.

(1) **Osobitosť vozidiel používaných s plným zaťažením** (Maximálna povolená celková hmotnosť) **a s prívesom**.
Maximálna rýchlosť nesmie presiahnuť **100 km/h** a tlak vzduchu v pneumatikách treba zvýšiť o **3 PSI**.
Hmotnosti pozrite v časti “Hmotnosti” v kapitole 6.

TLAK VZDUCHU V PNEUMATIKÁCH (v PSI za studena) (pokračovanie)

Typový rad	1.5 dCi		1.9 dCi		2.0 dCi	
Rozmery pneumatík	195/65 R15 T 205/55 R16 H 205/55 R16 V	205/50 R17 V	195/65 R15 H 205/55 R16 H 205/55 R16 V	205/50 R17 V	205/55 R16 V	205/50 R17 V
Rozmery diskov	6,5 J 15 6,5 J 16	6,5 J 17	6,5 J 15 6,5 J 16	6,5 J 17	6,5 J 16	6,5 J 17
Používanie mimo diaľnice • Predné • Zadné	 32 29	 32 29	 32 29	 33 29	 35 32	 38 32
Používanie na diaľnici (1) • Predné • Zadné	 33 29	 35 29	 35 29	 36 29	 38 32	 40 32
Rezervné koleso	33	35	35	36	38	40

Bezpečnosť pneumatík a použitie snehových reťazí

Pozrite v časti “Pneumatiky” v kapitole 5, kde sú uvedené podmienky údržby a, podľa verzie, spôsob používania snehových reťazí.

(1) **Osobitosť vozidiel používaných s plným zaťažením** (Maximálna povolená celková hmotnosť) **a s prívesom**.
Maximálna rýchlosť nesmie presiahnuť **100 km/h** a tlak vzduchu v pneumatikách treba zvýšiť o **3 PSI**.
Hmotnosti pozrite v časti “Hmotnosti” v kapitole 6.

0.08

Kapitola 1: Zoznámte sa so svojím vozidlom

Karta RENAULT: všeobecné informácie, používanie, bezpečnostné zamykanie ..... 1.02 ➡ 1.08
Dvere ..... 1.09 ➡ 1.13
Automatické zamykanie dverí počas jazdy 1.14
Systém blokovania štartovania ..... 1.15 - 1.16
Opierky hlavy - Sedadlá ..... 1.17 ➡ 1.19
Bezpečnostné pásy ..... 1.20 ➡ 1.23
Bezpečnostné zariadenia dopĺňajúce ..... 1.24 ➡ 1.30
  pásy vpredu ..... 1.24 ➡ 1.27
  pásy vzadu 1.28
  postranné pásy 1.29
Bezpečnosť detí ..... 1.31 ➡ 1.40
Čas a vonkajšia teplota 1.41
Riadiaci panel ..... 1.42 ➡ 1.45
Kontrolné prístroje ..... 1.46 ➡ 1.69
  Palubný počítač ..... 1.60 ➡ 1.69
Volant 1.70
Spätné zrkadlá ..... 1.71 - 1.72
Zvukové a svetelné výstražné znamenie 1.73
Osvetlenie vozidla a vonkajšia signalizácia ..... 1.74 ➡ 1.76
Nastavovanie svetlometov 1.77
Stierače/Ostrekovače skiel ..... 1.78 - 1.79
Palivová nádrž (čerpanie paliva) ..... 1.80 - 1.81

KARTY RENAULT: všeobecné informácie

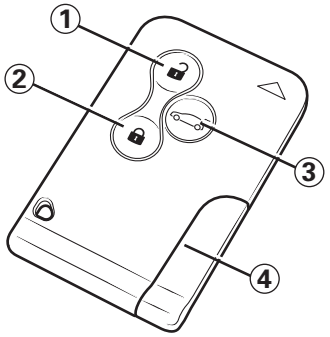

Karta RENAULT

1 - Odomykanie dverí.

2 - Zamykanie dverí.

3 - Odomykanie/Zamykanie dverí batožinového priestoru.

4 - Integrovaný rezervný kľúč.

Karta RENAULT umožňuje:

- odomykanie/zamykanie dverí (bočných dverí a batožinového priestoru) a zátky palivovej nádrže (pozrite na nasledujúcich stranách);
- automatické elektrické zatváranie okien a strešného okna (pozrite v častiach “Elektrické otváranie okien s automatickým zatváraním” a “Strešné okno” v kapitole 3);
- naštartovanie motora (pozrite v časti “Štartovanie motora” v kapitole 2).

Dojazd

Napája ju batéria, ktorú je potrebné vymeniť, na prístrojovej doske sa objaví správa “Vymeniť batériu karty” (pozrite v časti “Karta RENAULT: batéria” v kapitole 5).

Dosah karty RENAULT

Závisí od prostredia: dávajte preto pozor, aby ste pri manipulácii s kartou RENAULT náhodným stlačením tlačidiel neodomkli vozidlo.

Odporúčanie

Neodkladajte kartu RENAULT na miesta, kde sa môže ohnúť alebo neúmyselne poškodiť, napr. pri sedení, ak je odložená v zadnom vrecku.

Zodpovednosť vodiča

Nikdy nenechávajte kartu RENAULT vloženú do čítača karty, keď opúšťate vozidlo, v ktorom je dieťa (alebo zviera). Mohlo by naštartovať motor alebo uviesť do chodu elektrické prístroje, napr. otváranie okien a privrieť si časť tela (hrdlo, rameno, ruku, ...), čím by si mohlo spôsobiť vážne poranenie.

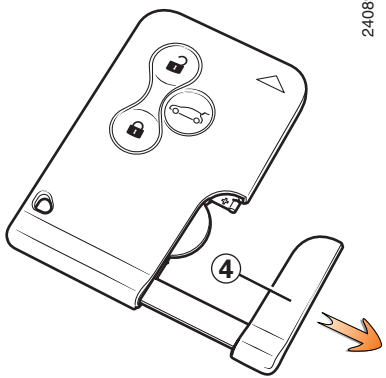

Integrovaný *4* alebo samostatný *5* náhradný kľúč (v závislosti od vozidla)

Jeho používanie je výnimočné. Ak nefunguje karta RENAULT, slúži na odomykanie alebo zamykanie ľavých predných dverí a dverí batožinového priestoru:

- vozidlo sa nachádza v oblasti silného elektromagnetického žiarenia;
- používanie zariadení fungujúcich na rovnakej frekvencii ako karta;
- slabá batéria v karte RENAULT, vybitý akumulátor, ...

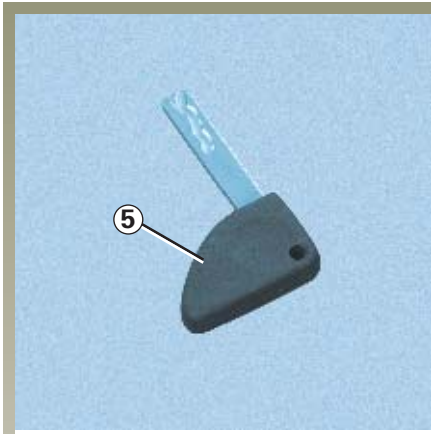

O používaní rezervného kľúča sa viac dozviete v časti “zamykanie/odomykanie dverí”.

Odomknite vozidlo pomocou rezervného kľúča a vsuňte kartu RENAULT do čítača, aby ste mohli naštartovať.

Výmena, potreba druhej karty RENAULT

V prípade straty, alebo ak potrebujete ešte jednu kartu RENAULT, obráťte sa výlučne na autorizovaný servis RENAULT.

V prípade výmeny karty RENAULT bude potrebné pristaviť vozidlo a predložiť všetky karty RENAULT, ktoré k nemu patria, v servise RENAULT na oživenie systému.

Na jedno vozidlo možno používať štyri karty RENAULT.

Porucha karty RENAULT.

Kontrolujte stav batérií, ich životnosť je približne dva roky.

Pozrite v časti “Karta RENAULT: batérie” v kapitole 5.

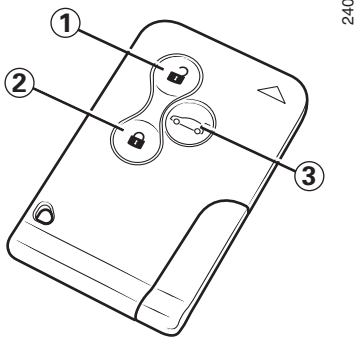

Odomykanie dverí

Odomknite stlačením tlačidla *1*.

Odomknutie sa signalizuje **jedným** zablikaním výstražných svetiel.

Osobitosti (pre niektoré krajiny):

- jedným stlačením tlačidla *1* je možné odomknúť len dvere vodiča,
- ak stlačíte tlačidlo *1* dvakrát po sebe, otvoria sa ostatné dvere.

Zamykanie dverí

Zamknite stlačením tlačidla *2*.

- Zamknutie sa signalizuje **dvoma zablikaniami** výstražných svetiel a blikačov.
- Ak sú niektoré dvere (dvere batožinového priestoru) otvorené alebo zle zatvorené, alebo karta RENAULT zostala v čítači, dvere sa zamknú a rýchle odomknú, pričom výstražné svetlá a blikače nezablikajú.

Samostatné odomknutie/zamknutie batožinového priestoru

Stlačte tlačidlo *3*, ak chcete odomknúť alebo zamknúť batožinový priestor.

Ak sú dvere vozidla zamknuté, odomknutie sprevádza jedno zablikanie výstražných svetiel a blikačov.

Ak sú dvere vozidla zamknuté, zamknutie batožinového priestoru sprevádza dvojité zablikanie výstražných svetiel a blikačov.

KARTA RENAULT V REŽIME “HANDS FREE”: používanie

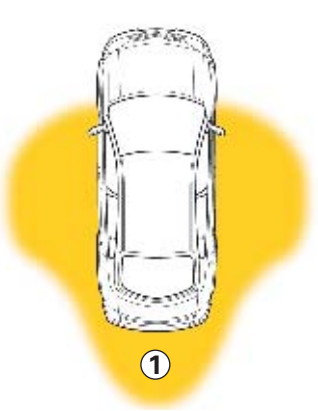

Karta RENAULT v režime “hands free”

Karta RENAULT je vybavená funkciami na diaľkové ovládanie bez manipulácie (v režime “hands free”):

- manuálne odomknutie/zamknutie dverí (dvere batožinového priestoru), krytu palivovej nádrže je možné, ak je karta v prístupovej zóne ***1***;
- a štartovanie motora, ak je karta vo vozidle (pozrite v časti “Štartovanie motora” v kapitole 2).

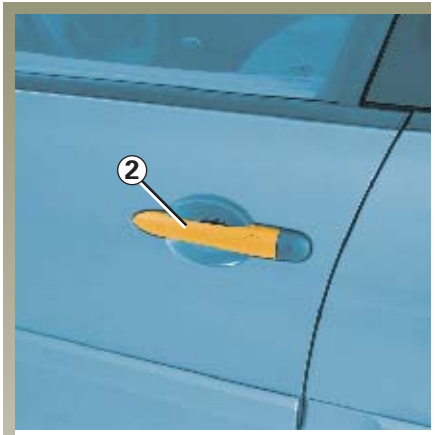

Odomykanie dverí batožinového priestoru

Priblížte sa s kartou RENAULT k vozidlu.

Ak vložíte ruku za kľučku ***2*** niektorých dverí alebo zatlačíte tlačidlo batožinového priestoru ***3***, vozidlo sa odomkne (pokiaľ vozidlo nebolo odomknuté minimálne počas predchádzajúcich troch dní, bude potrebné potiahnuť kľučku dvakrát).

Odomknutie sa signalizuje **jedným** zablikaním výstražných svetiel.

Nikdy nenechávajte kartu RENAULT vo vozidle, keď ho opúšťate.

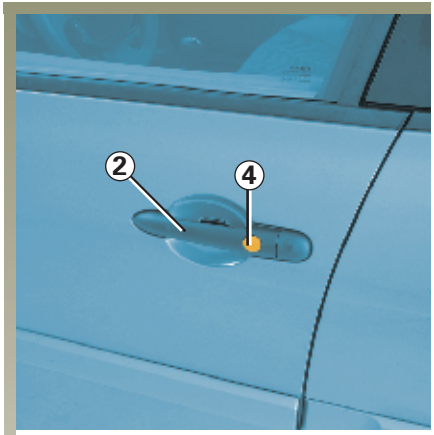

Zamykanie dverí batožinového priestoru

Ak máte kartu RENAULT pri sebe a dvere aj batožinový priestor sú zatvorené, stlačte tlačidlo ***4*** umiestnené na kľučke ***2*** alebo tlačidlo ***5*** na dverách batožinového priestoru.

Zamknutie sprevádza **dvojité zablikanie** výstražných svetiel a blikačov.

Poznámka: na zamykanie pomocou tlačidiel musí byť karta RENAULT bezpodmienečne v dosahu vozidla.

Ak sú niektoré dvere (dvere batožinového priestoru) otvorené alebo zle zatvorené, alebo karta RENAULT je v čítači, dvere sa rýchlo zamknú/odomknú, pričom výstražné svetlá ani blikače nezablikajú.

Ak chcete skontrolovať zamknutie po zamknutí pomocou karty RENAULT alebo tlačidlami umiestnenými na kľučkách, máte približne **tri** sekundy na manipuláciu s kľučkami bez odomknutia.

Po uplynutí tohto času bude opäť v činnosti režim “hands free”, pohnutie kľučky vyvolá odomknutie dverí.

Zodpovednosť vodiča

Nikdy nenechávajte kartu RENAULT vloženú do čítača karty, keď opúšťate vozidlo, v ktorom je dieťa (alebo zviera). Mohlo by naštartovať motor alebo uviesť do chodu elektrické prístroje, napr. otváranie okien a privrieť si časť tela (hrdlo, rameno, ruku, ...), čím by si mohlo spôsobiť vážne poranenie.

BEZPEČNOSTNÉ ZAMYKANIE

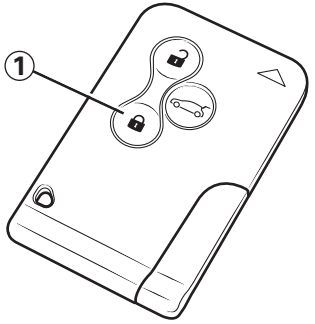

Bezpečnostné zamykanie dverí (pre niektoré krajiny)

Umožňuje zamknúť dvere a zabrániť ich otvoreniu pomocou kľučiek zvnútra (napríklad v prípade rozbitia okna s následným pokusom o otvorenie dverí zvnútra).

Aktivácia bezpečnostného zamykania

Vozidlo vybavené elektrickým ovládaním okien na zadných dverách

- dvoma krátkymi stlačeniami tlačidla ***1***.
- alebo stlačte dvakrát tesne po sebe tlačidlo na vonkajšej kľučke dverí alebo loga na batožinovom priestore.

Vozidlo vybavené ručným otváraním okna na zadných dverách

Skôr ako opustíte vozidlo, stlačte spodnú časť tlačidla ***2*** (kontrolka v tlačidle sa rozsvieti). Dvere zamknete stlačením hornej časti tlačidla.

Vždy

Zamknutie dverí sprevádza **päťnásobné** zablikanie výstražných svetiel.

Poznámka: túto funkciu môžete aktivovať **dvoma** tesne po sebe idúcimi stlačeniami tlačidiel na kľučkách dverí na tej istej strane (napríklad: vpredu na ľavej strane/vzadu na ľavej strane **alebo** vpredu na pravej strane/vzadu na pravej strane).

Nikdy nepoužívajte bezpečnostné zamykanie dverí, ak je niekto vo vozidle!

KARTA RENAULT V OBMEDZENOM REŽIME

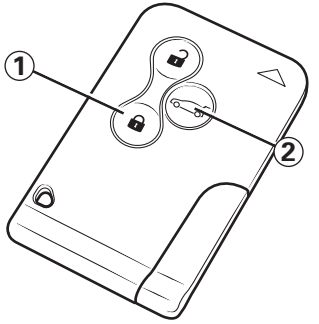

Karta RENAULT s obmedzeným používaním(v závislosti od vozidla)

V niektorých situáciách (vozidlo zverené tretej osobe: parkovanie, odťahovanie, ...) si želáte obmedziť funkčnosť karty RENAULT.

Zaopatrite si dve karty. Vložte kartu do čítača karty ***3***, potom súčasne stlačte tlačidlá ***1*** a ***2*** na druhej karte. Vozidlo sa uzamkne a vzápätí sa odomknú dvere vodiča.

Karta RENAULT vložená do čítača prejde do režimu s obmedzeným používaním.

Karta RENAULT s obmedzeným používaním umožňuje len odomknutie dverí vodiča a naštartovanie vozidla (odkladací priestor na strane spolujazdca a batožinový priestor zostávajú zamknuté).

Obmedzené používanie zrušíte naštartovaním vozidla kartou RENAULT v režime bez obmedzenia.

Ovládanie zamykania/odomykania zvnútra ***4*** je počas používania vozidla pomocou karty RENAULT s obmedzeným používaním vypnuté.

Použitie možno obmedziť súčasne iba jednej karte RENAULT.

Počas používania karty RENAULT s obmedzeným používaním si druhá karta zachováva všetky funkcie.

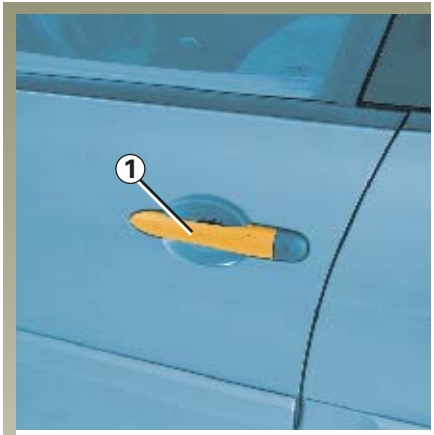

Otváranie zvonku

Po odomknutí dverí, alebo ak máte pri sebe kartu RENAULT v režime "hands free", uchopte kľučku *1* a potiahnite smerom k sebe, aby sa otvorili dvere.

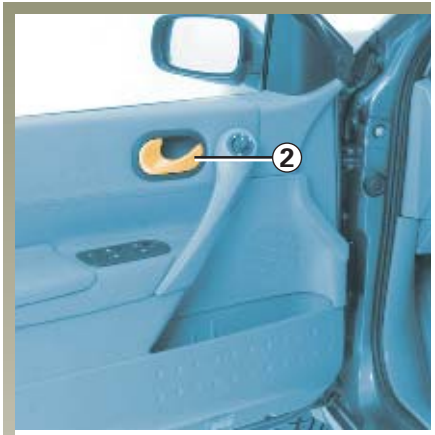

Otváranie zvnútra

Kľučkou *2*.

Zvukový signál zabudnutých rozsvietených svetiel

Pri otvorení dverí sa spustí zvuková signalizácia, ktorá vás upozorní na rozsvietené svetlá po vypnutí motora.

Výstražný signál zabudnutia karty

Ak karta zostala v čítači, po otvorení dverí vodiča sa na prístrojovej doske objaví správa "vyberte kartu" a ozve sa pípnutie.

Osobitosť

Po vypnutí motora svetlá a príslušenstvo ostáva naďalej v činnosti (rádio, klimatizácia, ...).

Vypnú sa po otvorení vodičových dverí.

Výstražné znamenie zabudnutia zatvorenia niektorých dverí

Ak zostanú niektoré dvere (kabíny alebo b˛atožinového priestoru) otvorené alebo zle zatvorené hneď ako vozidlo dosiahne približne 10 km/h, na prístrojovej doske sa objaví správa "otvorený batožinový priestor" alebo "otvorené dvere" (podľa prípadu) sprevádzaná kontrolkou.

Bezpečnosť detí

Vozidlá vybavené spínačom *3* so zabudovanou kontrolkou

Stlačte spínač ***3***, ktorým sa zablokuje ovládanie otvárania zadných okien a dverí.

Zablokovanie dverí sa potvrdí rozsvietením kontrolky zabudovanej v spínači.

Ak dôjde k poruche, ozve sa zvukový signál a integrovaná kontrolka sa nerozsvieti.

Po odpojení akumulátora zamykanie zadných dverí sa musí obnoviť stlačením spínača ***3***.

Bezpečnosť cestujúcich vzadu

Vodič môže zablokovať otváranie okien a zadných dverí stlačením spínača ***3*** na strane symbolu.

Zodpovednosť vodiča

Nikdy nenechávajte kartu RENAULT vloženú do čítača karty, keď opúšťate vozidlo, v ktorom je dieťa (alebo zviera). Mohlo by uviesť do chodu elektrické ovládanie okien a privrieť si časť tela (hrdlo, rameno, ruku, ...), čím by si mohlo spôsobiť vážne poranenie. Pri pricviknutí okamžite zmeňte smer pohybu okna stlačením príslušného spínača.

Ostatné prípady

Ak chcete zabrániť otváraniu zadných dverí zvnútra, stlačte spínač ***4***. Kontrolka v spínači sa rozsvieti.

Otvorenie dverí bude možné zvonku.

Zamykanie/odomykanie dverí zvonka.

Pomocou karty RENAULT: pozrite v kapitole 1, v častiach "Karty RENAULT".

Niekedy karta RENAULT nemusí fungovať:

- vozidlo sa nachádza v oblasti silného elektromagnetického žiarenia;
- používanie prístrojov fungujúcich na rovnakej frekvencii ako karta (mobilný telefón...);
- slabá batéria v karte RENAULT, vybitý akumulátor,...

Vtedy možno:

- použiť rezervný kľúč (v závislosti od vozidla, samostatný alebo integrovaný) na ľavé predné dvere;
- odomknúť všetky dvere manuálne;
- použiť ovládanie zamykania/odomykania dverí zvnútra (pozrite v kapitole 1, v časti "ovládanie zamykania/odomykania zvnútra").

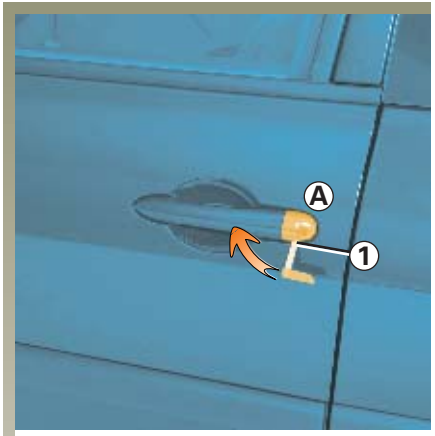

Používanie integrovaného rezervného kľúča *2*

Odstráňte kryt ***A*** ľavých predných dverí (pomocou hrotu rezervného kľúča) v mieste zárezu ***1***.

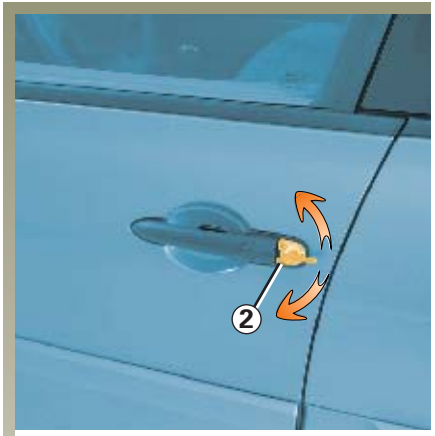

Vsuňte kľúč ***2*** do zámku a zamknite alebo odomknite dvere.

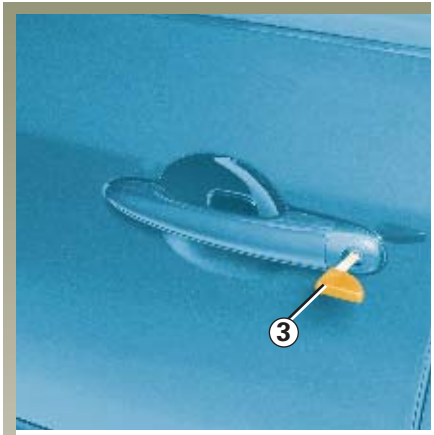

Používanie samostatného rezervného kľúča *3* (v závislosti od vozidla)

Vsuňte kľúč ***3*** do zámku ľavých predných dverí a zamknite alebo odomknite dvere

Manuálne zamykanie dverí

Pri otvorených dverách otočte skrutku ***4*** (pomocou plochého nástroja, napr. skrutkovača) a dvere zatvorte.

Teraz sú zamknuté zvonku.

Otvoriť ich možno len zvnútra vozidla.

Ovládanie zamykania/odomykania dverí zvnútra.

Spínač *5* ovláda súčasne dvere, dvere batožinového priestoru a otvor palivovej nádrže.

Ak sú niektoré z dverí (kabíny alebo batožinového priestoru) otvorené alebo zle zatvorené, dôjde k rýchlemu zamknutiu a odomknutiu dverí.

Pri preprave predmetov s otvorenými dverami: **vypnite motor**, zatlačte spínač *5* na viac ako päť sekúnd, čím sa uzamknú ostatné dvere.

Zamykanie dverí bez karty RENAULT

Pri vypnutom motore a otvorených predných dverách zatlačte spínač *5* na viac ako päť sekúnd.

Zatvorením dverí sa všetky dvere zamknú.

Odomknutie vozidla zvonku je možné len kartou RENAULT.

Nikdy nenechávajte kartu RENAULT vo vozidle, keď ho opúšťate.

Kontrolka stavu dverí

Pri zapnutom zapaľovaní vás kontrolka v spínači informuje o stave zatvorenia dverí:

- rozsvietená kontrolka - dvere sú uzamknuté;
- zhasnutá kontrolka - dvere sú odomknuté.

Pri zamykaní dverí kontrolka zostane rozsvietená cca jednu minútu, potom zhasne.

Ak sa rozhodnete jazdiť so zamknutými dverami, uvedomte si, že sa tým môže sťažiť prístup záchranárov do kabíny vozidla v prípade nehody.

AUTOMATICKÉ ZAMKNUTIE DVERÍ POČAS JAZDY

Najprv sa rozhodnite, či chcete túto funkciu aktivovať.

Aktivácia

Pri zapnutom zapaľovaní stlačte tlačidlo elektrického zamknutia dverí ***1*** a podržte ho stlačené cca 5 sekúnd, kým nezaznejú **dve zapípnutia**.

Zrušenie aktivácie

Pri zapnutom zapaľovaní stlačte tlačidlo elektrického zamknutia dverí ***1*** a podržte ho stlačené cca 5 sekúnd, až kým nezaznie **jedno zapípnutie**.

Ak sa rozhodnete jazdiť so zamknutými dvermi, uvedomte si, že sa tým môže sťažiť prístup záchranárov do kabíny vozidla v prípade nehody.

Princíp činnosti

Po rozjazde vozidla systém automaticky uzamkne dvere, akonáhle dosiahnete rýchlosť približne 10 km/h.

Dvere sa odomknú:

- stlačením tlačidla odomykania dverí ***1***,
- po zastavení vozidla, otvorením niektorých dverí.

Poznámka: ak sa otvoria niektoré dvere, automaticky sa uzamknú, hneď ako vozidlo dosiahne rýchlosť približne 10 km/h.

Porucha činnosti

Ak zistíte poruchy fungovania (nedochádza k automatickému uzamknutiu, kontrolka v tlačidle ***1*** sa pri zamknutí dverí nerozsvieti, ...), skontrolujte stav zatvorenia všetkých dverí. Ak sú dobre zatvorené a problém pretrváva, obráťte sa na servis RENAULT.

SYSTÉM ELEKTRONICKÉHO BLOKOVANIA ŠTARTOVANIA

Zabraňuje spusteniu motora osobám, ktoré nevlastnia kartu RENAULT od vozidla.

Niekoľko sekúnd po vypnutí motora sa automaticky aktivuje ochrana vozidla.

Každý zásah alebo úprava v systéme blokovania štartovania (elektronické skrinky, káblové zapojenie atď.) môže byť nebezpečný. Do systému môže zasahovať len kvalifikovaný technik firmy RENAULT.

Princíp činnosti

Pri štartovaní motora je kontrolka ***1*** sústavne rozsvietená počas niekoľkých sekúnd a potom zhasne (pozrite v odstavci "štartovanie motora" v kapitole 2).

Ak vozidlo nerozpozná kód, snímač karty začne blikať (rýchle blikanie), vozidlo sa nedá naštartovať.

Kontrolky

Kontrolka ochrany vozidla

Po vypnutí motora začne blikať kontrolka ***1***, systém ochrany vozidla je v činnosti.

Kontrolka poruchy činnosti

Ak po pokuse o naštartovanie kontrolka naďalej bliká alebo zostane rozsvietená, znamená to poruchu systému.

V prípade poruchy karty RENAULT (rýchle blikanie čítača karty) použite pokiaľ možno druhú kartu RENAULT (dodanú spolu s vozidlom).

V tomto prípade sa bezpodmienečne obráťte na servis RENAULT, ktorý jediný je oprávnený opravovať systém blokovania štartovania.

Pri rušení príjmu a/alebo nerozpoznaní karty RENAULT “hands free” vložte kartu do čítača ***2***.

OPIERKY HLAVY VPREDU

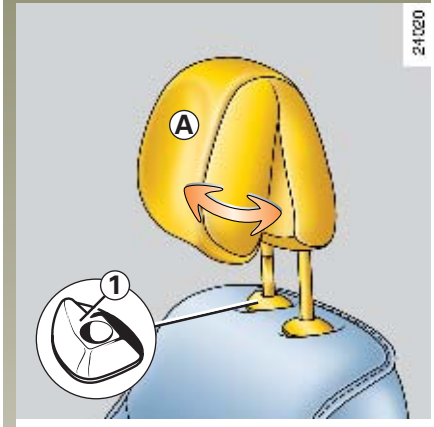

Zvýšenie opierky hlavy

Posúvajte smerom hore až do požadovanej polohy.

Zníženie opierky hlavy

Dajte jazýček ***1*** smerom dopredu a opierku hlavy znížte do požadovanej polohy.

Nastavenie sklonu

V závislosti od vozidla, oddiaľte alebo priblížte časť ***A*** do požadovanej polohy.

Demontáž

Stlačte tlačidlo ***2*** a opierku hlavy vysúvajte, až kým sa neuvoľní.

Spätná montáž

Nasaďte tyče opierky do vodiacich rúrok ozubením smerom dopredu.

Dajte jazýček ***1*** smerom dopredu a opierku hlavy znížte do požadovanej polohy.

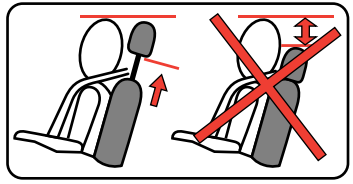

Opierky hlavy sú jedným z prvkov bezpečnosti, dbajte preto, aby boli súčasťou výbavy vášho vozidla a aby boli správne nastavené: vzdialenosť medzi hlavou a opierkou má byť čo najmenšia, horná časť opierky hlavy má byť čo najbližšie k vrcholu hlavy.

OPIERKY HLAVY VZADU

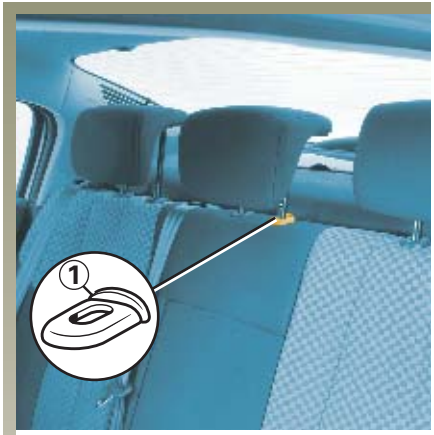

Poloha pri používaní

Opierku hlavy vytiahnite na maximum a potom ju zasuňte, až kým sa nezablokuje.

Demontáž

Stlačte jazýček ***1*** a opierku vyberte.

Spätná montáž

Nasaďte tyče do vodiacich rúrok, stlačte jazýček ***1*** a opierku hlavy zasuňte.

Odkladacia poloha

Stlačte jazýček ***1*** a opierku úplne stlačte nadol.

Opierka hlavy zasunutá úplne dolu a v odkladacej polohe: túto polohu nepoužívajte, keď na zadnom sedadle sedí cestujúci.

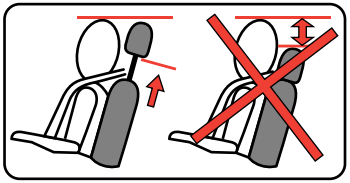

Opierka hlavy je jedným z prvkov bezpečnosti, dbajte preto, aby boli vo výbave vozidla a správne nastavené.

Posunutie dopredu alebo dozadu

Odistite sedadlo zdvihnutím páky ***3*** zo strany dverí. V požadovanej polohe páku pustite a presvedčte sa, či je sedadlo poriadne zaistené.

Nastavenie sklonu operadla

Zdvihnite páku zo strany centrálneho panelu ***1*** a nakloňte operadlo do požadovanej polohy.

Nastavenie výšky sedadla vodiča:

Pohybujte páčkou ***2*** dovtedy, kým nedosiahnete potrebnú polohu:

- smerom hore, ak chcete dať sedadlo vyššie;
- smerom dolu, ak chcete dať sedadlo nižšie.

Nastavenie sedadla pre pohodlie vodiča v bedrovej časti:

Otáčajte kolieskom ***4***.

Z bezpečnostných dôvodov sedadlo nenastavujte počas jazdy.

Vyhrievanie sedadiel

Pri zopnutom kontakte použite spínač ***5*** príslušného sedadla. Rozsvieti sa správa na prístrojovej doske alebo kontrolka zabudovaná v spínači.

Aby ste neovplyvnili účinnosť bezpečnostného pásu, odporúčame vám pritlačiť si pás k plecu.

Operadlá sedadiel poriadne zaistite.

Na podlahe nesmú byť žiadne predmety (v priestore pred vodičom): v prípade prudkého zabrzdenia by sa totiž tieto predmety mohli zošmyknúť pod pedále a znemožniť ich použitie.

V záujme vlastnej bezpečnosti si zapínajte bezpečnostné pásy pri každej jazde. Okrem toho dodržiavajte platné predpisy krajiny, v ktorej sa práve nachádzate.

Skôr ako naštartujete motor:

- nastavte si polohu pri riadení.

- potom si upravte bezpečnostný pás v záujme čo najväčšej bezpečnosti.

Zle nastavené bezpečnostné pásy môžu pri nehode spôsobiť poranenia.

Tehotné ženy sú taktiež povinné používať bezpečnostný pás. V tomto prípade dbajte, aby panvový pás netlačil príliš na spodnú časť brucha, ani aby v tejto časti nebola ani príliš veľká vôľa.

Nastavenie polohy pri riadení

- **Poriadne sa usaďte v sedadle** (najskôr si vyzlečte kabát, vetrovku, ...). Je to veľmi dôležité pre správnu polohu chrbta.
- **Sedadlo posuňte dopredu alebo dozadu podľa vzdialenosti pedálov.** Sedadlo musíte mať čo najďalej, ale tak, aby ste mohli úplne zošliapnuť pedál spojky. Operadlo musí byť nastavené tak, aby ste mali ramená mierne ohnuté.
- **Nastavte polohu opierky hlavy.** Pre maximálnu bezpečnosť musí byť horná časť opierky hlavy v rovnakej výške ako vrchol hlavy.
- **Nastavte výšku sedáka.** Týmto nastavením dosiahnete optimálny výhľad pri riadení.
- **Nastavte polohu volantu.**

Nastavenie bezpečnostných pásov

Dobre sa oprite o operadlo.

Hrudný pás ***1*** musí čo najtesnejšie priliehať k spodnej časti krku, avšak krku sa nesmie dotýkať.

Panvový pás ***2*** musí naplocho obopínať stehná a panvu.

Pás má čo najtesnejšie priliehať na telo. Nenoste napríklad príliš hrubý odev, nevkladajte žiadne predmety medzi pás a telo atď.

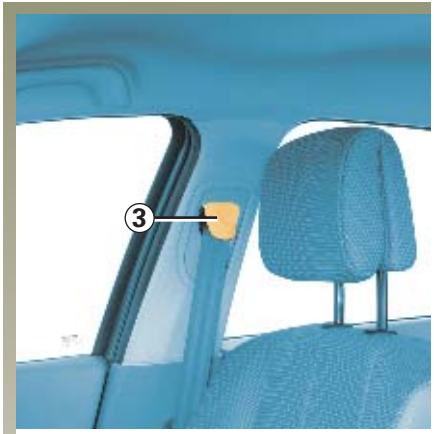

Nastavenie výšky bezpečnostného pásu

Pomocou tlačidla ***3*** zvoľte výšku pásu tak, aby ramenný pás ***1*** prechádzal podľa predchádzajúcich inštrukcií:

- pás znížte stlačením ovládača ***3*** a súčasným posunutím nadol;
- pás zvýšte posunutím ovládača ***3*** nahor.

Po nastavení skontrolujte, či je pás dobre zapnutý.

Zapínanie

Pomaly a rovnomerne **odvíjajte pás,** až kým jazýček ***4*** nezapadne do zámky ***6*** (potiahnutím jazýčka ***4*** skontrolujte, či je dobre zapnutý). Ak sa pás pri odvíjaní zablokuje, povoľte ho a znovu pomaly odvíjajte.

Zapínanie (pokračovanie)

Ak sa pás úplne zablokuje:

- pomaly, ale silno ho potiahnite a vytiahnite asi 3 cm;
- potom ho popusťte, aby sa sám navinul;
- znovu ho odvíjajte;
- ak problém pretrváva, obráťte sa na servis RENAULT.

Odopínanie

Stlačte tlačidlo ***5*** zámky ***6***, pás sa sám navinie do navíjacieho zariadenia.

Pritom zľahka pridržiavajte jazýček.

Zadný bezpečnostný pás v strede

Pomaly odvíjajte popruh z puzdra ***1***.

Zapnite posuvný jazýček ***2*** do príslušnej červenej zámky ***3***.

Postranný a stredný bezpečnostný pás vzadu

Pásy sa zapínajú, odopínajú a nastavujú rovnako ako bezpečnostné pásy na predných sedadlách.

Po každej manipulácii so zadným sedadlom skontrolujte správnu polohu a funkčnosť zadných bezpečnostných pásov.

BEZPEČNOSTNÉ PÁSY

Nasledujúce informácie sa týkajú predných a zadných bezpečnostných pásov vozidla.

- Je neprípustné uskutočňovať akékoľvek úpravy na pôvodnom systéme bezpečnostných pásov, na sedadlách, ako aj na ich kotevných miestach.

  So zvláštnymi požiadavkami (napr. montáž detskej sedačky a pod.) sa obráťte na servis RENAULT.

- Nepoužívajte žiadne predmety, ktoré by mohli zväčšiť vôľu bezpečnostných pásov (štipce na bielizeň, svorky a pod.): príliš voľný bezpečnostný pás môže v prípade nehody spôsobiť zranenie.

- Priečny ramenný pás si nikdy neprevliekajte popod pažu ani poza chrbát.

- Nikdy nepoužívajte jeden pás na pripútanie viacerých osôb a nikdy nedržte bábätko alebo dieťa v lone tak, aby bolo pripútané pásom spoločne s vami.

- Pás nesmie byť prekrútený.

- Po vážnej nehode dajte vymeniť pásy, ktoré boli použité vo chvíli nehody. Pásy vymeňte aj pri ich poškodení.

- Pri spätnom sklopení zadného sedadla dbajte na to, aby boli bezpečnostné pásy v správnej polohe a dali sa správne používať.

- Bezpečnostné pásy si pri jazde nastavte a dotiahnite zakaždým, keď je to potrebné.

- Dbajte, aby ste zasunuli jazýček pásu do správnej zámky.

Pozostávajú z:

- **predpínačov slučky,**
- **predpínačov v oblasti brucha,**
- **obmedzovačov napnutia v oblasti hrudníka,**
- **čelných airbagov pre vodiča a spolucestujúceho.**

Tieto systémy fungujú súčasne alebo jednotlivo pri čelných nárazoch.

V závislosti od sily nárazu systém môže uviesť do činnosti:

- blokovanie bezpečnostného pásu;
- predpínač slučky (spustí sa, aby zabezpečil správnu vôľu bezpečnostného pásu);
- predpínač brušného pásu, čím pritlačia cestujúceho k sedadlu, čelný "maloobjemový" airbag a obmedzovače napnutia;
- čelný airbag s veľkým objemom.

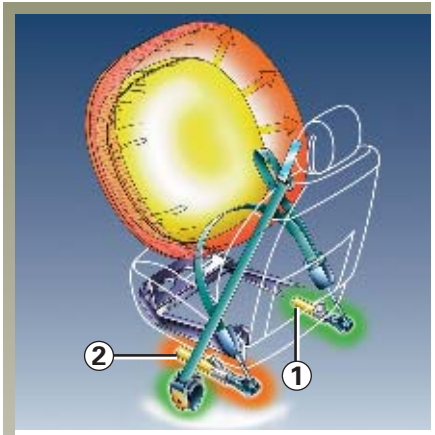

Predpínače

Pri zapnutom zapaľovaní, pri čelnom náraze v závislosti od jeho sily môže uviesť systém do činnosti:

- piest ***1***, ktorý okamžite pritiahne bezpečnostný pás;
- piest ***2*** na predných sedadlách.

Úlohou predpínačov je pritlačiť pás k telu a znehybniť cestujúceho, čím sa zvýši účinnosť bezpečnostného pásu.

- Po prípadnej nehode si dajte skontrolovať všetky súčasti systému pripútania.
- Akýkoľvek zásah do celého systému (predpínače, airbagy, elektronické skrinky, káblové zapojenia), alebo ich použitie v inom vozidle, aj rovnakého typu, sú prísne zakázané.
- Aby nedošlo k náhodnému uvedeniu do činnosti a prípadným následným zraneniam, do systému predpínačov a airbagov môžu zasahovať výlučne kvalifikovaní pracovníci servisov RENAULT.
- Kontrolu elektrických parametrov rozbušky môžu vykonávať len osobitne zaškolení pracovníci pri použití špeciálneho vybavenia.
- Pri likvidácii vozidla požiadajte servis RENAULT o odstránenie plynového generátora predpínačov a airbagov.

Obmedzovač napnutia

Ak sila nárazu prekročí určitú intenzitu, tento mechanizmus obmedzí tlak bezpečnostného pásu na telo na znesiteľnú mieru.

Airbag pre vodiča a spolujazdca

Je súčasťou výbavy predných sedadiel na strane vodiča a spolujazdca.

Na prítomnosť tohto vybavenia upozorňuje označenie "Airbag" na volante a palubnej doske (zóna airbagu ***A***) a v dolnej časti čelného skla.

Každý systém airbagu pozostáva:

- z airbagu s generátorom plynu namontovaných na strane vodiča vo volante a na strane spolucestujúceho v palubnej doske;
- zo spoločnej elektronickej skrinky s inteligentným riadením obsahujúcej detektor nárazu a kontrolu systému ovládajúceho elektrickú rozbušku plynového generátora;
- z jednej kontrolky na prístrojovej doske.
- moderného čelného snímača, ktorý dopĺňa toto zariadenie.

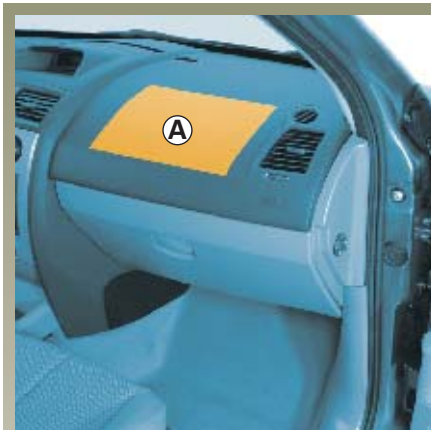

Systém airbagu využíva pyrotechnický princíp. Tým sa vysvetľuje uvoľnenie tepla a dymu (nie je to príznak vznikajúceho požiaru) a zvuk detonácie pri jeho nafúknutí. Vzhľadom na okamžité nafúknutie airbagu môže dôjsť k menším povrchovým zraneniam na koži, ktoré však nezanechajú trvalé následky.

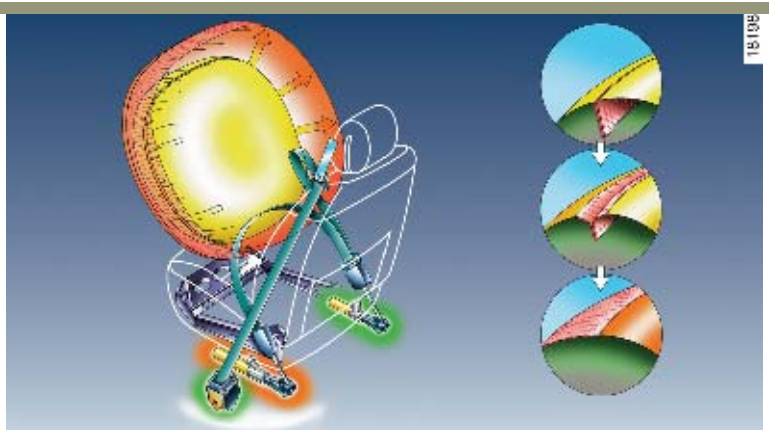

Opis činnosti

Tento systém je funkčný len pri zapnutom zapaľovaní.

Pri prudkom **čelnom** náraze sa vaky rýchlo nafúknu a zmiernia tak náraz hlavy a hrudníka vodiča na volant a spolucestujúceho na palubnú dosku; ihneď po náraze spľasnú, aby nezavadzali pri opúšťaní vozidla.

Zvláštnosť čelného airbagu

V závislosti od sily nárazu sa airbag môže nafúknuť na dva rozličné objemy. Airbag je vybavený systémom vnútorného vypúšťania, aby sa predišlo popáleninám unikajúcimi plynmi:

- airbag “s malým objemom” je prvý stupeň nafúknutia;
- airbag “s veľkým objemom”, keď sa švy airbagu rozpárajú a uvoľnia väčší objem vaku (v prípade najsilnejších nárazov).

Poruchy činnosti

Po zapnutí zapaľovania sa na prístrojovej doske rozsvieti kontrolka ***1*** a po niekoľkých sekundách zhasne.

Ak sa nerozsvieti po zapnutí zapaľovania alebo ak začne blikať, znamená to poruchu systému.

Čo najskôr navštívte servis RENAULT. Akýkoľvek odklad môže mať za následok stratu účinnosti vašej ochrany.

BEZPEČNOSTNÉ SYSTÉMY DOPĹŇAJÚCE PÁSY VPREDU (pokračovanie)

Všetky nasledujúce upozornenia slúžia na to, aby sa mohol airbag voľne nafúknuť a aby nedošlo k vážnym poraneniam v dôsledku nárazu pri jeho nafúknutí.

Upozornenia týkajúce sa airbagu pre vodiča

- Na volante ani na jeho stredovom paneli nerobte nijaké úpravy.
- Zakrývať strednú časť volantu je zakázané.
- Na stredový panel volantu nepripevňujte nijaké predmety (spinky, logo, hodinky, držiak telefónu atď.).
- Demontovať volant je zakázané (s výnimkou kvalifikovaných pracovníkov servisov RENAULT).
- Pri riadení nebuďte príliš blízko pri volante: osvojte si polohu s mierne ohnutými ramenami (pozrite v kapitole 1, v časti “Nastavenie polohy pri riadení”). Takto zabezpečíte dostatočný priestor na nafúknutie a správnu funkciu airbagu.

Upozornenia týkajúce sa airbagu pre spolucestujúceho

- Na palubnú dosku v mieste airbagu neprilepujte ani nepripevňujte nijaké predmety (spinky, logo, hodinky, stojan na telefón atď.).
- Medzi palubnú dosku a cestujúceho nič nedávajte (zviera, dáždnik, palicu, balíky atď.).
- Nevykladajte si nohy na prístrojovú dosku, pri nehode by to mohlo spôsobiť vážne zranenia. Všetky časti tela majte ďalej od prístrojovej dosky (kolená, ruky, hlavu, ...).
- Hneď po demontáži detskej sedačky znovu zapnite airbag, aby ste zabezpečili ochranu spolujazdca pri náraze.

JE ZAKÁZANÉ INŠTALOVAŤ DETSKÚ SEDAČKU NA PREDNÉ SEDADLO SPOLUJAZDCA CHRBTOM V SMERE JAZDY, POKIAĽ NIE SÚ VYRADENÉ Z ČINNOSTI BEZPEČNOSTNÉ SYSTÉMY DOPĹŇAJÚCE PÁSY VPREDU. (Pozrite v kapitole 1, v časti “Vypnutie airbagu pre spolujazdca vpredu”.)

V závislosti od vozidla pozostávajú z:

- **Napínačov pásov zabudovaných do navíjacích zariadení,**
- **Obmedzovačov napnutia.**

Tieto systémy fungujú spoločne alebo samostatne pri čelných nárazoch.

V závislosti od sily nárazu sú možné dva prípady:

- ochranu zabezpečuje len bezpečnostný pás;
- uvedie sa do činnosti predpínač, aby zabezpečil správnu polohu a vôľu pásu.

Napínače bezpečnostných pásov vzadu

Systém je funkčný len po zopnutí zapaľovania vozidla.

Pri silnom **čelnom** náraze zariadenie navinie pás a pritlačí ho k telu, čím zvýši jeho účinnosť.

- Po prípadnej nehode si dajte skontrolovať všetky súčasti systému pripútania.
- Akýkoľvek zásah do celého systému (predpínače, airbagy, elektronické skrinky, káblové zapojenia), alebo ich použitie v inom vozidle, aj rovnakého typu, sú prísne zakázané.
- Aby nedošlo k náhodnému uvedeniu do činnosti a prípadným následným zraneniam, do systému predpínačov a airbagov môžu zasahovať výlučne kvalifikovaní pracovníci servisov RENAULT.
- Kontrolu elektrických parametrov rozbušky môžu vykonávať len osobitne zaškolení pracovníci pri použití špeciálneho vybavenia.
- Pri likvidácii vozidla požiadajte servis RENAULT o odstránenie plynového generátora predpínačov a airbagov.

Obmedzovač napnutia

Ak sila nárazu prekročí určitú intenzitu, tento mechanizmus obmedzí tlak bezpečnostného pásu na telo na znesiteľnú mieru.

Bočné airbagy

Ide o airbag dopĺňajúci predné sedadlá a v niektorých vozidlách aj postranné sedadlá vzadu, ktorý sa nafúkne po bokoch sedadiel (na strane dverí), aby chránil cestujúcich pri silnom bočnom náraze.

Štrbiny na operadlách predných sedadiel (zo strany okna) a priestor medzi operadlom zadného sedadla a čalúnenia zodpovedajú zóne nafúknutia airbagu - do tohto priestoru je zakázané umiestňovať predmety.

Roletové airbagy

Ide o airbag, ktorým je vybavená každá strana vozidla v hornej časti a ktorý sa nafúkne pozdĺž predných a zadných bočných okien, aby chránil cestujúcich v prípade silného bočného nárazu.

Na prítomnosť bezpečnostných zariadení (airbagy, predpínače...) vo vozidle upozorňuje označenie na čelnom skle.

Upozornenia týkajúce sa bočného airbagu

- **Používanie poťahov:** na sedadlách vybavených airbagom možno používať len poťahy špeciálne určené pre vaše vozidlo. Informujte sa v servisoch RENAULT o vhodnom type poťahu. Používanie iných poťahov (prípadne poťahov určených pre iný typ vozidla) môže narušiť funkciu airbagov a ohroziť vašu bezpečnosť.

- Medzi dvere, operadlo a čalúnenie interiéru neklaďte nijaké príslušenstvo, predmety či zvieratá. Nezakrývajte operadlo sedadla predmetmi ako je oblečenie alebo prílsušenstvo. Mohlo by to obmedziť činnosť airbagu a spôsobiť poranenia pri jeho nafúknutí.

- Demontáž a akýkoľvek iný zásah do sedadiel a čalúnenia je prísne zakázaný s výnimkou kvalifikovaných pracovníkov firmy RENAULT.

PRÍDAVNÉ BEZPEČNOSTNÉ SYSTÉMY

Všetky nasledujúce upozornenia slúžia na to, aby sa mohol vzduchový vankúš voľne nafúknuť, a aby nedošlo k vážnym poraneniam v dôsledku nárazu pri jeho nafúknutí.

Airbag má za úlohu dopĺňať funkciu bezpečnostného pásu. Airbag a bezpečnostný pás predstavujú neoddeliteľné prvky toho istého ochranného systému. Preto je nevyhnutné používať bezpečnostný pás sústavne. Nepoužívanie bezpečnostného pásu vystavuje cestujúcich nebezpečenstvu vážnejších poranení v prípade nehody a môže dokonca zhoršiť povrchové a prechodné poranenia pokožky v súvislosti so samotným nafúknutím airbagu.

Pri prevrátení vozidla a pri náraze zozadu, hoci aj silnom, nemusí vždy dôjsť k spusteniu napínačov alebo airbagov. Nárazy pod vozidlom ako napr. vysoké obrubníky, jamy na vozovkách, kamene,…. môžu vyvolať spustenie týchto systémov.

- Akýkoľvek zásah do systému airbagu na strane vodiča alebo spolucestujúceho (elektronická skrinka, káblové zapojenie atď.) je **prísne zakázaný** (s výnimkou kvalifikovaných pracovníkov servisov RENAULT).
- Aby nedošlo k narušeniu funkčnosti alebo k náhodnému uvedeniu do činnosti, do systému airbagov môžu zasahovať výlučne kvalifikovaní pracovníci servisov RENAULT.
- Z bezpečnostných dôvodov si nechajte skontrolovať systém airbagov v prípade poškodenia vozidla po nehode, krádeži, alebo pokuse o krádež.
- Ak požičiate alebo predáte vozidlo, informujte o týchto podmienkach nového majiteľa a odovzdajte mu tento návod na používanie a údržbu;
- Pri likvidácii vozidla požiadajte servis RENAULT o odstránenie plynového generátora (generátorov).

Používanie prostriedkov na pripútanie bábätiek a detí je upravené zákonom.

V Európe deti do 10 rokov (1) musia byť povinne pripútané na homologovanej sedačke primeranej hmotnosti a výške dieťaťa.

Za správne používanie týchto zariadení zodpovedá vodič.

Prostriedky homologované po januári 1992 poskytujú vyššiu bezpečnosť ako tie, ktoré boli homologované pred týmto dátumom.

Preto vám radíme zvoliť si zariadenie homologované v súlade s európskym predpisom ECE 44.

Tieto zariadenia sú povinne označené oranžovou nálepkou s písmenom **E** a číslom (označujúcim krajinu, v ktorej bolo zariadenie homologované) a rok homologácie.

Pozrite v brožúre "Výbava pre bezpečnosť detí", ktorá je k dispozícii v sieti predajcov RENAULT, kde si vyberiete vhodnú detskú sedačku pre vaše dieťa a odporúčanú pre vaše vozidlo.

Pripomíname, že náraz pri rýchlosti 50 km/h má rovnaký účinok ako pád z výšky 10 m. Inými slovami, nechať dieťa nepripútané, to je ako nechať ho, aby sa hralo na štvrtom poschodí na balkóne bez zábradlia!

V nijakom prípade sa bábätká a deti nesmú voziť na kolenách cestujúcich vo vozidle.

V prípade čelného nárazu v rýchlosti 50 km/h bude dieťa s hmotnosťou 30 kg vymrštené silou jednej tony: aj keď budete pripútaní, nedokážete ho udržať.

Taktiež je mimoriadne nebezpečné pripútať dieťa posadené na vašich kolenách bezpečnostným pásom. Nikdy nepoužívajte jeden bezpečnostný pás na pripútanie viacerých osôb súčasne.

Niektoré miesta nie sú vhodné na umiestnenie detskej sedačky

Pozrite tabuľky na nasledujúcich stranách, kde sa dozviete viac o schválených miestach na inštaláciu a typoch detských sedačiek, ktoré možno inštalovať na jednotlivé miesta. Pozrite si tabuľky na nasledujúcich stranách.

Skôr ako nainštalujete detskú sedačku na predné sedadlo (ak je inštalácia sedačky povolená)

Ak bude na sedadle spolujazdca inštalovaná sedačka, vykonajte nasledujúce nastavenia:

- sedadlo spolujazdca posuňte úplne dozadu;
- operadlo dajte do zvislej polohy;
- sedák nadvihnite čo najvyššie;
- opierku hlavy vytiahnite na maximum;
- ovládač výšky bezpečnostného pásu dajte do dolnej polohy.

(1) Dodržiavajte predpisy platné v krajine, v ktorej sa nachádzate. Môžu sa odlišovať od tu uvedených informácií.

Vek dieťaťa (hmotnosť dieťaťa)	Miesta vhodné na umiestnenie detskej sedačky		
	Miesto spolujazdca vpredu (2) (4)	Postranné miesta vzadu	Stredné miesto vzadu
Od narodenia do 9 mesiacov (hmotnosť do 13 kg)	U - I	U - I	U
Od 9 mesiacov do 3 rokov (hmotnosť od 9 do 18 kg)	U - I	U - I (3)	U (3)
Od 3 do približne 12 rokov (1) (hmotnosť od 15 do 36 kg)	X	U (3)	U (3)

X : Miesto nevhodné na montáž detskej sedačky pre túto vekovú kategóriu.
U : Miesto vhodné na montáž detskej sedačky upevňovanej bezpečnostným pásom a homologovanej ako “univerzálna” pre túto vekovú kategóriu; overte si, či sa inštaluje.
I : Miesto vybavené kotviacimi bodmi na uchytenie sedačky pre túto vekovú kategóriu pomocou zámkov Isofix. Homologované sú iba sedačky RENAULT.

(1) Dieťa s výškou nad 1,36 m alebo hmotnosťou nad 36 kg možno pripútať, rovnako ako dospelú osobu, priamo bezpečnostným pásom sedadla vozidla;
(2) Na toto miesto možno inštalovať jedine sedačku chrbtom v smere jazdy;
(3) Operadlo detskej sedačky umiestnite k operadlu sedadla; nastavte výšku opierky hlavy, alebo ju úplne vysuňte.

(4) **NEBEZPEČENSTVO SMRTI ALEBO VÁŽNEHO PORANENIA: PREDTÝM, AKO NA TOTO MIESTO NAINŠTALUJETE DETSKÚ SEDAČKU CHRBTOM V SMERE JAZDY, SKONTROLUJTE, ČI JE AIRBAG PRE SPOLUJAZDCA VYPNUTÝ.**
(Pozrite v kapitole 1, v časti “Vypnutie airbagu pre spolujazdca vpredu”.)

Správny výber

Bezpečnosť vašich detí závisí aj od vás.

Aby ste zabezpečili maximálnu ochranu vášho dieťaťa, odporúčame vám používať detské sedačky ponúkané v sieti RENAULT.

Ak je vaše vozidlo vybavené systémom Isofix, používajte prednostne sedačku Isofix (pozrite v kapitole 1, v časti "Systém upevnenia detských sedačiek - Isofix").

V ponuke sú systémy pripútania vhodné pre každú kategóriu. Tieto systémy boli vyvinuté v spolupráci s výrobcami a testované vo vozidlách RENAULT.

Poraďte sa v servise RENAULT a požiadajte o pomoc pri montáži.

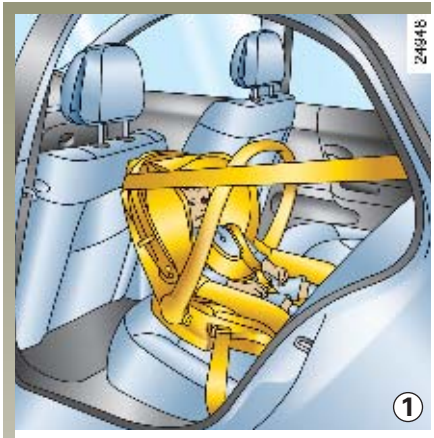

Kategória 0 a 0+ (0 až 13 kg)

Do dvoch rokov veku je krk dieťaťa veľmi zraniteľný. Umiestnite svoje dieťa prednostne do škrupinkovej sedačky s uzavretým tvarom a chrbtom v smere jazdy. Táto poloha zvyšuje jeho bezpečnosť.

Kategória 1 (9 až 18 kg)

Od 2 do 4 rokov nie je panva dieťaťa dostatočne sformovaná a použitie trojbodového bezpečnostného pásu vozidla neumožňuje vždy dobré pripútanie; dieťa je vystavené nebezpečenstvu poranenia brušnej oblasti v prípade čelného nárazu. Je teda vhodné použiť sedačku s uzavretým tvarom, ktorá umožňuje zachytiť dieťa popruhmi alebo pultom.

V záujme zabezpečenia funkčnosti vášho vozidla a predchádzania ohrozenia vašej bezpečnosti vám radíme používať príslušenstvo odporúčané a garantované firmou RENAULT, ktoré je prispôsobené vášmu vozidlu.

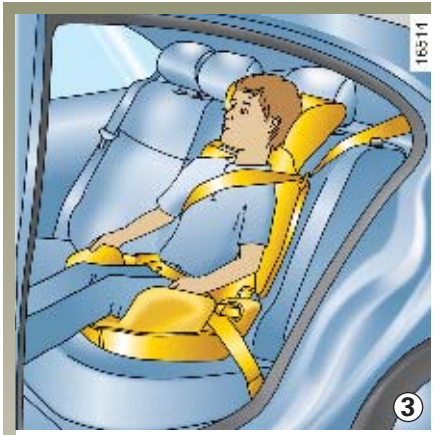

Kategória 2 (15 až 25 kg) a kategória 3 (22 až 36 kg)

Na správne pripútanie panvy dieťaťa vo veku do 10 rokov alebo výšky do 1,36 m a hmotnosti do 36 kg používajte prednostne zvýšenú sedačku s vodidlami popruhov, vďaka ktorým trojbodový bezpečnostný pás vozidla prilieha naplocho na stehná dieťaťa.

Zvýšená sedačka s výškovo nastaviteľným operadlom a s vodidlom bezpečnostného pásu, ktoré umožňuje vedenie pásu čo najbližšie ku krku bez toho, aby sa ho dotýkal.

Opierku hlavy vysuňte hore alebo ju vyberte, aby ste mohli správne oprieť detskú sedačku o operadlo sedadla.

V prípade použitia zvýšenej sedačky bez operadla opierku hlavy vozidla treba nastaviť podľa výšky dieťaťa. Horný okraj opierky musí byť v rovnakej výške ako vrchol hlavy dieťaťa a nikdy nesmie byť nižšie ako je úroveň jeho očí.

Podľa normy sú systémy pripútania detí rozdelené do 5 kategórií:

Kategória 0 : od 0 do 10 kg
Kategória 0+: od 0 do 13 kg
Kategória 1 : od 9 do 18 kg
Kategória 2 : od 15 do 25 kg
Kategória 3 : od 22 do 36 kg

Systém upevnenia detských sedačiek Isofix

Viac sa dozviete v tabuľke “Miesta vhodné na umiestnenie detskej sedačky” v časti “Bezpečnosť detí”.

Každý systém airbagu pozostáva z:

- dvoch kruhových úchytov umiestnených medzi sedákom a operadlom, ktoré slúžia na uchytenie detskej sedačky;
- jedného krúžku umiestneného pod sedákom na uchytenie detskej sedačky v polohe “chrbtom v smere jazdy”;
- krúžku umiestneného za operadlom, slúžiaceho na upevnenie operadla sedačky v polohe “čelom v smere jazdy” (výlučne na zadných sedadlách);
- špeciálnej detskej sedačky RENAULT s dvoma uzávermi, ktoré sa zachytia do oboch kruhových úchytov a pásu na uchytenie operadla detskej sedačky.

Pre toto vozidlo sú schválené len špeciálne sedačky RENAULT. Ak si chcete zadovážiť takúto sedačku, obráťte sa na svoj servis RENAULT.

Použitie detskej sedačky na prednom sedadle spolujazdca je možné len vtedy, ak je airbag pre spolujazdca **vypnutý**.

Pozrite v časti “Vypnutie airbagu pre spolujazdca”.

- Skontrolujte, či montáži sedačky v miestach uchytenia nebránia nejaké predmety (napríklad: štrk, handry, hračky atď.).
- V každom prípade nezabudnite zapnúť systém na pripútanie dieťaťa na sedačke pri každej jazde.

Princíp montáže

Isofix chrbtom v smere jazdy

Ak je detská sedačka namontovaná chrbtom v smere jazdy, operadlo sedačky musí byť blízko alebo dotýkať sa:

- palubnej dosky (pri montáži na predné sedadlo),
- operadla predného sedadla (pri montáži na zadné sedadlo).

Isofix čelom v smere jazdy (pri montáži na zadné sedadlá)

Keď je detská sedačka namontovaná čelom v smere jazdy, predné sedadlo nesmie byť posunuté dozadu viac ako do stredu nastavenia klzníc a operadlo musí byť vo zvislej polohe.

Upevnenie sedačky

Pri prvej inštalácii detskej sedačky sa informujte v servise RENAULT o spôsobe, akým sa možno dostať ku krúžkom ***1***.

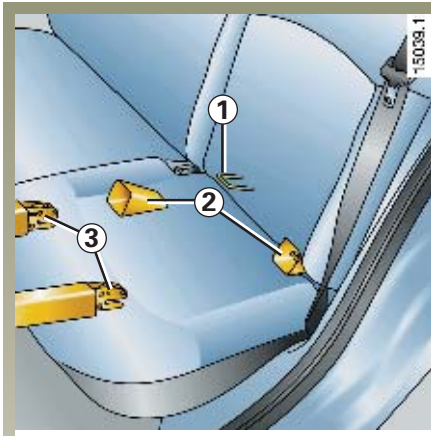

Montáž detskej sedačky

- Pred montážou a používaním sedačky si pozorne prečítajte návod dodaný spolu so sedačkou.
- Upevnite montážne vodidlá ***2*** (dodávané so sedačkou alebo ako príslušenstvo) do krúžkov ***1***, ktorými je vybavené sedadlo.

Montáž detskej sedačky (pokračovanie)

- Zasuňte zámky sedadla ***3*** do vodidiel ***2*** a silne zatlačte sedačku, aby zapadla do krúžkov.
- Presvedčte sa pohybmi doľava/doprava a dozadu/dopredu, či je sedačka dobre zaistená.
- Silne zatlačte na sedačku tak, aby doľahla a pritlačila sa o sedadlo vozidla.

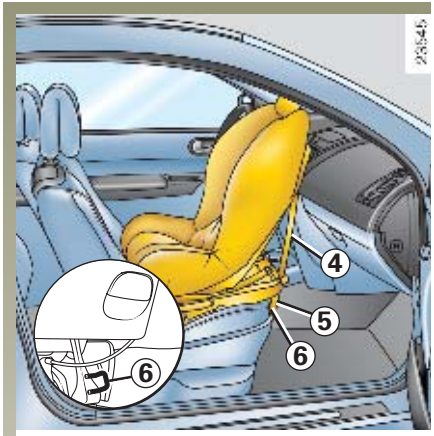

Upevnenie sedačky Isofix chrbtom v smere jazdy na sedadle spolujazdca

Sedadlo spolujazdca musí byť nastavené tak, aby sa operadlo detskej sedačky dotýkalo palubnej dosky.

Použite pás ***4*** dodávaný so sedačkou:

- upevnite háčik ***5*** z pásu na krúžok ***6*** umiestnenom pod sedadlom na strane rýchlostnej páky;
- napnite pás.

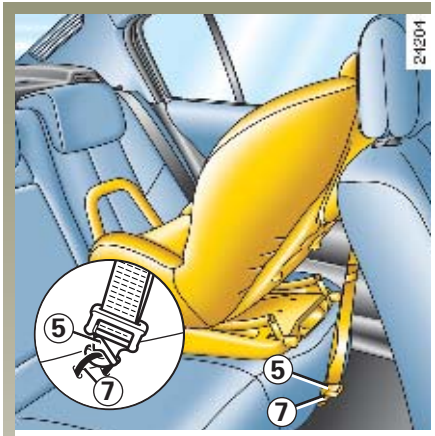

Upevňovací krúžok sedačky v polohe čelom v smere jazdy na zadných sedadlách

- háčik ***5*** popruhu zaveste na kruhový úchyt ***7***,
- napnite pás.

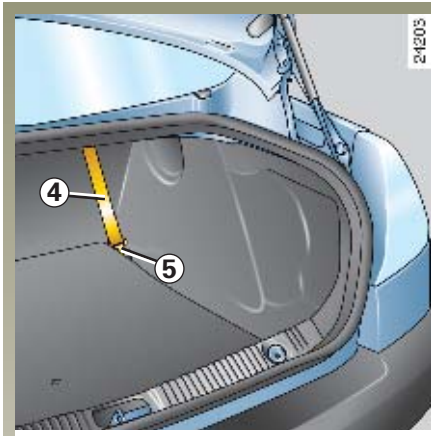

Upevňovací krúžok sedačky v polohe čelom v smere jazdy (výlučne na zadných sedadlách)

- prevlečte popruh ***4*** (dodávaný so sedačkou) medzi oboma tyčkami zadnej opierky hlavy, potom medzi operadlom sedačky a krytom batožinového priestoru;
- upevnite háčik ***5*** o krúžok umiestnenom pod koberčekom v batožinovom priestore.
- napnite pás.

BEZPEČNOSŤ DETÍ

- Na pôvodných sedadlách, bezpečnostných pásoch a na ich uchytení sa nesmú vykonávať žiadne zmeny.
- Presne dodržiavajte pokyny uvedené v návode na montáž od výrobcu zariadenia na pripútanie.
- Vyhýbajte sa príliš hrubému oblečeniu, nevkladajte žiadne predmety medzi dieťa a systém pripútania.
- Pôvodný bezpečnostný pás vozidla musí byť riadne napnutý, aby čo najlepšie pridržiaval detskú sedačku vo vozidle. Kontrolujte pravidelne jeho napnutie.
- Nikdy neveďte priečny ramenný pás popod rameno ani poza chrbát.
- Stredný remeň medzi nohami, alebo bezpečnostný pás musí byť riadne napnutý a musí čo najtesnejšie priliehať k telu dieťaťa.
- Nikdy nedovoľte svojmu dieťaťu, aby zostalo stáť alebo kľačať na sedadlách počas jazdy.
- Skontrolujte, či je dieťa stále v správnej polohe počas jazdy, najmä keď zaspí.
- Sedačku pripevnite bezpečnostným pásom aj vtedy, keď na nej nikto nesedí; v prípade nárazu sa môže uvoľniť a poraniť osoby vo vozidle.
- Po vážnej nehode dajte skontrolovať bezpečnostné pásy alebo uchytenie sedačiek Isofix a vymeňte detskú sedačku.
- Nenechávajte dieťa bez dozoru vo vozidle, a ani vtedy, ak je pripútané.
- Zapnite systém na zamykanie zadných dverí (ak je ním vozidlo vybavené).
- Dbajte, aby dieťa nevystupovalo na strane premávky.
- Buďte svojim deťom dobrým príkladom a zapínajte si bezpečnostný pás.

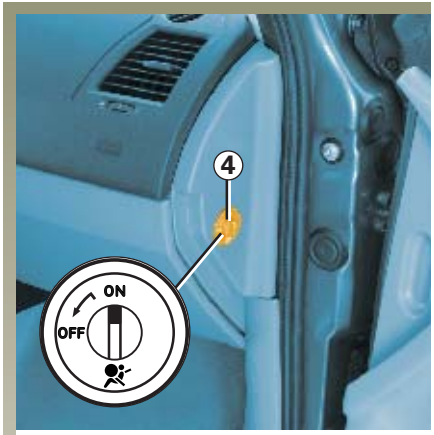

Vypnutie airbagu pre spolujazdca

(týka sa vozidiel s týmto vybavením)

Skôr ako umiestnite detskú sedačku chrbtom v smere jazdy na predné sedadlo pre spolujazdca, musíte **bezpodmienečne** vypnúť bezpečnostné systémy doplňujúce pás pre spolujazdca vpredu (čelný a bočný airbag, predpínače pásov).

Vypnutie airbagov: prerušte kontakt, stlačte a otočte zámok ***4*** do polohy **OFF**.

Zapnite zapaľovanie a **bezpodmienečne** sa presvedčte, či je kontrolka ***5***, **AIRBAG OFF**, rozsvietená na prístrojovej doske.

Táto kontrolka zostáva rozsvietená, čo znamená, že detskú sedačku môžete inštalovať.

NEBEZPEČENSTVO

Vzhľadom na nezlučiteľnosť nafúknutia airbagu spolujazdca a umiestnenie detskej sedačky chrbtom k smeru jazdy je montáž sedačky v tejto polohe zakázaná, s výnimkou prípadu, ak je vozidlo vybavené vypínačom airbagu. Pri nafúknutí airbagu by mohlo dôjsť k vážnym zraneniam.

Pripomína to aj štítok (na palubnej doske) a označenia (na slnečných clonách).

Zapnutie airbagu pre spolujazdca

Hneď po demontáži detskej sedačky znovu zapnite airbag, aby ste zabezpečili ochranu spolujazdca pri náraze.

Aktivácia airbagov: prerušte kontakt, zatlačte a otočte zámok ***4*** do polohy **ON**.

Po opätovnom zapnutí zapaľovania skontrolujte, či kontrolka ***5***, **AIRBAG OFF**, zhasla. Bezpečnostné zariadenia doplňajúce bezpečnostný pás spolujazdca vpredu sú zapnuté.

Zapnutie alebo vypnutie airbagu pre spolujazdca vykonávajte **pri vypnutom kontakte**.

Manipulovaním pri zopnutom zapaľovaní sa rozsvietia kontrolky a SERVICE : airbag pre spolujazdca je vypnutý.

Vypnite a opäť zapnite zapaľovanie, aby ste zistili stav airbagu zodpovedajúci polohe zámky.

Poruchy činnosti

Pri poruche systému vypnutia/zapnutia airbagov pre spolujazdca je umiestnenie detskej sedačky chrbtom v smere jazdy na sedadlo spolujazdca zakázané.

Neodporúčame posadiť ani spolujazdca.

Čo najskôr sa poraďte v servise RENAULT.

Pri zopnutom kontakte sa zobrazí čas a, v závislosti od vozidla, vonkajšia teplota.

Nastavenie času na hodinách *2*

Vo vozidlách, ktoré sú nimi vybavené, tlačidlá ***1*** a ***3*** slúžia na nastavenie času.

Stlačte tlačidlo ***1*** na nastavenie hodín a tlačidlo ***3*** na nastavenie minút.

Vozidlá vybavené navigačným systémom, autorádiom, ...

Vo vozidlách, ktoré nie sú vybavené tlačidlami ***1*** a ***3***, pozrite v návode na používanie príslušného zariadenia, kde sa dozviete viac o týchto vozidlách.

Ak vypadne zdroj napájania elektrickej energie (odpojený akumulátor, prerušený vodič atď.), údaje zobrazené na displeji hodín stratia zmysel.

Čas treba znovu nastaviť.

Odporúčame vám, aby ste toto nastavovanie nevykonávali počas jazdy.

Ukazovateľ vonkajšej teploty

Osobitosť:

Ak je vonkajšia teplota v rozmedzí od –3 °C do +3 °C, znaky °C blikajú (signalizácia rizika poľadovice).

Ukazovateľ vonkajšej teploty

Vzhľadom na to, že vytváranie poľadovice závisí od polohy, miestnej vlhkosti vzduchu a teploty, jej prítomnosť na ceste sa nedá zistiť len na základe informácie o vonkajšej teplote.

RIADIACI PANEL S RIADENÍM VĽAVO

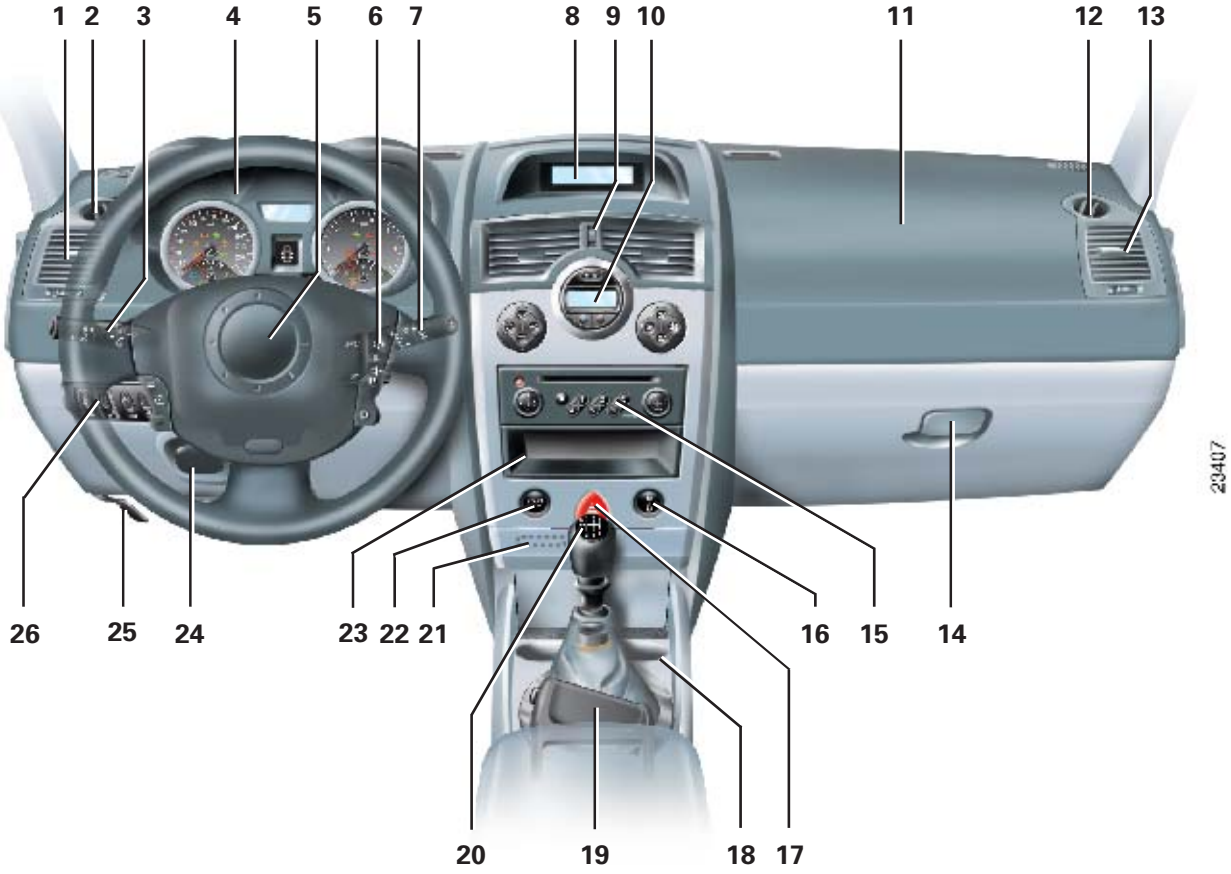

RIADIACI PANEL S RIADENÍM VĽAVO (pokračovanie)

Podľa modelu, príslušenstva vozidla alebo krajiny určenia môže byť k dispozícii toto vybavenie.

1 Bočný vetrací otvor.

2 Ofukovací otvor bočného skla.

3 Páčka ovládania:
- smerových svetiel,
- vonkajšieho osvetlenia,
- hmlových svetlometov,
- koncového hmlového svetla.

4 Prístrojová doska.

5 Umiestnenie airbagu pre vodiča, klaksón.

6 Diaľkové ovládanie rádia.

7
- Ovládač stieračov/ostrekovačov čelného skla.
- Spínač prehľadu informácií na palubnom počítači.

8 Displej zobrazujúci podľa typu vozidla čas, teplotu, rádiové správy, údaje telefónu, navigačného systému, ...

9 Centrálne vetracie otvory.

10 Ovládače klimatizácie.

11 Umiestnenie airbagu pre spolujazdca.

12 Ofukovací otvor bočného skla.

13 Bočný vetrací otvor.

14 Príručná skrinka.

15 Miesto pre rádio, navigačný systém

16 Tlačidlo elektrického zamykania dverí.

17 Spínač výstražných svetiel.

18 Miesto na popolník, zapaľovač a stojan na poháre.

19 Ručná brzda.

20 Riadiaca páka.

21 Snímač karty RENAULT.

22 Tlačidlo štartovania a vypnutia motora.

23 Odkladací priestor.

24 Páčka nastavenia výšky a hĺbky volantu.

25 Páčka otvárania kapoty motora.

26 Ovládače:
- elektrického nastavovania dosvitu svetlometov,
- reostatu osvetlenia kontrolných prístrojov,
- regulátora a obmedzovača rýchlosti,
- systému ochrany proti prešmykovaniu kolies.

RIADIACI PANEL S RIADENÍM VPRAVO

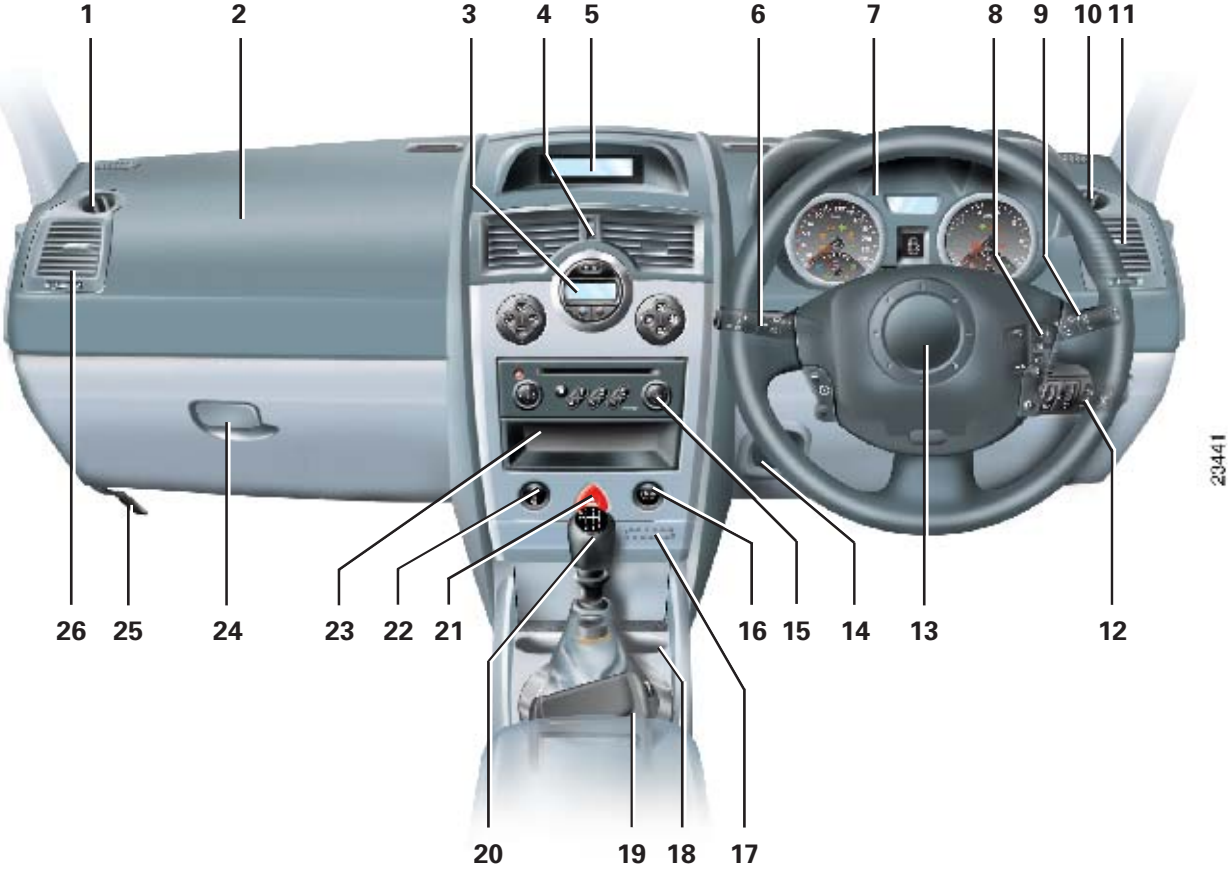

RIADIACI PANEL S RIADENÍM VPRAVO (pokračovanie)

Podľa modelu, príslušenstva vozidla alebo krajiny určenia môže byť k dispozícii toto vybavenie.

1 Ofukovacia štrbina bočného skla.

2 Umiestnenie airbagu pre spolujazdca.

3 Ovládanie klimatizácie.

4 Centrálne vetracie otvory.

5 Displej zobrazujúci podľa typu vozidla čas, teplotu, rádiové správy, údaje telefónu, navigačného systému, ...

6 Páčka ovládania:
- smerových svetiel,
- vonkajšieho osvetlenia,
- hmlových svetlometov,
- koncového hmlového svetla.

7 Prístrojová doska.

8 Diaľkové ovládanie rádia.

9
- Ovládač stieračov/ostrekovačov čelného skla.
- Spínač prehľadu informácií na palubnom počítači.

10 Ofukovacia štrbina bočného skla.

11 Bočný vetrací otvor.

12 Ovládače:
- elektrického nastavovania dosvitu svetlometov,
- reostatu osvetlenia kontrolných prístrojov,
- regulátora a obmedzovača rýchlosti,
- systému ochrany proti prešmykovaniu kolies.

13 Umiestnenie airbagu pre vodiča, klaksón.

14 Páčka nastavenia výšky a hĺbky volantu.

15 Miesto pre rádio, navigačný systém

16 Tlačidlo štartovania a vypnutia motora.

17 Čítač karty RENAULT.

18 Miesto na popolník, zapaľovač a stojan na poháre.

19 Ručná brzda.

20 Riadiaca páka.

21 Spínač výstražných svetiel.

22 Ovládače elektrického zamykania dverí.

23 Odkladací priestor.

24 Príručná skrinka.

25 Páčka otvárania kapoty motora.

26 Bočný vetrací otvor.

PRÍSTROJOVÁ DOSKA

Variant 1: zóny *A*, *B*, *C*, sú opísané na nasledujúcich stranách

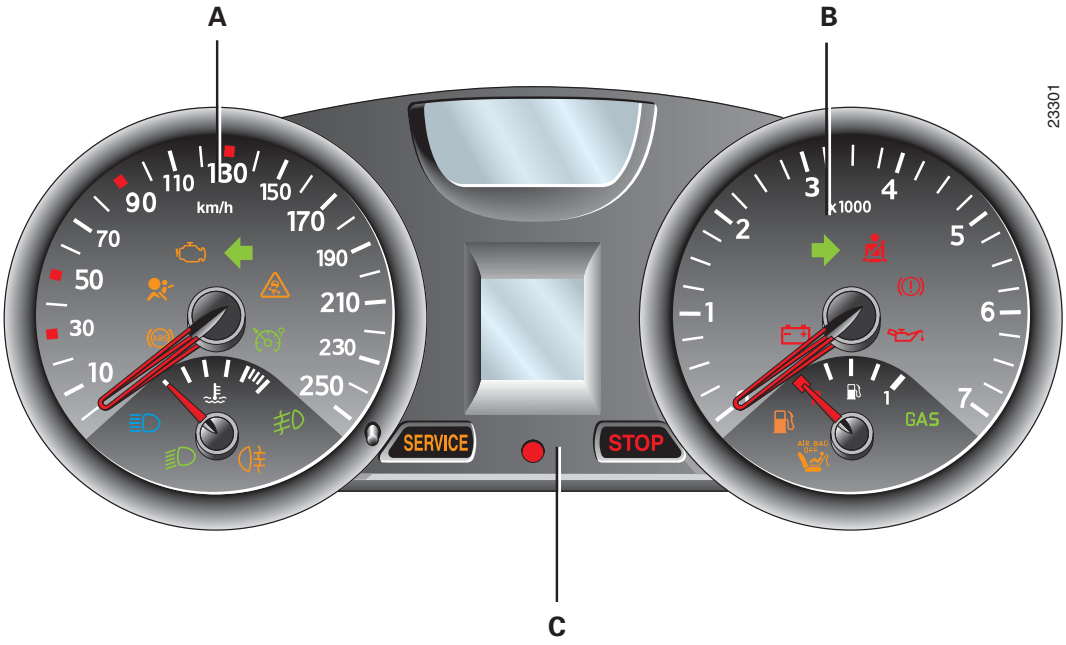

PRÍSTROJOVÁ DOSKA (pokračovanie)

Variant 2: zóny *A*, *B*, *D*, sú opísané na nasledujúcich stranách

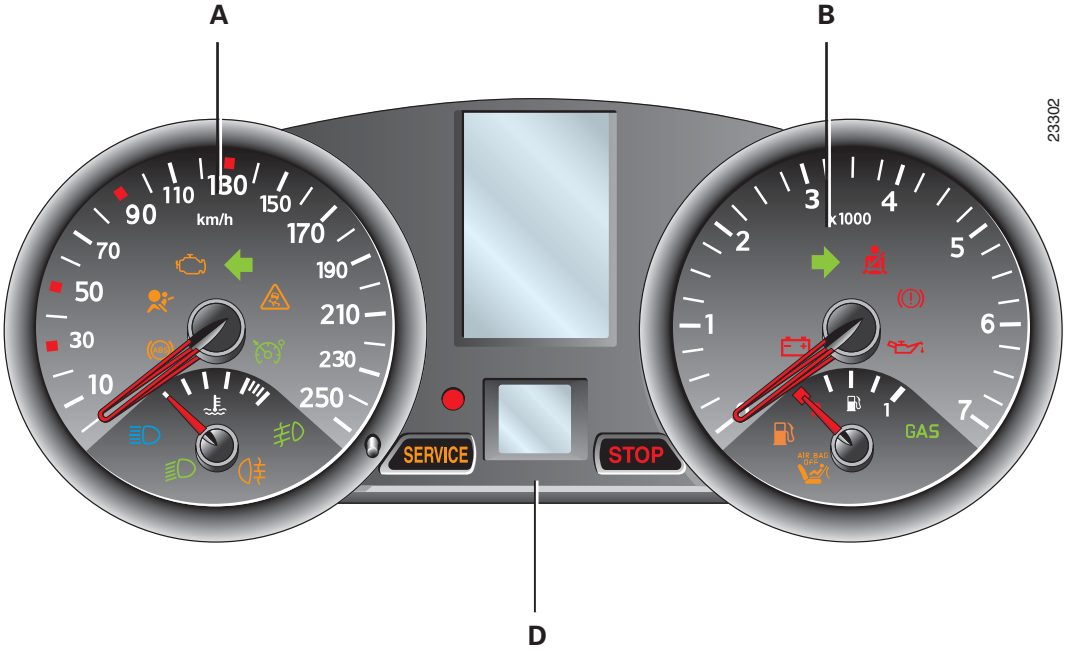

PRÍSTROJOVÁ DOSKA (pokračovanie)

Varianty 1 a 2, zóna *A*

Prítomnosť a funkcia kontroliek opísaných ďalej závisí od výbavy vozidla alebo krajiny určenia.

Ak sa rozsvieti kontrolka SERVICE , odporúčame vám, aby ste čoskoro navštívili servis RENAULT.

Ak sa rozsvieti kontrolka STOP , musíte bezpodmienečne zastaviť na najbližšom mieste, kde to dovoľuje dopravná situácia.

Ak sa na prístrojovej doske neobjaví nijaká informácia,
znamená to okamžité zastavenie, pokiaľ to dovoľuje dopravná situácia.

Rozsvietenie niektorých kontroliek sprevádza zobrazenie správy na prístrojovej doske.

Prítomnosť a funkcia kontroliek opísaných ďalej závisí od výbavy vozidla alebo krajiny určenia.

A **Kontrolka protiblokovacieho systému kolies**

Pri štartovaní motora sa rozsvieti a potom zhasne.
Ak sa rozsvieti počas jazdy, ide o poruchu systému ABS.
Brzdový systém potom funguje ako v prípade vozidiel, ktoré nie sú vybavené týmto systémom.
Čo najskôr sa obráťte na servis RENAULT.

Kontrolka airbagu

Pri naštartovaní motora sa rozsvieti a po niekoľkých sekundách zhasne.
Ak sa nerozsvieti po zapnutí zapaľovania alebo ak začne blikať, znamená to poruchu systému.
Čo najskôr navštívte servis RENAULT.

Kontrolka systému ochrany ovzdušia pred znečistením

Vo vozidlách s týmto vybavením sa rozsvieti pri naštartovaní motora a potom zhasne.

- Ak zostane neprestajne rozsvietená, obráťte sa čo najskôr na servis RENAULT.
- Ak bliká, znížte otáčky motora, až pokým neprestane blikať. Čo najskôr navštívte servis RENAULT.

Pozrite v časti “Rady na ochranu životného prostredia, úspora paliva, jazda” v kapitole 2.

Kontrolka ľavých smerových svetiel

Kontrolka dynamickej kontroly jazdy (ESP) a systému ochrany proti prešmykovaniu kolies (ASR)

Táto kontrolka sa rozsvecuje v niekoľkých prípadoch - pozrite v kapitole 2, v častiach “Dynamická kontrola jazdy: ESP” a “Systém ochrany proti prešmykovaniu: ASR”.

Kontrolka obmedzovača a regulátora rýchlosti

Vysvetlenie činnosti nájdete v kapitole 2, v častiach “Regulátor rýchlosti” a “Obmedzovač rýchlosti”.

A1 **Tachometer** (km alebo míle za hodinu)

Zvukový signál nadmernej rýchlosti

V niektorých typoch vozidiel sa pri prekročení rýchlosti 120 km/h každých 40 sekúnd spúšťa zvukový signál trvajúci 10 sekúnd.

PRÍSTROJOVÁ DOSKA (pokračovanie)

Varianty 1 a 2, zóna *A*

Prítomnosť a funkcia kontroliek opísaných ďalej závisí od výbavy vozidla alebo krajiny určenia.

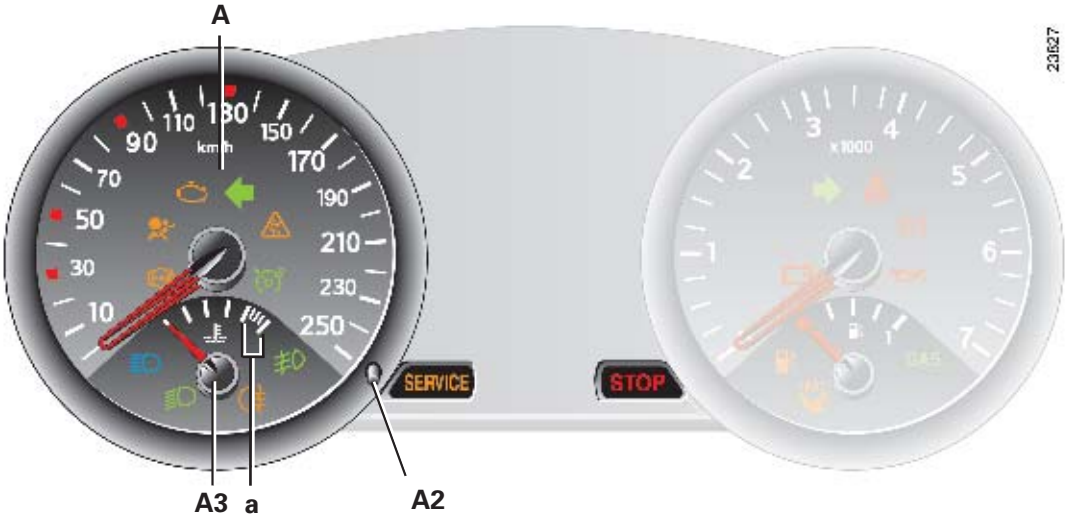

Ak sa rozsvieti kontrolka SERVICE, odporúčame vám, aby ste čoskoro navštívili servis RENAULT.

Ak sa rozsvieti kontrolka STOP, musíte bezpodmienečne zastaviť na najbližšom mieste, kde to dovoľuje dopravná situácia.

Ak sa na prístrojovej doske neobjaví nijaká informácia,
znamená to okamžité zastavenie, pokiaľ to dovoľuje dopravná situácia.

Rozsvietenie niektorých kontroliek sprevádza zobrazenie správy na prístrojovej doske.

Prítomnosť a funkcia kontroliek opísaných ďalej závisí od výbavy vozidla alebo krajiny určenia.

A2 **Nulovacie tlačidlo**
Prejdite na príslušnú stránku a stlačte tlačidlo na nulovanie denného počítadla, palubného počítača, na inicializáciu monitorovania dojazdu po najbližšiu výmenu kvapalín, a tiež na zistenie hladiny oleja.

Kontrolka predných hmlových svetlometov

Kontrolka hmlového svetla

Kontrolka stretávacích svetiel

Kontrolka diaľkových svetiel

A3 **Ukazovateľ teploty chladiacej kvapaliny**
Pri normálnej jazde sa ukazovateľ musí nachádzať pod oblasťou ***a***. Pri väčšom zaťažení sa k nej môže priblížiť. Nie je to nič vážne, až pokiaľ sa nezobrazí kontrolka STOP spoločne so správou na prístrojovej doske a zvukovým signálom.

PRÍSTROJOVÁ DOSKA (pokračovanie)

Varianty 1 a 2, zóna *B*

Prítomnosť a funkcia kontroliek opísaných ďalej závisí od výbavy vozidla alebo krajiny určenia.

Ak sa rozsvieti kontrolka SERVICE , odporúčame vám, aby ste čoskoro navštívili servis RENAULT.

Ak sa rozsvieti kontrolka STOP , musíte bezpodmienečne zastaviť na najbližšom mieste, kde to dovoľuje dopravná situácia.

Ak sa na prístrojovej doske neobjaví nijaká informácia,
znamená to okamžité zastavenie, pokiaľ to dovoľuje dopravná situácia.

Rozsvietenie niektorých kontroliek sprevádza zobrazenie správy na prístrojovej doske.

Prítomnosť a funkcia kontroliek opísaných ďalej závisí od výbavy vozidla alebo krajiny určenia.

B **Kontrolka dobíjania akumulátora**

Rozsvecuje sa pri štartovaní motora, hneď po jeho naštartovaní musí zhasnúť.
Ak sa rozsvieti počas jazdy spoločne s kontrolkou STOP a zvukovým signálom, znamená to prudký nárast alebo pokles napätia v elektrickom obvode. Zastavte a dajte si skontrolovať elektrický obvod.

Kontrolka pravých smerových svetiel

Kontrolka nezapnutého bezpečnostného pásu vodiča

Pri štartovaní motora permanentne svieti. Ak vozidlo dosiahne rýchlosť cca 10 km/h a bezpečnostný pás nie je zapnutý, kontrolka začne blikať a 90 sekúnd sa bude ozývať zvukový signál.

Kontrolka zatiahnutia ručnej brzdy a kontrolka detektora poruchy brzdového systému

Ak sa rozsvieti počas brzdenia spoločne s kontrolkou STOP a zvukovým signálom, znamená to úbytok brzdovej kvapaliny v okruhoch alebo poruchu brzdového systému. Obráťte sa na servis RENAULT.

Kontrolka tlaku oleja

Pri naštartovaní motora sa rozsvieti a po niekoľkých sekundách zhasne. Ak sa rozsvieti počas jazdy spoločne s kontrolkou STOP a zvukovým signálom, bezpodmienečne zastavte a vypnite kontakt zapaľovania. Skontrolujte stav oleja. Ak je stav oleja normálny, ide o inú príčinu. Spojte sa so servisom RENAULT.

B1 **Otáčkomer (dieliky ×1 000)**

B2 **Palivomer**

Kontrolka minimálnej hladiny paliva

Zhasína niekoľko sekúnd po naštartovaní motora.
Ak sa rozsvieti alebo zostane rozsvietená, pri najbližšej príležitosti doplňte palivo.

GAS **Neobsadené**

AIR BAG OFF **Airbag pre spolujazdca OFF**

Táto kontrolka sa rozsvecuje niekoľko sekúnd po naštartovaní motora, ak sú airbagy (závisí od typu vozidla) spolujazdca vypnuté.

PRÍSTROJOVÁ DOSKA (pokračovanie)

Variant 1, zóna *C*

Prítomnosť a funkcia kontroliek opísaných ďalej závisí od výbavy vozidla alebo krajiny určenia.

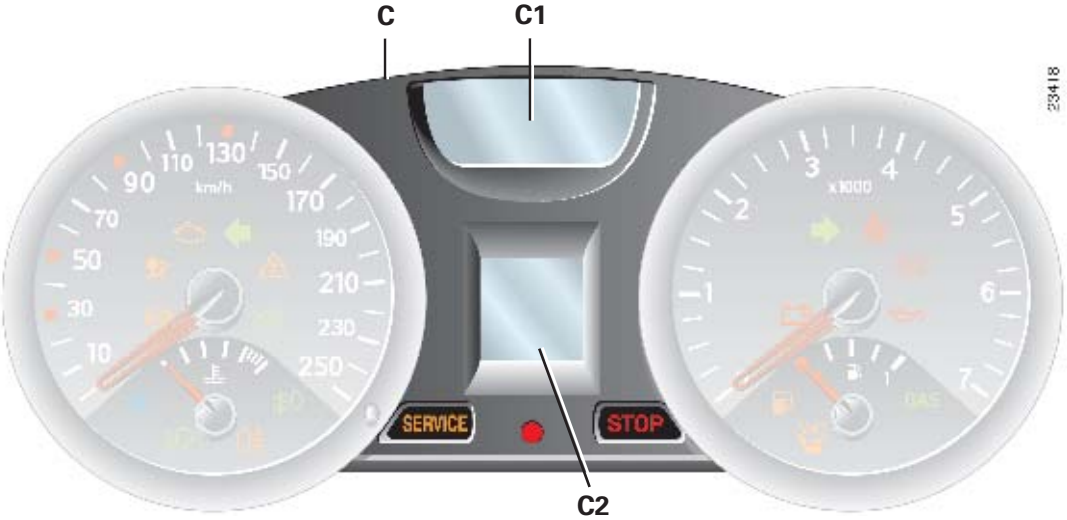

Ak sa rozsvieti kontrolka SERVICE, odporúčame vám, aby ste čoskoro navštívili servis RENAULT.

Ak sa rozsvieti kontrolka STOP, musíte bezpodmienečne zastaviť na najbližšom mieste, kde to dovoľuje dopravná situácia.

Ak sa na prístrojovej doske neobjaví nijaká informácia,
znamená to okamžité zastavenie, pokiaľ to dovoľuje dopravná situácia.

Rozsvietenie niektorých kontroliek sprevádza zobrazenie správy na prístrojovej doske.

Prítomnosť a funkcia kontroliek opísaných ďalej závisí od výbavy vozidla alebo krajiny určenia.

***C1* Displej**

Stav hladiny oleja v motore

Správny výsledok merania získate, keď vozidlo stojí dlhší čas na rovine s vypnutým motorom.
Pri naštartovaní motora v priebehu 30 sekúnd.

- **ak je hladina v poriadku**, na displeji sa zobrazí správa "hladina v poriadku" (ak chcete získať presnejší údaj o hladine, pozrite v časti "Hladina oleja" v kapitole 4).
- **ak je hladina na minime**, na displeji sa nezobrazí správa "hladina v poriadku", zobrazia sa pomlčky a správa "doplniť olej" spolu s kontrolkou SERVICE .

Olej doplňte čo najskôr.

Palubný počítač

Po uplynutí 30 sekúnd displej zobrazuje údaje palubného počítača: pozrite v časti "Palubný počítač" v kapitole 1.

***C2* Kontrolka dverí alebo multifunkčný displej (podľa typu vozidla)**

Kontrolka dverí

Informuje o otvorení alebo chybnom zatvorení dverí (kabíny alebo batožinového priestoru).

ALEBO

Multifunkčný displej

Informuje o otvorení alebo chybnom zatvorení dverí (kabíny alebo batožinového priestoru), o tlaku v pneumatikách (pozrite v časti "Systém kontroly tlaku v pneumatikách" v kapitole 2) a o zaradenom prevodovom stupni (vo vozidlách vybavených automatickou prevodovkou).

STOP **Kontrolka bezpodmienečného zastavenia**

Zhasína po naštartovaní motora.
Rozsvecuje sa spoločne s ostatnými kontrolkami a/alebo správou súčasne so zvukovým signálom.
Predpisuje okamžité zastavenie vozidla (pokiaľ to dovoľuje dopravná situácia).

Kontrolka systému elektronického blokovania štartovania

Pozrite v časti "Systém elektronického blokovania štartovania" v kapitole 1.

SERVICE **Výstražná kontrolka**

Pri naštartovaní motora sa rozsvieti a po niekoľkých sekundách zhasne. Môže sa rozsvietiť spoločne s ďalšími kontrolkami alebo správami na prístrojovej doske.
Ak sa rozsvieti počas jazdy, upozorňuje, že musíte čoskoro navštíviť servis RENAULT.

PRÍSTROJOVÁ DOSKA (pokračovanie)

Variant 2, zóna *D*

Prítomnosť a funkcia kontroliek opísaných ďalej závisí od výbavy vozidla alebo krajiny určenia.

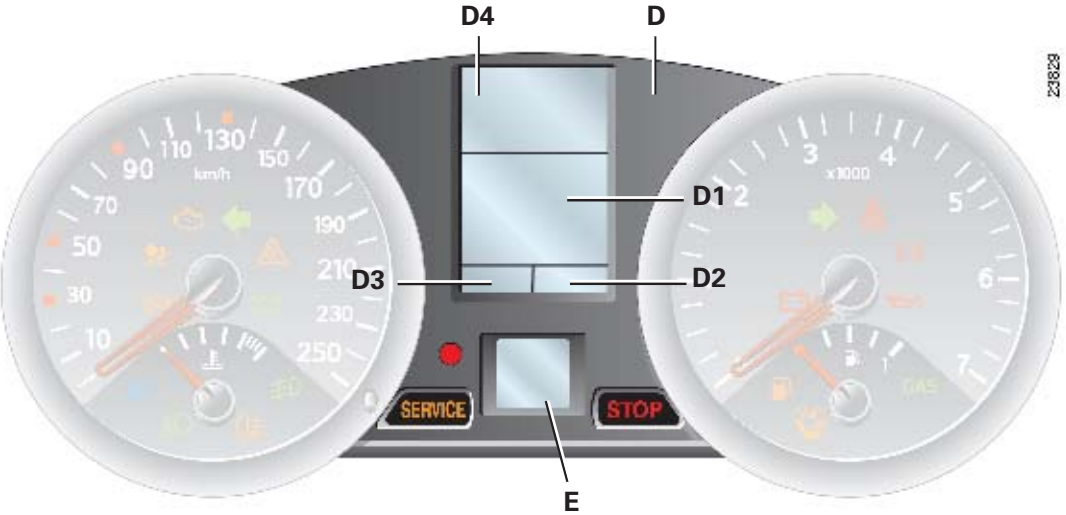

Ak sa rozsvieti kontrolka SERVICE , odporúčame vám, aby ste čoskoro navštívili servis RENAULT.

Ak sa rozsvieti kontrolka STOP , musíte bezpodmienečne zastaviť na najbližšom mieste, kde to dovoľuje dopravná situácia.

Ak sa na prístrojovej doske neobjaví nijaká informácia,
znamená to okamžité zastavenie, pokiaľ to dovoľuje dopravná situácia.

Rozsvietenie niektorých kontroliek sprevádza zobrazenie správy na prístrojovej doske.

Prítomnosť a funkcia kontroliek opísaných ďalej závisí od výbavy vozidla alebo krajiny určenia.

***D1* Displej**

Informácie o hladine oleja

Správny výsledok merania získate, keď vozidlo stojí dlhší čas na rovine s vypnutým motorom.

Pri naštartovaní motora počas 30 sekúnd.

- **ak je hladina v poriadku**, na matrici sa zobrazí správa "hladina v poriadku" (ak chcete získať presnejší údaj o hladine, pozrite v časti "Hladina oleja" v kapitole 4.
- **ak je hladina na minime:** na matrici sa nezobrazí správa "hladina v poriadku", zobrazia sa pomlčky a správa "doplniť olej" spolu s kontrolkou SERVICE .

Olej doplňte čo najskôr.

Palubný počítač

Po uplynutí 30 sekúnd sa matrica prepne na údaje palubného počítača: pozrite v časti "Palubný počítač" v kapitole 1.

Ostatné informácie poskytované matricou:

- multimediálne údaje, stav dverí, tlak vzduchu v pneumatikách (pozrite v časti "Systém kontroly tlaku vzduchu v pneumatikách" v kapitole 2) v zóne ***D4***;
- teplotu v zóne ***D2***;
- čas v zóne ***D3***.

***E* Displej automatickej prevodovky,** zobrazuje zaradený prevodový stupeň (v závislosti od vozidla).

STOP **Kontrolka bezpodmienečného zastavenia**

Zhasína po naštartovaní motora.
Rozsvecuje sa spoločne s ostatnými kontrolkami a/alebo správou súčasne so zvukovým signálom.
Predpisuje okamžité zastavenie vozidla (pokiaľ to dovoľuje dopravná situácia).

Kontrolka systému elektronického blokovania štartovania

Pozrite v časti "Systém elektronického blokovania štartovania" v kapitole 1.

SERVICE **Výstražná kontrolka**

Pri naštartovaní motora sa rozsvieti a po niekoľkých sekundách zhasne. Môže sa rozsvietiť spoločne s ďalšími kontrolkami alebo správami na prístrojovej doske.
Ak sa rozsvieti počas jazdy, upozorňuje, že musíte čoskoro navštíviť servis RENAULT.

Palubný počítač

Prostredníctvom displeja *1* na prístrojovej doske (umiestnenie závisí od typu vozidla) zobrazuje:

- informatívne údaje (parametre jazdy...);
- správy o poruchách (vo všeobecnosti spojené s kontrolkou SERVICE);
- výstražné správy (spojené s kontrolkou STOP).

2 Tlačidlo voľby zobrazovania

Pomocou krátkeho stláčania tlačidla možno postupne zobrazovať nasledujúce informácie.

a) počítadlo celkovej prejdenej vzdialenosti,

b) parametre jazdy:
- spotrebované palivo,
- priemerná spotreba,
- momentálna spotreba,
- predpokladaný dojazd,
- priemerná rýchlosť,
- priemerná rýchlosť.

c) dojazd po výmenu kvapalín,

d) nastavená hodnota rýchlosti (obmedzovač rýchlosti/regulátor rýchlosti),

e) palubný denník, prezeranie informačných údajov a údajov o poruchách.

Tlačidlo nulovania denného počítadla *3*

Ak chcete vynulovať denné počítadlo, treba displej prepnúť na "denné počítadlo", potom podržať tlačidlo *3* stlačené, až pokiaľ sa počítadlo nevynuluje.

Tlačidlo vynulovania parametrov jazdy *3*

Na výber zobrazovania jednotlivých parametrov jazdy stláčajte tlačidlo *3* , až kým sa nevynuluje displej.

Interpretácia niektorých hodnôt zobrazených po stlačení Top Start:

Hodnoty priemernej spotreby, dojazdu a priemernej rýchlosti sa postupne ustaľujú so vzdialenosťou prejdenou od posledného stlačenia Top Start.

Počas prvých prejdených kilometrov po stlačení "Top Start" môžete zistiť, že:

- pravdepodobný dojazd sa zväčšuje s prejdením väčšej vzdialenosti.
  To je normálne, pretože priemerná spotreba sa môže postupne znižovať, keď:
  - sa skončila fáza rozjazdu vozidla,
  - motor dosiahol svoju prevádzkovú teplotu (pri stlačení "Top Start" bol motor studený),
  - ste prešli z mestskej premávky do premávky mimo mesta.
- Priemerná spotreba paliva sa zvyšuje, keď motor beží na voľnobehu. To je normálne, pretože počítač berie do úvahy množstvo paliva, ktoré sa spotrebúva pri voľnobehu.

Automatické vynulovanie parametrov jazdy

K vynulovaniu dôjde automaticky po prekročení hranice niektorého parametra.

Príklady voľby	Interpretácia zvoleného zobrazenia
123456 KM 1234.5 KM (23397)	**a) Počítadlo celkovo najazdených kilometrov a denné počítadlo.**
CARBURANT 1234.5L (23398)	**b) Parametre jazdy** Spotreba paliva od posledného stlačenia Top Start.
MOYENNE 7.2L/100 (23825)	**Priemerná spotreba** paliva od posledného stlačenia Top Start. Hodnota sa zobrazí po prejdení 400 m - závisí od ubehnutej vzdialenosti a paliva spotrebovaného od posledného stlačenia tlačidla Top Start.

Príklady voľby	Interpretácia zvoleného zobrazenia
INSTANTANEE 9.2L/100 (23826)	**Momentálna spotreba** Hodnota sa zobrazí po dosiahnutí rýchlosti 30 km/h.
AUTONOMIE 623 KM (23939)	**Predpokladaný dojazd so zvyšnou zásobou paliva** Tento dojazd závisí od priemernej spotreby od posledného stlačenia tlačidla Top Start. Hodnota sa zobrazí po prejdení 400 metrov.
DISTANCE 1234.5 KM (23402)	**Vzdialenosť prejdená** od posledného Top Start.
MOYENNE 78.9KM/H (23527)	**Priemerná rýchlosť** od posledného stlačenia Top Start. Hodnota sa zobrazí po prejdení 400 metrov.

Príklady voľby	Interpretácia zvoleného zobrazenia
VIDANGE DANS 1456 KM 24264	**c) Dojazd po najbližšiu výmenu/údržbu** Vzdialenosť po nasledujúcu prehliadku. Možnosti: • vzdialenosť je menšia ako **1 500 km**, alebo čas do nasledujúcej kontroly menej ako **dva mesiace** Zobrazí sa správa “POČÍTAJTE S VÝMENOU” spoločne so symbolom (po celý čas zobrazovania “dojazdu po výmenu”, prípadne 15 sekúnd), • dojazd po výmenu sa rovná **0 km** , alebo termín dosiahnutej kontroly. Zobrazí sa správa “POČÍTAJTE S VÝMENOU”, ak je zvolené zobrazovanie “dojazdu po výmenu” spoločne so symbolom sústavne blikajúcim na všetkých stránkach palubného počítača. **Nastavovanie hodnôt na displeji po prehliadke zodpovedajúcej programu údržby** Dojazd po najbližšiu výmenu/údržbu sa má nastavovať len po prehliadke zodpovedajúcej odporúčaniam podľa servisnej knižky. Ak ste sa rozhodli vymieňať olej v motore častejšie, nenastavujte tieto údaje po každej výmene oleja. Tým sa vyvarujete prekročeniu intervalov výmeny ostatných dielov podľa programu údržby . Opätovné nastavenie dojazdu po najbližšiu výmenu/údržbu: stlačte na cca 10 sekúnd bez prerušenia jedno z tlačidiel nulovania, až kým sa nezobrazí dojazd po najbližšiu výmenu.

Príklady voľby	Interpretácia zvoleného zobrazenia
REGULATEUR 90KM/H (23559)	**d) Nastavená rýchlosť regulátora - obmedzovača rýchlosti** (závisí od typu vozidla) Pozrite v kapitole 2, v časti “Obmedzovač rýchlosti” a “Regulátor rýchlosti”.
LIMITEUR 90KM/H (23560)	
PAS DE MESSAGE MEMORISE (23503)	**e) Palubný denník** Postupné zobrazovanie: - informačných údajov (podľa vozidla: ohrev sedadiel, automatické rozsvietenie svetlometov, ...), - správ o funkčných poruchách (kontrola vstrekovania, ...).

Informatívne správy

Môžu buď pomáhať v etape rozbiehania vozidla, alebo informovať o voľbe alebo stave jazdy.

Na nasledujúcich stranách sú uvedené príklady informatívnych správ.

Správy o poruchách

Prikazujú navštíviť servis RENAULT a vykonať servisný zásah na vozidle.

Tieto správy sa zobrazujú spoločne s kontrolkou SERVICE .

Zmiznú po stlačení tlačidla voľby zobrazovania alebo po niekoľkých sekundách a uložia sa do palubného denníka.

Kontrolka SERVICE zostane rozsvietená. Na nasledujúcich stranách sú uvedené príklady správ o poruche prevádzky.

Výstražné správy

Vyžadujú okamžité zastavenie vozidla (na najbližšom mieste, kde to dovoľuje dopravná situácia) a privolanie pomoci servisu RENAULT.

Zobrazujú sa s kontrolkou STOP .

Príklady výstražných správ nájdete na nasledujúcich stranách.

Poznámka: správy sa zobrazujú na displeji buď jednotlivo alebo striedavo (ak je potrebné zobraziť niekoľko správ). Môže ich sprevádzať kontrolka alebo zvukový signál.

PALUBNÝ POČÍTAČ (pokračovanie)
Príklady informatívnych správ

Správa Displej Prístrojová doska. variant *1*	Správa Matrica Prístrojová doska. variant *2*	Interpretácia správ
INSERER LA CARTE 23505		**"Vložte kartu"** Žiada o zasunutie karty RENAULT do čítača karty.
NIVEAU HUILE CORRECT 23507		**"Hladina oleja v poriadku"** Po zopnutí kontaktu zapaľovania informuje, že hladina oleja je v poriadku.
ECLAIRAGE AUTO DES FEUX OFF 23508		**"Automatické rozsvietenie svetiel off"** Informuje, že funkcia automatického rozsvecovania svetiel je vypnutá.

Príklady správ o poruche prevádzky

Správa Displej Prístrojová doska. variant *1*	Správa Matrica Prístrojová doska. variant *2*	Interpretácia správ
ASR DECONNECTE 23509	ASR DECONNECTE	**"ASR odpojený"** Vypnutie systému ochrany pred prešmykovaním kolies ASR (pozrite v časti “Systém ochrany pred prešmykovaním kolies ASR” v kapitole 2).
CAPTEUR PNEU HORS SERVICE 23510	CAPTEUR PNEUS HORS SERVICE	**"Porucha snímača na pneumatike"** Porucha snímača na chýbajúcom kolese, zóna ***A*** na displeji: prípad zobrazovania, napr. pri montáži rezervného kolesa na vozidlo (pozrite v kapitole 2, v časti “systém kontroly tlaku v pneumatikách”).
PRESSION PNEUS A REAJUSTER 23511	PRESSION DES PNEUS A REAJUSTER	**"Upraviť tlak v pneumatikách"** Nesprávny tlak v pneumatike (príliš vysoký alebo nízky). Informácia sa zobrazuje na multifunkčnom displeji alebo na displeji v zóne ***A***; upravte tlak v pneumatikách pri najbližšej možnej príležitosti.
FILTRE GAZOLE A CONTROLER 24263	FILTRE GAZOLE A CONTROLER	**"Skontrolavať filter motorovej nafty"** Indikuje prítomnosť vody vo filtri nafty. Čo najskôr sa poraďte v servise RENAULT.

PALUBNÝ POČÍTAČ (pokračovanie)
Príklady správ o poruche prevádzky

Správa Displej Prístrojová doska. variant *1*	Správa Matrica Prístrojová doska. variant *2*	Interpretácia správ
BOITE VITESSES A CONTROLER 23512		**"Skontrolovať prevodovku"** Informuje, že došlo k poruche prevodovky, urýchlene sa poraďte v servise RENAULT.
CARTE NON DETECTEE 23513		**"Neprítomnosť karty"** Karta RENAULT typu “hands free” nie je prítomná v dosahu detekcie alebo vozidlo ju nemôže rozpoznať. Vložte kartu do čítača; ak však problém pretrváva, obráťte sa na servis RENAULT.
PILE CARTE A CHANGER 23514		**"Výmena batérie karty"** Životnosť batérie vo vašej karte RENAULT je približne dva roky. Ak batéria zoslabne, zobrazí sa táto správa (pozrite v časti “Karta RENAULT: batéria” v kapitole 5).

Výstražné upozornenia
Vyžadujú okamžité zastavenie na mieste, kde to dovoľuje dopravná situácia

Správa Displej Prístrojová doska. variant *1*	Správa Matrica Prístrojová doska. variant *2*	Interpretácia správ
INJECTION DEFAILLANTE 23499		**"Porucha vstrekovania"** Informuje o vážnej poruche motora vozidla.
CREVAISON CHANGER ROUE 23501		**"Defekt, vymeňte koleso"** Informuje o defekte kolesa, ktoré je zobrazené v zóne ***A*** displeja.
SURCHAUFFE DU MOTEUR 23500		**"Prehriatie motora"** Informuje o prehriatí motora vozidla.

Výstražné upozornenia
Vyžadujú okamžité zastavenie na mieste, kde to dovoľuje dopravná situácia

Správa Displej Prístrojová doska. variant *1*	Správa Matrica Prístrojová doska. variant *2*	Interpretácia správ
DIRECTION DEFAILLANTE 23498		**"Porucha riadenia"** Informuje o poruche posilňovača riadenia vozidla.
DEFAILLANCE ELECTRONIQUE 23502		**"Porucha elektronického systému"** Informuje o poruche elektronického riadenia vozidla.

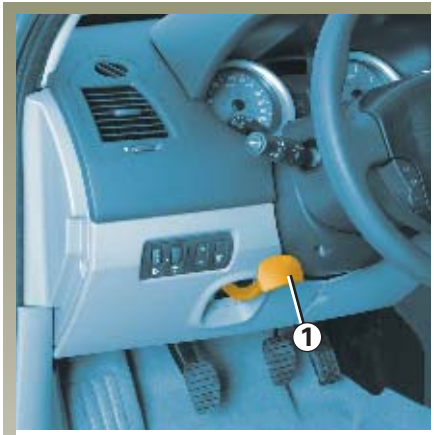

Nastavenie výšky a hĺbky

Potiahnite páku ***1*** a dajte volant do požadovanej polohy; zaistite volant zatlačením páky.

V záujme bezpečnosti nenastavujte volant počas jazdy.

Riadenie nedržte vytočené na doraz proti odporu, ak vozidlo stojí.

Nikdy nevypínajte motor pri jazde z kopca a pri jazde všeobecne (posilňovač je neúčinný).

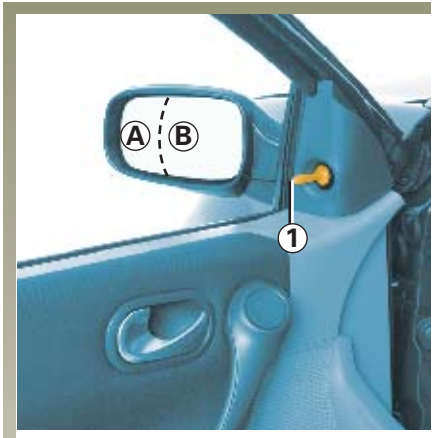

Vonkajšie spätné zrkadlá s manuálnym nastavovaním

Zrkadlo sa nastavuje páčkou *1*.

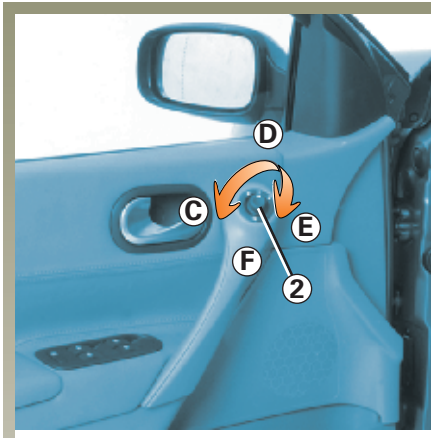

Vonkajšie spätné zrkadlá s elektrickým ovládaním

Pri zapnutom zapaľovaní otočte ovládač *2*:

- do polohy ***C*** nastavovanie ľavého spätného zrkadla;
- do polohy ***E*** pri nastavovaní pravého spätného zrkadla;

D je neaktívna poloha.

Sklápateľné spätné zrkadlá

Dajte ovládač *2* do polohy ***F***: vonkajšie spätné zrkadlá sa sklopia.

Na návrat do polohy pri jazde ho vráťte do polohy ***C***, ***D*** alebo ***E***.

Spätné zrkadlá s ohrevom

Zrkadlo sa rozmrazuje súčasne s odmrazovaním - odhmlievaním zadného skla.

Vonkajšie spätné zrkadlo na strane vodiča má dve viditeľne oddelené zóny. Zóna ***B*** zobrazuje to, čo skutočne vidno v bežných spätných zrkadlách. Zóna ***A*** v záujme bezpečnosti umožňuje bočné videnie dozadu.

Predmety viditeľné v zóne *A* vyzerajú, akoby boli ďalej, než sú v skutočnosti.

Vnútorné spätné zrkadlo

Zrkadlo je nastaviteľné. Pri jazde v noci sklopte páčku ***1*** na zadnej časti zrkadla, aby vás neoslepovali svetlomety vozidiel za vami.

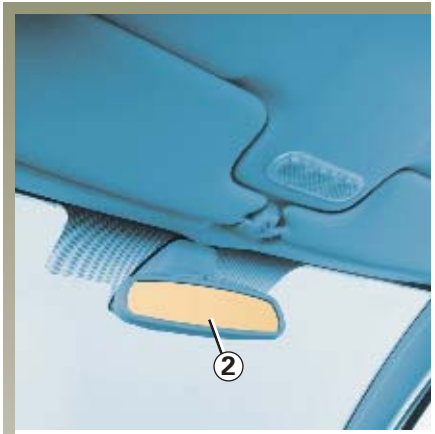

Elektrochromatické zrkadlo *2*

Ak vás v noci sleduje osvetlené vozidlo (s diaľkovými svetlami), zrkadlo stmavne.

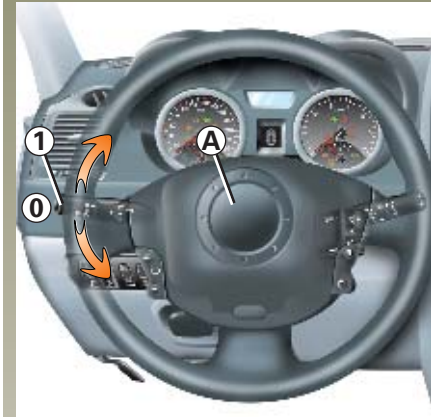

Zvuková signalizácia (klaksón)

Stlačte stredový panel volantu ***A***.

Svetelné výstražné znamenie

Svetelné výstražné znamenie dosiahnete stlačením páčky, aj pri nezapnutých svetlách, potiahnutím páčky ***1*** smerom k sebe.

Výstražný signál

Stlačte spínač ***2***.

Toto zariadenie uvedie do prevádzky všetky štyri smerové svetlá súčasne.

Výstražné osvetlenie používajte len v prípade nebezpečnej situácie na upozornenie ostatných účastníkov cestnej premávky:

- že ste museli zastaviť na neobvyklom, prípadne zakázanom mieste,
- že sa nachádzate v mimoriadnej prevádzkovej alebo dopravnej situácii.

Výstražný signál (pokračovanie)

V závislosti od vozidla, pri prudkom zámernom spomalení sa výstražné svetlá môžu automaticky rozsvietiť.

V takom prípade môžete výstražné svetlá vypnúť jedným stlačením spínača ***2***.

Smerové svetlá

Pohybujte páčkou ***1*** v rovine volantu a v smere, ktorým chcete otočiť volant.

Pri jazde na diaľnici obvykle pohyb volantu nestačí na to, aby sa páčka sama automaticky vrátila do pôvodnej polohy ***0***. Existuje medzipoloha, v ktorej treba páčku pridržať.

Potom ju jednoducho pusťte a páčka sa sama vráti do polohy ***0***.

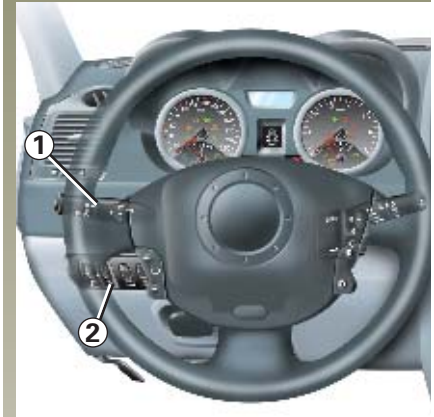

Zapnutie obrysových svetiel

Otočte koncovú časť páčky ***1*** tak, aby sa oproti ryske ***4*** objavil symbol.

Zapne sa osvetlenie prístrojovej dosky. Jeho intenzitu môžete nastaviť otáčaním kolieska ***2***.

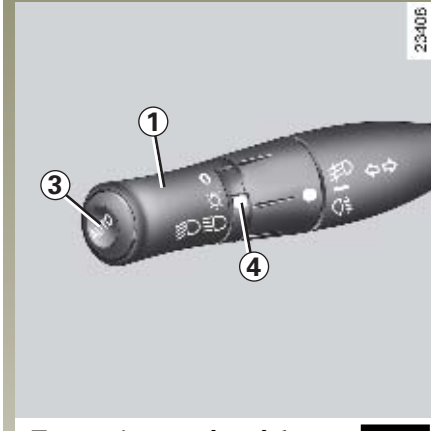

Zapnutie stretávacích svetiel

Činnosť pri ručnom ovládaní

Otočte koncovú časť páčky ***1*** tak, aby sa oproti ryske ***4*** objavil symbol.

Kontrolka na prístrojovej doske sa vždy rozsvieti.

Automatická činnosť (v závislosti od vozidla)

Keď motor beží, stretávacie svetlá sa rozsvietia alebo zhasnú automaticky v závislosti od intenzity svetla, bez manipulácie páčkou ***1*** (poloha **0**).

Túto funkciu môžete zrušiť alebo aktivovať.

- **Funkcia sa aktivuje** stlačením tlačidla ***3*** na najmenej **štyri** sekundy. Potvrdia to dve pípnutia a správa na prístrojovej doske.
- **Vypnutie funkcie**: **motor je vypnutý**, stlačte tlačidlo ***3*** najmenej na **štyri** sekundy. Jedným pípnutím sa potvrdí vypnutie a správa “osvetlenie auto OFF” sa zobrazí na prístrojovej doske.

Každá voľba pomocou páčky ***1*** má prednosť pred automatickým nastavením a dočasne ho anuluje.

Pred jazdou v noci si skontrolujte činnosť elektrického zariadenia a nastavte si svetlomety (ak nebudete jazdiť s obvyklou záťažou vozidla). Dbajte, aby svetlá neboli zakryté (špinou, blatom, snehom, prepravovanými predmetmi,...).

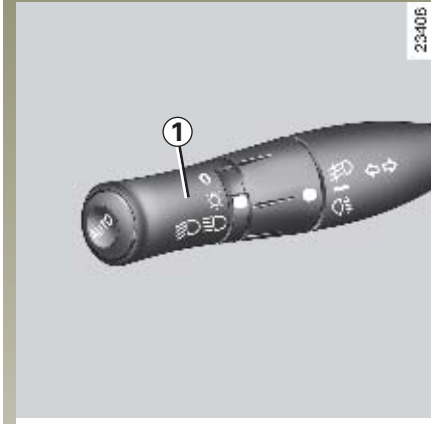

Zapnutie diaľkových svetiel

V polohe zapnutých stretávacích svetiel prepnite páčku smerom k sebe.

Kým svietia diaľkové svetlá, na displeji s kontrolkami svieti príslušná kontrolka.

Svetlá sa prepnú opäť na stretávacie, ak znovu potiahnete páčku smerom k sebe.

Funkcia "sprievodné vonkajšie osvetlenie"

Táto funkcia (užitočná pri otváraní brány, garáže, ...) vám umožní rozsvietiť stretávacie svetlá.

Pri vypnutom motore a zhasnutých svetlách, koniec ovládača ***1*** **je v polohe 0,** potiahnite ovládač ***1*** smerom k sebe: stretávacie svetlá sa rozsvietia na približne 30 sekúnd.

Tento úkon možno vykonať iba štyrikrát s časom rozsvietenia maximálne na dve minúty.

Ak chcete osvetlenie vypnúť skôr ako sa vypne automaticky, pohybujte koncom ovládača ***1*** a vráťte ho do polohy **0**.

Zhasnutie svetiel

Činnosť pri ručnom ovládaní

Sú dve možnosti:

- páčku ***1*** dajte do pôvodnej polohy;
- Svetlá zhasnú po vypnutí motora otvorením vodičových dverí alebo uzamknutím vozidla. V takom prípade, pri nasledujúcom štartovaní, sa svetlá znovu rozsvietia podľa polohy páčky ***1***.

Automatická činnosť (v závislosti od vozidla)

Svetlá zhasnú po vypnutí motora otvorením vodičových dverí alebo uzamknutím vozidla.

Zvukový signál zabudnutých rozsvietených svetiel

V prípade, keď svetlá zostali zapnuté aj po vypnutí motora, po otvorení predných dverí vodiča zaznie varovný signál, ktorý vás upozorní, že ste po vypnutí zapaľovania nevypli svetlá.

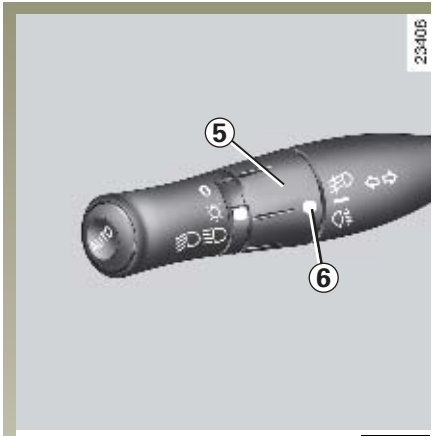

Predné hmlové svetlá

Otočte stredný krúžok *5* na páčke, až kým sa oproti ryske *6* neobjaví príslušný symbol.

Funkcia závisí od zvolenej polohy vonkajšieho osvetlenia. Na prístrojovej doske sa pritom rozsvieti príslušná kontrolka.

Zadné hmlové svetlo

Otočte stredný krúžok na páčke *5*, až kým sa oproti ryske *6* neobjaví príslušný symbol.

Funkcia závisí od zvolenej polohy vonkajšieho osvetlenia. Na prístrojovej doske sa pritom rozsvieti príslušná kontrolka.

Nezabudnite svetlá do hmly vypnúť, akonáhle sa zlepší viditeľnosť, aby ste nerušili ostatných účastníkov cestnej premávky.

Poznámka hmlový svetlomet sa nachádza na strane vodiča.

Vypnutie svetiel

Znovu pohybujte krúžkom *5* až po rysku *6* oproti symbolu zodpovedajúcemu hmlovému svetlu, ktoré chcete vypnúť.

Pri vypnutí vonkajšieho osvetlenia vozidla sa buď vypne predné i koncové hmlové svetlo.

V hmle, keď automatické rozsvecovanie svetiel nie je systematické, zapnutie hmlových svetiel zostáva pod vodičovou kontrolou: kontrolky na prístrojovej doske vás informujú o ich rozsvietení (kontrolka svieti) alebo zhasnutí (kontrolka je zhasnutá).

ELEKTRICKÉ NASTAVOVANIE DOSVITU SVETLOMETOV

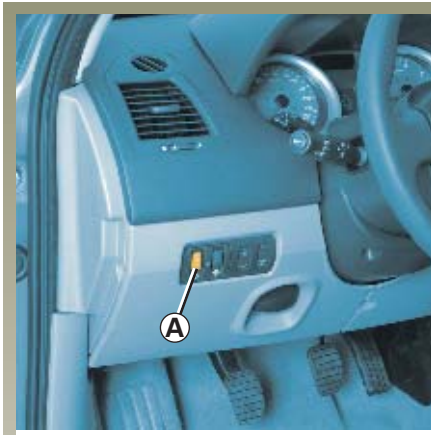

Vo vozidlách s touto výbavou je možné meniť dosvit svetlometov ovládačom ***A*** v závislosti od zaťaženia vozidla.

Otáčaním ovládača ***A*** nadol sa dosvit skracuje. Predlžuje sa otáčaním ovládača nahor.

Na ostatných modeloch je toto nastavenie automatické.

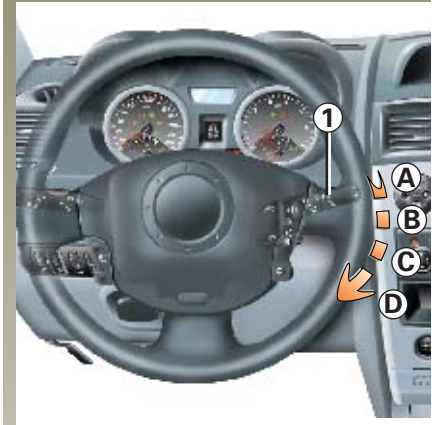

Motor beží alebo je zapnutý režim príslušenstva , pohybujte páčkou ***1***

- ***A*** **vypnuté**
- ***B*** **prerušovaný pohyb stieračov**
  Stierače sa zastavia medzi dvoma zotreniami na niekoľko sekúnd. Čas medzi dvoma zotreniami možno meniť otáčaním krúžku ***2***.
- ***C*** **pomalý nepretržitý pohyb stieračov.**
- ***D*** **rýchly nepretržitý pohyb stieračov.**

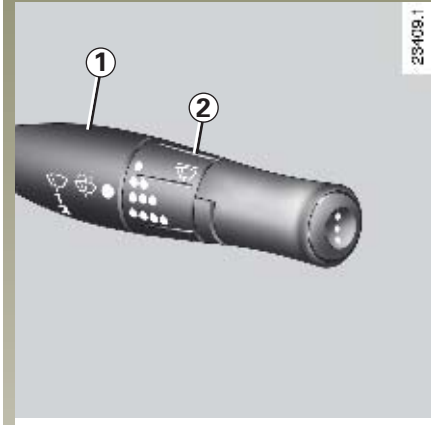

Osobitosť

Počas jazdy každé zastavenie vozidla znižuje rýchlosť stierania. Z rýchleho nepretržitého pohybu sa prepne na pomalý nepretržitý.

Hneď ako sa vozidlo pohne, pohyb stieračov sa vráti na pôvodne nastavenú rýchlosť.

Každá voľba pomocou páčky ***1*** má prednosť pred automatickým nastavením.

Vozidlá s automatickým prerušovaným stieraním

Motor beží alebo je zapnutý režim príslušenstva, pohybujte páčkou ***1***

- **A vypnuté**
- ***B*** **automatické prerušované stieranie**
  V tejto polohe systém zisťuje prítomnosť vody na čelnom skle a spúšťa stierače s prispôsobenou rýchlosťou stierania.

  Čas medzi dvoma zotreniami možno meniť otáčaním krúžku ***2***.

  Pri každom štartovaní sa **bezpodmienečne** vráťte do polohy vypnuté ***A***, aby ste sa vrátili do polohy automatického prerušovaného stierania.
- ***C*** **pomalý nepretržitý pohyb stieračov.**
- ***D*** **rýchly nepretržitý pohyb stieračov.**

V prípade mechanického zablokovania (primrznutie na čelné sklo) systém automaticky preruší napájanie stierača.

Ostrekovače čelného skla, svetlometov

Po zapnutí zapaľovania potiahnite páčku ***1*** k sebe.

- **Pri vypnutých svetlometoch**

  Krátky impulz spustí jeden cyklus zotretia stieračmi.

  Dlhším stlačením sa spustia tri cykly nasledujúce jeden po druhom po niekoľkých sekundách.

- **Pri zapnutých svetlometoch**

  Súčasne sa uvedie do chodu ostrekovač svetlometov.

V zime skontrolujte, či stierače vplyvom mrazu neprimrzli (nebezpečenstvo prehriatia motorčeka stieračov).

Dbajte na dobrý stav stieračov. Treba ich vymeniť hneď ako sa zníži ich účinnosť: približne raz za rok.

Čelné sklo čistite pravidelne.

Ak vypnete zapaľovanie a stierače sú v činnosti (poloha ***A***), tieto zostanú stáť v akejkoľvek polohe.

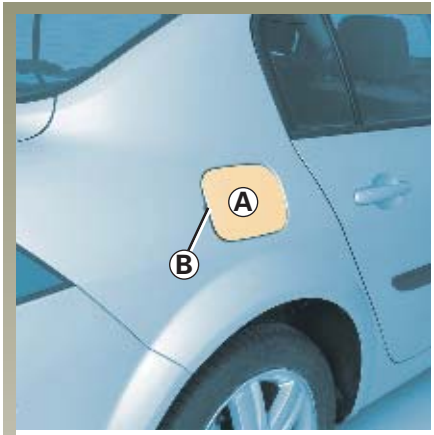

Užitočný objem nádrže:
cca **60 litrov**

Pri otváraní dvierok ***A*** strčte prst do výrezu ***B*** a potiahnite dvierka.

Kryt (kovová záklopka) ***C*** je zabudovaný do plniaceho potrubia.

Čerpanie paliva pozrite v časti “Čerpanie paliva”.

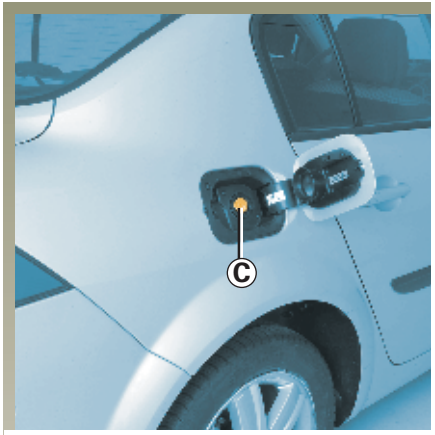

Nikdy **nestláčajte** prstami kovovú klapku.

Neumývajte okolie čerpacieho otvoru vysokotlakovým čistiacim zariadením.

Kvalita paliva

Používajte palivo správnej kvality rešpektujúc platné normy osobitné pre každú krajinu.

Verzie s benzínovým motorom

Bezpodmienečne použite bezolovnatý benzín. Oktánové číslo (RON) musí byť v súlade s údajmi uvedenými na štítku umiestnenom v otvore palivovej nádrže ***A***.

Pozrite v kapitole 6 “Parametre motorov”.

Verzie s naftovým motorom

Používajte **výlučne** motorovú naftu, ktorá musí byť v súlade s údajmi uvedenými na štítku umiestnenom zvnútra plniaceho otvoru palivovej nádrže ***A***.

Pri plnení nádrže dbajte na to, aby do nej náhodne nevnikla voda. Systém krytu a jeho okolie nesmú byť zaprášené.

Nemiešajte benzín s naftou, a to ani v malom množstve.

Čerpanie paliva

Modely s benzínovým motorom

Používajte výlučne **bezolovnaté benzíny**.

Použitím benzínu s obsahom olova sa môžu poškodiť zariadenia na čistenie výfukových plynov a mohlo by to viesť k strate záruky.

Aby sa zabránilo naplneniu benzínom s obsahom olova, plniace hrdlo palivovej nádrže je zúžené a vybavené ochranným systémom, ktorý **umožňuje použitie plniacej pištole len na bezolovnatý benzín** (na čerpadle).

- Zasuňte pištoľ tak, že ňou zatlačíte kovovú záklopku. Skôr ako spustíte čerpanie, zasuňte pištoľ až **na doraz** (riziko vyprsknutia).
- Podržte pištoľ v tejto polohe po celý čas tankovania.

Čerpanie paliva (pokračovanie)

Modely s benzínovým a naftovým motorom

Po prvom automatickom zaskočení pištole, keď už je nádrž plná, ju môžete nechať zaskočiť ešte maximálne dvakrát, aby v nádrži zostal priestor na expanziu paliva.

Akékoľvek zásahy alebo úpravy systému prívodu paliva (elektronika, káblové prepojenie, palivový okruh, vstrekovač, ochranné kryty...) sú prísne zakázané vzhľadom na možné ohrozenie vašej bezpečnosti (okrem kvalifikovaných pracovníkov servisov RENAULT).

Pretrvávajúci zápach paliva

Ak sa objaví trvalý zápach paliva:

- zastavte vozidlo na mieste, kde to dovoľuje dopravná situácia, a vypnite zapaľovanie;
- zapnite výstražné svetlá, nechajte cestujúcich vystúpiť z vozidla a dozrite, aby sa zdržiavali mimo premávky;
- až do príchodu kvalifikovaných pracovníkov servisu RENAULT s vozidlom nemanipulujte a neštartujte motor.

1.82

Kapitola 2: Jazda

(odporúčania na úsporu pohonných hmôt a ochranu životného prostredia)

Zábeh 2.02
Štartovanie - Vypnutie motora ..... 2.03 - 2.04
Osobitosti modelov s benzínovým motorom 2.05
Osobitosti modelov s naftovým motorom 2.06
Osobitosti vozidiel s naftovým motorom s filtrom prachových častíc 2.07
Rýchlostná páka 2.08
Ručná brzda 2.09
Posilňovač riadenia 2.09
Rady na ochranu životného prostredia, úspora pohonných hmôt ..... 2.10 ➡ 2.12
Životné prostredie 2.13
Systém kontroly tlaku vzduchu v pneumatikách ..... 2.14 ➡ 2.17
Elektronický stabilizačný program: ESP 2.18
Systém kontroly proti prešmykovaniu: ASR ..... 2.19 - 2.20
Protiblokovací systém kolies: ABS ..... 2.21 - 2.22
Podpora brzdenia v kritickej situácii 2.23
Obmedzovač rýchlosti ..... 2.24 ➡ 2.26
Regulátor rýchlosti ..... 2.27 ➡ 2.30
Automatická prevodovka ..... 2.31 ➡ 2.34

ZÁBEH

■ Vozidlá s benzínovým motorom

Prvých **1 000 km** neprekročte rýchlosť 130 km/h pri zaradenom najvyššom prevodovom stupni alebo 3 000 až 3 500 ot/min.

Po ubehnutí 1 000 km môžete používať vozidlo bez obmedzenia, ale plný výkon bude podávať až po 3 000 km.

Intervaly technických prehliadok: pozrite v servisnej knižke vášho vozidla.

■ Modely s naftovým motorom

Prvých **1 500 km** neprekročte 2 500 ot/min. Potom môžete jazdiť rýchlejšie, ale plný výkon bude vozidlo podávať až po cca 6 000 km.

Počas zábehu nepridávajte plyn prudko, ak je motor studený, ani nevytáčajte motor na príliš vysoké obrátky.

Intervaly technických prehliadok: pozrite v servisnej knižke vášho vozidla.

ŠTARTOVANIE MOTORA

Karta RENAULT s diaľkovým ovládaním

Na displeji *1* palubného počítača sa objaví správa “vložte kartu”.

Vložte kartu RENAULT až na doraz do čítača karty *2*.

Karta RENAULT “hands free” B

Karta musí byť v zóne dosahu *4* (v kabíne a batožinovom priestore, okrem určitých zón vo výške slnečnej clony, puzdra na okuliare atď.).

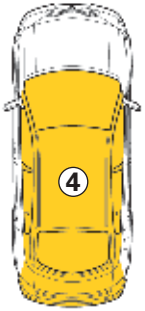

Postup pri štartovaní

Sledujte inštrukcie štartovania na prístrojovej doske opisujúce nasledujúce podmienky:

Pri štartovaní držte stlačený brzdový alebo spojkový pedál (pedál musí byť stlačený po celý čas štartovania), potom stlačte tlačidlo *3*. Ak je zaradená rýchlosť, naštartovať možno iba so stlačeným spojkovým pedálom.

Osobitosť vozidiel s automatickou prevodovkou

Stlačte brzdový pedál, páka má byť v polohe **N** alebo **P**.

Poznámka:

- ak nie je splnená niektorá z podmienok štartovania, na prístrojovej doske sa objaví správa: “stlačte spojku + start” alebo “stlačte brzdu + start”.
- v niektorých prípadoch bude na odblokovanie stĺpika riadenia potrebné pohnúť volantom a súčasne stisnúť tlačidlo štartovania *3*.

Funkcia príslušenstva

Dispozícia niektorých funkcií, vypnutie motora, (rádio, navigačný systém...) stlačte len tlačidlo *3*.

Štartovanie s otvoreným batožinovým priestorom (v režime “hands free”)

Ak chcete naštartovať s otvorenými dverami batožinového priestoru, odstráňte kryt a vložte kartu do čítača *2*.

Postup vypínania motora

- vozidlo stojí;
- vo vozidlách s automatickou prevodovkou je páka v polohe **N** alebo **P**;
- stlačte tlačidlo ***3***;

Po vypnutí motora zostávajú naďalej v činnosti prístroje (rádio, klimatizácia...), ktoré boli zapnuté.

Ak sa otvoria vodičove dvere, tieto prístroje sa vypnú.

Karta RENAULT s diaľkovým ovládaním

Karta je v čítači ***2***, krátkym stlačením tlačidla štartovania a vypínania motora (start/stop) sa vypne motor.

Ak karta nie je v čítači po prvom stlačení, na prístrojovej doske sa objaví správa “potvrďte vypnutie motora”.

Vypnutie motora treba potvrdiť dvoma ďalšími stlačeniami tlačidla ***3***.

Karta RENAULT v režime “hands free”

Karta je vo vozidle, krátkym stlačením tlačidla ***3*** štartovania a vypínania motora (start/stop) sa vypne motor.

Ak karta nie je v zóne dosahu detekcie, na prístrojovej doske sa objaví správa “potvrďte vypnutie motora”.

Vypnutie motora treba potvrdiť dvoma ďalšími stlačeniami tlačidla.

Nikdy nenechávajte kartu RENAULT v kabíne, keď opúšťate vozidlo, v ktorom je dieťa (alebo zviera).

Mohlo by naštartovať motor alebo uviesť do chodu elektrické prístroje, napr. otváranie okien a privrieť si časť tela (krk, plece, ruku, ...), čím by si mohlo spôsobiť vážne poranenie.

Nikdy nevypínajte zapaľovanie skôr, ako vozidlo úplne zastane. Zastavením motora sa vyradia z činnosti posilňovače brzd, riadenia, atď. a zariadenia pasívnej bezpečnosti ako airbagy, či predpínače bezpečnostných pásov.

Nižšie uvedené podmienky prevádzky:

- dlhšia jazda s rozsvietenou kontrolkou minimálneho množstva paliva,
- použitie benzínu s obsahom olova,
- použitie aditív v mazivách alebo v palive, ktoré nie sú schválené firmou RENAULT,

alebo poruchy ako napríklad:

- chybné zapaľovanie alebo nedostatok paliva alebo odpojená sviečka, čo sa prejavuje výpadkami zapaľovania a "trhaním" počas jazdy,
- porucha elektrického napájania,

spôsobujú prehriatie katalyzátora, čím znižujú jeho účinnosť, a **môžu mať za následok až jeho zničenie a tepelné poškodenie vozidla.**

Ak zistíte vyššie uvedené poruchy, dajte ich čo najskôr odstrániť v servise RENAULT.

Ak budete pravidelne dávať svoje vozidlo na kontrolu v servise RENAULT v termínoch odporúčaných v servisnej knižke, k týmto poruchám nedôjde.

Problémy pri štartovaní

Aby ste si nepoškodili katalyzátor, **nesnažte sa naštartovať za každú cenu** (použitím štartéra, tlačením alebo ťahaním vozidla) **bez toho, aby ste zistili a odstránili príčinu poruchy.**

V takom prípade sa nesnažte naštartovať motor, ale obráťte sa na servis RENAULT.

Nestojte a nenechávajte bežať motor na miestach, kde by horľavé látky alebo materiály, ako napr. tráva alebo lístie, mohli prísť do styku s horúcim výfukovým systémom.

Otáčky naftového motora

Vstrekovacia sústava naftového motora je vybavená mechanickým regulátorom, **ktorý nedovolí prekročiť maximálne prípustné otáčky** pri akomkoľvek prevodovom stupni.

Úplné vyjazdenie paliva

Po natankovaní nasledujúcom po **úplnom vyjazdení nádrže do prázdna**, je možné vo väčšine prípadov motor naštartovať normálnym spôsobom, pokiaľ je akumulátor dobre nabitý.

Ak však motor nenaskočí o niekoľko sekúnd ani po niekoľkých pokusoch, obráťte sa na servis RENAULT.

Opatrenia v zime

Aby ste sa vyhli nepríjemnostiam, ak mrzne:

- dbajte, aby ste mali vždy dobre nabitý akumulátor.
- dbajte, aby hladina nafty v nádrži nikdy príliš neklesla, aby nedochádzalo ku kondenzácii vodnej pary a jej hromadeniu na dne nádrže.

Nestojte a nenechávajte bežať motor na miestach, kde by horľavé látky alebo materiály, ako napr. tráva alebo lístie, mohli prísť do styku s horúcim výfukovým systémom.

Na displeji *1* sa zobrazí správa “regenerovať filter prachových častíc”, čo znamená riziko upchatia filtra.

Aby mohlo dôjsť k vyčisteniu filtra prachových častíc, odporúčame vám hneď ako to bude možné jazdiť priemernou rýchlosťou 80 km/h, až kým nezhasne táto kontrolka v súlade s:

- podmienkami premávky;
- dodržanie obmedzenie povolenej rýchlosti.

Nestojte a nenechávajte bežať motor na miestach, kde by horľavé látky alebo materiály, ako napr. tráva alebo suché lístie, mohli prísť do styku s horúcim výfukovým systémom.

V závislosti od kvality používaného paliva, sa počas jazdy výnimočne môže objaviť biely dym.

Spôsobilo to automatické čistenie filtra pevných častíc a je bez následkov na jazdné vlastnosti vozidla.

Otáčky naftového motora

Vstrekovacia sústava naftového motora **nedovolí prekročiť maximálne prípustné otáčky** na všetkých prevodových stupňoch.

Odporúčania pri zimnej prevádzke

Aby ste sa vyhli nepríjemnostiam spôsobeným mrazom:

- dbajte, aby bol akumulátor vždy dostatočne nabitý;
- dbajte, aby hladina nafty v nádrži nikdy príliš neklesla, aby nedochádzalo ku kondenzácii vodnej pary a jej hromadeniu na dne nádrže.

Zaraďovanie spiatočky

Vozidlá s manuálnou prevodovkou: sledujte schému na hlavici páky ***1*** a v závislosti od vozidla nadvihnite prstenec ***2*** k hlavici páky, a tak zaraďte spiatočku.

Vozidlá s automatickou prevodovkou: pozrite v časti “Automatická prevodovka” v kapitole 2.

Pri cúvaní sa súčasne rozsvietia cúvacie svetlá (pri zapnutom zapaľovaní).

Odbrzdenie

Zľahka potiahnite páku ***1*** nahor, zatlačte tlačidlo ***2*** a posuňte páku k podlahe.

Ak zostane ručná brzda zle odbrzdená, červená kontrolka na prístrojovej doske bude svietiť.

Pri jazde dbajte na to, aby bola ručná brzda úplne odbrzdená, inak by mohlo dôjsť k prehriatiu.

Zabrzdenie

Potiahnite smerom hore a presvedčite sa, či je vozidlo dobre zabrzdené

V závislosti od stúpania alebo zaťaženia vozidla môže byť potrebné zatiahnuť brzdu ešte o dve zarážkové polohy a vo vozidlách s mechanickou prevodovkou zaradiť rýchlostný stupeň (prvý alebo spiatočku), alebo vo vozidlách s automatickou prevodovkou zvoliť polohu **P**.

Nikdy nejazdite so slabo nabitým akumulátorom.

Posilňovač riadenia s variabilným účinkom

Variabilný posilňovač riadenia je vybavený elektronicky ovládaným systémom, ktorý prispôsobí mieru posilňovania rýchlosti vozidla.

Riadenie je jemnejšie pri parkovacích manévroch (väčší komfort) a postupne s rastúcou rýchlosťou treba vynaložiť väčšiu silu (v záujme väčšej bezpečnosti pri veľkej rýchlosti).

Nikdy nevypínajte motor pri jazde z kopca a pri jazde všeobecne (posilňovač je neúčinný).

RENAULT aktívne prispieva k znižovaniu emisií výfukových plynov a k úspore energie.

Svojou koncepciou, pôvodným nastavením a nízkou spotrebou je vaše vozidlo RENAULT úplne v súlade s platnými predpismi na ochranu životného prostredia. Ale technika nedokáže všetko. Množstvo emisií výfukových plynov a spotreba vášho vozidla závisí aj od vás. Dbajte o správnu údržbu a používanie vášho vozidla.

Údržba

Upozorňujeme, že nedodržiavanie predpisov o ochrane životného prostredia môže mať za následok trestný postih majiteľa vozidla. Okrem toho, výmenou dielov motora, napájacieho alebo výfukového systému za iné, než originálne súčiastky odporúčané výrobcom spôsobíte, že vaše vozidlo nebude v súlade s predpismi o ochrane životného prostredia.

Dávajte si v servise RENAULT nastaviť a skontrolovať vozidlo podľa pokynov uvedených v servisnej knižke.

Autorizovaný servis RENAULT má k dispozícii všetky podmienky a zariadenia na to, aby mohol pre vaše vozidlo zaručiť nastavenie na predpísané hodnoty.

Nastavovanie motora

- **zapaľovanie:** nevyžaduje žiadne nastavenie;
- **sviečky:** optimálne podmienky spotreby, účinnosť a výkon dosiahnete pri dôslednom dodržiavaní špecifikácií, ktoré vypracovali naši projektanti.
  V prípade výmeny sviečok použite značky, typy a vzdialenosť elektród podľa špecifikácií pre váš motor. Poraďte sa v servise RENAULT.
- **voľnobeh:** nevyžaduje žiadne nastavenie.
- **filter vzduchu, filter nafty:** zanesená filtračná vložka znižuje účinnosť. Treba ju vymeniť.

Kontrola zloženia výfukových plynov

Systém kontroly zloženia výfukových plynov umožňuje zisťovať anomálie v činnosti systému čistenia výfukových plynov vozidla.

Tieto anomálie môžu spôsobiť uvoľňovanie škodlivých látok do ovzdušia, alebo mechanické poškodenie vozidla.

Táto kontrolka na palubnej doske indikuje prípadné poruchy systému:

Rozsvieti sa pri zapnutí zapaľovania a zhasne po troch sekundách.

- ak zostane rozsvietená, obráťte sa čo najskôr na servis RENAULT;
- ak bliká, znížte otáčky motora, až pokým neprestane blikať. Čo najskôr navštívte servis RENAULT.

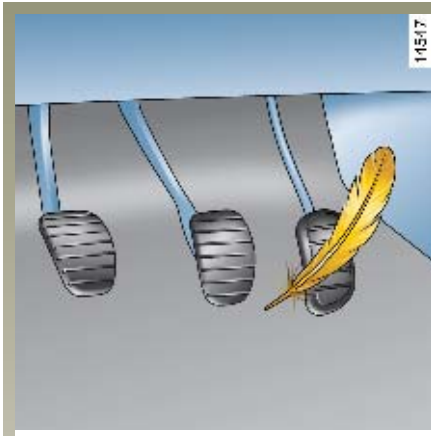

Jazda

- Nenechávajte motor zohrievať na mieste, radšej jazdite šetrne, až kým motor nedosiahne svoju normálnu teplotu.
- Za rýchlosť sa platí.
- Tzv. “športová” je drahá: radšej voľte “pružný” spôsob jazdy.
- Brzdite čo najmenej, počítajte s prekážkou alebo zákrutou v dostatočnom predstihu. Potom stačí len povoliť plynový pedál.
- Vyhnite sa prudkej akcelerácii.
- Nevytáčajte motor do vysokých otáčok na nižších prevodových stupňoch.

  Používajte vždy čo najvyšší prevodový stupeň, ale tak aby ste motor nepreťažovali.

  Vo vozidlách s automatickou prevodovkou nechajte volič prevodov, pokiaľ možno, v polohe **D**.
- Pri stúpaní sa nesnažte udržať rýchlosť, nestláčajte plynový pedál viac ako na rovine. Radšej udržiavajte nohu na plynovom pedáli v rovnakej polohe.
- Dvojité vyšliapnutie spojkového pedálu a pridanie plynu pred vypnutím motora sú v prípade moderných vozidiel zbytočné.
- Nečas, zaplavené vozovky

Nejazdite po zaplavených cestách, ak voda siaha vyššie ako po spodný okraj diskov.

Praktické rady

- Elektrina "je palivo", preto vypnite všetky elektrické spotrebiče, keď ich naozaj nepotrebujete. **Ale** (najdôležitejšia je bezpečnosť) svetlomety nechajte rozsvietené vždy, keď si to vyžaduje viditeľnosť (vidieť a byť videný).

- Používajte radšej vetracie otvory. Jazda s otvorenými oknami pri 100 km/h zvyšuje spotrebu až o 4 %.

- Pri jazdách s karavanom používajte homologovaný deflektor a nezabudnite ho správne nastaviť.

- **Vo vozidlách vybavených klimatizáciou** je spotreba paliva pri jej používaní vyššia (najmä v mestskej premávke). Vo vozidlách vybavených klimatizáciou bez automatického režimu klimatizáciu vypnite, ak ju nepotrebujete.

Rady na minimalizáciu spotreby a pomoc pri ochrane životného prostredia:

Jazdite s otvorenými vetracími otvormi a zatvorenými oknami.

Ak ste nechali vozidlo zaparkované na priamom slnku, na niekoľko minút zapnite vetranie, aby ste sa pred štartovaním zbavili prúdenia teplého vzduchu.

- Nedopĺňajte palivo až po okraj, čím sa vyhnete pretečeniu.

- Nenechávajte na streche prázdnu záhradku.

- Na prepravu objemných predmetov používajte radšej príves.

- Vyhýbajte sa jazdám "od dverí k dverám" (krátke úseky prerušené dlhším státím), motor nemôže dosiahnuť ideálnu teplotu.

Pneumatiky

- Nedostatočný tlak vzduchu v pneumatikách môže zapríčiniť vyššiu spotrebu.

- Používanie iných pneumatík, ako sú odporúčané, môže zapríčiniť vyššiu spotrebu.

ŽIVOTNÉ PROSTREDIE

Vaše vozidlo bolo skonštruované tak, aby boli dodržané požiadavky na **ochranu životného prostredia**.

Výroba:

Firma RENAULT vyrobila toto vozidlo v továrni v súlade s najprísnejšími normami týkajúcimi sa životného prostredia.

RENAULT navyše rozbehol systém kontroly všetkých častí, z ktorých pozostáva vozidlo.

Emisie:

Vozidlá sú vybavené systémami znižujúcimi znečisťovanie, zahŕňajúcimi **výfuk s katalyzátorom, lambda sondu** a **filter s aktívnym uhlím** (ktorý zabraňuje úniku výparov benzínu z nádrže do ovzdušia).

Recyklovanie:

RENAULT zapojil celé svoje know-how do zlepšenia recyklácie, aby po skončení životnosti vaše vozidlo čo najmenej zaťažilo životné prostredie.

Toto vozidlo je viac ako z 95 % recyklovateľné. Na takúto recykláciu boli potrebné mnohé inovácie konštrukcie vozidla a materiálov.

Vozidlo obsahuje mnohé diely z recyklovateľných plastov a z obnoviteľných materiálov (drevo, bavlna, prírodný kaučuk, ...).

Prispejte aj vy k ochrane životného prostredia!

- Opotrebované a vymenené diely vášho vozidla (akumulátor, olejový filter, vzduchový filter, batérie, ...) a olejové nádoby (prázdne alebo naplnené použitým olejom) treba odovzdať príslušným organizáciám.
- Vozidlo vyradené z prevádzky treba odovzdať na miestach určených na jeho recykláciu.
- V každom prípade dodržiavajte miestne zákony a predpisy.

SYSTÉM KONTROLY TLAKU VZDUCHU V PNEUMATIKÁCH

Tento systém nepretržite kontroluje tlak vzduchu v pneumatikách.

Tlaky treba kontrolovať za studena

Ak nie je možné kontrolovať tlak v pneumatikách **za studena**, k predpísanému tlaku treba pripočítať **0,2** až **0,3** baru (3 psi).

Zásadne nikdy nevypúšťajte vzduch zo zohriatych pneumatík.

Táto funkcia dopĺňa podporu riadenia.

Žiadna funkcia však nenahradí vodiča. V žiadnom prípade teda nemôže nahradiť opatrnosť ani zodpovednosť vodiča.

Tlak vzduchu v pneumatikách, vrátane rezervného kolesa, kontrolujte každý mesiac.

Princíp činnosti

Každé koleso (okrem rezervného) je vybavené snímačom zabudovaným do ventilu kolesa a periodicky meria tlak vzduchu v pneumatike.

Displej na prístrojovej doske neustále informuje vodiča o tom, či je tlak správny, a o prípadných zmenách tlaku.

Nezameniteľnosť kolies

Každý zo snímačov zabudovaných do ventilov *1* je vyhradený pre jedno jediné koleso: kolesá sa teda v žiadnom prípade nesmú zamieňať.

Nebezpečenstvo chybnej informácie môže mať vážne následky.

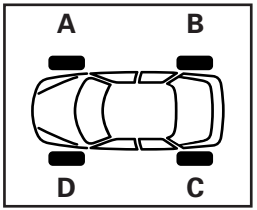

Správnu polohu kolesa zistíte podľa farby krúžku *2* (po prípadnom očistení), ktorý obopína každý z ventilov:

- ***A***: žltý krúžok
- ***B***: čierny krúžok
- ***C***: červený krúžok
- ***D***: zelený krúžok

Montáž pneumatík
(výmena pneumatík alebou montáž zimných pneumatík)

Výmena pneumatík sa vyznačuje mimoriadnymi nárokmi, preto vám odporúčame poradiť sa v servise RENAULT.

Rezervné koleso

Rezervné koleso nie je vybavené snímačom, systém ho teda nedokáže rozpoznať.

Ak je namontované namiesto niektorého iného kolesa, systém registruje poruchu prevádzky.

Výmena kolies/pneumatík

Tento systém vyžaduje špeciálnu výbavu (kolesá, ozdobné kryty kolies...).

O doplnkoch, ktoré dostanete v predajniach RENAULT, hodiacich sa k vášmu systému, sa poraďte v servise RENAULT - používanie iného príslušenstva by mohlo ovplyvniť správnu činnosť systému.

Aerosól na opravu kolies

Vzhľadom na špecifickosť ventilov používajte len aerosóly homologované naším technickým strediskom.

Zobrazovanie informácie

Displej *1* na prístrojovej doske vás informuje o prípadných poruchách (slabý tlak v pneumatike, defekt, porucha systému, ...).

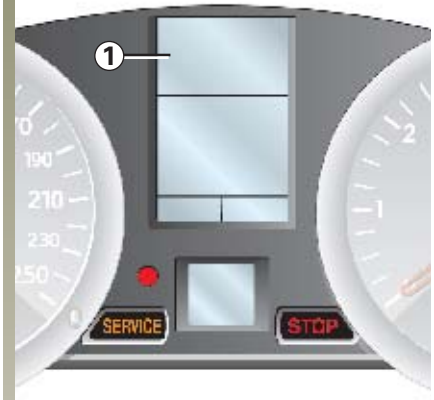

Na nasledujúcich stranách sú uvedené podrobnosti o rozsvecovaní kontroliek, symbolov a správ.

SYSTÉM KONTROLY TLAKU VZDUCHU V PNEUMATIKÁCH (pokračovanie)

Príklady správ, ktoré sa môžu objaviť na displeji

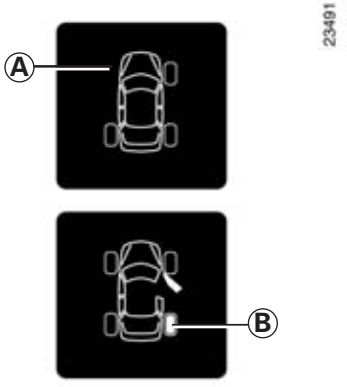

"Upraviť tlak v pneumatikách"

Koleso ***B***, ktoré je vyfarbené, označuje príliš vysoký alebo nízky tlak v kolese.

"Diaľnica, dofúkať pneumatiku"

Tlak v pneumatikách nie je prispôsobený rýchlosti jazdy. Spomaľte alebo dofúkajte všetky **štyri** pneumatiky na tlak vhodný na diaľnicu (pozrite v tabuľke “Tlaky v pneumatikách”).

"Porucha snímača na pneumatike"

Zmiznutie symbolu kolesa ***(A)*** indikuje neprítomnosť snímača na tomto kolese alebo jeho poruchu (napr. po montáži rezervného kolesa).

"Defekt, vymeňte koleso"

Vymeňte koleso ***(B)*** alebo sa spojte so servisom RENAULT.

Túto správu sprevádza kontrolka STOP .

ELEKTRONICKÝ STABILIZAČNÝ PROGRAM: ESP S KONTROLOU NEDOTÁČAVOSTI

Tento systém slúži na udržanie kontroly nad vozidlom v “kritických” situáciách (vyhýbanie sa prekážke, strata priľnavosti v zákrute, ...), dopĺňa ho systém “kontroly nedotáčavosti”.

Ide o doplnkovú podporu pri kritickej jazde umožňujúcu prispôsobiť správanie vozidla podmienkam jazdy.

Žiadna funkcia však nenahradí vodiča. **Nerozširuje možnosti a obmedzenia vozidla a nesmie vás motivovať na rýchlejšiu jazdu**.

V nijakom prípade teda nesmie nahradiť bdelosť a zodpovednosť vodiča pri jednotlivých úkonoch (vodič musí byť stále sústredený na prípadné náhle udalosti, ku ktorým môže dôjsť počas jazdy).

Princíp činnosti

Snímač na volante rozpoznáva dráhu, po ktorej chce ísť vodič.

Ďalšie snímače rozmiestnené vo vozidle sledujú skutočnú dráhu.

Systém porovnáva zámer vodiča a skutočnú dráhu vozidla, a ak je to potrebné, koriguje dráhu pomocou brzd niektorých kolies a/alebo výkon motora.

Ak je funkcia v činnosti, upozorní vás na to blikajúca kontrolka .

Ak sa pri štartovaní motora táto kontrolka rozsvieti a je sprevádzaná správou “ASR vypnutý”, na obnovenie systému pomaly pohybujte volantom z jednej strany na druhú až na doraz.

Kontrola nedotáčavosti

Tento systém optimalizuje činnosť ESP, ak dochádza k výraznejšej nedotáčavosti (strata priľnavosti prednej nápravy).

Porucha činnosti

Ak systém zaznamená funkčnú poruchu, na prístrojovej doske sa zobrazí správa “porucha ESP/ASR” spoločne s kontrolkou SERVICE a kontrolkou ***A***.

Poraďte sa v servise RENAULT.

SYSTÉM OCHRANY PROTI PREŠMYKOVANIU KOLIES: ASR

Tento systém pomáha obmedzovať prešmykovanie hnaných kolies a udržať kontrolu nad vozidlom pri rozbiehaní a zrýchľovaní.

Ide o doplnkovú podporu pri kritickej jazde umožňujúcu prispôsobiť správanie vozidla podmienkam jazdy.

Nijaká funkcia však nenahradí vodiča. **Nerozširuje možnosti a obmedzenia vozidla a nesmie vás motivovať na rýchlejšiu jazdu**.

V nijakom prípade teda nesmie nahradiť bdelosť a zodpovednosť vodiča pri jednotlivých úkonoch (vodič musí byť stále sústredený na prípadné náhle udalosti, ku ktorým môže dôjsť počas jazdy).

Princíp činnosti

Pomocou snímačov na kolesách systém meria a porovnáva v každom okamihu rýchlosť hnaných kolies a rozpozná ich pretáčanie.

Ak má niektoré koleso sklon k prešmykovaniu, systém ho pribrzdí tak, aby sa hnacia sila zosúladila s priľnavosťou na vozovke.

Systém riadi tiež otáčky motora a prispôsobuje ich priľnavosti kolies na vozovke nezávisle od stlačenia plynového pedála.

Ak je funkcia v činnosti, upozorní vás na to blikajúca kontrolka ***A***.

Vypnutie funkcie

V určitých situáciách (jazda na veľmi poddajnom podklade: sneh, blato, ... alebo jazda so snehovými reťazami), systém môže znížiť výkon motora, aby obmedzil prešmykovanie kolies. Ak sa tento účinok nepožaduje, je možné túto funkciu vyradiť z činnosti stlačením spínača ***1***.

Blikajúca správa “ASR vypnutý” vás na to upozorní zároveň s kontrolkou SERVICE a kontrolkou ***A***.

Vypnutie funkcie má za následok vypnutie funkcie ESP.

Túto situáciu zmeňte čo najskôr opätovným stlačením spínača ***1***.

Funkcia sa automaticky opäť aktivuje zapnutím kontaktu alebo zvýšením rýchlosti nad 50 km/h.

Túto funkciu nemožno vypnúť pri rýchlosti nižšej ako 50 km/h.

Poruchy činnosti

Ak systém zaznamená funkčnú poruchu, na prístrojovej doske sa zobrazí správa “porucha ESP/ASR” spoločne s kontrolkou SERVICE a kontrolkou ***A***

Poraďte sa v servise RENAULT.

Ak sa pri štartovaní motora táto kontrolka rozsvieti a je sprevádzaná správou “ASR vypnutý”, na obnovenie systému pomaly pohybujte volantom z jednej strany na druhú až na doraz.

PROTIBLOKOVACÍ SYSTÉM KOLIES: ABS

Pri intenzívnom brzdení je najdôležitejšie docieliť čo najkratšiu brzdnú dráhu a pritom zvládnuť a zachovať jazdnú stabilitu vozidla. Vždy však vzniká nebezpečenstvo, v závislosti od typu vozovky, od poveternostných podmienok alebo od vašich reakcií, že sa zníži priľnavosť kolies k vozovke: kolesá sa zablokujú a vozidlo sa stane neovládateľným. Protiblokovací systém (ABS) prispieva k zníženiu tohto nebezpečenstva.

Zlepšenie bezpečnosti spočíva v tom, že systém regulácie brzdenia bráni zablokovaniu kolies aj pri náhlom prudkom zabrzdení, a tak zabezpečuje ovládateľnosť vozidla a jeho jazdnej dráhy. Systém umožňuje napríklad aj obchádzanie prekážky pri súčasnom brzdení.

Okrem toho optimalizuje dĺžku brzdnej dráhy, i keď je znížená priľnavosť kolies na rôznych povrchoch (mokrá vozovka, klzká vozovka, meniaci sa povrch vozovky atď.).

Hoci systém ABS optimalizuje dĺžku a smer brzdnej dráhy, v žiadnom prípade neovplyvňuje fyzikálne parametre lokálnej priľnavosti medzi kolesami a povrchom vozovky. Vodič je teda povinný dodržiavať obvyklú opatrnosť (bezpečná vzdialenosť medzi vozidlami atď.). **Zvýšená bezpečnosť vás nesmie zvádzať k zbytočnému riskovaniu.**

Brzdenie s fungujúcim systémom ABS sa prejavuje väčším alebo menším pulzovaním brzdového pedála. Tieto citeľné prejavy vás upozornia, že dochádza k zníženiu priľnavosti medzi pneumatikami a vozovkou, a že spôsob jazdy treba prispôsobiť stavu vozovky.

V prípade poruchy systému ABS môžu nastať nasledujúce situácie:

1 - Oranžové kontrolky ABS a SERVICE svietia na prístrojovej doske.

Brzdový systém však pracuje normálne bez obmedzenia, ako vo vozidlách bez ABS. Čo najskôr navštívte servis RENAULT.

2 - Oranžová kontrolka ABS a červená kontrolka poruchy brzd spoločne so správami SERVICE a STOP svietia na prístrojovej doske.

Znamená to poruchu brzdového systému a ABS. Brzdenie je zabezpečené len čiastočne. Náhle a prudko zabrzdiť je však **nebezpečné**, preto musíte bezpodmienečne zastaviť na najbližšom mieste, kde to dovoľuje situácia v cestnej premávke. Spojte sa so servisom RENAULT.

Riadiaci proces ABS nezávisí od tlaku na brzdový pedál. V núdzových situáciách silno zošliapnite brzdový pedál a brzdite **bez prerušovania**. Prerušované brzdenie (pumpovanie) je pri ABS zbytočné.

PODPORA BRZDENIA V KRITICKEJ SITUÁCII

Tento systém dopĺňa ABS a pomáha skracovať brzdnú dráhu vozidla.

Princíp činnosti

Systém zisťuje kritickú situáciu pri brzdení. Systém umožňuje zaznamenať kritickú situáciu pri brzdení. Vtedy posilňovač brzd okamžite vyvinie maximálny tlak a umožní spustenie riadenia ABS.

Brzdením ABS sa bude pokračovať, až kým neuvoľníte brzdový pedál.

Rozsvietenie výstražných svetiel

V závislosti od vozidla sa pri prudkom brzdení môžu rozsvietiť výstražné svetlá.

Ide o doplnkovú podporu pri kritickej jazde umožňujúcu prispôsobiť správanie vozidla podmienkam jazdy.

Nijaká funkcia však nenahradí vodiča. **Nerozširuje možnosti a obmedzenia vozidla a nesmie vás motivovať na rýchlejšiu jazdu**.

V nijakom prípade teda nesmie nahradiť bdelosť a zodpovednosť vodiča pri jednotlivých úkonoch (vodič musí byť stále sústredený na prípadné náhle udalosti, ku ktorým môže dôjsť počas jazdy).

Obmedzovač rýchlosti je funkcia, ktorá vám pomáha, aby ste neprekročili rýchlosť jazdy, ktorú ste si zvolili.

Môže to byť užitočné napríklad pri jazde v meste alebo v oblastiach s obmedzenou povolenou rýchlosťou (práce na ceste) atď.

Systém je v činnosti po dosiahnutí rýchlosti cca 30 km/h.

Ovládanie

1 Hlavný spínač zapnutia a vypnutia systému

2 Uloženie regulovanej rýchlosti do pamäte a zvyšovanie obmedzenej rýchlosti

3 Vyvolanie obmedzenej rýchlosti z pamäte

4 Vypnutie funkcie (s uložením obmedzenej rýchlosti do pamäte)

5 Uloženie regulovanej rýchlosti do pamäte a znižovanie obmedzenej rýchlosti

Kontrolka *6*

Táto oranžová kontrolka *6* sa rozsvieti na prístrojovej doske a informuje, že funkcia obmedzovača je v činnosti.

Ak je funkcia zapnutá, správa “Obmedzovač” sa zobrazí na prístrojovej doske sprevádzaná pomlčkami.

Zapnutie

Stlačte spínač ***1*** na strane .

V závislosti od vozidla sa na prístrojovej doske rozsvieti kontrolka, alebo matrica sa prepne do funkcie “obmedzovač rýchlosti” a ozve sa pípnutie.

Stanovenie obmedzenej rýchlosti

Pri stabilizovanej rýchlosti (približne od 30 km/h) stlačte spínač ***2***: rýchlosť sa uloží do pamäte.

Jazda

Po uložení obmedzenia rýchlosti do pamäte zostáva jazda normálna až po dosiahnutie obmedzenej rýchlosti.

Nad touto rýchlosťou ďalšie stláčanie plynového pedála neumožní prekročiť naprogramovanú rýchlosť s výnimkou akútneho prípadu (pozrite v časti “Prekročenie hornej hranice rýchlosti”).

Systém je navrhnutý tak, že je možné pozorovať rozdiel medzi zaznamenanou rýchlosťou a rýchlosťou na prístrojovej doske.

Zmeny obmedzenej rýchlosti

Meniť obmedzenú rýchlosť môžete pomocou (opakovaným stláčaním alebo dlhším podržaním):

- tlačidla ***2*** na zvýšenie rýchlosti,
- tlačidla ***5*** na zníženie rýchlosti.

Prekročenie obmedzenej rýchlosti

Núdzový prípad

Maximálnu rýchlosť možno kedykoľvek prekročiť. Zošliapnite **dôrazne** plynový pedál (až za bod odporu).

Počas prekračovania rýchlosti sa na prístrojovej doske zobrazí nastavená rýchlosť.

Po vyriešení danej situácie uvoľnite plynový pedál. Funkcia obmedzovača rýchlosti sa obnoví hneď potom, ako rýchlosť poklesne pod určenú maximálnu hodnotu.

Nemožnosť udržania obmedzenej rýchlosti

Ak systém nie je schopný udržať rýchlosť na stanovenej maximálnej hodnote (napr. pri prudkom klesaní), na prístrojovej doske bude blikať rýchlosť upozorňujúc vás na túto skutočnosť.

Vypnutie funkcie

Funkcia obmedzovača sa vypne stlačením:

- tlačidla ***4***, v tom prípade obmedzená rýchlosť zostane v pamäti a na prístrojovej doske sa zobrazí správa “v pamäti”,
- tlačidla ***1***, v tom prípade obmedzená rýchlosť nezostane v pamäti a rozsvietenie kontrolky na prístrojovej doske potvrdí vypnutie funkcie.

Vyvolanie obmedzenej rýchlosti z pamäti

Ak je rýchlosť uložená v pamäti, možno ju vyvolať stlačením tlačidla ***3***, až kým sa nezobrazí správa “Obmedzovač”.

REGULÁTOR - OBMEDZOVAČ RÝCHLOSTI: funkcia regulátora

Regulátor rýchlosti je funkcia, ktorá vám pomáha, aby ste udržali rýchlosť jazdy na konštantnej hodnote, ktorú ste si zvolili. Nazýva sa **regulovaná rýchlosť**.

Regulovaná rýchlosť sa dá nastavovať priebežne od 30 km/h vyššie.

Funkcia regulátora rýchlosti v žiadnom prípade nemá vplyv na brzdový systém.

Táto funkcia dopĺňa podporu riadenia. Avšak táto funkcia nenahrádza vodiča. V žiadnom prípade nemôže nahradiť dodržiavanie obmedzenej rýchlosti, ani bdelosť (buďte vždy pripravený brzdiť za každej situácie), ani zodpovednosť vodiča. Regulátor rýchlosti sa nesmie používať, ak je hustá premávka, časté zákruty alebo šmykľavá vozovka (námraza, akvaplaning, štrk) a poveternostné podmienky sú nevhodné (hmla, dážď, bočný vietor, …). Nebezpečenstvo nehody.

Ovládanie

1 Hlavný spínač zapnutia a vypnutia systému.

2 Uloženie regulovanej rýchlosti do pamäte a jej zvyšovanie. Zmena pri znižovaní regulovanej rýchlosti.

3 Vyvolanie regulovanej rýchlosti z pamäte.

4 Vypnutie funkcie (s uložením regulovanej rýchlosti do pamäte).

5 Uloženie regulovanej rýchlosti do pamäte a jej zvyšovanie. Zmena pri zvyšovaní regulovanej rýchlosti.

Zapnutie

Stlačte spínač *1* na strane .

Na prístrojovej doske sa rozsvieti zelená kontrolka *6* a informuje, že funkcia regulátora je v činnosti.

Ak je funkcia zapnutá, správa "Regulátor" sa zobrazí na prístrojovej doske sprevádzaná pomlčkami.

Aktivácia regulátora rýchlosti

Pri stabilizovanej rýchlosti (nad 30 km/h) a pri správnom zaradenom prevodovom stupni (vo vozidlách s mechanickou prevodovkou), stlačte spínač *2* alebo *5*: funkcia sa zapne a rýchlosť sa uloží do pamäte.

Jazda

Akonáhle je regulovaná rýchlosť uložená v pamäti a funkcia regulátora zapnutá, môžete uvoľniť tlak na plynový pedál.

Pozor, odporúčame nechávať nohy v blízkosti pedálov, aby ste v kritickej situácii boli pripravený zasiahnuť.

Systém je navrhnutý tak, že je možné pozorovať rozdiel medzi zaznamenanou rýchlosťou a rýchlosťou na prístrojovej doske.

Zmena regulovanej rýchlosti

Regulovanú rýchlosť možno zmeniť viacnásobným stlačením alebo dlhším podržaním:

- tlačidla *2* na zvýšenie rýchlosti,
- tlačidla *5* na zníženie rýchlosti.

Prekročenie regulovanej rýchlosti

Núdzový prípad

Regulovanú rýchlosť môžete kedykoľvek prekročiť zošliapnutím plynového pedála. Počas prekračovania rýchlosti na prístrojovej doske bliká regulovaná rýchlosť.

Nemožnosť dodržania regulovanej rýchlosti

Ak systém nie je schopný udržať regulovanú rýchlosť (napr. pri prudkom klesaní), na prístrojovej doske bude blikať rýchlosť upozorňujúc vás na túto skutočnosť.

Nastavenie funkcie vopred

Funkcia regulátora sa vypína stlačením:

- brzdového pedála,
- pedála spojky alebo preradením na neutrál vo vozidlách s automatickou prevodovkou,
- tlačidla vypínania ***4***.

Vo všetkých troch prípadoch regulovaná rýchlosť zostane v pamäti a na prístrojovej doske sa zobrazí správa “v pamäti”.

Spätné vyvolanie regulovanej rýchlosti

Regulovanú rýchlosť možno vyvolať z pamäte stlačením tlačidla ***3*** pod podmienkou, že ste dosiahli rýchlosť približne 30 km/h a potom, ako ste sa presvedčili, či jazdné podmienky sú vhodné (hustota premávky, stav vozovky, poveternostné podmienky, …).

Stlačením tlačidla ***2*** alebo ***5*** sa opätovne zapína funkcia regulátora bez toho, aby sa rýchlosť uložená v pamäti brala do úvahy: do úvahy sa berie rýchlosť, ktorou vozidlo ide.

Vypnutie funkcie

Stlačením hlavného spínača zapnutie/vypnutie ***1***. Vtedy rýchlosť nezostane v pamäti.

Vypnutie funkcie sa potvrdí zhasnutím kontrolky na prístrojovej doske.

Nastavenie alebo vypnutie funkcie nevyvoláva rýchle zníženie rýchlosti: zabrzdiť musíte stlačením brzdového pedála.

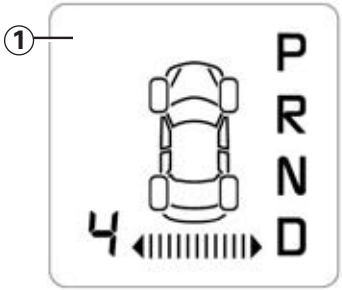

Volič prevodov

Zobrazenie kontrolky *1* na prístrojovej doske vás informuje o režime a zaradenom prevodom stupni.

P : parkovanie
R : spiatočka
N : neutrál
D : automatický režim
4 : zobrazenie prevodového stupňa v manuálnom režime.

Štartovanie

Volič prevodov dajte do polohy **P**, alebo **N**, zapnite zapaľovanie.

Stlačte brzdový pedál (kontrolka zhasne) a preraďte z polohy **P**.

Polohy D alebo R sa zaraďujú len vtedy, keď vozidlo stojí, pri zošliapnutej brzde a uvoľnenom pedáli plynu.

Pri preraďovaní z polohy P je bezpodmienečne nutné zošliapnuť brzdový pedál a až potom stlačiť odisťovacie tlačidlo.

Jazda v automatickom režime

Volič prevodov dajte do polohy **D**. Väčšinou pri normálnej situácii v premávke sa už nebudete musieť dotýkať páky voliča: rýchlosti sa budú preraďovať samy, v správnej chvíli, pri správnych otáčkach motora, pretože "automatika" berie do úvahy zaťaženie vozidla, profil cesty a štýl jazdy, ktorý ste si zvolili.

Hospodárna jazda

Na normálnych cestách jazdite zásadne s voličom v polohe **D**, iba s jemne stlačeným plynom. Prevody sa zaraďujú automaticky už pri nižších otáčkach.

Zrýchlenie a predbiehanie

Prudko zošliapnite plynový pedál až na doraz (za miesto zvýšeného odporu pedála).

V rámci možností motora sa tým umožní zaradenie optimálneho nižšieho prevodového stupňa.

Jazda v manuálnom režime

Volič prevodov v polohe **D** dajte doľava:

Následné pohyby páky umožňujú ručne preraďovať prevodové stupne.

- pri preraďovaní na nižší prevodový stupeň pohybujte pákou smerom dozadu,
- pohybom dopredu sa zaraďujú vyššie prevodové stupne.

Zaradený prevodový stupeň sa zobrazí na displeji na prístrojovej doske.

Mimoriadne situácie

V určitých podmienkach jazdy (napr. ochrana motora, spustenie dynamickej kontroly jazdy: ESP, ...) “automatika” môže sama rozhodnúť o zaradení rýchlosti.

“Automatika” môže tiež odmietnuť preradenie na iný stupeň a zabrániť tak nesprávnej manipulácii: v takom prípade zobrazovaný prevodový stupeň niekoľko sekúnd bliká a upozorňuje vás na túto skutočnosť.

Výnimočné situácie

- **Ak typ cesty a časté zákruty** nedovoľujú ísť dlhšie úseky v automatickom režime (napr. v horách), odporúčame vám prepnúť do manuálneho režimu.
  Predíde sa tak neustálemu preraďovaniu zvolenému "automatikou" pri stúpaní a dosiahne sa brzdenie motorom pri dlhých klesaniach.
- **Vo veľmi chladnom počasí**, pred preradením voliča z polohy **P** alebo **N** do polohy **D** alebo **R** chvíľku počkajte, aby motor nezhasol.
- **Vozidlá bez systému ochrany proti prešmykovaniu kolies:** na klzkej vozovke alebo na vozovke so slabou priľnavosťou je pred rozjazdom vhodné prejsť na ručné ovládanie a zaradiť druhý (prípadne tretí) stupeň, aby ste predišli prešmykovaniu kolies pri rozjazde.

Zaparkovanie vozidla

Po zastavení vozidla podržte brzdu stlačenú a páku voliča prevodov dajte do polohy **P**: tým sa zaradí mŕtvy bod a hnacie kolesá sú mechanicky blokované prevodom.

Zatiahnite ručnú brzdu.

Porucha činnosti

- **ak sa počas** jazdy rozsvieti na prístrojovej doske správa ″kontrola prevodovky″ spoločne s kontrolkou SERVICE, znamená to poruchu

  Čo najskôr sa poraďte v servise RENAULT.

- **ak sa počas jazdy** rozsvieti na prístrojovej doske správa ″prehriatie prevodovky″ spoločne s kontrolkou SERVICE, zobrazia na prístrojovej doske, pokiaľ to dopravná situácia dovolí, nechajte riadiacu páku v polohe **D** (alebo **R**): počas státia sa systematicky vráťte do polohy **N**.

  Čo najskôr sa poraďte v servise RENAULT.

- **Oprava vozidla s automatickou prevodovkou**, pozrite v časti “Vlečenie vozidla” v kapitole 5

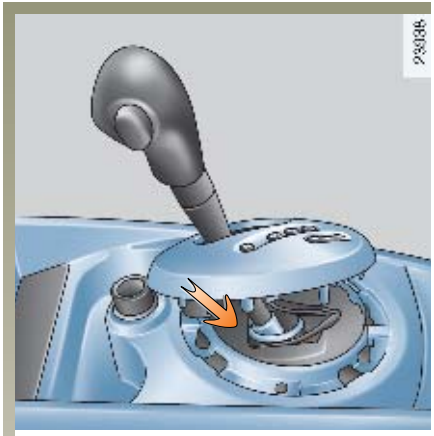

Ak je volič prevodov po naštartovaní zablokovaný v polohe **P**, pri stlačení brzdového pedála ho možno uvoľniť aj manuálne. Odopnite vrchnú časť krycieho vaku voliča prevodov.

Súčasne stlačte tlačidlo pod krycím vakom a odisťovacie tlačidlo na voliči prevodov.

Kapitola 3: Pre vaše pohodlie

Vetracie otvory ..... 3.02 - 3.03
Kúrenie a vetranie ..... 3.04 ➡ 3.16
Otváranie a zatváranie okien ..... 3.17 ➡ 3.19
Otváracia strecha ..... 3.20 - 3.21
Čelné sklo 3.22
Slnečná clona 3.23
Vnútorné osvetlenie 3.24
Odkladacie priestory/vnútorné usporiadanie kabíny ..... 3.25 ➡ 3.28
Popolníky - Zapaľovač cigariet 3.29
Zadné sedadlá ..... 3.30 - 3.31
Batožinový priestor 3.32
Odkladacie priestory/vnútorné usporiadanie batožinového priestoru 3.33
Preprava predmetov v batožinovom priestore 3.34
Strešné tyče 3.35

VETRACIE OTVORY (vývodu vzduchu)

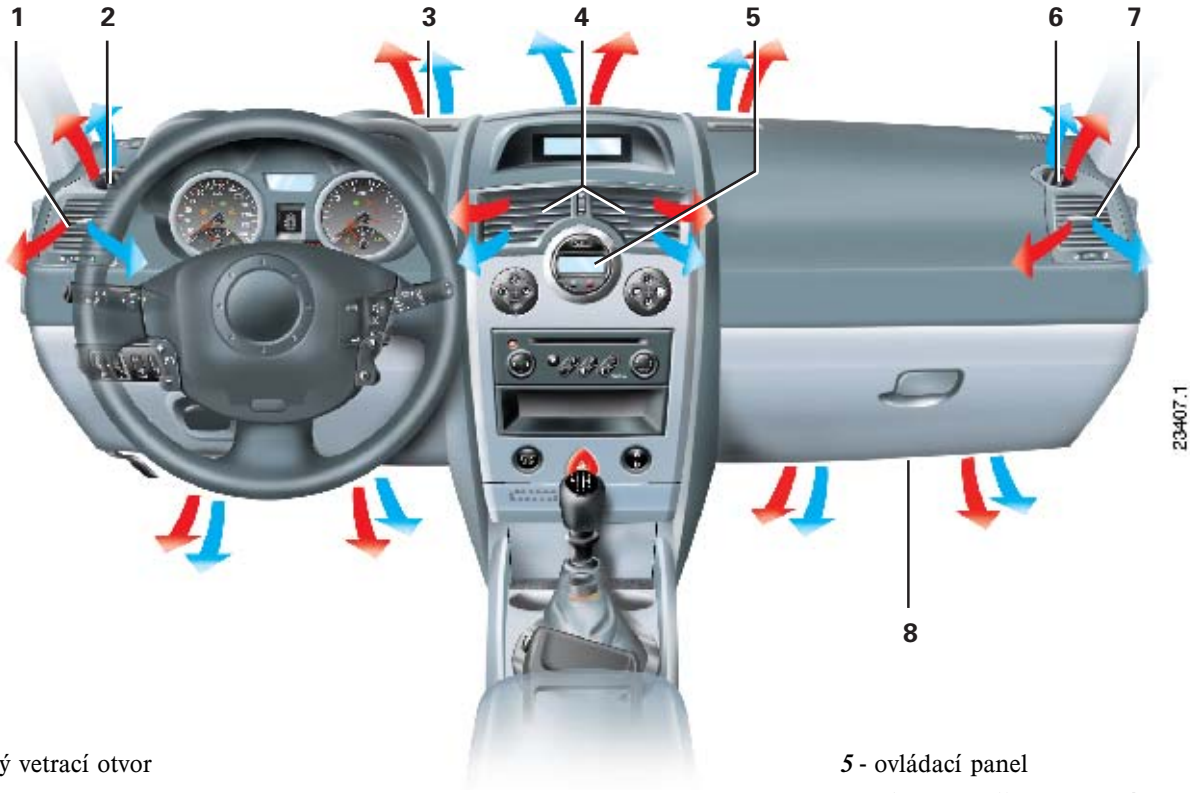

1 - bočný vetrací otvor

2 - ofukovacia štrbina ľavého bočného okna

3 - ofukovacia štrbina čelného skla

4 - stredné vetracie otvory

5 - ovládací panel

6 - ofukovacia štrbina pravého bočného okna

7 - bočný vetrací otvor

8 - výstupné otvory kúrenia pri nohách cestujúcich

VETRACIE OTVORY (pokračovanie)

Prietok vzduchu

Otáčajte kolieskom ***1*** alebo (cez bod zvýšeného odporu).

Smerom hore: maximálne otvorené.

Smerom dolu: zatvorené.

Otáčajte kolieskom ***4*** alebo (cez bod zvýšeného odporu).

Smerom doprava: maximálne otvorené.

Smerom doľava: zatvorené.

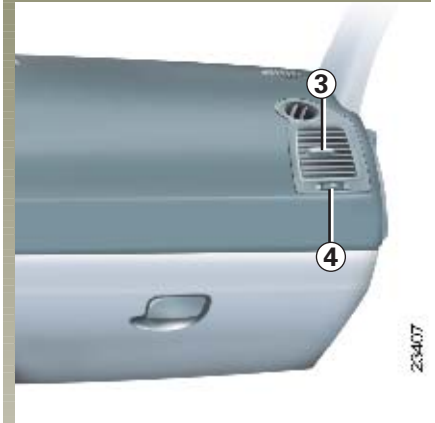

Nasmerovanie

Doprava - doľava: pohybujte páčkami ***2*** alebo ***3***.

Hore - dolu: vyklopte alebo sklopte páčky ***2*** alebo ***3***.

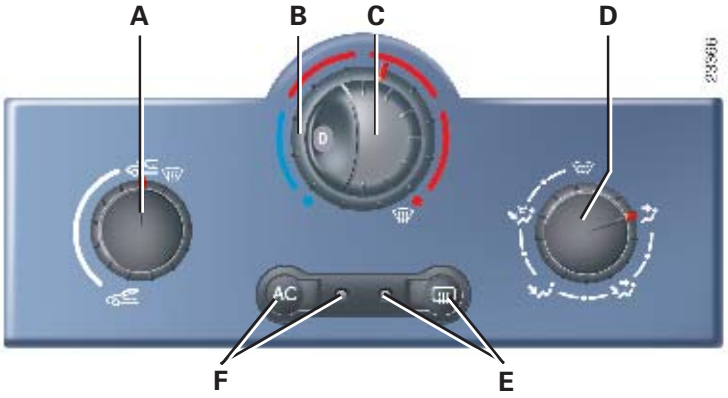

Ovládanie

A - Ovládač recirkulácie vzduchu.

B - Nastavenie teploty vzduchu

C - Nastavovanie rýchlosti prúdenia vzduchu

D - Nastavenie rozdelenia vzduchu vnútri vozidla.

E - Ovládanie a kontrolka ohrevu a odhmlievania zadného skla a ohrevu spätných zrkadiel (v závislosti od vozidla).

F - Ovládač a kontrolka spustenia klimatizácie (v závislosti od vozidla).

Informácie a rady pri používaní

Pozrite v časti “kúrenie/klimatizácia”.

Nastavenie teploty vzduchu

Otočte ovládač ***B*** v závislosti od požadovanej teploty. Čím viac je kurzor v červenom, tým bude teplota vyššia.

Pri dlhšom používaní klimatizácie môžete mať pocit chladu. Pridaním teplého vzduchu to možno zmeniť (ovládač ***B*** otočte doprava).

Rozdelenie vzduchu v kabíne vozidla

Pohybujte ovládačom ***D*** a nastavujte kurzor do daných polôh.

Poloha

Prúd vzduchu smeruje len do otvorov na odhmlievanie čelného skla a bočných skiel.

Poloha

Prúd vzduchu sa rozdeľuje medzi otvory na odhmlievanie čelného skla a bočných skiel a pri nohách cestujúcich vpredu a vzadu.
Táto poloha sa odporúča na dosiahnutie maximálneho pohodlia v chladnom počasí.

Poloha

Vzduch prúdi hlavne k nohám cestujúcich.

Poloha

Prúd vzduchu smeruje ku všetkým vetracím otvorom a k nohám cestujúcich vpredu a vzadu a do vetracích otvorov.

Táto poloha sa odporúča na dosiahnutie maximálneho pohodlia v teplom počasí.

Poloha

Vzduch prúdi iba vetracími otvormi.

Poznámka: na dosiahnutie rýchleho odhmlievania dajte ovládače do polôh:

- nasávanie vzduchu zvonku,
- maximálna teplota,
- odhmlievanie.

Použitie klimatizácie urýchľuje odhmlievanie.

Zapnutie alebo vypnutie klimatizácie

Tlačidlo ***F*** umožňuje zapnúť (kontrolka svieti) alebo vypnúť (kontrolka nesvieti) činnosť klimatizácie.

Klimatizácia slúži na:

- zníženie teploty vo vnútri vozidla;
- odstránenie vlhkosti vyzrážanej na oknách.

Ak je vonkajšia teplota nízka, klimatizácia nefunguje.

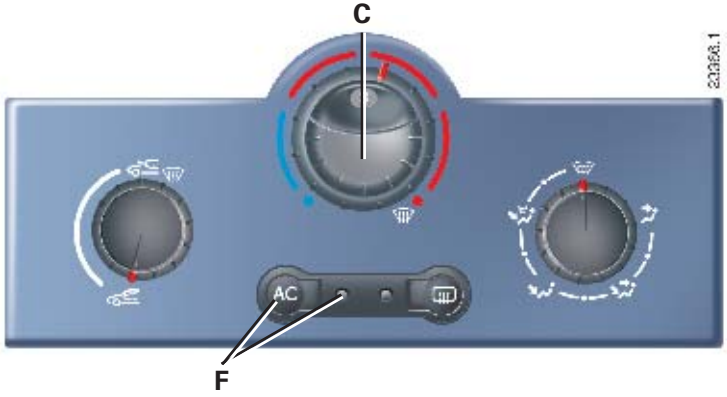

Nastavenie rýchlosti prúdenia vzduchu

Pri normálnom používaní

Otočte ovládač ***C*** do jednej zo štyroch polôh na spustenie ventilácie a nastavenie jej výkonu.

Zvoľte polohu **1**, ak chcete nastaviť minimálny výkon ventilácie, a polohu **4**, ak chcete nastaviť maximálny výkon.

Poloha 0

V tejto polohe:

- sa klimatizácia sa automaticky vypína, aj keď je tlačidlo ***F*** zapnuté (kontrolka zostane rozsvietená);
- rýchlosť vháňania vzduchu do kabíny je nulová;
- napriek tomu počas jazdy zostáva mierny prietok vzduchu.

Táto poloha sa nemá bežne používať.

Spustenie recirkulácie vzduchu (s izolovaním kabíny)

Otočte ovládač ***A*** smerom k symbolu recirkulácie vzduchu.

Pri zapnutí tejto funkcie sa nasáva vzduch z kabíny a recirkuluje bez prístupu vzduchu zvonku.

Recirkulácia vzduchu umožňuje:

- izolovať kabínu od vonkajšieho prostredia (jazda v znečistenej oblasti...);
- rýchlejšie dosiahnuť požadovanú teplotu v kabíne.

Pri dlhšej prevádzke v tomto režime sa môžu zarosiť sklá na bočných oknách i čelnom skle a v kabíne cítiť zápach opotrebovaného vzduchu.

Preto odporúčame prepnúť na normálny režim (vzduch nasávaný zvonku) opätovným otočením ovládača ***A*** ihneď ako recirkulácia vzduchu prestane byť potrebná.

Ovládanie

1 - tlačidlo “viditeľnosť” na odhmlievanie a odmrazovanie okien.

2 - kontrolka súvisiaca s funkciou “viditeľnosť”.

3 - Zapnutie a vypnutie klimatizácie.

4 a *7* - Nastavovanie teploty vzduchu.

5 - Displej.

6 - Spustenie a vypnutie automatického režimu.

8 a *10* - Nastavovanie rozdeľovania prúdenia vzduchu v kabíne.

9 a *11* - Nastavovanie prietoku vzduchu.

12 - Odhmlievanie zadného skla a vyhrievaných spätných zrkadiel (závisí od typu vozidla).

13 - Kontrolka súvisiaca s ohrevom zadného skla.

14 - Ovládač recirkulácie vzduchu.

Informácie a rady pri používaní

Pozrite v časti “kúrenie/klimatizácia”.

Tlačidlá *1* a *12* sú doplnené kontrolkami činnosti (*2* a *13*):

- kontrolka je rozsvietená – funkcia je zapnutá,
- keď kontrolka nesvieti, systém je vypnutý.

Pohodlie v kabíne: automatický režim

Zapnutie automatického režimu

Stlačením tlačidla *6* na na displeji rozsvieti kontrolka AUTO.

Automatická klimatizácia je systém zaručujúci (s výnimkou používania v extrémnych podmienkach) tepelnú pohodu v kabíne a udržiavajúci dobrú viditeľnosť, pričom optimalizuje aj spotrebu.

Toto je odporúčaný režim používania.

Zobrazí sa iba teplota a symbol AUTO

Funkcie zapájané v automatickom režime sa nezobrazujú.

- stlačte tlačidlo *7*, ak chcete teplotu zvýšiť;
- stlačte tlačidlo *4*, ak chcete teplotu znížiť.

Nastavenie krajných hodnôt “15 °C” a “27 °C” umožňuje systému produkovať maximálny chladiaci alebo maximálny ohrevný výkon bez ohľadu na podmienky.

V automatickom režime (na displeji svieti kontrolka AUTO), sú všetky funkcie klimatizácie riadené systémom.

Ak meníte niektoré funkcie, kontrolka AUTO zhasne Jedine zmenená funkcia nie je systémom kontrolovaná.

Príjemné prostredie: automatický režim (pokračovanie)

Fungovanie

Na dosiahnutie a udržanie zvoleného pohodlia a dobrej viditeľnosti systém riadi tieto funkcie a parametre:

- rýchlosť vetrania;
- rozdeľovanie vzduchu;
- riadenie recirkulácie vzduchu;
- zapnutie alebo vypnutie klimatizácie;
- teplota vzduchu.

Zobrazované hodnoty teploty vyjadrujú úroveň pohody.

Zvýšenie alebo zníženie zobrazovanej hodnoty po naštartovaní motora vozidla v chladnom alebo teplom počasí v žiadnom prípade neumožňuje urýchlené dosiahnutie pohodlia bez ohľadu na nastavenú úroveň komfortu. Systém optimalizuje znižovanie alebo zvyšovanie teploty (ventilácia sa nespúšťa na maximálny výkon - výkon sa postupne zvyšuje, až kým motor nedosiahne dostatočnú teplotu, čo môže trvať niekoľko sekúnd až minút).

Otvory v palubnej doske by mali zostať vo všeobecnosti stále otvorené, ak to neprekáža.

Úprava automatického režimu

Normálna činnosť systému zodpovedá automatickému režimu, ale voľby systému máte možnosť upravovať (rozdeľovanie prúdu vzduchu, ...). Tieto možnosti sú opísané na nasledujúcich stranách.

Odporúčame používanie automatického režimu: systém automatickej klimatizácie zaručuje (s výnimkou extrémnej prevádzky) príjemný komfort v kabíne a udržuje dobrú viditeľnosť, pričom optimalizuje spotrebu.

Možnosti zmeny sú opísané na nasledujúcich stranách.

Čo najskôr sa vráťte do automatického režimu.

Rozdeľovanie vzduchu vnútri vozidla

Postupným stláčaním tlačidiel ***8*** a ***10*** si môžete zvoliť spomedzi piatich možností rozdeľovania prúdu vzduchu. Šípky zobrazované na displeji ***5*** vás informujú o voľbe zaznamenanej systémom:

Poloha

Prúd vzduchu smeruje len do otvorov na odhmlievanie čelného skla a bočných skiel.

Poloha

Prúd vzduchu smeruje do štrbín odhmlievania čelného skla a bočných skiel a k nohám cestujúcich.

Poloha

Vzduch prúdi hlavne vetracími otvormi.

Poloha

Prúd vzduchu smeruje ku všetkým vetracím otvorom a k nohám cestujúcich.

Poloha

Vzduch prúdi iba k nohám cestujúcich.

Prepnutím na manuálne rozdeľovanie vzduchu kontrolka činnosti na displeji ***5*** (automatický režim) zhasne, ale iba rozdeľovanie vzduchu prestane byť automaticky riadené systémom.

Do automatického režimu sa vrátite opätovným stlačením tlačidla ***6***.

Zmena prietoku vzduchu

V automatickom režime systém riadi rýchlosť vetrania tak, aby najlepšie vyhovovala na dosiahnutie a udržanie komfortu.

Stlačením tlačidiel ***9*** a ***11*** sa vypne automatický režim.

Uvedené tlačidlá slúžia na zvýšenie a zníženie prietoku vzduchu.

Zapnutie alebo vypnutie klimatizácie

V automatickom režime systém riadi zapínanie alebo vypínanie klimatizácie v závislosti od vonkajších klimatických podmienok.

Stlačením tlačidla ***3*** sa vypne automatický režim: kontrolka AUTO na displeji ***5*** zhasne.

Tlačidlo ***3*** slúži na zapnutie (rozsvietená kontrolka na displeji) alebo vypnutie (kontrolka je zhasnutá) klimatizácie.

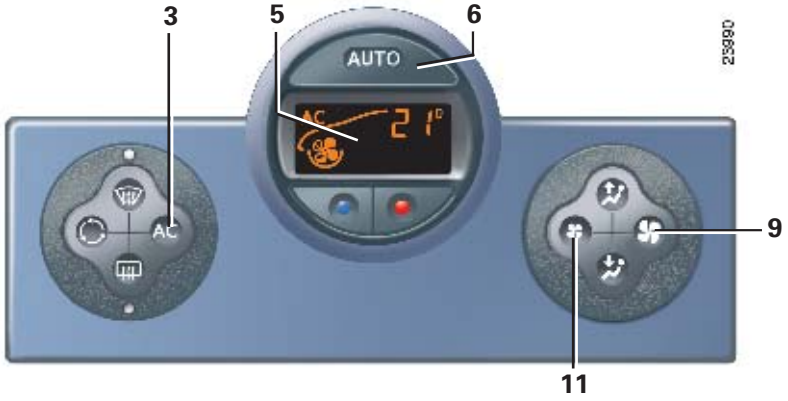

Poznámka: funkcia "viditeľnosť" automaticky spúšťa klimatizáciu (kontrolka svieti). Do automatického režimu sa vrátite opätovným stlačením tlačidla ***6***.

V automatickom režime, keď je vonku chladno, vetranie sa nespustí okamžite na maximálny výkon: postupne stúpa, kým motor nedosiahne teplotu dostatočnú na ohrievanie vzduchu v kabíne vozidla. Môže to trvať od pár sekúnd až do niekoľkých minút.

Odhmlievanie - rozmrazovanie zadného okna

Stlačte tlačidlo *12*, kontrolka činnosti *13* sa rozsvieti.

Táto funkcia slúži na rýchle elektrické odhmlievanie zadného skla a vyhrievaných spätných zrkadiel (vo vozidlách s touto výbavou).

Funkcia sa vypína opätovným stlačením tlačidla *12*. V opačnom prípade sa odhmlievanie vypína automaticky.

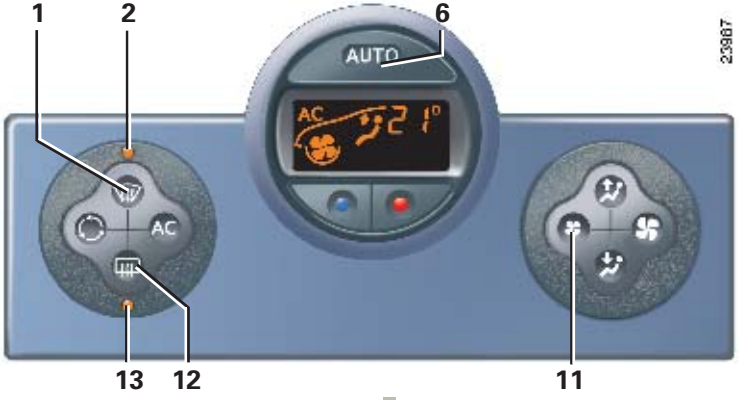

Funkcia "viditeľnosť"

Stlačte tlačidlo ***1***, kontrolka činnosti ***2*** sa rozsvieti.

Kontrolka tlačidla AUTO (na displeji) zhasne.

Táto funkcia slúži na rýchle odstránenie námrazy a odhmlievanie čelného skla, predných bočných okien, spätných zrkadiel (závisí od vozidla).

Spustí automatickú klimatizáciu, vypne recirkuláciu vzduchu a zapne ohrev zadného skla (kontrolka ***13***).

Ak nechcete, aby sa spustil ohrev zadného skla, stlačte tlačidlo ***12***, kontrolka ***13*** zhasne.

Poznámka: ak si želáte znížiť prietok vzduchu (môže spôsobovať určitú hlučnosť vo vozidle), stlačte tlačidlo ***11***.

Táto funkcia sa vypína:

- opätovným stlačením tlačidla ***1***,
- alebo stlačením tlačidla ***6*** (kontrolka AUTO na displeji sa rozsvieti).

Recirkulácia vzduchu

Stlačením tlačidla ***14*** sa spustí recirkulácia vzduchu (na displeji sa rozsvieti symbol).

Pri recirkulácii sa vzduch nasáva z vnútorného priestoru vozidla a recirkuluje bez prívodu vzduchu zvonku.

Recirkulácia vzduchu slúži na izolovanie vnútorného priestoru vozidla od vonkajšieho prostredia (jazda vo veľmi znečistených oblastiach, ...).

Pri dlhšej prevádzke v režime s recirkuláciou vzduchu možno cítiť zápach opotrebovaného vzduchu, ktorý sa neobnovuje, a môže dochádzať k zahmlievaniu okien.

Preto vám odporúčame prejsť na normálnu činnosť (prístup vzduchu zvonku alebo automatická recirkulácia) opätovným stlačením tlačidla ***14*** hneď ako recirkulácia prestane byť potrebná.

Spotreba

Keď je klimatizácia zapnutá, spotreba paliva je vyššia (najmä v mestskej premávke).

Vo vozidlách vybavených klimatizáciou bez automatického režimu klimatizáciu vypnite, ak ju nepotrebujete.

Niekoľko rád na minimalizáciu spotreby a pomoc pri ochrane životného prostredia:

odporúčame jazdiť s otvorenými vetracími otvormi a zatvorenými oknami.

Ak ste nechali vozidlo zaparkované na priamom slnku, na niekoľko minút zapnite vetranie, aby ste sa pred štartovaním zbavili prúdenia teplého vzduchu.

Údržba

Intervaly technických prehliadok si pozrite v servisnej knižke svojho vozidla.

Porucha činnosti

Všeobecne, v prípade akejkoľvek poruchy, sa obráťte na servis RENAULT.

- **Zníženie účinnosti odmrazovania, odhmlievania alebo klimatizácie.** Príčinou môže byť zanesená vložka filtra kabíny.
- **Nechladí.** Overte si správnu polohu ovládačov a stav poistiek. V opačnom prípade ju vypnite.
- **Prítomnosť vody pod vozidlom.** Po dlhšom používaní klimatizácie sa neznepokojujte, ak sa pod vozidlom objaví voda. Pochádza z kondenzácie.

Nerozpájajte chladiaci systém klimatizácie. Je to nebezpečné pre oči a pokožku.

Vozidlá vybavené prídavným ohrievačom

Niektoré vozidlá sú vybavené prídavným ohrievačom, ktorý slúži na rýchlejšie vykúrenie vnútorného priestoru vozidla.

Toto zariadenie je funkčné iba pri spustenom motore a v chladnom počasí.

Počas jeho fungovania je bežne možné pozorovať mierny únik dymu na pravej strane vozidla, ktorý pochádza z výfukového systému kúrenia.

ELEKTRICKÉ OTVÁRANIE OKIEN

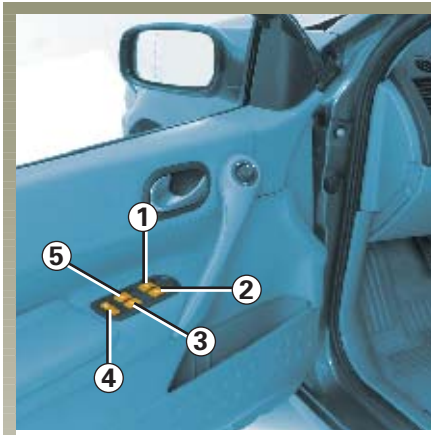

Pri zapnutom zapaľovaní

- stlačte spínač príslušného okna a podržte, pokiaľ sa okno neotvorí do požadovanej výšky (poznámka: zadné okná sa neotvárajú úplne);
- nadvihnite spínač príslušného okna a nechajte ho vystúpiť do požadovanej výšky.

Z miesta vodiča

Stlačte spínač:

- ***1*** pre okno na strane vodiča;
- ***2*** pre okno na strane spolucestujúceho vpredu;
- ***3*** a ***5*** pre okná na strane cestujúcich vzadu.

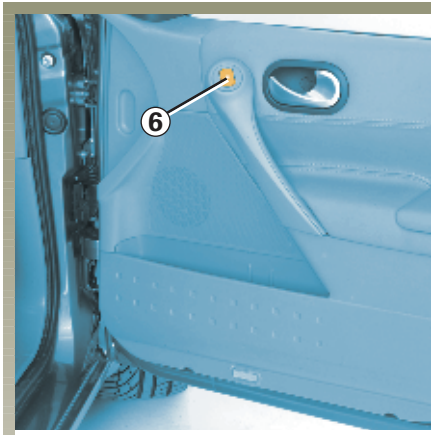

Z miesta spolujazdca

Stlačte spínač ***6***.

Z miest vzadu

Stlačte spínač ***7***.

Bezpečnosť cestujúcich vzadu

Vodič môže zablokovať činnosť otvárania okien a zadných dverí stlačením spínača ***4*** na strane, ktorá je uvedená na obrázku.

Zodpovednosť vodiča

Nikdy nenechávajte kartu RENAULT vloženú do čítača karty, keď opúšťate vozidlo, v ktorom je dieťa (alebo zviera). Mohlo by uviesť do chodu elektrické ovládanie okien a privrieť si časť tela (hrdlo, rameno, ruku, ...), čím by si mohlo spôsobiť vážne poranenie. Pri pricviknutí okamžite zmeňte smer pohybu okna stlačením príslušného spínača.

ELEKTRICKÉ OTVÁRANIE OKIEN - IMPULZNÉ OVLÁDANIE

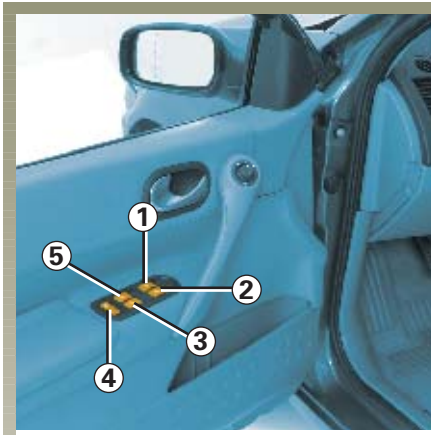

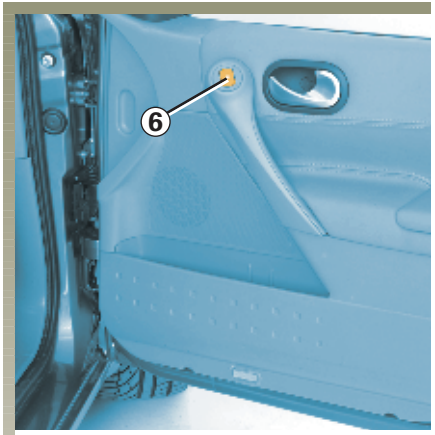

Impulzný režim dopĺňa činnosť elektrického ovládania otvárania okien opísanú vyššie.
Vo vozidle s touto funkciou môže byť impulzným režimom vybavené okno vodiča alebo všetky okná.

Použite spínače ***1***, ***2***, ***3***, ***5***, ***6***, alebo ***7***.

Systém funguje:

- pri zapnutom zapaľovaní;
- po vypnutí zapaľovania až do otvorenia dverí vodiča (ale najviac cca 20 minút).

Bezpečnosť cestujúcich vzadu
Vodič môže zablokovať činnosť otvárania okien a zadných dverí stlačením spínača ***4*** na strane, ktorá je uvedená na obrázku.

Zodpovednosť vodiča
Nikdy nenechávajte kartu RENAULT vloženú do čítača karty, keď opúšťate vozidlo, v ktorom je dieťa (alebo zviera). Mohlo by uviesť do chodu elektrické ovládanie okien a privrieť si časť tela (hrdlo, rameno, ruku, ...), čím by si mohlo spôsobiť vážne poranenie. Pri pricviknutí okamžite zmeňte smer pohybu okna stlačením príslušného spínača.

Režim bez impulzného ovládania

- **Stlačte** príslušný spínač, ak chcete spustiť okno, a uvoľnite ho po dosiahnutí požadovanej polohy.
- **Nadvihnite** príslušný spínač, ak chcete okno privrieť, a uvoľnite ho po dosiahnutí požadovanej polohy.

Impulzné ovládanie

- **Stlačte krátko na doraz** príslušný spínač: okno sa úplne otvorí.
- **Nadvihnite krátko a úplne** príslušný spínač: okno sa úplne zatvorí.

Stlačením spínača počas pohybu okna sa okno zastaví.

Zatváranie okien na diaľku

(pri vozidlách vybavených impulzným ovládaním okien).

Keď zamykáte dvere zvonku, **pri dvojitom stlačení tlačidla zamykania na karte RENAULT, alebo tlačidla na kľučke dverí alebo batožinového priestoru** (v režime s voľnými rukami) sa okná automaticky zatvoria.

Osobitosť

Pokiaľ je vozidlo vybavené ochranou proti privretiu, okno sa zastaví a potom sa spustí o niekoľko centimetrov vždy, ak na svojej dráhe narazí na prekážku (napr. na prst, nohu zvieraťa, vetvu stromu, ...).

Avšak odporúčame, aby ste systém spustili len vtedy, ak používateľ vidí vozidlo a nikto v ňom nie je.

Pri zatváraní okien môže dôjsť k vážnym zraneniam.

Poruchy činnosti

Ak sa zatváranie niektorého z okien pokazí, systém prejde na kontinuálny režim. Ťahajte príslušný spínač dovtedy, kým sa okno nezatvorí a potom podržte spínač stlačený (na strane zatvárania) jednu sekundu, aby sa reinicializoval systém.

V prípade potreby sa obráťte na servis RENAULT.

ELEKTRICKY OVLÁDANÉ STREŠNÉ OKNO

Tento systém funguje:

- pri zapnutom zapaľovaní,
- po vypnutí zapaľovania až do prvého otvorenia/zatvorenia dverí vodiča (ale najviac cca 20 minút).

Clona

S clonou manipulujte iba vtedy, ak je strešné okno zatvorené:

- **otváranie clony:** zatlačte rukoväť ***1*** a pridržte clonu až po navíjacie zariadenie;
- **zatváranie clony:** potiahnite rukoväť ***1*** až po zacvaknutie zámky.

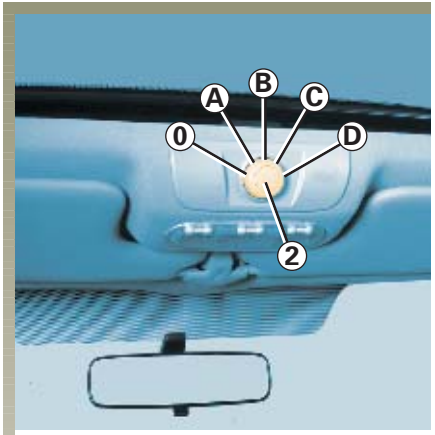

Vyklápanie strešného okna

- **otvorenie:** otvorte clonu a otočte tlačidlo ***2*** do polohy ***A***;
- **zatvorenie:** dajte tlačidlo ***2*** do polohy **0**.

Posunutie strešného okna

- **otvorenie:** otvorte clonu a dajte tlačidlo ***2*** do polohy ***B***, ***C*** alebo ***D***, podľa požadovanej polohy otvorenia;
- **zatvorenie:** otočte tlačidlo ***2*** do polohy **0**.

- nikdy nemanipulujte so strešným oknom, ak je clona zatvorená;
- nikdy nejazdite s otvoreným strešným oknom a zatvorenou clonou.

Zodpovednosť vodiča
Nikdy nenechávajte kartu RENAULT vloženú do čítača karty, keď opúšťate vozidlo, v ktorom je dieťa (alebo zviera). Mohlo by uviesť do chodu elektrickú otváraciu strechu a privrieť si časť tela (hrdlo, rameno, ruku, ...), čím by si mohlo spôsobiť vážne poranenie.

Pri pricviknutí okamžite zmeňte smer pohybu otočením tlačidla ***2*** úplne vpravo (poloha ***D***).

Zatváranie strešného okna na diaľku (vozidlá vybavené impulzným otváraním okien).

Ak zamykáte dvere pomocou karty RENAULT, pri dvojitom stlačení tlačidla zamykania karty alebo tlačidla na kľučke dverí alebo batožinového priestoru v režime s voľnými rukami sa okná a strešné okno automaticky zatvoria.

Po zatvorení strešného okna diaľkovým ovládaním stlačenie tlačidla ***2*** vyvolá polohu strešného okna pred zatvorením.

Pri zatváraní okien môže dôjsť k vážnym zraneniam.

Osobitné prípady

Pokiaľ je vozidlo vybavené ochranou proti privretiu, okno sa zastaví a potom sa spustí o niekoľko centimetrov vždy, ak na svojej dráhe narazí na prekážku (napr. na prst, nohu zvieraťa, vetvu stromu, ...).

Avšak odporúčame, aby ste systém spustili len vtedy, ak používateľ vidí vozidlo a nikto v ňom nie je.

Poruchy funkcie zatvárania strešného okna

V takom prípade skontrolujte, či nie je v okne nejaká prekážka a potom otočte tlačidlo ***2*** do polohy ***0,*** potom stlačte tlačidlo, aby sa strešné okno úplne zatvorilo.

Pozor, pocas tohto úkonu je funkcia obmedzovaca sily otváracej strechy vypnutá.

Co najskôr sa obrátte na servis RENAULT.

Upozornenie

- **vozidlo so strešným nosičom**

  Vo všeobecnosti sa neodporúča otvárať strešné okno.

  Skôr ako začnete otvárať strešné okno, skontrolujte predmety a/alebo príslušenstvo (nosič na bicykle, ...) na strešnom nosiči: musia byť riadne rozmiestnené a prichytené, nesmú zavadzať strešnému oknu pri pohybe.

  Ak potrebujete vykonať určité úpravy, obráťte sa na servis RENAULT;

- keď opúšťate vozidlo, **dbajte**, aby strešné okno bolo správne zatvorené;
- **tesnenie** očistite raz za tri mesiace pomocou prípravkov odporúčaných firmou RENAULT;
- **neotvárajte** strešné okno okamžite po jazde v daždi alebo po umytí vozidla.

Mechanické otváranie okien vzadu

Pomocou kľuky *1*.

ČELNÉ SKLO

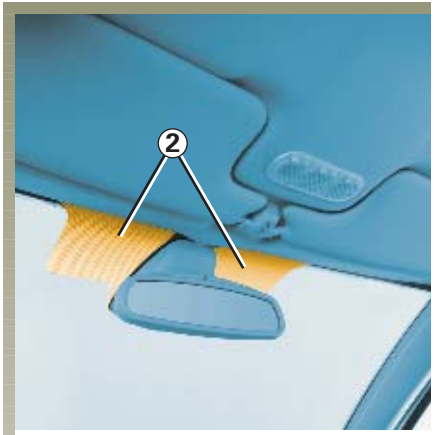

Čelné sklo s reflexnými vrstvami (závisí od vozidla)

Takéto sklo tlmí účinok slnečného žiarenia (najmä infračervenej zložky) jeho odrazením.

Vo výške vnútorného spätného zrkadla po jeho oboch stranách sa nachádza zóna *2*, ktorá slúži na používanie kariet na povolenie vstupu (napr.: diaľničné nálepky, parkovacie karty atd).

SLNEČNÉ CLONY

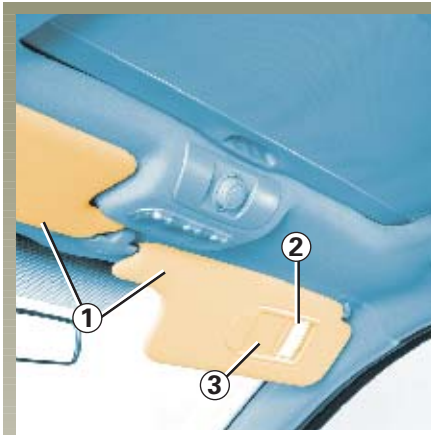

Slnečná clona vpredu

Sklopte slnečnú clonu *1*.

Kozmetické zrkadlá *2* bez osvetlenia

Odsuňte kryt *3*.

Kozmetické zrkadlá s osvetlením

Odsuňte kryt *3*.

Osvetlenie sa zapne automaticky.

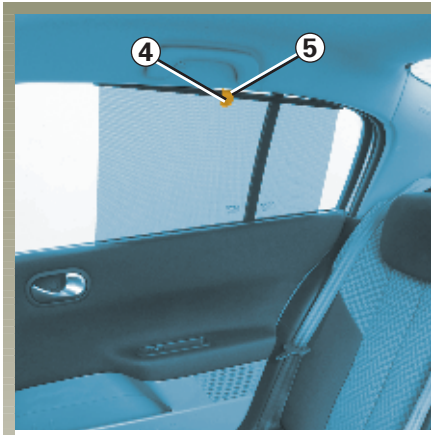

Postranné slnečné clony

Potiahnite slnečnú clonu nahor pomocou jazýčka *4* a zachyťte háčik *5* v lôžku (presvedčite sa, či háčik dobre zapadol).

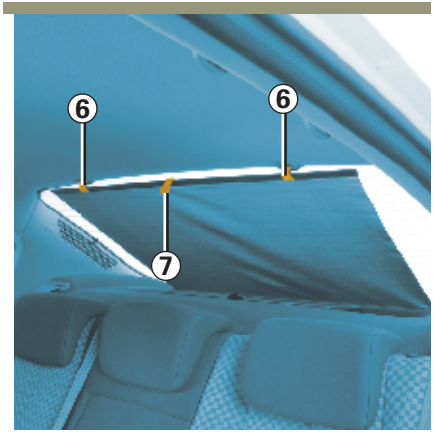

Zadná slnečná clona

Potiahnite slnečnú clonu nahor pomocou jazýčka *7* a zachyťte háčiky *6* v lôžku (presvedčite sa, či háčik dobre zapadol).

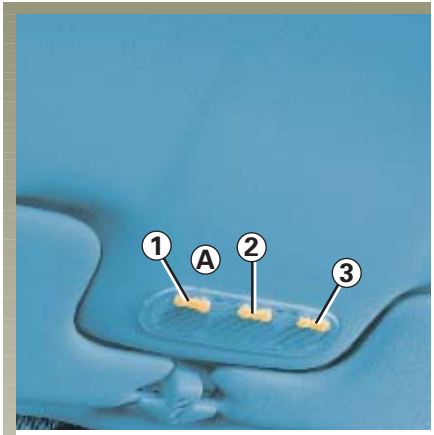

Stropné svetlo

Stlačením spínača *2*, alebo *5* zapnete:

- trvalé zapnutie osvetlenia;
- osvetlenie závislé od otvárania niektorých predných alebo niektorých zo všetkých štyroch dverí (podľa modelu). Zhasína iba po zatvorení príslušných dverí po určitom intervale;
- okamžité zhasnutie.

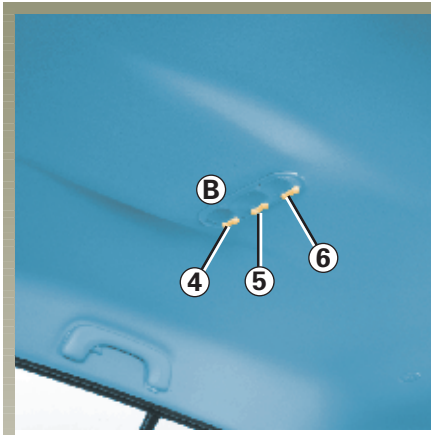

Bodové svetlo na čítanie

Pre predné sedadlá stlačte spínač *1* pre svetlo vodiča, alebo *3* pre spolucestujúceho sediaceho vpredu.

Pri zadných sedadlách stlačte spínač *4* alebo *6*.

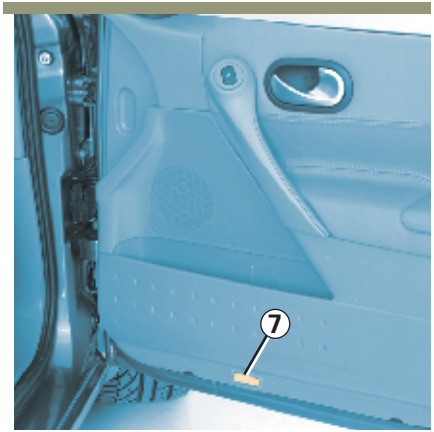

Osvetlenie dverí

Každé zo svetiel *7* sa rozsvieti pri otvorení dverí.

Odomknutie a otvorenie dverí kabíny alebo batožinového priestoru vyvolá rozsvietenie stropného svetla a osvetlenia podlahy na určitý čas.

Odkladacie priestory v lakťovej opierke na predných dverách *1*

Môžu slúžiť na pohár alebo na popolník.

Odkladacie priestory v predných dverách *2*

Môžu sa sem odkladať predmety ako kompaktné disky.

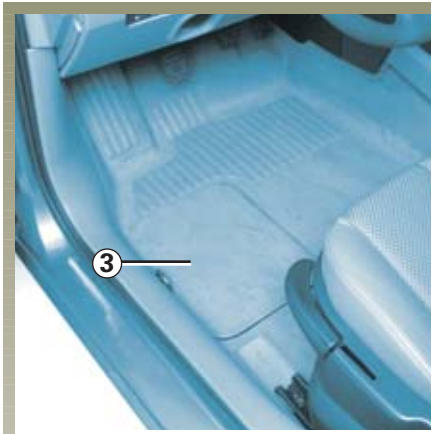

Odkladacie otvory pod podlahou vodiča *3* a spolujazdca

Poznámka: na tieto miesta možno odkladať mapy, handry, dokumenty od vozidla (návod na používanie, servisná knižka atď.) baterky, ...

Odkladací priestor v lakťovej opierke vpredu v strede

Zdvihnite kryt ***4***.

Odkladacie miesta pre spolujazdca

Otvoríte potiahnutím páčky *5*.

Tieto priestory využívajú prístup vzduchu zvonku a, v závislosti od vozidla, vedenie klimatizácie. Sú vhodné na uloženie dokumentov formátu A4, veľkej fľaše vody…

Poznámka:

V závislosti od vozidla, odkladacie miesta pre spolujazdca sa uzamknú súčasne s dvermi.

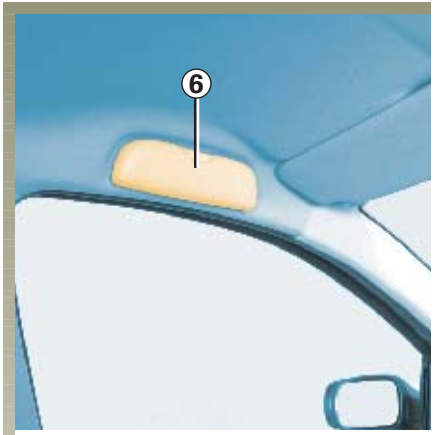

Miesto na okuliare *6*

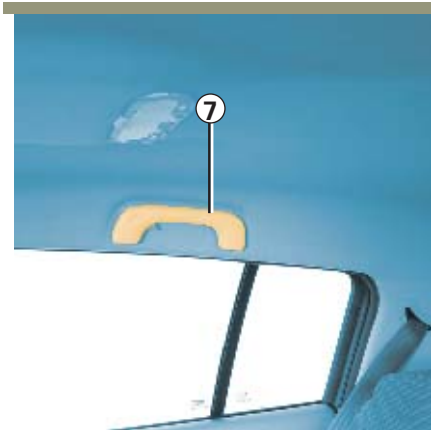

Prídržná rukoväť *7*

Slúži na držanie sa počas jazdy. Nepoužívajte ju pri nastupovaní alebo pri vystupovaní z vozidla.

Štipec *8*

Slúži na odkladanie poznámok, lístkov...

Stojan na plechovky *9*

Nachádza sa pred rýchlostnou pákou a v postranných odkladacích boxoch vpredu a vzadu.

Poznámka: tieto priestory môžu slúžiť aj na popolník.

Odkladacie priestory v lakťovej opierke vzadu

Sklopte lakťovú opierku ***10***, nadvihnite veko ***11*** pomocou otváracej páčky ***12***.

Na podlahe (pred vodičom) nesmú byť žiadne predmety. Pri prudkom brzdení by mohli zapadnúť pod pedále a znemožniť ich použitie.

Háčiky na šatstvo *13*

Odkladacie vrecká *14* na predných sedadlách

Ukladanie krytu batožinového priestoru *15*

POPOLNÍKY - ZAPAĽOVAČ CIGARIET

Popolník *1*

Ide o prenosný popolník, ktorý možno upevniť v stojane na poháre v tomto vozidle.

Zapaľovač *2*

Pri zapnutom zapaľovaní zatlačte zapaľovač *2*.

Po rozžeravení sám vyskočí s ľahkým klapnutím. Vytiahnite ho. Po použití ho zasuňte naspäť, ale nezatlačte.

Zástrčka na príslušenstvo

V závislosti od vozidla je umiestnená v mieste zapaľovača cigariet *2*.

Je určená na napájanie príslušenstva schváleného spoločnosťou RENAULT a ktorého príkon nepresahuje 120 wattov (napätie 12 V)

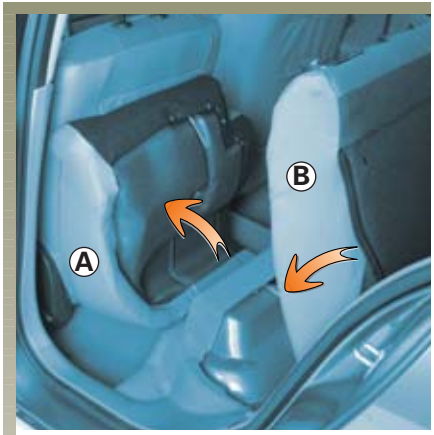

Pri preprave rozmernejších predmetov je možné sedák a operadlo sklopiť.

Sklopenie sedáka

Sklopte sedák ***A*** k predným sedadlám.

Sklopenie operadla

Po sklopení sedáka dajte opierku hlavy do spodnej polohy, pozrite v kapitole "opierky hlavy vzadu", potom potiahnite rukoväť ***1*** a sklopte operadlo(á) ***B***.

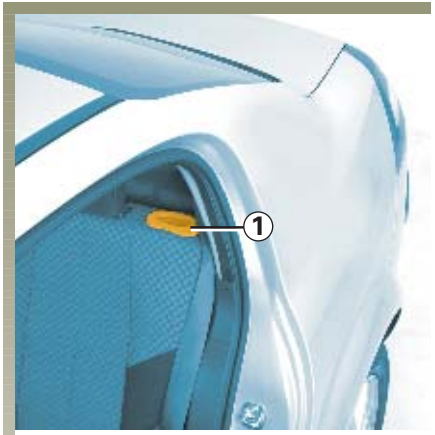

Preprava predmetov

Ak potrebujete položiť na sklopené operadlo náklad, bezpodmienečne zatlačte opierky hlavy nadol, skôr ako sklopíte operadlo, aby ste mohli oprieť operadlo čo najpevnejšie o sedák. Pozrite v časti "preprava predmetov v batožinovom priestore" v kapitole 3.

Poznámka: skôr ako sklopíte menšiu časť operadla (v závislosti od vozidla) a potom sedák a operadlo, nezabudnite zapnúť jazýček bezpečnostného pásu do príslušnej západky.

- **Pri vrátení sedadiel do pôvodnej polohy** skontrolujte, či je operadlo dobre zaistené.
- **Ak používate poťahy na sedadlá,** dbajte, aby nebránili zapadnutiu zámky operadla.
- Dbajte o správnu polohu bezpečnostných pásov aj zámkov.
- Dajte naspäť opierky hlavy.

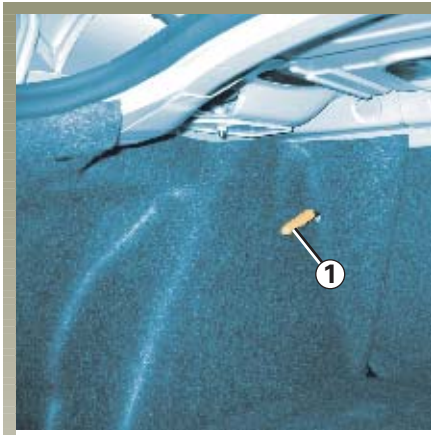

Zaistenie zadnej lavice (pre niektoré krajiny)

Zaistenie operadiel zadnej lavice zabraňuje prístupu do batožinového priestoru z kabíny (v prípade násilného vniknutia do vozidla a pokusu dostať sa do batožinového priestoru).

Zaistenie zadnej lavice

Nadvihnite páčku ***1***.

Odistenie zadnej lavice

Sklopte páčku ***1***.

Poznámka:

Skôr ako nadvihnete operadlo, skontrolujte, či je páčka ***1*** v odistenej polohe (pácka ***1*** je hore).

Otváranie

Stlačením tlačidla *1* nadvihnutím dverí batožinového priestoru.

Zatváranie

Spustite dvere batožinového priestoru.

Manuálne otváranie zvnútra

Ak nie je možné batožinový priestor odomknúť, dá sa to urobiť manuálne zvnútra.

- do batožinového priestoru sa dostanete sklopením operadla (operadiel) zadného sedadla.
- zasuňte ceruzku alebo podobný predmet do otvoru *2* a celok posuňte tak, ako je znázornené na obrázku.
- potlačte dvere batožinového priestoru a otvorte ich.

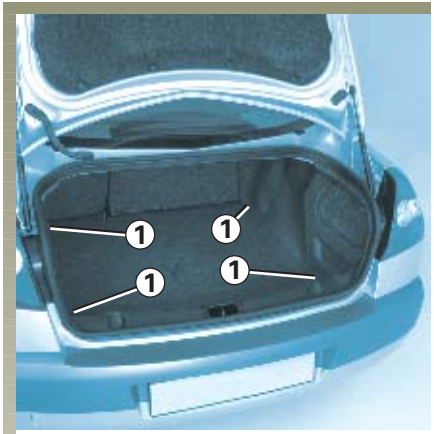

Umiestnenie upevňovacích háčikov *1*

Slúžia na pripevnenie predmetov prepravovaných v batožinovom priestore (pozrite v časti “Preprava predmetov v batožinovom priestore”).

Priehradka v debničke rezervného kolesa

Nadvihnite koberček *2* (do tohto odkladacieho priestoru možno uložiť náradie, handry, nádobu oleja, ...), aby ste ju otvorili.

PREPRAVA PREDMETOV V BATOŽINOVOM PRIESTORE

Prepravované predmety ukladajte vždy tak, aby sa opierali najväčším rozmerom:

- o operadlo zadného sedadla, čo býva najčastejší prípad naloženia vozidla (prípad ***A***).

- o sklopené zadné sedadlo, čo je prípad maximálneho naloženia vozidla (prípad ***B***).

Ak potrebujete položiť na sklopené operadlo náklad, bezpodmienečne zatlačte opierky hlavy nadol skôr ako sklopíte operadlo, aby ste mohli oprieť operadlo čo najpevnejšie o sedák.

Najťažšie predmety ukladajte vždy priamo na podlahu. Ak je vaše vozidlo vybavené úchytmi na podlahe batožinového priestoru, používajte ich na pripevnenie prepravovaných predmetov. Prepravované predmety musia byť uložené tak, aby sa pri prudkom zabrzdení nemohli posunúť dopredu na cestujúcich. Aj keď na zadných sedadlách nesedia nijakí cestujúci, bezpečnostné pásy nechávajte zapnuté.

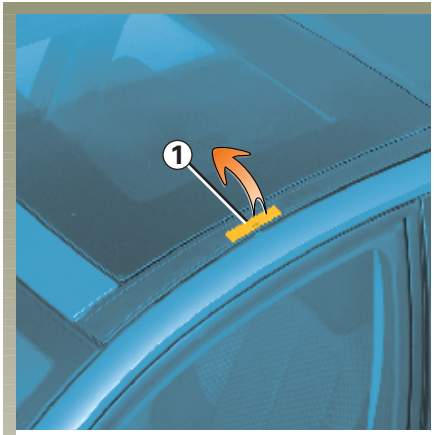

Každý ozdobný kryt strechy je vybavený dvoma otvormi pre montážne body strešných tyčí.

Každý otvor je zakrytý posuvným krytom ***1***.

Prístup k montážnym bodom

Posuňte kryty ***1*** nahor.

V prípade vozidiel, ktoré nie sú vybavené krytmi okna ***1***, sa obráťte na servis RENAULT.

Maximálne povolené zaťaženie strešného nosiča: pozrite v kapitole 6, v časti “hmotnosti”.

Pri montáži vlečného zariadenia a jeho používaní si pozrite návod na montáž výrobcu zariadenia.

Odporúčame vám držať tento návod spolu s ostatnými dokumentmi od vozidla.

3.36

Kapitola 4: Údržba

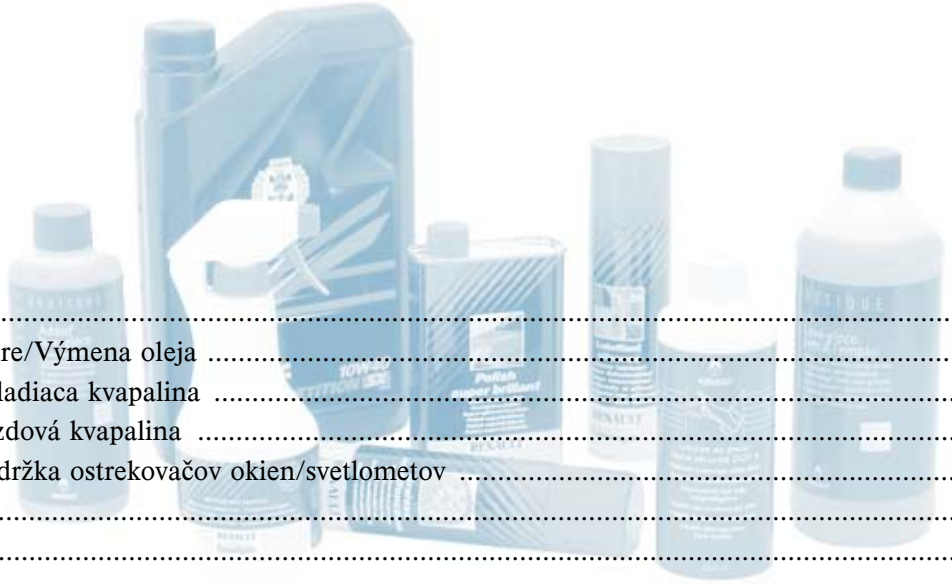

Kapota motora ..... 4.02 - 4.03
Stav oleja v motore/Výmena oleja ..... 4.04 ➟ 4.07
Stav kvapalín: chladiaca kvapalina 4.08
brzdová kvapalina 4.09
nádržka ostrekovačov okien/svetlometov 4.10
Filtre 4.10
Akumulátor 4.11
Údržba karosérie ..... 4.12 - 4.13
Údržba čalúnenia 4.14

Otvoríte ju potiahnutím páčky *1* umiestnenej na ľavej strane palubnej dosky.

Bezpečnostná zámka kapoty

Odistíte ju potiahnutím jazýčka *2* v maske chladiča.

Pri práci pod kapotou motora pamätajte na to, že ventilátor motora sa môže kedykoľvek samovoľne spustiť.

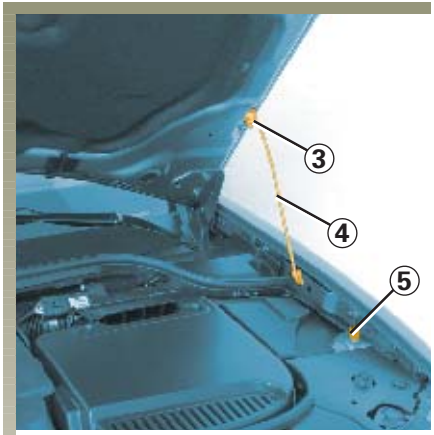

Kapotu zdvihnite, podperu ***4*** vyberte z úchytu ***5*** a v záujme vlastnej bezpečnosti ju **bezpodmienečne** zasuňte do lôžka ***3*** na kapote.

Zatváranie kapoty

Pred zatvorením kapoty skontrolujte, či ste v priestore motora nenechali nejaké predmety.

Pri zatváraní kapoty podperu ***4*** uložte naspäť do úchytky ***5***, uchopte kapotu v strede, sklopte ju a spustite z výšky cca 30 cm. Zatvorí sa sama vlastnou hmotnosťou.

Skontrolujte, či je dobre zaistená.

STAV OLEJA V MOTORE

Každý motor prirodzene spotrebuje isté množstvo oleja na chladenie a mazanie pohyblivých častí, takže je normálne, že medzi výmenami treba podľa potreby olej doplňať.

Keby ste však spozorovali, že po zábehu je spotreba oleja vyššia ako 0,5 l na 1 000 km, poraďte sa v servise RENAULT.

Intervaly: stav oleja kontrolujte pravidelne a zásadne pred každou dlhšou cestou, aby ste predišli poškodeniu motora.

Stav oleja

Správny údaj zistíte, keď vozidlo stojí dlhší čas na rovine s vypnutým motorom.

Stav oleja zistíte:

- **na prístrojovej doske;**
- **pomocou mierky oleja.**

23507

Správa 1
Hladina je správna

23531

Správa 2
Príklad zobrazovania hladiny oleja

23532

Správa 3
Minimálna hladina

Kontrola stavu oleja na prístrojovej doske

Približne 30 sekúnd po zapnutí zapaľovania:

- **ak je hladina správna**, na displeji sa zobrazí nápis "správna hladina oleja": údaj na displeji ***1***.

  Osobitosť: ak chcete poznať presnejší údaj, stlačte tlačidlo vynulovania denného počítadla kilometrov alebo tlačidlo prehľadu informácií palubného počítača.

Políčka, ktoré sa zobrazia na displeji, znázorňujú hladinu oleja. Postupne s poklesom hladiny sa namiesto nich objavujú pomlčky: príklad informácie ***2***.

K informáciám palubného počítača sa vrátite opätovným stlačením tlačidla.

- **ak je hladina na minime:**na displeji sa zobrazí správa "doplňte hladinu", namiesto políčok sa zobrazia pomlčky (správa ***3***) a na prístrojovej doske sa rozsvieti kontrolka SERVICE .

  Olej doplňte čo najskôr.

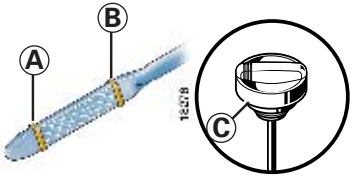

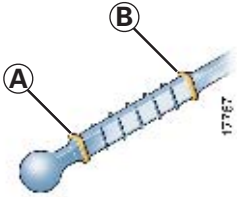

Kontrola stavu oleja pomocou mierky

- mierku vytiahnite;
- osušte ju čistou handrou, ktorá nepúšťa vlákna;
- mierku zasuňte až na doraz, (vo vozidlách vybavených zátkou s olejovou mierkou ***C***, zátku úplne zaskrutkujte);
- mierku opäť vytiahnite;
- odčítajte hladinu: nikdy nesmie klesnúť pod značku “mini” ***A*** ani prekročiť značku “maxi” ***B.***

Pri častom alebo nadmernom úbytku oleja sa poraďte v servise RENAULT.

Pri práci pod kapotou motora pamätajte na to, že ventilátor motora sa môže kedykoľvek samovoľne spustiť.

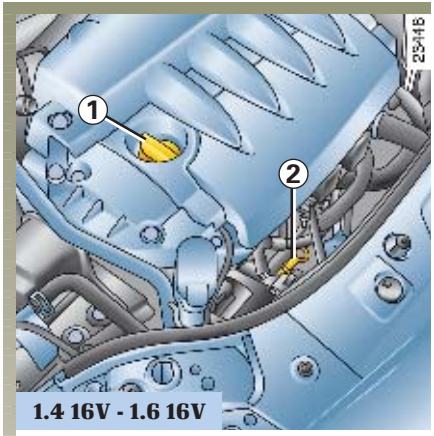

1.4 16V - 1.6 16V

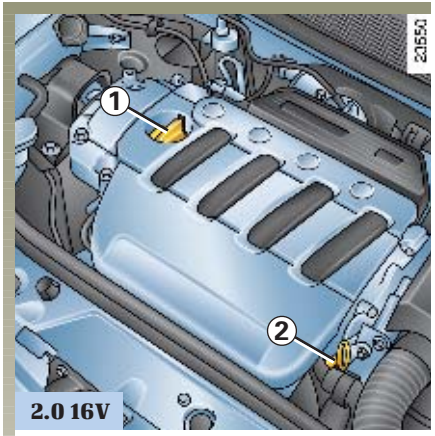

2.0 16V

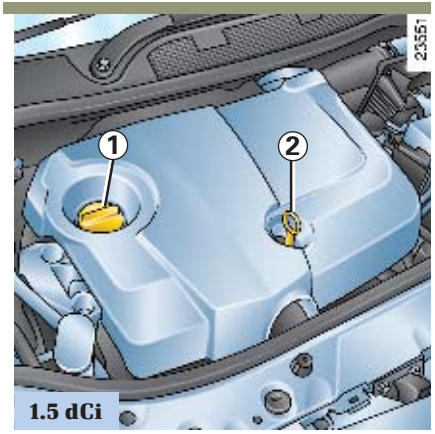

1.5 dCi

Dopĺňanie/plnenie

Vozidlo musí stáť vo vodorovnej polohe, motor musí byť vypnutý a studený (napríklad pred prvým naštartovaním daného dňa).

- Odskrutkujte zátku ***1***;
- doplňte hladinu (pre informáciu výška hladiny medzi značkami mini a maxi na mierke ***2*** zodpovedá objemu 1,5 až 2 litre, podľa typu motora);
- počkajte cca 10 minút, aby olej stiekol až na dno;
- hladinu skontrolujte pomocou mierky ***2*** (ako je vysvetlené vyššie).

Neprekračujte značku **"maxi"** a nezabudnite zaskrutkovať zátku ***1***.

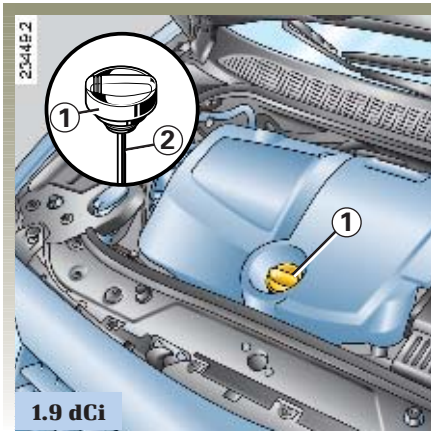

1.9 dCi

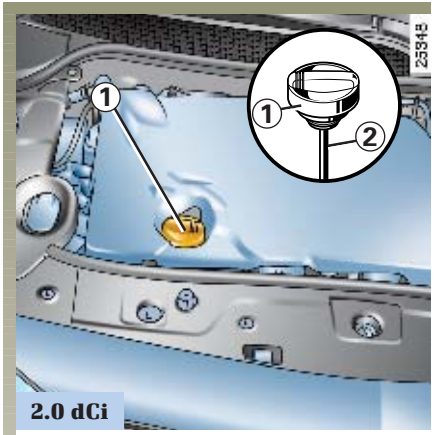

Výmena oleja

Intervaly výmeny: pozrite v servisnej knižke svojho vozidla.

Priemerné objemy náplní (na informáciu)

Motor 1.4 16V : 4,9 litra
Motor 1.6 16V : 4,9 litra
Motor 2.0 16V : 5,4 litra
Motor 1.5 dCi : 4,5 litra
Motor 1.9 dCia: 4,8 litra
Motor 2.0 dCi : 6,4 litra

Vrátane filtra oleja.

Filter oleja treba pravidelne meniť: pozrite v servisnej knižke svojho vozidla.

Druh oleja

Druh oleja, ktorý treba použiť, nájdete v servisnej knižke svojho vozidla.

Dopĺňanie: Pri dopĺňaní dávajte pozor, aby olej nenakvapkal na časti motora, mohol by vzniknúť požiar. Nezabudnite riadne zaskrutkovať zátku, inak by mohol olej vystreknúť na horúce časti motora a spôsobiť požiar.

Výmena oleja v motore: Pri výmene oleja v zohriatom motore si dajte pozor na popálenie vytekajúcim olejom.

Pri práci pod kapotou motora pamätajte na to, že ventilátor motora sa môže kedykoľvek samovoľne spustiť.

Nenechávajte motor bežať v uzavretej miestnosti: výfukové plyny sú toxické.

Pri častom alebo nadmernom úbytku oleja sa poraďte v servise RENAULT.

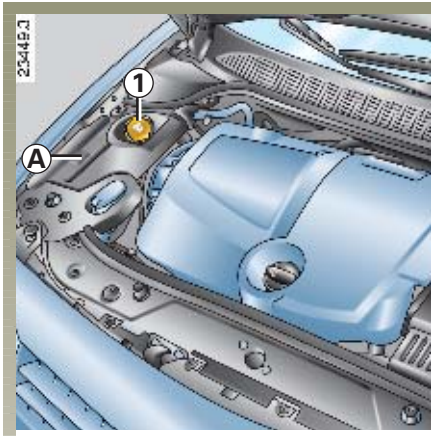

Chladiaca kvapalina

Hladina **za studena** musí byť viditeľná medzi ryskami MINI a MAXI na expanznej nádržke ***1*** (pozrite cez otvor ***A***).

Kvapalinu dolejte **za studena** skôr, ako dosiahne značku MINI.

Intervaly kontroly hladiny

Hladinu chladiacej kvapaliny kontrolujte pravidelne (nedostatok chladiacej kvapaliny môže viesť k vážnemu poškodeniu motora).

Ak je potrebné kvapalinu doplniť, používajte len kvapalinu odporúčanú firmou RENAULT. Budete mať zaručenú:

- ochranu proti mrazu;
- ochranu chladiaceho okruhu proti korózii.

Nikdy nezasahujte do chladiaceho okruhu pri horúcom motore, hrozí **Nebezpečenstvo obarenia.**

Intervaly výmeny

Pozrite v servisnej knižke vášho vozidla.

Pri častom alebo nadmernom úbytku oleja sa poraďte v servise RENAULT.

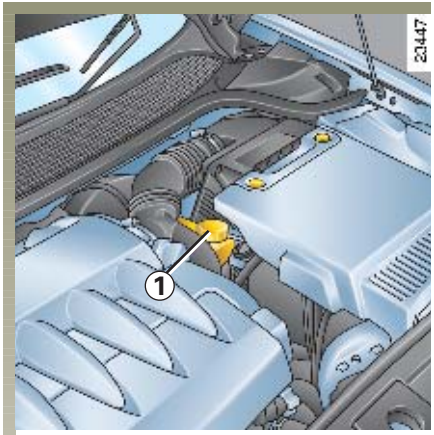

Brzdová kvapalina

Kontrolu treba vykonávať často a v každom prípade ihneď, ak pocítite aj ten najmenší rozdiel účinnosti brzdenia.

Hladina *1*

Normálne hladina postupne klesá s opotrebovaním brzdového obloženia, ale nikdy nesmie klesnúť pod výstražnú značku **MINI** .

Doplňanie

Po každom zásahu do brzdového systému musí brzdovú kvapalinu vymeniť odborník.

Používajte jedine brzdovú kvapalinu odporúčanú firmou RENAULT (z nenačatej nádoby).

Intervaly výmeny

Pozrite v servisnej knižke vášho vozidla.

Pri práci pod kapotou motora pamätajte na to, že ventilátor motora sa môže kedykoľvek samovoľne spustiť.

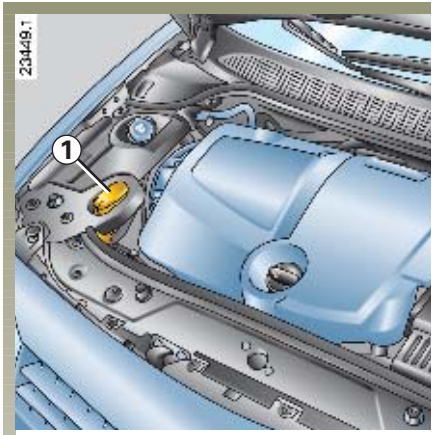

Nádržka ostrekovačov okien/ svetlometov

Doplňanie

Otvorte zátku *1*, doplňte kvapalinu a zátku dajte späť.

Kvapalina

Prípravok na umývanie okien (v zime nemrznúci prípravok).

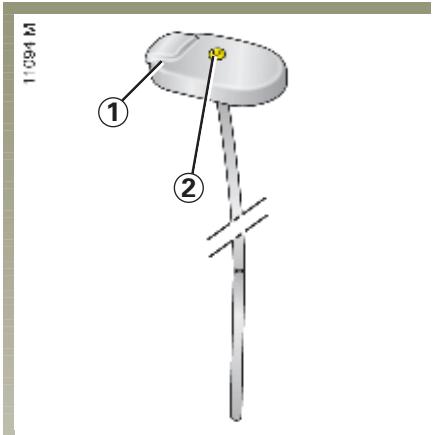

Ostrekovače

Pri nastavovaní výšky trysiek ostrekovača čelného skla použite ihlu alebo špendlík.

POZNÁMKA

V závislosti od vozidla, pri kontrole stavu kvapaliny použite zátku s pipetou. Zakryte otvor *2* (na zátke) a zátku vytiahnite.

FILTRE

Výmena filtračných vložiek (filter vzduchu, filter prachu, filter paliva, ...) je zaradená do pravidelnej údržby vášho vozidla.

Intervaly výmeny filtračných vložiek nájdete v servisnej knižke svojho vozidla.

Pri práci pod kapotou motora pamätajte na to, že ventilátor motora sa môže kedykoľvek samovoľne spustiť.

V závislosti od vozidla, batéria môže byť vybavená krytom ***A***, ktorý je potrebné odmontovať špeciálnym náradím.

V takomto prípade vám odporúčame navštíviť servis RENAULT, aby vykonal túto operáciu.

Akumulátor nepotrebuje údržbu: nikdy neotvárajte zátku ***1***.

S akumulátorom manipulujte opatrne, pretože obsahuje kyselinu sírovú, ktorá sa nesmie dostať do styku s očami alebo pokožkou. Ak by sa tak stalo, postihnuté miesto riadne opláchnite čistou vodou.

Časti akumulátora sa nesmú dostať do blízkosti otvoreného ohňa, tlejúceho predmetu alebo iskier: hrozí nebezpečenstvo výbuchu.

Výmena akumulátora

Vzhľadom na komplikovanosť tejto operácie vám odporúčame obrátiť sa na servis RENAULT.

Keďže ide o **špeciálny** akumulátor (vybavený hadičkou odvádzajúcou korozívne a výbušné plyny mimo vozidla), dbajte na to, aby bol vymenený za akumulátor umožňujúci zapojenie takejto hadičky. Poraďte sa v servise RENAULT.

Ochrana proti korózii

Vaše vozidlo je chránené proti korózii vysokoúčinnými technickými prostriedkami, ale i napriek tomu je vystavené pôsobeniu škodlivých faktorov, ako napr.:

- **atmosférické korozívne vplyvy**
  - znečistený vzduch (mestá a priemyselné oblasti),
  - slaný vzduch (prímorské oblasti, najmä v teplom počasí),
  - sezónne klimatické podmienky a vlhkosť (soľ na cestách v zime, voda na umývanie ciest, ...).
- **mechanické abrazívne vplyvy**

  prach vo vzduchu a piesok unášaný vetrom, blato, kamienky odletujúce od iných vozidiel...).
- **poškodenia počas cestnej premávky**

Aby ste neprišli o prednosti týchto technických prostriedkov, venujte aspoň minimálnu pozornosť predchádzaniu týmto rizikám.

Čoho sa treba vyvarovať

- Neumývajte vozidlo na priamom slnku alebo v mraze.
- Nezoškrabujte zaschnuté blato alebo nečistoty, najskôr ich nechajte odmočiť.
- Nenechávajte vozidlo dlho neumyté.
- Nedopustite, aby sa hrdza rozšírila z náhodných poškodení laku.
- Neodstraňujte škvrny rozpúšťadlami, ktoré nepatria medzi prípravky odporúčané firmou RENAULT, a ktoré by mohli poškodiť lak.
- Ak často jazdíte v snehu a blate, umývajte vozidlo, najmä podbehy a spodok karosérie.
- Neodmasťujte a neumývajte mechanické časti (napríklad blok motora), podvozok, časti s pántmi (napr. vnútro dvierok otvoru palivovej nádrže) a vonkajšie lakované časti z plastu (napr. nárazníky) pomocou vysokotlakových zariadení, alebo prostriedkami neschválenými firmou RENAULT. Pri nedodržaní predpísaných postupov by to mohlo vyvolať koróziu alebo funkčné poruchy.

Čo treba robiť

- Často umývajte vozidlo, **pri vypnutom motore**, pomocou šampónov odporúčaných firmou RENAULT (nepoužívajte prostriedky s abrazívnym účinkom) a dôkladne ho opláchnite prúdom vody, a to najmä podbehy a spodnú časť karosérie, aby ste odstránili:
  - zvyšky živíc zo stromov alebo priemyselného znečistenia;
  - **vtáčí trus**, pretože obsahuje látky spôsobujúce **rýchle blednutie laku a môže dokonca lak narušiť**.

    Vozidlo treba **bezpodmienečne** ihneď umyť od týchto nečistôt, **neskôr už nebude možné zbaviť sa škvŕn ani leštením**.
  - soľ z podbehov a zo spodku karosérie po jazde v oblastiach, v ktorých sa používajú chemické posypové látky na odstránenie snehu;
  - blato, ktoré tvorí mokré zhluky na podbehoch a na spodku karosérie.
- Dodržiavajte bezpečnú vzdialenosť od vozidla idúceho pred vami na ceste posypanej štrkom, aby lak nepoškodili odletujúce kamienky.
- Ak dôjde k poškodeniu laku, urýchlene opravte alebo dajte opraviť postihnuté miesta, aby sa nezačala šíriť korózia.
- Ak sa na vaše vozidlo vzťahuje antikorózna záruka firmy RENAULT, nezabúdajte na pravidelné kontroly podľa servisnej knižky. Pozrite v servisnej knižke.
- Dodržiavajte miestne zákony týkajúce sa umývania vozidiel (napr. zákaz umývania vozidiel na verejných komunikáciách).
- Pred vjazdom do umývacej linky s kefami skontrolujte uchytenie vonkajšieho vybavenia, prídavných svetlometov, spätných zrkadiel a pomocou lepiacej pásky prilepte stierače skiel a svetlometov, anténu autorádia.

  Odmontujte prút antény.
- Ak bolo potrebné očistiť mechanické časti, závesy atď., je nevyhnutné ich po očistení znovu nakonzervovať nastriekaním prípravkami odporúčanými firmou RENAULT.

Na údržbu sme vybrali špeciálne prípravky, ktoré nájdete v našich predajniach autopríslušenstva.

Bez ohľadu na druh znečistenia používajte mydlovú vodu (môže byť vlažná), s prísadou:

- prírodného mydla,
- tekutého saponátového prípravku na umývanie riadu (0,5 % saponátu na 99,5 % vody)

Poutierajte mäkkou vlhkou handrou.

Osobitosti

- **Sklá prístrojov** (napr. prístrojová doska, hodiny, displej vonkajšej teploty, displej rádia, ..).

  Používajte mäkkú handričku alebo vatu.

  Ak to nestačí, použite mäkkú handričku (alebo vatu) mierne navlhčenú mydlovou vodou, potom utrite mokrou mäkkou handričkou alebo vatou.

  Napokon **jemne** pretrite suchou mäkkou handričkou.

  Zásadne nepoužívajte prípravky s obsahom liehu.

- **Bezpečnostné pásy**

  Udržiavajte ich v čistote.

  Na čistenie používajte prípravky odporúčané našou firmou (predajne autoprísluštenstva RENAULT) alebo vlažnú mydlovú vodu, špongiu a potom popruhy utrite suchou handrou.

  Zásadne nepoužívajte rozpúšťadlá alebo farbivá.

Čoho sa treba vyvarovať

Na čistenie interiéru vozidla nepoužívajte vysokotlakové zariadenia alebo zariadenia s rozstrekovaním prípravkov: pri nedodržaní predpísaných postupov by mohlo dôjsť k poruche činnosti elektrických alebo elektronických zariadení vo vozidle.

Odporúčame vám, aby ste neukladali predmetu na úrovni vetracích otvorov ako sú voňavé stromčeky, parfumy atď., ktoré môžu poškodiť povrchovú úpravu palubnej dosky.

Kapitola 5: Praktické rady

Rezervné koleso 5.02
Blok náradia (Zdvihák - Kľuka...) 5.03
Ozdobné kryty kolies 5.04
Výmena kolesa 5.05
Pneumatiky (bezpečnosť pneumatík, kolesá, používanie v zime) ..... 5.06 ➡ 5.08
Svetlomety (výmena žiaroviek) ..... 5.09 ➡ 5.12
Zadné svetlá (výmena žiaroviek) ..... 5.13 - 5.14
Bočné blikače (výmena žiaroviek) 5.14
Vnútorné osvetlenie (výmena žiaroviek) ..... 5.15 - 5.16
Poistky ..... 5.17 - 5.18
Akumulátor ..... 5.19 ➡ 5.21
Karta RENAULT: batérie 5.22
Montáž autorádia/príslušenstvo ..... 5.23 - 5.24
Stierače (výmena ramienka stieračov) 5.25
Odtiahnutie vozidla ..... 5.26 ➡ 5.28
Prevádzkové poruchy ..... 5.29 ➡ 5.36

Rezervné koleso *A*

Koleso je uložené v batožinovom priestore.

Prístup ku kolesu:

- otvorte dvere batožinového priestoru,
- nadvihnite koberček ***1*** a ***2*** (v závislosti od typu vozidla);

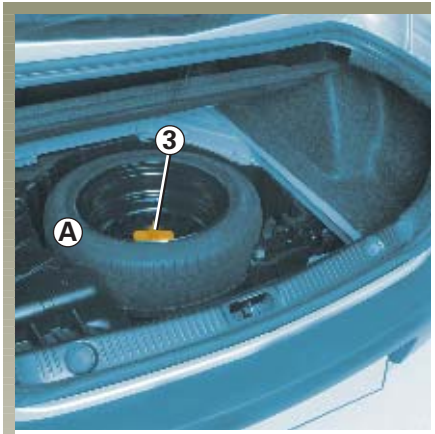

- odskrutkujte úchyt ***3*** v strede;
- vyberte rezervné koleso.

Ak máte niekoľko rokov stále to isté rezervné koleso, nechajte si skontrolovať v servise, či je stále vhodné a či ho môžete bezpečne používať.

Osobitosť:

Funkcia “systému kontroly tlaku v pneumatikách” sa nevzťahuje na rezervné koleso (koleso nahradené rezervným kolesom zmizne z displeja na prístrojovej doske).

Pozrite v časti “systém kontroly tlaku vzduchu v pneumatikách” v kapitole 2.

Vozidlá s rezervným kolesom menších rozmerov, ako ostatné štyri kolesá.

Použitie tohto rezervného kolesa je dočasné a rýchlosť jazdy nesmie prekročiť 130 km/h.

BLOK NÁRADIA

Blok náradia ***A*** sa nachádza v batožinovom priestore vpravo od rezervného kolesa.

Vyberte rezervné koleso, potom sa dostanete k bloku náradia.

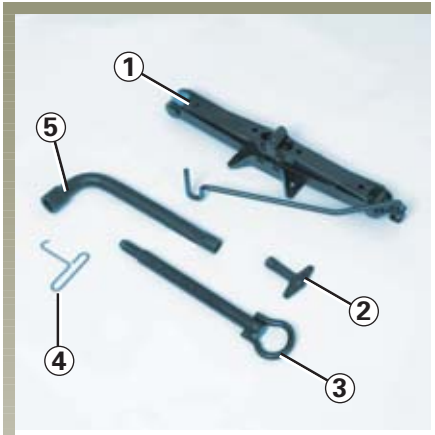

Zdvihák *1*

Vyberte zdvihák ***1***.

Pred uložením na miesto zdvihák správne poskladajte.

Zdvihák je určený na výmenu kolies. V žiadnom prípade sa nesmie používať na vykonávanie iných opráv alebo na práce pod vozidlom.

Kľúč na ozdobné kryty kolies *4* alebo *2*

Slúži na snímanie ozdobných krytov kolies.

Vlečné oko *3*

Pozrite v časti “Vlečenie vozidla” v kapitole 5.

Kľúč na koleso *5*

Slúži na zaskrutkovanie alebo na odskrutkovanie skrutiek kolesa.

Odkladacie priestory

Tieto priestory sú určené na maticu na zabezpečenie kolesa proti krádeži.

OZDOBNÉ KRYTY - KOLESÁ

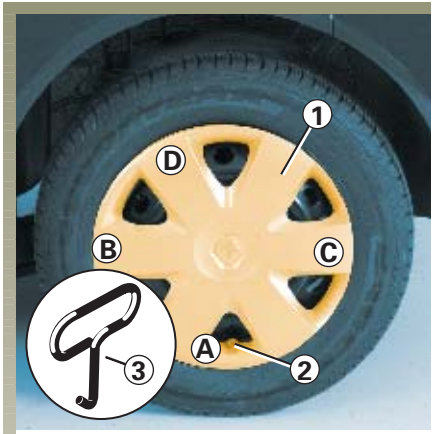

Ozdobný kryt typu *1*

Odmontujte kryt kolesa pomocou kľúča na kryty ***3*** uloženého v bloku náradia) tak, že hák kľuky zasuniete do niektorého z otvorov pri ventile ***2***.

Pri spätnej montáži natočte kryt v súlade s ventilom ***2***. Zatlačte pridržiavacie háčiky začínajúc na strane ventilu ***A*** potom ***B*** a ***C*** a ukončite na strane oproti ventilu ***D***.

Stredný ozdobný kryt, príklad *5*

Odmontujte kryt kolesa pomocou kľúča ***6*** (uloženého v bloku náradia). Kľúč ***6*** zasuňte do lôžka ***4***.

Pri spätnej montáži kryt natočte v súlade s lôžkom ***4*** a zatiahnite kľúčom ***6***.

Odporúčame vám poznačiť si číslo vyrazené na kľúči pre prípad jeho výmeny.

VÝMENA KOLESA

Vozidlo postavte na rovný nešmykľavý (nie dlažba) a pevný podklad (ak je to potrebné, podložte pätku zdviháka pevnou podložkou), spustite výstražnú signalizáciu.

Zatiahnite ručnú brzdu a zaraďte prevodový stupeň (prvý alebo spiatočku, v prípade vozidiel s automatickou prevodovkou dajte páku do polohy **P**).

Všetkých cestujúcich nechajte vystúpiť z vozidla a dbajte, aby boli čo najďalej od vozovky.

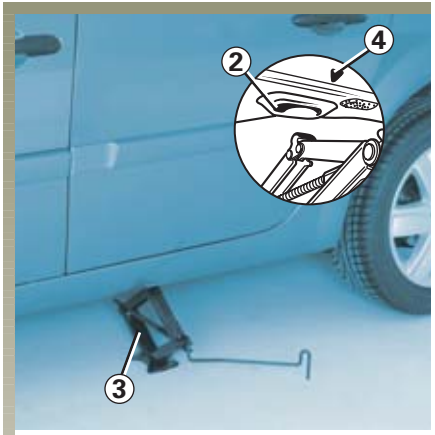

V prípade potreby snímte ozdobný kryt kolesa.

Uvoľnite skrutky kolesa pomocou kľúča na koleso ***1***. Nasaďte ho tak, aby ste ho tlačili smerom zhora nadol.

Postavte zdvihák ***3*** vodorovne, hlava zdviháka musí byť umiestnená do príslušného plechového lôžka ***2*** najbližšie k vymieňanému kolesu označenému šípkou ***4***.

Zdvihák vyskrutkujte ručne tak, aby sa dobre oprel o podklad (mierne zasunutý pod karosériou).

Niekoľkokrát otočte, aby sa koleso zdvihlo zo zeme.

Odskrutkujte skrutky a vytiahnite koleso.

Nasaďte rezervné koleso na náboj a otočte ho tak, aby boli otvory kolesa a náboja oproti sebe.

Ak sú skrutky dodávané spolu s rezervným kolesom, používajte ich výlučne na rezervné koleso. Zatiahnite skrutky a spusťte zdvihák.

Po spustení kolies na zem pevne dotiahnite skrutky a dotiahnutie nechajte čo najskôr skontrolovať v servise RENAULT (uťahovací moment 110 Nm).

V prípade defektu vymeňte poškodené koleso čo najskôr.

Pneumatiku, ktorá bola prederavená, treba dať skontrolovať odborníkovi (ak je to možné aj opraviť).

Bezpečnosť pneumatík - kolesá

Pneumatiky zabezpečujú jediný dotyk medzi vozidlom a vozovkou, preto je mimoriadne dôležité udržiavať ich v bezchybnom stave.

Bezpodmienečne dodržiavajte miestne ustanovenia dopravných predpisov.

Pri výmene montujte na svoje vozidlo zásadne pneumatiky rovnakej značky, rozmerov, typu a konštrukcie.

Nové pneumatiky musia byť buď rovnaké ako pôvodné pneumatiky alebo iné odporúčané firmou RENAULT.

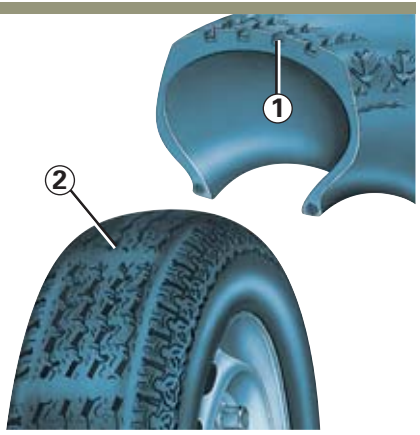

Údržba pneumatík

Pneumatiky treba udržiavať v bezchybnom stave a ich dezén musí mať dostatočný reliéf. Pneumatiky odporúčané firmou RENAULT majú kontrolu opotrebovania ***1***, ktorá pozostáva **z kontrolných mostíkov v dezéne jazdného pásu pneumatiky**.

Ak sa reliéf dezénu ojazdí tak, že sa kontrolné mostíky **stanú viditeľnými** ***2*** pneumatiky **treba** vymeniť, pretože hĺbka dezénu je už maximálne **len 1,6 mm a to nezabezpečuje dostatočnú priľnavosť na mokrej vozovke**.

Preťažovanie vozidla, dlhé jazdy na diaľnici, najmä v horúčavách, časté jazdenie po zlých cestách, to všetko prispieva k rýchlejšiemu opotrebovaniu pneumatík a ohrozuje bezpečnosť.

Neopatrná jazda, napríklad odieranie o obrubníky, môže poškodiť pneumatiky a narušiť geometriu prednej alebo zadnej nápravy. Vtedy si nechajte skontrolovať ich stav v servise RENAULT.

Tlak vzduchu v pneumatikách

Treba dodržiavať predpísaný tlak v pneumatikách (vrátane rezervného kolesa), kontrolovať ho najmenej raz za mesiac, okrem toho aj pred každou dlhšou cestou. (Pozrite v časti “Tlak vzduchu v pneumatikách”).

Nedostatočný tlak má za následok predčasné opotrebovanie pneumatík a ich nadmerné zahrievanie, so všetkými dôsledkami vplývajúcimi na bezpečnosť:

- zhoršená stabilita na ceste
- nebezpečenstvo prasknutia alebo vytrhnutia kúska gumy.

Tlak vzduchu v pneumatike závisí od zaťaženia a rýchlosti vozidla. Upravte tlak podľa podmienok používania (pozrite v časti “Tlak vzduchu v pneumatikách).

Tlak v pneumatikách sa kontroluje za studena: neberte do úvahy vyšší tlak spôsobený teplým počasím alebo po rýchlej jazde.

Ak nie je možné kontrolovať tlak v pneumatikách **za studena,**k predpísanému tlaku treba pripočítať **0,2** až **0,3** baru (alebo **3 PSI**).

Zásadne nikdy nevypúšťajte vzduch zo zohriatych pneumatík.

Poznámka: predpísaný tlak vzduchu v pneumatikách je uvedený na štítku (podľa krajiny určenia alebo modelu) nalepenom na hrane alebo ráme predných dverí na strane vodiča.

Zámena kolies

Tento postup neodporúčame.

Vozidlo vybavené systémom kontroly tlaku v pneumatikách

Každý zo snímačov zabudovaných do ventilov je priradený ku konkrétnemu kolesu: preto kolesá nezamieňajte.
Nebezpečenstvo chybnej informácie môže mať vážne následky.

Výmena pneumatík

Z bezpečnostných dôvodov dávajte pneumatiky vymeniť len odborníkom.

Iný spôsob montáže pneumatík môže spôsobiť:

- to, že vozidlo nebude zodpovedať platným predpisom,
- nesprávne správanie sa v zákrute;
- obtiažne zaraďovanie;
- pískanie pneumatík;
- ťažkosti pri montáži snehových reťazí.

Rezervné koleso

Pozrite v častiach “Rezervné koleso” a “Výmena kolesa” v kapitole 5.

Pneumatiky v zimnom období

- **Snehové reťaze**

  Z bezpečnostných dôvodov je prísne zakázané montovať snehové reťaze na pneumatiky zadnej nápravy.

  V prípade montáže pneumatík väčšieho rozmeru ako sú pôvodné pneumatiky **nie je možné namontovať snehové reťaze**.

Snehové reťaze je možné namontovať len na pneumatiky rovnakého rozmeru, ako boli pôvodné pneumatiky **vášho vozidla**.

Na kolesá je možné namontovať špeciálne snehové reťaze. Obráťte sa na servis RENAULT.

Osobitosť vozidiel vybavených 17" kolesami: nemožno na ne montovať snehové reťaze

Pri použití **špeciálnej výbavy** sa poraďte v servise RENAULT.

- **Pneumatiky "zimné" alebo "termogumy"**

  Odporúčame vám namontovať ich na **všetky štyri kolesá**, aby sa dosiahla maximálna priľnavosť vozidla na vozovke.

  Poznámka: Upozorňujeme, že tieto pneumatiky majú niekedy predpísaný:

  - smer otáčania
  - maximálnu rýchlosť, ktorá môže byť nižšia ako skutočná maximálna rýchlosť vozidla.

- **Pneumatiky s hrotmi**

  Používajú sa iba v obmedzenom čase, stanovenom miestnymi predpismi.

  Pri ich použití je nutné dodržiavať predpísanú rýchlosť.

  Musia byť namontované minimálne na oboch kolesách prednej nápravy.

V každom prípade sa obráťte na servis RENAULT, ktorý vám poradí pri výbere vhodných pneumatík pre vaše vozidlo.

PREDNÉ SVETLOMETY S HALOGÉNOVÝMI ŽIAROVKAMI: PRÍSTUP

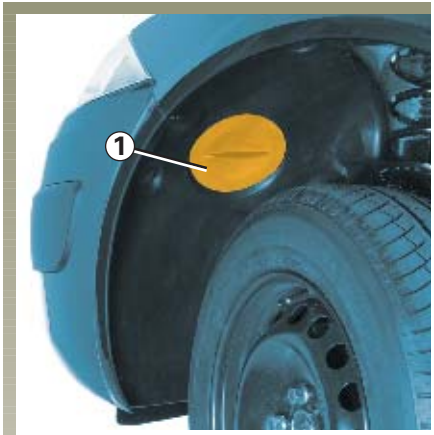

Aby ste sa dostali k žiarovkám, snímte kryty ***1*** a ***2***, ktoré sa nachádzajú pri kolesách.

Vzhľadom na obmedzený prístup (občas je potrebné demontovať časti karosérie alebo mechanické časti) **vám odporúčame nechať si vymeniť žiarovku v servise RENAULT**.

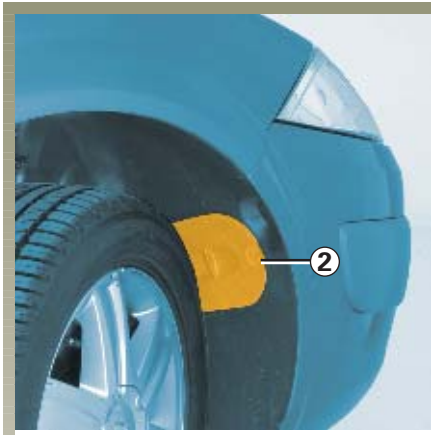

Prístup k ľavému svetlometu

Vypnutý motor

Otočte kryt ***1*** o štvrť závitu (v proti smere hodinových ručičiek).

Prístup k pravému svetlometu

Vypnutý motor

Snímte kryt ***2***.

Po výmene žiarovky dbajte v oboch prípadoch na správne nasadenie krytov ***1*** a ***2***.

Pri práci pod kapotou motora pamätajte na to, že ventilátor motora sa môže kedykoľvek samovoľne spustiť.

SVETLOMETY S HALOGÉNOVÝMI ŽIAROVKAMI: výmena žiaroviek

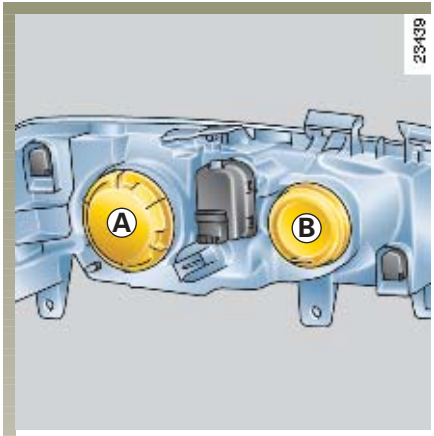

Stretávacie svetlá/Diaľkové svetlá

Snímte kryt ***A*** alebo ***B***.

Snímte spínač ***3*** alebo ***6*** žiarovky.

Odopnite pružinu ***2*** alebo ***4*** a vyberte žiarovku.

Typ žiarovky proti UV
(pozrite v rámčeku):

1 ⇨ **H7**
5 ⇨ **H1**

Nedotýkajte sa sklenej časti žiarovky. Držte ju za objímku.

Po výmene žiarovky namontujte kryt naspäť.

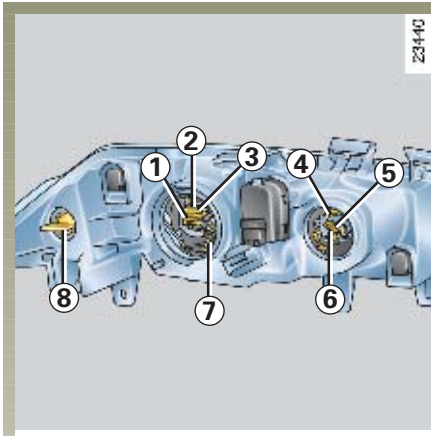

Predné obrysové svetlo

Uvoľnite držiak žiarovky ***7***, aby ste sa dostali k žiarovke.

Typ žiarovky: W5W.

Smerové svetlo

Otočte držiak žiarovky o štvrť závitu ***8*** a vyberte žiarovku.

Typ žiarovky: oranžová žiarovka PY21 W.

Do svetlometov s "plastovým sklom" používajte výlučne žiarovky anti UV 55 W (použitie akejkoľvek inej žiarovky by mohlo spôsobiť poškodenie svetlometu.)

Žiarovky sú pod tlakom a pri výmene môžu prasknúť. Riziko poranenia.

Odporúčame zaobstarať si náhradnú súpravu žiaroviek.

Pri práci pod kapotou motora pamätajte na to, že ventilátor motora sa môže kedykoľvek samovoľne spustiť.

Stretávacie svetlá s xenónovými žiarovkami

Montáž tohto zariadenia si vyžaduje špeciálne vybavenie. **Z tohto dôvodu je zakázané montovať svetlomet s xenónovou žiarovkou na inú verziu vozidla, ktorá nie je na jeho používanie vybavená.**

Pretože je nebezpečné manipulovať so zariadením pod vysokým napätím, výmena tohto typu žiaroviek sa musí robiť v servise RENAULT.

Čistenie svetlometov

Na celoplastové svetlomety používajte mäkkú handričku alebo vatu.

Ak to nestačí, použite mäkkú handričku (alebo vatu) mierne navlhčenú mydlovou vodou, potom utrite mokrou mäkkou handričkou alebo vatou.

Napokon **jemne** pretrite suchou mäkkou handričkou.

Zásadne nepoužívajte prípravky s obsahom liehu.

Predné hmlové svetlomety *1*

Výmena žiarovky:
Poraďte sa v servise RENAULT.

Typ žiarovky: H11.

Prídavné svetlomety

Ak si chcete vybaviť vozidlo prídavnými hmlovými alebo diaľkovými svetlami, poraďte sa v servise RENAULT.

Akékoľvek zásahy (alebo úpravy) do elektrického vybavenia môže vykonať len servis RENAULT, pretože nesprávne zapojenie by mohlo spôsobiť poškodenie inštalácií (káblové časti, prístroje, najmä alternátor). Okrem toho servisy RENAULT majú k dispozícii potrebné vybavenie na prípadné úpravy.

KONCOVÉ SVETLÁ: výmena žiaroviek

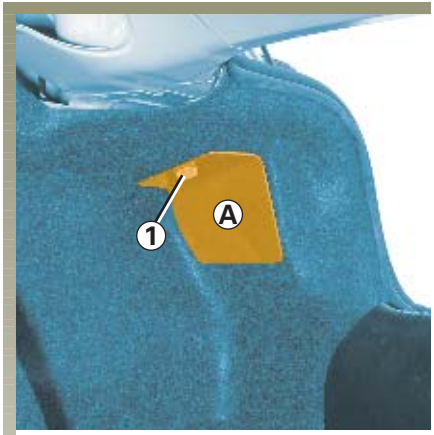

Smerové/obrysové a brzdové svetlá

Po otvorení batožinového priestoru otočte skrutku ***1*** o štvrť závitu, aby ste otvorili kryt ***A***.

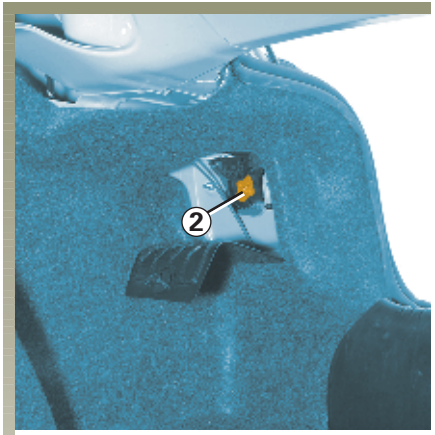

Zatlačte zhora a odopnite držiak žiaroviek ***2***, aby ste sa dostali k žiarovkám.

Žiarovky sú pod tlakom a pri výmene môžu prasknúť. Riziko poranenia.

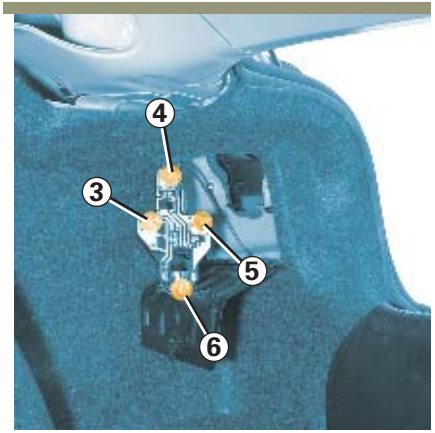

3 **Cúvacie svetlo**
Žiarovka P21 W.

4 **Obrysové a brzdové svetlo**
Žiarovka P21/5 W.

5 **Smerové svetlo**
Oranžová žiarovka PY21 W.

6 **Zadné hmlové svetlo**
Žiarovka P21 W.

Poznámka: obidva bloky svetiel sú vybavené žiarovkou, ale funkčná je len žiarovka na strane vodiča.

Tretie brzdové svetlo *7*

Poraďte sa v servise RENAULT.

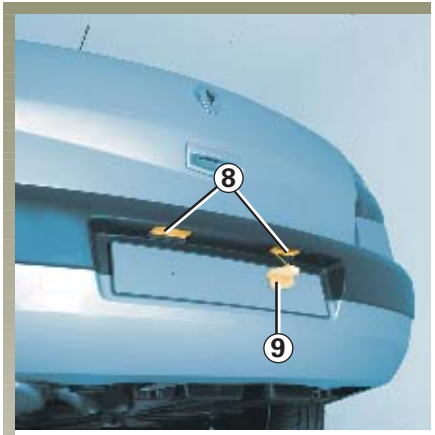

Osvetlenie evidenčného čísla vozidla *8*

Uvoľnite svetlo ***8*** stlačením jazýčka ***9***.

Snímte kryt svetla, aby ste sa dostali k žiarovke.

Typ žiarovky: navette C5W.

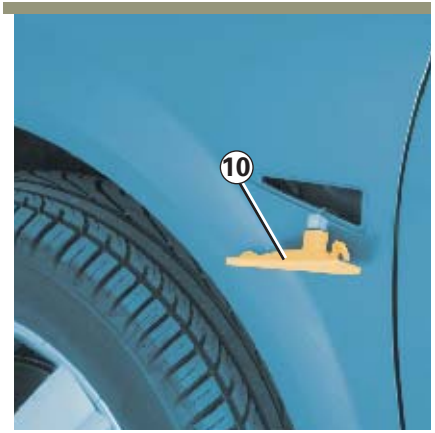

Bočné blikače *10*

Odopnite blikač ***10*** (pomocou plochého nástroja, napríklad skrutkovača).

Držiak žiarovky otočte o štvrť závitu a vyberte žiarovku.

Typ žiarovky: W5W.

Žiarovky sú pod tlakom a pri výmene môžu prasknúť. Riziko poranenia.

OSVETLENIE INTERIÉRU: výmena žiaroviek

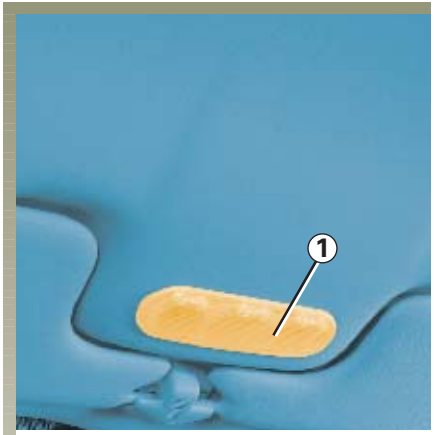

Stropné svetlo

Uvoľnite priehľadný kryt ***1*** (pomocou vhodného nástroja, napr. plochého skrutkovača).

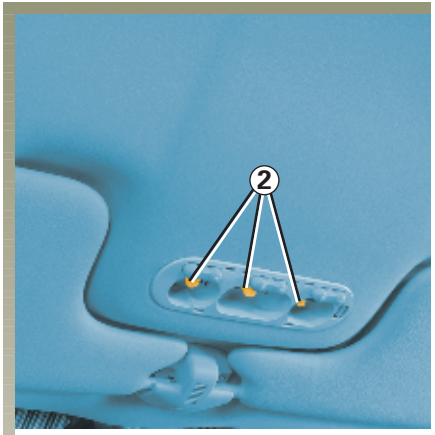

Vyberte príslušnú žiarovku.

Typ žiarovky *2*: W5W.

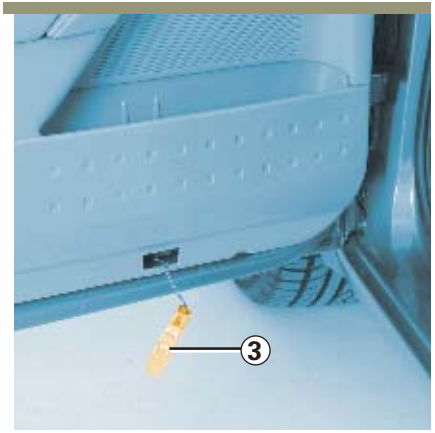

Osvetlenie dverí

Uvoľnite svetlo ***3*** (pomocou vhodného nástroja, napríklad plochého skrutkovača).

Držiak žiarovky otočte o štvrť závitu a vyberte žiarovku.

Typ žiarovky: W5W.

Osvetlenie batožinového priestoru

Odopnite (pomocou plochého nástroja, napríklad skrutkovača) svetlo ***4***, pritom stlačte jazýčky po oboch stranách svetla.

Svetlo odpojte.

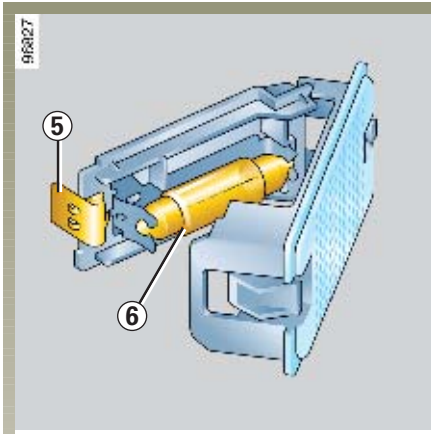

Stlačte jazýček ***5*** a uvoľnite držiak žiarovky. Žiarovka ***6*** bude prístupná.

Typ žiarovky: navette C5W.

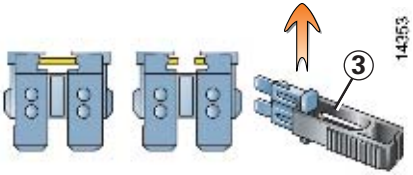

DOBRÁ **ZLÁ**

Poistková skrinka *1*

Pri výpadku niektorého elektrického zariadenia skontrolujte stav poistiek.

Otvorte kryt *2* (pod volantom alebo v príručnej skrinke).

Rozmiestnenie poistiek nájdete na štítku priradenia poistiek (pozrite nákres na nasledujúcej strane).

Príslušnú poistku skontrolujte **a vymeňte**, ak je to potrebné, **za inú poistku s rovnakou ampérovou hodnotou**.

Poistka s príliš vysokou ampérovou hodnotou môže v prípade nadmernej spotreby niektorého zariadenia spôsobiť prehriatie elektrického systému (nebezpečenstvo požiaru).

Poistku vyberte pomocou pinzety *3* nachádzajúcej sa v kryte *2*.

Z pinzety ju vyberte vysunutím nabok.

Neodporúčame obsadzovať voľné miesta na poistky.

Podľa miestnych predpisov alebo odporúčania:

V predajni RENAULT si zaobstarajte náhradnú súpravu žiaroviek a poistiek.

POISTKY (pokračovanie)

Priradenie poistiek (vybavenie poistkami závisí od úrovne výbavy vozidla)

Znak	Istený obvod
	Vetranie kabíny
	Elektrické ovládanie okien
	Elektrická otváracia strecha
	ABS
	Autorádio
STOP	Brzdové svetlá
COUPE CONSO	Prerušenie prívodu do spotrebiča

Znak	Istený obvod
	Zvuková signalizácia (klaksón)
	Neobsadené
UCH	Hlavná poistka
	Vyhrievanie sedadiel
	Elektrické zamykanie dverí
	Ohrev spätných zrkadiel

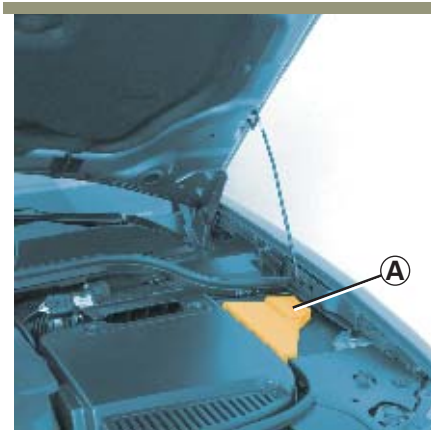

Niektoré funkcie sú istené poistkami nachádzajúcimi sa v priestore motora (kryt ***A***).

Vzhľadom na to, že prístup k nim je obtiažny, **odporúčame vám tieto poistky vymeniť v servise RENAULT.**

AKUMULÁTOR: odstránenie poruchy

Aby ste predišli skratom a iskreniu:

- Pred odpojením, alebo opätovným pripojením akumulátora vypnite všetky spotrebiče prúdu.
- Pri dobíjaní vypnite nabíjačku pred pripojením či odpojením akumulátora.
- Na akumulátor neukladajte nijaké kovové predmety, aby nedošlo k skratu medzi pólmi akumulátora.
- Nikdy neodpájajte batériu skôr ako dvadsať sekúnd pred vypnutím motora.
- Dbajte na správne znovuzapojenie svoriek batérie pri spätnej montáži.

V závislosti od vozidla, batéria môže byť vybavená krytom ***1***, ktorý je potrebné odmontovať špeciálnym náradím.

V takomto prípade vám odporúčame navštíviť servis RENAULT, aby vykonal túto operáciu.

S akumulátorom manipulujte opatrne, pretože obsahuje kyselinu sírovú, ktorá sa nesmie dostať do styku s očami alebo pokožkou. Ak by sa tak stalo, postihnuté miesto riadne opláchnite čistou vodou.

Časti akumulátora sa nesmú dostať do blízkosti otvoreného ohňa, tlejúceho predmetu alebo iskier: hrozí nebezpečenstvo výbuchu.

Pozor pri práci v priestore motora: ventilátor chladiča sa môže kedykoľvek samovoľne spustiť.

Pripojenie akumulátora na nabíjačku

Bezpodmienečne odpojte (pri vypnutom motore) káble na póloch akumulátora **, pričom začnite záporným pólom.**

Nikdy neodpájajte akumulátor počas chodu motora. **Riaďte sa návodom výrobcu nabíjačky, ktorú používate.**

Len správne nabitý a dobre udržiavaný akumulátor dosiahne maximálnu životnosť a zabezpečí bezproblémové štartovanie motora vášho vozidla.

Akumulátor udržiavajte suchý a čistý.

Dávajte si často skontrolovať stav nabitia akumulátora:

- najmä vtedy, ak používate vozidlo na krátke vzdialenosti a v meste,
- pri nízkych vonkajších teplotách (zimné obdobie) **klesá nabitie akumulátora**, preto v zime zapínajte iba tie spotrebiče, ktoré nevyhnutne potrebujete
- nezabúdajte, že stav nabitia akumulátora sa postupne znižuje vplyvom niektorých “trvalých spotrebičov”, napr. hodiny, doplnkové príslušenstvo a pod.

Ak je vo vozidle namontovaných viac druhov príslušenstva, dajte ho zapojiť na svorku **+ za spínacou skrinkou**. V takomto prípade je vhodné napojenie na akumulátor s vyššou nominálnou kapacitou. Poraďte sa v servise RENAULT.

Pri dlhšom odstavení vozidla odporúčame akumulátor odpojiť, alebo pravidelne dobíjať, najmä v zimnom období. Po opätovnom uvedení vozidla do prevádzky treba zariadenia s pamäťou, ako je autorádio a pod., znovu naprogramovať. Akumulátor skladujte v suchom a chladnom prostredí chránenom pred mrazom.

Niektoré akumulátory môžu byť z hľadiska nabíjania špecifické, poraďte sa v servise RENAULT.

Vyhýbajte sa nebezpečenstvu iskrenia, ktoré by mohlo okamžite spôsobiť výbuch a akumulátor nabíjajte vždy v dobre vetranej miestnosti. Hrozí nebezpečenstvo vážneho poranenia.

Štartovanie motora pomocou akumulátora iného vozidla

Ak na naštartovanie chcete použiť prúd z akumulátora iného vozidla, postupujte takto:

Zaobstarajte si pomocné štartovacie káble (s veľkým prierezom), ktoré si môžete zakúpiť v predajni RENAULT. Ak ich už vlastníte, skontrolujte, či sú v bezchybnom stave.

Menovité napätie oboch akumulátorov musí byt rovnaké: 12 V. Kapacita cudzieho akumulátora (ampér-hodina, Ah) má byť minimálne rovnaká, alebo väčšia ako kapacita vybitého akumulátora.

Pred pripojením pomocných káblov skontrolujte, či sa obe vozidlá navzájom nedotýkajú (nebezpečenstvo skratu pri spájaní kladných pólov), a či je vybitý akumulátor správne pripojený. Vypnite zapaľovanie vášho vozidla.

Naštartujte motor vozidla, ktorého akumulátor použijete na štartovanie, a nechajte ho bežať na stredné otáčky.

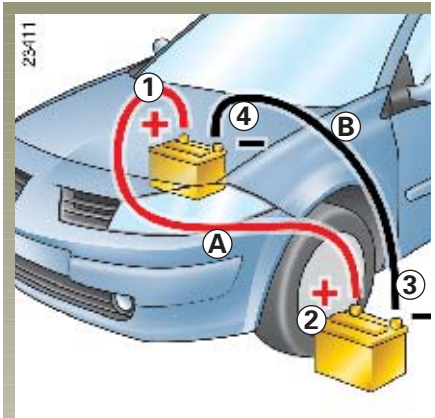

Kladný pól (+) pomocného kábla ***A*** najskôr pripojte na pól (+) ***1*** vybitého akumulátora, potom na pól (+) ***2*** akumulátora, ktorý bude dodávať prúd.

Potom pripojte záporný kábel (–) ***B*** na pól (–) ***3*** akumulátora, ktorý bude dodávať prúd, a jeho druhý koniec na pól (–) ***4*** vybitého akumulátora.

Skontrolujte, či sa káble ***A*** a ***B*** vzájomne nedotýkajú a či sa kábel ***A*** (+) nedotýka nejakej kovovej časti vozidla, z ktorého sa odoberá prúd.

Naštartujte motor obvyklým spôsobom a potom káble ***A*** a ***B*** v obrátenom poradí odpojte ***(4-3-2-1)***.

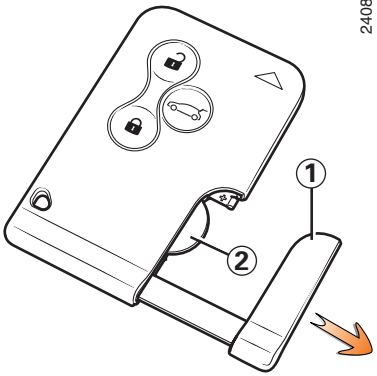

Výmena batérie

Na prístrojovej doske sa zobrazí správa “výmena batérie v karte”.

Silno potiahnite za náhradný kľúč ***1***.

Vymeňte batériu ***2***, pričom dbajte na polaritu vyznačenú na rezervnom kľúči.

Po výmene sa správa “výmena batérie v karte” na prístrojovej doske nezobrazí.

Batérie si môžete zakúpiť v servise RENAULT.

Ich životnosť je približne dva roky.

Neodhadzujte použité batérie v prírode, odovzdajte ich organizácii zaoberajúcej sa zberom a recyklovaním batérií.

PRÍPRAVA NA MONTÁŽ AUTORÁDIA

Umiestnenie autorádia *1*

Odstráňte kryt. Zapojenie: anténa, napájanie + a –, káble na reproduktory sa nachádzajú vzadu.

Výškové reproduktory (tweeters)

Pomocou plochého skrutkovača odklopte mriežku ***2***, aby ste sa dostali ku káblom reproduktora.

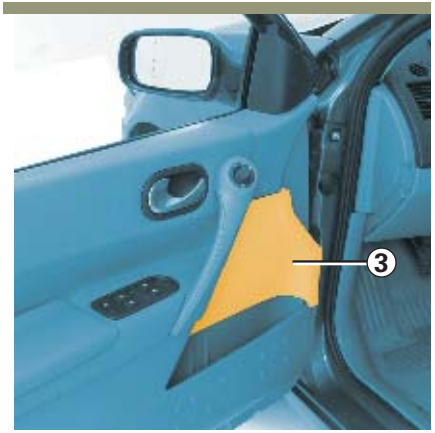

Reproduktory vo dverách

Uvoľnite kryciu mriežku ***3*** pomocou plochého skrutkovača, aby ste sa dostali ku káblom reproduktora.

- V každom prípade dôsledne dodržujte pokyny v návode na montáž od výrobcu príslušenstva.
- Charakteristiky držiakov a káblového zapojenia používaných pri montáži autorádia (ktoré si môžete zakúpiť v predajniach RENAULT) závisia od úrovne výbavy vozidla a od typu autorádia.
  Ich referencie vám poskytnú v servise RENAULT.
- Akýkoľvek zásah do elektrického systému vozidla môže vykonávať iba servis RENAULT, pretože nesprávne zapojenie by mohlo poškodiť elektrickú inštaláciu, alebo časti, ktoré sú k nej pripojené.

Používanie rádiotelefónu a vysielačky.

Rádiotelefóny a vysielačky vybavené zabudovanou anténou môžu rušiť pôvodné elektronické systémy vozidla. Odporúčame vám používať len systémy s vonkajšou anténou.

Okrem toho vám pripomíname, že je potrebné riadiť sa platnými predpismi týkajúcimi sa používania týchto zariadení.

Dodatočná montáž príslušenstva

V záujme zabezpečenia funkčnosti vášho vozidla a predchádzania ohrozenia vašej bezpečnosti vám radíme používať príslušenstvo odporúčané a garantované firmou RENAULT, ktoré je prispôsobené vášmu vozidlu.

Elektrické a elektronické príslušenstvo

- akýkoľvek zásah do elektrického systému vozidla môže vykonávať iba servis RENAULT, pretože nesprávne zapojenie by mohlo poškodiť elektrickú inštaláciu, alebo časti, ktoré sú k nej pripojené;
- v prípade dodatočnej montáže nejakého elektrického zariadenia skontrolujte, či je inštalácia chránená poistkou. Informujte sa o ampérovej hodnote a umiestnení poistky.

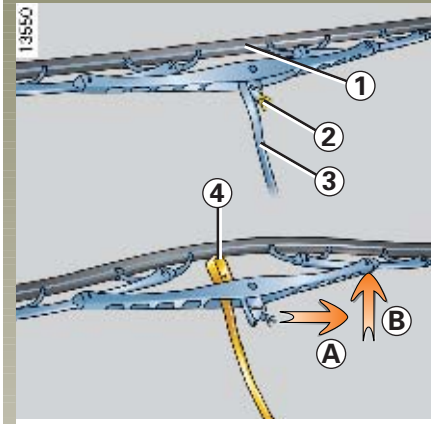

Výmena gumičiek stieračov čelného skla *1*

- Motor vypnutý, nadvihnite ramienko stierača ***3***,
- preklopte ramienko do vodorovnej polohy;
- stlačte jazýček ***2*** a potlačte stierač smerom dolu tak, aby sa háčik ***4*** vysunul z ramienka stierača.
- odtlačte ramienko (pohyb ***A***), potom ho vysuňte nahor (pohyb ***B***).

Spätná montáž

Postupujte v opačnom poradí, ako pri demontáži. Skontrolujte, či je ramienko správne pripevnené.

Čelné a zadné sklo čistite pravidelne.

- Keď mrzne, skontrolujte, či stierače neprimrzli (nebezpečenstvo spálenia motorčeka stieračov).
- Dbajte na dobrý stav gumičiek stieračov. Treba ich vymeniť hneď ako sa zníži ich účinnosť: približne raz za rok.

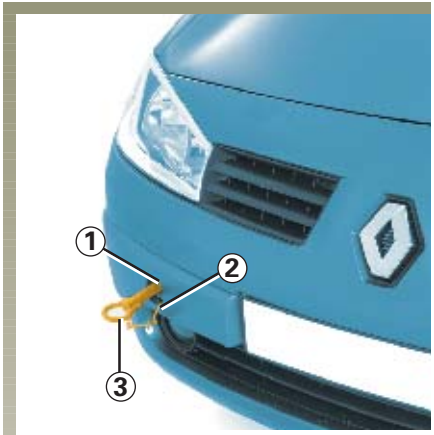

Vložte kartu RENAULT do čítača, aby ste odomkli volant a mohli používať signalizačné svetlá (brzdové svetlo, smerové svetlá...). V noci musí byť vozidlo osvetlené.

Okrem toho dodržiavajte predpisy platné na odťahovanie vozidla v danej krajine. Ak vlečiete iné vozidlo, dbajte na to, aby ste neprekročili prípustnú hmotnosť vlečeného vozidla. Obráťte sa na servis RENAULT.

Používajte výlučne vlečné body vpredu *1* alebo vzadu *4* (nikdy nie hnaciu nápravu). Tieto vlečné body sa môžu používať len na vlečenie za sebou, nikdy sa nesmú, či už priamo alebo nepriamo, používať na zdvíhanie vozidla.

Pri vypnutom motore je posilňovač riadenia a brzdový systém neúčinný.

Prístup k vlečným bodom

Odopnite kryt ***2*** alebo ***5***.

Vlečné oko *3* zaskrutkujte na maximum: najskôr rukou až na doraz, potom dotiahnite pomocou kľúča na kolesá.

Vlečné oko ***3*** a kľúč na kolesá sú umiestnené pod koberčekom v batožinovom priestore v bloku náradia (pozrite v kapitole 5, v časti “blok náradia”).

- RENAULT odporúča používať na vlečenie pevnú tyč. V prípade použitia lana (ak to predpisy dovoľujú), vlečené vozidlo musí byť schopné brzdiť.
- Vozidlo, ktoré má narušené jazdné schopnosti, by nemalo byť vlečené.
- Rozhodne sa treba vyhnúť prudkej akcelerácii a brzdeniu, ktoré by mohli vozidlo poškodiť.
- V každom prípade vám odporúčame, aby ste pri vlečení neprekračovali rýchlosť **25 km/h**.

Postup pri vlečení

Pred vlečením sa presvedčte, či stĺpik riadenia je odomknutý.

V opačnom prípade vložte kartu RENAULT do čítača a na **päť sekúnd** stlačte tlačidlo štartovania start/stop bez stláčania pedálov. Stĺpik riadenia sa odomkne a zopne sa elektrické napájanie príslušenstva vozidla.

Po ukončení vlečenia vozidla dva razy následne stlačte tlačidlo štartovania start/stop (riziko vybitia akumulátora).

Vlečenie vozidla s automatickou prevodovkou: osobitné pokyny

Pri vypnutom motore: Tlakové mazanie automatickej prevodovky nie je zabezpečené. Odporúčame vám preto vozidlo prevážať na prívese alebo so zdvihnutými prednými kolesami.

Výnimočne ho môžete ťahať na štyroch kolesách v smere dopredu s voličom prevodov v polohe **N** na maximálnu vzdialenosť 50 km.

Ak by volič prevodov zostal zablokovaný v polohe **P** pri stlačení brzdového pedálu, volič prevodov môžete uvoľniť aj manuálne.

Odopnite vrchnú časť krycieho vaku voliča prevodov.

Stlačte súčasne tlačidlo pod krycím vakom a odisťovacie tlačidlo na voliči prevodov.

VLEČENIE VOZIDLA (jazda s prívesom)

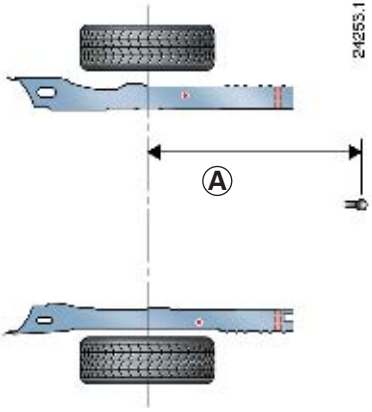

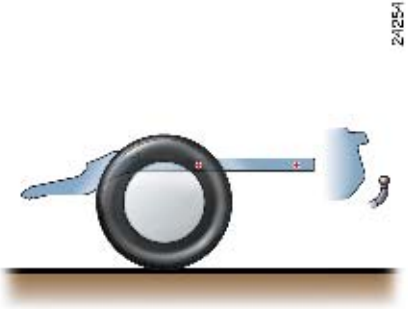

Povolené zaťaženie vlečného zariadenia, maximálna hmotnosť prívesu brzdeného a nebrzdeného: Pozrite v kapitole 6, v časti “hmotnosti”.

Pri montáži vlečného zariadenia a jeho používaní si pozrite návod na montáž výrobcu zariadenia.

Odporúčame vám držať tento návod spolu s ostatnými dokumentmi od vozidla.

A: 1 045 mm

PREVÁDZKOVÉ PORUCHY

Uvedené rady a odporúčania vám poslúžia na rýchlu a dočasnú pomoc v prípade poruchy. Po takej oprave vyhľadajte čo najskôr servis RENAULT.

Štartujete motor	PRÍČINY	ČO ROBIŤ?
• Kartou RENAULT nemožno odomknúť alebo uzamknúť dvere.	Vozidlo sa nachádza v oblasti silného elektromagnetického žiarenia. Vybitý akumulátor	Použite rezervný kľúč (pozrite v kapitole 1, v časti “rezervný kľúč”).
	Používanie prístrojov fungujúcich na rovnakej frekvencii ako karta (mobilný telefón...).	Nepužívajte tieto prístroje alebo použite rezervný kľúč (pozrite v kapitole 1, v časti “rezervný kľúč”).
	Slabá batéria v kľúči.	Vymeňte batériu.

Štartujete motor	PRÍČINY	ČO ROBIŤ?
• Nič nefunguje - kontrolky nesvietia, štartér sa netočí.	Odpojený kábel akumulátora, alebo zoxidované kontakty a svorky.	Skontrolujte kontakty koncoviek, ak sú skorodované, vyčistite ich a znovu dotiahnite.
	Vybitý akumulátor.	Zapojte chybný akumulátor na iný akumulátor.
	Porucha akumulátora.	Vymeňte akumulátor. Vozidlo netlačte, ak je stĺpik riadenia zablokovaný.
• Jas kontroliek klesá, štartér sa otáča pomaly.	Koncovky akumulátora sú zle zatiahnuté, póly sú skorodované.	Skontrolujte kontakty koncoviek, ak sú skorodované, vyčistite ich a znovu dotiahnite.
	Vybitý akumulátor.	Zapojte chybný akumulátor na iný akumulátor.

PREVÁDZKOVÉ PORUCHY (pokračovanie)

Štartujete motor	PRÍČINY	ČO ROBIŤ?
• Motor nemožno naštartovať.	Nie sú splnené podmienky štartovania.	Pozrite v kapitole 2, v časti “Štartovanie/ vypnutie motora”.
	Karta RENAULT “hands free” nefunguje.	Vložte kartu do čítača a naštartujte. Pozrite v kapitole “Štartovanie/vypnutie motora” v kapitole 2.
• Motor zle štartuje vo vlhkom počasí a po umývaní.	Chybné zapaľovanie: vlhkosť v systéme zapaľovania.	Vysušte káble sviečok a indukčnej cievky.
• Motor po zohriatí zle štartuje.	Zlý prívod paliva (vzduchové bubliny v systéme).	Nechajte motor vychladnúť.
	Nedostatočná kompresia.	Poraďte sa v servise RENAULT.
• Motor nemožno vypnúť.	Problém v elektronike.	Stlačte päťkrát tlačidlo štartovania.
• Stĺpik riadenia zostane zamknutý.	Volant je zablokovaný.	stlačte tlačidlo štartovania motora a súčasne pohýbte volantom (pozrite v časti “Štartovanie motora” v kapitole 2).

PREVÁDZKOVÉ PORUCHY (pokračovanie)

Pri jazde	PRÍČINY	ČO ROBIŤ?
• Z výfuku uniká extrémne množstvo bielej pary.	Mechanická porucha: poškodené tesnenie pod hlavou motora.	Vypnite motor. Vyhľadajte servis RENAULT.
• Vibrácie.	Zle nahustené, zle vyvážené, alebo poškodené pneumatiky.	Skontrolujte tlak vzduchu v pneumatikách a ak je tlak správny, nechajte skontrolovať stav pneumatík v servise RENAULT.
• Chladiaca kvapalina vrie vo vyrovnávacej nádržke.	Mechanická porucha: poškodené tesnenie pod hlavou motora, chybné vodné čerpadlo.	Vypnite motor. Vyhľadajte servis RENAULT.
	Porucha ventilátora.	Skontrolujte príslušnú poistku, ak je v poriadku, obráťte sa na servis RENAULT.

PREVÁDZKOVÉ PORUCHY (pokračovanie)

Pri jazde	PRÍČINY	ČO ROBIŤ?
• Dym pod kapotou motora.	Skrat.	Zastavte, vypnite zapaľovanie a odpojte akumulátor.
	Poškodené potrubie chladiacej kvapaliny.	Poraďte sa v servise RENAULT.
• Kontrolka tlaku oleja sa rozsvieti:		
- v zákrute alebo pri brzdení,	Minimálna hladina.	Doplňte olej v motore (pozrite v kapitole 4, v časti "hladina oleja v motore / plnenie").
- pri voľnobehu.	Nízky tlak oleja.	Spojte sa s najbližším servisom RENAULT.
- zhasína neskôr, alebo pri akcelerácii zostane svietiť.	Nedostatočný tlak oleja.	Zastavte, spojte sa so servisom RENAULT.
• Nedostatočný výkon motora.	Zanesený filter vzduchu.	Vymeňte náplň.
	Porucha v prívode paliva.	Skontrolujte stav paliva.
	Pokazené sviečky, zlé nastavenie.	Poraďte sa v servise RENAULT.
• Voľnobeh je nepravidelný, alebo motor zhasína.	Strata kompresie (sviečky, zapaľovanie, prívod vzduchu).	Poraďte sa v servise RENAULT.

Pri jazde	PRÍČINY	ČO ROBIŤ?
• Riadenie ide ťažko:	- prehriatie riadenia.	Nechajte vychladnúť.
	- slabý alebo opotrebovaný akumulátor.	Dobite alebo vymeňte akumulátor.
• Motor sa nadmerne zahrieva. Kontrolka teploty chladiacej kvapaliny svieti (alebo ručička ukazovateľa zasahuje do červenej oblasti).	Vodné čerpadlo: málo napnutý alebo pretrhnutý klinový remeň. Porucha ventilátora.	Zastavte vozidlo, vypnite motor a vyhľadajte servis RENAULT.
	Únik vody.	Skontrolujte stav prípojok hadíc chladiacej kvapaliny a utiahnutie objímok. Skontrolujte vyrovnávaciu nádržku: musí v nej byť kvapalina. Ak nie je, doplňte chladiacu kvapalinu **(po vychladnutí)**. Pozor na nebezpečenstvo obarenia. Toto odstránenie poruchy je len dočasné. Čo najskôr navštívte servis RENAULT.

Chladič: ak dôjde k podstatnému úbytku chladiacej kvapaliny, nikdy nedolievajte do chladiaceho systému studenú vodu, kým je motor horúci. Ak ste chladiaci systém v prípade poruchy dočasne naplnili vodou (aj čiastočne), čo najskôr nahraďte vodu vhodne dávkovanou chladiacou zmesou. V žiadnom prípade nepoužívajte prípravky, ktoré nezodpovedajú technickým podmienkam firmy RENAULT.

Elektrické prístroje		PRÍČINY	ČO ROBIŤ?
• Nefungujú stierače.		Prilepené gumičky stieračov.	Skôr, ako spustíte stierače, odlepte gumičku.
		Vypálená poistka predného stierača.	Vyhľadajte servis RENAULT.
		Porucha motora.	Vyhľadajte servis RENAULT.
• Stierač sa už nezastaví		Chybné elektrické ovládanie.	Vyhladajte servis RENAULT.
• Zrýchlené blikanie blikačov.		Vypálená žiarovka.	Vymeňte žiarovku.
• Dvojica blikačov nefunguje.	Na jednej strane:	- vypálená žiarovka.	Vymeňte žiarovku.
		- zlý kontakt na kostru.	Vyhľadajte uzemňovací kábel pripevnený na kovovej časti, očistite uzemňovací spoj a riadne pripojte na kostru.
	Na oboch stranách:	- chybná poistka.	Vymeňte poistku.
		- pokazená elektronická skrinka blikačov.	Je potrebná výmena: navštívte servis RENAULT.

Elektrické prístroje		PRÍČINY	ČO ROBIŤ?
• Svetlomety nesvietia.	Jeden:	- vypálená žiarovka.	Vymeňte žiarovku.
		- uvoľnený kábel alebo zle pripojený konektor.	Skontrolujte a znovu pripojte kábel alebo konektor.
		- zlé pripojenie na kostru.	Pozrite vyššie.
	Obidva:	- ak je obvod chránený poistkou.	Skontrolujte ju a prípadne vymeňte.
• Svetlomety sa nezhasínajú.		Chybné elektrické ovládanie.	Obráťte sa na servis RENAULT.
• Stopy skondenzovanej vody v svetlometoch.		Nie je to nič nezvyčajné. Prítomnosť stôp po kondenzácii vo vnútri svetiel je prirodzený jav súvisiaci so zmenami teploty. Pri používaní svetiel tieto stopy rýchlo zmiznú.	

Kapitola 6: Technické údaje

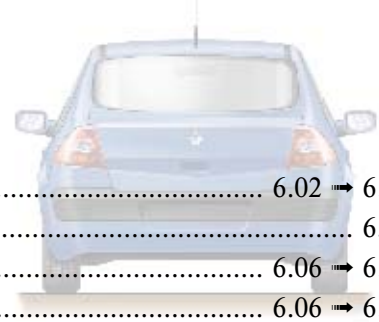

Identifikačné štítky ..... 6.02 ➡ 6.04
Parametre motorov 6.05
Hmotnosť prívesu ..... 6.06 ➡ 6.09
Hmotnosti ..... 6.06 ➡ 6.09
Rozmery 6.10
Náhradné diely 6.11

IDENTIFIKAČNÉ ŠTÍTKY

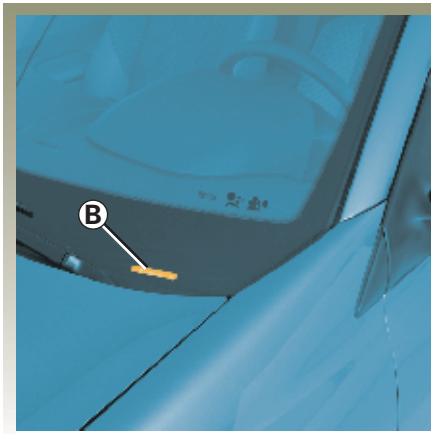

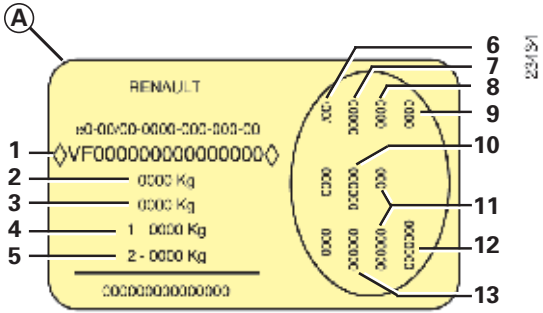

Údaje uvedené na výrobnom štítku (pravá strana) uvádzajte pri každom písomnom styku, alebo pri objednávke náhradných dielov.

Výrobný štítok *A*

1 Typový rad a sériové číslo modelu. **Tento údaj je uvedený na označenom mieste *B*.**

2 Najvyššia povolená celková hmotnosť vozidla.

3 Najvyššia povolená celková hmotnosť jazdnej súpravy (naložené vozidlo s prívesom).

4 Najvyššie povolené zaťaženie prednej nápravy.

5 Najvyššie povolené zaťaženie zadnej nápravy.

6 Technické parametre vozidla.

7 Číslo pôvodného laku.

8 Úroveň výbavy.

9 Model.

10 Kód čalúnenia.

11 Doplňujúce označenie výbavy.

12 Výrobné číslo.

13 Kód vnútorných povrchov.

IDENTIFIKAČNÉ ŠTÍTKY

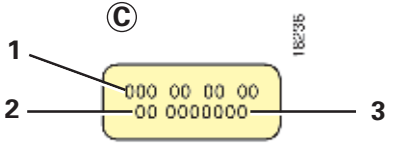

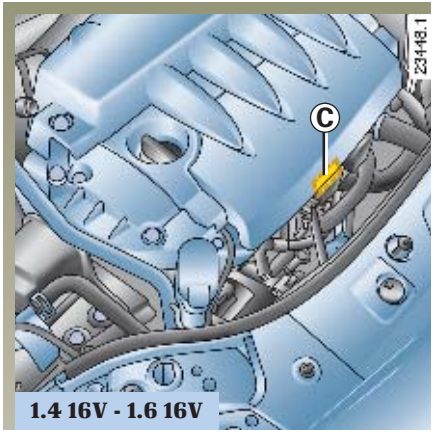

1.4 16V - 1.6 16V

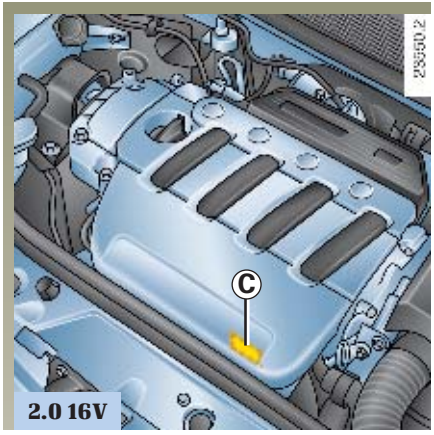

2.0 16V

Údaje na oválnom štítku a typovom štítku motora *C* uvádzajte pri každom písomnom styku alebo pri objednávke náhradných dielov.

***C* - Označenie motora alebo štítok motora**
(podľa typu motora má rôzne umiestnenie)

1 Typ motora.

2 Rozlišovacie číslo motora.

3 Výrobné číslo motora.

IDENTIFIKAČNÉ ŠTÍTKY

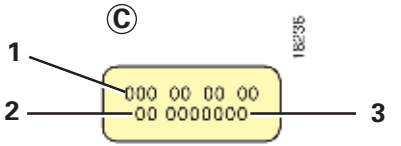

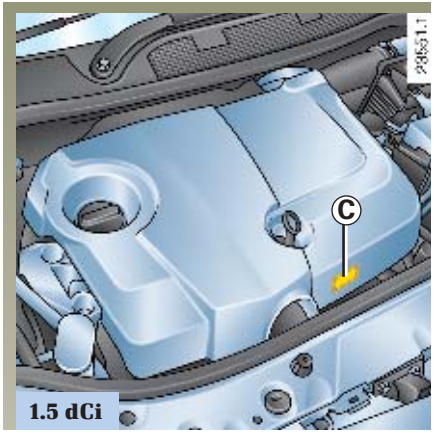

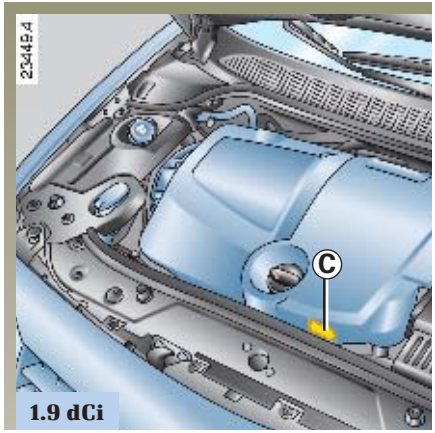

Údaje na oválnom štítku a typovom štítku motora *C* uvádzajte pri každom písomnom styku alebo pri objednávke náhradných dielov.

***C* - Typový štítok motora alebo nálepka motora**

(umiestnenie je rôzne, podľa typu motora)

1 Typ motora.

2 Rozlišovacie číslo motora.

3 Výrobné číslo motora.

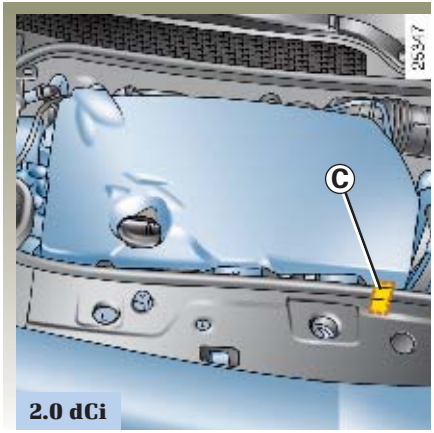

PARAMETRE MOTOROV

Typový rad	**1.4 16V**	**1.6 16V**	**2.0 16V**	**1.5 dCi**	**1.9 dCi**	**2.0 dCi**
Typ motora (na štítku motora)	K4J	K4M	F4R	K9K Turbo	F9Q Turbo	M9R Turbo
Zdvihový objem (cm^3)	1 390	1 598	1 998	1 461	1 870	1 995
Palivo **Oktánové číslo**	Bezolovnatý benzín **bezpodmienečne** s oktánovým číslom, ktoré je uvedené na štítku na kryte palivovej nádrže. Pri poruche možno krátkodobo použiť bezolovnatý benzín: - s oktánovým číslom 91 pri indikácii 95, 98 na štítku, - s oktánovým číslom 87 pri indikácii 91, 95, 98 na štítku.			Motorová nafta Na štítku umiestnenom v otvore palivovej nádrže je vyznačené povolené palivo.		
Sviečky	Používajte výlučne sviečky predpísané pre motor vášho vozidla. Typ sviečok nájdete na štítku v priestore motora. Ak tam nie je, obráťte sa na servis RENAULT. Používanie nevhodných sviečok môže poškodiť motor vášho vozidla.			–		

HMOTNOSTI (v kg) - **Vozidlo v základnej výbave a bez voliteľných doplnkov. Počas roka sa môže meniť, podľa krajiny určenia: poraďte sa v servise RENAULT.**

Typový rad		**1.4 16V**	**1.6 16V**			**2.0 16V**	
					automat		**automat**
Typ vozidla (pozrite výrobný štítok)		**LM0B LM0H LM08 LM1A**	**LM0C LM0J LM1B**	**LM0Y**	**LM0J LM1B**	**LM0U LM05 LM1N**	**LM0U LM05**
Pohotovostná hmotnosť bez vodiča	Spolu	1 190	1 200	1 255	1 250	1 275	1 290
	Predná náprava	710	715	715	770	785	800
	Zadná náprava	480	485	540	480	490	490
Maximálna povolená hmotnosť na nápravu	Predná náprava	1 015		1 015	1 015	1 060	
	Zadná náprava	975		1 025	975	975	
Najvyššia povolená celková hmotnosť		1 740	1 750	1 805	1 800	1 825	1 840
Max. hmotnosť, nebrzdený príves		650					
Max. hmotnosť, brzdený príves (1)	vodič sám	1 300			1 250	1 300	
	ostatné prípady	1 000		950			
Celková povolená hmotnosť jazdnej súpravy (= max. povolená celková hmotnosť + príves)		2 750		2 800	2 750	2 800	
Povolené zaťaženie vlečného zariadenia		75					
Max. prípustné zaťaženie strechy		80 (vrátane strešného nosiča)					

(1) **Hmotnosť prívesu**
(obytný príves, loď a pod.)

- Pri jazde s prívesom je potrebné dodržiavať právne predpisy danej krajiny, najmä predpisy cestnej premávky. Ak potrebujete vykonať akékoľvek úpravy na vlečnom zariadení, obráťte sa na servis RENAULT. **V nijakom prípade nesmiete prekročiť maximálnu hmotnosť jazdnej súpravy (vozidlo + príves).**
- Ak už používate vozidlo pri plnom zaťažení (maximálna celková povolená hmotnosť), musíte obmedziť rýchlosť na max. 100 km/h a zvýšiť tlak vzduchu v pneumatikách o 0,2 baru (3 PSI).
- So zvyšujúcou sa nadmorskou výškou sa pri stúpaní a klesaní jazdné vlastnosti menia a účinnosť motora klesá. Preto odporúčame znížiť maximálnu hmotnosť o 10 % nad 1 000 metrov nad morom a o ďalších 10 % na každých ďalších 1 000 m nad morom.

HMOTNOSTI (v kg) - **Vozidlo v základnej výbave a bez voliteľných doplnkov. Počas roka sa môže meniť, podľa krajiny určenia: poraďte sa v servise RENAULT.**

Typový rad		**1.5 dCi**			**1.9 dCi**		**2.0 dCi**
				Automat			
Typ vozidla (pozrite výrobný štítok)		**LM02 LM0F LM1F**	**LM1E**	**LM02**	**LM1D LM0L**	**LM1C LM0G LM1G LM0O**	**LM1K**
Pohotovostná hmotnosť bez vodiča	Spolu	1 205	1 240	1 270	1 305	1 295	1 320
	Predná náprava	735	740	795	820	815	845
	Zadná náprava	470	475	475	485	480	475
Maximálna povolená hmotnosť na nápravu	Predná náprava	1 015			1 060		
	Zadná náprava	975			975		
Najvyššia povolená celková hmotnosť		1 770	1 795	1 810	1 855	1 845	1 860
Max. hmotnosť, nebrzdený príves		650					
Max. hmotnosť, brzdený príves (1)	vodič sám	1 300	1 250	1 300			
	ostatné prípady	950				1 000	950
Celková povolená hmotnosť jazdnej súpravy (= max. povolená celková hmotnosť + príves)		2 750		2 800	2 850		
Povolené zaťaženie vlečného zariadenia		75					
Max. prípustné zaťaženie strechy		80 (vrátane strešného nosiča)					

(1) **Hmotnosť prívesu**
(obytný príves, loď a pod.)

- Pri jazde s prívesom je potrebné dodržiavať právne predpisy danej krajiny, najmä predpisy cestnej premávky. Ak potrebujete vykonať akékoľvek úpravy na vlečnom zariadení, obráťte sa na servis RENAULT. **V nijakom prípade nesmiete prekročiť maximálnu hmotnosť jazdnej súpravy (vozidlo + príves).**
- Ak už používate vozidlo pri plnom zaťažení (maximálna celková povolená hmotnosť), musíte obmedziť rýchlosť na max. 100 km/h a zvýšiť tlak vzduchu v pneumatikách o 0,2 baru (3 PSI).
- So zvyšujúcou sa nadmorskou výškou sa pri stúpaní a klesaní jazdné vlastnosti menia a účinnosť motora klesá. Preto odporúčame znížiť maximálnu hmotnosť o 10 % nad 1 000 metrov nad morom a o ďalších 10 % na každých ďalších 1 000 m nad morom.

ROZMERY (v metroch)

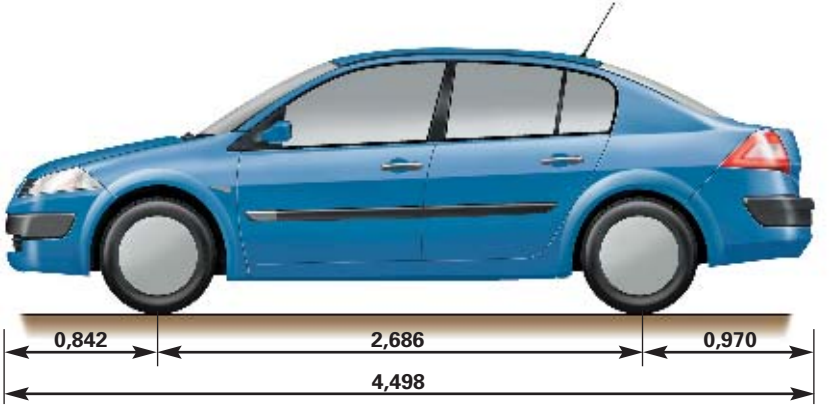

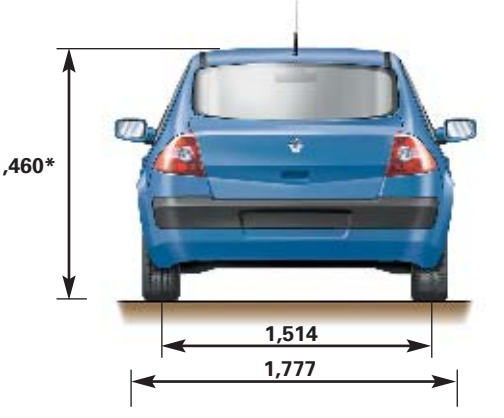

* Prázdne vozidlo

NÁHRADNÉ DIELY A OPRAVY

Originálne náhradné diely RENAULT sú vyvinuté na základe veľmi prísnych požiadaviek a sú pravidelne testované. Preto ich kvalita zodpovedá pôvodným dielom montovaným do nových vozidiel.

Systematické používanie pôvodných náhradných dielov RENAULT vám zaručuje dlhú životnosť vozidla. Okrem toho, opravy vykonávané v servisoch RENAULT pri použití originálnych náhradných dielov poskytujú záruku v súlade s podmienkami uvedenými na zadnej strane.

ABECEDNÝ REGISTER

A ABS ..... 2.21 - 2.22
airbag ..... 1.24 ➡ 1.30
akumulátor ..... 4.11 - 5.19 ➡ 5.21
automatická prevodovka (používanie) ..... 2.31 ➡ 2.34
autorádio (príprava na montáž) ..... 5.23 - 5.24

B batožinový priestor ..... 3.31 ➡ 3.33
bezpečnosť detí ..... 1.02 - 1.06 - 1.27 - 1.31 ➡ 1.40 3.17 - 3.18 - 3.22
bezpečnostné:
pásy ..... 1.23 ➡ 1.20
systémy doplňajúce ..... 1.24 ➡ 1.30
pásy vpredu ..... 1.24 ➡ 1.27
pásy vzadu 1.28
postranné pásy 1.29
blikače ..... 1.74 - 5.09 - 5.13
blok náradia 5.03
bočné blikače 5.14
bodové svetlo 3.24
brzdenie v kritickej situácii ..... 2.22 - 2.23
brzdová kvapalina 4.09

Č čas 1.41
čelného skla 3.22

D defekt ..... 5.02 ➡ 5.05
deti .... 1.02 - 1.06 - 1.27 - 1.31 ➡ 1.40 - 3.17 - 3.18 - 3.20
dvere / dvere batožinového priestoru . 1.09 ➡ 1.14 - 3.31

E elektrické otváranie okien ..... 3.17 - 3.19
elektronický stabilizačný program: ESP 2.18

F filter:
oleja 4.06
vzduchu 4.10

H hmlové svetlo (svetlomety) ..... 1.76 - 5.12
hmotnosť prívesu ..... 6.06 ➡ 6.09
hmotnosti ..... 6.06 - 6.08
hodiny 1.41

CH chladiaca kvapalina 4.08

I identifikácia vozidla ..... 6.02 ➡ 6.04
identifikačné štítky ..... 6.02 - 6.03

J jazda ..... 2.02 ➡ 2.34

K kapota motora ..... 4.02 - 4.03
karta RENAULT:
batérie 5.22
používanie ..... 1.02 ➡ 1.08
katalyzátor ..... 2.05 - 2.06
klaksón ..... 1.08 - 1.75
klimatizácia ..... 3.04 ➡ 3.16
kľúč na ozdobné kryty kolies 5.03
kľuka 5.03
kolesá (bezpečnosť) ..... 5.06 ➡ 5.08
kontrolky ..... 1.46 ➡ 1.69
kontrolné prístroje ..... 1.46 ➡ 1.69
kotviace oko (umiestnenie) 3.32
kozmetické zrkadielko 3.23
kryt batožinového priestoru 3.28
kúrenie ..... 3.04 ➡ 3.16

L lak:
referencia 6.02
údržba ..... 4.12 - 4.13

M matrica ..... 1.56 - 1.57
mierka oleja v motore ..... 4.06 - 4.07
množstvo paliva ..... 1.46 ➡ 1.69
montáž rádia ..... 5.23 - 5.24
motor (parametre) 6.05

N na prístrojovej doske ..... 1.46 ➡ 1.69
nádrž:
brzdovej kvapaliny 4.09
chladiacej kvapaliny 4.08
paliva (objem) 1.80
ostrekovača skiel 4.10

ABECEDNÝ REGISTER

N náhradné diely 6.11
napínače bezpečnostných pásov vpredu ..... 1.25 - 1.29
nastavenie polohy pri riadení 1.21
nastavovanie:
predných sedadiel 1.19
svetlometov 1.78
teploty ..... 3.04 ➡ 3.16

O objem:
oleja v motore 4.07
palivovej nádrže ..... 1.80 - 1.81
obmedzovač rýchlosti ..... 2.24 ➡ 2.26
odhmlievanie:
čelného skla ..... 3.05 - 3.14
zadného skla ..... 3.04 - 3.13 - 3.14
odkladacie priestory ..... 3.25 ➡ 3.28 - 3.33
ochrana životného prostredia (rady) ..... 2.10 ➡ 2.12
olej v motore 4.08
opierky hlavy ..... 1.17 - 1.18
ostrekovače ..... 1.79 - 4.10
osvetlenie:
prístrojovej dosky 1.74
vnútorné ..... 3.24 - 5.15 - 5.16
vonkajšie ..... 1.75 ➡ 1.77
vonkajšie pomocné 1.75
ovládače ..... 1.42 ➡ 1.45

P palivo:
čerpanie) ..... 1.80 - 1.81
kvalita ..... 1.80 - 1.81
úspora ..... 2.10 ➡ 2.12
palubná doska ..... 1.42 ➡ 1.45
palubný počítač ..... 1.60 ➡ 1.69
parametre motorov 6.05
pneumatiky ..... 0.04 - 2.14 ➡ 2.17 - 5.06 ➡ 5.08
poistky ..... 5.17 - 5.18
popolník 3.29
poruchy činnosti ..... 5.29 ➡ 5.36
posilňovač riadenia 2.09

P s variabilným účinkom 2.09
praktické rady ..... 2.10 ➡ 2.12
preprava predmetov v batožinovom priestore 3.34
prevádzkové poruchy ..... 5.29 ➡ 5.36
prídavné svetlomety 5.12
pripútanie detí ..... 1.31 ➡ 1.40
príslušenstvo 5.24
protiblokovací systém kolies: ABS ..... 2.21 - 2.22

R ramienko stierača 5.25
regulátor:
obmedzovač rýchlosti ..... 2.24 ➡ 2.26
rýchlosti ..... 2.27 ➡ 2.30
reproduktory (umiestnenie) 5.23
rezervné koleso 5.02
rezervný kľúč ..... 1.02 - 1.03 - 1.11
riadiaci panel ..... 1.42 ➡ 1.45
rozmery 6.10
ručná brzda 2.08
rýchlostná páka 2.08

S sedadlá:
vpredu (nastavovanie) ..... 1.17 ➡ 1.21
vzadu (funkčnosť) 3.30
slnečná clona 3.23
spätné zrkadlá ..... 1.73 - 1.74
spiatočka (zaraďovanie) 2.08
spínacia skrinka 2.03
stavy kvapalín ..... 4.05 ➡ 4.10
stierače ..... 1.78 ➡ 1.79
ramienka 5.25
strešné:
okno ..... 3.20 - 3.21
tyče 3.35
strešný nosič 3.35
stropné svetlá ..... 3.24 - 5.15 - 5.16
stručný prehľad 0.02
svetelná signalizácia ..... 1.74 ➡ 1.76

ABECEDNÝ REGISTER

Š svetlá:
- brzdové ..... 5.13 - 5.14
- cúvacie 5.13
- diaľkové ..... 1.75 - 5.09 - 5.10
- hmlové ..... 1.76 - 5.13 - 5.12
- nastavovanie 1.77
- obrysové ..... 1.74 - 5.09 ➡ 5.13
- osvetlenie evidenčného čísla vozidla 5.14
- smerové ..... 1.73 - 5.09 ➡ 5.11 - 5.14
- stretávacie ..... 1.74 - 5.09 ➡ 5.11
- výstražné 1.73

svetlomety:
- nastavovanie 1.77
- predné ..... 5.09 ➡ 5.12

systém:
- elektronického blokovania štartovania ..... 1.15 - 1.16
- kontroly tlaku vzduchu v pneumatikách ... 2.17 ➡ 2.14
- ochrany proti prešmykovaniu kolies: ASR .. 2.19 - 2.20
- pripútavania detí ..... 1.31 ➡ 1.40
- proti prešmykovaniu kolies: ASR ..... 2.19 - 2.20

systémy pripútania detí ..... 1.31 ➡ 1.40

Š štartovanie motora ..... 2.03 - 2.04

T technické parametre ..... 6.02 ➡ 6.11
tlačidlo štartovania/vypnutia motora ..... 2.03 - 2.04
tlak vzduchu v pneumatikách ... 0.04 - 2.14 ➡ 2.17 - 5.07

U údržba:
- karosérie ..... 4.12 - 4.13
- mechanická ..... 4.04 ➡ 4.11
- vnútorných povrchov 4.14

ukazovatele:
- na prístrojovej doske ..... 1.46 ➡ 1.69
- smeru 1.75

umývanie ..... 4.12 - 4.13
úspora paliva ..... 2.10 ➡ 2.12

V vetracie otvory ..... 3.02 - 3.03
vetranie ..... 3.02 ➡ 3.16
vlečenie ..... 6.06 - 6.09
- pri poruche ..... 5.26 - 5.27
- prívesu 5.28

vlečné oko ..... 5.26 - 5.27
volant (nastavovanie) 1.41
volič prevodov automatickej prevodovky ..... 2.31 ➡ 2.34
vonkajšia teplota 1.41
vyhrievanie sedadiel 1.19
výmena:
- kolesa 5.05
- oleja v motore 4.06
- žiaroviek ..... 5.09 ➡ 5.16

vypnutie:
- airbagu pre spolujazdca vpredu 1.37
- motora 2.04

výstražný signál 1.73

Z zábeh 2.02
zadná lavica ..... 3.30 - 3.31
zadné sklo (odhmlievanie) ..... 3.04 - 3.13 - 3.14
zamykanie dverí ..... 1.02 ➡ 1.14
zapaľovač cigariet 3.29
zaraďovanie rýchlosti ..... 2.08 - 2.31 ➡ 2.34
zástrčka príslušenstva 3.29
zdvihák 5.03
zdvíhanie vozidla (výmena kolesa) 5.05
zvukové a svetelné výstražné znamenie 1.73

Ž žiarovky ..... 5.09 ➡ 5.16
životné prostredie 2.13

TVORCA AUTOMOBILOV

Návod na používanie – 77 11 333 618 – NU 696-8 – 02/2005 – Edition slovaque