# TIIDA

## MANUAL DEL CONDUCTOR

Para su seguridad, lea cuidadosamente este manual
y manténgalo en el vehículo

# PREFACIO

Bienvenido a la gran familia de nuevos propietarios de vehículos NISSAN. Este vehículo se le entrega con confianza. Fue producido con las últimas técnicas y con un estricto control de calidad.

Este manual fue preparado para ayudarle a comprender el funcionamiento y el mantenimiento del vehículo, de modo que pueda disfrutar muchos kilómetros (millas) de grato manejo. Lea este manual por completo antes de usar el vehículo.

**En un documento aparte, Información de la garantía y programa mantenimiento NISSAN, proporcionan detalles sobre la cobertura de la garantía de su vehículo. La "Información de la garantía y programa de mantenimiento de Nissan" también explica detalles acerca del mantenimiento y del servicio del vehículo.**

La distribuidora NISSAN conoce mejor el vehículo. Cuando requiera servicio o tenga preguntas, la distribuidora se complacerá en ayudarle con la amplia gama de recursos que tiene a su disposición.

# LEA PRIMERO Y LUEGO MANEJE CON SEGURIDAD

Antes de manejar su vehículo, lea atentamente este Manual del propietario. Esto le permitirá familiarizarse con los controles y necesidades de mantenimiento, y le ayudará a usar el vehículo de manera segura.

**⚠ ADVERTENCIA**

**RECORDATORIOS DE INFORMACIÓN IMPORTANTE PARA LA SEGURIDAD**

**Siga estas importantes reglas de manejo como ayuda para garantizar un viaje seguro y cómodo para usted y sus pasajeros.**

- **NUNCA maneje bajo la influencia de alcohol o drogas.**
- **Observe SIEMPRE los límites de velocidad señalizados y nunca maneje a exceso de velocidad para las condiciones existentes.**
- **Preste SIEMPRE plena atención al manejo y evite usar los accesorios del vehículo o realizar otras acciones que pudieran distraerlo.**
- **Use SIEMPRE sus cinturones de seguridad y los sistemas de sujeción para niños adecuados. Los niños deben sentarse siempre en el asiento trasero.**
- **Proporcione SIEMPRE información sobre el uso adecuado de las características de seguridad del vehículo a todos los ocupantes.**
- **Consulte SIEMPRE la información de seguridad importante descrita en este Manual del Conductor.**

**MODIFICACIÓN DEL VEHÍCULO**

**Este vehículo no se debe modificar. La modificación puede afectar su desempeño, seguridad o durabilidad, e incluso puede violar normas gubernamentales. Además, es posible que la garantía de NISSAN no cubra daños o problemas de desempeño que surjan de las modificaciones.**

Este manual incluye información acerca de todas las opciones disponibles en este modelo. Por lo tanto, es posible que encuentre información que no corresponda a su vehículo.

Toda la información, especificaciones e ilustraciones de este manual están vigentes al momento de la impresión. NISSAN se reserva el derecho de cambiar las especificaciones o el diseño sin previo aviso y sin que esto implique obligación de efectuar la modificación a los vehículos ya fabricados.

## INFORMACIÓN IMPORTANTE ACERCA DE ESTE MANUAL

En este manual verá varios símbolos. Se usan de la siguiente manera:

**⚠ADVERTENCIA**

**Esto se usa para indicar la presencia de un peligro que puede causar muerte o lesiones personales severas. Para evitar o reducir el riesgo, es necesario seguir los procedimientos con precisión.**

**⚠PRECAUCIÓN**

**Esto se usa para indicar la presencia de un peligro que puede causar lesiones personales menores o moderadas o daños al vehículo. Para evitar o reducir el riesgo, es necesario seguir los procedimientos cuidadosamente.**

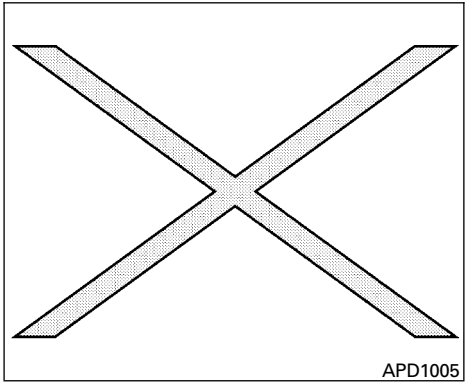


Si ve este símbolo, significa **“No haga esto”** o **“No permita que esto suceda”.**

Si ve un símbolo similar a éstos en una ilustración, significa que la flecha apunta a la parte delantera del vehículo.

Las flechas de una ilustración que son similares a éstas indican movimiento o acción.

Las flechas de una ilustración que son similares a éstas destacan un elemento de la ilustración.

Bluetooth®

BLUETOOTH® es una marca registrada de Bluetooth SIG, Inc., EE.UU. y licenciada a Clarion.

© Nissan Mexicana, S. A. de C. V.

Todos los derechos reservados. Ninguna parte de este Manual del Conductor se puede reproducir ni almacenar o transmitir de forma alguna por ningún medio, electrónico, mecánico, en fotocopias, grabaciones u otros, sin el permiso previo por escrito de Nissan Mexicana, S. A. de C. V.

## SERVICIO AL CLIENTE NISSAN

Nissan Mexicana, S.A. de C.V. y su red de distribuidores se complacen en satisfacer a sus necesidades relacionadas con el vehículo. La satisfacción con su vehículo y con cada Distribuidor que lo atiende es nuestra principal preocupación. Los distribuidores estarán siempre disponibles para atenderlo ante cualquier problema de servicio que pueda tener.

Sin embargo, si hubiera algo que el distribuidor no puede resolver o si desea enviar comentarios, preguntas o quejas directamente a Nissan Mexicana S.A. de C.V., póngase en contacto con nuestro Departamento de servicio al cliente, llamando a los números que aparecen abajo o enviando un correo electrónico.

Con el fin de responder a la brevedad, indique su nombre completo, dirección, número de teléfono y toda la información relacionada con el vehículo (VIN, modelo, etc.).

**01 (55) 5628 2672 (Directo)**
**01 (55) 5628 2727 (Conmutador)**
**Ext. 3101, 3151, 3156, 3157, 3191.**
**(01–55) 5628 27 61 (Fax)**

Página Web
http://www.nissan.com.mx
Correo electrónico
webmaster@nissan.com.mx

# Contenido


| | |
|---|---|
| Tabla de contenido ilustrada | 0 |
| Seguridad: asientos, cinturones de seguridad y sistema de sujeción suplementario | 1 |
| Instrumentos y controles | 2 |
| Controles y ajustes previos a la conducción | 3 |
| Sistemas de audio, teléfono, calefacción y aire acondicionado | 4 |
| Arranque y conducción | 5 |
| En caso de emergencia | 6 |
| Apariencia y cuidado | 7 |
| Mantenimiento y recomendaciones preventivas | 8 |
| Información técnica para el consumidor | 9 |
| Índice | 10 |

# 0 Tabla de contenido ilustrada

Bolsas de aire, cinturones de seguridad y sistemas de sujeción para niños . . . . . 0-2
Parte delantera exterior. . . . . 0-3
Parte trasera exterior. . . . . 0-4
Compartimiento de pasajeros . . . . . 0-6
Tablero de instrumentos . . . . . 0-7
Localización de los puntos de inspección en el compartimiento del motor . . . . . 0-9
Luces de advertencia/indicadoras . . . . . 0-12

## BOLSAS DE AIRE, CINTURONES DE SEGURIDAD Y SISTEMAS DE SUJECIÓN PARA NIÑOS

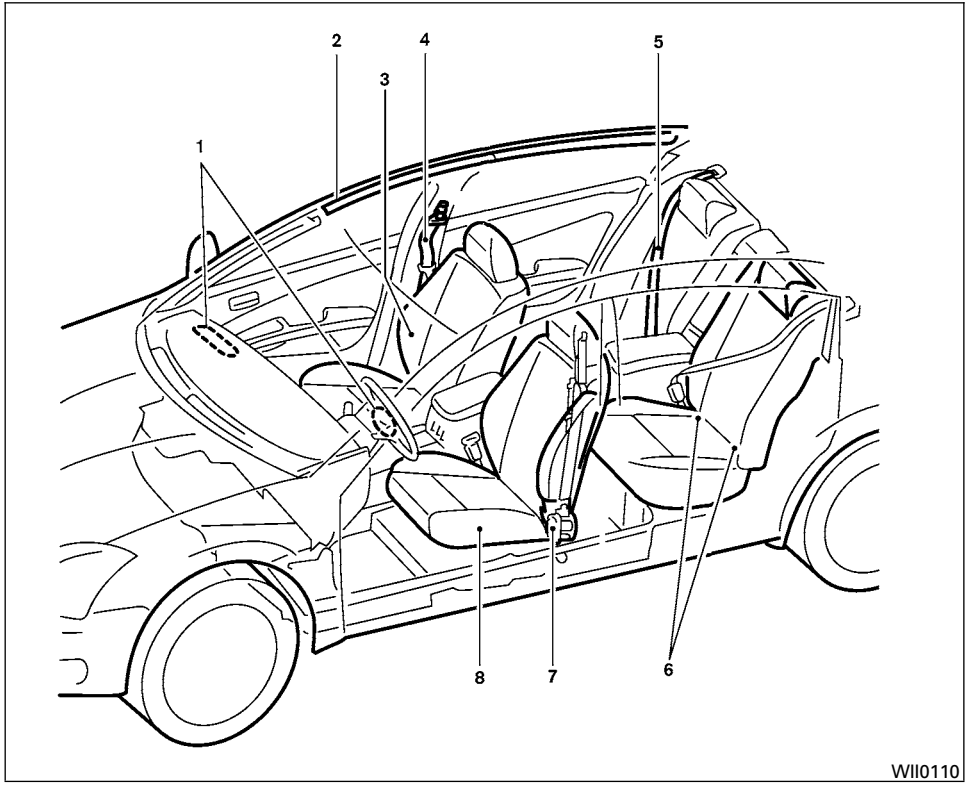


1. Bolsas de aire complementarias para impactos frontales (sólo si está equipado) (P. 1-42)
2. Bolsa de aire tipo cortina de impacto lateral instalada en el techo (sólo si está equipado) (P. 1-52)
3. Bolsa de aire de impacto lateral instalados en el asiento delantero (sólo si está equipado) (P. 1-48)
4. Cinturones de seguridad delanteros (P. 1-12)
5. Cinturones de seguridad traseros (P. 1-12)
6. Sistema de ISOFIX (sólo si está equipado) (P. 1-26)
7. Cinturones de seguridad con pretensor (sólo si está equipado) (P. 1-53)
8. Asientos (P. 1-2)

**Para conocer los detalles de operación, consulte el número de página que se indica entre paréntesis.**

## PARTE DELANTERA EXTERIOR

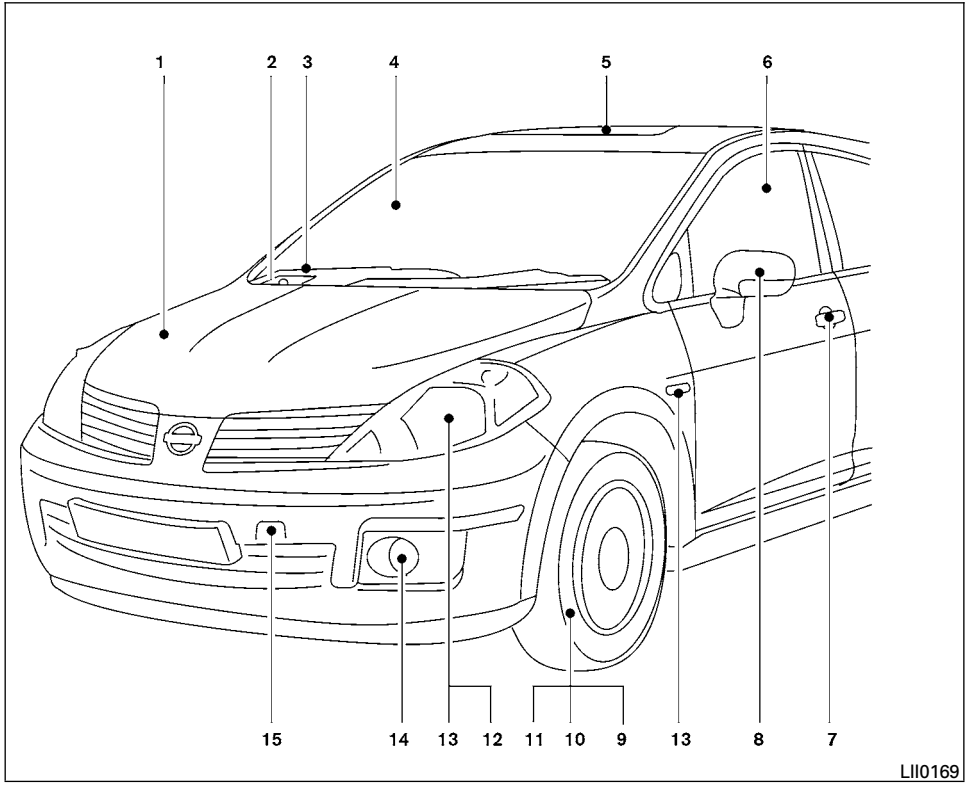


1. Cofre del motor (P. 3-34)
2. Subtanque de combustible (sólo si está equipado) (P. 3-41)
3. Interruptor de limpiaparabrisas y limpiador del parabrisas (P. 2-20)
4. Parabrisas (P. 8-22)
5. Techo corredizo (sólo si está equipado) (P. 2-40)
6. Elevavidrios eléctricos (sólo si está equipado) (P. 2-37)
7. Seguros de las puertas, llave inteligente NISSAN Intelligent Key™ (sólo si está equipado), llaves (P. 3-6, 3-2, 3-15, 3-2)
8. Espejos (P. 3-44)
9. Presión de las llantas (P. 8-40)
10. Llanta desinflada (P. 6-2)
11. Cadenas para llantas (P. 8-42)
12. Interruptor de faros y direccionales (P. 2-24)
13. Reemplazo de focos (P. 8-35)
14. Interruptor de luces de niebla (sólo si está equipado) (P. 2-24)
15. Gancho para sujeción (P. 6-14)

**Para conocer los detalles de operación, consulte el número de página que se indica entre paréntesis.**

## PARTE TRASERA EXTERIOR

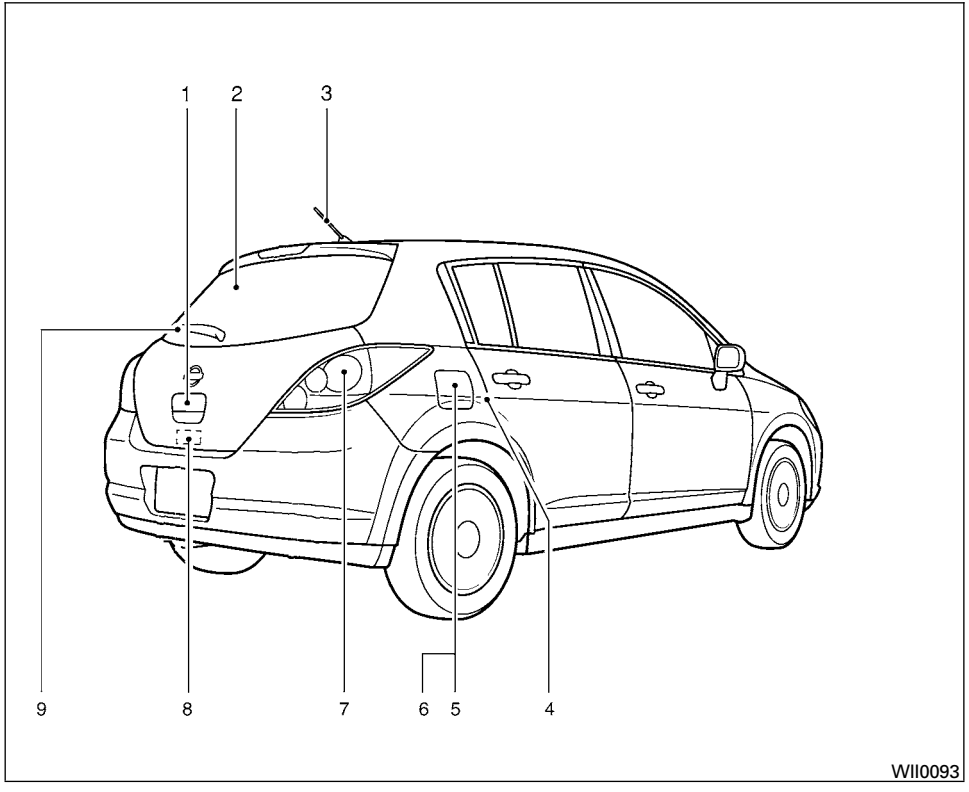


**MODELO HATCHBACK**

1. Interruptor de apertura de la compuerta trasera (P. 3-36)
2. Interruptor del desempañador del cristal trasero (P. 2-23)
3. Antena (P. 4-34)
4. Mecanismo de seguridad para niños en las puertas traseras (P. 3-9)
5. Tapa de llenado de combustible (P. 3-39)
6. Tapón de llenado de combustible, recomendación de combustible (P. 3-39, P. 9-4)
7. Reemplazo de focos (P. 8-35)
8. Liberación de la compuerta trasera desde el interior (P. 3-36)
9. Limpiador y lavador de la ventanilla trasera (P. 2-22)

**Para conocer los detalles de operación, consulte el número de página que se indica entre paréntesis.**

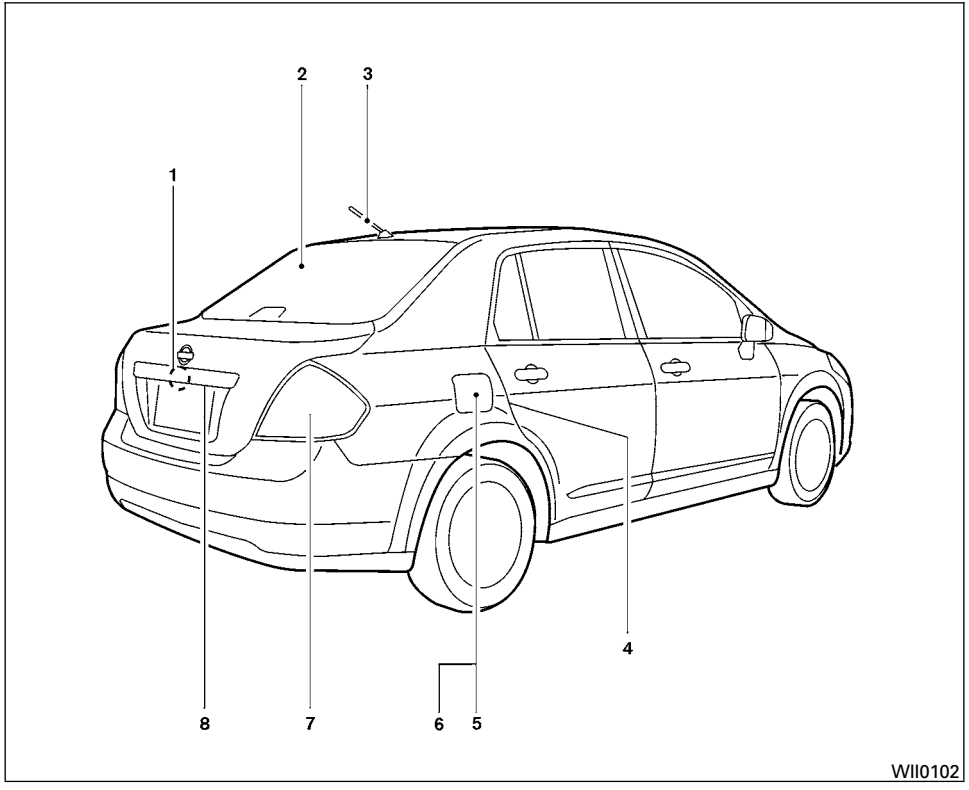


**MODELO SEDÁN**

1. Liberador interior de la tapa de la cajuela (P. 3-37 )
2. Interruptor del desempañador del cristal trasero (P. 2-23)
3. Antena (P. 4-34)
4. Mecanismo de seguridad para niños en las puertas traseras (P. 3-9)
5. Tapa de llenado de combustible (P. 3-39)
6. Tapón de llenado de combustible, recomendación de combustible (P. 3-39, P. 9-4)
7. Reemplazo de focos (P. 8-35)
8. Interruptor de apertura de la cajuela (P. 3-37)

**Para conocer los detalles de operación, consulte el número de página que se indica entre paréntesis.**

## COMPARTIMIENTO DE PASAJEROS

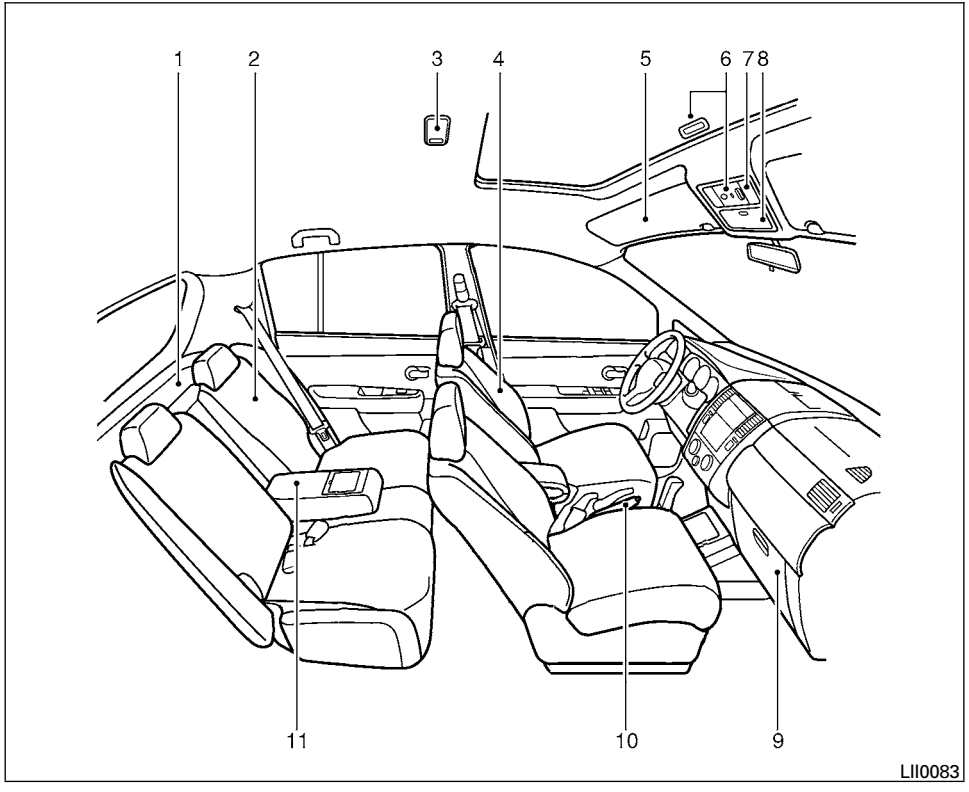


1. Cubierta del área de carga (sólo si está equipado) (P. 2-36)
2. Asiento trasero (P. 1-4)
3. Luces interiores, entrada iluminada (P. 2-43, P. 2-24)
4. Asiento delantero (P. 1-2)
5. Viseras (P. 3-44)
6. Techo corredizo (sólo si está equipado) (P. 2-40)
7. Luces de mapa (P. 2-44)
8. Portaanteojos (P. 2-33)
9. Guantera (P. 2-34)
10. Freno de estacionamiento, estacionamiento en pendientes (P. 5-19, P. 5-24)
11. Descansabrazos trasero (P. 1-10)

**Para conocer los detalles de operación, consulte el número de página que se indica entre paréntesis.**

## TABLERO DE INSTRUMENTOS

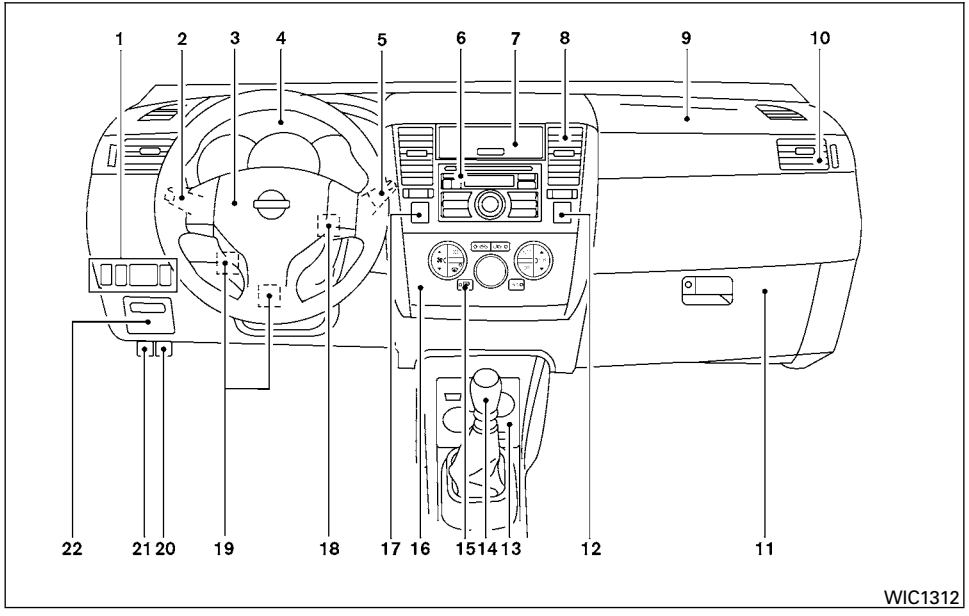


1. Interruptor de los seguros eléctricos de las puertas (sólo si está equipado) (P. 3-8)
   Interruptor de control de espejos exteriores (P. 3-45)
   Interruptor de control de la alineación de los faros (sólo para Argentina) (P. 2-27)
2. Interruptor de faros/luces de niebla (sólo si está equipado)/direccionales (P. 2-24)
3. Bolsa de aire complementaria del conductor (sólo si está equipado)/claxon (P. 1-42, 2-30)
4. Medidores e indicadores (P. 2-3)
5. Interruptor de limpiaparabrisas/lavaparabrisas (P. 2-20)
6. Sistema de audio (sólo si está equipado) (P. 4-20, 4-25)
7. Compartimiento de almacenamiento (P. 2-31)
8. Ventila central (P. 4-2)
9. Bolsa de aire suplementaria del pasajero (sólo si está equipado) (P. 1-42)
10. Ventila lateral (P. 4-2)
11. Guantera (P. 2-34)
12. Luz de estado de la bolsa de aire del pasajero delantero (sólo si está equipado) (P. 1-50)
13. Portavasos (P. 2-33)
14. Palanca selectora de velocidades (P. 5-13)
15. Interruptor del desempañador del cristal trasero (P. 2-23)
16. Controles de climatización (P. 4-3)
17. Interruptor de luces intermitentes de emergencia (P. 2-29)
18. Interruptor de encendido (P. 5-6)

19. Dirección inclinable (Tipo A/Tipo B) (P. 3-43)
20. Palanca de liberación del cofre (P. 3-34)
21. Palanca de liberación de la tapa de llenado de combustible (P. 3-39)
22. Caja de fusibles (P. 8-25)

**Para conocer los detalles de operación, consulte el número de página que se indica entre paréntesis.**

## LOCALIZACIÓN DE LOS PUNTOS DE INSPECCIÓN EN EL COMPARTIMIENTO DEL MOTOR

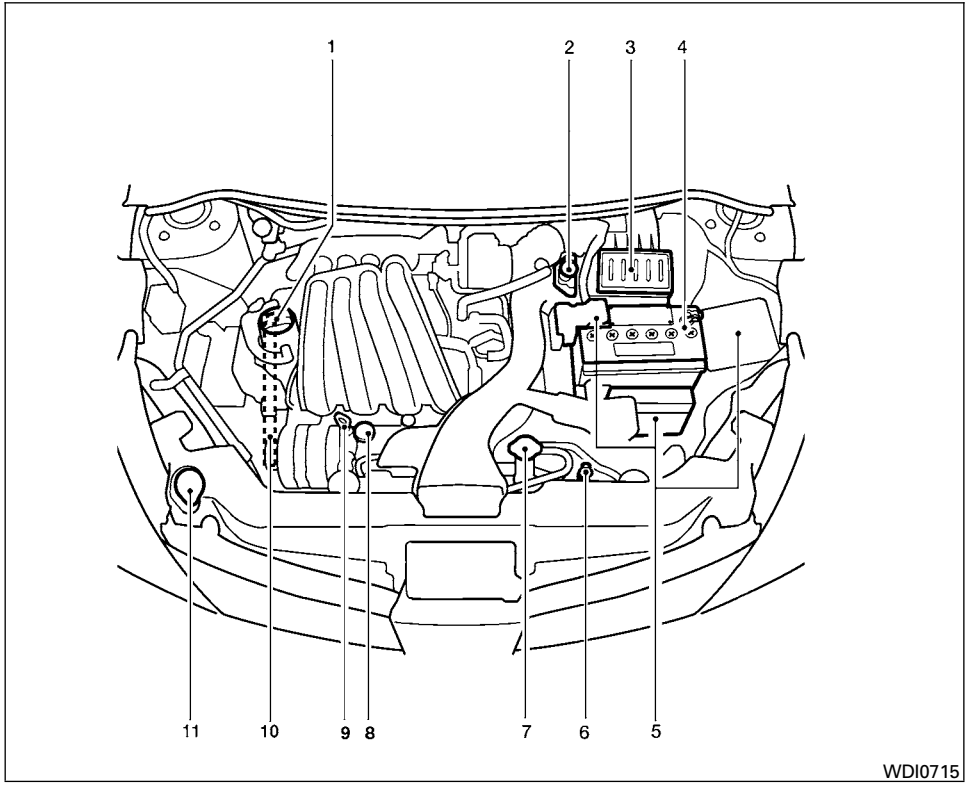


**Motor HR16DE**

1. Tapón de llenado del aceite del motor (P. 8-10)
2. Depósito del líquido de frenos y de embrague (*1) (P. 8-16)
3. Filtro de aire (P. 8-21)
4. Acumulador (P. 8-17)
5. Caja de eslabones fusibles/fusibles (P. 8-25)
6. Bayoneta indicadora del aceite de la transmisión automática (ATF) (*2) (P. 8-14)
7. Tapón del radiador (P. 8-9)
8. Depósito de agua de enfriamiento del motor (P. 8-9)
9. Bayoneta indicadora del nivel de aceite del motor (P. 8-10)
10. Localización de la banda impulsora (P. 8-19)
11. Depósito de líquido lavaparabrisas (P. 8-17)

*1 Para modelos con transmisión manual (T/M)

*2 Para modelos con transmisión automática (A/T)

**Para conocer los detalles de operación, consulte el número de página que se indica entre paréntesis.**

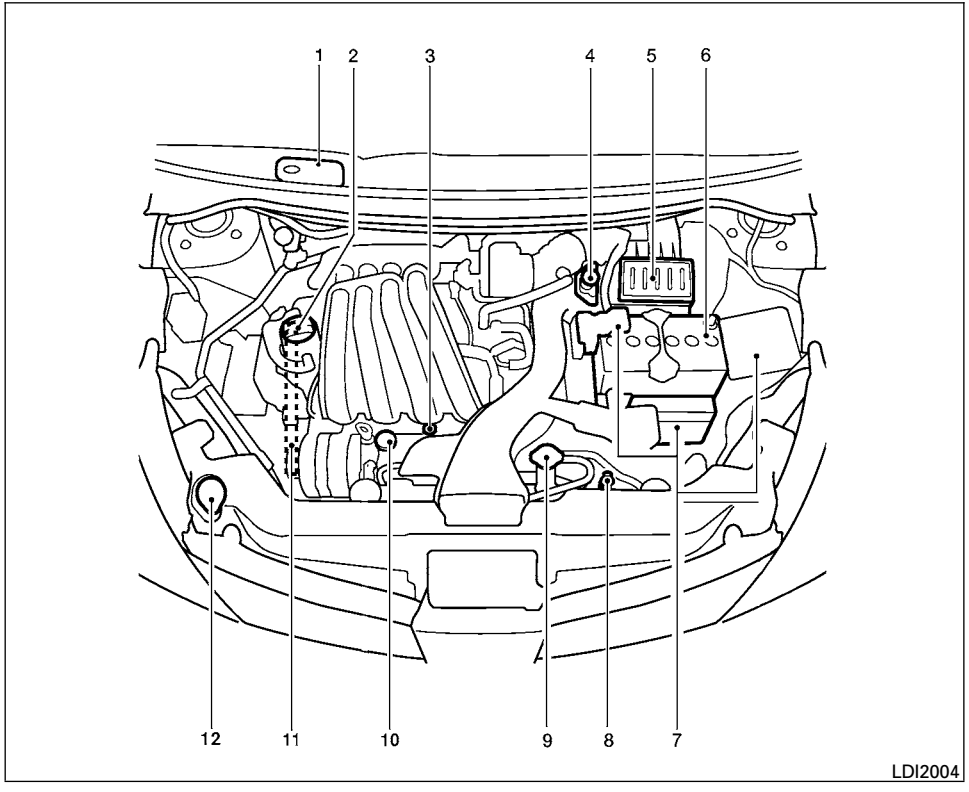


**Motor MR18DE**

1. Subtanque de combustible (sólo si está equipado) (P. 3-41)
2. Tapón de llenado del aceite del motor (P. 8-10)
3. Bayoneta indicadora del nivel de aceite del motor (P. 8-10)
4. Depósito del líquido de frenos y de embrague (*1) (P. 8-16)
5. Filtro de aire (P. 8-21)
6. Acumulador (P. 8-17)
7. Caja de eslabones fusibles/fusibles (P. 8-25)
8. Bayoneta del aceite de la transmisión automática (ATF) (*2) (P. 8-14)
9. Tapón del radiador (P. 8-9)
10. Depósito de agua de enfriamiento del motor (P. 8-9)
11. Localización de la banda impulsora (P. 8-19)
12. Depósito de líquido lavaparabrisas (P. 8-17)

*1 Para modelos con transmisión manual (T/M)

*2 Para modelos con transmisión automática (T/A)

**NOTA:**

**La cubierta del motor se removió para visualizar los componentes.**

**Para conocer los detalles de operación, consulte el número de página que se indica entre paréntesis.**

## LUCES DE ADVERTENCIA/ INDICADORAS

| Luz de advertencia | Nombre | Página |
|---|---|---|
| | Luz de advertencia del sistema de frenos antibloqueo (ABS) (sólo si está equipado) | 2-10 |
| | Luz de advertencia de frenos | 2-10 |
| | Luz de advertencia de carga | 2-11 |
| | Luz de advertencia de puerta abierta | 2-11 |
| PS | Luz de advertencia de la dirección asistida eléctricamente | 2-11 |
| | Luz de advertencia de presión del aceite del motor | 2-12 |

| Luz de advertencia | Nombre | Página |
|---|---|---|
| | Luz de advertencia de temperatura alta (roja) | 2-12 |
| | Luz de advertencia de bajo nivel de combustible | 2-12 |
| LOCK | Luz de advertencia del seguro con llave inteligente (NISSAN Intelligent Key™) (modelos T/M) (sólo si está equipado) | 2-12 |
| KEY | Luz de advertencia de llave inteligente (Intelligent Key ™) NISSAN (sólo si está equipado) | 2-13 |
| P SHIFT | Luz de advertencia de selección de la posición ″P″ (sólo si está equipado) | 2-13 |

| Luz de advertencia | Nombre | Página |
|---|---|---|
| | Luz de advertencia y señal acústica de cinturones de seguridad | 2-13 |
| | Luz de advertencia de bolsa de aire (sólo si está equipada) | 2-13 |

| Luz indicadora | Nombre | Página |
|---|---|---|
| P | Luz indicadora de posición de la transmisión automática (T/A) (sólo modelos con T/A) | 2-14 |
| CRUISE | Luz indicadora del interruptor principal de control de crucero (sólo si está equipado) | 2-14 |

| Luz indicadora | Nombre | Página |
|---|---|---|
| | Luz indicadora de faros antiniebla delanteros (sólo si está equipado) | 2-14 |
| | Luz de estado de bolsa de aire del pasajero delantero (sólo si está equipada) | 2-14 |
| | Luz indicadora de luz de carretera (azul) | 2-14 |
| | Luz indicadora de temperatura baja (azul) | 2-15 |
| | Luz indicadora de falla (MIL) | 2-15 |

| Luz indicadora | Nombre | Página |
|---|---|---|
| O/D OFF | Luz indicadora de sobremarcha desactivada (sólo modelos con T/A) | 2-15 |
| | Luz indicadora de la luz de niebla trasera (amarilla) (sólo si está equipada) | 2-29 |
| | Luz indicadora de seguridad | 2-16 |
| | Luz indicadora de luces laterales y traseras (verde) | 2-16 |
| | Luces indicadoras de direccionales/ emergencia | 2-16 |

## NOTAS

# 1 Seguridad: asientos, cinturones de seguridad y sistema de sujeción suplementario


Asientos . . . . . 1-2
Ajuste manual de los asientos delanteros . . . . . 1-2
Ajuste del asiento trasero . . . . . 1-4
Asiento trasero plegable (sólo si está equipado) . . . . . 1-7
Cabeceras activas del asiento delantero (sólo si está equipado) . . . . . 1-10
Ajuste de la cabecera (sólo si está equipado) . . . . . 1-11
Cinturones de seguridad . . . . . 1-12
Precauciones para el uso de los cinturones de seguridad . . . . . 1-12
Luz de advertencia de cinturón de seguridad . . . . . 1-15
Seguridad para niños . . . . . 1-15
Mujeres embarazadas . . . . . 1-17
Personas lesionadas . . . . . 1-17
Cinturón de seguridad tipo tres puntos con retractor . . . . . 1-17
Cinturón de seguridad de dos puntos sin retractor (posición central del asiento trasero) (sólo si está equipado) . . . . . 1-21
Extensiones del cinturón de seguridad . . . . . 1-22
Mantenimiento de los cinturones de seguridad . . . . . 1-23
Sistemas de sujeción para niños . . . . . 1-23
Precauciones relacionadas con los sistemas de sujeción para niños . . . . . 1-23
Sistema ISOFIX (sólo si está equipado) . . . . . 1-26
Instalación de sistemas de sujeción para niños con los cinturones de seguridad . . . . . 1-27
Instalación en la posición central del asiento trasero . . . . . 1-33
Asientos auxiliares . . . . . 1-37
Precauciones relacionadas con asientos auxiliares . . . . . 1-37
Instalación de asientos auxiliares . . . . . 1-40
Sistema de sujeción suplementario . . . . . 1-42
Precauciones del sistema de sujeción suplementario (sólo si está equipado) . . . . . 1-42
Etiquetas de advertencia de bolsa de aire complementaria (sólo si está equipado) . . . . . 1-55
Luz de advertencia de bolsa de aire (sólo si está equipada) . . . . . 1-55

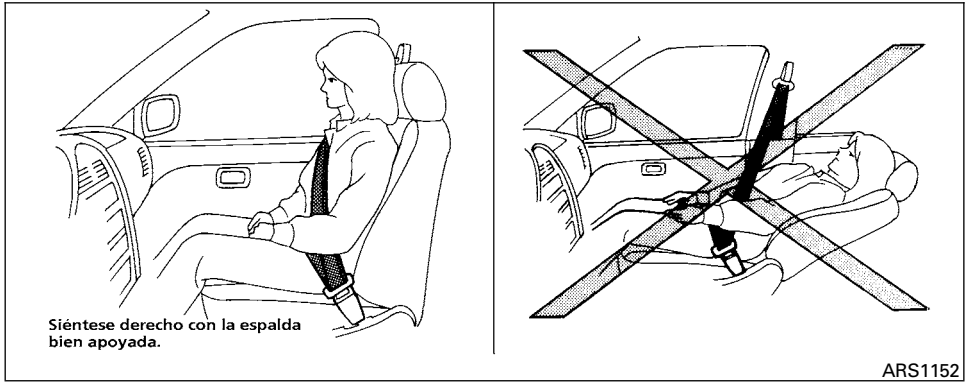


**⚠ADVERTENCIA**

- **No recline el respaldo cuando el vehículo está en movimiento. Esto puede ser peligroso. El cinturón de hombro no sujetará su cuerpo. En un accidente, éste puede ejercer presión contra usted y causar lesiones en su cuello u otras lesiones graves. Usted también puede deslizarse debajo del cinturón pélvico y sufrir graves lesiones internas.**

- **La protección más eficaz cuando el vehículo está en movimiento se logra con el respaldo en posición vertical. Siéntese siempre con la espalda bien apoyada, con ambos pies en el piso y ajuste correctamente el asiento. Consulte "Precauciones para el uso de los cinturones de seguridad", más adelante en esta sección.**
- **Luego del ajuste, balancee suavemente el asiento para asegurarse de que está fijo.**

- **No deje a niños solos en el interior del vehículo. Ellos pueden activar involuntariamente interruptores o controles. Los niños sin supervisión pueden verse involucrados en graves accidentes.**
- **El respaldo del asiento no debe reclinarse más de lo necesario para tener confort. Los cinturones de seguridad son más eficaces cuando el pasajero se sienta lo más atrás que puede, con la espalda recta y apoyada en el respaldo del asiento. Si el respaldo del asiento está muy reclinado, hay mayor riesgo de deslizarse por debajo del cinturón pélvico y sufrir heridas graves.**

**⚠PRECAUCIÓN**

**Al ajustar las posiciones del asiento, procure no hacer contacto con ninguna pieza móvil para evitar posibles heridas y/o daños.**

## AJUSTE MANUAL DE LOS ASIENTOS DELANTEROS

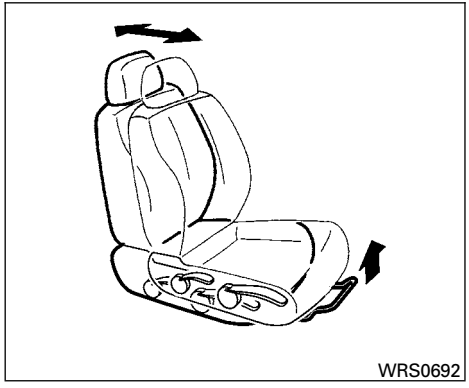


## Hacia adelante y hacia atrás

Jale la palanca hacia arriba y manténgala en esta posición mientras desliza el asiento hacia adelante y hacia atrás hasta la posición deseada. Suelte la palanca para fijar el asiento en su posición.

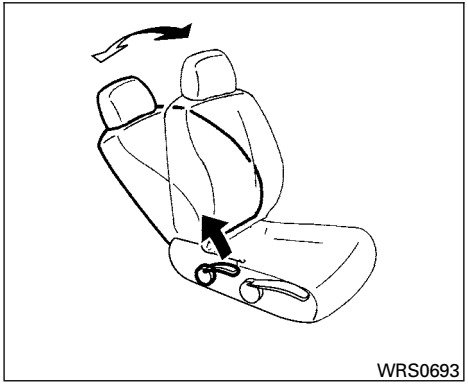


## Reclinación

Para reclinar el respaldo, jale la palanca hacia arriba y empuje hacia atrás. Para ajustar el respaldo hacia adelante, jale la palanca hacia arriba e incline su cuerpo hacia adelante. Suelte la palanca para fijar el respaldo en su posición.

La característica de reclinación permite ajustar el respaldo para ocupantes de distinta estatura con el fin de lograr comodidad adicional y obtener un correcto ajuste del cinturón de seguridad. Consulte ″Precauciones para el uso de los cinturones de seguridad″, más adelante en esta sección. Además, el respaldo del asiento se puede reclinar para que los ocupantes descansen cuando el vehículo está detenido y la transmisión está en las posiciones de ″P″ (Estacionamiento) o ″N″ (Neutral) con el freno de estacionamiento bien puesto.

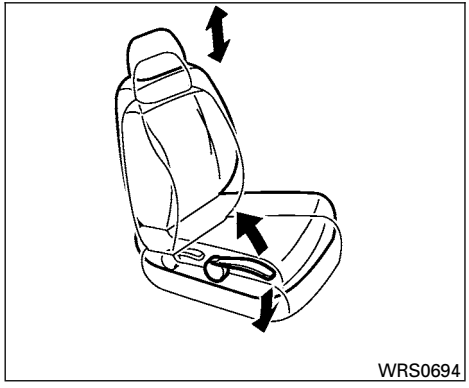


## Sistema de elevación del asiento (sólo si está equipado) para el asiento del conductor

Levante o baje la palanca de ajuste para fijar la altura del asiento hasta lograr la posición deseada.

# AJUSTE DEL ASIENTO TRASERO

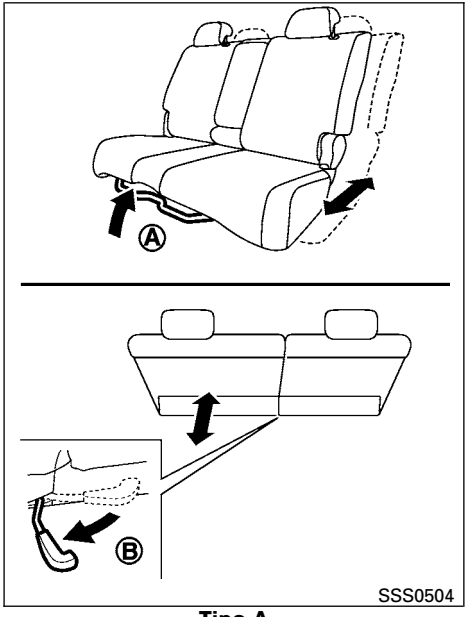


**Tipo A**

**⚠PRECAUCIÓN**

**No recline el respaldo del asiento trasero cuando use los portavasos en el descansabrazos. Si lo hace, las bebidas se pueden derramar y, si fueran calientes, los pasajeros pueden sufrir quemaduras.**

## Hacia delante y hacia atrás (sólo si está equipado)

1. Jale la palanca de ajuste Ⓐ o Ⓑ.
2. Deslice el asiento a la posición deseada.
3. Suelte la palanca de ajuste para bloquear el asiento en esa posición.

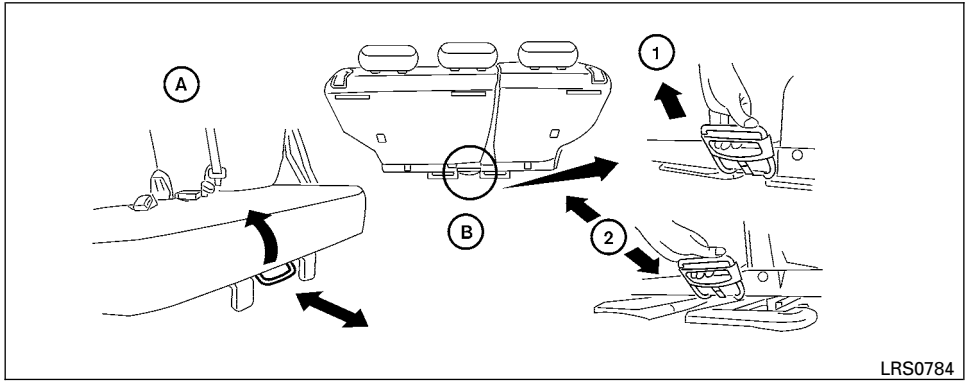


**Tipo B**

Ⓐ Lado del compartimiento de pasajeros

Ⓑ Lado del compartimiento de equipaje

El asiento tipo banca trasero se puede mover hacia adelante y hacia atrás al jalar la barra y deslizar el asiento en una u otra dirección desde el compartimiento de pasajeros Ⓐ.

También se puede mover hacia adelante o hacia atrás desde el compartimiento de equipaje Ⓑ al liberar la palanca de bloqueo de la manija ① y empujar o jalar la manija ②.

**⚠ADVERTENCIA**

**En un frenado repentino o en un choque, la carga sin asegurar puede causar lesiones personales.**

- **Cuando el vehículo está en movimiento, los asientos deben permanecer siempre asegurados. Asegúrese de que el asiento tipo banca trasero esté correctamente asegurado cuando haya sido movido con anterioridad (modelos equipados con asiento tipo banca deslizable trasero). Si no lo está, los pasajeros pueden sufrir lesiones en un accidente o en un frenado repentino.**
- **No permita que nadie viaje en el área de equipaje ni en el asiento trasero cuando está plegado. El uso de estas áreas por parte de pasajeros sin sistemas de sujeción adecuados puede causar graves lesiones en un accidente o en un frenado repentino.**
- **Cuando vuelva a colocar los respaldos en forma vertical, compruebe que están firmemente asegurados en la posición de enganche. Si no lo están, los pasajeros pueden sufrir lesiones en un accidente o en un frenado repentino.**

- **Supervise a los niños cuando se encuentren alrededor del vehículo para evitar que jueguen y queden atrapados en el compartimiento de equipaje, donde pueden sufrir graves lesiones. Mantenga el vehículo cerrado y el respaldo del asiento trasero bien asegurado cuando no esté en uso, y no deje las llaves del vehículo al alcance de los niños.**

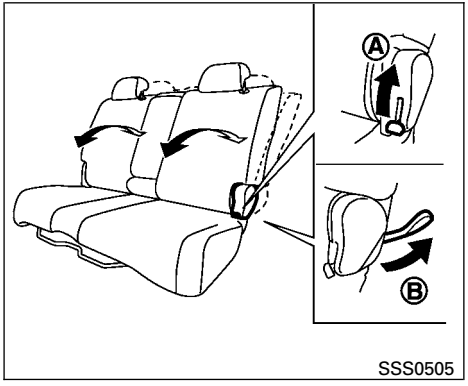


**Tipo A**

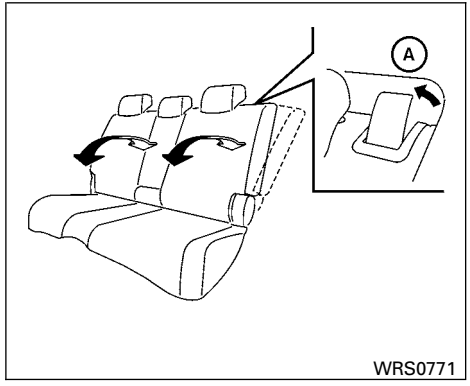


**Tipo B**

## Reclinación (sólo si está equipado)

1. Jale la palanca de ajuste Ⓐ o la correa Ⓑ.
2. Incline el respaldo hasta la posición deseada.
3. Suelte la palanca de ajuste Ⓐ o la correa Ⓑ para trabar el respaldo en esa posición.

La función de reclinación le permite ajustar el respaldo para ocupantes de diferente complexión y así poder obtener un ajuste adecuado del cinturón de seguridad. (Consulte “Cinturones de seguridad” más adelante en esta sección.)

El respaldo se puede reclinar para permitir que los ocupantes descansen cuando el vehículo está estacionado.

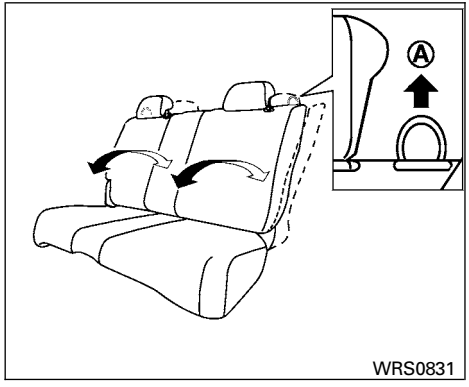


**Tipo C**

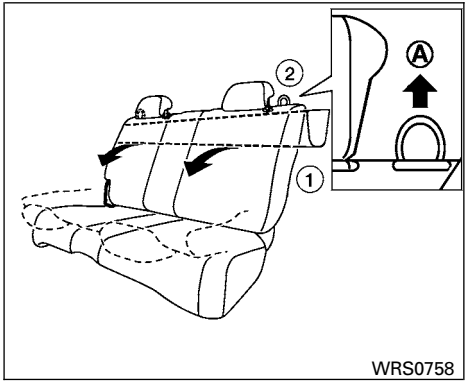


**Tipo A**

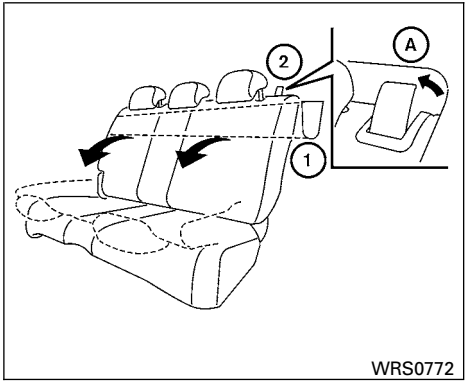


**Tipo B**

## ASIENTO TRASERO PLEGABLE (sólo si está equipado)

① Quite la cortina corrediza del respaldo del asiento trasero.

② Jale la perilla Ⓐ o la correa Ⓑ para plegar cada respaldo.

**⚠ ADVERTENCIA**

- **No permita que nadie viaje en el área de carga ni en el asiento trasero cuando está plegado. El uso de estas áreas por parte de pasajeros sin sistemas de sujeción adecuados puede causar graves lesiones en un accidente o en un frenado repentino.**

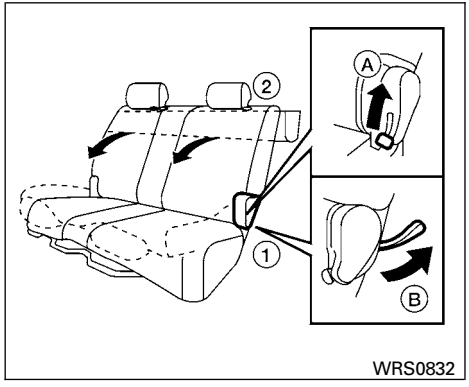


**Tipo C**

- **Asegure correctamente toda la carga con cuerdas o correas a fin de impedir que se deslice o que se mueva. No coloque carga a una altura superior a la de los respaldos. En un frenado repentino o en un choque, la carga sin asegurar puede causar lesiones personales.**
- **Cuando vuelva a colocar los respaldos en forma vertical, compruebe que están firmemente asegurados en la posición de enganche. Si no lo están, los pasajeros pueden sufrir lesiones en un accidente o en un frenado repentino.**

- **Supervise a los niños cuando se encuentren alrededor de automóviles para evitar que jueguen y queden atrapados en la cajuela, donde pueden sufrir graves lesiones. Mantenga el automóvil cerrado y el respaldo del asiento trasero y la tapa de la cajuela asegurados cuando no están en uso, y no deje las llaves del automóvil al alcance de los niños.**

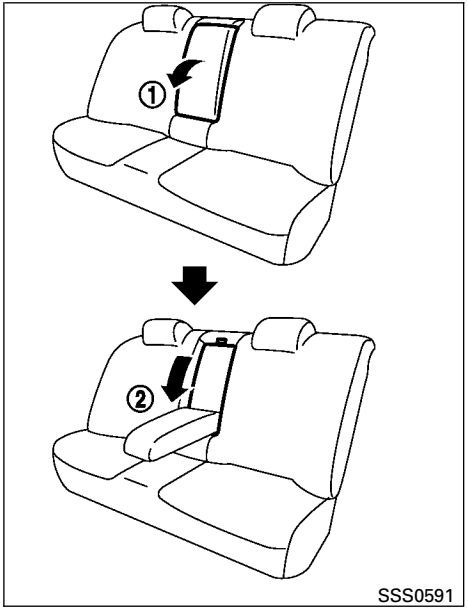


**Tipo A**

Acceso interior a la cajuela (sólo si está equipado, para modelos sedán)

Tipo A

Pliegue hacia abajo el descansabrazos central trasero ① y abra el panel de acceso a la cajuela ②.

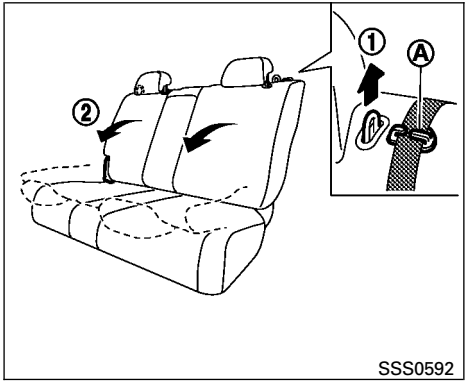


**Tipo B**

Tipo B

Jale la perilla ① para plegar cada respaldo ②.

Cuando devuelva el respaldo a la posición recta, asegúrese de que el cinturón de seguridad haya pasado a través de la guía Ⓐ.

**⚠ ADVERTENCIA**

- **No permita que nadie viaje en el área de carga ni en el asiento trasero cuando está plegado. El uso de estas áreas por parte de pasajeros sin sistemas de sujeción adecuados puede causar graves lesiones en un accidente o en un frenado repentino.**
- **Asegure correctamente toda la carga con cuerdas o correas a fin de impedir que se deslice o que se mueva. No coloque carga a una altura superior a la de los respaldos. En un frenado repentino o en un choque, la carga sin asegurar puede causar lesiones personales.**
- **Cuando vuelva a colocar los respaldos en forma vertical, compruebe que están firmemente asegurados en la posición de enganche. Si no lo están, los pasajeros pueden sufrir lesiones en un accidente o en un frenado repentino.**

- **Supervise a los niños cuando se encuentren alrededor de automóviles para evitar que jueguen y queden atrapados en la cajuela, donde pueden sufrir graves lesiones. Mantenga el automóvil cerrado y el respaldo del asiento trasero y la tapa de la cajuela asegurados cuando no están en uso, y no deje las llaves del automóvil al alcance de los niños.**

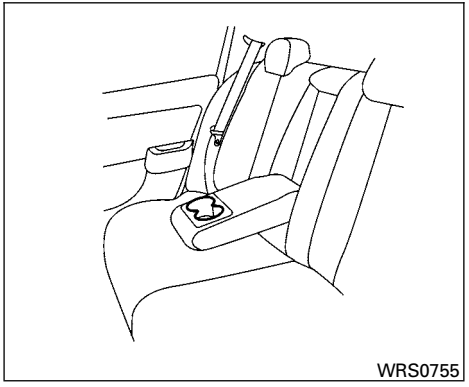


## Descansabrazos central (sólo si está equipado)

Jale el descansabrazos hacia abajo hasta que quede horizontal.

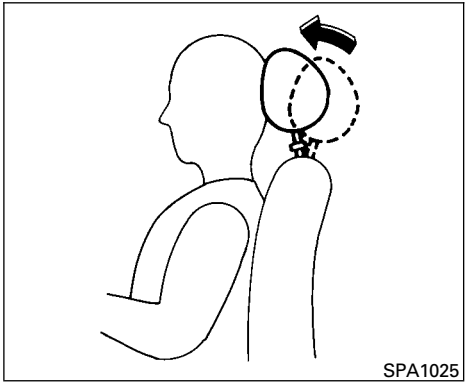


## CABECERAS ACTIVAS DEL ASIENTO DELANTERO (sólo si está equipado)

**⚠ ADVERTENCIA**

- **Ajuste siempre las cabeceras de manera adecuada, tal como se especifica en esta sección. Si no lo hace, se puede reducir la eficacia de la cabecera activa.**

- **Las cabeceras activas están diseñadas como complemento de otros sistemas de seguridad. Use siempre los cinturones de seguridad. Ningún sistema puede evitar todas las lesiones en un accidente.**
- **No coloque nada en las guías de las cabeceras. Si lo hace, puede afectar el funcionamiento de las cabeceras activas.**

La cabecera activa se mueve hacia adelante utilizando la fuerza que el respaldo recibe del ocupante en un choque por detrás. El movimiento de la cabecera permite sostener la cabeza del ocupante reduciendo su movimiento hacia atrás y ayuda a absorber parte de las fuerzas que pueden provocar lesiones tipo latigazo.

Las cabeceras activas son eficaces en choques a velocidades bajas a medias, en donde se dice que se producen la mayoría de lesiones tipo latigazo.

Éstas funcionan sólo en ciertos choques por detrás. Luego del choque, las cabeceras vuelven a sus posiciones originales.

Ajuste correctamente las cabeceras activas como se describe posteriormente en esta sección.

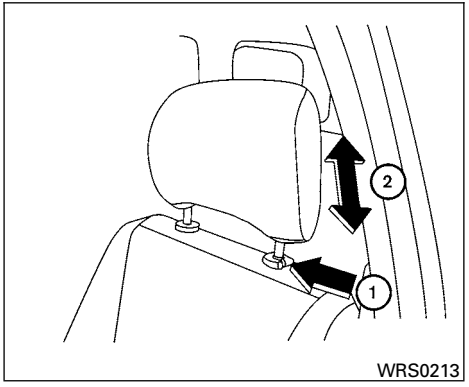


## AJUSTE DE LA CABECERA (sólo si está equipado)

Para elevar la cabecera, jálela hacia arriba ②. Para bajarla, mantenga oprimida la perilla de bloqueo ① y empuje la cabecera hacia abajo ②.

**⚠ADVERTENCIA**

**Las cabeceras deben ser ajustadas correctamente, ya que pueden brindarle protección contra lesiones en caso de accidente. No las quite. Verifique el ajuste luego de que otra persona haya ocupado el asiento.**

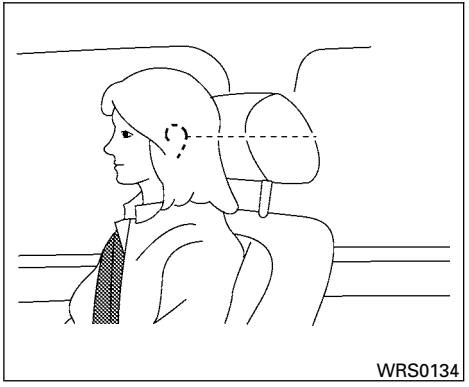


Ajuste la cabecera de modo que el centro quede al nivel del centro de sus oídos.

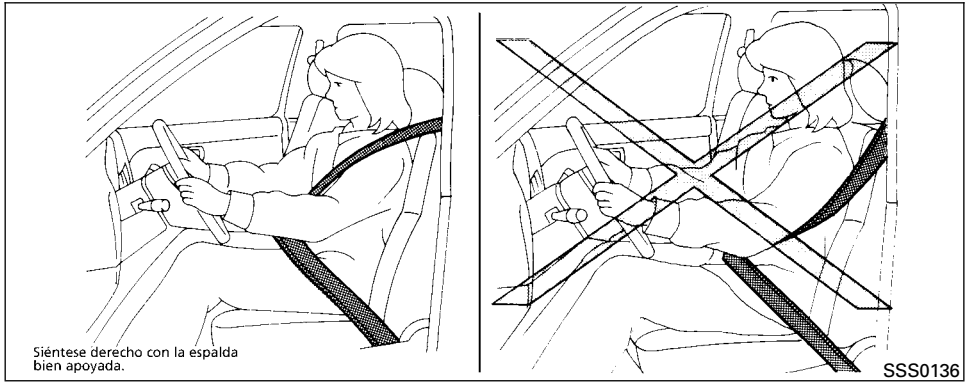


## PRECAUCIONES PARA EL USO DE LOS CINTURONES DE SEGURIDAD

Si usa el cinturón de seguridad correctamente ajustado y se sienta derecho y bien apoyado en el asiento, con ambos pies en el piso, la probabilidad de resultar lesionado o muerto en un accidente y/o la gravedad de las lesiones se pueden reducir considerablemente. NISSAN recomienda enfáticamente que usted y todos los pasajeros usen el cinturón de seguridad cada vez que viajan en el vehículo, incluso si el asiento incluye una bolsa de aire.

**Algunos estados, provincias o territorios exigen el uso de los cinturones de seguridad en todo momento, cuando se maneja un vehículo.**

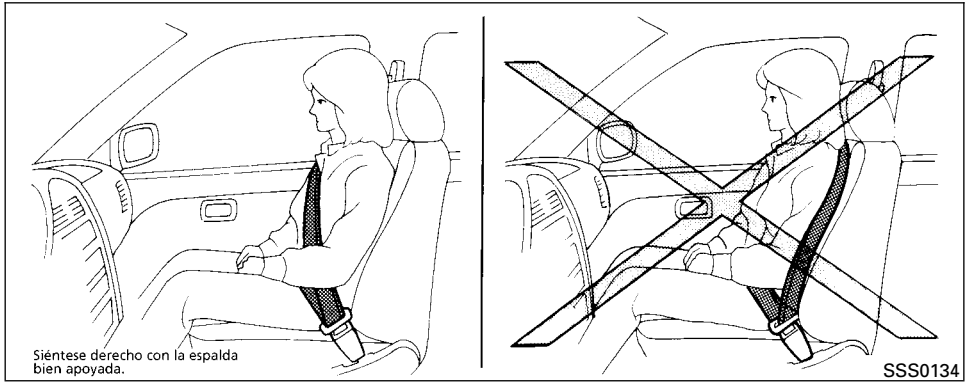


**⚠ ADVERTENCIA**

- **Cada persona que maneja o que viaja en este vehículo debe usar un cinturón de seguridad en todo momento. Los niños deben sujetarse correctamente en el asiento trasero y, si corresponde, en un sistema de sujeción para niños.**

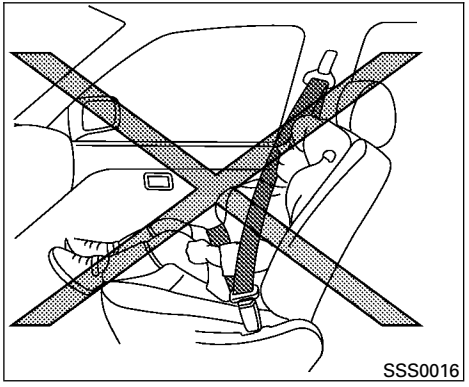


**⚠ ADVERTENCIA**

- **El cinturón de seguridad se debe usar adecuadamente hasta lograr un ajuste cómodo. Si no lo hace, se puede reducir la eficacia del sistema de sujeción completo y aumentar la probabilidad o la gravedad de lesiones en un accidente. Si el cinturón de seguridad no se usa correctamente, se pueden producir graves lesiones o muerte.**

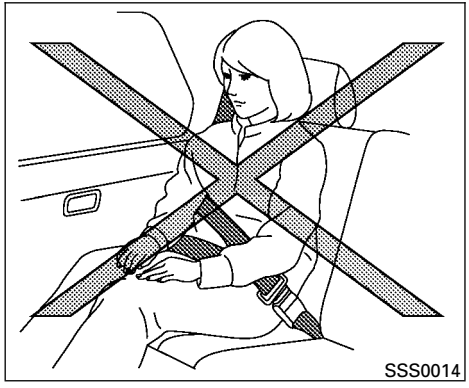


**⚠ADVERTENCIA**

- **Pase siempre el cinturón de hombro por sobre su hombro y a través de su pecho. No pase nunca el cinturón por detrás de su espalda, debajo de su brazo ni a través de su cuello. El cinturón debe quedar alejado de su cara y de su cuello, pero no debe caerse de su hombro.**
- **Coloque el cinturón pélvico lo más abajo y ajustado posible ALREDEDOR DE LAS CADERAS, NO DE LA CINTURA. Un cinturón pélvico demasiado alto puede aumentar el riesgo de lesiones internas en un accidente.**
- **Asegúrese de ajustar firmemente la lengüeta del cinturón de seguridad en la hebilla correspondiente.**
- **No use el cinturón de seguridad al revés ni torcido. Si lo hace, puede reducir su eficacia.**
- **No permita que más de una persona use el mismo cinturón de seguridad.**
- **No transporte nunca en el vehículo una cantidad de personas mayor que la cantidad de cinturones de seguridad.**
- **Si la luz de advertencia de cinturón de seguridad destella continuamente cuando el interruptor de encendido se pone en la posición "ON" (Encendido) con todas las puertas cerradas y todos los cinturones de seguridad abrochados, puede indicar una falla del sistema. Haga que un distribuidor NISSAN revise el sistema.**
- **No haga ninguna modificación al sistema del cinturón de seguridad. Por ejemplo, no modifique el cinturón de seguridad, no le agregue materiales ni instale dispositivos que alteren la ruta o tensión de dicho cinturón. Si lo hace, puede afectar el buen funcionamiento del sistema del cinturón de seguridad. Modificar o alterar el sistema del cinturón de seguridad puede tener por consecuencia lesiones graves.**
- **Una vez que se activa, el pretensor de un cinturón de seguridad (sólo si está equipado), no puede ser reutilizado y debe ser reemplazado junto con el retractor. Consulte al distribuidor NISSAN.**
- **Un distribuidor NISSAN debe realizar la remoción e instalación de los componentes del sistema de pretensores.**

- **Después de un choque, un distribuidor NISSAN debe revisar todos los conjuntos de cinturones de seguridad, incluidos los retractores y los accesorios de fijación. NISSAN recomienda reemplazar todos los conjuntos de cinturones de seguridad en uso al producirse un choque, a menos que éste sea menor y que los cinturones no exhiban daños y continúen funcionando correctamente. Los conjuntos de cinturones de seguridad que no estén en uso al producirse un choque también se deben revisar y reemplazar si se detectan daños o un funcionamiento inadecuado.**
- **Después de cualquier choque, es necesario revisar todos los sistemas de sujeción para niños y accesorios de fijación. Siga siempre las instrucciones de revisión y las recomendaciones de reemplazo del fabricante del sistema de sujeción. Los sistemas de sujeción para niños se deben reemplazar si resultan dañados.**

## LUZ DE ADVERTENCIA DE CINTURÓN DE SEGURIDAD

El asiento delantero del conductor está equipado con una luz de advertencia del cinturón de seguridad. La luz de advertencia, ubicada en el tablero de instrumentos, mostrará el estado del cinturón de seguridad del conductor.

Para obtener más detalles, consulte “Luces de advertencia/indicadoras y recordatorios acústicos” en la sección “Instrumentos y controles”.

## SEGURIDAD PARA NIÑOS

**Para su protección, los niños requieren la presencia de adultos. Ellos deben estar sujetados correctamente.**

Además de la información general de este manual, puede encontrar información sobre la seguridad de los niños en muchas otras fuentes, incluidos doctores, profesores, oficinas gubernamentales de seguridad del tráfico y organizaciones comunitarias. Cada niño es distinto y, por lo tanto, debe asegurarse de averiguar la mejor forma de transportar al suyo.

Existen tres tipos básicos de sistemas de sujeción para niños:

- Sistema de sujeción para niños mirando hacia atrás
- Sistema de sujeción para niños mirando hacia adelante
- Asiento auxiliar

El sistema de sujeción adecuado depende de la estatura del niño. En general, los bebés de hasta 1 año o de menos de 9 kg (20 libras) deben viajar en sistemas de sujeción para niños mirando hacia atrás. Existen sistemas de sujeción para niños mirando hacia adelante para niños que rebasan la capacidad de los sistemas de sujeción para niños mirando hacia atrás y que tienen menos de

un año. Los asientos auxiliares se usan como ayuda para colocar el cinturón pélvico/de hombro del vehículo a niños que ya no pueden utilizar un sistema de sujeción para niños mirando hacia adelante.

**⚠ ADVERTENCIA**

**Los bebés y los niños requieren protección especial. Es posible que los cinturones de seguridad del vehículo no se ajusten correctamente a ellos. Puede que el cinturón de hombro quede demasiado cerca de la cara o del cuello. Puede que el cinturón pélvico no se ajuste a los pequeños huesos de sus caderas. En un accidente, un cinturón de seguridad conectado incorrectamente puede causar lesiones graves o fatales. Use siempre sistemas de sujeción para niños adecuados.**

Algunos estados, provincias o territorios exigen el uso de sistemas de sujeción para niños aprobados, tanto para bebés como para niños pequeños. Consulte ″Sistemas de sujeción para niños″, más adelante en esta sección.

Además, hay otros tipos de sistemas de sujeción disponibles para protección adicional de niños más grandes.

**NISSAN recomienda sujetar en el asiento trasero a todos los bebés y niños. De acuerdo con las estadísticas de accidentes, los niños están más seguros en el asiento trasero que en el delantero cuando van sujetados correctamente. Esto es particularmente importante porque este vehículo puede tener instalado un sistema de sujeción suplementario (sistema de bolsas de aire) para el pasajero delantero. Consulte ″Sistema de sujeción suplementario″, más adelante en esta sección.**

## Bebés

Los bebés de hasta un año deben viajar en sistemas de sujeción para niños mirando hacia atrás. NISSAN recomienda que los bebés y niños pequeños se coloquen en sistemas de sujeción para niños. Debe elegir un sistema de sujeción para niños que se ajuste al vehículo y seguir siempre las instrucciones del fabricante en cuanto a instalación y uso.

## Niños pequeños

Los niños de más de un año y que pesan al menos 9 kg (20 lbs) pueden viajar en un sistema de sujeción para niños mirando hacia adelante. Consulte las instrucciones del fabricante para conocer las recomendaciones de peso y de altura mínimos y máximos. Debe elegir un sistema de sujeción para niños que se ajuste al vehículo y seguir siempre las instrucciones del fabricante en cuanto a instalación y uso.

## Niños más grandes

Los niños que son demasiado grandes para los sistemas de sujeción se deben sentar en los asientos del vehículo y asegurar con los cinturones de seguridad provistos. Es posible que el cinturón de seguridad no pueda ajustarse correctamente si el niño mide menos de 142.5 cm (4 pies 9 pulgadas) de estatura y pesa entre 18 kg (40 lbs) y 36 kg (80 lbs). Para lograr un ajuste correcto del cinturón de seguridad, se debe usar un asiento auxiliar.

NISSAN recomienda colocar a un niño en un asiento auxiliar comercialmente disponible si el cinturón de hombro del asiento que ocupa el niño se ajusta cerca de la cara o del cuello, o si la parte pélvica del cinturón de seguridad queda a la altura del abdomen. El asiento auxiliar debe elevar al niño para que el cinturón de hombro quede ubicado correctamente a través de la parte central superior del hombro y el cinturón pélvico quede en la parte inferior de las caderas. Un asiento auxiliar sólo se puede usar en asientos que tienen un cinturón de seguridad tipo tres puntos. El asiento auxiliar se debe ajustar al asiento del vehículo. Cuando el niño crezca y el

cinturón de hombro no le quede en la cara y el cuello o cerca de éstos, úselo sin el asiento auxiliar.

**⚠ ADVERTENCIA**

**Nunca permita que un niño se pare o se arrodille en los asientos, ni que estén dentro de las áreas de carga cuando el vehículo está en movimiento. El niño puede resultar lesionado o muerto en un accidente o en un frenado repentino.**

## MUJERES EMBARAZADAS

NISSAN recomienda el uso de los cinturones de seguridad en las mujeres embarazadas. Use el cinturón de seguridad bien ajustado, colocando siempre el cinturón pélvico lo más abajo que pueda alrededor de sus caderas, no de su cintura. Pase el cinturón de hombro por sobre su hombro y a través de su pecho. Nunca use el cinturón pélvico/de hombro sobre su área abdominal. Comuníquese con su doctor para obtener recomendaciones específicas.

## PERSONAS LESIONADAS

NISSAN recomienda el uso de los cinturones de seguridad en personas lesionadas. Comuníquese con su doctor para obtener recomendaciones específicas.

## CINTURÓN DE SEGURIDAD TIPO TRES PUNTOS CON RETRACTOR

**⚠ ADVERTENCIA**

- **Cada persona que maneja o que viaja en este vehículo debe usar un cinturón de seguridad en todo momento.**
- **No recline el respaldo cuando el vehículo está en movimiento. Esto puede ser peligroso. El cinturón de hombro no sujetará su cuerpo. En un accidente, éste puede ejercer presión contra usted y causar lesiones en su cuello u otras lesiones graves. Usted también puede deslizarse debajo del cinturón pélvico y sufrir graves lesiones internas.**
- **La protección más eficaz cuando el vehículo está en movimiento se logra con el respaldo en posición vertical. Siéntese siempre con la espalda bien apoyada, con ambos pies en el piso y ajuste correctamente el cinturón de seguridad.**

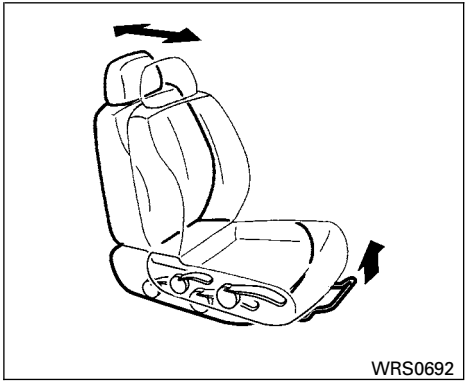


**Imagen de asiento delantero manual**

### Cómo abrochar los cinturones de seguridad

1. Ajuste el asiento. Consulte "Asientos", anteriormente en esta sección.

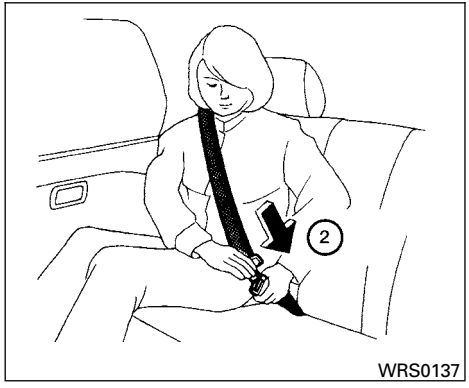


② Jale lentamente el cinturón de seguridad para sacarlo del retractor e inserte la lengüeta en la hebilla hasta que escuche y sienta que el seguro se engancha.

- **El retractor está diseñado para bloquearse durante un frenado repentino o un impacto. Al jalarlo lentamente, el cinturón de seguridad se mueve y permite algo de libertad de movimiento en el asiento.**
- **Si el cinturón de seguridad no se puede jalar desde su posición de retracción total, jálelo con firmeza y suéltelo. Luego, jálelo suavemente para sacarlo del retractor.**

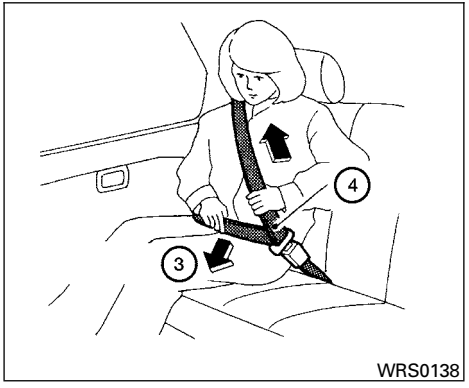


③ Coloque la parte del cinturón pélvico **en la parte inferior de las caderas y ajustado a éstas,** tal como aparece en la imagen.

④ Jale la parte del cinturón de hombro hacia el retractor para que no quede flojo. Asegúrese de que el cinturón de hombro pase por sobre su hombro y a través de su pecho.

Los cinturones de seguridad de tres puntos del asiento del pasajero delantero y de las posiciones de asiento traseras poseen dos modos de operación:

- Retractor de bloqueo de emergencia (ELR)
- Retractor de bloqueo automático (ALR)

El modo Retractor de bloqueo de emergencia (ELR) permite que el cinturón de seguridad se extienda y se retraiga de modo que el conductor y los pasajeros dispongan de cierta libertad de movimiento en el asiento. El ELR bloquea el cinturón de seguridad cuando el vehículo desacelera rápidamente o en caso de ciertos impactos.

El modo Retractor de bloqueo automático (ALR) (modo de sujeción para niños) bloquea el cinturón de seguridad para la instalación de un sistema de sujeción para niños.

Cuando el modo ALR está activado, el cinturón de seguridad no se puede volver a extender hasta que la lengüeta se suelta de la hebilla y el cinturón se retraiga por completo. El cinturón de seguridad regresa al modo ELR una vez que se retrae por completo. Para obtener más información, consulte ″Sistemas de sujeción para niños″, más adelante en esta sección.

**El modo ALR se debe utilizar sólo para la instalación de sistemas de sujeción para niños. Si el cinturón de seguridad va a ser utilizado de manera normal por un pasajero adulto, no active el modo ALR. Si está desactivado, puede causar una tensión incómoda del cinturón. También puede cambiar el funcionamiento de la bolsa de aire del pasajero delantero. Consulte ″Bolsa de aire del pasajero delantero y luz de estado″, más adelante en esta sección.**

**⚠ADVERTENCIA**

**Cuando abroche los cinturones de seguridad, compruebe que los respaldos están firmemente asegurados en la posición de enganche. Si no lo están, los pasajeros pueden sufrir lesiones en un accidente o en un frenado repentino.**

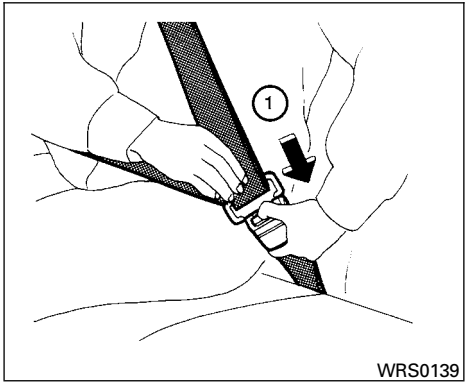


## Cómo desabrochar los cinturones de seguridad

① Para desabrochar el cinturón de seguridad, oprima el botón de la hebilla. El cinturón de seguridad se retrae automáticamente.

## Comprobación del funcionamiento del cinturón de seguridad

Los retractores de los cinturones de seguridad están diseñados para bloquear el movimiento del cinturón mediante dos métodos distintos:

- Cuando el cinturón de seguridad se jala rápidamente desde el retractor.
- Cuando la velocidad del vehículo disminuye rápidamente.

Para aumentar su confianza en los cinturones de seguridad, compruebe su funcionamiento de la siguiente manera:

- Tome con fuerza el cinturón de hombro y jálelo rápidamente hacia adelante. El retractor debe bloquearse y restringir el movimiento del cinturón.

Si el retractor no se bloquea durante esta comprobación o si tiene preguntas acerca de la operación de los cinturones de seguridad, consulte a un distribuidor NISSAN.

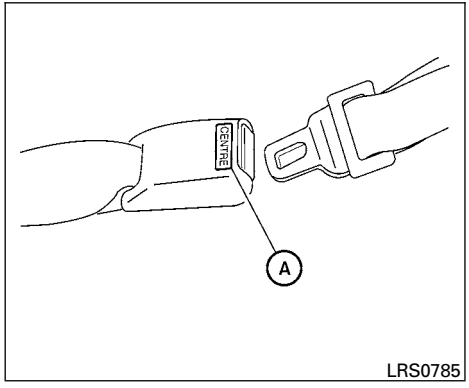

LRS0785

## Selección de la hebilla correcta (Sólo si está equipado)

La hebilla del cinturón de seguridad trasero central se identifica por la Ⓐ. La lengüeta del cinturón de seguridad del asiento central sólo se puede abrochar en la hebilla del cinturón de seguridad central.

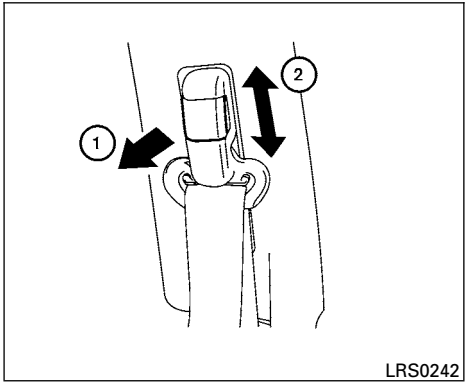

LRS0242

## Ajuste de la altura del cinturón de hombro (asientos delanteros)

Debe fijar la altura del cinturón de hombro a la posición que más le acomode. Consulte "Precauciones de uso de los cinturones de seguridad", más atrás en esta sección. Para ajustar, jale el botón ① de ajuste y mueva el ancla del cinturón de hombro hasta la posición deseada ②, de modo que la cinta pase justo encima del centro de su hombro. El cinturón debe quedar alejado de su cara y de su cuello, pero no debe caerse de su hombro. Suelte el botón de ajuste para bloquear el anclaje del cinturón de hombro en esa posición.

**⚠ ADVERTENCIA**

- **Después de ajustar, suelte el botón de ajuste e intente mover el anclaje del cinturón de hombro hacia arriba y hacia abajo para asegurarse que está fijo en su posición.**
- **Debe fijar la altura del cinturón de hombro a la posición que más le acomode. Si no lo hace, se puede reducir la eficacia del sistema de sujeción completo y aumentar la probabilidad o la gravedad de lesiones en un accidente.**

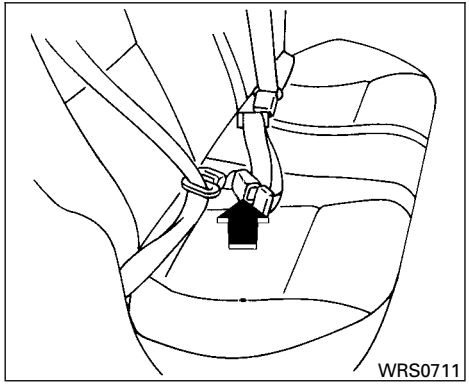


CINTURÓN DE SEGURIDAD DE DOS PUNTOS SIN RETRACTOR (posición central del asiento trasero) (sólo si está equipado)

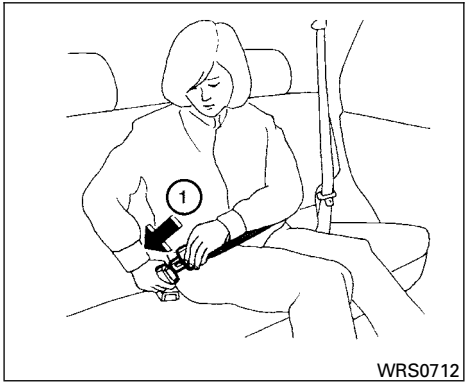


Cómo abrochar los cinturones de seguridad

① Inserte la lengüeta en la hebilla hasta que escuche y sienta que el seguro se engancha.

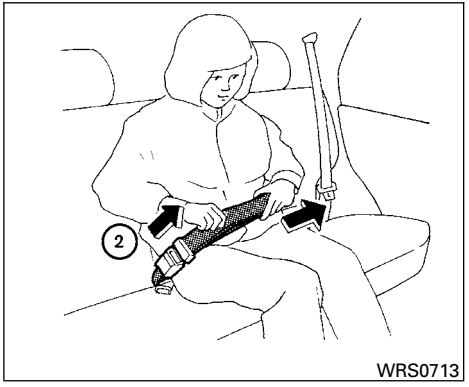


② Apriete el cinturón jalando desde extremo libre de éste, alejándolo de la lengüeta.

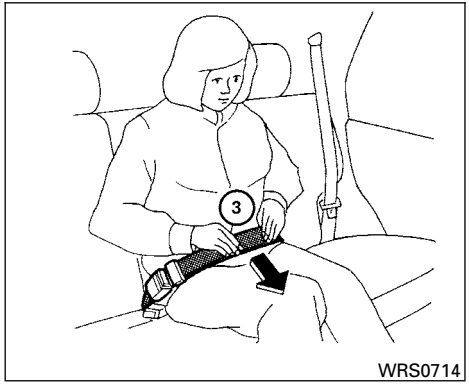


③ Coloque el cinturón pélvico **en la parte inferior de las caderas y ajústelo a éstas**, tal como se ilustra.

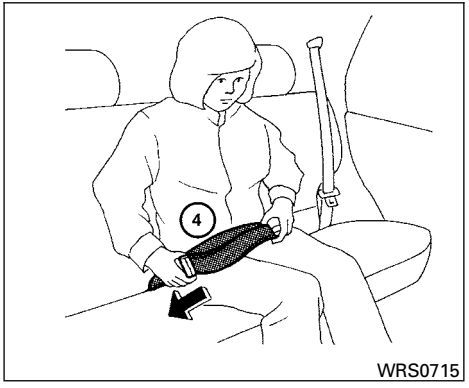


④ Suéltelo sosteniendo la lengüeta en ángulo recto con relación al cinturón, luego jale.

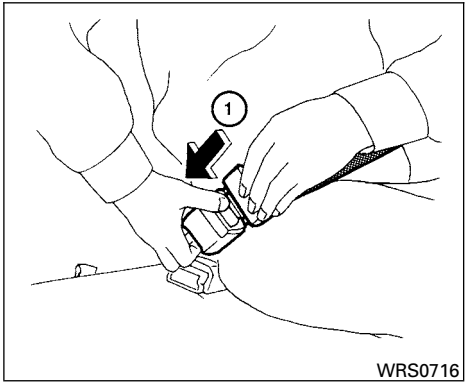


## Cómo desabrochar los cinturones de seguridad

①Para desabrochar el cinturón de seguridad, oprima el botón de la hebilla.

## EXTENSIONES DEL CINTURÓN DE SEGURIDAD

Si debido a la complexión de la persona o a la posición de manejo no se puede ajustar correctamente el cinturón pélvico/de hombro y abrocharlo, existe a la venta un extensor compatible con los cinturones de seguridad instalados. El extensor agrega aproximadamente 200 mm (8 pulgadas) a la longitud y se puede usar en el

asiento del conductor o en el del pasajero delantero. Consulte a un distribuidor NISSAN para obtener asistencia en caso de requerir la compra de una extensión.

**⚠ADVERTENCIA**

- **Con cinturones de seguridad NISSAN sólo se deben usar extensiones NISSAN, hechos por la misma empresa que fabricó los cinturones del equipo original.**
- **Los adultos y los niños que pueden usar el cinturón de seguridad estándar no deben usar una extensión. Este uso innecesario puede causar lesiones personales severas en caso de un accidente.**
- **Nunca use extensiones de cinturones de seguridad para instalar sistemas de sujeción para niños. Si el sistema de sujeción para niños no se asegura correctamente, el niño puede resultar gravemente lesionado en un choque o en un frenado repentino.**

## MANTENIMIENTO DE LOS CINTURONES DE SEGURIDAD

- **Para limpiar la correa de los cinturones de seguridad,** aplique una solución de jabón suave o cualquier solución recomendada para limpiar tapices o alfombras. Luego, limpie la correa con un paño y deje que los cinturones de seguridad se sequen a la sombra. No permita que los cinturones de seguridad se retraigan hasta que se hayan secado por completo.
- **Si se acumula suciedad en la guía del cinturón de hombro** de los anclajes del cinturón de seguridad, puede que los cinturones se retraigan lentamente. Limpie la guía del cinturón de hombro con un paño seco y limpio.
- **Efectúe revisiones periódicas para asegurarse de que el cinturón de seguridad y los componentes metálicos,** tal como las hebillas, las lengüetas, los retractores, los alambres flexibles y los anclajes, funcionen correctamente. Si encuentra partes sueltas, deterioro, cortes u otros daños en la correa, debe reemplazar el conjunto del cinturón de seguridad completo.

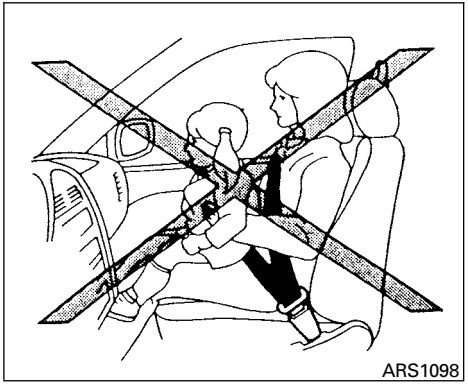


## PRECAUCIONES RELACIONADAS CON LOS SISTEMAS DE SUJECIÓN PARA NIÑOS

**⚠ADVERTENCIA**

- **Los bebés y los niños pequeños deben acomodarse siempre en un sistema de sujeción para niños adecuado cuando viajen en el vehículo. No usar un sistema de sujeción para niños puede provocar graves lesiones o la muerte.**

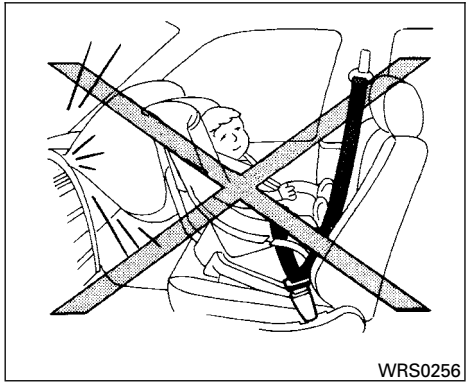


**⚠ADVERTENCIA**

- **Los bebés y los niños pequeños no se deben llevar nunca en el regazo. No es posible oponer resistencia a las fuerzas de un accidente grave, incluso para el adulto más fuerte. El niño puede quedar aplastado entre el adulto y las partes del vehículo. Además, no coloque el mismo cinturón de seguridad alrededor de usted y de su niño.**
- **Nunca instale un sistema de sujeción para niños que mira hacia atrás en el asiento delantero. Al inflarse, una bolsa de aire delantera puede lesionar gravemente o causar la muerte a un niño. Un sistema de sujeción para niños mirando hacia atrás sólo se debe usar en el asiento trasero.**
- **Si la bolsa de aire delantera se desactiva (sólo Argentina), es posible instalar un sistema de sujeción para niños mirando hacia atrás en el asiento delantero. Para instalar correctamente un sistema de sujeción para niños mirando hacia atrás en el asiento delantero, siga todos los procedimientos recomendados.**
- **NISSAN recomienda instalar el sistema de sujeción para niños en el asiento trasero. De acuerdo con las estadísticas de accidentes, los niños están más seguros en el asiento trasero que en el delantero cuando van sujetados correctamente. Si debe instalar un sistema de sujeción para niños orientado hacia adelante en el asiento delantero, consulte "Instalación de los sistemas de sujeción para niños con los cinturones de seguridad", en esta sección.**
- **El uso incorrecto o la instalación incorrecta de un sistema de sujeción para niños pueden aumentar el riesgo o gravedad de las lesiones tanto para el niño como para el resto de los ocupantes del vehículo y puede causar serias lesiones o incluso la muerte en caso de accidente.**
- **Siga todas las instrucciones del fabricante del sistema de sujeción para niños relacionadas con la instalación y el uso. Al comprar un sistema de sujeción para niños, asegúrese de elegir uno que se ajuste a su niño y a su vehículo. Tal vez no sea posible instalar correctamente algunos tipos de sistemas de sujeción para niños en el vehículo.**
- **Si el sistema de sujeción para niños no se asegura correctamente, el riesgo de que un niño resulte lesionado en un choque o en un frenado repentino aumenta considerablemente.**
- **Debe colocar los respaldos ajustables en una posición que se adapte al sistema de sujeción para niños, pero lo más vertical posible.**

- **Luego de instalar el sistema de sujeción, pruébelo antes de colocar al niño. Muévalo de un lado al otro mientras sostiene el asiento cerca del enganche ISOFIX o junto al trayecto del cinturón de seguridad. El sistema de sujeción para niños no debe moverse más de 2.5 cm (1 pulgada), de lado a lado. Intente jalar hacia adelante y verifique que el cinturón mantenga el sistema de sujeción en su lugar. Si el sistema de sujeción no está seguro, tense el cinturón según sea necesario o coloque el sistema en otro asiento y vuelva a probarlo. Tal vez deba intentar con otro sistema de sujeción para niños. No todos los sistemas de sujeción para niños se ajustan a todos los tipos de vehículos.**
- **Cuando el sistema de sujeción para niños no esté en uso, manténgalo asegurado con un cinturón de seguridad para impedir que salga despedido al producirse un frenado repentino o un accidente.**

**⚠ PRECAUCIÓN**

**Recuerde que si deja un sistema de sujeción para niños en un vehículo cerrado, éste puede calentarse mucho. Revise la superficie del asiento y las hebillas antes de acomodar a su niño en el sistema de sujeción.**

En general, los sistemas de sujeción para niños están diseñados para instalarse con un cinturón de seguridad pélvico/de hombro. Consulte "Instalación de sistemas de sujeción para niños en los cinturones de seguridad", más adelante en esta sección.

Diversos fabricantes ofrecen sistemas de sujeción para bebés y niños pequeños de diversos tamaños. Al elegir un sistema de sujeción para niños, tome en cuenta los siguientes puntos:

- Compruebe el sistema de sujeción para niños en su vehículo para asegurarse de que sea compatible con el sistema de asientos y cinturones de seguridad del vehículo.
- Si el sistema de sujeción para niños es compatible con su vehículo, acomode a su niño y compruebe los diversos ajustes para asegurarse de que el sistema sea compatible con él. Elija un sistema de sujeción que esté diseñado para la altura y el peso de su niño. Siga siempre todos los procedimientos recomendados.

**Algunos estados, provincias o territorios exigen que en todo momento se utilicen sistemas de sujeción aprobados para bebés y niños pequeños, durante el uso del vehículo.**

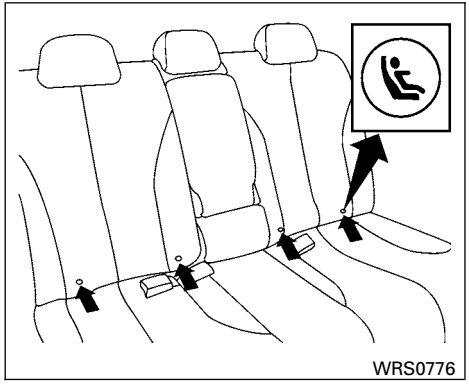


**Etiqueta ISOFIX**

## SISTEMA ISOFIX (sólo si está equipado)

**⚠ADVERTENCIA**

- **Instale los sistemas de sujeción para niños compatibles con el sistema ISOFIX únicamente en las posiciones que muestran las etiquetas. Si un sistema de sujeción para niños no se asegura correctamente, el niño puede resultar gravemente lesionado o muerto en un accidente.**
- **El asiento trasero está equipado con 2 sistemas de sujeción para niños compatibles con ISOFIX, SÓLO en los asientos externos. No instale un sistema de sujeción para niños en la posición central del asiento trasero mediante los anclajes inferiores del sistema de sujeción para niños. El sistema de sujeción para niños no quedará correctamente sujetado.**
- **Los anclajes del sistema ISOFIX están diseñados para soportar únicamente las cargas impuestas por sistemas de sujeción para niños correctamente ajustados. No se deben usar bajo ninguna circunstancia para cinturones de seguridad o arneses para adultos.**
- **Revise los anclajes inferiores insertando sus dedos en el área de éstos y palpando para asegurarse de que no haya obstrucciones sobre los anclajes del sistema ISOFIX, tal como la correa de los cinturones de seguridad o material del cojín del asiento. El sistema de sujeción para niños no quedará correctamente asegurado si los anclajes del sistema ISOFIX están obstruidos.**

Algunos sistemas de sujeción para niños incluyen dos conexiones rígidas o instaladas en la correa que se pueden conectar a dos anclajes en posiciones de asiento específicas del vehículo. Este sistema se conoce como el sistema ISOFIX o compatible con ISOFIX. Con este sistema, no es necesario usar el cinturón de seguridad de un vehículo para asegurar un sistema de sujeción para niños. El vehículo cuenta con puntos de anclaje especiales que se usan con sistemas de sujeción para niños compatibles con el sistema ISOFIX. Busque en su sistema de sujeción para niños una etiqueta que indique si es compatible con el sistema ISOFIX. Esta información también se puede encontrar en las instrucciones que proporciona el fabricante del sistema de sujeción. Si dispone de un sistema de sujeción para niños de este tipo, consulte la ilustración para conocer las posiciones de asientos equipadas con anclajes para el sistema ISOFIX que se pueden usar para asegurar el sistema de sujeción para niños.

Los anclajes del sistema ISOFIX se ubican en la parte posterior del cojín del asiento, cerca del respaldo. El respaldo cuenta con una etiqueta que ayuda a encontrar los anclajes del sistema ISOFIX.

Cuando instale un sistema de sujeción para niños, lea y siga con cuidado las instrucciones de este manual y aquéllas que vienen con el sistema de sujeción.

Cuando instale un sistema de sujeción para niños compatible con el sistema ISOFIX en los anclajes inferiores, siga estos pasos:

1. Para instalar el sistema de sujeción para niños compatible con el sistema ISOFIX, inserte las conexiones de anclaje del sistema ISOFIX de sujeción para niños en los puntos de anclaje del asiento trasero.
2. Ajuste las guías de embudo del sistema ISOFIX (incluidas con el asiento para niños ISOFIX, sólo si está equipado) en los soportes ISOFIX del vehículo que se ubican en la base de los cojines de los asientos traseros externos. (Consulte las ubicaciones en la etiqueta ISOFIX.)
3. Luego de instalar el sistema de sujeción para niños y antes de colocar en éste a un niño, incline con fuerza el sistema de un lado a otro y jale hacia adelante para cerciorarse de que se encuentre firmemente en su lugar. Asegúrese de que ambos anclajes ISOFIX se hayan asegurado correctamente.
4. Verifique que el sistema de sujeción para niños esté asegurado correctamente antes de cada uso.

**NOTA:**

- Para instalar en el asiento trasero un sistema de sujeción para niños ISOFIX orientado hacia adelante, recorra el asiento trasero deslizable tipo banca (modelos equipados con asiento trasero deslizable) lo más que pueda hacia atrás, y el asiento del pasajero delantero lo más que pueda hacia adelante.
- Para instalar en el asiento trasero un sistema de sujeción para niños ISOFIX orientado hacia atrás, recorra el asiento del pasajero delantero lo más que pueda hacia atrás, y deslice el asiento trasero tipo banca (modelos equipados con asiento trasero deslizable) hacia adelante hasta que el borde del sistema de sujeción para niños toque el asiento delantero, para impedir que éste gire hacia adelante.

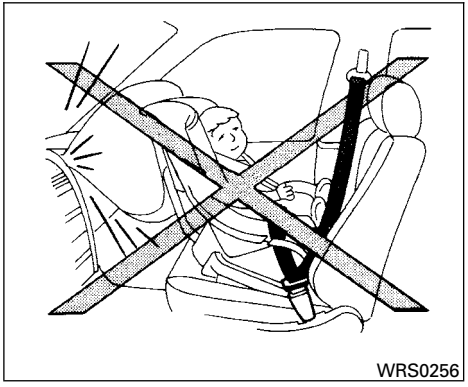


INSTALACIÓN DE SISTEMAS DE SUJECIÓN PARA NIÑOS CON LOS CINTURONES DE SEGURIDAD

**⚠ADVERTENCIA**

- **Nunca instale un sistema de sujeción para niños mirando hacia atrás en el asiento del pasajero delantero. Las bolsas de aire delanteras se inflan con gran fuerza. Un sistema de sujeción para niños mirando hacia atrás puede ser golpeado por la bolsa de aire delantera en una colisión y el niño puede resultar gravemente lesionado o muerto.**
- **Si la bolsa de aire delantera se desactiva (sólo Argentina), es posible instalar un sistema de sujeción para niños mirando hacia atrás en el asiento delantero. Para instalar correctamente un sistema de sujeción para niños mirando hacia atrás en el asiento delantero, siga todos los procedimientos recomendados.**
- **NISSAN recomienda que los bebés o niños pequeños se sienten en un sistema de sujeción para niños en el asiento trasero. De acuerdo con las estadísticas de accidentes, los niños están más seguros en el asiento trasero que en el delantero cuando van sujetados correctamente.**
- **No debe usar un sistema de sujeción para niños con correas superiores de sujeción en el asiento del pasajero delantero.**
- **El cinturón de seguridad de tres puntos del vehículo posee un retractor de bloqueo automático (ALR) que se debe usar cuando se instala un sistema de sujeción para niños.**
- **No usar el modo ALR hará que el sistema de sujeción para niños no quede correctamente sujetado. El sistema de sujeción puede voltearse o quedar suelto y causar lesiones al niño al producirse un frenado repentino o un choque.**

Las instrucciones de esta sección aplican a la instalación de sistemas de sujeción para niños con los cinturones de seguridad del vehículo en el asiento delantero y trasero.

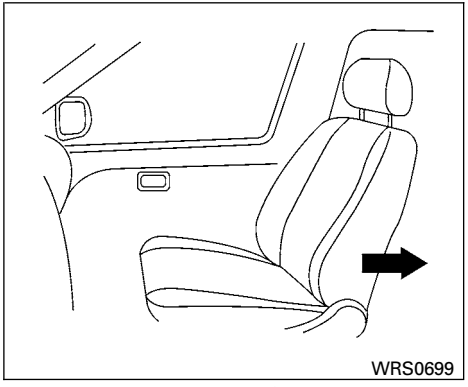


**Mirando hacia adelante (asiento del pasajero delantero): Paso 1**

## Mirando hacia adelante

Siga estos pasos para instalar un sistema de sujeción para niños mirando hacia adelante con el cinturón de seguridad del vehículo en los asientos traseros o en el asiento del pasajero delantero:

1. Coloque el sistema de sujeción para niños sobre el asiento. Siga siempre las instrucciones del fabricante del sistema de sujeción para niños.

Debe asegurar la parte posterior del sistema de sujeción para niños contra el respaldo del vehículo.

Si fuera necesario, regule o quite la cabecera para obtener el ajuste correcto del sistema de sujeción para niños. Consulte "Ajuste de las cabeceras", en esta sección.

Si quita la cabecera, guárdela en un lugar seguro. No olvide reinstalar la cabecera cuando retire el sistema de sujeción para niños.

Si el asiento no tiene una cabecera ajustable e interfiere con el correcto ajuste del sistema de sujeción para niños, intente con otro asiento o con otro sistema de sujeción.

2. Pase la lengüeta del cinturón de seguridad a través del sistema de sujeción para niños e insértela en la hebilla hasta que escuche y sienta que el seguro se engancha. Asegúrese de seguir las instrucciones del fabricante del sistema de sujeción para niños con relación al ajuste del cinturón.

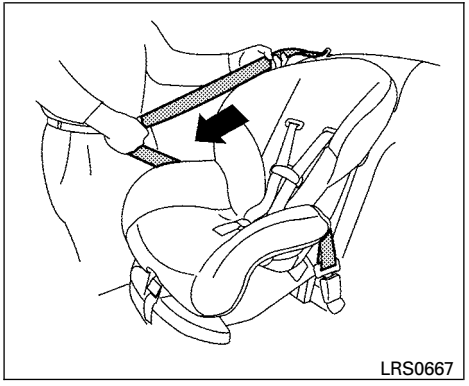


**Orientación hacia adelante – paso 3**

3. Jale el cinturón de hombros hasta que quede completamente extendido. En este momento, el retractor del cinturón de seguridad está en el modo de Retractor de bloqueo automático (ALR) (modo de sistema de sujeción para niños). Cuando el cinturón de seguridad se retrae por completo, éste vuelve al modo Retractor de bloqueo de emergencia (ELR).

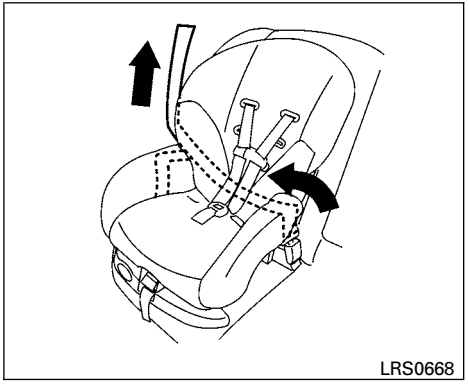


**Orientación hacia adelante – paso 4**

4. Deje que el cinturón de seguridad se retraiga. Jale el cinturón de hombro hacia arriba para que no quede flojo.

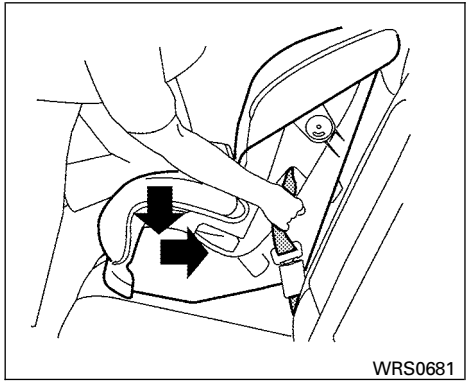


**Orientación hacia adelante – paso 5**

5. Asegúrese de que el cinturón de seguridad no quede flojo; presione firmemente con su rodilla hacia abajo y hacia atrás en el centro del sistema de sujeción para niños para comprimir el cojín y el respaldo del asiento del vehículo mientras jala hacia arriba el cinturón de seguridad.

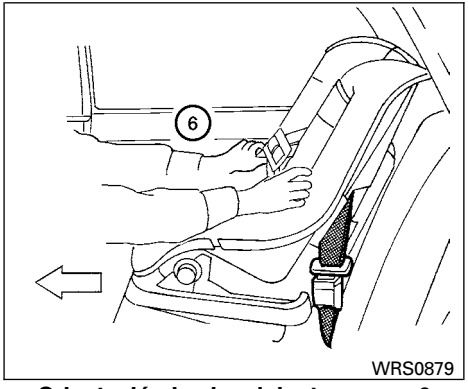


**Orientación hacia adelante – paso 6**

⑥ Luego de instalar el sistema de sujeción, pruébelo antes de colocar al niño. Empújelo de lado a lado mientras sostiene el asiento cerca de la ruta de fijación del cinturón de seguridad. El sistema de sujeción para niños no debe moverse más de 2.5 cm (1 pulgada), de lado a lado. Intente jalar hacia adelante y verifique que el cinturón mantenga el sistema de sujeción en su lugar. Si el sistema de sujeción no está seguro, tense el cinturón según sea necesario o coloque el sistema en otro asiento y vuelva a probarlo. Tal vez deba intentar con otro sistema de sujeción para niños. No todos los sistemas de sujeción para niños se ajustan a todos los tipos de vehículos.

7. Para asegurarse de que el retractor esté en el modo ALR, intente jalar más el cinturón de seguridad. Si no puede sacar más correa del cinturón del retractor, éste se encuentra en el modo ALR.

8. Verifique que el sistema de sujeción para niños esté asegurado correctamente antes de cada uso. Si el cinturón de seguridad no está bloqueado, repita los pasos 2 a 7.

Cuando quita el sistema de sujeción para niños y el cinturón de seguridad se retrae por completo, el modo ALR (modo de sistema de sujeción para niños) se cancela.

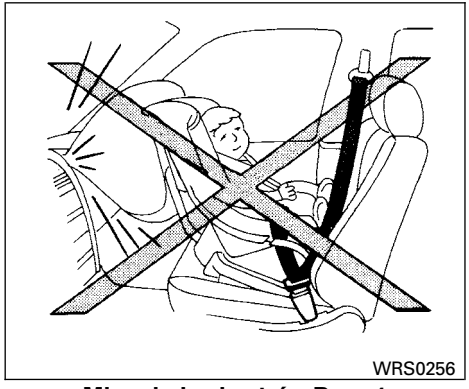


**Mirando hacia atrás: Paso 1**

## Mirando hacia atrás

**Para instalar un sistema de sujeción para niños en el asiento del pasajero delantero:**

1. Desactive la bolsa de aire del pasajero delantero. Si la bolsa de aire del pasajero delantero no se puede desactivar, instale el sistema de sujeción para niños en el asiento trasero. Para ver más detalles, consulte ″Desactivación de la bolsa de aire del pasajero delantero (sólo si está equipado)″ más adelante en esta sección.
2. Mueva el asiento hacia atrás lo más posible.
3. Ajuste la cabecera a su posición más alta. Remuévala si interfiere con la instalación del sistema de sujeción para niños. En tal caso, guárdela de forma segura en el compartimiento de equipaje a fin de que no se convierta en un peligroso proyectil en caso de un frenado repentino o de un accidente. Coloque el sistema de sujeción para niños en el asiento del pasajero delantero.
4. Siga los pasos 2 al 8 mostrados a continuación.

**Para instalar un sistema de sujeción para niños en el asiento trasero:**

1. **Los sistemas de sujeción para bebés son del tipo mirando hacia atrás y, por lo tanto, no se deben usar en el asiento delantero.** Coloque el sistema de sujeción para niños sobre el asiento. Siga siempre las instrucciones del fabricante del sistema de sujeción para niños.

**⚠ ADVERTENCIA**

**Si la bolsa de aire delantera se desactiva (sólo Argentina), es posible instalar un sistema de sujeción para niños mirando hacia atrás en el asiento delantero. Para instalar correctamente un sistema de sujeción para niños mirando hacia atrás en el asiento delantero, siga todos los procedimientos recomendados.**

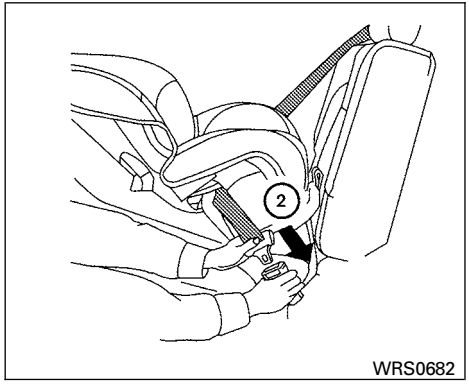


**Orientación hacia atrás – paso 2**

② Pase la lengüeta del cinturón de seguridad a través del sistema de sujeción para niños e insértela en la hebilla hasta que escuche y sienta que el seguro se engancha. Asegúrese de seguir las instrucciones del fabricante del sistema de sujeción para niños con relación al ajuste del cinturón.

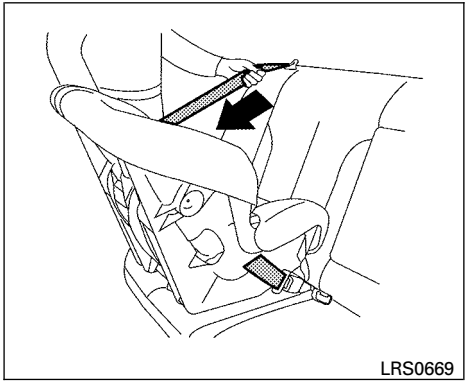


**Orientación hacia atrás – paso 3**

3. Jale el cinturón de hombros hasta que quede completamente extendido. En este momento, el retractor del cinturón de seguridad está en el modo de Retractor de bloqueo automático (ALR) (modo de sistema de sujeción para niños). Cuando el cinturón de seguridad se retrae por completo, éste vuelve al modo Retractor de bloqueo de emergencia (ELR).

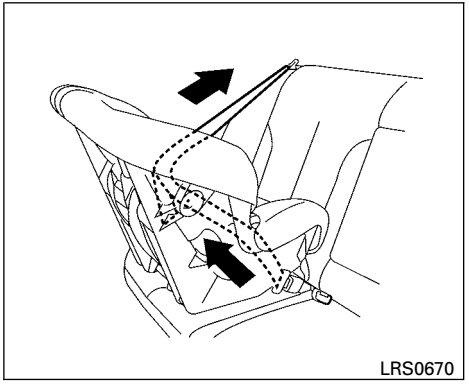


**Orientación hacia atrás – paso 4**

4. Deje que el cinturón de seguridad se retraiga. Jale el cinturón de hombro hacia arriba para que no quede flojo.

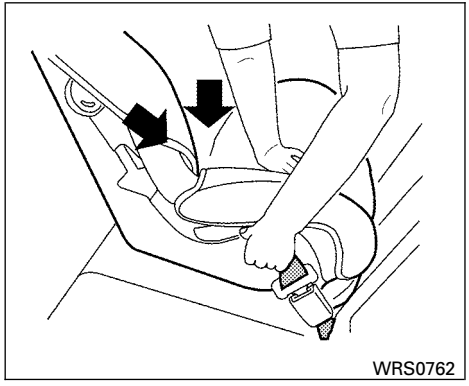


**Orientación hacia atrás – paso 5**

5. Asegúrese de que el sistema de sujeción para niños no quede flojo; presione firmemente hacia abajo y hacia atrás en el centro del sistema de sujeción para niños para comprimir el cojín y el respaldo del asiento del vehículo mientras jala hacia arriba el cinturón de seguridad.

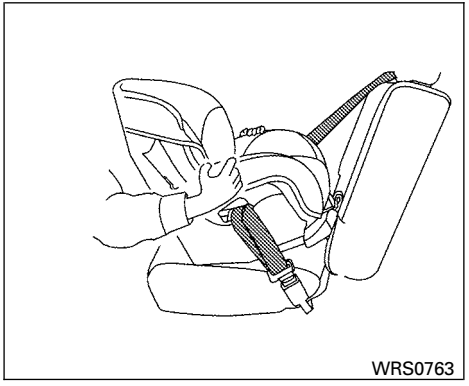


**Orientación hacia atrás – paso 6**

6. Luego de instalar el sistema de sujeción, pruébelo antes de colocar al niño. Empújelo de lado a lado mientras sostiene el asiento cerca de la ruta de fijación del cinturón de seguridad. El sistema de sujeción para niños no debe moverse más de 2.5 cm (1 pulgada), de lado a lado. Intente jalar hacia adelante y verifique que el cinturón mantenga el sistema de sujeción en su lugar. Si el sistema de sujeción no está seguro, tense el cinturón según sea necesario o coloque el sistema en otro asiento y vuelva a probarlo. Tal vez deba intentar con otro sistema de sujeción para niños. No todos los sistemas de sujeción para niños se ajustan a todos los tipos de vehículos.
7. Para asegurarse de que el retractor esté en el modo ALR, intente jalar más el cinturón de seguridad. Si no puede sacar más correa del cinturón del retractor, éste se encuentra en el modo ALR.
8. Verifique que el sistema de sujeción para niños esté asegurado correctamente antes de cada uso. Si el cinturón de seguridad no está bloqueado, repita los pasos del 3 al 7.

Cuando quita el sistema de sujeción para niños y el cinturón de seguridad se retrae por completo, el modo ALR (modo de sistema de sujeción para niños) se cancela.

## INSTALACIÓN EN LA POSICIÓN CENTRAL DEL ASIENTO TRASERO

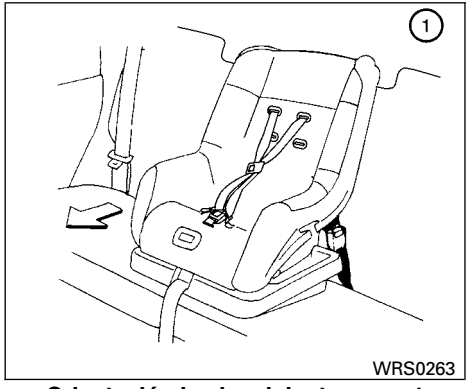


**Orientación hacia adelante, paso 1**

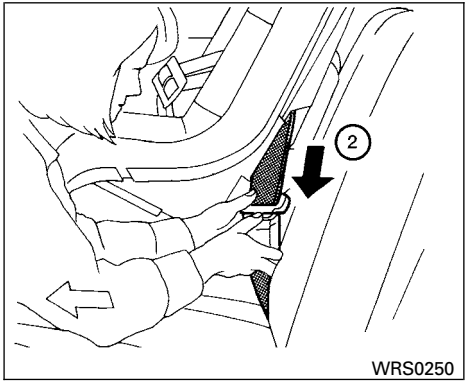


**Orientación hacia adelante, paso 2**

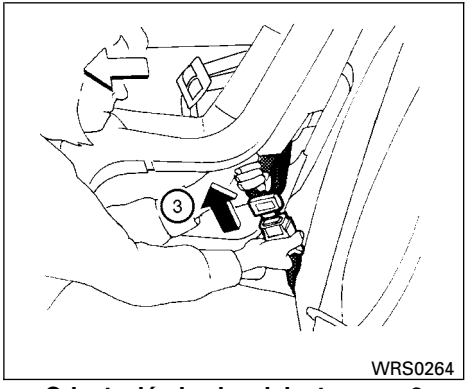


**Orientación hacia adelante, paso 3**

## Mirando hacia adelante

Cuando instale un sistema de sujeción para niños en la posición central del asiento trasero, siga los siguientes pasos:

① Coloque el sistema de sujeción para niños sobre el asiento, como se ilustra. Siga siempre las instrucciones del fabricante del sistema de sujeción para niños.

② Pase la lengüeta del cinturón de seguridad a través del sistema de sujeción para niños e insértela en la hebilla hasta que escuche y sienta que el seguro se engancha.

Asegúrese de seguir las instrucciones del fabricante del sistema de sujeción para niños con relación al ajuste del cinturón.

③ Asegúrese de que el cinturón de seguridad no quede flojo; presione firmemente con su rodilla hacia abajo y hacia atrás en el centro del sistema de sujeción para niños para comprimir el cojín y el respaldo del asiento del vehículo mientras jala hacia arriba el cinturón de seguridad.

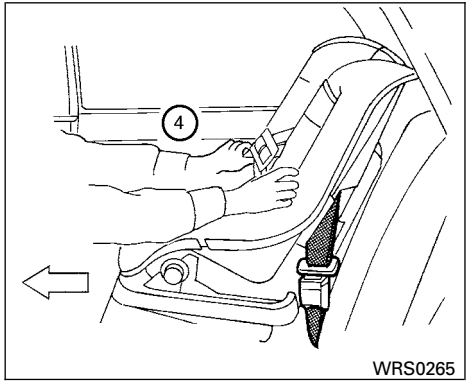


**Orientación hacia adelante, paso 4**

④ Luego de instalar el sistema de sujeción, pruébelo antes de colocar al niño. Empújelo de lado a lado mientras sostiene el asiento cerca de la ruta de fijación del cinturón de seguridad. El sistema de sujeción para niños no debe moverse más de 2.5 cm (1 pulgada), de lado a lado. Intente jalar hacia adelante y verifique que el cinturón mantenga el sistema de sujeción en su lugar. Si el sistema de sujeción no está seguro, tense el cinturón según sea necesario o coloque el sistema en otro asiento y vuelva a probarlo. Tal vez deba intentar con otro sistema de sujeción para niños. No todos los sistemas de sujeción para niños se ajustan a todos los tipos de vehículos.

5. Verifique que el sistema de sujeción para niños esté asegurado correctamente antes de cada uso. Si el cinturón de seguridad no está bloqueado, repita los pasos del 1 al 4.

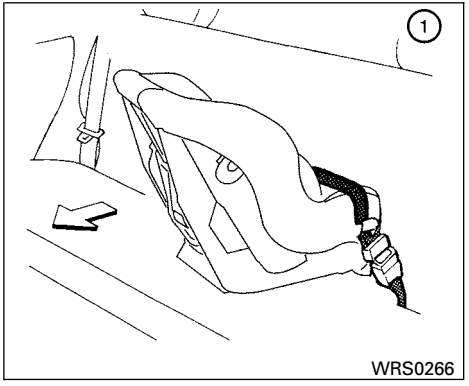


**Orientación hacia atrás, paso 1**

## Mirando hacia atrás

Cuando instale un sistema de sujeción para niños en la posición central del asiento trasero, siga los siguientes pasos:

① Coloque el sistema de sujeción para niños sobre el asiento, como se ilustra. Siga siempre las instrucciones del fabricante del sistema de sujeción para niños.

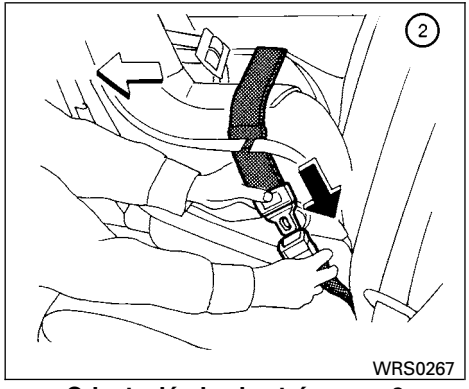


**Orientación hacia atrás, paso 2**

② Pase la lengüeta del cinturón de seguridad a través del sistema de sujeción para niños e insértela en la hebilla hasta que escuche y sienta que el seguro se engancha.

Asegúrese de seguir las instrucciones del fabricante del sistema de sujeción para niños con relación al ajuste del cinturón.

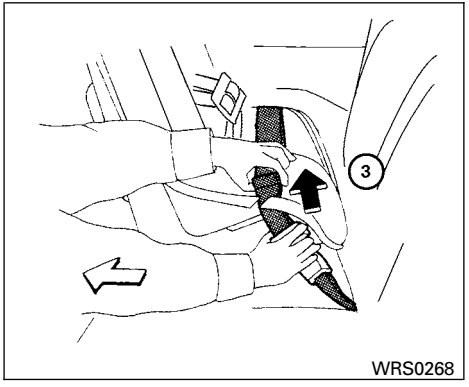


**Orientación hacia atrás, paso 3**

③ Asegúrese de que el sistema de sujeción para niños no quede flojo; presione firmemente hacia abajo y hacia atrás en el centro del sistema de sujeción para niños para comprimir el cojín y el respaldo del asiento del vehículo mientras jala hacia arriba el cinturón de seguridad.

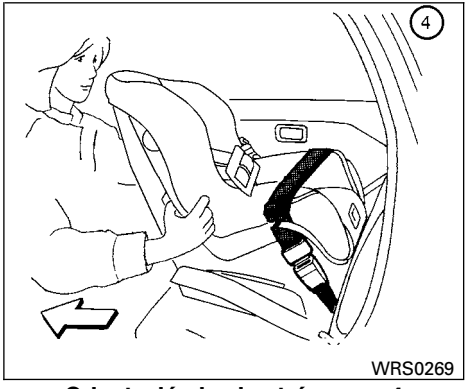


**Orientación hacia atrás, paso 4**

④ Luego de instalar el sistema de sujeción, pruébelo antes de colocar al niño. Empújelo de lado a lado mientras sostiene el asiento cerca de la ruta de fijación del cinturón de seguridad. El sistema de sujeción para niños no debe moverse más de 2.5 cm (1 pulgada), de lado a lado. Intente jalar hacia adelante y verifique que el cinturón mantenga el sistema de sujeción en su lugar. Si el sistema de sujeción no está seguro, tense el cinturón según sea necesario o coloque el sistema en otro asiento y vuelva a probarlo. Tal vez deba intentar con otro sistema de sujeción para niños. No todos los sistemas de sujeción para niños se ajustan a todos los tipos de vehículos.

5. Verifique que el sistema de sujeción para niños esté asegurado correctamente antes de cada uso. Si el cinturón no está bloqueado, repita los pasos del 1 al 4.

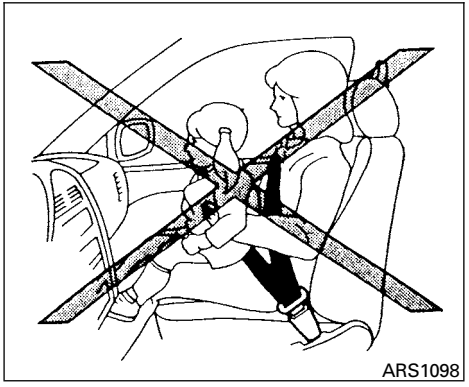


## PRECAUCIONES RELACIONADAS CON ASIENTOS AUXILIARES

**⚠ ADVERTENCIA**

- **Los bebés y los niños pequeños deben acomodarse siempre en un sistema de sujeción para niños adecuado cuando viajen en el vehículo. No usar un sistema de sujeción para niños o un asiento auxiliar puede provocar graves lesiones o la muerte.**
- **Los bebés y los niños pequeños no se deben llevar nunca en el regazo. No es posible oponer resistencia a las fuerzas de un accidente grave, incluso para el adulto más fuerte. El niño puede quedar aplastado entre el adulto y las partes del vehículo. Además, no coloque el mismo cinturón de seguridad alrededor de usted y de su niño.**
- **NISSAN recomienda instalar el asiento auxiliar en el asiento trasero. De acuerdo con las estadísticas de accidentes, los niños están más seguros en el asiento trasero que en el delantero cuando van sujetados correctamente. Si debe instalar un asiento auxiliar en el asiento delantero, consulte "Instalación de asientos auxiliares", en esta sección.**
- **Un asiento auxiliar se debe instalar sólo en un asiento que tenga un cinturón pélvico/de hombros. No usar un cinturón de seguridad tipo tres puntos con un asiento auxiliar puede provocar graves lesiones en un frenado repentino o en un choque.**

- **El uso incorrecto o la instalación incorrecta de un asiento auxiliar puede aumentar el riesgo o gravedad de las lesiones tanto para el niño como para el resto de los ocupantes del vehículo y puede causar serias lesiones o incluso la muerte en caso de accidente.**
- **No use toallas, libros, almohadas ni otros elementos en lugar de un asiento auxiliar. Elementos como éstos pueden moverse durante el manejo normal o al producirse un choque y provocar graves lesiones o la muerte. Los asientos auxiliares están diseñados para usarse con un cinturón pélvico/de hombros. Su diseño contempla pasar las partes pélvica y del hombro del cinturón de seguridad por sobre las partes más fuertes del cuerpo de un niño, a fin de proporcionar la máxima protección al producirse un choque.**
- **Siga todas las instrucciones del fabricante del asiento auxiliar relacionadas con la instalación y el uso. Al comprar un asiento auxiliar, asegúrese de elegir uno que se ajuste a su niño y a su vehículo. Tal vez no sea posible instalar correctamente algunos tipos de asientos auxiliares en el vehículo.**
- **Si el asiento auxiliar y el cinturón de seguridad no se usan correctamente, el riesgo de que un niño resulte lesionado en un choque o en un frenado repentino aumenta considerablemente.**
- **Debe colocar los respaldos ajustables en una posición que se adapte al asiento auxiliar, pero lo más vertical posible.**
- **Luego de colocar al niño en el asiento auxiliar y de abrochar el cinturón de seguridad, asegúrese de que la parte del hombro del cinturón quede alejada de su cara y de su cuello y que la parte pélvica no cruce su abdomen.**
- **No coloque el cinturón de hombros por detrás del niño ni debajo de su brazo. Si debe instalar un asiento auxiliar en el asiento delantero, consulte "Instalación de asientos auxiliares", posteriormente en esta sección.**
- **Cuando el asiento auxiliar no esté en uso, manténgalo asegurado con un cinturón de seguridad para impedir que salga despedido al producirse un frenado repentino o un accidente.**

**⚠ PRECAUCIÓN**

**Recuerde que si deja un asiento auxiliar en un vehículo cerrado, éste puede calentarse mucho. Revise la superficie del asiento y las hebillas antes de colocar a su niño en el asiento auxiliar.**

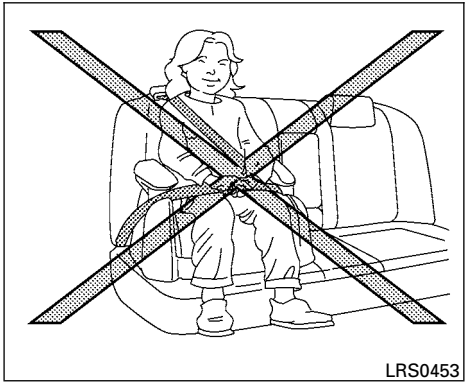


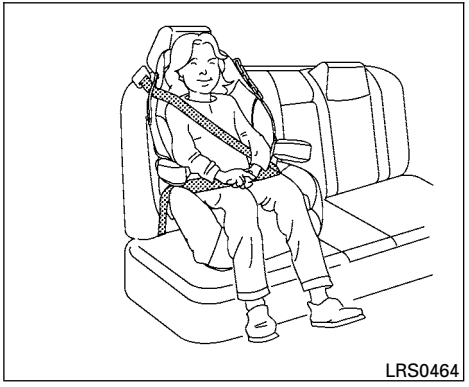


Varios fabricantes ofrecen asientos auxiliares para diversas estaturas. Al elegir un asiento auxiliar, tenga en cuenta los siguientes puntos:

- Compruebe el asiento auxiliar en su vehículo para asegurarse de que sea compatible con el sistema de asientos y cinturones de seguridad del vehículo.

- Asegúrese de que el asiento auxiliar o el asiento del vehículo sostenga correctamente la cabeza de su niño. El respaldo del asiento debe quedar a la altura del centro de los oídos del niño o un poco más arriba. Por ejemplo, si elige un asiento auxiliar con respaldo bajo ①, el respaldo del vehículo debe quedar a la altura del centro de los oídos del niño o un poco más arriba. Si el respaldo del vehículo queda por debajo del centro de los oídos del niño, debe usar un asiento auxiliar con respaldo alto ②.
- Si el asiento auxiliar es compatible con su vehículo, coloque a su niño y compruebe los diversos ajustes para asegurarse de que el asiento sea compatible con él. Siga siempre todos los procedimientos recomendados.

Las instrucciones de esta sección aplican a la instalación de asientos auxiliares en los asientos traseros o en el asiento del pasajero delantero.

## INSTALACIÓN DE ASIENTOS AUXILIARES

**⚠ADVERTENCIA**

**NISSAN recomienda que los asientos auxiliares se instalen en el asiento trasero. Sin embargo, si debe instalar un asiento auxiliar en el asiento del pasajero delantero, mueva el asiento completamente hacia atrás y desactive la bolsa de aire del pasajero delantero (sólo si está equipada).**

**⚠PRECAUCIÓN**

**No use el modo retractor de bloqueo automático del cinturón pélvico/de hombro al emplear un asiento auxiliar con los cinturones de seguridad.**

Siga estos pasos para instalar un asiento auxiliar en el asiento trasero o en el asiento del pasajero delantero:

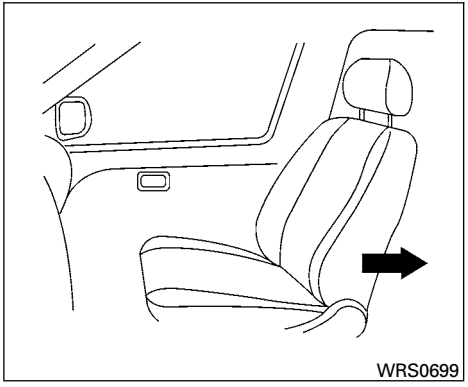


1. **Si debe instalar un asiento auxiliar en el asiento delantero, mueva el asiento completamente hacia atrás.**
2. Coloque el asiento auxiliar sobre el asiento. Colóquelo mirando hacia adelante únicamente. Siga siempre las instrucciones del fabricante del asiento auxiliar.

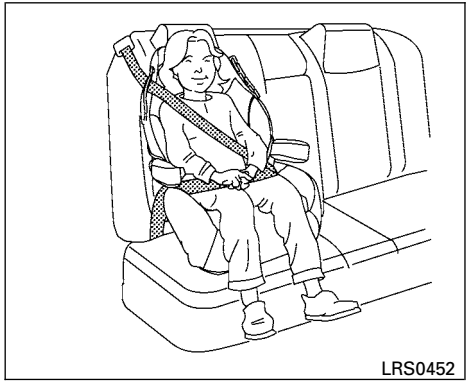


**Posición en el extremo**

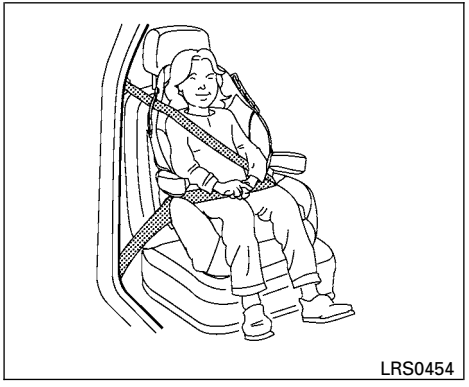


**Posición en el asiento delantero**

3. Debe colocar el asiento auxiliar en el asiento del vehículo de modo que quede estable.

   Si fuera necesario, regule o quite la cabecera para obtener el ajuste correcto del asiento auxiliar. Consulte "Ajuste de las cabeceras", anteriormente en esta sección.

   Si quita la cabecera, guárdela en un lugar seguro. No olvide reinstalar la cabecera cuando retire el asiento auxiliar.

   Si el asiento no tiene una cabecera ajustable e interfiere con el correcto ajuste del asiento auxiliar, intente con otro asiento o con otro asiento auxiliar.

4. Coloque la parte pélvica del cinturón de seguridad en la parte inferior de las caderas del niño y ajustada a ellas. Siga al pie de la letra las instrucciones del fabricante del asiento auxiliar para ajustar el cinturón.

5. Jale la parte del cinturón de hombro del cinturón seguridad hacia el retractor para que no quede flojo. Asegúrese de que el cinturón de hombros quede ubicado a través de la parte central superior del hombro del niño. Siga al pie de la letra las instrucciones del fabricante del asiento auxiliar para ajustar el cinturón.

6. Respete las advertencias, precauciones e instrucciones para abrochar correctamente un cinturón de seguridad que vienen en el tema "Cinturón de seguridad tipo tres puntos con retractor" descrito anteriormente en esta sección.

## PRECAUCIONES DEL SISTEMA DE SUJECIÓN SUPLEMENTARIO (sólo si está equipado)

Esta sección Sistema de sujeción suplementario (SRS) contiene información importante sobre las bolsas de aire suplementarias delanteras del conductor y del pasajero (sólo si están equipadas) y sobre los cinturones de seguridad con pretensores (sólo si están equipados).

**Sistema de bolsas de aire para impacto frontal:** Este sistema ayuda a amortiguar la fuerza del impacto en la cabeza y el pecho del conductor y el pasajero delantero en ciertos choques frontales.

Este sistema de sujeción suplementario está diseñado para **complementar** la protección contra colisiones que brindan los cinturones de seguridad del conductor y del pasajero delantero **y no los sustituyen**. Los cinturones de seguridad se deben usar siempre correctamente y el ocupante se debe sentar a una distancia adecuada del volante de la dirección, del tablero de instrumentos y de los tapices de las puertas. Para obtener instrucciones y precauciones acerca del uso de los cinturones de seguridad, consulte "Cinturones de seguridad", anteriormente en esta sección.

**Las bolsas de aire funcionan sólo cuando el interruptor de encendido está en las posiciones de encendido o de arranque.**

**Al poner el interruptor de encendido en la posición "ON" (Encendido), la luz de advertencia de la bolsa de aire complementaria se ilumina. Si el sistema funciona, esta luz se apaga después de aproximadamente 7 segundos.**

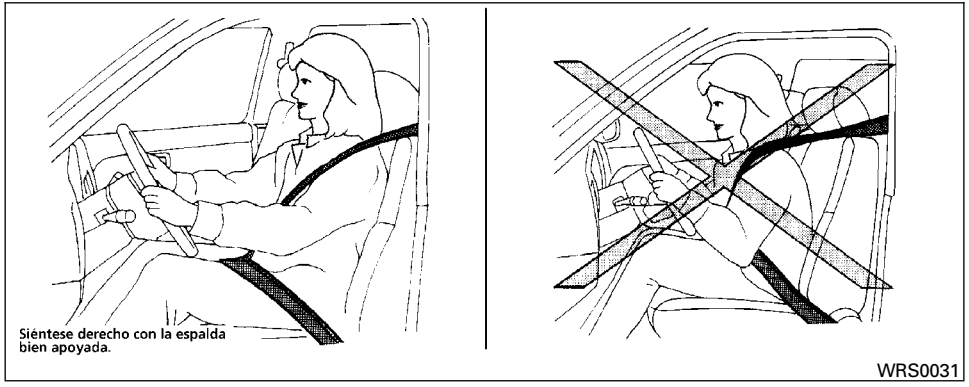


**⚠ADVERTENCIA**

- **Comúnmente, las bolsas de aire delanteras no se inflan al producirse un impacto lateral, un impacto posterior, una volcadura o un choque frontal de menor gravedad. Use siempre los cinturones de seguridad como ayuda para reducir el riesgo o la gravedad de lesiones en distintos tipos de accidentes.**
- **Los cinturones de seguridad y las bolsas de aire delanteras son más eficaces cuando usted se sienta correctamente hacia atrás y erguido en el asiento. Las bolsas de aire delanteras se inflan con gran fuerza. Si no está sujeto, se inclina hacia adelante, se sienta de lado o de cualquier otra forma distinta a la correcta, en caso de colisión, hay un alto riesgo de sufrir lesiones o incluso la muerte. La bolsa de aire delantera también puede provocarle lesiones graves o fatales si usted se encuentra frente a ella cuando se infla. Siéntese siempre apoyado en el respaldo y a la mayor distancia posible del volante de la dirección o del tablero de instrumentos. Use siempre los cinturones de seguridad.**
- **Mantenga las manos fuera del volante de la dirección. Colocarlas dentro del aro del volante de la dirección puede aumentar el riesgo de que resulten lesionadas al inflarse la bolsa de aire delantera.**

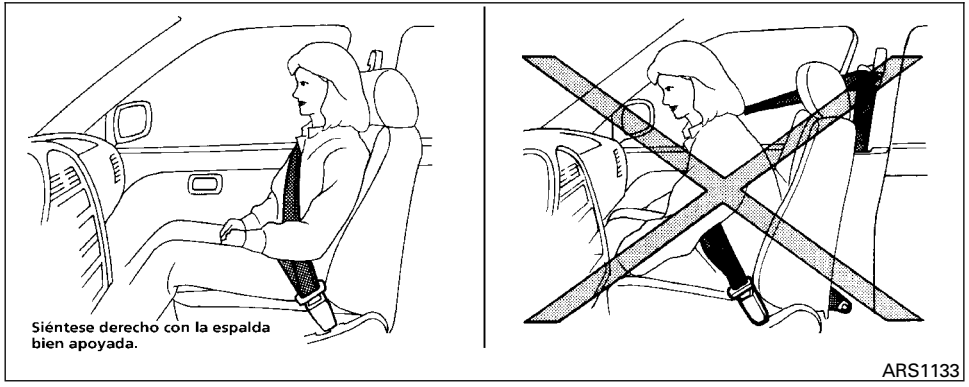


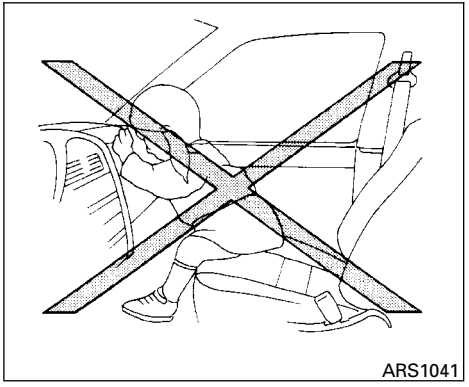


**⚠ ADVERTENCIA**

- **Nunca permita que los niños viajen sin estar sujetados ni que saquen sus manos o su cara por la ventanilla. No intente llevarlos en su regazo ni en sus brazos. En las ilustraciones aparecen algunos ejemplos de posiciones de viaje peligrosas.**

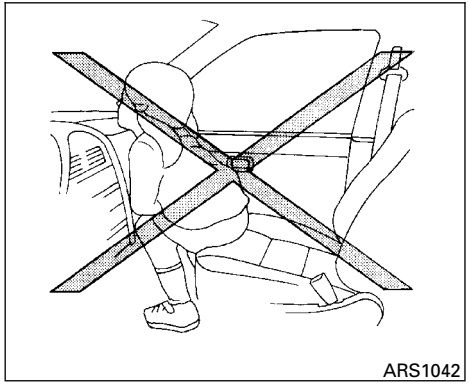
ARS1042

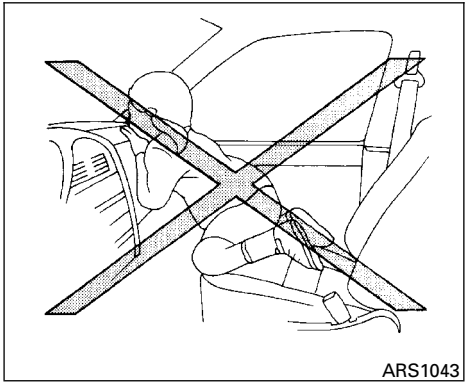
ARS1043

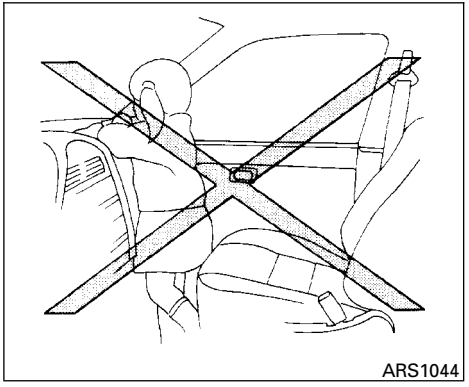
ARS1044

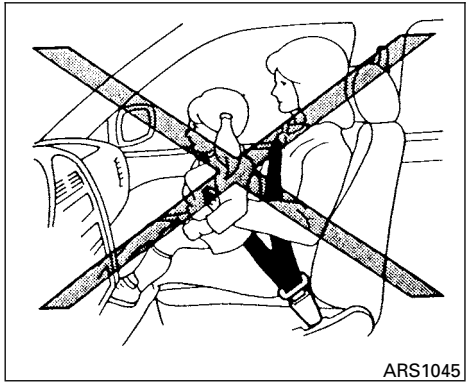


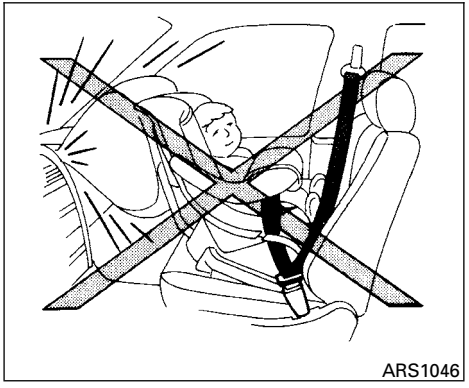


**⚠ADVERTENCIA**

- **Si no están correctamente asegurados, los niños pueden sufrir graves lesiones o incluso morir cuando se inflan las bolsas de aire delanteras. Si es posible, los bebés y los niños deben ir correctamente sujetados en el asiento trasero.**

- **Nunca instale un sistema de sujeción para niños que mira hacia atrás en el asiento delantero. Al inflarse, una bolsa de aire delantera puede lesionar gravemente o causar la muerte a un niño. Para obtener detalles, consulte "Sistemas de sujeción para niños", anteriormente en esta sección.**
- **Si la bolsa de aire delantera se desactiva (sólo Argentina), es posible instalar un sistema de sujeción para niños mirando hacia atrás en el asiento delantero. Para instalar correctamente un sistema de sujeción para niños mirando hacia atrás en el asiento delantero, siga todos los procedimientos recomendados.**

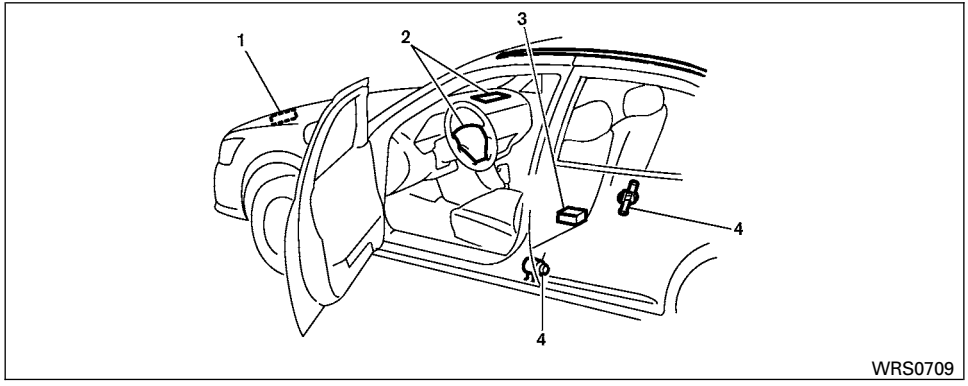


**Tipo A**

1. Sensor de zona de choque (sólo si está equipado)
2. Módulos de bolsas de aire de impacto frontal (sólo si están equipados)
3. Unidad de control de las bolsas de aire (ACU) (sólo si está equipado)
4. Cinturón de seguridad con pretensor (sólo si está equipado)

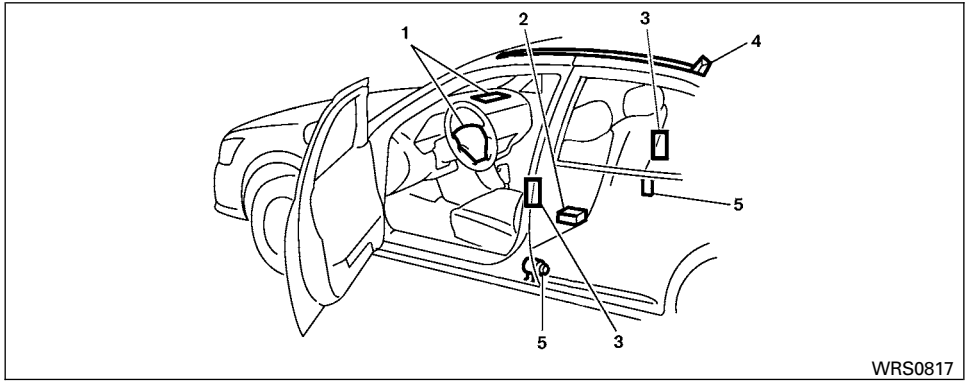


**Tipo B**

1. Módulos de bolsas de aire de impacto frontal
2. Unidad de control de bolsas de aire (ACU)
3. Módulos de bolsas de aire de impacto lateral montadas en el asiento delantero (sólo si está equipado)
4. Infladores de las bolsas de aire complementarias tipo cortina para impactos laterales instaladas en el techo (sólo si está equipado)
5. Cinturón de seguridad con pretensor (sólo si está equipado)

## Sistema de bolsas de aire complementarias para impactos frontales (sólo si está equipado)

La bolsa de aire de impacto frontal del conductor se encuentra en el centro del volante de la dirección. La bolsa de aire de impacto frontal del pasajero está instalada en el tablero de instrumentos sobre la guantera. Las bolsas de aire delanteras están diseñadas para inflarse en choques frontales de mayor gravedad, aunque pueden inflarse si las fuerzas de otro tipo de choque son similares a las de un impacto frontal de mayor gravedad. Es posible que no se inflen en ciertos choques frontales. El daño del vehículo (o la falta de éste) no siempre es señal de un funcionamiento correcto del sistema de bolsas de aire delanteras.

Si tiene preguntas acerca del sistema de bolsa de aire, comuníquese con NISSAN o con el distribuidor NISSAN. Si considera modificar el vehículo debido a una discapacidad, también puede comunicarse con NISSAN. Puede encontrar la información de Servicio al Cliente al principio de este Manual del Conductor.

Cuando se infla una bolsa de aire delantera, se puede escuchar un ruido bastante fuerte, seguido de liberación de humo. Este humo no es dañino y no indica incendio. Se debe tener cuidado de no inhalarlo, ya que puede causar irritación y asfixia. Las personas con problemas respiratorios deben recibir aire fresco a la brevedad.

Las bolsas de aire delanteras, junto con el uso de los cinturones de seguridad, ayudan a amortiguar la fuerza de impacto en la cara y en el pecho de los ocupantes delanteros. Pueden ayudar a salvar vidas y a reducir graves lesiones. Sin embargo, una bolsa de aire delantera que se infla puede causar excoriaciones faciales u otras lesiones. Las bolsas de aire delanteras no proporcionan sujeción a la parte inferior del cuerpo.

Los cinturones de seguridad se deben usar correctamente y el conductor y el pasajero se de-

ben sentar derechos a la mayor distancia posible del volante de la dirección o tablero de instrumentos. Las bolsas de aire delanteras se inflan rápidamente como ayuda para proteger a los ocupantes delanteros. Por este motivo, la fuerza del inflado de las bolsas de aire delanteras puede aumentar el riesgo de lesiones cuando el ocupante está demasiado cerca del módulo de bolsas de aire delanteras o apoyado en éste durante el inflado.

Las bolsas de aire delanteras se desinflan rápidamente luego de un choque.

**Las bolsas de aire delanteras funcionan sólo cuando el interruptor de encendido está en las posiciones de encendido o de arranque.**

**Al poner el interruptor de encendido en la posición "ON" (Encendido), la luz de advertencia de la bolsa de aire complementaria se ilumina. Si el sistema funciona, esta luz se apaga después de aproximadamente 7 segundos.**

**Otras precauciones relacionadas con las bolsas de aire de impacto frontal**

**⚠ ADVERTENCIA**

- **No coloque objetos sobre la almohadilla del volante de la dirección ni sobre el tablero de instrumentos. Tampoco coloque objetos entre un ocupante y el volante de la dirección o el tablero de instrumentos. Estos objetos pueden transformarse en peligrosos proyectiles y provocar lesiones en caso de que las bolsas de aire delanteras se inflen.**
- **Inmediatamente después del inflado, varios componentes del sistema de bolsas de aire delanteras se calientan. No los toque; puede sufrir quemaduras graves.**
- **No realice cambios no autorizados en el sistema eléctrico ni en el sistema de suspensión del vehículo; esto puede afectar el correcto funcionamiento del sistema de bolsas de aire.**
- **Las manipulaciones al sistema de bolsas de aire delanteras pueden provocar graves lesiones personales. Éstas incluyen cambios en el conjunto del volante de la dirección y del tablero de instrumentos, tales como colocar material sobre la almohadilla del volante y sobre el tablero o instalar material de vestidura adicional alrededor del sistema de bolsas de aire.**
- **Un distribuidor NISSAN debe realizar el trabajo en el sistema de bolsas de aire delanteras y alrededor de éste. Asimismo, un distribuidor NISSAN debe realizar la instalación de equipos eléctricos. El cableado del Sistema de sujeción suplementario (SRS) no se debe modificar ni desconectar. En el sistema de bolsas de aire no se deben usar equipos de prueba ni dispositivos de sondeo eléctricos no autorizados.**
- **Un centro de servicio calificado debe reemplazar de inmediato un parabrisas estrellado. Esto puede afectar al funcionamiento del sistema de bolsas de aire.**

- **Los conectores del arnés del SRS son amarillos y anaranjados para una fácil identificación.**

**Luz de estado de la bolsa de aire del pasajero delantero (sólo si está equipado)**

**⚠ADVERTENCIA**

- **Si su vehículo está equipado con bolsa de aire para el pasajero delantero, no se permite instalar sistemas de sujeción infantiles orientados hacia atrás en el asiento del pasajero delantero, a menos que se desactive previamente la bolsa de aire.**
- **No instale un asiento para niños orientado hacia atrás en el asiento del pasajero delantero si el sistema de activación/desactivación de la bolsa de aire no funciona correctamente. Si esto sucede, el vehículo debe llevarse de inmediato a un distribuidor NISSAN o a un taller calificado.**

La luz de estado de la bolsa de aire del pasajero delantero , ubicada en la consola central, se enciende durante 7 segundos y después se apaga. Esto significa que el sistema está funcionando.

La luz de estado de la bolsa de aire del pasajero delantero indica si la bolsa de aire del pasajero delantero está activada o desactivada. Si la bolsa de aire del pasajero delantero se ha desactivado, la luz se enciende y permanece encendida mientras el interruptor de la bolsa de aire del pasajero delantero permanece en la posición ″OFF″ (Apagado).

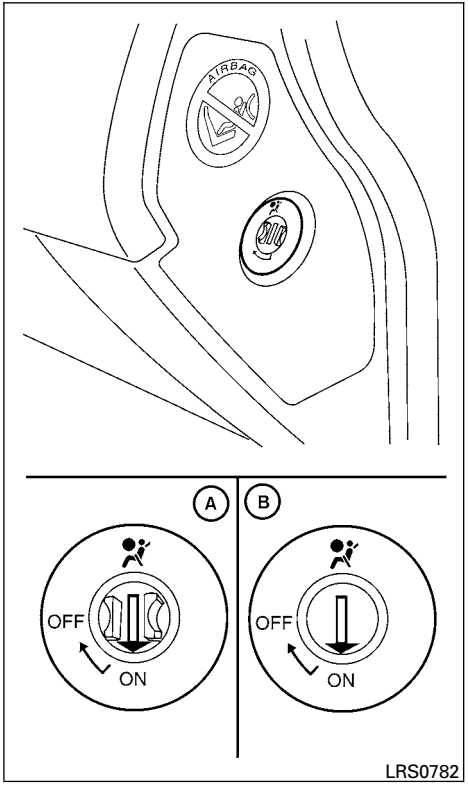

Ⓐ Modelos equipados con llave inteligente NISSAN Intelligent Key™

Ⓑ Modelos equipados con control remoto integrado

**Desactivación de la bolsa de aire del pasajero delantero (sólo si está equipado)**

Para instalar en el asiento del pasajero delantero un sistema de sujeción infantil orientado hacia atrás, deberá desactivar el sistema de bolsa de aire del asiento del pasajero delantero.

1. Con el interruptor de encendido en la posición ″LOCK″ (Bloqueo) y el motor apagado, abra la puerta lateral del pasajero.
2. Inserte la llave de encendido/llave de emergencia (modelos equipados con llave inteligente) en el interruptor de la bolsa de aire del pasajero delantero, ubicado en un costado del tablero de instrumentos, luego presione y gire la llave a la posición ″OFF″ (Apagado).
3. Gire el interruptor de encendido a la posición ″ON″ (Encendido) y asegúrese de que la luz indicadora de la bolsa de aire del pasajero delantero permanezca encendida.

La luz de estado permanece encendida en forma continua para advertirle acerca del estado de la bolsa de aire del pasajero delantero.

**Activación de la bolsa de aire del pasajero delantero (sólo si está equipado)**

Debe volver a activar el sistema de bolsas de aire del pasajero delantero tan pronto como el sistema de sujeción para niños deje de estar en uso en el asiento del pasajero delantero, de modo de garantizar la protección del ocupante del asiento del pasajero delantero en caso de un impacto.

Para volver a activar el sistema de bolsas de aire del pasajero delantero:

1. Con el interruptor de encendido en la posición ″LOCK″ (Bloqueo) y el motor apagado, abra la puerta lateral del pasajero.
2. Inserte la llave de encendido/llave de emergencia (modelos equipados con llave inteligente) en el interruptor de la bolsa de aire del pasajero delantero y gire la llave a la posición ″ON″ (Encendido).
3. Gire el interruptor de encendido a la posición ″ON″ (Encendido) y asegúrese de que la luz indicadora de la bolsa de aire del pasajero delantero se encienda durante algunos segundos y luego se apague.

**⚠ ADVERTENCIA**

**Si ocurre cualquiera de las siguientes condiciones después de poner el interruptor de encendido en la posición ″ON″ (Encendido), el sistema de bolsa de aire del pasajero delantero requiere servicio y deberá llevar su vehículo al distribuidor NISSAN o al taller calificado más cercano.**

- **La luz de estado de la bolsa de aire del pasajero delantero se enciende y permanece encendida después de aproximadamente 7 segundos mientras el interruptor de la bolsa de aire del pasajero delantero está en la posición ″ON″ (Encendido).**
- **Esta luz de estado no se enciende mientras el interruptor de la bolsa de aire del pasajero delantero está en la posición ″ON″ (Encendido).**
- **La luz de advertencia de las bolsas de aire no se enciende en ningún momento.**

A menos que se revise y se repare, es posible que el sistema de bolsas de aire del pasajero delantero no funcione correctamente.

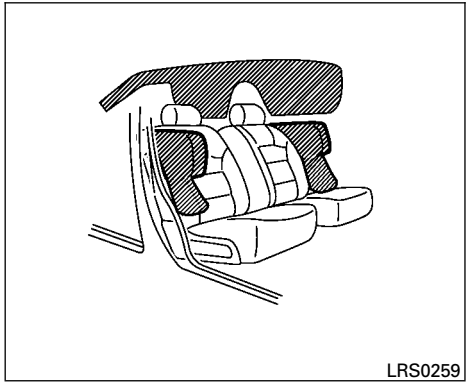


## Bolsa de aire de impacto lateral montada en el asiento delantero (sólo si está equipado) y bolsa de aire de impacto lateral tipo cortina montada en el techo (sólo si está equipado)

Las bolsas de aire laterales están en los costados exteriores del respaldo de los asientos delanteros. Las bolsas de aire tipo cortina se encuentran en las vestiduras laterales del techo. Las bolsas de aire laterales y las bolsas de aire tipo cortina están diseñadas para inflarse en choques laterales de mayor gravedad, aunque pueden inflarse si las fuerzas de otro tipo de choque son similares a las de un impacto lateral de mayor gravedad. Están diseñadas para inflarse en el costado en que el vehículo recibe el impacto. Es posible que no se inflen en ciertos choques laterales. El daño del vehículo (o la falta de éste) no siempre es señal de un funcionamiento correcto de la bolsa de aire lateral y de la bolsa de aire tipo cortina.

Cuando estas bolsas de aire se inflan, se puede escuchar un ruido bastante fuerte, seguido de liberación de humo. Este humo no es dañino y no indica incendio. Sin embargo, debe tenerse cuidado de no inhalarlo, ya que puede causar irritación y asfixia. Las personas con problemas respiratorios deben recibir aire fresco a la brevedad.

Las bolsas de aire laterales, junto con el uso de los cinturones de seguridad, ayudan a amortiguar la fuerza de impacto en el pecho de los ocupantes delanteros. Las bolsas de aire tipo cortina ayudan a amortiguar la fuerza de impacto en la cabeza de los ocupantes de los extremos de los asientos delantero y trasero. Pueden ayudar a salvar vidas y a reducir graves lesiones. Sin embargo, una bolsa de aire lateral y una bolsa de aire tipo cortina que se inflan pueden causar excoriaciones u otras lesiones. Las bolsas de aire laterales y las bolsas de aire tipo cortina no proporcionan sujeción a la parte inferior del cuerpo.

Los cinturones de seguridad se deben usar correctamente y el conductor y el pasajero se deben sentar derechos y a la mayor distancia posible de la bolsa de aire lateral. Los pasajeros del asiento trasero se deben sentar a la mayor distancia posible de los tapices de las puertas y de los rieles laterales del techo. Las bolsas de aire laterales y las bolsas de aire tipo cortina se inflan rápidamente como ayuda para proteger a los ocupantes delanteros. Por este motivo, la fuerza del inflado de estas bolsas de aire puede aumentar el riesgo de lesiones cuando el ocupante está demasiado cerca de estos módulos de bolsas de aire o apoyado en ellos durante el inflado. La bolsa de aire lateral y la bolsa de aire tipo cortina se desinflan rápidamente una vez producido el choque.

**⚠ ADVERTENCIA**

- **Inmediatamente después del inflado, varios componentes del sistema de bolsas de aire laterales y de bolsas de aire tipo cortina se calientan. No los toque; puede sufrir quemaduras graves.**

- **No debe realizar ninguna modificación no autorizada en ningún componente o cableado de los sistemas de bolsas de aire laterales y bolsas de aire tipo cortina. Esto previene daños o inflado accidental de la bolsa de aire lateral y la bolsa de aire tipo cortina, o daños a los sistemas de bolsa de aire lateral y bolsa de aire tipo cortina.**
- **Manipular el sistema de bolsas de aire laterales puede provocarle graves lesiones. Por ejemplo, no cambie los asientos delanteros al colocar material cerca de los respaldos o al instalar material de vestidura adicional, tal como cubreasientos, alrededor de la bolsa de aire lateral.**
- **No realice cambios no autorizados en el sistema eléctrico, en el sistema de suspensión ni en el panel lateral del vehículo. Esto podría afectar el buen funcionamiento de los sistemas de bolsa de aire lateral y bolsa de aire tipo cortina.**
- **Únicamente su distribuidor NISSAN o un taller calificado deben trabajar en los sistemas de bolsas de aire laterales y bolsas de aire tipo cortina o sus alrededores. Un distribuidor NISSAN o un taller calificado debe realizar la instalación de equipos eléctricos. Los arneses* amarillos del SRS no se deben modificar ni desconectar. No se deben usar equipos y dispositivos de pruebas eléctricas no autorizados en el sistema de bolsas de aire laterales y bolsas de aire tipo cortina.**

*** Los arneses del SRS están cubiertos por aislamiento amarillo justo antes de los conectadores del arnés o en el arnés completo, lo que permite una fácil identificación.**

## Cinturones de seguridad con pretensores (sólo si están equipados)

**⚠ ADVERTENCIA**

- **Los pretensores no se pueden reutilizar después de su activación. Se debe reemplazar junto con el retractor y la hebilla como unidad.**
- **Si el vehículo se ve involucrado en un choque frontal, pero un pretensor no se activa, asegúrese que su distribuidor NISSAN revise el sistema del pretensor y, si fuera necesario, que lo reemplace.**
- **No debe realizar ningún cambio no autorizado en ningún componente o cableado del sistema del pretensor. Esto evita daños o la activación accidental de los pretensores. Las alteraciones del sistema del pretensor pueden provocar graves lesiones personales.**
- **Un distribuidor NISSAN debe realizar el trabajo en el sistema del pretensor y alrededor de éste. Asimismo, un distribuidor NISSAN debe realizar la instalación de equipos eléctricos. En el sistema del pretensor, no se deben usar equipos de prueba ni dispositivos de sondeo eléctricos no autorizados.**
- **Si debe desechar el pretensor o deshuesar el vehículo, comuníquese con un distribuidor NISSAN. Los procedimientos de desecho incorrectos pueden causar lesiones personales.**

El sistema del pretensor se activa en conjunto con el sistema de bolsas de aire. Al funcionar con el retractor de los cinturones de seguridad, ayuda a tensar el cinturón cuando el vehículo se ve involucrado en ciertos tipos de choques, lo que permite sujetar a los ocupantes de los asientos delanteros.

El pretensor viene dentro del retractor del cinturón de seguridad. Estos cinturones de seguridad se usan del mismo modo que los cinturones convencionales.

Cuando un pretensor se activa, se libera humo y se puede escuchar un ruido bastante fuerte. Este humo no es dañino y no indica incendio. Se debe tener cuidado de no inhalarlo, ya que puede causar irritación y asfixia. Las personas con problemas respiratorios deben recibir aire fresco a la brevedad.

Luego de la activación de los pretensores, los limitadores de carga permiten que el cinturón de seguridad libere correa (si es necesario) para reducir las fuerzas contra el pecho.

Si ocurre alguna anormalidad en el sistema del pretensor, la luz de advertencia de las bolsas de aire suplementarias destellará de modo intermitente al poner el interruptor de encendido en las posiciones ″ON″ (Encendido) o ″START″ (Arranque). En este caso, el sistema del pretensor no funcionará correctamente. Es necesario revisarlos y repararlos. Lleve el vehículo al distribuidor NISSAN más próximo.

Cuando venda su vehículo, le solicitamos que informe al comprador acerca del sistema del pretensor y que lo guíe hacia las secciones correspondientes de este Manual del Conductor.

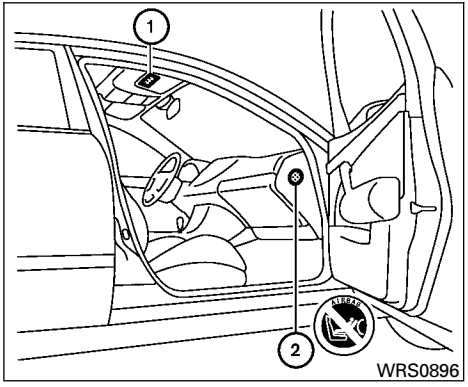


1. Etiquetas de advertencia de bolsas de aire del SRS (sólo si está equipado) (del lado del pasajero, sólo en México)
2. Etiqueta de advertencia de bolsa de aire del pasajero delantero SRS (sólo si está equipado)

## ETIQUETAS DE ADVERTENCIA DE BOLSA DE AIRE COMPLEMENTARIA (sólo si está equipado)

Las etiquetas de advertencia relacionadas con los sistemas de bolsas de aire de impacto frontal (sólo si están equipados) se encuentran en el vehículo en el lugar señalado en la ilustración.

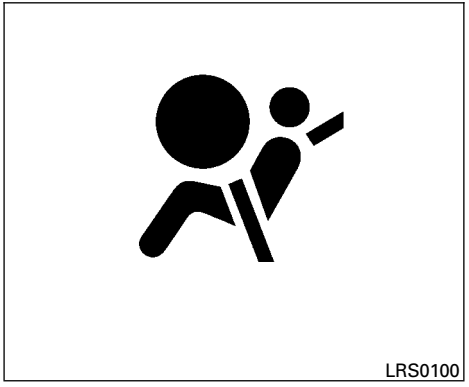


## LUZ DE ADVERTENCIA DE BOLSA DE AIRE (sólo si está equipada)

La luz de advertencia de las bolsas de aire suplementarias, que aparece como en el tablero de instrumentos, monitorea los circuitos de los sistemas de bolsas de aire de impacto frontal (sólo si están equipadas), de bolsas de aire de impacto lateral instaladas en el asiento delantero (sólo si están equipadas), de bolsas de aire tipo cortina de impacto lateral instaladas en el techo (sólo si están equipadas) y de pretensores de los cinturones de seguridad (sólo si están equipados). Los circuitos monitoreados incluyen la Unidad de control de bolsas de aire (ACU), el sensor de zona de choque (sólo si está equipado), los módulos de bolsas de aire delanteras, los módulos de bolsas de aire laterales (sólo si están equipados), los módulos de bolsas de aire tipo cortina (sólo si están equipados), los pretensores y todo el cableado relacionado.

Cuando el interruptor de encendido está en la posición ″ON″ o ″START″, la luz de advertencia de las bolsas de aire se enciende durante 7 segundos aproximadamente y luego se apaga. Esto significa que el sistema está funcionando.

Si se presenta alguna de las siguientes condiciones, los sistemas de bolsas de aire delanteras, de bolsas de aire laterales (sólo si están equipadas), de bolsas de aire tipo cortina (sólo si están equipadas) y de pretensores requieren servicio:

- La luz de advertencia de las bolsas de aire permanece encendida después de aproximadamente 7 segundos.
- La luz de advertencia de las bolsas de aire destella intermitentemente.
- La luz de advertencia de las bolsas de aire no se enciende en ningún momento.

En estas condiciones, es posible que los sistemas de bolsas de aire delanteras, de bolsas de aire laterales (sólo si están equipadas), de bolsas de aire tipo cortina (sólo si están equipadas) o de pretensores no funcionen correctamente. Es necesario revisarlo y repararlo. Lleve el vehículo al distribuidor NISSAN más próximo.

**⚠ADVERTENCIA**

**Si la luz de advertencia de las bolsas de aire suplementarias está encendida, podría significar que los sistemas de bolsas de aire delanteras, de bolsas de aire laterales (sólo si están equipadas), de bolsas de aire tipo cortina (sólo si están equipadas) y/o de pretensores no funcionen en un accidente. Para evitar que usted u otra persona resulten lesionados, haga que un distribuidor NISSAN revise el vehículo lo antes posible.**

## Procedimiento de reparación y reemplazo

Las bolsas de aire delanteras (sólo si están equipadas) y los pretensores (sólo si están equipados) están diseñados para inflarse sólo una vez. Como recordatorio, a menos que esté dañada, la luz de advertencia de las bolsas de aire permanece encendida luego del inflado. Sólo un distribuidor NISSAN debe realizar la reparación y el reemplazo de estos sistemas de bolsas de aire.

Cuando se requiere realizar trabajo de mantenimiento en el vehículo, es importante mostrar las bolsas de aire delanteras suplementarias (sólo si están equipadas), los pretensores y las piezas relacionadas a la persona que lo llevará a cabo. El interruptor de encendido debe estar siempre en la posición "LOCK" (Bloqueo) cuando se trabaja bajo el cofre o en el interior del vehículo.

**⚠ADVERTENCIA**

- **Una vez que se infla una bolsa de aire delantera (sólo si está equipada), el módulo de ésta ya no funcionará y se deberá reemplazar. Además, si se infla cualquiera de las bolsas de aire delanteras, el pretensor activado también se deberá reemplazar. El módulo de bolsas de aire y el pretensor debe ser reemplazado por un distribuidor NISSAN. El módulo de bolsas de aire y el pretensor no se pueden reparar.**
- **El sistema de bolsas de aire delanteras (sólo si está equipado) y el pretensor (sólo si está equipado) deberán ser revisados por un distribuidor NISSAN en caso de que alguna parte del extremo delantero del vehículo sufra algún daño.**
- **Si necesita eliminar la bolsa de aire suplementaria (sólo si está equipada) o el pretensor (sólo si está equipado), o si su intención es desechar el vehículo, comuníquese con un distribuidor NISSAN. Los procedimientos correctos de para desechar la bolsa de aire y el pretensor se establecen en el Manual de servicio NISSAN correspondiente. Los procedimientos de desecho incorrectos pueden causar lesiones personales.**

## NOTAS

# 2 Instrumentos y controles


Tablero de instrumentos . . . . . 2-2
Medidores e indicadores . . . . . 2-3
Velocímetro y odómetro . . . . . 2-4
Tacómetro . . . . . 2-5
Indicador de nivel de combustible . . . . . 2-6
Computadora de viaje (sólo si está equipada) . . . . . 2-6
Información de nivel de aceite del motor (sólo si está equipada) . . . . . 2-7
Pantalla de temperatura exterior (sólo si está equipada) . . . . . 2-8
Luces de advertencia/indicadoras y recordatorios acústicos . . . . . 2-9
Comprobación de focos . . . . . 2-10
Luces de advertencia . . . . . 2-10
Luces indicadoras . . . . . 2-14
Recordatorios acústicos . . . . . 2-16
Sistemas de seguridad . . . . . 2-17
Sistema de seguridad del vehículo . . . . . 2-17
Sistema inmovilizador de vehículo NISSAN . . . . . 2-19
Interruptor del limpia-lavaparabrisas . . . . . 2-20
Funcionamiento del interruptor . . . . . 2-20
Sensor de lluvia (sólo si está equipado) . . . . . 2-21
Interruptor del limpiador-lavador del cristal trasero (sólo si está equipado) . . . . . 2-22
Interruptor del desempañador del cristal trasero . . . . . 2-23
Interruptor de faros y direccionales . . . . . 2-24
Interruptor de control de faros . . . . . 2-24
Interruptor de direccionales . . . . . 2-27
Interruptor de luces de niebla . . . . . 2-28
Interruptor de luces intermitentes de emergencia . . . . . 2-29
Claxon . . . . . 2-30
Tomacorriente . . . . . 2-30
Compartimientos para guardar . . . . . 2-31
Compartimentos para mapas . . . . . 2-31
Bandejas para guardar . . . . . 2-32
Portaanteojos (sólo si está equipado) . . . . . 2-33
Portavasos . . . . . 2-33
Guantera (excepto Argentina) . . . . . 2-34
Guantera (sólo Argentina) . . . . . 2-35
Caja de la consola (sólo si está equipado) . . . . . 2-35
Caja para guardar con tapa . . . . . 2-35
Cubierta de carga (sólo si está equipado) . . . . . 2-36

Ventanillas . . . . . 2-37
Elevavidrios eléctrico (sólo si está equipado) . . . . . 2-37
Elevavidrios manuales (sólo si está equipado) . . . . . 2-40
Techo corredizo (sólo si está equipado) . . . . . 2-40
Techo corredizo automático. . . . . 2-40
Luz interior. . . . . 2-43
Luces de mapa (sólo si está equipado). . . . . 2-44
Luz del compartimiento de equipaje (Hatchback). . . . . 2-44
Luz de la cajuela (Sedán) (sólo si está equipado). . . . . 2-44

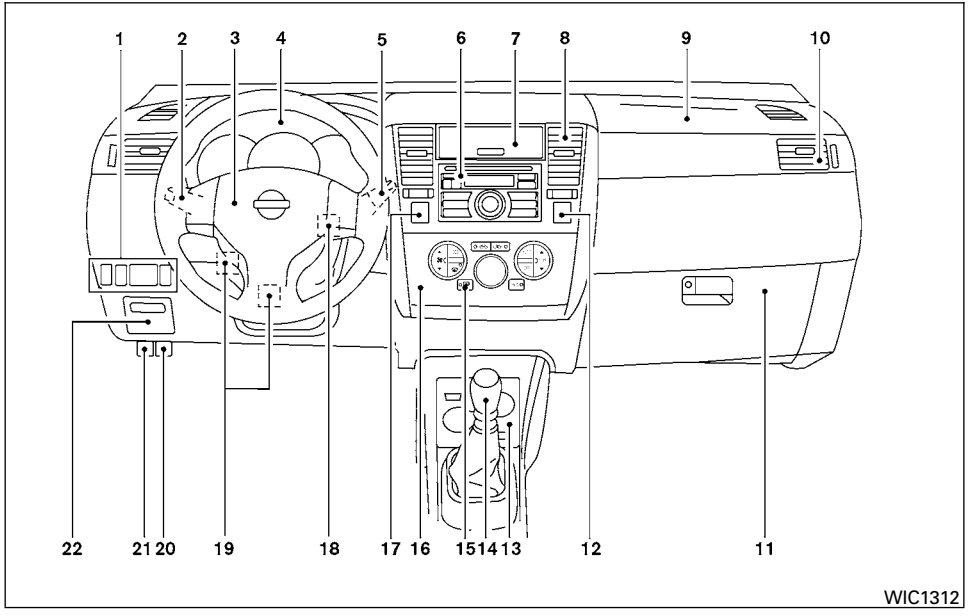


1. Interruptor de los seguros eléctricos de las puertas (sólo si está equipado) (P. 3-8)
   Interruptor de control de espejos exteriores (P. 3-45)
   Interruptor de control de la alineación de los faros (sólo para Argentina) (P. 2-27)
2. Interruptor de faros/luces de niebla (sólo si está equipado)/direccionales (P. 2-24)
3. Bolsa de aire complementaria del conductor (sólo si está equipado)/claxon (P. 1-42, 2-30)
4. Medidores e indicadores (P. 2-3)
5. Interruptor de limpiaparabrisas/lavaparabrisas (P. 2-20)
6. Sistema de audio (sólo si está equipado) (P. 4-20, 4-25)
7. Compartimiento de almacenamiento (P. 2-31)
8. Ventila central (P. 4-2)
9. Bolsa de aire suplementaria del pasajero (sólo si está equipado) (P. 1-42)
10. Ventila lateral (P. 4-2)
11. Guantera (P. 2-34)
12. Luz de estado de la bolsa de aire del pasajero delantero (sólo si está equipado) (P. 1-50)
13. Portavasos (P. 2-33)
14. Palanca selectora de velocidades (P. 5-13)
15. Interruptor del desempañador del cristal trasero (P. 2-23)
16. Controles de climatización (P. 4-3)
17. Interruptor de luces intermitentes de emergencia (P. 2-29)
18. Interruptor de encendido (P. 5-6)

19. Dirección inclinable (Tipo A/Tipo B) (P. 3-43)
20. Palanca de liberación del cofre (P. 3-34)
21. Palanca de liberación de la tapa de llenado de combustible (P. 3-39)
22. Caja de fusibles (P. 8-25)

**Para conocer los detalles de operación, consulte el número de página que se indica entre paréntesis.**

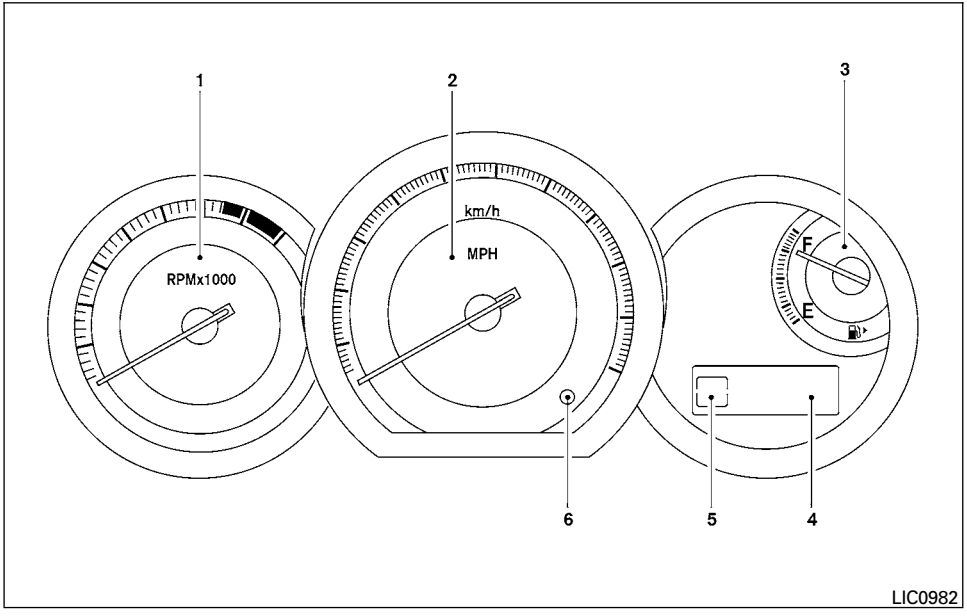


1. Tacómetro
2. Velocímetro
3. Indicador de nivel de combustible
4. Odómetro (total/de viaje doble/ temperatura del aire exterior/nivel de aceite/computadora de manejo) (sólo si está equipado) Computadora de viaje (sólo si está equipada)

Nivel de aceite del motor
(sólo si está equipado)
Pantalla de temperatura exterior
(sólo si está equipada)

5. Indicador de posición de la transmisión automática (T/A) (sólo modelos con T/A)
6. Botón de cambio del odómetro de viaje

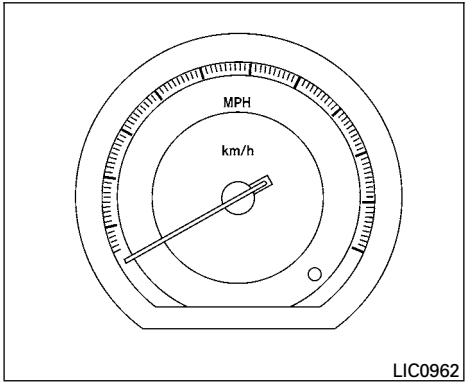


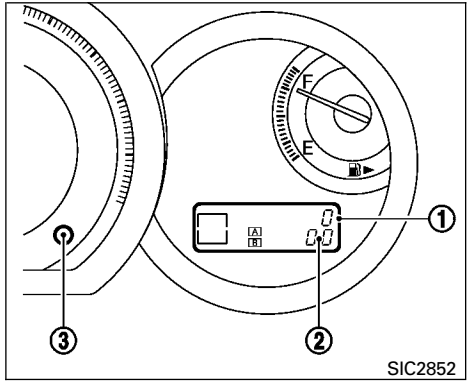


**Tipo A**

## VELOCÍMETRO Y ODÓMETRO

### Velocímetro

El velocímetro indica la velocidad del vehículo.

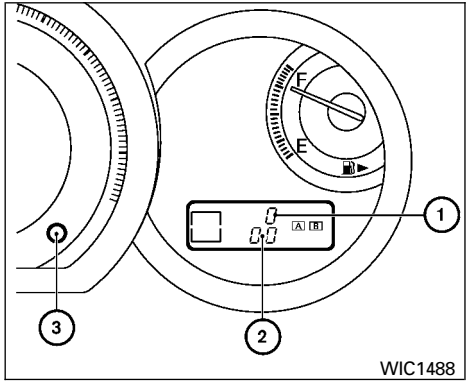


**Tipo B**

## Odómetro/odómetro de viaje doble

El odómetro y el doble odómetro de viaje aparecen al poner el interruptor de encendido en la posición "ON" (Encendido).

El odómetro ① registra la distancia total que ha recorrido el vehículo.

El odómetro de viaje doble ② registra la distancia de cada viaje.

**Cambio de pantalla:**

Oprima el botón de cambio ③ para cambiar la pantalla de la siguiente manera:

Viaje **A** → Viaje **B** → Viaje **A**

**Restablecimiento del odómetro de viaje:**

Oprima el botón de cambio ③ por más de 1 segundo para restablecer el odómetro de viaje a cero.

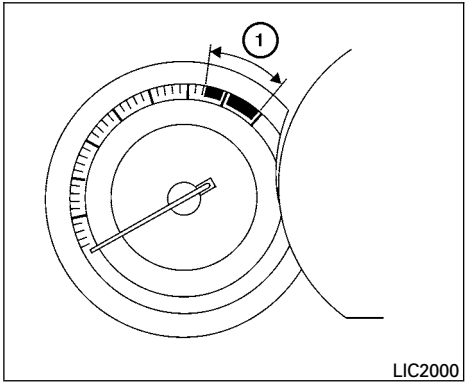


## TACÓMETRO

El tacómetro indica la velocidad del motor en revoluciones por minuto (rpm). Al revolucionar el motor evite que ingrese a la zona roja ①.

**⚠ PRECAUCIÓN**

**Cuando la velocidad del motor se acerque a la zona roja, pase a una posición de velocidad más alta o reduzca la velocidad del motor. Usar el motor en la zona roja puede provocar graves daños al motor.**

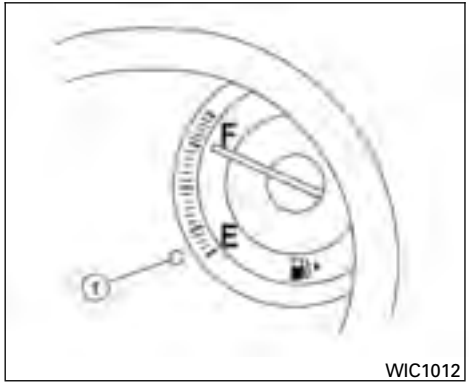


## INDICADOR DE NIVEL DE COMBUSTIBLE

El indicador señala el nivel de combustible **aproximado** en el tanque.

El indicador se puede mover levemente durante el frenado, el viraje, la aceleración, el ascenso o el descenso.

La aguja del indicador vuelve a E (vacío) al poner el interruptor de encendido en la posición ″OFF″ (apagado).

La luz de advertencia de bajo nivel de combustible ① se enciende cuando baja la cantidad de combustible en el tanque.

**Llene el tanque de combustible antes de que el indicador registre E (Vacío).**

El símbolo ⛽▶ indica que la tapa de llenado de combustible se encuentra en el lado del pasajero del vehículo.

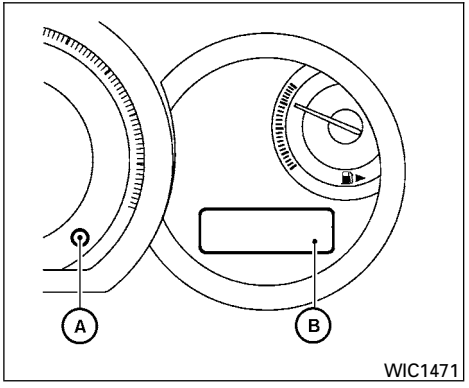


## COMPUTADORA DE VIAJE (sólo si está equipada)

Con el interruptor de encendido en la posición ″ON″ (Encendido), puede seleccionar los modos de la computadora de viaje oprimiendo el botón de cambio de la computadora de viaje Ⓐ, ubicado en el tablero de instrumentos cerca del velocímetro. La pantalla Ⓑ permite seleccionar los siguientes modos:

- Distancia antes de quedar el tanque vacío
- Tiempo de viaje
- Consumo promedio de combustible
- Velocidad promedio

## Distancia antes de quedar el tanque vacío

El modo distancia antes de quedar el tanque vacío proporciona una estimación de la distancia que puede manejar antes de cargar combustible. El rango se calcula constantemente según la cantidad de combustible en el tanque y del consumo de combustible real.

La distancia antes de quedar el tanque vacío incluye una característica de advertencia de rango bajo: cuando el nivel de combustible es bajo, la distancia antes de quedar el tanque vacío se selecciona automáticamente y los dígitos destellan para llamar la atención del conductor. Oprima el botón de cambio de la computadora de viaje Ⓐ si desea regresar al modo que estaba seleccionado antes de que se produjera la advertencia. La marca de la distancia antes de quedar el tanque vacío ( ⊸• ) continuará destellando hasta que se cargue combustible en el vehículo.

Cuando el nivel de combustible baje aún más, la distancia antes de quedar el tanque vacío mostrará (----) junto con ( ⊸• ) en modo de destello.

## Duración de viaje ( ⏲ )

El modo de duración de viaje muestra el tiempo desde el último restablecimiento. Se puede restablecer la hora mostrada oprimiendo el botón de cambio de la computadora de viaje Ⓐ por más de 1 segundo.

## Consumo promedio de combustible (l/100km o mpg)

El modo de consumo promedio de combustible muestra el consumo promedio de combustible desde el último restablecimiento. El restablecimiento se hace oprimiendo el botón de cambio de la computadora de viaje Ⓐ por más de 1 segundo.

## Velocidad promedio (km/h o mph)

El modo de velocidad promedio muestra la velocidad promedio desde el último restablecimiento. El restablecimiento se hace oprimiendo el botón de cambio de la computadora de viaje Ⓐ por más de 1 segundo.

## INFORMACIÓN DE NIVEL DE ACEITE DEL MOTOR (sólo si está equipada)

Al poner el interruptor de encendido en la posición ″ON″ (Encendido), verá durante 5 segundos en la pantalla un símbolo de llave y la distancia por recorrer antes del próximo cambio de aceite. El símbolo de llave y la distancia por recorrer antes del próximo cambio de aceite cambian a pantalla de estado del aceite. Luego, la pantalla de estado del aceite cambiará al modo de odómetro, odómetro de viaje doble y computadora de viaje que se veía antes de poner el interruptor de encendido en las posiciones ″ACC″ (Accesorios), ″OFF″ (Apagado) o ″LOCK″ (Bloqueo).

La pantalla de estado del nivel de aceite proporciona información específica relacionada con el nivel aproximado de aceite del motor.

Si el nivel de aceite es suficiente, aparece el mensaje “Oil Good” (Aceite correcto) durante aproximadamente 10 segundos. Si el nivel de aceite es bajo, destella el mensaje “Oil Lo” (Aceite bajo) durante aproximadamente 30 segundos para llamar su atención sobre la necesidad de una medida correctiva.

Oprima y suelte rápidamente el botón de cambio de la computadora de viaje Ⓐ ubicado en el tablero de instrumentos cerca del velocímetro Ⓑ, durante el modo ″Oil Good″ (Aceite correcto) u ″Oil Lo″ (Aceite bajo), para ver una indicación aproximada del nivel de aceite.

En caso de nivel de aceite del motor bajo, consulte el procedimiento de llenado de aceite del motor correcto bajo el título “Aceite del motor” de la sección “Mantenimiento y recomendaciones preventivas”.

## Determinación del programa de cambio de aceite

Es posible ajustar el intervalo de distancia antes del cambio de aceite oprimiendo por 3 segundos el botón de cambio de la computadora de viaje Ⓐ en el tablero de instrumentos, cerca del velocímetro Ⓑ, mientras muestra el símbolo de llave y la distancia antes del cambio de aceite. La pantalla de símbolo de llave y distancia por recorrer antes del próximo cambio de aceite comenzará a destellar y mostrará el intervalo actual. Presione el interruptor para aumentar el intervalo de distancia. Cada paso aumenta el intervalo de distancia en 1,000 km (500 millas). El intervalo de distancia se puede establecer en un máximo de 30,000 km (18,000 millas), luego de lo cual la pantalla vuelve a cero.

Si no se realiza ninguna otra acción, la pantalla regresa a pantalla de estado del aceite y se establece el nuevo intervalo.

Si el intervalo de distancia se establece en 0, la pantalla omitirá el modo de pantalla de información de distancia por recorrer antes del próximo cambio de aceite y de símbolo de llave, y mostrará directamente la pantalla de estado del aceite (“Oil Good” u “Oil Lo”). Para volver al modo de información de distancia antes del cambio de aceite y el símbolo de la llave, oprima durante 3 segundos el botón de cambio de la computadora de viaje Ⓐ en el tablero de instrumentos, cerca del velocímetro Ⓑ, después de poner el interruptor de encendido en la posición ″ON″ (Encendido), y ajuste la distancia antes del cambio de aceite tal como se explica anteriormente.

Consulte Información de la garantía y programa de mantenimiento para conocer el intervalo de distancia antes del cambio de aceite correcto.

**⚠ PRECAUCIÓN**

- **El nivel de aceite se debe revisar regularmente. El uso del vehículo con una cantidad de aceite insuficiente puede provocar daños en el motor, los que no están cubiertos por la garantía.**
- **NISSAN recomienda revisar el nivel de aceite cada 5,000 km (3,000 millas).**

## PANTALLA DE TEMPERATURA EXTERIOR (sólo si está equipada)

La función de temperatura exterior muestra en la pantalla la temperatura (°C) que hay fuera del vehículo al poner el interruptor de encendido en la posición ″ON″ (Encendido).

La visualización de temperaturas positivas no va precedida de ningún signo (en blanco); las temperaturas negativas están precedidas por el signo menos.

## Advertencia de temperatura baja

Cuando la temperatura exterior cae a menos de 3°C (37°F), la pantalla comienza a destellar, aproximadamente 20 segundos después; sólo destella °C.

La advertencia de temperatura baja permanece activa hasta que la temperatura sube a más de 4°C (39°F).

## LUCES DE ADVERTENCIA/ INDICADORAS Y RECORDATORIOS ACÚSTICOS

- Luz de advertencia del sistema de frenos antibloqueo (ABS) (sólo si está equipado)
- Luz de advertencia de frenos
- Luz de advertencia de carga
- Luz de advertencia de puerta abierta
- PS — Luz de advertencia de la dirección asistida eléctricamente
- Luz de advertencia de presión del aceite del motor
- Luz de advertencia de temperatura alta (roja)
- Luz de advertencia de bajo nivel de combustible
- LOCK — Luz de advertencia del seguro con llave inteligente (NISSAN Intelligent Key™) (modelos T/M) (sólo si está equipado)
- KEY — Luz de advertencia de llave inteligente NISSAN Intelligent Key™ (sólo si está equipado)
- P SHIFT — Luz de advertencia de selección de la posición "P" (sólo si está equipado)
- Luz de advertencia y señal acústica de cinturones de seguridad
- Luz de advertencia de bolsa de aire (sólo si está equipada)
- Luz indicadora de posición de la transmisión automática (T/A) (sólo modelos con T/A)
- CRUISE — Luz indicadora del interruptor principal de control de crucero (sólo si está equipado)
- Luz indicadora de faros antiniebla delanteros (sólo si está equipado)
- 2 — Luz de estado de bolsa de aire del pasajero delantero (sólo si está equipada)
- Luz indicadora de luz de carretera (azul)
- Luz indicadora de temperatura baja (azul)
- Luz indicadora de falla (MIL)
- O/D OFF — Luz indicadora de sobremarcha desactivada (sólo modelos con T/A)
- Luz indicadora de la luz de niebla trasera (amarilla) (sólo si está equipada)
- Luz indicadora de seguridad
- Luz indicadora de luces laterales y traseras (verde)
- Luces indicadoras de direccionales/ emergencia

## COMPROBACIÓN DE FOCOS

Con todas las puertas cerradas, aplique el freno de estacionamiento y ponga el interruptor de encendido en la posición "ON" (Encendido) sin arrancar el motor. Se encienden las siguientes luces:

, , , , , PS , (azul)

Sólo si está equipado, las siguientes luces se encienden brevemente y luego se apagan:

, (roja),

**Si alguna luz no se enciende, puede significar que hay un foco quemado o un circuito abierto en el sistema eléctrico. Haga reparar el sistema a la brevedad.**

## LUCES DE ADVERTENCIA

### Luz de advertencia del sistema de frenos antibloqueo (ABS) (sólo si está equipado)

Cuando el interruptor de encendido se pone en la posición "ON" (Encendido), la luz de advertencia del sistema de frenos antibloqueo (ABS) se enciende y luego se apaga. Esto indica que el sistema ABS está funcionando.

Si se enciende la luz de advertencia del ABS cuando el motor está en marcha o mientras maneja, puede indicar que el ABS no está funcionando correctamente. Haga que un distribuidor NISSAN revise el sistema.

Si se produce un funcionamiento incorrecto del ABS, la función de antibloqueo se desactiva. El sistema de frenos entonces funciona normalmente, pero sin asistencia antibloqueo. Consulte "Sistema de frenos" en la sección "Arranque y conducción".

### Luz de advertencia de frenos

Esta luz funciona para los sistemas del freno de estacionamiento y del pedal de freno.

**Indicador del freno de estacionamiento**

Cuando el interruptor de encendido está en la posición "ON" (Encendido), la luz se enciende al aplicar el freno de estacionamiento.

**Luz de advertencia de bajo nivel de líquido de frenos**

Cuando el interruptor de encendido está en la posición "ON" (Encendido), la luz indica que el nivel de líquido de frenos está bajo. Si la luz se enciende cuando el motor está funcionando y sin que esté aplicado el freno de estacionamiento, detenga el vehículo y realice lo siguiente:

1. Revise el nivel del líquido de frenos. Agregue líquido de frenos según sea necesario. Consulte "Líquido de frenos" en la sección "Mantenimiento y recomendaciones preventivas" de este manual.
2. Si el nivel de líquido de frenos está correcto, haga que un distribuidor NISSAN revise el sistema de advertencia.

**Indicador de advertencia del sistema de frenos antibloqueo (ABS)**

Cuando se libera el freno de estacionamiento y el nivel del líquido de frenos es suficiente, si se enciende la luz de advertencia del freno y la luz de advertencia del sistema de frenos antibloqueo (ABS), podría indicar que el ABS no está funcionando correctamente. Lleve el vehículo a la brevedad con un distribuidor NISSAN para que revisen el sistema y, si fuera necesario, que lo reparen. Evite conducir a alta velocidad y frenar bruscamente. (Consulte "Luz de advertencia del sistema de frenos antibloqueo (ABS)" en esta sección).

**⚠ADVERTENCIA**

- **Si la luz de advertencia se enciende, es posible que el sistema de frenos no esté funcionando correctamente. El manejo se puede volver peligroso. Si piensa que es seguro, maneje con cuidado a la estación de servicio más próxima para hacer que reparen el sistema. De lo contrario, haga remolcar el vehículo debido al peligro que significa manejarlo.**
- **Presionar el pedal de freno cuando el motor está apagado y/o con un bajo nivel de líquido de frenos puede aumentar la distancia de frenado y hacer que el frenado requiera un mayor esfuerzo y recorrido del pedal.**
- **Si el nivel de líquido de frenos está bajo la marca MINIMUM o MIN del depósito de líquido de frenos, no maneje el vehículo hasta que un distribuidor NISSAN haya revisado el sistema de frenos.**

## Luz de advertencia de carga

Si esta luz se enciende cuando el motor está funcionando, puede significar que el sistema de carga no funciona correctamente. Apague el motor y revise la banda del alternador. Si la banda falta, está floja o rota, o si la luz permanece encendida, consulte de inmediato a un distribuidor NISSAN.

**⚠PRECAUCIÓN**

**No continúe manejando si la banda del alternador falta, está floja o rota.**

## Luz de advertencia de puerta abierta

Esta luz se enciende cuando alguna de las puertas no está completamente cerrada y el interruptor de encendido está en la posición de encendido.

## Luz de advertencia de la dirección asistida eléctricamente

**⚠ADVERTENCIA**

- **Si el motor no está funcionando o se apagó mientras manejaba, la asistencia eléctrica de la dirección dejará de funcionar. La dirección se hará más dura.**
- **Cuando se ilumina la luz de advertencia de la dirección asistida con el motor en funcionamiento, no habrá asistencia eléctrica para la dirección. Aun así usted tendrá el control del vehículo, pero la dirección se hará mucho más dura. Lleve su vehículo a un distribuidor NISSAN para que revisen el sistema de dirección asistida.**

Cuando el interruptor de encendido está en la posición "ON" (Encendido), se enciende la luz de advertencia de la dirección asistida. Luego del arranque del motor, esta luz se apaga. Esto indica que el sistema de dirección asistida está funcionando.

Si esta luz se enciende cuando el motor está en marcha, puede significar que el sistema de dirección asistida no funciona correctamente y puede requerir servicio. Lleve su vehículo a un distribuidor NISSAN para que revisen el sistema de dirección asistida.

Cuando la luz de advertencia de la dirección asistida se enciende con el motor en funcionamiento, no habrá asistencia eléctrica para la dirección, pero el conductor podrá mantener el control del vehículo. En este momento, para usar el volante de la dirección se requiere un mayor esfuerzo, en especial, en giros forzados y a baja velocidad.

Consulte "Dirección asistida" en la sección "Arranque y conducción".

## Luz de advertencia de presión del aceite del motor

Esta luz advierte una situación de baja presión del aceite del motor. Si la luz destella o se enciende durante el manejo normal, salga del camino y colóquese en un área segura, apague **de inmediato** el motor y llame a un distribuidor NISSAN o a otro centro de servicio autorizado.

**La luz de advertencia de presión del aceite del motor no está diseñada para indicar un bajo nivel de aceite.** Use la bayoneta indicadora para revisar el nivel de aceite. Consulte "Aceite del motor" en la sección "Mantenimiento y recomendaciones preventivas" de este manual.

**⚠ PRECAUCIÓN**

**Hacer funcionar el motor con la luz de advertencia de presión del aceite del motor encendida puede provocar graves daños en el motor en forma casi inmediata. Estos daños no están cubiertos por la garantía. Apague el motor a la brevedad posible.**

## Luz de advertencia de temperatura alta (roja)

Al poner el interruptor de encendido en la posición "ON" (Encendido), la luz de advertencia de alta temperatura se enciende y luego se apaga. Esto indica que el sensor de temperatura alta en el sistema de agua de enfriamiento del motor está funcionando.

**⚠ PRECAUCIÓN**

**Si la luz de advertencia de temperatura alta se enciende cuando el motor está en marcha, puede significar que la temperatura del motor es extremadamente alta. Detenga el vehículo a la brevedad posible. Si el vehículo se ha sobrecalentado, continuar usándolo puede provocar graves daños en el motor. Consulte "Si el vehículo se sobrecalienta" en la sección "En caso de emergencia".**

## Luz de advertencia de bajo nivel de combustible

Esta luz se enciende cuando baja el nivel de combustible en el tanque de combustible. Llene el tanque de combustible a la brevedad, de preferencia antes de que el indicador de combustible llegue a E (Vacío). **Cuando la aguja del indicador de combustible llegue a E (Vacío), habrá una pequeña reserva de combustible en el tanque.**

## Luz de advertencia del seguro con llave inteligente (NISSAN Intelligent Key™) (modelos T/M) (sólo si está equipado)

Cuando se deja el interruptor de encendido en la posición "OFF" (Apagado) en vez de girarlo por completo hasta la posición "LOCK" (Bloqueo), la luz de advertencia de bloqueo de la llave inteligente destella en rojo y la señal acústica de cabina de la llave inteligente suena. La luz seguirá destellando hasta que el interruptor de encendido se mueva a las posiciones "LOCK" (Bloqueo) o "ACC" (Accesorios).

Si la luz de advertencia de seguro con llave inteligente destella y la señal acústica suena, oprima el botón de liberación "PUSH" junto a la perilla del encendido, luego gire esta última a la posición "LOCK" (Bloqueo) o bien a "ACC" (Accesorios).

Consulte "Llave inteligente (Intelligent Key™) NISSAN" en la sección "Controles y ajustes previos a la conducción".

## Luz de advertencia de llave inteligente NISSAN Intelligent Key™ (sólo si está equipado)

La luz de advertencia de llave inteligente se enciende en verde cuando es posible girar el interruptor de encendido. La luz de advertencia de llave inteligente se enciende en rojo cuando no es posible girar el interruptor de encendido.

La luz de advertencia de llave inteligente destella en rojo cuando se saca del vehículo la llave inteligente con el interruptor de encendido en las posiciones ″ACC″ (Accesorios) u ″ON″ (Encendido).

- Si la luz de advertencia de llave inteligente destella, verifique cuanto antes la ubicación de la llave inteligente. El conductor debe tener consigo la llave inteligente mientras maneja el vehículo.
- La luz de advertencia de llave inteligente se apaga 10 segundos después de introducir la llave inteligente al vehículo.

Esta luz destella en verde para indicar que la batería de la llave inteligente está casi descargada.

Consulte ″Llave inteligente (Intelligent Key™) NISSAN″ en la sección ″Controles y ajustes previos a la conducción″.

## Luz de advertencia de selección de la posición ″P″ (sólo si está equipado)

La luz destella en rojo y la señal acústica de advertencia suena si usted se encuentra fuera del vehículo con la llave inteligente y el motor está apagado, pero la palanca selectora de cambios está en una posición distinta de ″P″ (Estacionamiento).

Cuando la luz de advertencia destelle, ponga el interruptor de encendido en la posición ″ON″ (Encendido), mueva la palanca selectora a la posición ″P″ (Estacionamiento), y luego ponga el interruptor de encendido en la posición ″LOCK″ (Bloqueo).

## Luz de advertencia y señal acústica de cinturones de seguridad

La luz y la señal acústica le recuerdan abrocharse los cinturones de seguridad. La luz se enciende cada vez que se pone el interruptor de encendido en las posiciones de encendido o de arranque, y permanece encendida hasta que el conductor abrocha su cinturón de seguridad. Al mismo tiempo, la señal acústica suena durante aproximadamente 6 segundos, a menos que el cinturón de seguridad del conductor esté correctamente abrochado.

Para conocer precauciones sobre el uso de los cinturones de seguridad, consulte ″Cinturones de seguridad″ en la sección ″Seguridad: Asientos, cinturones de seguridad y sistema de sujeción suplementario″.

## Luz de advertencia de bolsa de aire (sólo si está equipada)

Cuando el interruptor de encendido está en las posiciones ″ON″ (Encendido) o ″START″ (Arranque), la luz de advertencia de las bolsas de aire se enciende durante 7 segundos y luego se apaga. Esto significa que el sistema está funcionando.

Si se presenta alguna de las siguientes condiciones, los sistemas de bolsas de aire delanteras suplementarias (sólo si están equipados) y de cinturones de seguridad con pretensores (sólo si están equipados) requerirán servicio y deberá llevar el vehículo a un distribuidor NISSAN:

- La luz de advertencia de las bolsas de aire permanece encendida después de aproximadamente 7 segundos.
- La luz de advertencia de las bolsas de aire destella intermitentemente.

- La luz de advertencia de las bolsas de aire no se enciende en ningún momento.

A menos que se revisen y se reparen, es posible que el sistema de sujeción suplementario (sistema de bolsas de aire) y/o los cinturones de seguridad con pretensores (sólo si está equipado) no funcionen correctamente. Para conocer detalles adicionales, consulte ″Sistema de sujeción suplementario″ en la sección ″Seguridad: Asientos, cinturones de seguridad y sistema de sujeción suplementario″ de este manual.

**⚠ADVERTENCIA**

**Si la luz de advertencia del sistema de bolsas de aire suplementarias está encendida, puede significar que los sistemas de bolsas de aire delanteras suplementarias (sólo si están equipados) y/o de cinturones de seguridad con pretensores (sólo si están equipados) no funcionarán en un accidente. Para evitar que usted u otra persona resulten lesionados, haga que un distribuidor NISSAN revise el vehículo lo antes posible.**

## LUCES INDICADORAS

### P Luz indicadora de posición de la transmisión automática (T/A) (sólo modelos con T/A)

Cuando el interruptor de encendido se gira a la posición de encendido, esta luz indicadora muestra la posición de la palanca selectora de cambios. Consulte ″Manejo del vehículo″ en la sección ″Arranque y conducción″ de este manual.

### CRUISE Luz indicadora del interruptor principal de control de crucero (sólo si está equipado)

La luz se enciende cuando se oprime el interruptor principal del control de crucero. La luz se apaga cuando el interruptor principal se vuelve a oprimir. Cuando la luz indicadora del interruptor principal de control de crucero se enciende, el sistema de control de crucero está funcionando.

Consulte ″Control de crucero (sólo si está equipado)″ en la sección ″Arranque y conducción″.

### Luz indicadora de faros antiniebla delanteros (sólo si está equipado)

La luz indicadora de las luces de niebla delanteras se enciende cuando las luces de niebla delanteras están encendidas. Consulte ″Interruptor de la luz de niebla″, más adelante en esta sección.

### Luz de estado de bolsa de aire del pasajero delantero (sólo si está equipada)

Para conocer el funcionamiento de la luz de estado de la bolsa de aire del pasajero delantero, consulte “Luz de estado de la bolsa de aire del pasajero delantero” en la sección “Seguridad: asientos, cinturones de seguridad y sistema de sujeción suplementario” de este manual.

### Luz indicadora de luz de carretera (azul)

Esta luz azul se enciende cuando se activan las luces altas de los faros y se apagan cuando se seleccionan las luces bajas.

La luz indicadora de luz de carretera también se enciende cuando se activa la señal de paso.

## Luz indicadora de temperatura baja (azul)

La luz indicadora de temperatura baja se enciende cuando la temperatura del agua de enfriamiento del motor es baja.

Cuando el interruptor de encendido está en la posición de ″ON″ (Encendido), la luz indicadora de baja temperatura se enciende, y luego se apaga en cuanto el agua de enfriamiento del motor se tibia.

Si la luz indicadora de baja temperatura permanece encendida después de que el motor ya se ha calentado lo suficiente, puede indicar que el sensor de temperatura baja en el sistema de enfriamiento del motor no está funcionando correctamente y es necesario revisarlo. Haga revisar el sistema en un distribuidor NISSAN y, si fuera necesario, que lo reparen a la brevedad.

## Luz indicadora de falla (MIL)

Si la luz indicadora de falla se queda encendida o destella mientras el motor está en funcionamiento, puede indicar un posible funcionamiento incorrecto del control de emisión de gases.

Al poner el interruptor de encendido en la posición ″ON″ (Encendido), en ocasiones la luz indicadora de falla se enciende durante 20 segundos y luego destella durante 10 segundos, sin que el motor esté en marcha. Esto se debe a una función de revisión del sistema de control del motor y no significa un funcionamiento incorrecto. Luego de manejar varias veces en condiciones normales, esta función ya no se activará y la luz indicadora de falla permanecerá encendida al poner el interruptor de encendido en la posición ″ON″ (Encendido).

**Funcionamiento**

La luz indicadora de falla se encenderá de cualquiera de estas dos formas:

- Luz indicadora de falla se queda encendida: se detectó un funcionamiento incorrecto en el sistema de control de emisiones. Lleve el vehículo a un distribuidor NISSAN para que lo revisen. No necesita remolcar su vehículo hasta el distribuidor.
- Luz indicadora de falla destella: se detectó una falla de encendido del motor que puede dañar el sistema de control de emisiones. Para reducir o evitar el daño en el sistema de control de emisiones:
  - no maneje a velocidades superiores a los 72 km/h (45 MPH).
  - evite la aceleración o desaceleración brusca.
  - evite subir pendientes pronunciadas.
  - si es posible, reduzca la cantidad de carga arrastrada.

La luz indicadora de falla puede dejar de destellar y quedarse encendida. Lleve el vehículo a un distribuidor NISSAN para que lo revisen. No necesita remolcar su vehículo hasta el distribuidor.

**⚠PRECAUCIÓN**

**La operación continua del vehículo sin haber revisado ni reparado el sistema de control de emisiones cuando sea necesario, puede generar una mala condición de manejo, un rendimiento de combustible deficiente y un posible daño en el sistema de control de emisiones.**

## Luz indicadora de sobremarcha desactivada (sólo modelos con T/A)

Esta luz se enciende cuando la función de sobremarcha está DESACTIVADA.

La función de sobremarcha de la transmisión automática se controla mediante el interruptor de sobremarcha.

Consulte ″Manejo del vehículo″ en la sección ″Arranque y conducción″ de este manual.

### Luz indicadora de la luz de niebla trasera (amarilla) (sólo si está equipada)

Esta luz se ilumina al encender los faros antiniebla traseros.

### Luz indicadora de seguridad

Esta luz destella cada vez que el interruptor de encendido está las posiciones de bloqueo), de apagado o de accesorios. Esta función indica que el sistema de seguridad equipado en el vehículo está funcionando.

Para obtener información adicional, consulte “Sistema de seguridad” más adelante en esta sección.

### Luz indicadora de luces laterales y traseras (verde)

La luz indicadora de luces laterales y traseras se enciende cuando se selecciona la posición de luces laterales o faros. Para obtener más detalles, consulte ″Interruptor de faros y direccionales″ más adelante en esta sección.

### Luces indicadoras de direccionales/emergencia

La luz correspondiente destella cuando el interruptor de direccionales está activado.

Ambas luces destellan cuando el interruptor de emergencia está activado.

## RECORDATORIOS ACÚSTICOS

### Advertencia de desgaste de la balata del freno

Las balatas del freno de disco poseen advertencias de desgaste. Cuando es necesario cambiar una balata de freno de disco, se escucha un rechinido agudo cuando el vehículo está en movimiento, se presione o no el pedal de freno. Si escucha el sonido de advertencia, haga revisar los frenos lo antes posible.

### Señal acústica recordatoria de olvido de llave

Una señal acústica suena si se abre la puerta del conductor mientras la llave está en el interruptor de encendido Saque la llave y llévela con usted cuando se aleje del vehículo.

### Señal acústica recordatoria de luz

Con el interruptor de encendido en la posición ″OFF″ (Apagado), suena una señal acústica al abrir la puerta del conductor si los faros o las luces de estacionamiento están encendidos.

Gire el interruptor de control de faros a ″OFF″ antes de alejarse del vehículo.

### Señal acústica de puerta de la llave inteligente NISSAN Intelligent Key™ (sólo si está equipado)

La señal acústica de puerta de la llave inteligente suena si se detecta una de las siguientes situaciones incorrectas.

- El interruptor de encendido no se colocó en la posición ″LOCK″ (Bloqueo) al activar el seguro de las puertas.
- La llave inteligente quedó en el interior del vehículo al activar el seguro de las puertas.
- La llave inteligente se sacó al exterior del vehículo cuando éste estaba en funcionamiento.
- Alguna puerta no quedó bien cerrada al activar el seguro de las puertas.

Cuando suene la señal acústica, asegúrese de revisar el vehículo y la llave inteligente. Consulte "Llave inteligente (Intelligent Key™) NISSAN" en la sección "Controles y ajustes previos a la conducción".

## Señal acústica recordatoria de freno de estacionamiento

Una señal acústica suena si el freno de estacionamiento está accionado cuando el vehículo se pone en marcha. Ésta dejará de sonar si se libera el freno de estacionamiento o la velocidad del vehículo vuelve a cero.

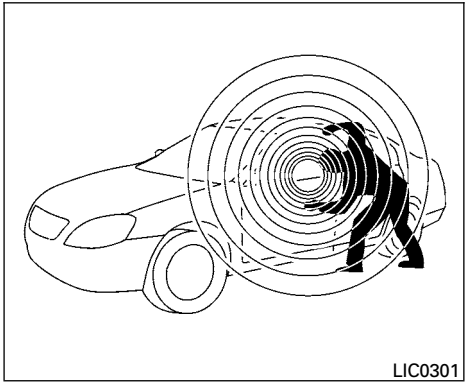


El vehículo posee dos sistemas de seguridad:

- Sistema de seguridad del vehículo
- Sistema inmovilizador de vehículo NISSAN

## SISTEMA DE SEGURIDAD DEL VEHÍCULO

El sistema de seguridad del vehículo proporciona señales de alarmas visuales y audibles, si alguien abre las puertas o cofre cuando el sistema está activado. Sin embargo, no es un sistema de tipo detección de movimiento que se activa cuando el vehículo se mueve o cuando se produce una vibración.

El sistema ayuda a disuadir el robo del vehículo pero no lo puede impedir; tampoco puede evitar el robo de componentes en el interior o exterior del vehículo en todas las situaciones. Siempre asegure el vehículo, incluso si se estaciona por un período breve. Nunca deje las llaves en el interruptor de encendido y siempre aplique los seguros al vehículo cuando no lo esté vigilando. Esté atento al entorno e intente estacionarse siempre en áreas seguras y bien iluminadas.

En tiendas de artículos automotrices y tiendas especializadas se pueden encontrar muchos dispositivos que ofrecen protección adicional, como bloqueadores de componentes, marcadores de identificación y sistemas de rastreo. Su distribuidor NISSAN también puede ofrecer dichos accesorios. Verifique con su compañía de seguros para ver si existen descuentos para usted al poseer los diferentes artículos de protección contra robos.

### Cómo activar el sistema de seguridad del vehículo

1. Cierre todas las ventanillas. **(El sistema se puede activar incluso si las ventanillas están abiertas.)**
2. Quite la llave del interruptor de encendido.

3. Cierre el cofre. Cierre todas las puertas. Aplique el seguro a todas las puertas. Se puede colocar el seguro a las puertas con la llave, con el interruptor de seguro eléctrico de las puertas (si la puerta se abre, se le coloca el seguro y luego se cierra) o con el control remoto.

   Funcionamiento del control remoto:

   - Oprima el botón del control remoto. Se activan los seguros de todas las puertas. Las luces de emergencia destellan dos veces y el claxon suena una vez para indicar que se activó el seguro de todas las puertas.
   - Cuando se oprime el botón y todas las puertas están con el seguro activado, las luces de emergencia destellan dos veces y el claxon suena una vez como recordatorio de que los seguros de las puertas ya están activados.

   El claxon puede o no sonar. Consulte “Silenciamiento del sonido del claxon” en la sección “Controles y ajustes previos a la conducción” en este manual.

4. Confirme que la luz indicadora se encienda. La luz permanece encendida por 30 segundos. El sistema de seguridad del vehículo ahora está pre-activado. Después de unos 30 segundos, el sistema de seguridad del vehículo automáticamente cambia a la fase activado. La luz comienza a destellar una vez cada 3 segundos. Si durante el período de 30 segundos de pre-activación se desactiva el seguro de la puerta del conductor con la llave o con el control remoto, o el interruptor de encendido se pone en las posiciones de accesorios o de encendido, el sistema no se activará.

- **Si la llave se gira lentamente al aplicar seguro a la puerta del conductor, el sistema puede no activarse. Además, si la llave se gira más allá de la posición vertical, hacia la posición de apertura para quitar la llave, el sistema puede desactivarse al sacar la llave. Si la luz indicadora no se ilumina en 30 segundos, desactive una vez el seguro de la puerta y vuelva a activarlo.**
- **Aunque el conductor y/o los pasajeros estén en el vehículo, el sistema se activará con todas las puertas cerradas y aseguradas, con el interruptor de encendido en la posición de apagado.**

## Activación del sistema de seguridad del vehículo

El sistema de seguridad del vehículo emitirá la siguiente alarma:

- Los faros destellarán y el claxon sonará en forma intermitente.
- La alarma automáticamente se desactivará después de unos 50 segundos. Sin embargo, la alarma se vuelve a activar si el vehículo se ve nuevamente alterado. La alarma se puede apagar desactivando el seguro de la puerta del conductor con la llave u oprimiendo el botón del control remoto.

La alarma se activa al:

- abrir una puerta sin utilizar la llave o el control remoto (incluso si se quita el seguro de la puerta usando la perilla de bloqueo interior o el interruptor de seguro eléctrico de las puertas).
- apertura del cofre.

## Cómo apagar una alarma activada

La alarma se detiene sólo desasegurando la puerta del conductor o la tapa de la cajuela con la llave, oprimiendo el botón en la llave inteligente, u oprimiendo el interruptor de apertura de la puerta del conductor o del pasajero con la llave inteligente dentro del rango de la manija de la puerta.

## SISTEMA INMOVILIZADOR DE VEHÍCULO NISSAN

El sistema inmovilizador de vehículo NISSAN no permitirá que el motor arranque si no se utiliza una llave registrada.

Si el motor no arranca usando una llave registrada (por ejemplo, cuando hay interferencia causada por otra llave registrada, un dispositivo de peaje carretero automático o dispositivo de pago automático en el llavero), vuelva a arrancar el motor usando los siguientes procedimientos:

1. Deje el interruptor en la posición de ″ON″ (Encendido) durante 5 segundos.
2. Ponga el interruptor de encendido en las posiciones ″OFF″ (Apagado) o ″LOCK″ (Bloqueo) y espere 10 segundos.
3. Repita los pasos 1 y 2.
4. Vuelva a arrancar el motor, manteniendo el dispositivo (que puede estar causando la interferencia) alejado de la llave registrada.

Si nuevamente no arranca, NISSAN recomienda colocar la llave registrada en un llavero distinto para evitar la interferencia de otros dispositivos.

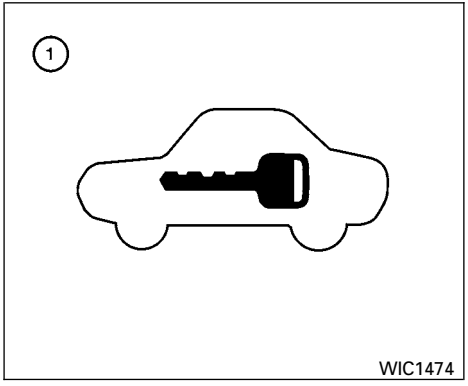


**Tipo A**

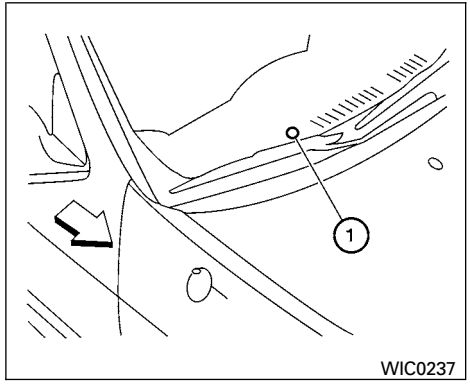


**Tipo B**

### Luz indicadora de seguridad

La luz indicadora de seguridad ① destella cada vez que el interruptor de encendido está en las posiciones ″LOCK″ (Bloqueo), ″OFF″ (Apagado) o ″ACC″ (Accesorios). Esta función indica que el sistema inmovilizador de vehículo NISSAN está activo.

Si el Sistema inmovilizador del vehículo NISSAN está fallando, la luz permanecerá encendida mientras el interruptor de encendido esté en la posición de encendido.

## INTERRUPTOR DEL LIMPIA-LAVAPARABRISAS

**Si la luz permanece encendida y/o el motor no arranca, consulte a un distribuidor NISSAN para que revise el sistema inmovilizador de vehículo lo antes posible. Cuando visite al distribuidor NISSAN para recibir servicio, lleve todas las llaves registradas.**

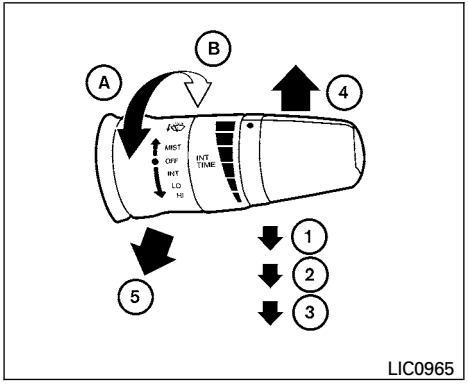


**Tipo A**

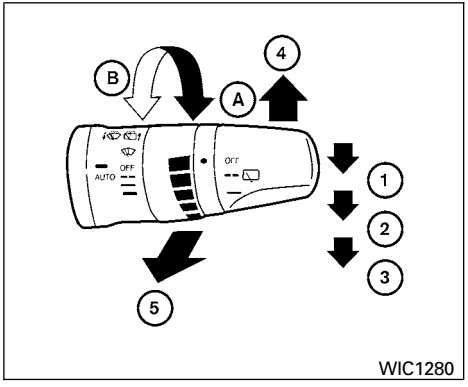


**Tipo B**

### FUNCIONAMIENTO DEL INTERRUPTOR

El limpiaparabrisas y lavaparabrisas funcionan cuando el interruptor de encendido está en la posición "ON" (Encendido).

Lleve la palanca hacia abajo para hacer funcionar el limpiador en la siguiente velocidad:

① Intermitente (INT): el funcionamiento intermitente se puede ajustar girando la perilla hacia Ⓐ (más lento) o Ⓑ (más rápido). Además, la velocidad de operación intermitente varía de acuerdo con la velocidad del vehículo. (Por ejemplo, cuando la velocidad del vehículo es alta, la velocidad de operación intermitente será más rápida.)

② Baja (LO): funciona a velocidad baja continua

③ Alta (HI): funciona a velocidad alta continua

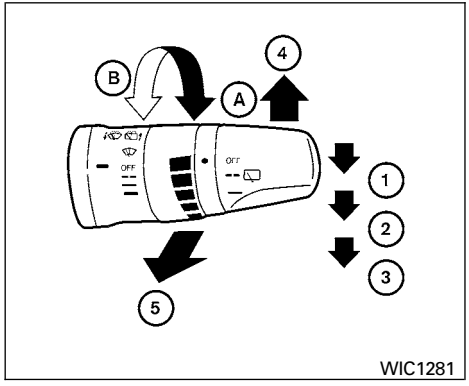


**Tipo C**

Empuje la palanca hacia arriba ④ para hacer funcionar una vez (rocío [MIST] o ) el limpiaparabrisas.

Jale la palanca hacia usted ⑤ para hacer funcionar el lavador. El limpiador también funcionará varias veces.

**⚠ADVERTENCIA**

**En temperaturas bajo cero, la solución del lavador puede congelarse en el limpiaparabrisas y oscurecer la visión, lo que puede producir un accidente. Caliente el limpiaparabrisas con el desempañador antes de lavarlo.**

**⚠PRECAUCIÓN**

- **No haga funcionar el lavador en forma continua por más de 30 segundos.**
- **No haga funcionar el lavador si el depósito de reserva está vacío.**
- **No llene el depósito de reserva de líquido lavaparabrisas con líquido lavaparabrisas totalmente concentrado. Algunos concentrados de líquido lavaparabrisas a base de alcohol metílico pueden manchar permanentemente la parrilla si se derraman mientras se llena el depósito de reserva de líquido lavaparabrisas.**
- **Mezcle previamente los concentrados de líquido lavaparabrisas con agua hasta los niveles recomendados por el fabricante antes de agregar el líquido en el depósito de reserva de líquido lavaparabrisas. No use el depósito de reserva de líquido lavaparabrisas para mezclar el concentrado de líquido lavaparabrisas y agua.**

## SENSOR DE LLUVIA (sólo si está equipado)

El sensor de lluvia se activa al seleccionar la posición intermitente (AUTO) del interruptor de los limpiadores.

El limpiador funciona cuando se detecta lluvia y la velocidad de los limpiadores es acorde a la intensidad de la lluvia y a la posición de la perilla de control de intermitencia.

**NOTA:**

**El sensor de lluvia está diseñado para funcionar exclusivamente en caso de lluvia o precipitación. Cuando prevalecen otras condiciones ambientales, el sistema del sensor de lluvia no se daña si lo deja activo (en posición de intermitencia), pero puede haber alguna activación ocasional inesperada de los limpiaparabrisas.**

## INTERRUPTOR DEL LIMPIADOR-LAVADOR DEL CRISTAL TRASERO (sólo si está equipado)

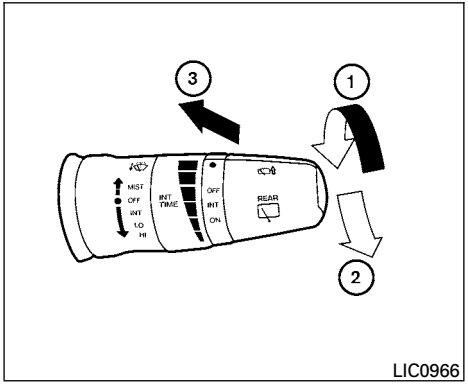

LIC0966

El limpiador y el lavador del cristal trasero funcionan al poner el interruptor de encendido en la posición de "ON" (Encendido).

Gire el interruptor hacia la derecha desde la posición "OFF" (Apagado) para hacer funcionar el limpiador.

① Intermitente (INT): funcionamiento intermitente (no ajustable)

② "ON" (Encendido): funcionamiento a velocidad lenta continua

Oprima el interruptor hacia adelante ③ para hacer funcionar el lavador. El limpiador también funcionará varias veces.

**⚠ ADVERTENCIA**

**En temperaturas bajo cero, la solución del lavador puede congelarse en el cristal y oscurecer la visión. Caliente el cristal trasero con el desempañador antes de lavarlo.**

**⚠ PRECAUCIÓN**

- **No haga funcionar el lavador en forma continua por más de 30 segundos.**
- **No haga funcionar el lavador si el depósito de reserva está vacío.**
- **No llene el depósito de reserva de líquido lavaparabrisas con líquido lavaparabrisas totalmente concentrado. Algunos concentrados de líquido lavaparabrisas a base de alcohol metílico pueden manchar permanentemente la parrilla si se derraman mientras se llena el depósito de reserva de líquido lavaparabrisas.**

- **Mezcle previamente los concentrados de líquido lavaparabrisas con agua hasta los niveles recomendados por el fabricante antes de agregar el líquido en el depósito de reserva de líquido lavaparabrisas. No use el depósito de reserva de líquido lavaparabrisas para mezclar el concentrado de líquido lavaparabrisas y agua.**

## INTERRUPTOR DEL DESEMPAÑADOR DEL CRISTAL TRASERO

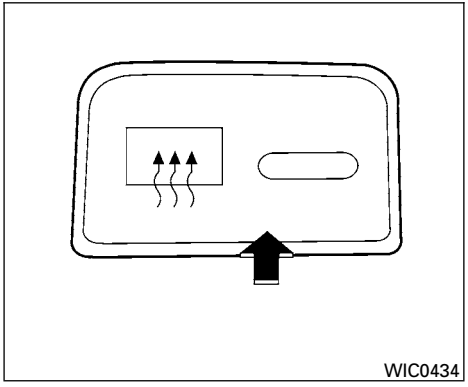


Para desempañar el cristal trasero, ponga en marcha el motor y active el interruptor correspondiente. Se enciende la luz indicadora del desempañador del cristal trasero en el interruptor. Oprima nuevamente el interruptor para desactivar el desempañador.

El desempañador del cristal trasero se desactiva automáticamente después de aproximadamente 15 minutos.

**⚠ PRECAUCIÓN**

**Al limpiar el lado interior del cristal trasero, tenga cuidado de no rayar ni dañar el desempañador del cristal trasero.**

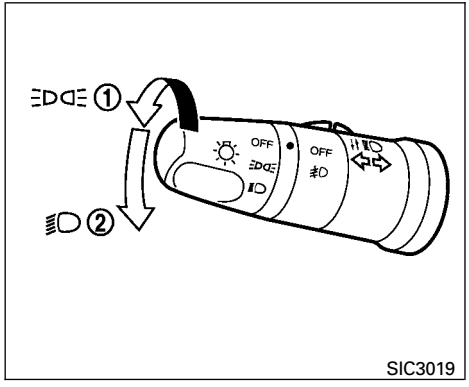


**Tipo A**

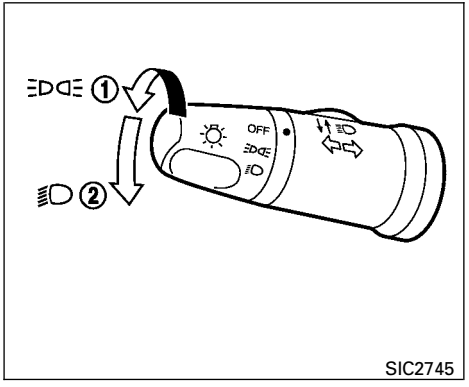


**Tipo B**

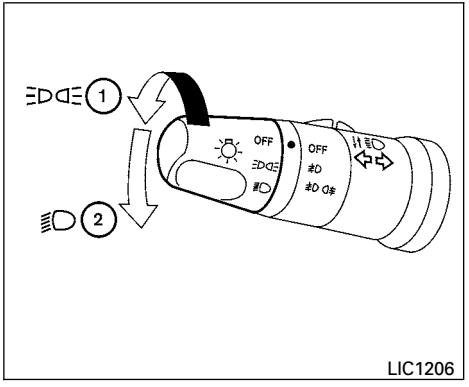


**Tipo C**

## INTERRUPTOR DE CONTROL DE FAROS

### Iluminación

① Al colocar el interruptor en la posición , se encienden las luces de estacionamiento delanteras, traseras, de placa y del tablero de instrumentos.

② Al girar el interruptor a la posición , los faros se encienden y todo el resto de las luces permanecen encendidas.

**⚠ PRECAUCIÓN**

**Use los faros con el motor en funcionamiento para evitar que se descargue el acumulador del vehículo.**

### Sistema de autoiluminación (si así está equipado)

El sistema de autoiluminación permite programar los faros para que se enciendan y apaguen automáticamente. El sistema de autoiluminación puede:

- Encender automáticamente los faros y las luces de estacionamiento delanteras, de estacionamiento traseras, de la placa de matrícula y del tablero de instrumentos cuando oscurece.
- Apagar todas las luces cuando clarea.

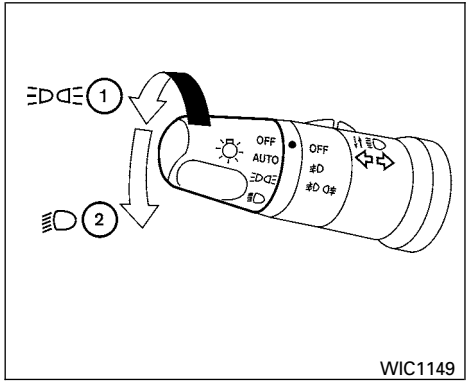


**Tipo D**

Para encender el sistema de autoiluminación:

1. Gire el interruptor de los faros a la posición AUTO ①.
2. Ponga el interruptor de encendido en la posición de encendido.
3. El sistema de autoiluminación encenderá o apagará automáticamente los faros.

Para apagar el sistema de autoiluminación, gire el interruptor de encendido a la posición ″OFF″ (Apagado), o .

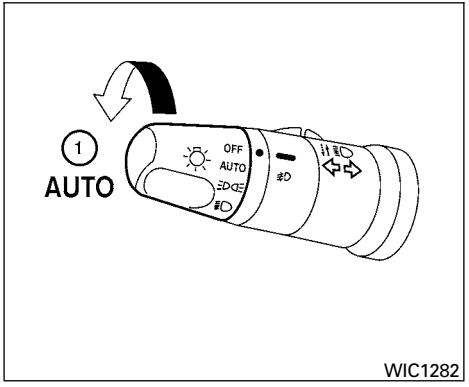


**Cerciórese de no poner nada encima del sensor de autoiluminación ① situado en el parabrisas. El sensor de autoiluminación controla la autoiluminación; si lo cubre, el sensor de autoiluminación reaccionará como si hubiera oscurecido afuera y los faros se encenderán. Si esto ocurre con el vehículo estacionado, el motor apagado y el interruptor de encendido en la posición ″ON″, la batería del vehículo podría descargarse.**

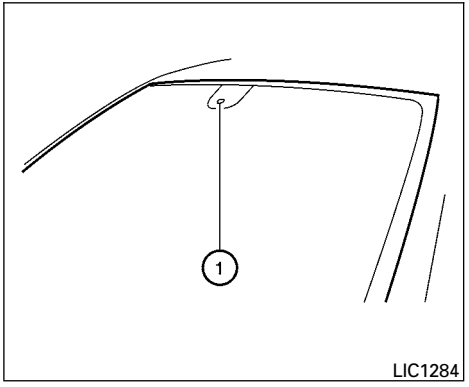


## Selección de haz de los faros

① Para seleccionar la función de luz alta, lleve la palanca hacia adelante. La luz alta se enciende y se ilumina .

② Jale la palanca hacia atrás para seleccionar la luz baja.

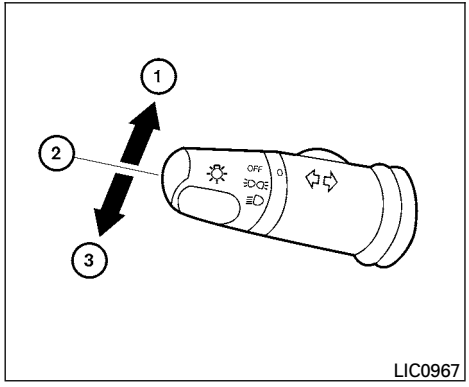


③ Al jalar y soltar la palanca se produce un destello de encendido y apagado de las luces altas.

## Iluminación de cortesía (sólo si está equipado)

La iluminación de cortesía es una característica que da mayor comodidad. Le permite aprovechar la iluminación de los faros del vehículo después de poner el interruptor de encendido en la posición ″LOCK″ (Bloqueo): si jala una vez hacia usted el interruptor de los faros, encenderá los faros durante 30 segundos. Después de ese lapso, los faros se apagarán automáticamente.

Es posible jalar el interruptor de los faros hasta cuatro veces para aumentar el período de iluminación a 2 minutos.

**NOTA:**

**La función de iluminación de cortesía se puede cancelar colocando el interruptor de encendido en la posición ″ON″ (Encendido).**

## Sistema de ahorro de energía del acumulador (excepto Argentina)

Si pone el interruptor de encendido en la posición de apagado mientras el interruptor de faros está en las posiciones ≡DC≡ o ≡D, los faros se apagarán después de 5 minutos.

**⚠ PRECAUCIÓN**

**Pese a que la función de ahorro de energía del acumulador apaga automáticamente los faros después de transcurrido un período de tiempo, usted debe colocar dicho interruptor en la posición de apagado cuando el motor no esté en marcha para evitar que se descargue el acumulador del vehículo.**

## Sistema de ahorro de energía del acumulador (sólo Argentina)

Si las luces están encendidas y se pone el interruptor de encendido en la posición ″LOCK″ (Bloqueo), las luces se apagarán.

Las luces se vuelven a encender al arrancar el motor.

Para volver a encender las luces sin arrancar el motor, primero gire el interruptor de los faros a la posición ″OFF″ (Apagado) y después regréselo a la posición ≡DC≡ u ″ON″ (Encendido).

Si quiere información adicional, vea ″Señal acústica recordatoria de luces″ más atrás en esta misma sección.

**⚠ PRECAUCIÓN**

**Pese a que la función de ahorro de energía del acumulador apaga automáticamente los faros después de transcurrido un período de tiempo, usted debe colocar dicho interruptor en la posición de apagado cuando el motor no esté en marcha para evitar que se descargue el acumulador del vehículo.**

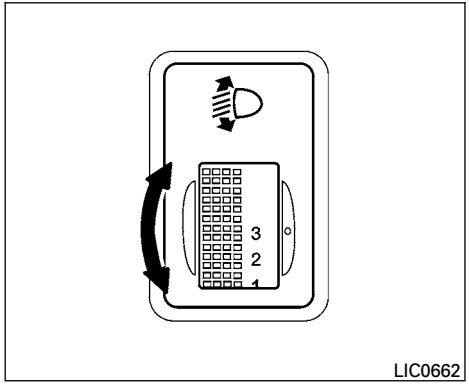


## Control de alineación manual de los faros (sólo Argentina)

Dependiendo del número de ocupantes del vehículo y la carga que transporta, el eje de los faros puede quedar más alto de lo deseado. Cuando se viaja por carreteras de montaña, la luz de los faros puede incidir directamente en el espejo retrovisor del vehículo de adelante o en el parabrisas de los vehículos que vienen de frente. El eje de las luces se puede bajar con este interruptor.

Cuanto más grande sea el número indicado en el interruptor, más bajo será el eje.

Cuando viaje sin carga pesada o en carreteras planas, escoja la posición 0.

Use los ajustes que se le proporcionan como guía, y ajuste las luces como sea necesario, según las condiciones de carga real del vehículo.

Escoja la posición del interruptor consultando el siguiente ejemplo.

| Carga del vehículo | Posición del interruptor |
|---|---|
| Sólo el conductor o el conductor y el pasajero delantero | 0 |
| Conductor, pasajero del asiento delantero y pasajeros del asiento trasero | 1 |
| Conductor, pasajero del asiento delantero, pasajeros del asiento trasero y carga, o conductor y carga, sin remolque | 2 |
| Completamente cargado, sin remolque | 3 |

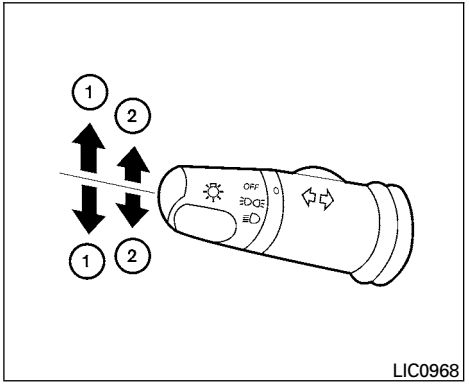


## INTERRUPTOR DE DIRECCIONALES

### Direccional

① Mueva la palanca hacia arriba o hacia abajo para señalar la dirección del giro. Una vez finalizado el giro, las direccionales se cancelan automáticamente.

### Señal de cambio de carril

② Para señalar un cambio de carril, mueva la palanca hacia arriba o hacia abajo hasta el punto en que comience a destellar la luz indicadora, sin enganchar la palanca.

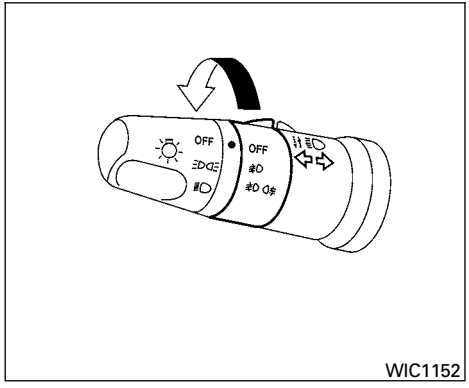

WIC1152

## INTERRUPTOR DE LUCES DE NIEBLA

### Faros antiniebla delanteros (sólo si está equipado) (sólo Argentina)

Para encender las luces de niebla, gire el interruptor de los faros a la posición , luego gire el interruptor de las luces de niebla a la posición .

Para apagar las luces de niebla, gire el interruptor a la posición ″OFF″ (Apagado).

Las luces de estacionamiento o los faros deben estar encendidos para poder encender los faros antiniebla.

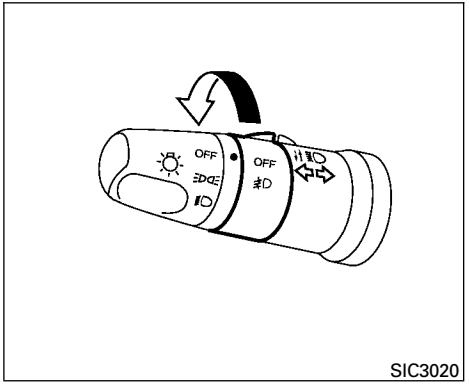

SIC3020

### Luces de niebla delanteras (sólo si está equipado) (excepto Argentina)

Para encender las luces de niebla, gire el interruptor de los faros a la posición , luego gire el interruptor de las luces de niebla a la posición .

Para apagar las luces de niebla, gire el interruptor a la posición ″OFF″ (Apagado).

Para que funcionen las luces de niebla, los faros deben estar encendidos y las luces bajas seleccionadas. Las luces de niebla se apagan automáticamente cuando se seleccionan los faros de luz de carretera.

## Faros antiniebla traseros (sólo si está equipado)

Para encender los faros antiniebla traseros, primero gire el interruptor de los faros a la posición o , y luego gire el interruptor de los faros antiniebla a la posición . El interruptor de los faros antiniebla regresará automáticamente a la posición y la luz indicadora de los faros antiniebla traseros se iluminará para indicar que dichos faros están encendidos.

Para encender los faros antiniebla traseros con el interruptor de los faros en la posición AUTO, los faros deben estar encendidos; enseguida, gire el interruptor de los faros antiniebla a la posición .

Para apagar los faros antiniebla traseros, ponga de nuevo el interruptor de los faros antiniebla en la posición . La luz indicadora de los faros antiniebla traseros se apagará. Los faros antiniebla traseros también se apagarán al girar el interruptor de los faros a la posición "OFF" (Apagado).

Las luces traseras deben estar encendidas para poder encender los faros antiniebla. Los faros antiniebla seguirán encendidos al seleccionar las luces altas de los faros.

Utilice los faros antiniebla traseros únicamente cuándo la visibilidad se reduzca seriamente (en general, a menos de 100 metros [328 pies]).

## INTERRUPTOR DE LUCES INTERMITENTES DE EMERGENCIA

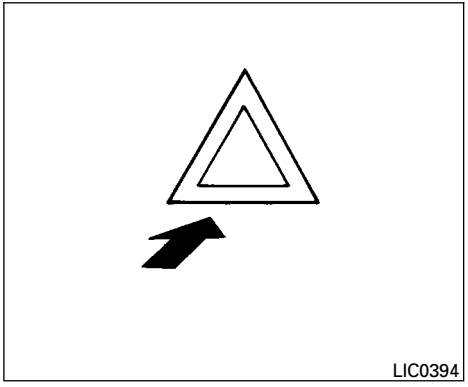


Oprima el interruptor para encenderlo y así advertir a otros conductores cuando debe detenerse o estacionarse en condiciones de emergencia. Todas las luces direccionales destellan.

Las luces intermitentes funcionarán con el interruptor de encendido en cualquier posición.

**⚠ADVERTENCIA**

- **Al detenerse en caso de emergencia, asegúrese de mover al vehículo a un costado del camino.**
- **No use las luces intermitentes de emergencia cuando conduzca por la autopista, a menos que ciertas situaciones inusuales lo obliguen a manejar tan lentamente que el vehículo represente un peligro para los demás automovilistas.**
- **Las direccionales no funcionan cuando las luces intermitentes de emergencia están encendidas.**

## CLAXON

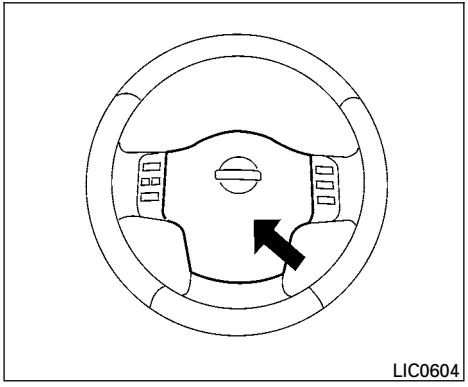


Para hacer sonar el claxon, presione el área central del volante de la dirección.

**⚠ADVERTENCIA**

**No desarme el claxon. Hacerlo puede afectar el funcionamiento correcto del sistema de bolsa de aire delantera. Las manipulaciones al sistema de bolsa de aire delantera pueden provocar lesiones personales severas.**

## TOMACORRIENTE

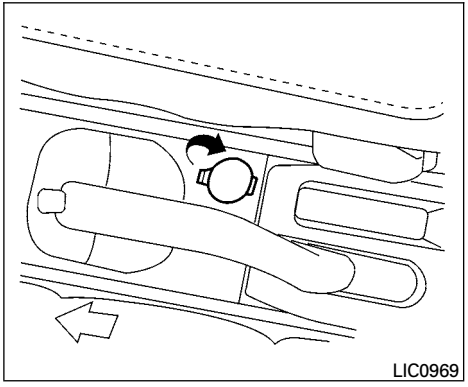


El tomacorriente tiene como objetivo proporcionar energía a los accesorios eléctricos, como teléfonos celulares. La capacidad máxima nominal del tomacorriente es de 12 voltios, 120 W (10A).

**⚠ PRECAUCIÓN**

- **La salida y el enchufe puede calentarse durante o inmediatamente después del uso.**
- **Sólo ciertos tomacorrientes están diseñados para utilizarse en una unidad de encendedor. No use ningún otro tomacorriente para un encendedor accesorio. Consulte con su distribuidor NISSAN para obtener información adicional.**
- **No lo utilice con accesorios que excedan un consumo de corriente de 12 voltios, 120W (10A). No use adaptadores dobles o más de un accesorio eléctrico.**
- **Use los tomacorrientes con el motor en funcionamiento para evitar que se descargue el acumulador del vehículo.**
- **Evite usar tomacorrientes cuando el aire acondicionado, desempañador de los faros o del cristal trasero estén activados.**
- **Antes de insertar o desconectar un enchufe, asegúrese de que el accesorio eléctrico utilizado esté apagado.**
- **Presione el enchufe lo máximo posible. Si no se obtiene un buen contacto, el enchufe se puede sobrecalentar o puede abrirse el fusible de temperatura interna.**
- **Cuando no esté en uso, asegúrese de cerrar la tapa. No permita que le caiga agua ni cualquier otro líquido al tomacorriente.**

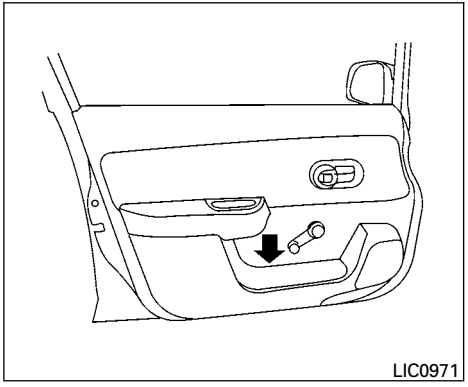


COMPARTIMENTOS PARA MAPAS

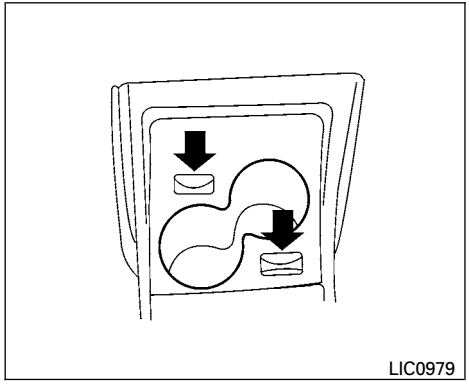


**Monederos**

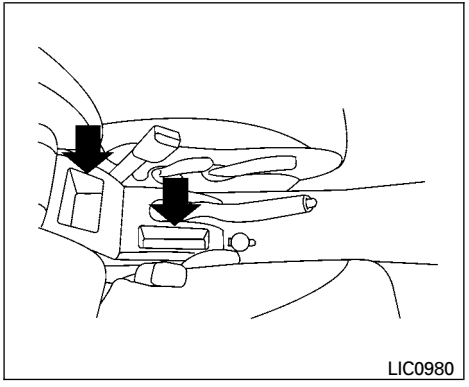


**Parte delantera**

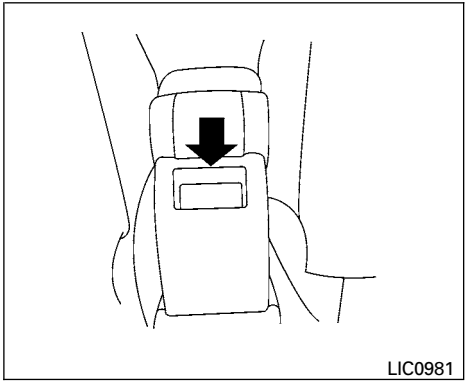


**Parte trasera**

## BANDEJAS PARA GUARDAR

**⚠ ADVERTENCIA**

**No coloque objetos afilados en las bandejas para evitar que se produzcan lesiones en caso de accidente o frenada repentina.**

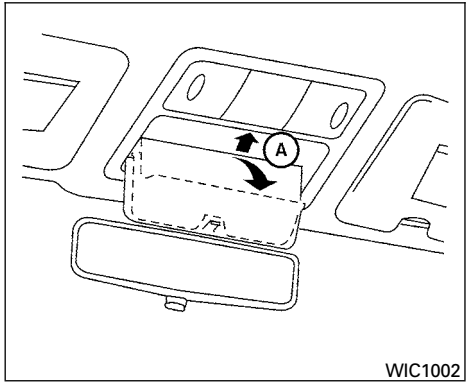


## PORTAANTEOJOS (sólo si está equipado)

Para abrir el portaanteojos, oprima y suelte la parte central posterior Ⓐ del mismo.

**⚠ADVERTENCIA**

**Mientras maneja, mantenga el portaanteojos cerrado para evitar accidentes.**

**⚠PRECAUCIÓN**

- **Utilícelo exclusivamente para lentes.**
- **No deje los lentes en el portaanteojos cuando se estacione al sol. El calor puede dañarlos.**

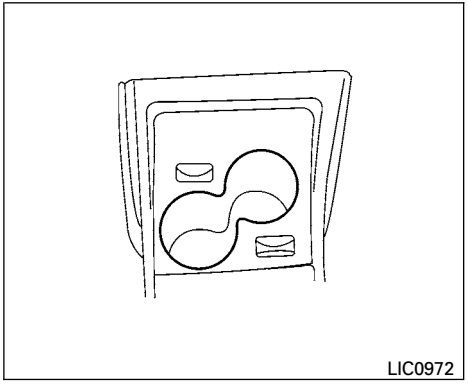


**Parte delantera**

## PORTAVASOS

**⚠PRECAUCIÓN**

- **Evite arrancar y frenar en forma abrupta cuando se esté usando el portavasos, para así evitar que se derrame la bebida. Si el líquido estuviera caliente, puede quemarlo a usted o a algún pasajero.**
- **Use sólo vasos blandos en el portavasos. Los objetos duros puede provocarle lesiones en un accidente.**

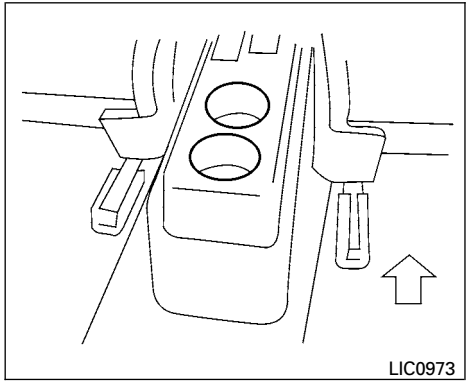


**Parte trasera — Tipo A**

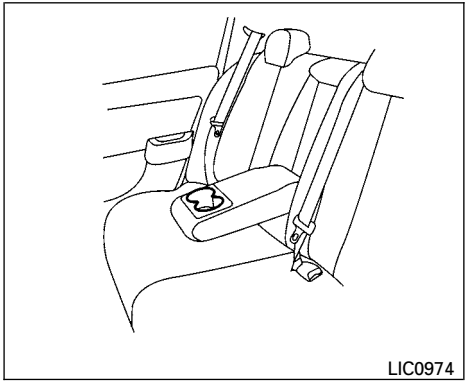


**Parte trasera — Tipo B**

Baje el descansabrazos central trasero para acceder a los portavasos.

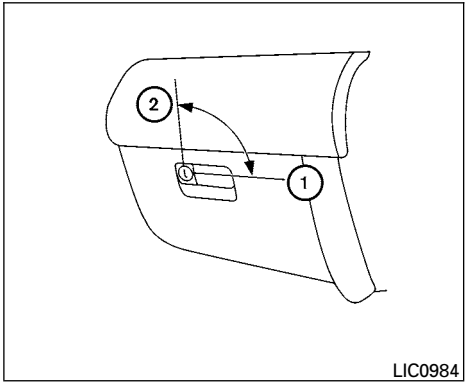


## GUANTERA (excepto Argentina)

Abra la guantera jalando la manija. Para asegurar ① (sólo si está equipado) o desasegurar ② la guantera, use la llave maestra.

**⚠ADVERTENCIA**

**Mantenga la tapa de la guantera cerrada mientras maneja para evitar lesiones en caso de un accidente o frenada repentina.**

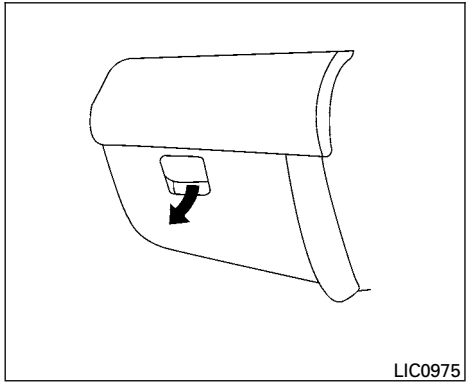


## GUANTERA (sólo Argentina)

Abra la guantera jalando la manija.

**⚠ADVERTENCIA**

**Mantenga la tapa de la guantera cerrada mientras maneja para evitar lesiones en caso de un accidente o frenada repentina.**

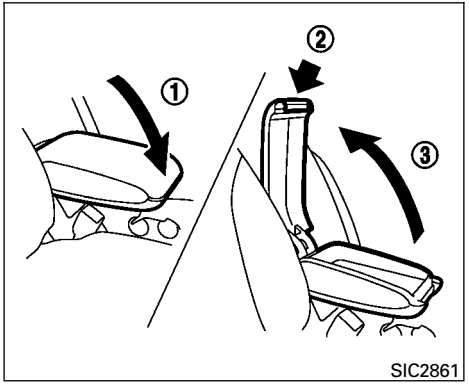


## CAJA DE LA CONSOLA (sólo si está equipado)

Baje ① la caja de la consola.

Para abrir la caja de la consola, jale la palanca ② hacia arriba y levante la tapa ③.

Para cerrarla, baje la tapa hasta que el seguro se bloquee.

**NOTA:**

**No levante la caja de la consola cuando la esté usando para guardar.**

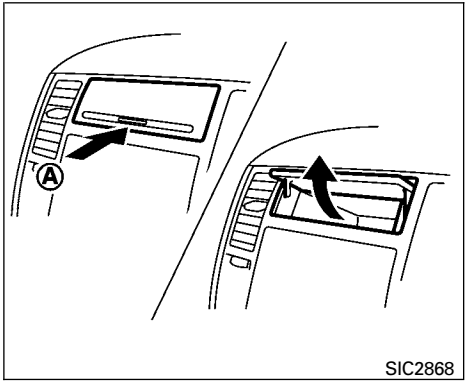


**Tipo A**

## CAJA PARA GUARDAR CON TAPA

Tipo A:

Presione la parte central inferior Ⓐ de la tapa para abrirla.

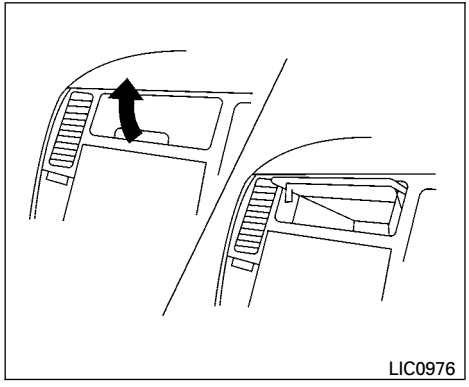


**Tipo B**

Tipo B:

Levante la tapa para acceder a la caja para guardar.

## CUBIERTA DE CARGA (sólo si está equipado)

**⚠ADVERTENCIA**

- **Nunca coloque objetos sobre la cubierta de carga, sin importar lo pequeños que sean. Cualquier objeto sobre ésta puede provocar lesiones en caso de accidente o frenado repentino.**
- **No deje la cubierta de carga en el vehículo, a menos que ésta se encuentre enganchada en el anclaje.**
- **Asegure correctamente toda la carga con cuerdas o correas a fin de impedir que se deslice o que se mueva. No coloque carga a una altura superior a la de los respaldos. En un frenado repentino o en un choque, la carga sin asegurar puede causar lesiones personales.**

La cubierta de carga mantiene el contenido del compartimiento de equipaje oculto desde el exterior.

Fije el gancho y el aro de sujeción de la tela de privacidad de la cubierta de carga únicamente en el punto del respaldo del asiento trasero donde se supone que se debe fijarla. De lo contrario, se puede dañar la superficie del asiento.

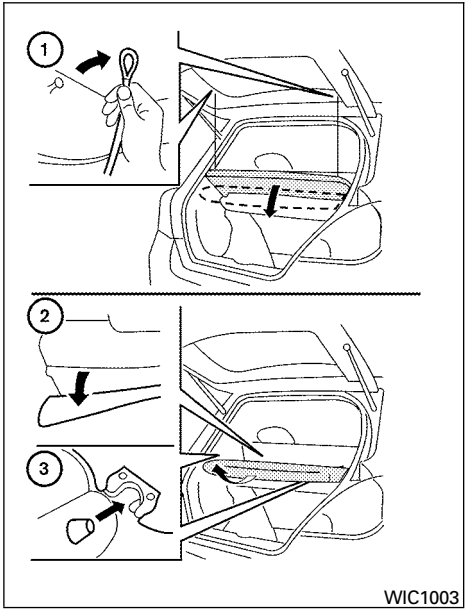


Para quitar la cubierta de carga:

① Quite las correas de la compuerta trasera.

② Desprenda el borde de la tela de privacidad de la cubierta de carga del respaldo del asiento trasero (sólo si está equipado).

③ Desmonte del pilar trasero los sujetadores de la cubierta de carga.

## ELEVAVIDRIOS ELÉCTRICO (sólo si está equipado)

**⚠ADVERTENCIA**

- **Asegúrese de que todos los pasajeros tengan sus manos y otras partes del cuerpo dentro del vehículo cuando esté en movimiento y antes de cerrar las ventanillas. Use el interruptor de bloqueo de los elevavidrios para impedir el uso inesperado de los elevavidrios eléctricos.**
- **No deje a niños solos en el interior del vehículo. Ellos pueden activar involuntariamente interruptores o controles y quedar atrapados en una ventanilla. Los niños sin supervisión pueden verse involucrados en graves accidentes.**

Los elevavidrios eléctricos funcionan cuando el interruptor de encendido está en la posición "ON" (Encendido).

*Excepto Argentina*, los elevavidrios eléctricos pueden ser activados durante 45 segundos después de poner el interruptor de encendido en la posición "OFF" (Apagado). Si durante este período de aproximadamente 45 segundos la puerta del conductor o del pasajero se abre, la alimentación a los elevavidrios se cancela.

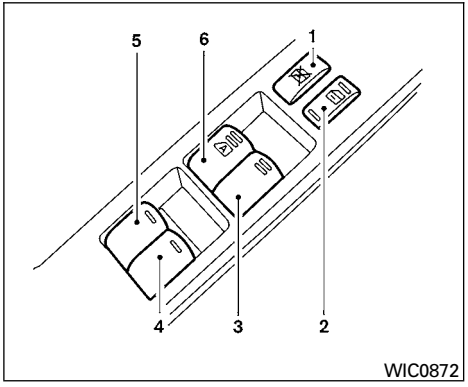


1. Botón de bloqueo de los elevavidrios
2. Interruptor del seguro eléctrico de las puertas
3. Interruptor del elevavidrios del pasajero delantero
4. Interruptor del elevavidrios del pasajero trasero derecho
5. Interruptor del elevavidrios del pasajero trasero izquierdo
6. Interruptor automático del lado del conductor

## Interruptor del elevavidrios eléctrico del lado del conductor

El panel de control del lado del conductor cuenta con interruptores que sirven para abrir o cerrar las ventanillas de los pasajeros delanteros y traseros.

Para abrir una ventanilla, mantenga oprimido el interruptor. Para cerrarla, jálelo y manténgalo hacia arriba. Para detener la función de apertura o de cierre en cualquier momento, simplemente suelte el interruptor.

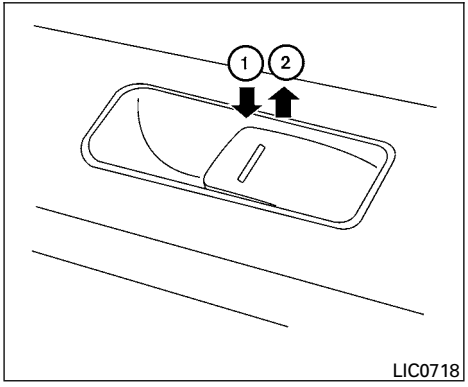


## Interruptor del elevavidrios eléctrico del pasajero delantero

El interruptor del elevavidrios eléctrico del pasajero hace funcionar sólo la ventanilla del pasajero correspondiente. Para abrir la ventanilla, mantenga oprimido el interruptor ①. Para cerrarla, jálelo hacia arriba ②.

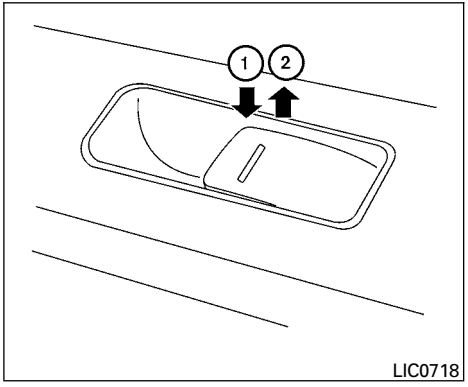


## Interruptores de los elevavidrios eléctricos traseros

Los interruptores de los elevavidrios eléctricos traseros abren o cierran sólo la ventanilla correspondiente. Para abrir la ventanilla, mantenga oprimido el interruptor ①. Para cerrarla, jálelo hacia arriba ②.

## Bloqueo de las ventanillas de los pasajeros

Cuando se oprime el botón de bloqueo de los elevavidrios sólo se puede abrir o cerrar la ventanilla del lado del conductor. Vuelva a oprimirlo para cancelar la función de bloqueo de los elevavidrios.

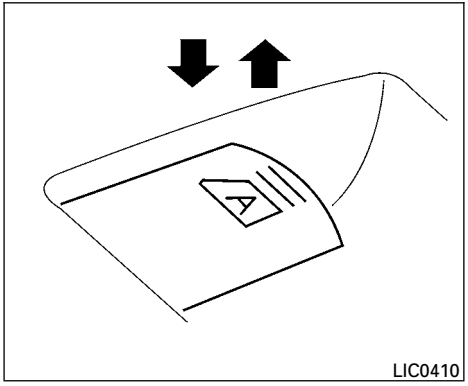


## Funcionamiento automático

Para abrir por completo una ventanilla con funcionamiento automático, oprima el interruptor del elevavidrios eléctrico hasta la segunda posición y suéltelo; no es necesario mantenerlo oprimido. La ventanilla se abre por completo automáticamente. Para detenerla, jale el interruptor mientras la ventanilla se abre.

Para cerrar por completo una ventanilla con funcionamiento automático, jale el interruptor del elevavidrios eléctrico hasta la segunda posición y suéltelo; no es necesario mantenerlo oprimido. La ventana se cierra por completo automáticamente. Para detener la ventana, presione el interruptor mientras la ventana se cierra.

## Función de retorno automático

La función de retorno automático se puede activar cuando se cierra la ventanilla mediante la operación automática.

**Dependiendo del entorno o de las condiciones de manejo, la función de retorno automático se puede activar si se produce un impacto o una carga similar a algo atrapado en la ventanilla.**

**⚠ ADVERTENCIA**

**Hay pequeñas distancias inmediatamente antes de la posición de cerrado que no es posible detectar. Asegúrese de que todos los pasajeros tengan sus manos y otras partes del cuerpo dentro del vehículo antes de cerrar la ventanilla.**

Si se desconecta o reemplaza el acumulador del vehículo, o si se arranca el motor con cables pasacorriente, la función de reversa automática de los elevavidrios eléctricos puede no operar correctamente. Si le ocurre esto, acuda con su distribuidor NISSAN para que restablezca el sistema de reversa automática de los elevavidrios eléctricos.

Si la unidad de control detecta algún objeto atrapado en una ventanilla que cuenta con la operación automática cuando se está cerrando, ésta inmediatamente se bajará.

## Cuando el interruptor del elevavidrios eléctrico no funciona

Si la función automática del elevavidrios eléctrico (sólo cierre) no opera correctamente, realice el siguiente procedimiento para inicializar el sistema del elevavidrios.

1. Ponga el interruptor de encendido en la posición de encendido.
2. Abra la ventanilla más de la mitad utilizando el interruptor del elevavidrios eléctrico.
3. Jale hacia arriba, sostenga el interruptor de la ventanilla y manténgalo para cerrarla, luego sostenga el interruptor por más de 3 segundos, después de que la ventanilla se haya cerrado por completo.
4. Suelte el interruptor del elevavidrios eléctrico. Haga funcionar la ventanilla mediante la función automática para confirmar que se haya realizado la inicialización.

Si la función automática del elevavidrios eléctrico no opera adecuadamente luego de realizar el procedimiento anterior, consulte con un distribuidor NISSAN para obtener ayuda.

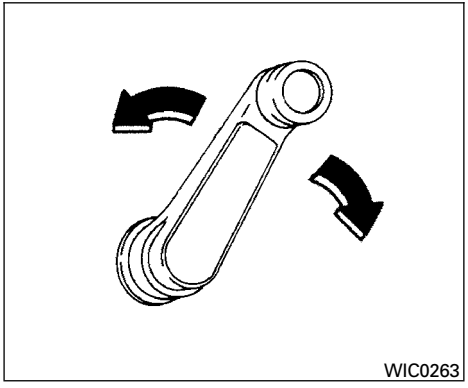


## ELEVAVIDRIOS MANUALES (sólo si está equipado)

Las ventanillas laterales se pueden abrir o cerrar al girar la manivela de cada puerta.

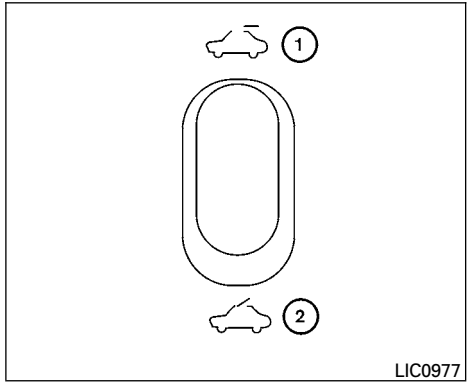


## TECHO CORREDIZO AUTOMÁTICO

El techo corredizo sólo funciona cuando el interruptor de encendido está en la posición de encendido (ON). *(Excepto Argentina)* El techo corredizo automático funciona durante unos 45 segundos, incluso con el interruptor de encendido en las posiciones "ACC" (Accesorios) u "OFF" (Apagado). Si la puerta del conductor o del pasajero delantero se abre durante este período de 45 segundos, se interrumpe la alimentación eléctrica del techo corredizo.

## Deslizamiento del techo corredizo

Para abrir por completo el techo corredizo, oprima el interruptor hacia ①.

Para cerrarlo por completo, oprima el interruptor hacia ②.

Para abrir o cerrar parcialmente el techo corredizo, empuje el interruptor en cualquier dirección mientras el techo corredizo se está deslizando para detenerlo en la posición deseada.

## Inclinación del techo corredizo

Cierre el techo corredizo empujando el interruptor hacia ②. Suelte el interruptor y empújelo nuevamente hacia ② para inclinar el techo corredizo hacia arriba.

Para inclinar el techo corredizo hacia abajo, empuje el interruptor hacia ①.

**⚠ADVERTENCIA**

- **En un accidente, usted puede salir despedido del vehículo a través de un techo corredizo abierto. Use siempre los cinturones de seguridad y los sistemas de sujeción para niños.**
- **No permita que nadie se ponga de pie ni que saque una parte del cuerpo por la abertura del techo corredizo mientras el vehículo está en movimiento o el techo corredizo se está cerrando.**

**⚠PRECAUCIÓN**

- **Quite gotas de agua, nieve, hielo o arena del techo corredizo antes de abrirlo.**
- **No coloque objetos pesados sobre el techo corredizo ni el área alrededor de éste.**

## Restablecimiento del interruptor del techo corredizo

El interruptor del techo corredizo puede fallar después de desconectar una terminal del acumulador, de una interrupción del suministro eléctrico y/o de la detección de alguna falla. Use el siguiente procedimiento de restablecimiento para que el funcionamiento del techo corredizo vuelva al estado normal.

1. Si el techo corredizo está abierto, ciérrelo por completo oprimiendo varias veces el lado del interruptor del techo corredizo.
2. Empuje y sostenga el lado del interruptor del techo corredizo para inclinar el techo corredizo hacia arriba.
3. Suelte el interruptor del techo corredizo después de mover ligeramente hacia arriba y hacia abajo el techo corredizo.
4. Empuje y sostenga el lado del interruptor del techo corredizo para inclinar por completo el techo corredizo hacia abajo.
5. Compruebe que el interruptor del techo corredizo funcione normalmente.

Si el techo corredizo continúa funcionando incorrectamente, haga revisar el sistema en un distribuidor NISSAN, y si fuera necesario, haga que lo repare.

## Función de reversa automática (al cerrar o inclinar hacia abajo el techo corredizo)

La función de reversa automática se puede activar mientras el techo corredizo se está cerrado o inclinado hacia abajo de manera automática, cuando la llave de ignición está en la posición ″ON″ (Encendido) o durante 45 segundos después de poner el interruptor de encendido en ″OFF″ (Apagado).

**Dependiendo del entorno o de las condiciones de manejo, la función de reversa automática se puede activar si se produce un impacto o una carga similares a los que genera algo atrapado en el techo corredizo.**

**⚠ ADVERTENCIA**

**Hay pequeñas distancias inmediatamente antes de la posición de cerrado que no es posible detectar. Asegúrese de que todos los pasajeros tengan sus manos y otras partes del cuerpo dentro del vehículo antes de cerrar el techo corredizo.**

**Al cerrarse:**

Si la unidad de control detecta algo atrapado en el techo corredizo al moverse hacia adelante, el techo corredizo se abre de inmediato hacia atrás.

**Al inclinarse:**

Si la unidad de control detecta algo atrapado en el techo corredizo al inclinarse hacia abajo, el techo corredizo se inclina de inmediato hacia arriba.

Si la función de reversa automática tiene una falla y repite la apertura o la inclinación hacia arriba del techo corredizo, siga oprimiendo el interruptor de inclinación hacia abajo durante los 5 segundos posteriores a que eso suceda; el techo corredizo se cerrará gradualmente por completo. Asegúrese de que no haya nada atrapado en el techo corredizo.

**⚠ ADVERTENCIA**

- **En un accidente, usted puede salir despedido del vehículo a través de un techo corredizo abierto. Use siempre los cinturones de seguridad y los sistemas de sujeción para niños.**
- **No permita que nadie se ponga de pie ni que saque una parte del cuerpo por la abertura del techo corredizo mientras el vehículo está en movimiento o el techo corredizo se está cerrando.**

**⚠ PRECAUCIÓN**

- **Quite gotas de agua, nieve, hielo o arena del techo corredizo antes de abrirlo.**
- **No coloque objetos pesados sobre el techo corredizo ni el área alrededor de éste.**

## Parasol

Abra y cierre el parasol deslizándolo hacia adelante o hacia atrás.

## Si el techo corredizo no se cierra

Haga que el distribuidor NISSAN lo revise y lo repare.

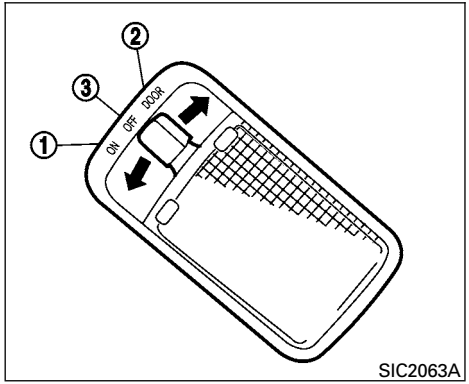


La luz interior tiene un interruptor de tres posiciones y funciona independientemente de la posición del interruptor de encendido.

Cuando el interruptor está en la posición de encendido ①, las luces interiores se encienden sin importar la posición de las puertas. Las luces se apagarán en unos 15 minutos, a menos que la llave de encendido esté en las posiciones "ACC" (Accesorios) u "ON" (Encendido).

Si el interruptor está en la posición "DOOR" (Puerta) ②, las luces interiores permanecerán encendidas durante unos 30 segundos cuando:

- Se desactive el seguro de las puertas con el control remoto, con una llave o con el interruptor del seguro eléctrico de las puertas mientras todas las puertas están cerradas y el interruptor de encendido está en la posición de apagado (OFF).
- La puerta del conductor se abre y luego se cierra con la llave fuera del interruptor de encendido.
- La llave se quita del interruptor de encendido mientras todas las puertas están cerradas.

Las luces se apagan mientras está activo el temporizador de 30 segundos cuando:

- Se ha activado el seguro de la puerta del conductor con el control remoto, con una llave o con el interruptor del seguro eléctrico de las puertas.
- El interruptor de encendido está en la posición "ON" (Encendido).

Cuando el interruptor está en la posición de apagado ③, las luces interiores no encienden, sin importar la posición de las puertas.

Las luces se apagarán automáticamente después de tener las puertas abiertas por 15 minutos para impedir que el acumulador se descargue.

**⚠PRECAUCIÓN**

**No las use por periodos prolongados de tiempo con el motor apagado. Esto puede hacer que el acumulador se descargue.**

## LUCES DE MAPA (sólo si está equipado)

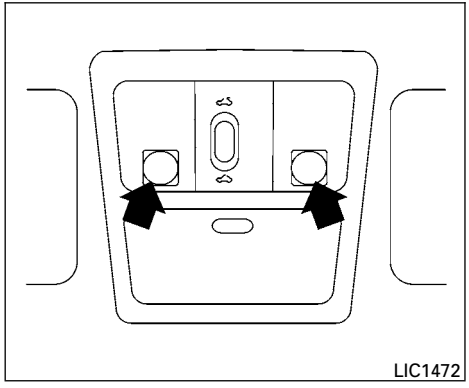


Para encender las luces de mapa, oprima las lentes de las luces. Para apagarlas, vuelva a oprimirlas.

**⚠ PRECAUCIÓN**

**No las use por periodos prolongados de tiempo con el motor apagado. Esto puede hacer que el acumulador se descargue.**

## LUZ DEL COMPARTIMIENTO DE EQUIPAJE (Hatchback)

La luz se enciende cuando se abre la compuerta trasera. Cuando la compuerta trasera se cierra, la luz se apaga.

Además, esta luz se enciende junto con las otras luces interiores cuando el interruptor de las luces interiores está en la posición ″DOOR″ (Puerta). Vea ″Luces interiores″ más atrás en esta sección.

Las luces se apagarán automáticamente después tener abierta la compuerta trasera durante 15 minutos, para impedir que el acumulador se descargue.

## LUZ DE LA CAJUELA (Sedán) (sólo si está equipado)

La luz se enciende cuando se abre la tapa de la cajuela. Cuando ésta se cierra, la luz se apaga.

Además, esta luz se enciende junto con las otras luces interiores cuando el interruptor de las luces interiores está en la posición ″DOOR″ (Puerta). Vea ″Luces interiores″ más atrás en esta sección.

Las luces se apagarán automáticamente después tener abierta la tapa de la cajuela durante 15 minutos, para impedir que el acumulador se descargue.

Para obtener información sobre el procedimiento para el reemplazo de focos, consulte “Luces exteriores e interiores” en la sección “Mantenimiento y recomendaciones preventivas” de este manual.

## NOTAS

# 3 Controles y ajustes previos a la conducción


Llaves . . . . . 3-2
Llave Inteligente NISSAN Intelligent Key™ (excepto Argentina) (sólo si está equipado) . . . . . 3-3
Llave Inteligente NISSAN Intelligent Key™ (sólo Argentina) (sólo si está equipado) . . . . . 3-4
Sistema Antirrobo NISSAN (NATS) (sólo si está equipado) . . . . . 3-5
Llaves del Sistema inmovilizador del vehículo NISSAN (sólo si está equipado) . . . . . 3-5
Puertas . . . . . 3-6
Activación del seguro con llave . . . . . 3-6
Activación del seguro con la perilla interior . . . . . 3-7
Activación del seguro con el interruptor eléctrico de las puertas (sólo si está equipado) . . . . . 3-7
Activación del seguro con el interruptor eléctrico de las puertas en el panel de instrumentos (sólo si está equipado) . . . . . 3-8
Seguros automáticos de las puertas (sólo si está equipado) . . . . . 3-8
Mecanismo de seguridad para niños en las puertas traseras . . . . . 3-9
Sistema de entrada sin llave a control remoto (sólo si está equipado) . . . . . 3-9
Cómo usar el sistema de entrada a control remoto . . . . . 3-10
Llave Inteligente NISSAN Intelligent Key™ (excepto Argentina) (sólo si está equipado) . . . . . 3-15
Rango de operación . . . . . 3-16
Precaución con la activación/desactivación del seguro de las puertas . . . . . 3-17
Operación de la llave inteligente NISSAN Intelligent Key™ . . . . . 3-18
Cómo usar la función de apertura con control remoto . . . . . 3-22
Luces de advertencia y recordatorios acústicos . . . . . 3-25
Señales de advertencia . . . . . 3-26
Guía de localización y corrección de fallas . . . . . 3-28
Llave Inteligente NISSAN Intelligent Key™ (sólo Argentina) (sólo si está equipado) . . . . . 3-30
Función de activar/desactivar seguros de las puertas . . . . . 3-31
Cofre . . . . . 3-34
Compuerta trasera (Hatchback) . . . . . 3-35
Apertura de la compuerta trasera . . . . . 3-35
Liberación de la compuerta trasera . . . . . 3-36
Tapa de la cajuela (Sedán) . . . . . 3-37

Funcionamiento con llave . . . . . 3-37
Apertura de la tapa de la cajuela . . . . . 3-37
Liberador interior de la tapa de la cajuela (sólo si ésta equipado) . . . . . 3-38
Tapón de llenado de combustible . . . . . 3-39
Funcionamiento del abridor . . . . . 3-39
Tapón del tubo de llenado de combustible (excepto Brasil) . . . . . 3-39
Tapón del tubo de llenado de combustible (únicamente Brasil) . . . . . 3-41
Volante de la dirección . . . . . 3-43
Funcionamiento de la inclinación . . . . . 3-43
Viseras . . . . . 3-44
Espejos de vanidad (sólo si está equipado) . . . . . 3-44
Espejos . . . . . 3-44
Espejo retrovisor . . . . . 3-44
Espejos exteriores . . . . . 3-45

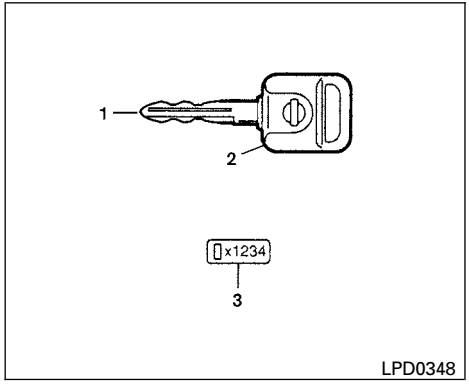


**Tipo A**

1. Dos llaves maestras (negro) con chip transmisor (sólo si está equipado) y el símbolo cromado de NISSAN en un lado
2. Chip transmisor
3. Placa de número de llave

Con las llaves se entrega una placa de número de llave. Anote el número de llave y guárdelo en un lugar seguro (tal como en su billetera), no en el vehículo. Si pierde las llaves, consulte a un distribuidor NISSAN y solicite duplicados usando el número de llave. NISSAN no registra los números de llave y, por lo tanto, es muy importante conservar la placa de número de llave.

El número de llave sólo es necesario cuando se le extraviaron todas las llaves y no dispone de ninguna para hacer los duplicados. Si conserva una llave, el distribuidor NISSAN puede duplicarla.

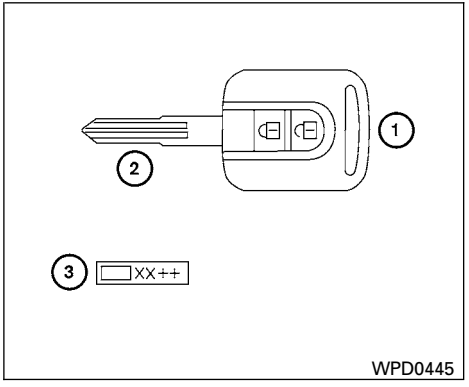


**Tipo B: Control remoto con activación de seguros de puertas integrada (sólo si está equipado)**

1. Control remoto con activación de seguros de puertas integrada
2. Llave integrada de encendido y emergencia
3. Placa de número de llave

La llave mecánica y de emergencia ② se usa para activar:

- el interruptor de encendido (cuando la batería del control remoto está muerta)

- el cilindro de la llave de la puerta del conductor (cuando el acumulador del vehículo está descargado)
- el interruptor de la bolsa de aire del pasajero delantero (sólo en Argentina, sólo si está equipado)

**⚠ PRECAUCIÓN**

**Nunca olvide la llave inteligente dentro del vehículo cuando salga de éste.**

Sólo es posible insertar la llave por completo en el cilindro del interruptor o la perilla de encendido. En el caso de la manija de la puerta del conductor y el interruptor de la bolsa de aire del pasajero delantero (modelos equipados con llave inteligente), es normal que la llave no entre por completo en el cilindro de la llave.

Anote el número de llave que aparece en la placa del número de llave ③ en la página de "Información de seguridad" del final de este manual, y guárdela en un lugar seguro, **no en el vehículo**. Si pierde sus llaves mecánicas o sus llaves inteligentes, acuda a su distribuidor NISSAN para solicitar duplicados con el número de la llave.

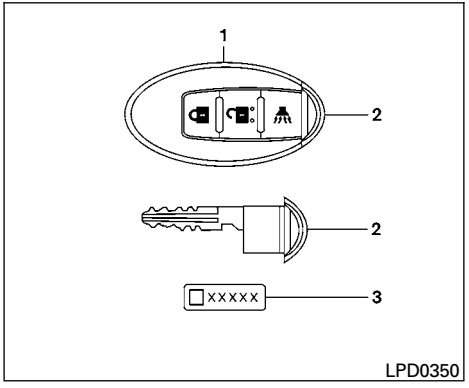


1. Dos llaves inteligentes
2. Llaves mecánicas (dentro de las llaves inteligentes)
3. Placa de número de llave

## LLAVE INTELIGENTE NISSAN INTELLIGENT KEY™ (excepto Argentina) (sólo si está equipado)

Su vehículo solo puede ser manejado con las llaves inteligentes registradas en los componentes del sistema de llaves inteligentes de su vehículo y en los componentes del sistema inmovilizador de vehículo NISSAN.

**Nunca deje estas llaves dentro del vehículo.**

En un vehículo, es posible registrar y usar hasta 4 llaves inteligentes. Un distribuidor NISSAN debe registrar las llaves nuevas en el sistema de llaves inteligentes y en el sistema inmovilizador de vehículo NISSAN del vehículo antes de su uso. Dado que el proceso de registro requiere borrar toda la memoria de los componentes del sistema de llaves inteligentes cuando se registran llaves nuevas, asegúrese de llevar al distribuidor NISSAN todas las llaves inteligentes que tenga.

**⚠ PRECAUCIÓN**

**A continuación se enumeran las condiciones o situaciones en las que se podría dañar la llave inteligente:**

- **No permita que la llave inteligente, que contiene componentes eléctricos, entre en contacto con agua ni con agua salada. Esto puede afectar la función del sistema.**
- **No deje caer la llave inteligente.**
- **No golpee con fuerza la llave inteligente contra otro objeto.**
- **No cambie ni modifique la llave inteligente.**

- **Si la llave inteligente se humedece, se puede dañar. Si así sucede, séquela de inmediato.**
- **No coloque la llave inteligente durante un período prolongado en un área en que las temperaturas sean superiores a 60°C (140°F).**
- **No coloque la llave inteligente en un llavero que incluya un imán.**
- **No coloque la llave inteligente cerca de equipos que produzcan un campo magnético, tal como una TV, equipos de audio y computadoras personales.**

Si pierde o le roban una llave inteligente, NISSAN recomienda borrar el código de identificación de esa llave inteligente en el vehículo. Esto puede impedir el uso no autorizado de la llave inteligente para hacer funcionar el vehículo. Para obtener información relacionada con el procedimiento de borrado, comuníquese con un distribuidor NISSAN.

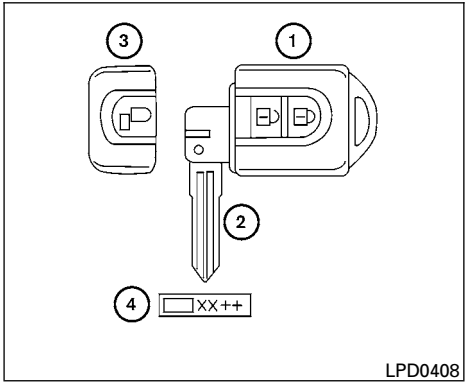


1. Llave inteligente
2. Llave mecánica/llave de emergencia (dentro de la llave inteligente)
3. Cubierta inferior de la llave inteligente
4. Placa de número de llave

## LLAVE INTELIGENTE NISSAN INTELLIGENT KEY™ (sólo Argentina) (sólo si está equipado)

Su vehículo sólo puede ser manejado con las llaves inteligentes registradas en los componentes con llave inteligente y los componentes del Sistema Antirrobo NISSAN.

**Nunca deje estas llaves dentro del vehículo.**

En un vehículo, es posible registrar y usar hasta 4 llaves inteligentes. Su distribuidor NISSAN o un taller autorizado deberá registrar las llaves nuevas en el sistema de llaves inteligentes y el Sistema inmovilizador del vehículo NISSAN de su vehículo para que usted pueda usarlas. Dado que el proceso de registro requiere borrar toda la memoria de los componentes del sistema de llaves inteligentes cuando se registran llaves nuevas, asegúrese de llevar al distribuidor NISSAN todas las llaves inteligentes que tenga.

**NOTA:**

**Para acceder a la llave mecánica y de emergencia ②, desmonte la cubierta inferior ③ de la llave inteligente.**

**⚠PRECAUCIÓN**

**A continuación se enumeran las condiciones o situaciones en las que se podría dañar la llave inteligente:**

- **No permita que la llave inteligente, que contiene componentes eléctricos, entre en contacto con agua ni con agua salada. Esto puede afectar la función del sistema.**
- **No deje caer la llave inteligente.**

- **No golpee con fuerza la llave inteligente contra otro objeto.**
- **No cambie ni modifique la llave inteligente.**
- **Si la llave inteligente se humedece, se puede dañar. Si así sucede, séquela de inmediato.**
- **No coloque la llave inteligente durante un período prolongado en un área en que las temperaturas sean superiores a 60°C (140°F).**
- **No coloque la llave inteligente en un llavero que incluya un imán.**
- **No coloque la llave inteligente cerca de equipos que produzcan un campo magnético, tal como una TV, equipos de audio y computadoras personales.**

Si pierde o le roban una llave inteligente, NISSAN recomienda borrar el código de identificación de esa llave inteligente en el vehículo. Esto puede impedir el uso no autorizado de la llave inteligente para hacer funcionar el vehículo. Para obtener información relacionada con el procedimiento de borrado, comuníquese con un distribuidor NISSAN.

## SISTEMA ANTIRROBO NISSAN (NATS) (sólo si está equipado)

Sólo puede usar en su vehículo la llave del Sistema Antirrobo NISSAN (NATS) (inmovilizador). Es necesario que tenga a mano el número de la llave si necesita una llave de NATS extra. Se pueden usar hasta cuatro llaves de NATS en un solo vehículo. Su distribuidor NISSAN o un taller calificado deberá registrar la nueva llave en los componentes del NATS de su vehículo. Cuando lo haga, su distribuidor NISSAN o el taller calificado le pedirá que lleve todas sus llaves de NATS.

Esto es necesario porque el proceso de registro borra por completo la memoria de todos los componentes del NATS.

**No permita que las llaves de NATS con chip transmisor entren en contacto con agua salada. El agua salada puede dañar el chip transmisor y causar una falla en la llave de NATS.**

## LLAVES DEL SISTEMA INMOVILIZADOR DEL VEHÍCULO NISSAN (sólo si está equipado)

Sólo puede manejar el vehículo usando las llaves principales registradas en los componentes del Sistema inmovilizador de vehículo NISSAN incluido en su vehículo. Estas llaves tienen un chip transmisor en su parte superior.

La llave principal se puede usar para todos los seguros.

**Nunca deje estas llaves dentro del vehículo.**

Llaves adicionales o de reemplazo:

Si conserva una llave, el número de llave no es necesario cuando necesita llaves adicionales del Sistema inmovilizador de vehículo NISSAN. El distribuidor puede duplicar la llave existente. En un vehículo, es posible usar hasta cinco llaves del Sistema inmovilizador de vehículo NISSAN. Debe llevar al distribuidor NISSAN todas las llaves del Sistema inmovilizador de vehículo NISSAN para registrarlas. Esto se debe a que el proceso de registro borra la memoria de todos los códigos de llave registrados anteriormente en el Sistema inmovilizador de vehículo NISSAN. Luego del proceso de registro, estos componentes sólo reconocen las llaves codificadas en el Sistema inmovilizador de vehículo NISSAN durante el registro. Las llaves que no entregue al distribuidor en el momento del registro no podrán arrancar el vehículo.

No permita que la llave del sistema inmovilizador, que contiene un transmisor eléctrico, entre en contacto con agua salada. Esto puede afectar la función del sistema.

Cuando las puertas se aseguran utilizando uno de los siguientes métodos, las puertas no se pueden abrir utilizando las manijas interiores o exteriores de las puertas. Para abrir las puertas, primero se debe quitar el seguro (excepto Argentina).

**⚠ ADVERTENCIA**

- **Antes de abrir una puerta, esté atento al tráfico en dirección contraria y evítelo.**
- **No deje a niños solos en el interior del vehículo. Ellos pueden activar involuntariamente interruptores o controles. Los niños sin supervisión pueden verse involucrados en graves accidentes.**

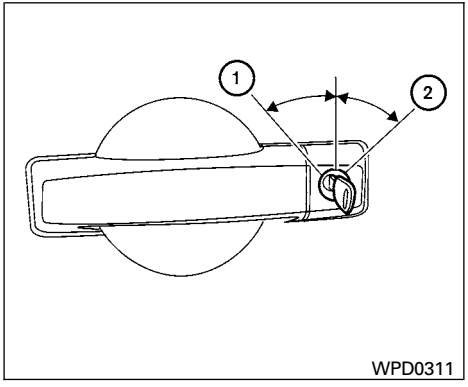


**Lado del conductor**

## ACTIVACIÓN DEL SEGURO CON LLAVE

### Manual (sólo si está equipado)

Para activar el seguro de una puerta, gire la llave hacia la parte delantera del vehículo ①. Para desactivar el seguro, gírela hacia la parte posterior ②.

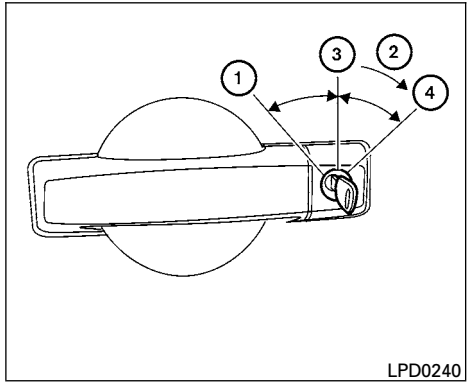


### Sistema de seguro eléctrico (sólo si está equipado)

El sistema de seguro eléctrico de las puertas permite activar o desactivar el seguro de todas las puertas al mismo tiempo.

Gire la llave hacia la parte delantera ① del vehículo para activar el seguro de todas las puertas.

Gírela una vez hacia la parte posterior ② del vehículo para desactivar el seguro de esa puerta. Desde esa posición, regrese la llave a la posición neutral ③ (en la que únicamente es posible quitar e insertar la llave) y gírela nuevamente hacia la parte posterior ④ en un lapso de 5 segundos para desactivar el seguro de todas las puertas.

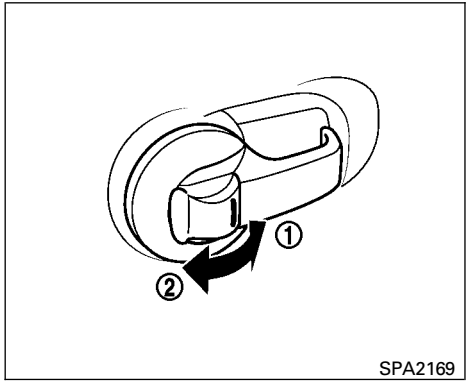


**Seguro interior**

## ACTIVACIÓN DEL SEGURO CON LA PERILLA INTERIOR

Para activar el seguro de la puerta sin la llave, mueva la perilla de seguro interior a la posición de seguro activado ① y cierre la puerta.

Para desactivar el seguro de la puerta sin la llave, mueva la perilla de bloqueo interior a la posición de apertura ②.

Sólo si está equipada, la puerta también se puede abrir, sin una llave, al jalar la palanca de apertura.

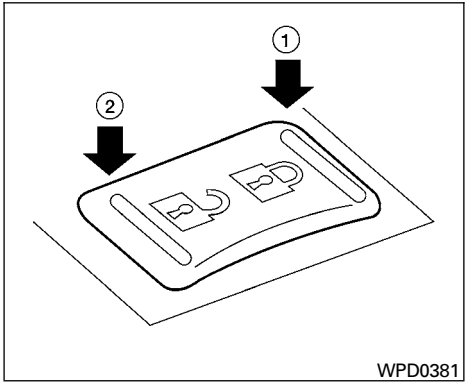


## ACTIVACIÓN DEL SEGURO CON EL INTERRUPTOR ELÉCTRICO DE LAS PUERTAS (sólo si está equipado)

Para activar el seguro de todas las puertas sin una llave, oprima el interruptor del seguro de las puertas (lado del conductor o del pasajero delantero) hasta la posición de seguro ①. Al activar el seguro de una puerta de esta forma, cerciórese de no dejar la llave en el interior del vehículo.

Para desactivar el seguro de todas las puertas sin una llave, oprima el interruptor del seguro de las puertas (lado del conductor o del pasajero delantero) hasta la posición de desbloqueo ②.

### Protección contra aplicación de seguro

Cuando el interruptor del seguro eléctrico de las puertas (lado del conductor y del pasajero delantero) se mueve a la posición de aseguramiento con la llave en el interruptor de encendido y alguna puerta abierta, todas puertas se aseguran y después se desaseguran automáticamente. Esto ayuda a impedir que las llaves queden accidentalmente en el interior del vehículo con el seguro activado.

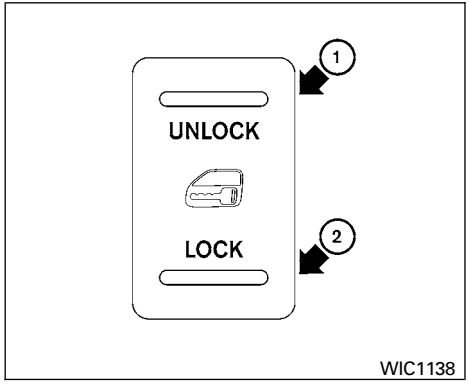


**Interruptor del seguro de las puertas**

## ACTIVACIÓN DEL SEGURO CON EL INTERRUPTOR ELÉCTRICO DE LAS PUERTAS EN EL PANEL DE INSTRUMENTOS (sólo si está equipado)

Para activar el seguro de todas las puertas sin una llave, oprima el interruptor del seguro de las puertas hasta la posición de bloqueo ②. Al activar el seguro de una puerta de esta forma, cerciórese de no dejar la llave en el interior del vehículo.

Para desactivar el seguro de todas las puertas sin una llave, oprima el interruptor del seguro de las puertas hasta la posición de desbloqueo ①.

## SEGUROS AUTOMÁTICOS DE LAS PUERTAS (sólo si está equipado)

- Todas las puertas se aseguran automáticamente cuando la velocidad del vehículo llega a 24 km/h (15 MPH).
- Todas las puertas se desaseguran automáticamente cuando el interruptor de encendido se pone en la posición ″OFF″ (Apagado) (vehículos equipados con llave inteligente) o cuando se retira la llave del interruptor de encendido (vehículos que no están equipados con llave inteligente).

**Las funciones de aseguramiento y desaseguramiento automático se pueden activar o desactivar de modo independiente.**Para desactivar o activar el sistema de aseguramiento o desaseguramiento automático de las puertas, realice el siguiente procedimiento:

1. Cierre todas las puertas.
2. Ponga el interruptor de encendido en la posición de encendido.
3. Realice alguna de las siguientes acciones en un lapso de 20 segundos después de realizar el Paso #2:
   - Para cambiar las configuraciones de la función de DESASEGURAMIENTO AUTOMÁTICO: oprima y mantenga oprimido el interruptor del seguro eléctrico de las puertas en la posición (DESASEGURAMIENTO) más de 5 segundos.
   - Para cambiar las configuraciones de la función de ASEGURAMIENTO AUTOMÁTICO: oprima y mantenga oprimido el interruptor del seguro eléctrico de las puertas en la posición (ASEGURAMIENTO) más de 5 segundos.
4. Cuando se activa, las luces de advertencia de emergencia destellan dos veces. Cuando se desactiva, las luces de advertencia de emergencia destellan una vez.
5. El interruptor de encendido debe colocarse en la posición de apagado y nuevamente en la posición de encendido entre cada cambio de configuración.

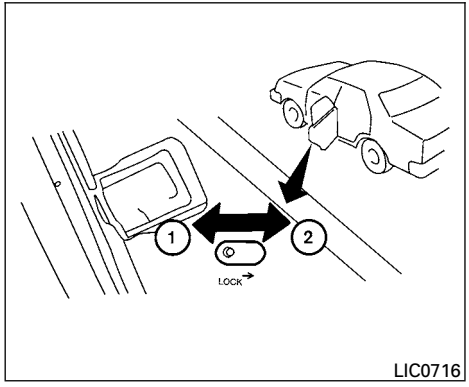


## MECANISMO DE SEGURIDAD PARA NIÑOS EN LAS PUERTAS TRASERAS

Los mecanismos de seguridad para niños ayudan a impedir que las puertas traseras se abran accidentalmente, en especial cuando hay niños pequeños en el vehículo.

Las palancas del mecanismo de seguridad para niños se encuentran en el borde de las puertas traseras.

Cuando la palanca está en la posición de apertura ①, la puerta se puede abrir desde el exterior o desde el interior.

**Cuando la palanca está en la posición "LOCK" ②, la puerta se puede abrir sólo desde el exterior.**

## SISTEMA DE ENTRADA SIN LLAVE A CONTROL REMOTO (sólo si está equipado)

Es posible asegurar o desasegurar todas las puertas, encender las luces interiores y activar la alarma de pánico desde afuera del vehículo utilizando el control remoto.

**Verifique que haya sacado la llave del vehículo antes de activar el seguro de las puertas.**

El control remoto puede funcionar a una distancia aproximada de 10 m (33 pies) del vehículo. La distancia efectiva depende de las condiciones en torno al vehículo.

En un vehículo, es posible usar hasta 5 controles remotos. Para obtener información relacionada con la compra y el uso de controles remotos adicionales, comuníquese con un distribuidor NISSAN.

El control remoto no funciona cuando:

- La batería está descargada.
- La distancia entre el vehículo y el control remoto es superior a 10 m (33 pies).

**La alarma de pánico no se activa cuando la llave está en el interruptor de encendido.**

**⚠ PRECAUCIÓN**

**A continuación se enumeran las condiciones o situaciones en que el control remoto sufre daños:**

- **No permita que el control remoto, que contiene componentes eléctricos, entre en contacto con agua ni con agua salada. Esto puede afectar la función del sistema.**
- **No deje caer el control remoto.**
- **No golpee con fuerza el control remoto contra otro objeto.**
- **No cambie ni modifique el control remoto.**
- **La humedad puede dañar el control remoto. Si el control remoto se moja, séquelo perfectamente de inmediato.**
- **No coloque el control remoto durante un período prolongado en un área en que las temperaturas sean superiores a 60°C (140°F).**
- **No ponga el control remoto en un llavero que tenga un imán.**
- **No ponga el control remoto cerca de equipo que genere campos magnéticos, como televisores, equipos de audio y computadoras personales.**

**Si pierde o le roban un control remoto, NISSAN recomienda borrar el código de identificación de ese control remoto. Esto impide el uso no autorizado del control remoto para desactivar los seguros del vehículo. Para obtener información relacionada con el procedimiento de borrado, comuníquese con un distribuidor NISSAN.**

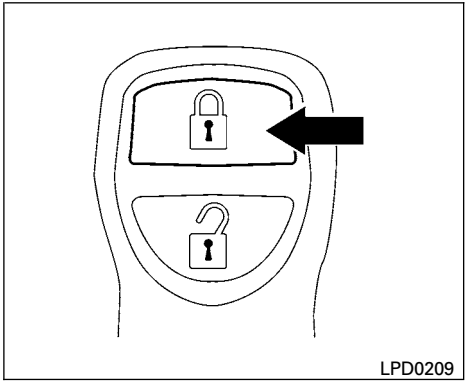


**Tipo A**

## CÓMO USAR EL SISTEMA DE ENTRADA A CONTROL REMOTO

### Activación de los seguros de las puertas (Tipo A)

1. Cierre todas las ventanillas.
2. Quite la llave del interruptor de encendido.
3. Cierre el cofre y todas las puertas.
4. Oprima el botón 🔒 del control remoto. Se activa el seguro de todas las puertas. Las luces de advertencia de emergencia

**Tipo B**

destellan dos veces y el claxon suena una vez para indicar que se activó el seguro de todas las puertas.

- Cuando se oprime el botón 🔒 con todas las puertas aseguradas, las luces de advertencia de emergencia destellan dos veces y el claxon suena una vez como recordatorio de que las puertas ya están aseguradas.
- Si hay una puerta abierta y oprime el botón 🔒, las puertas se aseguran, pero el claxon no suena y las luces de emergencia no destellan.

El claxon puede o no sonar. Para obtener más detalles, consulte "Cancelación de la función de sonido del claxon" en esta sección.

## Activación del seguro de las puertas (Tipo B)

1. Quite la llave mecánica.
2. Cierre todas las puertas.
3. Oprima el botón 🔒 del control remoto.

- Se activa el seguro de todas las puertas.
- Las luces intermitentes de emergencia destellan una vez.

**NOTA:**

**Después de una desactivación total o parcial de los seguros, operará la función de reactivación automática de seguros cuando no ocurra ninguna acción adicional del usuario. La función de reactivación automática de los seguros operará aproximadamente un minuto después de la desactivación total o parcial de los seguros. La función de reactivación automática de los seguros se cancelará cuando se abra cualquier puerta o se inserte la llave en el interruptor de encendido.**

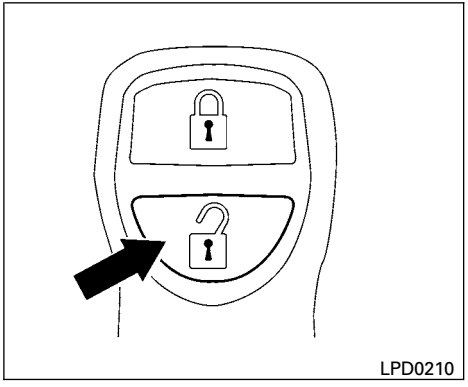


**Tipo A**

## Desactivación de los seguros de las puertas (Tipos A y B)

Oprima una vez el botón 🔓 del control remoto.

- Sólo se desactiva el seguro de la puerta del conductor.
- Las luces de advertencia de emergencia destellan una vez si todas las puertas están completamente cerradas con la llave de encendido en cualquier posición excepto en "ON".

**Tipo B**

- La luz interior se enciende y el temporizador de la luz se activa durante 30 segundos cuando el interruptor de las luces interiores está en la posición ″DOOR″ con la llave de encendido en cualquier posición salvo en ″ON″.

Oprima nuevamente el botón del control remoto en un lapso de 5 segundos.

- Se desactiva el seguro de todas las puertas.
- Las luces de advertencia de emergencia destellan una vez si todas las puertas están completamente cerradas.

Las luces interiores se pueden apagar antes de los 30 segundos al insertar la llave en el interruptor de encendido y girarla a las posiciones ″ON″ (Encendido) o ″START″ (Arranque), al activar el seguro de las puertas con el control remoto o al colocar el interruptor de las luces interiores en la posición ″OFF″ (Apagado).

## Desactivación del seguro de las puertas - modo convencional (Tipo B)

Oprima el botón de la llave con control remoto integrado.

- Se desactiva el seguro de todas las puertas.
- Las luces intermitentes de emergencia destellan dos veces.

## Desactivación del seguro de las puertas - modo antiasalto (Tipo B)

1. Oprima el botón de la llave con control remoto integrado.
   - Sólo se desactiva el seguro de la puerta del conductor.
   - Las luces intermitentes de emergencia destellan dos veces rápidamente.
2. Oprima nuevamente el botón de la llave con control remoto integrado.
   - Se desactiva el seguro de todas las puertas.
   - Las luces intermitentes de emergencia destellan dos veces.

## Cambio del modo convencional al modo antiasalto (tipo B)

**Control remoto integrado (sólo si está equipado)**

En el modo convencional, oprima los botones / simultáneamente durante 5 segundos para ajustar el modo antiasalto. Observe que el procedimiento anterior se debe realizar con el interruptor de encendido en ″OFF″.

El indicador de emergencia destella una vez como confirmación del ajuste del modo antiasalto.

Para desactivar el sistema antiasalto y regresar al modo convencional, se debe realizar el mismo procedimiento.

El indicador de emergencia destella tres veces como confirmación del ajuste del modo convencional.

## Funcionamiento incorrecto del control remoto

Es posible que el control remoto no funcione correctamente en diversas situaciones, tales como las que se indican a continuación:

- cuando la batería del control remoto está descargada.
- cuando el sistema de activar/desactivar seguros de las puertas se usa en forma continua, un sistema antiabuso del bloqueo de los seguros impide el sobrecalentamiento de los motores de los seguros y desactiva la operación de seguro del control remoto durante un breve período.
- cuando se jala la manija de la puerta mientras se activa el control remoto.

Para obtener información sobre el reemplazo de la batería y el tipo de batería requerido, consulte “Reemplazo de la batería” en la sección “Mantenimiento y recomendaciones preventivas”.

## Reactivación automática de los seguros

Cuando se oprime el botón del control remoto, todas las puertas se aseguran automáticamente en un lapso de 1 minuto, a menos que se realice una de las siguientes operaciones:

- Se abra cualquier puerta.
- Se inserte una llave en el interruptor de encendido y se cicle el interruptor de la posición de apagado a la posición de encendido.

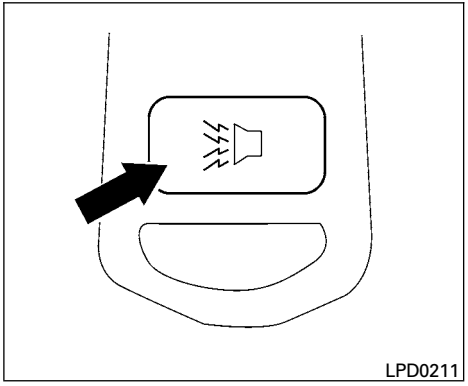


## Uso de la alarma de pánico (sólo si está equipada)

Si está cerca del vehículo y se siente amenazado, puede activar la alarma de pánico para llamar la atención oprimiendo y manteniendo oprimido el botón del control remoto durante **más de 0.5 segundos.**

La alarma de pánico y los faros permanecen encendidos durante 25 segundos.

La alarma de pánico se desactiva cuando:

- Ha estado activada durante 25 segundos, o
- Se oprime cualquier botón del control remoto.

## Uso de las luces interiores

Oprima una vez el botón 🔓 del control remoto para encender las luces interiores.

Para obtener información adicional, consulte "Luces interiores" en la sección "Instrumentos y controles" de este manual.

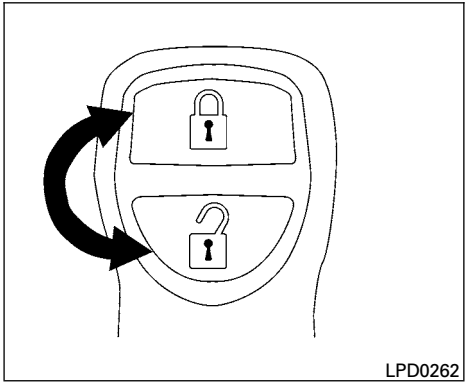


## Cancelación de la modalidad sonora del claxon (sólo si está equipado)

Si lo desea, puede desactivar la función sonora del claxon mediante el control remoto.

**Para desactivarla:** Mantenga oprimidos los botones 🔒 y 🔓 **durante al menos 2 segundos.**

Las luces de advertencia de emergencia destellan tres veces para confirmar la desactivación de la función sonora del claxon.

**Para activarla:** Mantenga oprimidos una vez más los botones 🔒 y 🔓 **durante al menos 2 segundos.**

Las luces de advertencia de emergencia destellan una vez y el claxon suena una vez para confirmar la reactivación de la función sonora del claxon.

La desactivación de esta función no pone en silencio el claxon en caso de activarse la alarma.

## LLAVE INTELIGENTE NISSAN INTELLIGENT KEY™ (excepto Argentina) (sólo si está equipado)

**⚠ADVERTENCIA**

**Las ondas de radio pueden afectar adversamente a los equipos médicos eléctricos. Las personas que usan un marcapasos deben comunicarse con el fabricante de estos equipos para conocer las posibles influencias antes del uso.**

El sistema de llave inteligente puede activar todos los seguros de las puertas mediante la función del control remoto o al oprimir el interruptor de apertura del vehículo sin necesidad de sacar la llave de un bolsillo o de una cartera. El entorno y/o las condiciones de operación pueden afectar el funcionamiento de la llave inteligente.

Asegúrese de leer lo siguiente antes de usar el sistema de llave inteligente.

**⚠PRECAUCIÓN**

- **Asegúrese de llevar la llave inteligente con usted al manejar el vehículo.**
- **Nunca deje la llave inteligente en el vehículo cuando salga de éste.**

La llave inteligente está en permanente comunicación con el vehículo ya que recibe ondas de radio. El sistema de llave inteligente transmite ondas de radio débiles. Las condiciones ambientales pueden interferir con la operación de la llave inteligente en las siguientes condiciones de operación:

- Cuando se usa cerca de un lugar en que se transmiten ondas de radio potentes, tal como una torre de TV, una estación de energía y una estación de radiodifusión.
- Cuando se está en posesión de equipos inalámbricos, tal como un teléfono celular, un transmisor y una radio CB.
- Cuando la llave inteligente está en contacto con materiales metálicos o cubierta por éstos.
- Cuando se usa cualquier tipo de control remoto de ondas de radio en las proximidades.
- Cuando la llave inteligente se coloca cerca de un aparato eléctrico, tal como una computadora personal.
- Cuando el vehículo se estaciona junto a un parquímetro.

En estos casos, corrija las condiciones de operación antes de usar la función de la llave inteligente o use la llave mecánica.

Aunque la vida útil de la batería varía según las condiciones de operación, ésta es de aproximadamente 2 años. Si la batería se descarga, reemplácela por una nueva.

Cuando la batería de la llave inteligente esté baja, la luz de advertencia de la llave inteligente ( KEY ) destellará en verde durante 30 segundos después de girar el interruptor de encendido a la posición de ″ON″ (Encendido).

Dado que la llave inteligente recibe ondas de radio en forma continua, si se deja cerca de equipos que transmiten ondas de radio potentes, tales como señales de una TV y de una computadora personal, es posible que la vida útil de la batería se reduzca.

Para obtener información acerca del reemplazo de la batería, consulte ″Reemplazo de la batería″ en la sección ″Mantenimiento y recomendaciones preventivas″.

En modelos con mecanismo de bloqueo del volante de la dirección: debido a que el volante de la dirección se bloquea eléctricamente, cuando la batería del vehículo está completamente descargada es imposible desbloquearlo con el interruptor de encendido en la posición ″LOCK″ (Bloqueo). Es imposible destrabar el volante de dirección aunque la llave Inteligente esté puesta en el interruptor de encendido. Nunca permita que la batería del vehículo se descargue por completo.

En un vehículo, es posible registrar y usar hasta 4 llaves inteligentes. Para obtener información relacionada con la compra y el uso de llaves inteligentes adicionales, comuníquese con un distribuidor NISSAN.

**⚠ PRECAUCIÓN**

**A continuación se enumeran las condiciones o situaciones en las que se podría dañar la llave inteligente:**

- **No permita que la llave inteligente, que contiene componentes eléctricos, entre en contacto con agua ni con agua salada. Esto puede afectar la función del sistema.**
- **No deje caer la llave inteligente.**
- **No golpee con fuerza la llave inteligente contra otro objeto.**
- **No cambie ni modifique la llave inteligente.**
- **Si la llave inteligente se humedece, se puede dañar. Si así sucede, séquela de inmediato.**
- **No coloque la llave inteligente durante un período prolongado en un área en que las temperaturas sean superiores a 60°C (140°F).**
- **No coloque la llave inteligente en un llavero que incluya un imán.**
- **No coloque la llave inteligente cerca de equipos que produzcan un campo magnético, tal como una TV, equipos de audio y computadoras personales.**

Si pierde o le roban una llave inteligente, NISSAN recomienda borrar el código de identificación de esa llave inteligente en el vehículo. Esto puede impedir el uso no autorizado de la llave inteligente para hacer funcionar el vehículo. Para obtener información relacionada con el procedimiento de borrado, comuníquese con un distribuidor NISSAN.

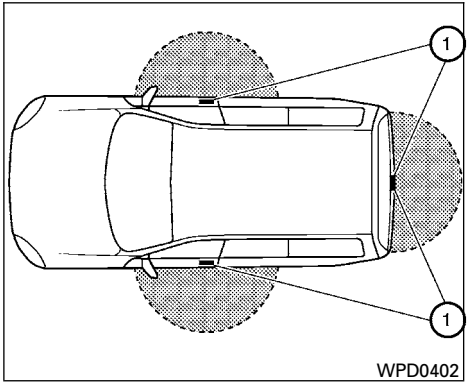


## RANGO DE OPERACIÓN

Las funciones de la llave inteligente sólo se pueden usar cuando ésta se encuentra dentro del rango de operación especificado respecto del interruptor de apertura ①.

Cuando la batería de la llave inteligente se descarga o existen ondas de radio potentes cerca del lugar de operación, el rango de operación de la llave inteligente se reduce y es posible que la llave no funcione correctamente.

El rango de operación es de 80 cm (31.50 pulgadas) de cada interruptor de apertura ①.

Si la llave inteligente está muy cerca del cristal de las puertas, de las manijas o de la defensa trasera, es posible que los interruptores de apertura no funcionen.

Cuando la llave inteligente se encuentra dentro del rango de operación, cualquier persona, incluso alguien que no posea la llave, puede oprimir el interruptor de apertura para activar o desactivar el seguro de las puertas.

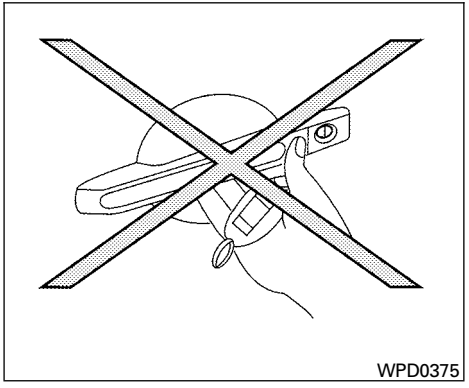


## PRECAUCIÓN CON LA ACTIVACIÓN/DESACTIVACIÓN DEL SEGURO DE LAS PUERTAS

- No oprima el interruptor de apertura de la manija de la puerta con la llave inteligente en su mano, como se muestra en la ilustración Cuando el sistema de llave inteligente se encuentra muy cerca de la manija de la puerta, es posible que el sistema tenga dificultad en reconocer que usted se encuentra en el exterior del vehículo.
- Una vez activado el seguro con el interruptor de apertura de la manija de la puerta, compruebe que todas las puertas estén cerradas con seguro.
- Para evitar que la llave inteligente se quede en el interior del vehículo, asegúrese de llevarla con usted y luego asegure las puertas.
- No jale la manija de la puerta antes de oprimir el interruptor de apertura de la manija de la puerta. La puerta estará sin seguro, pero no se abrirá. Suelte la manija de la puerta una vez y jálela nuevamente para abrir la puerta.

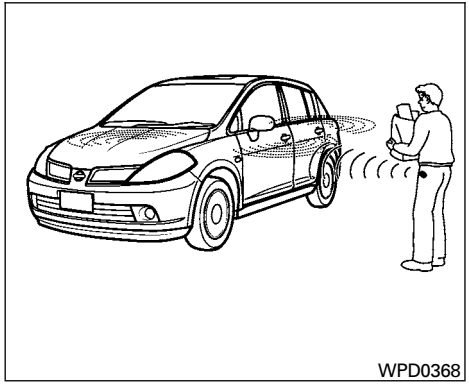


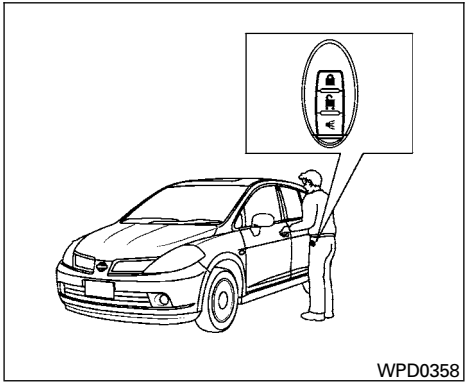


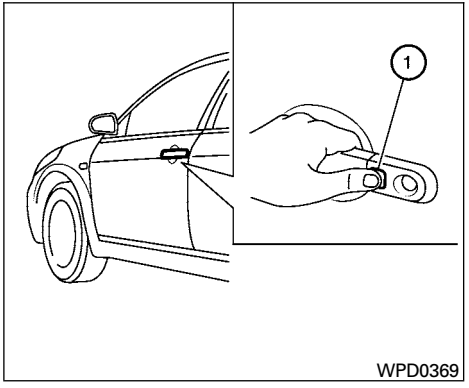


## OPERACIÓN DE LA LLAVE INTELIGENTE NISSAN INTELLIGENT KEY™

Puede activar o desactivar el seguro de las puertas sin sacar la llave de su bolsillo o bolsa.

Cuando lleve la llave inteligente con usted, puede activar o desactivar el seguro de todas las puertas al oprimir el interruptor de apertura de la manija de la puerta o compuerta trasera/cajuela dentro del rango de operación.

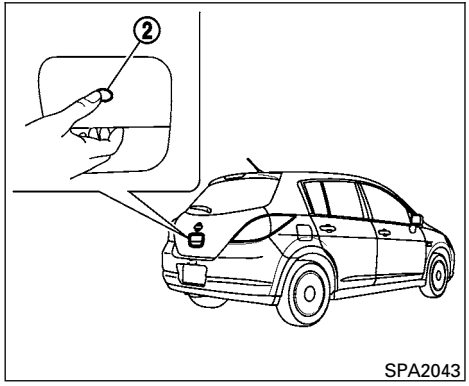


## Activación del seguro de las puertas

1. Ponga el interruptor de encendido en la posición "LOCK" (Bloqueo). (Saque la llave, si hubiese alguna en el interruptor de encendido.)
2. Cierre todas las puertas y la compuerta trasera.
3. Oprima cualquier interruptor de apertura de la manija de la puerta ① o de la compuerta trasera ② mientras tiene la llave inteligente con usted.
4. Se activará el seguro de todas las puertas y de la compuerta trasera.
5. Las luces de advertencia de emergencia destellan dos veces y la señal acústica exterior suena dos veces.

**NOTA:**

- El seguro de las puertas se activa con el interruptor de apertura de la manija de la puerta o de compuerta trasera mientras una llave mecánica se encuentra en el interruptor de encendido o se oprime el interruptor de encendido.
- El seguro de las puertas se activa con el interruptor de apertura de la manija de la puerta o de la compuerta trasera mientras el interruptor de encendido no esté en la posición "LOCK" (Bloqueo).
- El seguro de las puertas no se activa al oprimir el interruptor de apertura de la manija de la o de la compuerta trasera mientras haya alguna puerta abierta. Sin embargo, el seguro de las puertas se activa con la llave mecánica incluso si hay alguna puerta abierta.
- El seguro de las puertas no se activa con el interruptor de apertura de la manija de la puerta o de la compuerta trasera si la llave inteligente está dentro del vehículo, además, suena una señal acústica para advertirlo. No obstante, cuando hay una llave inteligente en el interior del vehículo, el seguro de las puertas se puede activar con otra llave inteligente.

**⚠PRECAUCIÓN**

- **Luego de asegurar las puertas con el interruptor de solicitud, compruebe que las puertas estén bien aseguradas operando las manijas de las mismas o el interruptor de apertura de la compuerta trasera.**
- **Antes de activar el seguro de las puertas con el interruptor de apertura, cerciórese de tener en su poder la llave inteligente de modo que no quede en el interior del vehículo.**
- **El interruptor de apertura sólo funciona cuando el sistema de llave inteligente ha detectado la llave inteligente.**

**Protección contra aplicación de seguro**

Para evitar que la llave inteligente se quede accidentalmente en el interior del vehículo, aquélla cuenta con un sistema de protección contra olvido.

Cuando se abre la puerta del lado del conductor, se activan los seguros de las puertas, se coloca la llave inteligente en el interior del vehículo y se cierran todas las puertas, el seguro se quita automáticamente y la señal acústica de las puertas suena.

**NOTA:**

**Es posible que las puertas no se aseguren si la llave inteligente está en la misma mano con la que opera el interruptor para asegurar la puerta. Coloque la llave inteligente en una cartera, bolsillo o en su otra mano.**

**⚠ PRECAUCIÓN**

**Es posible que la protección contra aplicación de seguro no funcione en las siguientes condiciones:**

- **Cuando la llave inteligente se coloca sobre el tablero de instrumentos.**
- **Cuando la llave inteligente se coloca sobre la sombrerera trasera.**
- **Cuando la llave inteligente se coloca sobre la cubierta del área de carga.**
- **Cuando la llave inteligente se coloca dentro de la guantera o de una caja para guardar.**
- **Cuando la llave inteligente se coloca dentro de los compartimentos de las puertas.**
- **Cuando la llave inteligente se coloca sobre o debajo del área de la llanta de refacción.**
- **Cuando la llave inteligente se coloca dentro o cerca de materiales metálicos.**

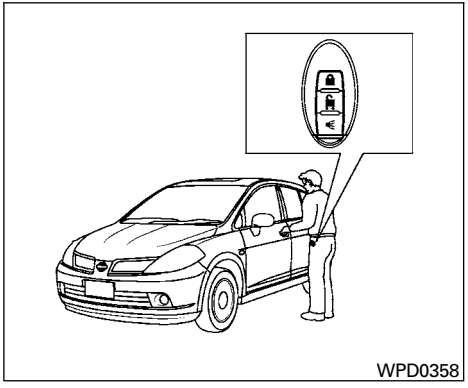

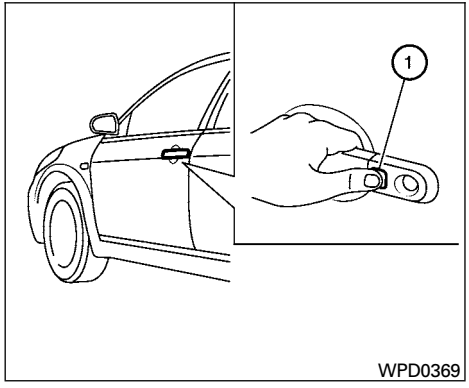


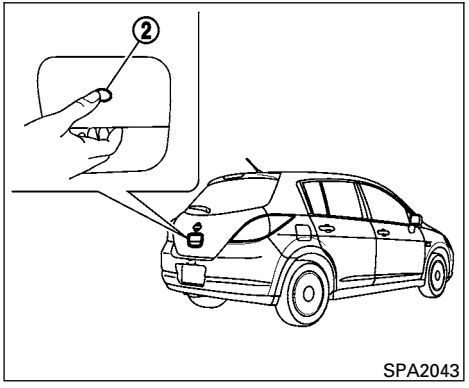


## Desactivación del seguro de las puertas

1. Lleve con usted la llave inteligente.
2. Oprima el interruptor de apertura de la manija de la puerta ① o de la compuerta trasera ②.
3. Las luces de advertencia de emergencia destellan una vez y la señal acústica exterior suena una vez.
4. Oprima nuevamente el interruptor de apertura de la manija de la puerta ① en menos de 1 minuto para desactivar los seguros de todas las puertas y de la compuerta trasera.

Si se jala una manija durante la apertura de las puertas, puede que no se desactive el seguro de esa puerta. Regrese la manija de la puerta a su posición original para quitar su seguro. Si el seguro no se desactiva, luego de regresar la manija de la puerta a su posición, oprima el interruptor de apertura de la manija para desactivarlo.

En forma automática se activa el seguro de todas las puertas y de la compuerta trasera, a menos que se realice una de las siguientes acciones en un lapso de 1 minuto después que se ha oprimido el interruptor de apertura.

- Se abra cualquier puerta o la compuerta trasera.
- Mueva el interruptor de encendido desde la posición ″LOCK″ (Bloqueo).
- Se inserte la llave mecánica en el interruptor de encendido.

El temporizador de la luz interior se enciende durante 30 segundos cuando se desactiva el seguro de una puerta y el interruptor de las luces está en la posición ″DOOR″.

La luz interior se puede apagar antes de los 30 segundos si se realiza una de las siguientes operaciones.

- Ponga el interruptor de encendido en la posición ″ON″ (Encendido).
- El seguro de las puertas se activa con el control remoto.
- El interruptor de la luz se gira a la posición ″OFF″ (Apagado).

## CÓMO USAR LA FUNCIÓN DE APERTURA CON CONTROL REMOTO

La función de apertura con control remoto puede activar los seguros de todas las puertas mediante la función sin llave remota de la llave inteligente. La función sin llave a control remoto puede operar a una distancia de 10 m (33 pies) del vehículo. La distancia de operación depende de las condiciones en torno al vehículo.

La función de apertura con control remoto no se activa en las siguientes condiciones:

- Cuando la llave inteligente no está dentro del rango de funcionamiento.
- Cuando las puertas o la cajuela se abran y no se cierren bien.
- Cuando la batería de la llave inteligente está descargada.

**⚠ PRECAUCIÓN**

**Al activar el seguro de puertas con la llave inteligente, cerciórese de no dejar la llave en el interior del vehículo.**

**A continuación se enumeran las condiciones o situaciones en las que se podría dañar la llave inteligente:**

- **No permita que la llave inteligente, que contiene componentes eléctricos, entre en contacto con agua ni con agua salada. Esto puede afectar la función del sistema.**
- **No deje caer la llave inteligente.**
- **No golpee con fuerza la llave inteligente contra otro objeto.**
- **No cambie ni modifique la llave inteligente.**
- **Si la llave inteligente se humedece, se puede dañar. Si así sucede, séquela de inmediato.**
- **No coloque la llave inteligente durante un período prolongado en un área en que las temperaturas sean superiores a 60°C (140°F).**
- **No coloque la llave inteligente en un llavero que incluya un imán.**
- **No coloque la llave inteligente cerca de equipos que produzcan un campo magnético, tal como una TV, equipos de audio y computadoras personales.**

**Si pierde o le roban una llave inteligente, NISSAN recomienda borrar el código de identificación de esa llave inteligente. Esto impide el uso no autorizado de la llave inteligente para desasegurar el vehículo. Para obtener información relacionada con el procedimiento de borrado, comuníquese con un distribuidor NISSAN.**

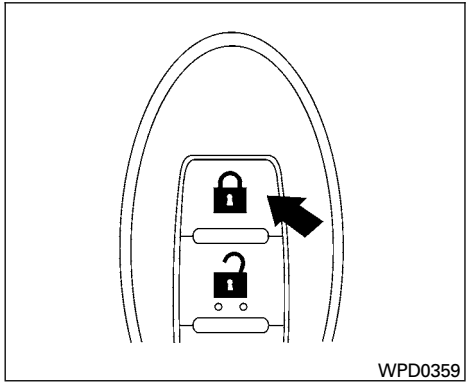


## Activación del seguro de las puertas

1. Gire el interruptor de encendido a la posición "LOCK" (Bloqueo).
2. Cierre todas las puertas.
3. Oprima el botón de la llave inteligente.
4. Las luces de advertencia de emergencia destellan dos veces y el claxon suena una vez.
5. Todas las puertas se cerrarán con seguro.

**⚠ PRECAUCIÓN**

**Luego de activar los seguros de las puertas con la llave inteligente, revise las manijas de las puertas para verificar que los seguros se activaron correctamente.**

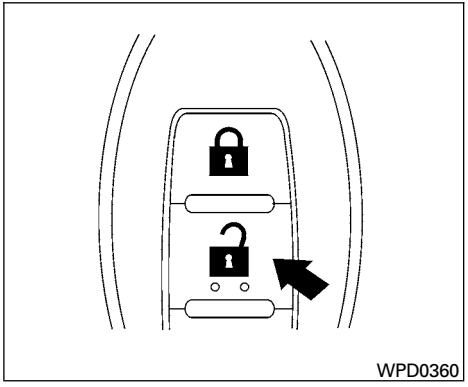


## Desactivación del seguro de las puertas

1. Oprima el botón de la llave inteligente.
2. Las luces de advertencia de emergencia destellan una vez.
3. Oprima nuevamente el botón en un lapso de 60 segundos para desasegurar todas puertas.

Todas las puertas se asegurarán automáticamente a menos que se realice una de las siguientes acciones en un lapso de 1 minuto después de presionar el botón .

- Apertura puertas.
- Se oprima el interruptor de encendido.
- Se inserte la llave mecánica en el interruptor de encendido.

Las luces interiores se encienden durante un máximo de 30 segundos cuando se desasegura una puerta y el interruptor de las luces interiores está en la posición ″DOOR″ (Puerta).

La luz se puede apagar antes de los 30 segundos si se realiza una de las siguientes operaciones.

- Poner el interruptor de encendido en la posición ″ON″ (Encendido).
- El seguro de las puertas se activa con el control remoto.
- El interruptor de la luz se gira a la posición ″OFF″ (Apagado).

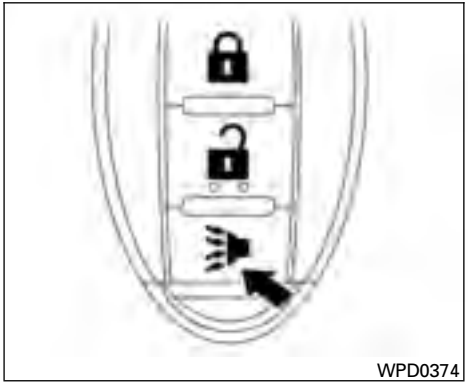


## Utilizando la alarma de pánico

Si está cerca del vehículo y se siente amenazado, puede activar la alarma de pánico para llamar la atención oprimiendo y manteniendo oprimido el botón de la llave inteligente **más de 0.5 segundos.**

La alarma de pánico y los faros permanecen encendidos durante 25 segundos.

La alarma de pánico se desactiva cuando:

- Ha estado activada durante 25 segundos, o
- Se oprime cualquier botón de la llave inteligente.
- Se oprime el interruptor de apertura de la puerta del conductor o del pasajero con la llave inteligente en el rango de alcance de la manija de la puerta.

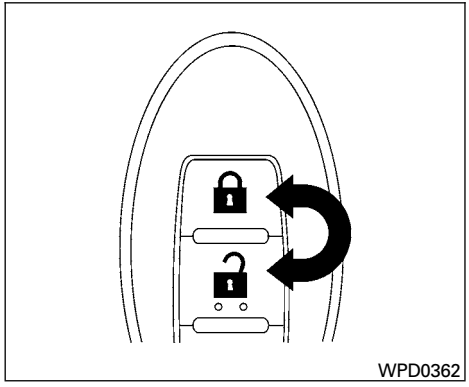


## Cancelación de la modalidad sonora del claxon

Si lo desea, puede desactivar la función sonora del claxon mediante la llave inteligente.

**Para desactivarla:** Mantenga oprimidos los botones 🔒 y 🔓 **durante al menos 2 segundos.**

Las luces de advertencia de emergencia destellan 3 veces para confirmar que se desactivó la función de sonido del claxon.

**Para activarla:** Mantenga oprimidos una vez más los botones 🔒 y 🔓 **durante al menos 2 segundos.**

Las luces de advertencia de emergencia destellan una vez y el claxon suena una vez para confirmar la reactivación de la función sonora del claxon.

La desactivación de esta función no pone en silencio el claxon en caso de activarse la alarma.

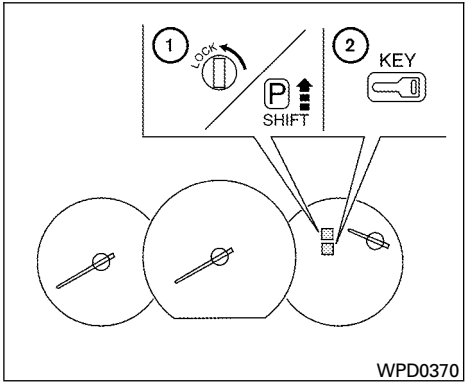


① Luz de advertencia de seguro con llave inteligente (modelos T/M) o luz de advertencia de selección de posición "P" (modelos T/A)

② Luz de advertencia del sistema de llave inteligente

## LUCES DE ADVERTENCIA Y RECORDATORIOS ACÚSTICOS

El sistema de llave inteligente cuenta con una función que está diseñada para reducir al mínimo los usos indebidos y para ayudar a impedir el robo del vehículo. Cuando se detecta un uso indebido, la señal acústica de advertencia suena y la luz de advertencia se enciende.

**⚠ PRECAUCIÓN**

**Cuando suene la señal acústica y se encienda la luz de advertencia, asegúrese de revisar el vehículo y la llave inteligente.**

## SEÑALES DE ADVERTENCIA

Para evitar que el vehículo se mueva inesperadamente con un manejo erróneo de la llave inteligente o para evitar que el vehículo sea robado, desde el interior y exterior del vehículo, suena una señal acústica y en el tablero de instrumentos se enciende una luz de advertencia.

Cuando suena una señal acústica o se enciende la luz de advertencia, asegúrese de revisar el vehículo y la llave inteligente.

### Recordatorios y advertencias audibles cuando se activa el seguro de las puertas

Cuando la señal acústica suena desde el interior y exterior del vehículo, compruebe que:

- El interruptor de encendido esté en la posición "LOCK" (Bloqueo).
- La llave inteligente no esté dentro del vehículo.
- La palanca selectora de cambios esté en la posición "P" (Estacionamiento).

### Recordatorios y advertencias acústicos cuando el motor se apaga

Si la luz de advertencia de posición "P" (estacionamiento) ( P SHIFT ) (modelos con T/A) del tablero de instrumentos destella en rojo:

- Asegúrese de que la palanca selectora de cambios esté en la posición "P" (Estacionamiento).

Cuando la señal acústica suena en forma intermitente:

- Asegúrese de que la palanca selectora de cambios esté en la posición "P"(Estacionamiento) y que el interruptor de encendido esté en la posición "LOCK" (Bloqueo).

Si la señal acústica suena en forma continua cuando se abre la puerta del conductor, compruebe que:

- La palanca selectora de cambios esté en la posición "P" (Estacionamiento) y que el interruptor de encendido esté en la posición "LOCK" (Bloqueo).
- La llave mecánica no se encuentre en el interruptor cancela encendido.
- La señal acústica de advertencia se puede detener cuando se realiza una de las siguientes acciones:
  - Girar el interruptor de encendido a la posición "LOCK" (Bloqueo).
  - Quitar la llave mecánica.
  - Cerrar las puertas.

Si la luz de advertencia de seguros con llave inteligente ( SAFE ) (modelos con T/M) del tablero de instrumentos destella:

- Asegúrese de que la palanca selectora de cambios esté en velocidad.
- Asegúrese que el interruptor de encendido esté en la posición "LOCK" (Bloqueo).

### Alarma y advertencia cuando el motor arranca

Cuando destella en rojo la luz de advertencia del sistema de llave inteligente ( KEY ) y suena la señal acústica exterior, asegúrese de que la llave inteligente esté dentro del vehículo.

### Advertencia de energía de batería baja

Cuando la batería de la llave inteligente esté baja, la luz de advertencia del sistema de llave inteligente ( KEY ) destellará en verde durante aproximadamente 30 segundos después de poner el interruptor de encendido en la posición "ON" (Encendido). Esta advertencia es para indicarle que la batería de la llave inteligente pronto se

agotará. Reemplácela por una nueva. Consulte “Reemplazo de la batería” en la sección “Mantenimiento y recomendaciones preventivas”.

NISSAN recomienda reemplazar la batería en un distribuidor NISSAN.

## Cómo evitar que la llave inteligente se olvide en el interior del vehículo

Si activa el seguro de todas las puertas usando el interruptor del seguro eléctrico de las puertas con la llave inteligente dentro del vehículo, de inmediato se desactivará el seguro de éstas y la señal acústica le advertirá cuando se cierre la puerta.

## GUÍA DE LOCALIZACIÓN Y CORRECCIÓN DE FALLAS

| Síntoma | | Posible causa | Solución |
|---|---|---|---|
| Al oprimir el interruptor de apertura de la manija de la puerta | La puerta delantera emite un sonido durante aproximadamente 2 segundos. | No se puede activar el seguro de las puertas. | Saque la llave inteligente del vehículo y oprima el interruptor de apertura de la manija de la puerta. |
| Al cerrar todas las puertas | La puerta delantera emite un sonido durante aproximadamente 10 segundos. | El interruptor de encendido no está en la posición ″LOCK″ (Bloqueo). | Ponga el interruptor de encendido en la posición ″LOCK″ (Bloqueo). |
| | La luz de advertencia de la llave en el tablero de instrumentos destella en rojo y la advertencia de la puerta delantera emite un sonido durante aproximadamente 3 segundos. | La llave inteligente no está en el vehículo. | Asegúrese de llevar la llave inteligente con usted. |
| | La puerta delantera emite un sonido durante aproximadamente 3 segundos y se desactiva el seguro de todas las puertas. | La llave inteligente se olvidó en el vehículo. | Saque la llave inteligente del vehículo y cierre la puerta. |
| Al abrir la puerta del conductor | Una señal acústica de advertencia suena en forma continua. | El interruptor de encendido no está en la posición ″LOCK″ (Bloqueo) o la llave mecánica está dentro de dicho interruptor. | Gire el encendido a ″LOCK″ (Bloqueo). |
| | | | Quite la llave mecánica del encendido. |
| Al apagar el motor | La luz de advertencia de posición ″P″ en el tablero de instrumentos destella en rojo. | La palanca selectora de cambios no está en la posición ″P″ (Estacionamiento). | Asegúrese de que la palanca selectora esté en la posición ″P″ (estacionamiento) y gire el interruptor de encendido a ″LOCK″ (Bloqueo). |
| Al girar la perilla de encendido | La señal acústica de advertencia suena | El interruptor de encendido no está en la posición ″LOCK″ (Bloqueo). | Gire el interruptor de encendido a la posición ″LOCK″ (Bloqueo). |
| Al arrancar el motor | La luz de advertencia de llave en el tablero de instrumentos destella en verde. | La carga de la batería está baja. | Reemplace la batería por una nueva. Consulte “Reemplazo de la batería” en la sección “Mantenimiento y recomendaciones preventivas”. |

| Síntoma | | Posible causa | Solución |
|---|---|---|---|
| Al girar el interruptor de encendido | Una señal acústica de advertencia suena en forma continua. | El interruptor de encendido no se giró a la posición ″LOCK″ (Bloqueo). | Gire el interruptor de encendido a la posición ″LOCK″ (Bloqueo). |
| | Una señal acústica de advertencia suena continuamente y destella la luz de advertencia de seguro con llave inteligente. | | |
| Al oprimir el interruptor de encendido | La luz de advertencia del sistema de llave inteligente en el tablero de instrumentos se enciende en rojo. | La llave inteligente no está en el vehículo. | Si la luz de advertencia del sistema de llave inteligente se enciende en rojo incluso cuando usted lleve la llave inteligente consigo, indica que la batería está completamente descargada. Reemplace la batería por una nueva. Consulte “Reemplazo de la batería” en la sección “Mantenimiento y recomendaciones preventivas”. |

## LLAVE INTELIGENTE NISSAN INTELLIGENT KEY™ (sólo Argentina) (sólo si está equipado)

**⚠ADVERTENCIA**

**Las ondas de radio pueden afectar adversamente a los equipos médicos eléctricos. Las personas que usan un marcapasos deben comunicarse con el fabricante de estos equipos para conocer las posibles influencias antes del uso.**

La llave inteligente es un cómodo sistema de entrada sin llave que le permite usar su vehículo sin emplear una llave física. El entorno y/o las condiciones de operación pueden afectar el funcionamiento de la llave inteligente.

Asegúrese de leer lo siguiente antes de usar la llave inteligente.

**⚠PRECAUCIÓN**

- **Asegúrese de llevar la llave inteligente con usted al manejar el vehículo.**
- **Nunca deje la llave inteligente en el vehículo cuando salga de éste.**

La llave inteligente está en permanente comunicación con el vehículo ya que recibe ondas de radio. El sistema de llave inteligente transmite ondas de radio débiles. Las condiciones ambientales pueden interferir con la operación del sistema de llave inteligente en las siguientes condiciones:

- Cuando se usa cerca de un lugar en que se transmiten ondas de radio potentes, tal como una torre de TV, una estación de energía y una estación de radiodifusión.
- Cuando se está en posesión de equipos inalámbricos, tal como un teléfono celular, un transmisor y una radio CB.
- Cuando la llave inteligente está en contacto con materiales metálicos o cubierta por éstos.
- Cuando se usa cualquier tipo de control remoto de ondas de radio en las proximidades.
- Cuando la llave inteligente se coloca cerca de un aparato eléctrico, tal como una computadora personal.
- Cuando el vehículo se estaciona junto a un parquímetro.

En estos casos, corrija las condiciones de operación antes de usar la función de la llave inteligente o use la llave mecánica.

Aunque la vida útil de la batería varía según las condiciones de operación, ésta es de aproximadamente 2 años. Si la batería se descarga, reemplácela por una nueva.

Cuando la batería de la llave inteligente esté baja, la luz de advertencia de la llave inteligente ( KEY ) destellará en verde durante 30 segundos después de girar el interruptor de encendido a la posición de ″ON″ (Encendido).

Dado que la llave inteligente recibe ondas de radio en forma continua, si se deja cerca de equipos que transmiten ondas de radio potentes, tales como señales de una TV y de una computadora personal, es posible que la vida útil de la batería se reduzca.

Para obtener información acerca del reemplazo de la batería, consulte ″Reemplazo de la batería″ en la sección ″Mantenimiento y recomendaciones preventivas″.

En modelos con mecanismo de bloqueo del volante de la dirección: debido a que el volante de la dirección se bloquea eléctricamente, cuando la batería del vehículo está completamente descargada es imposible desbloquearlo con el interruptor de encendido en la posición ″LOCK″ (Bloqueo). Es imposible destrabar el volante de dirección aunque la llave Inteligente esté puesta en el interruptor de encendido. Nunca permita que la batería del vehículo se descargue por completo.

En un vehículo, es posible registrar y usar hasta 4 llaves inteligentes. Para obtener información relacionada con la compra y el uso de llaves inteligentes adicionales, comuníquese con un distribuidor NISSAN.

**⚠ PRECAUCIÓN**

**A continuación se enumeran las condiciones o situaciones en las que se podría dañar la llave inteligente:**

- **No permita que la llave inteligente, que contiene componentes eléctricos, entre en contacto con agua ni con agua salada. Esto puede afectar la función del sistema.**
- **No deje caer la llave inteligente.**
- **No golpee con fuerza la llave inteligente contra otro objeto.**
- **No cambie ni modifique la llave inteligente.**
- **Si la llave inteligente se humedece, se puede dañar. Si así sucede, séquela de inmediato.**
- **No coloque la llave inteligente durante un período prolongado en un área en que las temperaturas sean superiores a 60°C (140°F).**
- **No coloque la llave inteligente en un llavero que incluya un imán.**
- **No coloque la llave inteligente cerca de equipos que produzcan un campo magnético, tal como una TV, equipos de audio y computadoras personales.**

Si pierde o le roban una llave inteligente, NISSAN recomienda borrar el código de identificación de esa llave inteligente en el vehículo. Esto puede impedir el uso no autorizado de la llave inteligente para hacer funcionar el vehículo. Para obtener información relacionada con el procedimiento de borrado, comuníquese con un distribuidor NISSAN.

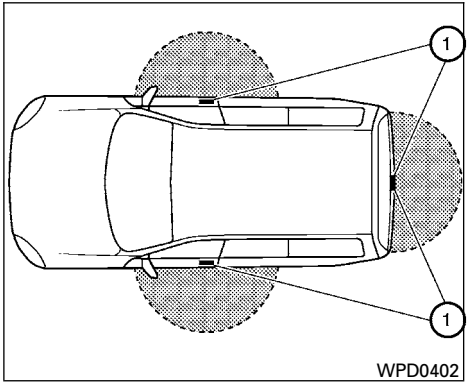


## FUNCIÓN DE ACTIVAR/ DESACTIVAR SEGUROS DE LAS PUERTAS

La llave inteligente permite activar y desactivar el seguro de la puerta del conductor, la puerta del pasajero delantero, la tapa de la cajuela o la compuerta trasera sin activar la llave inteligente ni usar la llave mecánica o llave de emergencia (cilindro de la llave de la manija de la puerta del lado del conductor).

Cuando se está junto al vehículo (como lo indica el área gris ①), la llave inteligente envía un código de identificación que permite al propietario activar o desactivar manualmente los segu-

ros del vehículo al oprimir el interruptor de activar/desactivar seguros de las puertas de la manija de la puerta del lado del conductor, la puerta del lado del pasajero delantero o la compuerta trasera.

## Activación del seguro de las puertas

1. Asegúrese de llevar la llave inteligente con usted al salir del vehículo.
2. Cierre todas las puertas.
3. Oprima el interruptor del seguro de la manija de la puerta o la compuerta trasera.

- Se activa el seguro de todas las puertas.
- Las luces intermitentes de emergencia destellan dos veces.

**⚠ PRECAUCIÓN**

**Asegúrese de que el duplicado de la llave inteligente no esté en el interior del vehículo, ya que la lógica del procedimiento de activación del seguro se vería perjudicada.**

**NOTA:**

**Si la llave inteligente está dentro del vehículo y se oprime el interruptor del seguro de la manija de la puerta o la compuerta trasera, la señal acústica sonará para advertirle al conductor sobre esta situación.**

### Protección contra aplicación de seguro

Para evitar que la llave inteligente se quede accidentalmente en el interior del vehículo, aquélla cuenta con un sistema de protección contra olvido.

Cuando se abre la puerta del lado del conductor, se activan los seguros de las puertas, se coloca la llave inteligente en el interior del vehículo y se cierran todas las puertas, el seguro se quita automáticamente y la señal acústica de las puertas suena.

**NOTA:**

**Es posible que las puertas no se aseguren si la llave inteligente está en la misma mano con la que opera el interruptor para asegurar la puerta. Coloque la llave inteligente en una cartera, bolsillo o en su otra mano.**

**⚠ PRECAUCIÓN**

**Es posible que la protección contra aplicación de seguro no funcione en las siguientes condiciones:**

- **Cuando la llave inteligente se coloca sobre el tablero de instrumentos.**
- **Cuando la llave inteligente se coloca sobre la sombrerera trasera.**
- **Cuando la llave inteligente se coloca sobre la cubierta del área de carga.**
- **Cuando la llave inteligente se coloca dentro de la guantera o de una caja para guardar.**
- **Cuando la llave inteligente se coloca dentro de los compartimentos de las puertas.**
- **Cuando la llave inteligente se coloca sobre o debajo del área de la llanta de refacción.**
- **Cuando la llave inteligente se coloca dentro o cerca de materiales metálicos.**

## Desbloqueo de las puertas

**Modo de conveniencia:**

Oprima el interruptor de activar/desactivar seguros de las puertas de la manija de la puerta/compuerta trasera.

- Se desactiva el seguro de todas las puertas.
- Las luces intermitentes de emergencia destellan una vez.

**Modo antiasalto:**

1. Oprima el interruptor de activar/desactivar seguros de las puertas de la manija de la puerta/compuerta trasera/cajuela.
   - Sólo se desactiva el seguro de esa puerta en particular.
   - La luz indicadora de advertencia destella rápidamente una vez.
2. Oprima el interruptor de activar/desactivar seguros de las puertas de la manija de la puerta/compuerta trasera/cajuela en un lapso de 5 segundos.
   - Se desactiva el seguro de todas las puertas.
   - El indicador de emergencia destella lentamente dos veces.

**NOTA:**

- Cuando se oprime el interruptor de activar/desactivar seguros de las puertas de la manija de la puerta del pasajero, se desactiva el seguro de todas las puertas, tal como en el modo de conveniencia.
- Interferencias debido a circunstancias externas pueden perjudicar el funcionamiento de la llave inteligente. En este caso, use la llave de emergencia ubicada en la llave inteligente y active/desactive los seguros del vehículo conforme a lo indicado en “Seguros de las puertas” en esta sección.

**⚠ PRECAUCIÓN**

- **Asegúrese de que la batería de la llave inteligente se encuentre en buen estado. Observe que la vida útil de la batería depende de condiciones variables, de la cantidad de tiempo que se ha utilizado, de la temperatura ambiente, etc.**
- **La llave inteligente contiene un radiotransmisor en miniatura que puede verse afectado al encontrarse cerca de objetos metálicos.**
- **Mantenga la llave inteligente lejos de teléfonos móviles, computadoras portátiles y otros objetos metálicos o equipos electrónicos.**

## Cambio del modo convencional al modo antiasalto (NISSAN Intelligent Key™)

En el modo convencional, active los seguros del vehículo mediante la llave inteligente. Para ajustar el modo antiasalto, la llave inteligente debe estar junto a la puerta y luego se deben oprimir simultáneamente los botones 🔒 / 🔓 durante 10 segundos. Luego, oprima de inmediato el interruptor de activar/desactivar seguros de las puertas en la manija de la puerta del conductor. Observe que el procedimiento anterior se debe realizar una vez que el interruptor de encendido se ha girado de la posición ″ON″ (Encendido) a la posición ″LOCK″ (Bloqueo). Un destello de confirmación de la luz indicadora KEY señalará que el modo antiasalto se ha ajustado correctamente.

Para desactivar el sistema antiasalto y regresar al modo convencional, se debe realizar el mismo procedimiento. Un destello de confirmación de la luz de advertencia KEY señalará que el modo antiasalto se ha desactivado correctamente.

Para obtener más detalles sobre la luz de advertencia o la luz indicadora de la llave inteligente, consulte “Luces de advertencia/indicadoras y recordatorios acústicos” en la sección “Instrumentos y controles”.

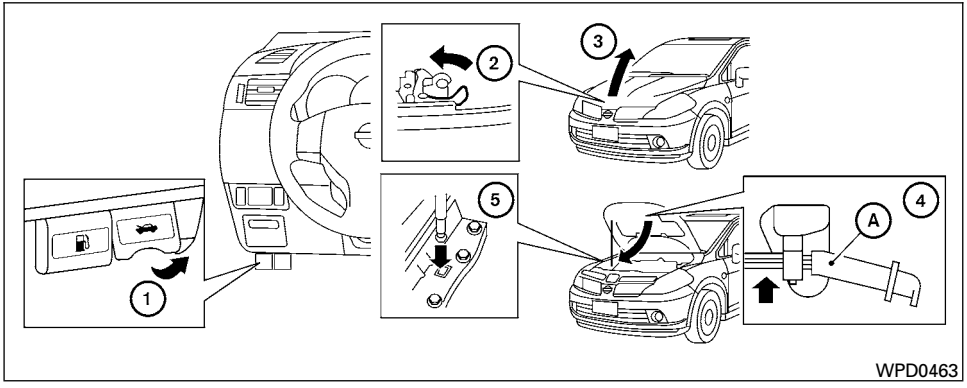


1. Jale la palanca de liberación de seguro del cofre ① ubicada debajo del tablero de instrumentos hasta que el cofre se abra levemente.
2. Ubique la palanca ② entre el cofre y la rejilla y oprima la palanca de un lado a otro con los dedos.
3. Levante el cofre ③.
4. Saque la varilla de soporte ④ e insértela en la ranura ⑤.

**Sostenga las piezas revestidas Ⓐ al quitar o volver a colocar la varilla de soporte. Evite el contacto directo con las partes metálicas, ya que éstas pueden estar calientes inmediatamente después de apagar el motor.**

Al cerrar el cofre, regrese la varilla de soporte a su posición original, baje el cofre hasta aproximadamente 30.48 cm (12 pulg.) sobre la cerradura y suéltelo. Esto permite el correcto enganche de la cerradura.

**⚠ADVERTENCIA**

- **Asegúrese de que el cofre esté completamente cerrado y enganchado antes de manejar. Si esto no se hace, puede abrirse y generar un accidente.**
- **Para evitar lesiones, no abra el cofre si observa que del compartimiento del motor emana vapor o humo.**

**⚠ADVERTENCIA**

**La compuerta trasera se debe cerrar firmemente antes de manejar. Una compuerta trasera abierta puede permitir que los dañinos gases de escape ingresen al vehículo. Consulte "Gases de escape" en la sección "Arranque y conducción" de este manual.**

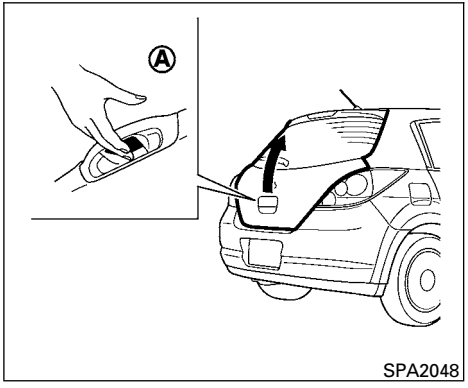


## APERTURA DE LA COMPUERTA TRASERA

Para abrir la compuerta trasera, desactive el seguro mediante una de las siguientes acciones, y luego oprima el interruptor de apertura Ⓐ.

- Coloque el interruptor del seguro eléctrico de las puertas en la posición de desactivación.
- Desactive el seguro de todas las puertas usando la llave.
- Oprima dos veces el botón 🔓 del control remoto. Consulte "Sistema de entrada sin llave a control remoto" en esta sección.

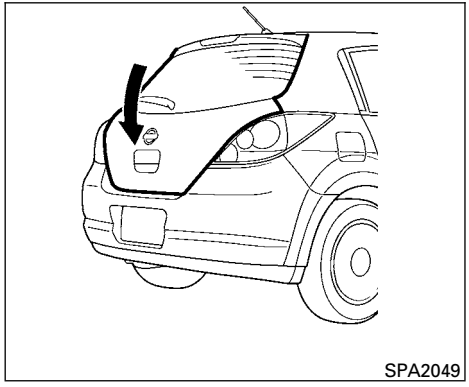


Para cerrar la compuerta trasera, empújela hacia abajo hasta que quede asegurada.

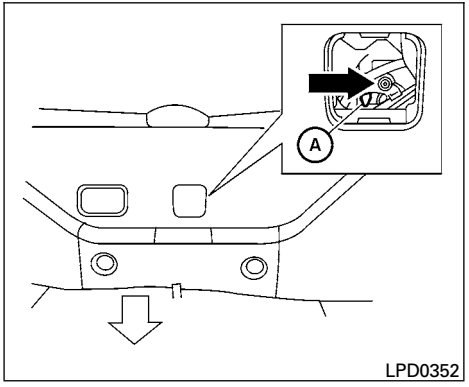


## LIBERACIÓN DE LA COMPUERTA TRASERA

El mecanismo de liberación de la compuerta trasera permite abrir la compuerta trasera en caso de que se descargue el acumulador.

Para liberar la compuerta trasera desde el interior del vehículo, realice las siguientes acciones:

1. Pliegue los asientos traseros. Consulte “Plegado de asiento trasero” en la sección “Seguridad: asientos, cinturones de seguridad y sistema de sujeción suplementario” de este manual.
2. Coloque una mano o una herramienta adecuada en el lado inferior de la compuerta trasera para acceder a la palanca de liberación Ⓐ. Mueva la palanca de liberación hacia la derecha. La compuerta trasera se abrirá.
3. Empuje la compuerta trasera hacia arriba para abrirla por completo.

**NOTA:**

**Si tuvo que abrir la compuerta trasera usando esta palanca, lleve su vehículo a un distribuidor NISSAN para que lo revisen lo antes posible.**

**⚠ADVERTENCIA**

- **No maneje con la tapa de la cajuela abierta. Esto puede permitir que los peligrosos gases de escape ingresen al vehículo. Consulte “Gases de escape” en la sección “Arranque y conducción” de este manual.**
- **Supervise a los niños cuando se encuentren alrededor de automóviles para evitar que jueguen y queden atrapados en la cajuela, donde pueden sufrir graves lesiones. Mantenga el automóvil cerrado y el respaldo del asiento trasero y la tapa de la cajuela asegurados cuando no están en uso, y no deje las llaves del automóvil al alcance de los niños.**

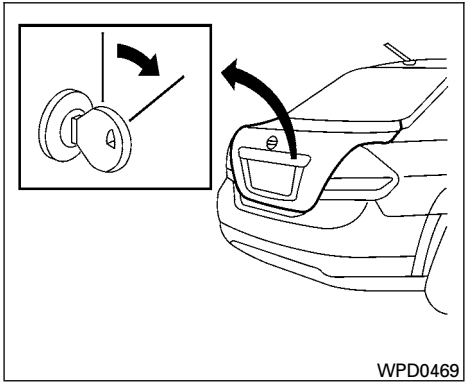


## FUNCIONAMIENTO CON LLAVE

Para abrir la tapa de la cajuela, gire la llave a la derecha. Para cerrar la tapa de la cajuela, baje y presione la tapa hasta asegurarla en su lugar.

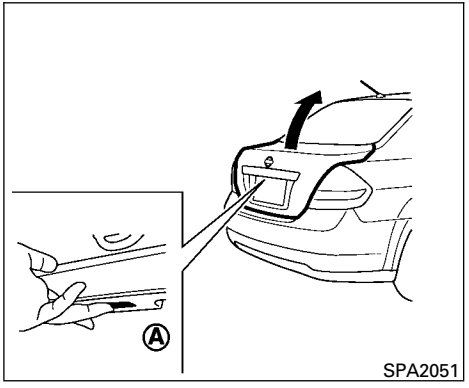


## APERTURA DE LA TAPA DE LA CAJUELA

Para abrir la tapa de la cajuela, desactive el seguro mediante una de las siguientes acciones, y luego oprima el interruptor de apertura Ⓐ.

- Oprima el botón 🔓 del control remoto (sólo si está equipado) o de la llave inteligente (sólo si está equipada). Vea ″Sistema de entrada sin llave a control remoto″ o ″Llave Inteligente NISSAN Intelligent Key™″ en esta sección.

- Desactive el seguro de la puerta del conductor usando la llave o la perilla de seguro interior de las puertas.
- Coloque el interruptor del seguro eléctrico de las puertas en la posición de desactivación.

Para cerrar la tapa de la cajuela, baje y presione la tapa hasta asegurarla en su lugar.

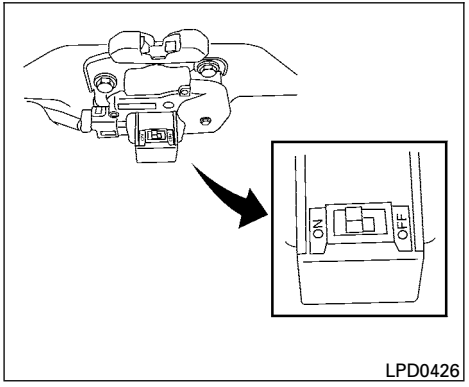


## Interruptor de cancelación (sólo si ésta equipado)

Cuando el interruptor de cancelación, ubicado en la cerradura del interior de la tapa de la cajuela, se coloca en ″ON″, ésta no se puede abrir con el interruptor de liberación ni con el control remoto. La cajuela sólo se puede abrir utilizando la llave.

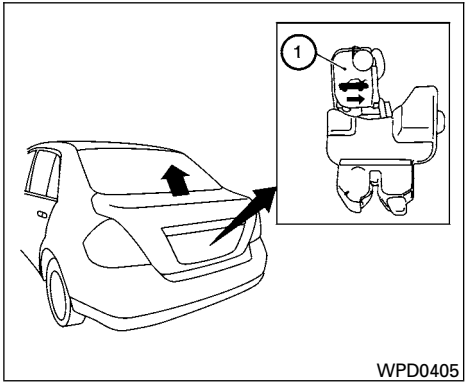


## LIBERADOR INTERIOR DE LA TAPA DE LA CAJUELA (sólo si ésta equipado)

**⚠ ADVERTENCIA**

**Supervise a los niños cuando se encuentren alrededor de automóviles para evitar que jueguen y queden atrapados en la cajuela, donde pueden sufrir graves lesiones. Mantenga el automóvil cerrado y el respaldo del asiento trasero y la tapa de la cajuela asegurados cuando no están en uso, y no deje las llaves del automóvil al alcance de los niños.**

El mecanismo liberador de la tapa de la cajuela proporciona un medio de escape para los niños y adultos en caso de quedar atrapados en el interior de la cajuela.

Para abrir la cajuela desde el interior, gire la palanca iluminada ① hasta que se libere el seguro, y luego empuje hacia arriba la tapa de la cajuela. La palanca está compuesta de un material que brilla en la oscuridad, después de haber estado expuesta a la luz ambiental.

La manija se ubica en el interior del compartimiento de la cajuela, en el seguro, en el centro de la tapa de la cajuela.

## TAPÓN DE LLENADO DE COMBUSTIBLE

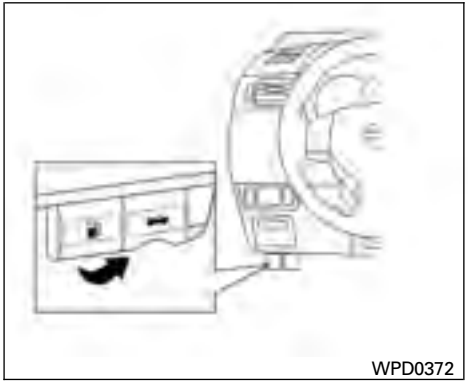


**Dispositivo de apertura del tanque de combustible**

### FUNCIONAMIENTO DEL ABRIDOR

El mecanismo de liberación de la tapa de llenado de combustible está debajo del tablero de instrumentos. Para abrir la tapa de llenado de combustible, jale el mecanismo de liberación. Para asegurarla, cierre firmemente la tapa de llenado del combustible.

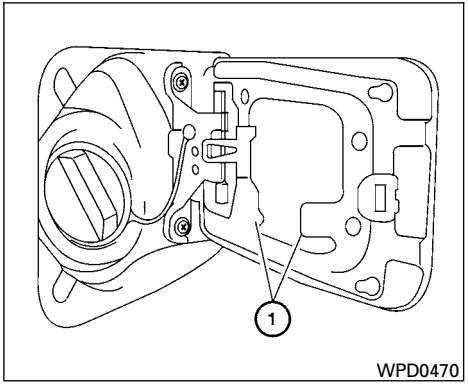


### TAPÓN DEL TUBO DE LLENADO DE COMBUSTIBLE (excepto Brasil)

El tapón de llenado de combustible es de tipo desprendible. Gire el tapón hacia la izquierda para quitarlo. Para apretarlo, gire el tapón hacia la derecha hasta que escuche unos chasquidos.

Coloque el tapón de llenado de combustible en el sujetador del tapón ① mientras carga combustible.

**⚠ADVERTENCIA**

- **La gasolina es extremadamente inflamable y altamente explosiva bajo ciertas condiciones. Puede sufrir quemaduras o lesiones graves si se utiliza o manipula incorrectamente. Siempre apague el motor y no fume ni permita la presencia de llamas o chispas cerca del vehículo al abastecer combustible.**
- **No intente llenar el tanque de combustible una vez que la boquilla de la bomba de combustible se cierra automáticamente. El abastecimiento continuo de combustible puede causar derrames e incluso un posible incendio.**
- **Use sólo un tapón de llenado de combustible de equipamiento original como reemplazo. Posee una válvula de seguridad incorporada para que los sistemas de combustible y de control de emisiones funcionen correctamente. Un tapón inadecuado puede tener como resultado un funcionamiento incorrecto y posibles lesiones. También puede hacer que se encienda la luz indicadora de falla.**
- **Nunca suministre combustible en el cuerpo de aceleración para intentar arrancar el vehículo.**
- **No llene un contenedor de combustible portátil en el vehículo o remolque. La electricidad estática puede provocar la explosión de un líquido, vapor o gas inflamable en cualquier vehículo o remolque. Para reducir el riesgo de lesiones graves o incluso la muerte al llenar los contenedores de combustible portátiles:**
  - **Siempre coloque el contenedor en el suelo al llenarlo.**
  - **No use dispositivos electrónicos al llenarlo.**
  - **Mantenga la boquilla de la bomba en contacto con el contenedor mientras lo llena.**
  - **Use sólo contenedores portátiles de combustible aprobados para líquido inflamable.**

**⚠PRECAUCIÓN**

- **Si el combustible se derrama en la carrocería del vehículo, lávelo siempre con agua para evitar que se dañe la pintura.**
- **Inserte el tapón de llenado de combustible en línea recta dentro del tubo de llenado de combustible, y luego apriételo hasta que escuche unos chasquidos. Si no aprieta correctamente el tapón de llenado de combustible, la luz indicadora de fallas (MIL) podría encenderse. Si la luz se enciende porque el tapón de llenado de combustible está suelto o no está presente, apriete o instale el tapón de llenado de combustible y siga manejando el vehículo. La luz se debe apagar después de unos kilómetros. Si la luz no se apaga luego de unos kilómetros, lleve el vehículo a un distribuidor NISSAN para que lo revisen.**

Para información adicional, consulte "Recomendaciones de combustible" en la sección "Información técnica para el consumidor".

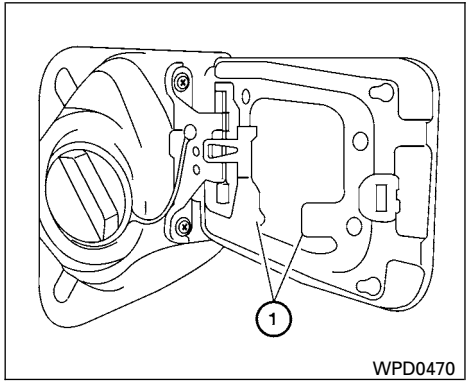


**Tanque trasero**

## TAPÓN DEL TUBO DE LLENADO DE COMBUSTIBLE (únicamente Brasil)

**Si utiliza 100% etanol en el tanque trasero, rellene el subtanque de combustible delantero cada vez que rellene el tanque trasero.**

El tapón de llenado de combustible del tanque trasero es de tipo desprendible. Gire el tapón hacia la izquierda para quitarlo. Para apretarlo, gire el tapón hacia la derecha hasta que escuche unos chasquidos.

Ponga el tapón de llenado de combustible del tanque trasero en el sujetador del tapón ① mientras carga combustible.

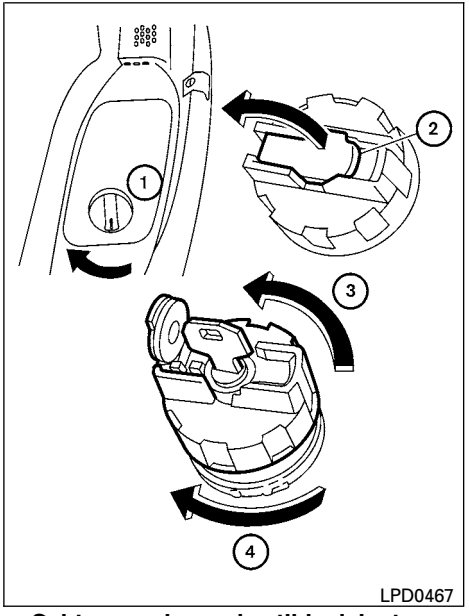


**Subtanque de combustible delantero**

**NOTA:**

**Ponga el aire acondicionado en el modo recirculación antes de poner combustible por un corto periodo de tiempo después de poner combustible para evitar que el interior del vehículo huela a combustible.**

Para tener acceso al tapón de llenado de combustible del subtanque de combustible delantero:

① Gire la perilla hacia la derecha y levante la cubierta.

② Levante la cubierta del cilindro de llave en el tapón del tubo de llenado de combustible.

③ Inserte la llave maestra y gire hacia la izquierda para desenroscar el tapón.

**NOTA:**

**El mecanismo de bloqueo está cargado con resorte por lo que debe comenzar a desenroscar el tapón mientras gira la llave. Una vez que el tapón se desenrosca parcialmente, puede quitar la llave.**

④ Para apretar, cierre la cubierta del cilindro de llave y gire el tapón hacia la derecha hasta que escuche los chasquidos. El seguro del tapón se activa automáticamente cuando se aprieta.

**⚠ADVERTENCIA**

- **La gasolina es extremadamente inflamable y altamente explosiva bajo ciertas condiciones. Puede sufrir quemaduras o lesiones graves si se utiliza o manipula incorrectamente. Siempre apague el motor y no fume ni permita la presencia de llamas o chispas cerca del vehículo al abastecer combustible.**
- **No intente llenar el tanque de combustible una vez que la boquilla de la bomba de combustible se cierra automáticamente. El abastecimiento continuo de combustible puede causar derrames e incluso un posible incendio.**
- **Use sólo un tapón de llenado de combustible de equipamiento original como reemplazo. Posee una válvula de seguridad incorporada para que los sistemas de combustible y de control de emisiones funcionen correctamente. Un tapón inadecuado puede tener como resultado un funcionamiento incorrecto y posibles lesiones. También puede hacer que se encienda la luz indicadora de falla.**
- **Nunca suministre combustible en el cuerpo de aceleración para intentar arrancar el vehículo.**
- **No llene un contenedor de combustible portátil en el vehículo o remolque. La electricidad estática puede provocar la explosión de un líquido, vapor o gas inflamable en cualquier vehículo o remolque. Para reducir el riesgo de lesiones graves o incluso la muerte al llenar los contenedores de combustible portátiles:**
  - **Siempre coloque el contenedor en el suelo al llenarlo.**
  - **No use dispositivos electrónicos al llenarlo.**
  - **Mantenga la boquilla de la bomba en contacto con el contenedor mientras lo llena.**
  - **Use sólo contenedores portátiles de combustible aprobados para líquido inflamable.**

**⚠PRECAUCIÓN**

- **Si el combustible se derrama en la carrocería del vehículo, lávelo siempre con agua para evitar que se dañe la pintura.**
- **Inserte el tapón de llenado de combustible en línea recta dentro del tubo de llenado de combustible, y luego apriételo hasta que escuche unos chasquidos. Si no aprieta correctamente el tapón de llenado de combustible, la luz indicadora de fallas (MIL) podría encenderse. Si la luz se enciende porque el tapón de llenado de combustible está suelto o no está presente, apriete o instale el tapón de llenado de combustible y siga manejando el vehículo. La luz se debe apagar después de unos kilómetros. Si la luz no se apaga luego de unos kilómetros, lleve el vehículo a un distribuidor NISSAN para que lo revisen.**

Para información adicional, consulte "Recomendaciones de combustible" en la sección "Información técnica para el consumidor".

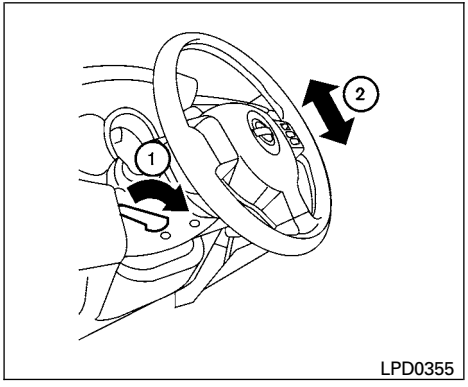


**Tipo A**

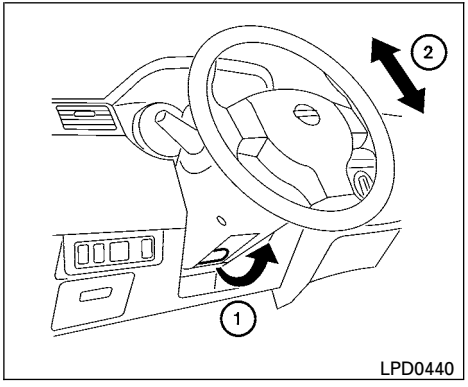


**Tipo B**

## FUNCIONAMIENTO DE LA INCLINACIÓN

Para ajustar el volante de la dirección, empuje la palanca de cierre (tipo A) ① lejos de usted o jale la palanca de cierre (tipo B) ① hacia usted y ajuste el volante de la dirección hacia arriba o hacia abajo ② hasta la posición deseada.

Para bloquear el volante de la dirección en su lugar, jale la palanca de cierre (tipo A) ① hacia usted o empuje la palanca de cierre (tipo B) ① lejos de usted.

**⚠ADVERTENCIA**

**No ajuste el volante de la dirección mientras esté manejando. Puede perder el control del vehículo y causar un accidente.**

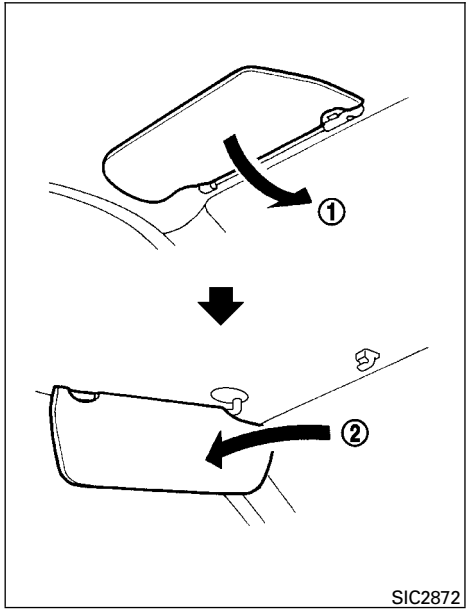


Para bloquear el brillo frontal, baje la visera ①.

Para bloquear el brillo del costado, saque la visera del montaje central y gírela hacia el costado ②.

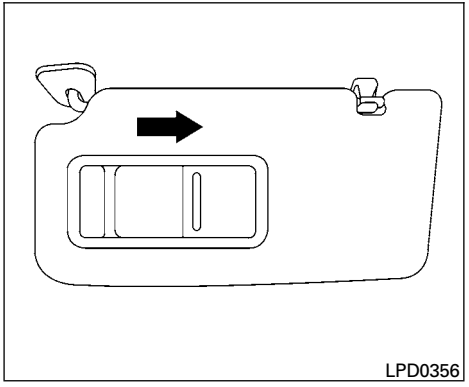


## ESPEJOS DE VANIDAD (sólo si está equipado)

Para accesar al espejo de vanidad, baje la visera y deslice la cubierta del espejo para abrirla. Algunos espejos de vanidad tienen iluminación, que se enciende cuando se abre la cubierta.



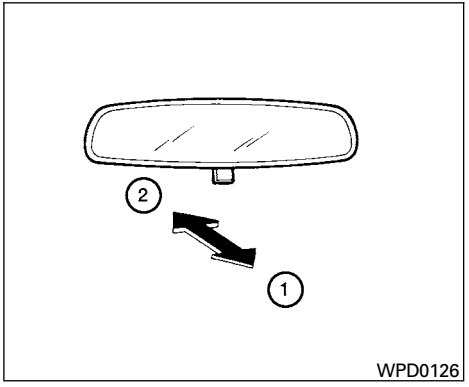


## ESPEJO RETROVISOR

La posición nocturna ① reduce el brillo de los faros de los vehículos que vienen detrás, en la noche.

Use la posición diurna ② cuando maneje durante el día.

**⚠ ADVERTENCIA**

**Use la posición nocturna sólo cuando sea necesario, ya que ésta reduce la claridad de la visión trasera.**

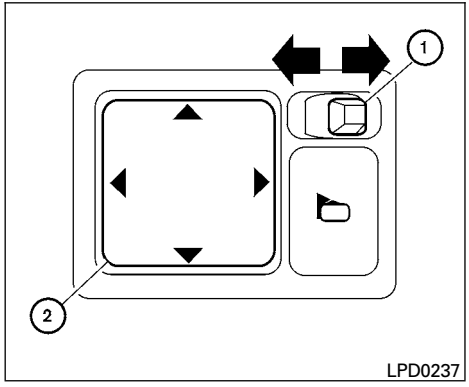


## ESPEJOS EXTERIORES

El control remoto de los espejos exteriores funcionará sólo cuando el interruptor de encendido esté en la posición "ACC" (Accesorios) u "ON" (Encendido).

Mueva el pequeño interruptor ① para seleccionar el espejo derecho o izquierdo. Ajuste cada espejo en la posición deseada usando el interruptor grande ②.

**⚠ADVERTENCIA**

- **Los objetos que se ven en el espejo exterior del lado del pasajero están más cerca de lo que parecen. Tenga cuidado al moverlo a la derecha. Usar solamente este espejo puede causar un accidente. Use el espejo interior o mire directamente por sobre su hombro para calcular las distancias correctas con relación a otros objetos.**
- **No ajuste los espejos mientras maneja. Puede perder el control del vehículo y causar un accidente.**

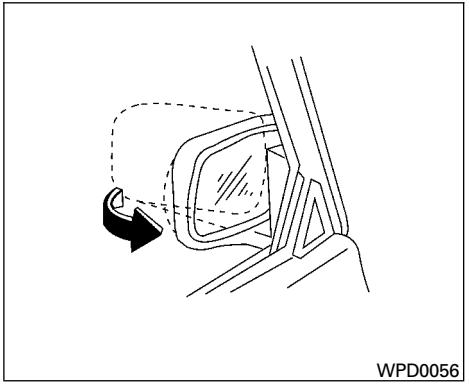


### Espejos exteriores plegables manuales

Jale el espejo exterior hacia la puerta para plegarlo.

## NOTAS

# 4 Sistemas de audio, teléfono, calefacción y aire acondicionado


Ventilas. . . . . 4-2
Calefactor y aire acondicionado (manual) (sólo si está equipado) . . . . . 4-3
Controles. . . . . 4-3
Funcionamiento de la calefacción . . . . . 4-4
Funcionamiento del aire acondicionado (sólo si está equipado) . . . . . 4-5
Tablas de flujo de aire . . . . . 4-6
Calefactor y aire acondicionado (automático) (sólo si está equipado) . . . . . 4-10
Funcionamiento automático. . . . . 4-11
Funcionamiento manual . . . . . 4-12
Recomendaciones de funcionamiento. . . . . 4-12
Servicio al aire acondicionado (sólo si está equipado) . . . . . 4-13
Sistema de audio (sólo si está equipado). . . . . 4-13
Radio . . . . . 4-13
Recepción de radio FM . . . . . 4-13
Recepción de radio AM . . . . . 4-14
Precauciones para el funcionamiento del audio. . . . . 4-14
Radio FM/AM con reproductor de discos compactos (CD) (sólo si está equipado) . . . . . 4-20
Radio FM/AM con cambiador de disco compacto (CD) (sólo si está equipado) . . . . . 4-25
Cuidado y limpieza de un CD . . . . . 4-32
Interruptor en el volante de la dirección para control de audio (sólo si está equipado). . . . . 4-33
Antena . . . . . 4-34
Teléfono de automóvil o radio CB . . . . . 4-34
Sistema de teléfono de manos libres Bluetooth® sin sistema de navegación (sólo si está equipado). . . . 4-35
Uso del sistema . . . . . 4-37
Botones de control . . . . . 4-37
Introducción . . . . . 4-38
📖 Botón de agenda telefónica . . . . . 4-40
Configurar un teléfono . . . . . 4-43

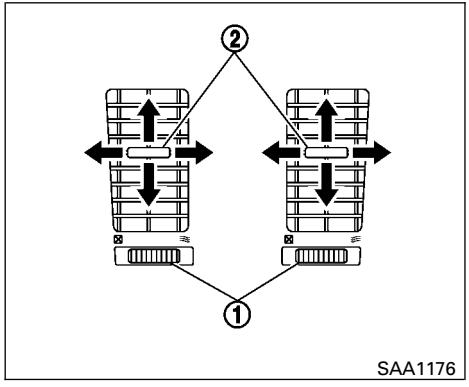


**Centrales**

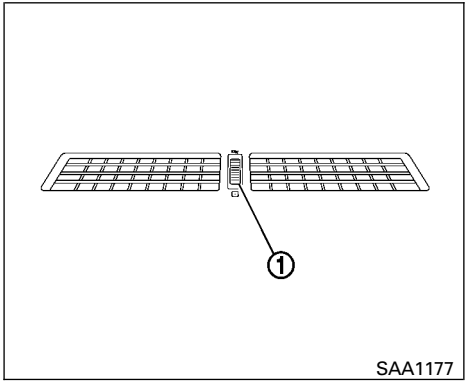


**Centrales superiores**

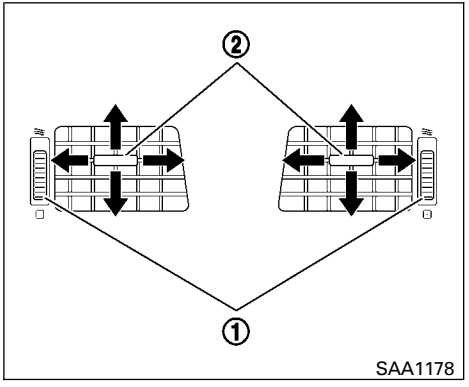


**Laterales**

Ajustar flujo de aire en abierto/cerrado ①

Ajustar dirección del flujo de aire ②

## CALEFACTOR Y AIRE ACONDICIONADO (manual) (sólo si está equipado)

**⚠ ADVERTENCIA**

- **La función de enfriamiento del aire acondicionado opera sólo cuando el motor está funcionando.**
- **No deje solos en el vehículo a niños o adultos que normalmente requieren de ayuda de otra persona. Tampoco se deben dejar mascotas solas. Pueden sufrir accidentes o dañar a otros al accionar inadvertidamente el vehículo. También, en días calurosos y soleados, las temperaturas en un vehículo cerrado rápidamente pueden elevarse y causar lesiones graves o posiblemente fatales a personas o animales.**
- **No use el modo de recirculación por periodos prolongados, ya que puede hacer que se vicie el aire interior y se empañen las ventanillas.**

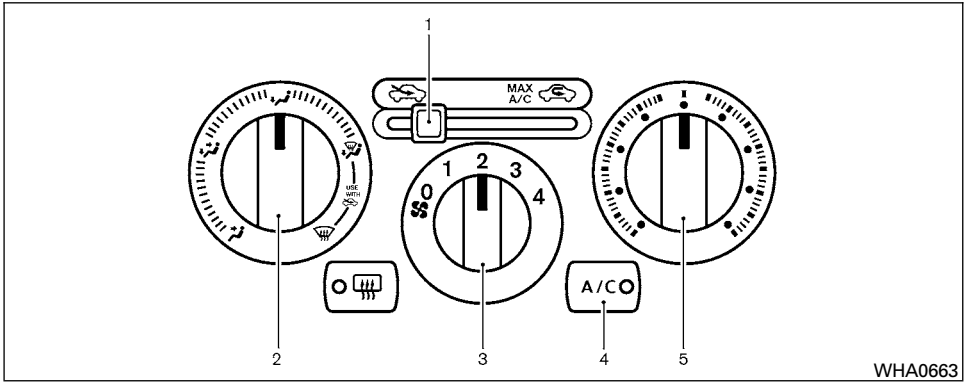


1. Palanca de admisión de aire (circulación de aire exterior/recirculación del aire)
2. Selector de control del flujo de aire
3. Selector de control del ventilador
4. Botón de aire acondicionado (sólo si está equipado)
5. Selector de control de temperatura

## CONTROLES

### Selector de control del ventilador

El selector de control del ventilador activa y desactiva el ventilador y controla la velocidad de éste.

### Selector de control del flujo de aire

El selector de control del flujo de aire le permite seleccionar las salidas del flujo de aire.

- — El aire fluye por las ventilas centrales y laterales.
- — El aire fluye por las ventilas centrales y laterales y por las salidas del piso.
- — El aire fluye principalmente por las salidas de piso.
- — El aire fluye por las salidas del desempañador y por las de piso.
- — El aire fluye principalmente por las salidas del desempañador.

## Selector de control de temperatura

El selector de control de temperatura le permite ajustar la temperatura de salida de aire. Para bajar la temperatura, gire el selector a la izquierda. Para aumentar la temperatura, gire el selector a la derecha.

## Aire exterior

Mueva la palanca de admisión de aire a la posición . El flujo de aire se obtiene del exterior del vehículo.

## Recirculación del aire

Mueva la palanca de admisión de aire a la posición para recircular el aire del interior del vehículo.

Use la posición :

- al manejar en un camino con mucho polvo.
- para evitar que los gases de otros vehículos entren al compartimiento de pasajeros.
- para obtener el enfriamiento máximo al usar el aire acondicionado.

## A/C Botón de aire acondicionado (sólo si está equipado)

Ponga en marcha el motor, gire el selector de control del ventilador a la posición deseada y oprima el botón A/C para encender el aire acondicionado. La luz indicadora se enciende cuando el aire acondicionado está funcionando. Para apagar el aire acondicionado, oprima nuevamente el botón A/C .

**La función de enfriamiento del aire acondicionado opera sólo cuando el motor está funcionando.**

## Interruptor del desempañador del cristal trasero

Para obtener más información acerca del interruptor del desempañador del cristal trasero, consulte “Interruptor del desempañador del cristal trasero” en la sección “Instrumentos y controles” de este manual.

# FUNCIONAMIENTO DE LA CALEFACCIÓN

## Calefacción

Este modo se usa para dirigir el aire caliente a las salidas de piso. Parte del aire también fluye por las salidas del desempañador.

1. Mueva la palanca de admisión de aire a la posición para calefacción normal.
2. Gire el selector de control del flujo de aire a la posición .
3. Gire el selector de control del ventilador a la posición deseada.
4. Gire el selector de control de temperatura a la posición deseada entre la posición intermedia y de calor.

## Ventilación

Este modo dirige el aire exterior a las ventilas laterales y centrales.

1. Mueva la palanca de admisión de aire a la posición .
2. Gire el selector de control del flujo de aire a la posición .
3. Gire el selector de control del ventilador a la posición deseada.
4. Gire el selector de control de temperatura a la posición deseada.

## Desempañador

Este modo dirige el aire a las salidas del desempañador para desempañar las ventanillas.

1. Mueva la palanca de admisión de aire a la posición .
2. Gire el selector de control del flujo de aire a la posición .
3. Gire el selector de control del ventilador a la posición deseada.
4. Gire el selector de control de temperatura a la posición deseada entre la posición intermedia y de calor.

- Para quitar rápidamente la escarcha o desempañar las ventanillas, gire el selector de control del ventilador a la posición de velocidad máxima y el selector de control de temperatura a la posición de máximo calor.

Cuando elija las posiciones o , oprima el botón A/C para encender el acondicionador de aire y tener un mejor desempeño. Esto deshumedecerá el aire y ayudará a desempañar las ventanillas.

## Calefacción en dos niveles

Este modo dirige el aire más frío por las ventilas laterales y centrales y el aire más caliente por las salidas del piso. Cuando el selector de control de temperatura se mueve a la posición de calor total o de frío total, el aire de las ventilas y de las salidas del piso tiene la misma temperatura.

1. Mueva la palanca de admisión de aire a la posición .
2. Gire el selector de control del flujo de aire a la posición .
3. Gire el selector de control del ventilador a la posición deseada.
4. Gire el selector de control de temperatura a la posición deseada.

## Calefacción y desempañado

Este modo calienta el interior y desempaña el parabrisas.

1. Mueva la palanca de admisión de aire a la posición .
2. Gire el selector de control del flujo de aire a la posición .
3. Gire el selector de control del ventilador a la posición deseada.
4. Gire el selector de control de temperatura a la posición deseada entre la posición intermedia y de calor.

Cuando elija las posiciones o , oprima el botón A/C para encender el acondicionador de aire y tener un mejor desempeño. Esto deshumedecerá el aire y ayudará a desempañar las ventanillas.

## Recomendaciones de funcionamiento

**Limpie la nieve y el hielo de las plumillas del limpiaparabrisas y la entrada de aire en la parte delantera del parabrisas. Esto mejora el funcionamiento de la calefacción.**

## FUNCIONAMIENTO DEL AIRE ACONDICIONADO (sólo si está equipado)

Arranque el motor, gire el selector de control del ventilador a la posición deseada, y oprima el botón A/C para activar el aire acondicionado. Una vez que el aire acondicionado esté activado, al funcionamiento de la calefacción se agregan las funciones para enfriar y deshumedecer.

**La función de enfriamiento del aire acondicionado opera sólo cuando el motor está funcionando.**

## Enfriamiento

Este modo se usa para enfriar y deshumedecer el aire.

1. Mueva la palanca de admisión de aire a la posición .
2. Gire el selector de control del flujo de aire a la posición .
3. Gire el selector de control del ventilador a la posición deseada.
4. Oprima el botón A/C . Se enciende la luz indicadora.
5. Gire el selector de control de temperatura a la posición deseada.

- Para un enfriamiento rápido cuando la temperatura exterior es alta, mueva la palanca de admisión de aire a la posición . No olvide regresarla a la posición para un enfriamiento normal.

## Calefacción deshumedecida

Este modo se usa para calentar y deshumedecer el aire.

1. Mueva la palanca de admisión de aire a la posición .
2. Gire el selector de control del flujo de aire a la posición .
3. Gire el selector de control del ventilador a la posición deseada.
4. Oprima el botón A/C . Se enciende la luz indicadora.
5. Gire el selector de control de temperatura a la posición deseada.

## Desempañador deshumedecido

Este modo se usa para desempañar las ventanillas y deshumedecer el aire.

1. Mueva la palanca de admisión de aire a la posición .
2. Gire el selector de control del flujo de aire a la posición .
3. Gire el selector de control del ventilador a la posición deseada.
4. Gire el selector de control de temperatura a la posición deseada.

## Recomendaciones de funcionamiento

- Mantenga las ventanillas y el techo corredizo cerrado mientras el aire acondicionado está activado.
- Después de estacionarse al sol, maneje durante 2 ó 3 minutos con las ventanillas abiertas para ventilar el aire caliente del compartimiento de pasajeros. Luego, cierre las ventanillas. Esto permite que el aire acondicionado enfríe el interior más rápidamente.
- **El sistema de aire acondicionado debe funcionar durante aproximadamente 10 minutos al menos una vez al mes. Esto ayuda a evitar daño en el sistema debido a la falta de lubricación.**
- Es posible ver vapor que emana de las ventilas en condiciones de calor húmedo, ya que el aire se enfría rápidamente. Esto no indica un funcionamiento incorrecto.
- **Si el indicador de temperatura del agua de enfriamiento del motor señala que la temperatura del agua está sobre el rango normal, apague el aire acondicionado. Consulte “Si su vehículo se sobrecalienta” en la sección “En caso de emergencia” de este manual.**

# TABLAS DE FLUJO DE AIRE

Las siguientes tablas muestran el botón y las posiciones del selector para una calefacción, enfriamiento o desempañado **MÁXIMO Y RÁPIDO. La palanca de admisión de aire fresco siempre debe estar en la posición para la calefacción y el desempañado.**

## DESEMPAÑADO

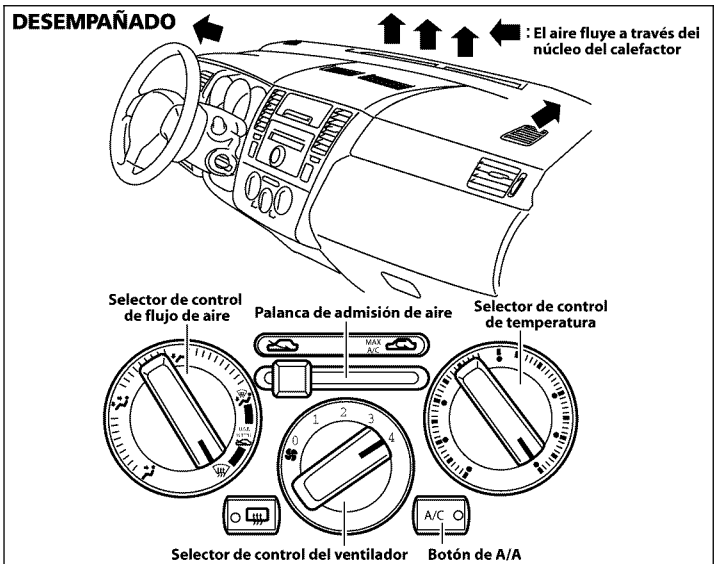


| Selector de control del ventilador | Palanca de admisión de aire | Botón de A/A | Selector de control de temperatura | Selector de control de flujo de aire |
|---|---|---|---|---|
| 4 | | ACTIVADO AUTOMÁTICO | CALIENTE (DERECHA) | |

WHA1066

## CALEFACCIÓN DE DOS NIVELES

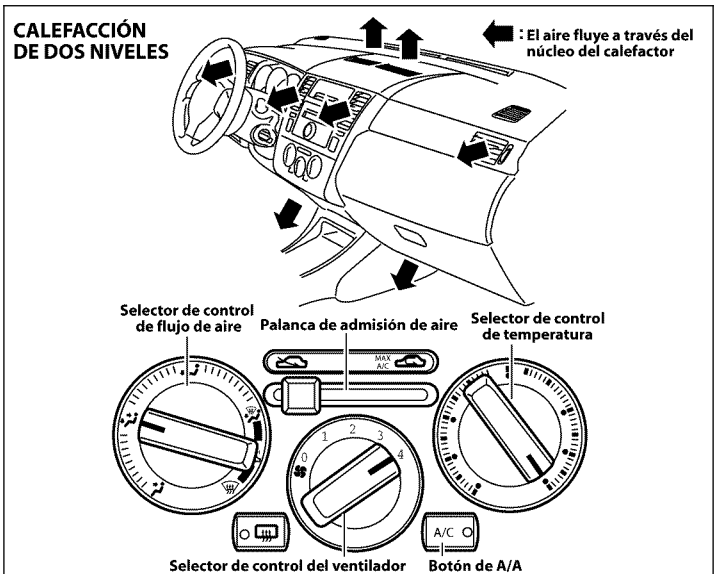


| Selector de control del ventilador | Palanca de admisión de aire | Botón de A/A | Selector de control de temperatura | Selector de control de flujo de aire |
|---|---|---|---|---|
| 4 | | DESACTIVADO | CALIENTE (DERECHA) | |

WHA1068

## CALEFACCIÓN

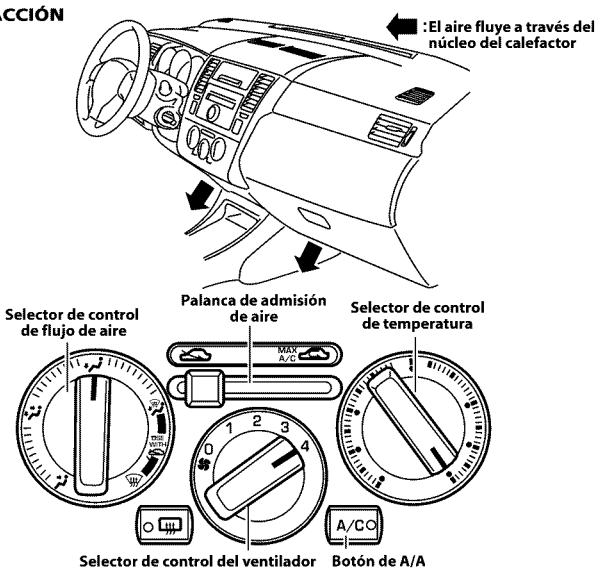


| Selector de control del ventilador | Palanca de admisión de aire | Botón de A/A | Selector de control de temperatura | Selector de control de flujo de aire |
|---|---|---|---|---|
| 4 | | DESACTIVADO | CALIENTE (DERECHA) | |

LHA0667

## CALEFACCIÓN Y DESEMPAÑADO

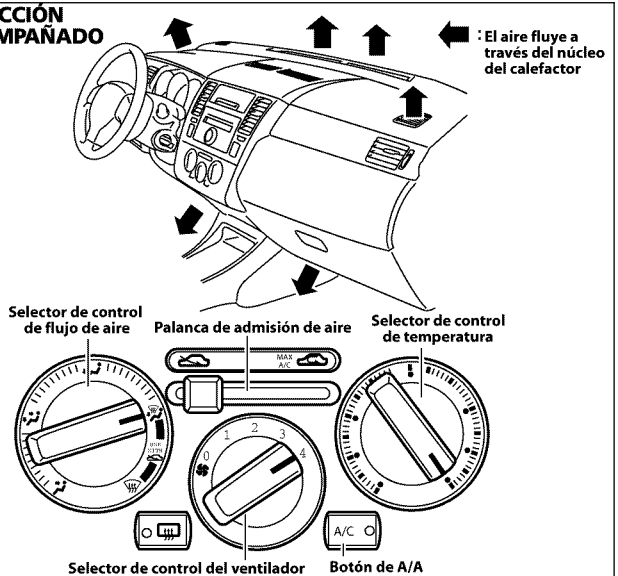


| Selector de control del ventilador | Palanca de admisión de aire | Botón de A/A | Selector de control de temperatura | Selector de control de flujo de aire |
|---|---|---|---|---|
| 4 | | ACTIVADO AUTOMÁTICO | CALIENTE (DERECHA) | |

WHA1067

## ENFRIAMIENTO

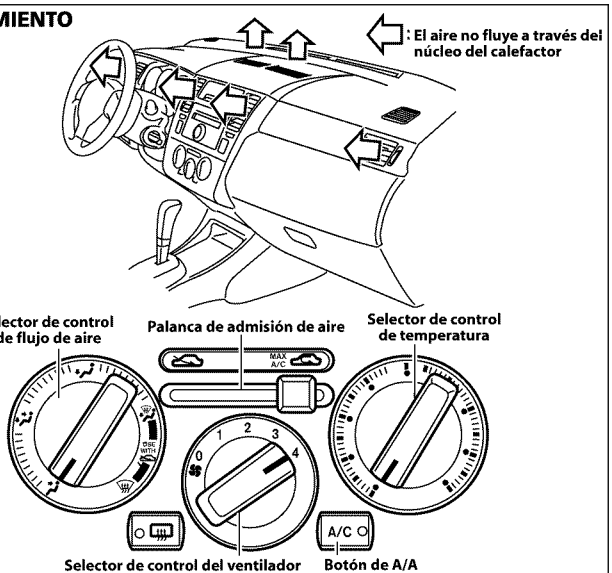


| Selector de control del ventilador | Palanca de admisión de aire | Botón de A/A | Selector de control de temperatura | Selector de control de flujo de aire |
|---|---|---|---|---|
| 4 | MAX A/C | ACTIVADO | FRÍO (IZQUIERDA) | |

WHA1069

## CALEFACTOR Y AIRE ACONDICIONADO (automático) (sólo si está equipado)

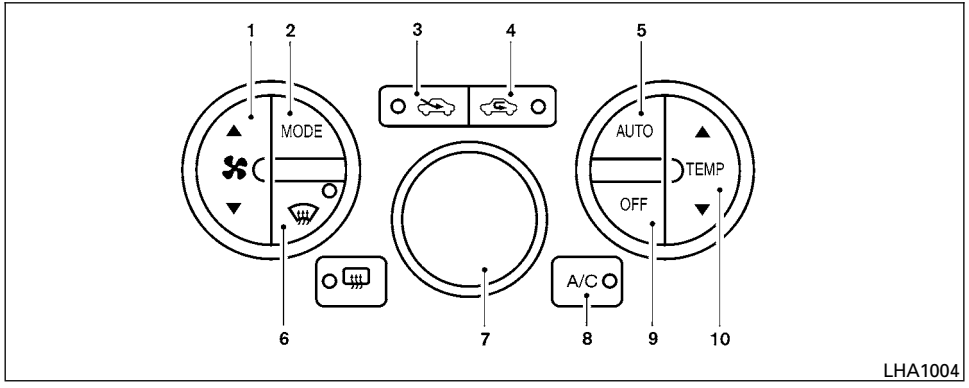


1. Botón de control de velocidad del ventilador
2. Botón ″MODE″ (control de flujo de aire)
3. Botón de aire exterior
4. Botón de recirculación del aire
5. Botón ″AUTO″
6. Botón de desempañador delantero
7. Visualización
8. Botón del aire acondicionado
9. Botón ″OFF″ del sistema
10. Botón de control de temperatura

**⚠ADVERTENCIA**

- **La función de enfriamiento del aire acondicionado opera sólo cuando el motor está funcionando.**

- **No deje solos en el vehículo a niños o adultos que normalmente requieren de ayuda de otra persona. Tampoco se deben dejar mascotas solas. Pueden sufrir accidentes o dañar a otros al accionar inadvertidamente el vehículo. También, en días calurosos y soleados, las temperaturas en un vehículo cerrado rápidamente pueden elevarse y causar lesiones graves o posiblemente fatales a personas o animales.**
- **No use el modo de recirculación por periodos prolongados, ya que puede hacer que se vicie el aire interior y se empañen las ventanillas.**

Arranque el motor y haga funcionar los controles para activar el aire acondicionado.

**Nota:**
En su vehículo, el sistema de aire acondicionado está diseñado para activar automáticamente la función de enfriamiento con el botón ″MODE″ (Modo), el botón de control de velocidad del ventilador o los botones de aire exterior/recirculación de aire. (La luz indicadora en el botón ″A/C″ se encenderá). Presione el botón ″A/C″ para desactivar la función de enfriamiento cuando no sea necesaria.

## FUNCIONAMIENTO AUTOMÁTICO

### Enfriamiento y/o calefacción deshumedecida (automático)

Este modo se puede utilizar en forma normal durante todo el año, puesto que el sistema funciona automáticamente para mantener una temperatura constante. La distribución del flujo de aire y la velocidad del ventilador también se controlan en forma automática.

1. Presione el botón ″AUTO″. El aire acondicionado se activará en forma automática. (La luz indicadora del botón ″A/C″ se enciende).
2. Presione el botón de control de temperatura para ajustar la temperatura deseada. El rango de temperatura es entre 17°C (63°F) y 28°C (82°F).

- Ajuste la temperatura en aproximadamente 24°C (75°F) para funcionamiento normal.
- La temperatura del compartimiento de pasajeros se mantendrá en forma automática. La distribución del flujo de aire y la velocidad del ventilador también se controlan en forma automática.

3. Para desactivar el sistema de aire acondicionado y calefacción, presione el botón ″OFF″.

- Es posible ver vapor que emana de las ventilas en condiciones de calor húmedo, ya que el aire se enfría rápidamente. Esto no indica un funcionamiento incorrecto.

### Calefacción (A/C desactivado)

Cuando sólo necesite calentar, use este modo.

1. Presione el botón ″AUTO″. (Se activará el aire acondicionado).
2. Presione el botón ″A/C″ para desactivar el aire acondicionado. (Se apagará la luz indicadora del botón ″A/C″).
3. Presione el botón de control de temperatura para ajustar la temperatura deseada.
4. Presione el botón de aire exterior .

- La temperatura del compartimiento de pasajeros se mantendrá en forma automática. La distribución del flujo de aire y la velocidad del ventilador también se controlan en forma automática.
- No ajuste la temperatura en un nivel inferior a la temperatura del aire exterior. De lo contrario, el sistema no funcionará correctamente.
- No se recomienda para desempañar ventanillas.

### Desempañador deshumedecido

1. Presione el control de velocidad del ventilador para seleccionar la posición deseada.
2. Oprima el botón .
3. Presione el botón de control de temperatura para ajustar la temperatura deseada.

- Para quitar rápidamente el hielo del exterior de las ventanillas, presione el selector de control de velocidad del ventilador para seleccionar la posición máxima.
- Tan pronto sea posible, una vez limpio el parabrisas, presione el botón ″AUTO″ para volver al modo automático.
- Cuando se selecciona el modo o , el aire acondicionado se activa automáticamente si las temperaturas exteriores están por arriba de -5°C (23°F) para desempañar el parabrisas, y el modo de recirculación de aire se desactiva en forma automática.

Aire exterior ingresa al compartimiento de pasajeros para mejorar el rendimiento del desempañador.

## FUNCIONAMIENTO MANUAL

### Control de velocidad del ventilador

Oprima el botón de control del ventilador para controlar manualmente la velocidad del ventilador.

Oprima el botón "AUTO" para volver al control automático de velocidad del ventilador.

### Recirculación del aire

Oprima el botón de recirculación de aire para recircular el aire dentro del vehículo. La luz indicadora del botón se encenderá.

No es posible activar la recirculación de aire cuando el acondicionador de aire está en el modo de desempañamiento de la parte delantera.

### Control de flujo de aire

Al oprimir el botón "MODE" (Modo) se controla manualmente el flujo de aire y se escoge la salida de aire:

- — El aire fluye por las ventilas centrales y laterales.
- — El aire fluye por las ventilas centrales y laterales y por las salidas del piso.
- — El aire fluye principalmente por las salidas de piso.
- — El aire fluye principalmente por las salidas del desescarchador y del piso.
- — El aire fluye principalmente por las salidas del desempañador.

### Control de temperatura

Presione el botón de control de temperatura para ajustar la temperatura deseada.

### Para apagar el sistema

Oprima el botón "OFF" (Apagado).

## RECOMENDACIONES DE FUNCIONAMIENTO

- Cuando la temperatura del agua de enfriamiento del motor y la temperatura del aire exterior es baja, el flujo de aire de las salidas de piso puede no funcionar durante un máximo de 150 segundos. Sin embargo, esto no es un funcionamiento incorrecto. Una vez que sube la temperatura del agua de enfriamiento, el flujo de aire de las salidas de piso funcionará en forma normal.

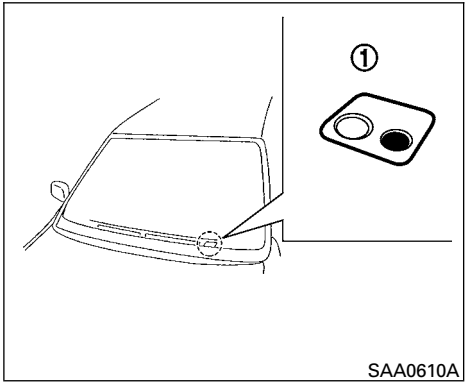


El sensor de carga solar ①, ubicado en la parte central superior del tablero de instrumentos, ayuda a que el sistema mantenga una temperatura constante. No coloque nada sobre o en los alrededores de este sensor.

## SERVICIO AL AIRE ACONDICIONADO (sólo si está equipado)

El sistema de aire acondicionado en su vehículo NISSAN se carga con un refrigerante diseñado pensando en el medioambiente.

**Este refrigerante no daña la capa de ozono.**

Cuando se requiera dar servicio al aire acondicionado de su NISSAN, será necesario un equipo de carga y un lubricante especial. El uso de refrigerante o lubricantes no adecuados causará daños severos en el sistema de aire acondicionado. Consulte “Recomendaciones de refrigerante y lubricante para el sistema de aire acondicionado” en la sección “Información técnica para el consumidor” de este manual.

Un distribuidor NISSAN podrá dar servicio a su sistema de aire acondicionado “compatible con el medioambiente”.

**⚠ ADVERTENCIA**

**El sistema de aire acondicionado contiene refrigerante a alta presión. Para evitar lesiones personales, cualquier servicio al aire acondicionado debe ser realizado sólo por un distribuidor NISSAN autorizado.**

## SISTEMA DE AUDIO (sólo si está equipado)

### RADIO

Ponga el interruptor de encendido en la posición ″ACC″ (Accesorios) u ″ON″ (Encendido) y oprima el botón ″PWR″ (Encendido) para encender el radio. Si quiere escuchar el radio con el motor apagado, el interruptor de encendido se debe girar a la posición de accesorios.

La recepción del radio se ve afectada por la intensidad de la señal de la estación, la distancia del radiotransmisor, edificios, puentes, montañas y otros factores externos. Los cambios intermitentes en la calidad de la recepción normalmente son generados por estos factores externos.

**El uso de un teléfono móvil dentro o cerca del vehículo puede interferir con la calidad de la recepción del radio.**

#### Recepción del radio

El sistema de radio de su NISSAN cuenta con circuitos electrónicos de vanguardia para mejorar la recepción del radio. Estos circuitos están diseñados para ampliar el rango de recepción y mejorar la calidad de la recepción.

Sin embargo, existen algunas características generales de las señales de radio tanto FM como AM que pueden afectar la calidad de la recepción del radio en un vehículo en movimiento, incluso si se usa el mejor de los equipos. Estas características son completamente normales en un área de recepción determinada y no indican un funcionamiento incorrecto del sistema de radio de su NISSAN.

Las condiciones de recepción cambiarán constantemente debido al movimiento del vehículo. Los edificios, el terreno, la distancia de la señal y la interferencia de otros vehículos pueden influir negativamente la recepción ideal. A continuación, se describen algunos factores que afectan la recepción del radio.

Algunos teléfonos celulares u otros dispositivos pueden causar interferencia o generar un ruido tipo zumbido en las bocinas del sistema de audio. Almacenar el dispositivo en otro lugar puede reducir o eliminar el ruido.

#### RECEPCIÓN DE RADIO FM

Alcance: El alcance de FM se limita normalmente a 40 – 48 km (25 – 30 millas), pero el FM monoaural (un solo canal) tiene un alcance levemente mayor que el FM estéreo. Existen factores externos que a veces pueden interferir con la recepción de la estación FM, incluso si ésta se encuentra dentro de 40 km (25 millas). La intensidad de la señal FM se relaciona directamente con la distancia entre el transmisor y el receptor. Las señales FM siguen un trayecto de línea recta,

presentando muchas de las mismas características que la luz. Por ejemplo, éstas se reflejarán en los objetos.

Atenuación del sonido y desviación: A medida que el vehículo se aleja de una radiodifusora, las señales tenderán a desvanecerse y/o desviarse.

Estática y fluctuaciones: Cuando hay interferencia en la señal provocada por edificios, cerros grandes o debido a la posición de la antena (normalmente aunada a una distancia considerable de la radiodifusora), se puede percibir estática o fluctuaciones. Esto se puede disminuir ajustando el control de agudos para reducir la respuesta a éstos.

Recepción de múltiples trayectos: Debido a las características de las señales FM, las señales directas y reflejadas alcanzan el receptor al mismo tiempo. Las señales pueden cancelarse entre sí, generando fluctuaciones o pérdida de sonido momentánea.

## RECEPCIÓN DE RADIO AM

Las señales AM, debido a su baja frecuencia, pueden desviarse alrededor de los objetos y saltar a través de la tierra. Además, las señales pueden rebotar de la ionosfera y desviarse nuevamente hacia la tierra. Debido a estas características, las señales AM también están sujetas a interferencia, al viajar del transmisor al receptor.

Atenuación del sonido: Ocurre cuando el vehículo pasa debajo de pasos a desnivel o en áreas con muchos edificios altos. También se puede producir por varios segundos durante turbulencias ionosféricas, incluso en áreas donde no hay obstáculos.

Estática: Provocada por tormentas, cables eléctricos, señales eléctricas e incluso semáforos.

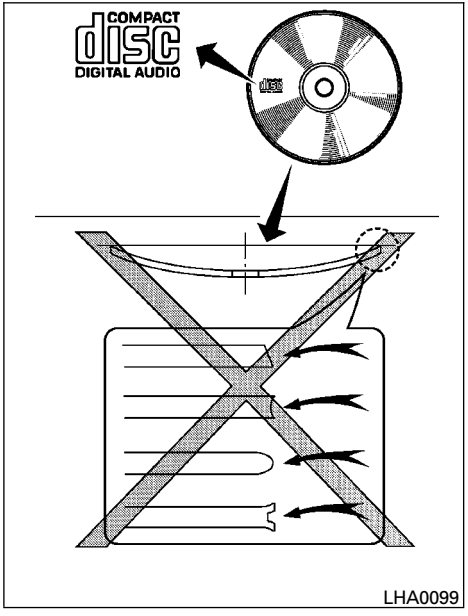


## PRECAUCIONES PARA EL FUNCIONAMIENTO DEL AUDIO

## Reproductor de disco compacto (CD)

**⚠ PRECAUCIÓN**

- **No fuerce un disco compacto en la ranura de inserción de CD. Esto puede dañar el CD y/o el cambiador/reproductor de CD.**
- **Intentar cargar un CD con la puerta del CD cerrada puede dañar el CD y/o el cambiador de CD.**
- **Sólo se puede cargar un CD a la vez en el reproductor de CD.**

- **Sólo use discos redondos de 12 cm (4.7 pulg.) de alta calidad que tengan el logotipo "COMPACT disc DIGITAL AUDIO" en el disco o en la caja.**
- **Durante clima frío o días lluviosos, el reproductor puede funcionar incorrectamente debido a la humedad. Si esto sucede, saque el CD y deshumedezca o ventile completamente el reproductor.**
- **El reproductor puede dar saltos al manejar en caminos irregulares.**
- **El reproductor de CD a veces no logra funcionar cuando la temperatura del compartimiento es extremadamente alta. Reduzca la temperatura antes de utilizarlo.**
- **No exponga el CD a la luz directa del sol.**
- **Los CD que están en malas condiciones o sucios, rayados o con huellas digitales pueden no funcionar correctamente.**
- **Los siguientes CD pueden no funcionar correctamente:**
  - **Discos compactos con control de copia (CCCD)**
  - **Discos compactos grabables (CD-R)**
  - **Discos compactos regrabables (CD-RW)**
- **No use los siguientes CD, puesto que pueden hacer que el reproductor de CD no funcione correctamente:**
  - **Discos de 8 cm (3.1 pulg.) con adaptador**
  - **CD que no sean redondos**
  - **CD con etiquetas de papel**
  - **CD que estén torcidos, rayados o con bordes anormales**

## Disco compacto con MP3 (sólo si está equipado)

**Términos:**

- MP3: MP3 es la abreviatura para Capa de audio 3 de grupo de expertos en imágenes en movimiento. MP3 es el formato de archivos de audio digital comprimido más conocido. Este formato permite un sonido cercano a la "calidad de CD", pero a una fracción del tamaño de los archivos de audio normales. La conversión a MP3 de una pista de audio de un CD-ROM puede reducir el tamaño del archivo en una proporción de aproximadamente 10:1, prácticamente sin pérdida de calidad perceptible. La compresión de MP3 elimina las partes redundantes e irrelevantes de una señal de sonido que el oído humano no escucha.
- Velocidad de transmisión de bits: la velocidad de transmisión de bits indica el número de bits por segundo utilizados por un archivo de música digital. El tamaño y la calidad de un archivo de audio digital comprimido se determinan por la velocidad de transmisión de bits utilizada al codificar el archivo.

- Frecuencia de muestreo: La frecuencia de muestreo es la velocidad a la cual las muestras de una señal se convierten de análogas a digitales (conversión A/D) por segundo.
- Etiqueta ID3: La etiqueta ID3 es la parte del archivo MP3 codificado que contiene información sobre los archivos digitales de música, como título de la canción, artista, título del álbum, velocidad de transmisión de bits de codificación, duración de la pista, etc. La información de la etiqueta ID3 aparece en la línea de título de álbum/artista/pista en la pantalla.

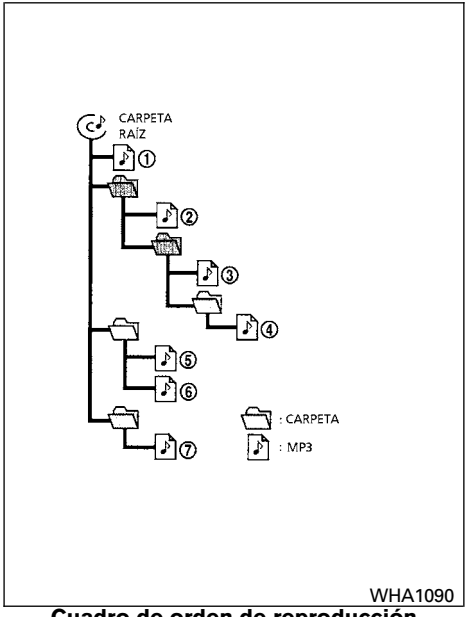


**Cuadro de orden de reproducción**

**Orden de reproducción:**

El orden de la reproducción del CD con archivos comprimidos (MP3), se muestra en la ilustración.

- Los nombres de las carpetas que no contienen archivos MP3 no se despliegan en la pantalla.
- Si hay un archivo en el nivel superior del disco, se desplegará “ROOT”.
- El orden de reproducción es el orden en el cual los archivos fueron escritos por el software. Por lo tanto, los archivos pueden no reproducirse en el orden deseado.

**Tabla de especificaciones:**

| | | | |
|---|---|---|---|
| Medios admitidos | | | CD, CD-R, CD-RW |
| Sistemas de archivos admitidos | | | ISO9660 LEVEL1, ISO9660 LEVEL2, Apple ISO, Romeo, Joliet * ISO9660 Level 3 (escritura en paquetes) no se admite. |
| Versiones admitidas* | MP3 | Versión | MPEG1, MPEG2, MPEG2.5 |
| | | Frecuencia de muestreo | 8 kHz - 48 kHz |
| | | Velocidad de transmisión de bits | 8 kbps - 320 kbps, VBR |
| Información de etiqueta | | | Etiqueta ID3 VER1.0, VER1.1, VER2.2, VER2.3 (sólo MP3) |
| Niveles de carpetas | | | Niveles de carpetas: 8, Máx de carpetas: 255 (incluida carpeta raíz), Archivos: 512 |
| Límite de números de caracteres de texto | | | 31 caracteres |
| Códigos de caracteres visualizables | | | 01: ASCII, 02: ISO-8859-1, 03: UNICODE (UTF-16 BOM Big Endian), 04: UNICODE (UTF-16 Non-BOM Big Endian), 05: (UTF-8), 06: UNICODE (No UTF-16 BOM Little Endian) |

*No se pueden reproducir archivos creados con una combinación de frecuencia de muestreo de 48 kHz y una velocidad de transmisión de bits de 64 kbps.

**Guía de localización y corrección de fallas:**

| Síntoma | Causa y medida |
|---|---|
| No se puede reproducir | Compruebe si el disco se insertó correctamente. |
| | Compruebe si el disco está rayado o sucio. |
| | Compruebe si hay condensación en el interior del reproductor. Si fuera así, espere hasta que la condensación desaparezca (aproximadamente 1 hora) antes de usar el reproductor. |
| | Si hubiera un error por aumento de temperatura, el reproductor de CD reproducirá correctamente después de que vuelva a la temperatura normal. |
| | No se pueden reproducir archivos con extensiones distintas a “.MP3”, “.mp3” o “.wma”. Además, los códigos de caracteres y número de caracteres para nombres de carpetas y nombres de archivos deben cumplir con las especificaciones. |
| Mala calidad de sonido | Compruebe si el disco está rayado o sucio. |
| | La velocidad de transmisión de bits puede ser demasiado lenta. |
| Toma relativamente mucho tiempo antes de que la música comience a reproducirse. | Si hay muchas carpetas o niveles de archivos en el disco MP3, o si se trata de un disco de múltiples sesiones (Multisession), quizás pase tiempo antes de que comience la reproducción de la música. |
| La música se interrumpe o se salta | La combinación del hardware y software de escritura podría no coincidir, o bien, la velocidad de escritura, profundidad de escritura, ancho de escritura, etc. podría no coincidir con las especificaciones. Intente usar una velocidad de escritura más lenta. |
| Hay saltos en archivos de alta velocidad de transmisión de bits | El salto podría ocurrir con grandes cantidades de datos, como datos con alta velocidad de transmisión de bits. |
| Durante la reproducción, pasa inmediatamente a la siguiente canción | Si se asignó una extensión ″.MP3″ o ″.mp3″ a un archivo que no es MP3 , o si la reproducción está prohibida porque el título está protegido con derechos de autor (copyright), pasarán aproximadamente cinco segundos sin sonido y luego el reproductor saltará a la siguiente canción. |
| Las canciones no se reproducen en el orden deseado | El orden de reproducción es el orden en el cual los archivos fueron escritos por el software. Por lo tanto, los archivos pueden no reproducirse en el orden deseado. |

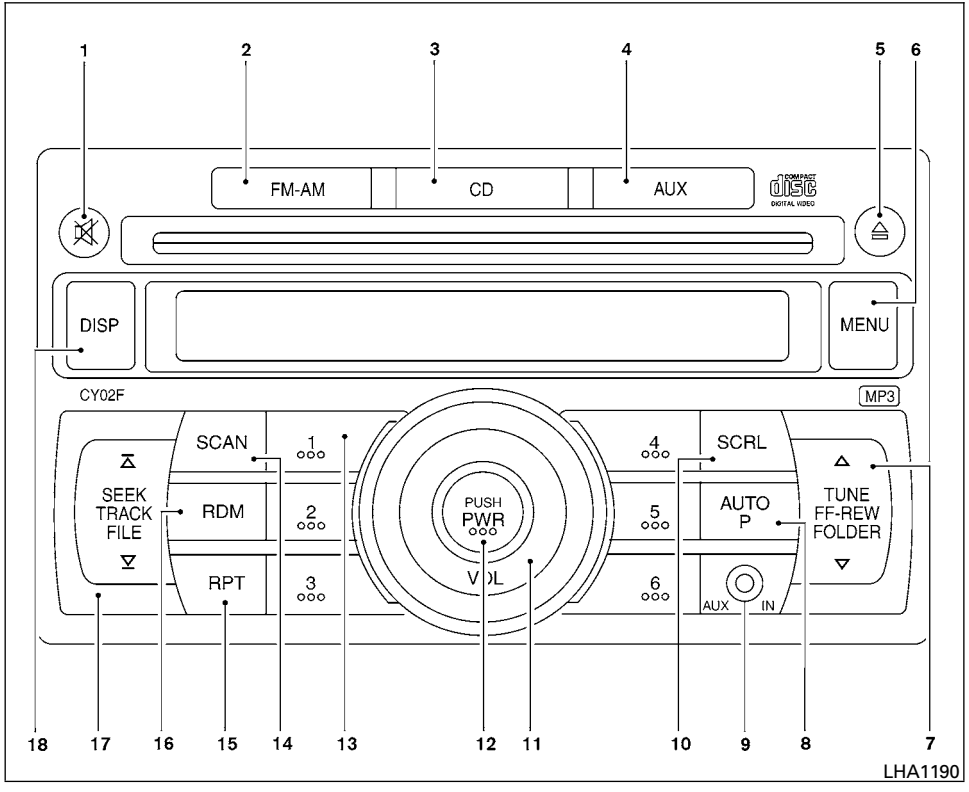


1. Botón ″MUTE″ (Silencio)
2. Botón ″FM·AM″
3. Botón ″CD″
4. Botón ″AUX″
5. ⏏ Botón ″CD EJECT″ (Expulsar CD):
6. Botón ″MENU″
7. Botón ″TUNE″ (Sintonizar)
8. Botón ″AUTO.P″
9. Conector de entrada ″AUX″
10. Botón ″SCRL″
11. Perilla de control ″VOL″
12. Botón ″PWR″
13. Botones de selección de estaciones (1 – 6)
14. Botón ″SCAN″ (Explorar)
15. Botón ″RPT″
16. Botón ″RDM″
17. Botón ″SEEK″ (Buscar)
18. Botón ″DISP″

## RADIO FM/AM CON REPRODUCTOR DE DISCOS COMPACTOS (CD) (sólo si está equipado)

Para conocer todas las precauciones del funcionamiento, consulte ″Precauciones para el funcionamiento del audio″ descritas anteriormente en esta sección.

### Principal funcionamiento de audio

**Botón ″PWR″ y perilla de control ″VOL″**

Ponga el interruptor de encendido en la posición ″ACC″ (Accesorios) u ″ON″ (Encendido), luego oprima el botón ″PWR″ (Encendido). Si desea escuchar el radio sin que el motor esté funcionando, gire la llave a la posición ″ACC″ (Accesorios). El modo (radio o CD) que se estaba reproduciendo inmediatamente antes de que el sistema se apagara, reanuda la reproducción.

Cuando no hay un CD cargado, se enciende el radio. Al oprimir nuevamente el botón ″PWR″, se apaga el sistema.

Gire la perilla de control ″VOL″ a la derecha para aumentar el volumen o a la izquierda para disminuirlo.

**Botón ″MENU″ (″BASS″ (Graves), ″TREBLE″ (Agudos), ″FADE″ (Atenuación del sonido), ″BALANCE″ (Balance) y ″CLOCK″ (Reloj)):**

Oprima el botón ″MENU″ para cambiar el modo de la siguiente forma:

Bass (graves) → Treble (agudos) → Fade (atenuación del sonido) → Balance → Clock (reloj) → Bass (graves)

Para ajustar graves, agudos, atenuación del sonido y balance, oprima el botón ″MENU″ hasta que en la pantalla aparezca el modo deseado. Oprima el botón ″TUNE/SEEK″ (Sintonizar/Buscar) para ajustar los graves y agudos en el nivel deseado. También puede usar el botón ″TUNE/SEEK″ (Sintonizar/Buscar) para ajustar los modos Atenuación del sonido y balance. En el modo de atenuación del sonido se ajusta el nivel del sonido entre las bocinas delanteras y traseras, mientras que en el modo Balance se ajusta el sonido entre las bocinas derecha e izquierda.

Una vez que haya ajustado la calidad del sonido en el nivel deseado, oprima repetidamente el botón ″MENU″ hasta el vuelva a aparecer la pantalla del radio o CD. De lo contrario, la pantalla del radio o CD volverá a aparecer automáticamente después de unos 10 segundos.

**Funcionamiento del reloj**

Oprima el botón ″MENU″ hasta que aparezca ″CLK-ON″ o ″CLK-OFF″, use el botón ″TUNE/SEEK″ para activar o desactivar la pantalla del reloj.

**Ajuste del reloj**

Si el reloj no se ve con el interruptor de encendido en la posición ″ACC″ (Accesorios) u ″ON″ (Encendido), deberá seleccionar el modo ″CLK-ON″ (Reloj activado). Oprima repetidamente el botón ″MENU″ hasta que aparezca el modo ″CLK-OFF″ (Reloj desactivado). Use el botón ″TUNE/FF-REW/FOLDER″ (Sintonizar/Avance rápido-Retroceso/Carpeta) para habilitar el modo ″CLK-ON″ (Reloj activado).

1. Oprima el botón ″MENU″ varias veces hasta que aparezca “Clock:” con la hora destellando.
2. Oprima el botón ″SEEK/TRACK/FILE″ ▲ o ▼ para ajustar las horas.
3. Oprima el botón ″TUNE/FF·REW/FOLDER″ (Sintonizar/Avance rápido·Retroceso/Carpeta) ▲ o ▼ para ajustar los minutos.
4. Oprima nuevamente el botón ″MENU″ para salir del modo de ajuste de reloj.

La pantalla volverá a la visualización del reloj normal después de 10 segundos, o bien, oprima nuevamente el botón ″MENU″ para volver a la pantalla de reloj normal.

**Botón ″DISP″ (Pantalla)**

El botón DISP (pantalla) mostrará texto con información acerca del CD o el archivo MP3 en la pantalla de audio.

**Modo de pantalla de CD**

Para cambiar el texto que aparece mientras se reproduce un CD con texto, oprima el botón ″DISP″. El botón ″DISP″ le permitirá desplazarse por el texto del CD de la siguiente manera: Número de pista y tiempo de pista → Título de disco → Número de pista y título de pista.

- Número de pista muestra el número de la pista seleccionada en el disco.
- Tiempo de pista muestra el tiempo que se ha estado reproduciendo la pista.
- Título de disco muestra el título del CD que se está reproduciendo.
- Título de pista muestra el título de la pista seleccionada del CD.

**Modo de pantalla de MP3**

Para cambiar el texto que aparece cuando se escucha un MP3 con texto (cuando se usa un CD con texto), oprima el botón ″DISP″. El botón ″DISP″ permitirá desplazarse por el texto del CD de la siguiente forma: Número de pista y tiempo de pista → Número de carpeta y título de carpeta → Título de álbum → Título de artista → Título de canción → Título de disco → Número de pista y título de pista.

- Número y tiempo de pista muestra el número de la pista y el tiempo que se ha estado reproduciendo.
- Número y título de carpeta muestra el número de la carpeta y el nombre.
- Título de álbum muestra el nombre del álbum de la pista que se está reproduciendo.
- Título del artista muestra el nombre del intérprete de la pista que se está reproduciendo.
- Título de canción muestra el nombre de la canción de la pista que se está reproduciendo.
- Título de disco muestra el nombre del disco del CD que se está reproduciendo.
- Número y título de pista muestra el número de la pista y el nombre.

**Botón ″SCRL″ (Desplazar)**

Oprima el botón ″SCRL″ para desplazarse por el texto del CD/MP3 cuando sea demasiado extenso y no aparezca completamente en la primera línea de la pantalla.

## Operación de radio FM/AM

**Botón ″FM·AM″:**

Presione el botón FM·AM para cambiar entre recepción AM → FM1 → FM2 → AM.

El indicador FM estéreo, ST, se enciende durante la recepción de FM estéreo. Cuando la señal de la radiodifusora es débil, el radio automáticamente cambia de recepción estéreo a monoaural.

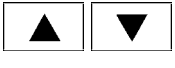

**″TUNE/FF·REW/FOLDER″ (Sintonización):**

Para sintonizar manualmente la radio, oprima el botón ″TUNE/FF-REW/FOLDER″ (Sintonizar/ Avance rápido·Retroceso/Carpeta) ▲ o ▼ .

Para moverse rápidamente por los canales, oprima y mantenga oprimido el botón ▲ o ▼ durante más de 1.5 segundos.

**Sintonización con ″SEEK/TRACK/FILE″:**

Oprima el botón ″SEEK/TRACK/FILE″ ▲ o ▼ durante más de 1.5 segundos para sintonizar frecuencias de altas a bajas, o de bajas a altas, y parar en la siguiente radiodifusora.

Para buscar rápidamente por los canales, mantenga oprimido el botón ″SEEK/TRACK/FILE″ por más de 1.5 segundos. Cuando se suelta el botón, el radio busca la siguiente radiodifusora.

**Sintonización con ″SCAN″ (Explorar):**

Oprima el botón ″SCAN″ (Explorar) para detenerse en cada radiodifusora durante 5 segundos. Si se oprime nuevamente el botón durante este período de 5 segundos, se detendrá la sintonización con ″SCAN″ (Explorar) y el radio permanecerá sintonizado en esa estación. Si el botón ″SCAN″ (Explorar) no se oprime dentro de 5 segundos, la sintonización se mueve a la siguiente estación.

**Ajuste de estación en memoria:**

Se pueden fijar 12 estaciones FM y 6 AM para radio FM y AM en los bancos de almacenamiento FM1, FM2 y AM.

1. Presione el botón FM·AM para cambiar entre los distintos bancos de almacenamiento. El radio muestra el icono FM1, FM2 o AM para indicar qué conjunto de memorias está activo.
2. Sintonice la estación deseada usando la función ″TUNE″ (Sintonizar) o ″SEEK″ (Buscar). Mantenga oprimidos los botones de memoria de la estación deseada (1 – 6) hasta que se escuche un sonido. (El radio deja de sonar cuando se oprime el botón seleccionado.)
3. El indicador de la estación se encenderá y se reanudará el sonido. La programación ha finalizado.
4. Se pueden programar otros botones de la misma manera.

Si el cable del acumulador se desconecta o si se abre el fusible, se cancelará la memoria del radio. En dicho caso, vuelva a programar las estaciones deseadas.

**Cambio de la gama y del paso de frecuencias (para América Central/Sur)**

Para cambiar la especificación de gama y paso de frecuencias de la radio, realice las siguientes operaciones.

1. 1. Apague la unidad de audio pulsando el botón POWER.
2. 2. Encienda la unidad de audio, pulsando el botón POWER mientras pulsa los botones de memoria de la radio ″1″ y ″4″ y el botón “SEEK DOWN”.

Para la especificación de América Central/Sur, la visualización indica “AM 530 kHz”.

Para la otra especificación, la visualización indica “AM 531 kHz”.

Si experimenta dificultades en el cambio de la especificación de la radio, póngase en contacto con un concesionario NISSAN.

**Botón ″AUTO.P″ (Prestablecimiento automático):**

Mientras está en el modo AM/FM, oprima y mantenga oprimido el botón AUTO.P durante 1.5 segundos para almacenar automáticamente seis estaciones de radio en los botones de preestablecimiento.

Las estaciones grabadas serán las primeras que la radio sintonice.

## Funcionamiento del reproductor de discos compactos (CD)

Ponga el interruptor de encendido en la posición de accesorios o de encendido e inserte con cuidado el disco compacto en la ranura, con el lado de la etiqueta hacia arriba. El disco com-

pacto se inserta automáticamente en la ranura y comienza la reproducción.

Si el radio ya está funcionando, automáticamente se apaga y comienza la reproducción del disco compacto.

**Botón ″CD″:**

Cuando el botón ″CD″ se oprime con el sistema apagado y el disco compacto cargado, el sistema se activará y el disco compacto comenzará a reproducirse.

Cuando se oprime el botón CD con un disco compacto cargado mientras se está escuchando el radio, éste se apagará automáticamente y el disco compacto comenzará a reproducirse.

**TUNE/FF·REW/FOLDER (Avance rápido y Retroceso):**

Cuando se oprime el botón ″TUNE/FF·REW/FOLDER″ (Sintonizar/Avance rápido·Retroceso/Carpeta), ▲ (avance rápido) o ▼ (retroceso) mientras el disco compacto se está reproduciendo, éste se reproducirá a mayor velocidad mientras se avanza o retrocede. Cuando se suelta el botón, el disco compacto regresa a la velocidad de reproducción normal.

**″SEEK/TRACK/FILE″:**

Cuando se oprime ▼ por menos de 1.5 segundos mientras se está reproduciendo un disco compacto, la pista en reproducción regresa al principio. Oprime varias veces el botón para saltar hacia atrás por las pistas. El disco compacto volverá atrás el número de veces que se oprima el botón.

Cuando se oprime el botón ▲ por menos de 1.5 segundos, mientras se está reproduciendo el disco compacto, la siguiente pista comenzará a reproducirse desde el principio. Oprime varias veces el botón para saltar hacia por las pistas. El disco compacto avanzará el número de veces que se oprima el botón. (Cuando se salta la última pista del disco compacto, se reproducirá la primera pista.)

**TUNE/FF·REW/FOLDER:**

Al reproducir un CD con archivos MP3, oprima el botón ″TUNE/FF·REW/FOLDER″ (Sintonizar/Avance rápido·Retroceso/Carpeta) ▲ ▼ para explorar hacia adelante o hacia atrás las carpetas existentes.

Para avanzar o retroceder rápidamente en una pista de audio, oprima el botón ″TUNE/FF·REW/FOLDER″ (Sintonizar/Avance rápido·Retroceso/Carpeta) ▲ ▼ por más de 1.5 segundos.

**Botón ″SCAN″ (Explorar):**

Cuando esté escuchando un CD, oprima el botón ″SCAN″ (Explorar) para obtener una muestra preliminar de los primeros 10 segundos de cada pista en el CD. Oprimir el botón ″SCAN″ (Explorar) durante este período de 10 segundos detiene la exploración y el CD permanece en esa pista.

**Botón ″RPT″:**

Cuando se oprime el botón ″RPT″ mientras se está reproduciendo el disco compacto, el patrón de reproducción se puede cambiar de la siguiente forma:

1 TRACK RPT ⟷ Normal

1 TRACK RPT: Se repetirá la pista que se está reproduciendo actualmente.

**Botón ″RDM″:**

Cuando se oprime el botón ″RDM″ mientras se está reproduciendo el disco compacto, el patrón de reproducción se puede cambiar de la siguiente forma:

RDM ⟷ Normal

RDM: Las pistas del disco que se está reproduciendo actualmente se reproducirán en forma aleatoria.

**Botón ″EJECT″:**

Cuando se oprime el botón ⏏ con un disco compacto cargado, el disco compacto se expulsará y se reproducirá la última fuente.

Cuando se oprime dos veces el botón ⏏ con un disco compacto cargado, el disco compacto se expulsará aún más, para sacarlo con mayor facilidad. Si el disco no se saca dentro de 15 segundos, se cargará nuevamente

**Indicador CD IN:**

La ranura se iluminará al cargar un disco compacto.

**Botón ″AUX″ (Auxiliar):**

El enchufe auxiliar ″AUX IN″ está ubicado en la parte delantera del radio. El enchufe de entrada auxiliar de audio ″AUX IN″ acepta cualquier entrada de audio análoga estándar como por ejemplo, un tocacintas/reproductor de CD portátil, un reproductor de MP3 portátil o una computadora portátil.

Oprima el botón AUX para reproducir un dispositivo compatible cuando esté conectado al enchufe ″AUX IN″ (Entrada auxiliar).

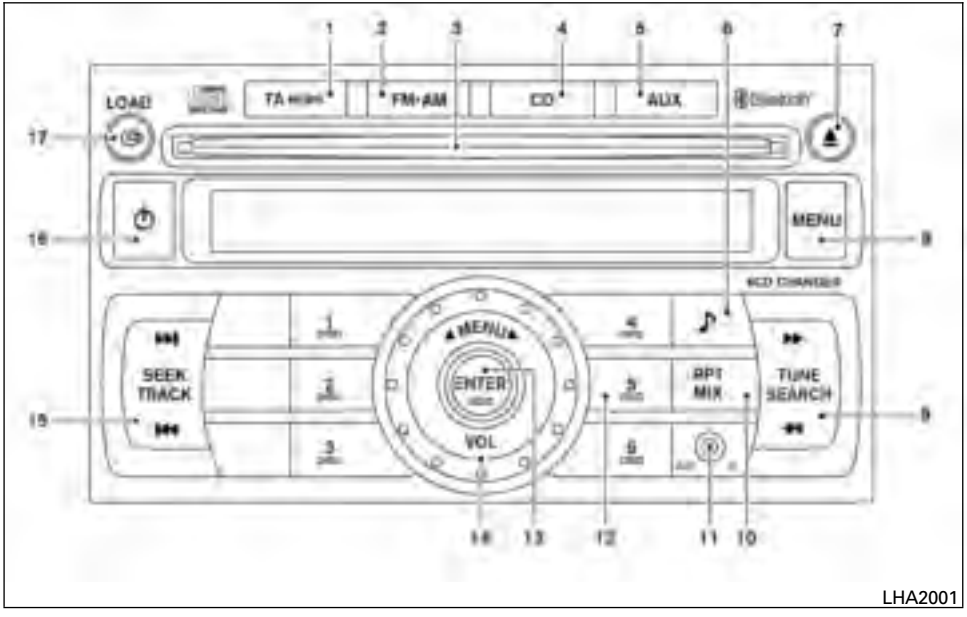


1. Botón ″TA/NEWS″
2. Botón ″AM-FM″
3. Ranura de inserción de CD
4. Botón ″CD″
5. Botón ″AUX″
6. ♪ botón
7. ⏏ Botón ″CD EJECT″ (Expulsar CD):
8. Botón ″MENU″
9. Botón ″TUNE/SEARCH″
10. Botón ″RPT/MIX″
11. Enchufe ″AUX IN″

12. Botones de selección de estación y CD (1 – 6)
13. Botón ″ENTER″ (Intro)
14. Perilla ″MENU/VOL″
15. Botón ″SEEK/TRACK″ (Buscar/Pista)
16. ⏻ Botón ″POWER″
17. Botón ″CD LOAD″ (Cargar CD)

## RADIO FM/AM CON CAMBIADOR DE DISCO COMPACTO (CD) (sólo si está equipado)

Para conocer todas las precauciones del funcionamiento, consulte ″Precauciones para el funcionamiento del audio″ descritas anteriormente en esta sección.

Símbolos de referencia:

Botón ″ENTER″: Este es un botón del radio. Al presionar este botón puede seleccionar el elemento o realizar esta acción.

Tecla ″Display″: Es una tecla de selección de la pantalla del radio. Esta tecla le permite avanzar a la siguiente función.

## Principal funcionamiento de audio

**botón y perilla de control ″VOL″**

Ponga el interruptor de encendido en la posición ″ACC″ u ″ON″ y luego oprima el botón ⏻ . Si desea escuchar el radio sin que el motor esté funcionando, gire la llave a la posición ″ACC″ (Accesorios). El modo (radio o CD) que se estaba reproduciendo inmediatamente antes de que el sistema se apagara, reanuda la reproducción.

Cuando no hay un CD cargado, se enciende el radio. Al oprimir nuevamente el botón ⏻ , el sistema se apaga.

Gire la perilla ″MENU/VOL″ hacia la derecha para aumentar el volumen, o hacia la izquierda para disminuirlo.

Este vehículo puede contar con el sistema de Volumen sensible a la velocidad (SSV) para el audio. El volumen del audio cambia en la medida que varía la velocidad al manejar.

**botón (″BASS″, ″TREBLE″, ″BALANCE″, ″FADE″ y ″EQ″):**

Oprima el botón ♪ para cambiar el modo de la siguiente forma:

BASS → TREBLE → BALANCE → FADE → EQ → BASS

Para ajustar los graves, los agudos, la atenuación del sonido y el balance, oprima el botón ♪ hasta que aparezca el modo deseado en la pantalla. Gire la perilla ″MENU/VOL″ para ajustar los bajos y los agudos al nivel deseado. También puede usar la perilla ″MENU/VOL″ para ajustar los modos de atenuación del sonido y balance. En el modo de atenuación del sonido se puede ajustar el nivel del sonido entre las bocinas delanteras y traseras, mientras que en el modo balance se puede ajustar el sonido entre las bocinas derechas e izquierdas. Oprima el botón ″ENTER″ o ″BACK″ para aceptar los cambios.

Para ajustar el EQ (ecualizador), oprima el botón ♪ hasta que aparezca la tecla ″EQ″ en la pantalla. Gire la perilla ″MENU/VOL″ para ajustar la configuración en ″OFF″, ″ENHANCE″, ″ACOUSTIC″ o ″LIVE″. Oprima el botón ″ENTER″ o ″BACK″ para aceptar los cambios.

Después de ajustar la calidad del sonido al nivel deseado, oprima varias veces el botón ″BACK″ hasta que vuelva a aparecer la pantalla del radio o CD. De lo contrario, la pantalla del radio o CD volverá a aparecer automáticamente después de unos 10 segundos.

**Botón ″MENU″:**

Oprima el botón ″MENU″ y gire la perilla ″MENU/VOL″ hacia la derecha para cambiar el modo de la siguiente manera:

PHONE SETUP → SPEED VOL → CLOCK → BEEP → PHONE SETUP

Oprima y mantenga oprimido el botón ″MENU″ y gire la perilla ″MENU/VOL″ hacia la derecha para cambiar el modo de la siguiente manera:

AF → REG → LANGUAGE → AF

Para ver información sobre la tecla ″PHONE SETUP″, consulte ″Sistema de teléfono de manos libres Bluetooth®″ más adelante en esta sección.

Para cambiar el modo SSV de 0 a 5, oprima el botón ″MENU″ y seleccione la tecla ″SPEED VOL″ girando la perilla ″MENU/VOL″ y oprimiendo el botón ″ENTER″. Para cambiar la configuración, gire la perilla ″MENU/VOL″ hacia la derecha o hacia la izquierda. Para aceptar los cambios, oprima el botón ″ENTER″ o ″BACK″.

Para activar o desactivar el RELOJ, oprima el botón ″MENU″ y seleccione la tecla ″CLOCK″ girando la perilla ″MENU/VOL″ y oprimiendo el botón ″ENTER″. Para cambiar la configuración, gire la perilla ″MENU/VOL″ hacia la derecha o hacia la izquierda. Para aceptar los cambios, oprima el botón ″ENTER″ o ″BACK″. Esto activará o desactivará la pantalla del reloj. Para obtener información adicional, consulte ″Funcionamiento del reloj″ más adelante en esta sección.

Para activar o desactivar la señal acústica, oprima el botón ″MENU″ y seleccione la tecla ″BEEP″ girando la perilla ″MENU/VOL″ y oprimiendo el botón ″ENTER″. Para cambiar la configuración, gire la perilla ″MENU/VOL″ hacia la derecha o hacia la izquierda. Para aceptar los cambios, oprima el botón ″ENTER″ o ″BACK″. Esto activará o desactivará la señal acústica que se escucha durante la selección del menú y los controles de audio.

Para activar o desactivar el modo AF, oprima y mantenga oprimido el botón ″MENU″ y seleccione la tecla ″AF″ girando la perilla ″MENU/VOL″ y oprimiendo el botón ″ENTER″. Para cambiar la configuración, gire la perilla ″MENU/VOL″ hacia la derecha o hacia la izquierda. Para aceptar los cambios, oprima el botón ″ENTER″ o ″BACK″. Para obtener información adicional, consulte ″Funcionamiento del radio FM/AM″ más adelante en esta sección.

Para activar o desactivar el modo REG, oprima y mantenga oprimido el botón ″MENU″ y seleccione la tecla ″REG″ girando la perilla ″MENU/VOL″ y oprimiendo el botón ″ENTER″. Para cambiar la configuración, gire la perilla ″MENU/VOL″ hacia la derecha o hacia la izquierda. Para aceptar los cambios, oprima el botón ″ENTER″ o ″BACK″. Para obtener información adicional, consulte ″Funcionamiento del radio FM/AM″ más adelante en esta sección.

Para cambiar el idioma que aparece en la pantalla del audio, oprima y mantenga oprimido el botón ″MENU″ y seleccione la tecla ″LANGUAGE″ girando la perilla ″MENU/VOL″ y oprimiendo el botón ″ENTER″. Para cambiar la configuración, gire la perilla ″MENU/VOL″ hacia la derecha o hacia la izquierda. Para aceptar los cambios, oprima el botón ″ENTER″ o ″BACK″. El idioma se puede poner en inglés, holandés, francés, español, alemán, italiano y portugués.

Después de ajustar la configuración, oprima varias veces el botón ″BACK″ hasta que vuelva a aparecer la pantalla del radio o CD. De lo contrario, la pantalla del radio o CD volverá a aparecer automáticamente después de unos 10 segundos.

**Funcionamiento del reloj**

Oprima el botón ″MENU″, gire la perilla ″MENU/VOL″ hasta seleccionar la tecla ″CLOCK″, y luego oprima el botón ″ENTER″. Gire la perilla ″MENU/VOL″ para activar o desactivar la pantalla del reloj.

**Ajuste del reloj**

1. Oprima el botón ″MENU″, luego gire la perilla ″MENU/VOL″ hasta que aparezca la tecla ″CLOCK″ y oprima el botón ″ENTER″.
2. Gire la perilla ″MENU/VOL″ hasta que aparezca la tecla ″ON″ y oprima el botón ″ENTER″. Las horas empezarán a destellar.
3. Gire la perilla ″MENU/VOL″ hacia la derecha o hacia la izquierda para ajustar la hora.
4. Oprima el botón ″ENTER″; la pantalla cambiará al modo de ajuste de minutos.
5. Los minutos empezarán a destellar. Gire la perilla ″MENU/VOL″ hacia la derecha o hacia la izquierda para ajustar los minutos.
6. Oprima nuevamente el botón ″ENTER″ para salir del modo de ajuste del reloj.

La pantalla regresará a pantalla de reloj normal después de 10 segundos o bien, oprima el botón ″BACK″ para regresar a la pantalla de reloj normal.

## Sistema antirrobo

Si se utiliza un código de radio de 4 dígitos conocido sólo por el propietario del vehículo, la posibilidad de que la unidad de audio sea robada se reduce considerablemente ya que sin el código, la unidad de audio no puede ser activada.

Cuando se utiliza de manera normal, la unidad de audio se desbloquea y es accesible de manera habitual. Si se recurre a la fuerza para tratar de desmontar la unidad de audio, el sistema antirrobo se activa y la unidad de audio se bloquea. La única manera de desbloquear la unidad de audio es introduciendo el número de código del radio. Este número de código aparece en una tarjeta de identificación.

**NOTA:**

- El código de radio de 4 dígitos se encuentra en una tarjeta que se le entregó junto con la documentación de su vehículo.
- Mantenga la información del código de radio en un lugar seguro, no en el vehículo.
- Póngase en contacto con su distribuidor NISSAN si pierde la tarjeta del número fijo de su unidad de audio.

**Cómo desbloquear la unidad**

Si se interrumpe la alimentación del acumulador al vehículo, el sistema de audio se bloqueará.

Cuando se reestablece la alimentación y se enciende el sistema de audio, la pantalla mostrará ″CODE″ durante aproximadamente 3 segundos y luego – – – –.

Para desbloquear el sistema de audio, ingrese su código de radio de 4 dígitos. Este código se ingresa utilizando los botones de preestablecimiento de estaciones.

1. Oprima el botón 1 de preestablecimiento de estaciones el número de veces que correspondan al primer dígito del código de radio.

   Ejemplo de código de radio: 5169

   El primer dígito del código de radio es un ″5″, así que debe oprimir cinco veces el botón 1 de preestablecimiento de estaciones.
2. El segundo, tercero y cuarto dígitos del código de radio se ingresan de la misma manera, pero ahora se usan los botones de preestablecimiento de estaciones 2 (una vez), 3 (seis veces) y 4 (nueve veces), respectivamente.
3. Oprima el botón ″SEEK/TRACK″ para confirmar el código.

Si ingresó correctamente el código, el sistema de audio se encenderá. Si ingresa tres veces un código incorrecto, la pantalla muestra el mensaje ″ERROR″ durante tres segundos, y luego muestra ″WAIT 1 HOUR″. En este momento, la unidad de audio quedará bloqueada por una hora. Una

vez transcurrida esta hora con el sistema de audio encendido, ingrese el número de código correcto.

## Operación de radio FM/AM

**Botón ″FM-AM″:**

Oprima el botón ″FM-AM″ para cambiar el modo de recepción de la siguiente manera:

FM1 → FM2 → FMT → MW → LW → FM1

Si se oprime el botón ″FM-AM″ mientras el interruptor de encendido está en la posición ″ACC″ u ″ON″, el radio se encenderá en la última estación sintonizada.

La última estación sintonizada también se activará al oprimir el botón ⏻ a la posición ″ON″.

Si se está reproduciendo un disco compacto cuando se oprime el botón ″FM-AM″, la reproducción se suspenderá automáticamente y se escuchará la última estación de radio sintonizada.

El indicador FM estéreo (ST) se enciende durante la recepción de FM estéreo. Cuando la señal de la radiodifusora es débil, el radio automáticamente cambiará de recepción estéreo a monoaural.

◀◀ ▶▶ **Botones ″TUNE/SEARCH″:**

**Sintonización manual**

Para sintonizar manualmente el radio, oprima el botón ″TUNE/SEARCH″ ◀◀ o ▶▶ .

Para recorrer rápidamente los canales, oprima y mantenga oprimido el botón ″TUNE/SEARCH″ ◀◀ o ▶▶ .

|◀◀ ▶▶| **Botón ″SEEK/TRACK″ (Buscar/Pista):**

**Sintonización con ″SEEK″**

Oprima el botón ″SEEK/TRACK″ |◀◀ o ▶▶| para sintonizar de frecuencias altas a bajas o de frecuencias bajas a altas y detenerse en la siguiente radiodifusora.

Para buscar canales rápidamente, oprima y mantenga oprimido el botón ″SEEK/TRACK″ |◀◀ o ▶▶| . Cuando se suelta el botón, el radio busca la siguiente estación de transmisión.

**Ajuste de estación en memoria:**

Se pueden almacenar 18 estaciones de FM, 6 de MW y 6 de LW para el radio FM y AM en los bancos de almacenamiento FM1, FM2, FMT y el MW, LW.

1. Presione el botón ″FM-AM″ para cambiarse entre los bancos de almacenamiento. El radio muestra el icono FM1, FM2, FMT o MW, LW para indicar cuál banco de estaciones preestablecidas está activo.
2. Sintonice la estación deseada usando la función ″TUNE″ (Sintonizar) o ″SEEK″ (Buscar). Mantenga oprimidos los botones de memoria de la estación deseada (1 – 6) hasta que se escuche un sonido. (El radio deja de sonar cuando se oprime el botón seleccionado.)
3. El indicador de la estación se encenderá y se reanudará el sonido. La programación ha finalizado.
4. Se pueden programar otros botones de la misma manera.

Si el cable del acumulador se desconecta o si se abre el fusible, se cancelará la memoria del radio. En dicho caso, vuelva a programar las estaciones deseadas.

**Sistema de datos del radio (RDS):**

RDS son las siglas de Sistema de datos del radio, que es un servicio de información de datos transmitidos por algunas estaciones de radio en la banda FM (no en las bandas AM, MW ni LM). Actualmente, la mayoría de las estaciones RDS se encuentran en las grandes ciudades, pero muchas estaciones ahora están considerando la posibilidad de transmitir datos RDS.

RDS puede mostrar:

- Signo de llamada de estación, como “WHFR 98.3”.
- Nombre de estación, como “The Groove”.
- Tipo de música o programación, como por ejemplo, “Clásica”, “Country” o “Rock”.
- Información de artista y canción.

Si la estación transmite información RDS, aparece el icono RDS.

**NOTA:**

**En ciertos países o regiones no están disponibles algunos de estos servicios.**

**Frecuencia alternativa (AF):**

- La función AF opera en los modos de FM (radio) y CD (si se seleccionó FM previamente en el modo de radio).
- Cuando se activa el modo AF en el modo de configuración del menú, se enciende el indicador AF.

Si desea más información sobre cómo activar o desactivar este modo, vea ″Botón MENU″ descrito anteriormente en esta sección.

Las siguientes funciones operan cuando el modo AF está activo:

- **Función de cambio automático:** Esta función compara la intensidad de las señales y selecciona la estación que tiene mejor recepción.
- **Función de interrupción de transmisión por emergencia [INTERRUPCIÓN CON ALARMA – INFORMACIÓN ESPECÍFICA DE LA EBU (European Broadcasting Union)]:** Cuando el radio recibe el código 31 de PTY (código de transmisión de emergencia), el sonido se interrumpe, se escucha la transmisión de emergencia y se despliega la palabra ″ALARM″. Una vez que termina la transmisión de emergencia, la unidad vuelve de inmediato a la reproducción anterior.

**Regional (REG):**

Cuando se activa el modo REG en la banda de FM y el receptor de radio se sintoniza en una emisora regional que transmite programas locales (regionales), el sistema de audio continuará sintonizando esta radiodifusora sin cambiar a otra estación regional.

Si desea más información sobre cómo activar o desactivar este modo, vea ″Botón MENU″ descrito anteriormente en esta sección.

**Botón ″TA/NEWS″ (Informes de tráfico/Noticias):**

Esta función opera en el modo FM.

Cuando se oprime el botón ″TA/NEWS″, aparece el indicador TA. Si oprime otra vez el botón ″TA/NEWS″, se desactivará este modo y el indicador TA desaparecerá de la pantalla.

**Modo de noticias:**

Esta función opera en el modo FM.

Si se oprime y mantiene oprimido el botón ″TA/NEWS″ más de 1.5 segundos, se despliega el indicador NEWS. Si se oprime y mantiene oprimido otra vez el botón ″TA/NEWS″, se desactivará este modo y el indicador NEWS desaparecerá de la pantalla.

**Función de interrupción de ″TA/NEWS″:**

Cuando se recibe un informe de tráfico o una noticia con el modo TA y NEWS activado (ambas luces indicadoras encendidas en la pantalla), el informe se sintoniza y se muestra en la pantalla. El

informe y los indicadores TA o NEWS se visualizan durante 5 segundos y después la pantalla cambia al nombre de la estación. Una vez que concluye el informe de tráfico o la noticia, la unidad vuelve a la reproducción que estaba en curso antes de comenzar el anuncio de tráfico o la noticia.

**NOTA:**

**El modo TA opera sin importar si el modo AF está activado o desactivado.**

## Funcionamiento del cambiador de discos compactos (CD)

Gire la llave de encendido a la posición ″ACC″ (Accesorios) u ″ON″ (Encendido) y con cuidado inserte el disco compacto en la ranura con la etiqueta hacia arriba. Para insertar el disco, oprima primero el botón , y luego oprima uno de los botones de selección de CD (1–6). El disco compacto se guiará en forma automática en la ranura y comenzará a reproducir.

Si el radio ya está funcionando, automáticamente se apagará y comenzará la reproducción del disco compacto.

Si el sistema se apaga mientras se estaba reproduciendo el disco compacto, al oprimir el botón se reproducirá el disco compacto.

No use discos compactos de 8 cm (3.1 pulg.) de diámetro en el cambiador de CD.

**Botón ″LOAD″:**

Para insertar un CD en el cambiador de CD, oprima el botón de CARGA por menos de 1.5 segundos. Seleccione la ranura de carga oprimiendo el botón de inserción de CD (1 – 6), luego inserte el CD.

Para insertar 6 CD en el cambiador de CD, mantenga oprimido el botón de CARGA por más de 1.5 segundos.

Los números de ranura (1 – 6) se iluminarán en la pantalla cuando se carguen los CD en el cambiador.

**Botón ″ENTER″:**

Mientras se reproduce un CD con el modo de reloj activado, oprima el botón ″ENTER″ para mostrar el modo de tiempo transcurrido de la pista del CD. Si oprime el botón ″ENTER″ otra vez, aparecerá el modo de reloj.

Tiempo transcurrido de la pista: Muestra el tiempo que tiene reproduciéndose la pista actual.

**Botón ″TUNE/SEARCH″:**

Si se oprime el botón ″TUNE/SEARCH″ ◀◀ o ▶▶ mientras se está reproduciendo un disco compacto, el disco compacto se reproduce más rápido hacia adelante o hacia atrás. Cuando el botón se suelta, el disco compacto vuelve a la velocidad de reproducción normal.

**Botón ″SEEK/TRACK″ (Buscar/Pista):**

Cuando se oprime el botón ″SEEK/TRACK″ (Buscar/Pista) ▶▶| mientras se está reproduciendo el disco compacto, comienza a reproducirse la siguiente pista desde el principio. Oprima reiteradamente el botón ″SEEK/TRACK″ ▶▶| para saltar varias pistas hacia adelante. Cada vez que se oprime el botón, el CD avanza 1 pista. El número de la pista aparece en la pantalla. (Cuando se salta la última pista del disco compacto, se reproduce la primera pista.)

Cuando se oprime el botón ″SEEK/TRACK″ (Buscar/Pista) |◀◀ , la pista que se está reproduciendo vuelve a reproducirse desde el inicio. Oprima el botón ″SEEK/TRACK″ (Buscar/Pista) |◀◀ varias veces para saltarse varias pistas hacia atrás. Cada vez que se oprime el botón, el CD retrocede 1 pista.

**Botón "RPT/MIX":**

Cuando se oprime el botón "RPT/MIX" mientras se está reproduciendo un disco compacto, el patrón de reproducción cambia de la siguiente forma:

RPT ALL ⟷ RPT TRACK ⟷ RPT DISC ⟷ MIX DISC ⟷ MIX ALL ⟷ RPT ALL

RPT TRACK: Se repetirá la pista que se está reproduciendo actualmente.

RPT DISC: Se repetirá el disco que se está reproduciendo actualmente.

MIX DISC: Las pistas del disco se reproducirán de manera aleatoria.

MIX ALL: Todos los discos se reproducirán de manera aleatoria.

RPT ALL: El disco se reproducirá de manera normal.

**Botones de selección de CD:**

Para reproducir otro CD que se ha cargado, oprima un botón de selección de CD (1 – 6).

**"CD EJECT" (Expulsar CD):**

Disco actual/seleccionado:

- Oprimir el botón ⏏, luego oprima el número de la ranura (1 – 6) para el disco deseado. El disco compacto se expulsará. Si no se oprime un número de ranura (1 – 6), se expulsará el disco cargado actualmente. También, si el disco expulsado no se quita dentro de 15 segundos, éste se volverá a cargar.

Todos los discos:

- Mantenga oprimido el botón ⏏ por más de 1.5 segundos. Los discos compactos se expulsarán uno a uno. Si un disco no se saca dentro de 15 segundos o se oprime nuevamente el botón ⏏ durante la secuencia de expulsión, se cancelará toda la secuencia de expulsión de discos.

Cuando este botón se oprime mientras el disco compacto se está reproduciendo, éste se expulsará y se reproducirá la última fuente.

**Indicador CD IN:**

Los números de ranura (1 – 6) se iluminarán si los CD se han cargado en el cambiador en modo CD solamente.

**Botón "AUX" (Auxiliar):**

El enchufe auxiliar "AUX IN" está ubicado en la parte delantera del radio. El enchufe de entrada auxiliar de audio "AUX IN" acepta cualquier entrada de audio análoga estándar como por ejemplo, un tocacintas/reproductor de CD portátil, un reproductor de MP3 portátil o una computadora portátil.

Oprima el botón AUX para reproducir un dispositivo compatible cuando esté conectado al enchufe "AUX IN" (Entrada auxiliar).

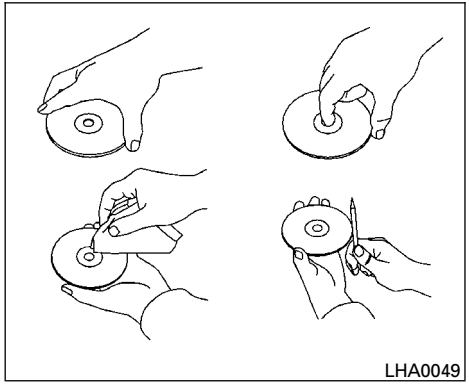


## CUIDADO Y LIMPIEZA DE UN CD

- Tome un CD por sus bordes. No flexione el disco. Nunca toque la superficie del disco.
- Coloque siempre los discos en la caja de almacenamiento cuando no se estén usando.
- Para limpiar un disco, limpie la superficie desde el centro hacia el borde exterior usando un trapo limpio y suave. No limpie el disco con movimiento circular.
- No use limpiadores de discos convencionales ni alcohol destinado para uso industrial.
- Un disco nuevo puede estar áspero en el centro y en los bordes exteriores. Elimine las asperezas frotando los bordes interiores y exteriores con el costado de un lapicero o lápiz, como se ilustra.

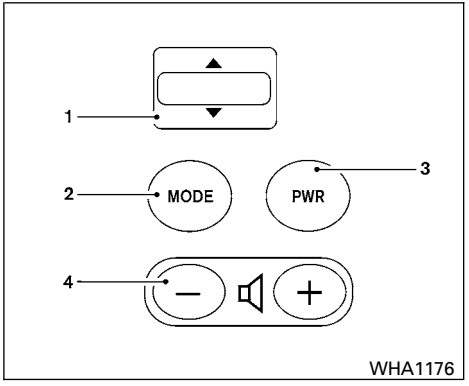


**Tipo A**

1. Interruptor de sintonización
2. Interruptor de selección de MODO
3. Interruptor de encendido
4. Interruptor de control de volumen

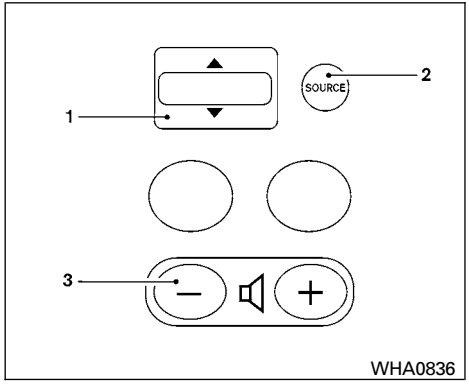


**Tipo B**

1. Interruptor de sintonización
2. Interruptor de selección SOURCE (FUENTE)
3. Interruptor de control de volumen

## INTERRUPTOR EN EL VOLANTE DE LA DIRECCIÓN PARA CONTROL DE AUDIO (sólo si está equipado)

El sistema de audio se puede manejar con los controles en el volante de la dirección.

### Interruptor de encendido

Con el interruptor de encendido en las posiciones ″ACC″ (Accesorios) u ″ON″ (Encendido), oprima el interruptor de encendido para encender el sistema de audio.

### Interruptor de selección de MODO

Oprima el interruptor de selección de modo ″MODE″ para cambiar de modo en la siguiente secuencia: PRESET A → PRESET B → PRESET C → PRESET A.

Con un CD insertado, oprima el interruptor de selección de modo ″MODE″ para cambiar de modo en la siguiente secuencia: CD → PRESET A → PRESET B → PRESET C → CD.

Mientras está en uno de los bancos de estaciones de radio preestablecidas (A, B o C), use el interruptor de sintonización ▼ o ▲ para seleccionar una de las estaciones de radio preestablecidas (1 – 6).

### Interruptor de control de volumen

Oprima el interruptor de control de volumen para aumentar o disminuir el volumen.

### ▼ ▲ Sintonización

**Cambio de memoria (radio):**

Mientras está en uno de los bancos de estaciones de radio preestablecidas (A, B o C), oprima el interruptor de sintonización ▼ o ▲ durante menos de 1.5 segundos para cambiar a la siguiente estación preestablecida en la memoria.

**Sintonización con función de búsqueda (radio):**

Oprima el interruptor de sintonización ▼ o ▲ más de 1.5 segundos para buscar la estación de radio siguiente o anterior.

**Pista siguiente/anterior (CD):**

Oprima el interruptor de sintonización ▼ o ▲ por menos de 1.5 segundos para volver al comienzo de la pista actual o saltar a la siguiente pista. Oprima varias veces para saltar hacia atrás o hacia delante por las pistas.

**Cambiar disco (CD) (sólo si está equipado):**

Oprima el interruptor de sintonización ▼ o ▲ por más de 1.5 segundos para cambiar el disco en reproducción hacia arriba o hacia abajo.

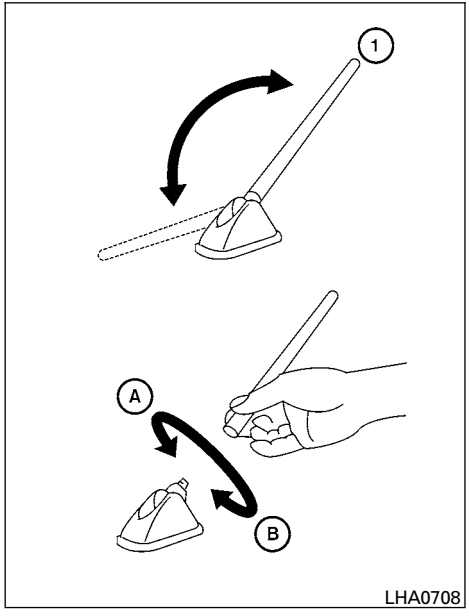


## ANTENA

La antena se debe colocar en la posición hacia atrás ① para lograr la máxima recepción de radio.

La antena no se puede acortar, pero se puede plegar hacia abajo o quitar. Cuando necesite quitar la antena, gire la varilla Ⓑ hacia la izquierda.

Para instalarla, gire la varilla Ⓐ hacia la derecha y apriete con la mano.

**⚠ PRECAUCIÓN**

- **Siempre apriete la varilla de la antena durante la instalación o ésta puede quebrarse al manejar el vehículo.**
- **Asegúrese de retirar la antena antes de que el vehículo ingrese a un sistema de lavado de automóvil automático.**
- **Asegúrese de plegar la antena antes de que el vehículo ingrese a un estacionamiento cuyo techo sea de poca altura.**

Al instalar un radio de aficionado CB o un teléfono para automóvil en su NISSAN, asegúrese de tomar las siguientes precauciones; de lo contrario, el nuevo equipo puede afectar adversamente el sistema de control del motor y otras piezas electrónicas.

**⚠ ADVERTENCIA**

- **No se deben usar teléfonos móviles mientras se maneja, ya que se debe estar muy atento a la conducción. Algunas jurisdicciones prohíben el uso de teléfonos móviles al manejar.**
- **Si debe realizar una llamada mientras el vehículo está en movimiento, se recomienda usar el modo de operación con manos libres (sólo si está equipado). Siempre esté muy atento cuando esté manejando un vehículo.**
- **Si no puede prestar total atención al funcionamiento del vehículo mientras habla por teléfono, deténgase en un lugar seguro para hacerlo.**

**⚠ PRECAUCIÓN**

- **Mantenga la antena lo más alejada posible de los módulos de control electrónico.**
- **Mantenga el cable de la antena a más de 20 cm (8 pulg.) de los arnéses del sistema de control electrónico. No coloque el cable de la antena junto a los arnéses.**
- **Ajuste la relación de las ondas estacionarias de la antena de acuerdo con las recomendaciones del fabricante.**
- **Conecte el cable de tierra desde el chasis del radio CB a la carrocería.**
- **Para obtener detalles, consulte a un distribuidor NISSAN.**

## SISTEMA DE TELÉFONO DE MANOS LIBRES BLUETOOTH® SIN SISTEMA DE NAVEGACIÓN (sólo si está equipado)

**⚠ ADVERTENCIA**

- **Use el teléfono una vez que haya detenido el vehículo en un lugar seguro. Si tiene que usar un teléfono mientras maneja, esté siempre muy atento a la conducción.**
- **Si no puede prestar total atención al funcionamiento del vehículo mientras habla por teléfono, deténgase en un lugar seguro para hacerlo.**

**⚠ PRECAUCIÓN**

**Para evitar descargar el acumulador del vehículo, use el teléfono una vez arrancado el motor.**

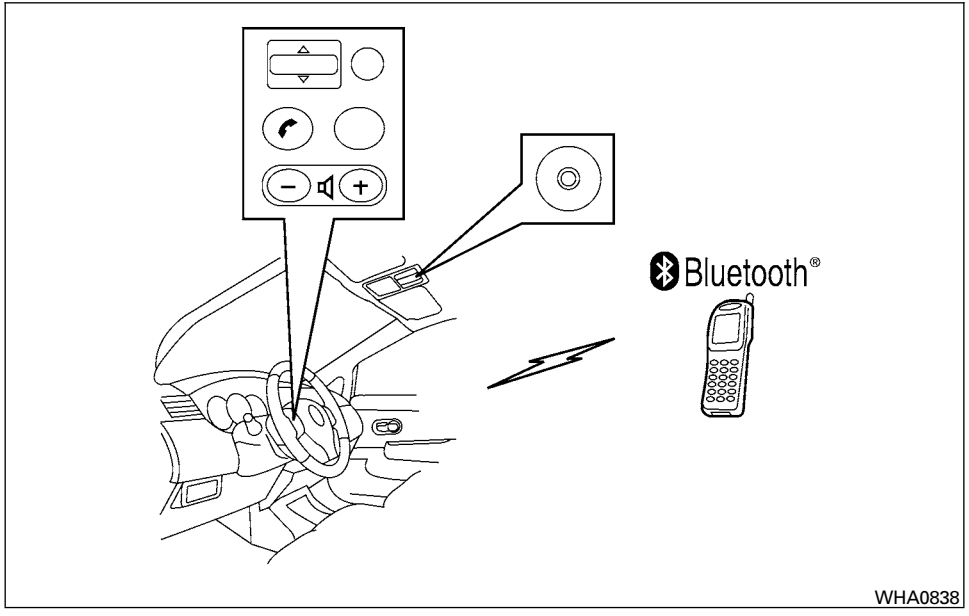


Este NISSAN cuenta con sistema telefónico de manos libres Bluetooth®. Si tiene un teléfono celular habilitado con Bluetooth® aprobado, puede establecer la conexión inalámbrica entre su teléfono celular y el módulo telefónico del vehículo. Con la tecnología inalámbrica Bluetooth®, puede realizar o recibir llamadas telefónicas con manos libres con su teléfono móvil en el vehículo.

Una vez que el teléfono móvil se enlaza al módulo telefónico del vehículo, no se requiere ningún otro procedimiento de conexión telefónica. El teléfono se conecta automáticamente con el módulo telefónico del vehículo al poner el interruptor de encendido en la posición "ACC" u "ON" con el teléfono celular enlazado encendido y dentro del vehículo.

Puede registrar hasta 5 teléfonos móviles diferentes con tecnología Bluetooth® al módulo telefónico del vehículo. Sin embargo, sólo puede hablar en un teléfono móvil a la vez.

Antes de usar el sistema telefónico de manos libres Bluetooth®, consulte las siguientes notas.

- Establezca una conexión entre un teléfono móvil y el módulo telefónico del vehículo usando el sistema telefónico de manos libres.
- El módulo telefónico del vehículo puede no reconocer algunos teléfonos móviles que cuentan con tecnología Bluetooth®.
- No podrá utilizar el teléfono con manos libres bajo las siguientes condiciones:
  - El vehículo está fuera del área de servicio móvil.
  - El vehículo está en un área en la que es difícil recibir señal móvil; como dentro de un túnel, en un estacionamiento subterráneo, cerca de un edificio de gran altura o en un área montañosa.

– El teléfono móvil está bloqueado para evitar que se marque.

- Cuando la condición de la onda de radio no es la ideal o el sonido ambiente es demasiado alto, puede ser difícil escuchar la voz de otras personas durante una llamada.
- No coloque el teléfono móvil en un área rodeada de metal o lejos del módulo telefónico del vehículo para evitar que se deteriore la calidad del tono y se interrumpa la conexión inalámbrica.
- Cuando un teléfono móvil está conectado mediante una conexión inalámbrica Bluetooth®, la energía de la batería del teléfono móvil se puede descargar más rápidamente que lo habitual. El sistema telefónico de manos libres Bluetooth® no puede cargar teléfonos móviles.
- Si el sistema telefónico de manos libres parece funcionar incorrectamente, consulte la “Guía de localización y corrección de fallas”, más adelante en esta sección.
- Algunos teléfonos celulares u otros dispositivos pueden causar interferencia o generar un ruido tipo zumbido en las bocinas del sistema de audio. Almacenar el dispositivo en otro lugar puede reducir o eliminar el ruido.
- Para obtener información relacionada con la carga, antena y funciones del teléfono celular, consulte la guía de usuario del teléfono celular.

## USO DEL SISTEMA

El sistema permite la operación del sistema de teléfono de manos libres Bluetooth®.

Si el vehículo está en movimiento, algunas funciones podrían no estar disponibles para que usted se concentre por completo en el manejo del vehículo.

Cuando el interruptor de encendido se pone en la posición ″ACC″ u ″ON″, el sistema Bluetooth® se inicializa, lo que toma algunos segundos.

### Recomendaciones de funcionamiento

Para optimizar el desempeño del sistema de teléfono de manos libres Bluetooth®, realice lo siguiente:

- Mantenga el interior del vehículo lo más silencioso posible. Cierre las ventanas para minimizar los ruidos exteriores (ruidos del tráfico, sonidos de vibración, etc.), para mayor claridad de su voz.

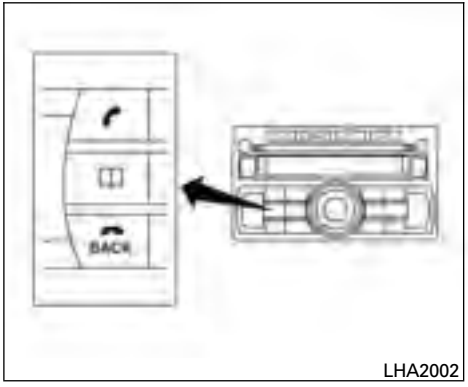

LHA2002

## BOTONES DE CONTROL

Los botones de control del sistema de teléfono de manos libres Bluetooth® están ubicados en el sistema de audio y en el volante de la dirección.

TELÉFONO/ENVIAR

Oprima el botón para volver a marcar o contestar una llamada entrante.

También puede utilizar el botón para finalizar una llamada.

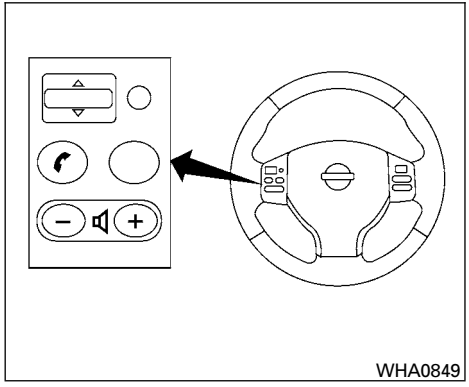


Oprima el botón para consultar su agenda telefónica. Consulte ″Cómo hacer una llamada ingresando un número de teléfono″ más adelante en esta sección.

TELÉFONO/TERMINAR

Oprima el botón para volver a un menú anterior o finalizar una llamada.

## INTRODUCCIÓN

Los siguientes procedimientos le ayudarán a comenzar a utilizar el sistema de teléfono de manos libres Bluetooth®.

### Procedimiento de enlace

**NOTA:**

**Para poner toda su atención a la conducción del vehículo, el procedimiento de enlace se debe realizar con el vehículo estacionado.**

Botón ″MENU″
“PHONE SETUP” Ⓐ
“PAIR PHONE” Ⓑ
Initiate from handset (Iniciar desde teléfono)Ⓒ
Aparece ″CONNECT OK″.Ⓓ
Aparece el nombre del teléfonoⒺ

1. Oprima el botón ″MENU″ del sistema de audio.
2. Gire la perilla ″MENU/VOL″ hasta que aparezca la tecla ″PHONE SETUP″ Ⓐ. Presione el botón ″ENTER″.
3. Gire la perilla ″MENU/VOL″ hasta que aparezca la tecla ″PHONE PAIR″ Ⓑ. Presione el botón ″ENTER″.
4. El sistema muestra ″READY TO PAIR″ y ″PASSCODE=1234″; inicie el enlace del teléfono Ⓒ.

   El procedimiento de enlace de teléfono móvil varía según los distintos modelos de teléfonos móviles. Consulte el Manual del propietario del teléfono móvil para obtener detalles.

   Cuando se le pida un código PIN, ingrese ″1234″ desde el teléfono. El código PIN “1234” ha sido asignado por NISSAN y no se puede cambiar.
5. El sistema le permite saber si se estableció una conexión al mostrar ″ CONNECT OK″Ⓓ.

   El nombre de su teléfono y la prioridad aparecerán en la pantalla del sistema de audio ⒺⒺ.

   El nivel de prioridad determina qué teléfono está activo cuando hay más de un teléfono con tecnología Bluetooth® enlazado en el vehículo. Si desea información adicional, consulte ″Configuración del teléfono″ más adelante en esta sección.

## Cómo hacer una llamada buscando un número de teléfono almacenado

| |
|---|
| Botón de agenda telefónica 🕮 |
| "SEARCH"Ⓐ |
| "0–Z" Ⓑ |
| Nombre del contactoⒸ |

Utilice esta función cuando haya entradas almacenadas en la agenda telefónica.

Para más información sobre cómo utilizar el botón 🕮 , vea "Botón de agenda telefónica 🕮 " más adelante en esta sección

1. Oprima varias veces el botón 🕮 del sistema de audio hasta que aparezca la tecla "SEARCH" Ⓐ. Presione el botón "ENTER".
2. Gire la perilla "MENU/VOL" para seleccionar la primera letra del nombre de la persona a la que desea llamar Ⓑ. Presione el botón "ENTER".
3. Gire la perilla "MENU/VOL" para seleccionar el nombre de la persona a quien quiere llamar Ⓒ. Presione el botón "ENTER".

   El sistema acepta la instrucción y hace la llamada.

## Cómo hacer una llamada volviendo a marcar un número telefónico

1. Oprima el botón del interruptor del volante de la dirección o del sistema de audio; aparecerá "REDIAL?" en la pantalla de audio.
2. Oprima otra vez el botón del interruptor del volante de la dirección o del sistema de audio para iniciar la llamada. También puede oprimir el botón "ENTER".

   El sistema acepta la instrucción y hace la llamada.

## Cómo hacer una llamada utilizando etiquetas de voz

Si su teléfono celular acepta etiquetas de voz, puede utilizar el sistema de teléfono de manos libres Bluetooth® para activar las etiquetas de voz almacenadas en su teléfono celular.

Consulte la guía de usuario de su teléfono celular para ver información sobre esta característica de su teléfono celular.

1. Oprima y mantenga oprimido durante 1.5 segundos el botón del volante de la dirección o del sistema de audio. Se escuchará una señal acústica y aparecerá "SPEAK NOW".
2. Diga claramente el nombre de la etiqueta de voz almacenada en su teléfono celular.
3. Si la etiqueta de voz es reconocida por su teléfono celular, el sistema iniciará la llamada.

## Recepción de una llamada

Al oír el tono de llamada entrante, oprima el botón del volante de la dirección o del sistema de audio.

Una vez que concluya su llamada, oprima y mantenga oprimido el botón del volante de la dirección u oprima el botón BACK del sistema de audio.

**NOTA:**

**Si no desea contestar la llamada al oír el tono de llamada, oprima el botón BACK del sistema de audio u oprima y mantenga oprimido el botón del volante de la dirección.**

## Durante una llamada activa

Durante una llamada puede realizar algunos ajustes.

- Volumen del teléfono: Para ajustar el volumen de la voz entrante, gire la perilla "MENU/VOL".

- Volumen del micrófono: Para ajustar el volumen de la voz saliente, oprima el botón ″MENU″. Cuando aparezca la tecla ″Mic Vol″, oprima el botón ″ENTER″. Para ajustar el volumen, gire la perilla ″MENU/VOL″; para guardar el cambio, oprima el botón BACK .

## 🕮 BOTÓN DE AGENDA TELEFÓNICA

**Sin entradas en la agenda telefónica**

| |
|---|
| 🕮 Botón de agenda telefónica |
| "ADD NAME" Ⓐ |
| " ✱ ADD NAME" Ⓑ |
| "SEARCH" Ⓒ |
| "DELETE NAME" Ⓓ |
| "EDIT NAME" Ⓔ |

**Con entradas en la agenda telefónica**

| |
|---|
| 🕮 Botón de agenda telefónica |
| "SEARCH" Ⓒ |
| "DELETE NAME" Ⓓ |
| "EDIT NAME" Ⓔ |
| "ADD NAME" Ⓐ |
| " ✱ ADD NAME" Ⓑ |

Si oprime el botón 🕮 del sistema de audio, podrá elegir entre las selecciones anteriores. En las páginas a continuación se describen estos comandos y los comandos en cada submenú.

Si quiere volver al menú anterior o cancelar, oprima el botón BACK en cualquier momento.

### Agregar nombre Ⓐ

| |
|---|
| 🕮 Botón de agenda telefónica |
| "ADD NAME" |
| Ingresar nombre Ⓐ |
| Ingresar número Ⓑ |
| Guardado Ⓒ |

Oprima el botón 🕮 varias veces hasta que aparezca la tecla ″ADD NAME″; oprima el botón ″ENTER″, luego oprima el botón ″ENTER″ otra vez o espere 10 segundos aproximadamente; aparecerá una pantalla de ingreso de datos.

1. Ingrese el nombre del contacto que desea guardar, girando la perilla ″MENU/VOL″ para seleccionar la letra y oprimiendo el botón ″ENTER″ Ⓐ. Cuando termine, seleccione la tecla ″ OK ″ girando la perilla ″MENU/VOL″ y oprima el botón ″ENTER″; luego, oprima otra vez el botón ″ENTER″ o espere 10 segundos aproximadamente; aparecerá una pantalla de caracteres numéricos.

En la pantalla de ingreso de datos puede seleccionar otros caracteres, además de los del alfabeto; vea lo siguiente:

- 12 : Seleccione para habilitar la pantalla de ingreso de caracteres numéricos.
- A: Seleccione para habilitar la pantalla de ingreso de caracteres alfabéticos.
- @ : Seleccione para habilitar la pantalla de ingreso de símbolos.
- Ä: Seleccione para habilitar la pantalla de ingreso de letras con acento.

**NOTA:**

**OK : Seleccione para guardar el nombre o número actual y avanzar a la siguiente función.**

**BACK : Seleccione mientras está en una de las pantallas de ingreso de caracteres para borrar un carácter; si lo oprime varias veces borrará múltiples caracteres. Si ya no quedan caracteres en la pantalla de ingreso de caracteres y se oprime el botón BACK , regresará a la pantalla anterior.**

2. Ingrese el número del contacto que desea guardar, girando la perilla ″MENU/VOL″ para seleccionar el número y oprimiendo el botón ″ENTER″ Ⓑ. Cuando termine, seleccione la tecla ″ OK ″ girando la perilla ″MENU/VOL″ y oprimiendo el botón ″ENTER″.
3. Aparecerá ″SAVED″ en la pantalla. El nombre del contacto ha sido almacenado en la agenda telefónica de su vehículo para uso futuro Ⓒ.

## Agregar nombre Ⓑ

| | |
|---|---|
| Botón de agenda telefónica | |
| | “ ADD NAME” |
| | Usar el teléfono Ⓐ |
| | ¿Guardar? Ⓑ |
| | Enviar otro nombre Ⓒ |

Oprima el botón varias veces hasta que aparezca la tecla ″ ADD NAME″ y luego oprima el botón ″ENTER″. El teléfono se desconectará temporalmente del Bluetooth® para que pueda usar su teléfono.

El procedimiento de envío de contactos/números del teléfono celular varía dependiendo del modelo de cada teléfono celular. Consulte el Manual del propietario del teléfono móvil para obtener detalles.

1. Utilice su teléfono celular Ⓐ.
2. La operación de envío es confirmada cuando el nombre y el número del contacto que envió aparece en la pantalla del sistema de audio. ¿El sistema muestra ″SAVE″? Para guardar o cancelar el contacto, gire la perilla ″MENU/VOL″ para seleccionar la tecla ″YES″ o ″NO″ y oprima el botón ″ENTER″ Ⓑ. El sistema guarda el contacto en la agenda telefónica de su vehículo.
3. El sistema regresa a la pantalla ″SEND NAME″ para que pueda usar su teléfono y enviar otro contacto (volver a comenzar en Ⓐ) u oprimir el botón BACK para regresar al menú de agenda telefónica y concluir el envío de contactos Ⓒ.

## Búsqueda Ⓒ

| | |
|---|---|
| Botón de agenda telefónica | |
| | “SEARCH” |
| | Encontrar un nombre por letra inicial Ⓐ |
| | Encontrar un nombre Ⓑ |
| | ″ENTER″ para llamar Ⓒ |

Oprima el botón varias veces hasta que aparezca la tecla ″SEARCH″; luego oprima el botón ″ENTER″ para ver una lista de búsqueda.

1. Gire la perilla ″MENU/VOL″ para seleccionar la letra inicial del contacto que está buscando y oprima el botón ″ENTER″. Si el nombre del contacto empieza con un número, seleccione la tecla ″0″ y oprima el botón ″ENTER″ Ⓐ.
2. Gire la perilla ″MENU/VOL″ para seleccionar el contacto Ⓑ.
3. Oprima el botón ″ENTER″ para que el sistema llame a ese contacto Ⓒ.

## Borrar un nombre Ⓓ

| | |
|---|---|
| Botón de agenda telefónica | |
| | “DELETE NAME” |
| | “SEARCH” Ⓐ |
| | Seleccionar un nombre Ⓑ |
| | Confirmar Ⓒ |

Utilice esta función para borrar una entrada de la agenda telefónica del vehículo.

Para obtener información sobre cómo borrar todas las entradas de la agenda telefónica, consulte ″Phone Setup” más adelante en esta sección.

Oprima el botón 🕮 varias veces hasta que aparezca la tecla ″DELETE NAME″ y luego oprima el botón ″ENTER″. Aparecerá ″SEARCH″; luego, oprima otra vez el botón ″ENTER″ y aparecerá una pantalla de búsqueda.

1. Gire la perilla ″MENU/VOL″ para seleccionar la letra inicial del contacto que desea borrar y oprima el botón ″ENTER″ otra vez; aparecerá una lista en la pantalla Ⓐ.
2. Gire la perilla ″MENU/VOL″ para seleccionar el nombre del contacto y oprima el botón ″ENTER″; aparecerá una pantalla de confirmación Ⓑ.
3. Gire la perilla ″MENU/VOL″ para seleccionar la tecla ″YES″ o ″NO″ y oprima el botón ″ENTER″. Cuando se borra la entrada de la agenda telefónica del vehículo, aparece ″DELETED″ en el sistema de audio Ⓒ.

## Editar un nombre Ⓔ

🕮 Botón de agenda telefónica
“EDIT NAME”
“SEARCH” Ⓐ
Seleccionar un nombre Ⓑ
Cambiar un nombre Ⓒ
Cambiar un número Ⓓ
Guardado Ⓔ

Utilice esta función para editar una entrada de la agenda telefónica del vehículo.

Oprima el botón 🕮 varias veces hasta que aparezca la tecla ″EDIT NAME″, oprima el botón ″ENTER″ y aparecerá ″SEARCH″, luego oprima el botón ″ENTER″ otra vez; aparecerá una pantalla de búsqueda.

1. Gire la perilla ″MENU/VOL″ para seleccionar la letra inicial del contacto que desea editar y oprima el botón ″ENTER″; aparecerá una lista en la pantalla Ⓐ.
2. Gire la perilla ″MENU/VOL″ para seleccionar el nombre del contacto, luego oprima el botón ″ENTER″; aparecerá una pantalla de ingreso de caracteres alfabéticos con el nombre de la entrada Ⓑ.
3. Oprima el botón BACK para borrar los caracteres del nombre. Para ingresar nuevos caracteres, gire la perilla ″MENU/VOL″ y oprima el botón ″ENTER″. Cuando termine, gire la perilla ″MENU/VOL″ para seleccionar la tecla ″ OK ″ y oprima el botón ″ENTER″, luego oprima el botón ″ENTER″ otra vez o espere 10 segundos aproximadamente; aparecerá una pantalla de ingreso de caracteres numéricos con el número de la entrada Ⓒ.

En la pantalla de ingreso de datos puede seleccionar otros caracteres, además de los del alfabeto; vea lo siguiente:

- 12 : Seleccione para habilitar la pantalla de ingreso de caracteres numéricos.
- A: Seleccione para habilitar la pantalla de ingreso de caracteres alfabéticos.
- @ : Seleccione para habilitar la pantalla de ingreso de símbolos.
- Ä: Seleccione para habilitar la pantalla de ingreso de letras con acento.

**NOTA:**

**OK : Seleccione para guardar el nombre o número actual y avanzar a la siguiente función.**

**BACK : Seleccione mientras está en una de las pantallas de ingreso de caracteres para borrar un carácter; si lo oprime varias veces borrará múltiples caracteres. Si ya no quedan caracteres en la pantalla de ingreso de caracteres y se oprime el botón BACK , regresará a la pantalla anterior.**

4. Oprima el botón BACK para borrar los caracteres del número. Para ingresar nuevos caracteres gire la perilla ″MENU/VOL″ y oprima el botón ″ENTER″, cuando termine, gire la perilla ″MENU/VOL″ para seleccionar la tecla ″ OK ″ y oprima el botón ″ENTER″; aparecerá una pantalla de confirmación Ⓓ.
5. Aparecerá ″SAVED″ en la pantalla, la entrada editada ya está almacenada en la agenda telefónica de su vehículo Ⓔ.

## CONFIGURAR UN TELÉFONO

Botón ″MENU″
- “PHONE SETUP”
  - “PAIRED LIST” Ⓐ
  - “PAIR PHONE” Ⓑ
  - “DEL PHONE”Ⓒ
  - ″BLUETOOTH″ Ⓓ
  - “DEL P’ BOOK” Ⓔ

Utilice la función de configuración del teléfono para cambiar las opciones asociadas con el sistema de teléfono de manos libres Bluetooth®.

Oprima el botón ″MENU″, gire la perilla ″MENU/VOL″ para seleccionar la función, luego oprima el botón ″ENTER″ para mostrar la pantalla de submenú.

### Lista de teléfonos enlazados Ⓐ

Utilice la función ″PAIRED LIST″ para ver una lista de teléfonos previamente enlazados. Si no hay teléfono enlazados, el sistema mostrará ″NO PHONE″.

Utilice la función ″PAIRED LIST″ para seleccionar un teléfono de menor prioridad cuando haya dos o más teléfonos enlazados con el sistema de teléfono de manos libres Bluetooth® del vehículo.

Gire la perilla ″MENU/VOL″ para seleccionar el teléfono y oprima el botón ″ENTER″. El sistema Bluetooth® se desconectará del teléfono que estaba activo y cambiará al teléfono seleccionado.

### Enlazar un teléfono Ⓑ

Use la función ″PAIR PHONE″ (Enlazar teléfono) para enlazar un teléfono al sistema de teléfono de manos libres Bluetooth®.

**NOTA:**

**Para poner toda su atención a la conducción del vehículo, el procedimiento de enlace se debe realizar con el vehículo estacionado. Además, para obtener información adicional, consulte “Procedimiento de enlace” anteriormente en esta sección.**

Se pueden enlazar hasta 5 teléfonos. Si trata de enlazar un sexto teléfono, el sistema le pedirá que borre un teléfono existente.

### Borrar un teléfono Ⓒ

Use la función ″DEL PHONE″ (Borrar teléfono) para eliminar un teléfono del sistema de teléfono de manos libres Bluetooth®.

El sistema muestra los teléfonos que están enlazados con el sistema y su nivel de prioridad. El sistema le da la opción de borrar un teléfono específico.

Gire la perilla ″MENU/VOL″ para seleccionar el teléfono que quiere borrar. Oprima el botón ″ENTER″ y aparecerá una pantalla de confirmación. Gire la perilla ″MENU/VOL″ para seleccionar la tecla ″YES″ o ″NO″ y oprima el botón ″ENTER″. El teléfono ha sido borrado del sistema. Aparecerán el nombre del teléfono y el mensaje ″DELETED″.

## Bluetooth Ⓓ

Utilice la función ″BLUETOOTH″ para activar o desactivar el sistema de teléfono de manos libres Bluetooth®.

Cuando el sistema de teléfono de manos libres Bluetooth® está desactivado, no podrá realizar ni recibir llamadas con el sistema Bluetooth®.

Oprima el botón ″MENU″, gire la perilla ″MENU/VOL″ hasta que aparezca la tecla ″BLUETOOTH″ y luego, oprima el botón ″ENTER″. Gire la perilla ″MENU/VOL″ para seleccionar la tecla ″ON″ u ″OFF″ y oprima el botón ″ENTER″.

## Borrar agenda telefónica Ⓔ

Utilice la función ″DEL P'BOOK″ para borrar todas las entradas de la agenda telefónica del vehículo.

Cuando el sistema de teléfono de manos libres Bluetooth® está desactivado, no podrá realizar ni recibir llamadas con el sistema Bluetooth®.

Oprima el botón ″MENU″, gire la perilla ″MENU/VOL″ hasta que aparezca la tecla ″DEL P'BOOK″ y luego, oprima el botón ″ENTER″. Gire la perilla ″MENU/VOL″ para seleccionar la tecla ″YES″ o ″NO″ y oprima el botón ″ENTER″. El sistema de audio mostrará ″DELETING...″; cuando el sistema termina el proceso de borrado, aparecerá la palabra ″DELETED″.

# 5 Arranque y conducción


Precauciones en el arranque y conducción.. . . . . 5-2
Gases de escape (monóxido de carbono) . . . . . 5-2
Catalizador de tres vías . . . . . 5-3
Cómo evitar choques y volcaduras . . . . . 5-3
Recuperación fuera del camino . . . . . 5-4
Pérdida rápida de presión de aire . . . . . 5-4
Consumo de alcohol/drogas y manejo . . . . . 5-5
Interruptor de encendido . . . . . 5-6
Llave inteligente (Intelligent Key™) NISSAN (sólo si está equipado) . . . . . 5-6
Transmisión automático (sólo si está equipado) . . . . . 5-7
Transmisión manual (sólo si está equipado). . . . . 5-8
Posiciones del interruptor de encendido . . . . . 5-9
Sistema inmovilizador de vehículo NISSAN (sólo si está equipado) . . . . . 5-10
Antes de arrancar el motor. . . . . 5-10
Arranque del motor . . . . . 5-11
Manejo del vehículo. . . . . 5-13
Transmisión automático (sólo si está equipado) . . . . . 5-13
Transmisión manual (sólo si está equipado). . . . . 5-18
Freno de estacionamiento . . . . . 5-19
Control de crucero (sólo si está equipado) . . . . . 5-20
Precauciones para el control de crucero . . . . . 5-20
Operación del control de crucero . . . . . 5-21
Programa de asentamiento . . . . . 5-22
Aumento del rendimiento de combustible . . . . . 5-23
Estacionamiento/estacionamiento en pendientes. . . . . 5-24
Arrastre de un remolque (sólo Argentina). . . . . 5-25
Precauciones de operación. . . . . 5-25
Dirección asistida . . . . . 5-28
Sistema de frenos . . . . . 5-28
Precauciones para el freno . . . . . 5-28
Sistema de frenos antibloqueo (ABS) (sólo si está equipado) . . . . . 5-29
Manejo en clima frío . . . . . 5-31
Liberación del seguro de una puerta congelada . . . . . 5-31
Anticongelante . . . . . 5-31
Acumulador. . . . . 5-31
Drenado del agua de enfriamiento . . . . . 5-31
Equipamiento de las llantas . . . . . 5-31
Equipamiento especial para invierno . . . . . 5-31
Manejo sobre nieve o hielo . . . . . 5-32

## PRECAUCIONES EN EL ARRANQUE Y CONDUCCIÓN.

**⚠ADVERTENCIA**

- **No deje solos en el vehículo a niños o adultos que normalmente requieren de ayuda de otra persona. Tampoco se deben dejar mascotas solas. Pueden sufrir accidentes o dañar a otros al accionar inadvertidamente el vehículo. También, en días calurosos y soleados, las temperaturas en un vehículo cerrado rápidamente pueden elevarse y causar lesiones graves o posiblemente fatales a personas o animales.**
- **Supervise a los niños cuando se encuentren alrededor de automóviles para evitar que jueguen y queden atrapados en la cajuela, donde pueden sufrir graves lesiones. Mantenga el automóvil cerrado y el respaldo del asiento trasero y la tapa de la cajuela asegurados cuando no están en uso, y no deje las llaves del automóvil al alcance de los niños.**
- **Asegure bien toda la carga para evitar que ésta se deslice o se mueva. No coloque carga a una altura superior a la de los respaldos. En un frenado repentino o en un choque, la carga sin asegurar puede causar lesiones personales.**

### GASES DE ESCAPE (monóxido de carbono)

**⚠ADVERTENCIA**

- **No respire los gases de escape, éstos contienen monóxido de carbono, que es incoloro e inodoro. El monóxido de carbono es peligroso. Puede provocarle una pérdida del conocimiento o incluso la muerte.**
- **Si sospecha que han ingresado gases de escape al interior del vehículo, maneje con todas las ventanillas completamente abiertas y llévelo de inmediato a revisar.**
- **No arranque el motor en espacios cerrados, como un estacionamiento.**
- **No estacione el vehículo con el motor en funcionamiento por períodos prolongados.**
- **Mantenga cerrada la cajuela o la tapa de la compuerta trasera mientras maneja, de lo contrario, los gases de escape pueden ingresar al compartimiento de pasajeros. Si tuviera que manejar con la cajuela o la tapa de la compuerta trasera abierta, tome las siguientes precauciones:**
  1. **Abra todas las ventanillas.**
  2. **Coloque el modo de recirculación del aire en desactivado y ajuste el control de velocidad del ventilador en el nivel más alto para hacer circular el aire.**
- **El sistema de escape y la carrocería deberán ser revisados por un técnico calificado cada vez que:**
  a. **Se levante el vehículo para recibir mantenimiento.**
  b. **Sospeche que ha ingresado humo del escape al compartimiento de pasajeros.**
  c. **Observe un cambio en el sonido del sistema de escape.**
  d. **Haya tenido un accidente en el que se haya dañado el sistema de escape, la parte inferior de la carrocería o la parte trasera del vehículo.**

## CATALIZADOR DE TRES VÍAS

El catalizador de tres vías es un dispositivo de control de emisiones instalado en el sistema de escape. Los gases de escape en el catalizador de tres vías se queman a altas temperaturas para contribuir con la reducción de elementos contaminantes.

**⚠ ADVERTENCIA**

- **Los gases de escape y el sistema de escape alcanzan altas temperaturas. Las personas, animales o materiales inflamables deben mantenerse alejados de los componentes del sistema de escape.**
- **No detenga ni estacione el vehículo sobre materiales inflamables, como pasto seco, papeles o trapos. Pueden encenderse y provocar un incendio.**
- **Al estacionarse, asegúrese de que no haya personas ni materiales inflamables cerca del tubo de escape.**

**⚠ PRECAUCIÓN**

- **No use gasolina con plomo. Los depósitos de la gasolina con plomo reducirán seriamente el funcionamiento del catalizador de tres vías en cuanto a su contribución con la reducción de elementos contaminantes de escape.**
- **Mantenga el motor afinado. Los funcionamientos incorrectos en el encendido, inyección de combustible o sistemas eléctricos pueden generar un flujo de combustible extremadamente rico hacia el catalizador de tres vías, haciendo que éste se sobrecaliente. No continúe manejando si el motor falla o si se detecta una notoria pérdida de desempeño u otras condiciones no usuales en el manejo. Lleve el vehículo a un distribuidor NISSAN para que lo revisen a la brevedad.**
- **Evite manejar con un nivel de combustible extremadamente bajo. Al quedarse sin combustible se puede producir una falla de encendido en el motor, dañando el catalizador de tres vías.**
- **No revolucione excesivamente el motor mientras se está calentando.**
- **No empuje ni remolque el vehículo para poner en marcha el motor.**

## CÓMO EVITAR CHOQUES Y VOLCADURAS

**⚠ ADVERTENCIA**

**Si este vehículo no se maneja de manera segura y prudente, como resultado se puede perder el control o bien causar un accidente.**

Esté atento y siempre maneje a la defensiva. Obedezca todas las leyes del tránsito. Evite el exceso de velocidad, tomar curvas a gran velocidad o realizar maniobras de viraje repentino, puesto que estas prácticas de manejo pueden provocar la pérdida de control del vehículo. **Al igual que con cualquier vehículo, perder el control puede tener como consecuencia un choque con otros vehículos u objetos o la volcadura de éste, particularmente si la pérdida de control hace que el vehículo se deslice de lado.** Siempre esté atento y evite manejar cuando esté cansado. Nunca menaje bajo la influencia del alcohol o drogas (incluido medicamentos recetados o de venta sin receta médica, que pueden provocar somnolencia). Utilice siempre el cinturón de seguridad, tal como se describe en la sección ″Seguridad: asientos, cinturones de seguridad y sistema de sujeción suplementario” de este manual y solicite a los pasajeros que también lo hagan.

Los cinturones de seguridad ayudan a reducir el riesgo de lesiones en choques y volcaduras. **En un choque con volcadura, una persona sin cinturón de seguridad o mal abrochado es más probable que sufra lesiones o incluso la muerte que una persona que sí lo lleva.**

## RECUPERACIÓN FUERA DEL CAMINO

Si las ruedas del lado derecho o izquierdo dejan la superficie de la carretera, mantenga el control del vehículo mediante el procedimiento siguiente. Por favor tenga en cuenta que este procedimiento es sólo una guía general. El vehículo debe ser conducido apropiadamente de acuerdo a las condiciones del vehículo, del camino y del tráfico.

1. Mantenga la calma y no reaccione con pánico.
2. No frene.
3. Sostenga firmemente el volante de la dirección con ambas manos y trate de conducir en línea recta.
4. Cuando sea pertinente, libere lentamente el pedal del acelerador para disminuir gradualmente la velocidad del vehículo.
5. Si no hay obstáculos, conduzca el vehículo hacia la carretera a baja velocidad. No intente regresar el vehículo a la carretera hasta que haya disminuido la velocidad del vehículo.
6. Cuando sea seguro hacerlo, gire gradualmente el volante de la dirección hasta que ambas llantas regresen a la carretera. Cuando todas las llantas estén en la carretera, guíe el vehículo al carril apropiado.

- Si decide que no es seguro regresar el vehículo a la carretera debido a las condiciones del vehículo, de la carretera o del tráfico, disminuya gradualmente la velocidad del vehículo para detenerse en un lugar seguro fuera del camino.

## PÉRDIDA RÁPIDA DE PRESIÓN DE AIRE

Si la llanta se poncha o se daña al golpear un obstáculo o caer en un bache puede ocurrir una pérdida rápida de presión de aire o un ″estallido″. La pérdida rápida de presión de aire también puede ser causada si se conduce con llantas poco infladas.

La pérdida rápida de presión de aire puede afectar el manejo y la estabilidad del vehículo, especialmente a velocidades de autopista.

Ayude a evitar la pérdida rápida de presión de aire manteniendo la presión de aire correcta e inspeccionando visualmente las llantas en busca de desgaste y daños. Consulte “Ruedas y llantas” en la sección “Mantenimiento y recomendaciones preventivas” de este manual. Si una llanta pierde rápidamente presión de aire o ″estalla″ mientras conduce el vehículo, mantenga el control del vehículo realizando el siguiente procedimiento. Por favor tenga en cuenta que este procedimiento es sólo una guía general. El vehículo debe ser conducido apropiadamente de acuerdo a las condiciones del vehículo, del camino y del tráfico.

**⚠ ADVERTENCIA**

**Las siguientes acciones pueden aumentar el riesgo de perder el control del vehículo si hay una pérdida repentina de presión de aire de las llantas. Si pierde el control del vehículo puede chocar y sufrir lesiones personales.**

- **El vehículo generalmente se mueve o se jalonea en la dirección de la llanta desinflada.**
- **No frene rápidamente.**
- **No libere rápidamente el pedal del acelerador.**
- **No gire rápidamente el volante de la dirección.**

1. Permanezca tranquilo y no pierda el control.
2. Sostenga firmemente el volante de la dirección con ambas manos y trate de conducir en línea recta.
3. Cuando sea pertinente, libere lentamente el pedal del acelerador para disminuir gradualmente la velocidad del vehículo.
4. Dirija gradualmente el vehículo a un lugar seguro fuera del camino y lejos del tráfico, si es posible.
5. Aplique ligeramente el pedal del freno para detener gradualmente el vehículo.
6. Encienda las luces de advertencia de emergencia y contacte a un proveedor de servicios de emergencia en carretera para que cambie la llanta o consulte "Cómo cambiar una llanta desinflada" en la sección "En caso de emergencia" de este manual.

## CONSUMO DE ALCOHOL/ DROGAS Y MANEJO

**⚠ ADVERTENCIA**

**Nunca maneje bajo la influencia de alcohol o drogas. El alcohol en el flujo sanguíneo reduce la coordinación, retrasa el tiempo de reacción y disminuye el criterio. Manejar cuando se ha bebido alcohol aumenta la probabilidad de verse involucrado en un accidente en el que usted y otros resulten con lesiones. Adicionalmente, si queda herido en un accidente, el alcohol puede aumentar la gravedad de las lesiones.**

NISSAN se compromete con un manejo seguro. Sin embargo, debe optar por no manejar bajo la influencia del alcohol. Cada año, miles de personas sufren lesiones o mueren en accidentes en los cuales el alcohol es partícipe. Aunque las leyes locales varían con respecto a lo que se considera legalmente bajo los efectos de las drogas o el alcohol, el hecho es que el alcohol afecta a todas las personas en forma diferente y la mayoría de ellas subestima sus efectos.

Recuerde, ¡el alcohol y el volante no se mezclan! Y esto es también cierto para las drogas (medicamentos vendidos sin receta, con indicación médica y drogas ilegales). No maneje si su capacidad para manejar el vehículo se ve afectada por el alcohol, drogas o alguna otra condición física.

**⚠ ADVERTENCIA**

- **Nunca extraiga o gire la llave a la posición ″LOCK″ (Bloqueo) cuando esté manejando. El volante de la dirección se bloqueará (modelos con mecanismo de bloqueo de la dirección). Esto puede hacer que el conductor pierda el control, teniendo como consecuencia graves daños al vehículo o lesiones personales.**
- **Nunca gire el interruptor de encendido a la posición ″LOCK″ (Bloqueo) mientras conduce. El volante de la dirección se bloqueará (modelos con mecanismo de bloqueo de la dirección). Esto puede hacer que el conductor pierda el control, teniendo como consecuencia graves daños al vehículo o lesiones personales.**

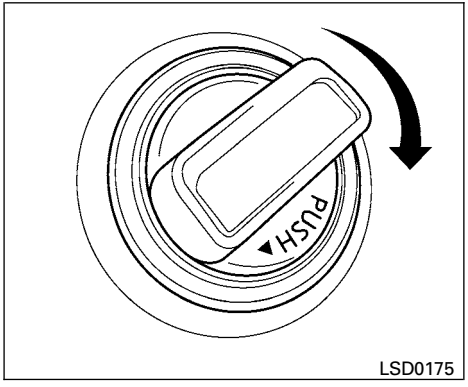


**(Excepto Argentina)**

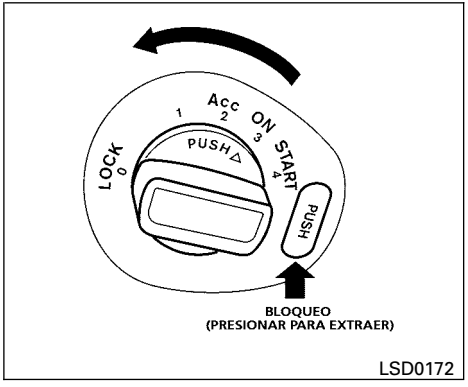


**Sólo Argentina**

## LLAVE INTELIGENTE (Intelligent Key™) NISSAN (sólo si está equipado)

La llave inteligente le permite activar el interruptor de encendido sin tener que sacar la llave de su bolsillo o cartera. El entorno y/o las condiciones de operación pueden afectar el funcionamiento del sistema de llave inteligente.

**⚠ PRECAUCIÓN**

- **Asegúrese de llevar la llave inteligente con usted al manejar el vehículo.**
- **Nunca deje la llave inteligente en el interior del vehículo cuando salga de éste.**
- **Si el acumulador del vehículo está descargado, el interruptor de encendido no se puede mover de la posición ″LOCK″ (Bloqueo) y si está activado el bloqueo de la dirección, el volante de la dirección no se puede mover. Cargue el acumulador lo antes posible. (Consulte “ARRANQUE CON ACUMULADOR AUXILIAR” en la sección “En caso de emergencia” de este manual.)**

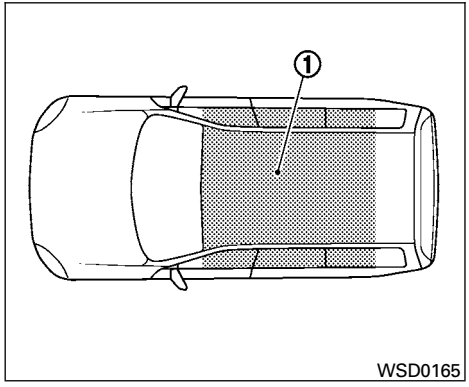


## Rango de operación

Las funciones de la llave inteligente sólo se pueden usar cuando ésta se encuentre dentro del rango de operación especificado.

Cuando la pila de la llave inteligente esté por descargarse o existan potentes ondas de radio en las cercanías de la ubicación de operación, el rango de operación del sistema de llave inteligente se reduce y podría no funcionar correctamente.

Si la llave inteligente está dentro del rango de operación, es posible que cualquiera gire el interruptor de encendido para poner en marcha el motor, incluso alguien que no tenga la llave inteligente.

El alcance operativo de la función de arranque del motor está dentro del vehículo ①.

- La llave inteligente podría no funcionar si se coloca en el tablero de instrumentos, sombrerera trasera, dentro de la guantera, caja para guardar o contenedor de la puerta.
- Si la llave inteligente se deja cerca de la puerta o ventanilla en el exterior del vehículo, ésta podría funcionar.

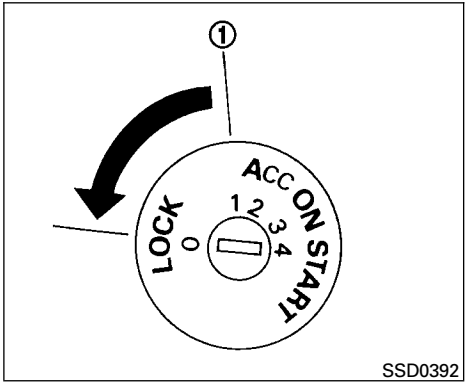


## TRANSMISIÓN AUTOMÁTICO (sólo si está equipado)

El bloqueo de encendido está diseñado para que la llave no se pueda girar a la posición ″LOCK″ ni quitar hasta que la palanca selectora de cambios se coloque en la posición ″P″ (Estacionamiento).

Al quitar la llave del interruptor de encendido, asegúrese de que el selector de cambios esté en la posición ″P″ (Estacionamiento).

Si el selector de cambios no se mueve a la posición ″P″ (Estacionamiento), el interruptor de encendido no se puede mover a la posición de bloqueo.

Para quitar la llave del interruptor de encendido:

1. Mueva el selector de cambios a la posición ″P″ (Estacionamiento) con el interruptor de encendido en la posición de encendido.
2. Gire el interruptor de encendido a la posición ″LOCK″ (Bloqueo).
3. Quite la llave del interruptor de encendido.

Si el selector de cambios se coloca en la posición ″P″ (Estacionamiento) después de girar el interruptor de encendido a la posición de apagado o cuando el interruptor de encendido no se puede girar a la posición de bloqueo, realice lo siguiente para quitar la llave.

1. Mueva la palanca selectora de cambios a la posición ″P″ (Estacionamiento).
2. Gire ligeramente el interruptor de encendido hacia la posición de encendido.
3. Gire el interruptor de encendido a la posición ″LOCK″ (Bloqueo).
4. Quite la llave.

El selector de cambios está diseñado para que no se pueda cambiar de ″P″ (Estacionamiento) ni colocar en ninguna otra posición de velocidad si el interruptor de encendido se gira a la posición ″OFF″ (Apagado) ① o si la llave se quita del interruptor.

**La palanca selectora de cambios se puede mover si el interruptor de encendido está en la posición de encendido y se oprime el pedal del freno.**

**Existe una posición ″OFF″ (Apagado) ① entre las posiciones ″LOCK″ (Bloqueo) y ACC. La posición ″OFF″ (Apagado) está indicada por un “1” en el cilindro de la llave.**

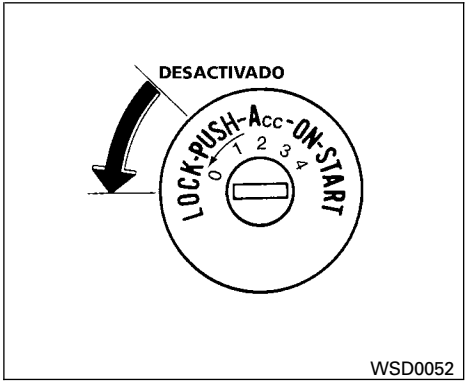


**Tipo A**

## TRANSMISIÓN MANUAL (sólo si está equipado)

El interruptor de encendido incluye un dispositivo que ayuda a impedir que se extraiga la llave mientras está manejando.

La llave sólo se puede quitar cuando el interruptor de encendido está en la posición ″LOCK″ (Bloqueo).

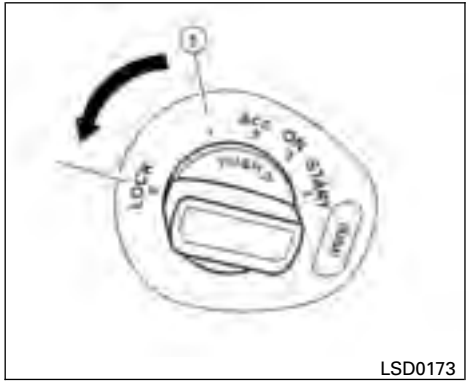


**Tipo B**

**Modelos Tipo A sin llave inteligente:** Para girar el interruptor de encendido a la posición ″LOCK″ (Bloqueo) desde ″ACC″ (accesorios) u ″ON″ (Encendido), coloque el interruptor de encendido en la posición ″OFF″ (Apagado), luego oprima la llave hacia adentro y coloque el interruptor en la posición ″LOCK″ (Bloqueo).

**Modelos con llave inteligente Tipo B:** El bloqueo de encendido está diseñado de modo que el interruptor sólo se pueda girar a la posición ″LOCK″ (Bloqueo) cuando se haya oprimido el botón de liberación ″PUSH″ (Desbloqueo).

**Existe una posición ″OFF″ (Apagado) ① entre las posiciones ″LOCK″ (Bloqueo) y ACC. La posición ″OFF″ (Apagado) está indicada por un “1” en el cilindro de la llave. Cuando el interruptor de encendido está en la posición ″OFF″ (Apagado), el volante de la dirección no se bloquea (en modelos con mecanismo de bloqueo del volante de la dirección).**

**NOTA:**

- La luz de advertencia de bloqueo de la llave inteligente destella y la señal acústica suena cuando el interruptor de encendido se gira a la posición ″LOCK″ (Bloqueo) y el botón ″PUSH″ (Desbloqueo) de encendido no se ha oprimido por completo. Para obtener más detalles con respecto a la funcionalidad de la luz de advertencia del seguro con llave inteligente, consulte “Luz de advertencia del seguro con llave inteligente” en la sección “Instrumentos y controles” de este manual.
- Cuando se utiliza la llave mecánica, se debe oprimir el botón ″PUSH″ (Desbloqueo) del encendido para poder girar el interruptor de encendido a la posición ″LOCK″ (Bloqueo), pero la luz de advertencia de bloqueo de la llave inteligente no destellará ni la señal acústica sonará.

**Para bloquear el volante de la dirección**

En la posición ″LOCK″ (Bloqueo), gire el volante de la dirección 1/8 hacia la derecha, a partir de la posición recta.

**Para desbloquear el volante de la dirección**

**Modelos Tipo A sin llave inteligente:** Inserte la llave y gírela suavemente mientras hace girar el volante de la dirección un poco hacia la derecha y hacia la izquierda.

**Modelos Tipo B con llave inteligente:** Pise el pedal del freno, empuje el interruptor de encendido y gírelo suavemente mientras hace girar el volante de la dirección un poco hacia la derecha y hacia la izquierda.

## POSICIONES DEL INTERRUPTOR DE ENCENDIDO

″LOCK″ (Bloqueo): Posición de estacionamiento normal (0)

″OFF″ (Apagado): (1)

El motor se puede apagar sin bloquear el volante de la dirección.

″ACC″ (Accesorios): (Accesorios) (2)

Esta posición activa los accesorios eléctricos, como el radio, cuando el motor no está en funcionamiento.

″ON″: Posición de funcionamiento normal (3)

Esta posición activa el sistema de encendido y los accesorios eléctricos.

″START″ (Arranque): (4)

Esta posición arranca el motor. Tan pronto haya arrancado el motor, suelte la llave. Automáticamente vuelve a la posición ″ON″ (Encendido).

## SISTEMA INMOVILIZADOR DE VEHÍCULO NISSAN (sólo si está equipado)

El sistema inmovilizador de vehículo NISSAN no permitirá que el motor arranque si no se utiliza la llave registrada.

Si el motor no arranca usando una llave registrada (por ejemplo, cuando hay interferencia causada por otra llave registrada, un dispositivo de peaje carretero automático o dispositivo de pago automático en el llavero), vuelva a arrancar el motor usando los siguientes procedimientos:

1. Deje el interruptor de encendido en la posición ″ON″ (Encendido) durante aproximadamente 5 segundos.
2. Gire el interruptor de encendido a la posición ″OFF″ (Apagado) o ″LOCK″ (Bloqueo) y espere unos 10 segundos.
3. Repita los pasos 1 y 2.
4. Vuelva a arrancar el motor, manteniendo el dispositivo (que puede estar causando la interferencia) alejado de la llave registrada.

Si nuevamente no arranca, NISSAN recomienda colocar la llave registrada en un llavero distinto para evitar la interferencia de otros dispositivos.

- Asegúrese de que el área cercana al vehículo esté despejada.
- Revise los niveles de los líquidos, como el aceite del motor, agua de enfriamiento, líquido de frenos y de embrague (sólo si está equipado) y líquido lavaparabrisas lo más a menudo posible, o por lo menos cada vez que cargue combustible.
- Revise que todas las ventanillas y luces estén limpias.
- Inspeccione visualmente la apariencia y estado de las llantas. También revise que las llantas estén correctamente infladas.
- Compruebe que todas las puertas estén cerradas.
- Ubique el asiento y ajuste las cabeceras.
- Ajuste los espejos interior y exteriores.
- Abróchese el cinturón de seguridad y pida a todos los pasajeros que también se lo abrochen.
- Revise que las luces de advertencia estén funcionando cuando la llave se gire a la posición ″ON″ (Encendido) (3). Consulte “Luces de advertencia/indicadoras y recordatorios acústicos” en la sección “Instrumentos y controles” de este manual.

- Asegúrese de que el tanque delantero (vehículos con combustible flexible) se llene con el combustible recomendado. Si está vacío, es probable que el motor no arranque. Consulte ″Combustible recomendado″ en la sección ″Información técnica para el consumidor″.

1. Aplique el freno de estacionamiento.
2. **Modelos con transmisión automática (T/A):**

   Mueva el selector de cambios a la posición ″P″ (Estacionamiento) o ″N″ (Neutral). Se recomienda ″P″ (Estacionamiento).

   **No es posible sacar la palanca selectora de la posición ″P″ (estacionamiento), ni colocarla en ninguna otra posición, si la llave de encendido se gira a la posición ″OFF″ (Apagado) o se retira la llave del interruptor de encendido.**

   **El motor de arranque está diseñado para no funcionar si la palanca selectora de cambios está en cualquiera de las posiciones de marcha.**

   **Modelo con transmisión manual:**

   Mueva la palanca selectora de velocidades a la posición ″N″ (Neutral). Presione a fondo el pedal del embrague mientras gira el motor.

   **El motor de arranque está diseñado para no funcionar si el pedal del embrague no está presionado a fondo.**

**Modelos con llave inteligente:** Empuje y gire lentamente el interruptor de encendido hasta la posición ″ON″ (Encendido). Cuando la luz de advertencia de llave inteligente del tablero se ilumina en verde, el interruptor de encendido puede ser girado a la posición de ″START″ (Arranque).

**Se debe portar la llave inteligente cuando haga funcionar el interruptor de encendido.**

Si la luz de advertencia de bloqueo de la llave inteligente ( ) del tablero de instrumentos destella en rojo y la señal acústica de advertencia interior emite un breve sonido, asegúrese de que la palanca selectora esté en la posición ″P″ (estacionamiento) y el interruptor de encendido esté completamente girado a la posición ″LOCK″ (Bloqueo).

La luz de advertencia de bloqueo de la llave inteligente ( ) que destella en rojo se apaga al realizar las siguientes acciones:

- Al girar el interruptor de encendido a la posición ″LOCK″ (Bloqueo).
- Al girar el interruptor de encendido a la posición ″ACC″ (Accesorios).

Cuando la señal acústica emita 4 sonidos seguidos, revise que:

- El interruptor de encendido se haya girado a la posición ″LOCK″ (Bloqueo).
- La llave mecánica no se encuentre en el interruptor cancela encendido.

La señal acústica de advertencia interna se cancela cuando se realiza una de las siguientes acciones:

- Al girar el interruptor de encendido a la posición ″LOCK″ (Bloqueo).
- Al quitar la llave mecánica del interruptor de encendido.
- Al cerrar las puertas.

3. Arranque el motor **sin pisar el pedal del acelerador** girando el interruptor de encendido a la posición ″START″ (Arranque). Libere el interruptor de encendido cuando arranque el motor. Si el motor da marcha pero no arranca, repita el procedimiento anterior.

   - **Al volver a arrancar el motor, regrese el interruptor de encendido a la posición ″OFF″ (Apagado) y luego gire el interruptor nuevamente a ″START″ (Arranque).**

- Si el motor presenta mucha dificultad para arrancar en clima de frío extremo o al volver a arrancarlo, presione levemente el pedal del acelerador (aproximadamente 1/3 hacia el piso) y sosténgalo, luego dé marcha al motor. Libere el interruptor de encendido y el pedal del acelerador cuando el motor arranque.
- Si el motor presenta mucha dificultad para arrancar, debido a que está ahogado, presione el pedal del acelerador a fondo y manténgalo así. Dé marcha al motor por 5 a 6 segundos. Luego de dar marcha al motor, suelte el pedal del acelerador. Arranque el motor **sin pisar el pedal del acelerador** girando el interruptor de encendido a la posición ″START″ (Arranque). Libere el interruptor de encendido cuando arranque el motor. Si el motor da marcha pero no arranca, repita el procedimiento anterior.

**⚠PRECAUCIÓN**

**No haga funcionar el motor de arranque por más de 15 segundos a la vez. Si el motor no arranca, gire el interruptor de encendido a la posición ″OFF″ (Apagado) y aguarde 10 segundos antes de volver a darle marcha otra vez, pues de no hacerlo así, el motor de arranque puede dañarse.**

4. **Calentamiento**

   Una vez que el motor arranque, déjelo funcionar en marcha mínima durante al menos 30 segundos. No revolucione excesivamente el motor mientras se está calentando. Primero maneje a una velocidad moderada una breve distancia, especialmente en clima frío.

## TRANSMISIÓN AUTOMÁTICO (sólo si está equipado)

**⚠ ADVERTENCIA**

- **No presione el pedal del acelerador mientras cambia de ″P″ (Estacionamiento) o ″N″ (Neutral) a ″R″ (Reversa), ″D″ (Conducción normal), 2 ó 1. Siempre presione el pedal de freno hasta que el cambio se complete. Si no lo hace, puede perder el control y ocasionar un accidente.**
- **La velocidad en marcha mínima del motor en frío es alta, por lo tanto tenga cuidado al realizar cambios hacia adelante o reversa antes de que el motor se caliente.**
- **Nunca cambie a ″P″ (Estacionamiento) o ″R″ (Reversa) mientras el vehículo está en movimiento. Esto puede causar un accidente.**

**⚠ PRECAUCIÓN**

- **No mantenga el pedal del acelerador presionado para detener el vehículo en una pendiente pronunciada. El pedal de freno se debe usar para este fin.**
- **No realice cambios descendentes en forma abrupta en caminos resbaladizos. Esto puede hacerlo perder el control.**

La transmisión automática en el vehículo se controla electrónicamente para generar un funcionamiento uniforme y a potencia máxima.

Los procedimientos de funcionamiento recomendados para esta transmisión aparecen en las siguientes páginas. Siga los procedimientos para obtener el máximo desempeño del vehículo y un manejo placentero.

### Arranque del vehículo

1. Después de arrancar el motor, presione a fondo el pedal del freno antes de mover la palanca selectora de cambios de la posición ″P″ (Estacionamiento).
2. Mantenga presionado el pedal del freno y mueva el selector de cambios a una posición de marcha.
3. Suelte el pedal de freno, luego arranque gradualmente el vehículo en movimiento.
4. Mantenga el motor en marcha mínima mientras cambia de la posición ″N″ (Neutral) a cualquier posición de manejo.
5. Calentamiento:
   Deje el motor en marcha mínima durante 30 segundos por lo menos después de arrancarlo. No revolucione excesivamente el motor mientras se está calentando. Primero maneje a una velocidad moderada una breve distancia, especialmente en clima frío.

**La transmisión automática está diseñada de modo que el pedal de freno DEBE estar presionado antes de cambiar de ″P″ (Estacionamiento) a cualquier posición de conducción mientras el interruptor de encendido está en la posición ″ON″ (Encendido).**

**No es posible sacar la palanca selectora de la posición ″P″ (estacionamiento), ni colocarla en ninguna otra posición, si el interruptor de encendido está en las posiciones ″LOCK″ (Bloqueo), ″OFF″ (Apagado) o ″ACC″ (Accesorios) o si se retira la llave (sólo si está equipado).**

**PISE EL PEDAL DEL FRENO: Si cambia la palanca selectora a “D”, “R”, “2” o “1” sin pisar el pedal del freno, el vehículo se moverá lentamente si el motor está en marcha. Asegúrese de que el pedal del freno esté presionado a fondo y el vehículo detenido antes de cambiar la palanca selectora.**

**VERIFIQUE LA POSICIÓN DE LA PALANCA SELECTORA: Asegúrese de que la palanca selectora esté en la posición deseada. “D”, “2” y “1” se usan para marcha hacia adelante y “R” para reversa.**

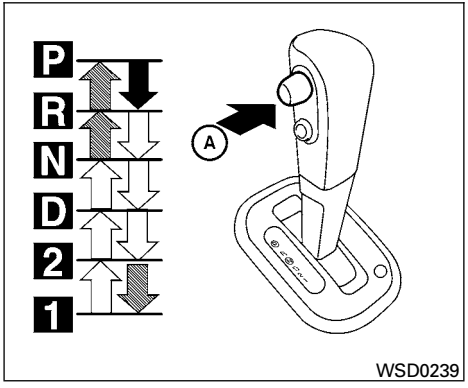


Para mover la palanca selectora de cambios:

- Oprima el botón Ⓐ al mismo tiempo que presiona el pedal de freno
- Oprima el botón Ⓐ para realizar un cambio de velocidad
- Realice un cambio sin oprimir el botón Ⓐ

## Cambio de velocidades

Una vez arrancado el motor, pise a fondo el pedal del freno, oprima el botón de la palanca selectora y sáquela de la posición ″P″ (estacionamiento).

**⚠ ADVERTENCIA**

- **Aplique el freno de estacionamiento si el selector de cambios está en cualquier posición de velocidad mientras el motor no está funcionando. Si no lo hace, el vehículo se puede mover inesperadamente y causar lesiones personales severas o dañar alguna propiedad ajena.**
- **Si el selector de cambios no se puede mover de la posición ″P″ (Estacionamiento) mientras el motor está en marcha y el pedal del freno está presionado, las luces de freno podrían no estar funcionando. El funcionamiento incorrecto de las luces de freno puede provocar un accidente quedando usted u otra persona lesionados.**

Si el interruptor se gira a la posición ″OFF″ (Apagado) o ″ACC″ (Accesorios) por cualquier razón mientras el vehículo está en la posición ″N″ (Neutral), o cualquier posición D (Marcha), el interruptor no se puede girar a la posición ″LOCK″ (Bloqueo) y la llave no se puede quitar del interruptor de encendido. Si esto ocurre, realice los siguientes pasos:

1. Aplique el freno de estacionamiento cuando detenga el vehículo.

2. Mueva la palanca selectora a la posición ″P″ (Estacionamiento) para estacionar el vehículo y ponga el interruptor de encendido en la posición ″LOCK″ (Bloqueo).
3. Quite la llave.

**″P″ (Estacionamiento):**

**⚠ PRECAUCIÓN**

**Para no dañar la transmisión, utilice la posición ″P″ (Estacionamiento) o ″R″ (Reversa) sólo cuando el vehículo esté totalmente detenido.**

Use la posición ″P″ (estacionamiento) cuando estacione el vehículo o al arrancar el motor. Asegúrese de que el vehículo esté completamente detenido. **El pedal del freno debe estar presionado y el botón de la palanca selectora de velocidades oprimido para poder mover la palanca selectora de velocidades de la posición ″N″ (Neutral) o cualquier otra posición de conducción a la posición ″P″ (Estacionamiento).** Aplique el freno de estacionamiento. Cuando se estacione en una pendiente, aplique primero el freno de estacionamiento, luego coloque la palanca selectora de cambios en la posición ″P″ (Estacionamiento).

**″R″ (Reversa):**

**⚠ PRECAUCIÓN**

**Para no dañar la transmisión, utilice la posición ″P″ (Estacionamiento) o ″R″ (Reversa) sólo cuando el vehículo esté totalmente detenido.**

Use la posición ″R″ (Reversa) para retroceder. Asegúrese de que el vehículo esté completamente detenido antes de seleccionar la posición ″R″ (Reversa). **El pedal del freno debe estar presionado y el botón de la palanca selectora de velocidades oprimido para poder mover la palanca selectora de velocidades de la posición ″P″ (estacionamiento), ″N″ (Neutral) o cualquier otra posición de conducción a la posición ″R″ (reversa).**

**″N″ (Neutral):**

No hay ningún cambio aplicado, ni de marcha adelante ni de reversa. El motor se puede arrancar en esta posición. Puede cambiar a ″N″ (Neutral) y arrancar un motor apagado cuando el vehículo está en movimiento.

**″D″ (Conducción normal):**

Use esta posición para todo manejo de marcha hacia adelante normal.

**2 (segunda velocidad):**

Use esta posición para subir pendientes pronunciadas o para frenar el motor al bajarlas.

**1 (baja velocidad):**

Use esta posición cuando suba lentamente pendientes pronunciadas o cuando maneje despacio en nieve profunda, arena o lodo, o para obtener el máximo frenado del motor al bajar pendientes pronunciadas.

No cambie a marchas descendentes cuando la velocidad del vehículo exceda los siguientes límites, de lo contrario, el motor puede revolucionarse excesivamente y provocar daño en el motor.

| Posición de la palanca selectora | |
|---|---|
| 1 | 2 |
| 55 km/h (35 MPH) | 100 km/h (62 MPH) |

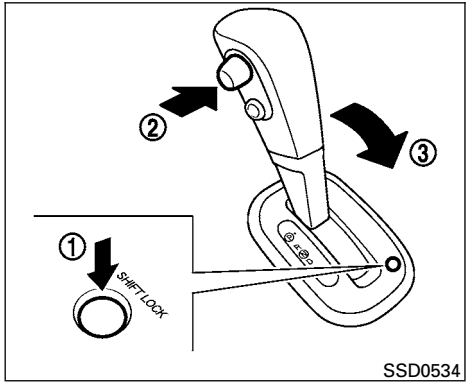


## Liberación del seguro de cambios

Si el acumulador está descargado, no será posible sacar la palanca selectora de la posición ″P″ (estacionamiento) aunque el pedal del freno esté presionado y el botón de la palanca selectora esté oprimido.

Para mover la palanca selectora, libere el seguro de cambios y oprima el botón de la palanca selectora. El selector de cambios se puede mover a ″N″ (Neutral). Sin embargo, el volante de la dirección se bloqueará a menos que el interruptor de encendido se gire a la posición ″ON″ (Encendido) (en modelos con mecanismo de bloqueo de la dirección).

Para liberar el seguro de cambios, realice el siguiente procedimiento:

1. Gire la llave de encendido a la posición ″LOCK″ (Bloqueo) y quite la llave.
2. Aplique el freno de estacionamiento.
3. Oprima y sostenga el botón de desbloqueo del seguro de cambios ①.
4. Oprima y sostenga el botón de la palanca selectora ② y mueva la palanca selectora ③ a la posición ″N″ (neutral)
5. Mientras mantiene oprimido el botón de liberación del seguro de cambios, gire la llave a la posición ″ON″ (Encendido) para desbloquear el volante de la dirección (en modelos con mecanismo de bloqueo de la dirección). Ahora el vehículo se puede mover al lugar deseado.

Si el selector de cambios no se puede mover de ″P″ (Estacionamiento), lleve lo antes posible el vehículo a un distribuidor NISSAN para que revisen el sistema de la transmisión automática.

## Cambio descendente con el acelerador en la posición ″D″

Para rebasar o subir una pendiente, presione el pedal del acelerador a fondo. Esto cambia la transmisión en forma descendente a un cambio menor, dependiendo de la velocidad del vehículo.

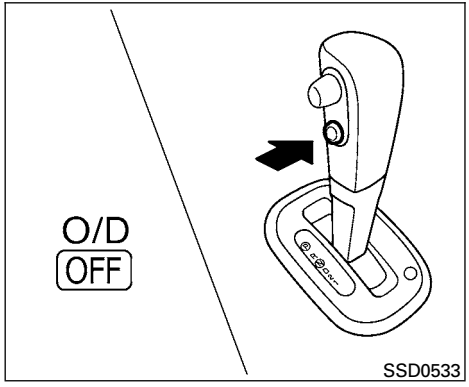


## Interruptor de sobremarcha

Cada vez que arranca el vehículo, la transmisión automáticamente se ″restablece″ en sobremarcha ACTIVADA.

ACTIVADA: Con el motor funcionando y el selector de cambios en la posición ″D″ (Marcha), la transmisión hace cambios ascendentes en sobremarcha cuando aumenta la velocidad del vehículo.

**La sobremarcha no se aplica mientras el motor no haya alcanzado la temperatura de funcionamiento.**

DESACTIVADA: Para manejar de subida y de bajada en pendientes largas, donde es necesario frenar el motor, oprima una vez el interruptor de Sobremarcha. Se encenderá la luz indicadora O/D OFF en el tablero de instrumentos.

Cuando maneja con la función de crucero a una velocidad baja o al subir pendientes suaves, puede sentir unos incómodos golpes de la velocidad cuando la transmisión entra y sale repetidamente de la Sobremarcha. En este caso, oprima el interruptor de Sobremarcha para desactivarla. Se encenderá la luz indicadora O/D OFF en el tablero de instrumentos.

Cuando cambien las condiciones de manejo, empuje el interruptor de sobremarcha para activarla. Se apagará la luz indicadora O/D OFF en el tablero de instrumentos.

Recuerde no manejar a altas velocidades por períodos prolongados con la Sobremarcha desactivada. Esto reduce el rendimiento de combustible.

## Seguridad ante fallas

Cuando se produce la operación de seguridad ante fallas, la transmisión automática se bloquea en tercera velocidad.

**Si el vehículo se maneja bajo condiciones extremas, como rotación excesiva de las ruedas y luego frenado brusco, el sistema de seguridad ante fallas puede activarse. Esto se producirá incluso si todos los circuitos eléctricos están funcionando correctamente. En este caso:**

- **Coloque la palanca selectora de cambios en la posición ″P″ (Estacionamiento).**
- **Coloque el interruptor de encendido en la posición ″OFF″ (Apagado) y espere tres segundos.**
- **Luego gire el interruptor de encendido nuevamente a la posición “ON” (Encendido).**

**El vehículo debe volver a su condición de funcionamiento normal. Si no lo hace, llévelo a un distribuidor NISSAN para que revisen la transmisión y la reparen, si fuera necesario.**

## TRANSMISIÓN MANUAL (sólo si está equipado)

**⚠ ADVERTENCIA**

- **No realice cambios descendentes en forma abrupta en caminos resbaladizos. Esto puede hacerlo perder el control.**
- **No sobrerrevolucione el motor cuando realice cambios descendentes. Esto puede hacerlo perder el control o dañar el motor.**

**⚠ PRECAUCIÓN**

- **Mientras maneja, no apoye el pie en el pedal del embrague. Esto puede dañar el embrague.**
- **Presione completamente el pedal del embrague antes de cambiar de velocidad para evitar que se dañe la transmisión.**
- **Detenga completamente el vehículo antes de cambiar a ″R″ (Reversa).**
- **Cuando el vehículo se detenga con el motor en funcionamiento (por ejemplo, en un semáforo), cambie a ″N″ (Neutral) y suelte el pedal del embrague con el pedal de freno oprimido.**

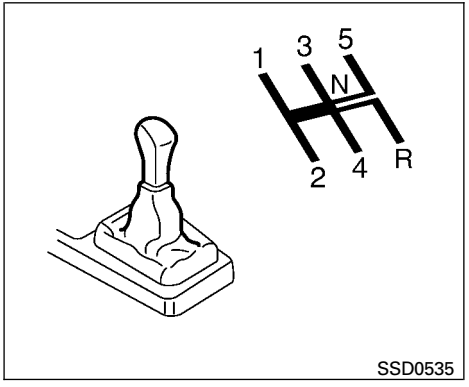


**Transmisión de 5 velocidades**

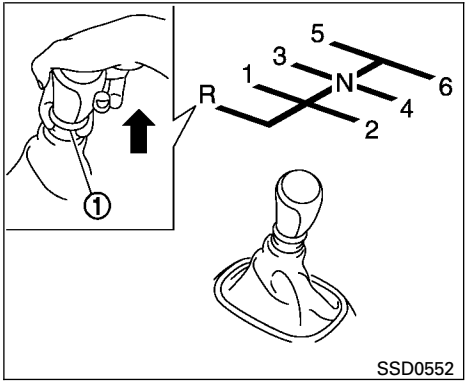


**6 velocidades**

### Cambio de velocidades

Para cambiar a otra velocidad o al realizar cambios ascendentes o descendentes, presione completamente el pedal del embrague, mueva la palanca de cambios a la posición adecuada y luego suelte lenta y suavemente el embrague.

Para que los cambios de velocidades sean suaves, pise a fondo el pedal del embrague antes de mover la palanca selectora de velocidades. Si el pedal del embrague no se presiona totalmente antes de cambiar la velocidad, se puede escuchar un ruido en el engranaje. La transmisión podría dañarse.

Arranque el vehículo en 1a. velocidad y cambie a 2a., 3a., 4a., y 5a. ó 6a. velocidad en secuencia, de acuerdo a la velocidad del vehículo.

En transmisiones manuales de 5 velocidades, no se puede cambiar directamente de 5a. velocidad a R (Reversa). Primero cambie a N (Neutral), y después cambie a R (Reversa).

Para cambiar a reversa en transmisiones manuales de 6 velocidades, levante el anillo de la palanca selectora de cambios ① y, con el vehículo completamente detenido, mueva la palanca a la posición R (Reversa).

El anillo de la palanca de cambios vuelve a su posición original en cuanto la palanca se mueve a la posición ″N″ (neutral).

Si se le dificulta mover la palanca selectora de velocidades a la posición ″R″ (Reversa) o a 1 (primera), cambie a la posición ″N″ (Neutral) y luego suelte el pedal del embrague. Presione nuevamente el pedal del embrague y cambie a ″R″ (Reversa) o a 1 (1a.).

## Velocidad máxima sugerida en cada cambio

Realice cambios descendentes si el motor no está funcionando suavemente o si necesita acelerar.

No exceda la velocidad máxima sugerida (que aparece a continuación) en ningún cambio. Para manejar en caminos nivelados, use el cambio más alto sugerido para esa velocidad. Observe siempre los límites de velocidad señalizados y maneje de acuerdo con las condiciones de la carretera, lo cual garantizará una conducción segura. No sobrerrevolucione el motor cuando realice cambios descendentes, ya que esto puede causar daños al motor o hacerlo perder el control del vehículo.

**Modelo con motor HR16DE (T/M 5)**

| VELOCIDAD | km/h (MPH) |
|---|---|
| 1a. | 46 (28) |
| 2a. | 83 (52) |
| 3a. | 122 (76) |
| 4a. | 166 (103) |
| 5a. | — |

**Modelo con motor MR18DE (T/M 6)**

| VELOCIDAD | km/h (MPH) |
|---|---|
| 1a. | 46 (28) |
| 2a. | 82 (51) |
| 3a. | 119 (74) |
| 4a. | 148 (92) |
| 5a. | — |
| 6a. | — |

**⚠ ADVERTENCIA**

- **Asegúrese de que el freno de estacionamiento esté completamente sin aplicar antes de manejar. Si no lo está, se puede producir un fallo del freno y provocar un accidente.**
- **No suelte el freno de estacionamiento desde el exterior del vehículo.**
- **No use la palanca selectora de velocidades en lugar del freno de estacionamiento. Al estacionarse, asegúrese de que el freno de estacionamiento esté completamente aplicado.**
- **No deje niños solos en un vehículo. Ellos pueden soltar el freno de estacionamiento y causar un accidente.**

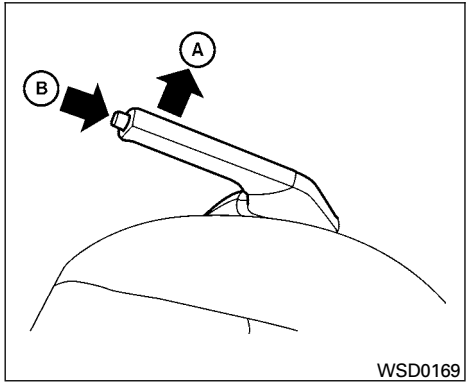


**Para aplicarlo:** Jale la palanca del freno de estacionamiento hacia arriba Ⓐ.

**Para soltarlo:**

1. Presione firmemente el pedal de freno.
2. **Modelos con transmisión manual:**

   Coloque la palanca selectora de cambios en la posición ″N″ (Neutral).

   **Modelos con transmisión automática:**

   Mueva el selector de cambios a la posición ″P″ (Estacionamiento).
3. Mientras jala un poco la palanca del freno de estacionamiento hacia arriba, oprima el botón Ⓑ y baje la palanca por completo.
4. Antes de manejar, asegúrese de que se apague la luz de advertencia de frenos.

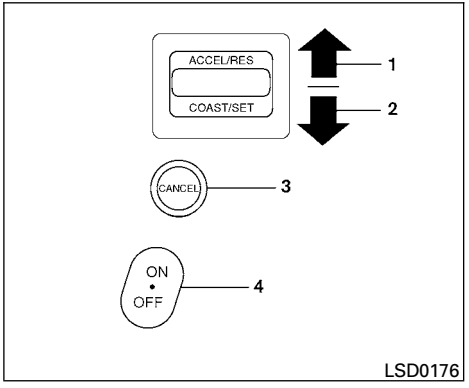


1. Interruptor ″ACCEL/RES″
2. Interruptor ″COAST/SET″
3. Interruptor ″CANCEL″
4. Interruptor ″ON/OFF″

## PRECAUCIONES PARA EL CONTROL DE CRUCERO

- Si el sistema de control de crucero funciona incorrectamente, éste se cancela automáticamente.
- Para ajustar correctamente el sistema de control de crucero, use los siguientes procedimientos.

**⚠ADVERTENCIA**

**No use el control de crucero cuando maneje en las siguientes condiciones:**

- **Cuando no sea posible mantener el vehículo a la velocidad fijada.**
- **Cuando sea mucho el tráfico o cuando el tráfico varíe de velocidad.**
- **En caminos sinuosos o accidentados.**
- **En caminos resbaladizos (lluvia, nieve, hielo, etc.).**
- **En áreas con mucho viento.**

**Si lo hace, se puede perder el control del vehículo y provocar un accidente.**

**⚠PRECAUCIÓN**

**En los modelos con transmisión manual, no cambie a ″N″ (Neutral) sin presionar el pedal del embrague cuando el control de crucero esté ajustado. En caso de que esto suceda, presione el pedal del embrague y desactive inmediatamente el interruptor principal. Si no lo hace, se puede dañar el motor.**

## OPERACIÓN DEL CONTROL DE CRUCERO

El control de crucero permite manejar a una velocidad entre 40 - 160 km/h (25 - 100 MPH) sin mantener el pie en el pedal del acelerador.

**Para activar el control de crucero,** oprima el interruptor ON·OFF (ENC·APAG). La luz indicadora ″CRUISE″ en el tablero de instrumentos se encenderá.

**Para fijar la velocidad de crucero,** acelere el vehículo hasta alcanzar la velocidad deseada, oprima el interruptor ″COAST/SET″ y suéltelo. Suelte el pedal del acelerador. El vehículo mantiene la velocidad fijada.

- **Para rebasar a otro vehículo,** presione el pedal del acelerador. Cuando suelte el pedal, el vehículo vuelve a la velocidad anteriormente fijada.
- El vehículo puede no mantener la velocidad fijada al subir o bajar pendientes pronunciadas. Si esto sucede, maneje sin el control de crucero.

**Para cancelar la velocidad preestablecida,** use uno de los siguientes tres métodos:

- Oprima el botón ″CANCEL″ (Cancelar).
- Pise el pedal del freno.
- Oprima el interruptor ″ON·OFF″ (ENC·APAG) a la posición de apagado. La luz indicadora ″CRUISE″ (Crucero) en el tablero de instrumentos se apagará.

El control de crucero se cancela automáticamente y la luz indicadora ″CRUISE″ (Crucero) en el tablero de instrumentos se apaga si:

- presiona el pedal de freno o del embrague mientras oprime el interruptor ″ACCEL/RES″ o ″SET/COAST″. La velocidad fijada se borra de la memoria.
- el vehículo reduce la velocidad más de 13 km/h (8 MPH) por debajo de la velocidad fijada.
- presiona el pedal del embrague (transmisión manual) o mueve la palanca selectora de cambios a ″N″ (Neutral) (transmisión automática).

**Para restablecer una velocidad de crucero más rápida,** use uno de los siguientes tres métodos:

- Presione el pedal del acelerador. Cuando el vehículo alcance la velocidad deseada, oprima y suelte el interruptor ″COAST/SET″.
- Mantenga oprimido el interruptor ″ACCEL/RES″. Cuando el vehículo alcance la velocidad deseada, suelte el interruptor.

- Oprima y suelte el interruptor ″ACCEL/RES″. Cada vez que realice esto, la velocidad fijada aumenta aproximadamente 1.6 km/h (1 MPH).

**Para restablecer una velocidad de crucero más lenta,** use uno de los siguientes tres métodos.

- Pise ligeramente el pedal de freno. Cuando el vehículo alcance la velocidad deseada, oprima el interruptor ″COAST/SET″ y suéltelo.
- Mantenga oprimido el interruptor ″COAST/SET″. Suelte el interruptor cuando el vehículo disminuya la velocidad al punto deseado.
- Oprima y suelte el interruptor ″COAST/SET″. Cada vez que realice esto, la velocidad fijada disminuye aproximadamente 1.6 km/h (1 MPH).

**Para reanudar la velocidad preestablecida,** oprima y suelte el interruptor ″ACCEL/RES″ (ACEL/RES). El vehículo vuelve a la última velocidad de crucero fijada cuando la velocidad del vehículo es superior a 40 km/h (25 MPH).

**NOTA:**

**La velocidad del vehículo regresará a la última velocidad programada a menos que el interruptor principal ″ON/OFF″ (Encendido/Apagado) del control de crucero se haya oprimido.**

**⚠ PRECAUCIÓN**

**Durante los primeros 2,000 km (1,200 millas), siga estas recomendaciones para obtener el máximo rendimiento del motor y asegurar la futura confiabilidad y economía de su vehículo nuevo. Si no sigue estas recomendaciones, el resultado puede ser una menor vida útil del motor y un menor desempeño del motor.**

- Evite manejar por períodos prolongados a velocidad constante, ya sea rápida o lentamente, y no haga funcionar el motor a más de 4,000 rpm.
- No acelere a fondo en ninguna velocidad.
- Evite arranques rápidos.
- Evite frenados bruscos, en la medida de lo posible.

## AUMENTO DEL RENDIMIENTO DE COMBUSTIBLE

NISSAN recomienda los siguiente métodos para aumentar el rendimiento de combustible en sus vehículos. Todas estas recomendaciones pueden ayudarlo a lograr un mayor nivel de ahorro de combustible en su vehículo.

- Acelere suave y lentamente. Mantenga las velocidades de crucero con una posición de aceleración constante.
- Maneje a velocidades moderadas en las autopistas. Manejar a altas velocidades reduce el rendimiento de combustible.
- Evite las paradas y el frenado innecesario. Mantenga una distancia segura cuando esté detrás de otros vehículos.
- Use un rango de velocidad adecuado que se ajuste a las condiciones de la carretera. En caminos nivelados, cambie a una velocidad más alta en cuanto sea posible.
- Evite que el motor funcione en marcha mínima en forma innecesaria.
- Mantenga el motor afinado.
- Siga los programas de mantenimiento periódico recomendados.
- Mantenga las llantas infladas con la presión correcta. La baja presión en las llantas aumenta el desgaste y reduce el rendimiento de combustible.
- Mantenga las ruedas correctamente alineadas. La alineación incorrecta aumenta el desgaste de las llantas y reduce el rendimiento de combustible.
- El funcionamiento del aire acondicionado reduce el rendimiento de combustible. Use el aire acondicionado sólo cuando sea necesario.
- Cuando se conduce a velocidades de autopista, es más económico el uso del aire acondicionado; deje las ventanillas cerradas para reducir la resistencia.
- Use el aceite de motor con la viscosidad recomendada. Consulte “Número de viscosidad SAE recomendado” en “Información técnica para el consumidor” en este manual.

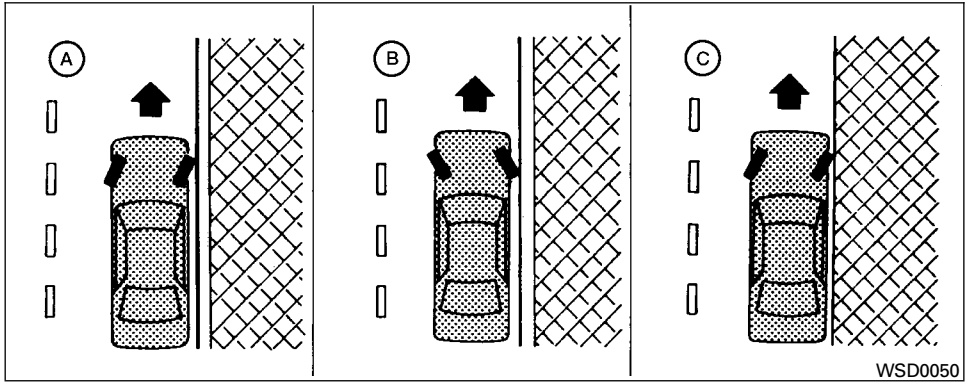


**⚠ADVERTENCIA**

- **No detenga ni estacione el vehículo sobre materiales inflamables, como pasto seco, papeles o trapos. Pueden encenderse y provocar un incendio.**
- **Los procedimientos para estacionamiento seguro exigen que se aplique el freno de estacionamiento y que la palanca se coloque en "P" (Estacionamiento) para modelos con transmisión automática o en una velocidad adecuada, en el caso de modelos con transmisión manual. Si esto no se hace, el vehículo puede moverse inesperadamente y provocar un accidente. Asegúrese de que el selector de cambios se haya colocado lo más adelante posible y que no se pueda mover sin pisar el pedal del freno.**
- **Nunca deje el motor funcionando cuando el vehículo no esté vigilado.**
- **No deje a niños solos en el interior del vehículo. Ellos pueden activar involuntariamente interruptores o controles. Los niños sin supervisión pueden verse involucrados en graves accidentes.**

1. Aplique firmemente el freno de estacionamiento.
2. **Modelos con transmisión manual:**

   Coloque la palanca selectora de velocidades en la posición "R" (Reversa). Cuando se estacione en una pendiente pronunciada, coloque la palanca selectora de velocidades en "1" (primera) velocidad.

   **Modelos con transmisión automática:**

   Mueva el selector de cambios a la posición "P" (Estacionamiento).
3. Cuando esté estacionado en una pendiente, es recomendable girar las ruedas según se ilustra para evitar que el vehículo ruede en la calle.

- CUESTA ABAJO CON BANQUETA: Ⓐ

  Gire las ruedas hacia la banqueta y mueva el vehículo hacia adelante hasta que la rueda del lado de la banqueta la toque levemente.
- CUESTA ARRIBA CON BANQUETA: Ⓑ

  Gire las ruedas hacia el camino y mueva el vehículo hacia atrás hasta que la rueda del lado de la banqueta la toque levemente.

- CUESTA ARRIBA O ABAJO, SIN BANQUETA: Ⓒ

  Gire las ruedas hacia un lado del camino, de modo que si el vehículo se mueve, se aleje del centro del camino.

4. Gire el interruptor de encendido a la posición "LOCK" (Bloqueo) y retire la llave (sólo si está equipado).

## ARRASTRE DE UN REMOLQUE (sólo Argentina)

Su vehículo nuevo fue diseñado para ser utilizado principalmente como transporte de pasajeros y equipaje.

Recuerde ajustar de modo acorde su estilo de manejo y su velocidad. El arrastre de un remolque impondrá cargas adicionales al motor, al tren de fuerza, a la dirección, a los frenos y a otros sistemas de su vehículo. Además, el arrastre de un remolque exagerará otras condiciones como el vaivén ocasionado por los vientos cruzados, las superficies irregulares o el rebase de camiones. Antes de arrastrar un remolque, acuda a su distribuidor NISSAN o a un taller calificado para que le expliquen el equipo de arrastre y su uso correcto.

### PRECAUCIONES DE OPERACIÓN

- Use los dispositivos de acoplamiento apropiados (enganche de remolque, cadena de seguridad, parrilla de techo, etc.) para su vehículo y para el remolque. Puede conseguir estos dispositivos en su distribuidor NISSAN o en un taller calificado, donde también podrá solicitar información más detallada sobre arrastre de remolques.

Si necesita arrastrar un remolque cuesta arriba por largo rato en una carretera empinada, consulte a su distribuidor NISSAN o a un taller calificado.

- Jamás permita que la carga total del remolque (el peso del remolque más el peso de la carga) exceda el límite de carga nominal del vehículo (como se indica en la placa de identificación del vehículo) o el dispositivo de acoplamiento (vea "Instalación de dispositivos de acoplamiento" más adelante en esta sección).

Consulte a su distribuidor NISSAN o a un taller calificado para informarse mejor sobre este tema.

- Cargue el remolque de tal modo que los artículos más pesados queden distribuidos uniformemente sobre el eje del remolque y tan bajo como pueda. La mala distribución de la carga puede afectar seriamente la estabilidad del remolque y el vehículo de arrastre.
- No exceda el límite de carga vertical permitida del enganche para remolque. Esta información se encuentra en la placa adherida al enganche para remolque.
- Antes de conducir, asegúrese de que el sistema de iluminación del remolque funcione correctamente.
- Evite hacer maniobras bruscas al ponerse en marcha, acelerar y frenar.
- Evite virajes y cambios de carril repentinos.

- Siempre maneje el vehículo a velocidades moderadas.
- Al estacionar, siempre bloquee las ruedas tanto en el vehículo como en el remolque. Aplique el freno de mano (si lo hubiera) del remolque. No se recomienda estacionarse en una pendiente pronunciada. Si no puede evitar estacionarse en una pendiente empinada, conviene que ponga la palanca de cambios en primera velocidad, o la palanca selectora en "P" (Estacionamiento), y que gire las ruedas delanteras hacia la acera (además de las otras precauciones descritas). Antes de estacionarse en una pendiente empinada, considere la inclinación de la misma (los límites de carga que se indican en la placa de identificación del vehículo son para una pendiente de 12%).
- Siga las instrucciones del fabricante del remolque.
- El arrastre de remolques consume más combustible que la conducción en circunstancias normales debido al aumento considerable de la resistencia y la potencia de tracción requerida.
- Cuando arrastre un remolque, respete los siguientes límites de velocidad de arrastre: **Velocidad: por debajo de 100 km/h (62 MPH).**

**⚠ PRECAUCIÓN**

**Al arrastrar un remolque, consulte con frecuencia el indicador de temperatura del agua de enfriamiento del motor para prevenir el sobrecalentamiento del motor. Su vehículo cuenta con un sistema de protección integrado para prevenir el sobrecalentamiento: en circunstancias extremas, dicho sistema puede apagar el aire acondicionado y reducir la potencia del vehículo para proteger el motor.**

## Presiones de las llantas

Cuando arrastre un remolque, infle las llantas del vehículo a la máxima presión de inflado en FRÍO recomendada, como se indica en la placa de especificaciones de las llantas (con carga total). Asegúrese de que las presiones de inflado de las llantas del remolque se ajusten a las instrucciones del fabricante del remolque.

## Cadenas de seguridad

Instale siempre una cadena adecuada entre el vehículo y el remolque. Esta cadena debe estar fija al enganche para el remolque, y no a la defensa o al eje del vehículo. Asegúrese de dejarle a la cadena holgura suficiente para virar en las esquinas. La cadena no debe arrastrar en el piso: pasar la cadena a través del enganche para remolque puede ser lo mejor, dependiendo de su remolque.

## Frenos del remolque

Asegúrese de que los frenos del remolque estén instalados tal como lo exigen los reglamentos de tránsito locales. Compruebe, además, que el resto del equipo de remolque cumpla con dichos reglamentos.

## Detección de remolque (sólo si está equipado)

Cuando arrastre un remolque con una barra de arrastre y equipo eléctrico para barra de arrastre NISSAN genuinos y use el interruptor de las señales direccionales, el sistema eléctrico del vehículo detectará la carga eléctrica adicional de la iluminación del remolque. Debido a eso, el tono del indicador intermitente será distinto.

## Instalación de dispositivos de acoplamiento

NISSAN recomienda que el dispositivo de acoplamiento para arrastre de remolques sea instalado conforme a las siguientes condiciones:

- Carga vertical máxima permitida en el vehículo: 736 N (75 kg, 165 lb)

- Carga vertical máxima permitida en el dispositivo de acoplamiento: 539 N (55 kg, 121 lb)
- El dispositivo de acoplamiento, los puntos de montaje y las piezas de instalación de su vehículo, tal como se muestra a modo de ejemplo en la ilustración:

① Dispositivo de acoplamiento.

② Soporte de montaje del dispositivo de acoplamiento.

③ Soporte de montaje del dispositivo de acoplamiento.

Ⓐ Saliente posterior del dispositivo de acoplamiento.

Ⓑ Puntos de montaje en el bastidor (lado derecho).

Ⓒ Puntos de montaje en el bastidor (lado izquierdo).

Siga todas las instrucciones de instalación y uso del fabricante del dispositivo de acoplamiento.

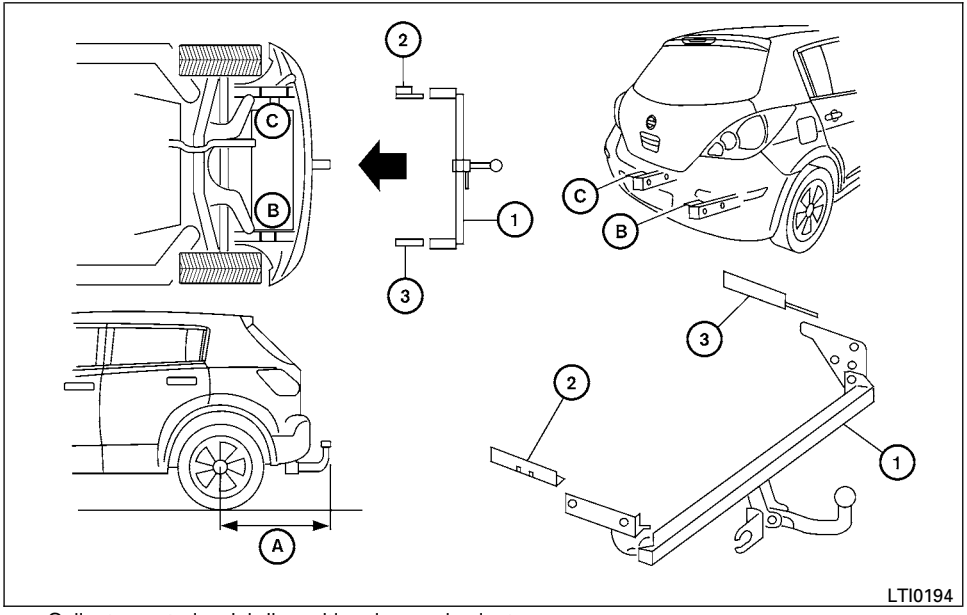


- Saliente posterior del dispositivo de acoplamiento:
  Hatchback: 88.5 cm (34.8 pulgadas) (en la ilustración se muestra la saliente posterior Ⓐ).
  Sedán: 105.2 cm (41.42 pulg)

**⚠ADVERTENCIA**

- **Si el motor no está funcionando o se apagó mientras manejaba, la asistencia eléctrica de la dirección dejará de funcionar. La dirección se hará más dura.**
- **Cuando se ilumina la luz de advertencia de la dirección asistida con el motor en funcionamiento, no habrá asistencia eléctrica para la dirección. Aun así usted tendrá el control del vehículo, pero la dirección se hará mucho más dura. Lleve su vehículo a un distribuidor NISSAN para que revisen el sistema de dirección asistida.**

El sistema de dirección asistida está diseñado para proporcionar asistencia eléctrica mientras maneja, para maniobrar el volante de la dirección con muy poca fuerza.

Cuando el volante de la dirección se maniobra repetidamente o continuamente mientras está estacionado o manejando a velocidad muy baja, se reducirá la asistencia eléctrica para el volante de la dirección. Esto evitará el sobrecalentamiento del sistema de dirección asistida y lo protegerá para que no se dañe. Cuando la asistencia eléctrica se reduce, el funcionamiento del volante de la dirección se hará más pesado. Cuando baje la temperatura del sistema de dirección asistida, el nivel de asistencia eléctrica volverá a la normalidad. Evite repetir maniobras con el volante de la dirección que pueden generar un sobrecalentamiento del sistema de dirección asistida.

Es posible que escuche un sonido cuando el volante de la dirección se maniobre con rapidez. Sin embargo, esto no es un funcionamiento incorrecto.

Si se enciende la luz de advertencia de la dirección asistida eléctricamente **PS** cuando el motor está funcionando, puede significar que el sistema de la dirección no está funcionando correctamente y puede requerir servicio. Lleve su vehículo a un distribuidor NISSAN para que revisen el sistema de dirección asistida.

Cuando la luz de advertencia de la dirección asistida eléctricamente se enciende con el motor en funcionamiento, no habrá asistencia eléctrica para la dirección, pero el conductor podrá mantener el control del vehículo. En este momento, para usar el volante de la dirección se requiere un mayor esfuerzo, en especial, en giros forzados y a baja velocidad.

Para obtener información adicional, consulte “Luz de advertencia de la dirección asistida eléctricamente” en la sección “Instrumentos y controles”.



El sistema de frenos cuenta con dos circuitos hidráulicos separados. Si un circuito falla, todavía dispondrá de frenos en dos ruedas.

## PRECAUCIONES PARA EL FRENO

### Frenos con asistencia por vacío

El servofreno ayuda a frenar utilizando el vacío del motor. Si el motor se apaga, usted puede detener el vehículo presionando el pedal de freno. Sin embargo, se requerirá mayor presión del pie en el pedal de freno para detener el vehículo y la distancia de frenado será mayor.

### Uso de los frenos

Mientras maneja, evite apoyar el pie en el pedal de freno. Esto sobrecalentará los frenos, desgastará más rápidamente las balatas y reducirá el rendimiento de la gasolina.

Para reducir el desgaste de los frenos y evitar que éstos se sobrecalienten, disminuya la velocidad y realice un cambio descendente antes de bajar una pendiente o cuesta pronunciada. Los frenos sobrecalentados pueden reducir el desempeño de los mismos, y como consecuencia se puede perder el control del vehículo.

**⚠ ADVERTENCIA**

- **Cuando maneje en una superficie resbalosa, tenga cuidado al frenar, acelerar o realizar cambios descendentes. El frenado o acelerado abrupto puede hacer que las ruedas derrapen y resultar en un accidente.**
- **Si el motor no está funcionando o se apagó mientras manejaba, la asistencia eléctrica de los frenos dejará de funcionar. El frenado será más duro.**

## Frenos mojados

Es posible que los frenos se mojen cuando el vehículo se lava o al manejar por el agua. Como resultado, la distancia de frenado será mayor y el vehículo puede jalarse hacia un lado al realizar esta acción.

Para secar los frenos, maneje el vehículo a una velocidad segura mientras presiona levemente el pedal de freno para que éstos se calienten. Realice esto hasta que los frenos vuelvan a la normalidad. Evite manejar el vehículo a altas velocidades mientras los frenos no funcionen correctamente.

## Asentamiento del freno de estacionamiento

Ajuste las zapatas del freno de estacionamiento cada vez que el efecto de frenado de las mismas se debilite, o cada vez que cambie las balatas y/o los tambores o rotores de los frenos, a fin de asegurar su desempeño óptimo.

Este procedimiento lo puede realizar un distribuidor NISSAN.

## SISTEMA DE FRENOS ANTIBLOQUEO (ABS) (sólo si está equipado)

**⚠ ADVERTENCIA**

- **El sistema de frenos antibloqueo (ABS) es un dispositivo de gran tecnología, pero no puede evitar accidentes como resultado de la falta de atención o técnicas de manejo peligrosas. Puede ayudar a mantener el control del vehículo cuando se frena en superficies resbalosas. Recuerde que las distancias de frenado en estas condiciones serán mayores que en las superficies normales incluso con ABS. Las distancias de frenado pueden ser mayores en caminos irregulares, de grava o cubiertos con nieve, o si está utilizando cadenas para llantas. Siempre mantenga una distancia segura con el vehículo que esté delante de usted. Finalmente, el conductor es el responsable de la seguridad.**
- **El tipo y estado de las llantas también puede afectar la eficiencia del frenado.**
  - **Cuando reemplace las llantas, instale sólo el tamaño especificado en las cuatro ruedas.**

- **Cuando instale una llanta de refacción, asegúrese de que el tamaño y tipo sean los correctos, según lo especificado en la etiqueta de información de llantas y de carga. Consulte "Etiqueta de información de llantas y de carga" en la sección "Información técnica e información al consumidor" de este manual.**
- **Para obtener información detallada, consulte "Ruedas y llantas" en la sección "Mantenimiento y recomendaciones preventivas" de este manual.**

El sistema de frenos antibloqueo (ABS) controla los frenos, de modo que las ruedas no se bloqueen durante un frenado brusco o al frenar en superficies resbalosas. El sistema detecta la velocidad de rotación en cada rueda y varía la presión del líquido de frenos para evitar que cada rueda se bloquee y se deslice. Al evitar que cada una de las ruedas se bloquee, el sistema ayuda al conductor a mantener el control de la dirección y ayuda a minimizar los virajes bruscos y el patinaje en superficies resbalosas.

## Uso del sistema

Mantenga presionado el pedal de freno. Presione el pedal de freno ejerciendo presión uniforme firme, pero no bombee los frenos. El sistema ABS funcionará para evitar que las ruedas se bloqueen. Maniobre la dirección del vehículo para evitar los obstáculos.

**⚠ ADVERTENCIA**

**No bombee el pedal de freno. Si lo hace, puede incrementar la distancia de frenado.**

## Autodiagnóstico

El sistema ABS incluye sensores electrónicos, bombas electrónicas, solenoides hidráulicos y una computadora. La computadora posee una función de diagnóstico incorporada que prueba el sistema cada vez que se pone en marcha el motor y se mueve el vehículo lentamente hacia adelante o en reversa. Cuando ocurre el autodiagnóstico, se puede escuchar un sonido metálico sordo y/o sentir una pulsación en el pedal de freno. Esto es normal y no indica un funcionamiento incorrecto. Si la computadora detecta un funcionamiento incorrecto, desactiva el sistema ABS y enciende la luz de advertencia en el tablero de instrumentos. El sistema de frenos entonces funciona normalmente, pero sin asistencia antibloqueo.

Si la luz de advertencia de ABS se enciende durante la autoprueba o al manejar, lleve el vehículo a un distribuidor NISSAN para que lo revisen.

## Funcionamiento normal

El sistema ABS funciona a velocidades sobre 5 - 10 km/h (3 - 6 MPH). La velocidad varía según las condiciones de la carretera.

Cuando el sistema ABS detecta que una o más ruedas están a punto de bloquearse, el actuador rápidamente aplica y libera la presión hidráulica. Esta acción es similar a bombear muy rápidamente los frenos. Puede percibir una pulsación en el pedal de freno y escuchar un ruido desde abajo del cofre o sentir una vibración del actuador cuando el mismo está en funcionamiento. Esto es normal e indica que el ABS está funcionando correctamente. Sin embargo, la pulsación puede indicar que las condiciones de la carretera son peligrosas y se debe tener cuidado extremo al manejar.

## LIBERACIÓN DEL SEGURO DE UNA PUERTA CONGELADA

Para evitar que se congele el seguro de una puerta, aplique anticongelante a través del ojo de la llave. Si el seguro se congela, caliente la llave antes de insertarla en el ojo de la llave o use el control remoto de entrada (sólo si está equipado).

## ANTICONGELANTE

En el invierno, cuando se pronostique que la temperatura va a descender por debajo de los 0°C (32°F), revise el anticongelante para asegurar una adecuada protección para el invierno. Para obtener detalles, consulte “Sistema de enfriamiento del motor” en la sección “Mantenimiento y recomendaciones preventivas” de este manual.

## ACUMULADOR

Si el acumulador no está completamente cargado en condiciones de clima frío extremo, el líquido del acumulador puede congelarse y dañar el acumulador. Para mantener una máxima eficiencia, el acumulador se debe revisar periódicamente. Para obtener detalles, consulte “Acumulador” en la sección “Mantenimiento y recomendaciones preventivas” de este manual.

## DRENADO DEL AGUA DE ENFRIAMIENTO

Si el vehículo se va dejar a la intemperie sin anticongelante, drene el sistema de enfriamiento, incluido el bloque del motor. Llene antes de hacer funcionar el vehículo. Para obtener detalles, consulte “Cambio del agua de enfriamiento del motor” en la sección “Mantenimiento y recomendaciones preventivas” de este manual.

## EQUIPAMIENTO DE LAS LLANTAS

1. Las llantas de VERANO poseen una banda de rodamiento diseñada para proporcionar un desempeño de nivel superior sobre pavimento seco. Sin embargo, el desempeño de éstas se verá sustancialmente reducido en condiciones de nieve y hielo. Si maneja el vehículo en caminos con nieve o hielo, NISSAN recomienda que use LLANTAS PARA LODO Y NIEVE o LLANTAS PARA TODAS LAS ESTACIONES en las cuatro ruedas. Consulte un distribuidor NISSAN para conocer el tipo, tamaño y régimen de velocidad de la llanta y conseguir información de disponibilidad.
2. Para obtener tracción adicional en caminos con hielo, se pueden usar llantas con tacos metálicos para nieve. Sin embargo, algunos estados y provincias prohíben su uso. Revise las leyes locales, estatales y provinciales antes de instalar llantas con tacos metálicos para nieve.

**Las capacidades de derrape y tracción de las llantas para nieve con tacos metálicos sobre superficies húmedas o secas pueden ser menos eficientes que las llantas para nieve sin tacos metálicos.**

3. Se pueden usar cadenas para llantas. Para obtener detalles, consulte “Cadenas para llantas” en la sección “Mantenimiento y recomendaciones preventivas” de este manual.

## EQUIPAMIENTO ESPECIAL PARA INVIERNO

Se recomienda que se tengan los siguientes artículos en el vehículo durante el invierno:

- Un raspador y un cepillo de cerdas duras para quitar el hielo y nieve de las ventanillas y plumillas del limpiaparabrisas.
- Una tabla plana, rígido, para colocar debajo del gato para proporcionarle apoyo firme.
- Una pala para sacar el vehículo de la nieve acumulada.
- Líquido lavaparabrisas extra para rellenar el depósito de líquido lavaparabrisas.

## MANEJO SOBRE NIEVE O HIELO

**⚠ ADVERTENCIA**

- **Es muy difícil manejar sobre hielo húmedo (0°C, 32°F y lluvia congelante), nieve o hielo muy frío. El vehículo tendrá mucho menos tracción o "agarre" en estas condiciones. Evite conducir sobre hielo húmedo si no se ha esparcido sal o arena en la carretera.**
- **No importa cuál sea la condición, maneje siempre con precaución. Acelere y disminuya la velocidad con cuidado. Si se acelera o realizan cambios descendentes demasiado rápidamente, las ruedas de tracción patinarán y perderán incluso más tracción.**
- **En estas condiciones, deje más distancia de frenado. Debe empezar a frenar antes que cuando se conduce en el pavimento seco.**
- **Mantenga distancias seguras en caminos resbaladizos.**
- **Tenga cuidado con los puntos resbaladizos (hielo brillante). Éstos pueden aparecer en un camino que de otro modo estaría despejado en las áreas sombreadas. Si más adelante vislumbra un manchón de hielo, frene antes de llegar a éste. Nunca trate de frenar mientras esté sobre el hielo y evite las maniobras repentinas con la dirección.**
- **La nieve puede atrapar los peligrosos gases de escape bajo el vehículo. Mantenga la nieve alejada del tubo de escape y de alrededor del vehículo.**

# 6 En caso de emergencia


Llanta desinflada . . . . . 6-2
Cambio de una llanta desinflada. . . . . 6-2
Arranque con cables pasacorriente . . . . . 6-8
Arranque empujando. . . . . 6-10
Si el vehículo se sobrecalienta . . . . . 6-10
Remolque del vehículo . . . . . 6-11
Remolque recomendado por NISSAN . . . . . 6-12
Recuperación del vehículo
(liberación de un vehículo atascado) . . . . . 6-14

## CAMBIO DE UNA LLANTA DESINFLADA

Si se pincha o desinfla una de las llantas, siga estas instrucciones:

### Detención del vehículo

1. Mueva cuidadosamente el vehículo a una zona segura fuera del camino, lejos del tráfico.
2. Encienda las intermitentes de advertencia de peligro.
3. Estaciónese en una superficie plana y aplique el freno de estacionamiento. Coloque la transmisión manual en R (Reversa) o la transmisión automática en ″P″ (Estacionamiento).
4. Apague el motor.
5. Levante el cofre para advertir a los demás automovilistas que está estacionado y para señalar al personal de vigilancia de la carretera que usted requiere ayuda.
6. Asegúrese de que todos los pasajeros salgan del vehículo y esperen en un lugar seguro, lejos del tráfico y a una cierta distancia del vehículo.

**⚠ ADVERTENCIA**

- **Asegúrese de que el freno de estacionamiento esté bien aplicado y la transmisión manual en R (Reversa) o la transmisión automática en ″P″ (Estacionamiento).**
- **Nunca cambie las llantas cuando el vehículo se encuentre en una pendiente, hielo o áreas resbalosas. Esto resulta peligroso.**
- **Nunca cambie las llantas si el tráfico en la dirección contraria está muy cerca del vehículo. Espere la llegada del servicio de asistencia profesional de camino.**

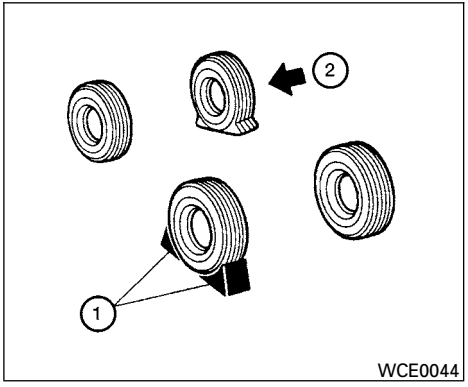


### Bloqueo de las ruedas

Coloque calzas adecuadas ① tanto en la parte delantera como trasera de la rueda diagonalmente opuesta a la llanta desinflada ② para evitar que el vehículo se mueva cuando se levante con el gato.

**⚠ ADVERTENCIA**

**Asegúrese de bloquear la rueda para evitar que el vehículo se mueva y pueda causar lesiones personales.**

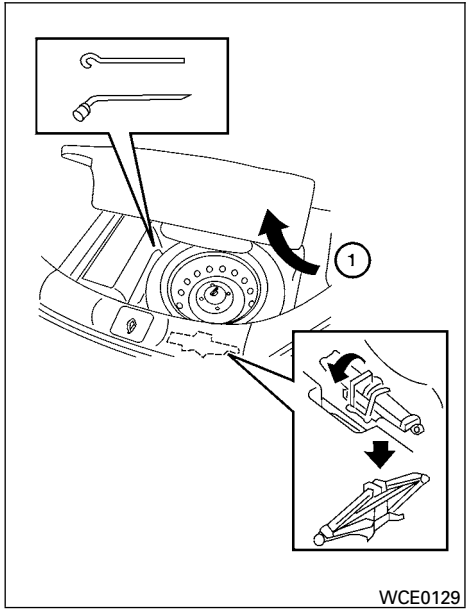


## Obtención de la llanta de refacción y herramientas

Abra la compuerta trasera o cajuela. Levante la alfombra del piso y retire la cubierta de la llanta de refacción ①.

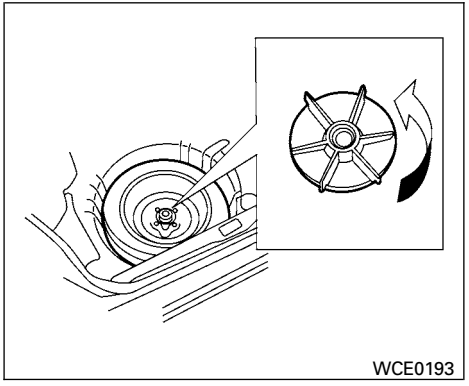


**Tipo A**

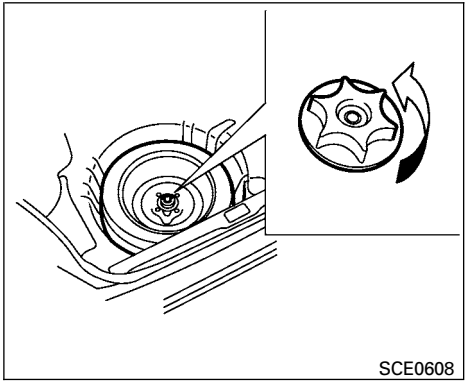


**Tipo B**

Para sacar el gato, quite las correas. Si fuera necesario, quite primero la llanta de refacción para facilitar el acceso a la correa del gato.

Si está equipado con espaciadores, quítelos antes de desmontar la llanta de refacción.

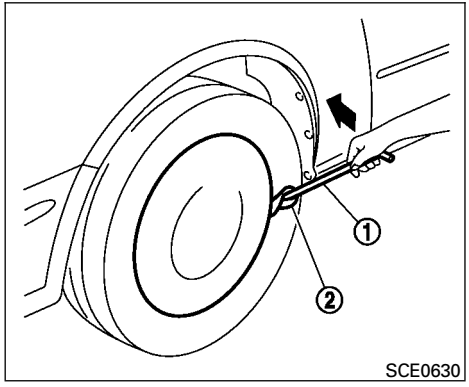


## Retiro de la cubierta de la rueda (sólo si está equipado)

**⚠ PRECAUCIÓN**

**No use las manos para hacer palanca y quitar las tapas o cubiertas de las ruedas. Si lo hace, puede sufrir lesiones personales.**

Para quitar la cubierta de rueda, use la barra del gato ① como se ilustra.

Coloque un trapo ② entre la rueda y la barra del gato para evitar que se dañe la rueda y la cubierta de rueda.

Tenga cuidado de no rayar la cubierta de la rueda o la superficie de ésta.

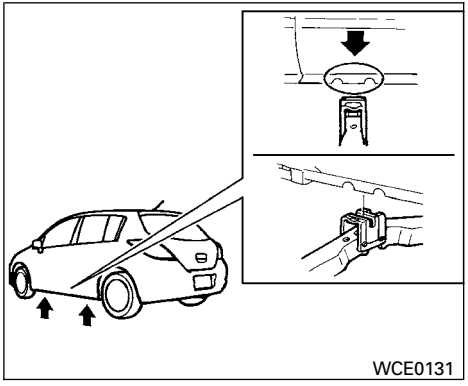


**Hatchback**

## Levantamiento de vehículo con el gato y desmontaje de la llanta dañada

**⚠ ADVERTENCIA**

- **Nunca se coloque debajo del vehículo cuando esté sujetado sólo por el gato. Si es necesario trabajar debajo del vehículo, colóquelo sobre soportes de seguridad.**

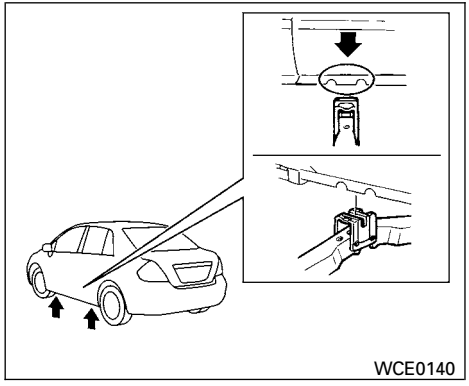


**Sedán**

- **Use sólo el gato que viene con el vehículo para levantarlo. No use el gato de su vehículo en otros. El gato está diseñado para levantar sólo su vehículo durante el cambio de llantas.**
- **Use los puntos de levantamiento correctos. Nunca use ninguna otra parte del vehículo para apoyar el gato.**
- **Nunca levante el vehículo más de lo necesario.**
- **Nunca use bloques sobre o bajo el gato.**
- **No arranque ni haga funcionar el motor cuando el vehículo esté sobre el gato. El vehículo puede moverse. Esto es particularmente cierto para vehículos con diferenciales de patinaje limitado.**
- **No permita que los pasajeros permanezcan en el vehículo mientras el gato está colocado.**
- **Nunca haga funcionar el motor con una o más ruedas levantadas. El vehículo puede moverse.**

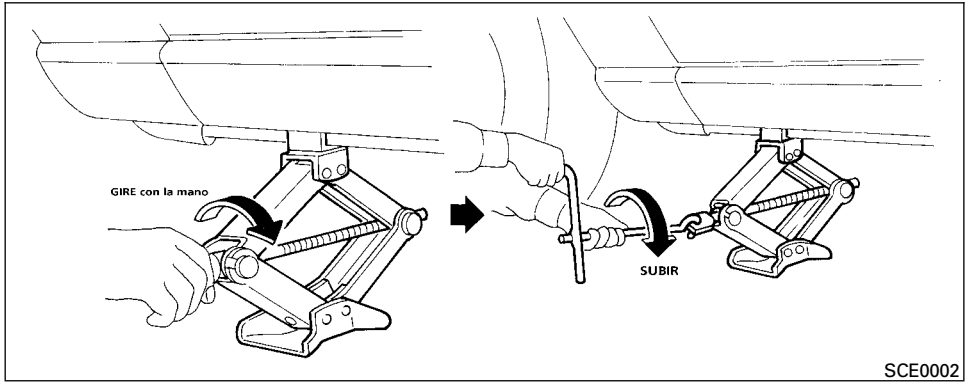


Siempre consulte las ilustraciones correspondientes para conocer los puntos de levantamiento correctos para su modelo de vehículo y tipo de gato especificados.

**Lea detenidamente la etiqueta de precauciones adherida al cuerpo del gato y siga las instrucciones.**

1. Afloje cada tuerca de la rueda uno o dos giros hacia la izquierda con la llave correspondiente. **No quite las tuercas de la rueda antes de levantar la llanta del suelo.**
2. Coloque el gato directamente bajo el punto de levantamiento, según se ilustra, de modo que la parte superior del gato entre en contacto con el vehículo en el punto de ubicación del gato. Alinee la cabeza del gato entre las dos muescas en la parte delantera o trasera, tal como se indica. También ajuste la ranura de la cabeza del gato entre las muescas, tal como se indica.

   **El gato se debe usar en terrenos nivelados y firmes.**
3. Para levantar el vehículo, sostenga firmemente la palanca del gato y la barra con ambas manos. Levante cuidadosamente el vehículo hasta que la llanta deje de hacer contacto con el piso. Quite las tuercas de las ruedas y luego desmonte la llanta.

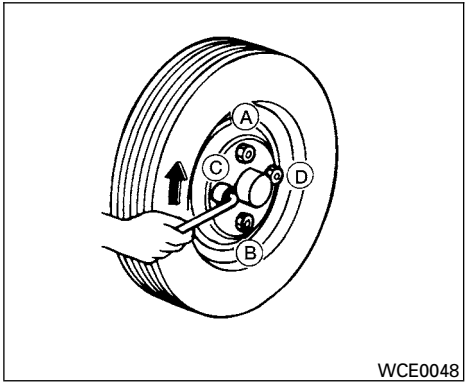


## Instalación de la llanta de refacción

**La llanta de refacción está solamente diseñada para uso de emergencia. Consulte las instrucciones específicas bajo el título “Ruedas y llantas” en la sección “Mantenimiento y recomendaciones preventivas” de este manual.**

1. Limpie el lodo o suciedad de la superficie entre la rueda y el cubo.
2. Con cuidado coloque la llanta de refacción y apriete con la mano las tuercas lo más que pueda.

3. Con la llave para tuercas de rueda, apriete alternadamente las tuercas y en forma uniforme, tal como se ilustra, hasta que queden apretadas.
4. Baje lentamente el vehículo hasta que la llanta toque el suelo. Luego, con la llave para tuercas de rueda, apriete las tuercas firmemente en la secuencia ilustrada (Ⓐ, Ⓑ, Ⓒ, Ⓓ). Baje completamente el vehículo.

**⚠ ADVERTENCIA**

- **Usar tuercas de ruedas incorrectas o apretarlas incorrectamente puede hacer que la rueda se afloje o se salga. Esto puede causar un accidente.**
- **No use aceite o grasa en los birlos o tuercas de las ruedas. Esto puede hacer que éstas se aflojen.**
- **Vuelva a apretar las tuercas de rueda cuando el vehículo haya recorrido 1,000 km (600 millas) (también en caso de una llanta desinflada, etc.).**

**Apriete las tuercas de las ruedas al par especificado con un torquímetro tan pronto como sea posible.**

**Par de apriete de las tuercas de rueda:**
**113 N·m (83 lb-pie)**

**Las tuercas de las ruedas se deben mantener apretadas en todo momento de acuerdo con las especificaciones. Se recomienda apretar las tuercas de las ruedas de acuerdo con las especificaciones en cada intervalo de lubricación.**

**Ajuste la presión de las llantas según la presión en FRÍO.**

**Presión en FRÍO: Después de que el vehículo se haya estacionado durante tres horas o más o se haya manejado por menos de 1.6 km (1 milla).**

**Las presiones de llantas en FRÍO aparecen en la etiqueta de las llantas.**

5. Guarde en forma segura la llanta desinflada en el vehículo.
6. Instale el gato en su compartimiento y apriete la correa.
7. Coloque la cubierta de la llanta de refacción y la alfombra del piso de la compuerta trasera/cajuela sobre la llanta dañada.
8. Cierre la compuerta trasera/cajuela.

**⚠ ADVERTENCIA**

- **Asegúrese de que la llanta de refacción y el gato queden siempre bien asegurados después de utilizarlos. En caso de un accidente o frenada repentina, dichos artículos pueden convertirse en peligrosos proyectiles.**
- **La llanta de refacción está solamente diseñada para uso de emergencia. Consulte las instrucciones específicas bajo el título “Ruedas y llantas” en la sección “Mantenimiento y recomendaciones preventivas” de este manual.**

## ARRANQUE CON CABLES PASACORRIENTE

Para arrancar el motor con un acumulador auxiliar, se deben realizar las siguientes instrucciones y precauciones.

**Si el acumulador de un vehículo equipado con el sistema de llave inteligente NISSAN Intelligent Key™ se descarga, no podrá mover el interruptor de encendido de la posición ″LOCK″ (Bloqueo), ni siquiera con la llave mecánica o la llave de valet. Conecte los cables pasacorriente en otro vehículo, en caso de que el acumulador estuviera descargado, y entonces el interruptor de encendido se puede mover de la posición ″LOCK″ (Bloqueo). Entonces, arranque el vehículo con cables pasacorriente.**

**⚠ ADVERTENCIA**

- **Si las conexiones se hacen incorrectamente, el arranque con cables pasacorriente puede provocar una explosión del acumulador, teniendo como consecuencia lesiones graves o incluso la muerte. También su vehículo puede resultar dañado.**
- **En las cercanías del acumulador siempre hay gas hidrógeno que es explosivo. Mantenga todas las chispas y llamas lejos del acumulador.**
- **No permita que el líquido del acumulador entre en contacto con sus ojos, piel, ropa o superficies pintadas. El líquido del acumulador es una solución de ácido sulfúrico corrosiva que puede provocar quemaduras severas. Si el líquido entra en contacto con algo, inmediatamente lave el área con suficiente agua.**
- **Mantenga el acumulador fuera del alcance de los niños.**
- **El acumulador auxiliar debe suministrar 12 voltios. Usar un acumulador con un voltaje incorrecto puede dañar el vehículo.**
- **Cada vez que trabaje en o cerca de un acumulador, utilice siempre protectores adecuados para los ojos (por ejemplo, gafas o anteojos de seguridad industrial) y quítese los anillos, pulseras metálicas y otras joyas. No se apoye sobre el acumulador cuando efectúe un arranque con cables pasacorriente.**
- **No intente un arranque con cables pasacorriente con un acumulador congelado. Puede explotar y provocar lesiones graves.**
- **El vehículo posee un ventilador de enfriamiento automático. Éste puede activarse en cualquier momento. Mantenga las manos y otros objetos alejados.**
- **Si el acumulador de un vehículo equipado con el sistema de llave inteligente NISSAN Intelligent Key™ se descarga, no podrá mover el interruptor de encendido de la posición ″LOCK″ (Bloqueo), ni siquiera con la llave mecánica o la llave de valet. Conecte los cables pasacorriente en otro vehículo, en caso de que el acumulador estuviera descargado, y entonces el interruptor de encendido se puede mover de la posición ″LOCK″ (Bloqueo). Entonces, arranque el vehículo con cables pasacorriente.**

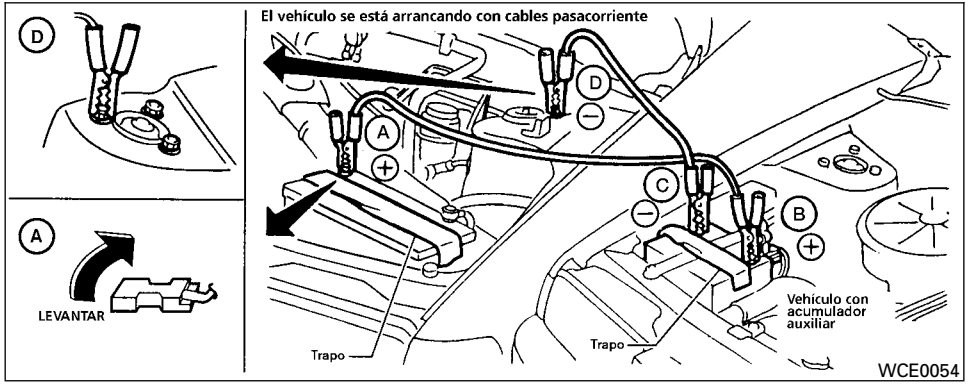


**ADVERTENCIA**

**Siempre siga las instrucciones a continuación. Si no lo hace, se puede dañar el sistema de carga y sufrir lesiones personales.**

1. Si el acumulador auxiliar se encuentra en otro vehículo, coloque los dos vehículos uno junto al otro para que los acumuladores queden cerca.

   **No deje que ambos vehículos se toquen.**

2. Aplique el freno de estacionamiento. Mueva la palanca de cambios a "N" (Neutral) (transmisión manual) o a "P" (Estacionamiento) (transmisión automática). Desactive todos los sistemas eléctricos innecesarios (luces, calefacción, aire acondicionado, etc.).

3. Quite las tapas de ventilación del acumulador (sólo si está equipado). Cubra el acumulador con un trapo viejo para reducir el riesgo de explosión.

4. Conecte los cables pasacorriente en la secuencia ilustrada (Ⓐ, Ⓑ, Ⓒ, Ⓓ).

**PRECAUCIÓN**

- **Siempre conecte el positivo (+) con el positivo (+) y el negativo (−) con la tierra de la carrocería (por ejemplo, tornillo de montaje de la columna, soporte de levantamiento del motor, etc.), no al acumulador.**
- **Asegúrese de que los cables pasacorriente no toquen partes en movimiento en el compartimiento del motor y que las abrazaderas de cables no entren en contacto con otros metales.**

5. Ponga en marcha el motor del vehículo que tiene el acumulador auxiliar y déjelo funcionar unos pocos minutos.

6. Mantenga la velocidad del motor del vehículo que tiene el acumulador auxiliar en unas 2,000 rpm y ponga en marcha el motor del vehículo que está siendo arrancado con cables pasacorriente.

**PRECAUCIÓN**

**No mantenga el motor de arranque trabajando por más de 10 segundos. Si el motor no arranca de inmediato, gire la llave a "OFF" y espere unos 3 a 4 segundos antes de volver a intentar.**

7. Una vez arrancado el motor, cuidadosamente desconecte el cable negativo y luego el positivo.
8. Vuelva a colocar las tapas de ventilación (sólo si está equipado). Asegúrese de desechar el trapo utilizado para cubrir los orificios de ventilación, ya que puede estar contaminado con ácido corrosivo.

## ARRANQUE EMPUJANDO

**PRECAUCIÓN**

- **No empuje este vehículo para arrancarlo. El catalizador de tres vías puede dañarse.**
- **Los modelos con transmisión automática no se pueden empujar ni remolcar para que arranquen. Si intenta hacerlo, se puede dañar la transmisión.**
- **En el caso de modelos con transmisión manual, nunca intente arrancar el vehículo remolcándolo. Cuando el motor arranca, el tironeo del motor puede hacer que el vehículo choque con el vehículo que lo remolca.**

## SI EL VEHÍCULO SE SOBRECALIENTA

Si el vehículo se está sobrecalentando (señalado por la lectura de un indicador de temperatura extremadamente alta) o si percibe una falta de potencia del motor o detecta un ruido anormal, etc. realice los siguientes pasos.

**ADVERTENCIA**

- **No continúe manejando si el vehículo se sobrecalienta. Si lo hace, se puede dañar el motor o incendiar el vehículo.**
- **Para evitar el riesgo de sufrir quemaduras, nunca quite el tapón del radiador cuando el motor esté caliente. Cuando se quita el tapón del radiador, emana un chorro de agua caliente presurizada, el que posiblemente le provocará lesiones graves.**
- **No abra el cofre si está saliendo vapor.**

1. Mueva cuidadosamente el vehículo a una zona segura fuera del camino, aplique el freno de estacionamiento y coloque la palanca selectora de cambios en ″N″ (Neutral) (transmisión manual) o en ″P″ (Estacionamiento) (transmisión automática).

   **No apague el motor.**

2. Apague el aire acondicionado (sólo si está equipado). Abra todas las ventanillas, mueva el control de temperatura de la calefacción o aire acondicionado al máximo calor y coloque el control del ventilador en la velocidad alta.
3. Salga del vehículo. Vea y escuche el vapor o agua de enfriamiento escapando del radiador antes de abrir el cofre. (Si escapa vapor o agua de enfriamiento, apague el motor.) No abra más el cofre hasta que ya no se vea el vapor o agua de enfriamiento.
4. Abra el cofre del motor.

**⚠ADVERTENCIA**

**Si emana vapor o agua del frente del motor, manténgase alejado para evitar quemarse.**

5. Revise visualmente si la banda impulsora está dañada o floja. También revise si el ventilador de enfriamiento está funcionando. Las mangueras del radiador y el radiador no deben tener fugas de agua. Apague el motor si hay fugas de agua de enfriamiento, falta la banda impulsora de la bomba de agua o ésta se ha aflojado, o si el ventilador de enfriamiento no funciona.

**⚠ADVERTENCIA**

**Tenga cuidado de que sus manos, cabello, joyas o ropa no toquen la banda impulsora del motor o el ventilador de enfriamiento del motor u otras partes en movimiento. El ventilador de enfriamiento del motor puede comenzar a funcionar en cualquier momento.**

6. Una vez que el motor se enfríe, revise el nivel del agua de enfriamiento en el depósito de reserva correspondiente con el motor funcionando. Si fuera necesario, agregue agua de enfriamiento al depósito de reserva correspondiente. Lleve su vehículo a un distribuidor NISSAN para que lo reparen.

Cuando remolque el vehículo, debe seguir las regulaciones locales relacionadas con el remolque. Utilizar un equipo de remolque incorrecto puede dañar el vehículo. Las instrucciones para el remolque puede conseguirlas con un distribuidor NISSAN. Los operadores de servicio local generalmente están familiarizados con las leyes y procedimientos aplicables relacionados con remolque. Para asegurar un remolque correcto y evitar daños accidentales al vehículo, NISSAN recomienda que solicite a un operador de servicio que remolque su vehículo. Se recomienda que el operador de servicio lea atentamente las siguientes precauciones:

**⚠ADVERTENCIA**

- **Nunca viaje en el interior de un vehículo que está siendo remolcado.**
- **Nunca se coloque debajo del vehículo cuando éste haya sido levantado por una grúa.**

**⚠ PRECAUCIÓN**

- **Cuando se remolque, asegúrese de que la transmisión, ejes, sistema de la dirección y tren motriz estén en buenas condiciones. Si alguna unidad está dañada, se deben utilizar plataformas rodantes o un camión de remolque con plataforma.**
- **Siempre coloque cadenas de seguridad antes de remolcar.**

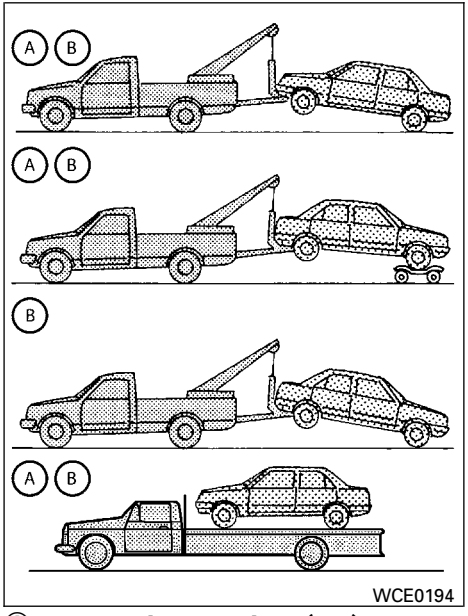


**Ⓐ Transmisión automática (T/A)**
**Ⓑ Transmisión manual (T/M)**

## REMOLQUE RECOMENDADO POR NISSAN

NISSAN recomienda que el vehículo sea remolcado con las ruedas motrices (delanteras) elevadas o bien, que se coloque el vehículo en un camión de plataforma plana, tal como se ilustra.

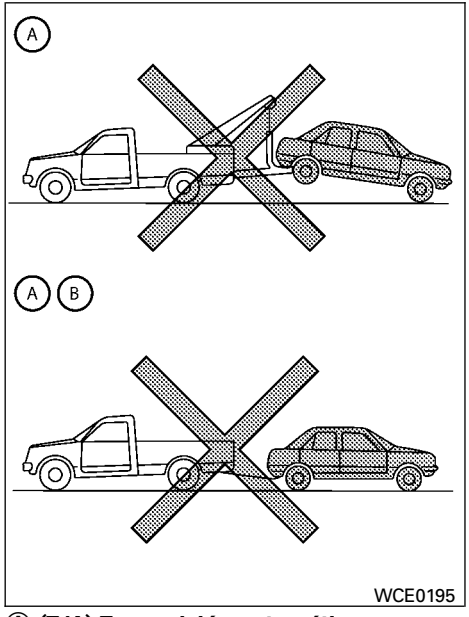


Ⓐ (T/A) Transmisión automática
Ⓑ (T/M) Transmisión manual

**⚠ PRECAUCIÓN**

- **Nunca remolque modelos con transmisión automática con las ruedas delanteras en el piso o las cuatro ruedas en el piso (hacia adelante o hacia atrás), ya que esto puede causar serios y costosos daños a la transmisión. Si fuera necesario remolcar el vehículo con las ruedas traseras levantadas, use siempre una plataforma rodante debajo de las ruedas delanteras.**
- **Al remolcar modelos con transmisión automática con las ruedas delanteras sobre las plataformas de remolque o al remolcar modelos con transmisión manual con las ruedas delanteras en el piso:**
  - **Ponga el interruptor de encendido en la posición "OFF" (Apagado) y asegure el volante de la dirección en posición recta hacia adelante, utilizando una cuerda o un dispositivo similar. Nunca asegure el volante de la dirección poniendo el interruptor de encendido en la posición de bloqueo. Esto puede dañar el mecanismo de bloqueo de la dirección (en modelos con mecanismo de bloqueo de la dirección).**
  - **Coloque la palanca selectora de cambios en la posición "N" (Neutral).**
- **Cuando remolque modelos con transmisión automática o manual con las ruedas traseras en el piso (si no utiliza plataformas de remolque): Siempre quite el freno de estacionamiento.**
- **Observe las siguientes velocidades y distancias de remolque restringidas únicamente para transmisiones manuales (T/M):**
  - **Velocidad: Menos de 80 km/h (50 MPH)**
  - **Distancia: Menos de 80 km (50 millas)**

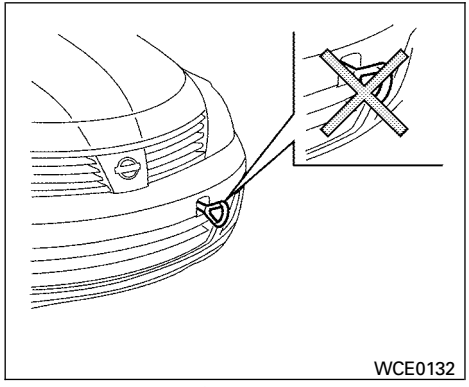


**Parte delantera (sólo si está equipado)**

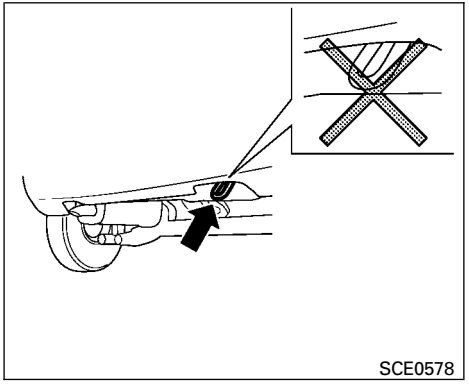


**Parte trasera (sólo si está equipado)**

## RECUPERACIÓN DEL VEHÍCULO (liberación de un vehículo atascado)

No use el gancho para remolcar el vehículo.

**⚠ ADVERTENCIA**

- **Permanezca alejado de un vehículo atascado.**
- **No haga girar las llantas a alta velocidad. Esto puede hacer que éstas exploten y le provoquen lesiones graves. Algunas partes del vehículo también se puede sobrecalentar y dañar.**

**⚠ PRECAUCIÓN**

- **Las cadenas o cables de arrastre se deben sujetar únicamente de los miembros estructurales principales del vehículo. De lo contrario, la carrocería del vehículo puede dañarse.**
- **No use los ganchos de amarre del vehículo para liberar un vehículo atascado en la arena, nieve, lodo, etc. Nunca remolque el vehículo usando los ganchos de amarre del vehículo o los ganchos para remolque.**
- **Siempre jale el cable en forma recta desde la parte delantera o trasera del vehículo. Nunca jale el vehículo en ángulo.**
- **Los dispositivos de remolcado se deben instalar de modo que no toquen ninguna parte de la suspensión, dirección, sistemas de frenos o de enfriamiento.**
- **No se recomienda el uso de dispositivos para jalar, como cuerdas o mecates para remolcar o recuperar un vehículo.**

### Extracción de un vehículo atascado

Si su vehículo se atasca en arena, nieve, barro, etc., use una correa de remolque u otro dispositivo diseñado específicamente para recuperación de vehículos. Siga siempre las instrucciones del fabricante del dispositivo de recuperación.

Fije la correa de remolque en el gancho de remolque.

### Balanceo de un vehículo atascado

Si el vehículo se atasca en la arena, nieve, lodo, etc., efectúe los siguientes procedimientos:

1. Asegúrese de que no existan obstáculos en el área detrás y adelante del vehículo.

2. Gire el volante de la dirección hacia la derecha e izquierda para despejar un área alrededor de las llantas delanteras.
3. Balancee lentamente el vehículo hacia adelante y atrás.
   - Cambie una y otra vez entre R (reversa) y D (conducción normal) (modelos con transmisión automática) o entre 1 (primera) y R (reversa) (modelos con transmisión manual).
   - Aplique el acelerador lo menos posible para mantener el movimiento de balanceo.
   - Suelte el pedal del acelerador antes de cambiar entre R (reversa) y D (conducción normal) modelos con transmisión automática) o entre 1 (primera) y R (reversa) (modelos con transmisión manual).
   - No haga girar las llantas a más de 55 km/h (35 mph).
4. Si el vehículo no se puede liberar luego de unos cuantos intentos, comuníquese con un servicio de remolque profesional para obtener ayuda.

## NOTAS

# 7 Apariencia y cuidado


Limpieza del exterior . . . . . 7-2
Lavado . . . . . 7-2
Encerado . . . . . 7-2
Eliminación de manchas . . . . . 7-3
Parte inferior de la carrocería . . . . . 7-3
Cristal trasero . . . . . 7-3
Ruedas de aleación de aluminio . . . . . 7-3
Piezas cromadas . . . . . 7-3
Abrillantador de llantas . . . . . 7-3
Limpieza del interior . . . . . 7-4
Aromatizantes . . . . . 7-4
Tapetes . . . . . 7-5
Cinturones de seguridad . . . . . 7-6
Protección contra corrosión . . . . . 7-6
Factores más comunes que contribuyen a la corrosión del vehículo . . . . . 7-6
Factores ambientales que influyen en la velocidad de corrosión . . . . . 7-6
Para proteger el vehículo contra la corrosión . . . . . 7-6

Con el fin de mantener la apariencia del vehículo, es importante cuidarlo adecuadamente.

Para proteger las superficies pintadas, lave el vehículo lo antes posible:

- después de una lluvia para evitar posible daño por la lluvia ácida.
- después de conducir en caminos costeros.
- cuando elementos contaminantes como hollín, excrementos de aves, savia de árbol, partículas metálicas o insectos se adhieren a la superficie pintada.
- cuando el polvo o lodo se acumula en la superficie.

Siempre que sea posible, guarde o estacione el vehículo en el interior de un garaje o en un área cubierta.

Cuando sea necesario estacionar a la intemperie, hágalo a la sombra o proteja el vehículo con una cubierta.

**Tenga cuidado de no rayar la superficie pintada cuando coloque o quite la cubierta.**

## LAVADO

Lave la suciedad con una esponja húmeda y suficiente agua. Limpie el vehículo minuciosamente con un jabón suave, especial para vehículos o líquido lavavajillas común mezclado con agua tibia limpia (nunca caliente).

**⚠ PRECAUCIÓN**

- **No use sistemas de lavado de automóviles que contengan ácidos en el detergente. Algunos sistemas de lavado de automóviles, especialmente aquellos sin escobillas, utilizan ciertos ácidos para limpiar. El ácido puede reaccionar con algunos componentes plásticos del vehículo, haciendo que se quiebren. Esto puede afectar su apariencia y también provocar un funcionamiento incorrecto de éstos. Siempre compruebe con el lavador de automóviles que no se utilicen ácidos.**
- **No lave el vehículo con jabón doméstico fuerte, detergentes químicos fuertes, gasolina o solventes.**
- **No lave el vehículo bajo la luz directa del sol o cuando la carrocería esté caliente, ya que la superficie puede quedar con manchas de agua.**
- **Evite usar trapos fibrosos comprimidos o ásperos, como guantes para lavar. Se debe tener cuidado al quitar la suciedad impregnada u otras sustancias externas, de modo que la superficie pintada no se raye o dañe.**

Enjuague el vehículo minuciosamente con suficiente agua limpia.

Los rebordes internos, uniones y pliegues en las puertas, cajuela y cofre son particularmente vulnerables a los efectos de la sal del camino. Por lo tanto, estas áreas se deben limpiar periódicamente. Tenga cuidado que los orificios de drenado en el borde inferior de la puerta estén abiertos. Rocíe agua bajo la carrocería y alojamiento de las ruedas para soltar la suciedad y eliminar la sal.

Se puede usar una gamuza húmeda para secar el vehículo y así evitar las manchas de agua.

## ENCERADO

Un encerado en forma regular protege la superficie pintada y ayuda a conservar la apariencia de vehículo nuevo. Se recomienda realizar un pulido para quitar los residuos de cera acumulada y evitar la apariencia de desgaste antes de volver a aplicar cera.

En un distribuidor NISSAN pueden asesorarlo en la elección del producto adecuado.

- Encere el vehículo sólo después de lavarlo cuidadosamente. Siga las instrucciones que vienen con la cera.
- No use una cera que contenga componentes abrasivos cortantes o limpiadores que puedan dañar el acabado del vehículo.

El uso excesivo de máquinas o un pulido enérgico en un acabado de pintura con una capa base/transparente puede opacar el acabado o dejar marcas de remolino.

## ELIMINACIÓN DE MANCHAS

Elimine las manchas de alquitrán y aceite, polvo industrial, insectos y savia de árbol lo más rápido posible de la superficie de la pintura para evitar que el daño o manchas se hagan permanentes. En un distribuidor NISSAN o en cualquier tienda de accesorios automotrices puede encontrar productos de limpieza especiales.

## PARTE INFERIOR DE LA CARROCERÍA

En lugares donde se esparce sal en los caminos durante el invierno, es necesario limpiar periódicamente la parte inferior de la carrocería para evitar que la suciedad y sal se acumulen y hagan más rápida la corrosión de la parte inferior de la carrocería y suspensión. Antes del período de invierno y nuevamente en la primavera, se debe revisar el sellado, y si fuera necesario, volverlo a tratar.

## CRISTAL TRASERO

Use limpiacristales para quitar la película de humo y polvo de las superficies del cristal. Es normal que el cristal se cubra con una película cuando el vehículo se ha estacionado al sol. Limpie esta película con un limpiacristales y un trapo suave.

**⚠ PRECAUCIÓN**

**Cuando limpie el interior de las ventanillas, no use herramientas con filo, limpiadores abrasivos o limpiadores con desinfectante en base a cloro. Éstos pueden dañar los conductores eléctricos, los elementos de la antena del radio o los elementos del desempañador del cristal trasero.**

## RUEDAS DE ALEACIÓN DE ALUMINIO

Lave las ruedas periódicamente con una esponja humedecida con una solución de jabón suave, sobre todo durante los meses de invierno en zonas donde se utiliza sal para los caminos. Si no lo hace, la sal puede decolorar las ruedas.

**⚠ PRECAUCIÓN**

**Siga las instrucciones a continuación para evitar manchar o decolorar las ruedas:**

- **No aplique limpiadores que utilicen contenidos ácidos o alcalinos fuertes para la limpieza de las ruedas.**
- **No use limpiadores de ruedas cuando éstas estén calientes. La temperatura de las ruedas debe ser la misma que la temperatura ambiente.**
- **Una vez aplicado el limpiador, dentro de 15 minutos, enjuague las ruedas para eliminar completamente la solución de limpieza.**

## PIEZAS CROMADAS

Limpie todas las piezas cromadas en forma regular con un pulidor de cromo no abrasivo para mantener el acabado.

## ABRILLANTADOR DE LLANTAS

NISSAN no recomienda usar abrillantadores de llantas. Los fabricantes de llantas aplican un recubrimiento a las llantas para ayudar a reducir la decoloración del hule. Si se aplica un abrillantador a las llantas, puede reaccionar con el recubrimiento y formar un compuesto. Este com-

puesto puede salirse de la llanta al manejar y manchar la pintura del vehículo.

Si decide usar un abrillantador para las llantas, tome las siguientes precauciones:

- Use un abrillantador en base a agua. El recubrimiento de la llanta se disuelve más fácilmente que con un abrillantador para llantas a base de aceite.
- Aplique una capa ligera de abrillantador en las llantas para evitar que éste ingrese a la banda de rodamiento/ranuras (desde donde sería difícil quitarlo).
- Limpie el exceso de abrillantador con una toalla seca. Asegúrese de que el abrillantador se quite completamente de la banda de rodamiento/ranuras.
- Deje secar el abrillantador tal como lo recomienda su fabricante.

De vez en cuando, quite el polvo suelto del tapizado interior, piezas plásticas y asientos, usando una aspiradora o escobilla de cerdas suaves. Limpie las superficies vinílicas y de piel con un trapo suave limpio humedecido en una solución de jabón suave, luego limpie con un trapo suave seco.

Se requiere cuidado y limpieza permanente para mantener la apariencia de la piel.

Antes de usar algún protector de tela, lea las recomendaciones del fabricante. Algunos protectores de telas contienen elementos químicos que pueden manchar o blanquear el material del asiento.

Para lavar la mica de los medidores e indicadores use un trapo humedecido con agua solamente.

**⚠ PRECAUCIÓN**

- **Nunca use bencina, diluyente ni otros materiales similares.**
- **Las pequeñas partículas de polvo pueden ser abrasivas y dañinas para las superficies de la piel y se deben quitar tan pronto sea posible. No use jabón para asientos, ceras para automóviles, pulidores, aceites, líquidos de limpieza, solventes, detergentes o limpiadores en base a amoníaco, ya que pueden dañar el acabado natural de la piel.**
- **Nunca use protectores de tela, a menos que lo recomiende el fabricante.**
- **No use limpiacristales o limpiadores de plásticos sobre las cubiertas de las micas de los medidores o indicadores. Se puede dañar la cubierta de la mica.**

## AROMATIZANTES

La mayoría de los aromatizantes contienen un solvente que puede afectar el interior del vehículo. Si utiliza un aromatizante, tome las siguientes precauciones:

- Los aromatizantes colgantes pueden causar cambios de color permanentes si entran en contacto con las superficies interiores del vehículo. Coloque el aromatizante en un lugar que le permita colgar libremente sin tocar ninguna superficie interior.

- En general, los aromatizantes líquidos se sujetan en las ventilas. Estos productos pueden causar daño y decoloración inmediata si salpican las superficies interiores.

Antes de utilizar aromatizantes, lea y siga cuidadosamente las instrucciones del fabricante.

## TAPETES

**⚠ ADVERTENCIA**

**Para evitar la posible interferencia con el pedal, teniendo como resultado un choque o lesiones:**

- **NUNCA coloque un tapete encima de otro tapete del lado del conductor.**
- **Utilice únicamente tapetes originales NISSAN diseñados específicamente para utilizarse en el modelo de su vehículo. Para obtener más información, consulte a su Distribuidor NISSAN.**
- **Coloque apropiadamente los tapetes en el espacio para los pies utilizando el perno guía para la ubicación del tapete. Consulte "Perno guía para la ubicación del tapete" en esta sección.**

El uso de tapetes NISSAN originales puede extender la vida útil de la alfombra de su vehículo y facilitarle la tarea de limpiar el interior. Los tapetes se deben mantener con limpiezas regulares y se deben reemplazar si están excesivamente desgastados.

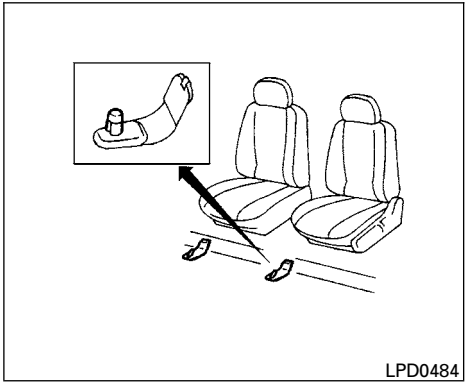


### Perno guía para la ubicación del tapete

Este vehículo incluye un soporte para tapete delantero que actúa como sujetador auxiliar para la ubicación del tapete. Los tapetes originales NISSAN han sido diseñados especialmente para el modelo de su vehículo. Los tapetes del lado del conductor y del pasajero cuentan con un orificio de la arandela aislante incorporado. Posicione el tapete colocando el gancho del soporte del tapete en el ojillo del tapete mientras centra el tapete en el espacio para los pies.

Periódicamente revise para asegurarse de que los tapetes estén correctamente instalados.

## CINTURONES DE SEGURIDAD

Los cinturones de seguridad se pueden limpiar al lavarlos con una esponja humedecida en una solución de jabón suave. Deje que los cinturones se sequen por completo a la sombra antes de usarlos. Consulte "Mantenimiento de los cinturones de seguridad" en la sección "Seguridad: Asientos, cinturones de seguridad y sistema de sujeción suplementario" de este manual.

**⚠ ADVERTENCIA**

**No permita que los cinturones de seguridad se enrollen húmedos en el retractor. NUNCA use blanqueadores, tinturas ni solventes químicos para limpiar los cinturones de seguridad, ya que estos materiales pueden debilitar gravemente la correa del cinturón de seguridad.**

## FACTORES MÁS COMUNES QUE CONTRIBUYEN A LA CORROSIÓN DEL VEHÍCULO

- La acumulación de suciedad y residuos que retienen humedad en secciones del panel de la carrocería, cavidades y otras áreas.
- Daño a la pintura y a otros revestimientos de protección causados por grava y guijarros o accidentes de tráfico menores.

## FACTORES AMBIENTALES QUE INFLUYEN EN LA VELOCIDAD DE CORROSIÓN

### Humedad

La acumulación de arena, suciedad y agua en la parte inferior de la carrocería del vehículo puede acelerar la corrosión. Las cubiertas de piso húmedas no se secan por completo en el interior del vehículo, por lo que debe quitarlas y dejarlas secar para evitar la corrosión del panel del piso.

### Humedad relativa

La corrosión se acelera en áreas de alta humedad relativa, en especial en aquellas áreas donde las temperaturas se mantienen sobre el punto de congelación, existe contaminación atmosférica y se usa sal para deshielo de caminos.

### Temperatura

Las temperaturas altas aceleran la velocidad de corrosión de aquellas partes que no tienen una buena ventilación.

### Contaminación del aire

La contaminación industrial, la presencia de sal en el aire en áreas de la costa o un uso intensivo de sal para deshielo de caminos acelera el proceso de corrosión. La sal para deshielo de caminos también acelera la desintegración de las superficies de la pintura.

## PARA PROTEGER EL VEHÍCULO CONTRA LA CORROSIÓN

- Lave y encere el vehículo con frecuencia para mantenerlo limpio.
- Revise siempre si hay daños menores en la pintura y repárelos lo antes posible.
- Mantenga abiertos los orificios de drenado en la parte inferior de las puertas para evitar la acumulación de agua.
- Revise la parte inferior de la carrocería para ver si hay acumulación de arena, suciedad o sal. Si la hay, lave esta zona con agua lo antes posible.

**⚠ PRECAUCIÓN**

- **NUNCA quite la suciedad, la arena u otros residuos del compartimiento de pasajeros lavándolo con una manguera. Hágalo con una aspiradora o con una escobilla.**
- **Nunca permita que el agua u otros líquidos entren en contacto con componentes electrónicos del interior del vehículo, ya que esto puede dañarlos.**

Los productos químicos que se usan para el deshielo de la superficie de caminos son extremadamente corrosivos. Éstos aceleran la corrosión y el deterioro de componentes de la parte inferior de la carrocería, tales como el sistema de escape, las líneas de combustible y el tubo de freno, los cables de frenos, el panel de piso y las defensas.

**En invierno, la parte inferior de la carrocería se debe limpiar periódicamente.**

Para lograr protección adicional contra el óxido y la corrosión, lo que puede ser necesario en algunas áreas, consulte a un distribuidor NISSAN.

# 8 Mantenimiento y recomendaciones preventivas


Requisitos de mantenimiento . . . . . 8-2
Mantenimiento general . . . . . 8-2
Explicación de puntos de mantenimiento general . . . . . 8-2
Precauciones de mantenimiento . . . . . 8-5
Localización de los puntos de inspección en el compartimiento del motor . . . . . 8-7
Sistema de enfriamiento del motor . . . . . 8-9
Revisión del nivel de agua de enfriamiento del motor . . . . . 8-9
Cambio del agua de enfriamiento del motor . . . . . 8-10
Aceite del motor . . . . . 8-10
Revisión del nivel de aceite del motor . . . . . 8-10
Cambio de aceite del motor . . . . . 8-12
Cambio del filtro de aceite del motor . . . . . 8-13
Aceite de la transmisión automática de 4 velocidades (sólo si está equipado) . . . . . 8-14
Condiciones de la temperatura para revisión . . . . . 8-14
Líquido de frenos y de embrague (sólo si está equipado) . . . . . 8-16
Líquido de frenos . . . . . 8-16
Líquido de embrague (sólo si está equipado) . . . . . 8-16
Líquido lavaparabrisas . . . . . 8-17
Depósito de líquido lavaparabrisas . . . . . 8-17
Acumulador . . . . . 8-17
Arranque con cables pasacorriente . . . . . 8-19
Banda impulsora . . . . . 8-19
Bujías . . . . . 8-20
Reemplazo de las bujías . . . . . 8-20
Filtro de aire . . . . . 8-21
Filtro del aire acondicionado (sólo si está equipado) . . . . . 8-21
Plumillas del limpiaparabrisas . . . . . 8-22
Limpieza . . . . . 8-22
Reemplazo . . . . . 8-22
Frenos . . . . . 8-23
Fusibles . . . . . 8-25
Compartimiento del motor . . . . . 8-25
Compartimiento de pasajeros . . . . . 8-27
Reemplazo de la batería . . . . . 8-28
Control remoto (Tipo A) . . . . . 8-29
Control remoto (Tipo B) . . . . . 8-31
Batería de la llave inteligente NISSAN Intelligent Key™ (sólo si está equipado, sólo en Argentina) . . . . . 8-33
Llave Inteligente NISSAN Intelligent Key™ (excepto Argentina) (sólo si está equipado) . . . . . 8-34

Luces . . . . . 8-35
Faros . . . . . 8-35
Luces exteriores e interiores . . . . . 8-36
Ruedas y llantas . . . . . 8-40
Presión de las llantas . . . . . 8-40
Tipos de llantas . . . . . 8-42
Cadenas para llantas . . . . . 8-42
Cambio de ruedas y de llantas . . . . . 8-43

Su NISSAN ha sido diseñado para tener requisitos de mantenimiento mínimos con intervalos de servicio prolongados para que usted ahorre tiempo y dinero. Sin embargo, el mantenimiento diario y periódico básico es esencial para mantener la buena condición mecánica de su NISSAN, así como el desempeño del sistema de emisión de gases y del motor.

Es responsabilidad del propietario asegurarse de que se realice el mantenimiento programado y también el mantenimiento general.

Como propietario del vehículo, usted es la única persona que puede asegurarse de que su vehículo reciba el mantenimiento adecuado. Usted es un eslabón vital en la cadena de mantenimiento.

**Mantenimiento programado**

Para su conveniencia, en la "Información de la garantía y programa de mantenimiento de NISSAN" se listan y describen los rubros de mantenimiento programado requerido y opcional. Debe consultar esa guía para garantizar que se realice con regularidad ese mantenimiento necesario en su NISSAN.

**Mantenimiento general**

El mantenimiento general incluye los puntos que se deben verificar durante el uso diario normal. Son esenciales para un correcto funcionamiento del vehículo. Es su responsabilidad realizar regularmente estos procedimientos de mantenimiento de acuerdo con lo indicado.

Realizar las verificaciones de mantenimiento general requiere habilidades mecánicas mínimas y sólo algunas herramientas para automóviles comunes.

Estas revisiones o inspecciones las puede hacer usted, un técnico calificado o, si lo prefiere, un distribuidor NISSAN.

**Dónde acudir para obtener servicio**

Si el vehículo requiere servicio de mantenimiento o presenta un funcionamiento incorrecto, haga que un distribuidor NISSAN revise y corrija los sistemas.

Los técnicos de NISSAN son especialistas capacitados que se mantienen al día con la información de servicio más reciente a través de boletines técnicos, recomendaciones de servicio y programas de capacitación en la distribuidora. Están completamente calificados para trabajar en vehículos NISSAN **antes** de trabajar en su vehículo y no después.

Puede estar seguro de que el departamento de servicio de un distribuidor NISSAN realiza el mejor trabajo para cumplir con los requisitos de mantenimiento de su vehículo de un modo confiable y económico.



Durante el uso diario normal del vehículo, el mantenimiento general se debe realizar en forma regular, tal como se indica en esta sección. Si detecta sonidos, vibraciones u olores inusuales, asegúrese de buscar la causa o haga que un distribuidor NISSAN efectúe la revisión a la brevedad. Además, debe informar a un distribuidor NISSAN si piensa que se requieren reparaciones.

Cuando se realizan revisiones o trabajo de mantenimiento, observe estrictamente las "Precauciones de mantenimiento", más adelante en esta sección.

## EXPLICACIÓN DE PUNTOS DE MANTENIMIENTO GENERAL

**Más adelante en esta sección, encontrará información adicional acerca de los puntos marcados con " * ".**

### Parte exterior del vehículo

Los puntos de mantenimiento que aquí se enumeran se deben ejecutar ocasionalmente, a menos que se especifique lo contrario.

**Puertas y cofre del motor** Revise que las puertas y el cofre del motor funcionen correctamente. Asegúrese además de que todas las cerraduras funcionen correctamente. Lubrique las bisagras, las cerraduras, los pasadores de en-

ganche, los rodillos y las conexiones según sea necesario. Asegúrese de que la cerradura secundaria impida que el cofre se abra cuando se desenganche la principal.

Cuando maneje en áreas con sal para deshielo de caminos u otros materiales corrosivos, revise con frecuencia la lubricación.

**Luces*** Limpie regularmente los faros. Asegúrese de que los faros, las luces de freno, las luces traseras, las luces direccionales y otras funcionen y estén instaladas correctamente. Revise también la alineación de los faros.

**Tuercas de rueda para carretera (tuercas de seguridad)*** Cuando revise las llantas, asegúrese de que no falte ninguna tuerca de rueda, y revise si hay tuercas de rueda flojas. Apriétela si fuera necesario.

**Permutación de las llantas*** Las llantas se deben permutar cada 10,000 km (6,000 millas). Sin embargo, el tiempo entre una permutación y otra puede variar de acuerdo con los hábitos de manejo y condiciones de la superficie del camino.

**Llantas*** Revise frecuentemente la presión con un manómetro y antes de cada viaje de larga distancia. Si fuera necesario, ajuste la presión de todas las llantas, incluida la de refacción, de acuerdo con la presión especificada. Revise cuidadosamente si hay daños, cortes o desgaste excesivo.

**Alineación y balanceo de las ruedas** Si el vehículo se jala hacia un lado cuando maneja por un camino recto y nivelado o detecta desgaste disparejo o anormal de las llantas, puede ser necesario alinear las ruedas. Si el volante de la dirección o el asiento vibra a velocidades de autopista normales, puede ser necesario balancear las ruedas.

**Parabrisas** Limpie regularmente el parabrisas. Revise el parabrisas al menos cada 6 meses para ver si hay fracturas u otros daños. Haga que un centro de servicio calificado repare un parabrisas dañado.

**Plumillas del limpiador*** Si no limpian correctamente, vea si hay grietas o desgaste.

## Parte interior del vehículo

Los puntos de mantenimiento que aquí se enumeran se deben revisar en forma regular, tal como cuando se realiza el mantenimiento periódico, se limpia el vehículo, etc.

**Más adelante en esta sección encontrará información adicional acerca de los siguientes puntos indicados con "*".**

**Pedal del acelerador** Compruebe que el funcionamiento del pedal sea uniforme y que éste no se agarrote ni requiera esfuerzo irregular. Mantenga el tapete lejos del pedal.

**Mecanismo de bloqueo de la posición "P" (Estacionamiento) de la transmisión automática (sólo si está equipado)** En una pendiente muy pronunciada, verifique que su vehículo se mantenga en su lugar con la palanca selectora en la posición "P" (Estacionamiento) y sin aplicar los frenos.

**Pedal del freno** Compruebe el buen funcionamiento del pedal y mantenga el tapete alejado de éste.

**Frenos** Compruebe que los frenos no hagan que el vehículo se jale hacia un lado al aplicarlos.

**Freno de estacionamiento** Confirme que su vehículo se mantenga quieto en su lugar, en una pendiente pronunciada, con sólo aplicar el freno de estacionamiento.

**Asientos** Revise los controles de posición de los asientos, tales como mecanismos de ajuste de los asientos, reclinadores de los respaldos, etc., para asegurarse de que funcionen correctamente y que los enganches cierren bien en todas las posiciones. Verifique que las cabeceras se muevan hacia arriba y hacia abajo con suavidad y

que los seguros se mantengan firmes en todas las posiciones de enganche.

**Cinturones de seguridad** Asegúrese de que todas las partes del sistema de cinturones de seguridad (por ejemplo, hebillas, anclajes, ajustadores y retractores) funcionen correctamente y que estén instaladas con firmeza. Revise las correas de los cinturones para ver si hay cortes, deshilachamiento, desgaste o daños.

**Volante de la dirección** Vea si hay cambios en el sistema de la dirección, tal como exceso de juego libre, dirección dura o ruidos extraños.

**Luces y señales acústicas de advertencia** Asegúrese de que todas las luces y señales acústicas de advertencia funcionen correctamente.

**Limpiaparabrisas y lavaparabrisas*** Revise que los limpiadores y los lavadores funcionen correctamente, y que los limpiadores no dejen rayas.

**Desempañador del parabrisas** Verifique que el aire salga correctamente y en cantidad suficiente por las salidas del desempañador cuando se usa el calefactor o el aire acondicionado.

## Bajo el cofre y debajo del vehículo

Los puntos de mantenimiento que aquí se enumeran se deben revisar en forma periódica (por ejemplo, cada vez que verifica el nivel del aceite del motor o que se abastece de combustible).

**Nivel del aceite de la transmisión automática (sólo si está equipado)*** Revise el nivel después de colocar la palanca selectora en "P" (Estacionamiento) con el motor en marcha mínima y a temperatura normal de funcionamiento.

**Acumulador*** Revise el nivel del líquido en cada celda. Debe estar entre las líneas MÁX y MÍN. Los vehículos que se usan a altas temperaturas o en condiciones extremas requieren revisiones frecuentes del nivel del líquido del acumulador.

**Niveles del líquido de frenos y del embrague (sólo si está equipado)*** Asegúrese de que el nivel del líquido de frenos y del embrague esté entre las líneas MÍN y MÁX del depósito.

**Nivel del agua de enfriamiento del motor*** Revise el nivel del agua de enfriamiento cuando el motor esté frío.

**Banda impulsora del motor*** Asegúrese de que la banda impulsora no esté deshilachada, desgastada, agrietada ni sucia de aceite.

**Nivel del aceite del motor*** Revise el nivel después de estacionar el vehículo en una superficie plana con el motor apagado. Espere más de 10 minutos para que el aceite regrese hacia el cárter de aceite.

**Sistema de escape** Asegúrese de que no haya ningún soporte flojo, grieta ni orificio. Si el sonido del sistema de escape parece inusual o si hay olor a gases de escape, haga que un distribuidor NISSAN revise de inmediato el sistema de escape. Consulte la advertencia sobre el monóxido de carbono descrita en la sección "Arranque y conducción" de este manual.

**Fugas de líquido** Vea debajo del vehículo si hay combustible, aceite, agua u otras fugas de líquido luego de que haya estado estacionado durante un momento. El agua que gotea desde el sistema de aire acondicionado después del uso es normal. Si observa fugas o si hay presencia evidente de gases de gasolina, busque la causa y haga que corrijan de inmediato el problema.

**Radiador y mangueras** Revise la parte frontal del radiador y limpie la suciedad, los insectos, las hojas, etc. que puedan haberse acumulado. Asegúrese de que las mangueras no tengan grietas, deformación, putrefacción o conexiones sueltas.

**Parte inferior de la carrocería** La parte inferior de la carrocería está frecuentemente expuesta a sustancias corrosivas tales como las que se usan en caminos con hielo o para controlar el polvo. Es muy importante quitar estas sustancias de esta zona. De lo contrario, se puede formar óxido en el panel de piso, el bastidor, las líneas de combustible y el sistema de escape. Al

terminar el invierno, la parte inferior de la carrocería se debe lavar cuidadosamente con agua clara en las áreas en que se puede haber acumulado lodo o suciedad. Consulte la sección ″Apariencia y cuidado″ de este manual.

**Líquido lavaparabrisas*** Verifique que haya suficiente líquido en el depósito.

Al realizar inspecciones o trabajo de mantenimiento en el vehículo, tenga cuidado de evitar graves lesiones accidentales o de dañar el vehículo. Las siguientes son precauciones generales que se deben observar estrictamente.

**⚠ ADVERTENCIA**

- **Estacione el vehículo en una superficie plana, aplique con firmeza el freno de estacionamiento y bloquee las ruedas para impedir que el vehículo se mueva. Modelos con transmisión manual:**
  - **En modelos con transmisión manual, mueva la palanca selectora de velocidades a la posición ″N″ (Neutral).**
  - **En modelos con transmisión automática, mueva la palanca selectora de cambios a la posición ″P″ (Estacionamiento).**
- **Asegúrese de que la llave de encendido esté en las posiciones ″OFF″ o ″LOCK″ (Bloqueo) cuando reemplace o repare alguna parte.**
- **El vehículo cuenta con un ventilador de enfriamiento del motor automático. Puede encenderse en cualquier momento sin advertencia, incluso con la llave de encendido en la posición ″OFF″ (Apagado) y el motor apagado. Para evitar lesiones, desconecte siempre el cable negativo del acumulador antes de trabajar cerca del ventilador.**
- **Si debe trabajar con el motor en funcionamiento, mantenga sus manos, su ropa, su cabello y las herramientas lejos de ventiladores y bandas en movimiento, así como de otras partes en movimiento.**
- **Se recomienda asegurar la ropa floja o quitársela, y quitarse las joyas, tales como anillos, relojes, etc., antes de trabajar en el vehículo.**
- **Use siempre protección en los ojos cuando trabaje en el vehículo.**
- **Si debe hacer funcionar el motor en un espacio cerrado, tal como un garaje, asegúrese de que haya ventilación adecuada para que los gases de escape puedan salir.**

- **No se meta nunca debajo del vehículo cuando esté apoyado sólo en un gato. Si es necesario trabajar debajo del vehículo, colóquelo sobre soportes de seguridad.**
- **Mantenga todos los artículos de tabaquería, llamas y chispas lejos del tanque de combustible y del acumulador.**
- **En los modelos de gasolina, el filtro de combustible o las líneas de combustible deben recibir servicio de un distribuidor NISSAN, ya que éstas se encuentran a gran presión, incluso cuando el motor está apagado.**

**⚠ PRECAUCIÓN**

- **No trabaje bajo el cofre mientras el motor esté caliente. Apague el motor y espere hasta que se enfríe.**
- **Evite el contacto con aceite y agua de enfriamiento del motor usado. El aceite del motor, el agua de enfriamiento del motor y/u otros líquidos del vehículo desechados incorrectamente pueden dañar el medio ambiente. Respete siempre las normas locales al desechar los líquidos del vehículo.**
- **No deje nunca desconectados los arneses de los componentes relacionados con el motor o con la transmisión automática mientras el interruptor de encendido esté en la posición ON.**
- **No conecte ni desconecte nunca el acumulador ni los componentes electrónicos mientras el interruptor de encendido esté en la posición "ON" (Encendido).**

Esta sección "Mantenimiento y recomendaciones preventivas" le proporciona instrucciones relacionadas sólo con elementos que son relativamente fáciles de realizar para un propietario.

Debe tener presente que un servicio incompleto o incorrecto puede provocar dificultades de funcionamiento o emisiones de gases excesivas y afectar la cobertura de la garantía. **Si tiene dudas relacionadas con los servicios, haga que un distribuidor NISSAN los ejecute.**

## LOCALIZACIÓN DE LOS PUNTOS DE INSPECCIÓN EN EL COMPARTIMIENTO DEL MOTOR

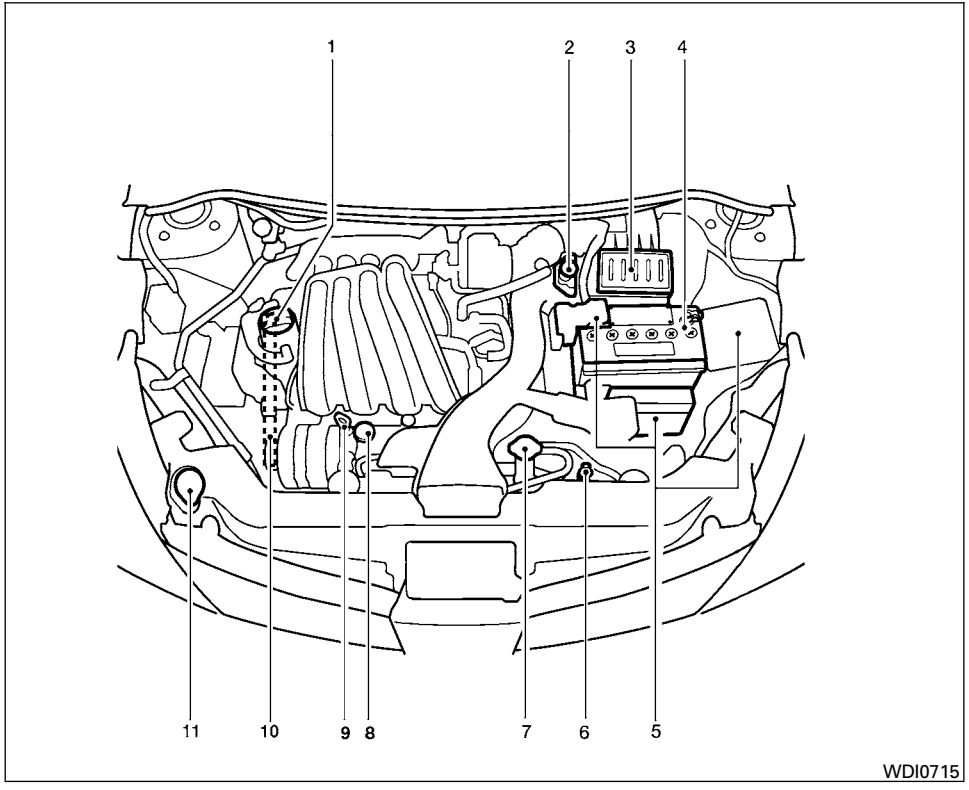


**Motor HR16DE**

1. Tapón de llenado del aceite del motor
2. Depósito de líquido de frenos y del embrague (*1)
3. Filtro de aire
4. Acumulador
5. Caja de fusibles/eslabones fusibles
6. Bayoneta indicadora del aceite de la transmisión automática (ATF) (*2)
7. Tapón del radiador
8. Depósito de agua de enfriamiento del motor
9. Bayoneta indicadora de aceite del motor
10. Localización de la banda impulsora
11. Depósito de líquido lavaparabrisas

*1: Para modelos con transmisión manual (T/M)

*2: Para modelos con transmisión automática (A/T)

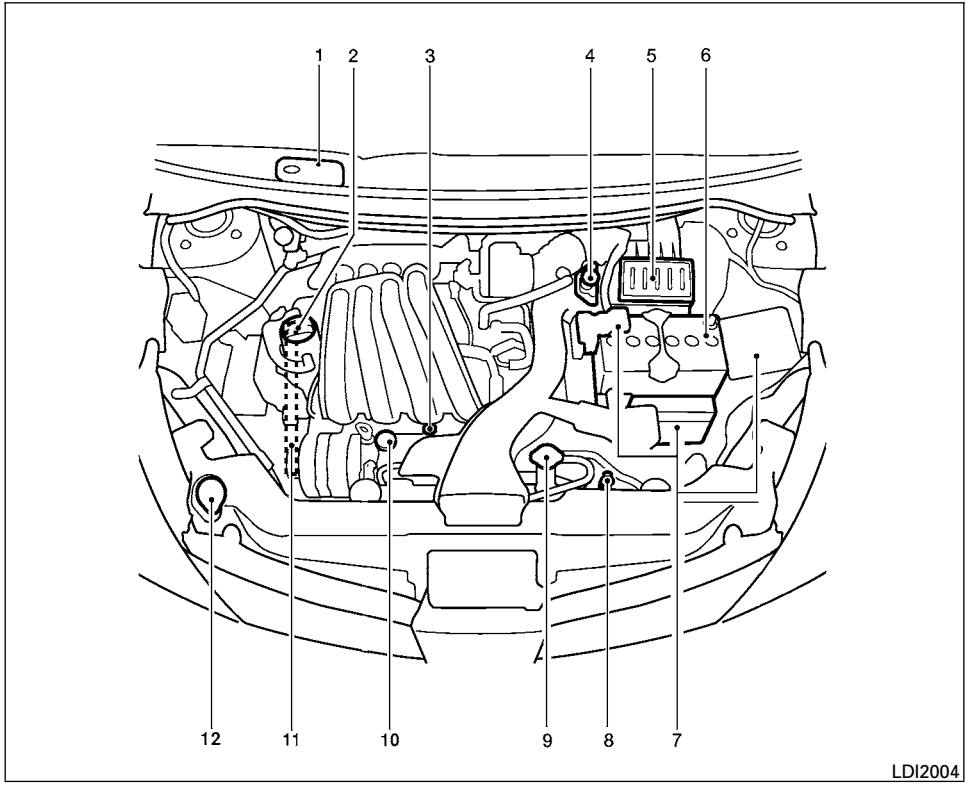


**Motor MR18DE**

1. Subtanque de combustible (sólo si está equipado)
2. Tapón de llenado del aceite del motor
3. Bayoneta indicadora de aceite del motor
4. Depósito de líquido de frenos y del embrague (*1)
5. Filtro de aire
6. Acumulador
7. Caja de fusibles/eslabones fusibles
8. Bayoneta indicadora del aceite de la transmisión automática (ATF) (*2)
9. Tapón del radiador
10. Depósito de agua de enfriamiento del motor
11. Localización de la banda impulsora
12. Depósito de líquido lavaparabrisas

*1: Para modelos con transmisión manual (T/M)

*2: Para modelos con transmisión automática (A/T)

**NOTA:**

**La cubierta del motor se removió para visualizar los componentes.**

## SISTEMA DE ENFRIAMIENTO DEL MOTOR

El sistema de enfriamiento del motor se llena en la fábrica con Agua de enfriamiento del motor original NISSAN que proporciona protección anticongelante y de enfriamiento durante todo el año. La solución agua-anticongelante contiene productos anticorrosivos. No es necesario agregar aditivos adicionales al sistema de enfriamiento del motor.

**⚠ ADVERTENCIA**

- **Nunca quite el tapón del radiador ni del depósito de agua de enfriamiento cuando el motor esté caliente. Espere hasta que el motor y el radiador se enfríen. El líquido a alta presión que escapa del radiador puede causar graves quemaduras. Consulte las precauciones de ″Si su vehículo se sobrecalienta″ en la sección ″En caso de emergencia″ de este manual.**
- **El radiador tiene un tapón a presión. Para evitar daños en el motor, use sólo un tapón del radiador original NISSAN.**

**⚠ PRECAUCIÓN**

**Cuando agregue o reemplace el agua de enfriamiento, asegúrese de usar sólo Agua de enfriamiento del motor original NISSAN o equivalente en calidad con la proporción de mezcla adecuada. A continuación aparecen ejemplos de proporciones de mezcla:**

**⚠ PRECAUCIÓN**

**El uso de otros tipos de soluciones o colores de anticongelante, puede dañar el sistema de enfriamiento del motor.**

| Límite inferior de temperatura exterior | | Agua de enfriamiento del motor original NISSAN o equivalente en calidad | Agua desmineralizada o destilada |
|---|---|---|---|
| °C | °F | | |
| -15 | 6 | 30% | 70% |
| -34 | -30 | 50% | 50% |

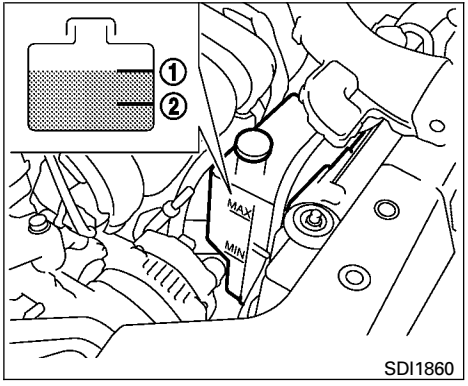


**Motor HR16DE/MR18DE**

### REVISIÓN DEL NIVEL DE AGUA DE ENFRIAMIENTO DEL MOTOR

Revise el nivel del agua de enfriamiento **en el depósito cuando el motor esté frío.** Si el nivel del agua de enfriamiento está bajo el nivel MÍN ②, agregue agua de enfriamiento hasta el nivel MÁX ①. Si el depósito está vacío, revise el nivel del agua de enfriamiento en el radiador **cuando el motor esté frío.** Si no hay suficiente agua de enfriamiento en el radiador, llénelo hasta la abertura de llenado y agregue también en el depósito hasta el nivel MÁX ①.

Verifique que la tapa del radiador y la del depósito de reserva estén apretadas.

**Si el sistema de enfriamiento requiere agua de enfriamiento con frecuencia, haga que un distribuidor NISSAN lo revise.**

## CAMBIO DEL AGUA DE ENFRIAMIENTO DEL MOTOR

Un distribuidor NISSAN puede cambiar el agua de enfriamiento del motor.

**Un servicio incorrecto puede provocar una disminución en el desempeño del calefactor y un sobrecalentamiento del motor.**

**⚠ ADVERTENCIA**

- **Para evitar el peligro de sufrir quemaduras, nunca cambie el agua de enfriamiento cuando el motor esté caliente.**
- **Nunca quite el tapón del radiador cuando el motor esté caliente. El líquido a alta presión que escapa del radiador puede causar graves quemaduras.**
- **Evite el contacto directo de la piel con agua de enfriamiento usado. Si hay contacto, lávese minuciosamente con jabón o con un producto de limpieza para manos lo antes posible.**
- **Mantenga el agua de enfriamiento fuera del alcance de los niños y de las mascotas.**

El agua de enfriamiento del motor se debe eliminar correctamente. Consulte las normas locales.

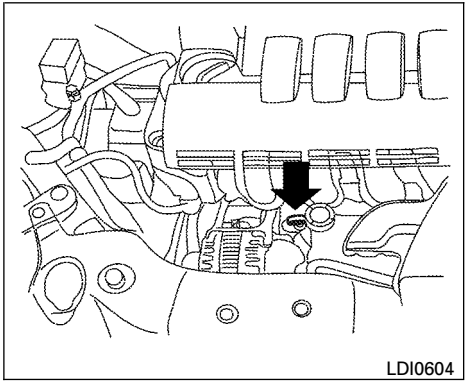


**Motor HR16DE**

## REVISIÓN DEL NIVEL DE ACEITE DEL MOTOR

1. Estacione el vehículo en una superficie plana y aplique el freno de estacionamiento.
2. Arranque el motor y caliéntelo hasta que la temperatura del motor sea la de funcionamiento normal (aproximadamente cinco minutos).
3. Detenga el motor.
4. Espere cuando menos 10 minutos a que el aceite regrese al cárter de aceite.

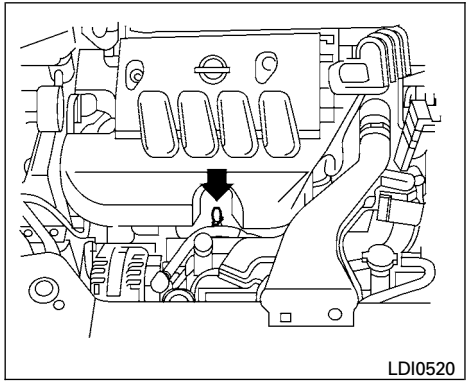


**Motor MR18DE**

5. Quite la bayoneta indicadora y límpiela.
6. Vuelva a insertar la bayoneta indicadora hasta el fondo.

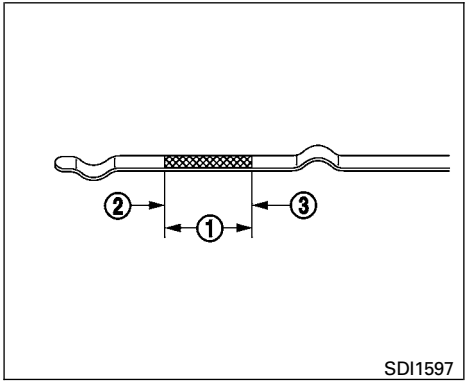


**Motor HR16DE/MR18DE**

7. Quite la bayoneta indicadora y revise el nivel de aceite. Debe estar dentro del rango ①.
8. Si el nivel de aceite está debajo de ②, quite el tapón de llenado de aceite y agregue aceite recomendado en la abertura. No llene en exceso ③.

   **Cuando rellene el aceite del motor, no quite la bayoneta indicadora.**

9. Vuelva a revisar el nivel de aceite con la bayoneta indicadora.

**Es normal agregar algo de aceite entre intervalos de mantenimiento de aceite o durante el período de asentamiento, dependiendo de la exigencia de las condiciones de funcionamiento.**

**⚠ PRECAUCIÓN**

**El nivel de aceite se debe revisar regularmente. El uso del motor con una cantidad de aceite insuficiente puede provocar daños, los que no están cubiertos por la garantía.**

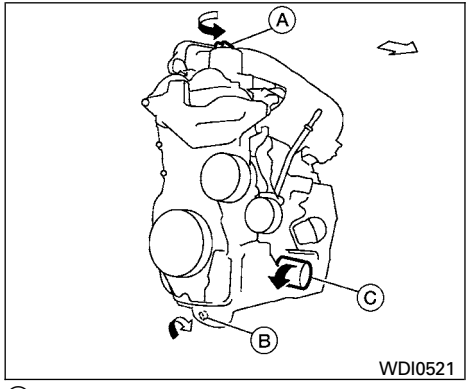


Ⓐ Tapón de llenado de aceite

Ⓑ Tapón de drenado de aceite

Ⓒ Filtro de aceite

## CAMBIO DE ACEITE DEL MOTOR

1. Estacione el vehículo en una superficie plana y aplique el freno de estacionamiento.
2. Arranque el motor y déjelo funcionar en marcha mínima hasta que alcance la temperatura de funcionamiento; luego, apáguelo.
3. Quite el tapón de llenado de aceite Ⓐ haciéndolo girar hacia la izquierda.
4. Coloque una charola de gran tamaño debajo del tapón de drenado Ⓑ.
5. Quite el tapón de drenado Ⓑ haciéndolo girar hacia la izquierda con una llave y drene el aceite por completo.

   Si va a cambiar el filtro de aceite Ⓒ, quítelo y reemplácelo en este momento. Consulte "Cambio del filtro de aceite del motor", más adelante en esta sección.

**⚠ADVERTENCIA**

- **El contacto prolongado y repetido con aceite del motor usado puede causar cáncer a la piel.**
- **Evite el contacto directo de la piel con aceite usado. Si hay contacto, lávese minuciosamente con jabón o con un producto de limpieza para manos lo antes posible.**
- **Mantenga el aceite del motor usado fuera del alcance de los niños.**

**⚠PRECAUCIÓN**

- **Tenga cuidado de no quemarse. El aceite del motor puede estar caliente.**
- **El aceite desechado se debe eliminar correctamente.**
- **Consulte las normas locales.**

6. Limpie y vuelva a instalar el tapón de drenado Ⓑ y una roldana (arandela) nueva. Apriete firmemente el tapón de drenado Ⓑ con una llave. No use fuerza excesiva.

   **Par de apriete de tapón de drenado: 29 - 39 N·m (22 - 29 lb-pie)**

7. Vuelva a llenar el cárter con el tipo de aceite recomendado, vertiéndolo a través de la abertura del tapón de llenado de aceite, y luego instale firmemente el tapón de llenado de aceite Ⓐ.

   Para conocer acerca del drenado y de la capacidad de llenado, consulte "Capacidades y combustible/lubricantes recomendados" en la sección "Información técnica para el consumidor" de este manual.

El drenado y la capacidad de llenado dependen de la temperatura del aceite y del momento del drenado. Use estas especificaciones sólo como referencia. Use siempre la bayoneta indicadora para determinar si el motor tiene la cantidad adecuada de aceite.

8. Ponga en marcha el motor. Cerciórese de que no haya fugas alrededor del tapón de drenado Ⓑ y el filtro de aceite Ⓒ. Corrija según sea necesario.
9. Apague el motor y espere más de 10 minutos. Revise el nivel de aceite con la bayoneta indicadora. Agregue aceite de motor si fuera necesario.

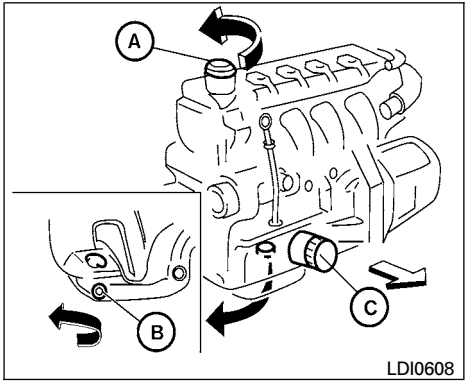


**Motor HR16DE**

Ⓐ Tapón de llenado de aceite

Ⓑ Tapón de drenado de aceite

Ⓒ Filtro de aceite

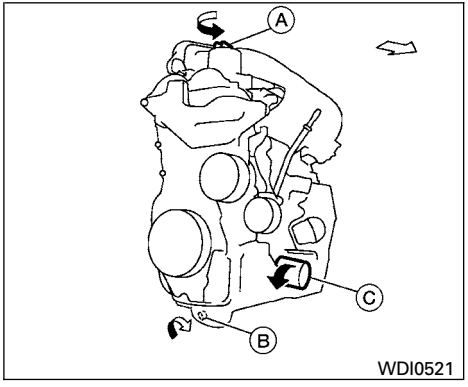


**Motor MR18DE**

Ⓐ Tapón de llenado de aceite

Ⓑ Tapón de drenado de aceite

Ⓒ Filtro de aceite

## CAMBIO DEL FILTRO DE ACEITE DEL MOTOR

1. Estacione el vehículo en una superficie plana y aplique el freno de estacionamiento.
2. Apague el motor.
3. Coloque una charola de gran tamaño debajo del filtro de aceite Ⓒ.
4. Afloje el filtro de aceite con una llave para filtros de aceite, haciéndolo girar hacia la izquierda. Quite el filtro de aceite haciéndolo girar con la mano.

**⚠PRECAUCIÓN**

**Tenga cuidado de no quemarse. El aceite del motor puede estar caliente.**

5. Limpie la superficie de sellado del filtro de aceite del motor con un trapo limpio.

**⚠PRECAUCIÓN**

**Asegúrese de quitar el material del empaque viejo que quede en la superficie de sellado del motor. Si no lo hace, se puede generar un daño al motor.**

6. Cubra el empaque del nuevo filtro con aceite del motor limpio.
7. Gire el filtro de aceite hasta que sienta una leve resistencia y luego apriételo 2/3 de vuelta adicionales.

   **Par de apriete del filtro de aceite:**
   **15 - 20 N·m**

8. Arranque el motor y compruebe que no haya fugas alrededor del filtro aceite . Corrija según sea necesario.
9. Apague el motor y espere más de 10 minutos. Revise el nivel de aceite. Agregue aceite de motor si fuera necesario.

## ACEITE DE LA TRANSMISIÓN AUTOMÁTICA DE 4 VELOCIDADES (sólo si está equipado)

**⚠ADVERTENCIA**

- **Cuando el motor esté en funcionamiento, mantenga las manos, joyas y ropa alejadas de las partes en movimiento, como por ejemplo, el ventilador de enfriamiento y las bandas impulsoras.**
- **El aceite de la transmisión automática es venenoso y se debe guardar cuidadosamente en recipientes marcados, fuera del alcance de los niños.**

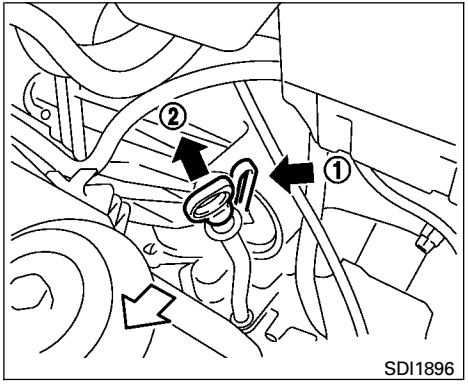


**Transmisión automática (T/A)**

### CONDICIONES DE LA TEMPERATURA PARA REVISIÓN

- El nivel del aceite se debe revisar usando el rango HOT (CALIENTE) en la bayoneta indicadora, una vez cumplidas las siguientes condiciones:
  - El motor se debe calentar hasta alcanzar la temperatura de funcionamiento.
  - El vehículo se debe manejar al menos durante 5 minutos.
  - El aceite de la transmisión automática se debe calentar hasta 50 - 80°C (122 - 176°F).

- El líquido se puede revisar a las temperaturas de 30 - 50°C (86 - 122°F) usando el rango COLD (FRÍO) de la varilla indicadora, una vez calentado el motor y antes de manejar. Sin embargo, el aceite se debe volver a revisar con el rango HOT.

1. Estacione el vehículo en una superficie plana y aplique el freno de estacionamiento.
2. Ponga en marcha el motor y luego mueva la palanca selectora de cambios a través de cada rango de marcha, finalizando en "P" (Estacionamiento).
3. Revise el nivel de aceite con el motor en marcha mínima.

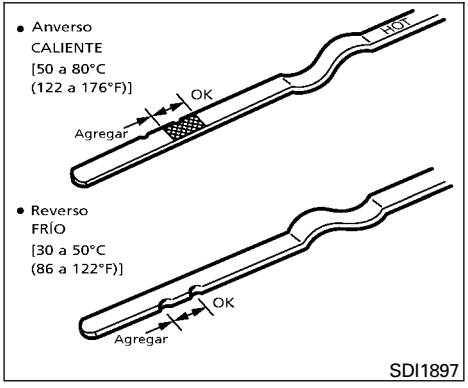


4. Saque la bayoneta indicadora presionando ① y jalando ②.
5. Limpie la bayoneta indicadora con un papel sin pelusas.
6. Vuelva a insertar completamente la bayoneta en el tubo.
7. Saque la bayoneta indicadora y observe la marca. Si el nivel del aceite de la transmisión automática está dentro del rango de funcionamiento normal, no es necesario agregar aceite. Si el nivel está bajo, agregue aceite a través del tubo de la bayoneta indicadora.

**⚠PRECAUCIÓN**

**NO LLENE EN EXCESO. Utilice ATF Matic S original NISSAN.**

**Si no está disponible el ATF Matic S original NISSAN, también puede utilizar el ATF Matic D original NISSAN.**

**NOTA:**

**Si el vehículo se ha manejado por largo tiempo a altas velocidades, o en tráfico de ciudad en clima caluroso, el nivel del aceite no se puede leer en forma precisa. Deberá esperar hasta que el aceite se enfríe (aproximadamente 30 minutos) antes de revisar el nivel.**

## LÍQUIDO DE FRENOS Y DE EMBRAGUE (sólo si está equipado)

Para obtener más información sobre la especificación del líquido de frenos y de embrague, consulte "Capacidades y combustible/lubricantes recomendados" en la sección "Información técnica para el consumidor" de este manual.

**⚠ ADVERTENCIA**

- **Use sólo líquido nuevo que provenga de un envase sellado. El líquido viejo, inferior o contaminado puede dañar los sistemas de frenos y de embrague (sólo si está equipado). El uso de líquidos incorrectos puede dañar el sistema de frenos y embrague y afectar la capacidad de frenado del vehículo.**
- **Limpie el tapón de llenado antes de quitarlo.**
- **El líquido de frenos y embrague es venenoso y se debe guardar cuidadosamente en recipientes marcados, fuera del alcance de los niños.**

**⚠ PRECAUCIÓN**

**No derrame el líquido sobre las superficies pintadas. Esto dañará la pintura. Si se derrama líquido, lave de inmediato la superficie con agua.**

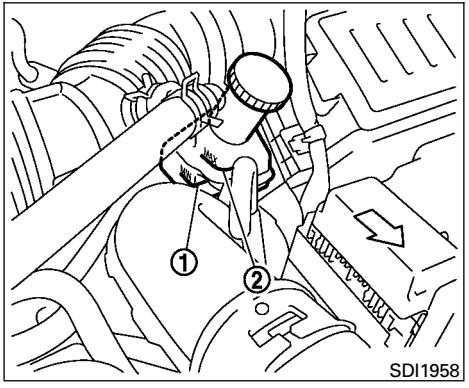


### LÍQUIDO DE FRENOS

Revise el nivel de líquido de frenos en el depósito. Si el nivel del líquido está debajo de la línea MÍN ① o si se enciende la luz de advertencia de frenos, agregue líquido de frenos adecuado hasta la línea MÁX ②. Si es necesario agregar líquido con frecuencia, un distribuidor NISSAN debe revisar el sistema.

- Líquido de frenos original NISSAN o **DOT 3** equivalente

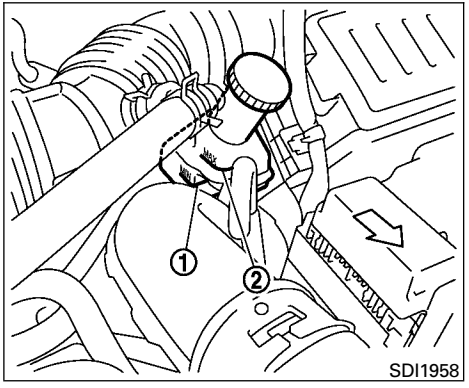


### LÍQUIDO DE EMBRAGUE (sólo si está equipado)

Verifique el nivel del líquido en el depósito de líquido de frenos. El depósito de líquido de frenos es el mismo del sistema hidráulico del embrague en los vehículos con transmisión manual. Si el nivel del líquido está debajo de la línea MÍN ①, agregue líquido de frenos adecuado hasta la línea MÁX ②. Si es necesario agregar líquido con frecuencia, un distribuidor NISSAN debe revisar el sistema.

- Líquido de frenos original NISSAN o **DOT 3** equivalente

## LÍQUIDO LAVAPARABRISAS

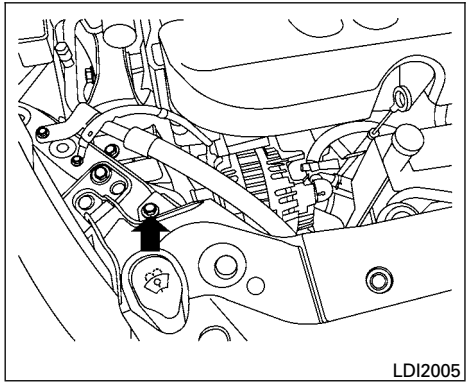


### DEPÓSITO DE LÍQUIDO LAVAPARABRISAS

Para que la limpieza sea mejor, agregue un solvente al depósito de líquido lavaparabrisas. En invierno, agregue anticongelante lavaparabrisas. Siga las instrucciones del fabricante en cuanto a la proporción de la mezcla.

Llene el depósito con mayor frecuencia cuando las condiciones de manejo requieran más cantidad de líquido lavaparabrisas.

El líquido recomendado es limpiador y anticongelante lavaparabrisas concentrado original NISSAN o equivalente.

**⚠ PRECAUCIÓN**

- **No sustituya la solución de líquido lavaparabrisas por agua de enfriamiento y anticongelante del motor. Esto puede dañar la pintura.**
- **No llene el depósito de líquido lavaparabrisas con líquido lavaparabrisas totalmente concentrado. Algunos concentrados de líquido lavaparabrisas a base de alcohol metílico pueden manchar permanentemente la parrilla si se derraman mientras se llena el depósito de líquido lavaparabrisas.**
- **Mezcle previamente los concentrados de líquido lavaparabrisas con agua hasta los niveles recomendados por el fabricante antes de agregar el líquido en el depósito de líquido lavaparabrisas. No use el depósito de reserva de líquido lavaparabrisas para mezclar el concentrado de líquido lavaparabrisas y agua.**

## ACUMULADOR

- Mantenga limpia y seca la superficie del acumulador. Limpie el acumulador con una solución de bicarbonato de sodio y agua.
- Asegúrese de que las conexiones de las terminales estén limpias y firmemente apretadas.
- Si no se va a utilizar el vehículo durante 30 días o más, desconecte el cable de la terminal negativa del acumulador (-) para evitar que se descargue.

**⚠ ADVERTENCIA**

- **No exponga el acumulador a flamas, chispas eléctricas ni cigarrillos. El gas de hidrógeno generado por el acumulador es explosivo. Los gases explosivos pueden causarle lesiones e incluso ceguera. No permita que el líquido del acumulador entre en contacto con su piel, sus ojos, telas o superficies pintadas. El ácido sulfúrico puede causarle quemaduras graves e incluso ceguera. Luego de tocar un acumulador o un tapón del acumulador, no toque ni frote sus ojos. Lave minuciosamente sus manos. Si el ácido entra en contacto con sus ojos, su piel o su ropa, lávese de inmediato con agua durante al menos 15 minutos y busque atención médica.**

- **No use el vehículo si el nivel del líquido del acumulador está bajo. Un nivel bajo de líquido del acumulador puede provocar una mayor carga en el acumulador, la que puede generar calor, reducir su vida útil y, en algunos casos, provocar una explosión.**
- **Al trabajar en el acumulador o cerca de éste, use siempre protección adecuada en los ojos y quítese todas las joyas.**
- **No incline el acumulador. Mantenga bien apretadas las tapas de ventilación y cuide el nivel del líquido del acumulador.**
- **Los bornes, las terminales y los accesorios relacionados con el acumulador contienen plomo y compuestos de plomo. Lávese las manos después de la manipulación.**
- **Mantenga el acumulador fuera del alcance de los niños.**

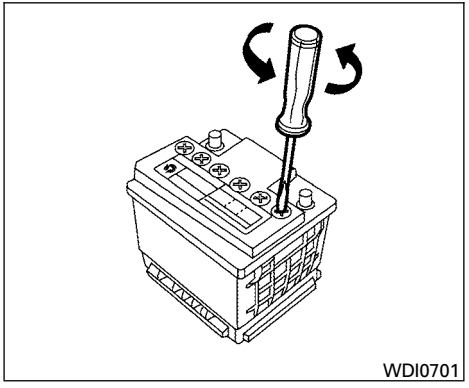


1. Quite las tapas de ventilación con un destornillador, como se indica.

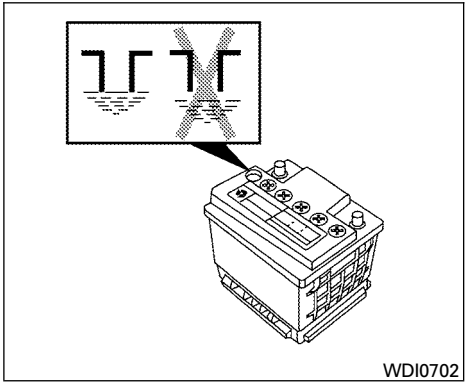


2. Revise el nivel del líquido en cada celda. Si fuera necesario agregar líquido, use sólo agua destilada para hacer subir el nivel a la parte inferior de la abertura de llenado. **No llene en exceso.** Reinstale las tapas de ventilación.

Los vehículos que se usan a altas temperaturas o en condiciones extremas requieren revisiones frecuentes del nivel del líquido del acumulador.

## ARRANQUE CON CABLES PASACORRIENTE

Si es necesario realizar un arranque con cables pasacorriente, consulte ″Arranque con cables pasacorriente″ en la sección ″En caso de emergencia″ de este manual. Si el motor no arranca con cables pasacorriente, puede ser necesario reemplazar el acumulador. Comuníquese con un distribuidor NISSAN.

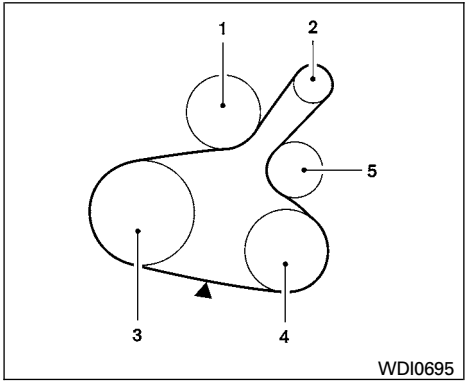


**Motor HR16DE**

1. Bomba de agua
2. Alternador
3. Polea del cigüeñal
4. Compresor de aire acondicionado (sólo si está equipado) / Polea de giro libre (sólo si está equipado)
5. Tensor manual

▲ Punto de comprobación de tensión

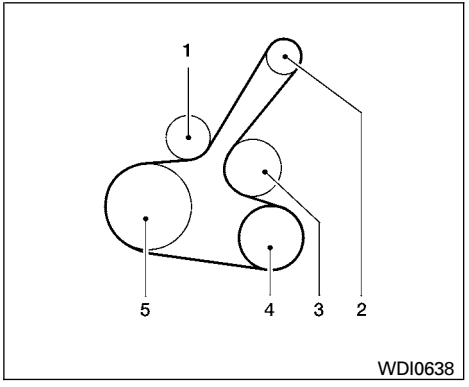


**Motor MR18DE**

1. Tensor automático
2. Alternador
3. Bomba de agua
4. Compresor de aire acondicionado (sólo si está equipado) / Polea de giro libre (sólo si está equipado)
5. Polea del cigüeñal

**⚠ADVERTENCIA**

**Asegúrese de que el interruptor de encendido esté en la posición "OFF" (Apagado) o "LOCK" (Seguro) antes de dar servicio a la banda impulsora. El motor puede girar inesperadamente.**

1. Revise visualmente la banda para ver si hay señal de desgaste inusual, cortes o deshilachamiento. Si el estado de la banda es deficiente, haga que un distribuidor NISSAN la reemplace o la ajuste.
2. Revise regularmente el estado de la banda.

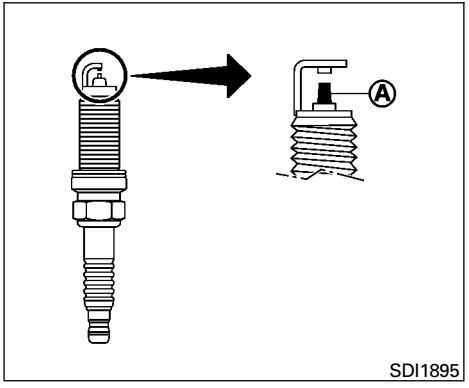


## REEMPLAZO DE LAS BUJÍAS

### Bujías con punta de platino

Las bujías con punta de platino Ⓐ no necesitan reemplazarse tan a menudo como las bujías de tipo convencional ya que duran mucho más. Siga el programa de mantenimiento descrito en la "Información de la garantía y programa de mantenimiento de Nissan". No preste servicio a las bujías con punta de platino limpiándolas ni ajustando la separación de los electrodos.

- **Reemplácelas siempre por bujías del tipo recomendado o equivalentes.**

**⚠ADVERTENCIA**

**Asegúrese de que el motor esté apagado y el interruptor de encendido en posición "OFF" (Apagado) y que el freno de estacionamiento esté firmemente aplicado.**

**⚠PRECAUCIÓN**

**Asegúrese de usar el dado correcto para quitar las bujías. Un dado incorrecto puede dañar las bujías.**

Si se requiere reemplazo, consulte a su distribuidor NISSAN para obtener asistencia.

### Bujías con punta de iridio

Las bujías con punta de iridio Ⓐ no necesitan reemplazarse tan a menudo como las bujías de tipo convencional ya que duran mucho más. Siga el programa de mantenimiento descrito en la "Información de la garantía y programa de mantenimiento de Nissan". No preste servicio a las bujías con punta de iridio limpiándolas ni ajustando la separación de los electrodos.

- **Reemplácelas siempre por bujías del tipo recomendado o equivalentes.**

**⚠ADVERTENCIA**

**Asegúrese de que el motor esté apagado y el interruptor de encendido en posición "OFF" (Apagado) y que el freno de estacionamiento esté firmemente aplicado.**

**⚠PRECAUCIÓN**

**Asegúrese de usar el dado correcto para quitar las bujías. Un dado incorrecto puede dañar las bujías.**

Si se requiere reemplazo, consulte a su distribuidor NISSAN para obtener asistencia.

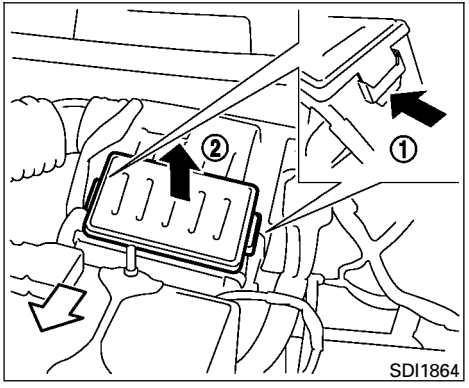


**⚠ADVERTENCIA**

- **Usar el motor sin el filtro de aire instalado puede provocar quemaduras a usted y a otras personas. El filtro de aire no sólo limpia el aire de admisión, sino que también detiene las llamas en caso de detonaciones del motor. Si el filtro de aire no está instalado y se producen detonaciones del motor, usted puede sufrir quemaduras. Nunca conduzca sin el filtro de aire instalado. Sea cauteloso cuando trabaje en el motor sin el filtro de aire instalado.**

Para quitar el filtro de aire, oprima las lengüetas ① y jale la unidad hacia arriba ②.

El elemento filtrante tipo papel viscoso no se debe limpiar ni volver a usar. El elemento filtrante tipo papel seco sí se puede limpiar y volver a usar. Reemplace el filtro de aire de acuerdo con el registro de mantenimiento que aparece en el folleto de mantenimiento que recibió por separado.

Cuando reemplace el filtro de aire, limpie la parte interior del alojamiento del filtro de aire y la cubierta con un trapo húmedo.

## FILTRO DEL AIRE ACONDICIONADO (sólo si está equipado)

El filtro del aire acondicionado restringe la entrada de polvo y partículas de polen acarreadas por el viento y reduce ciertos olores desagradables del exterior. El filtro se ubica detrás de la guantera. Consulte los intervalos de cambio en el folleto de mantenimiento separado.

Si se requiere reemplazo, acuda a su distribuidor NISSAN o a un taller calificado.

## LIMPIEZA

Si el parabrisas no queda limpio luego de usar el lavaparabrisas o si la plumilla del limpiaparabrisas hace ruido al funcionar, puede que la plumilla o el parabrisas tenga cera u otro material.

Limpie la parte exterior del parabrisas con líquido lavaparabrisas o con un detergente suave. El parabrisas queda limpio si no se forman gotas al enjuagarlo con agua limpia.

Limpie cada plumilla del limpiaparabrisas con un trapo empapado de líquido lavaparabrisas o detergente suave. Luego, enjuáguelas con agua limpia. Si el parabrisas continúa sucio luego de limpiar las plumillas del limpiaparabrisas y de usar el limpiador, instale plumillas nuevas.

**⚠ PRECAUCIÓN**

**Las plumillas gastadas de los limpiaparabrisas pueden dañar el parabrisas y obstaculizar la visión del conductor.**

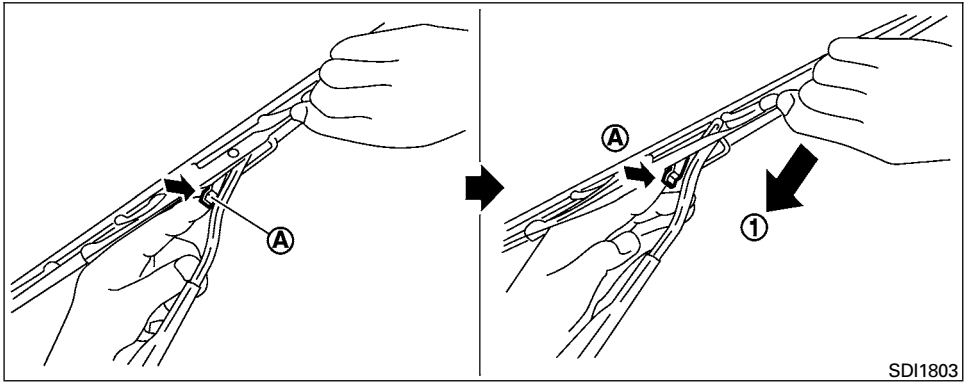


## REEMPLAZO

Reemplace las plumillas del limpiaparabrisas si están gastadas.

1. Levante el brazo del limpiaparabrisas en dirección opuesta al parabrisas.
2. Oprima y sostenga la lengüeta de liberación Ⓐ, y luego deslice la plumilla del limpiaparabrisas ① hacia abajo, sobre el brazo del limpiaparabrisas, para desmontarla.
3. Quite la plumilla del limpiaparabrisas.
4. Inserte la nueva plumilla del limpiaparabrisas en el brazo del limpiaparabrisas hasta que emita un chasquido al entrar en su posición.

**⚠ PRECAUCIÓN**

- **Luego del reemplazo de la plumilla del limpiaparabrisas, regrese el brazo del limpiaparabrisas a su posición original; de lo contrario, puede dañarse cuando se abra el cofre.**
- **Asegúrese de que las plumillas del limpiaparabrisas entren en contacto con el cristal; de lo contrario, los brazos se pueden dañar con la presión del viento.**

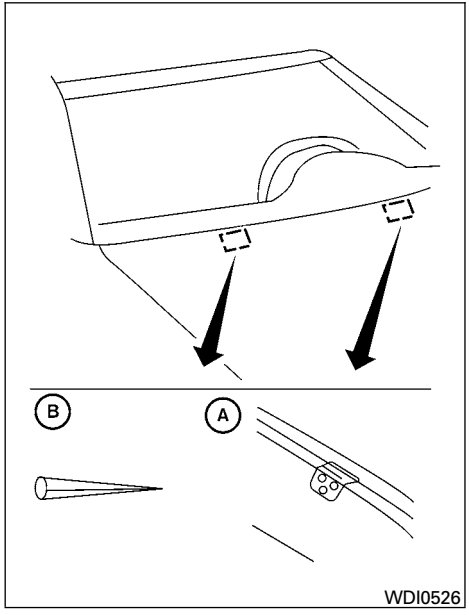


Tenga cuidado de no permitir que nada entre en la boquilla del lavador Ⓐ. Esto puede causar obstrucciones o un funcionamiento incorrecto del lavaparabrisas. Si entra algo en la boquilla, quítelo con una aguja o con un alfiler Ⓑ.

## Plumilla del limpiaparabrisas trasero

Comuníquese con un distribuidor NISSAN si se requiere revisión o reemplazo.

Si los frenos no funcionan correctamente, hágalos revisar por un distribuidor NISSAN.

## Frenos autoajustables

El vehículo cuenta con frenos autoajustables.

Los frenos de disco delanteros y traseros se autoajustan cada vez que se oprime el pedal del freno.

**⚠ ADVERTENCIA**

**Si la altura del pedal del freno no vuelve a la posición normal, haga que un distribuidor NISSAN revise el sistema de frenos.**

## Indicadores de desgaste de las balatas

Las balatas de los frenos de disco del vehículo tienen indicadores sonoros de desgaste. Si una balata de freno requiere reemplazo, se escucha un sonido de raspado o chirrido agudo cuando el vehículo está en movimiento. Si el ruido se sigue escuchando al oprimir y sin oprimir el pedal del freno, haga revisar los frenos lo antes posible.

En ciertas condiciones de manejo o de clima, los frenos pueden emitir chirridos, rechinidos u otros ruidos ocasionales. El ruido ocasional de los frenos durante el frenado leve a moderado es normal y no afecta la función ni el desempeño del sistema de frenos.

**Se deben seguir intervalos de inspección adecuados de los frenos.** Para obtener más información acerca de las inspecciones de los frenos, consulte el programa de mantenimiento correspondiente descrito en "Información de la garantía y programa de mantenimiento de Nissan".

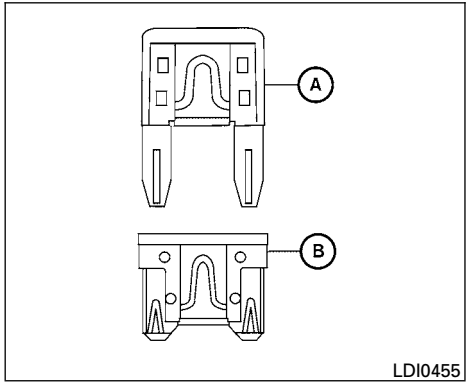


Se usan dos tipos de fusibles. El tipo A se usa en las cajas de fusibles del compartimiento del motor. El tipo B se usa en la caja de fusibles del compartimiento de pasajeros.

Los fusibles tipo A vienen como fusibles de refacción. Se guardan en la caja de fusibles del compartimiento de pasajeros.

Estos fusibles se pueden instalar en las cajas de fusibles del compartimiento del motor y del compartimiento de pasajeros.

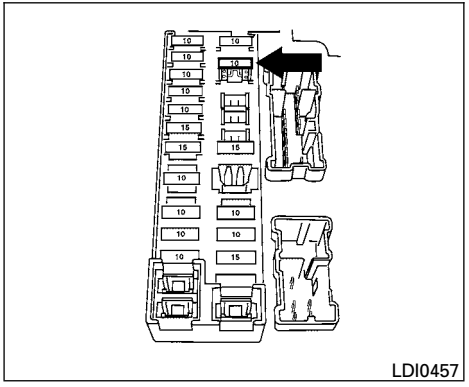


Si se usa un fusible tipo A para reemplazar a uno tipo B, el fusible tipo A no queda al nivel del contenedor de fusibles, tal como aparece en la ilustración. Esto no afecta al desempeño del fusible. Asegúrese de que el fusible quede firmemente instalado en la caja de fusibles.

Los fusibles tipo B no se pueden instalar en la caja de fusibles que está debajo el cofre. En esta caja, use sólo fusibles tipo A.

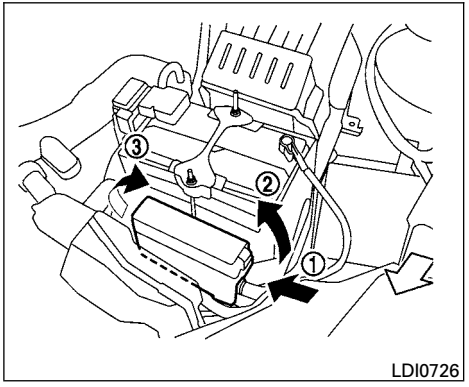


## COMPARTIMIENTO DEL MOTOR

**⚠PRECAUCIÓN**

**Nunca use un fusible de mayor o menor amperaje que el especificado en la cubierta de la caja de fusibles. Esto puede dañar el sistema eléctrico o provocar un incendio.**

Si los equipos eléctricos no se encienden, revise si hay un fusible abierto.

1. Asegúrese de que el interruptor de encendido y el de los faros estén en ″OFF″.
2. Abra el cofre del motor.

3. Retire la cubierta de la caja de fusibles oprimiendo la lengüeta ① y levantando la cubierta, primero por el lado derecho ② y luego por el lado izquierdo ③.
4. Quite el fusible con el extractor de fusibles. El extractor de fusibles está en el centro de la caja de fusibles en el compartimiento de pasajeros.

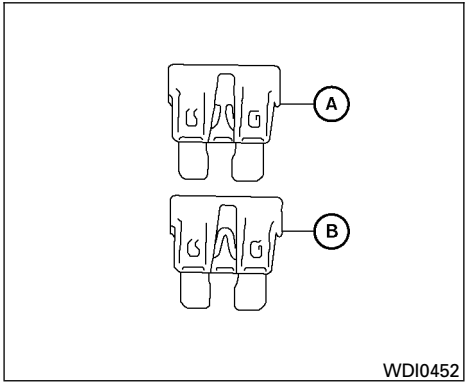


5. Si el fusible está abierto Ⓐ, reemplácelo por uno nuevo Ⓑ.
6. Si un fusible nuevo también se abre, haga que un distribuidor NISSAN revise y repare el sistema eléctrico.

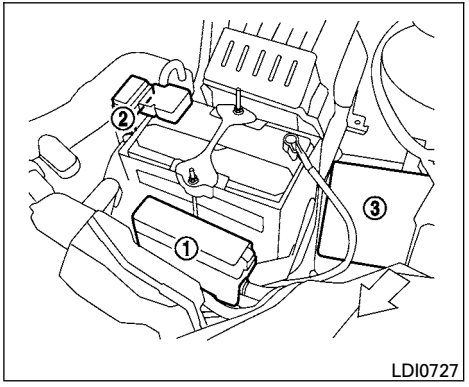


## Eslabones fusibles

Si el equipo eléctrico no funciona y los fusibles están en buen estado, revise los eslabones fusible en el portafusibles ①, ② y ③. Si hay eslabones fusibles quemados, reemplácelos sólo por partes originales NISSAN.

Para revisar y reemplazar los eslabones fusible en los portafusibles ② y ③, consulte a su distribuidor NISSAN.

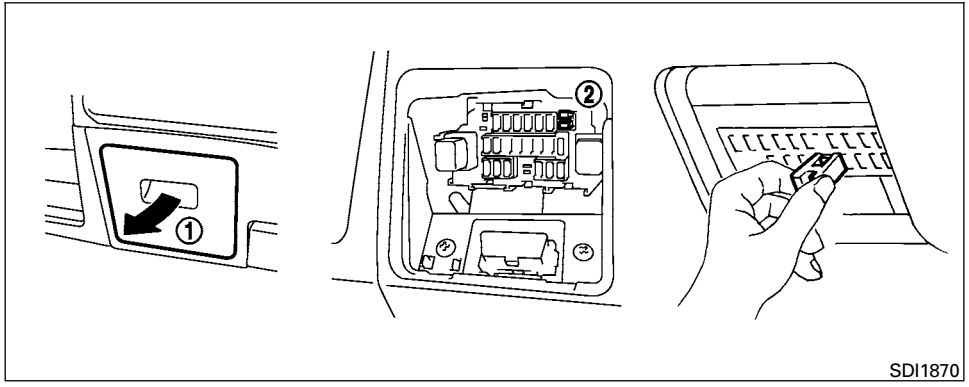


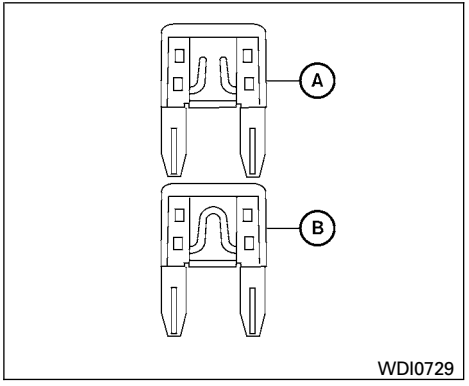


Tipo A

## COMPARTIMIENTO DE PASAJEROS

**⚠PRECAUCIÓN**

**Nunca use un fusible de mayor o menor amperaje que el especificado en la cubierta de la caja de fusibles. Esto puede dañar el sistema eléctrico o provocar un incendio.**

Si los equipos eléctricos no funcionan, revise si hay un fusible abierto.

**NOTA:**

**La caja de fusibles está en el tablero de instrumentos en el lado del conductor.**

1. Asegúrese de que el interruptor de encendido y el de los faros estén en "OFF".
2. Jale la cubierta de la caja de fusibles para quitarla ①.
3. Quite el fusible con el extractor de fusibles ②.
4. Si el fusible está abierto Ⓐ, reemplácelo con un fusible en buen estado equivalente Ⓑ.
5. Presione la cubierta de la caja de fusibles para instalarla.
6. Si un fusible nuevo también se abre, haga que un distribuidor NISSAN revise y repare el sistema eléctrico.

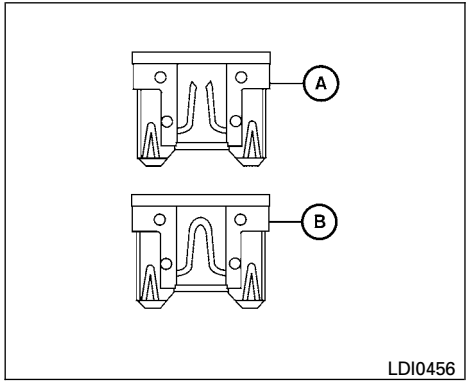


**Tipo B**

**⚠ PRECAUCIÓN**

**Tenga cuidado para que los niños no se traguen la batería ni las piezas desmontadas.**

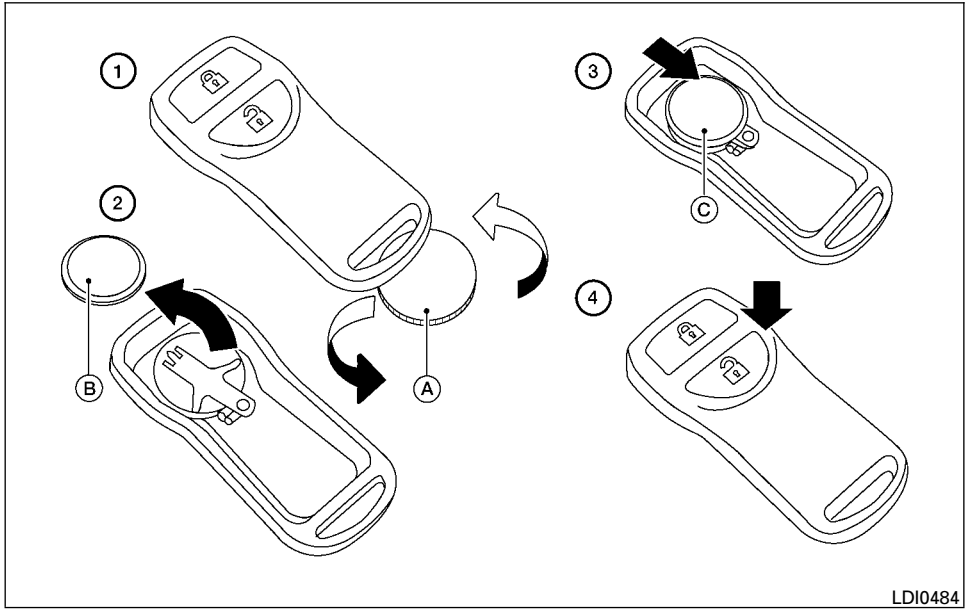


## CONTROL REMOTO (Tipo A)

Reemplace la batería del control remoto de la siguiente manera:

① Abra la tapa con una moneda Ⓐ.

② Quite la batería Ⓑ.

③ Instale una batería nueva Ⓒ con el signo "+" hacia abajo.

- Tome la batería por los bordes. Si sujeta la batería por los puntos de contacto, la capacidad de almacenamiento disminuye considerablemente.
- No toque el circuito interno ni las terminales eléctricas ya que se puede producir un funcionamiento incorrecto.
- Al cambiar la batería, no permita la entrada de polvo ni aceite en el control remoto.
- Existe peligro de explosión cuando la batería de litio se reemplaza de modo incorrecto. Reemplácela únicamente con otra del mismo tipo o equivalente.

Batería recomendada: CR2025 o equivalente.

④ Cierre la tapa con firmeza.

5. Oprima el botón 🔒 y luego el botón 🔓 dos o tres veces para comprobar el funcionamiento del control remoto.

**Si quita la batería por algún motivo distinto del reemplazo, realice el paso 5.**

- **Una batería desechada incorrectamente puede dañar el ambiente. Consulte siempre las normas locales para la eliminación de baterías.**
- **El control remoto es resistente al agua; sin embargo, si se moja, séquelo por completo de inmediato.**

- **El rango de funcionamiento del control remoto se extiende hasta aproximadamente 10 m (33 pies) del vehículo. Este rango puede variar según las condiciones.**

**El funcionamiento está sujeto a las siguientes dos condiciones: (1) Este dispositivo no causará interferencia dañina y (2) este dispositivo debe aceptar cualquier interferencia recibida, incluida interferencia que pueda provocar un funcionamiento no deseado del dispositivo.**

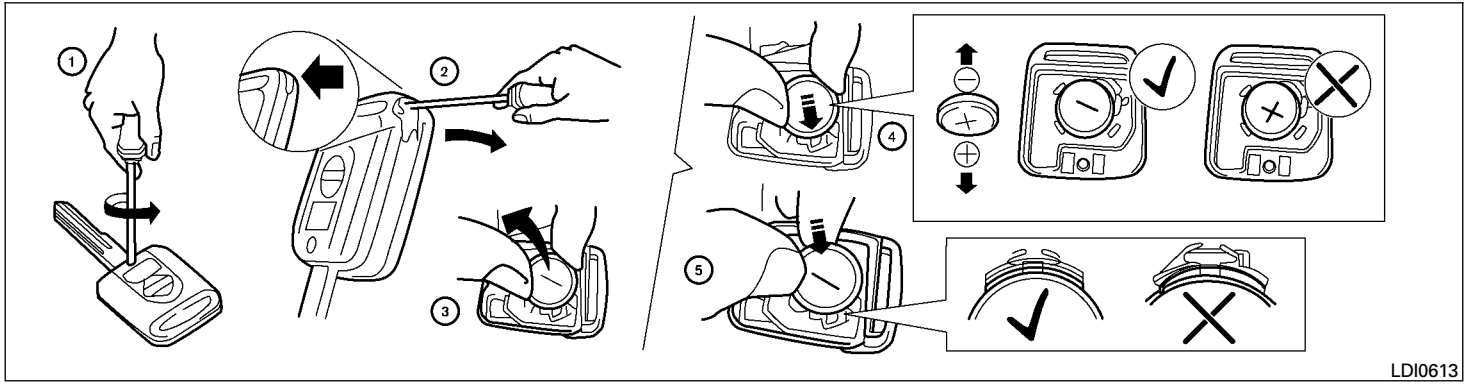


## CONTROL REMOTO (Tipo B)

Para reemplazar la batería, abra con cuidado el control remoto en la secuencia que se muestra en la ilustración y realice lo siguiente:

① Use un destornillador de cruz para quitar el tornillo antes de abrir la tapa.

② Inserte un destornillador plano u otra herramienta adecuada en la hendidura de la esquina y gírelo para abrir la tapa.

③ Retire la batería .

④ Reemplace la batería por una nueva. Batería recomendada: CR2016 o equivalente. Asegúrese de que el lado + de la batería quede hacia el fondo del receptáculo, como se muestra. Tome la batería por los bordes. Si sujeta la batería por los puntos de contacto, la capacidad de almacenamiento disminuye considerablemente.

- Tenga cuidado de no tocar el circuito interno ni una terminal de la batería.
- Al cambiar la batería, no permita la entrada de polvo ni aceite en el control remoto.
- Existe peligro de explosión cuando la batería de litio se reemplaza de modo incorrecto. Reemplácela únicamente con otra del mismo tipo o equivalente.

⑤ Cerciórese de que la batería asiente perfectamente en el control remoto.

6. Cierre la tapa firmemente e instale el tornillo.

- **El alcance funcional del control remoto es de aproximadamente 5 m (16 pies) en torno al vehículo. Este rango puede variar según las condiciones.**

- **Una batería desechada incorrectamente puede dañar el ambiente. Consulte siempre las normas locales para la eliminación de baterías.**
- **El control remoto es resistente al agua; sin embargo, si se moja, séquelo por completo de inmediato.**

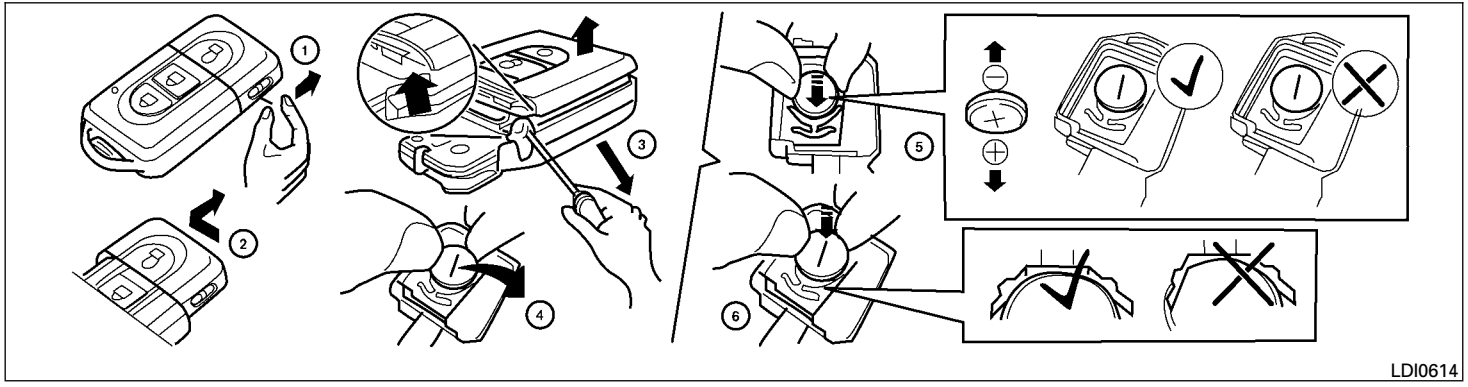


## BATERÍA DE LA LLAVE INTELIGENTE NISSAN INTELLIGENT KEY™ (sólo si está equipado, sólo en Argentina)

Para reemplazar la batería, abra con cuidado la llave inteligente en la secuencia que se muestra en la ilustración.

① Deslice el pasador de bloqueo a la posición de desbloqueo.

② Retire la tapa de la llave inteligente como se muestra.

③ Inserte un destornillador plano u otra herramienta adecuada en la hendidura de la esquina y gírelo para abrir la tapa.

④ Retire la batería .

⑤ Reemplace la batería por una nueva. Batería recomendada: CR2032 o equivalente. Asegúrese de que el lado + de la batería quede hacia el fondo del receptáculo, como se muestra.

- No toque el circuito interno ni las terminales eléctricas ya que se puede producir un funcionamiento incorrecto.
- Al cambiar la batería, no permita la entrada de polvo ni aceite en la llave inteligente.
- Sujete siempre la batería por los bordes. Si sujeta la batería por los puntos de contacto, la capacidad de almacenamiento disminuye considerablemente.
- Hay peligro de explosión si la batería de litio es reemplazada de modo incorrecto. Reemplácela únicamente con otra del mismo tipo o equivalente.

⑥ Cerciórese de que la batería asiente perfectamente en el receptáculo.

7. Ensamble la llave inteligente en orden inverso al desmontaje.
8. Use los botones para verificar el funcionamiento.

Acuda a un distribuidor NISSAN o a un taller calificado si necesita ayuda para reemplazar la batería.

- **El alcance funcional del control remoto es de aproximadamente 5 m (16 pies) en torno al vehículo. Este rango puede variar según las condiciones.**
- **Una batería desechada incorrectamente puede dañar el ambiente. Consulte siempre las normas locales para la eliminación de baterías.**
- **La llave inteligente es resistente al agua; no obstante, si se moja, séquela por completo de inmediato.**

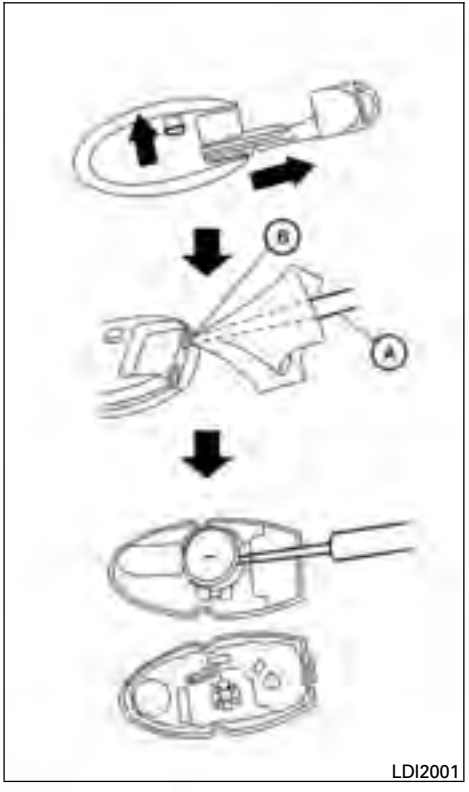


## LLAVE INTELIGENTE NISSAN INTELLIGENT KEY™ (excepto Argentina) (sólo si está equipado)

Reemplace la batería de la llave inteligente de la siguiente manera:

1. Quite la llave mecánica de la llave inteligente.
2. Inserte un destornillador pequeño Ⓐ en la hendidura Ⓑ de la esquina y hágalo girar para separar la parte superior de la inferior. Use un trapo para proteger la caja.
3. Reemplace la batería por una nueva.

   Batería recomendada: CR2032 o equivalente.

   - No toque el circuito interno ni las terminales eléctricas ya que se puede producir un funcionamiento incorrecto.
   - Tome la batería por los bordes. Si sujeta la batería por los puntos de contacto, la capacidad de almacenamiento disminuye considerablemente.
   - Asegúrese de que el lado + quede hacia la parte inferior de la cubierta.

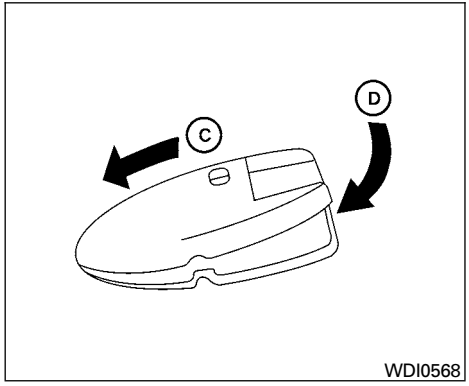


4. Cierre la tapa con firmeza, tal como aparece en la ilustración Ⓒ Ⓓ.
5. Use los botones para verificar el funcionamiento.

Consulte a un distribuidor NISSAN si necesita asistencia para efectuar el reemplazo.

**Los cambios o modificaciones que no estén expresamente aprobados por la parte responsable del cumplimiento puede invalidar la autoridad del usuario para operar el equipo.**

**El funcionamiento está sujeto a las siguientes dos condiciones: (1) Este dispositivo no causará interferencia dañina y (2) este dispositivo debe aceptar cualquier interferencia recibida, incluida interferencia que pueda provocar un funcionamiento no deseado del dispositivo.**

## FAROS

### Reemplazo del foco halógeno del faro

El faro es de tipo semisellado y usa un foco (halógeno) reemplazable. Se puede reemplazar desde el interior del compartimiento del motor sin quitar el conjunto del faro.

Para reemplazar los faros, consulte a un distribuidor NISSAN.

**⚠PRECAUCIÓN**

- **Luego del reemplazo del foco, no es necesario ajustar el enfoque. Cuando sea necesario ajustarlo, comuníquese con un distribuidor NISSAN.**
- **No deje el conjunto del faro abierto por mucho tiempo sin un foco instalado. El polvo, la humedad, el humo, etc. que ingresa al cuerpo del faro puede afectar el desempeño del foco. Quite el foco del conjunto del faro justo antes de instalar un foco de reemplazo.**
- **Al manipular el foco, toque sólo la base. No toque nunca la envoltura de vidrio. Tocar el vidrio puede afectar significativamente la vida útil del foco y/o el desempeño del faro.**

- **Dentro del foco halógeno hay gas halógeno a alta presión. El foco se puede romper si se deja caer o si se raya la envoltura de vidrio.**
- **Use el mismo número y vatiaje que se indica en la tabla.**

Las micas de las luces exteriores se pueden empañar temporalmente en el interior, bajo la lluvia o en un lavado de automóvil. La diferencia de temperatura entre el interior y el exterior de la mica puede provocar el empañamiento. Esto no es un funcionamiento incorrecto. Si se acumulan gotas grandes de agua dentro de las micas, comuníquese con un distribuidor NISSAN.

## LUCES EXTERIORES E INTERIORES

| Elemento | Potencia (W) | No. de foco *1 |
|---|---|---|
| Conjunto del faro*2 | | |
| Luces altas/bajas (halógeno) | 60/55 | H4 |
| Direccional | 21 | 7507 LF |
| Luz de despejo delantera | 5 | W5W |
| Luz direccional lateral | 5 | 232 o WY5W |
| Faro antiniebla delantero*2 (sólo si está equipado) | 35 | H8 |
| Luces de mapa delanteras | 8 | AL54 |
| Luz interior | 8 | AL54 |
| Luz de la guantera*2 (sólo si está equipado) | 1.4 | — |
| Luz del compartimiento de equipaje (hatchback) / luz de cajuela (sedán) | 5 | — |
| Luz de freno superior | | |
| Interior (sedán) | 18 | 921 |
| Hatchback*2 (sólo si está equipado) | LED | — |
| Deflector de aire*2 (sólo si está equipado) | LED | — |
| Luz combinada trasera*2 | | |
| Luz direccional | 21 | 7507 LF |
| Freno/trasera | 21/5 | 12499 |
| Reversa | 21 | 7506 LF |
| Faro antiniebla trasero (sólo si está equipado)*2 | | |
| Hatchback | 21 | 7506 LF |
| Sedán | 21 | 7440 |
| Luz de la placa de matrícula*2 | 5 | 2J8 |

*1 Consulte siempre la información más reciente sobre partes en el Departamento de refacciones de un distribuidor NISSAN.

*2 Si se requiere un reemplazo, acuda a su distribuidor NISSAN.

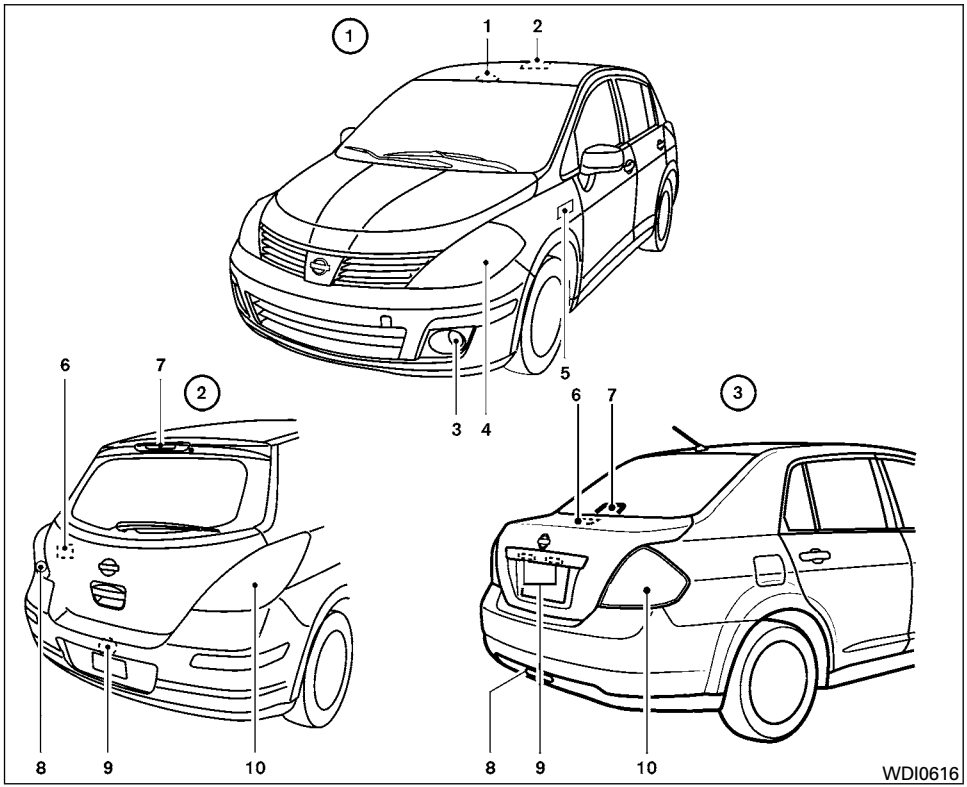


① Vista delantera

1. Luces de mapa delanteras
2. Luz interior
3. Faros antiniebla delanteros (sólo si está equipado)
4. Conjunto del faro
5. Luz direccional lateral

②Vista posterior (hatchback)

③Vista posterior (sedán)

6. Luz del compartimiento de equipaje (hatchback)
   Luz de la cajuela (sedán)
7. Luz de freno superior
8. Faros antiniebla traseros (sólo si está equipado)
9. Luz de placa
10. Luz combinada trasera

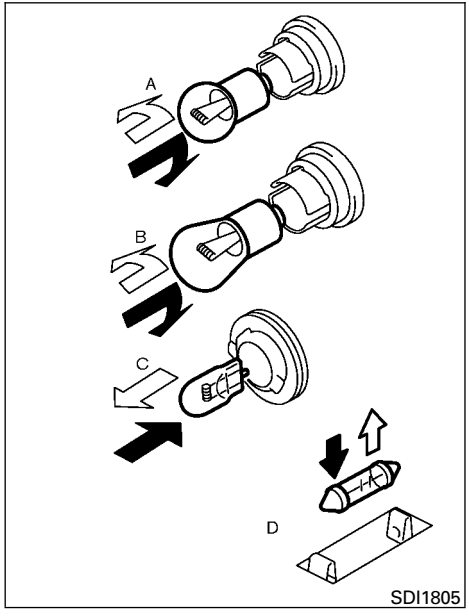


## Procedimientos de reemplazo

Todas las demás luces son tipo A, B, C o D. Cuando reemplace un foco, primero quite la mica, la luz y/o la cubierta.

⇧ Indica remoción del foco

⬆ Indica instalación del foco

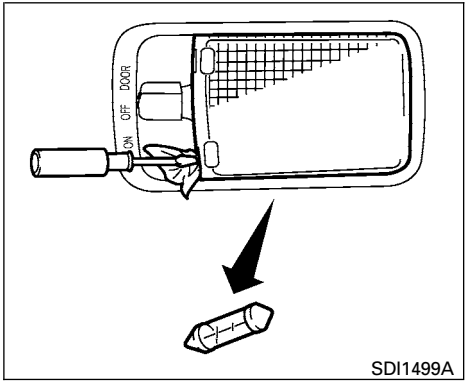


**Luz interior**

Use un trapo para proteger el alojamiento.

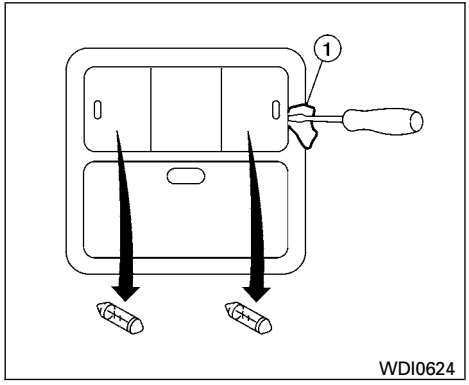


**Luces de mapa**

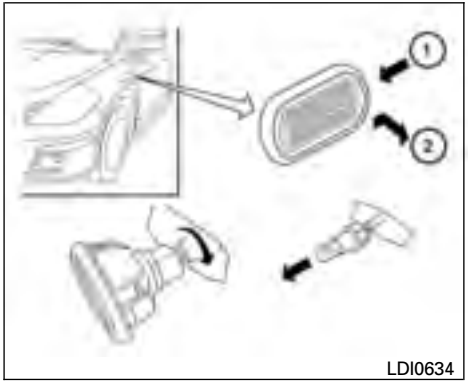


**Luz direccional lateral**

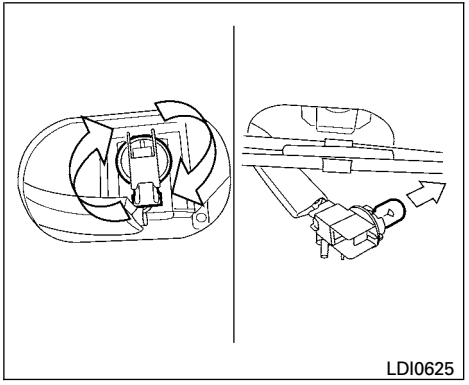


**Luz de freno superior (sedán)**

Abra la cajuela para acceder a la base del foco.

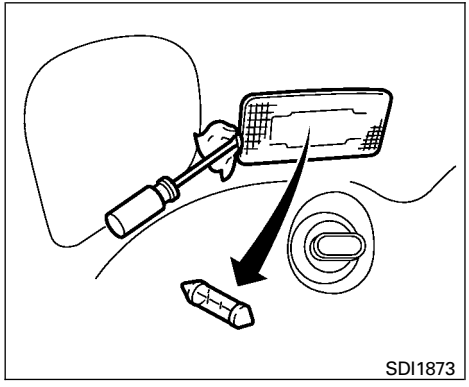


**Luz del compartimiento de equipaje (Hatchback)**

Use un trapo para proteger el alojamiento.

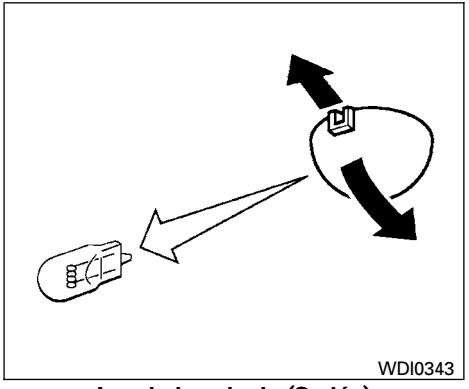


**Luz de la cajuela (Sedán)**

**Si tiene una llanta desinflada, consulte "Llanta desinflada" en la sección "En caso de emergencia" de este manual.**

## PRESIÓN DE LAS LLANTAS

### Presión de inflado de las llantas

Revise frecuentemente las presiones de las llantas (incluida la de refacción) y antes de cada viaje de larga distancia. Las presiones de inflado recomendadas para las llantas aparecen en la Etiqueta de llantas, bajo el encabezado "Presión de inflado en frío". La etiqueta de las llantas (sólo si está equipado) se encuentra adherida en el pilar central del lado del conductor. Las presiones de las llantas se deben revisar regularmente debido a que:

- La mayoría de las llantas pierden aire naturalmente en el transcurso del tiempo.
- Las llantas pueden perder aire repentinamente cuando se pasa por baches u otros objetos, o si el vehículo golpea una banqueta al estacionarse.

Las presiones de las llantas se deben revisar cuando las llantas están frías. Las llantas se consideran FRÍAS luego de que el vehículo ha permanecido estacionado durante 3 horas o más, o se ha manejado menos de 1.6 km (1 milla) a velocidades moderadas.

**La presión incorrecta de las llantas, incluido el inflado insuficiente, puede afectar adversamente la vida útil de las llantas y el manejo del vehículo.**

**⚠ ADVERTENCIA**

- **Las llantas infladas en forma incorrecta pueden fallar repentinamente y causar un accidente.**
- **La capacidad de peso del vehículo se indica en la etiqueta de las llantas. No cargue el vehículo más allá de esta capacidad. Sobrecargar el vehículo puede reducir la vida útil de las llantas, crear condiciones de operación inseguras debido a la falla prematura de éstas o características de manejo desfavorables y causar además graves accidentes. Cargarlo más allá de la capacidad especificada también puede provocar la falla de otros componentes del vehículo.**
- **Antes de realizar un viaje largo, o cada vez que cargue considerablemente el vehículo, use un manómetro para asegurarse de que las presiones de las llantas estén en el nivel especificado.**

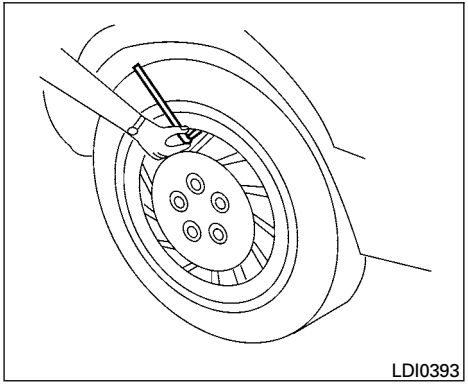


## Revisión de la presión de las llantas

1. Quite de la llanta el tapón del vástago de la válvula.
2. Presione el manómetro directamente sobre el vástago de la válvula. No ejerza mucha presión ni fuerce el vástago de la válvula hacia los lados para que el aire no se escape. Si escucha el siseo del aire que escapa de la llanta al revisar la presión, vuelva a colocar el manómetro para eliminar esta fuga.
3. Quite el manómetro.
4. Lea la presión de la llanta en el vástago del manómetro y compárela con la especificación que aparece en la etiqueta Información de llantas y de carga (sólo si está equipado) o en la etiqueta de las llantas (sólo si está equipado).
5. Agregue aire a la llanta según sea necesario. Si agrega demasiado, presione brevemente el centro del vástago de la válvula con la punta del vástago del manómetro para liberar presión. Vuelva a revisar la presión y agregue o libere aire según sea necesario.
6. Instale el tapón del vástago de la válvula.
7. Revise la presión de las demás llantas, incluida la de refacción.

Para la presión de inflado en frío, consulte la Etiqueta de llantas (sólo si está equipado).

## TIPOS DE LLANTAS

**⚠ ADVERTENCIA**

- **Cuando cambie o reemplace las llantas, asegúrese de que todas sean del mismo tipo (es decir, verano, toda temporada o nieve) y fabricación. Un distribuidor NISSAN puede proporcionarle información sobre el tipo de llanta, el tamaño, el régimen de velocidad y la disponibilidad.**
- **Las llantas de refacción pueden tener un régimen de velocidad inferior que el de las instaladas en la fábrica, y es posible que no coincidan con la velocidad máxima potencial del vehículo. No exceda nunca el régimen de velocidad máximo de la llanta.**

### Llantas para toda temporada

NISSAN especifica llantas para toda temporada en algunos modelos con el fin de entregar un buen desempeño durante todo el año, incluso en condiciones de carretera con nieve y hielo. Las llantas para toda temporada tienen la identificación ALL SEASON y/o M&S en sus costados. Las llantas para nieve tienen mejor tracción en la nieve que las llantas para toda temporada, y pueden ser más adecuadas en algunas áreas.

### Llantas para verano

NISSAN especifica llantas para verano en algunos modelos con el fin de entregar un desempeño superior en caminos secos. El desempeño de las llantas para verano se reduce considerablemente en nieve y hielo. Las llantas para verano no tienen el régimen de tracción ″M&S″ en sus costados.

Si desea manejar el vehículo en condiciones de nieve o hielo, NISSAN recomienda usar llantas para NIEVE o para TODA TEMPORADA en las cuatro ruedas.

### Llantas para nieve

Si requiere llantas para nieve, es necesario elegir llantas equivalentes a las originales en cuanto a tamaño y capacidad de carga. En caso contrario, la seguridad y el manejo del vehículo pueden verse afectados de manera adversa.

En general, las llantas para nieve tienen regímenes de velocidad inferiores que el de las instaladas en la fábrica, y es posible que no coincidan con la velocidad máxima potencial del vehículo. No exceda nunca el régimen de velocidad máximo de la llanta.

Si instala llantas para nieve, éstas deben tener el mismo tamaño, marca, fabricación y dibujo de la banda de rodamiento en las cuatro ruedas.

Para obtener tracción adicional en caminos con hielo, se pueden usar llantas con tacos metálicos para nieve. Sin embargo, algunos estados, provincias y territorios prohíben su uso. Verifique las leyes locales antes de instalar llantas con tacos metálicos. Las capacidades de derrape y tracción de las llantas para nieve con tacos metálicos sobre superficies húmedas o secas pueden ser menos eficientes que las llantas para nieve sin tacos metálicos.

## CADENAS PARA LLANTAS

El uso de cadenas para llantas puede estar prohibido en algunos lugares. Consulte las leyes locales antes de instalar cadenas para llantas. Cuando instale cadenas para llantas, asegúrese de que tengan un tamaño que corresponda a las llantas del vehículo y que se instalen de acuerdo con las recomendaciones de su fabricante. **Use sólo cadenas SAE clase ″S″.** Las cadenas clase ″S″ se usan en vehículos con espacio restringido entre las cadenas y el vehículo. Los vehículos que pueden usar cadenas clase ″S″ están diseñados para cumplir con los espacios mínimos entre la llanta y el componente de la suspensión o de la carrocería más próximo del vehículo con el fin de permitir el uso de un dispositivo de tracción para el invierno (cadenas o cables para llantas). Los espacios mínimos se determinan con las llantas instaladas en la fábrica. Otros tipos de cadenas pueden dañar el

vehículo. Use tensores de cadenas cuando el fabricante de la cadena para llantas los recomiende con el fin de asegurar un ajuste firme. Los eslabones sueltos de los extremos de la cadena para llantas se deben asegurar o quitar para evitar la posibilidad de daños por latigazos en las defensas o en la parte inferior de la carrocería. Si es posible, evite cargar por completo el vehículo al usar cadenas para llantas. Además, maneje a una velocidad moderada. De lo contrario, el vehículo se puede dañar y/o su manejo y desempeño pueden verse afectados de manera adversa.

**Las cadenas para llantas se deben instalar sólo en las ruedas delanteras y no en las traseras.**

Nunca instale cadenas para llantas en una llanta de refacción SÓLO PARA USO PROVISIONAL.

No las use en caminos secos. El manejo con cadenas en tales condiciones puede provocar daños en diversos mecanismos del vehículo debido al esfuerzo excesivo.

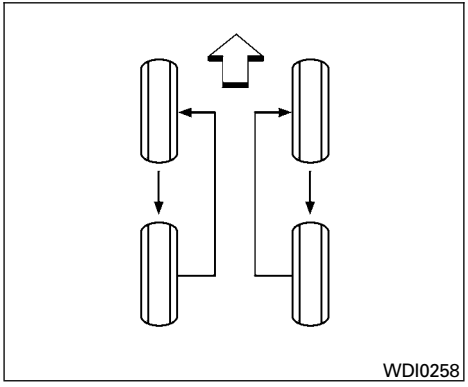


## CAMBIO DE RUEDAS Y DE LLANTAS

### Permutación de las llantas

NISSAN recomienda permutar las llantas cada 10,000 km (6,000 millas).

Para conocer los procedimientos de reemplazo, consulte "Llanta desinflada" en la sección "En caso de emergencia" de este manual.

**Apriete las tuercas de las ruedas al par especificado con un torquímetro tan pronto como sea posible.**

**Par de apriete de las tuercas de rueda:**
**113 N·m (83 lb-pie)**

**Las tuercas de rueda se deben mantener apretadas en todo momento de acuerdo con las especificaciones. Se recomienda apretar las tuercas de rueda de acuerdo con las especificaciones en cada intervalo de permutación de las llantas.**

**⚠ ADVERTENCIA**

- **Luego de permutarlas, revise y ajuste la presión de las llantas.**
- **Vuelva a apretar las tuercas de rueda cuando el vehículo haya recorrido 1,000 km (600 millas) (también en caso de una llanta desinflada, etc.).**
- **No incluya la llanta de refacción en la permutación de las llantas.**

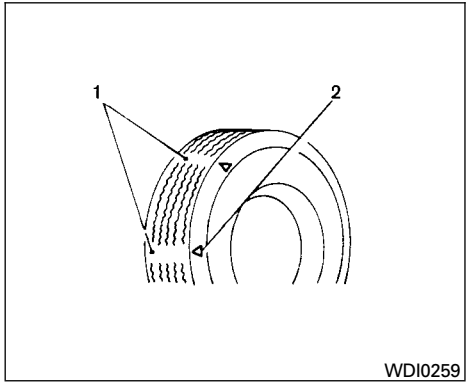


1. Indicador de desgaste
2. Marca de ubicación

## Desgaste y daño de las llantas

**⚠ ADVERTENCIA**

- **Las llantas se deben revisar periódicamente para ver si hay desgaste, grietas, protuberancias u objetos atrapados en el dibujo de la banda de rodamiento. Si encuentra desgaste, grietas, protuberancias o cortes profundos excesivos, la o las llantas se deben reemplazar.**
- **Las llantas originales tienen indicadores de desgaste integrados en la banda de rodamiento. Cuando los indicadores de desgaste quedan a la vista, la o las llantas se deben reemplazar.**
- **Las llantas se degradan con el tiempo y el uso. Haga que un técnico calificado revise las llantas de más de 6 años, incluida la de refacción, ya que algunos daños pueden no ser evidentes. Reemplace las llantas según sea necesario para evitar su falla y posibles lesiones personales.**
- **El servicio incorrecto de la llanta de refacción puede provocar lesiones personales severas. Si es necesario reparar la llanta de refacción, comuníquese con un distribuidor NISSAN.**

## Reemplazo de ruedas y de llantas

Cuando reemplace una llanta, use el mismo tamaño, diseño de dibujo de la banda de rodamiento, régimen de velocidad y capacidad de transporte de carga que el de la llanta instalada originalmente. Los tipos y tamaños recomendados aparecen en "Ruedas y llantas" en la sección "Información técnica para el consumidor" de este manual.

**⚠ ADVERTENCIA**

- **El uso de llantas que no sean las recomendadas o el uso combinado de llantas de distintas marcas, fabricación (convencionales, de banda sesgada o radiales) o dibujos de la banda de rodamiento puede afectar de manera adversa a la suspensión, el frenado, el manejo, la altura libre sobre el suelo, el espacio entre la carrocería y las llantas, la distancia de las cadenas para llantas, la calibración del velocímetro, el enfoque de los faros y la altura de las defensas. Algunos de estos efectos pueden producir accidentes y causar lesiones personales severas.**

- **Si por algún motivo cambia las ruedas, reemplácelas siempre por ruedas que tengan la misma dimensión de desplazamiento. Las ruedas con un desplazamiento distinto pueden provocar un desgaste prematuro de las llantas, degradar las características de manejo del vehículo y/o interferir con los discos/tambores de freno. Esta interferencia puede hacer que disminuya la eficacia del frenado y/o que la balata o la zapata de freno se desgaste anticipadamente. Para conocer las dimensiones de desplazamiento de las ruedas, consulte "Ruedas y llantas" en la sección "Información técnica para el consumidor" de este manual.**
- **No instale una rueda o llanta dañada o deformada, incluso si ésta ha sido reparada. Estas ruedas o llantas pueden tener daño estructural y fallar sin advertencia.**
- **No se recomienda usar llantas recubiertas.**

## Balanceo de las ruedas

Las ruedas desbalanceadas pueden afectar al manejo del vehículo y la vida útil de las llantas. Las ruedas pueden desbalancearse incluso con el uso normal. Por lo tanto, se deben balancear según sea necesario.

**El servicio de balanceo de las ruedas se debe realizar con las ruedas fuera del vehículo. El balanceo giratorio de las ruedas en el vehículo puede causar daño mecánico.**

## Cuidado de las ruedas

- Lave las ruedas cuando lave el vehículo para conservar su apariencia.
- Limpie la cara interior de las ruedas cuando las cambie o cuando lave la parte inferior de la carrocería del vehículo.
- Al lavar las ruedas, no use limpiadores abrasivos.
- Revise regularmente las ruedas de acero para ver si hay abolladuras o corrosión. Este daño puede provocar pérdida de presión o un sellado deficiente en la ceja de la llanta.
- NISSAN recomienda encerar las ruedas para protegerlas de la sal del camino en áreas en que se usa durante el invierno.

## Llanta de refacción (llanta de refacción SÓLO PARA USO PROVISIONAL)

Observe las siguientes precauciones si debe usar la llanta de refacción SÓLO PARA USO PROVISIONAL. De lo contrario, el vehículo puede resultar dañado o verse involucrado en un accidente:

**⚠ ADVERTENCIA**

- **La llanta de refacción se debe usar sólo en emergencias. Debe ser reemplazada rápidamente por la llanta estándar para evitar posibles daños en la llanta o en el diferencial.**
- **Maneje con cuidado mientras esté instalada la llanta de refacción SÓLO PARA USO PROVISIONAL. Al manejar, evite los giros forzados y el frenado abrupto.**
- **Revise periódicamente la presión de inflado de la llanta de refacción. Mantenga siempre la presión de la llanta de refacción SÓLO PARA USO PROVISIONAL en 420 kPa, 4.2 bares (60 lb/pulg2).**

- **Con la llanta de refacción SÓLO PARA USO PROVISIONAL instalada, no maneje el vehículo a velocidades superiores a 80 km/h (50 MPH).**
- **Cuando maneje por caminos cubiertos con nieve o hielo, debe usar la llanta de refacción SÓLO PARA USO PROVISIONAL en las ruedas traseras y las llantas originales en las delanteras (ruedas de tracción). Use cadenas para llantas sólo en las llantas delanteras (originales).**
- **El dibujo de la banda de rodamiento de la llanta de refacción SÓLO PARA USO PROVISIONAL se desgasta más rápido que el de la llanta estándar. Reemplace la llanta de refacción tan pronto como aparezcan los indicadores de desgaste de la banda de rodamiento.**
- **No use la llanta de refacción en otros vehículos.**
- **No use más de una llanta de refacción a la vez.**
- **No arrastre un remolque cuando esté instalada la llanta de refacción SÓLO PARA USO PROVISIONAL.**

**⚠ PRECAUCIÓN**

- **No use cadenas para llantas en una llanta de refacción SÓLO PARA USO PROVISIONAL. Las cadenas para llantas no se ajustan correctamente y pueden provocar daños en el vehículo.**
- **Dado que la llanta de refacción SÓLO PARA USO PROVISIONAL es más pequeña que la llanta original, la distancia entre el suelo y el vehículo se reduce. Para evitar daños en el vehículo, no maneje sobre obstáculos. Tampoco haga pasar el vehículo por un lavado de automóvil automático ya que puede quedar atrapado.**

# 9 Información técnica para el consumidor


Capacidades y combustible/lubricantes recomendados . . . . . 9-2
Recomendación de combustible . . . . . 9-4
Número de viscosidad SAE recomendado. . . . . 9-5
Recomendaciones de refrigerante y aceite para el sistema de aire acondicionado . . . . . 9-6
Especificaciones . . . . . 9-7
Motor . . . . . 9-7
Ruedas y llantas . . . . . 9-8
Dimensiones y pesos . . . . . 9-8
Cuando viaje o registre el vehículo en otro país . . . . . 9-9
Identificación del vehículo . . . . . 9-9
Placa de Número de identificación del vehículo (VIN) . . . . . 9-9
Número de identificación del vehículo (número de chasis) . . . . . 9-9
Etiqueta de identificación del vehículo con combustible flexible (sólo si está equipado). . . . . 9-10
Número de serie del motor . . . . . 9-10
Etiqueta de las llantas . . . . . 9-11
Etiqueta de especificación del aire acondicionado (sólo si está equipado) . . . . . 9-11
Colocación de la placa de matrícula delantera (sólo si está equipado) . . . . . 9-11
Arrastre de un remolque . . . . . 9-12
Remolque de cama plana. . . . . 9-12
Números de aprobación (sólo para Brasil) . . . . . 9-13

# CAPACIDADES Y COMBUSTIBLE/ LUBRICANTES RECOMENDADOS

**Las siguientes son capacidades aproximadas. Las capacidades de llenado reales pueden ser levemente diferentes. Al llenar, siga el procedimiento que se describe en la sección "Mantenimiento y recomendaciones preventivas" para determinar la capacidad de llenado correcta.**

| | | Capacidad (aproximada) | | |
|---|---|---|---|---|
| | | Litros | Medida inglesa | Líquidos y lubricantes recomendados |
| Combustible | Tanque trasero | | | Consulte "Combustible recomendado" más adelante en esta sección. |
| | — Excepto vehículos con combustible flexible | 52.4 | 11-1/2 cuarto de galón | |
| | — Vehículos con combustible flexible (Brasil) | 50.0 | 11 gal. | |
| | Tanque delantero | 0.5 V | 1/4 gal. | |
| Aceite del motor (drenado y llenado) *8 | | | | |
| | HR16DE (excepto Argentina) | 3.0 | 2-5/8 cuartos de galón | **HR16DE and MR18DE:**<br>**Para México:**<br>▪ Aceite para motor original NISSAN *1, *2<br>▪ Grado API SL o SM *1, *2<br>▪ Grado ILSAC GF-2, GF-3 o GF-4 *1, *2<br>▪ Viscosidad SAE 10W-30 *1, *2<br>**Para Brasil:**<br>▪ Aceite para motor original NISSAN *1, *2,<br>▪ Grado API SL o SM *1, *2,<br>▪ Grado ILSAC GF-3 o GF-4 *1, *2<br>▪ Viscosidad SAE 5W-30, 15W-50 *1, *2<br>**Excepto para México y Brasil:**<br>▪ Aceite para motor original NISSAN *1, *2<br>▪ Grado API SJ, SL o SM *1, *2<br>▪ Grado ILSAC GF-2, GF-3 o GF-4 *1, *2<br>▪ Viscosidad SAE 5W-30 *1, *2 |
| Con cambio de filtro de aceite | MR18DE<br>— Sólo Argentina | 4.4 | 3-7/8 cuartos de galón | |
| | — Excepto Argentina | 3.9 | 3-3/8 cuarto de galón | |
| | — Vehículos con combustible flexible (Brasil) | 4.4 | 3-7/8 cuartos de galón | |
| Sin cambio de filtro de aceite | HR16DE (excepto Argentina) | 2.8 | 2-1/2 cuarto de galón | |
| | MR18DE<br>— Sólo Argentina | 4.2 | 3-3/4 cuartos de galón | |
| | — Excepto Argentina | 3.7 | 3-1/4 cuartos de galón | |
| | — Vehículos con combustible flexible (Brasil) | 4.2 | 3-3/4 cuartos de galón | |
| Sistema de enfriamiento (con depósito) | | | | |
| | HR16DE | 6.3 | 1-3/8 gal | ~~Anticongelante/agua de enfriamiento NISSAN original de larga duración (azul) o equivalente en calidad *3~~ |
| | MR18DE | 7.0 | 1-1/2 gal. | |

Agua de enfriamiento del motor original NISSAN o equivalente en calidad *3

agua de enfriamiento para motores NISSAN genuina o de calidad equivalente

| | Capacidad (aproximada) | | |
|---|---|---|---|
| | Litros | Medida inglesa | Líquidos y lubricantes recomendados |
| Aceite para engranajes de la transmisión manual | — | — | T/M de 5 velocidades: Aceite para transmisión manual (MTF) Genuino NISSAN HQ Multi 75W-85, API GL-4, Viscosidad SAE 75W-85 o equivalente *4 |
| | | | T/M de 6 velocidades: Aceite para engranajes original NISSAN (Chevron Texaco ETL8997 B) 75W-80, Aceite para engranajes original NISSAN (ELF XT4447 M+) 75W-80 o equivalente *5 |
| Aceite de la transmisión automática | Llene hasta el nivel adecuado de acuerdo a las instrucciones descritas en la sección "Mantenimiento y recomendaciones preventivas". *9 | | ATF Matic S genuino Nissan *6 |
| Líquido de frenos y de embrague (sólo si está equipado) | | | Líquido de frenos original NISSAN o DOT 3 equivalente. |
| Grasa multiuso | — | — | NLGI No. 2 (base de jabón de litio) |
| Refrigerante del sistema de aire acondicionado | — | — | HFC-134a (R-134a) *7 |
| Aceite del sistema de aire acondicionado<br>Motor HR16DE/MR18DE | — | — | Aceite para Sistema de A/A original NISSAN tipo R o equivalente *7. |
| Líquido lavaparabrisas | — | — | Líquido limpiador y anticongelante lavaparabrisas concentrado NISSAN original o equivalente |

*1: Para obtener más detalles, consulte "Número de viscosidad SAE recomendado" en esta sección.
*2: En los lugares donde se usan mezclas de combustible con alcohol se requiere Grado API SL o SM, o Grado ILSAC GF-3 o GF-4.
*3: Use ~~anticongelante/agua de enfriamiento NISSAN original de larga duración (azul) o de calidad equivalente~~ para evitar la posible corrosión del aluminio dentro del sistema de enfriamiento del motor causada por el uso de agua de enfriamiento para motores no original. **Tenga en cuenta que las reparaciones de problemas en el sistema de enfriamiento del motor durante el uso de agua de enfriamiento del motor no original pueden no estar cubiertas por la garantía, incluso si estos incidentes se produjeron durante el período de garantía.**
*4: Si no dispone de aceite para engranajes genuino NISSAN, puede usar temporalmente API GL4, grado de viscosidad SAE 75W-85. Sin embargo, utilice aceite para engranajes genuino NISSAN tan pronto como sea posible.
*5: Si no dispone de aceite para engranajes genuino NISSAN, puede usar temporalmente API GL4, grado de viscosidad SAE 75W-80. Sin embargo, utilice aceite para engranajes genuino NISSAN tan pronto como sea posible.
*6: Si no está disponible el ATF Matic S genuino NISSAN, también puede utilizar el ATF Matic D genuino NISSAN. El uso de aceite de la transmisión automática distinto al Matic S original NISSAN o Matic D original NISSAN deteriorará la manejabilidad y durabilidad de la transmisión automática, y puede dañar la transmisión automática, lo cual no está cubierto por la garantía.
*7: Para obtener más detalles, consulte "Recomendaciones de refrigerante y aceite para el sistema de aire acondicionado" en esta sección.
*8: Para obtener más detalles, consulte "Aceite del motor" en la sección "Mantenimiento y recomendaciones preventivas" de este manual.
*9: Para servicio, acuda a su distribuidor NISSAN o taller calificado.

## RECOMENDACIÓN DE COMBUSTIBLE

**Motor HR16DE**

Use gasolina sin plomo Premium de al menos 95 octanos (RON).

Si no encuentra gasolina Premium, se puede utilizar gasolina Magna sin plomo de al menos 91 octanos (RON), pero sólo teniendo las siguientes precauciones:

- llene el taque de combustible sólo parcialmente con gasolina Magna y llene con Premium lo antes posible.
- evite acelerar a fondo o acelerar repentinamente.

Sin embargo, para obtener el máximo rendimiento del vehículo, se recomienda el uso de gasolina Premium.

**Motor MR18DE, tanque de combustible trasero (excepto vehículos con combustible flexible) (excepto Uruguay, Colombia y Bolivia)**

NISSAN recomienda el uso de gasolina Premium sin plomo, con octanaje mínimo de 91 AKI (Índice Antidetonante) (96 RON o Número de octanaje de investigación). Si no encuentra gasolina Premium sin plomo, puede usar gasolina Magna sin plomo con octanaje mínimo de 87 AKI (91 RON o Número de octanaje de investigación), pero notará una disminución en el rendimiento.

**Motor MR18DE, tanque de combustible trasero (vehículos con combustible flexible)**

Su vehículo está diseñado para usar combustible sin plomo E-20 a E-100 con clasificación de octanaje número 92 AKI (97 RON o Número de octanaje de investigación) como mínimo. El combustible E-20 es una mezcla de aproximadamente 20% de etanol combustible y 80% de gasolina sin plomo. El combustible E-100 es 100% etanol. Si tiene que cambiar el combustible a relaciones diferentes de mezcla, conduzca el vehículo más de 5 km (3.1 millas) inmediatamente después de poner combustible. El control del motor cambiará para adaptarse al combustible recientemente seleccionado para un mejor arranque y maniobrabilidad del vehículo.

Si el motor se detiene debido a un tanque de combustible vacío, ponga combustible con la misma relación de mezcla utilizada previamente para arrancar el motor sin dificultad.

**Motor MR18DE, tanque de combustible trasero (vehículos para Uruguay, Colombia y Bolivia)**

Use gasolina Premium sin plomo.

**Motor MR18DE, tanque de combustible delantero (sólo combustible flexible):**

NISSAN recomienda el uso de gasolina sin plomo E-20. Use combustible con la relación de mezcla de etanol más baja disponible. Si utiliza combustible con una relación de mezcla de etanol alta, será difícil arrancar el motor.

**⚠ PRECAUCIÓN**

- **El uso de un combustible distinto del especificado puede afectar de manera adversa al sistema de control de emisiones y la cobertura de la garantía.**
- **Bajo ninguna circunstancia se debe usar gasolina con plomo, ya que daña el catalizador de tres vías.**

### Especificaciones de gasolina

Cuando esté disponible, NISSAN recomienda usar gasolina que cumpla con las especificaciones del Cuadro mundial de combustibles (WWFC). Esta especificación fue desarrollada por muchos fabricantes de automóviles para mejorar el sistema de control de emisiones y el desempeño del vehículo. Pregunte al gerente de la estación de servicio si la gasolina cumple con las especificaciones del WWFC.

## Aditivos para combustible de postventa

NISSAN no recomienda usar aditivos para combustible de postventa (por ejemplo, limpiador para inyectores de combustible, reforzador de octanaje, removedores de depósitos de las válvulas de admisión, etc.) que se venden en el comercio. Muchos de estos aditivos que sirven para eliminar goma, barniz o sedimentos pueden contener solventes activos o ingredientes similares que pueden ser dañinos para el sistema de combustible y para el motor.

## Recomendaciones relacionadas con el octanaje

**El uso de gasolina sin plomo con un octanaje inferior al recomendado puede provocar una ″golpeteo del encendido″ persistente y sereva. (La ″golpeteo del encendido″ es un ruido de golpe metálico seco.) Si son severos, pueden causar daños en el motor. Si detecta una golpeteo del encendido persistente y sereva, incluso cuando usa gasolina del octanaje indicado, o si escucha una golpeteo del encendido constante a una velocidad fija en caminos nivelados, haga que un distribuidor NISSAN corrija la condición. No corregir esta condición es un uso indebido del vehículo del cual NISSAN no es responsable.**

Un avance del tiempo de encendido incorrecto puede provocar golpeteo del encendido, problemas postmarcha y/o sobrecalentamiento, lo que puede causar un consumo de combustible excesivo o daños en el motor. Si encuentra cualquiera de los síntomas anteriores, haga que un distribuidor NISSAN revise el vehículo.

**Sin embargo, de vez en cuando puede percibir una pequeña y breve golpeteo del encendido al acelerar o subir pendientes. Esto no es causa de preocupación ya que se obtiene el mayor beneficio del combustible cuando hay una leve golpeteo del encendido durante un breve lapso con carga severa del motor.**

## NÚMERO DE VISCOSIDAD SAE RECOMENDADO

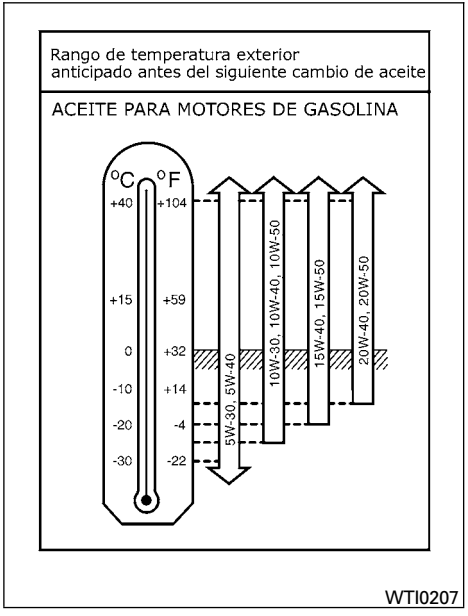


## Aceite para motor a gasolina — HR16DE y MR18DE

**Para México:**

**10W-30 es preferible.**

**5W-30 también es preferible y mejorará el ahorro de combustible.**

**Si 10W-30 o 5W-30 no están disponibles, seleccione la viscosidad de la tabla que sea conveniente para el límite de la temperatura exterior.**

**Para Brasil y Argentina:**

**Es preferible el 15W-50 (excepto vehículos de combustible flexible).**

**También es preferible el 5W-30 ya que mejorará el rendimiento de combustible (excepto vehículos de combustible flexible).**

**Si no está disponible el 15W-50 ni el 5W-30, seleccione en la tabla la viscosidad adecuada para el rango de temperatura exterior (excepto vehículos de combustible flexible).**

**5W-30 (vehículos de combustible flexible).**

**Excepto México, Brasil y Argentina:**

**5W-30 es preferible.**

**Si 5W-30 no está disponible, seleccione la viscosidad de la tabla que sea conveniente para el límite de la temperatura exterior.**

## RECOMENDACIONES DE REFRIGERANTE Y ACEITE PARA EL SISTEMA DE AIRE ACONDICIONADO

**El sistema de aire acondicionado del vehículo NISSAN se debe cargar con refrigerante HFC-134a (R-134a) y el aceite para sistema de A/A NISSAN tipo R, o los equivalentes exactos.**

**⚠ PRECAUCIÓN**

**El uso de cualquier otro refrigerante o aceite provocará graves daños en el sistema de aire acondicionado y requerirá el reemplazo de todos sus componentes.**

El refrigerante HFC-134a (R-134a) de este vehículo NISSAN no daña la capa de ozono. Aunque este refrigerante no afecta la atmósfera de la tierra, ciertas normas gubernamentales exigen recuperar y reciclar cualquiera de estos productos durante el servicio al sistema de aire acondicionado. Su distribuidor NISSAN cuenta con los técnicos capacitados y con los equipos necesarios para recuperar y reciclar el refrigerante del sistema de aire acondicionado.

Comuníquese con un distribuidor NISSAN si el sistema de aire acondicionado requiere servicio.

## MOTOR

| Modelo | | HR16DE | MR18DE |
|---|---|---|---|
| Tipo | | Gasolina, 4 ciclos, DOHC | Gasolina, 4 ciclos, DOHC |
| Disposición de cilindros | | 4 cilindros, en línea | 4 cilindros, en línea |
| Diámetro x carrera | mm (pulg.) | 78 x 83.6 (3.071 x 3.291) | 84.0 x 81.1 (3.307 x 3.193) |
| Cilindrada | $cm^3$ (pulg. cúbicas) | 1.598 (97.51) | 1,798 (109.65) |
| Orden de encendido | | 1–3–4–2 | 1–3–4–2 |
| Velocidad en marcha mínima | | | |
| T/M | rpm | 650 ± 50 | 700 ± 50 |
| T/A (en posición "N") | rpm | 700 ± 50 | 700 ± 50 |
| Avance del encendido (grados A.P.M.S. en marcha mínima) | grado | 6 ± 5° | 13 ± 2° (excepto vehículos con combustible flexible)<br>Vehículos con combustible flexible:<br>E-22: 3 ± 2°<br>E-100: 7 ± 2° |
| Bujías | | LZKAR6AP-11 | PLZKAR6A-11 (excepto vehículos con combustible flexible)<br>PLZKAR6A-11D (vehículos con combustible flexible) |
| Abertura de los electrodos de la bujía (nominal) | mm (pulg.) | 1.1 (0.043) | 1.1 (0.043) |
| Impulsor del árbol de levas | | Cadena de distribución | Cadena de distribución |

## RUEDAS Y LLANTAS

| Tipo de rueda | Tamaño | Descentramiento en mm (pulg) |
|---|---|---|
| Aluminio y acero | 15 x 5.5JJ | 40 (1.57) |
| Aluminio | 16 x 6.0J | 40 (1.57) |
| Tamaño de la llanta | | 185/65R15<br>P195/55R16 |
| Llanta de refacción | (Sólo México)<br>(excepto México, sólo si está equipado) | Tamaño normal<br>T125/70D15 |

## DIMENSIONES Y PESOS

| | Unidad: mm (pulg.) | |
|---|---|---|
| Tipo de carrocería | Hatchback | Sedán |
| Largo total | 4,301 (169.3) | 4,478 (176.3) |
| Ancho total | 1,695 (66.7) | 1,695 (66.7) |
| Alto total | 1,556 (61.3) | 1,556 (61.3) |
| Entrevía delantera | 1,480 (58.3) | 1,480 (58.3) |
| Entrevía trasera | 1,485 (58.5) | 1,485 (58.5) |
| Distancia entre ejes | 2,600 (102.4) | 2,600 (102.4) |

| | kg (lb) |
|---|---|
| Peso bruto vehicular máximo | HR16DE 1,715 (3,782) *1<br>MR18DE 1,735 (3,825) *1<br>MR18DE 1,710 (3,770) *2<br>MR18DE 1,680 (3,704) *3 |
| Peso bruto vehicular del eje | |
| Parte delantera | 985 (2,172) *1 |
| Parte trasera | 870 (1,918) *1 |
| Parte delantera | 904 (1,995) *2 |
| Parte trasera | 814 (1,795) *2 |
| Parte delantera | 904 (1,995) *3 |
| Parte trasera | 910 (2,006) *3 |

*1: Sólo Argentina.
*2: Sólo México, Colombia, Uruguay, Venezuela, Bolivia y Brasil.
*3: Todos excepto México, Colombia, Uruguay, Venezuela, Bolivia, Brasil y Argentina.

## CUANDO VIAJE O REGISTRE EL VEHÍCULO EN OTRO PAÍS

**Si su intención es utilizar su vehículo NISSAN en otro país,** primero debe averiguar si el combustible disponible es apto para el motor de su vehículo'.

El uso de combustible con un octanaje demasiado bajo puede provocar daños en el motor. Todos los vehículos a gasolina deben usar gasolina sin plomo. Por lo tanto, evite llevar el vehículo a zonas donde no haya combustible adecuado disponible.

**Cuando transfiera el registro del vehículo a otro país, estado, provincia o distrito,** puede ser necesario modificar el vehículo para cumplir con las leyes y las normas locales.

Las leyes y las normas para estándares de control y seguridad de emisión de gases del vehículo varían de acuerdo con el país, el estado, la provincia o el distrito; por lo tanto, las especificaciones del vehículo pueden diferir.

**Cuando vaya a llevar y a registrar un vehículo en otro país, estado, provincia o distrito, sus modificaciones, transporte y registro son responsabilidad del usuario. NISSAN no es responsable de los inconvenientes que pudieran surgir.**

## IDENTIFICACIÓN DEL VEHÍCULO

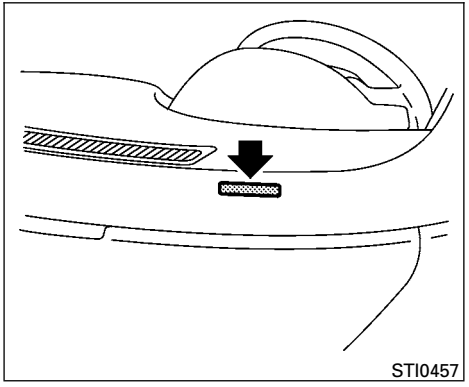


### PLACA DE NÚMERO DE IDENTIFICACIÓN DEL VEHÍCULO (VIN)

La placa del Número de identificación del vehículo (VIN) se encuentra en el lugar señalado en la ilustración.

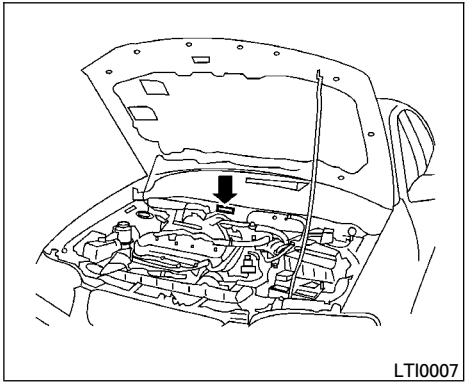


### NÚMERO DE IDENTIFICACIÓN DEL VEHÍCULO (número de chasis)

El número de identificación del vehículo se encuentra en el lugar señalado en la ilustración.

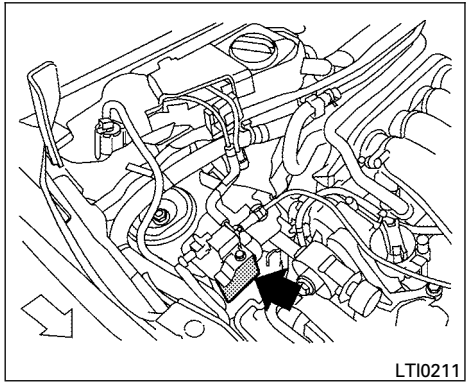


## ETIQUETA DE IDENTIFICACIÓN DEL VEHÍCULO CON COMBUSTIBLE FLEXIBLE (sólo si está equipado)

La etiqueta de identificación del vehículo de combustible flexible está situada como se muestra.

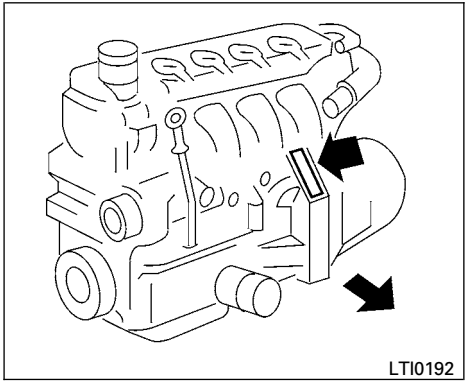


**Motor HR16DE**

## NÚMERO DE SERIE DEL MOTOR

El número está estampado en el motor, tal como aparece en la ilustración.

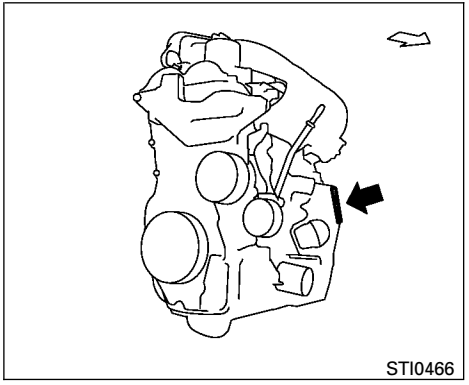


**Motor MR18DE**

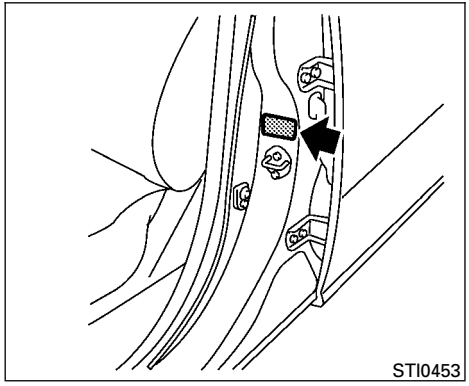


## ETIQUETA DE LAS LLANTAS

En la etiqueta de las llantas aparece la presión de las llantas en frío. La etiqueta de las llantas se encuentra en el lugar señalado, como se indica.

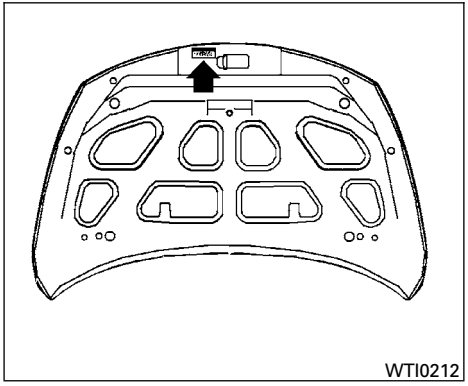


## ETIQUETA DE ESPECIFICACIÓN DEL AIRE ACONDICIONADO (sólo si está equipado)

La etiqueta de especificación del aire acondicionado se encuentra en el lugar señalado en la ilustración.

## COLOCACIÓN DE LA PLACA DE MATRÍCULA DELANTERA (sólo si está equipado)

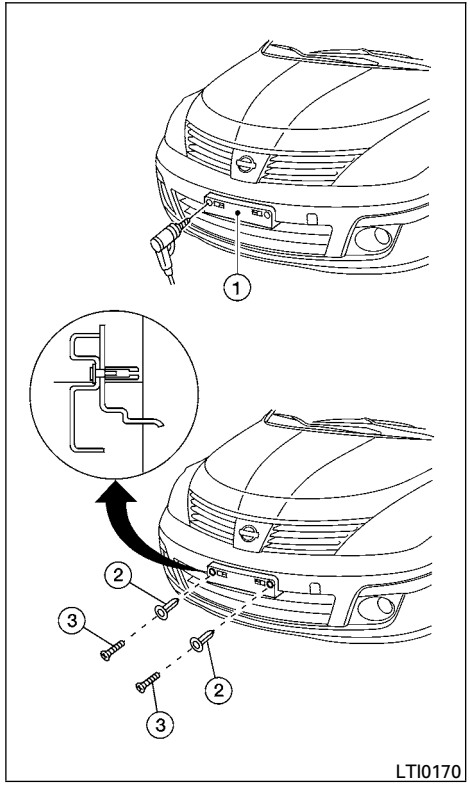

Utilice los pasos siguientes para instalar la placa delantera (sólo si está equipado):

Antes de instalar la placa, confirme que las siguientes piezas estén en la bolsa plástica:

- Portaplaca de matrícula
- Tornillos para el portaplaca de matrícula x 2
- Tornillos para la placa x 2
- Arandelas aislantes de tornillo x 2

1. Sostenga el portaplacas ① y haga un orificio poco profundo en la fascia de la defensa con un taladro y una broca de 10 mm (0.39 pulg). Para evitar que se dañe el área posterior de la cubierta de la defensa, sólo presione el taladro.
2. Inserte los ojales de hule ② en los orificios de la fascia.
3. Inserte un destornillador pequeño de punta plana en el orificio de la arandela aislante para girar en 90° la parte roscada de la arandela.
4. Instale el portaplacas con los dos tornillos ③ más largos.
5. Use los dos tornillos de cabeza hexagonal para instalar la placa en el portaplaca de matrícula usando los dos pernos M6-14 mm.

**No arrastre un remolque con su vehículo excepto para los vehículos de Argentina. Sólo para Argentina consulte "Arrastre de un remolque (sólo Argentina)" en la sección "Arranque y conducción" de este manual.**

## REMOLQUE DE CAMA PLANA

Arrastrar el vehículo con las cuatro ruedas en el suelo, a veces, se denomina remolque de cama plana. Este método en ocasiones se usa cuando se arrastra un vehículo detrás de una caravana, como por ejemplo, una casa rodante.

**⚠ PRECAUCIÓN**

- **Si no sigue estas recomendaciones, se pueden producir graves daños a la transmisión.**
- **Cuando remolque el vehículo en cama plana, siempre hágalo hacia adelante, nunca hacia atrás.**
- **NO remolque ningún vehículo con transmisión automática con las cuatro ruedas en el suelo (remolque en plano). Si lo hace, se DAÑARÁN las partes internas de la transmisión debido a la falta de lubricación.**
- **Para conocer los procedimientos de remolque de emergencia, consulte "Remolque recomendado por NISSAN" en la sección "En caso de emergencia" de este manual.**

### Transmisión manual (sólo si está equipado)

- Remolque el vehículo con transmisión manual siempre en Neutral.
- Una vez recorridos 805 km (500 millas) con el remolque, arranque y haga funcionar en marcha mínima el motor con la transmisión en Neutral durante 2 minutos. Si no lo hace, se pueden dañar las piezas internas de la transmisión.

### Transmisión automática (sólo si está equipado)

Para remolcar un vehículo que cuenta con transmisión automática, se **DEBE** colocar una plataforma rodante debajo de las ruedas de tracción del vehículo remolcado. **Siempre** siga las recomendaciones del fabricante de la plataforma rodante cuando use este producto.

## NÚMEROS DE APROBACIÓN (sólo para Brasil)

## NOTAS

# 10 Índice

## A


ABS (Sistema antibloqueo de frenos). . . . .5-29
Acceso a la cajuela a través del asiento trasero. . . . . .1-8
Aceite
- Aceite del motor . . . . . .8-10
- Cambio del aceite del motor. . . . . .8-12
- Cambio del filtro de aceite del motor . . .8-13
- Capacidades y combustible/lubricantes recomendados . . . . . .9-2
- Revisión del nivel de aceite del motor. . .8-10

Acumulador . . . . . .8-17
- Luz de advertencia de carga. . . . . .2-11

Advertencia
- Etiquetas de advertencia (para SRS) . . .1-55
- Luces de advertencia/indicadoras y señales acústicas . . . . . .2-9
- Luz de advertencia de carga. . . . . .2-11
- Luz de advertencia de cinturones de seguridad . . . . . .2-12
- Luz de advertencia de frenos . . . . . .2-10
- Luz de advertencia de las bolsas de aire . . . . . .1-55, 2-13
- Luz de advertencia de nivel bajo de combustible . . . . . .2-12
- Luz de advertencia de presión del aceite del motor . . . . . .2-12
- Luz de advertencia de puerta abierta . . .2-11
- Luz de advertencia del sistema de frenos antibloqueo . . . . . .2-10
- Sistema de seguridad del vehículo . . . .2-17

Agua de enfriamiento
- Cambio del agua de enfriamiento del motor . . . . . .8-10
- Capacidades y combustible/lubricantes recomendados . . . . . .9-2
- Revisión del nivel de Agua de enfriamiento del motor . . . . . .8-9

Ahorro, combustible . . . . . .5-23
Aire acondicionado
- Controles de la calefacción y del aire acondicionado. . . . . .4-3, 4-11
- Etiqueta de especificación del aire acondicionado . . . . . .9-11
- Filtro . . . . . .8-21
- Funcionamiento del aire acondicionado . .4-5
- Recomendaciones de refrigerante y aceite para el sistema de aire acondicionado . . .9-6
- Servicio del aire acondicionado . . . . . .4-13

Ajuste de asientos
- Ajuste de los asientos manuales delanteros. . . . . .1-2
- Ajuste del asiento trasero . . . . . .1-7

Ajuste de la altura de los cinturones de seguridad . . . . . .1-20
Ajuste de los asientos delanteros manuales . .1-2
Alojamiento del filtro de aire . . . . . .8-21
Antena. . . . . .4-34
Antes de arrancar el motor. . . . . .5-10
Apertura del cofre . . . . . .3-34
Arranque
- Antes de arrancar el motor. . . . . .5-10
- Arranque con cables pasacorriente. . . . .6-8
- Arranque del motor. . . . . .5-11
- Arranque empujando . . . . . .6-10
- Precauciones al arrancar y manejar. . . . .5-2

Arranque con cables pasacorriente. . . . . .6-8
Arranque empujando . . . . . .6-10
Asiento trasero . . . . . .1-4, 1-7
Asientos
- Ajuste . . . . . .1-2
- Ajuste de los asientos delanteros manuales . . . . . .1-2
- Asiento trasero . . . . . .1-4, 1-7
- Asientos delanteros . . . . . .1-2

Asientos auxiliares . . . . . .1-37
Asientos delanteros . . . . . .1-2
Aumento del ahorro de combustible . . . . .5-23
Automática
- Aceite de la transmisión automática (ATF). . . . . .8-14
- Liberación del seguro de la palanca selectora de la transmisión. . . . . .5-16
- Luz indicadora de posición de la transmisión automática. . . . . .2-14
- Manejo con transmisión automática. . . .5-13

Automáticas
- Interruptor de los elevavidrios eléctrico . .2-39


## B


Banda (Consulte banda impulsora) . . . . . .8-19
Banda impulsora . . . . . .8-19
Bandeja para guardar . . . . . .2-32
Bluetooth®, sistema telefónico de manos libres. . . . . .4-35

Bolsa de aire (consulte Sistema de sujeción suplementario) . . . . . .1-42

## C

Cabeceras . . . . . .1-11
Cabeceras Activas. . . . . .1-10
Cabeceras Activas. . . . . .1-10
Caja de la consola . . . . . .2-35
Caja para lentes . . . . . .2-33
Calefacción
Controles de la calefacción y del aire acondicionado . . . . . .4-3, 4-11
Funcionamiento de la calefacción. . .4-4, 4-12
Cambiador de CD (consulte Sistema de audio) . . . . . .4-30
Cambio de velocidades
Transmisión automática . . . . . .5-14
Transmisión manual . . . . . .5-18
Capacidades y combustible/lubricantes recomendados. . . . . .9-2
Catalizador de tres vías . . . . . .5-3
Cinturón de seguridad
Ajuste de la altura de los cinturones de seguridad. . . . . .1-20
Bebés y niños pequeños . . . . . .1-16
Cinturones de seguridad . . . . . .1-12
De dos puntas sin retractor (cinturón pélvico central trasero) . . . . . .1-21
De tres puntos con retractor . . . . . .1-17
Extensiones de los cinturones de seguridad. . . . . .1-22
Mantenimiento de cinturones de seguridad. . . . . .1-23
Mujeres embarazadas . . . . . .1-17
Niños más grandes . . . . . .1-16
Personas lesionadas. . . . . .1-17
Precauciones para el uso de los cinturones de seguridad . . . . . .1-12
Seguridad para niños . . . . . .1-15
Claxon . . . . . .2-30
Combustible
Ahorro de combustible . . . . . .5-23
Capacidades y combustible/lubricantes recomendados. . . . . .9-2
Indicador de combustible. . . . . .2-6
Octanaje del combustible. . . . . .9-5
Palanca de apertura del seguro de la puerta de llenado de combustible . . . . . .3-39
Recomendación de combustible. . . . . .9-4
Tapa de llenado de combustible . . . . . .3-39
Tapa y tapón de llenado de combustible. .3-39
Tapón de llenado de combustible . . . . .3-39
Compartimiento para mapas . . . . . .2-31
Compartimientos para guardar . . . . . .2-31
Comprobación de focos/tablero de instrumentos . . . . . .2-10
Computadora de viaje. . . . . .2-6
Conducción en clima frío . . . . . .5-31
Conexiones de fusibles . . . . . .8-26
Control de crucero. . . . . .5-20
Control de enfoque, faros delanteros . . . . .2-27
Control de espejos exteriores. . . . . .3-45
Controles
Controles de audio (volante de la dirección). . . . . .4-33
Controles de la calefacción y del aire acondicionado . . . . . .4-3, 4-11
Corriente
Tomacorriente . . . . . .2-30
Cuando viaje o registre el vehículo en otro país . . . . . .9-9
Cuidado y limpieza de un CD. . . . . .4-32

## D

Descansabrazos . . . . . .1-10
Dimensiones y pesos . . . . . .9-8
Dimensiones y pesos del vehículo . . . . . .9-8
Dirección
Sistema de dirección hidráulica. . . . . .5-28
Volante de la dirección inclinable. . . . . .3-43

## E

Eléctrico
Elevavidrios eléctrico . . . . . .2-37
Elevavidrios eléctrico traseros . . . . . .2-38
Eléctricos
Seguros eléctricos de las puertas . . .3-7, 3-8
Elevavidrios eléctrico traseros . . . . . .2-38
Elevavidrios manuales . . . . . .2-40
Embrague
Líquido del embrague . . . . . .8-16
Emergencia
Interruptor de luces intermitentes de emergencia. . . . . .2-29
Entrada AUX . . . . . .4-24, 4-31
Entrada sin llave a control remoto
Sistema con llave inteligente (Consulte Sistema de llave inteligente) . .3-22
Espejo
Control de espejos exteriores. . . . . .3-45
Espejo de visera . . . . . .3-44

Espejo interior . . . . . .3-44
Espejos exteriores . . . . . .3-45
Espejo de visera . . . . . .3-44
Espejo interior . . . . . .3-44
Espejos exteriores . . . . . .3-45
Estacionamiento
Estacionamiento/estacionamiento en pendientes . . . . . .5-24
Operación del freno de estacionamiento. .5-19
Etiqueta de advertencia del SRS . . . . . .1-55
Etiquetas
Etiqueta de especificación del aire acondicionado . . . . . .9-11
Etiquetas de advertencia (para SRS). . . .1-55
Número de serie del motor . . . . . .9-10
Placa de Número de identificación del vehículo (VIN) . . . . . .9-9
Etiquetas de advertencia de bolsas de aire . .1-55

## F

Faros delanteros . . . . . .8-35
Faros delanteros, control de enfoque . . . . .2-27
Frenos . . . . . .8-23
Frenos autoajustables . . . . . .8-23
Indicadores de desgaste de los frenos . . . . . .2-16, 8-23
Líquido de frenos . . . . . .8-16
Luz de advertencia de frenos . . . . . .2-10
Luz de freno (consulte Luz de freno) . . . .8-36
Operación del freno de estacionamiento. .5-19
Sistema de frenos . . . . . .5-28
Sistema de Frenos Antibloqueo (ABS). . .5-29
Frenos autoajustables . . . . . .8-23
Fusibles. . . . . .8-25

## G

Gas de escape (monóxido de carbono) . . . . .5-2
Guantera . . . . . .2-34, 2-35
Guía para la ubicación del tapete . . . . . .7-5

## I

Identificación del vehículo . . . . . .9-9
Iluminación gentil . . . . . .2-26
Indicador
Computadora de viaje. . . . . .2-6
Indicador de combustible. . . . . .2-6
Odómetro . . . . . .2-5
Odómetro de viaje. . . . . .2-5
Tacómetro . . . . . .2-5
Velocímetro . . . . . .2-4
Interruptor
Control de enfoque de los faros delanteros . . . . . .2-27
Interruptor de control de faros delanteros . . . . . .2-24
Interruptor de direccionales. . . . . .2-27
Interruptor de elevavidrios eléctrico automáticas . . . . . .2-39
Interruptor de encendido . . . . . .5-6
Interruptor de faros delanteros y direccionales. . . . . .2-24
Interruptor de limpia-lavaparabrisas . . . .2-20
Interruptor de luces de niebla . . . .2-28, 2-28
Interruptor de luces intermitentes de emergencia. . . . . .2-29
Interruptor de luz automática . . . . . .2-24
Interruptor de sobremarcha . . . . . .5-17
Interruptor del desempañador del cristal trasero . . . . . .2-23
Interruptor del seguro eléctrico de las puertas . . . . . .3-7, 3-8
Interruptores del limpiador y lavador de la ventana trasera. . . . . .2-22
Interruptor de control de audio en el volante de la dirección . . . . . .4-33
Interruptor de control de faros delanteros . . .2-24
Interruptor de direccionales. . . . . .2-27
Interruptor de encendido . . . . . .5-6
Interruptor de faros delanteros y direccionales. . . . . .2-24
Interruptor de limpia-lavaparabrisas . . . . . .2-20
Interruptor de luces de niebla . . . . . .2-28, 2-28
Interruptor de luces intermitentes de emergencia. . . . . .2-29
Interruptor de luz automática . . . . . .2-24
Interruptor de sobremarcha . . . . . .5-17
Interruptor del desempañador
Interruptor del desempañador del cristal trasero . . . . . .2-23
Interruptor del desempañador del cristal trasero . . . . . .2-23
Interruptor del lavador
Interruptor de limpia-lavaparabrisas . . . .2-20
Interruptores del limpiador y lavador de la ventana trasera. . . . . .2-22
Interruptores del limpiador y lavador de la ventana trasera. . . . . .2-22

## L

Liberación del seguro de cambios . . . . . .5-16
Liberador interior de la tapa de la cajuela . . .3-38

Limpiador
Interruptor de limpia-lavaparabrisas . . . .2-20
Interruptores del limpiador y lavador de la ventana trasera. . . . . .2-22
Plumillas de los limpiadores. . . . . .8-22
Limpieza del exterior y del interior . . . . . .7-2
Líquido
Aceite de la transmisión automática (ATF) . . . . . .8-14
Aceite del motor . . . . . .8-10
Agua de enfriamiento del motor . . . . . .8-9
Capacidades y combustible/lubricantes recomendados. . . . . .9-2
Líquido de frenos . . . . . .8-16
Líquido del embrague . . . . . .8-16
Líquido lavaparabrisas. . . . . .8-17
Llanta
Cadenas para llantas . . . . . .8-42
Etiqueta de las llantas . . . . . .9-11
Llanta de refacción . . . . . .6-3, 8-45
Llanta desinflada. . . . . .6-2
Permutación de las llantas . . . . . .8-43
Presión de las llantas . . . . . .8-40
Ruedas y llantas . . . . . .8-40
Tamaño de ruedas/llantas. . . . . .9-8
Tipos de llantas . . . . . .8-42
Llanta desinflada. . . . . .6-2
Llaves, excepto llave inteligente . . . . . .3-2
Llaves, para Sistema de llave de inteligente . . . . . .3-3, 3-4
Luces
Luces de mapa. . . . . .2-44
Luces de advertencia . . . . . .2-9
Luces de mapa. . . . . .2-44
Luces indicadoras y señales acústicas (consulte Luces de advertencia/indicadoras y señales acústicas). . . . . .2-9
Luces intermitentes (consulte Interruptor de luces intermitentes de emergencia). . . . .2-29
Luz
Comprobación de focos/tablero de instrumentos . . . . . .2-10
Faros delanteros . . . . . .8-35
Focos de luces. . . . . .8-35
Interruptor de control de faros delanteros . . . . . .2-24
Interruptor de faros delanteros y direccionales . . . . . .2-24
Interruptor de luces de niebla . . . .2-28, 2-28
Luces de advertencia/indicadoras y señales acústicas . . . . . .2-9
Luz de advertencia de carga . . . . . .2-11
Luz de advertencia de las bolsas de aire . . . . . .1-55, 2-13
Luz de cajuela . . . . . .2-44
Luz de freno (consulte Luz de freno) . . . .8-36
Luz indicadora de seguridad . . . . . .2-16
Luz interior . . . . . .2-43
Reemplazo de focos. . . . . .8-36
Luz de advertencia de cinturones de seguridad . . . . . .1-15, 2-13
Luz de advertencia de las bolsas de aire . . . . . .1-55, 2-13
Luz de advertencia de nivel bajo de combustible . . . . . .2-12
Luz de advertencia de puerta abierta. . . . . .2-11
Luz de advertencia del sistema de frenos antibloqueo. . . . . .2-10
Luz de cajuela . . . . . .2-44
Luz de freno . . . . . .8-36
Luz indicadora de funcionamiento incorrecto. . . . . .2-15
Luz indicadora de seguridad . . . . . .2-16
Luz interior . . . . . .2-43

## M

Manejo
Conducción en clima frío . . . . . .5-31
Manejo con transmisión automática . . . .5-13
Manejo con transmisión manual . . . . . .5-18
Precauciones al arrancar y manejar . . . . .5-2
Mantenimiento
Bajo el cofre y debajo del vehículo. . . . . .8-4
Mantenimiento de cinturones de seguridad. . . . . .1-23
Mantenimiento general . . . . . .8-2
Parte exterior del vehículo . . . . . .8-2
Parte interior del vehículo. . . . . .8-3
Precauciones de mantenimiento . . . . . .8-5
Mantenimiento general . . . . . .8-2
Medidores e indicadores . . . . . .2-3
Motor
Aceite del motor . . . . . .8-10
Antes de arrancar el motor . . . . . .5-10
Arranque del motor . . . . . .5-11
Cambio del aceite del motor . . . . . .8-12
Cambio del agua de enfriamiento del motor . . . . . .8-10
Cambio del filtro de aceite del motor. . . .8-13
Capacidades y combustible/lubricantes recomendados. . . . . .9-2
Especificaciones del motor . . . . . .9-7
Luz de advertencia de presión del aceite del motor . . . . . .2-12

Número de serie del motor . . . . . .9-10
Revisión del nivel de aceite del motor . . .8-10
Revisión del nivel de agua de enfriamiento del motor. . . . . .8-9
Sistema de enfriamiento del motor. . . . . .8-9
Ubicaciones de comprobación en el compartimiento del motor. . . . . .8-7

## N

NISSAN Intelligent Key™ . . . . .3-15, 3-18, 3-30
Número de identificación del vehículo (VIN) (número de chasis) . . . . . .9-9

## O

Octanaje
(consulte Octanaje del combustible) . . . . . .9-5
Odómetro . . . . . .2-5
Odómetro de viaje. . . . . .2-5

## P

Pesos (consulte Dimensiones y pesos) . . . . .9-8
Placa
Instalación de la placa. . . . . .9-11
Placa de Número de identificación del vehículo (VIN) . . . . . .9-9
Portaanteojos . . . . . .2-33
Portavasos . . . . . .2-33
Precauciones
Precauciones al arrancar y manejar . . . . .5-2
Precauciones de mantenimiento . . . . . .8-5
Precauciones para el uso de los cinturones de seguridad . . . . . .1-12
Precauciones relacionadas con el sistema de sujeción suplementario . . . . . .1-42
Precauciones relacionadas con sistemas de sujeción para niños. . . . .1-23, 1-27, 1-37
Programa de asentamiento . . . . . .5-22
Protección contra corrosión . . . . . .7-6

## R

Radio
Cambiador de discos compactos (CD) . .4-30
Interruptor de control de audio en el volante de la dirección. . . . . .4-33
Radio FM/AM con cambiador de disco compacto (CD) . . . . . .4-25
Radio FM/AM con reproductor de disco compacto (CD) . . . . . .4-20
Teléfono de automóvil o radio CB . . . . .4-34
Recomendación de refrigerante . . . . . .9-6
Recuperación del vehículo . . . . . .6-14
Reemplazo de focos. . . . . .8-36
Reemplazo de la batería del control . . . . . .8-28
Reemplazo de las bujías. . . . . .8-20
Registro del vehículo en otro país . . . . . .9-9
Reloj . . . . . .4-20, 4-26, 4-27
Remolque
Arrastre de un remolque . . . . . .5-25, 9-12
Remolque con camión de remolque . . . .6-11
Remolque en plano . . . . . .9-12
Reproductor de CD
(consulte Sistema de audio) . . . . . .4-22
Reproductor de discos compactos (CD) . . .4-22
Robo (Sistema inmovilizador de vehículo NISSAN), arranque del motor . . . . . .2-19, 3-5, 5-10
Ruedas y llantas . . . . . .8-40

## S

Seguridad
Cinturones de seguridad para niños . . . . . .1-23, 1-27, 1-37
Seguro para niños de las puertas traseras. . . . . .3-9
Seguro
Palanca de apertura del seguro de la puerta de llenado de combustible . . . . . .3-39
Seguro de la guantera . . . . . .2-34, 2-35
Seguro para niños de las puertas traseras. . . . . .3-9
Seguros de las puertas . . . . . .3-6
Seguros eléctricos de las puertas . . .3-7, 3-8
Seguro de la guantera . . . . . .2-34, 2-35
Seguro para niños de las puertas traseras . . .3-9
Seguros automáticos de las puertas. . . . . .3-8
Seguros de las puertas . . . . . .3-6
Señal acústica . . . . . .2-16
Sensor de lluvia . . . . . .2-21
Servicio del aire acondicionado. . . . . .4-13
Sistema de alarma (consulte Sistema de seguridad del vehículo) . . . . . .2-17
Sistema de audio . . . . . .4-13
Cambiador de discos compactos (CD) . .4-30
Interruptor de control de audio en el volante de la dirección . . . . . .4-33
Radio . . . . . .4-13
Radio FM/AM con cambiador de disco compacto (CD) . . . . . .4-25

Radio FM/AM con reproductor de disco compacto (CD) . . . . . .4-20
Reproductor de discos compactos (CD) . . . . . .4-22
Sistema de bolsas de aire
Delanteras (consulte Sistema de bolsas de aire de impacto frontal) . . . . . .1-48
Laterales y tipo cortina (consulte Sistema de bolsas de aire laterales y de bolsas de aire tipo cortina de impacto lateral). . . . .1-52
Sistema de bolsas de aire de impacto frontal . . . . . .1-48
Sistema de bolsas de aire delanteras (consulte Sistema de sujeción suplementario) . . . . . .1-48
Sistema de bolsas de aire laterales (consulte Sistema de bolsas de aire laterales y de bolsas de aire tipo cortina de impacto lateral) . . . . . .1-52
Sistema de bolsas de aire laterales y tipo cortina de impacto lateral . . . . . .1-52
Sistema de bolsas de aire tipo cortina de impacto lateral (consulte Sistema de bolsas de aire laterales y de bolsas de aire tipo cortina de impacto lateral). . . . . .1-52
Sistema de control remoto múltiple (consulte Sistema de entrada sin llave a control remoto) . . . . . .3-9
Sistema de entrada sin llave a control remoto. .3-9
Sistema de entrada sin llave (consulte Sistema de entrada sin llave a control remoto) . . . . . .3-9
Sistema de Frenos Antibloqueo (ABS). . . . .5-29
Sistema de llave inteligente
Funcionamiento de la entrada sin llave a control remoto . . . . . .3-22
Guía de localización y solución de problemas . . . . . .3-28
Rango de funcionamiento con llave . . . .3-16
Señales de advertencia . . . . . .3-25
Sistema de seguridad del vehículo . . . . . .2-17
Sistema de seguridad del vehículo (Sistema inmovilizador de vehículo NISSAN), arranque del motor . . . . . .2-19, 3-5, 5-10
Sistema de seguridad (Sistema inmovilizador de vehículo NISSAN), arranque del motor . . . . . .2-19, 3-5, 5-10
Sistema de sujeción suplementario
Etiquetas de información y advertencia . .1-55
Precauciones relacionadas con el sistema de sujeción suplementario . . . . . .1-42
Sistema de sujeción suplementario (sistema de bolsas de aire) . . . . . .1-42
Sistema inmovilizador . . . . . .2-19, 3-5, 5-10
Sistema inmovilizador de vehículo NISSAN . . . . . .2-19, 3-5, 5-10
Sistema LATCH (anclajes inferiores y correas para niños) . . . . . .1-26
Sistema telefónico de manos libres Bluetooth® . . . . . .4-35
Sistemas de sujeción para niños . . . . . .1-15, 1-16, 1-23, 1-26
Precauciones relacionadas con sistemas de sujeción para niños . . . . . .1-23, 1-27, 1-37
Sistemas de sujeción para niños ISOFIX . . .1-26
Sobrecalentamiento
Si el vehículo se sobrecalienta . . . . . .6-10

## T

Tablas de flujo de aire . . . . . .4-6
Tablero de instrumentos . . . . . .0-7, 2-2
Tacómetro . . . . . .2-5
Tamaño de ruedas/llantas. . . . . .9-8
Tapón de la gasolina. . . . . .3-39
Techo corredizo . . . . . .2-40
Techo corredizo (consulte Techo corredizo) . .2-40
Teléfono de automóvil o radio CB . . . . . .4-34
Teléfono, sistema telefónico de manos libres Bluetooth® . . . . . .4-35
Transmisión
Aceite de la transmisión automática (ATF) . . . . . .8-14
Liberación del seguro de la palanca selectora . . . . . .5-16
Manejo con transmisión automática . . . .5-13
Manejo con transmisión manual . . . . . .5-18

## V

Velocímetro . . . . . .2-4
Ventanillas
Elevavidrios eléctrico . . . . . .2-37
Elevavidrios eléctrico traseros . . . . . .2-38
Elevavidrios manuales . . . . . .2-40
Interruptor de elevavidrios eléctrico lado del pasajero delantero . . . . . .2-39
Ventilas. . . . . .4-2
Viaje (consulte Registro del vehículo en otro país) . .9-9
Viseras . . . . . .3-44
Volante de la dirección inclinable. . . . . .3-43

## RECOMENDACIÓN DE COMBUSTIBLE

**Motor HR16DE**

Use gasolina sin plomo Premium de al menos 95 octanos (RON).

Si no encuentra gasolina Premium, se puede utilizar gasolina Magna sin plomo de al menos 91 octanos (RON), pero sólo teniendo las siguientes precauciones:

- llene el taque de combustible sólo parcialmente con gasolina Magna y llene con Premium lo antes posible.
- evite acelerar a fondo o acelerar repentinamente.

Sin embargo, para obtener el máximo rendimiento del vehículo, se recomienda el uso de gasolina Premium.

**Motor MR18DE, tanque de combustible trasero (excepto vehículos con combustible flexible)**

NISSAN recomienda el uso de gasolina Premium sin plomo, con octanaje mínimo de 91 AKI (Índice Antidetonante) (96 RON o Número de octanaje de investigación). Si no encuentra gasolina Premium sin plomo, puede usar gasolina Magna sin plomo con octanaje mínimo de 87 AKI (91 RON o Número de octanaje de investigación), pero notará una disminución en el rendimiento.

**Motor MR18DE, tanque de combustible trasero (vehículos con combustible flexible)**

Su vehículo está diseñado para usar combustible sin plomo E-20 a E-100 con clasificación de octanaje número 92 AKI (97 RON o Número de octanaje de investigación) como mínimo. El combustible E-20 es una mezcla de aproximadamente 20% de etanol combustible y 80% de gasolina sin plomo. El combustible E-100 es 100% etanol. Si tiene que cambiar el combustible a relaciones diferentes de mezcla, conduzca el vehículo más de 5 km (3.1 millas) inmediatamente después de poner combustible. El control del motor cambiará para adaptarse al combustible recientemente seleccionado para un mejor arranque y maniobrabilidad del vehículo.

Si el motor se detiene debido a un tanque de combustible vacío, ponga combustible con la misma relación de mezcla utilizada previamente para arrancar el motor sin dificultad.

**Motor MR18DE, tanque de combustible trasero (vehículos para Uruguay, Colombia y Bolivia)**

Use gasolina Premium sin plomo.

**Motor MR18DE, tanque de combustible delantero:**

NISSAN recomienda el uso de gasolina sin plomo E-20. Use combustible con la relación de mezcla de etanol más baja disponible. Si utiliza combustible con una relación de mezcla de etanol alta, será difícil arrancar el motor.

**⚠ PRECAUCIÓN**

- **El uso de un combustible distinto del especificado puede afectar de manera adversa al sistema de control de emisiones y la cobertura de la garantía.**
- **Bajo ninguna circunstancia se debe usar gasolina con plomo, ya que daña el catalizador de tres vías.**

Si desea más información, consulte ″Capacidades y combustible/lubricantes recomendados″ en la sección ″Información técnica para el consumidor″.

## ACEITE DEL MOTOR RECOMENDADO:

**HR16DE (sólo Argentina):**

- Aceite para motor genuino NISSAN
- Grado API SJ, SL o SM
- Grado ILSAC GF2, GF-3 o GF-4

- ACEA: A1/B1, A3/B3, A3/B4, A5/B5, C2 o C3
- Viscosidad SAE 5W-30

**HR16DE (excepto Argentina) y MR18DE:**

**Para México:**

- Aceite para motor genuino NISSAN
- API grado SL o SM
- Grado ILSAC GF-2, GF-3 o GF-4
- Viscosidad SAE 10W-30

**Para Brasil:**

- Aceite para motor genuino NISSAN
- API grado SL o SM
- ILSAC grado GF-3 o GF-4
- Viscosidad SAE 15W-50

**Excepto para México y Brasil:**

- Aceite para motor genuino NISSAN
- Grado API SJ, SL o SM
- Grado ILSAC GF-2, GF-3 o GF-4
- Viscosidad SAE 5W-30

## PRESIÓN DE LAS LLANTAS EN FRÍO:

Consulte la etiqueta de las llantas.

La etiqueta normalmente se ubica en el pilar central del lado del conductor o en la puerta de este mismo lado. Para obtener más información, consulte “Ruedas y llantas” en la sección “Mantenimiento y recomendaciones preventivas”.

## PROCEDIMIENTO DEL PERIODO DE ASENTAMIENTO RECOMENDADO PARA VEHÍCULOS NUEVOS:

Durante los primeros 2,000 km (1,200 millas) de uso del vehículo, siga las recomendaciones descritas en la información del ″Programa de asentamiento″ de la sección ″Arranque y conducción″ de este manual. Siga estas recomendaciones para la confiabilidad y el ahorro futuros de este vehículo nuevo. Si no las sigue, se pueden provocar daños en el vehículo o acortar la vida útil del motor.

Impreso : Agosto 2010
Publicación No.: OM1S 0C11X1
Impreso en EE.UU.

C11-1-XO