Unas palabras para los propietarios de vehículos Mazda

Lo felicitamos por la elección de este Mazda. En Mazda diseñamos y fabricamos los vehículos para satisfacer completamente a nuestros clientes.

Para que pueda disfrutar al máximo de su nuevo Mazda sin problemas, le sugerimos leer este manual con atención y seguir cuidadosamente las recomendaciones descritas.

El servicio regular de su vehículo por un técnico especializado le ayudará a mantener la respuesta de su vehículo y su valor de reventa. La red de técnicos autorizados Mazda en todo el mundo le brindará la ayuda necesaria gracias a su experiente servicio profesional. Su personal entrenado especialmente son los más indicados para servir su vehículo Mazda correcta y exactamente. También cuentan con el apoyo de una amplia gama de herramientas altamente especializadas y equipos especialmente desarrollados para el servicio de vehículos Mazda. Cuando su vehículo necesite de mantenimiento o servicio, le recomendamos un técnico autorizado Mazda.

Le aseguramos que todos en Mazda estamos interesados en el placentero funcionamiento de su vehículo y en que usted esté completamente satisfecho con su Mazda.

Mazda Motor Corporation
HIROSHIMA, JAPAN

Notas importantes sobre este manual
Este manual se debe conservar en la guantera como conveniente fuente de referencia para el uso correcto de su Mazda. Si fuera necesario revender su vehículo, debe incluir este manual para el uso del próximo propietario.

Todas las especificaciones y descripciones están actualizadas al momento de la impresión. Sin embargo, el constante afán por mejorar los productos Mazda, nos permite reservarnos el derecho de hacer cambios en las especificaciones en cualquier momento sin previo aviso u obligación.

Tenga en cuenta que este manual es para todos los modelos, equipos y opciones. Por lo tanto, podría encontrarse con explicaciones sobre equipos no instalados en su vehículo.

©2011 Mazda Motor Corporation
Printed in Japan Nov. 2011 (Print1)

Para usar este manual

El deseo de Mazda es asistirlo para que logre un andar más placentero en su vehículo. Cuando lea completamente su Manual para el propietario podrá lograr eso de varias maneras.

Las figuras complementan las palabras para explicar mejor como disfrutar de su Mazda. Leyendo este manual encontrará información acerca de todas las funciones, información sobre aspectos importantes de la seguridad y sobre la forma de conducir en diferentes condiciones.

El símbolo a continuación en este manual significa “No haga esto” o “No permita que suceda esto”.

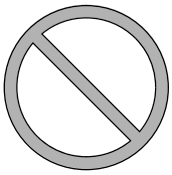

Las referencias volante a la izquierda y volante a la derecha se realizan desde la posición del conductor. A pesar de que este manual detalla un modelo con volante a la izquierda, las explicaciones también se aplican para los modelos con volante a la derecha.

Indice: Un lugar por donde se puede empezar es por el índice, que es un listado alfabético de toda la información de este manual.

También podrá encontrar varias ADVERTENCIAS, PRECAUCIONES y NOTAS.

⚠ ADVERTENCIA

Las ADVERTENCIAS indican las situaciones en que si la información se ignora, se puede resultar herido o incluso morir.

⚠ PRECAUCION

Las PRECAUCIONES indican las situaciones en que si la información se ignora, se puede resultar herido o dañar el vehículo.

NOTA

Las NOTAS le brindan información y le sugieren como aprovechar mejor su vehículo.

El símbolo a continuación, ubicado en alguna de las partes del vehículo, indica que el manual contiene información relativa a la parte.
Consulte el manual por información más detallada.

Tabla de contenido

Indice pictórico 1
Vista interior, exterior y identificación de las partes de su Mazda.

Equipo de seguridad esencial 2
Información importante acerca del equipamiento de seguridad, incluyendo asientos, sistema de cinturones de seguridad, sistema de seguridad para niños y bolsas de aire SRS.

Antes de conducir 3
Uso de diferentes características, incluyendo llaves, puertas, espejos y ventanillas.

Cuando conduce 4
Información respecto a conducción segura y parada.

Características interiores 5
Uso de los diferentes dispositivos que hacen cómodo el conducir, incluyendo el control de climatización y el sistema de audio.

Mantenimiento y cuidado 6
Como mantener su Mazda en óptimas condiciones.

Si surge un problema 7
Información útil para saber que hacer en caso que surja un problema con el vehículo

Información para el propietario 8
Información importante para el consumidor incluyendo garantías y equipos adicionales.

Especificaciones 9
Información técnica acerca de su Mazda.

Indice 10

1 Indice pictórico

Vista interior, exterior y identificación de las partes de su Mazda.

Vista general del interior (Modelo con volante a la izquierda) 1-2
Equipamiento interior (Vista A) 1-2
Equipamiento interior (Vista B) 1-3
Equipamiento interior (Vista C) 1-4

Vista general del interior (Modelo con volante a la derecha) 1-5
Equipamiento interior (Vista A) 1-5
Equipamiento interior (Vista B) 1-6
Equipamiento interior (Vista C) 1-7

Vista general del exterior 1-8

Vista general del interior (Modelo con volante a la izquierda)

Equipamiento interior (Vista A)

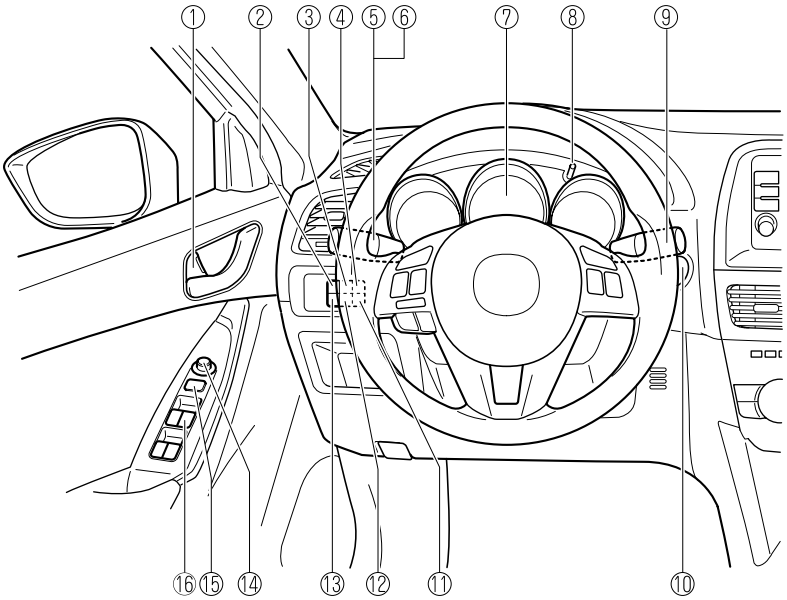

① Seguro de puerta ..... página 3-16
② Interruptor TCS OFF ..... página 4-102
③ Interruptor de ajuste de sistema de monitoreo de presión de aire de los neumáticos ..... página 4-120
④ Interruptor i-stop OFF ..... página 4-17
⑤ Señal de viraje y de cambio de pista ..... página 4-84
⑥ Control de luces ..... página 4-72
⑦ Grupo de instrumentos ..... página 4-21
⑧ Perilla de iluminación del panel de instrumentos ..... página 4-25
⑨ Palanca de limpiador y lavador ..... página 4-85
⑩ Arranque a botón ..... página 4-2
⑪ Interruptor LDWS ..... página 4-132
⑫ Interruptor AFS OFF ..... página 4-77
⑬ Interruptor RVM ..... página 4-127
⑭ Interruptor de espejo exterior ..... página 3-28
⑮ Interruptor de bloqueo de elevalunas eléctricos ..... página 3-36
⑯ Interruptores de elevalunas eléctricos ..... página 3-33

Vista general del interior (Modelo con volante a la izquierda)

Equipamiento interior (Vista B)

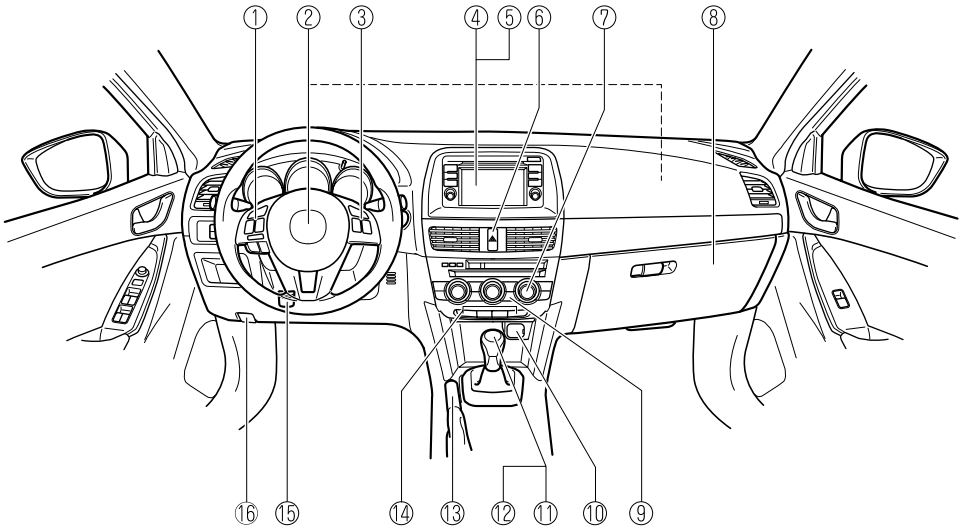

① Interruptores de control de audio ..... página 5-55
② Bolsas de aire SRS ..... página 2-40
③ Interruptores de control de velocidad de crucero ..... página 4-113
④ Sistema de navegación (si existiera) ..... Consulte el manual separado
⑤ Sistema de audio ..... página 5-14
⑥ Interruptor del destellador de aviso de peligro ..... página 4-92
⑦ Climatizador ..... página 5-2
⑧ Guantera ..... página 5-107
⑨ Interruptor de desempañador de luneta trasera ..... página 4-91
⑩ Conector de accesorios ..... página 5-102
⑪ Palanca de cambio (Transmisión manual) ..... página 4-61
⑫ Palanca selectora (Transmisión automática) ..... página 4-64
⑬ Freno de mano ..... página 4-95
⑭ Interruptores de calefacción del asiento ..... página 2-7
⑮ Palanca de liberación ..... página 3-27
⑯ Abridor del capó ..... página 6-14

Vista general del interior (Modelo con volante a la izquierda)

Equipamiento interior (Vista C)

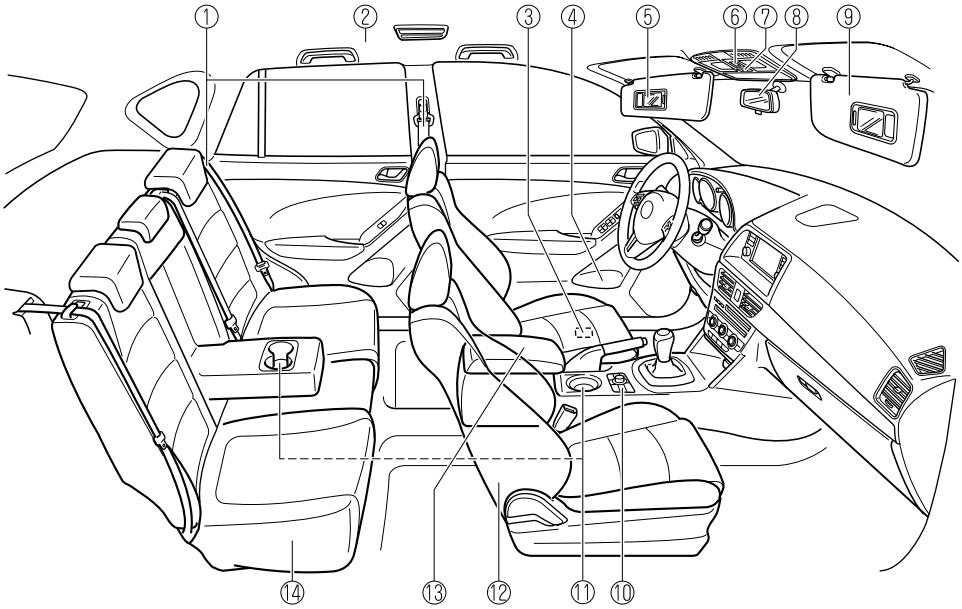

① Cinturones de seguridad ..... página 2-14
② Bolsa de aire SRS ..... página 2-40
③ Abridor remoto de la tapa del llenador de combustible ..... página 3-25
④ Soporte para botella ..... página 5-106
⑤ Espejo cosmético ..... página 5-99
⑥ Interruptor de techo solar ..... página 3-36
⑦ Luces en el techo ..... página 5-99
⑧ Espejo interior ..... página 3-30
⑨ Parasol ..... página 5-99
⑩ Interruptor de comandante ..... página 5-57
⑪ Soportes para bebidas ..... página 5-104
⑫ Asiento delantero ..... página 2-5
⑬ Consola central ..... página 5-107
⑭ Asiento trasero ..... página 2-8

Vista general del interior (Modelo con volante a la derecha)

Equipamiento interior (Vista A)

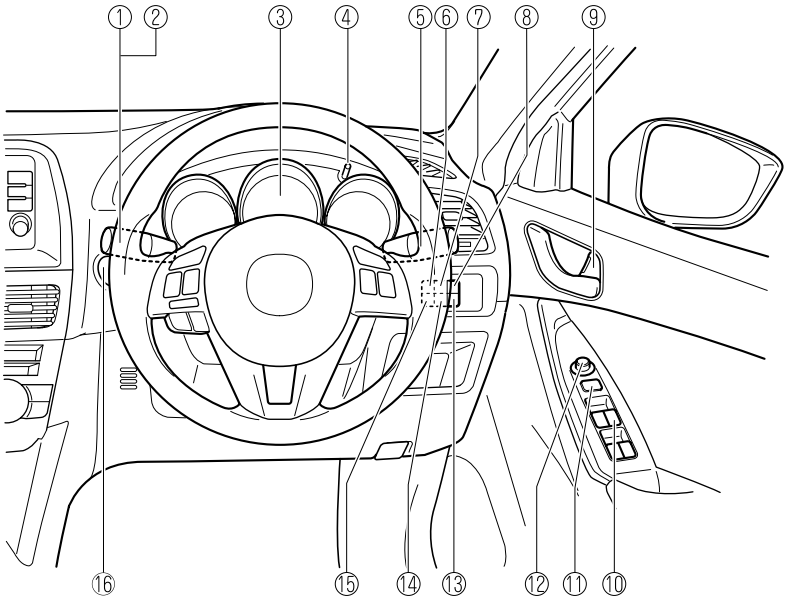

① Señal de viraje y de cambio de pista ..... página 4-84
② Control de luces ..... página 4-72
③ Grupo de instrumentos ..... página 4-21
④ Perilla de iluminación del panel de instrumentos ..... página 4-25
⑤ Palanca de limpiador y lavador ..... página 4-85
⑥ Interruptor TCS OFF ..... página 4-102
⑦ Interruptor de ajuste de sistema de monitoreo de presión de aire de los neumáticos ..... página 4-120
⑧ Interruptor i-stop OFF ..... página 4-17
⑨ Seguro de puerta ..... página 3-16
⑩ Interruptores de elevalunas eléctricos ..... página 3-33
⑪ Interruptor de bloqueo de elevalunas eléctricos ..... página 3-36
⑫ Interruptor de espejo exterior ..... página 3-28
⑬ Interruptor LDWS ..... página 4-132
⑭ Interruptor AFS OFF ..... página 4-77
⑮ Interruptor RVM ..... página 4-127
⑯ Arranque a botón ..... página 4-2

Vista general del interior (Modelo con volante a la derecha)

Equipamiento interior (Vista B)

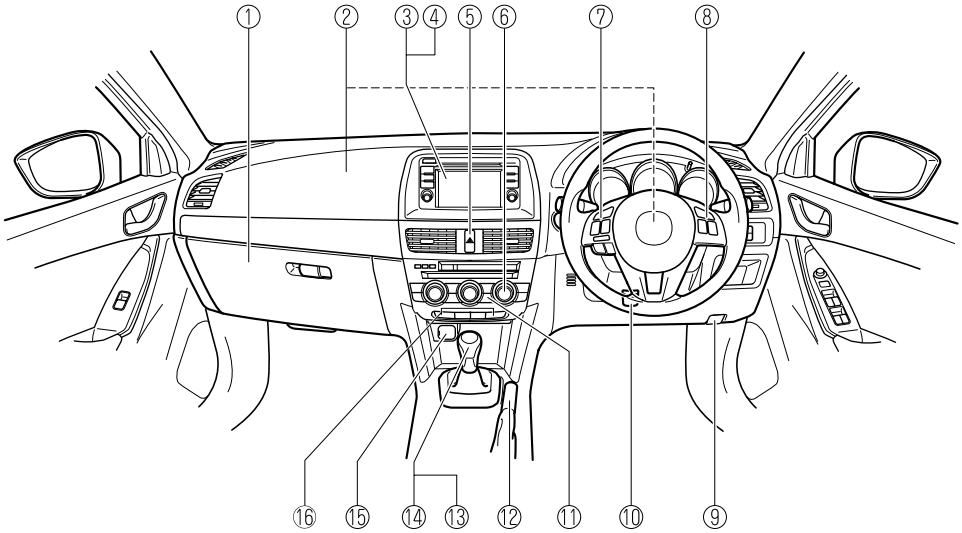

① Guantera ..... página 5-107
② Bolsas de aire SRS ..... página 2-40
③ Sistema de navegación (si existiera) ..... Consulte el manual separado
④ Sistema de audio ..... página 5-14
⑤ Interruptor del destellador de aviso de peligro ..... página 4-92
⑥ Climatizador ..... página 5-2
⑦ Interruptores de control de audio ..... página 5-55
⑧ Interruptores de control de velocidad de crucero ..... página 4-113
⑨ Abridor del capó ..... página 6-14
⑩ Palanca de liberación ..... página 3-27
⑪ Interruptor de desempañador de luneta trasera ..... página 4-91
⑫ Freno de mano ..... página 4-95
⑬ Palanca de cambio (Transmisión manual) ..... página 4-61
⑭ Palanca selectora (Transmisión automática) ..... página 4-64
⑮ Conector de accesorios ..... página 5-102
⑯ Interruptores de calefacción del asiento ..... página 2-7

Vista general del interior (Modelo con volante a la derecha)

Equipamiento interior (Vista C)

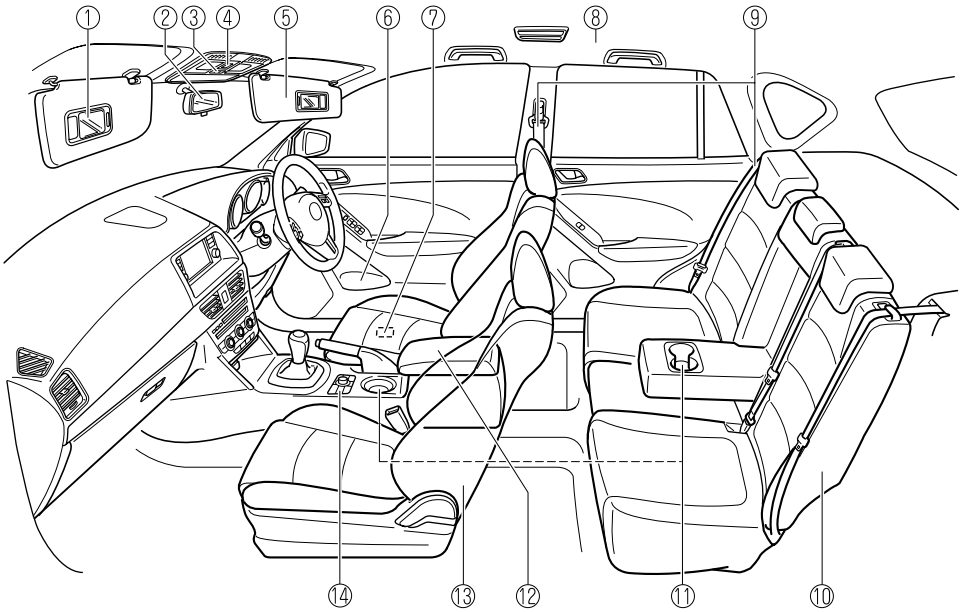

① Espejo cosmético ..... página 5-99
② Espejo interior ..... página 3-30
③ Luces en el techo ..... página 5-99
④ Interruptor de techo solar ..... página 3-36
⑤ Parasol ..... página 5-99
⑥ Soporte para botella ..... página 5-106
⑦ Abridor remoto de la tapa del llenador de combustible ..... página 3-25
⑧ Bolsa de aire SRS ..... página 2-40
⑨ Cinturones de seguridad ..... página 2-14
⑩ Asiento trasero ..... página 2-8
⑪ Soportes para bebidas ..... página 5-104
⑫ Consola central ..... página 5-107
⑬ Asiento delantero ..... página 2-5
⑭ Interruptor de comandante ..... página 5-57

Vista general del exterior

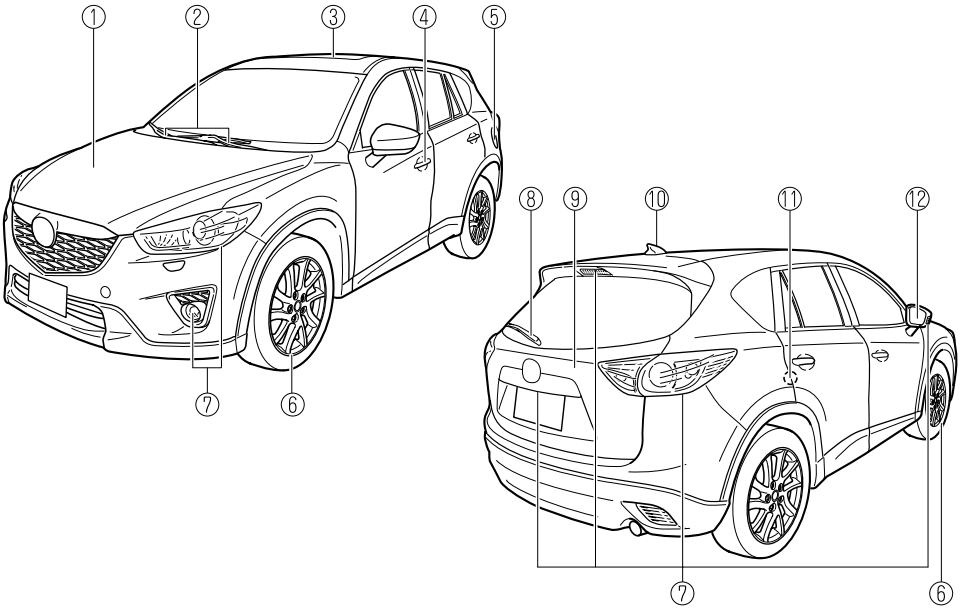

① Capó ..... página 6-14
② Hojas del limpiaparabrisas ..... página 6-26
③ Techo solar ..... página 3-36
④ Puertas y llaves ..... página 3-12
⑤ Tapa del llenador de combustible ..... página 3-25
⑥ Neumáticos ..... página 6-36
⑦ Bombillas ..... página 6-40
⑧ Hoja del limpiador de luneta trasera ..... página 6-28
⑨ Compuerta trasera ..... página 3-17
⑩ Antena ..... página 5-14
⑪ Seguros para niños ..... página 3-17
⑫ Espejo exterior ..... página 3-28

2 Equipo de seguridad esencial

Información importante acerca del equipamiento de seguridad, incluyendo asientos, sistema de cinturones de seguridad, sistema de seguridad para niños y bolsas de aire SRS.

Asientos 2-2
Precauciones del asiento 2-2
Asiento delantero 2-5
Asiento trasero 2-8
Reposacabezas 2-12

Sistema de cinturones de seguridad 2-14
Precauciones de los cinturones de seguridad 2-14
Cinturón de seguridad 2-18
Sistemas de advertencia de cinturones de seguridad 2-19
Sistemas de pretensores de cinturones de seguridad delanteros y de limitación de carga 2-20
Cinturón de seguridad trasero central 2-22

Seguridad de los niños 2-24
Precauciones para la seguridad de los niños 2-24
Instalación del sistema de seguridad para niños 2-29
Cuadro de conveniencia del sistema de seguridad para niños de acuerdo a las posiciones de los asientos 2-35
Instalación de sistemas de seguridad para niños 2-37

Bolsas de aire SRS 2-40
Precauciones del sistema de seguridad suplementarios (SRS) 2-40
Interruptor de desactivación de la bolsa de aire del acompañante* 2-46
Componentes del sistema de seguridad suplementarios 2-50
Como funcionan las bolsas de aire SRS 2-51
Criterio para el inflado de las bolsas de aire SRS 2-54
Limitantes para la bolsa de aire SRS 2-55

Reducción de choques secundarios (SCR) 2-57
Reducción de choques secundarios (SCR) 2-57

*Algunos modelos.

Form No.8CF1-SP-11K

Precauciones del asiento

⚠ ADVERTENCIA

Asegúrese que los componentes ajustables del asiento se encuentren bloqueados en su lugar:
Los asientos y respaldos ajustables que no estén bien asegurados son peligrosos. En el caso de un choque o una parada brusca, el asiento o respaldo del asiento se podría mover, causándole heridas. Asegúrese intentando deslizar el asiento hacia adelante y atrás y sacudiendo el respaldo que los componentes ajustables del asiento se encuentren bloqueados en su lugar.

No conduzca con el respaldo sin trabar:
Todos los respaldos cumplen un papel importante en la protección dentro del vehículo. Un respaldo sin trabar es muy peligroso pues puede hacer que un pasajero salga despedido o se golpee y el equipaje podría también golpear a un ocupante en caso de una frenada repentina o un choque, provocándole heridas graves. Después de ajustar a su posición el respaldo del asiento en cualquier momento, incluso cuando no hay ningún pasajero, sacuda el respaldo para asegurarse que ha quedado trabado en su lugar.

Ajuste el asiento del conductor sólo cuando el vehículo está parado:
Ajustar el asiento del conductor mientras el vehículo está en movimiento es peligroso. El conductor podría perder el control del vehículo y tener un accidente.

No modifique ni cambie los asientos delanteros:
Modificar o cambiar los asientos delanteros como al reponer el tapizado o aflojar cualquier perno es peligroso. Los asientos delanteros tienen componentes de las bolsas de aire o esenciales para el sistema de seguridad suplementario. Esas modificaciones pueden dañar el sistema de seguridad suplementario y pueden resultar en heridas graves. Consulte a un técnico autorizado Mazda si fuera necesario desmontar o volver a instalar los asientos delanteros.

No conduzca con los asientos delanteros dañados:
Conducir con los asientos delanteros dañados es peligroso. Un choque, incluso uno no lo suficientemente fuerte como para inflar las bolsas de aire, puede dañar los asientos delanteros que tienen componentes de las bolsas de aire o esenciales para el sistema de seguridad suplementario. Si sufriera otro choque, una bolsa de aire podría no inflarse, lo que puede ocasionar heridas. Después de un choque siempre haga inspeccionar los asientos delanteros, los pretensionadores de cinturones de seguridad delanteros y las bolsas de aire en un técnico autorizado Mazda.

⚠ ADVERTENCIA

No conduzca con ninguno de los asientos delanteros reclinados:
Ir sentado con el respaldo inclinado con el vehículo en movimiento es peligroso porque no se tiene toda la protección de los cinturones de seguridad. En caso de una frenada brusca o un accidente, se puede deslizar debajo del cinturón de falda y sufrir heridas internas serias. Para lograr el máximo de protección se debe viajar sentado con el respaldo lo más derecho posible.

No amontone carga más arriba del respaldo de los asientos:
Amontonar equipaje u otras cargas por encima de los respaldos de los asientos es peligroso. En caso de una frenada brusca o un accidente, los objetos pueden volar y salir proyectados y golpear o lastimar a los pasajeros.

Asegúrese que el equipaje y carga están bien seguros antes de conducir:
No asegurar el equipaje y la carga mientras conduce es peligroso pues se puede mover o aplastar en caso de una parada brusca o un choque y podría causarle heridas.

Nunca deje que una persona se siente o se pare sobre un respaldo mientras el vehículo está en movimiento:
Conducir con una persona sobre el respaldo plegado es peligroso. Permitir que un niño viaje sentado sobre un respaldo plegado es muy peligroso. En el caso de una frenada brusca o incluso un choque menor, un niño que no se encuentre en un asiento adecuado o un sistema de seguridad para niños o no use el cinturón de seguridad podría ser proyectado hacia adelante, atrás o incluso hacia afuera del vehículo resultando en heridas serias o la muerte. El niño en el área de equipaje puede golpearse con otros ocupantes y sufrir heridas serias.

Asientos

⚠ PRECAUCION

- Tenga cuidado de no colocar sus manos ni los dedos alrededor de partes móviles del asiento cuando ajuste las posiciones de los asientos para evitar heridas.
- **(Asiento manual)**
  Al volver el respaldo inclinado hacia atrás a su posición vertical, asegúrese de sostener el respaldo con su otra mano mientras acciona la palanca del respaldo. Si no sostiene el respaldo, se podría mover repentinamente hacia adelante y provocarle heridas.
- **(Asiento eléctrico)**
  El ajuste eléctrico del almohadón funciona por medio de motores. Los motores se pueden averiar si funcionan excesivamente por ello se debe evitar el uso continuo.
  - Evite el uso continuo del ajuste eléctrico estando el motor parado, para evitar que se descargue la batería. El ajustador consume gran cantidad de energía.
  - No use el interruptor para hacer más de un ajuste a la vez.

NOTA

Al volver un asiento trasero a su posición original, también ponga el cinturón de seguridad en su posición normal. Verifique que el cinturón de seguridad puede ser extraído y que se retrae.

Asiento delantero

▼Funcionamiento del asiento

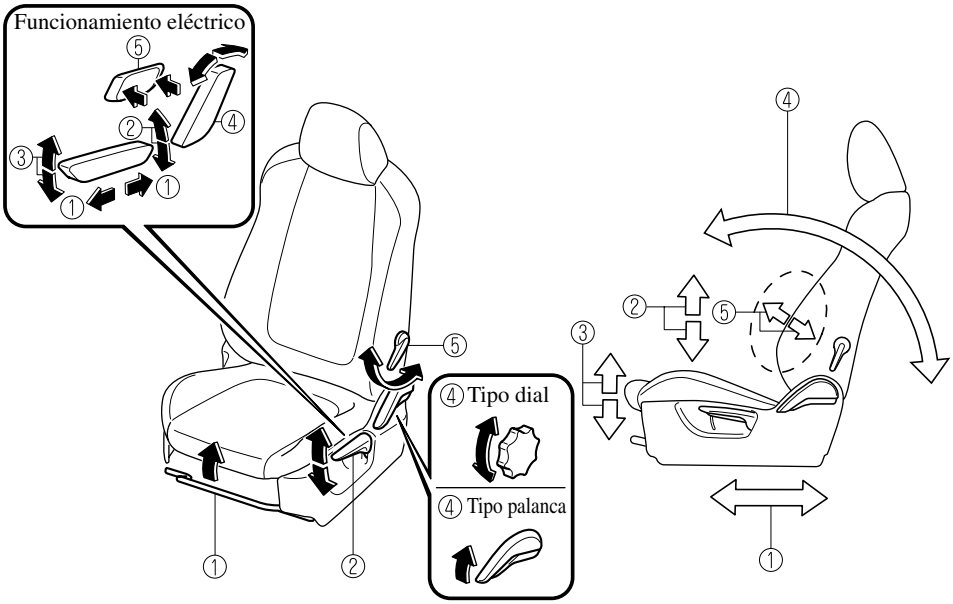

① **Deslizamiento del asiento**
(Asiento manual)
Para mover el asiento hacia adelante o hacia atrás, levante la palanca y deslice el asiento a la posición deseada y suelte la palanca.
Asegúrese que su palanca vuelve a su posición original y el asiento queda trabado en su lugar intentándolo empujar hacia adelante y hacia atrás.
(Asiento eléctrico)
Para deslizar el asiento, mueva el interruptor de ajuste del lado de afuera del asiento hacia adelante o hacia atrás y manténgalo en esa posición. Suelte el interruptor cuando el asiento está en la posición deseada.
② **Ajuste de la altura (Asiento del conductor)**✶
(Asiento manual)
Para ajustar la altura del asiento, mueva la palanca hacia arriba o abajo.
(Asiento eléctrico)
Para ajustar la altura del asiento, mueva el interruptor hacia arriba o abajo.
③ **Ajuste de altura delantera del almohadón del asiento (Asiento del conductor)**✶
(Asiento eléctrico)
Para ajustar la altura delantera del almohadón del asiento, levante o baje la parte delantera del interruptor de deslizamiento elevación.

✶Algunos modelos.

④ **Inclinación del respaldo**
(Tipo palanca de asiento manual)
Para cambiar el ángulo de inclinación del respaldo, inclínese hacia adelante ligeramente levantando la palanca. A continuación, inclínese hacia atrás hasta la posición deseada y suelte la palanca.
Asegúrese que su palanca vuelve a su posición original y el respaldo queda trabado en su lugar intentándolo empujar hacia adelante y hacia atrás.
(Tipo dial de asiento manual)
Para cambiar el ángulo de inclinación del respaldo, inclínese hacia adelante ligeramente girando el dial a la posición deseada.
(Asiento eléctrico)
Para cambiar el ángulo del respaldo, oprima la parte delantera o trasera del interruptor de inclinación. Suelte el interruptor cuando el asiento está en la posición deseada.
⑤ **Ajuste del soporte lumbar (Asiento del conductor)***
(Asiento manual)
Para aumentar la dureza del asiento, empuje la palanca hacia atrás. Tire de la palanca hacia adelante para disminuir la firmeza.
(Asiento eléctrico)
Para aumentar la dureza del asiento, mantenga oprimiendo la parte delantera del interruptor a la posición deseada, luego suéltelo.
Oprima la parte trasera del interruptor para reducir la firmeza.

 *Algunos modelos.

▼Calefacción del asiento*

Los asientos delanteros tienen calefacción eléctrica. El encendido debe de estar en la posición ON.
Oprima el interruptor de calefacción del asiento para encender el indicador mientras el encendido está en ON. El modo cambia de la siguiente manera cada vez que se oprime el interruptor de calefacción del asiento.

Acondicionador de aire tipo completamente automático

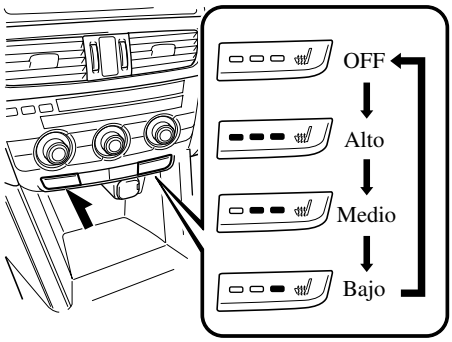

Acondicionador de aire tipo manual

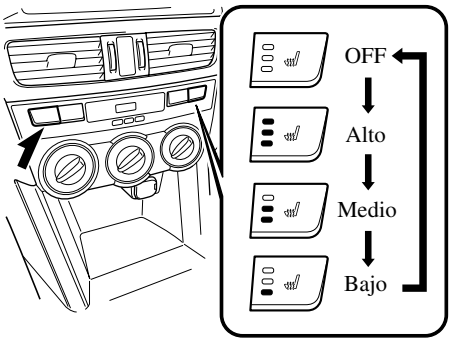

⚠ ADVERTENCIA

Tenga cuidado cuando use el calentador de asiento:
El calor del calentador de asiento puede ser muy alto para algunas personas, tal como se indica a continuación, y puede causar quemaduras de baja temperatura.

- ***Los niños pequeños, bebés, personas mayores y personas con problemas físicos***
- ***Personas con piel delicada***
- ***Personas que estén muy fatigadas***
- ***Personas intoxicadas***
- ***Personas que hayan tomado medicamentos que inducen al sueño, como píldoras para dormir o medicamentos para los resfríos***

No use el calentador de asiento nada que tenga la capacidad de retener humedad como una sábana o almohadón en el asiento:
El asiento podría calentarse excesivamente y causarle quemaduras de baja temperatura.

No use el calentador de asiento incluso cuando duerma una siesta en el vehículo:
El asiento podría calentarse excesivamente y causarle quemaduras de baja temperatura.

No coloque objetos pesados con proyecciones filosas en el asiento, ni inserte agujas o pasadores en el:
Esto podría hacer que el asiento se caliente demasiado y resultar en heridas debido a quemaduras leves.

*Algunos modelos.

⚠ PRECAUCION

No use solventes orgánicos para limpiar el asiento. Podría dañar la superficie del asiento y el calentador.

NOTA

- Si el encendido está desconectado mientras la calefacción del asiento está funcionando (alta, media o baja) y luego se vuelve a ON, la calefacción del asiento funcionará automáticamente a la temperatura ajustada antes de desconectar el encendido.
- Use el calentador de asiento cuando el motor está funcionando, y no continúe usándolo por un largo período de tiempo.
- La temperatura de la calefacción del asiento no se puede ajustar más de Alta, Media o Baja debido a que la calefacción del asiento está controlado por el termóstato.

Asiento trasero

▼Divididos plegables

Los respaldos de los asientos se pueden plegar para lograr más espacio en el compartimiento para equipajes.

⚠ ADVERTENCIA

Asegure la carga firmemente en el compartimiento para equipajes cuando se transporta con los respaldos de los asientos plegados:
Conducir sin asegurar la carga y el equipaje firmemente es peligroso pues se podría mover y obstruir la conducción al querer frenar de emergencia o un choque resultando en un accidente inesperado.

Retire siempre el sistema de seguridad para niños del asiento trasero antes de usar las palancas remotas para el asiento trasero (Vehículos con palanca remota):
Usar (tirando) las palancas remotas mientras hay un sistema de seguridad para niños mirando hacia atrás en el asiento trasero es peligroso. Puede producirle heridas al niño que se encuentra sentado en el sistema de seguridad para niños al plegarse repentinamente hacia adelante el respaldo del asiento trasero.

⚠ *ADVERTENCIA*

Asegúrese que no hay nadie en el área del asiento trasero antes de usar (tirando) las palancas remotas (Vehículos con palanca remota):
No verificar el área del asiento trasero para que pueda ser usado por personas antes de plegar los respaldos con la correa/las palancas remotas es peligroso. El área del asiento trasero es difícil de ver desde la parte de atrás del vehículo. Usar (tirando) las palancas remotas sin verificar puede herir a una persona cuando el respaldo del asiento trasero se pliega repentinamente hacia adelante.

⚠ PRECAUCION

- Cuando use las perillas del respaldo trasero, asegúrese de sostener el respaldo con su mano. Si no sostiene el respaldo con su mano, se caerá repentinamente hacia adelante y podría causarle una herida en el dedo que empuja la perilla del respaldo trasero hacia abajo.
- (Vehículos con palanca remota) Antes de plegar los respaldos hacia abajo con las palancas remotas, asegúrese que no haya ninguna bebida en el soporte para bebidas trasero. Si pliega los respaldos con las palancas remotas mientras hay una bebida en el soporte para bebidas puede manchar o dañar el almohadón y respaldo del asiento.

⚠ PRECAUCION

- (Vehículos con palanca remota) Tenga cuidado con lo siguiente cuando usa las palancas remotas:
  - En una bajada, el respaldo se podría caer hacia adelante más rápidamente que cuando el vehículo se encuentra en una superficie plana.
  - En una subida, el respaldo podría no plegarse hacia adelante. Cuando los respaldos no se pueden plegar hacia adelante con las palancas, tire del respaldo trasero hacia adelante desde el interior del vehículo.

Plegando ambos respaldos

Usando la palanca remota *

Después de verificar que los asientos traseros están vacíos, abra la compuerta trasera y tire de las palancas remotas a la izquierda y derecha del compartimiento para equipajes.

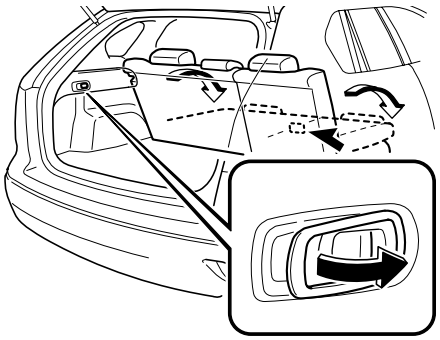

*Algunos modelos.

Usando el pulsador

Empuje la perilla de respaldo trasero hacia abajo.

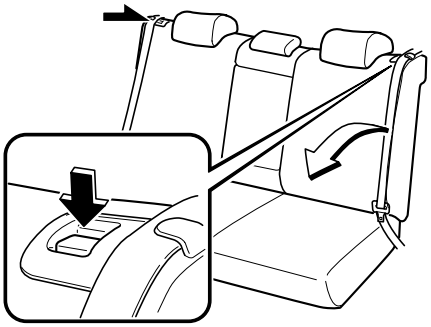

Plegando sólo el asiento central*

⚠ PRECAUCION

Tenga cuidado cuando use la palanca remota con el asiento central plegado. Si una persona que se encuentra sentada en el asiento derecho coloque su mano en el asiento central, se podría pellizcar con el respaldo o un componente del asiento sufriendo heridas.

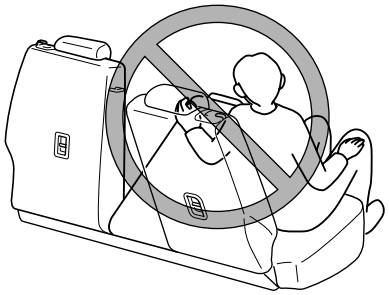

Usando la palanca remota

1. Almacene el reposacabezas del asiento central.
2. Después de verificar que el asiento central está vacío, abra la compuerta trasera y tire de las palancas remotas interiores de la izquierda del compartimiento para equipajes.

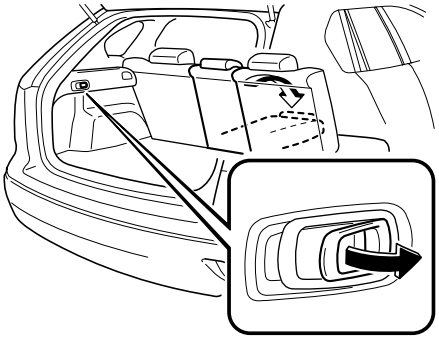

Usando la correa

1. Almacene el reposacabezas del asiento central.
2. Tire de la correa en la parte de atrás del respaldo para plegar el respaldo hacia delante.

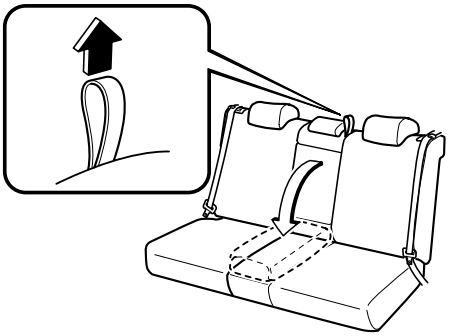

Para volver los respaldos a la posición vertical

1. Levante los respaldos a la posición vertical.

 *Algunos modelos.

2. Tire de la parte de arriba de los respaldos desde el interior del vehículo para asegurarse que está bien seguro.

⚠ *ADVERTENCIA*

Asegúrese siempre de tirar los cinturones de seguridad para afuera de abajo de los respaldos:
Es peligroso tener un cinturón de seguridad apretado debajo de un respaldo después que el respaldo se vuelve a su posición vertical. En caso de un choque o frenada repentina, el cinturón de seguridad no le brindará una protección adecuada.

Al volver el respaldo a su posición vertical, asegúrese que no haya un indicador rojo:
Un respaldo trasero que no se haya vuelto completamente y se haya trabado en su posición vertical es peligroso. Las frenadas o maniobras repentinas pueden hacer que el respaldo se caiga hacia adelante repentinamente resultando en heridas. Si hay un indicador rojo visible en la parte de atrás de la perilla de respaldo del asiento trasero, el respaldo no se trabará en la posición vertical.

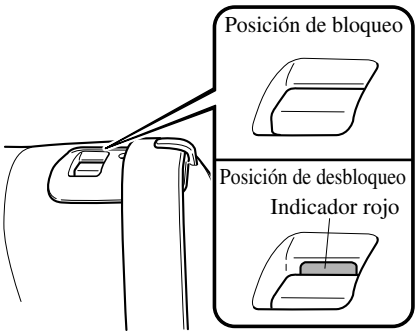

▼Apoyabrazos*

El apoyabrazos trasero en el centro del respaldo trasero se puede usar (si no hay un ocupante en el asiento central) o levantar.

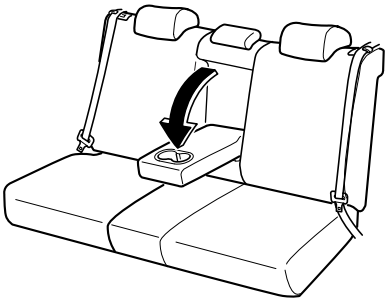

*Algunos modelos.

Reposacabezas

Su vehículo està equipado con reposacabezas en todos los asientos exteriores y el asiento trasero central. Los reposacabezas son para que no sufra heridas en el cuello Ud y los pasajeros.

⚠ *ADVERTENCIA*

Se debe conducir siempre con los reposacabezas insertados cuando se usan los asientos y asegúrese que están correctamente ajustados. Además, siempre levante los reposacabezas mencionados a continuación cuando están siendo usados:
Conducir con los reposacabezas demasiado bajos o desmontados es peligroso. Sin soporte detrás de su cabeza, su cuello se podría herir gravemente en caso de un choque.
(Los reposacabezas que deben ser levantados para usar)
Todos los asientos traseros

Ajuste de la altura

Para levantar el reposacabezas, tire del mismo hasta dejarlo en la posición deseada.
Para bajar el reposacabezas, y empuje el reposacabezas hacia abajo.
Ajuste el reposacabezas de forma que la parte superior esté a la altura de la parte superior de las orejas del pasajero, nunca debe estar detrás del cuello del pasajero para evitar heridas.

Asiento exterior delantero

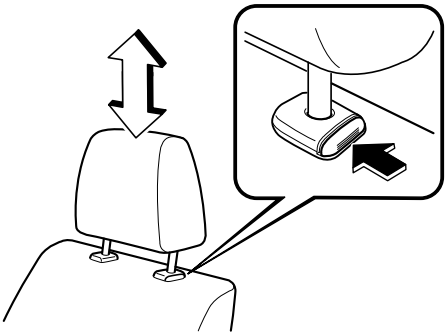

Asiento exterior trasero

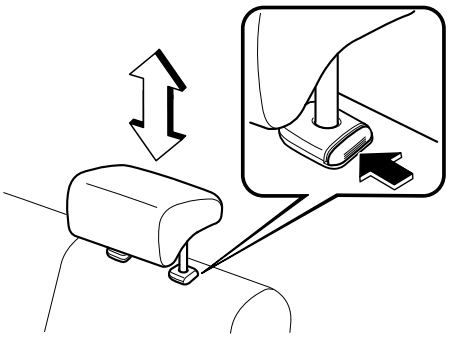

Asiento central trasero

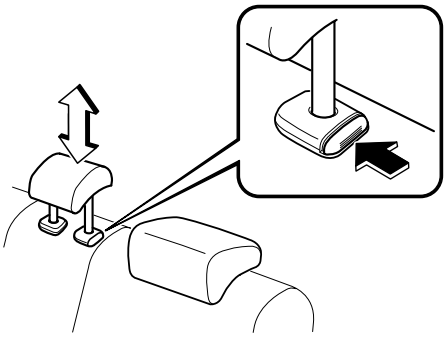

Desmontaje/Instalación

Para desmontar los reposacabezas, tire de ellos hacia arriba mientras que oprime el seguro.
Para instalar el reposacabezas, inserte los montantes dentro de los agujeros mientras presiona el seguro.

⚠ *ADVERTENCIA*

Se debe conducir siempre con los reposacabezas instalados cuando se usan los asientos y asegúrese que están instalados correctamente:
Conducir con los reposacabezas sin instalar es peligroso. Sin soporte detrás de su cabeza, su cuello se podría herir gravemente en caso de un choque.

Precauciones de los cinturones de seguridad

Los cinturones de seguridad reducen la posibilidad de sufrir heridas en caso de accidentes o frenadas bruscas. Mazda recomienda que el conductor y todos los pasajeros usen los cinturones de seguridad en todo momento.

Todos los asientos tienen cinturones de falda/hombro. Estos cinturones también tienen retractores con trabas de inercia para que no entorpezcan cuando no se usan. Las trabas permiten que los cinturones queden confortables, pero sin embargo se traban automáticamente en caso de un accidente.

⚠ *ADVERTENCIA*

Use siempre su cinturón de seguridad y asegúrese que todos los pasajeros están bien protegidos:
Es extremadamente peligroso no usar un cinturón de seguridad. En caso de accidente, los pasajeros que no usan cinturones de seguridad pueden golpear a alguien o golpearse con el interior del vehículo o incluso salir proyectados del vehículo. Pueden sufrir heridas graves o incluso la muerte. En el mismo accidente, los pasajeros que usan cinturones de seguridad estarán más seguros.

No use los cinturones de seguridad si están doblados:
Los cinturones de seguridad doblados son peligrosos. En caso de accidente, todo el ancho del cinturón no podrá absorber el impacto. Esto hará más fuerza sobre los huesos debajo del cinturón, causándole heridas graves o la muerte. Por lo tanto, si su cinturón de seguridad está torcido, deberá enderezar el cinturón de seguridad para eliminar las torceduras y permitir usar todo el ancho del cinturón.

Nunca use un cinturón de seguridad para más de una persona a la vez:
Usar un cinturón de seguridad para más de un pasajero a la vez es peligroso. Un cinturón de seguridad usado de esa manera no podrá dispersar el impacto adecuadamente y los dos pasajeros se podrían golpear entre sí y sufrir heridas graves o incluso morir. Nunca use un cinturón para más de una persona a la vez y siempre use el vehículo con cada ocupante debidamente protegido.

No use un vehículo con un cinturón de seguridad dañado:
Usar un cinturón de seguridad dañado es peligroso. En un accidente el tejido del cinturón se podría dañar. Un cinturón de seguridad dañado no proveerá de adecuada protección. Haga que un técnico experto, le recomendamos un técnico autorizado Mazda inspeccione los sistemas de los cinturones de seguridad que estaban en uso durante un accidente antes de volver a usarlos.

⚠ *ADVERTENCIA*

Haga cambiar inmediatamente los cinturones de seguridad si el pretensor o el limitador de carga están usados:
Luego de un choque siempre haga inspeccionar los pretensores de cinturones de seguridad delantero y las bolsas de aire inmediatamente en un técnico experto, le recomendamos un técnico autorizado Mazda. Como las bolsas de aire, los pretensores de cinturones de seguridad delanteros y los limitadores de carga sólo funcionarán una vez y deberán ser reemplazados después de cualquier choque que los haya activado. Si los pretensores de cinturones de seguridad delantero y los limitadores de carga no son cambiados, el riesgo de heridas en caso de un choque puede aumentar.

Ubicación de la parte del hombro del cinturón de seguridad:
Ubicar mal la parte del hombro del cinturón de seguridad es peligroso. Asegúrese que la parte del hombro del cinturón de seguridad se encuentra cruzando por el hombro y próximo al cuello, pero nunca debajo del brazo, detrás del cuello ni sobre el lado interior del hombro.

Colocación de la parte de la falda del cinturón de seguridad:
La parte de la falda del cinturón de seguridad usada muy alta es peligrosa. En caso de accidente, concentrará la fuerza del impacto en el área abdominal causando heridas graves. Use la parte de la falda del cinturón de seguridad bien firme y tan bajo como sea posible.

Sistema de cinturones de seguridad

⚠ *ADVERTENCIA*

Instrucciones para el uso del conjunto de cinturones de seguridad:

- ***Los cinturones de seguridad fueron diseñados para actuar junto con la estructura ósea del cuerpo, y deben ser usados bajos a través de la parte delantera de la pelvis, o la pelvis, el pecho y los hombros, como sea posible; se debe evitar usar la parte de la falda del cinturón atravesando el área abdominal.***
- ***Los cinturones de seguridad deben ser ajustados tan firmemente como sea posible, teniendo en cuenta la comodidad, para lograr la protección para los cuales fueron diseñados. Un cinturón flojo reducirá la protección pensada para quien lo usa.***
- ***Se debe evitar contaminar el tejido con lustres, aceites y productos químicos y especialmente con ácido de las baterías. Se deben limpiar cuidadosamente usando jabón suave y agua. El cinturón debe ser reemplazado si el tejido se deshilacha, contamina o daña.***
- ***Resulta esencial cambiar todo el conjunto después que ha sido usado en un impacto fuerte incluso si los daños en el conjunto no están a la vista.***
- ***Los cinturones no deben ser usados con las correas a torcidas.***
- ***Cada conjunto de cinturón de seguridad sólo puede ser usado por un ocupante; es peligroso poner el cinturón de seguridad alrededor de un niño que viaja en la falda.***
- ***No se debe realizar ninguna modificación o agregado que impida que los dispositivos de ajuste del cinturón de seguridad funcione eliminando la flojedad, o que evite que el conjunto del cinturón de seguridad se ajuste para eliminar la flojedad.***

⚠ PRECAUCION

La retracción de la correa será difícil si los cinturones y los anillos están sucios, por lo tanto trate de mantenerlos limpios. Para más información acerca de la limpieza de los cinturones de seguridad, consulte la sección “Limpieza de los cinturones de seguridad de falda y hombro” (página 6-66).

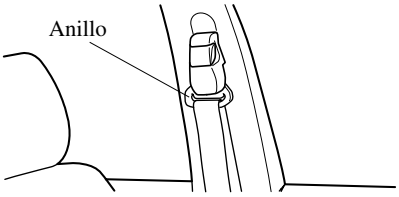

▼Mujeres embarazadas y personas con condiciones médicas serias

Las mujeres embarazadas deben usar siempre los cinturones de seguridad. Consulte a su médico por recomendaciones específicas.
El cinturón de falda se debe usar BIEN FIRME Y TAN BAJO COMO SEA POSIBLE.
El cinturón de hombro debe ser usado atravesado a través de su hombro, pero nunca cruzado a través del área del estómago.
Las personas con condiciones médicas serias también deben usar los cinturones de seguridad. Consulte con su médico por instrucciones específicas respecto la condición médica específica.

▼Modo de bloqueo de emergencia

Cuando el cinturón de seguridad está abrochado, siempre estará en el modo de bloqueo de emergencia.
En el modo de bloqueo de emergencia, el cinturón será confortable de usar y el retractor se bloqueará durante un choque.
Si el cinturón está bloqueado y no se puede sacar, retraiga el cinturón una vez y luego intente tirar de él suavemente. Si eso fallara, tire del cinturón fuertemente una vez y luego afloje, y luego tire de él suavemente otra vez.

Sistema de cinturones de seguridad

Cinturón de seguridad

▼Abrochándose los cinturones de seguridad

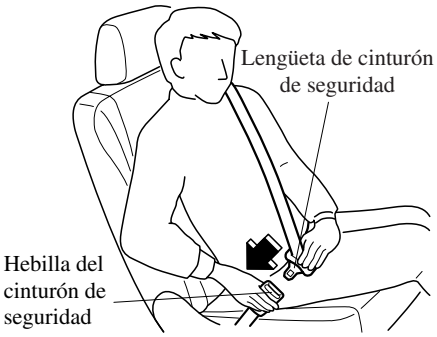

Póngase el cinturón de falda lo más bajo posible, no en el área abdominal, luego ajuste el cinturón de hombro de manera que quede bien contra su cuerpo.

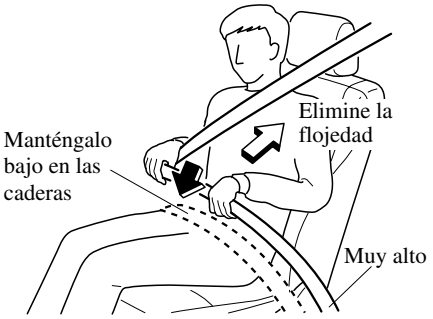

▼Desabrochándose los cinturones de seguridad

Oprima el botón en la hebilla del cinturón de seguridad. Si el cinturón no se retrae completamente, tire de él hacia afuera y verifique por torceduras. Luego asegúrese que permanece sin torcer al retraerlo.

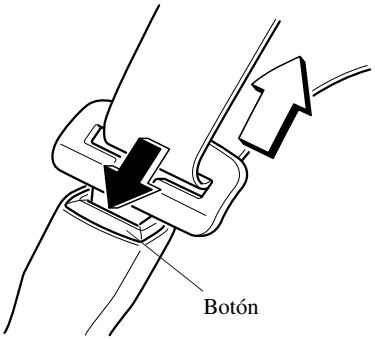

NOTA
Si el cinturón no se retrae completamente, inspecciónelo por torceduras. Si todavía no se retrae correctamente, hágalo inspeccionar en un técnico experto, le recomendamos un técnico autorizado Mazda.

▼Ajustador de cinturón al hombro delantero

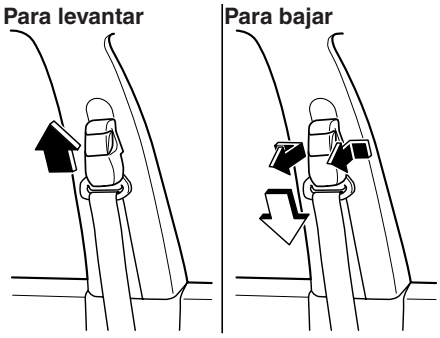

Asegúrese que el ajustador está trabado.

Sistemas de advertencia de cinturones de seguridad

Si detecta que el cinturón de seguridad del conductor está desabrochado, la advertencia o un bip alertará al conductor. Consulte la sección Luces de advertencia/ indicadores en la página 4-38.

Sistemas de pretensores de cinturones de seguridad delanteros y de limitación de carga

Para máxima protección, los cinturones de seguridad del conductor y el acompañante están equipados con sistemas pretensores y de limitación de carga. Para que estos sistemas funcionen correctamente debe usar el cinturón de seguridad correctamente.

Pretensores:
En el caso de un choque de frente o casi frontal moderado o importante, las bolsas de aire delanteras y los sistemas de pretensores se activarán simultáneamente. Además, en el caso de un choque lateral, la bolsa de aire lateral, la bolsa de aire de cortina y el sistema de pretensores funcionará simultáneamente del lado en que ocurre el choque. Los pretensores eliminarán la flojedad de los cinturones de seguridad delanteros a la vez que se inflan las bolsas de aire. Siempre que las bolsas de aire y los pretensores de cinturones de seguridad se activen deben de ser cambiados.
Un malfuncionamiento del sistema o en las condiciones de funcionamiento se indica mediante una advertencia.
Consulte la sección Luces de advertencia/indicadores en la página 4-38.
Consulte la sección Advertencia sonora del sistema de pretensores de cinturones de seguridad delanteros/bolsa de aire en la página 7-44.

(Con interruptor de desactivación de la bolsa de aire del acompañante)
Además, el sistema de pretensores para el acompañante, como la bolsa de aire delantera y lateral del acompañante, fue diseñado para activarse sólo cuando el interruptor de desactivación de la bolsa de aire del acompañante se gira a la posición ON.
Por detalles, consulte la sección del interruptor de desactivación de la bolsa de aire del acompañante (página 2-46).

Limitador de carga:
El sistema de limitación de carga liberará la trama del cinturón de manera controlada para reducir la fuerza del cinturón que actúa sobre el pecho del ocupante. Mientras la carga más severa en un cinturón de seguridad ocurre en choques de frente, el limitador de carga tiene una función mecánica automática y se puede activar en cualquier modo de accidente con el suficiente movimiento del ocupante.
Incluso si no se han disparado los pretensores, la función limitadora de carga debe ser verificada por un técnico experto, le recomendamos un técnico autorizado Mazda.

⚠ ADVERTENCIA

Use los cinturones de seguridad sólo como se recomienda en el manual para el propietario:
La ubicación incorrecta de los cinturones de seguridad del conductor y del acompañante es peligrosa. Si no están bien ubicados, los sistemas de pretensores y el sistema de limitación de carga no podrán proveerle de la protección adecuada en caso de un accidente y puede resultar en heridas serias. Para más información acerca de cómo usar los cinturones de seguridad, consulte la sección "Abrochándose los cinturones de seguridad" (página 2-18).

Haga cambiar inmediatamente los cinturones de seguridad si el pretensor o el limitador de carga están usados:
Luego de un choque siempre haga inspeccionar los pretensores de cinturones de seguridad delantero y las bolsas de aire inmediatamente en un técnico experto, le recomendamos un técnico autorizado Mazda. Como las bolsas de aire, los pretensores de cinturones de seguridad delanteros y los limitadores de carga sólo funcionarán una vez y deberán ser reemplazados después de cualquier choque que los haya activado. Si los pretensores de cinturones de seguridad delantero y los limitadores de carga no son cambiados, el riesgo de heridas en caso de un choque puede aumentar.

⚠ ADVERTENCIA

Nunca modifique los componentes o el cableado, o use dispositivos de prueba electrónicos en el sistema de pretensores:
Modificar los componentes o el cableado del sistema de pretensores, incluyendo el uso de dispositivos de prueba electrónicos es peligroso. Podría activarse accidentalmente o volverlos inusables lo cual evitará que se activen en caso de un accidente. Los ocupantes o reparadores podrían sufrir heridas graves.

Deseche correctamente el sistema de pretensores:
El desechado incorrecto del sistema de pretensores o de un vehículo con pretensores no desactivados es peligroso. A menos que todos los procedimientos de seguridad hayan sido tenidos en cuenta, podría resultar en heridas. Consulte con un técnico experto, le recomendamos un técnico autorizado Mazda sobre como desechar con seguridad el sistema de pretensores o como desechar un vehículo equipado con tensionadores.

NOTA

- El sistema de pretensores se activará en un choque de frente o casi frontal moderado o un choque lateral importante. No se activará en el caso de la mayoría de los vuelcos, choques laterales o desde atrás.
- Al activarse los pretensores e inflarse las bolsas de aire se liberará un poco de humo (gas no tóxico). Esto no indica que haya un incendio. El gas no tendrá ningún efecto en los ocupantes, sin embargo aquellas personas con piel sensible pueden experimentar un leve irritación. Si su piel o sus ojos hacen contacto con residuos de la activación de los pretensores o las bolsas de aire, lávese lo antes posible.

Cinturón de seguridad trasero central

Antes de usar el cinturón de seguridad trasero central de falda/hombro, asegúrese que la lengüeta (A) y la hebilla de anclaje (B) están abrochadas.

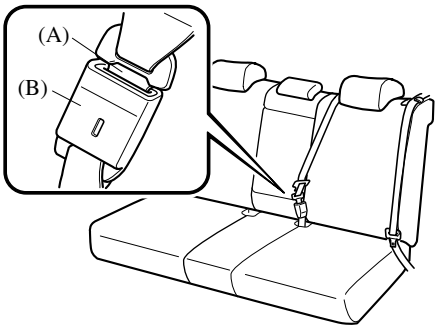

▼Abrochándose los cinturones de seguridad

1. Tome la lengüeta del cinturón de seguridad (C).
2. Despacio tire del cinturón de falda/hombro.

3. Inserte la lengüeta del cinturón de seguridad (C) en la hebilla del cinturón de seguridad (D) hasta que escuche un clic.

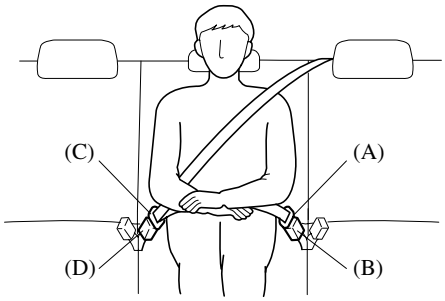

⚠ *ADVERTENCIA*

<u>Abrochando el cinturón de seguridad trasero central con sólo una hebilla:</u>
Abrochar el cinturón de seguridad trasero central sólo con una hebilla es peligroso. Si sólo se abrocha un par de lengüetas de cinturón de seguridad y hebillas (la lengüeta del cinturón de seguridad (C) y la hebilla de anclaje del cinturón de seguridad (D) o la lengüeta del cinturón de seguridad (A) y la hebilla del cinturón de seguridad (B)), entonces el cinturón de seguridad no proveerá de protección completa. En caso de un choque o una frenada brusca, el pasajero se podría deslizar debajo del cinturón de seguridad y sufrir heridas graves. Asegúrese siempre que ambos pares de lengüetas y hebillas de cinturón de seguridad están correctamente abrochadas.

Precauciones para la seguridad de los niños

Mazda en los asientos traseros Mazda recomienda seriamente el uso de sistemas de seguridad para niños desde tan temprana edad como sea posible.

Mazda recomienda el uso de un sistema de seguridad para niños genuino de Mazda o uno aprobado por la reglamentación europea (ECE R44). Si desea comprar un sistema de seguridad para niños de Mazda, consulte a un concesionario autorizado Mazda.
Verifique las leyes locales y estaduales o provinciales por los requisitos específicos respecto a la seguridad de los niños que viajan en su vehículo.

Cualquiera sea el sistema de seguridad para niños que vaya a elegir, hágalo por uno apropiado para la edad y el tamaño del niño, obedezca las leyes y siga las instrucciones que vienen con el sistema de seguridad para niños.

Un niño que es demasiado grande para usar sistemas de seguridad para niños debe ir sentado en el asiento trasero y usar cinturones de seguridad.

El sistema de seguridad para niños debe ser instalado en el asiento trasero.
Las estadísticas confirman que el asiento trasero es el mejor lugar para todos los niños de menos de 12 años de edad y aún más en caso de que haya un sistema de seguridad suplementario (bolsas de aire).

NUNCA se debe usar un sistema de seguridad para niños de los que miran hacia atrás en el asiento del acompañante con el sistema de bolsas de aire activado. El asiento del acompañante es el menos recomendando de los asientos para instalar los otros tipos de sistemas de seguridad para niños.

Para algunos modelos, existe un interruptor de desactivación que desactivará el inflado de la bolsa de aire del acompañante. No desconecte la bolsa de aire del acompañante sin leer la sección “Interruptor de desactivación de la bolsa de aire del acompañante” (página 2-46).

⚠ *ADVERTENCIA*

Use un sistema de seguridad para niños de tamaño correcto:
Para la protección efectiva en accidentes y frenadas repentinas, un niño debe ser protegido adecuadamente usando un cinturón de seguridad o sistema de seguridad para niños dependiendo de la edad y el tamaño. De lo contrario, el niño podría resultar con heridas graves o incluso morir en caso de un accidente.

Siga las instrucciones del fabricante y mantenga siempre el sistema de seguridad para niños asegurado con el cinturón:
Un sistema de seguridad para niños sin asegurar es peligroso. En caso de una frenada repentina o un choque se puede mover y ocasionar heridas graves o la muerte del niño u otros ocupantes. Asegúrese que un sistema de seguridad para niños está bien seguro en su lugar de acuerdo con las instrucciones del fabricante del sistema de seguridad para niños. Cuando no lo use, retírelo del vehículo o asegúrelo con un cinturón de seguridad, o engánchelo a AMBOS anclajes ISOFIX, y coloque el correspondiente anclaje de la correa de sujeción.

Siempre proteja a un niño con un sistema de seguridad para niños:
Sostener un niño en brazos con el vehículo en movimiento es extremadamente peligroso. No importa lo fuerte que sea la persona, ésta no podrá sostener el niño en caso de una frenada repentina o un choque y podría resultar en heridas graves o incluso morir el niño u otro de los ocupantes. Incluso en caso de un accidente moderado, el niño podría quedar expuesto a las fuerzas de la bolsa de aire lo cual puede resultar en heridas serias o la muerte del niño, o podría arrojar al niño contra un adulto, y herirse el niño y el adulto.

Seguridad de los niños

⚠ *ADVERTENCIA*

Extremadamente peligroso! Nunca use sistemas de seguridad para niños instalados en el asiento del acompañante mirando hacia atrás cuando están equipados con bolsas de aire que se pueden inflar:
Extremadamente peligroso! No use un sistema de seguridad para niños mirando hacia atrás en un asiento protegido con una bolsa de aire delante de él!
Incluso en caso de un choque moderado, el sistema de seguridad para niños puede ser golpeado al inflarse una bolsa de aire y puede ser movido violentamente hacia atrás resultando en heridas graves o la muerte del niño. Si su vehículo está equipado con un interruptor de desactivación de bolsa de aire del acompañante, siempre ajuste el interruptor a la posición OFF al instalar el sistema de seguridad para niños mirando hacia atrás en el asiento del acompañante.

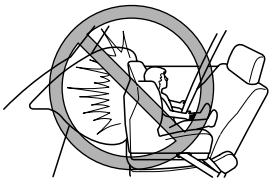

Los vehículos con una bolsa de aire del acompañante tienen una etiqueta de advertencia colocada tal como se indica a continuación. La etiqueta de advertencia le recuerda que en ningún momento debe colocar sistemas de seguridad para niños en el asiento del acompañante.

⚠ *ADVERTENCIA*

No instale un sistema de seguridad para niños mirando hacia adelante en el asiento del acompañante a menos que sea inevitable:
En caso de choque, la fuerza de una bolsa de aire inflándose puede provocar heridas graves o la muerte al niño. Si es inevitable instalar un sistema de seguridad para niños en el asiento del acompañante, mueva hacia adelante tanto como sea posible el asiento del acompañante y asegúrese que el interruptor de desactivación de bolsa de aire del acompañante se encuentre en la posición OFF. Consulte la sección del Interruptor de desactivación de la bolsa de aire del acompañante (página 2-46).

No permita que un niño ni nadie se recuesten sobre o contra la ventanilla lateral de un vehículo con bolsas de aire lateral y de cortina:
Es peligroso dejar que alguien se recueste o apoye sobre la ventanilla lateral, el área del asiento del acompañante, los pilares de la ventanilla delantera y trasera y el borde del techo a lo largo de ambos lados desde donde se inflan las bolsas de aire laterales y de cortina, aunque se esté usando un sistema de seguridad para niños. El impacto de inflado de una bolsa de aire lateral o de cortina puede causarle heridas graves o la muerte a un niño mal sentado. Además, viajar recostado contra la puerta o con el brazo afuera de la puerta delantera puede bloquear las bolsas de aire laterales y de cortina y eliminar las ventajas del sistema de protección suplementario. Con la bolsa de aire delantera y la bolsa de aire lateral adicional que sale del asiento delantero, el asiento trasero es siempre una mejor ubicación para los niños. Tenga mucho cuidado que un niño no se recueste ni apoye sobre la ventanilla lateral, incluso si el niño está sentado en un sistema de seguridad para niños.

Nunca use un cinturón de seguridad para más de una persona a la vez:
Usar un cinturón de seguridad para más de un pasajero a la vez es peligroso. Un cinturón de seguridad usado de esa manera no podrá dispersar el impacto adecuadamente y los dos pasajeros se podrían golpear entre sí y sufrir heridas graves o incluso morir. Nunca use un cinturón para más de una persona a la vez y siempre use el vehículo con cada ocupante debidamente protegido.

Seguridad de los niños

⚠ *ADVERTENCIA*

Use la correa de sujeción y el anclaje de correa de sujeción para un sistema de seguridad para niños:
Los anclajes del sistema de seguridad para niños fueron diseñados para soportar sólo aquellas cargas impuestas por sistemas de seguridad para niños correctamente instalados. Bajo ninguna circunstancia deberán ser usados para cinturones de seguridad para adultos, arneses, o para colocar otros ítems o equipos en el vehículo.

Siempre pase la correa de sujeción entre el reposacabezas y el respaldo del asiento:
Colocar la correa de sujeción encima del reposacabezas es peligroso. En caso de un choque, la correa de sujeción se puede deslizar del reposacabezas, y aflojar el sistema de seguridad para niños. El sistema de seguridad para niños se puede mover lo que puede resultar en la muerte o heridas al niño.

⚠ PRECAUCION

Con tiempo caluroso y el vehículo cerrado un cinturón de seguridad o sistema de seguridad para niños puede calentarse mucho. Para evitar quemarse o quemar a un niño, inspecciónelos antes de que Ud. o el niño los toquen.

NOTA

Su Mazda está equipado con anclajes ISOFIX para instalar los sistemas de seguridad para niños genuino Mazda diseñados especialmente en los asientos traseros. Cuando se usan estos anclajes para asegurar un sistema de seguridad para niños, consulte la sección “Sistemas de seguridad para niños de asegurar con anclajes ISOFIX” (página 2-38).

Instalación del sistema de seguridad para niños

▼Categorías de sistemas de seguridad para niños

NOTA
Al comprar un sistema de seguridad para niños pregunte por el más adecuado para su niño y vehículo.

(Europa)
Los sistemas de seguridad para niños se clasifican en los siguientes 5 grupos de acuerdo con las reglamentaciones europeas (ECE R44).

Grupo	Edad	Peso
0	Hasta 9 meses	Menos de 10 kg
0+	Hasta 2 años	Menos de 13 kg
1	8 meses a 4 años	9 kg — 18 kg
2	3 a 7 años	15 kg — 25 kg
3	6 a 12 años	22 kg — 36 kg

(Otros países)
Cumpla con los requisitos legales respecto al uso de los sistema de seguridad para niños de su país.

▼Tipos de sistemas de seguridad para niños

(Europa)
En este manual para el propietario, se explica la instalación de los siguientes tres tipos más populares de sistemas de seguridad para niños: asiento para bebés, asiento para niños y asiento para niños grandes.

NOTA
• La posición de instalación está determinada por el tipo de sistema de seguridad para niños. Lea cuidadosamente las instrucciones del fabricante y este manual para el propietario.

Seguridad de los niños

NOTA

- Debido a variaciones en el diseño de los sistemas de seguridad para niños, asientos del vehículo y cinturones de seguridad, no todos los sistemas de seguridad para niños puede colocarse en todas las posiciones de los asientos. Antes de comprar un sistema de seguridad para niños, se debe probarlo en la(s) posición(es) específica(s) del vehículo donde intenta usarlo. Si no se puede instalar un sistema de seguridad para niños comprado anteriormente, deberá comprar uno diferente que si pueda ser instalado.

Asiento para bebés
Correspondiente al grupo 0 y 0+ de las reglamentaciones europeas (ECE R44).

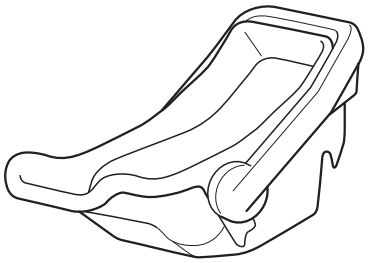

Asiento para niños
Correspondiente al grupo 1 de las reglamentaciones europeas (ECE R44).

Asiento para niños grandes
Correspondiente al grupo 2 y 3 de las reglamentaciones europeas (ECE R44).

(Otros países)
Cumpla con los requisitos legales respecto al uso de los sistema de seguridad para niños de su país.

▼Posición de instalación del asiento para bebés

Un asiento para bebés debe ser usado solamente mirando hacia atrás.

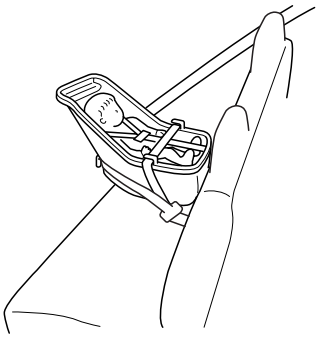

Consulte el cuadro “Cuadro de conveniencia del sistema de seguridad para niños de acuerdo a las posiciones de los asientos” para la posición de instalación del asiento para bebés (página 2-35).

⚠ *ADVERTENCIA*

Instale siempre un asiento para bebés en una posición correcta del asiento:
Instalar un asiento para bebés sin primero consultar el cuadro “Cuadro de conveniencia del sistema de seguridad para niños de acuerdo a las posiciones de los asientos” es peligroso. Un asiento para bebés instalado en el asiento equivocado no podrá sujetarlo. En caso de un choque, el niño podría golpear algo o a una persona en el vehículo y podría provocarle heridas graves o incluso la muerte.

⚠ *ADVERTENCIA*

Nunca use un sistema de seguridad para niños mirando hacia atrás en un asiento delantero protegido con una bolsa de aire:
Extremadamente peligroso! No use un sistema de seguridad para niños mirando hacia atrás en un asiento protegido con una bolsa de aire delante de él!
El sistema de seguridad podría salirse al ser golpeado por la bolsa de aire que se infla. El niño que se encuentre sentado en el sistema de seguridad podría resultar herido de gravedad o morir. Si su vehículo está equipado con un interruptor de desactivación de bolsa de aire del acompañante, siempre ajuste el interruptor a la posición OFF si fuera inevitable instalar el sistema de seguridad para niños mirando hacia atrás en el asiento del acompañante.

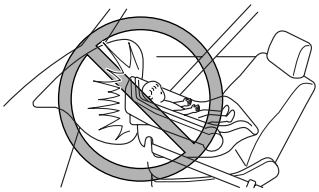

Seguridad de los niños

▼Posición de instalación del asiento para niños

El asiento para niños se puede instalar mirando hacia adelante y mirando hacia atrás dependiendo de la edad y tamaño del niño. Al instalar, siga las instrucciones del fabricante de acuerdo con la edad y tamaño del niño así como las instrucciones para instalación del sistema de seguridad para niños.
Consulte el cuadro “Cuadro de conveniencia del sistema de seguridad para niños de acuerdo a las posiciones de los asientos” para la posición de instalación del asiento para niños (página 2-35).

Tipo mirando hacia atrás

⚠ *ADVERTENCIA*

Siempre instale un asiento para niños mirando hacia atrás en la posición de asiento correcta:
Instalar un asiento para bebés sin primero consultar el cuadro “Cuadro de conveniencia del sistema de seguridad para niños de acuerdo a las posiciones de los asientos” es peligroso. Un asiento para niños mirando hacia atrás instalado en el asiento equivocado no podrá sujetarlo. En caso de un choque, el niño podría golpear algo o a una persona en el vehículo y podría provocarle heridas graves o incluso la muerte.

⚠ *ADVERTENCIA*

Nunca use un sistema de seguridad para niños mirando hacia atrás en un asiento delantero protegido con una bolsa de aire:
Extremadamente peligroso! No use un sistema de seguridad para niños mirando hacia atrás en un asiento protegido con una bolsa de aire delante de él!
El sistema de seguridad podría salirse al ser golpeado por la bolsa de aire que se infla. El niño que se encuentre sentado en el sistema de seguridad podría resultar herido de gravedad o morir. Si su vehículo está equipado con un interruptor de desactivación de bolsa de aire del acompañante, siempre ajuste el interruptor a la posición OFF si fuera inevitable instalar el sistema de seguridad para niños mirando hacia atrás en el asiento del acompañante.

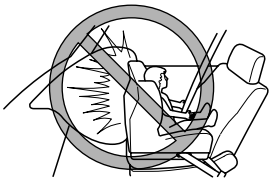

Tipo mirando hacia adelante

⚠ ADVERTENCIA

Nunca instale un asiento para niños mirando hacia adelante en un asiento equivocado:
Instalar un asiento para bebés sin primero consultar el cuadro "Cuadro de conveniencia del sistema de seguridad para niños de acuerdo a las posiciones de los asientos" es peligroso. Un asiento para niños mirando hacia adelante instalado en el asiento equivocado no podrá sujetarlo. En caso de un choque, el niño podría golpear algo o a una persona en el vehículo y podría provocarle heridas graves o incluso la muerte.

⚠ ADVERTENCIA

No instale un sistema de seguridad para niños mirando hacia adelante en el asiento del acompañante a menos que sea inevitable:
En caso de choque, la fuerza de una bolsa de aire inflándose puede provocar heridas graves o la muerte al niño. Si es inevitable instalar un sistema de seguridad para niños en el asiento del acompañante, mueva hacia adelante tanto como sea posible el asiento del acompañante y asegúrese que el interruptor de desactivación de bolsa de aire del acompañante se encuentre en la posición OFF.
Consulte la sección del Interruptor de desactivación de la bolsa de aire del acompañante (página 2-46).

Seguridad de los niños

▼Posición de instalación del asiento para niños grandes

Un asiento para niños grandes se usan sólo mirando hacia adelante.

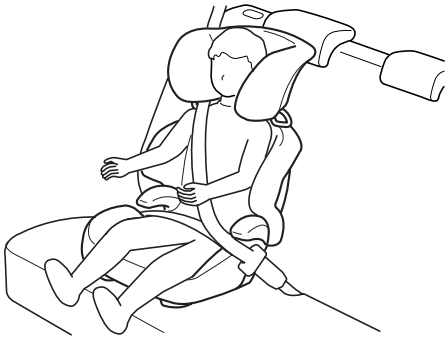

Consulte el cuadro “Cuadro de conveniencia del sistema de seguridad para niños de acuerdo a las posiciones de los asientos” para la posición de instalación del asiento para niños grandes (página 2-35).

⚠ *ADVERTENCIA*

Instale siempre un asiento para niños grandes en la posición de asiento correcta:
Instalar un asiento para niños grandes sin primero consultar el cuadro “Cuadro de conveniencia del sistema de seguridad para niños de acuerdo a las posiciones de los asientos” es peligroso. Un asiento para niños grandes instalado en el asiento equivocado no podrá sujetarlo. En caso de un choque, el niño podría golpear algo o a una persona en el vehículo y podría provocarle heridas graves o incluso la muerte.

⚠ *ADVERTENCIA*

No instale un sistema de seguridad para niños mirando hacia adelante en el asiento del acompañante a menos que sea inevitable:
En caso de choque, la fuerza de una bolsa de aire inflándose puede provocar heridas graves o la muerte al niño. Si es inevitable instalar un sistema de seguridad para niños en el asiento del acompañante, mueva hacia adelante tanto como sea posible el asiento del acompañante y asegúrese que el interruptor de desactivación de bolsa de aire del acompañante se encuentre en la posición OFF.
Consulte la sección del Interruptor de desactivación de la bolsa de aire del acompañante (página 2-46).

Cuadro de conveniencia del sistema de seguridad para niños de acuerdo a las posiciones de los asientos

(Europa)
La información provista en el cuadro muestra la adecuación de su sistema de seguridad para niños a las diferentes posiciones del asiento. Para la instalación de sistemas de seguridad para niños de otros fabricantes, consulte cuidadosamente las instrucciones del fabricante que vienen con el sistema de seguridad para niños.

Sistemas de seguridad para niños de asegurar con anclajes ISOFIX

Grupo masivo	Clase de tamaño	Montaje	Posiciones ISOFIX del vehículo
			Trasero exterior
Carrycot	F	ISO/L1	X
	G	ISO/L2	X
		(1)	X
GRUPO 0 Hasta 10 kg	E	ISO/R1	IL
		(1)	X
GRUPO 0+ Hasta 13 kg	E	ISO/R1	IL
	D	ISO/R2	IL
	C	ISO/R3	IL
		(1)	X
GRUPO 1 9 kg — 18 kg	D	ISO/R2	IL
	C	ISO/R3	IL
	B	ISO/F2	IUF
	B1	ISO/F2X	IUF
	A	ISO/F3	IUF
		(1)	X
GRUPO 2 15 kg — 25 kg		(1)	X
GRUPO 3 22 kg — 36 kg		(1)	X

(1) Para el CRS que no tiene la identificación de clase de tamaño ISO/XX (A a G), para el grupo masivo aplicable, el fabricante del automóvil debe indicar el(los) sistema(s) de seguridad para niños ISOFIX específicos para el vehículo recomendados para cada posición.
Significado de las letras insertadas en el cuadro anterior:
IUF = adecuado para sistemas de seguridad para niños ISOFIX de categoría universal aprobado para uso en este grupo masivo.
IL = adecuado para sistemas de seguridad para niños ISOFIX particular (CRS).
Estos CRS ISOFIX son de las categorías “vehículo específico”, “restringido” o “semi-universal”.
X = Posición ISOFIX no adecuada para los sistemas de seguridad para niños ISOFIX en este grupo de masa y/o esta clase de tamaño.

Seguridad de los niños

Excepto sistemas de seguridad para niños de asegurar con anclajes ISOFIX

Grupo de sistema	Edad	Peso	Tipo de sistema de seguridad para niños	Asiento del acompañante	Asiento trasero (lado de afuera)	Asiento trasero (posición central)
GRUPO 0	Hasta aproximadamente 9 meses	Menos de 10 kg	Asiento para bebés	X	U	X*1
GRUPO 0+	Hasta aproximadamente 2 años	Menos de 13 kg	Asiento para bebés	X	U	X*1
GRUPO 1	Aproximadamente 8 meses a 4 años	9 kg — 18 kg	Asiento para niños	X*2	U	X
GRUPO 2	Aproximadamente 3 a 7 años	15 kg — 25 kg	Asiento para niños grandes	X*2	U	X
GRUPO 3	Aproximadamente 6 a 12 años	22 kg — 36 kg	Asiento para niños grandes	X*2	U	X

Significado de las letras insertadas en el cuadro anterior:
U = Adecuada para sistemas de categoría “universal” aprobados para el uso en este grupo masivo.
X = La posición del asiento no es adecuada para niños en este grupo masivo.
*1Consulte la sección “Catálogo de accesorios” para instalación de un sistema de seguridad para niños genuino de Mazda.
*2Un sistema de seguridad para niños genuino de Mazda se puede instalar en la posición mirando hacia delante. Respecto a los sistemas de seguridad para niños que se pueden instalar, consulte el catálogo de accesorios.

(Otros países)
Cumpla con los requisitos legales respecto al uso de los sistema de seguridad para niños de su país.

Instalación de sistemas de seguridad para niños

▼Ubicación de la ménsula de anclaje

Hay ménsulas de anclaje para asegurar los sistemas de seguridad para niños equipados en el vehículo. Ubique cada posición de anclaje usando la figura.
Para instalar un sistema de seguridad para niños, siga siempre el manual de instrucciones del sistema de seguridad para niños.

Instalación de un sistema de seguridad para niños equipado con una correa de sujeción.
Ubicación de la ménsula de anclaje

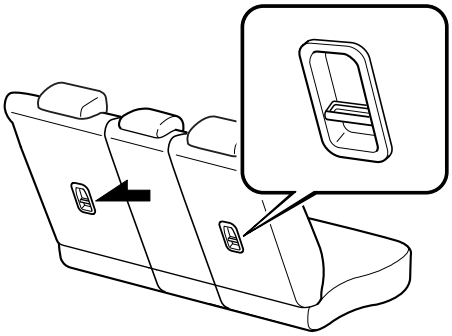

⚠ *ADVERTENCIA*

Siempre coloque la correa de sujeción en la posición correcta de anclaje de correa de sujeción:
Colocar la correa de sujeción en una posición incorrecta de anclaje es peligroso. En caso de un choque, la correa de sujeción se puede deslizar y aflojar el sistema de seguridad para niños. Si el sistema de seguridad para niños se mueve puede resultar en la muerte o heridas al niño.

Asegurando un sistema de seguridad para niños compatible con ISOFIX.
Ubicación de anclaje ISOFIX

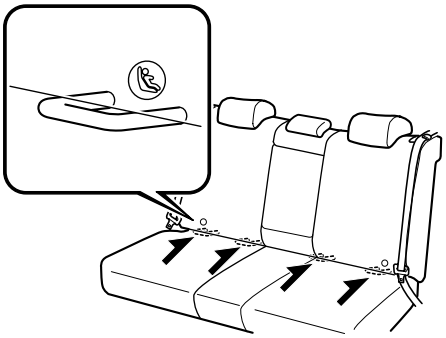

Seguridad de los niños

▼Usando el anclaje ISOFIX

⚠ ADVERTENCIA

Para usar el sistema de seguridad para niños siga siempre las instrucciones del fabricante del mismo:
Un sistema de seguridad para niños sin asegurar es peligroso. En caso de una frenada repentina o un choque se puede mover y ocasionar heridas graves o la muerte del niño u otros ocupantes. Asegúrese que el sistema de seguridad para niños está bien seguro en su lugar de acuerdo con las instrucciones del fabricante.

Asegúrese que el sistema de seguridad para niños está bien seguro:
Un sistema de seguridad para niños mal asegurado es peligroso. En una frenada brusca o un accidente, se puede proyectar hacia adelante y golpear a alguien, provocándole heridas graves. Cuando no se usa, desmóntelo del vehículo, póngalo en el compartimiento para equipajes o al menos asegúrese que están bien sujeto a los anclajes ISOFIX.

⚠ ADVERTENCIA

Asegúrese de que no haya cinturones de seguridad ni objetos extraños cerca o alrededor del sistema de seguridad para niños de asegurar con anclajes ISOFIX:
Es peligroso no seguir las instrucciones del fabricante del sistema de seguridad para niños al instalar el sistema de seguridad para niños. Si los cinturones de seguridad o un objeto extraño impiden que el sistema de seguridad para niños sea instalado en los anclajes ISOFIX, y el sistema de seguridad para niños está bien instalado, el sistema de seguridad para niños se pueden mover en una frenada repentina o un choque, causándole heridas graves o la muerte al niño u otros ocupantes. Al instalar el sistema de seguridad para niños, asegúrese de que no haya cinturones de seguridad ni objetos extraños cerca o alrededor de los anclajes ISOFIX. Siga siempre las instrucciones del fabricante del sistema de seguridad para niños.

1. Primero, ajuste el asiento delantero para permitir que haya una separación entre el sistema de seguridad para niños y el asiento delantero (página 2-5).
2. Asegúrese que el respaldo está bien seguro empujándolo hasta que esté completamente trabado.
3. Expanda ligeramente el área entre el almohadón del asiento y el respaldo para verificar las ubicaciones de los anclajes ISOFIX (página 2-37).

NOTA
Las marcas encima de los anclajes ISOFIX indican las ubicaciones de los anclajes ISOFIX para colocar un sistema de seguridad para niños.

4. Levante el reposacabezas a la posición superior bloqueado.
   Consulte la sección Reposacabezas en la página 2-12.
5. Asegure el sistema de seguridad para niños usando el anclaje ISOFIX, siga las instrucciones del fabricante del sistema de seguridad para niños.
6. Si su sistema de seguridad para niños está equipado con una correa de sujeción, probablemente signifique que es muy importante colocar correctamente la correa de sujeción para la seguridad del niño. Siga las instrucciones del fabricante del sistema de seguridad para niños al instalar las correas de sujeción (página 2-37).

⚠ *ADVERTENCIA*
Siempre coloque la correa de sujeción en la posición correcta de anclaje de correa de sujeción: ***Colocar la correa de sujeción en una posición incorrecta de anclaje es peligroso. En caso de un choque, la correa de sujeción se puede deslizar y aflojar el sistema de seguridad para niños. Si el sistema de seguridad para niños se mueve puede resultar en la muerte o heridas al niño.***

Precauciones del sistema de seguridad suplementarios (SRS)

Los sistemas de seguridad suplementario (SRS) delantero y lateral incluye hasta 6 bolsas de aire. **Verifique que tipos de bolsas de aire están equipadas en su vehículo localizando los indicadores de ubicación "SRS AIRBAG".** Estos indicadores son visibles en el área donde las bolsas de aire están instaladas.
Las bolsas de aire están instaladas en las siguientes ubicaciones:

- El cubo volante (bolsa de aire del lado del conductor)
- El tablero del lado del acompañante (bolsa de aire del lado del acompañante)
- Los lados de afuera de los respaldos delanteros (bolsas de aire laterales)
- Los pilares de ventana delantero y trasero, y el borde del techo a lo largo de ambos lados (bolsas de aire de cortina)

Los sistemas de seguridad suplementarios con bolsas de aire fueron diseñados para proveerle protección suplementaria en ciertas situaciones, por lo tanto es siempre importante usar los cinturones de seguridad de la siguiente manera:

Si no se usa el cinturón de seguridad, una bolsa de aire sola no le protegerán adecuadamente en caso de un accidente. Se deben usar los cinturones de seguridad para:

- Evitar que el ocupante sea arrojado contra una bolsa de aire inflándose.
- Reducir la posibilidad de heridas durante un accidente del tipo que no ha sido tenido en cuenta para que la bolsa de aire lo proteja como: un vuelco, o choques traseros.
- Reducir la posibilidad de heridas en choques frontales o laterales que no son lo suficientemente importantes como para inflar la bolsa de aire.
- Reducir la posibilidad de verse proyectado hacia afuera del vehículo.
- Reducir la posibilidad de heridas en la parte baja del cuerpo y las piernas durante un accidente debido a que las bolsas de aire no protegen estas partes del cuerpo.
- Sostener al conductor en una posición donde pueda tener mayor control del vehículo.

Un niño demasiado pequeño para usar un cinturón de seguridad debe ser cuidadosamente protegido usando un sistema de seguridad para niños (página 2-24).

Tenga en cuenta cuidadosamente que sistema de seguridad para niños es necesario para su niño y siga las instrucciones de instalación en este Manual para el propietario así como las instrucciones del fabricante del sistema de seguridad para niños.

⚠ *ADVERTENCIA*

Los cinturones de seguridad deben ser usados en vehículos equipados con bolsa de aire:
Es peligroso depender sólo de las bolsas de aire para protección en caso de un accidente. Solas, las bolsas de aire no le prevendrán de heridas graves. Las bolsas de aire correspondientes se inflarán sólo en caso del primer choque, sea un choque frontal, casi frontal o lateral de al menos moderado. Todos los pasajeros deben usar siempre los cinturones de seguridad.

Los niños no deben viajar en el asiento del acompañante:
Ubicar a un niño, de 12 años o menos, en el asiento delantero es peligroso. El niño podría ser golpeado por una bolsa de aire que se infla y sufrir heridas graves o incluso morir. Cuando un niño duerme es más probable que se recueste contra la puerta y podría ser golpeado por la bolsa de aire lateral en caso de un choque moderado del lado del acompañante del vehículo. Siempre que sea posible, proteja al niño de 12 años o menos sentándolo en el asiento trasero en un sistema de seguridad para niños adecuado a su edad y tamaño.

Extremadamente peligroso! Nunca use sistemas de seguridad para niños instalados en el asiento del acompañante mirando hacia atrás cuando están equipados con bolsas de aire que se pueden inflar:
Extremadamente peligroso! No use un sistema de seguridad para niños mirando hacia atrás en un asiento protegido con una bolsa de aire delante de él!
Incluso en caso de un choque moderado, el sistema de seguridad para niños puede ser golpeado al inflarse una bolsa de aire y puede ser movido violentamente hacia atrás resultando en heridas graves o la muerte del niño. Si su vehículo está equipado con un interruptor de desactivación de bolsa de aire del acompañante, siempre ajuste el interruptor a la posición OFF al instalar el sistema de seguridad para niños mirando hacia atrás en el asiento del acompañante.

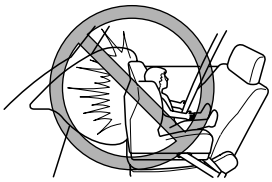

Bolsas de aire SRS

⚠ ADVERTENCIA

No se siente demasiado cerca de las bolsas de aire del acompañante y del conductor:
Es extremadamente peligroso sentarse muy cerca de los módulos de las bolsas de aire del acompañante y del conductor o colocar las manos o los pies sobre ellos. Las bolsas de aire del conductor y el acompañante se inflan con gran fuerza y velocidad. Pueden ocurrir heridas serias si alguien se encuentra demasiado cerca. El conductor debe tomar siempre el volante por el aro. El acompañante debe mantener ambos pies en el suelo. Los ocupantes de los asientos delanteros deben ajustar sus asientos tan atrás como sea posible y deben sentarse bien derechos contra los respaldos usando los cinturones de seguridad correctamente.

Siéntase en el centro del asiento y use los cinturones de seguridad correctamente:
Es extremadamente peligroso sentarse muy cerca de los módulos de las bolsas de aire laterales o colocar las manos sobre ellos, o dormir contra la puerta o colgarse de la ventanilla. Las bolsas de aire laterales y de cortina se inflan con mucha fuerza y velocidad expandiéndose directamente a lo largo de la puerta del lado que se choca el vehículo. Pueden ocurrir heridas serias si alguien se encuentra demasiado cerca de una puerta o se encuentra apoyado contra una ventana, o si uno de los ocupantes se agarra de los respaldos de los asientos delanteros. Dele a las bolsas de aire laterales y de cortina el espacio necesario para que funcionen sentándose en el centro del asiento mientras el vehículo está en movimiento y use los cinturones de seguridad correctamente.

No coloque objetos sobre o cerca del área donde se inflan las bolsas de aire del conductor y del acompañante:
Colocar un objeto en el módulo de la bolsa de aire del conductor y el acompañante o algo adelante de estos es peligroso. En caso de accidente, un objeto puede interferir con la bolsa de aire al inflarse y lastimar a los ocupantes.

No coloque objetos sobre o cerca del área donde se infla una bolsa de aire lateral:
Colocar objetos en un asiento delantero de manera tal que cubra el lado exterior del asiento de cualquier manera es peligroso. En caso de accidente el objeto puede interferir con la bolsa de aire lateral, que se infla desde el lado de afuera de los asientos delanteros, impidiendo la protección adicional del sistema de la bolsa de aire lateral o redireccionando la bolsa de aire de manera peligrosa. Además, la bolsa de aire se podría cortar saliendo los gases.
No cuelgue bolsas, bolsillos para mapas o mochilas con correas laterales en los respaldos de los asientos delanteros. Nunca use cubre asientos en los asientos delanteros. Mantenga siempre los módulos de las bolsas de aire laterales libres para que se puedan inflar en caso de un choque lateral.

⚠ *ADVERTENCIA*

No coloque objetos sobre o cerca del área donde se infla una bolsa de aire de cortina:
Es peligroso colocar objetos en áreas donde se activa la bolsa de aire de cortina como en el vidrio del parabrisas, vidrios de puertas laterales, pilares de ventanilla delantera y trasera y a lo largo del borde del techo y agarraderas del techo. En caso de un accidente el objeto podría interferir con la bolsa de aire de cortina, que se infla desde los pilares de ventanillas delanteras y traseras y a lo largo del borde del techo, impidiendo la protección adicional del sistema de bolsa de aire de cortina o redirigiendo la bolsa de aire de una manera que es peligrosa. Además, la bolsa de aire se podría cortar saliendo los gases.
No coloque perchas o cualquier otro objeto en las agarraderas. Al colgar ropa, cuélguela directamente en el gancho para ropa. Mantenga siempre los módulos de la bolsa de aire de cortina libres para que se puedan inflar en caso de un choque lateral.

No toque los componentes del sistema de seguridad suplementario después que las bolsas de aire se hayan inflado:
Tocar los componentes del sistema de seguridad suplementario después que las bolsas de aire se hayan inflado es peligroso. Inmediatamente después de inflarse, están calientes. Se podría quemar.

Nunca instale ningún tipo de equipos en la parte delantera de su vehículo:
La instalación de equipos en la parte delantera, como barras de protección delanteras (de cualquier tipo), palas para nieve, o cabrestantes es peligroso. El sistema de sensores de choque del sistema de las bolsas de aire podría verse afectado. Esto podría hacer que las bolsas de aire se inflarán inesperadamente, o podría impedir que las bolsas de aire se inflarán en caso de un accidente. Los ocupantes delanteros podrían resultar heridos de gravedad.

No modifique la suspensión:
Ajustar la suspensión del vehículo es peligroso. Si se cambia la altura del vehículo o la suspensión, el vehículo podría no detectar precisamente un choque resultando en el inflado incorrecto o inesperado de una bolsa de aire y la posibilidad de sufrir heridas graves.

Bolsas de aire SRS

⚠ ADVERTENCIA

No modifique el sistema de seguridad suplementario:
Modificar los componentes o el cableado del sistema de seguridad suplementario es peligroso. Se puede activar accidentalmente o dañarlo. No se deben realizar modificaciones en el sistema de seguridad suplementario. No se deben instalar adornos, escudos u otros sobre los módulos de las bolsas de aire. Tampoco se deben instalar equipos eléctricos sobre o cercanos a los componentes del sistema y cableado. Un técnico experto, le recomendamos un técnico autorizado Mazda puede brindarle los cuidados especiales necesarios al desmontar e instalar los asientos delanteros. Es importante proteger el cableado y las conexiones de las bolsas de aire para asegurarse que las bolsas de aire no se inflan accidentalmente y los asientos mantengan una conexión de bolsa de aire sin dañar.

No coloque equipaje ni otros objetos debajo de los asientos delanteros:
Colocar equipaje u otros objetos debajo de los asientos delanteros es peligroso. Los componentes esenciales del sistema de seguridad suplementario pueden estar dañados, y en caso de un choque lateral, las bolsas de aire adecuadas podrían no inflarse, lo que puede resultar en heridas graves o la muerte. Para evitar que se dañen los componentes esenciales del sistema de seguridad suplementario, no coloque el equipaje u otros objetos debajo de los asientos delanteros.

No conduzca el vehículo con componentes del sistema de pretensores de cinturones de seguridad/bolsa de aire dañados:
Los componentes del sistema de bolsas de aire/pretensores de cinturones de seguridad usados o dañados deben ser cambiados después de un choque que los haga activarse o dañarse. Solo un técnico experto, le recomendamos un técnico autorizado Mazda puede evaluar completamente estos sistemas para ver si no funcionarán en caso de otro accidente. Conducir con una bolsa de aire o unidad de pretensor dañada o usada brindará menor protección en el siguiente accidente y pudiendo resultar herido o muerto.

No desmonte partes del interior de una bolsa de aire:
Desmontar los asientos delantero, el tableros o el volante o las partes conteniendo sensores o partes de bolsas de aire es peligroso. Estas partes contienen componentes esenciales de la bolsa de aire. Una bolsa de aire se puede activar accidentalmente y provocarle heridas graves. Siempre haga que un técnico autorizado Mazda desmonte estas partes.

⚠ *ADVERTENCIA*

Deseche correctamente la bolsa de aire:
Desechar una bolsa de aire de manera inadecuada o un vehículo con una bolsa de aire sin inflar es extremadamente peligroso. A menos que se tengan en cuenta todos los procedimientos de seguridad, se podrían sufrir heridas. Consulte con un técnico autorizado Mazda sobre como desechar con seguridad una bolsa de aire o como desechar un vehículo equipado con bolsa de aire.

NOTA

- Cuando una bolsa de aire se infla, escuchará un ruido fuerte de la bolsa inflándose y verá salir humo. Nada de ello le causará heridas, sin embargo, la textura de las bolsas de aire puede causarle heridas en partes del cuerpo no cubiertas con vestimenta debido a la fricción.
- Si vendiera su Mazda, le rogamos que informe al nuevo propietario que tiene sistemas de seguridad suplementarios y que debe familiarizarse con las instrucciones sobre el mismo en el Manual para el propietario.
- Esta etiqueta muy visible le advierte que no debe usar sistemas de seguridad para niños mirando hacia atrás en el asiento del acompañante.

Interruptor de desactivación de la bolsa de aire del acompañante*

⚠ ADVERTENCIA

No desactive innecesariamente de la bolsa de aire del acompañante:
La desactivación innecesaria de la bolsa de aire del acompañante es peligrosa. Si se desactiva innecesariamente, el acompañante no recibirá la protección adicional de la bolsa de aire. Puede causar heridas graves y la muerte. Con la única excepción de la instalación del sistema de seguridad para niños en el asiento del acompañante, no se debe girar el interruptor de desactivación de la bolsa de aire a la posición OFF.

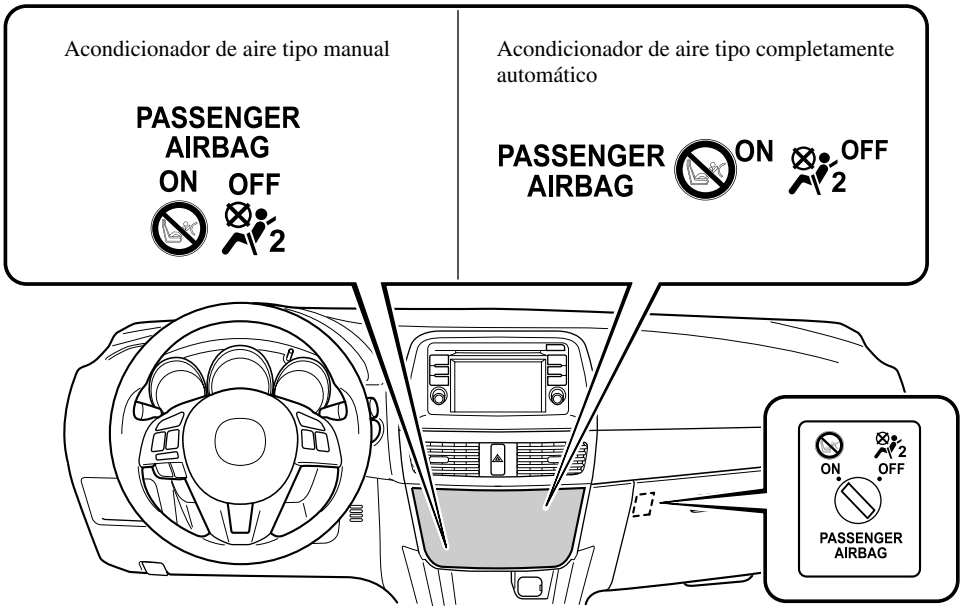

El interruptor de desactivación de la bolsa de aire del acompañante debe ser usado para desactivar la bolsa de aire del acompañante y las bolsas de aire laterales y también el sistema de pretensores del cinturón de seguridad del asiento del acompañante si se instala un sistema de seguridad para niños en el asiento del acompañante.

 *Algunos modelos.

Cuando el encendido está en la posición ON, los indicadores de desactivación de la bolsa de aire del acompañante se encienden independientemente de la posición del interruptor de desactivación de la bolsa de aire del acompañante. El indicador se apaga después de un período de tiempo específico, luego se enciende/apaga dependiendo de las condiciones tal como se indica en el cuadro a continuación.

Interruptor de desactivación de la bolsa de aire del acompañante	Condición de funcionamiento del pretensor de cinturón de seguridad del acompañante, asiento del acompañante/bolsa de aire lateral	Indicador de desactivación de la bolsa de aire del acompañante
Posición OFF	Desactivación	
Posición ON	Listo	Se apaga después de un corto período de tiempo.

NOTA

Haga inspeccionar el interruptor de desactivación de la bolsa de aire del acompañante por un técnico experto, le recomendamos un técnico autorizado Mazda si ocurriera algo de lo siguiente:

- El indicador de desactivación de la bolsa de aire del acompañante no se enciende por un período de tiempo especificado cuando el encendido está en la posición ON.
- El indicador de desactivación de la bolsa de aire del acompañante no se apaga después de un corto período de tiempo cuando el encendido se encuentra en ON (el interruptor de desactivación de la bolsa de aire del acompañante está en la posición ON).

Bolsas de aire SRS

▼Posiciones del interruptor

Antes de conducir, siempre confirme que el interruptor de desactivación de la bolsa de aire del acompañante se encuentra en la posición adecuada usando la llave auxiliar a sus requerimientos.

⚠ *ADVERTENCIA*

No deje la llave en el interruptor de desactivación de la bolsa de aire del acompañante:
La desactivación innecesaria de la bolsa de aire del acompañante es peligrosa. En caso de accidente, el acompañante no será protegido adecuadamente. Puede causar heridas graves y la muerte. Para evitar la desactivación por descuido, siempre use la llave auxiliar guardada en el transmisor actualmente usada para girar el interruptor de desactivación de la bolsa de aire del acompañante. Después de desactivar la bolsa de aire, ponga la llave auxiliar de vuelta en el transmisor. De esa manera no dejará la llave en el interruptor de desactivación de la bolsa de aire del acompañante.

NOTA

Después de usar el interruptor de desactivación de la bolsa de aire del acompañante, ponga la llave auxiliar de vuelta en el transmisor.

OFF

La bolsa de aire delantera del acompañante, bolsa de aire lateral y el pretensor del cinturón de seguridad del acompañante no funcionan.

Cambiando a la posición OFF

1. Inserte la llave en el interruptor de desactivación de la bolsa de aire del acompañante y gire la llave hacia la derecha hasta que la llave apunte a OFF.
2. Saque la llave.
3. Asegúrese que el indicador de desactivación de la bolsa de aire se permanece encendido cuando el encendido está en la posición ON.

La bolsa de aire del acompañante y la bolsa de aire lateral y también el sistema de pretensor de cinturón de seguridad permanecen desactivadas hasta que el interruptor de la bolsa de aire del acompañante se gira a la posición ON.

ON

La bolsa de aire delantera del acompañante, bolsa de aire lateral y el pretensor del cinturón de seguridad del acompañante funcionan. Active el sistema sólo cuando no haya un sistema de seguridad para niños instalado en el asiento del acompañante.

Cambiando a la posición ON

1. Inserte la llave en el interruptor de desactivación de la bolsa de aire del acompañante y gire la llave hacia la izquierda hasta que la llave apunte a ON.
2. Saque la llave.
3. Asegúrese que el indicador de desactivación de la bolsa de aire se permanece encendido cuando el encendido está en la posición ON. El indicador de desactivación de la bolsa de aire del acompañante se apaga después de un corto período de tiempo.

Bolsas de aire SRS

Componentes del sistema de seguridad suplementarios

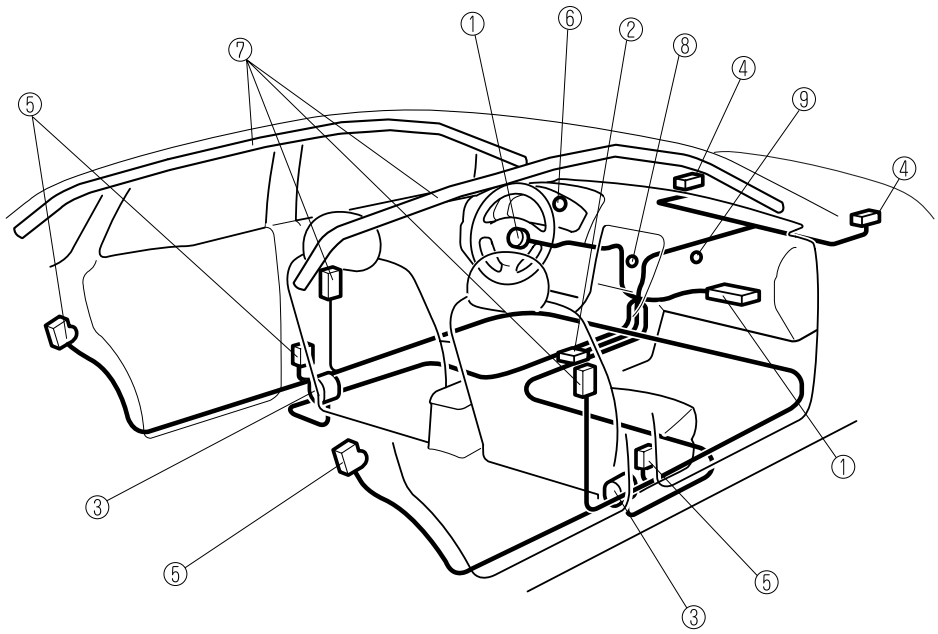

① Infladores y bolsas de aire de conductor/acompañante
② Sensores de choque, y módulo de diagnóstico (unidad del sistema de la bolsa de aire)
③ Sistema de pretensores de cinturones de seguridad delanteros (página 2-20)
④ Sensores de bolsa de aire delantera
⑤ Sensores de choque lateral
⑥ Advertencia del sistema de pretensores de cinturones de seguridad delanteros/bolsa de aire (página 4-38)
⑦ Infladores y bolsas de aire laterales y de cortina
⑧ Indicador de desactivación de la bolsa de aire del acompañante* (página 2-46)
⑨ Interruptor de desactivación de la bolsa de aire del acompañante* (página 2-46)

 *Algunos modelos.

Como funcionan las bolsas de aire SRS

Su Mazda está equipado con los siguientes tipos de bolsas de aire SRS. Las bolsas de aire SRS fueron diseñadas para trabajar junto con los cinturones de seguridad para ayudar a reducir las heridas en caso de accidente.
Las bolsas de aire SRS fueron diseñadas para proveer mayor protección a los pasajeros además de las funciones de los cinturones de seguridad. Asegúrese de usar correctamente los cinturones de seguridad.

▼Pretensores de cinturones de seguridad delanteros

Los pretensores de cinturones de seguridad delantero fueron diseñados para activarse en caso de choques moderados o severos frontales, casi frontales. Además, durante un choque lateral, el pretensor funciona del lado en que ocurre el choque.

▼Bolsa de aire del conductor

La bolsas de aire del conductor está montada en el volante.
Cuando los sensores de choque de las bolsas de aire detectan un impacto frontal de mayor fuerza que moderada, la bolsa de aire del conductor se infla rápidamente ayudando a reducir heridas principalmente en la cabeza o pecho del conductor al golpearse directamente con el volante.
Por detalles sobre la activación de la bolsa de aire, consulte la sección “Criterio para el inflado de las bolsas de aire SRS” (página 2-54).

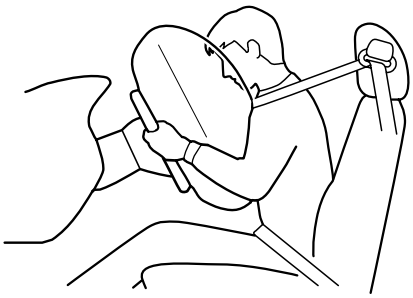

Bolsas de aire SRS

▼Bolsa de aire del acompañante

La bolsa de aire del acompañante está montada en el tablero del lado del acompañante.
El mecanismo de inflado de la bolsa del acompañante es el mismo que para la bolsa de aire del conductor, tal cual lo indicado anteriormente.
Por detalles sobre la activación de la bolsa de aire, consulte la sección “Criterio para el inflado de las bolsas de aire SRS” (página 2-54).

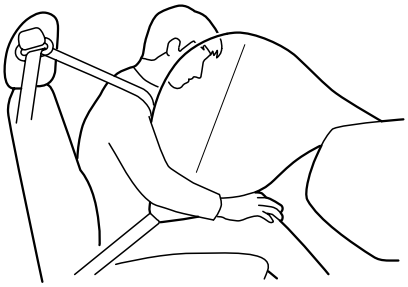

▼Bolsas de aire laterales

Las bolsas de aire laterales están montadas en los lados de afuera de los respaldos delanteros.
Cuando los sensores de choque de bolsas de aire detectan un choque lateral de mayor fuerza que moderada, el sistema infla solo la bolsa de aire lateral del lado del vehículo que ha sido chocado. La bolsa de aire lateral se infla rápidamente para reducir las heridas en el pecho del conductor o acompañante al golpearse directamente con partes del interior como una puerta o ventanilla.
Por detalles sobre la activación de la bolsa de aire, consulte la sección “Criterio para el inflado de las bolsas de aire SRS” (página 2-54).

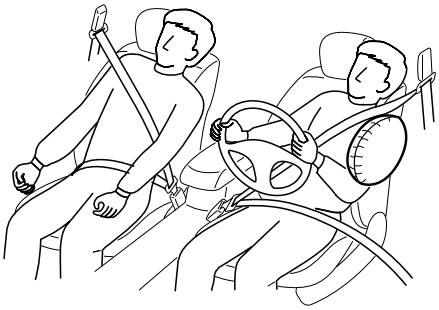

▼Bolsas de aire de cortina

Las bolsas de aire de cortina están montadas en los pilares de ventana delantero y trasero, y el borde del techo a lo largo de ambos lados.
Cuando los sensores de choque de bolsa de aire detectan un choque lateral de mayor fuerza que moderada, la bolsa de aire de cortina se infla rápidamente y ayuda a reducir las heridas principalmente en la cabeza de los pasajeros traseros del lado de afuera al golpearse directamente con partes del interior como una puerta o ventanilla.
Por detalles sobre la activación de la bolsa de aire, consulte la sección “Criterio para el inflado de las bolsas de aire SRS” (página 2-54).

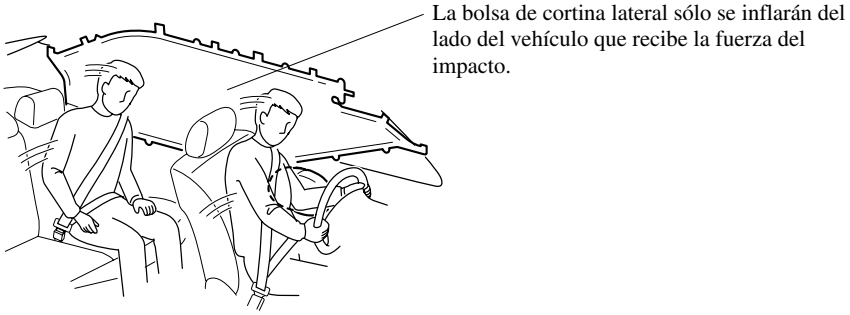

▼Luz de advertencia/Advertencia sonora

Un malfuncionamiento del sistema o en las condiciones de funcionamiento se indica mediante una advertencia.
Consulte la sección Luces de advertencia/indicadores en la página 4-38.
Consulte la sección Advertencia sonora del sistema de pretensores de cinturones de seguridad delanteros/bolsa de aire en la página 7-44.

Criterio para el inflado de las bolsas de aire SRS

Este cuadro indica el equipo SRS aplicable que se activará dependiendo del tipo de choque. (Las figuras son casos representativos de los choques.)

	Tipos de choques		
	Un choque severo frontal/casi frontal	Un choque severo lateral	Un choque trasero
Equipo SRS	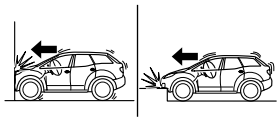 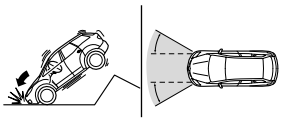	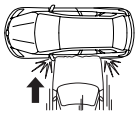	
Pretensor de cinturón de seguridad delantero	X*1 (ambos lados)	X*1(sólo choque lateral)	No se activará ninguna bolsa de aire ni pretensor de cinturón de seguridad delantero en caso de un choque trasero.
Bolsa de aire del conductor	X		
Bolsa de aire del acompañante	X*1		
Bolsa de aire lateral		X*1(sólo choque lateral)	
Bolsa de aire de cortina		X (sólo choque lateral)	

X : El equipo de bolsa de aire SRS fue diseñado para activarse en un choque.

*1 : Las bolsas de aire del acompañante y lateral y el pretensor de cinturón de seguridad fueron diseñados para activarse dependiendo del estado del interruptor de desactivación de la bolsa de aire del acompañante.

Limitantes para la bolsa de aire SRS

En caso de un choque severo como los descriptos anteriormente en “Criterio para el inflado de las bolsas de aire SRS”, se activará la bolsa de aire SRS aplicable. Sin embargo, en algunos accidentes, el equipo podría no activarse dependiendo del tipo de choque y su intensidad.

Limitantes para la detección de un choque frontal/casi frontal:
Las siguientes figuras son ejemplos de choques frontales/casi frontales que pueden no ser detectados como lo suficientemente severos para inflar las bolsas de aire SRS.

Impactos que involucran árboles o postes

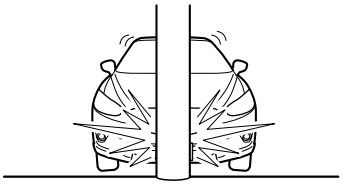

Impacto de costado delantero al vehículo

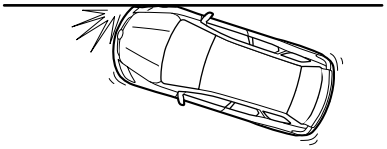

Choques desde atrás o choques debajo de la caja de un camión

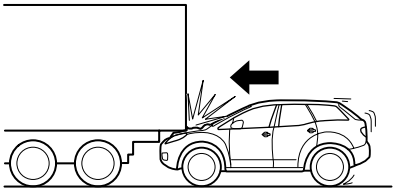

Limitantes para la detección de un choque lateral:
Las siguientes figuras son ejemplos de choques laterales que pueden no ser detectados como lo suficientemente severos para inflar las bolsas de aire SRS.

Impactos laterales que involucran árboles o postes

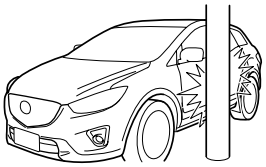

Impactos laterales con vehículos de dos ruedas

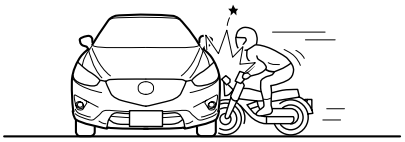

Bolsas de aire SRS

Volcar

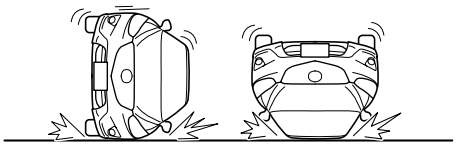

Reducción de choques secundarios (SCR)

Si su vehículo es chocado por otro vehículo, el sistema de reducción de choques secundarios (SCR) acciona automáticamente los frenos y las señales de viraje para reducir la posibilidad de accidentes secundarios como un choque múltiple de vehículos. El sistema de reducción de choques secundarios (SCR) funciona cuando detecta un determinado impacto.
Este sistema tiene dos funciones: La aviso de peligro (peligro SCR) y el control de frenos (frenos SCR)*.
El control de frenos (frenos SCR)* funciona sólo cuando se para el vehículo justo antes del impacto principal.

Escenario de funcionamiento (choque trasero usado como un ejemplo)

①El vehículo está parado

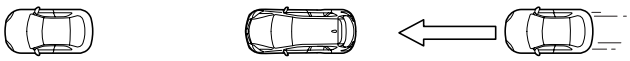

②Después de un choque desde atrás, se activa la aviso de peligro (peligro SCR) (primer choque)

③El control de frenos (frenos SCR) funciona con la sacudida del primer choque.

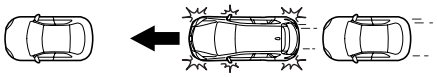

④El vehículo está parado (prevención de choques secundarios)

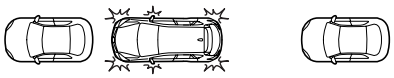

⚠ PRECAUCION

El sistema de reducción de choques secundarios (SCR) podría no funcionar en las siguientes condiciones:

- No se detecta ningún impacto.
- Se daña una parte importante del sistema de funcionamiento.

*Algunos modelos.

Reducción de choques secundarios (SCR)

▼Aviso de peligro (peligro SCR)

El aviso de peligro (peligro SCR) hace destellar las señales de viraje durante un choque para advertir a los vehículos alrededor del suyo cuando detecta un impacto.
Mientras la aviso de peligro (peligro SCR) está funcionando, todas las señales de viraje destellan automáticamente.
El sistema se puede desactivar oprimiendo dos veces el interruptor de aviso de peligro o desconectando el encendido.

▼Control de frenos (frenos SCR)*

El control de frenos (frenos SCR) acciona automáticamente los frenos cuando otro vehículo golpea el suyo para eliminar el movimiento repentino del vehículo.

El indicador TCS/DSC destella cuando funciona el control de frenos (frenos SCR).
Consulte la sección Luces de advertencia/indicadores en la página 4-38.

NOTA

- El control de frenos (frenos SCR) funciona cuando el vehículo está parado en cualquiera de las siguientes condiciones antes del primer choque:
  - El encendido está conectado.
  - (Transmisión automática)
    La palanca selectora está en la posición de estacionamiento (P).
  - Se ha aplicado el freno de mano.
  - Se ha pisado el pedal de freno.
- El control de frenos (frenos SCR) podría no funcionar en las siguientes condiciones:
  - La velocidad del vehículo es aproximadamente 50 km/h o más debido al impacto del primer choque.
  - Se enciende el indicador TCS/DSC, la luz de advertencia de ABS o la luz de advertencia del sistema de pretensores de cinturones de seguridad delanteros/bolsa de aire en el grupo de instrumentos.
    Consulte la sección Luces de advertencia/indicadores en la página 4-38.

 *Algunos modelos.

3 Antes de conducir

Uso de diferentes características, incluyendo llaves, puertas, espejos y ventanillas.

Llaves 3-2
Llaves 3-2
Sistema de seguridad sin llave 3-3

Sistema de seguridad sin llave avanzada 3-9
Sistema de seguridad sin llave avanzada 3-9
Rango de funcionamiento 3-10

Puertas y cerraduras 3-11
Cerraduras de las puertas 3-11
Compuerta trasera 3-17

Combustible y emisiones 3-22
Precauciones de combustible y gases del escape 3-22
Tapa y tapón del llenador de combustible 3-25

Volante 3-27
Volante 3-27

Espejos 3-28
Espejos 3-28

Elevalunas 3-33
Elevalunas eléctricos 3-33
Techo solar* 3-36

Sistema de seguridad 3-39
Modificaciones y equipos adicionales 3-39
Sistema inmovilizador 3-39
Sistema antirrobo* 3-41

Consejos para conducir 3-46
Período de rodaje 3-46
Consejos para un uso más eficiente ... 3-46
Conducción peligrosa 3-47
Alfombra del piso 3-48
Balanceo del vehículo 3-49
Conducción en invierno 3-50
Conducción por zonas inundadas 3-52

Remolque 3-53
Remolque de trailers/Remolque de casas rodantes y trailers (Europa/Rusia/Turquía) 3-53

*Algunos modelos.

Llaves

⚠ ADVERTENCIA

No deje la llave puesta en el vehículo cuando se dejan los niños dentro y guárdelas en un lugar seguro donde los niños no las puedan encontrar o jugar con ellas:
El dejar niños en un vehículo con las llaves es muy peligroso. Esto puede resultar en personas heridas de seriedad o muertas. Los niños pueden resultar interesados en estas llaves y jugar con ellas lo que puede hacer que los elevalunas eléctricos y otros controles funcionen, o incluso el vehículo se mueva.

⚠ PRECAUCION

- Debido a que la llave usa ondas de radio de baja intensidad, podría no funcionar correctamente en las siguientes condiciones:
  - La llave se lleva junto a dispositivos de comunicación como teléfonos móviles.
  - La llave hace contacto o está cubierta por objetos metálicos.
  - La llave está próxima a dispositivos electrónicos como computadoras personales.
  - Cuando hay equipos electrónicos no genuinos de Mazda instalados en el vehículo.
  - Hay equipos que descargan ondas de radio cerca del vehículo.

⚠ PRECAUCION

- La llave puede consumir pila excesivamente si recibe ondas de radio de alta intensidad. No coloque la llave próxima a dispositivos electrónicos como televisores o computadoras personales.
- Para evitar dañar el transmisor, NO LO:
  - Deje caer el transmisor.
  - Moje el transmisor.
  - Desarme el transmisor.
  - Exponga el transmisor a altas temperaturas en lugares como el tablero o el capó, bajo los rayos directos del sol.
  - Exponga el transmisor a ningún tipo de campo magnético.
  - Coloque objetos pesados sobre la llave.
  - Ponga la llave en un limpiador de ultrasonidos.
  - Ponga ningún objeto magnetizado cerca de la llave.

Su Mazda incluye una de los siguientes tipos de llaves.

La placa adjunta al juego de llaves tiene estampado un código; retire la placa y guárdela en un lugar seguro (no en el vehículo), para pedir una nueva copia (llave auxiliar) en caso que fuera necesario.
También anote el código y manténgalo en un lugar separado, seguro y conveniente, no en el vehículo.

Si extraviara su llave (llave auxiliar), consulte a su técnico autorizado Mazda y tenga el número de código a mano.

NOTA
El conductor puede llevar la llave para asegurarse que el sistema funciona correctamente.

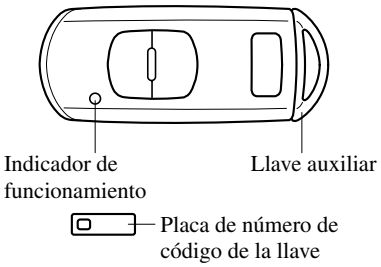

Tire de la llave auxiliar desde la llave avanzada.

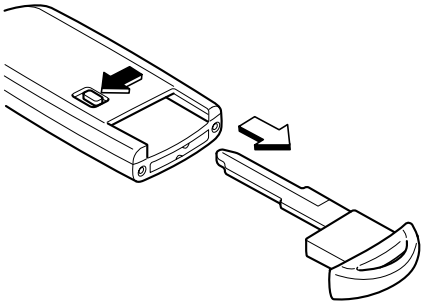

Sistema de seguridad sin llave

Este sistema usa los botones de llave para remotamente cerrar y abrir las puertas y la compuerta trasera.
El sistema también puede arrancar el motor sin usar la llave.
También se puede operar el sistema antirrobo en vehículos equipados con sistema antirrobo.
Oprima los botones lenta y cuidadosamente.

Malfuncionamientos u operaciones del sistema se indican mediante las siguientes advertencias.
Para vehículos con grupo de instrumentos tipo A, verifique la condición del vehículo o hágalo inspeccionar en un técnico experto, le recomendamos un técnico autorizado Mazda de acuerdo con la indicación.

- Advertencia KEY (Roja)/Indicador KEY (Verde)
  Consulte la sección Luces de advertencia/indicadores en la página 4-38.
- Advertencia sonora de Encendido no apagado (STOP)
  Consulte la sección Advertencia sonora de Encendido no apagado (STOP) en la página 7-45.
- Advertencia sonora de llave quitada del vehículo
  Consulte la sección Advertencia sonora de llave quitada del vehículo en la página 7-45.

Si tiene algún problema con la llave, consulte a un técnico experto, le recomendamos un técnico autorizado Mazda.

Llaves

Si extravía o le roban el transmisor, consulte a un técnico autorizado Mazda tan pronto como sea posible para reponer el transmisor extraviado o robado y hacer que el mismo no se pueda usar.

⚠ PRECAUCION

Los cambios o modificaciones no aprobados expresamente por la parte responsable para el cumplimiento pueden anular la autoridad del usuario para usar el aparato.

NOTA

- El funcionamiento del sistema de seguridad sin llave puede variar debido a las condiciones locales.
- El sistema de entrada sin llave funciona completamente cuando el arranque a botón está desconectado. El sistema no funciona si el arranque a botón se encuentra en otra posición diferente de desconectado.
- Todas las puertas y la compuerta trasera no se pueden cerrar con seguro oprimiendo el botón para cerrar cuando una de las puertas o la compuerta trasera está abierta. Las luces de advertencia tampoco destellarán.
- Si el transmisor no funciona cuando oprime un botón o el rango de funcionamiento se vuelve pequeño, la pila podría estar descargada. Para instalar una pila nueva, consulte la sección Cambio de la pila (página 6-33).

NOTA

- Se pueden adquirir otros transmisores en un técnico autorizado Mazda. Se pueden usar hasta 6 llaves con las funciones de entrada sin llave para el vehículo. Lleve todos los transmisores a un técnico autorizado Mazda cuando necesite transmisores adicionales.

▼Transmisor

NOTA

- Si su vehículo tiene un sistema antirrobo, la luz de advertencia de peligro destellará cuando es sistema esté armado o desarmado.
  Consulte la sección Sistema antirrobos en la página 3-41.
- **(Con función de entrada sin llave avanzada)**
  El ajuste se puede cambiar de manera que se escuche un bip de confirmación cuando las puertas y la compuerta trasera se cierran/abren usando el transmisor.
  También se puede cambiar el volumen del sonido bip.
  Consulte la sección Características de personalización en la página 9-10.

El indicador de funcionamiento destella cuando se oprimen los botones.

Botón para cerrar

Para cerrar las puertas y la compuerta trasera, oprima el botón para cerrar y las luces de advertencia de peligro destellan una vez.

NOTA

- Todas las puertas y la compuerta trasera no se pueden cerrar con seguro cuando una de las puertas o la compuerta trasera está abierta.
- Cuando se oprime el botón para cerrar del transmisor con las puertas y la compuerta trasera cerrada y el encendido no está desconectado, el encendido se desconectará automáticamente y se cerrarán con seguro las puertas y la compuerta trasera.
- Al retirar la llave del vehículo, cerrar todas las puertas y oprimir el botón LOCK en la llave mientras la función i-stop está funcionando (motor apagado) el arranque a botón se cambiará a la posición OFF y se cerrarán todas las puertas (también se traba el volante).
- Verifique que todas las puertas y la compuerta trasera están cerradas después de oprimir el botón.

NOTA

- **(Con sistema de cierre doble)**
  Oprimiendo el botón para cerrar dos veces en menos de 3 segundos se activará el sistema. Consulte la sección Sistema de cierre doble en la página 3-12.
- **(Con sistema antirrobo)**
  Cuando las puertas son cerradas oprimiendo el botón para cerrar en el transmisor mientras el sistema antirrobos está armado, las luces de advertencia de peligro destellarán una vez para indicar que el sistema está armado.

Botón para abrir

Para abrir la puerta y la compuerta trasera, oprima el botón para abrir y las luces de aviso de peligro destellan dos veces.

NOTA

- **(Función de doble cierre automático)**
  Después de abrir oprimiendo el transmisor, todas las puertas y la compuerta trasera se cerrarán automáticamente con seguro si no se realiza una de las siguientes operaciones dentro de aproximadamente 30 segundos. Si su vehículo tiene un sistema antirrobo, la luz de advertencia de peligro destellará para confirmación.
  Se puede cambiar el tiempo necesario para que las puertas se cierren con seguro automáticamente. Consulte la sección Características de personalización en la página 9-10.
  - Se abre una puerta o la compuerta trasera.
  - El arranque a botón se cambia a una posición que no sea desconectado.
- **(Con sistema antirrobo)**
  Cuando las puertas son abiertas oprimiendo el botón para abrir en el transmisor mientras el sistema antirrobos está desarmado, las luces de advertencia de peligro destellarán dos veces para indicar que el sistema está desarmado.

Botón de cancelación de sensor de intrusiones (con sistema antirrobo) ✶

Para cancelar el sensor de intrusiones (parte del sistema antirrobos), oprima el botón de cancelación de sensor de intrusiones en menos de 20 segundos después de oprimir el botón para cerrar y las luces de aviso de peligro destellarán tres veces. Consulte la sección Sistema antirrobos en la página 3-41.

✶Algunos modelos.

▼Rango de funcionamiento

El sistema funciona solo cuando el conductor está en un vehículo o dentro del rango de funcionamiento mientras se usa la llave.

Arrancando el motor

NOTA

- Se podría arrancar el motor incluso si la llave está fuera del vehículo y extremadamente cerca de una puerta y ventanilla, sin embargo, siempre arranque el motor desde el asiento del conductor.
  Si se intenta arrancar el vehículo y la llave no está en el vehículo, el vehículo no volverá a arrancar después de apagarlo y el arranque a botón está desconectado.
- El compartimiento para equipajes está fuera del rango de funcionamiento seguro, sin embargo, si el transmisor puede funcionar el motor arrancará.

Con función de entrada sin llave avanzada

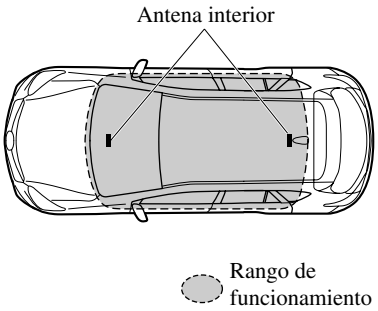

Sin función de entrada sin llave avanzada

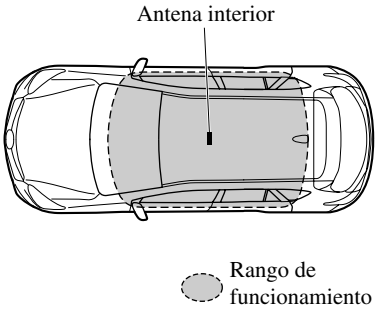

NOTA

El motor podría no arrancar si la llave se coloca en los siguientes lugares:

- Alrededor del panel de instrumentos
- En los compartimientos para guardar objetos como la guantera
- En la bandeja trasera para paquetes
- En el compartimiento para equipajes

▼Función de suspensión de llave

Si se ha dejado una llave en el vehículo, las funciones de la llave dejada en el vehículo serán temporariamente suspendidas para evitar que roben el vehículo.
Lo siguiente no funcionará:

- Arrancar el motor usando el arranque a botón.
- **(Con función de entrada sin llave avanzada)**
  Funcionamiento los interruptores de petición.

Llaves

Para reponer estas funciones, realice una de las siguientes acciones:

- Oprima un botón en la llave que tenga sus funciones temporariamente suspendidas.
- Para vehículos con un medidor tipo A, los mensajes se exhibirán en el grupo de instrumentos.
  (Transmisión manual)
  Cuando lleva otra llave, empuje el pedal del embrague hasta que se encienda el indicador KEY (verde).
  (Transmisión automática)
  Cuando lleva otra llave, empuje el pedal de freno hasta que se encienda el indicador KEY (verde).
  Consulte la sección Luces de advertencia/indicadores en la página 4-38.

Sistema de seguridad sin llave avanzada

⚠ *ADVERTENCIA*

Las ondas de radio de la llave pueden afectar el funcionamiento de dispositivos médicos como marcapasos:
Antes de usar la llave próxima a personas con dispositivo médico, consulte al fabricante del dispositivo médico o su médico por si las ondas de radio de la llave pueden afectar dicho dispositivo.

La función de entrada sin llave avanzada le permite cerrar/abrir los seguros de las puertas/compuerta trasera, o abrir la compuerta trasera mientras lleva la llave sin usar la llave.

Malfuncionamientos u operaciones del sistema se indican mediante las siguientes advertencias.

- Advertencia sonora de interruptor de petición inoperante
  Consulte la sección Advertencia sonora de interruptor de petición inoperante (Con función de entrada sin llave avanzada) en la página 7-46.
- Advertencia sonora de llave dejada en el compartimiento para equipajes
  Consulte la sección Advertencia sonora de llave dejada en el compartimiento para equipajes (Con función de entrada sin llave avanzada) en la página 7-46.
- Advertencia sonora de llave dejada en el vehículo
  Consulte la sección Advertencia sonora de llave dejada en el vehículo (Con función de entrada sin llave avanzada) en la página 7-46.

NOTA

La entrada sin llave avanzada y el sistema de arranque a botón se pueden desactivar. Consulte a un técnico experto, le recomendamos un técnico autorizado Mazda para más detalles.

Sistema de seguridad sin llave avanzada

Rango de funcionamiento

El sistema funciona solo cuando el conductor está en un vehículo o dentro del rango de funcionamiento mientras se usa la llave.

NOTA
Cuando la carga de la pila está baja, o en lugares donde hay ondas de radio de alta intensidad o ruido, el rango de funcionamiento puede reducirse o el sistema podría no funcionar.

▼Cerrar, abrir las puertas y la compuerta trasera

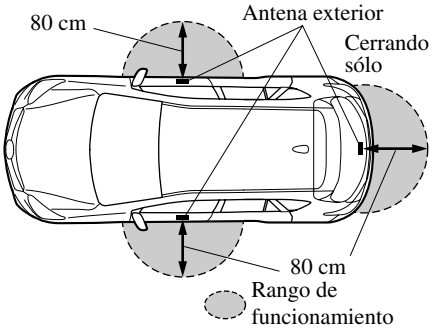

NOTA
El sistema podría no funcionar si se encuentra demasiado cerca de las ventanillas, mango de puertas o la compuerta trasera.

▼Abriendo la compuerta trasera

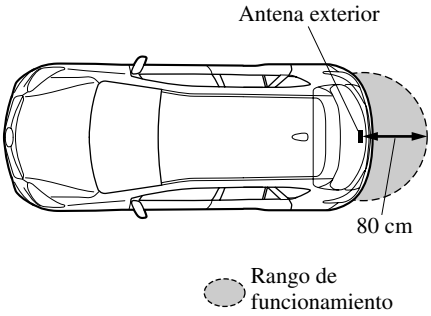

Cerraduras de las puertas

⚠ ADVERTENCIA

Siempre lleve los niños o las mascotas, o deje una persona responsable con ellos:
El dejar los niños o mascotas sin vigilancia dentro del vehículo cuando éste se deja estacionado es muy peligroso. En verano las temperaturas altas dentro de un vehículo pueden ser tan altas como para causar daños cerebrales o incluso la muerte.

No deje la llave puesta en el vehículo cuando se dejan los niños dentro y guárdelas en un lugar seguro donde los niños no las puedan encontrar o jugar con ellas:
El dejar niños en un vehículo con las llaves es muy peligroso. Esto puede resultar en personas heridas de seriedad o muertas.

Siempre cierre todas las ventanillas, cierre todas las puertas y lleve la llave consigo al dejar el vehículo sin atención:
Dejar el vehículo sin seguro es peligroso pues los niños se podrían quedar atrapados dentro de un vehículo con mucho calor, lo que puede resultar en muertes. También, si deja el vehículo sin seguro será una tentación para ladrones e intrusos.

⚠ ADVERTENCIA

Después de cerrar las puertas, verifique siempre que están bien cerradas:
Es peligroso no cerrar correctamente las puertas, si se conduce el vehículo con una puerta mal cerrada, la puerta se puede abrir inesperadamente resultando en un accidente.

Confirme siempre la seguridad alrededor del vehículo antes de abrir una puerta:
Abrir repentinamente una puerta es peligroso. Podría sufrir un accidente al ser golpear un vehículo que pasa o un peatón.

NOTA

La función de prevención de cierre del vehículo evita que Ud. se quede con el vehículo cerrado fuera del vehículo. Todas las puertas y la compuerta trasera se abrirán automáticamente si son cerradas usando las cerraduras eléctricas cuando una de las puertas o la compuerta trasera está abierta. Si se cierran todas las puertas incluso si la compuerta trasera está abierta, todas las puertas se cerrarán con seguro.

Puertas y cerraduras

▼Cerrando o abriendo el seguro usando la llave

Todas las puertas y la compuerta trasera se cierran automáticamente con seguro cuando se cierra la puerta del conductor con llave. Todos los seguros se abren cuando se abre la puerta del conductor con llave.
Gire la llave hacia adelante para cerrar y hacia atrás para abrir.

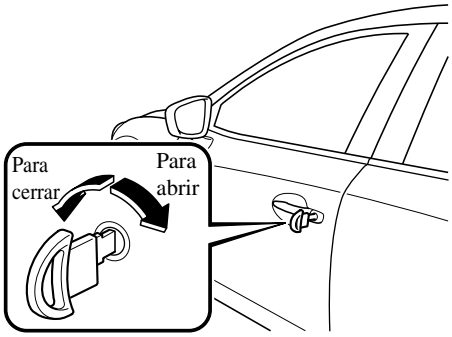

▼Sistema de cierre doble*

El sistema de cierre doble fue diseñado para evitar alguien extraño que haya entrado en su vehículo pueda abrir las puertas desde adentro.

Si tiene algún problema con el sistema de cierre doble, consulte a un técnico experto, le recomendamos un técnico autorizado Mazda.

⚠ *ADVERTENCIA*

Nunca active el sistema de cierre doble con pasajeros, especialmente niños, dentro del vehículo:
Activar el sistema con los pasajeros, especialmente niños, dentro del vehículo es peligroso. Los pasajeros no podrán abrir las puertas desde el interior. Estarán atrapados y quedarán expuestos a temperaturas elevadas. Esto puede resultar en heridas graves e incluso la muerte.

Como activar el sistema

1. Cierre todas las ventanillas y el techo solar*.
2. Cambie el encendido para desconectar y lleve la llave consigo.
3. Cierre todas las puertas y la compuerta trasera.
4. Inserte la llave en la cerradura de puerta del conductor, gire la llave a la posición de cierre, y vuélvala a su posición central. Luego gírela de nuevo a la posición de cierre en menos de 3 segundos.

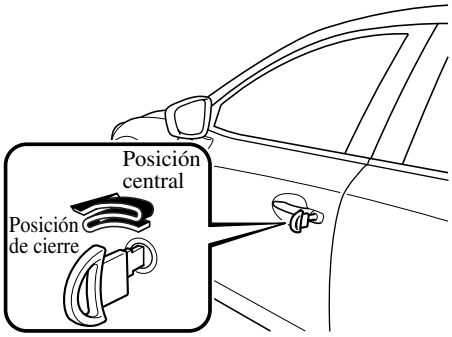

 *Algunos modelos.

NOTA

- También puede activar el sistema oprimiendo dos veces el botón para cerrar en el transmisor en menos de 3 segundos.
- **(Con función de entrada sin llave avanzada)**
  También puede activar el sistema oprimiendo dos veces el interruptor de petición en menos de 3 segundos.

5. El indicador se enciende durante aproximadamente 3 segundos para indicar que el sistema ha sido activado. Consulte la sección Luces de advertencia/indicadores en la página 4-38.

NOTA

El sistema no puede ser activado cuando una de las puertas o la compuerta trasera está abierta.

Cómo desactivar el sistema

Abra la puerta del conductor o gire la llave de encendido a ON.

NOTA

Si se interrumpe el suministro de corriente (se funde un fusible o se desconecta la pila), el sistema sólo podrá ser desactivado abriendo una puerta con llave.

▼Cerrando o abriendo el seguro usando el interruptor de petición (Con la función de entrada sin llave avanzada)

Todas las puertas y la compuerta trasera se pueden cerrar/abrir presionando el interruptor de petición en las puertas delanteras mientras se lleva la llave.
El interruptor de petición en la compuerta trasera sólo se puede usar para cerrar con seguro todas las puertas y la compuerta trasera.

Puertas delanteras

Puertas y cerraduras

Compuerta trasera (sólo cerrando)

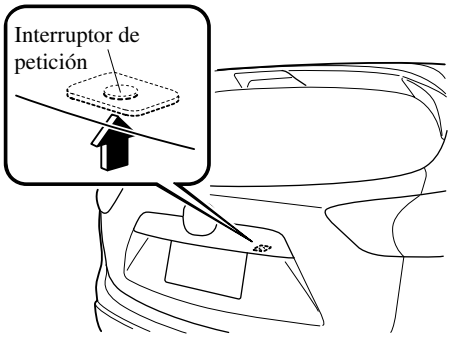

Para cerrar

Para cerrar las puertas y la compuerta trasera, oprima el interruptor de petición y las luces de advertencia de peligro destellan una vez.

Para abrir

Para abrir la puerta y la compuerta trasera, oprima el interruptor de petición en una puerta delantera y las luces de aviso de peligro destellan dos veces.

NOTA

- Confirme que todas las puertas y la compuerta trasera están cerradas con seguro.
- Todas las puertas y la compuerta trasera no se pueden cerrar con seguro cuando una de las puertas o la compuerta trasera está abierta.
- Podría ser necesario que transcurrieran unos segundos para que las puertas se abran después de oprimir el interruptor de petición.

NOTA

- El ajuste se puede cambiar de manera que se escuche un bip de confirmación cuando las puertas y la compuerta trasera se cierran/abren usando un interruptor de petición. También se puede cambiar el volumen del sonido bip.
  Consulte la sección Características de personalización en la página 9-10.
- **(Con sistema antirrobo)**
  Las luces de advertencia de peligro destellan cuando el sistema antirrobo está armado o desactivado.
  Consulte la sección Sistema antirrobos en la página 3-41.
- **(Con sistema antirrobo)**
  Cuando las puertas son cerradas oprimiendo el interruptor de petición en las puertas delanteras mientras el sistema antirrobos está armado, las luces de advertencia de peligro destellarán una vez para indicar que el sistema está armado.
- **(Con sistema antirrobo)**
  Cuando las puertas son abiertas oprimiendo el interruptor de petición en las puertas delanteras mientras el sistema antirrobos está desarmado, las luces de advertencia de peligro destellarán dos veces para indicar que el sistema está desarmado.
- **(Con sistema de cierre doble)**
  Oprimiendo el interruptor de petición dos veces en menos de 3 segundos se activará el sistema. Consulte la sección Sistema de cierre doble en la página 3-12.

NOTA

- El ajuste se puede cambiar de manera que las puertas y la compuerta trasera se cierren automáticamente sin oprimir el interruptor de petición.
  Consulte la sección Características de personalización en la página 9-10.
  (Función de cierre automático)
  Tres segundos después que las puertas y la compuerta trasera se cierran y la llave se encuentra fuera del rango de funcionamiento, las puertas y la compuerta trasera se cerrarán automáticamente con seguro. También, las luces de advertencia destellarán una vez. (Incluso si el conductor se encuentra en el rango de funcionamiento, todas las puertas y la compuerta trasera se cierran automáticamente con seguro después de aproximadamente 30 segundos.) Si se encuentra fuera del rango de funcionamiento antes de que las puertas y la compuerta trasera se cierren con seguro completamente u otra llave es dejada dentro del vehículo, la función de cierre automático con seguro no funcionará. Asegúrese siempre que todas las puertas y la compuerta trasera están cerradas con seguro antes de abandonar el vehículo. La función de cierre automático no cierra los elevalunas eléctricos.

NOTA

- **(Función de doble cierre automático)**
  Después de abrir oprimiendo el interruptor de petición, todas las puertas y la compuerta trasera se cerrarán automáticamente con seguro si no se realiza una de las siguientes operaciones dentro de aproximadamente 30 segundos. Si su vehículo tiene un sistema antirrobo, la luz de advertencia de peligro destellará para confirmación.
  Se puede cambiar el tiempo necesario para que las puertas se cierren con seguro automáticamente.
  Consulte la sección Características de personalización en la página 9-10.
  - Se abre una puerta o la compuerta trasera.
  - Se cambia el encendido a cualquier posición diferente de off.

▼Cerrando o abriendo el seguro usando el transmisor

Todas las puertas y la compuerta trasera se pueden cerrar/abrir usando el transmisor del sistema de seguridad sin llave, consulte el sistema de seguridad sin llave (página 3-3).

Puertas y cerraduras

▼Cerrar o abrir el seguro con la perilla de bloqueo de puerta

Todas las puertas y la compuerta trasera se cierran automáticamente con seguro cuando se empuja el botón del seguro de la puerta del conductor. Todos se abren cuando se tire el seguro de la puerta del conductor.

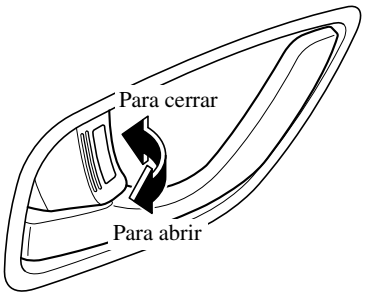

Para cerrar las puertas del acompañante y las puertas traseras desde afuera con el seguro de puerta, empuje el seguro de puerta a la posición de cierre y cierre la puerta (no es necesario mantener tirando del mango de la puerta).

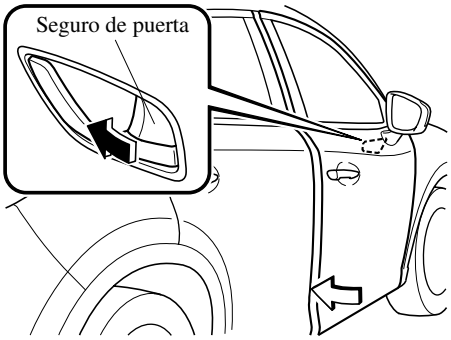

NOTA

Al cerrar con seguro la puerta de esta manera:

- Tenga cuidado de no dejar la llave dentro del vehículo.
- El seguro de puerta de la puerta del conductor no se puede usar mientras la puerta del conductor está abierta.
- La indicación roja se puede ver cuando se abre el seguro de puerta.

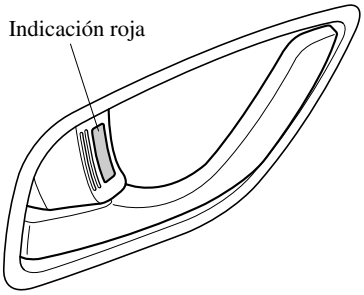

▼Seguros para niños en las puertas traseras

Estas cerraduras permiten evitar que los niños abran accidentalmente las puertas traseras. Use ambas cuando un niño viaja en el vehículo.

Si mueve el seguro para niños hacia la posición de bloqueo antes de cerrar la puerta, ésta no se podrá abrir desde el interior. La puerta sólo se podrá abrir tirando hacia arriba del mango del lado exterior.

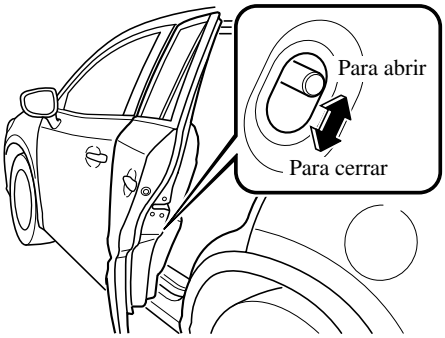

Compuerta trasera

⚠ *ADVERTENCIA*

Nunca permita que una persona viaje en el compartimiento para equipaje:
Permitir que una persona viaje en el compartimiento para equipaje es peligroso. La persona en el compartimiento para equipaje podría sufrir heridas graves o morir en caso de una frenada brusca o choque.

Mantenga la compuerta trasera cerrada mientras conduce:
Los gases del escape que entran dentro del vehículo a través de una compuerta trasera abierta son peligrosos. Estos gases contienen CO (monóxido de carbono) que es incoloro, inodoro y altamente tóxico. De ser inhalado, podría ocasionar la pérdida del conocimiento y la muerte.

⚠ PRECAUCION

Tenga cuidado de no aplicar demasiada fuerza en el amortiguador de soporte de la compuerta trasera como al apoyar su mano en el soporte. De lo contrario, el amortiguador de soporte se puede doblar y afectar el funcionamiento de la compuerta trasera.

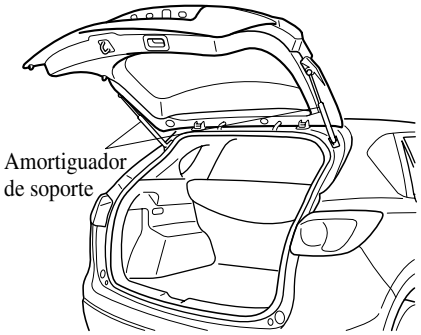

▼Abriendo y cerrando la compuerta trasera

Abriendo la compuerta trasera con el abridor eléctrico de compuerta trasera

Oprima el abridor eléctrico de la compuerta trasera en la compuerta trasera, y luego levante la compuerta trasera cuando se libera el seguro.

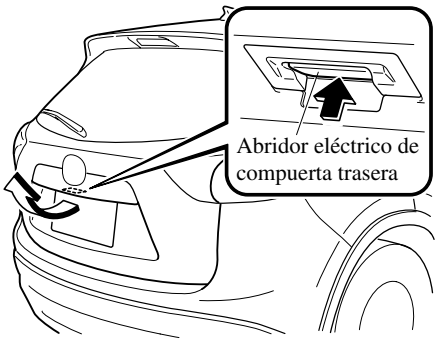

Mientras el encendido se encuentra en ON, la compuerta trasera se puede abrir solamente cuando se para el vehículo con el freno de mano aplicado (transmisión manual), o con la palanca selectora en la posición P (transmisión automática).

NOTA

- **(Con función de entrada sin llave avanzada)**
  - Una compuerta trasera cerrado con seguro también se puede abrir si se lleva consigo la llave.
  - Al usar la función de entrada sin llave avanzada para abrir la compuerta trasera, podría ser necesario que transcurrieran unos segundos para que la compuerta trasera se abra después de oprimir el abridor eléctrico de la compuerta trasera.
  - La compuerta trasera se puede cerrar cuando las puertas se cierran con la llave dentro del vehículo. Sin embargo, para evitar dejar la llave en el vehículo, la compuerta trasera se puede abrir oprimiendo el abridor eléctrico de la compuerta trasera.

NOTA

- Cuando abra la compuerta trasera oprimiendo el abridor eléctrico de la compuerta trasera, la compuerta trasera se levanta ligeramente para permitir abrirla. Si la compuerta trasera no se abre durante un cierto período de tiempo después que se oprime el abridor eléctrico de la compuerta trasera, la compuerta trasera no se puede levantar más de su posición ligeramente levantada. Oprima el abridor eléctrico de la compuerta trasera para abrir completamente la compuerta trasera. Para cerrar la compuerta trasera a su posición ligeramente cerrada, ábrala primero oprimiendo el abridor eléctrico de la compuerta trasera, y espere durante 1 segundo o más luego ciérrela.
- El sonido del seguro se puede escuchar durante algunos segundos después de oprimir el abridor de la compuerta trasera, sin embargo, esto no indica un malfuncionamiento.

Cerrando la compuerta trasera

Para cerrar, baje la compuerta trasera lentamente usando el agujero de la empuñadura de la compuerta trasera, y luego empuje la compuerta trasera para cerrar usando ambas manos.
No la golpee. Tire hacia arriba de la compuerta trasera para asegurarse que quedó bien cerrada.

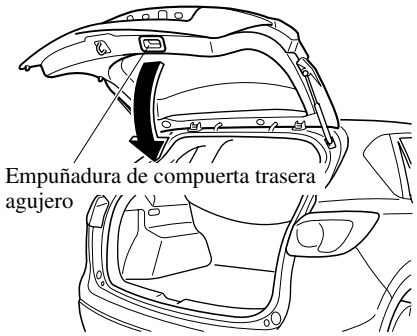

▼Cubierta del compartimiento para equipajes

Cubierta del compartimiento para equipajes

Use la cubierta del compartimiento para equipajes para tapar la carga o equipaje. La cubierta del compartimiento para equipajes se puede almacenar debajo de la bandeja del maletero.

⚠ ADVERTENCIA

No coloque nada encima de la cubierta del compartimiento para equipajes:
Colocar equipaje o carga sobre la cubierta del compartimiento para equipajes es peligroso. Durante una frenada brusca o un choque, la carga podría salir proyectada y golpear o herir a alguien.

⚠ PRECAUCION

Asegúrese que la cubierta del compartimiento para equipajes está bien firme. Si no está bien segura, se podría soltar inesperadamente y resultar en heridas.

NOTA

- Si intenta abrir la compuerta trasera cuando hace mucho frío con la cubierta del compartimiento para equipajes instalado, la función de amortiguador podría no funcionar normalmente y podría resultar difícil de levantar la compuerta trasera. Cuando hace mucho frío la compuerta trasera se puede abrir más fácilmente si la cubierta del compartimiento para equipajes no está instalada.
- Al abrir/cerrar la compuerta trasera, el peso de la compuerta trasera es diferente dependiendo de si se usa o no la tapa del compartimiento para equipajes, sin embargo, esto no indica un malfuncionamiento.

Retirando la cubierta

1. Levante la cubierta del compartimiento para equipajes con ambas manos, desenganche los clips, y déjelo enrollar.

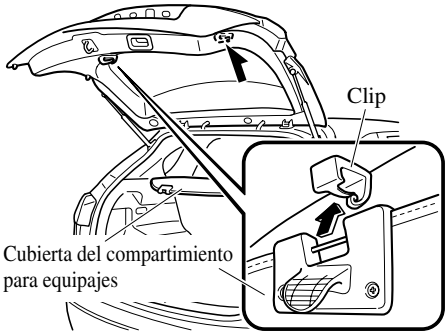

2. Apriete hacia adentro los soportes con resorte en ambos extremos de la barra retractora y desmonte la cubierta.

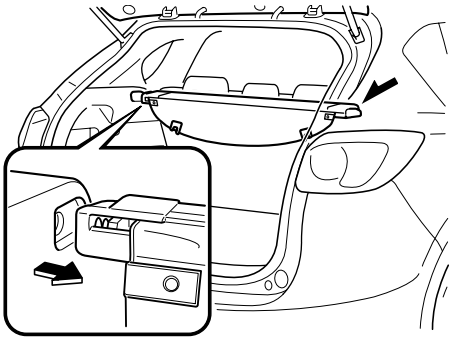

⚠ PRECAUCION

Retire la cubierta del compartimiento para equipajes un poco en ángulo con respecto al nivel.

Almacenamiento de la cubierta *

1. Abra la bandeja del maletero.

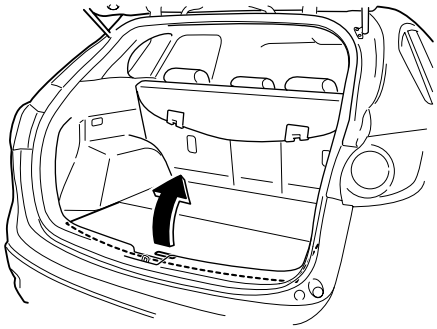

2. Almacene la cubierta del compartimiento para equipajes.

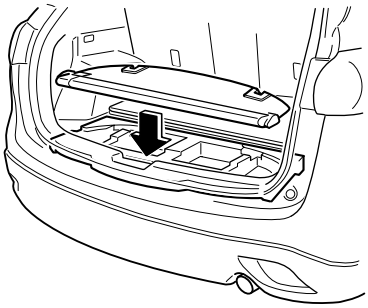

3. Cierre la bandeja del maletero.

Instalación de la cubierta

Realice el procedimiento inverso al desmontaje.

*Algunos modelos.

Combustible y emisiones

Precauciones de combustible y gases del escape

▼Especificaciones del combustible

Los vehículos con convertidores catalíticos o sensores de oxígeno SOLO deben usar COMBUSTIBLE SIN PLOMO, que reducirá las emisiones de gases y reducirá la suciedad de las bujías de encendido al mínimo.

Su Mazda funcionará mejor con el combustible indicado en el cuadro.

Combustible	Número de octano investigado
Combustible sin plomo Premium (de acuerdo con EN 228 y dentro E10)*1	95 o mayor

*1 Europa

El uso de gasolina de octanaje menor puede hacer que el sistema de control de emisiones pierda efectividad. También puede producir detonaciones en el motor o dañarlo seriamente.

⚠ PRECAUCION

- USE SOLO COMBUSTIBLE SIN PLOMO.
  El combustible con plomo es malo para el convertidor catalítico y los sensores de oxígeno y hará que se deteriore el sistema de control de emisiones y o tenga fallas.
- El uso del combustible E10 con 10% de etanol en Europa es seguro para su vehículo. Los daños en su vehículo ocurrirán cuando el etanol excede esta recomendación.
- Nunca agregue aditivos al sistema de combustible. De lo contrario podría dañar el sistema de control de emisiones. Consulte a un técnico experto, le recomendamos un técnico autorizado Mazda para más detalles.

▼Sistema de control de emisiones

Su vehículo está equipado con un sistema de control de emisiones (el convertidor catalítico es parte de ese sistema) que permite que su vehículo cumpla con las normas de emisiones de escape.

⚠ ADVERTENCIA

Nunca estacione sobre o próximo a productos inflamables:
Estacionar sobre objetos inflamables, como ser pasto seco, es peligroso. Incluso con el motor apagado, el sistema de escape permanece muy caliente después del uso normal y puede encender cualquier objeto inflamable. Un incendio resultante podría provocar heridas graves o incluso la muerte.

⚠ PRECAUCION

Si se ignoran las siguientes precauciones el plomo se podría acumular en el catalizador en el interior del convertidor o provocar un recalentamiento del convertidor. Cualquiera de las dos cosas dañarán el convertidor y provocarán una disminución en el rendimiento.

- USE SOLO COMBUSTIBLE SIN PLOMO.
- No conduzca su Mazda si advierte algún síntoma de malfuncionamiento del motor.
- No conduzca cuesta abajo con el motor apagado.
- No descienda cuestas pronunciadas con un cambio puesto y el motor apagado.
- No haga funcionar el motor en la marcha en vacío por más de 2 minutos.
- No altere el sistema de control de emisiones. Todas las inspecciones y ajustes deben ser realizados por un técnico especializado.
- No intente arrancar su vehículo empujando o tirando del mismo.

▼Gases del motor (Monóxido de carbono)

⚠ *ADVERTENCIA*

No conduzca su vehículo si huele gases del escape en el interior del mismo:
Los gases del motor son peligrosos. Estos gases contienen monóxido de carbono (CO), que es incoloro, inodoro y tóxico. Al ser inhalado, puede causar la pérdida del conocimiento y la muerte. Si oliera la presencia de gases del escape dentro del vehículo, mantenga todas las ventanillas bien abiertas y consulte inmediatamente a un técnico experto, le recomendamos un técnico autorizado Mazda.

No haga funcionar el motor dentro de un lugar cerrado:
Es peligroso hacer funcionar el motor dentro de un lugar cerrado, como un garaje. Los gases del escape que contienen el monóxido de carbono que es tóxico, pueden entrar en el interior del vehículo. Este puede causar la pérdida del conocimiento y la muerte.

Abra las ventanillas o ajuste la calefacción o el sistema de enfriamiento para que entre aire fresco del exterior cuando el motor esté funcionando en vacío:
Los gases del escape son peligrosos. Cuando su vehículo se encuentre parado con las ventanillas cerradas y el motor funcionando durante mucho tiempo incluso en un área abierta, los gases del escape que contienen el monóxido de carbono que es tóxico, pueden entrar en el interior del vehículo. Este puede causar la pérdida del conocimiento y la muerte.

Combustible y emisiones

⚠ *ADVERTENCIA*

Limpie la nieve debajo y alrededor de su vehículo, especialmente el caño de escape, antes de hacer funcionar el motor:
Es peligroso hacer funcionar el motor cuando el vehículo se encuentra parado en medio de nieve profunda. El caño de escape se podría tapar con nieve, haciendo que los gases del escape entren en el vehículo. Debido a que los gases del escape contiene monóxido de carbono que es venenoso, puede provocar la pérdida de conciencia o incluso la muerte a los ocupantes del vehículo.

Tapa y tapón del llenador de combustible

⚠ ADVERTENCIA

Al retirar el tapón de combustible, primero afloje ligeramente el tapón y espere a que paren los posibles silbidos. Luego retírelo:
Los chorros pulverizados de combustible son peligrosos. El combustible puede quemar la piel y los ojos, causando intoxicaciones al ser ingerido. Los chorros pulverizados de combustible ocurren cuando existe presión en el tanque de combustible y se retira el tapón rápidamente.

Antes de llenar con gasolina, se debe parar el motor y se deben mantener alejadas de la boca del llenador de combustible las chispas o llamas:
Los vapores de combustible son peligrosos. Se pueden encender mediante chispas o llamas causándole quemaduras y heridas graves. Además, el uso de una tapón de llenador de combustible incorrecta o no usar una tapón de llenador de combustible puede resultar en pérdidas de combustible, lo cual puede resultar en quemaduras graves o muerte en caso de un accidente.

⚠ PRECAUCION

Sólo se debe usar un tapón de llenador de combustible genuino Mazda o uno equivalente que esté disponible en un técnico experto, le recomendamos un técnico autorizado Mazda. El uso de un tapón diferente puede resultar en un malfuncionamiento del sistema de combustible y de control de emisiones.

▼Tapa del llenador de combustible

Para abrir, tire del abridor remoto de la tapa del llenador de combustible.

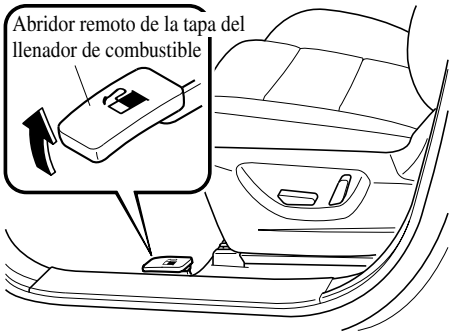

▼Tapón del llenador de combustible

Para quitar la tapón del llenador de combustible, gírela hacia la izquierda. Coloque el tapón retirado del lado interior de la tapa de combustible.

Combustible y emisiones

Para cerrar el tapón del llenador de combustible, gírelo hacia la derecha hasta que escuche un clic.

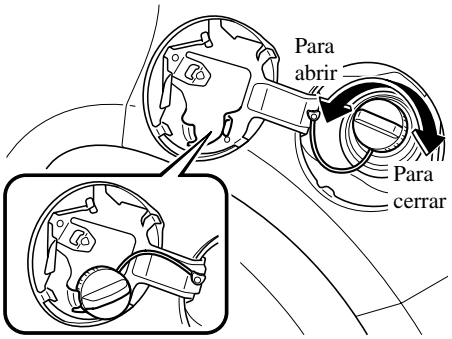

Volante

⚠ ADVERTENCIA

Nunca se debe ajustar el volante mientras el vehículo está en movimiento:
Ajustar el volante mientras el vehículo está en movimiento es peligroso. Puede provocar que el conductor mueva el volante abruptamente hacia la derecha o izquierda. Esto puede causar la pérdida del control del vehículo o un accidente.

▼Ajuste del volante

Para cambiar el ángulo o largo de la columna del volante:

1. Pare el vehículo, y luego tire hacia abajo la palanca de liberación de la columna del volante.

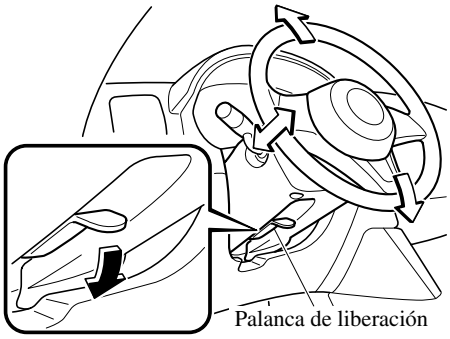

2. Incline el volante y/o ajuste el largo de la columna del volante a la posición deseada, y luego empuje la palanca hacia arriba para bloquear la columna.
3. Antes de conducir, intente empujar el volante hacia arriba y abajo para asegurarse que está bloqueado.

Espejos

Después de conducir, ajuste los espejos interiores y exteriores.

▼Espejos exteriores

⚠ *ADVERTENCIA*

Se debe asegurar de ver por sobre su hombro antes de cambiar de senda:
Cambiar de senda sin tener en cuenta la distancia real del vehículo en un espejo convexo es peligroso. Podría sufrir un accidente serio. Lo que usted ve en el espejo convexo estará más cerca de lo que parece.

NOTA

(Espejo granangular del conductor)

- Los espejos granangulares tiene dos curvaturas en su superficie separadas por una línea divisoria en una zona interior y otra exterior. La zona interior es un espejo estándar convexo mientras que la zona exterior permite un rango mayor de visibilidad de un mismo vistazo. La combinación permite tener mayor seguridad al realizar cambios de carriles.

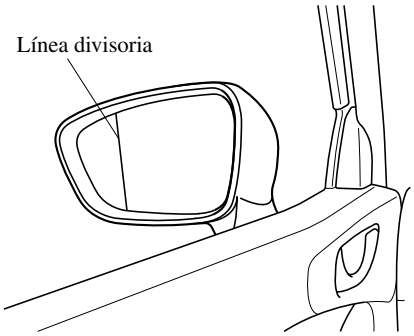

- Las distancias percibidas a los objetos en las zonas exterior e interior del espejo granangular es diferente. Los objetos que aparecen en la zona exterior están más lejos de lo que están en la zona interior.

Espejo eléctrico

El encendido se debe cambiar a la posición ACC o ON.

Para ajustar:

1. Gire el interruptor de ajuste de espejo hacia la izquierda o derecha para elegir el espejo lateral izquierdo o derecho.

2. Oprima el interruptor de espejo en la dirección deseada.

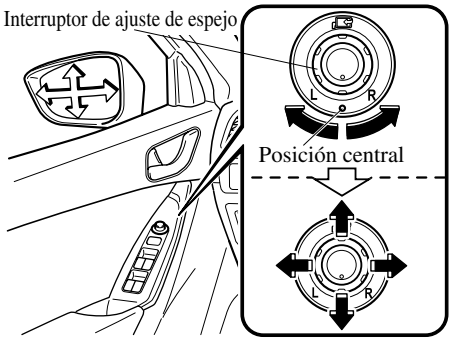

Después de ajustar el espejo, bloquee el control girando el interruptor en la posición central.

Espejo plegable

⚠ *ADVERTENCIA*

Siempre se deben volver los espejos a su posición normal antes de conducir:
Conducir con los espejos exteriores plegados es peligroso. De esa manera no podrá ver hacia atrás y puede sufrir un accidente serio.

Espejo plegable eléctrico

El encendido se debe cambiar a la posición ACC o ON.

Para plegar, gire el interruptor.

Para volver el espejo a la posición de conducción, gire el interruptor a la posición central.

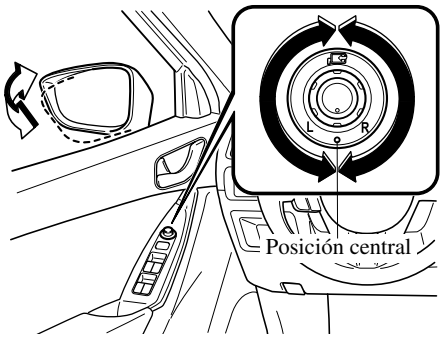

Espejos

⚠ ADVERTENCIA

No toque un espejo plegable eléctrico mientras se está moviendo:
Tocar el espejo plegable eléctrico cuando se está moviendo es peligroso. Se podría pellizcar y lastimar su mano o podría dañar el espejo.

Use el interruptor del espejo plegable eléctrico para ajustar el espejo en la posición de calle:
Ajustar el espejo plegable eléctrico a la posición de conducción a mano es peligroso. El espejo no se trabará en posición e impedirá que se vea efectivamente hacia atrás.

Solo ajuste el espejo plegable eléctrico cuando el vehículo se encuentre bien estacionado:
Ajustar el espejo plegable eléctrico mientras el vehículo está en movimiento es peligroso. Los golpes de viento en el espejo harán que se cierre y no podrá volver a ponerlo en la posición de conducción, evitando que puede mirar hacia atrás.

Espejo plegable manual

Pliegue el espejo exterior plegable hacia atrás hasta que quede a nivel con el vehículo.

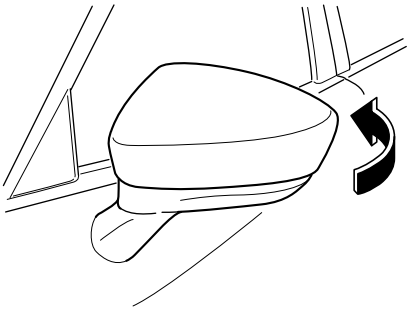

Funcionamiento del espejo exterior con el motor apagado *

Los espejos exteriores pueden ser usados durante aproximadamente 40 segundos después que se cambia el encendido de la posición ON a la posición de desconectado con todas las puertas cerradas. Si se abre una de las puertas, los espejos exteriores dejarán de funcionar.

▼Espejo interior

⚠ ADVERTENCIA

No amontone carga u objetos más arriba del respaldo de los asientos:
Amontonar cargas por encima del respaldo de los asientos es peligroso. Pueden obstaculizar la visión por medio del espejo, y hacer que choque otro vehículo cuando se cambia de senda.

*Algunos modelos.

Ajuste del espejo interior

Antes de conducir, ajuste el espejo interior para ver en el centro de la luneta trasera.

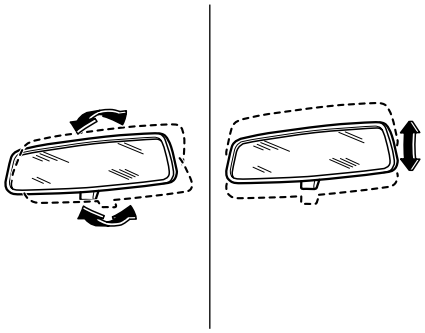

NOTA
Para el espejo para día/noche manual, realice el ajuste con la palanca para día/noche en la posición día.

Reduciendo el reflejo de los faros

Espejo para día/noche manual

Tire de la palanca para día/noche hacia adelante para conducir de día. Tire hacia atrás para reducir el reflejo de los faros de los automóviles que vienen detrás.

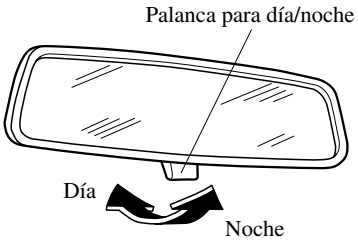

Espejo con atenuación automática

El espejo con atenuación automática reduce automáticamente el reflejo de los faros de los vehículos que vienen detrás cuando el encendido se encuentra en ON.

Oprima el botón ON/OFF ⏻ para cancelar la función de atenuación automática. El indicador se apagará. Para reactivar la función de atenuación automática, oprima el botón ON/OFF ⏻ . El indicador se encenderá.

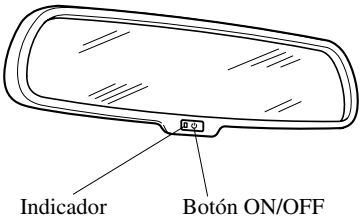

NOTA

No use un limpiador de vidrios ni suspenda objetos en o alrededor del sensor de luces. De lo contrario, la sensibilidad del sensor de luces se verá afectada y no podría funcionar normalmente.

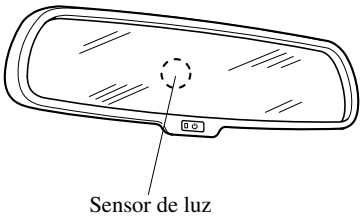

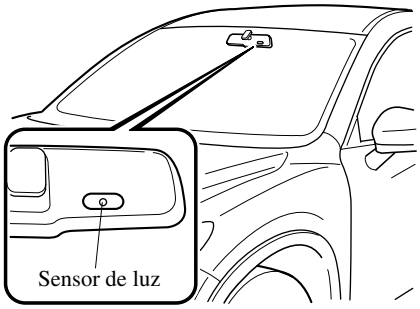

La función de atenuación automática se cancela cuando el encendido se encuentra en ON y la palanca selectora/ de cambios en la posición de marcha atrás (R).

Elevalunas eléctricos

El encendido debe estar en ON para hacer funcionar los elevalunas eléctricos.

⚠ ADVERTENCIA

Se debe asegurar que nada quedará atrapado antes de comenzar a cerrar la ventanilla:
El cerrar las ventanillas con los elevalunas eléctricos es peligroso. La mano, la cabeza o incluso el cuello de una persona pueden quedar atrapados por la ventanilla y causarle heridas serias o incluso la muerte. Esta advertencia se realiza especialmente para los niños.

Bloquee siempre los elevalunas eléctricos de todos los pasajeros con el interruptor de bloqueo de los elevalunas eléctricos del lado del conductor mientras haya niños en el vehículo, y nunca permita que los niños jueguen con los interruptores de los elevalunas eléctricos:
Dejar los interruptores de los elevalunas eléctricos sin bloquear mientras haya niños en el interior del vehículo es peligroso. Los interruptores de elevalunas eléctricos que no hayan sido bloqueados con el interruptor de bloqueo de elevalunas eléctricos podría permitir que los niños usen los elevalunas eléctricos por descuido lo cual podría resultar en heridas graves si las manos, la cabeza o el cuello de un niño quedara atrapado por la ventanilla.

⚠ PRECAUCION

Para evitar que se funda el fusible y que el sistema de los elevalunas eléctricos se dañe, no se deben abrir más de tres ventanillas a la misma vez.

▼ Funcionamiento del elevalunas eléctrico

NOTA

- Cada una de las ventanillas de los pasajeros se puede controlar con su respectivo interruptor de puerta cuando el interruptor de bloqueo de elevalunas eléctrico en la puerta del conductor está en la posición de desbloqueado (página 3-36).
- Cada una de las ventanillas de los pasajeros se puede controlar usando los interruptores de control principal en la puerta del conductor.

Interruptores de control principal

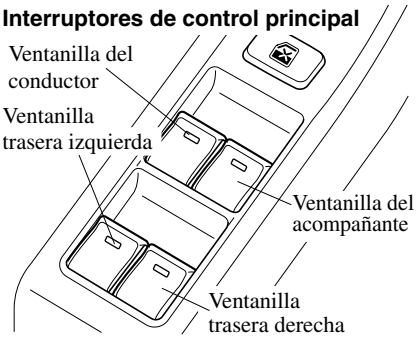

Elevalunas

Apertura/cierre normal

Para abrir la ventanilla a la posición deseada, presione suavemente hacia abajo el interruptor.
Para cerrar la ventanilla a la posición deseada, levante suavemente el interruptor.

Interruptores de control principal

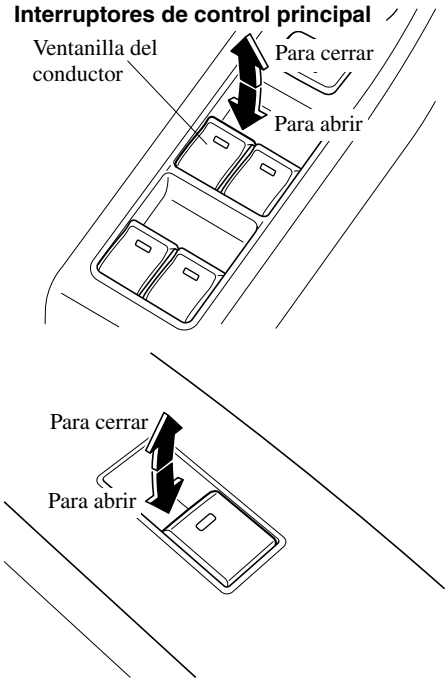

Apertura/cierre automático

Para abrir completa y automáticamente la ventanilla, empuje el interruptor completamente hacia abajo.
Para cerrar completa y automáticamente la ventanilla, tire del interruptor completamente hacia arriba.

Para parar la ventanilla por la mitad, levante o presione el interruptor en la dirección opuesta y luego suéltelo.

Procedimiento de inicialización del sistema de los elevalunas eléctricos

Si la batería fue desconectada durante el mantenimiento del vehículo, o por alguna otra razón (como cuando se continúa accionando un interruptor después de abrir/cerrar completamente la ventanilla), la ventanilla no se abrirá ni cerrará completa y automáticamente.
Se puede reiniciar la función automática usando los interruptores de control principales o los de cada puerta.
El procedimiento de reposición de la función de elevalunas automático se puede realizar en todos los interruptores de puertas. La función de elevalunas automático sólo continuará funcionando en el elevalunas que haya sido respuesto.

1 Cambie el encendido a ON.
2 Asegúrese que no se oprime el interruptor de bloqueo del elevalunas eléctrico ubicado en la puerta del conductor.
3 Presione el interruptor y abra completamente la ventanilla.
4 Levante el interruptor para cerrar completamente la ventanilla y continúe sosteniendo el interruptor durante aproximadamente 2 segundos después de cerrar completamente la ventanilla.
5 Repita los Pasos 3-4 para el elevalunas eléctrico del acompañante mientras se encuentra sentado en el asiento del acompañante.
6 Repita los Pasos 3-4 para los elevalunas eléctricos traseros de la izquierda y derecha mientras se encuentra sentado en el asiento trasero.
7 Asegúrese que los elevalunas eléctricos funcionan correctamente usando los interruptores de puerta.

Después de reinicializar el sistema cada ventanilla de pasajero podrá abrir o cerrar automáticamente usando los interruptores de control principal.

Ventanilla libre de aprietes

Si la mano de una persona, la cabeza o un objeto bloquea la ventanilla mientras funciona el cierre manual o automático, la ventanilla se parará y abrirá hasta la mitad.

⚠ *ADVERTENCIA*

Asegúrese de que nada bloquee un elevalunas eléctrico justamente antes de que llegue a la posición en que se encuentra completamente cerrado o mientras mantiene hacia arriba el interruptor de elevalunas eléctrico:
Bloquear un elevalunas eléctrico justamente antes e que llegue a la posición en que se encuentra completamente cerrado o mientras mantiene hacia arriba el interruptor de elevalunas eléctrico es peligroso. En ese caso, la función de ventanilla libre de aprietes no puede evitar que la ventanilla se cierre completamente. Si se aprieta los dedos, podría sufrir heridas graves.

NOTA

- Dependiendo de las condiciones de conducción, un elevalunas eléctrico se detendrá y comenzará a abrirse cuando el elevalunas sienta un golpe similar a algo bloqueándolo.
  En el caso de que la función de libre de aprietes se active y el elevalunas eléctricos no se puede cerrar automáticamente, tire completamente y mantenga el interruptor y la ventanilla se cerrará.
- La función de libre de aprietas no funciona hasta que se haya repuesto el sistema.

Funcionamiento de los elevalunas eléctricos con el motor apagado

El elevalunas eléctricos se puede usar durante aproximadamente 40 segundos después que se cambia el encendido de la posición ON a la posición de desconectado con todas las puertas cerradas. Si se abre una de las puertas, el elevalunas eléctrico dejará de funcionar.

NOTA

Para el usar el elevalunas eléctrico con el motor apagado, el interruptor debe ser levantado firmemente mientras se cierra la ventanilla debido a que la función de cierre automático no funcionará.

▼Interruptor de bloqueo del elevalunas eléctrico

Con el interruptor de bloqueo en la posición de desbloqueo, todas los elevalunas eléctricos de cada puerta pueden ser usados.

Con el interruptor de bloqueo en la posición de bloqueo, sólo se puede usar el elevalunas eléctrico del lado del conductor.

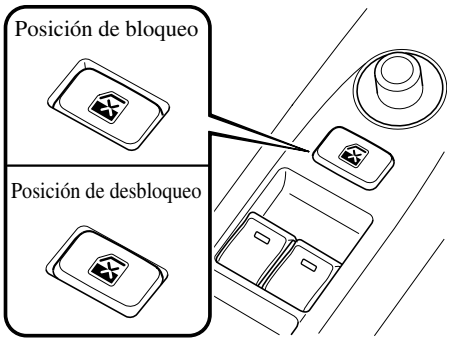

⚠ADVERTENCIA

A menos que uno de los pasajeros deba hacer funcionar un elevalunas eléctrico, mantenga siempre el interruptor de bloqueo de los elevalunas eléctricos en la posición de bloqueo:
El funcionamiento por descuido de los elevalunas eléctricos es peligroso. Las manos, cabeza o cuello de una persona podrían quedar atrapadas por la ventanilla y resultar en heridas graves.

Techo solar*

El techo solar se puede abrir o cerrar eléctricamente sólo si el encendido se cambia a ON.

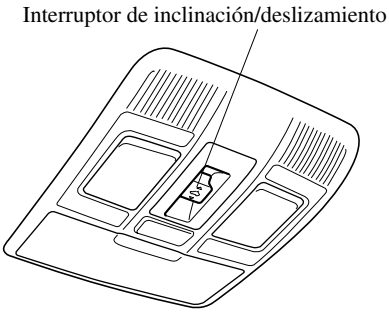

⚠ADVERTENCIA

No deje que los pasajeros se paren o saquen alguna parte del cuerpo a través del techo solar mientras el vehículo está en movimiento:
Es peligroso sacar la cabeza, los brazos u otras partes del cuerpo por el techo solar. La cabeza o los brazos podrían golpearse con algo mientras el vehículo está en movimiento. Esto puede provocarle heridas graves o la muerte.

Se debe asegurar que no haya obstáculos antes de cerrar el techo solar:
El cerrar el techo solar es peligroso. Las manos, cabeza o incluso el cuello de una persona, especialmente un niño, puede quedar atrapado al cerrarlo, causándole heridas graves o incluso la muerte.

 *Algunos modelos.

NOTA
Antes de lavar su Mazda, asegúrese que el techo solar está completamente cerrado de manera que el aguan no entre dentro del área de la cabina. Luego de lavar su Mazda o después de que llueve, elimine el agua del techo solar antes de hacerlo funcionar para evitar que entre agua que podría ocasionar óxido y el agua dañar el recubrimiento interior del techo.

▼Inclinación

La parte trasera del techo solar se puede levantar para permitir mayor ventilación.

Para inclinar completa y automáticamente, oprima momentáneamente el interruptor de deslizamiento/inclinación.
Para detener la inclinación, oprima el interruptor de inclinación/deslizamiento.

Para cerrar en la posición deseada, oprima el interruptor de inclinación/deslizamiento en dirección hacia delante.

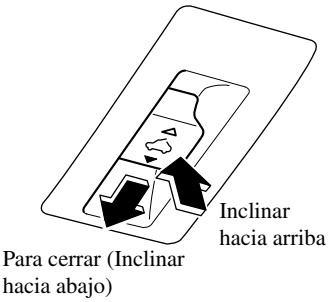

▼Deslizamiento

Para abrir completa y automáticamente, oprima momentáneamente el interruptor de deslizamiento/inclinación hacia atrás.
Para detener la inclinación, oprima el interruptor de inclinación/deslizamiento.

Para cerrar en la posición deseada, oprima el interruptor de inclinación/deslizamiento en dirección hacia delante.

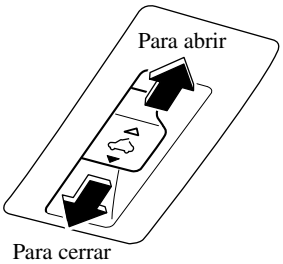

▼Procedimiento de reposición del techo solar eléctrico

Si la batería está desconectada, el techo solar no funcionará. El techo solar no funcionará correctamente hasta que se reponga. Realice el procedimiento a continuación para reponer el techo solar y continuar con el funcionamiento:

1. Cambie el encendido a ON.
2. Oprima el interruptor de inclinación, para abrir inclinando la parte trasera del techo solar.
3. Repita el Paso 2. La parte de atrás del techo solar se abre inclinándose a la posición totalmente abierto luego se cierra un poco.

NOTA
Si el procedimiento de reposición se realiza mientras el techo solar está en la posición de deslizamiento (parcialmente abierto) se cerrará antes de que se abra inclinándose la parte de atrás.

▼Cubierta del techo solar

La cubierta del techo solar se puede abrir o cerrar a mano.

La cubierta del techo solar se abre automáticamente cuando se abre el techo solar, pero se deberá cerrar a mano.

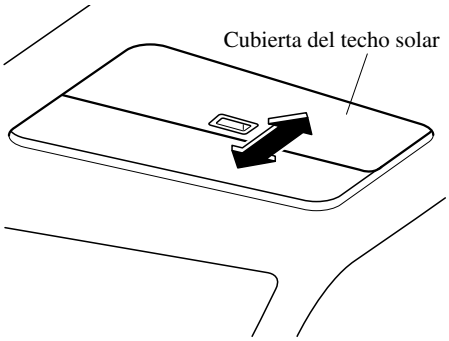

⚠ PRECAUCION

- La cubierta de techo solar no se inclina. Para evitar que se dañe la cubierta del techo solar, no la empuje hacia arriba.
- No cierre la cubierta del techo solar mientras el techo solar esté abierto. Si intenta cerrar a la fuerza la cubierta del techo solar se podría dañar.

Modificaciones y equipos adicionales

Mazda no puede garantizar el funcionamiento de los sistemas antirrobos y de inmovilizador si el sistema ha sido modificado o si se ha instalado algún equipo adicional.

⚠ PRECAUCION

Para no dañar su vehículo, no modifique el sistema o instale equipos adicionales a los sistemas antirrobos y de inmovilizador o el vehículo.

Sistema inmovilizador

El sistema inmovilizador permite arrancar el motor solo con una llave que el sistema reconoce.

Si alguien intenta arrancar el motor con una llave no válida, el motor no arrancará, y por lo tanto ayudará a que no le roben su vehículo.
Si tiene un problema con el sistema inmovilizador o la llave, consulte a un técnico autorizado Mazda.

⚠ PRECAUCION

- Los cambios o modificaciones no aprobados expresamente por la parte responsable para el cumplimiento pueden anular la autoridad del usuario para usar el aparato.
- Para no dañar la llave, siga las instrucciones no:
  - Deje caer la llave.
  - Moje la llave.
  - Exponga la llave a ningún tipo de campo magnético.
  - Exponga la llave a altas temperaturas en lugares como el tablero o el capó, bajo los rayos directos del sol.
- Si el motor no arranca con la llave correcta, y el indicador de seguridad se mantiene encendido o destellando, el sistema puede sufrir un malfuncionamiento. Consulte a un técnico autorizado Mazda.

Sistema de seguridad

NOTA

- Las llaves tienen un código electrónico único. Por esta razón, y para su seguridad, para obtener un llave de reemplazo existe un tiempo de espera. Estas llaves sólo se pueden obtener en un técnico autorizado Mazda.
- Siempre tenga a mano una llave de reemplazo para usar en caso que pierda la llave original. Si pierde una de las llaves, consulte a un técnico autorizado Mazda tan pronto como sea posible.
- Si pierde una llave, un técnico autorizado Mazda cambiará el código electrónico de las llaves restantes y del sistema inmovilizador. Lleve todas las llaves restantes a un técnico autorizado Mazda para reponerlas.
  De esta manera no se podrá arrancar su vehículo si no es con una llave que tenga el código nuevo.

▼Funcionamiento

NOTA

- El motor podría no arrancar y el indicador de seguridad podría encenderse o destellar si se coloca la llave en un lugar donde es difícil para el sistema detectar la señal, como en el panel de instrumentos, o la guantera. Mueva la llave hacia otro lugar dentro del rango de señal, cambie el encendido a la posición de desconectado y vuelva a arrancar el motor.
- Las señales de una emisora de TV o radio, o de un transmisor o teléfono móvil pueden interferir con el sistema inmovilizador. Si estuviera usando la llave apropiada y el motor de su vehículo no arrancara, compruebe el indicador de seguridad.

Armado

El sistema se arma cuando el arranque a botón se cambia de ON a desconectado. El indicador de seguridad en el grupo de instrumentos destella cada 2 segundos hasta que se desarma el sistema.
Consulte la sección Luces de advertencia/ indicadores en la página 4-38.

Desarmado

El sistema se desarma cuando se cambia el encendido a ON usando la llave programada correcta. El indicador de seguridad se ilumina durante aproximadamente 3 segundos y luego se apaga. Si el motor no arranca con la llave correcta, y el indicador de seguridad se mantiene encendido o destellando, intente lo siguiente:
Asegúrese que la llave se encuentra dentro del rango de funcionamiento para la transmisión de señal. Desconecte el encendido, y luego vuelva a arrancar el motor. Si el motor no arranca después de 3 pruebas o más, consulte a un técnico autorizado Mazda.

NOTA

- Si el indicador de seguridad comienza a destellar continuamente mientras conduce, no apague el motor. Continúe conduciendo hasta un técnico autorizado Mazda y hágalo revisar. Si apaga el motor mientras el indicador está destellando, no podrá volverlo a arrancar.
- Debido a que los códigos electrónicos son repuestos al reparar el sistema inmovilizador, se necesitarán las llaves. Asegúrese de llevar todas las llaves a un técnico autorizado Mazda de manera que las pueda programar.

Sistema antirrobo *

Si el sistema antirrobos detecta una entrada inapropiada en el vehículo o el sensor de intrusiones detecta movimiento en el vehículo que puede resultar en el robo del vehículo o sus contenidos, la alarma alerta haciendo sonar la sirena y destellar las luces de aviso de peligro.

El sistema no funcionará a menos que haya sido armado correctamente. Por lo tanto cuando deje su vehículo, siga el procedimiento de armado correcto.

Sensor de intrusión

El sensor de intrusiones usa ondas ultrasónicas para detectar movimientos dentro del vehículo y para alertar de la intrusión en el vehículo.

El sensor de intrusiones detecta ciertos tipos de movimientos dentro del vehículo, sin embargo, también podría responder a fenómenos exteriores al vehículo como vibraciones, ruidos fuertes, viento y corrientes de aire.

⚠ PRECAUCION

Para que el sensor de intrusiones funcione correctamente, asegúrese de lo siguiente:

- No cuelgue vestimenta ni objetos de un reposacabezas o gancho para ropa.
- Vuelva los parasoles de extensión a sus posiciones originales.
- No tape el sensor de intrusiones cubriéndolo o colocándole objetos encima.

*Algunos modelos.

Sistema de seguridad

⚠ PRECAUCION

- No permita que el sensor de intrusiones se ensucie ni lo limpie con líquidos.
- No golpee ni provoque un impacto en el sensor de intrusiones o en el bisel del sensor de intrusiones.
- No instale asientos ni cubre asientos que no sean productos genuinos de Mazda.
- Para no obstruir el sensor de intrusiones, no coloque objetos ni carga que sean más altos que los reposacabezas próximo al sensor de intrusiones.

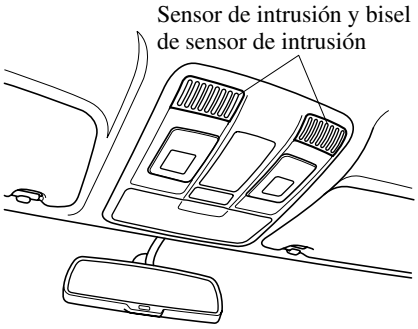

▼Funcionamiento

Condiciones para el disparo de la sirena

La sirena suena intermitentemente y las luces de aviso de peligro destellan durante aproximadamente 30 segundos cuando el sistema se dispara en cualquiera de los siguientes casos:

- Abriendo una puerta con la llave o un seguro interior.
- Al abrir a la fuerza una puerta, el capó o la compuerta trasera.
- Abriendo el capó usando el liberador del capó.
- Cambiando el encendido a ON sin usar el arranque a botón.
- Cuando el sensor de intrusión detecta un movimiento dentro del vehículo.

El sistema se volverá a disparar (hasta 10 veces) si persiste una de las siguientes condiciones.

- Desconectando el terminal de la batería (las luces de advertencia de peligro no destellan).

El sistema se disparará aproximadamente 10 veces.

NOTA

Si la batería se descarga mientras se arma el sistema antirrobos, la sirena sonará y las luces de advertencia de peligro destellarán cuando se cargue o cambie la batería.

▼Como conectar el sistema

1. Cierre bien las ventanillas y el techo solar*.

NOTA

Incluso con una ventanilla o el techo solar* abierto, el sistema se puede armar, sin embargo, dejar las ventanillas y el techo solar* parcialmente abierto puede invitar a los ladrones, o el viento que sople hacia adentro del vehículo puede disparar la alarma.
La función del sensor de intrusiones se puede cancelar.
Consulte la sección Cancelando el sensor de intrusión en la página 3-43.

 *Algunos modelos.

2. Desactive el arranque a botón.
3. Asegúrese que el capó, las puertas y la compuerta trasera estén cerrados.
4. Oprima el botón para cerrar en el transmisor.
   Las luces de advertencia destellarán una vez.
   (Con función de entrada sin llave avanzada)
   Oprima un interruptor de petición.

   El indicador de seguridad en el panel de instrumentos destella durante 20 segundos.
   Consulte la sección Luces de advertencia/indicadores en la página 4-38.

5. Después de 20 segundos, el sistema estará completamente armado.

NOTA

- El sistema antirrobos también se puede armar activando la función de doble cierre automático con todas las puertas, la compuerta trasera y el capó cerrados.
  Consulte la sección Transmisor en la página 3-4.

NOTA

- El sistema se desarmará si una de las siguientes operaciones tiene lugar en menos de aproximadamente 20 segundos después de oprimir el botón para cerrar:
  - Abriendo una puerta.
  - Se abre una puerta o la compuerta trasera.
  - Se abre el capó.
  - El encendido está conectado.

  Para volver a armar el sistema, vuelva a realizar el proceso de armado.
- Cuando las puertas son cerradas oprimiendo el botón para cerrar en el transmisor o el interruptor de pedido mientras el sistema antirrobos está armado, las luces de advertencia de peligro destellarán una vez para indicar que el sistema está armado.

▼Cancelando el sensor de intrusión

Si el sistema antirrobos está armado con una de las siguientes condiciones, cancele el sensor de intrusiones para evitar que la alarma se dispare innecesariamente.
(Sensor de intrusión)

- Dejando el vehículo con objetos móviles, pasajeros o mascotas dentro.
- Al dejar un objeto que pueda rodar en el interior del vehículo, como cuando se coloca el vehículo en una superficie inclinada, inestable al transportarlo.
- Al colgar objetos pequeños/accesorios dentro del vehículo, colgar vestimenta en el gancho para ropa, o colocar otros objetos que podrían moverse fácilmente dentro del vehículo.

- Al estacionar en un área donde hayan vibraciones o ruidos fuertes.
- Al usar una lavadora de alta presión o un lavadero automático.
- Los golpes y las vibraciones provenientes del granizo o truenos y rayos se transmite al vehículo.
- Puertas cerradas con una ventanilla o techo solar* abierto.
- Un calentador accesorio u otro dispositivo que produce movimientos de aire y vibraciones funciona mientras el sistema antirrobos está armado.

NOTA

Si una puerta o la compuerta trasera permanece cerrada durante 30 segundos, todas las puertas y la compuerta trasera se cierran doble y automáticamente y el sistema antirrobos se arma incluso si una ventanilla o el techo solar* se ha dejado abierto.

Para cancelar el sensor de intrusión, oprima el botón de cancelación de sensor de intrusiones en el transmisor en menos de aproximadamente 20 segundos después de oprimir el botón para cerrar.
Las luces de aviso de peligro destellarán tres veces.

NOTA

- Para volver a activar el sensor de intrusión, desconecte el sistema antirrobo armado y vuelva a armarlo.
- El sensor de intrusión estará activado cuando el sistema antirrobo esté armado. Para cancelar el sensor de intrusión, oprima el botón de cancelación de sensor de intrusiones cada vez que arme el sistema antirrobo.

▼Para desconectar el sistema

Un sistema armado se puede desactivar por cualquier de los siguientes métodos:

- Oprima el botón para abrir en el transmisor.
- Se arranca el motor con el arranque a botón.
- **(Con función de entrada sin llave avanzada)**
  - Oprima un interruptor de petición en las puertas.
  - Oprima el abridor eléctrico de la compuerta trasera mientras se lleva la llave.

Las luces de advertencia de peligro destellarán dos veces.

NOTA

Cuando las puertas son abiertas oprimiendo el botón para abrir en el transmisor o el interruptor de petición en las puertas delanteras mientras el sistema antirrobos está desarmado, las luces de advertencia de peligro destellarán dos veces para indicar que el sistema está desarmado.

 *Algunos modelos.

▼Para desconectar la alarma

Una alarma que se haya disparado se puede desactivar por cualquier de los siguientes métodos:

- Oprima el botón para abrir en el transmisor.
- Se arranca el motor con el arranque a botón.
- **(Con función de entrada sin llave avanzada)**
  - Oprima un interruptor de petición en las puertas.
  - Oprima el abridor eléctrico de la compuerta trasera mientras se lleva la llave.

Las luces de advertencia de peligro destellarán dos veces.

▼Etiquetas del sistema antirrobo

Una etiqueta indicando que su vehículo está equipado con un sistema antirrobo se encuentran en la guantera.

Mazda le recomienda que las pegue en la esquina inferior trasera de una de las ventanillas de las puertas delanteras.

Consejos para conducir

Período de rodaje

No se ha especificado ningún período de rodaje, pero se recomienda tener en cuenta las siguientes precauciones durante los primeros 1.000 km para mejorar el rendimiento, economía y vida útil de su Mazda.

- No haga funcionar el motor a altas revoluciones.
- No conduzca lento o rápido, durante largo tiempo a una misma velocidad.
- No conduzca con el acelerador a fondo o con el motor a altas revoluciones durante períodos largos de tiempo.
- Evite frenar abruptamente.
- Evite arrancar acelerando a fondo.
- No remolque un trailer.

Consejos para un uso más eficiente

La forma de conducir su Mazda determina la distancia que se podrá viajar con un tanque de combustible. Siga los siguientes consejos para un uso más eficiente y poder ahorrar dinero en combustible y reparaciones.

- Evite largos períodos de calentamiento. Una vez que el motor funciona parejo, comience a conducir.
- Evite los arranques rápidos.
- Mantenga el motor afinado. Siga el programa de mantenimiento (página 6-3) y haga que un técnico experto, le recomendamos un técnico autorizado Mazda realice las inspecciones y el servicio.
- Use el acondicionador de aire sólo cuando sea necesario.
- Disminuya la velocidad en caminos ásperos.
- Mantenga los neumáticos bien inflados.
- No lleve pesos innecesarios.
- No descanse su pie en el pedal de freno al conducir.
- Mantenga las ruedas correctamente alineadas.
- Mantenga las ventanillas cerradas al conducir a alta velocidad.
- Disminuya la velocidad al conducir con viento de frente y viento cruzado.

⚠ ADVERTENCIA

Nunca se debe apagar el motor al descender una cuesta a marcha libre:
Apagar el motor para bajar una cuesta a marcha libre es peligroso. Puede causarle la pérdida del control de la dirección asistida y de los frenos hidráulicos, y podría dañar la transmisión. La pérdida del control de la dirección asistida o de los frenos hidráulicos puede causar un accidente.

Conducción peligrosa

⚠ ADVERTENCIA

Tenga mucho cuidado si fuera necesario hacer un rebaje sobre una superficie resbalosa:
Rebajar a marcha baja cuando se conduce sobre una superficie resbalosa es peligroso. El cambio repentino de la velocidad del neumático hará que el neumático patine. Esto puede llevar a la pérdida de control del vehículo y un accidente.

Cuando se conduce sobre hielo o en agua, nieve, barro, arena o peligros similares:

- Se debe ser precavido y dejar una mayor distancia para frenar.
- Se debe evitar frenar o maniobrar bruscamente.
- No bombee los frenos. Continúe presionando el pedal de frenos. Consulte la sección sobre el sistema antibloqueo de frenos (ABS) en la página 4-100.
- Si se queda atrapado, seleccione un cambio menor y acelere suavemente. No deje que las ruedas delanteras giren en vacío.
- Si se necesitara mas tracción sobre superficies resbalosas como el hielo o nieve apretada, coloque arena, sal de roca, cadenas, alfombras u otro material no resbaloso debajo de las ruedas delanteras.

NOTA
Las cadenas para nieve sólo deben instalarse en las ruedas delanteras.

Alfombra del piso

⚠ ADVERTENCIA

Asegúrese que las alfombras del piso están aseguradas con los aros o los retenedores para evitar que se enrollen debajo de los pedales (lado del conductor):
Usando una alfombra del piso que no está asegurada es peligroso pues puede interferir con el pedal del acelerador y el freno (lado del conductor), que puede resultar en un accidente.

Use sólo una alfombra del piso que estén de acuerdo con la forma del piso del lado del conductor y asegúrese que está orientada correctamente.
Asegure la alfombra del piso usando los aros o retenedores.
Hay varias maneras de asegurar las alfombras del piso dependiendo del tipo usado, por lo tanto asegure la alfombra de acuerdo al tipo.
Después de instalar la alfombra del piso, asegúrese que no se desliza de lado a lado o de atrás a adelante, y que haya suficiente separación del lado del conductor con los pedales del acelerador y del freno.

Después de retirar la alfombra del piso para limpiarla o por otra razón, asegurese siempre de reinstalarla mientras presta atención a las precauciones antes mencionadas.

⚠ ADVERTENCIA

No instale las dos alfombras del piso, una encima de la otra, del lado del conductor:
Instalar las dos alfombras del piso, una encima de la otra, del lado del conductor es peligroso debido a que los pasadores de retención sólo pueden hacer que una de las alfombras del piso no se deslice hacia adelante.

La(s) alfombra(s) del piso interferirá(n) con los pedales y puede resultar en un accidente.

Al usar una alfombra del piso gruesa para invierno, siempre retire la alfombra del piso original.

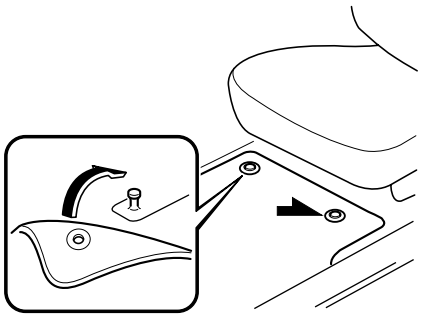

Balanceo del vehículo

⚠ ADVERTENCIA

No se deben hacer girar las ruedas en vacío a alta velocidad, y no se debe permitir que nadie se pare detrás de la rueda cuando se empuja el vehículo:
Hacer girar las ruedas en vacío a alta velocidad cuando el vehículo está atrapado es peligroso. La rueda que gira en vacío se puede sobrecalentar y explotar. Esto podría causar heridas graves.

⚠ PRECAUCION

Un balanceo excesivo del vehículo puede causar sobrecalentamiento del motor, fallas en la transmisión y daños en los neumáticos.

Si fuera necesario balancear el vehículo para sacarlo de la nieve, arena o barro, pise suavemente el pedal del acelerador y mueva lentamente la palanca de cambio entre 1 (D) y R.

Consejos para conducir

Conducción en invierno

Se recomienda llevar equipo de emergencia, incluyendo cadenas para nieve, raspador para vidrios, luces de bengala, una pequeña pala, cables puente y una pequeña bolsa de arena o sal.
Pida en un técnico experto, le recomendamos un técnico autorizado Mazda que realicen lo siguiente:

- Verifique que la relación de anticongelante en el radiador sea correcta.
  Consulte la sección Refrigerante del motor en la página 6-20.
- Inspeccione la batería y sus cables. El frío reduce la capacidad de la batería.
- Use sólo aceite de motor adecuado para invierno (página 6-17).
- Inspeccione el sistema de encendido por daños y conexiones flojas.
- Use el líquido de lavador con anticongelante—pero no use anticongelante de radiador como líquido de lavador (página 6-24).
- No use el freno de mano con temperaturas de congelamiento ya que se podría congelar. En cambio, mueva la palanca selectora a P en la transmisión automática y a 1 o R en la transmisión manual. Bloquee las ruedas traseras.
- No aplique demasiada fuerza a un rapador para vidrios al retirar el hielo o nieve congelada del espejo y el parabrisas.
- Nunca use agua tibia o caliente para limpiar la nieve o hielo de las ventanillas y espejos pues puede hacer que se raje un vidrio.
- El funcionamiento de los frenos se puede ver afectado sise adhiere nieve o hielo al equipo de frenos. Si ocurre eso, conduzca lentamente el vehículo, liberando el pedal del acelerador y aplicando ligeramente los frenos varias veces hasta que el rendimiento de los frenos vuelva a la normalidad.

▼Neumáticos para nieve

⚠ *ADVERTENCIA*

Use sólo neumáticos del mismo tamaño y tipo (nieve, radiales o no radiales) en las cuatro ruedas:
Usar neumáticos de tamaños y tipos diferentes es peligroso. La respuesta del vehículo podría verse afectada y resultar en un accidente.

⚠ PRECAUCION

Verifique los reglamentos locales antes de usar neumáticos con tacones.

Use neumáticos para nieve en las cuatro ruedas

No exceda la velocidad máxima permisible para sus neumáticos de nieve o los límites legales de velocidad.

Europa

Cuando use neumáticos para nieve, seleccione el tamaño y la presión especificada (página 9-8).

▼Cadenas para nieve

Verifique los reglamentos locales antes de usar cadenas para nieve.

⚠ PRECAUCION

- El uso de cadenas puede afectar la dirección del vehículo.
- No se debe conducir a velocidades de más de 50 km/h o según el límite de velocidad del fabricante de las cadenas, eligiendo la menor de ambas.
- Conduzca con cuidado y evite las lomas, pozos y virajes cerrados.
- Evite las frenadas en que las ruedas queden bloqueadas.
- No use cadenas en el neumático de repuesto temporario; esto puede dañar el vehículo y el neumático. Su vehículo no está equipado con un neumático de repuesto temporario instalado en la fábrica.
- No use cadenas en caminos donde no haya nieve o hielo. Los neumáticos y las cadenas podrían resultar dañadas.
- Las cadenas pueden rayar o romper las llantas de aluminio.

NOTA

Si su vehículo está equipado con el sistema de monitoreo de presión de neumáticos, el sistema podría no funcionar correctamente cuando use cadenas para nieve.

Instale las cadenas en los neumáticos delanteros.
No use cadenas en los neumáticos traseros.

Selección de las cadenas para nieve (Europa)

Mazda recomienda usar cadenas para nieve de acero hexágono. Seleccione el tipo apropiado de acuerdo al tamaño de su neumático.

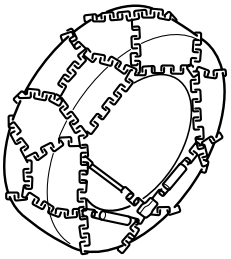

Tamaño del neumático	Cadena para nieve
225/55R19	Tipo hexágono
225/65R17	Tipo hexágono

NOTA

A pesar que Mazda recomienda usar cadenas para nieve de acero hexágono, puede usar cualquier tipo de cadenas siempre que estén de acuerdo con las especificaciones.

Consejos para conducir

Especificaciones para la instalación (Europa)

Al instalar las cadenas para nieve, la distancia entre el dibujo de la rueda y la cadena debe encontrarse dentro de los límites indicados en la tabla siguiente.

Distancia [Unidad: mm]	
A	B
Máx. 17	Máx. 17

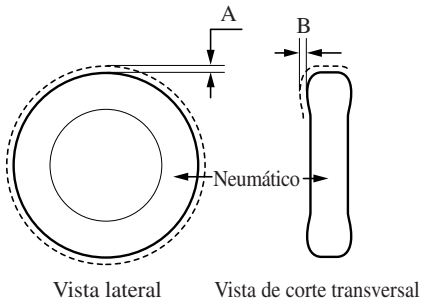

Instalación de cadenas

1. Instale las cadenas en los neumáticos delanteros lo más apretadas posibles. Siempre siga las instrucciones del fabricante de las cadenas.
2. Vuelva a apretar las cadenas después de conducir 1/2—1 km.

Conducción por zonas inundadas

⚠ *ADVERTENCIA*

Seque los frenos que se humedecen conduciendo lentamente el vehículo, liberando el pedal del acelerador y aplicando ligeramente los frenos varias veces hasta que el rendimiento de los frenos vuelva a la normalidad:
Conducir con los frenos mojados es peligroso. La distancia de frenado aumenta o el vehículo se puede ir hacia un lado al frenar lo cual resultará en un accidente grave. Frenar ligeramente indicará si los frenos se vieron afectados.

⚠ PRECAUCION

No conduzca el vehículo en caminos inundados pues puede producir cortocircuitos en las partes eléctricas/electrónicas, o daños en el motor o apagarse el motor debido a la absorción de agua. Si el vehículo se sumerge en el agua, consulte a un técnico experto, le recomendamos un técnico autorizado Mazda.

Remolque de trailers/Remolque de casas rodantes y trailers (Europa/Rusia/Turquía)

Su Mazda se ha diseñado y fabricado principalmente para transportar pasajeros y carga.
Si remuelca un trailer, lea atentamente las instrucciones porque su seguridad y la de los pasajeros dependerá del uso de un equipo correcto y de hábitos de conducción seguros. El remolque de un trailer afectará la conducción, frenado, vida útil, rendimiento y economía del vehículo.
No se debe sobrecargar ni el vehículo ni el trailer. Por más detalles, consulte a su concesionario autorizado Mazda.

⚠ PRECAUCION

- No se debe remolcar un trailer durante las primeras 1.000 km de uso de su nuevo Mazda. De lo contrario, se dañará el motor, transmisión, diferencial, cojinetes de rueda y otros componentes del sistema de transmisión.
- Daños causados conduciendo un trailer/casa rodante en Turquía no están cubiertos por la garantía del vehículo.

▼Límites de carga

El peso total del trailer, el peso combinado bruto y la carga en la punta del trailer deben estar dentro de los límites especificados en el cuadro de cargas para remolque del trailer.

PESO TOTAL DEL TRAILER:

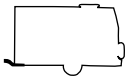

Suma de los pesos del trailer y su carga.

PESO COMBINADO BRUTO:

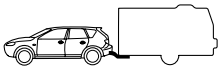

Suma del peso total del trailer y el peso del vehículo remolcador: incluyendo el gancho de remolque, pasajeros y carga en el vehículo.

PESO EN LA PUNTA DEL TRAILER:

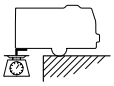

Remolque

El peso ejercido en la punta del trailer. Puede variar cambiando la distribución del peso al cargar el vehículo.

Al conducir en la montaña, el motor pierde potencia a medida que aumenta la altura. En estas condiciones, se recomienda reducir el peso total del vehículo y el peso combinado bruto en 10% por cada 1.000 m de altura.

Cuadro de carga máxima para remolque de trailer

Europa/Gradiente de hasta 12%

MODELO				PESO TOTAL DEL TRAILER		PESO COMBINADO BRUTO
Motor	**Transmisión**	**Nivel de emisión**	**Sistema de tracción**	**Trailer sin frenos**	**Trailer con frenos**	**Trailer con frenos**
SKYACTIV-G 2.0	Transmisión manual	EURO5	2WD	690 kg	1.800 kg	3.730 kg
SKYACTIV-G 2.0	Transmisión manual	EURO5	4WD	725 kg	1.800 kg	3.800 kg
SKYACTIV-G 2.0	Transmisión automática	EURO5	4WD	735 kg	1.800 kg	3.830 kg

PESO EN LA PUNTA DEL TRAILER: 88 kg

Alemania y Austria/Gradiente de hasta 8%

MODELO				PESO TOTAL DEL TRAILER		PESO COMBINADO BRUTO
Motor	**Transmisión**	**Nivel de emisión**	**Sistema de tracción**	**Trailer sin frenos**	**Trailer con frenos**	**Trailer con frenos**
SKYACTIV-G 2.0	Transmisión manual	EURO5	2WD	690 kg	1.900 kg	3.830 kg
SKYACTIV-G 2.0	Transmisión manual	EURO5	4WD	725 kg	1.900 kg	3.900 kg
SKYACTIV-G 2.0	Transmisión automática	EURO5	4WD	735 kg	2.000 kg	4.030 kg

PESO EN LA PUNTA DEL TRAILER: 88 kg

Rusia/Gradiente de hasta 12%

MODELO				PESO TOTAL DEL TRAILER		PESO COMBINADO BRUTO
Motor	**Transmisión**	**Nivel de emisión**	**Sistema de tracción**	**Trailer sin frenos**	**Trailer con frenos**	**Trailer con frenos**
SKYACTIV-G 2.0	Transmisión manual	EURO4	2WD	720 kg	1.800 kg	3.745 kg

MODELO				PESO TOTAL DEL TRAILER		PESO COMBINADO BRUTO
Motor	Transmisión	Nivel de emisión	Sistema de tracción	Trailer sin frenos	Trailer con frenos	Trailer con frenos
SKYACTIV-G 2.0	Transmisión automática	EURO4	2WD	735 kg	1.800 kg	3.780 kg
SKYACTIV-G 2.0	Transmisión automática	EURO4	4WD	750 kg	1.800 kg	3.845 kg

PESO EN LA PUNTA DEL TRAILER: 88 kg

⚠ *ADVERTENCIA*

Mantenga siempre la carga del remolque dentro de los límites especificados tal cual lo indicado en el cuadro de cargas para remolque del trailer:
Si se colocan cargas superiores a las especificadas pueden haber problemas de rendimiento y funcionamiento que pueden provocar heridas personales y/o daños al vehículo.

Mantenga siempre la carga en la punta del trailer dentro de los límites especificados en el cuadro de cargas para remolque del trailer:
Es peligroso cargar el trailer con más peso en la parte trasera que en la parte delantera. Esto puede provocar la pérdida de control del vehículo y causar un accidente.

NOTA

- El peso total del trailer y la carga en la punta del trailer se pueden determinar pesando el trailer sobre una balanza en los sitios de pesaje en las autopistas o en las compañías de transporte por carretera.
- El respeto del peso total del trailer y la carga en la punta del trailer apropiados evitará que el trailer se vaya hacia los lados debido a vientos cruzados, caminos en mal estado u otros.

Remolque

▼Gancho de remolque

Al remolcar un trailer, use un gancho de trailer apropiado. Recomendamos usar un gancho de trailer genuino de Mazda. Use los agujeros originales agujereados por el fabricante del vehículo para asegurar el gancho de remolque del trailer. Por más información consulte a su concesionario autorizado Mazda.

Area de instalación del gancho de remolque del trailer

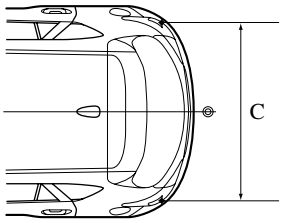

Unidad: mm

A: 350—420
B: 1001,5
C: 1046,9

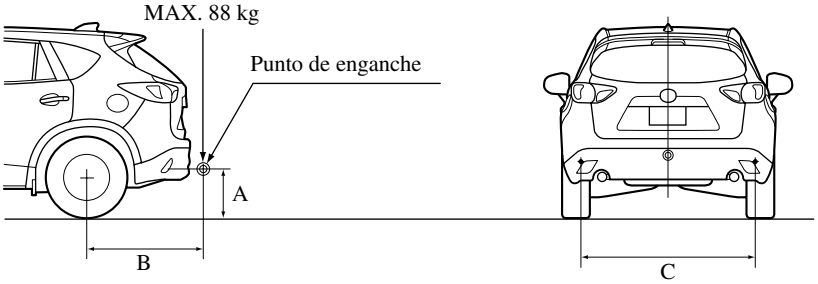

▼Neumáticos

Cuando se remolca un trailer, se debe verificar que los neumáticos se han inflado a la presión de aire en frío recomendada, de acuerdo con las especificaciones en la etiqueta de presión de aire de los neumáticos en el bastidor de la puerta del conductor. El tamaño de los neumáticos del trailer, la relación de carga y la presión de aire, deben estar de acuerdo con las especificaciones del fabricante de los neumáticos.

⚠ *ADVERTENCIA*

Nunca use el neumático de repuesto temporario al remolcar un trailer:
Si se usa el neumático de repuesto temporario durante el remolque es peligroso pues puede averiarse, y ocasionar la pérdida del control del vehículo y los pasajeros pueden resultar heridos.

▼Cadenas de seguridad

Se deben usar cadenas de seguridad apropiadas como precaución en el caso de que el trailer se desenganche accidentalmente del vehículo. Las cadenas deben cruzar por debajo de la punta del trailer y engancharse en el gancho de remolque. Se debe dejar suficiente flojedad en las cadenas como para realizar un viraje completo. Por más detalles, lea las instrucciones del trailer o del gancho de remolque.

⚠ *ADVERTENCIA*

Asegúrese que la cadena de seguridad está bien enganchada en el trailer y el vehículo antes de comenzar a andar:
Remolcar un trailer sin usar una cadena de seguridad enganchada al trailer y al vehículo es peligroso. Si se daña la unidad de acople o la bola de enganche, el trailer se podría desplazar hacia la otra senda y provocar un accidente.

▼Luces del trailer

⚠ PRECAUCION

No se debe conectar un sistema de luces de trailer directamente al sistema de luces de su Mazda. Esto podría dañar el sistema eléctrico del vehículo y sus sistemas de luces. Para conectar el sistema de luces, consulte a un concesionario autorizado Mazda.

▼Frenos del trailer

Si el peso total del trailer excede el peso mostrado en la tabla, se necesitarán frenos de trailer.
Si su trailer tiene frenos, éstos deben cumplir con todos los reglamentos locales.

Europa

MODELO				PESO TOTAL DEL TRAILER
Motor	Transmisión	Nivel de emisión	Sistema de tracción	
SKYACTIV-G 2.0	Transmisión manual	EURO5	2WD	690 kg
SKYACTIV-G 2.0	Transmisión manual	EURO5	4WD	725 kg
SKYACTIV-G 2.0	Transmisión automática	EURO5	4WD	735 kg

Remolque

Rusia

MODELO				PESO TOTAL DEL TRAILER
Motor	Transmisión	Nivel de emisión	Sistema de tracción	
SKYACTIV-G 2.0	Transmisión manual	EURO4	2WD	720 kg
SKYACTIV-G 2.0	Transmisión automática	EURO4	2WD	735 kg
SKYACTIV-G 2.0	Transmisión automática	EURO4	4WD	750 kg

⚠ *ADVERTENCIA*

No conecte el sistema de frenos de trailer hidráulicos al sistema de frenos de su vehículo:
Conectar un sistema de frenos de trailer hidráulicos directamente al sistema de frenos del vehículo, puede resultar en un punto de frenado inadecuado y alguien podría resultar herido.

▼Consejos para el remolque de trailer

Antes de conducir

- Verifique que su Mazda mantiene prácticamente la misma distancia al piso cuando se le conecta un trailer cargado o descargado. No conduzca si tiene una posición delantera superior o delantera inferior anormal. Inspeccione si las piezas de la suspensión de la punta del trailer están desgastadas o si se ha sobrecargado el trailer. Haga inspeccionar el vehículo en un técnico experto, le recomendamos un técnico autorizado Mazda.
- Se debe asegurar que la carga del trailer está bien asegurada, para evitar que se mueva de un lado a otro.
- Se debe asegurar que todos los espejos retrovisores cumplen con los reglamentos del gobierno. Inspecciónelos.
- Antes de arrancar se debe verificar el funcionamiento de todas las luces del trailer y todas las conexiones entre el vehículo y el trailer. Luego de conducir un poco, pare el vehículo y vuelva a verificar todas las luces y conexiones.

Conducción

- La conducción de su Mazda será muy diferente cuando remolca un trailer, por lo tanto practique virajes, marcha atrás y parar en una zona sin tráfico.
- Tómese el tiempo para acostumbrarse al peso adicional y a la longitud del vehículo y el trailer.

- No exceda los 100 km/h con un trailer enganchado. Si la velocidad máxima legal remolcando un trailer es menos de 100 km/h, no exceda la velocidad legal.

⚠ PRECAUCION
Si el vehículo excede los 100 km/h remolcando un trailer, el vehículo podría resultar dañado.

- Al subir una cuesta, cambie a un cambio menor para reducir la posibilidad de sobrecargar o sobrecalentar el motor, o ambos.
- Al bajar una cuesta, cambie a un cambio menor y use la compresión del motor para frenar. Tenga mucho cuidado de conducir rápido y use los frenos solo cuando sea necesario. Si se pisa el pedal de frenos durante un período largo de tiempo, los frenos se podrían sobrecalentar y podría resultar difícil de frenar.

Estacionamiento

Evite estacionar en un plano inclinado con un trailer. Si fuera necesario estacionar en esas condiciones, siga las instrucciones indicadas a continuación.

Estacionando en un plano inclinado

1. Aplique el freno de mano y pise los frenos.
2. Haga que alguien bloquee las ruedas del vehículo y el trailer mientras Ud. aplica los frenos.
3. Después de bloquear las ruedas, libere lentamente el freno de mano y deje de pisar los frenos, permitiendo que los bloques soporten el peso del vehículo.
4. Aplique el freno de mano firmemente.
5. Si el vehículo tiene una transmisión automática, ponga la palanca de selectora en P. Si la transmisión es manual, haga el cambio a 1 o R.

Arrancando en un plano inclinado

1. Arranque el motor (página 4-4).
2. Suelte el freno de mano y lentamente aléjese una corta distancia de los bloques de ruedas.
3. Pare en la superficie nivelada más cercana, aplique el freno de mano, y recoja los bloques de ruedas.

4 Cuando conduce

Información respecto a conducción segura y parada.

Arrancando/apagando el motor 4-2
Llave de encendido 4-2
Arrancando el motor 4-4
Apagando el motor 4-9
i-stop 4-11

Grupo de instrumentos y pantalla 4-21
Medidores 4-21
Luces de advertencia/indicadores 4-38

Transmisión 4-61
Funcionamiento de la transmisión manual 4-61
Controles de la transmisión automática ... 4-64

Interruptores y controles 4-72
Control de luces 4-72
Sistema de control de luces de carretera* 4-78
Faros antiniebla delanteros* 4-81
Faro antiniebla trasero 4-82
Señales de viraje y de cambio de pista ... 4-84
Limpia- y lavaparabrisas 4-85
Limpiador y lavador de luneta trasera* 4-90
Lavador de faros* 4-90
Desempañador de luneta trasera 4-91
Bocina 4-92
Destellador de aviso de peligro 4-92

Frenos 4-94
Sistema de frenos 4-94

ABS/TCS/DSC 4-100
Sistema antibloqueo de frenos (ABS).... 4-100
Sistema de control de tracción (TCS).... 4-101
Control de estabilidad dinámica (DSC)... 4-103
Soporte de freno de ciudad inteligente (SCBS)* 4-104

4WD 4-110
Funcionamiento de la tracción en las cuatro ruedas (4WD) 4-110

Dirección asistida 4-112
Dirección asistida 4-112

Control de velocidad de crucero 4-113
Control de velocidad de crucero* ... 4-113

Sistema de monitoreo de presión de neumáticos 4-117
Sistema de monitoreo de presión de neumáticos 4-117

Sistema de monitoreo de vehículo atrás (RVM) 4-121
Sistema de monitoreo de vehículo atrás (RVM)* 4-121

Sistema de advertencia de abandono de carril (LDWS) 4-128
Sistema de advertencia de abandono de carril (LDWS)* 4-128

Monitor retrovisor 4-136
Monitor retrovisor 4-136

Sistema de sensor de estacionamiento 4-147
Sistema de sensor de estacionamiento* 4-147

*Algunos modelos.

Arrancando/apagando el motor

Llave de encendido

▼Posiciones de arranque a botón

El sistema funciona solo cuando el conductor está en un vehículo o dentro del rango de funcionamiento mientras se usa la llave.
Cada vez que se oprime el arranque a botón, el encendido cambia en orden entre desconectado, ACC y ON. Oprimiendo el arranque a botón otra vez desde la posición ON se desconecta el encendido.

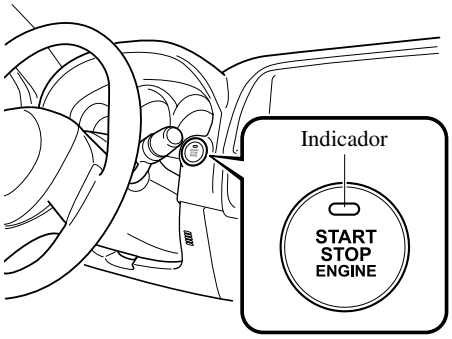

NOTA

- El motor arranca oprimiendo el arranque a botón mientras pisa el pedal de embrague (transmisión manual) o el pedal de freno (transmisión automática). Para mover al posición de encendido, oprima el arranque a botón sin pisar el pedal.
- No deje el encendido en ON mientras el motor no está funcionando. De lo contrario se descargará la batería. Si el encendido se deja en ACC (Para transmisión automática, la palanca selectora está en la posición P, y el encendido está en ACC), el encendido se desconecta automáticamente después de aproximadamente 25 minutos.

Apagado

La fuente de alimentación para los dispositivos eléctricos se desconecta y el indicador de arranque a botón (rojo) también se apaga.

Arrancando/apagando el motor

⚠ ADVERTENCIA

Antes de abandonar del asiento del conductor, se debe siempre desconectar el encendido, poner el freno de mano y verificar siempre que la palanca de selección de velocidades está en la posición P (transmisión automática) o en 1 o R (transmisión manual):
Dejar el asiento del conductor sin desconectar el encendido, colocar el freno de mano, y cambiar la palanca selectora a P (transmisión automática) o a 1 o R (transmisión manual) es peligroso. Puede ocurrir un movimiento inesperado del vehículo lo que puede resultar en un accidente. Además, si su intención es dejar solo el vehículo durante un corto tiempo, es importante desconectar el encendido, así como el dejarlo en otra posición desactivará algunos de los sistemas de seguridad del vehículo y descargará la batería.

NOTA

(Volante trabado)
Si el indicador de arranque a botón (verde) está destellando y se escucha un pitido, esto indica que el volante no está destrabado (para vehículos con medidor tipo A, se exhiben mensajes en el grupo de instrumentos). Para desbloquear el volante, mueva el volante hacia la izquierda y derecha mientras oprime el arranque a botón.

ACC (Accesorios)

Algunos accesorios eléctricos funcionarán y el indicador (rojo) se encenderá. Además, para vehículos equipados con la función de bloqueo de columna de dirección, se desbloquea el volante.

NOTA

El sistema de entrada sin llave no funciona mientras el arranque a botón se haya oprimido a ACC, y las puertas no se abrirán/cerrarán si han sido cerradas manualmente.

ON

Esta es la posición normal para la conducción luego que se arranca el motor. El indicador (rojo) se apaga. (El indicador (rojo) se enciende cuando se conecta el encendido y el motor no está funcionando.)
Algunos indocador/las luces de advertencia se deben observar antes de arrancar el motor (página 4-38).

NOTA

Cuando se oprime a ON el arranque a botón, se oirá el sonido de la bomba de combustible funcionando cerca del tanque de combustible. Esto no indica una anormalidad.

Arrancando/apagando el motor

Arrancando el motor

⚠ ADVERTENCIA

Las ondas de radio de la llave pueden afectar el funcionamiento de dispositivos médicos como marcapasos:
Antes de usar la llave próxima a personas con dispositivo médico, consulte al fabricante del dispositivo médico o su médico por si las ondas de radio de la llave pueden afectar dicho dispositivo.

NOTA

- La llave debe ser llevada consigo debido a que la llave tiene un chip inmovilizador que se debe comunicar con los controles del motor a corta distancia.
- El motor se puede arrancar cuando el arranque a botón se oprime de desconectado, ACC u ON.
- El sistema de arranque a botón se puede ajustar para que no funcione. Consulte a un técnico experto, le recomendamos un técnico autorizado Mazda para más detalles. Si el sistema de arranque a botón está desactivado, arranque el motor usando el procedimiento para cuando la pila de la llave está descargada. Consulte la sección Función de arranque del motor cuando la pila de la llave está descargada en la página 4-7.

1. Asegúrese de llevar consigo la llave.
2. Los pasajeros se deben abrochar los cinturones de seguridad.
3. Verifique que se ha levantado el freno de mano.
4. Continúe oprimiendo firmemente el pedal de frenos hasta que el motor arranque completamente.
5. **(Transmisión manual)**
   Pise a fondo el pedal del embrague y mueva la palanca de cambios a punto muerto.
   Mantenga el pedal del embrague pisado mientras se arranca el motor.
   (Transmisión automática)
   Coloque la palanca selectora en la posición de estacionamiento (P). Si debe volver a arrancar el motor con el vehículo en movimiento, colóquela en neutral (N).

NOTA

(Transmisión manual)
El arrancador no funcionará si el pedal del embrague no se pisa completamente.
(Transmisión automática)
El arrancador no funcionará si la palanca selectora no se encuentra en P o N y no se pisa completamente el pedal de frenos.

6. Verifique que el indicador KEY (verde) (si existiera) en el grupo de instrumentos y el indicador del arranque a botón (verde) se encienden. Consulte la sección Luces de advertencia/indicadores en la página 4-38. Si el indicador de arranque a botón (verde) destella, asegúrese de que lleva la llave (para vehículos con medidor tipo A, se exhiben mensajes en el grupo de instrumentos). Si el indicador de arranque a botón (verde) destella cuando lleva la llave, sostenga la llave sobre el arranque a botón y arranque el motor (para vehículos con medidor tipo A, se exhiben mensajes en el grupo de instrumentos). Consulte la sección Función de arranque del motor cuando la pila de la llave está descargada en la página 4-7.

⚠ PRECAUCION

Si la luz de advertencia KEY (roja) se enciende, o la luz del indicador de arranque a botón (rojo) destellan esto puede indicar un problema con el sistema de arranque del motor y la incapacidad de arrancar el motor o cambiar el encendido a la posición ACC u ON (para vehículos con medidor tipo A, se exhiben mensajes en el grupo de instrumentos). Haga inspeccionar su vehículo en un técnico experto, le recomendamos un técnico autorizado Mazda tan pronto como sea posible.

NOTA

- Bajo las siguientes condiciones, la luz de advertencia KEY (roja) destella después que se oprime el arranque a botón para informar al conductor que el arranque a botón no cambiará a ACC incluso si se oprime desde off (para vehículos con medidor tipo A, se exhiben mensajes en el grupo de instrumentos).
  - La pila de la llave está descargada.
  - La llave está fuera del rango de funcionamiento.
  - La llave está en un área donde es difícil para el sistema detectar la señal (página 3-7).
  - Hay una llave de otro fabricante similar a la llave dentro del rango de funcionamiento.

Arrancando/apagando el motor

NOTA

- **(Método de arranque del motor a la fuerza)**
  Si la luz de advertencia KEY (roja) se enciende, o la luz del indicador de arranque a botón (rojo) destellan esto puede indicar un problema con el sistema de arranque del motor (para vehículos con medidor tipo A, se exhiben mensajes en el grupo de instrumentos). Haga inspeccionar su vehículo en un técnico experto, le recomendamos un técnico autorizado Mazda tan pronto como sea posible. Si ocurre eso, el motor se puede forzar a arrancar a la fuerza oprimiendo continuamente el arranque a botón hasta que el motor arranque. Se necesitan otros procedimientos necesarios para arrancar el motor como tener la llave en la cabina, y pisar el pedal de frenos (transmisión automática) o el pedal de embrague (transmisión manual).
- Cuando el motor se arranca a la fuerza, la luz de advertencia KEY (roja) (si existiera) permanece encendida y el indicador de arranque a botón (rojo) permanece destellando.
- **(Transmisión automática)**
  Cuando la palanca de cambios se encuentra en punto muerto (N), el indicador KEY (verde) (si existiera) y el indicador de arranque a botón (verde) no se encenderá.

7. Oprima el arranque a botón después que el indicador KEY (verde) en el grupo de instrumentos (si existiera) y el indicador de arranque a botón (verde) se encienden.

NOTA

- Después de arrancar el motor, el indicador de arranque a botón (rojo) se apaga y el encendido se encuentra en la posición ON.
- Después de oprimir el arranque a botón y antes de que el motor arranque, se siente el sonido de funcionamiento del motor de la bomba de combustible cerca del tanque, sin embargo, eso no indica un malfuncionamiento.

8. Luego que arranque deje que el motor funcione en marcha en vacío durante diez segundos (prohibido en Alemania).

NOTA

- Si el motor está frío o caliente, no se debe arrancar sin pisar el acelerador.
- **(Alemania)**
  Conduzca inmediatamente después de arrancar el motor. Sin embargo no use altas velocidades del motor hasta no alcanzar la temperatura de funcionamiento.
- Si el motor no arranca la primera vez, consulte la sección Arrancando un motor ahogado en Arranque de emergencia. Si no se arranca el motor, haga inspeccionar su vehículo por un técnico autorizado Mazda (página 7-26).

▼Función de arranque del motor cuando la pila de la llave está descargada

⚠ PRECAUCION

Al arrancar el motor sosteniendo el transmisor sobre el arranque a botón debido a que la pila de la llave está agotada o la llave funciona mal, tenga cuidado de no permitir lo siguiente.
De lo contrario la señal de la llave no será recibida correctamente y el motor podría no arrancar.

- Las partes de metal de otras llaves u objetos de metal tocan la llave.

- Las llaves de repuesto o llaves de otros vehículos equipados con un sistema inmovilizador tocan o están próximas a la llave.

- Dispositivos electrónicos para compras o acceso de seguridad que tocan o están próximos a la llave.

Si no se puede arrancar el motor debido a que la pila de la llave está descargada, el motor se puede arrancar usando el siguiente procedimiento:

1. Pise el pedal del freno.
2. Pise completamente el pedal del embrague en un vehículo con transmisión manual.
3. Verifique que el indicador de arranque a botón (verde) destella.

NOTA

El indicador de arranque a botón (verde) destellará incluso si se oprime el arranque a botón antes de pisar el pedal de freno o el pedal del embrague. Si en un vehículo con transmisión manual se pisa el pedal del embrague o el pedal de freno en un vehículo con transmisión automática en las siguientes condiciones, el motor se puede arrancar continuando con el procedimiento a continuación.

4. Toque el arranque a botón usando la parte de atrás de la llave mientras el indicador de arranque a botón (verde) destella.

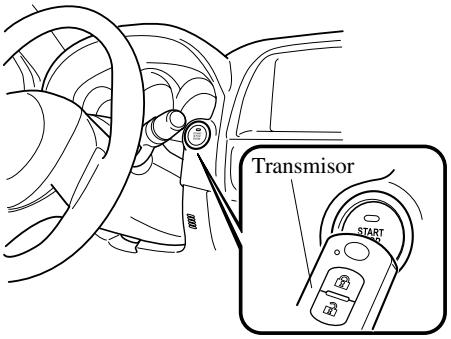

Arrancando/apagando el motor

5. Después el indicador de arranque a botón (verde) se enciende completamente, oprima el arranque a botón.

NOTA

- No se puede arrancar el motor a menos que se oprima completamente el pedal del embrague en un vehículo con transmisión manual o se oprima completamente el pedal de freno en un vehículo con transmisión automática.
- Si existe un malfuncionamiento con la función de arranque a botón, el indicador de arranque a botón (rojo) destella. En este caso, puede que arranque el motor, sin embargo, haga inspeccionar su vehículo por un técnico experto, le recomendamos un técnico autorizado Mazda tan pronto como sea posible.
- Cuando toque el arranque a botón usando la parte de atrás de la llave, toque el botón precisamente con el botón para cerrar en el transmisor apuntando hacia delante y el conjunto de botones hacia arriba.
- Si el indicador del arranque a botón (verde) no se enciende, vuelva a realizar el procedimiento desde el comienzo. Si no se enciende, haga verificar el vehículo en un técnico experto, le recomendamos un técnico autorizado Mazda.

NOTA

- Si sólo desea cambiar la posición de encendido (con la pila de la llave descargada), después de que el indicador de arranque a botón (verde) se enciende, libere el pedal del embrague en un vehículo con transmisión manual o el pedal de freno en un vehículo con transmisión automática, y oprima el arranque a botón. El encendido cambia en el orden ACC, ON y OFF cada vez que lo oprime. Una vez que desconecta el encendido, la posición de encendido no se podrá volver a conectar. Por lo tanto, si arranca el motor, realice la operación otra vez desde el comienzo.

Apagando el motor

1. Detenga completamente el vehículo.
2. **(Transmisión manual)**
   Cambie a punto muerto.
   (Transmisión automática)
   Mueva la palanca selectora a la posición P.
3. Oprima el arranque a botón para apagar el motor. La posición del encendido es desconectado.

⚠ PRECAUCION

Cuando abandona el vehículo, asegúrese que el arranque a botón se encuentra en la posición de desconectado.

NOTA

- El ventilador eléctrico en el comportamiento del motor se puede encender por algunos minutos después de girar la llave de encendido de ON a OFF, esté el acondicionador de aire encendido o no, para enfriar rápidamente el compartimiento del motor.
- Cuando el arranque a botón se desconecta desde ON, el indicador KEY (verde) destellará durante aproximadamente 30 segundos indicando que la carga restante de la pila de la llave es poca. Cambie por una pila nueva antes de que no se pueda utilizar la llave.
  Consulte la sección Cambio de la pila (página 6-33).
- **(Transmisión automática)**
  Si el motor se apaga mientras la palanca selectora se encuentra en una posición diferente de P, el encendido se cambia a ACC.

▼Parada de emergencia del motor

⚠ *ADVERTENCIA*

No oprima (ni toque) el arranque a botón mientras el vehículo se está moviendo:
Oprimiendo el arranque a botón y parando el motor mientras el vehículo está en movimiento por cualquier razón que no sea una emergencia es peligroso. Parar el motor mientras el vehículo está en movimiento resultará en menor maniobrabilidad y capacidad de frenado debido a la pérdida de fuerza en la dirección asistida y menor fuerza de frenado, lo que puede resultar en un accidente y heridas graves.

Oprimiendo continuamente el arranque a botón mientras el motor está funcionando y el vehículo está parado, u oprimirlo rápidamente varias veces parará el motor inmediatamente.

i-stop

La función i-stop (parada en marcha en vacío) apaga automáticamente el motor mientras el vehículo está parado en un semáforo o en un embotellamiento de tránsito después que el motor se ha calentado, y luego vuelve a arrancar el motor automáticamente para continuar conduciendo. El sistema mejora la economía de combustible, reduce las emisiones de gases del escape, y elimina los ruidos de marcha en vacío mientras el motor está apagado.
Un malfuncionamiento del sistema o en las condiciones de funcionamiento se indica mediante una advertencia.
Consulte la sección Luces de advertencia/indicadores en la página 4-38.
Consulte la sección Advertencia sonora i-stop en la página 7-47.

Funciones de apagado y arranque del motor

(Transmisión manual)

1. Pise el pedal de freno y el pedal de embrague, y detenga completamente su vehículo.
2. Después de parar un vehículo, pise el pedal de embrague y cambie la palanca a la posición neutral. Se enciende el indicador i-stop (verde) y el motor se para automáticamente cuando se deja de pisar el pedal de embrague.
3. Para reiniciar el motor, pise el pedal de embrague (se apaga el indicador i-stop (verde)).

(Transmisión automática)

1. La función i-stop funciona cuando se pisa el pedal de freno mientras se conduce el vehículo (excepto para conducción marcha atrás) y el vehículo está parado. (El indicador de i-stop (verde) se enciende mientras la función i-stop está funcionando.)

Arrancando/apagando el motor

2. Cuando se deja de pisar el pedal de freno, el motor vuelve a arrancar automáticamente y se apaga el indicador i-stop (verde).

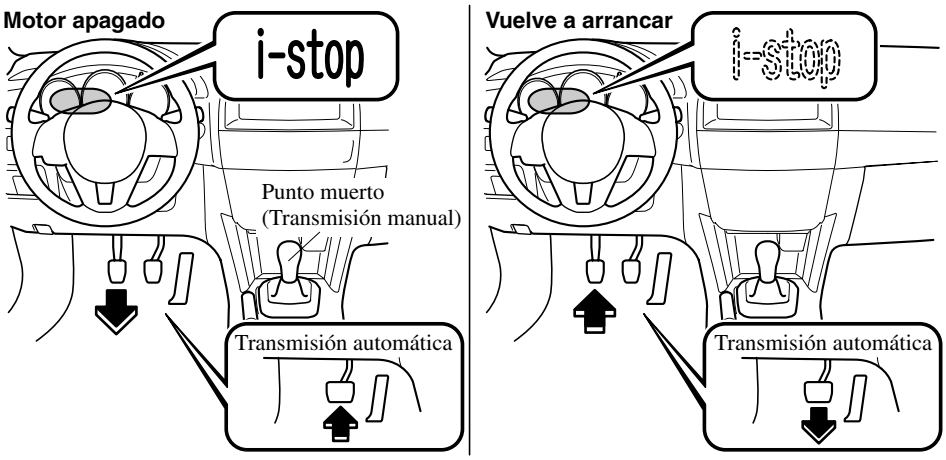

NOTA

Para asegurarse el uso cómodo y seguro del vehículo, la función i-stop controla el apagado y la vuelta arrancar automática del motor mientras monitorea constantemente las operaciones que no sean las del conductor, por ejemplo, el interior y el exterior del vehículo y el estado de funcionamiento del vehículo.

- El motor se apaga automáticamente cuando se cumplen todas las siguientes condiciones:
  - Se ha arrancado el motor y se ha conducido el vehículo durante un cierto período. La función i-stop no funcionará si no se conduce primero el vehículo, sin importar lo que se deje el motor en marcha en vacío. También, después que se conduce el vehículo por un cierto período de tiempo y luego se para, la función i-stop (apagado y vuelta a arrancar automática del motor) funciona sólo una vez mientras el vehículo está parado.
  - Se arranca el motor con el capó cerrado.
  - El motor está lo suficientemente caliente.
  - **(Transmisión manual)**
    La velocidad del vehículo es de aproximadamente 3 km/h o menos.
    (Transmisión automática)
    El vehículo está parado.
  - La batería está en buenas condiciones.
  - El capó está cerrado.
  - Todas las puertas y la compuerta trasera están cerradas.
  - El cinturón de seguridad del conductor está abrochado.
  - El interruptor del desempañador de parabrisas está apagado.
  - **(Acondicionador de aire tipo completamente automático)**
    Se ajusta el dial de control de temperatura del sistema de acondicionador de aire del lado del conductor se ajusta a una posición diferente de la temperatura máxima o mínima.
  - **(Acondicionador de aire tipo completamente automático)**
    Si la temperatura interior del vehículo y la temperatura ajustada para el sistema del acondicionador de aire es casi la misma.
  - Se conduce el vehículo a grandes de 1.800 metros o menos.
  - La luz de advertencia i-stop (ámbar) no está encendida o destella.
  - El sistema de entrada sin llave & arranque a botón funciona normalmente.

Arrancando/apagando el motor

NOTA

(Transmisión automática)

- La palanca de cambios se encuentra en la posición D/M (no modo fijo de segunda) o en posición N.
- El líquido de transmisión automática se calienta suficientemente.
- La temperatura de líquido de transmisión automática no está anormalmente alta.
- Se pisan suficientemente el pedal de frenos. (El nivel de vacío del sistema de frenos es suficiente.)
- El volante se encuentra de manera que las ruedas quedan apuntando casi derecho hacia adelante (si se aplica fuerza a la dirección incluso con las ruedas apuntando derecho hacia adelante, la función i-stop podría no funcionar. Afloje su empuñadura del volante para permitir que la función i-stop funcione).
- El volante no está siendo usado.
- Se pisa el pedal de freno para parar el vehículo.
- El freno de emergencia no ha sido aplicado.
- El vehículo no se para en una subida inclinada en un lugar como un estacionamiento de automóviles de varios niveles.

- Si se cumple una de las siguientes condiciones, se necesitará más tiempo para que el motor se apague automáticamente.
  - La batería se descargará como resultado de no usar el vehículo durante un largo período de tiempo.
  - La temperatura ambiente está alta o baja.
  - Se han desconectado los cables de la batería para cambiarla y luego se vuelven a conecta.
- Por razones de seguridad, si se realiza una de las siguientes operaciones mientras el motor se ha apagado automáticamente, la luz de advertencia i-stop (ámbar) se encenderá y el motor no volverá a arrancar automáticamente aunque se pise el pedal de embrague (transmisión manual) o se deje de pisar el pedal de freno (transmisión automática). Si ocurre eso, use el procedimiento de arranque estándar del motor para arrancar el motor.
  - Se abre el capó.
  - El conductor intenta salir del vehículo (se desabrocha el cinturón de seguridad del conductor y se abre la puerta del conductor).

NOTA

- Si la palanca de cambios se cambia a la posición D/M (no modo fijo de segunda) a la posición N o desde la posición D/M (no modo fijo de segunda) a la posición P mientras la función i-stop está funcionando, el motor no volverá a arrancar automáticamente incluso si se deja de pisar el pedal de freno. El motor volverá a arrancar si se pisa de nuevo el pedal de freno o se mueve la palanca de cambios a la posición D/M (no modo fijo de segunda) o la posición R. (Por razones de seguridad, manténgase pisando siempre el pedal de freno cuando mueve la palanca de cambios con la función i-stop funcionando.)

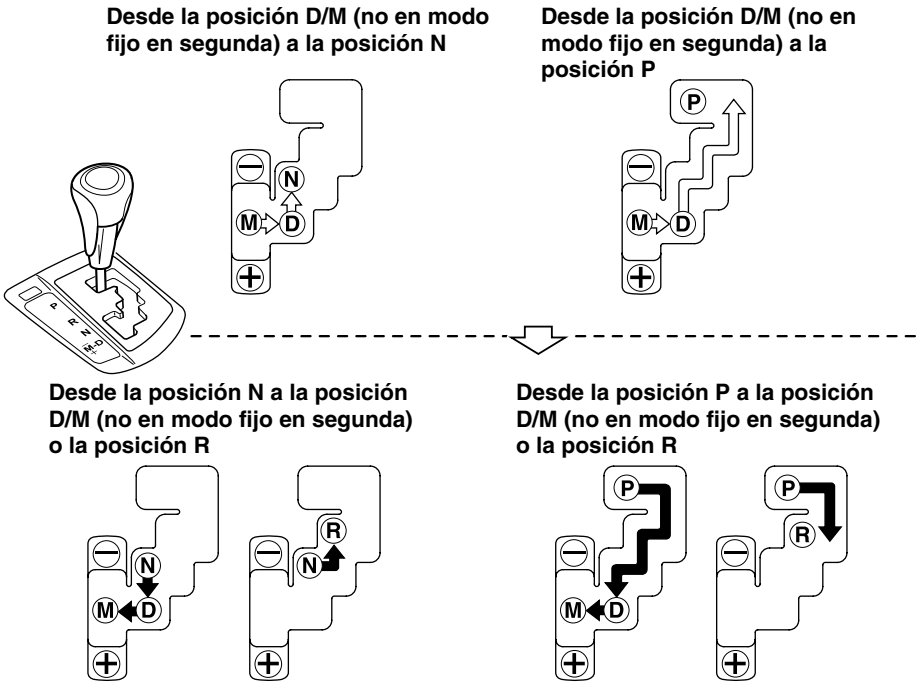

Arrancando/apagando el motor

NOTA

- Si se realiza una de las siguientes operaciones después que el motor se haya apagado automáticamente (la palanca de cambios está en la posición neutral para vehículos con transmisión manual), el motor no volverá a arrancar automáticamente aunque se pise el pedal del embrague (transmisión manual) o no se deje de pisar el pedal de freno (transmisión automática). Sin embargo, por razones de seguridad, si la palanca selectora se encuentra en una posición de marcha diferente de neutral para vehículos con transmisión manual, el motor no volverá a arrancar automáticamente.
  - Se oprime el interruptor i-stop OFF durante algunos segundos.
  - **(Acondicionador de aire tipo completamente automático)**
    Se ajusta el dial de control de temperatura del sistema de acondicionador de aire del lado del conductor a la temperatura máxima o mínima.
  - El interruptor del desempañador de parabrisas está activado.
  - Se liberan ligeramente los frenos en una bajada y el vehículo se comienza a mover.

  (Transmisión automática)
  - Se pisa el pedal del acelerador mientras la palanca de cambios está en la posición D/M (no modo fijo de segunda).
  - Se mueve la palanca de cambios a la posición R.
  - Se mueve la palanca de cambios de la posición N o P a la posición D/M (no modo fijo de segunda).
  - El volante se usa con la palanca de cambios está en la posición D/M (no modo fijo de segunda).
  - La palanca de cambios está en la posición M, modo fijo de segunda.
- Si se realiza una de las siguientes condiciones del vehículo después que el motor se haya apagado automáticamente (la palanca de cambios está en la posición neutral para vehículos con transmisión manual), el motor no volverá a arrancar automáticamente aunque se pise el pedal del embrague (transmisión manual) o no se deje de pisar el pedal de freno (transmisión automática). Sin embargo, por razones de seguridad, si la palanca selectora se encuentra en una posición de marcha diferente de neutral para vehículos con transmisión manual, el motor no volverá a arrancar automáticamente.
  - **(Acondicionador de aire tipo completamente automático)**
    Existe una gran diferencia entre la temperatura de cabina y la temperatura ajustada con el sistema de acondicionador de aire.
  - Han transcurrido dos minutos desde que comienza a usar la función i-stop.
  - La batería se descarga.

NOTA

- Si ocurre una de las siguientes cosas, el tiempo que el motor está parado automáticamente puede ser más corto o el tiempo necesario antes que i-stop funcione otra vez puede ser mayor.
  - La temperatura ambiente está alta o baja.
  - La batería se descarga.
  - El consumo eléctrico de los equipos del vehículo es alto.
- La función i-stop no funciona cuando la temperatura ambiente es extremadamente alta o baja.
- El motor no se parará automáticamente por un tiempo después que se vuelven a conectar los cables de la batería después de desconectarlos temporariamente. Además, si se cambia la batería, se debe reiniciar el sistema i-stop y verificar que funciona correctamente. Al cambiar la batería, consulte a un técnico experto, le recomendamos un técnico autorizado Mazda.

▼Interruptor i-stop OFF

La función i-stop se puede desconectar oprimiendo el interruptor hasta que se escuche un bip y se encienda la luz de advertencia i-stop (ámbar) en el grupo de instrumentos. La función i-stop se puede volver a activar oprimiendo el interruptor hasta que se escuche un bip y se apague la luz de advertencia i-stop (ámbar).

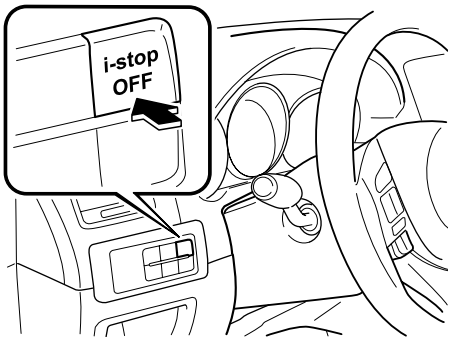

NOTA

Si se apaga la función i-stop usando el interruptor i-stop OFF, el sistema volverá a funcionar la próxima vez que se arranque el motor.

Arrancando/apagando el motor

▼Función de prevención de rodar del vehículo

La función de prevención de rodar del vehículo está equipada en vehículos con función i-stop. La función de prevención de rodar del vehículo mantiene automáticamente la fuerza de frenado mientras el vehículo está parado en una pendiente o la función i-stop está funcionando para evitar que el vehículo ruede inesperadamente hacia delante o atrás en la pendiente o se mueve lentamente hacia delante cuando se suelta el pedal de freno.

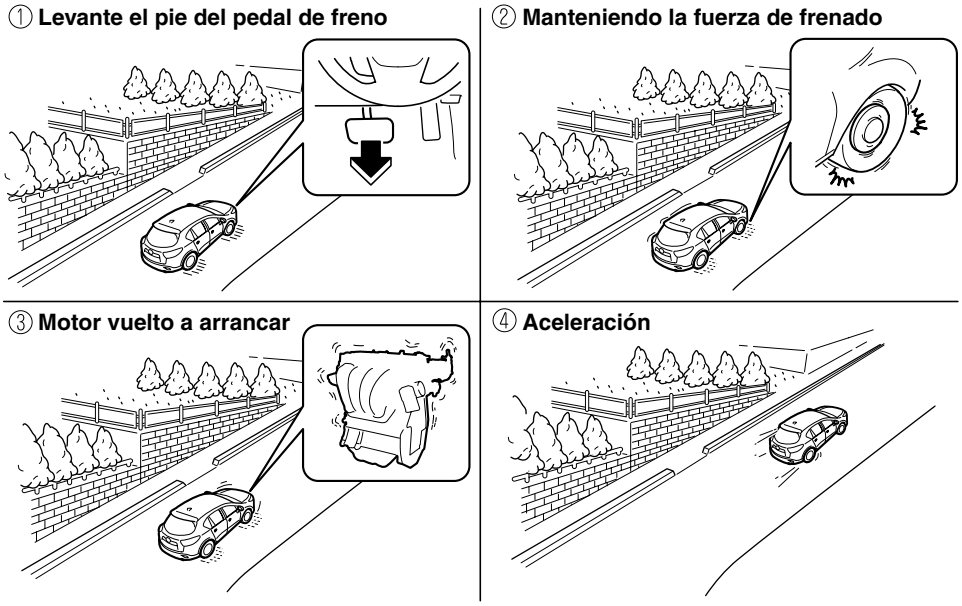

⚠ *ADVERTENCIA*

La prevención de rodar del vehículo funciona solo durante un máximo de cuatro segundos después de liberar el pedal de freno mientras la función i-stop está funcionando y el vehículo se mueve hacia adelante o atrás.
Depender demasiado del sistema puede resultar en un accidente inesperado si el vehículo acelerara repentinamente. Antes de comenzar a conducir el vehículo, confirme siempre la seguridad en los alrededores y accione correctamente la palanca de cambios, el pedal de freno y el pedal del acelerador.
El vehículo puede rodar dependiendo de la carga del vehículo o si está remolcando algo. Tenga en cuenta que el vehículo se puede mover repentinamente después que se libera la función de prevención de rodar mientras el vehículo se encuentra en las siguientes condiciones:
La palanca de cambios está en la posición N.
Si se mueve la palanca de cambios a la posición N y se libera el pedal de freno mientras la función i-stop está funcionando, se libera gradualmente la fuerza de frenado. Para acelerar el vehículo, libere el pedal de freno después de volver a arrancar el motor y mueva la palanca de cambios a una posición diferente de la posición N.

NOTA

La respuesta del pedal de freno puede cambiar, pueden ocurrir ruidos en los frenos, o el pedal de freno puede vibrar debido al funcionamiento de la función de prevención de rodar del vehículo. Sin embargo, esto no indica ningún malfunctionamiento.

Arrancando/apagando el motor

▼Advertencia, advertencia sonora i-stop

Si ocurre un malfuncionamiento en un sistema o fuera necesario tomar precauciones con el sistema, el conductor será notificado mediante una advertencia sonora y una luz de advertencia en el grupo de instrumentos.

Luz de advertencia/bip	Verificación
Se escuchará la advertencia sonora y la luz de advertencia i-stop (ámbar) y otras luces de advertencia se encenderá mientras la función i-stop está funcionando.	Verifique si el capó está abierto, el cinturón de seguridad del conductor está desabrochado o la puerta del conductor está abierta. Si este fuera el caso, por razones de seguridad el motor no volverá a volver a arrancar. Arranque el motor usando el método normal.
La luz de advertencia i-stop (ámbar) destella.	El sistema i-stop puede estar sufriendo algún tipo de malfuncionamiento. Haga inspeccionar su vehículo por un técnico experto, le recomendamos un técnico autorizado Mazda tan pronto como sea posible.
La luz de indicador de i-stop (verde) destella dos veces por segundo mientras la función i-stop está funcionando.	• Verifique si la puerta del conductor está cerrada. • (Transmisión manual) Verifique si la palanca selectora se encuentra en la posición neutral.

Medidores

Los mensajes de información como operaciones del sistema o malfuncionamientos se exhiben en la exhibición. Verifique la condición del vehículo o hágalo inspeccionar en un técnico experto, le recomendamos un técnico autorizado Mazda de acuerdo con la indicación.

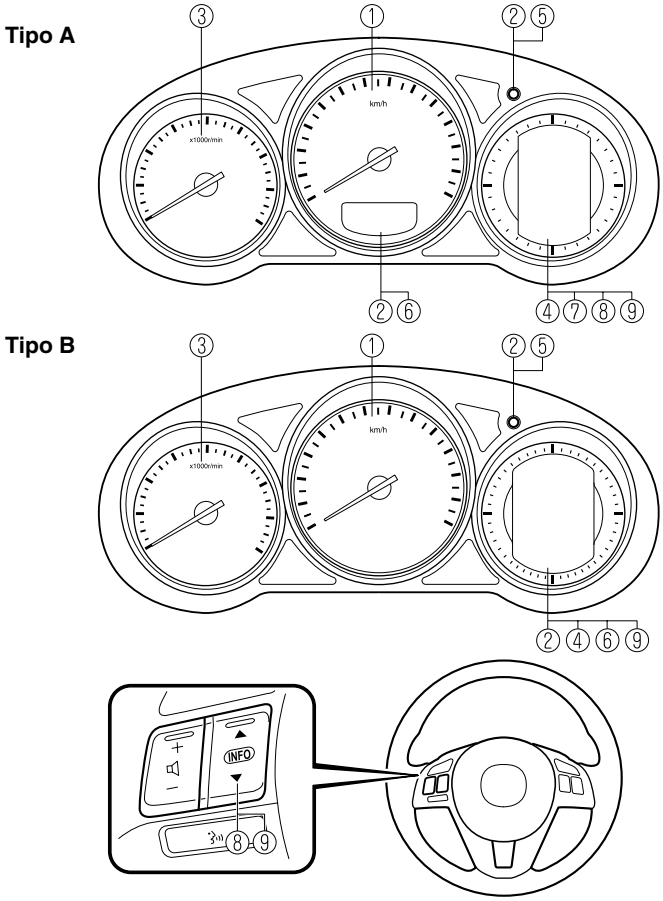

① Velocímetro ..... página 4-22
② Cuentakilómetros total, cuentakilómetros parcial y selector de cuentakilómetros parcial ..... página 4-22
③ Tacómetro ..... página 4-24
④ Medidor de combustible ..... página 4-24

Grupo de instrumentos y pantalla

⑤ Iluminación del panel de instrumentos ..... página 4-25
⑥ Exhibición de temperatura exterior ..... página 4-26
⑦ Exhibición de ajuste de velocidad del vehículo de control de crucero (Grupo de instrumentos tipo A) ..... página 4-27
⑧ Monitor de mantenimiento (Grupo de instrumentos tipo A) ..... página 4-27
⑨ Computadora de abordo e interruptor INFO ..... página 4-32

▼Velocímetro

El velocímetro muestra la velocidad del vehículo.

▼Cuentakilómetros total, cuentakilómetros parcial y selector de cuentakilómetros parcial

El modo de exhibición puede ser cambiado entre cuentakilómetros parcial A y cuentakilómetros parcial B oprimiendo el selector mientras se exhibe uno de ellos. Se exhibirá el modo seleccionado.

Tipo A

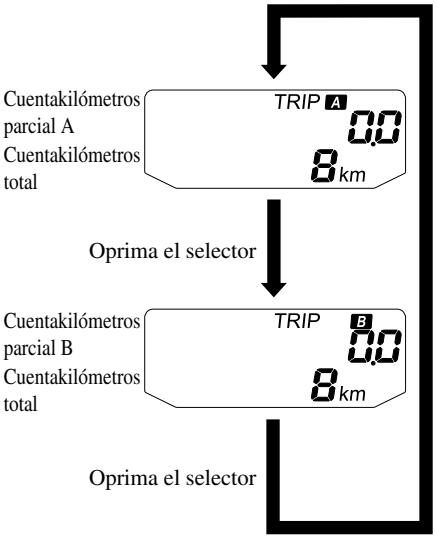

Tipo B

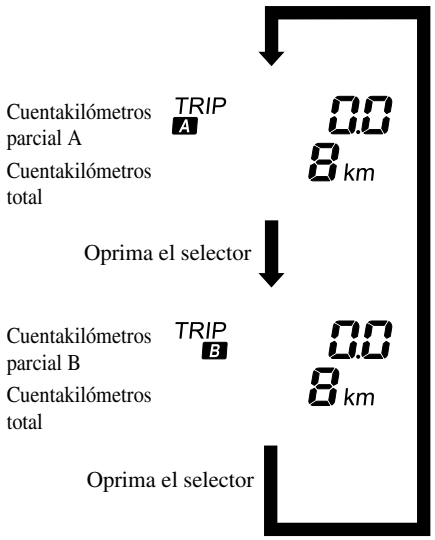

NOTA
Cuando el encendido se cambia a ACC o OFF, el cuentakilómetros total o el cuentakilómetros parcial no se exhibirá, sin embargo, oprimiendo el botón de selección se podrá cambiar inadvertidamente el cuentakilómetros parcial o reponerlo durante un período aproximado de diez minutos en los siguientes casos: • Después que se cambia el encendido a OFF desde ON. • Después que se abre la puerta del conductor.

Cuentakilómetros total

El cuentakilómetros total muestra la distancia total recorrida por el vehículo.

Cuentakilómetros parcial

El cuentakilómetros parcial puede registrar la distancia total de dos recorridos. Uno se registra en el cuentakilómetros parcial A y el otro se registra en el cuentakilómetros parcial B.

Por ejemplo, el cuentakilómetros parcial A puede registrar la distancia desde el punto de origen, y el cuentakilómetros parcial B puede registrar desde el momento en que se llenó el tanque de combustible.

Cuando se encuentra seleccionado el cuentakilómetros parcial A, oprimiendo el selector otra vez dentro de un segundo se cambiará al modo de cuentakilómetros parcial B.

Cuando se encuentre seleccionado el cuentakilómetros parcial A, se exhibirá TRIP A. Cuando se encuentre seleccionado el cuentakilómetros parcial B, se exhibirá TRIP B.

El cuentakilómetros parcial muestra la distancia recorrida por el vehículo desde el momento que se repuso por última vez. Para reponerlo a “0,0” mantenga oprimido el selector durante 1 segundo o más. Use este contador para medir las distancias recorridas en un viaje y para verificar el consumo de combustible.

Grupo de instrumentos y pantalla

NOTA

- Sólo los cuentakilómetros parcial registran décimas de kilómetros.
- El registro del cuentakilómetros será borrado cuando:
  - La fuente de alimentación se interrumpe (se quema un fusible o la batería está desconectada).
  - El vehículo se conduce más de 9999,9 kilómetros.

▼Tacómetro

El tacómetro indica la velocidad del motor en miles de revoluciones por minuto (r/min).

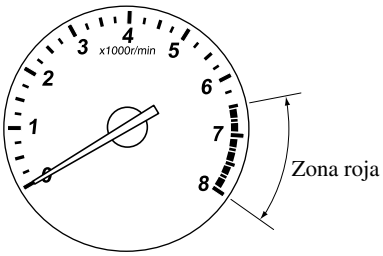

⚠ PRECAUCION

No haga funcionar el motor con la aguja del tacómetro en la ZONA ROJA. De lo contrario se dañará el motor.

▼Medidor de combustible

El medidor de combustible muestra aproximadamente cuanto combustible resta en el tanque cuando la llave de encendido se gira a ON. Recomendamos mantener más de 1/4 del tanque lleno.

Tipo A

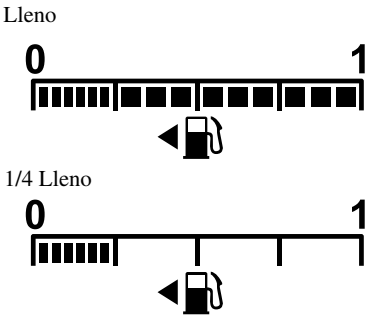

Tipo B

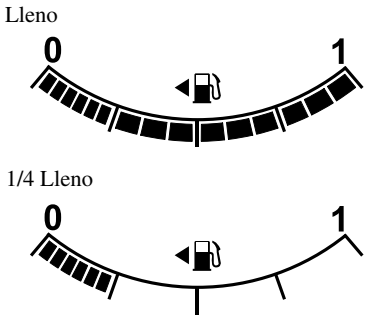

Si la advertencia de nivel bajo de combustible o el medidor indican que el nivel de combustible está cerca de 0, agregue combustible tan pronto como sea posible.

Consulte la sección Luces de advertencia/indicadores en la página 4-38.

NOTA

- Después de llenar de combustible, puede ser necesario algún tiempo para que el indicador se estabilice. Además, el indicador se puede desviar un poco al conducir en una subida o una curva debido a que el combustible dentro del tanque se mueve.
- La dirección de la flecha ( ) indica que la tapa del llenador de combustible se encuentra del lado izquierdo del vehículo.

▼Iluminación del panel de instrumentos

Gire la perilla para ajustar el brillo del grupo de instrumentos y otras iluminaciones del panel de instrumentos.

NOTA

- El brillo de la iluminación del panel de instrumentos se puede ajustar cuando el interruptor de faros se encuentra en la posición o .
- Cuando el brillo de la iluminación del panel de instrumentos no se pueda ajustar más, se escuchará un bip.

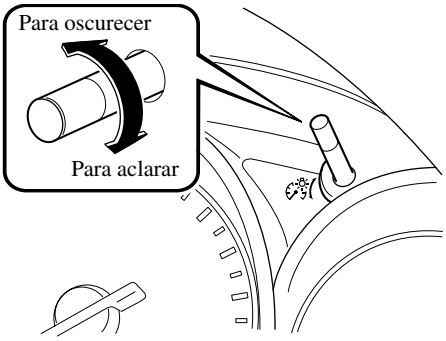

Cancelación del atenuador de iluminación

Cuando el interruptor de faros está en la posición o , la iluminación de la exhibición del grupo de instrumentos se atenúa.

Al conducir en caminos con niebla o nieve, o en otras condiciones donde la visibilidad del grupo de instrumentos se vea reducida por el brillo de alrededor, cancela la iluminación del atenuador y aumenta la intensidad de la iluminación de la exhibición.

Para cancelar el atenuador de iluminación, gire la rueda completamente hacia la derecha. Escuchará un bip y el atenuador de iluminación se cancelará.

Grupo de instrumentos y pantalla

NOTA

- Este símbolo ( ) indica la perilla para ajustar el brillo de la iluminación del panel de instrumentos.
- Si la rueda de la iluminación del panel de instrumentos se mantiene en la posición de cancelación del atenuador de iluminación, el grupo de instrumentos no se atenuará cuando se gire otra vez el interruptor de faros a la posición o . Gire la perilla de iluminación del panel de instrumentos hacia la izquierda para activar la atenuación de iluminación.

▼Exhibición de temperatura exterior

Cuando el encendido está en ON, se exhibe la temperatura exterior.

Tipo A

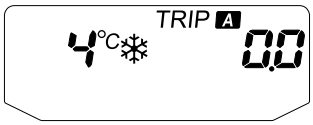

Tipo B

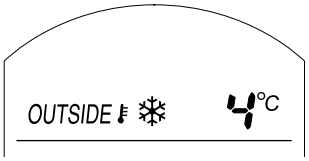

NOTA

En las siguientes condiciones, la temperatura exterior exhibida puede variar de la temperatura exterior actual dependiendo del área alrededor y las condiciones del vehículo:

- Temperaturas significativamente frías o altas.
- Cambios bruscos en la temperatura exterior.
- El vehículo está estacionado.
- El vehículo se conduce a bajas velocidades.

Advertencia de temperatura exterior

Cuando la temperatura exterior es baja, la indicación destella y se escucha un bip para advertirle de la posibilidad de hielo en el camino.
Si la temperatura del exterior es menor de aproximadamente 4 °C, la exhibición de la temperatura del exterior y la marca ❄ destella durante diez segundos y se escucha un bip.

NOTA

Si la temperatura exterior es menor a –20 °C, no sonará el bip. Sin embargo, la marca ❄ se encenderá.

▼Exhibición de ajuste de velocidad del vehículo de control de crucero (Grupo de instrumentos tipo A)*

Se exhibe la velocidad de vehículo preajustada usando el control de crucero.

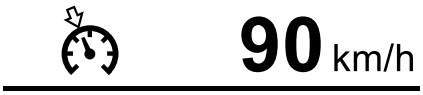

▼Monitor de mantenimiento (Grupo de instrumentos tipo A)

Las siguientes notificaciones de período de mantenimiento se pueden exhibir encendiendo el monitor de mantenimiento.

- Mantenim. programado
- Rotación de neumáticos
- Revisión Presión Neum.
- Cambio aceite

El monitor de mantenimiento exhibe la información cuando se gira el encendido a ON.

NOTA
Esta función no se puede usar mientras conduce el vehículo.

Método de ajuste inicial

1. Oprima la parte de arriba ▲ o abajo ▼ del interruptor INFO y seleccione Ajustes, y luego oprima el botón INFO.
2. Oprima la parte de arriba ▲ o abajo ▼ del interruptor INFO y seleccione Mantenimiento, y luego oprima el botón INFO.
3. Oprima la parte de arriba ▲ o abajo ▼ del interruptor INFO para seleccionar el ítem que desea conectar desde el siguiente, y luego oprima el botón INFO.
   - Intervalo
   - Rotación. neum.
   - Presión neum.
   - Cambio aceite

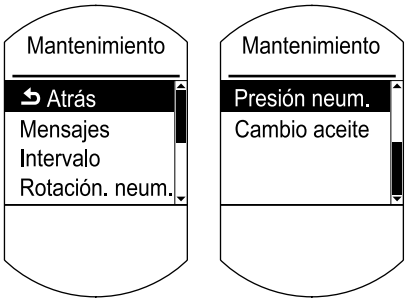

NOTA
Si se ha ajustado un ítem Mantenim. programado, se podrá seleccionar el tiempo y la distancia. Para ítems diferentes del Mantenim. programado, se puede ajustar la distancia o el tiempo.

*Algunos modelos.

Grupo de instrumentos y pantalla

4. Oprima la parte de arriba ▲ o abajo ▼ del interruptor INFO y seleccione Tiempo fijado o Ajustar distancia, y luego oprima el botón INFO. Se exhibe la pantalla para ajustar la distancia o el tiempo hasta el siguiente período de mantenimiento.

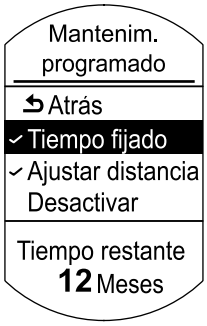

5. Oprima la parte de arriba ▲ o abajo ▼ del interruptor INFO para cambiar el ajuste de distancia o tiempo, y luego oprima el botón INFO. Si no fuera necesario realizar ningún cambio, oprima el botón INFO.

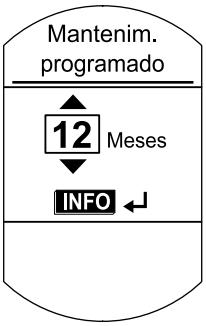

NOTA

- Se exhiben los valores de ajuste iniciales correspondientes al programa de mantenimiento (excepto algunos países). Para cada programa de mantenimiento regional, consulte el Programa de mantenimiento en la página 6-3.
- Se exhibe ✓ en los ítems a ajustar.

Exhibición de mensaje

Cuando el tiempo o la distancia restante se aproximan a 0, se exhibe un mensaje cada vez que el encendido se gira a ON.

NOTA

- Si se oprime uno de los interruptores INFO (parte de arriba ▲ , parte de abajo ▼ , o el botón INFO) mientras se exhibe un mensaje, no se volverá a exhibir la próxima vez que se gira el encendido a ON.
- Después de realizar el mantenimiento del vehículo y de reponer el tiempo/distancia restantes, se exhibirá el mensaje para el siguiente período de mantenimiento cuando la distancia o tiempo restante al siguiente período de mantenimiento se aproximen a 0 (se exhibe cuando arranca el motor).
- Si hubiera varios mensajes, serán exhibidos de acuerdo a su orden.
- Si se ajusta Mensajes a OFF, no se exhibirán los mensajes.

Grupo de instrumentos y pantalla

Exhibición de mensaje

Item	Comienzo de la exhibición de mensaje	Mensaje exhibido
Mantenim. programado	Cuando la distancia restante es menos de 500 km, o los días restantes son menos de 15 (lo que ocurra primero)	Pasar Revisión de Mantenimiento
Rotación de neumáticos	Cuando la distancia restante es menos de 500 km	Rotación de los neumáticos pendiente
Revisión Presión Neum.	Cuando los días restantes son menos de 15	Presión de los neumáticos Añada presión
Cambio aceite	Cuando la distancia restante es menos de 500 km	Se requiere cambio de aceite

Método de reposición

Si la reposición se realiza después de que se haya completado un mantenimiento, se exhibirá la notificación del próximo período de mantenimiento cuando se aproxime el período.

1. Oprima la parte de arriba ▲ o abajo ▼ del interruptor INFO y seleccione Ajustes, y luego oprima el botón INFO.
2. Oprima la parte de arriba ▲ o abajo ▼ del interruptor INFO y seleccione Mantenimiento, y luego oprima el botón INFO.
3. Oprima la parte de arriba ▲ o abajo ▼ del interruptor INFO para seleccionar el ítem que desea reponer entre los siguientes, y luego oprima el botón INFO.
   - Intervalo
   - Rotación. neum.
   - Presión neum.
   - Cambio aceite

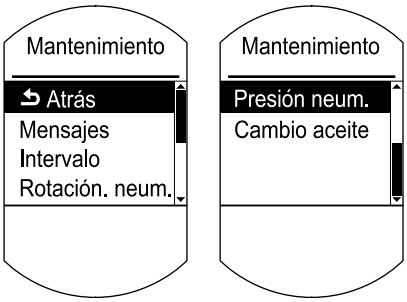

NOTA

- Se exhibirá la distancia y el tiempo restantes.
- Incluso si se ha sobrepasado la distancia o tiempo restantes, la exhibición no mostrará un menos (–) y dejará el valor en 0.

4. Oprima la parte de arriba ▲ o abajo ▼ del interruptor INFO y seleccione Tiempo fijado o Ajustar distancia, y luego oprima el botón INFO. Los valores de tiempo y distancia restantes volverán a los valores ajustados previamente. Si no fuera necesario realizar ningún cambio, oprima el botón INFO.

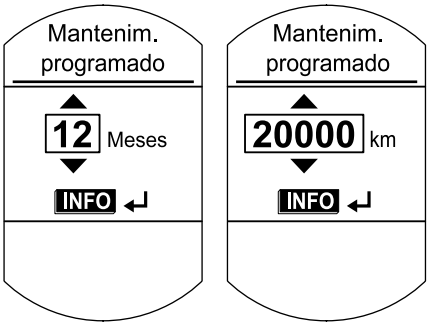

NOTA

- Si se cambian los ajustes de los valores iniciales, se exhiben los valores ajustados, no los valores iniciales.
- Incluso si se desconecta la batería, la información de distancia y tiempo restantes no se borra.

Método para desactivar el sistema

El monitor de mantenimiento se puede desactivar incluso después de activarlo. Si desea desactivarlo, se detendrá el cálculo de distancia y tiempo restantes hasta el siguiente período de mantenimiento, y no se exhibirá un mensaje para indicar que un período de mantenimiento se está aproximando.

1. Oprima la parte de arriba ▲ o abajo ▼ del interruptor INFO y seleccione Ajustes, y luego oprima el botón INFO.
2. Oprima la parte de arriba ▲ o abajo ▼ del interruptor INFO y seleccione Mantenimiento, y luego oprima el botón INFO.
3. Oprima la parte de arriba ▲ o abajo ▼ del interruptor INFO para seleccionar el ítem que desea desconectar entre los siguientes, y luego oprima el botón INFO.
   - Intervalo
   - Rotación. neum.
   - Presión neum.
   - Cambio aceite

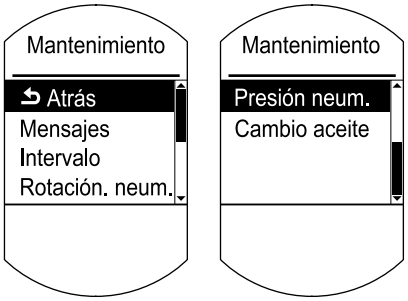

4. Seleccione Desactivar y oprima el botón INFO.

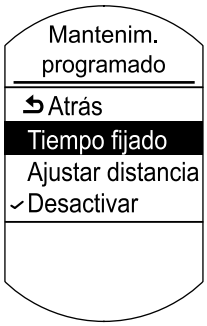

▼Computadora de abordo e interruptor INFO

La siguiente información se puede seleccionar oprimiendo la parte de arriba ▲ o abajo ▼ del interruptor INFO con el encendido en ON.

- La distancia aproximada que puede viajar con el combustible disponible.
- El consumo de combustible promedial.
- El consumo de combustible actual.
- La velocidad promedio del vehículo.
- Ajuste de velocidad para la alarma de velocidad del vehículo.
- Exhibición de tiempo en i-stop (Grupo de instrumentos tipo A)
- Exhibición del sistema de advertencia de abandono de carril (LDWS) (Grupo de instrumentos tipo A)
- Ajustes (Grupo de instrumentos tipo A)
- Aviso (Grupo de instrumentos tipo A)

Si tiene un problema con su computadora de abordo, consulte a un técnico experto, le recomendamos un técnico autorizado Mazda.

Modo de distancia a recorrer con combustible disponible

Este modo exhibe la distancia aproximada que puede viajar con el combustible restante basándose en el consumo de combustible.

La distancia para estar vacío será calculada y exhibida cada segundo.

Tipo A

Tipo B

NOTA

- A pesar que la exhibición de distancia hasta vaciarse puede indicar que se puede recorrer bastante antes de tener que cargar combustible, se recomienda cargar combustible lo antes posible si la graduación del medidor se encuentra cerca de 0 o se ha encendido la advertencia de nivel bajo de combustible.
- La exhibición no cambiará a menos que agregue más de aproximadamente 10 litros de combustible.
- La distancia restante hasta vaciarse es la distancia aproximada restante que se puede conducir el vehículo hasta que todas las marcas de graduación en el medidor de combustible indicando el suministro de combustible restante desaparezcan.

Modo de consumo de combustible promedial

Este modo exhibe el consumo promedio de combustible calculando el consumo de combustible y la distancia recorrida desde que se compró el vehículo, se conectó la batería después de desconectarla o repusieron los datos. El consumo de combustible promedial será calculado y exhibido cada minuto.

Tipo A

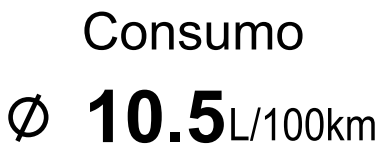

Tipo B

Para borrar los datos que están siendo exhibidos, oprima el botón INFO durante más de 1,5 segundos.
Después de oprimir el botón INFO, se exhibirá la indicación - - - L/100 km durante aproximadamente 1 minuto antes de recalcular y exhibir el consumo de combustible promedial.

Modo de consumo de combustible actual

Este modo muestra el consumo de combustible actual calculando el consumo de combustible y la distancia recorrida.

La economía actual puede ser calculada y exhibida cada 2 segundos.

Tipo A

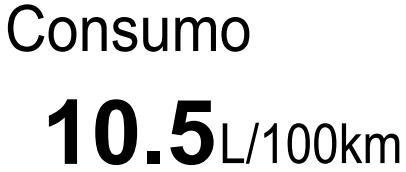

Tipo B

Cuando haya disminuido la velocidad a aproximadamente 5 km/h, se exhibirá la indicación - - - L/100 km.

Modo de velocidad promedio

Este modo exhibe la velocidad promedio del vehículo calculando la distancia y la distancia recorrida desde que se conectó la batería o repusieron los datos por última vez.

La velocidad promedio del vehículo será calculada y exhibida cada 10 segundos.

Tipo A

Tipo B

Para borrar los datos que están siendo exhibidos, oprima el botón INFO durante más de 1,5 segundos. Después de oprimir el botón INFO, se exhibirá - - - km/h por aproximadamente 1 minuto antes de recalcular y exhibir la velocidad del vehículo.

Exhibición de ajuste de velocidad para la alarma de velocidad del vehículo

En este modo, se exhibe el ajuste actual para la alarma de velocidad del vehículo. Puede cambiar el ajuste de velocidad del vehículo a la cual se dispara la advertencia.

NOTA
(Grupo de instrumentos tipo B) La exhibición de la alarma de velocidad del vehículo se activa a la misma vez que se escucha un bip, y destella varias veces la velocidad del vehículo ajustada previamente.

Tipo A

Tipo B

La alarma de velocidad del vehículo se puede ajustar usando el interruptor INFO.

NOTA
• Ajuste siempre la velocidad del vehículo de acuerdo con las leyes y reglamentaciones del país/ciudad en que se conduce el vehículo. Además, verifique siempre la velocidad del vehículo usando el velocímetro. • La función de alarma de velocidad del vehículo se puede ajustar entre 30 y 250 km/h.

La alarma de velocidad del vehículo se puede ajustar usando el siguiente procedimiento.

(Tipo A)

1. Oprima la parte de arriba ▲ o abajo ▼ del interruptor INFO y seleccione Ajustes, y luego oprima el botón INFO.
2. Oprima la parte de arriba ▲ o abajo ▼ del interruptor INFO y seleccione Alarma velo., y luego oprima el botón INFO.
3. Seleccione ON y oprima el botón INFO.
4. Oprima la parte de arriba ▲ o abajo ▼ del interruptor INFO para seleccionar la velocidad de vehículo deseada, y luego oprima el botón INFO.

(Tipo B)

1. Oprima el botón INFO durante más de 1,5 segundos. La velocidad del vehículo destella.
2. Oprima la parte de arriba ▲ o abajo ▼ del interruptor INFO para seleccionar la velocidad de vehículo deseada.

3. Oprima el botón INFO durante más de 1,5 segundos. La velocidad del vehículo se enciende.

La alarma de velocidad del vehículo se puede cancelar usando el siguiente procedimiento.

(Tipo A)

1. Oprima la parte de arriba ▲ o abajo ▼ del interruptor INFO y seleccione Ajustes, y luego oprima el botón INFO.
2. Oprima la parte de arriba ▲ o abajo ▼ del interruptor INFO y seleccione Alarma velo., y luego oprima el botón INFO.
3. Seleccione OFF y oprima el botón INFO.

(Tipo B)

1. Oprima el botón INFO durante más de 1,5 segundos. La velocidad del vehículo destella.
2. Oprima la parte de arriba ▲ o abajo ▼ del interruptor INFO para seleccionar - - - km/h.
3. Oprima el botón INFO durante más de 1,5 segundos. Se enciende - - -.

Exhibición de tiempo en i-stop (Grupo de instrumentos tipo A)

Exhibe la cantidad de tiempo que la función i-stop ha estado funcionando.

Exhibe la cantidad de tiempo para la distancia recorrida total, la distancia recorrida actual y el tiempo i-stop actual.

Exhibición del sistema de advertencia de abandono de carril (LDWS) (Grupo de instrumentos tipo A)

Se exhibe la información respecto al sistema de advertencia de abandono de carril (LDWS).

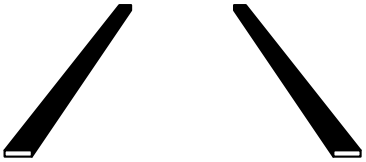

Ajustes (Grupo de instrumentos tipo A)

Los siguientes ajustes se pueden cambiar (No se pueden realizar cambios de ajustes mientras se conduce debido a que no se exhiben los ajustes.):

- Ambiente del sistema (alarma de velocidad, soporte de freno de ciudad inteligente (SCBS), sistema de advertencia de abandono de carril (LDWS), monitor de mantenimiento)
- Activación/desactivación de exhibición (Exhibición de tiempo en i-stop, exhibición LDWS)
- Volumen de zumbador (advertencia de luces encendidas, advertencia sonora de RVM, advertencia sonora de LDWS, pitido de botón)
- Volumen de sonido de funcionamiento de la palanca de señal de viraje
- Unidad de distancia
- Unidad de temperatura
- Idioma de la exhibición
- Recuperación por defecto

También se pueden reponer los datos de la computadora de abordo para el consumo promedio de combustible y la velocidad promedio del vehículo.

Para cambiar ajustes

1. Oprima la parte de arriba ▲ o abajo ▼ del interruptor INFO y seleccione Ajustes, y luego oprima el botón INFO.
2. Oprima la parte de arriba ▲ o abajo ▼ del interruptor INFO para seleccionar el ítem que desea cambiar, y luego oprima el botón INFO.
3. Oprima la parte de arriba ▲ o abajo ▼ del interruptor INFO para seleccionar el ajuste deseado, y luego oprima el botón INFO.

Reposición de los datos de la computadora de abordo para consumo promedio de combustible y velocidad promedio del vehículo

1. Oprima la parte de arriba ▲ o abajo ▼ del interruptor INFO y seleccione Ajustes, y luego oprima el botón INFO.
2. Oprima la parte de arriba ▲ o abajo ▼ del interruptor INFO y seleccione Reponer prom., y luego oprima el botón INFO.
3. Seleccione Consumo o Velocidad, y oprima el botón INFO.

Advertencia (Indicación de exhibición) (Grupo de instrumentos tipo A)

Los mensajes de información como operaciones del sistema o malfuncionamientos se exhiben en la exhibición. Verifique la condición del vehículo o hágalo inspeccionar en un técnico experto, le recomendamos un técnico autorizado Mazda de acuerdo con la indicación.

Luces de advertencia/indicadores

Algunas de las luces de advertencia/indicadores para el grupo de instrumentos tipo A se exhiben en el grupo de instrumentos. Si se exhibe una luz de advertencia/indicador en el grupo de instrumentos, verifique el significado de la advertencia en el ítem de advertencia (indicación de exhibición). Consulte la sección Advertencia (Indicación de exhibición) (Grupo de instrumentos tipo A) en la página 4-41.

Tipo A

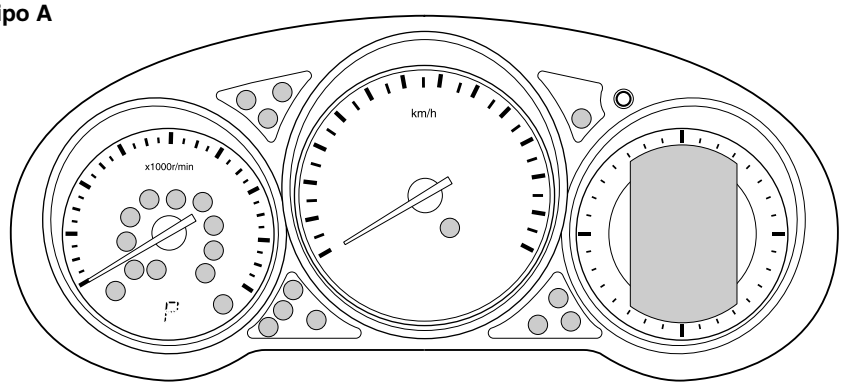

Tipo B

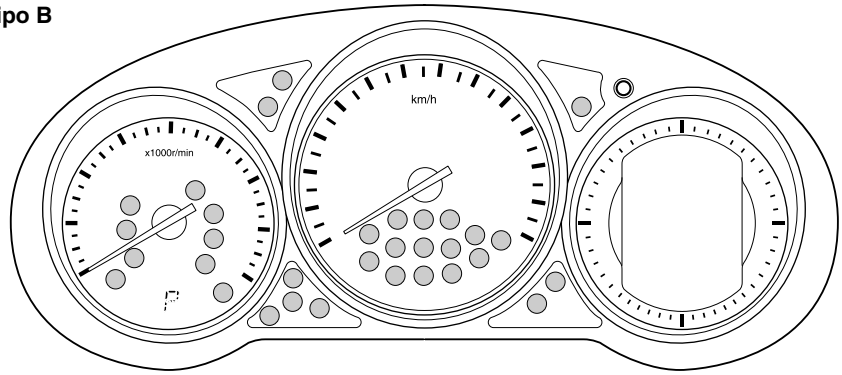

Las luces de advertencia/indicadores aparecerán en las áreas destacadas.

Señal	Luces de advertencia/indicadores	Página
	Advertencia (Indicación de exhibición)	4-41

Grupo de instrumentos y pantalla

Señal	Luces de advertencia/indicadores	Página
	Advertencia del sistema de frenos	4-41
	Advertencia principal	4-42
ABS	Advertencia del sistema antibloqueo de frenos (ABS)	4-42
	Advertencia del sistema de carga	4-43
	Advertencia de presión de aceite del motor	4-44
	Advertencia de verificación del motor	4-44
	Advertencia de temperatura de refrigerante del motor alta (Rojo)	4-45
i-stop	Advertencia i-stop (Ambar)/Indicador i-stop (Verde)	4-45
RVM	Advertencia (Ambar)/Indicador (Verde) de sistema de monitoreo de vehículo atrás (RVM)	4-47
	Advertencia (Ambar)/Indicador (Verde) de sistema de advertencia de abandono de carril (LDWS)	4-47
4WD	Advertencia de la 4WD	4-48
AT	Advertencia de transmisión automática	4-49
	Indicador de malfuncionamiento de la dirección asistida	4-49
	Advertencia del sistema de pretensores de cinturones de seguridad delanteros/bolsa de aire	4-50
	Advertencia de nivel bajo de combustible	4-42
	Advertencia de cinturón de seguridad	4-51

Grupo de instrumentos y pantalla

Señal	Luces de advertencia/indicadores	Página
	Advertencia de puerta mal cerrada	4-53
	Advertencia de nivel bajo del líquido del lavador	4-53
	Advertencia del sistema de monitoreo de presión de aire de los neumáticos	4-53
	Advertencia KEY (Roja)/Indicador KEY (Verde)	4-55
	Advertencia (Ambar)/Indicador (Verde) de sistema de control de luces de carretera	4-57
	Indicador TCS/DSC	4-57
TCS OFF	Indicador TCS OFF	4-58
AFS OFF	Indicador AFS OFF	4-58
	Indicador de temperatura baja de refrigerante del motor (Azul)	4-58
PRNDM	Indicador de patrón de cambio	4-59
	Indicador de luces de carretera	4-59
	Indicadores de advertencia de peligro/señales de viraje	4-59
	Indicador de seguridad	4-59
	Indicador principal de crucero (Ambar)/Indicador de ajuste de crucero (Verde)	4-60
	Indicador de luz encendida	4-60
	Indicador de faro antiniebla delantero	4-60

Señal	Luces de advertencia/indicadores	Página
	Indicador de faro antiniebla trasero	4-60

▼Advertencia (Indicación de exhibición) (Grupo de instrumentos tipo A)

Los mensajes de información como operaciones del sistema o malfuncionamientos se exhiben en la exhibición. Verifique la condición del vehículo o hágalo inspeccionar en un técnico experto, le recomendamos un técnico autorizado Mazda de acuerdo con la indicación.

▼Advertencia del sistema de frenos

Esta luz de advertencia tiene las siguientes funciones:

Advertencia del freno de mano

La luz se enciende cuando se aplica el freno de mano con la llave de encendido en START u ON. Se deberá apagar cuando se suelta el freno de mano.

Advertencia de nivel bajo del líquido de frenos

Si la luz permanece encendida luego de soltar el freno de mano, los frenos pueden tener algún problema.

Conduzca a un costado del camino y estacione lejos de tránsito.

Puede notar que resulta más difícil de pisar el pedal o que se va más contra el piso. En los dos casos, será más difícil frenar.

1. Con el motor parado, abra el capó y verifique inmediatamente el nivel del líquido de frenos, y agregue líquido si fuera necesario (página 6-23).
2. Luego de agregar líquido, vuelva a verificar la luz.

Si la luz de advertencia sigue encendido o si los frenos no funcionan correctamente, no se debe conducir el vehículo. Remólquelo hasta un técnico experto, le recomendamos un técnico autorizado Mazda.

Aunque la luz se apague haga inspeccionar el sistema de frenos tan pronto como sea posible en un técnico experto, le recomendamos un técnico autorizado Mazda.

NOTA
A veces el tener que agregar líquido es indicador de pérdidas. Consulte a un técnico experto, le recomendamos un técnico autorizado Mazda tan pronto como sea posible incluso si la luz de frenos se apagó.

Grupo de instrumentos y pantalla

⚠ *ADVERTENCIA*

No conduzca con la advertencia del sistema de frenos encendida. Consulte a un técnico experto, le recomendamos un técnico autorizado Mazda inspeccione sus frenos tan pronto como sea posible:
Es peligroso seguir conduciendo cuando la luz de advertencia del sistema de frenos está encendida. Esta indica que los frenos pueden no funcionar o fallar en cualquier momento. Si estas luces permanecen encendidas, después de verificar que el freno de mano haya sido liberado completamente, haga inspeccionar los frenos inmediatamente.

▼Advertencia principal

Esta luz de advertencia permanece encendido durante algunos segundos cuando el encendido se gira a ON.

La luz se enciende continuamente si cumple una de las siguientes condiciones. Consulte a un técnico experto, le recomendamos un técnico autorizado Mazda.

- Hay un malfuncionamiento en el sistema de regeneración de desaceleración.
- Hay un malfuncionamiento en el sistema de administración de la batería.
- Hay un malfuncionamiento en el interruptor de frenos.

Para vehículos con grupo de instrumentos tipo A, verifique la condición del vehículo o hágalo inspeccionar en un técnico experto, le recomendamos un técnico autorizado Mazda de acuerdo con la indicación.

▼Advertencia del sistema antibloqueo de frenos (ABS)

La luz de advertencia permanecerá encendida durante unos segundos cuando el encendido se gira a ON.

Si la luz de advertencia del ABS sigue encendida cuando se está conduciendo el vehículo, la unidad de control del ABS ha detectado un malfuncionamiento en el sistema. Si esto ocurre, el vehículo funcionará como un sistema de freno normal sin ABS.
Si esto sucede consulte un técnico experto, le recomendamos un técnico autorizado Mazda tan pronto como sea posible.

NOTA

Cuando se hace arrancar el motor usando un cable puente de otra batería, el motor puede funcionar inestablemente y puede encenderse la luz de advertencia del ABS. Si ocurre eso, es el resultado de la batería descargada y no indica un malfuncionamiento del ABS.
Recargue la batería.
Consulte la sección Recarga de la batería en la página 6-33.

▼Advertencia del sistema electrónico de distribución de fuerza de frenos

Si la unidad de control electrónico de distribución de fuerza de frenos determina que alguno de los componentes están funcionando incorrectamente, la unidad de control encenderá simultáneamente la advertencia del sistema de frenos y la advertencia del ABS. El problema seguramente se debe al sistema electrónico de distribución de fuerza de frenos.

⚠ *ADVERTENCIA*

No conduzca con las luces de advertencia del ABS y la luz de advertencia de frenos encendidas. Haga remolcar el vehículo hasta un técnico experto, le recomendamos un técnico autorizado Mazda inspeccione sus frenos tan pronto como sea posible:
Conducir con la luz de advertencia del ABS y la luz de advertencia de frenos encendidas simultáneamente es peligroso.
Cuando ambas luces están encendidas, las ruedas traseras se pueden bloquear más rápidamente en caso de una parada de emergencia que en circunstancias normales.

▼Advertencia del sistema de carga

Esta luz de advertencia se enciende cuando el encendido se gira a ON y se apaga cuando arranca el motor.

Si la luz de advertencia se enciende mientras conduce, indica un malfuncionamiento del alternador o del sistema de carga.
Conduzca a un costado del camino y estacione lejos de tránsito. Consulte a un técnico experto, le recomendamos un técnico autorizado Mazda.

⚠ PRECAUCION

No continúe conduciendo cuando la luz de advertencia del sistema de carga esté encendida debido a que el motor no se puede parar inesperadamente.

▼Advertencia de presión de aceite del motor

Esta luz de advertencia se enciende cuando el encendido se gira a ON y se apaga cuando arranca el motor.

Esta luz de advertencia indica que hay poca presión de aceite en el motor.

Si se enciende esta luz durante la conducción:

1. Conduzca a un costado del camino y estacione lejos de tránsito sobre una superficie nivelada.
2. Apague el motor y espere 5 minutos para que el aceite vuelva al depósito de aceite.
3. Inspeccione el nivel de aceite de motor (página 6-19). Si estuviera bajo, agregue la cantidad apropiada de aceite de motor teniendo cuidado de no sobrellenar.
4. Arranque el motor y verifique la luz de advertencia.

Si la luz de advertencia sigue encendida después de agregar aceite, detenga el motor inmediatamente y remolque su vehículo a la estación de servicio más cercana o a un técnico experto, le recomendamos un técnico autorizado Mazda.

⚠ PRECAUCION

No haga funcionar el motor si la presión de aceite está baja. De lo contrario se puede producir un daño importante en el motor.

▼Advertencia de verificación del motor

Esta indicador se enciende cuando el encendido se gira a ON y se apaga cuando arranca el motor.

Si este luz de advertencia se enciende mientras conduce, el vehículo podría tener un problema. Es importante tener en cuenta las condiciones de conducción cuando se enciende la luz de advertencia y consulte a un técnico experto, le recomendamos un técnico autorizado Mazda.

La luz de advertencia de verificación del motor se podría encender en los siguientes casos:

- El nivel del tanque de combustible está muy bajo o está por quedarse vacío.

- El sistema eléctrico del motor tiene un problema.
- El sistema de control de emisiones tiene un problema.

Si la luz de advertencia de verificación del motor permanecen encendidas o destellen continuamente, no conduzca a alta velocidad y consulte a un técnico experto, le recomendamos un técnico autorizado Mazda tan pronto como sea posible.

▼Advertencia de temperatura de refrigerante del motor alta (Rojo)

Cuando el encendido está en ON, la luz se enciende momentáneamente y luego se apaga.

La luz destella cuando la temperatura de refrigerante del motor es extremadamente alta, y se enciende cuando la temperatura de refrigerante del motor aumenta más.

Procedimiento de manipulación

Luz destellando

Conduzca lentamente para reducir la carga del motor.

Luz encendida

Esto indica la posibilidad de sobrecalentamiento. Estacione inmediatamente el vehículo en un lugar seguro y pare el motor.
Consulte la sección Sobrecalentamiento (página 7-27).

⚠ PRECAUCION

No conduzca el vehículo con la advertencia de temperatura de refrigerante del motor alta encendida. De lo contrario, se podría resultar en daños al motor.

▼Advertencia i-stop (Ambar)/ Indicador i-stop (Verde)

Para asegurarse el uso cómodo y seguro del vehículo, la función i-stop monitorea constantemente las operaciones del conductor, el interior y el exterior del vehículo y el estado de funcionamiento del vehículo, y usa la luz de advertencia i-stop (ámbar) y el indicador i-stop (verde) para informar al conductor del estado de funcionamiento del sistema i-stop o advertencias relacionadas.

Advertencia i-stop (ámbar)

Cuando se enciende

- Esta luz de advertencia permanece encendido durante algunos segundos cuando el encendido se gira a ON.
- La luz de advertencia se enciende cuando se presiona el interruptor i-stop OFF para desconectar el sistema.

- Si se realiza una de las siguientes operaciones después de que el motor se apaga automáticamente, se enciende la luz de advertencia. Si ocurre eso, el motor no volverá a arrancar automáticamente por razones de seguridad incluso si pisa el pedal de embrague (transmisión manual) o se libera el pedal de freno (transmisión automática). Use el procedimiento estándar de arranque del motor para arrancar el motor.
  - Se abre el capó.
  - El conductor intenta salir del vehículo (se desabrocha el cinturón de seguridad del conductor y se abre la puerta del conductor).
- Si la luz de advertencia i-stop (ámbar) permanece encendida incluso después de oprimir continuamente el interruptor i-stop OFF bajo condiciones que no sean el capó abierto o que el conductor haya salido del vehículo (el cinturón de seguridad del conductor desabrochado y la puerta del conductor abierta), consulte a un técnico experto le recomendamos un técnico autorizado Mazda.

Cuando destella

La luz destella si existe un malfuncionamiento en el sistema i-stop. Consulte a un técnico experto, le recomendamos un técnico autorizado Mazda.

Indicador i-stop (verde)

Cuando se enciende

Esta luz se enciende mientras la función i-stop está funcionando y el motor está apagado automáticamente. La luz se apaga cuando el motor se vuelve a arrancar automáticamente.

Cuando destella

- Si se cumple una de las siguientes condiciones, la luz destella dos veces por segundo como precaución de seguridad del conductor.
  - La luz destella cuando se abre la puerta del conductor y se apaga después que se cierra.
  - (Transmisión manual)
    Las luces destellan cuando se mueve la palanca de cambios a una posición diferente de neutral sin pisar el pedal del embrague, y se apagan después de cambiar la palanca de cambios a la posición neutral.

- Si sucede una de las siguientes condiciones, la luz destella una vez por segundo durante un período de aproximadamente tres segundos para notificar al conductor que el vehículo está por arrancar de vuelta automáticamente, y luego se apagará después que el motor vuelva a arrancar.
  - Se ajusta el dial de control de temperatura del sistema de acondicionador de aire del lado del conductor a la temperatura máxima o mínima.
  - Existe una gran diferencia entre la temperatura de cabina y la temperatura ajustada con el sistema de acondicionador de aire.
  - El interruptor del desempañador de parabrisas está activado.
  - La batería se descarga.

▼Advertencia RVM (Ambar)/ Indicador RVM (Verde)*

RVM

Luz de advertencia RVM (ámbar)

Esta luz de advertencia se enciende cuando el encendido está en ON. El color de la luz cambia de ámbar a verde cuando el sistema de monitoreo de vehículo atrás está funcionando, o se apaga cuando el sistema está apagado. El indicador permanece encendido si el sistema tiene un malfuncionamiento. Consulte a un concesionario autorizado Mazda.

NOTA
Esta luz de advertencia se encenderá como resultado de una disminución temporaria en la sensibilidad del sensor de radar debido al mal tiempo o suciedad en la superficie del paragolpes. Sin embargo, esto no indica ningún malfuncionamiento.

Indicador RVM (verde)

Este indicador se enciende cuando el sistema de monitoreo de vehículo atrás está funcionando.

▼Advertencia LDWS (Ambar)/ Indicador LDWS (Verde)*

Advertencia LDWS (Ambar)

Cuando se enciende

- Cuando el encendido está en ON, se enciende la luz de advertencia.
- Este indicador se apaga cuando se cancela el LDWS.
- El indicador se enciende cuando el LDWS se encuentra en espera.

Bajo las siguientes condiciones, la luz de advertencia LDWS (ámbar) se enciende continuamente.

- El vidrio del parabrisas delante de la cámara sensora hacia adelante (FSC) está empañada o hay una obstrucción.

*Algunos modelos.

- Cuando el vehículo se conduce aproximadamente 65 km/h.
- No se detectan líneas blancas (amarillas).

Cuando destella

- La advertencia destella cuando el sistema tiene un malfuncionamiento. Haga inspeccionar su vehículo en un técnico experto, le recomendamos un técnico autorizado Mazda.
- El LDWS no funciona cuando destella la luz de advertencia.

⚠ PRECAUCION

- Si ocurre uno de los siguienes casos, el sistema podría tener un malfuncionamiento. Haga inspeccionar el vehículo en un técnico experto, le recomendamos un técnico autorizado Mazda.
  - La luz destella mientras conduce el vehículo.
  - La luz no se enciende cuando el encendido está en ON.
- Use siempre neumáticos para todas las ruedas que sean del tamaño especificado, y el mismo fabricante, marca y diseño. Además, no use neumáticos que tengan patrones significativamente diferentes en el mismo vehículo. Si se usan neumáticos inadecuados, el LDWS podría no funcionar normalmente.
- Cuando se usa un neumático de repuesto de emergencia. El sistema podría no funcionar normalmente.

Indicador LDWS (Verde)

Cuando se enciende

- El indicador LDWS se enciende desde la condición de espera cuando se cumplen las siguientes condiciones.
  - La velocidad del vehículo es 65 km/h o más rápida.
  - Se detectan líneas blancas (amarillas).
- Esta indicador se apaga cuando se presiona el interruptor LDWS.

Cuando destella

El indicador destella cuando el sistema determina que el vehículo se está desviando de su carril.

▼Advertencia de la 4WD

4WD

Esta luz de advertencia permanece encendido durante algunos segundos cuando el encendido se gira a ON.

La advertencia se encenderá o destellará en las siguientes condiciones:

- Se enciende cuando existe una problema con el sistema de 4WD.
- Se enciende si hay demasiada diferencia en el radio de los neumáticos entre las ruedas delanteras y traseras.
- Destella cuando la temperatura del aceite del diferencial está anormalmente alta.

- Destella cuando haya continuamente diferencias entre la rotación de las ruedas delanteras y traseras, como al intentar salir de una superficie cubierta con hielo, o cuando intente sacar el vehículo del barro, arena o condiciones similares.

Cuando se enciende

Si la luz de advertencia de la 4WD se enciende, consulte con un técnico experto, le recomendamos un técnico autorizado Mazda.

Cuando destella

Estacione el vehículo en un lugar seguro. Después de unos momentos encienda el motor, cuando la luz de advertencia deja de destellar, podrá continuar conduciendo. Si la luz no deja de destellar, consulte a un técnico experto, le recomendamos un técnico autorizado Mazda.

▼Advertencia de transmisión automática

Esta luz de advertencia permanece encendido durante algunos segundos cuando el encendido se gira a ON.

La luz destellará cuando la transmisión tenga un problema.

⚠ PRECAUCION

Si la luz de advertencia de transmisión automática destella, la transmisión tiene un problema. Si continúa conduciendo su Mazda en estas condiciones podría dañar la transmisión. Consulte a un técnico experto, le recomendamos un técnico autorizado Mazda tan pronto como sea posible.

▼Indicador de malfuncionamiento de la dirección asistida

Esta indicador se enciende cuando el encendido se gira a ON, y se apaga cuando arranca el motor.

El indicador de malfuncionamiento de la dirección hidráulica se enciende si existe un malfuncionamiento en la dirección hidráulica mientras el motor está en funcionamiento.
Si se enciende el indicador, estacione inmediatamente el vehículo en un lugar seguro y pare el motor.
Si el indicador no se apaga incluso después que se vuelve a arrancar el motor, consulte a un técnico experto, le recomendamos un técnico autorizado Mazda.

Grupo de instrumentos y pantalla

NOTA

- Si se enciende el indicador, la dirección hidráulica no funcionará normalmente. Si sucede eso, el volante se podrá usar, sin embargo, el funcionamiento se sentirá más pesado de lo normal, y el volante puede vibrar cuando lo use.
- Al mover repetidamente el volante hacia la izquierda y derecha con el vehículo estacionado o moviéndose extremadamente lento hará que el sistema de dirección asistida pase al modo de protección que hará que la dirección se sienta pesada, pero eso no indica un problema. Si ocurre eso, estacione el vehículo en un lugar seguro y espere unos pocos segundos para que el sistema vuelva a la normalidad.

▼Advertencia del sistema de pretensores de cinturones de seguridad delanteros/bolsa de aire

Si el sistema de bolsa de aire/pretensores de cinturón de seguridad delantero está funcionando bien, la luz de advertencia se enciende cuando el encendido está en la posición ON o luego de arrancar el motor. La luz de advertencia se apaga después de un período de tiempo especificado.

Un malfunctionamiento en el sistema se indica si la luz de advertencia destella constantemente, permanece encendida o no se enciende en ningún momento cuando el encendido está en la posición ON. Si alguna de estas cosas ocurrieran, consulte a un técnico experto, le recomendamos un técnico autorizado Mazda tan pronto como sea posible. El sistema no funcionará en caso de accidente.

⚠ *ADVERTENCIA*

Nunca manipule indebidamente los sistemas de bolsa de aire/pretensores y siempre realice el servicio y las reparaciones en un técnico experto, le recomendamos un técnico autorizado Mazda:
El mantenimiento realizado por uno mismo o la manipulación indebida del sistema son peligrosos. La bolsa de aire/pretensore se podría inflar accidentalmente o podrían quedar inutilizables causando heridas graves o la muerte.

▼Advertencia de nivel bajo de combustible

Esta luz de advertencia en el medidor de combustible indica que el tanque de combustible pronto quedará vacío. Agregue combustible tan pronto como sea posible.

▼Advertencia de cinturón de seguridad

Asiento del conductor

Asiento del acompañante

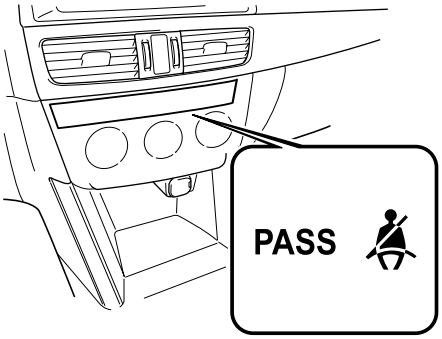

Si el asiento del conductor o el acompañante están ocupados y no se abrochan los cinturones de seguridad cuando el encendido está en ON, la luz de advertencia del cinturón de seguridad permanecerá encendida.

Recordatorio de cinturón de seguridad

Asiento delantero

Si se conduce el vehículo con el conductor o el acompañante sin abrocharse el cinturón de seguridad, la luz de advertencia se encenderá y sonará una advertencia sonora.

Si el cinturón de seguridad del conductor o del acompañante no está abrochado (sólo cuando el asiento del acompañante está ocupado) y el vehículo se conduce a más de 20 km/h, destellará la luz de advertencia y se escuchará un sonido bip. Después de un tiempo corto, la luz de advertencia deja de destellar, pero permanece encendida, y la advertencia dejará de sonar. Si un cinturón de seguridad permanece desabrochado, la luz de advertencia destella y la advertencia sonora se activa otra vez por un determinado período de tiempo.

Grupo de instrumentos y pantalla

Hasta que se abroche un cinturón de seguridad o haya transcurrido un período de tiempo, la advertencia sonora no dejará de sonar incluso si la velocidad del vehículo baja a menos de 20 km/h.

NOTA

- Si se desabrocha el cinturón de seguridad del conductor o el acompañante después de que deja de sonar la advertencia (luz de advertencia permanece encendida), y la velocidad del vehículo excede 20 km/h, la luz de advertencia destella y la advertencia sonora se vuelve a activar.
- Colocar ítems pesados en el asiento del acompañante podría producir que la función de advertencia de cinturón de seguridad del acompañante funcione dependiendo del peso del ítem.
- Para permitir que el sensor de peso del almohadón del acompañante funcione correctamente, no coloque nada ni se siente en un almohadón adicional en el asiento del acompañante. El sensor puede no funcionar correctamente debido a que el almohadón adicional puede causar interferencias en el sensor.
- Cuando un niño pequeño se sienta en el asiento del acompañante, es posible que la luz de advertencia no funcione.

Asiento trasero

Si los cinturones de seguridad traseros no están abrochados cuando se gira el encendido a ON, el conductor y el acompañante serán informados mediante las luces de advertencia.

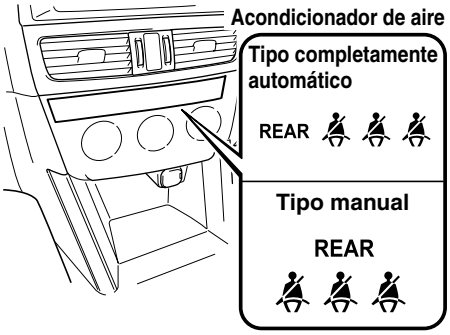

Las luces de advertencia se encenderán en dos colores. Cuando el cinturón de seguridad no esté abrochado, la luz de advertencia se encenderá de rojo. Cuando el cinturón de seguridad esté abrochado, se encenderá de verde. Las luces de advertencia funcionan incluso cuando no haya ningún pasajero sentado en el asiento trasero. La advertencia sonora solo se escuchará si un cinturón de seguridad es desabrochado luego de ser abrochado.

NOTA

Si los cinturones de seguridad traseros no son usados durante un período específico de tiempo después de que el motor ha arrancado, todas las luces de advertencia se apagarán.

▼Advertencia de puerta mal cerrada

Esta luz de advertencia se enciende cuando una de las puertas o la compuerta trasera no está bien cerrada.
Cierre la puerta o la compuerta trasera con seguridad antes de conducir el vehículo.

▼Advertencia de nivel bajo del líquido del lavador

Esta luz de advertencia indica que el nivel del líquido del lavador está bajo. Agregue líquido (página 6-24).

▼Advertencia del sistema de monitoreo de presión de aire de los neumáticos

Esta luz de advertencia se enciende durante algunos segundos cuando el encendido se gira a ON.

La advertencia se enciende y se escucha un bip cuando la presión de aire es demasiado bajo en uno o más neumáticos, y destella cuando hay un malfuncionamiento en el sistema.

⚠ *ADVERTENCIA*

Si la luz de advertencia del sistema de monitoreo de presión de aire de los neumáticos se enciende o destella, o la advertencia sonora de presión de aire de los neumáticos suena, disminuya la velocidad del vehículo inmediatamente y evite maniobras o frenar bruscamente:
Si la luz de advertencia del sistema de monitoreo de presión de aire de los neumáticos se enciende o destella, o la advertencia sonora de presión de aire de los neumáticos suena, será peligroso conducir el vehículo a alta velocidad, o realizar maniobras o frenar bruscamente. La maniobrabilidad del vehículo disminuirá y podría resultar en un accidente.
Para determinar si tiene una pequeña pérdida o un neumático desinflado, estacione en un lugar seguro donde pueda verificar visualmente la condición del neumático y determine si tiene suficiente aire para continuar hasta un lugar donde se pueda agregar aire y el sistema monitorear de nuevo por un técnico experto, le recomendamos un técnico autorizado Mazda o un centro de reparación de neumáticos.

⚠ *ADVERTENCIA*

No ignore la luz de advertencia TPMS:
Ignorar la luz de advertencia TPMS es peligroso, incluso si sabe por que está encendida. Haga que solucionen el problema lo antes posible antes de se convierta en un problema mayor que pueda resultar en una falla del neumático y un accidente serio.

Luz de advertencia se enciende/ Advertencia sonora suena

Cuando la luz de advertencia se enciende, y la advertencia sonora suena (aproximadamente 3 segundos), la presión de aire de los neumáticos es demasiado baja en uno o más neumáticos.

Ajuste la presión de aire de los neumáticos a la presión de aire correcta. Consultar los cuadros de especificaciones (página 9-8).

NOTA

- Realice el ajuste de la presión de aire de los neumáticos cuando los neumáticos estén fríos. La presión de aire de los neumáticos podría variar de acuerdo a la temperatura de los neumáticos, por lo tanto deje el vehículo parado por 1 hora o condúzcalo sólo 1,6 km o menos antes de ajustar la presión de aire de los neumáticos. Cuando la presión de aire se ajusta con los neumáticos calientes, la luz de advertencia/ advertencia sonora TPMS podría encenderse/sonar después que los neumáticos se enfríen y la presión baje de la especificada.
  También, una luz de advertencia TPMS enciendida, resultante de una caída en la presión de aire de los neumáticos debido a una baja temperatura ambiente, podría apagarse si la temperatura ambiente sube. En ese caso, también podría ser necesario ajustar las presiones de aire de los neumáticos. Si la luz de advertencia TPMS se enciende debido a una caída en la presión de aire de los neumáticos, asegúrese de verificar y ajustar las presiones de aire de los neumáticos.

NOTA

- Los neumáticos pierden un poco de aire naturalmente a través del tiempo y el TPMS no puede indicar si los neumáticos están quedando desinflados o están completamente desinflados. Sin embargo, ya sea que encuentre un neumático desinflado entre los cuatro, eso es una indicación de problemas; haga que alguien conduzca lentamente el vehículo hacia delante para inspeccionar un neumático desinflado por cortes y objetos de metal saliendo de la banda de rodamiento o la pared lateral. Ponga unas gotas de agua en el vástago de la válvula para ver si salen burbujas debido a una válvula defectuosa. Las pérdidas se deben de solucionar de otra manera que simplemente agregando aire al neumático con problemas pues las pérdidas son peligrosas, llévelo a un técnico experto, le recomendamos un técnico autorizado Mazda.

Si la luz de advertencia se vuelve a encender incluso después que se ajusta la presión de aire de los neumáticos, puede haber un pinchadura. Cambie el neumático desinflado por el neumático de repuesto temporario (página 7-15).

La luz de advertencia destella

Si el sistema de monitoreo de presión de aire de los neumáticos tiene un malfuncionamiento, la luz de advertencia de presión de aire de los neumáticos destellará aproximadamente 1 minuto cuando el encendido se encuentra en ON y luego continúa encendida. Haga verificar su vehículo por un técnico experto, le recomendamos un técnico autorizado Mazda tan pronto como sea posible.

▼Advertencia KEY (Roja)/ Indicador KEY (Verde)

Este indicador tiene dos colores.

Advertencia KEY (Roja)

Cuando se enciende

Si ocurre un malfuncionamiento en el sistema de entrada sin llave, se enciende continuamente.

⚠ PRECAUCION

Si el indicador de advertencia de llave se enciende o el indicador de arranque a botón (ámbar) destella, el motor podría no arrancar. Si no se puede arrancar el motor, inténtelo arrancar usando la operación de emergencia para arrancar el motor, y haga inspeccionar el vehículo en un concesionario autorizado Mazda tan pronto como sea posible.

Grupo de instrumentos y pantalla

Cuando destella

- En las siguientes condiciones, la luz de advertencia KEY (roja) destella para notificarle que el encendido no se puede cambiar de apagado.
  - La pila de la llave está descargada.
  - La llave no se encuentra dentro del rango de funcionamiento.
  - La llave está en un área donde es difícil para el sistema detectar la señal (página 3-7).
  - Hay una llave de otro fabricante similar a la llave dentro del rango de funcionamiento.
- Bajo las siguientes condiciones, la advertencia KEY (roja) destellará continuamente cuando el encendido no ha sido desconectado para notificar al conductor que se ha quitado la llave del vehículo. La advertencia KEY (roja) dejará de destellar cuando la llave se encuentra otra vez dentro del vehículo: El encendido no ha sido desconectado y todas las puertas y la compuerta trasera están cerradas después que la llave ha sido quitada del vehículo.

NOTA
Debido a que la llave utiliza ondas de radio de baja intensidad, la advertencia de llave quitada del vehículo se podría activar si la llave es llevada junto con un objeto de metal o si es colocada en un lugar con mala recepción de señal.

Indicador KEY (Verde)

Cuando se enciende

Cuando se pisa el pedal de freno en una transmisión automática o se pisa el pedal de embrague con una transmisión manual, el sistema confirma que la llave correcta se encuentra dentro del vehículo, el indicador KEY (verde) se enciende, y se puede arrancar el motor (página 4-4).

Cuando destella

Cuando el encendido se cambia de ON a off, el indicador KEY (verde) destellará durante aproximadamente 30 segundos indicando que la carga restante de la pila de la llave avanzada es baja. Cambie por una pila nueva antes de que no se pueda utilizar la llave.
Consulte la sección Cambio de la pila (página 6-33).

▼Advertencia de sistema de control de luces de carretera (Ambar)/ Indicador de sistema de control de luces de carretera (Verde)*

Advertencia del sistema de control de luces de carretera (Ambar)

Cuando se enciende

Cuando el encendido se cambia a ON, esta luz de advertencia se enciende y luego se apaga después de algunos segundos. La luz de advertencia se enciende si el área del parabrisas en frente a la cámara sensora hacia adelante (FSC) está empañada u obstruida.

Cuando destella

Esta luz destella si ocurre un malfuncionamiento en el sistema de control de luces de carretera. Haga inspeccionar su vehículo en un técnico experto, le recomendamos un técnico autorizado Mazda.

Indicador del sistema de control de luces de carretera (Verde)

Este indicador se enciende cuando el sistema está funcionando y se apaga cuando se cancela el funcionamiento del sistema.

▼Indicador TCS/DSC

Este indicador permanece encendido durante algunos segundos cuando el encendido se gira a ON. Si el TCS o DSC está funcionando, el indicador destellará.

Si la luz permanece encendida, el TCS, DSC o el sistema de frenado asistido podría tener un problema y podrían no funcionar correctamente. Lleve su vehículo a un técnico experto, le recomendamos un técnico autorizado Mazda.

NOTA

- Además de que destelle el indicador, se sentirá un tirón suave proveniente del motor. Esto indica que el TCS funciona correctamente.
- En superficies resbalosas, como nieve fresca, será imposible alcanzar altas rpm con el TCS activado.

*Algunos modelos.

▼Indicador TCS OFF

Este indicador permanece encendido durante algunos segundos cuando el encendido se gira a ON.
También se enciende cuando se oprime el interruptor TCS OFF y se desconecta el TCS.
Consulte la sección Interruptor TCS OFF en la página 4-102.

Si la luz permanece encendida y el TCS no está apagado, lleve su vehículo a un técnico experto, le recomendamos un técnico autorizado Mazda. El DSC puede tener un malfuncionamiento.

▼Indicador AFS OFF*

El indicador AFS OFF se enciende brevemente cuando el encendido se gira a ON, y luego se desconecta.
Oprimiendo el interruptor AFS OFF se cancela la función AFS y se enciende el indicador.

Las siguientes condiciones pueden indicar que el sistema está funcionando mal. Si ocurre una de las siguientes condiciones, consulte a un técnico experto, le recomendamos un técnico autorizado Mazda.

- El indicador AFS OFF no se enciende incluso si el encendido se gira a ON.
- El indicador AFS OFF destella continuamente.

NOTA
Incluso si el AFS no está funcionando debido a algún malfuncionamiento, los faros todavía se pueden usar normalmente.

▼Indicador de temperatura baja de refrigerante del motor (Azul)

La luz se enciende continuamente cuando la temperatura del refrigerante del motor está baja.

Si el indicador de temperatura baja del refrigerante del motor permanece encendida después que el motor está lo suficientemente caliente, el sensor de temperatura puede tener un malfuncionamiento. Consulte a un técnico experto, le recomendamos un técnico autorizado Mazda.

 *Algunos modelos.

▼Indicador de patrón de cambio

Esto indica la posición de cambio seleccionada.

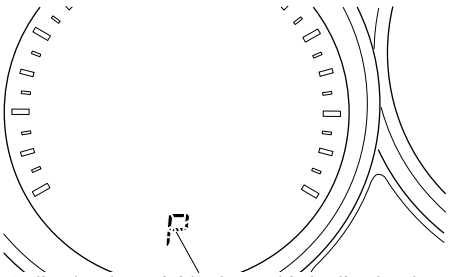

Indicador de posición de cambio/Indicador de posición de marcha

Indicador de posición de marcha

El indicador de posición del cambio exhibe el cambio en uso mientras se encuentra en el modo de cambio manual.

▼Indicador de luces de carretera

Esta luz indica:

- Las luces de carretera están encendidas.
- La palanca de señales de viraje está en la posición de adelantamiento.

▼Indicadores de advertencia de peligro/señales de viraje

Al usar las señales de viraje, el indicador de señal de viraje izquierda o derecha destellan para indicar cual señal de giro está funcionando (página 4-84).

Al usar la luz del destellador de aviso de peligro, ambos indicadores de señales de viraje destellan (página 4-92).

Si un indicador permanece encendido (no destella) o si destella anormalmente, la bombilla de señal de viraje podría estar quemada. Consulte a un técnico experto, le recomendamos un técnico autorizado Mazda.

▼Indicador de seguridad

La luz de este indicador comienza a destellar cada 2 segundos cuando se cambia el encendido de ON a OFF y se arma el sistema inmovilizador.

La luz deja de destellar cuando el encendido se gira a ON usando la llave correcta.
En ese momento, el sistema inmovilizador se desarma y la luz se enciende durante aproximadamente 3 segundos y luego se apaga.

Si el motor no arranca con la llave correcta, y el indicador de seguridad se mantiene encendido o destellando, el sistema puede sufrir un malfuncionamiento. Consulte a un técnico autorizado Mazda.

▼Indicador principal de crucero (Ambar)/Indicador de ajuste de crucero (Verde)*

Este indicador tiene dos colores.

Indicador principal de crucero (Ambar)

Esta luz se enciende de color ámbar cuando se oprime el interruptor ON y se activa el sistema de control de crucero.

Indicador de ajuste de crucero (Verde)

El indicador se enciende de color verde cuando se ha ajustado la velocidad de crucero.

▼Indicador de luz encendida

Este indicador se enciende cuando las luces exteriores y la iluminación del panel de instrumentos.

La luz continúa destellando si el sistema de luces tiene un malfuncionamiento. Consulte a un técnico experto, le recomendamos un técnico autorizado Mazda.

▼Indicador de faro antiniebla delantero*

Este indicador se enciende cuando se utilizan los faros antiniebla delanteros.

▼Indicador de faro antiniebla trasero

Este indicador se enciende cuando se utiliza el faro antiniebla trasero.

*Algunos modelos.

Funcionamiento de la transmisión manual

▼Patrón de cambio de la transmisión manual

El patrón de cambio de la transmisión manual es convencional, tal como se indica en la figura.

Pise a fondo el pedal del embrague antes de hacer el cambio y suéltelo lentamente.

Su vehículo está equipado con un dispositivo para evitar el cambio por error a R (marcha atrás). Empuje la palanca de cambios hacia abajo y haga el cambio a R.

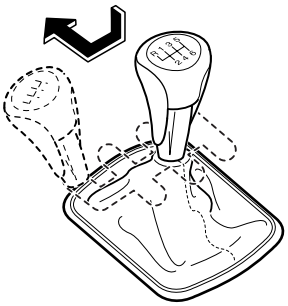

⚠ *ADVERTENCIA*

No frene con el motor mientras conduce sobre una superficie húmeda o a alta velocidad:
Hacer el cambio a una posición menor mientras conduce sobre una superficie húmeda, con nieve o congelada, o mientras conduce a alta velocidad produce el frenado repentino con el motor que es peligroso. El cambio repentino de la velocidad del neumático hará que el neumático patine. Esto puede llevar a la pérdida de control del vehículo y un accidente.

Asegúrese de dejar la palanca de cambio en la posición 1 o R y ponga el freno de mano al dejar el vehículo sin atención:
De lo contrario, el vehículo se puede mover y se puede provocar un accidente.

⚠ PRECAUCION

- No pise el pedal del embrague al conducir, excepto cuando tenga que hacer un cambio. Tampoco, use el embrague para parar el vehículo en una cuesta. Conducir pisando el embrague produce desgastes y daños innecesarios del embrague.
- No aplique ninguna fuerza lateral excesiva a la palanca de cambios cuando cambie de 5a a 4a. Esto podría llevar a seleccionar accidentalmente la 2a lo que puede resultar en daños en la transmisión.
- Asegúrese que el vehículo se detiene completamente antes de hacer el cambio a R.
  Cambiar a R con el vehículo todavía en movimiento podría dañar la transmisión.

NOTA

Si resultara difícil hacer el cambio a R, cambie de vuelta a punto muerto, suelte el pedal de embrague y vuelva a intentar.

▼Indicador de cambio

El indicador de cambio le ayuda a obtener una economía de combustible óptima y suavidad en la conducción. Muestra la posición de cambio seleccionada en el grupo de instrumentos así como notifica al conductor para que cambie a la posición de cambio más adecuada correspondiente a la condición de conducción actual.

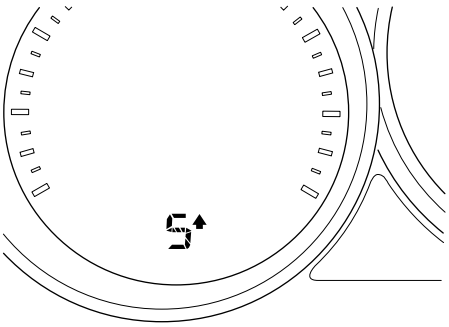

Indicación	Acción
Numeral	Se exhibe la posición de cambio seleccionada.
▲ y numeral	Se recomienda subir un cambio a la posición de cambio indicada.
▼ y numeral	Se recomienda bajar un cambio a la posición de cambio indicada.

⚠ PRECAUCION

No confíe solamente en las recomendaciones de los indicadores de hacer un cambio hacia arriba/hacia abajo. La situación de conducción actual puede requerir diferentes operaciones de cambio desde la indicación actual. Para evitar el riesgo de accidentes, las condiciones del camino y tránsito deben de ser juzgadas correctamente por el conductor antes de hacer el cambio.

NOTA

El indicador de cambio se apaga cuando se realizan las siguientes operaciones.

- El vehículo está parado.
- El vehículo está en neutral.
- El vehículo se conduce marcha atrás.
- No se pisa completamente el embrague al acelerar desde una parada.
- Se pisa el pedal del embrague durante más de 1,5 segundos o más al conducir.

Controles de la transmisión automática

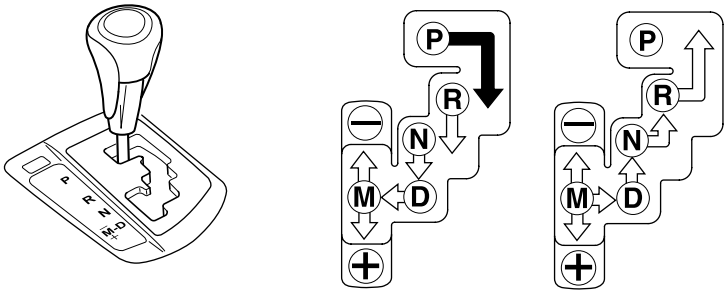

Diferentes posiciones:

Indica que debe pisar el pedal de freno para hacer el cambio
(El encendido se debe encontrar en ON).

Indica que la palanca selectora se puede cambiar libremente a cualquier posición.

NOTA
El Sport AT tiene una opción que no está incluida en la transmisión automática tradicional, darle al opción al conductor de seleccionar cada cambio en vez de dejar que la transmisión haga los cambios. Incluso si intenta usa las funciones de la transmisión automática como una tradicional, debe ser conciente que puede cambiar inadvertidamente al modo de cambio manual y puede retener un cambio inapropiado al aumentar de velocidad. Si nota que la velocidad del motor aumenta o escucha el motor sobregirando, confirme que no ha cambiado accidentalmente al modo de cambio manual (página 4-67).

▼Indicación de exhibición

Para vehículos con grupo de instrumentos tipo A, verifique la condición del vehículo o hágalo inspeccionar en un técnico experto, le recomendamos un técnico autorizado Mazda de acuerdo con la indicación.

▼Luces de advertencia

Se indica un malfuncionamiento del sistema o en las condiciones de funcionamiento mediante una advertencia. Consulte la sección Luces de advertencia/ Indicadores en la página 4-38.

▼Posiciones de la transmisión

- El indicador de posición de cambios en el grupo de instrumentos se enciende. Consulte la sección Luces de advertencia/indicadores en la página 4-38.
- La palanca selectora debe estar en la posición P o N para poder usar el motor de arranque.

P (estacionamiento)

La posición P traba la transmisión e impide que giren las ruedas delanteras.

⚠ *ADVERTENCIA*

Siempre coloque la palanca selectora en la posición P y coloque el freno de mano:
Sólo colocar la palanca selectora en la posición P sin usar el freno de mano para sostener el vehículo es peligroso. Si la posición P no pudiera evitar que el vehículo se moviera, se podría provocar un accidente.

⚠ PRECAUCION

- La transmisión se puede dañar si se hace el cambio a P, N o R cuando el vehículo todavía se está moviendo.
- La transmisión se puede dañar si se hace el cambio a una marcha de conducción o marcha atrás con el motor funcionando a mayor velocidad que la marcha en vacío.

R (marcha atrás)

La posición R es para dar marcha atrás. Se debe parar completamente el vehículo antes de cambiar a ó de la posición R, excepto bajo circunstancias especiales tal como se explica en Balanceo del vehículo (página 3-49).

N (punto muerto)

En la posición N, no se bloquean las ruedas ni la transmisión. El vehículo se moverá libremente incluso en la bajada más pequeña a menos que se use el freno de mano o el de servicio.

⚠ ADVERTENCIA

Si el motor está funcionando a más revoluciones que en la marcha en vacío, no haga el cambio desde N o P a una posición de conducción:
Es peligroso hacer el cambio desde N o P a una posición de conducción cuando el motor está funcionando a más revoluciones que en la marcha de vacío. Si esto sucede, el vehículo se puede mover repentinamente provocando un accidente o heridas graves.

No cambie a N cuando conduce el vehículo:
Es peligroso hacer el cambio a N mientras conduce. No se podrá frenar con el motor cuando se desacelera lo que podría conducir a un accidente o heridas graves.

⚠ PRECAUCION

No cambie a N cuando conduce el vehículo. De lo contrario podría tener un problema con la transmisión.

NOTA

Aplique el freno de mano o pise el pedal de freno antes de mover la palanca de cambios de N para evitar que el vehículo se mueva inesperadamente.

D (conducción)

D es la posición para conducir normalmente. La transmisión cambiará automáticamente a través de la secuencia de 6 cambios.

M (manual)

M es la posición de modo de cambios manual. Se pueden hacer cambios hacia arriba o abajo moviendo la palanca selectora.
Consulte el modo de cambios manual (página 4-67).

▼Cambio adaptable activo (AAS)

El cambio adaptable activo (AAS) controla automáticamente los puntos de cambio de la transmisión para estar más de acuerdo a las condiciones del camino y el conductor. Esto mejora la comodidad en la conducción.
La transmisión puede cambiar al modo AAS cuando sube y baja pendientes, dar curvas o pisa rápidamente el pedal del acelerador mientras la palanca de cambio está en la posición D.
Dependiendo de las condiciones de conducción y el funcionamiento del vehículo, podría no ser posible hacer los cambios, sin embargo, esto no indica un problema debido a que el modo AAS mantendrá la posición ideal del cambio.

▼Sistema de bloqueo del cambio

El sistema de bloqueo del cambio impide hacer el cambio desde P a menos que se pise el pedal del freno.

Para hacer el cambio desde P:

1. Pise y mantenga pisando el pedal del freno.

2. Arranque el motor.
3. Mueva la palanca selectora.

NOTA

- Cuando el encendido se desconecta, la palanca selectora no se puede cambiar de P.
- El encendido no se puede cambiar a OFF cuando la palanca selectora no está en P.

▼Desbloqueo de la palanca selectora

Si la palanca selectora no se mueve de la posición P usando el procedimiento de cambio apropiado, continúe sosteniendo el pedal.

1. Retire la cubierta de desbloqueo de la palanca selectora con un destornillador de punta plana envuelto en un paño.
2. Inserte un destornillador y empújelo hacia abajo.

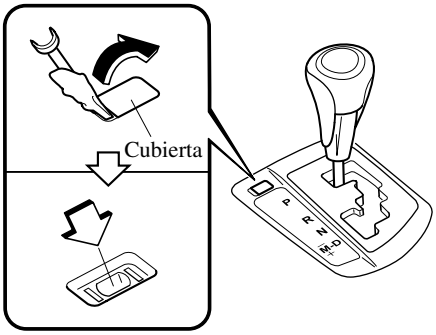

3. Mueva la palanca selectora.
4. Lleve el vehículo a un técnico experto, le recomendamos un técnico autorizado Mazda para que verifique el sistema.

▼Modo de cambios manual

Este modo le brinda la sensación de conducir un vehículo con transmisión manual al usar la palanca selectora y le permite controlar las revoluciones del motor y el par de las ruedas de tracción como una transmisión manual cuando desea mayor control.

Para cambiar al modo de cambios manual, mueva la palanca desde D a M.

NOTA

Cambiando a modo de cambios manual mientras conduce no dañará la transmisión.

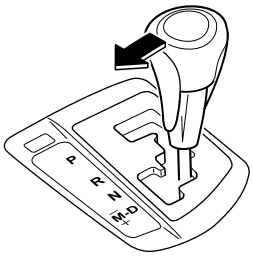

Para volver al modo selectora automático, mueva la palanca desde M a D.

NOTA

- Si cambia al modo de cambios manual cuando el vehículo está parado, se hará el cambio a M1.
- Si cambia al modo de cambios manual sin pisar el pedal del acelerador cuando conduce en la posición D, 5a/6a, se hará el cambio a M4/M5.

Transmisión

Indicadores

Indicador de modo de cambios manual

En el modo de cambios manual, se enciende la “M” del indicador de posición de cambio en el panel de instrumentos.

Indicador de posición de marcha

El número de la velocidad seleccionada se enciende.

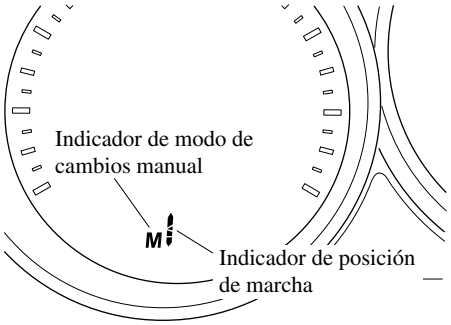

NOTA

- Si no se puede hacer el cambio hacia abajo cuando se conduce a alta velocidad, los indicadores de posición del marcha y velocidad destellarán dos veces para indicar que no se puede hacer el cambio hacia abajo (para proteger la transmisión).
- Si la temperatura del líquido de transmisión automática sube demasiado, existe la posibilidad que la transmisión cambie al modo de cambio automático, cancelando el modo de cambio manual y se apague el indicador de posición del marcha. Esto es una función normal para proteger la transmisión automática. Después que la temperatura del líquido de transmisión automática disminuya, el indicador de posición del marcha se vuelve a encender y se vuelve a conducir en el modo de cambio manual.

Cambiando

Cambiando hacia arriba manualmente

(M1 → M2 → M3 → M4 → M5 → M6)
Para hacer el cambio hacia arriba, mueva la palanca selectora hacia atrás (+) una vez.

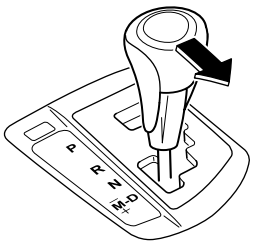

NOTA

- Al conducir lentamente, podría no ser posible realizar el cambio hacia arriba.
- En el modo de cambios manual, los cambios no se realizan automáticamente. No haga funcionar el motor con la aguja del tacómetro en la ZONA ROJA. Si la aguja del tacómetro entra en la ZONA ROJA, sentirá el frenado del motor debido a que la entrada de combustible se detiene para proteger el motor. Sin embargo, esto no indica ninguna anormalidad.

Cambiando hacia abajo manualmente

(M6 → M5 → M4 → M3 → M2 → M1)
Para cambiar hacia abajo a una posición menor, mueva la palanca selectora hacia adelante (–) una vez.

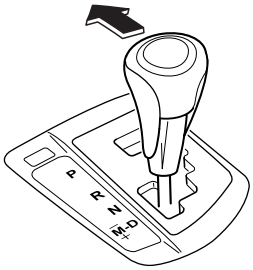

⚠ *ADVERTENCIA*

No frene con el motor mientras conduce sobre una superficie húmeda o a alta velocidad:
Hacer el cambio a una posición menor mientras conduce sobre una superficie húmeda, con nieve o congelada, o mientras conduce a alta velocidad produce el frenado repentino con el motor que es peligroso. El cambio repentino de la velocidad del neumático hará que el neumático patine. Esto puede llevar a la pérdida de control del vehículo y un accidente.

NOTA

- Al conducir a alta velocidad, podría no ser posible realizar el cambio hacia abajo.
- Durante la desaceleración, se podría hacer el cambio automáticamente dependiendo de la velocidad del vehículo.

Modo fijo en segunda

Cuando la palanca selectora se mueve hacia atrás (+) mientras el vehículo se encuentra parado o se conduce a aproximadamente 9,3 km/h o menos, la transmisión se ajusta al modo fijo en segunda. El cambio se fija en segunda en este modo para arrancar y conducir más fácilmente en caminos resbalosos. Si la palanca selectora se mueve hacia atrás (+) o adelante (−) mientras se encuentra en el modo fijo en segunda, se cancelará el modo.

Especificación de cambio

Cambiando hacia arriba

Si la velocidad del vehículo es menor a la velocidad especificada para cada cambio, no se puede hacer el cambio a un cambio mayor.

Cambio	Velocidad del vehículo
M1 → M2	9,3 km/h
M2 → M3	22,5 km/h
M3 → M4	31,2 km/h
M4 → M5	42,8 km/h
M5 → M6	53,5 km/h

Cambiando hacia abajo

Si la velocidad del vehículo es mayor que la velocidad especificada para cada cambio, no se podrá hacer el cambio a un cambio menor de manera de proteger la transmisión.

Cambio	Velocidad del vehículo
M6 → M5	237,5 km/h
M5 → M4	167,3 km/h
M4 → M3	115,2 km/h
M3 → M2	81,3 km/h
M2 → M1	42,7 km/h

NOTA

Respecto a la velocidad del vehículo en el cambio mayor indicado arriba, podría no ser posible lograr esta velocidad dependiendo de diversas condiciones de conducción como el viento, una subida y la superficie del camino.

Durante la desaceleración, se hace el cambio hacia abajo automáticamente cuando la velocidad se reduce de acuerdo a lo siguiente:

Cambio	Velocidad del vehículo
M6 → M5	47 km/h
M5 → M4	39,8 km/h
M4 → M3	28,2 km/h
M3 → M2	11,9 km/h
M2 → M1	6,3 km/h

NOTA

No se cambia a M1 automáticamente mientras se encuentre en el modo fijo en segunda.

▼Consejos para conducir

⚠ *ADVERTENCIA*

No permita que el vehículo se mueva marcha atrás en una subida mientras la palanca selectora se encuentre en una marcha hacia delante, ni se mueva hacia delante en una bajada mientras la palanca selectora se encuentre en marcha atrás.
De lo contrario, el motor se parará, haciendo que pierda las funciones de freno hidráulico y dirección asistida, y resulte difícil controlar el vehículo lo cual puede resultar en un accidente.

Adelantamiento

Para darle mayor potencia al motor al adelantarse a otro vehículo o cuando sube una cuesta pronunciada, pise a fondo el acelerador (rango D). La transmisión hace el cambio a una velocidad menor, dependiendo de la velocidad del vehículo.

Para subir una cuesta pronunciada con el vehículo estacionado en la cuesta

Para continuar subiendo una cuesta pronunciada:

1. Pise el pedal del freno.
2. Haga el cambio a D ó M1, dependiendo del peso de la carga y de la pendiente de la cuesta.
3. Suelte el pedal de freno mientras acelera gradualmente.

Para bajar una cuesta pronunciada

Cuando se baja una cuesta pronunciada, haga el cambio a cambios menores, dependiendo del peso de la carga y de la pendiente de la cuesta. Descienda lentamente, usando los frenos sólo ocasionalmente para evitar que se sobrecalienten.

Control de luces

▼Faros

- Gire el interruptor de faros para encender o apagar los faros, otras luces exteriores y iluminación del panel de instrumentos.
- Para vehículos con grupo de instrumentos tipo A, verifique la condición del vehículo o hágalo inspeccionar en un técnico experto, le recomendamos un técnico autorizado Mazda de acuerdo con la indicación.
- Un malfuncionamiento del sistema o en las condiciones de funcionamiento se indica mediante una advertencia.
  Consulte la sección Luces de advertencia/indicadores en la página 4-38.

NOTA
Para evitar que se descargue la batería, no se deben dejar las luces encendidas durante mucho tiempo con el motor apagado a menos que sea por razones de seguridad.

Sin control de luz automático

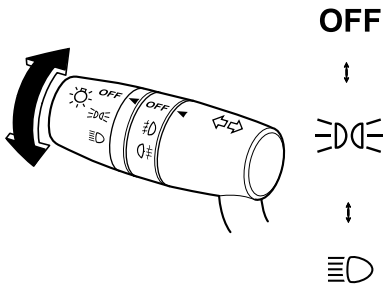

Posición del interruptor	OFF					
Posición de encendido	ON	OFF	ON	OFF	ON	OFF
Faros	—	—	—	—	×	×
Luces de marcha diurna	×	—	—	—	—	—
Luces de cola Luces de posición Luces de placa de matrícula	—	—	×	×	×	×
Iluminación del panel de instrumentos	—	—	×	×	×	×

×: Encendido
—: Apagado

Con control de luz automático

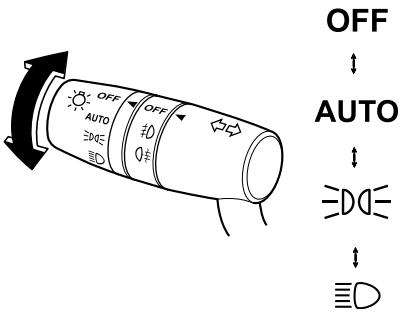

Posición del interruptor	OFF		AUTO					
Posición de encendido	ON	OFF	ON	OFF	ON	OFF	ON	OFF
Faros	—	—	Auto*	—	—	—	×	×
Luces de marcha diurna	×	—	Auto*	—	—	—	—	—
Luces de cola Luces de posición Luces de placa de matrícula	—	—	Auto*	—	×	×	×	×
Iluminación del panel de instrumentos	—	—	Auto	—	×	×	×	×

×: Encendido
—: Apagado
* Los ajustes del faro y otras luces se realizan automáticamente dependiendo del brillo de los alrededores detectado por el sensor.

Control de luz automático

Cuando el interruptor de faros se encuentra en la posición AUTO y la llave de encendido se gira a ON, el sensor de luz detecta la luz u oscuridad de alrededor y enciende o apaga los faros, otras luces exteriores y iluminación del panel de instrumentos (consulte el cuadro anterior).

⚠ PRECAUCION

- No tape el sensor de luz pegándole un adhesivo o una etiqueta en el parabrisas. De lo contrario, el sensor de luz no funcionará correctamente.

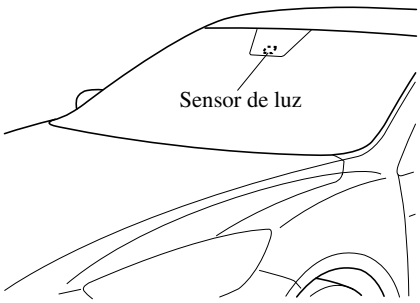

- El sensor de luz también funcionará como sensor de lluvia para el control de limpiadores automático. Mantenga las manos y los raspadores alejados del parabrisas cuando la palanca del limpiaparabrisas se encuentra en la posición AUTO y el encendido se gira a ON pues se puede pellizcar los dedos o los limpiadores y las hojas de los limpiadores se pueden dañar si los limpiadores se activan automáticamente. Si va a limpiar el parabrisas, asegúrese que los limpiadores se desconectan completamente — esto es muy importante cuando limpia el hielo y la nieve — pues es cuando a uno le tienta dejar el motor funcionando.

NOTA

- Las luces, que no sean las luces exteriores y la iluminación del panel de instrumentos no se apagarán inmediatamente incluso si el área alrededor se ilumina bien debido a que el sensor de luz determina que es de noche, si el área alrededor está continuamente oscura durante algunos minutos como dentro de un túnel largo, atascamientos dentro de túneles, o en estacionamientos cerrados.
  En ese caso, las luces se apagarán si el interruptor de faros se gira a la posición OFF .
- Cuando el interruptor de faros se encuentra en la posición AUTO y el encendido se cambia a ACC o el encendido está desconectado, los faros, otras luces exteriores y la iluminación del panel de instrumentos se apagarán.
- La iluminación del panel de instrumentos se puede ajustar girando la perilla en el grupo de instrumentos. También, se puede cambiar del modo día/noche oprimiendo la perilla. Para ajustar el brillo de la iluminación del panel de instrumentos: Consulte la Iluminación del panel de instrumentos en la página 4-25.
- Un técnico autorizado Mazda puede cambiar la sensibilidad de las luces AUTO. Consulte la sección Características de personalización en la página 9-10.

Bombillas de faros de fusión de xenón ✶

Las bombillas de luces de cruce de los faros son bombillas de fusión de xenón que producen un haz de luz blanco brillante sobre un área amplia.

⚠ *ADVERTENCIA*

No cambie las bombillas de fusión de xenón usted mismo
Es peligroso cambiar las bombillas de fusión de xenón uno mismo. Debido a que las bombillas de fusión de xenón requieren de alto voltaje, podría sufrir un golpe eléctrico si manipulara incorrectamente la bombilla. Consulte a un técnico experto, le recomendamos un técnico autorizado Mazda cuando sea necesario realizar un cambio.

NOTA

Si los faros destellan, o el brillo se reduce, se podría haber acabado la vida útil de la bombilla y podría ser necesario cambiarla. Consulte a un técnico experto, le recomendamos un técnico autorizado Mazda.

✶Algunos modelos.

▼Luces de carretera y de cruce

Empuje la palanca hacia adelante para encender las luces de carretera.
Tire de la palanca hacia atrás a su posición original para encender las luces de cruce.
El indicador de luces de carretera en el grupo de instrumentos se enciende mientras las luces de carretera están encendidas.

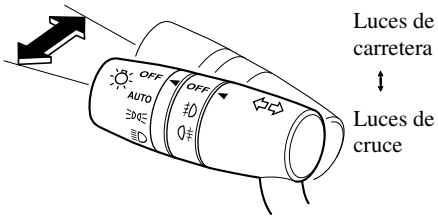

▼Destello de faros

Para destellar los faros, tire de la palanca completamente hacia atrás (el interruptor de faros no tiene porque estar conectado).
El indicador de luces de carretera en el grupo de instrumentos se enciende simultáneamente. La palanca volverá a su posición normal al soltarla.

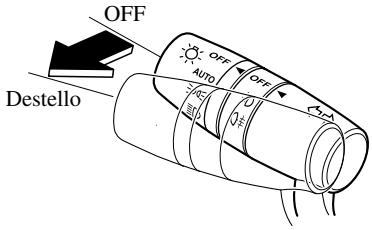

▼Nivelación de faros

El número de pasajeros y el peso de la carga en el compartimiento para equipajes cambian el ángulo de los faros.

Tipo automático

El ángulo de los faros se ajustará automáticamente cuando se enciendan los faros.

Tipo manual

El interruptor de nivelación de faros se usa para ajustar el ángulo de los faros manualmente.

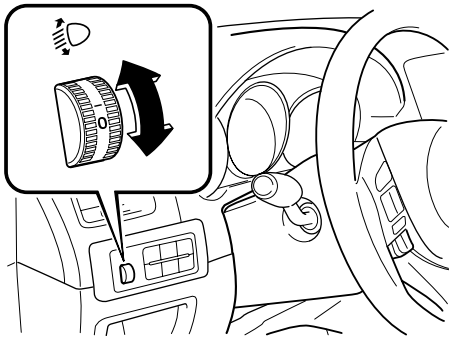

Seleccione el ángulo de faros adecuado en el siguiente cuadro.

Asiento delantero		Asiento trasero	Carga	Posición del inter-ruptor
Conductor	Pasajero			
×	—	—	—	0
×	×	—	—	0
×	×	×	—	1,5
×	×	×	×	2,5
×	—	—	×	3,5

×: Sí
—: No

▼Sistema de iluminación delantero adaptable (AFS)*

El sistema de iluminación delantera adaptable (AFS) ajusta automáticamente los faros a la izquierda o derecha junto con el funcionamiento del volante después que los faros se hayan encendido.

Interruptor AFS OFF

Oprimiendo el interruptor AFS OFF se desconecta el AFS. El indicador AFS OFF en el grupo de instrumentos se enciende. Oprimiendo el interruptor AFS OFF otra vez se enciende la iluminación del interruptor y se conecta el AFS. El indicador AFS OFF se apaga.

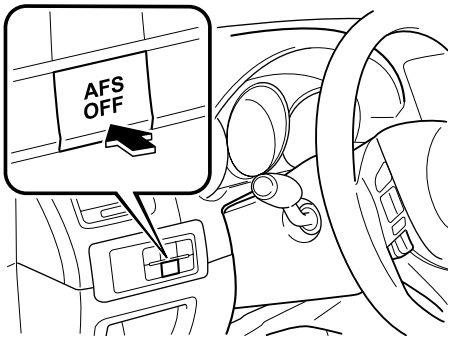

▼Luces de marcha diurna

En algunos países se debe conducir con las luces (luces de marcha diurna) encendidas durante el día.

Las luces de marcha diurna se encienden automáticamente cuando el encendido se gira a ON.

Se apagan cuando se acciona el freno de mano o se cambia la palanca de cambios a la posición P (vehículo con transmisión automática).

*Algunos modelos.

Sistema de control de luces de carretera *

- El sistema de control de luces de carretera determina las condiciones en la parte delantera del vehículo mientras conduce de noche usando la cámara sensora hacia delante (FSC) para cambiar automáticamente los faros entre las luces de carretera y las luces de cruce.
  Mientras conduce el vehículo a una velocidad de aproximadamente 30 km/h, los faros cambian a luces de carretera cuando no hay vehículos delante del vehículo o aproximándose en la dirección opuesta.
  El sistema cambia los faros a luces de cruce durante lo siguiente:
  - Cuando el sistema detecta un vehículo o los faros/luces de un vehículo que se aproxima en dirección opuesta.
  - Cuando conduce en áreas con una línea contínua de iluminación pública o en caminos en ciudades y pueblos bien iluminados.
  - Cuando el vehículo se conduce aproximadamente 20 km/h.
- Para vehículos con grupo de instrumentos tipo A, verifique la condición del vehículo o hágalo inspeccionar en un técnico experto, le recomendamos un técnico autorizado Mazda de acuerdo con la indicación.
- Un malfuncionamiento del sistema o en las condiciones de funcionamiento se indica mediante una advertencia.
  Consulte la sección Luces de advertencia/indicadores en la página 4-38.

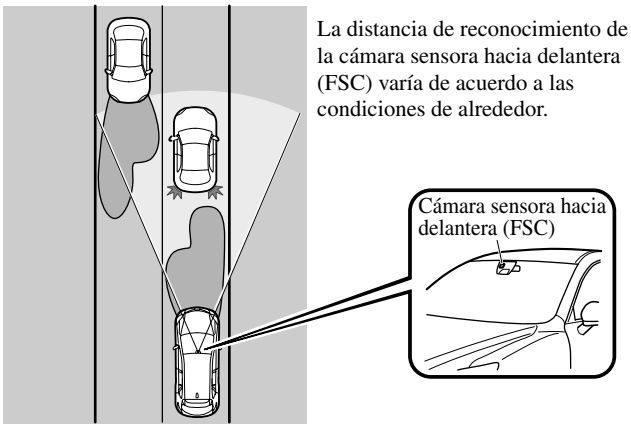

 *Algunos modelos.

⚠ PRECAUCION

- No ajuste la altura del vehículo, modifique los faros, o desmonte la cámara. De lo contrario, el sistema no funcionará normalmente.
- Ponga atención con los siguientes cuidados para asegurarse el funcionamiento correcto del sistema de control de faros.
  - No coloque objetos que reflejen luz en el panel de instrumentos.
  - Mantenga limpia el área del vidrio del parabrisas cerca del FSC.
  - No aplique accesorios, adhesivos o películas en el parabrisas cerca del FSC. Si hay objetos delante del objetivo del FSC, incluso un adhesivo transparente, éste obstruirá el objetivo y provocará que el sistema no funcione correctamente.
  - Antes de realizar reparaciones alrededor del espejo retrovisor, consulte a un técnico experto, le recomendamos un técnico autorizado Mazda.
  - Mantenga siempre limpio el vidrio del parabrisas alrededor del FSC. Si el parabrisas se empaña, desempáñelo usando el desempañador delantero.
  - Cuando limpie el parabrisas, no permita que limpiadores de cristales o líquidos de limpieza similares hagan contacto con el objetivo del FSC. Además, no toque el objetivo del FSC.
  - Consulte a un técnico experto, le recomendamos un técnico autorizado Mazda para limpiar el interior del parabrisas alrededor del FSC.

NOTA

En las siguientes condiciones, la sincronización con la que el sistema cambia las luces de los faros. Si el sistema no cambia las luces de los faros adecuadamente, cambia manualmente entre las luces de carretera y las luces de cruce de acuerdo a la visibilidad, y las condiciones del camino y el tránsito.

- Cuando haya fuentes de luz en el área como iluminación pública, carteles iluminados y señales de tránsito.
- Cuando hayan objetos reflectivos alrededor del área como placas y señales reflectivas.
- Cuando la visibilidad se reduce durante la lluvia, nieve y niebla.
- Al conducir en caminos con curvas cerradas u ondulaciones.
- Cuando los faros/luces traseras de los vehículos delante del suyo o en dirección opuesta están atenuados o apagados.
- Cuando hay suficiente oscuridad como al amanecer o atardecer.
- Cuando el compartimiento para equipajes está cargado con objetos pesados o los asientos traseros están ocupados.
- Cuando la visibilidad está reducida debido a que un vehículo delante del suyo tira agua desde su neumáticos a su parabrisas.

Cámara sensora hacia adelante (FSC)

La cámara del sistema de control de luces de carretera, ubicado cerca del espejo retrovisor, también funciona como cámara sensora hacia adelante (FSC) para el sistema de advertencia de abandono de carril (LDWS).

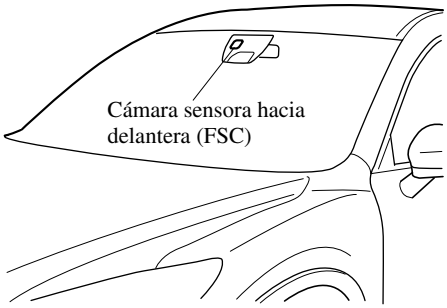

⚠ PRECAUCION

Ponga atención con los siguientes cuidados para asegurarse el funcionamiento correcto del FSC.

- No retire la cubierta del FSC.
- Consulte a un técnico experto, le recomendamos un técnico autorizado Mazda respecto a la limpieza del objetivo de la cámara.
- No golpee o aplique demasiada fuerza al FSC o el área alrededor de ella. Si el FSC ha sido golpeado fuertemente, no use el sistema de control de luces de carretera y consulte a un técnico experto, le recomendamos un técnico autorizado Mazda.
- Consulte a un técnico experto, le recomendamos un técnico autorizado Mazda antes de realizar reparaciones alrededor del FSC.
- La dirección en que se apunta el FSC ha sido ajustada con precisión. No cambie la posición de instalación del FSC ni la desmonte. De lo contrario, podría resultar en daños o malfuncionamientos.
- Tenga cuidado de no rayar el objetivo del FSC ni permitir que se ensucie. También, no desarme la cámara. De lo contrario, podría resultar en daños o malfuncionamientos.
- Mantenga siempre limpio el vidrio del parabrisas alrededor de la cámara limpiando el polvo o el empañamiento. Use el desempañador de parabrisas para eliminar el empañamiento del parabrisas.

▼Para usar el sistema

El sistema de control de luces de carretera funciona para cambiar los faros a luces de carretera después que se cambia el encendido a ON y el interruptor de faros se encuentra en la posición AUTO. A la misma vez, se enciende el indicador del sistema de control de luces de carretera (verde) en el grupo de instrumentos. Consulte la sección Luces de advertencia/ indicadores en la página 4-38.
El sistema de control de luces de carretera determina que es de noche basándose en el brillo del área alrededor.

NOTA

- Cuando la velocidad del vehículo es aproximadamente 20 km/h, el sistema de control de luces de carretera cambia los faros a luces de cruce.
- Las luces de cruce no cambiarán a las luces de carretera cuando el vehículo da una curva.
- El funcionamiento de la función del sistema de control de luces de carretera se puede desactivar. Consulte la sección Características de personalización en la página 9-10.

▼Cuando el sistema cancela el funcionamiento

El sistema cancela el funcionamiento cuando el interruptor de faros se gira a una posición diferente de AUTO, los faros se cambian manualmente a luces de cruce, o se destellan las luces de carretera.

Faros antiniebla delanteros*

Los faros antiniebla delanteros mejorarán la visibilidad durante la noche y condiciones de niebla.

Para encender los faros antiniebla delanteros, gire el interruptor de faros antiniebla a la posición o (el interruptor de faros antiniebla vuelve automáticamente a la posición).
El interruptor de faros se debe encontrar en la posición o antes de encender los faros antiniebla delanteros.
El indicador de faros antiniebla delanteros en el panel de instrumentos se enciende mientras los faros antiniebla delanteros están encendidos.

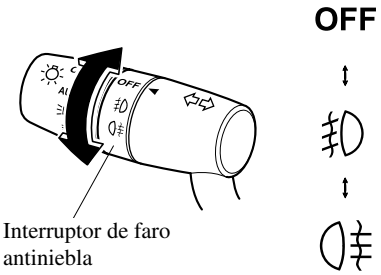

Para apagar los faros antiniebla delanteros, gire el interruptor de faros antiniebla a la posición OFF o gire el interruptor de faros a la posición OFF .
El indicador de faros antiniebla delanteros en el panel de instrumentos se apaga cuando los faros antiniebla delanteros se apagan.

*Algunos modelos.

NOTA

- **(Con control de luz automático)**
  Si el interruptor de faros se encuentra en la posición AUTO , los faros antiniebla delanteros se pueden encender cuando los faros, las luces exteriores y iluminación del panel de instrumentos están encendidas.
- Si el interruptor de faros antiniebla se gira a la posición (el interruptor de faros antiniebla vuelve automáticamente a la posición), el faro antiniebla también se encenderá, y el indicador de faro antiniebla trasero en el grupo de instrumentos también se encenderá.

Faro antiniebla trasero

El faro antiniebla trasero lo ayuda a su vehículo para ser visto.

▼Tipo A (Con faro antiniebla delantero)

El interruptor de faros se debe encontrar en la posición o antes de encender el faro antiniebla trasero.

Para encender el faro antiniebla trasero, gire el interruptor de faros antiniebla a la posición (el interruptor de faros antiniebla vuelve automáticamente a la posición).
El indicador de faro antiniebla trasero en el panel de instrumentos se enciende mientras el faro antiniebla trasero está encendido.

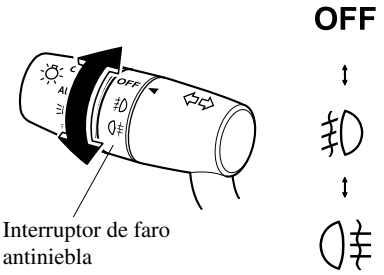

Para apagar el faro antiniebla trasero, realice cualquiera de lo siguiente:

- Gire otra vez el interruptor de faro antiniebla a la posición (el interruptor de faro antiniebla vuelve automáticamente a la posición).
- Gire el interruptor de faro antiniebla a la posición OFF .

- Gire el interruptor de faros a la posición OFF .

El indicador de faro antiniebla trasero en el panel de instrumentos se apaga cuando el faro antiniebla trasero está apagado.

NOTA

- Los faros antiniebla delanteros se encienden cuando el faro antiniebla trasero está encendido.
- Si el interruptor de faros antiniebla se gira a la posición (el interruptor de faros antiniebla vuelve automáticamente a la posición), el indicador de faro antiniebla delantero en el grupo de instrumentos también se encenderá.
- **(Con control de luz automático)** Cuando el interruptor de faros se encuentra en la posición AUTO , el faro antiniebla trasero se enciende cuando los faros, las luces exteriores y iluminación del panel de instrumentos están encendidas.

▼Tipo B (Sin faro antiniebla delantero)

Los faros deben estar encendidos para poder encender el faro antiniebla trasero.

Para encender el faro antiniebla trasero, gire el interruptor de faro antiniebla a la posición (el interruptor de faro antiniebla vuelve automáticamente a su posición original).
El indicador de faro antiniebla trasero en el panel de instrumentos se enciende mientras el faro antiniebla trasero está encendido.

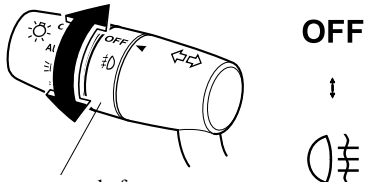

Interruptor de faro antiniebla

Para apagar el faro antiniebla trasero, realice cualquiera de lo siguiente:

- Gire el interruptor de faro antiniebla otra vez a la posición (el interruptor de faro antiniebla vuelve automáticamente a su posición original).
- Gire el interruptor de faros a la posición OFF .

El indicador de faro antiniebla trasero en el panel de instrumentos se apaga cuando el faro antiniebla trasero está apagado.

NOTA

(Con control de luz automático)
Si el interruptor de faros se encuentra en la posición AUTO , el faro antiniebla trasero se puede encender cuando los faros, las luces exteriores y iluminación del panel de instrumentos están encendidas.

Señales de viraje y de cambio de pista

NOTA

- Si el indicador se enciende sin destellar o si el destello es distinto al normal, se puede haber quemado una de las señales de viraje.
- Existe una función de personalización disponible para cambiar el volumen de sonido del indicador de viraje.
  Consulte la sección Características de personalización en la página 9-10.

▼Señales de viraje

Mueva la palanca hacia arriba (para un viraje a la derecha) o hacia abajo (para un viraje a la izquierda), hasta que se trabe. Las señales de viraje se cancelarán automáticamente al completar el viraje.

Los indicadores verdes en el tablero de instrumentos indican el sentido de la señal de viraje.

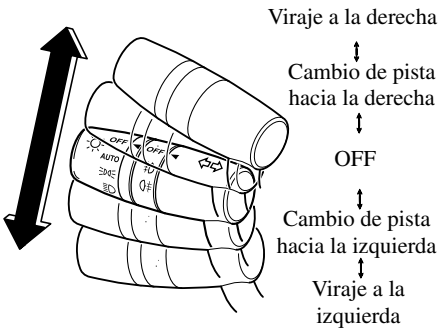

Si el indicador sigue destellando después de hacer el viraje, vuelva la palanca a su posición inicial.

▼Señales de cambio de pista

Para indicar un cambio de pista, mueva la palanca de señal de viraje la mitad hacia arriba o abajo y suéltela. Después de soltar la palanca, el indicador de viraje destella tres veces.

NOTA
Hay disponible una función personalizada para cambiar el número de destellos. Consulte la sección Características de personalización en la página 9-10.

Limpia- y lavaparabrisas

El encendido debe de estar en la posición ON.

⚠ *ADVERTENCIA*

Use sólo líquido de lavaparabrisas o agua en el depósito:
Usar anticongelante del radiador como si fuera líquido de lavador es peligroso. Si se rocía sobre el parabrisas puede ensuciar el parabrisas, afectar la visibilidad, y resultar en un accidente.

Use sólo líquido de lavaparabrisas mezclado con protección anticongelante en condiciones de congelamiento:
Usar líquido de lavaparabrisas sin protección anticongelante en condiciones de congelamiento es peligroso y puede congelarse en el parabrisas y bloquear su visión lo cual puede resultar en un accidente. Además, asegúrese de que el parabrisas está lo suficientemente caliente usando el desempañador antes de rociar el líquido de lavaparabrisas.

NOTA
Debido a que el hielo y la nieve puede trancar las hojas del limpiador, el motor del limpiador está protegido de averías en el motor, sobrecalentamiento y posibles incendios por un ruptor de circuito. Este mecanismo parará automáticamente el funcionamiento de las hojas, pero sólo durante aproximadamente 5 minutos. Si esto sucede, desconecte el interruptor del limpiador y estacione el vehículo cuidadosamente, y limpie la nieve y el hielo. Luego de 5 minutos, conecte el interruptor y las hojas funcionarán normalmente. Si no funcionarán normalmente, consulte a un técnico experto, le recomendamos un técnico autorizado Mazda tan pronto como sea posible. Conduzca a un costado del camino y estacione lejos de tránsito. Espere hasta que el tiempo mejore antes de intentar conducir con los limpiaparabrisas rotos.

▼Limpiaparabrisas

Para usar el limpiaparabrisas se debe presionar la palanca hacia arriba o abajo.

Con limpiador intermitente

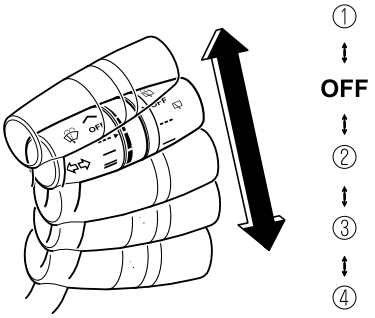

Posición del interruptor		Funcionamiento de limpiador
①	⌃	Ciclo de limpieza único (neblina)
②	- - -	Intermitente
③	—	Baja velocidad
④	=	Alta velocidad

Con control automático de los limpiadores

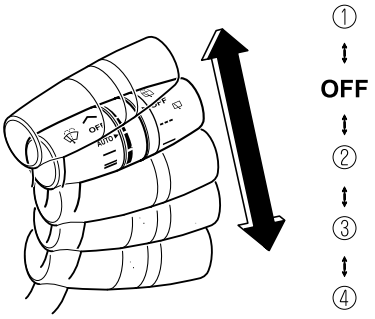

Posición del interruptor		Funcionamiento de limpiador
①	⌃	Ciclo de limpieza único (neblina)
②	AUTO	Control automático
③	—	Baja velocidad
④	=	Alta velocidad

Limpiaparabrisas intermitente de velocidad variable

Coloque la palanca en la posición intermitente y elija la velocidad deseada girando el anillo.

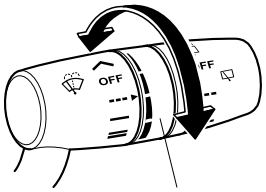

Control automático de los limpiadores

Con la palanca del limpiaparabrisas en la posición AUTO , el sensor de lluvia determina la cantidad de lluvia en el parabrisas y enciende o apaga automáticamente el limpiaparabrisas (apagadou—intermitenteu—baja velocidadu—alta velocidad).

La sensibilidad del sensor de lluvia se puede ajustar girando el interruptor en la palanca del limpiaparabrisas.
Desde la posición central (normal), gire el interruptor hacia abajo para la máxima sensibilidad (respuesta rápida) o gire el interruptor hacia arriba a la posición de menor sensibilidad (respuesta lenta).

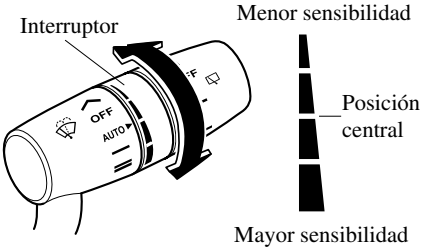

⚠ PRECAUCION

- No tape el sensor de lluvia pegándole un adhesivo o una etiqueta en el parabrisas. De lo contrario, el sensor de lluvia no funcionará correctamente.

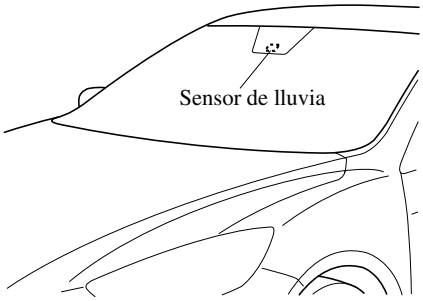

⚠ PRECAUCION

- Con la palanca de limpiaparabrisas en la posición AUTO y el encendido en ON, los limpiadores se pueden mover automáticamente en los siguientes casos:
  - Si el parabrisas encima del sensor de lluvia se toca o limpia con un paño.
  - Si el parabrisas se golpea desde afuera o desde adentro del vehículo con una mano u otro objeto.

  Mantenga las manos y los raspadores alejados del parabrisas cuando la palanca del limpiaparabrisas se encuentra en la posición AUTO y el encendido se gira a ON pues se puede pellizcar los dedos o los limpiadores y las hojas de los limpiadores se pueden dañar si los limpiadores se activan automáticamente.
  Si va a limpiar el parabrisas, asegúrese que los limpiadores se desconectan completamente—esto es muy importante cuando limpia el hielo y la nieve—cuando sea lo más probable que el motor quede funcionando.

NOTA

- Cambiar la palanca de limpiadores automáticos de la posición OFF a la posición AUTO mientras conduce activa los limpiaparabrisas una vez, después de lo cual continúan funcionando de acuerdo a la cantidad de lluvia que cae.
- El control de limpiadores automático podría no funcionar cuando la temperatura del sensor de lluvia se encuentra a aproximadamente –10°C o menos, o aproximadamente 85°C o más.
- Si el parabrisas está recubierto con repelente al agua, el sensor de lluvia podría no detectar la cantidad de lluvia correctamente y el control de limpiador automático podría no funcionar correctamente.
- Si tierra o materiales extraños (como hielo o agua con sal) se adhieren al parabrisas sobre el sensor de lluvia o si el parabrisas se congela, los limpiadores se podrían mover automáticamente. Sin embargo, si los limpiadores no pueden limpiar esta tierra, hielo o materiales extraños, el control de limpiadores automático dejará de funcionar. En ese caso, coloque la palanca del limpiador en la posición de baja velocidad o alta velocidad para el funcionamiento manual, o limpie la tierra, hielo, o materiales extraños a mano para reponer el funcionamiento automático de los limpiadores.

NOTA

- Si la palanca del limpiador automático se deja en posición AUTO , los limpiadores podrían funcionar automáticamente por efecto de fuentes de luz fuerte, ondas electromagnéticas o luces infrarrojas debido a que el sensor de lluvia usa un sensor óptico. Recomendamos que cambie la palanca del limpiador automático a OFF a menos que esté conduciendo el vehículo en condiciones de lluvia.
- Se pueden desconectar las funciones de control de limpiador automático. Consulte la sección Características de personalización en la página 9-10.

▼Lavaparabrisas

Tire de la palanca hacia adelante y sujétela para que salga el líquido de lavaparabrisas.

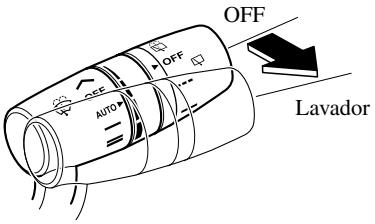

NOTA

Con la palanca del lavador en la posición OFF o intermitente/AUTO , los limpiaparabrisas funcionarán continuamente hasta que suelte la palanca.

Si el limpiador no funciona, verifique el nivel del líquido (página 6-24). Si está normal, consulte con un técnico experto, le recomendamos un técnico autorizado Mazda.

NOTA

(Con lavadores de faros)
Cuando los faros están encendidos, los lavadores de faros funcionan automáticamente una vez cada cinco veces que funciona el lavador del limpiaparabrisas.
Consulte la sección Lavador de faros (página 4-90).

Limpiador y lavador de luneta trasera *

El encendido debe de estar en la posición ON.

▼Limpiador de luneta trasera

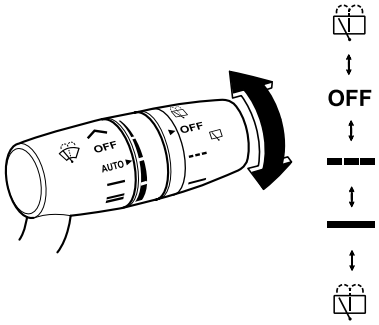

Encienda el limpiador girando el interruptor del lavador/limpiador de luneta trasera.

Posición del interruptor		Funcionamiento de limpiador
①	▬▬▬	Intermitente
②	▬▬	Normal

▼Lavador de luneta trasera

Para hacer funcionar el lavador, gire el interruptor del lavador/limpiador de luneta trasera a la posición . Después de soltar el interruptor, se parará el lavador.
Si el limpiador no funciona, verifique el nivel del líquido (página 6-24). Si está bien y el lavador continúa sin funcionar, consulte a un técnico experto, le recomendamos un técnico autorizado Mazda.

Lavador de faros *

El motor debe estar encendido y los faros deben estar encendidos.

Los lavadores de faros funcionan automáticamente una vez cada cinco veces que funciona el lavador del parabrisas.

Si quiere usar los lavadores de faros, empuje dos veces la palanca del lavador.

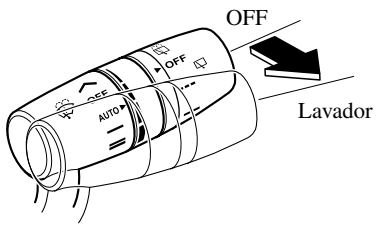

NOTA

Si entra aire dentro de la cañería del líquido de lavador de faros en condiciones como cuando el vehículo está nuevo o después de que se llena el tanque del lavador con líquido de lavador, el líquido de lavador no saldrá incluso cuando se accione la palanca del lavador. Si ocurre eso, realice el siguiente procedimiento:

1. Arranque el motor.
2. Encienda los faros.
3. Empuje dos veces la palanca del lavador hasta que salga líquido de lavador.

 *Algunos modelos.

Desempañador de luneta trasera

Este desempañador permite eliminar la escarcha, niebla y hielo de la luneta trasera.

El encendido debe de estar en la posición ON.

Oprima el interruptor para encender el desempañador de luneta trasera. El desempañador de luneta trasera funciona durante aproximadamente 15 minutos y luego se apaga automáticamente.
La luz se enciende durante el funcionamiento.

Para desconectar el desempañador de luneta trasera antes de que transcurran 15 minutos, vuelva a oprimir el interruptor.

Acondicionador de aire tipo completamente automático

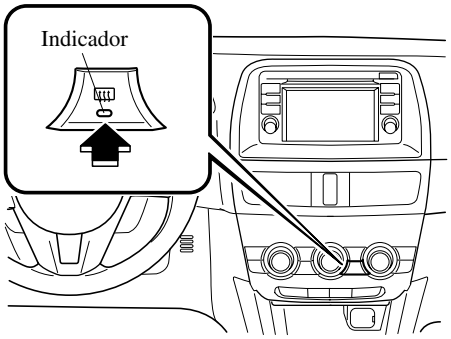

Acondicionador de aire tipo manual

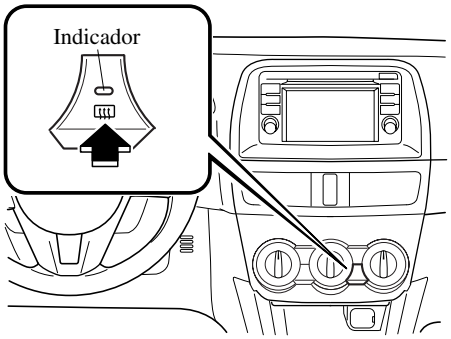

⚠ PRECAUCION

No se deben usar instrumentos agudos o limpiadores de luneta con abrasivos para limpiar el interior de la luneta trasera. Estos podrían dañar el cableado del desempañador de la luneta trasera.

NOTA

Este desempañador no fue diseñado para derretir la nieve. Si se acumula nieve en la luneta trasera, límpiela antes de usar el desempañador.

▼Desempañador de espejo

Para conectar los desempañadores de espejo, cambie el encendido a ON y oprima el interruptor del desempañador de luneta trasera (página 4-91).

Bocina

Para hacer sonar la bocina, oprima la marca ⚠ del volante.

Destellador de aviso de peligro

El destellador de aviso de peligro se debe usar cuando se estaciona el vehículo en o cerca del borde de la carretera en una emergencia.

El destellador de aviso de peligro sirve para alertar a los demás conductores que su vehículo se encuentra en una situación de peligro para el tráfico y tienen que conducir con cuidado cuando están cerca.

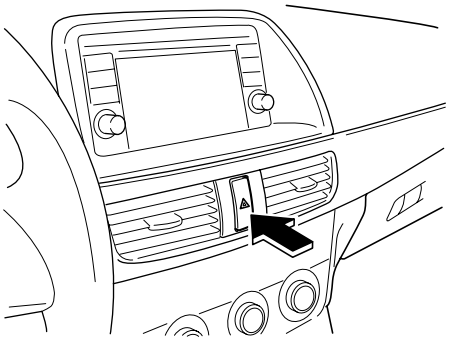

Oprima el interruptor del destellador y todas las señales de viraje, destellarán. El destellador de aviso de peligro en el grupo de instrumentos destella simultáneamente.

NOTA

- Las señales de viraje no pueden funcionar cuando el destellador de aviso de peligro está funcionando.
- Verifique las reglamentaciones locales acerca del uso de las luces de advertencia de peligro mientras se remolca el vehículo para verificar que no está violando ninguna ley.
- Si se pisa el pedal de freno mientras que se conduce en caminos resbalosos, el sistema de señal de parada de emergencia puede funcionar haciendo que las señales de viraje y de cambio de pista destellen. Consulte la sección Sistema de señales de parada de emergencia en la página 4-97.
- Mientras el sistema de señales de parada de emergencia está funcionando, todas las señales de viraje destellaran rápida y automáticamente para prevenir al conductor del vehículo detrás del suyo de la situación de frenado repentino. Consulte la sección Sistema de señales de parada de emergencia en la página 4-97.

Sistema de frenos

▼Frenos de servicio

Su Mazda tiene frenos hidráulicos que se ajustan automáticamente durante su uso normal.

Si se pierde la asistencia hidráulica, se puede frenar el vehículo pero será necesario pisar el pedal con una fuerza mayor a la normal. Además la distancia para frenar el vehículo será mayor que la normal.

⚠ *ADVERTENCIA*

No continúe conduciendo en rueda libre cuando el motor se apaga, encuentre un lugar seguro donde estacionar:
Es peligroso continuar conduciendo en rueda libre cuando el motor se apaga. Será más difícil frenar y el freno hidráulico se podría vaciar si bombea el freno. Por esta razón será necesario disponer de más distancia de frenado o incluso se podría sufrir un accidente.

⚠ *ADVERTENCIA*

Haga el cambio a una velocidad menor cuando descienda una cuesta prolongada:
Conducir con el pie en el pedal del freno o pisando el pedal continuamente durante distancias prolongadas es peligroso. Esto hace que los frenos se sobrecalienten, resultando en distancias de frenado mayores o incluso la falla total de los frenos. Lo cual puede resultar en la pérdida del control del vehículo y un accidente grave. Se debe evitar conducir pisando el pedal del freno.

Seque los frenos que se humedecen conduciendo lentamente el vehículo, liberando el pedal del acelerador y aplicando ligeramente los frenos varias veces hasta que el rendimiento de los frenos vuelva a la normalidad:
Conducir con los frenos mojados es peligroso. La distancia de frenado aumenta o el vehículo se puede ir hacia un lado al frenar lo cual resultará en un accidente grave. Frenar ligeramente indicará si los frenos se vieron afectados.

⚠ PRECAUCION

- No conduzca con su pie apoyado sobre el pedal de embrague o pedal de frenos, o mantenga pisando el pedal de embrague innecesariamente. De lo contrario resultará en lo siguiente:
  - Las piezas del embrague y los frenos se desgastarán más rápidamente.
  - Los frenos se sobrecalentarán y se afectará adversamente el rendimiento de los frenos.
- Pise siempre el pedal de frenos con el pie derecho. Aplicar los frenos con el pie izquierdo que está desacostumbrado puede reducir el tiempo de reacción ante una situación de emergencia resultando en el funcionamiento insuficiente de los frenos.

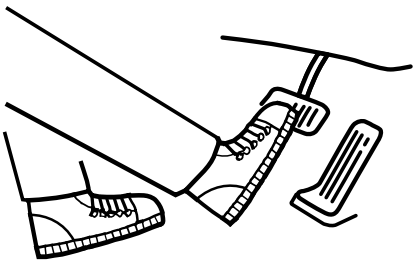

- Use calzado apropiado para conducir de manera de evitar que su pie haga contacto con el pedal de frenos al pisar el pedal del acelerador.

▼Freno de mano

⚠ PRECAUCION

Conducir con el freno de mano aplicado, dañará la almohadilla del freno.

NOTA

Para estacionar en la nieve, consulte las sección Conducción en invierno (página 3-50) por la forma de usar el freno de mano.

Colocando el freno de mano

Pise el pedal de freno y luego tire firmemente de la palanca del freno de mano completamente hacia arriba con la fuerza suficiente para sostener el vehículo en una posición.

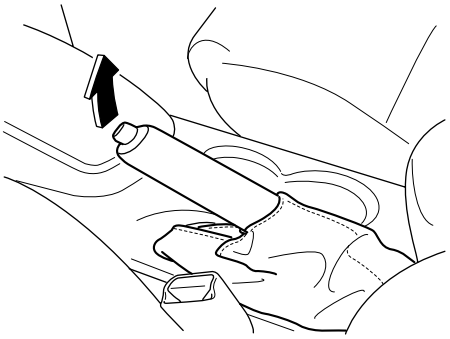

Frenos

Soltando el freno de mano

Pise el pedal de freno y tire de la palanca de freno hacia arriba y luego oprima el botón de liberación. Mientras mantiene oprimiendo el botón, baje la palanca del freno de mano completamente hacia abajo a la posición de liberación.

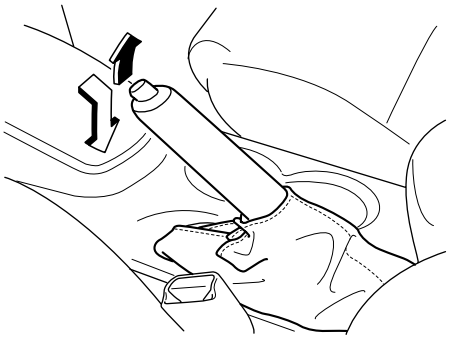

▼Indicación de exhibición

Para vehículos con grupo de instrumentos tipo A, verifique la condición del vehículo o hágalo inspeccionar en un técnico experto, le recomendamos un técnico autorizado Mazda de acuerdo con la indicación.

▼Luces de advertencia

Un malfuncionamiento del sistema o en las condiciones de funcionamiento se indica mediante una advertencia. Consulte la sección Luces de advertencia/ indicadores en la página 4-38.

▼Indicador de desgaste de pastillas de freno

Cuando se desgastan las pastillas de freno de disco, los indicadores de desgaste incorporados entran en contacto con las placas de disco. Esto produce un chirrido que le avisa al conductor que debe cambiar las pastillas de freno.

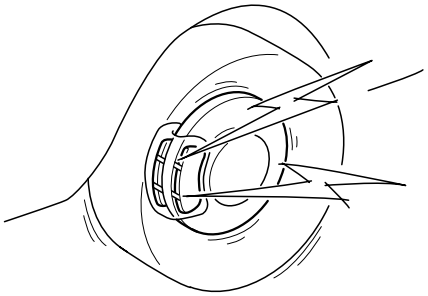

Cuando escuche este ruido, consulte a un técnico experto, le recomendamos un técnico autorizado Mazda tan pronto como sea posible.

⚠ *ADVERTENCIA*

No conduzca con almohadillas de discos gastadas:
Conducir con las pastillas de freno desgastadas es peligroso. Los frenos pueden fallar y provocar un accidente serio. Lo antes posible tan pronto como comience a escuchar el chirrido del indicador de desgaste de almohadilla de freno consulte a un técnico experto, le recomendamos un técnico autorizado Mazda.

▼Frenado asistido

Durante el frenado en caso de emergencia cuando es necesario pisar el pedal de freno con más fuerza, el sistema de frenado asistido le brinda asistencia al frenado de manera de mejorar el rendimiento de frenado.

Cuando pisa el pedal de freno con fuerza o lo pisa a más rápidamente, los frenos se aplican firmemente.

NOTA

- Cuando pisa el pedal de freno con fuerza o lo pisa a más rápidamente, el pedal se sentirá suave pero los frenos se aplicarán firmemente. Este es un efecto normal del frenado asistido y no indica ningún malfuncionamiento.
- Cuando el pedal de freno se pisa con fuerza o se pisa más rápidamente, podría escuchar un ruido de funcionamiento del motor/bomba. Este es un efecto normal del frenado asistido y no indica ningún malfuncionamiento.
- El equipo de frenado asistido no reemplaza la funcionalidad del sistema de frenos principal del vehículo.

▼Sistema de señales de parada de emergencia

Su Mazda está equipado con un sistema de señales de parada de emergencia que está diseñado para determinar si está pisando el pedal de frenos con más fuerza que durante una frenada normal como en una situación en que sea necesario frenar de emergencia. Si el sistema determina que está ocurriendo una situación así, hará destellar todas las señales de viraje rápidamente para prevenir al conductor del vehículo detrás del suyo de la situación de frenado repentino.
El sistema se cancela cuando se deja de pisar el pedal de frenos o cuando el sistema determina que ya no se está pisando fuertemente el pedal basándose en la relación en la que disminuye la velocidad del vehículo.

NOTA

- Si detiene completamente su vehículo mientras todas las señales de viraje están destellando rápidamente, el destello rápido de todas las señales de viraje volverá al patrón de destello normal.
- El sistema de señal de parada de emergencia no funciona a velocidades del vehículo menores de aproximadamente 50 km/h.
- Si se pisa el pedal de freno mientras que se conduce en caminos resbalosos, el sistema de señal de parada de emergencia puede funcionar haciendo que las señales de viraje y de cambio de pista destellen.

▼Asistencia al arranque en pendientes (HLA)

La asistencia al arranque en pendientes (HLA) es una función que ayuda al conductor a acelerar desde la posición de parada en una pendiente. Cuando el conductor libera el pedal de freno y pisa el pedal del acelerador en una pendiente, la función evita que el vehículo se mueva manteniendo la fuerza de frenado después de soltar el pedal de freno.
Para vehículos con transmisión manual, la asistencia al arranque en pendientes (HLA) funciona en una bajada cuando la palanca de cambios está en la posición de marcha atrás (R), y en una subida cuando la palanca de cambios está en una posición diferente de marcha atrás (R).
Para vehículos con transmisión automática, la asistencia al arranque en pendientes (HLA) funciona en una bajada cuando la palanca de cambios está en la posición de marcha atrás (R), y en una subida cuando la palanca de cambios está en una posición de marcha hacia adelante.

⚠ *ADVERTENCIA*

No se confíe completamente en la asistencia al arranque en pendientes (HLA).
La asistencia al arranque en pendientes (HLA) es un dispositivo auxiliar para acelerar al arrancar en una pendiente. El sistema funcionará solamente durante aproximadamente dos segundos y por lo tanto, confiar sólo en el sistema, al acelerar desde la posición de parada es peligroso debido a que el vehículo se puede mover (rodar) inesperadamente y causar un accidente.
El vehículo puede rodar dependiendo de la carga del vehículo o si está remolcando algo. Además, para vehículos con transmisión manual, el vehículo puede rodar dependiendo de como se acciona el pedal del embrague o el pedal del acelerador. Confirme siempre la seguridad alrededor del vehículo antes de comenzar a conducir el vehículo.

NOTA

- La asistencia al arranque en pendientes (HLA) podría no funcionar en una pendiente suave. Además, el gradiente de la pendiente en el que funcionará el sistema cambia dependiendo de la carga del vehículo.
- La asistencia al arranque en pendientes (HLA) no funciona cuando se ha aplicado el freno de mano, se ha parado el vehículo completamente o se libera el pedal del embrague.

NOTA

- Mientras la Asistencia al arranque en pendientes (HLA) está funcionando, el pedal de freno podría sentirse duro y vibrar, sin embargo, esto no indica un malfuncionamiento.
- La Asistencia al arranque en pendientes (HLA) no funciona mientras el indicador TCS/DSC está encendido.
  Consulte la sección Luces de advertencia/indicadores en la página 4-38.
- La asistencia al arranque en pendientes (HLA) no se desconecta incluso si oprime el interruptor TCS OFF para desconectar el TCS.

Sistema antibloqueo de frenos (ABS)

La unidad de control del ABS analiza continuamente la velocidad de cada rueda. Si una de las ruedas da la impresión de bloquearse, el ABS automáticamente suelta y vuelve a poner el freno para dicha rueda.

El conductor puede escuchar un claqueteo en el sistema de frenos y una suave vibración en el pedal de freno. Este es un sistema ABS de funcionamiento normal. Continúe pisando el pedal de freno sin bombear los frenos.

Un malfunctionamiento del sistema o en las condiciones de funcionamiento se indica mediante una advertencia. Consulte la sección Luces de advertencia/ indicadores en la página 4-38.

⚠ *ADVERTENCIA*

No se crea que el ABS constituye una excusa para no conducir bien:
El ABS no es una solución para la conducción peligrosa o descuidada; si se conduce a velocidades excesivas o si no se deja una distancia prudencial con respecto al vehículo que está delante suyo, conduciendo sobre el hielo o la nieve, y cuando se produce un acuaplaneo (porque la fricción de los neumáticos disminuye por el agua del camino). De igual forma puede sufrir un accidente.

NOTA

Las distancias para el frenado serán más largas en superficies flojas, (por ejemplo, en la nieve o pedregullo), que están asentadas sobre una superficie dura. Un vehículo con un sistema de frenos normal puede frenar en menos tiempo en estas condiciones porque los neumáticos crean un montículo durante el patinaje.

Sistema de control de tracción (TCS)

El sistema de control de tracción (TCS) mejora la tracción y la seguridad controlando el par del motor y el frenado. Cuando el TCS detecta que una de las ruedas patina, baja el par del motor y acciona los frenos para evitar la pérdida de tracción.

Esto significa que sobre una superficie resbalosa, el motor se ajusta automáticamente para brindar la mejor potencia a las ruedas evitando que patinen y pierdan tracción.

Un malfunctionamiento del sistema o en las condiciones de funcionamiento se indica mediante una advertencia. Consulte la sección Luces de advertencia/ indicadores en la página 4-38.

⚠ *ADVERTENCIA*

No deje de conducir prudentemente aunque su vehículo esté equipado con el sistema de control de tracción:
El sistema de control de tracción (TCS) no puede compensar la conducción imprudente y maniobras peligrosas, la velocidad excesiva, conducir muy cerca del vehículo que va adelante o el acuaplaneo (la reducción de la fricción de las ruedas y el contacto con el camino debidos a la presencia de agua en la superficie del camino). De igual forma puede sufrir un accidente.

Use neumáticos para nieve o cadenas para nieve cuando los caminos estén cubiertos de hielo y/o nieve:
Conducir sin dispositivos de tracción apropiados sobre caminos cubiertos de nieve y/o hielo es peligroso. El sistema de control de tracción (TCS) solo no puede proveerle de la tracción adecuada y aún con este sistema pueden ocurrir accidentes.

NOTA

Para desactivar el TCS, oprima el interruptor TCS OFF (página 4-102).

▼Interruptor TCS OFF

Oprima el interruptor TCS OFF para desconectar el TCS. El indicador TCS OFF en el grupo de instrumentos se encenderá.

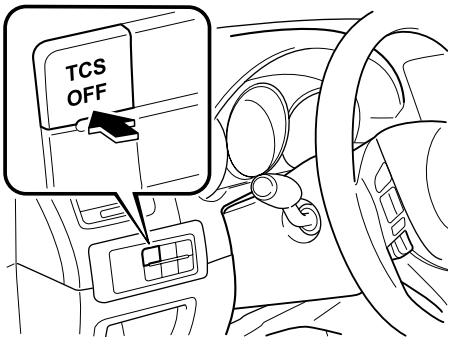

Oprima otra vez el interruptor para volver a encender el TCS. El indicador TCS OFF se apagará.

NOTA

- Cuando el TCS está conectado e intenta sacar el vehículo cuando está atrapado, o al conducirlo a través de nieve recién caída, el TCS se activará. Pisando el acelerador no se aumentará la fuerza del motor y será difícil sentir el vehículo. Cuando esto suceda, desconecte el TCS.
- Si el TCS está desconectado cuando apaga el motor, se conectará automáticamente cuando el encendido se cambia a ON.
- Dejando el TCS conectado se logrará la mejor tracción posible.
- Si el interruptor TCS OFF se mantiene oprimido durante 10 segundos o más, la función de detección de malfuncionamiento del interruptor TCS OFF funcionará y el sistema TCS se activará automáticamente. El indicador TCS OFF se apagará mientras el sistema TCS no esté funcionando.

Control de estabilidad dinámica (DSC)

El Control dinámico de estabilidad (DSC) controla automáticamente el frenado y el par del motor junto con los sistemas como el ABS y TCS para controlar el deslizamiento lateral al conducir sobre superficies resbalosas, o durante maniobras repentinas o evasivas, mejorando la seguridad del vehículo.

Consulte el ABS (página 4-100) y TCS (página 4-101).

El DSC funciona a velocidades mayores de 15 km/h.

Un malfuncionamiento del sistema o en las condiciones de funcionamiento se indica mediante una advertencia. Consulte la sección Luces de advertencia/ indicadores en la página 4-38.

⚠ *ADVERTENCIA*

No se confíe en el control de estabilidad dinámica como un substituto de la conducción segura:
El control de estabilidad dinámica (DSC) no puede compensar la conducción irresponsable e insegura, la velocidad excesiva, el seguir a otro vehículo bien cerca, y el acuaplaneo (la reducción de la fricción del neumático y el contacto con el pavimento debido al agua sobre la superficie del camino). De igual forma puede sufrir un accidente.

⚠ PRECAUCION

- El DSC podría no funcionar correctamente a menos que se cumpla lo siguiente:
  - Use neumáticos del tamaño correcto especificado para su Mazda en las cuatro ruedas.
  - Use neumáticos del mismo fabricante, marca y patrón de diseño en las cuatro ruedas.
  - No mezcle neumáticos usados.
- El DSC podría no funcionar correctamente cuando se usan cadenas para nieve o el neumático de repuesto temporario está instalado debido a que el diámetro de los neumáticos cambia.

Soporte de freno de ciudad inteligente (SCBS)*

- El soporte de freno de ciudad inteligente (SCBS) es un sistema que fue diseñado para reducir el daño en caso de un choque accionando el control de freno (freno SCBS) cuando el sensor láser del sistema detecta un vehículo u obstrucción en la parte delantera del vehículo, mientras está conduciendo a una velocidad de aproximadamente 4 a 30 km/h, y el sistema determina que no se puede evitar el vehículo u obstrucción delante suyo. Cuando la velocidad relativa entre su vehículo y el vehículo delante suyo es menos de aproximadamente 15 km/h, también se puede evitar una choque.
  Además, cuando el conductor pisa el pedal de freno, los frenos serán aplicados firme y rápidamente para ayudar. (Frenado asistido (frenado asistido SCBS))
- Para vehículos con grupo de instrumentos tipo A, verifique la condición del vehículo o hágalo inspeccionar en un técnico experto, le recomendamos un técnico autorizado Mazda de acuerdo con la indicación.
- Un malfuncionamiento del sistema o en las condiciones de funcionamiento se indica mediante una advertencia.

Consulte la sección Luces de advertencia/indicadores en la página 4-38.

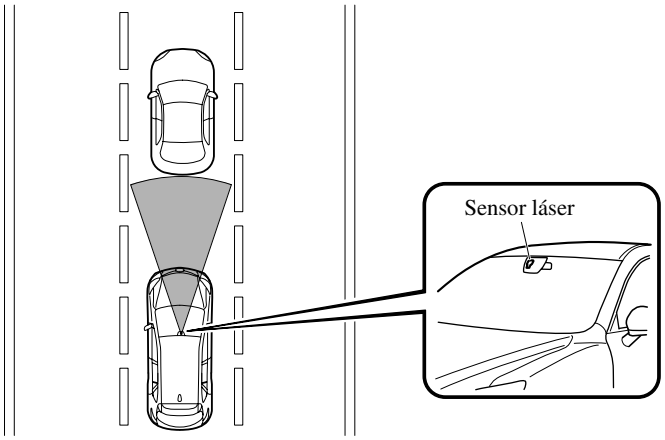

 *Algunos modelos.

⚠ ADVERTENCIA

No se confíe completamente en el sistema de soporte de freno de ciudad inteligente (SCBS) y siempre conduzca cuidadosamente:
Si se pisa por error el pedal del acelerador o el pedal de freno puede resultar en un accidente.

El sensor láser se instala cerca del espejo interior:
Ponga atención con los siguientes cuidados para asegurarse el funcionamiento correcto del sistema de soporte de freno de ciudad inteligente (SCBS).

- ***No peque adhesivos en la superficie del parabrisas cerca del sensor láser (incluyendo adhesivos transparentes). De lo contario, el sensor láser podría no detectar vehículos u obstrucciones delante que pueden resultar en un accidente.***
- ***No desarme el sensor láser.***
- ***Si se pueden ver rajaduras o daños causados por pedregullo o suciedad cerca del sensor láser, deje de usar inmediatamente el sistema de soporte de freno de ciudad inteligente (SCBS) y haga inspeccionar su vehículo por un técnico experto, le recomendamos un técnico autorizado Mazda. Si continúa conduciendo el vehículo con rajaduras o rayones en el parabrisas cerca del sensor láser, el sistema podría funcionar innecesariamente y causar un accidente inesperado.***
- ***Al cambiar los limpiaparabrisas o el parabrisas, consulte a un técnico experto, le recomendamos un técnico autorizado Mazda.***

No modifique la suspensión:
Si se cambia la altura o inclinación del vehículo, el sistema no podrá detectar correctamente los vehículos u obstrucciones delante resultando en que el sistema de soporte de freno de ciudad inteligente (SCBS) no funcione normalmente o funcione por error, lo cual puede producir un accidente grave.

La garantía del soporte de freno de ciudad inteligente (SCBS) se aplica sólo a vehículos con cuatro ruedas. No se aplica a vehículos de dos ruedas o peatones.

Desconecte el sistema de soporte de freno de ciudad inteligente (SCBS) para evitar que funcione por error cuando el vehículo está en un rodillo de chasis.

ABS/TCS/DSC

⚠ PRECAUCION

- Cuando conduce en todo terreno donde hay pasto o forraje, se recomienda desconectar el sistema de soporte de freno de ciudad inteligente (SCBS).
- Use siempre neumáticos para todas las ruedas que sean del tamaño especificado, y el mismo fabricante, marca y diseño. Además, no use neumáticos que tengan patrones significativamente diferentes en el mismo vehículo. Si se usan neumáticos incorrectos, el sistema de soporte de freno de ciudad inteligente (SCBS) no funcionará normalmente.
- El sensor láser incluye una función para detectar un parabrisas sucio e informar al conductor; sin embargo, dependiendo de las condiciones, podría no detectar bolsas de compras, agua o nieve en el parabrisas. En esos casos, el sistema no podrá determinar precisamente un vehículo u obstrucción delante y podría no funcionar correctamente. Conduzca siempre cuidadosamente y preste atención al camino por delante.

NOTA

- Bajo las siguientes condiciones, el sistema de soporte de freno de ciudad inteligente (SCBS) podría no funcionar normalmente.
  - Equipaje pesado cargado en el compartimiento para equipajes o en el asiento trasero.
  - Cuando existe la posibilidad de un contacto parcial con el vehículo u obstrucción delante.
  - Cuando conduce en caminos constantemente sinuosos, entrando y saliendo de curvas, conduciendo en caminos angostos debido a construcciones y conduciendo en condiciones erráticas en que hay un accidente en la proximidad, la ruptura de un vehículo o su posición en el carril de tránsito cambia.
  - Se carga equipaje o carga grande en rieles instalados en el techo y cubre el sensor láser.
- La capacidad de detección del sensor láser es limitada. En las siguientes condiciones, el soporte de freno de ciudad inteligente (SCBS) podría no funcionar.
  - Gases de escape del vehículo enfrente, arena, nieve y vapor de agua saliendo de pozos y rejillas, y agua que salpica.
  - El vehículo en frente al suyo está considerablemente sucio.
  - Bajo condiciones de mal tiempo como lluvia, niebla y nieve.
  - Cuando se usa el lavador o se usan los limpiaparabrisas cuando está lloviendo.
  - El parabrisas está sucio.
  - Cuando se acelera rápidamente el vehículo y se acerca al vehículo de adelante.

NOTA

- El soporte del freno de ciudad inteligente (SCBS) podría no funcionar con los siguientes objetos.
  - Otros que no sean vehículos (como cercas, vidrios)
  - Camiones con plataformas bajas de carga, vehículos que viajan a extremadamente bajas velocidades, y vehículos altos.
  - Un vehículo en frente considerablemente sucio.
  - Vehículos con determinadas formas como un remolque de vehículos.
- En los siguientes casos, si el sensor láser detecta una obstrucción, podría funcionar el sistema de soporte de freno de ciudad inteligente (SCBS).
  - Hay un objeto en el camino en la entrada de una curva.
  - Hay un vehículo pasando en el carril opuesto al dar la curva.
  - Cuando cruza un puente angosto.
  - Cuando pasa por un portón bajo o un portón angosto.
  - Hay un objeto metálico, pozo, o un objeto sobresaliente en el camino.
  - Si repentinamente Ud. se acerca al vehículo enfrente.
  - Cuando pasa a través de un peaje.
  - Cuando pasa debajo de una cortina vinílica o bandera.
  - Hay objetos plásticos como postes.
  - Hay vehículos de dos ruedas, peatones, animales o árboles.
- El sistema de soporte del freno de ciudad inteligente (SCBS) no funcionará en las siguientes condiciones.
  - El motor está funcionando.
  - La exhibición en el grupo de instrumentos no indica que el sistema requiere una inspección o no se puede usar.
  - La velocidad del vehículo se encuentra aproximadamente 4 a 30 km/h.
  - El sistema de soporte de freno de ciudad inteligente (SCBS) no está apagado.
  - El funcionamiento TCS no se apaga usando el interruptor TCS OFF.
  - El DSC no está funcionando mal.
  - El conductor no realiza a propósito ninguna operación de conducción (pisar el acelerador, girar el volante y frenar).
- Si se conduce el vehículo con los neumáticos muy gastados, el sistema podría no funcionar correctamente. Si se vuelven los neumáticos a su estado normal y la luz de advertencia todavía está encendida, haga inspeccionar su vehículo por un técnico experto, le recomendamos un técnico autorizado Mazda.

▼Funcionamiento del sensor láser

El sensor láser se instala en el área cerca del espejo interior. Se instala en la superficie del parabrisas.

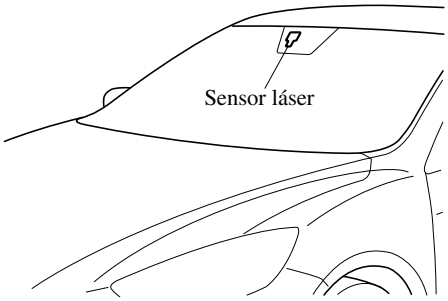

Mantenga siempre la superficie del parabrisas alrededor del sensor láser limpia para asegurarse el funcionamiento correcto del sistema de soporte de freno de ciudad inteligente (SCBS).
Este sistema está equipado con un sensor que transmite láser.

⚠ *ADVERTENCIA*

Como existe la posibilidad de problemas en los ojos debido al láser, tenga siempre cuidado con las siguientes precauciones:

- ***Nunca desmonte el sensor (incluyendo la lente).***
- ***Un sensor desmontado no cumple con las condiciones para un láser clase 1M bajo la especificación IEC 60825-1 y por lo tanto no se puede asegurar la seguridad para los ojos.***
- ***No mire directamente al sensor usando instrumentos ópticos con una función de aumento como una lupa, microscopio y objetivo a una distancia de 100 mm desde el sensor.***

Laser classification label:

INVISIBLE LASER RADIATION
DO NOT VIEW DIRECTLY WITH
OPTICAL INSTRUMENTS (MAGNIFIERS)
CLASS 1M LASER PRODUCT

Laser explanatory label:

Max average power: 45 mW
Pulse duration: 33 ns
Wavelength: 905 nm

IEC 60825-1:2007
Complies with FDA performance standards for laser products except for deviations pursuant to Laser Notice No. 50, dated July 26th, 2001

Potencia promedio máxima: 45 mW
Duración del pulso: 33 ns
Largo de onda: 905 nm
Angulo de divergencia (horizontal x vertical): 28 °×12 °

▼Parando el funcionamiento del sistema de soporte de freno de ciudad inteligente (SCBS)

El sistema de soporte de freno de ciudad inteligente (SCBS) se puede parar temporariamente. Consulte la Computadora de abordo e interruptor INFO en la página 4-32.
Cuando vuelva a arrancar el motor después de apagarlo, el sistema estará en condiciones de funcionar.

Funcionamiento de la tracción en las cuatro ruedas (4WD)

- La 4WD permite la conducción en caminos cubiertos de nieve o hielo, arena o barro, así como en subidas pronunciadas y otras superficies resbalosas.
- Para vehículos con grupo de instrumentos tipo A, verifique la condición del vehículo o hágalo inspeccionar en un técnico experto, le recomendamos un técnico autorizado Mazda de acuerdo con la indicación.
- Un malfuncionamiento del sistema o en las condiciones de funcionamiento se indica mediante una advertencia. Consulte la sección Luces de advertencia/indicadores en la página 4-38.

⚠ *ADVERTENCIA*

Nunca haga girar libremente una rueda que está levantada del suelo:
Es peligroso cuando una rueda gira libremente al estar levantada del suelo debido a que el vehículo se ha quedado atascado o en pozo. El conjunto de la transmisión se podría dañar seriamente lo que puede provocar un accidente o incluso sobrecalentamiento, pérdidas de aceite y un incendio.

▼Conducción con la 4WD

⚠ *ADVERTENCIA*

Evite girar muy cerrado, velocidad excesiva y maniobras abruptas cuando conduzca estos vehículo:
Las curvas muy cerradas, velocidad excesiva y las maniobras abruptas de este vehículo son peligrosas pues pueden resultar en el aumento de los riesgos de pérdida del control del vehículo, vuelcos, heridas personales o la muerte.
Este vehículo tiene un centro de gravedad alto. Los vehículos con un centro de gravedad alto como los vehículo utilitarios y con 4WD se comportan diferente que los vehículos con un centro de gravedad más bajo. Los vehículos utilitarios y 4WD no son diseñados para dar curvas a alta velocidad así como los automóviles deportivos no son diseñados para desempeñarse satisfactoriamente a campo traviesa. Además, los vehículos utilitarios tienen una tasa de vuelcos significativamente mayor que la de otros tipos de vehículos.

Conduzca cuidadosamente cuando el vehículo está cargada, baje la velocidad del vehículo y aplique los frenos un poco antes:
Las maniobras abruptas y la frenada brusca al conducir un vehículo cargado son peligrosas debido a que el comportamiento de un vehículo con un centro de gravedad alto es diferente entre cuando está cargado y cuando no lo está, y puede resultar en la pérdida del control del vehículo y en un accidente.

▼Neumáticos y cadenas para neumáticos

La condición de los neumáticos es muy importante para el desempeño del vehículo. Además, para evitar efectos adversos en la conducción, tenga en cuenta lo siguiente:

Neumáticos

- Al cambiar los neumáticos, siempre cambie los neumáticos delantero y trasero a la misma vez.
- Todos los neumáticos deben ser del mismo tamaño, fabricante, marca y diseño. Tenga mucho cuidado use neumáticos para nieve u otro tipo de neumáticos para nieve.
- No mezcle neumáticos usados con neumáticos nuevos.
- Inspeccione la presión de aire de los neumáticos en los intervalos especificados y ajuste a la presión especificada.

NOTA
Verifique la etiqueta de presión de aire instalada en el bastidor de la puerta del conductor por la presión correcta de aire de los neumáticos.

- Asegúrese de equipar el vehículo con las ruedas genuinas del tamaño especificado, en todas las ruedas. Con 4WD, el sistema se calibra para todas las cuatro ruedas de las mismas medidas.

Cadenas para nieve

- Instale cadenas para neumáticos en los neumáticos delanteros.
- No use cadenas para nieve en las ruedas traseras.
- No conduzca el vehículo más rápido de 30 km/h con las cadenas para neumáticos instaladas.
- No conduzca el vehículo con cadenas para neumáticos en condiciones en que no haya nieve ni hielo.

▼Remolque

Si fuera necesario, haga remolcar el vehículo con las cuatro ruedas completamente levantadas del suelo (página 7-29).

Dirección asistida

- La dirección asistida sólo funciona cuando el motor está funcionando. Si el motor está apagado o si el sistema de la dirección asistida no funciona, todavía podrá seguir controlando la dirección pero será necesario hacerlo con más fuerza.
  Si la dirección se sintiera más dura de lo normal cuando conduce normalmente o vibra la dirección, consulte con un técnico experto, le recomendamos un técnico autorizado Mazda.
- Para vehículos con grupo de instrumentos tipo A, verifique la condición del vehículo o hágalo inspeccionar en un técnico experto, le recomendamos un técnico autorizado Mazda de acuerdo con la indicación.
- Un malfuncionamiento del sistema o en las condiciones de funcionamiento se indica mediante una advertencia. Consulte la sección Luces de advertencia/indicadores en la página 4-38.

⚠ PRECAUCION

No se debe girar el volante de la dirección completamente hacia la derecha o hacia la izquierda durante más de cinco segundos seguidos con el motor en marcha en vacío. Esto podría dañar el sistema de la dirección asistida.

Control de velocidad de crucero *

El control de velocidad de crucero le permite fijar y mantener una velocidad constante cuando se conduce a más de 25 km/h.

⚠ *ADVERTENCIA*

No use el control de velocidad de crucero en las siguientes condiciones:
Si usa el control de velocidad de crucero en las siguientes condiciones es peligroso y puede provocar la pérdida de control del vehículo.

- ***Terreno montañoso***
- ***Subidas inclinadas***
- ***Tráfico pesado***
- ***Carreteras resbalosas o con muchas curvas***
- ***Condiciones similares que requieren un cambio constante de la velocidad***

▼Interruptor de control de velocidad de crucero

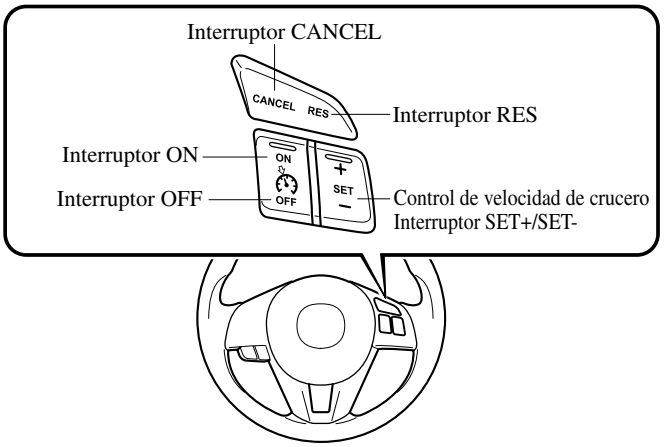

Control de velocidad de crucero

▼Activación/Desactivación

Para activar el sistema, oprima el interruptor ON.
Se enciende el indicador principal de crucero (Ambar). Consulte la sección Luces de advertencia/indicador en la página 4-38.

Para desactivar el sistema, oprima el interruptor OFF.
El indicador principal de crucero (Ambar) se apaga.

⚠ *ADVERTENCIA*

Siempre desconecte el sistema de control de crucero cuando no esté en uso:
Dejar el sistema de control de crucero pronto para la activación mientras el control de crucero no esté en uso es peligroso porque el control de crucero se puede activar inesperadamente si se oprime accidentalmente el botón de activación, y resulta en la pérdida de control del vehículo y en un accidente.

▼Para programar la velocidad

1. Active el sistema de control de crucero oprimiendo el interruptor ON.
   Se enciende el indicador de ajuste de crucero (Verde). Consulte la sección Luces de advertencia/indicadores en la página 4-38.
2. Acelere a la velocidad de crucero deseada, que debe ser superior a 25 km/h.
3. Ajuste el control de crucero oprimiendo el interruptor SET + o SET - a la velocidad deseada. El control de crucero se ajusta en el momento que se oprime el interruptor SET + o SET -. Deje de pisar el pedal del acelerador simultáneamente.

NOTA

- Deje de oprimir el interruptor SET + o SET - a la velocidad deseada de lo contrario la velocidad continuará aumentando mientras se mantiene oprimiendo el interruptor SET + , y continua disminuyendo mientras se oprime y mantiene oprimiendo el interruptor SET - (excepto cuando se pisa el pedal del acelerador).
- En una cuesta pronunciada, el vehículo puede momentáneamente disminuir la velocidad si va subiendo o aumentar la velocidad si va bajando.
- El control de crucero se desactivará si la velocidad del vehículo baja por debajo de 21 km/h cuando está activado, como al subir una cuesta pronunciada.

Para el medidor Tipo A, la velocidad de vehículo preajustada usando el control de crucero se exhibe en el grupo de instrumentos.

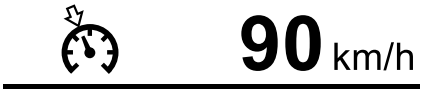

▼Para aumentar la velocidad de crucero

Siga uno de los siguientes procedimientos.

Para aumentar la velocidad usando el interruptor de control de crucero

Mantenga oprimido el interruptor SET + . La velocidad del vehículo aumentará. Suelte el interruptor cuando se llega a la velocidad deseada.

Oprima SET+ y libérelo inmediatamente para ajustar la velocidad preajustada. Varias operaciones aumentarán la velocidad preajustada de acuerdo al número de veces que se opera.
Aumentar la velocidad con una sola operación de SET+
La exhibición del medidor para velocidad del vehículo se indica en km/h: 1 km/h (0,6 mph)
La exhibición del medidor para velocidad del vehículo se indica en mph: 1 mph (1,6 km/h)

Para aumentar la velocidad usando el pedal del acelerador

Pise el pedal del acelerador para acelerar a la velocidad deseada. Oprima el interruptor SET + o SET - y suéltelo en seguida.

NOTA
Si se debe acelerar temporariamente cuando el control de velocidad de crucero está activado, pise el acelerador. La aceleración no afectará el control de velocidad de crucero. Suelte el pedal del acelerador para volver a la velocidad programada.

▼Para bajar la velocidad de crucero

Mantenga oprimido el interruptor SET -. La velocidad del vehículo disminuirá gradualmente.
Suelte el interruptor cuando se llega a la velocidad deseada.

Oprima el interruptor SET- y libérelo inmediatamente para ajustar la velocidad preajustada. Varias operaciones disminuirán la velocidad preajustada de acuerdo al número de veces que se opera.
Disminuir la velocidad con una sola operación de SET-
La exhibición del medidor para velocidad del vehículo se indica en km/h: 1 km/h (0,6 mph)
La exhibición del medidor para velocidad del vehículo se indica en mph: 1 mph (1,6 km/h)

Control de velocidad de crucero

▼Para seguir conduciendo a la velocidad de crucero a más de 25 km/h

Si se ha cancelado la velocidad de crucero con uno de los métodos que no sea usando el interruptor OFF (como aplicando el pedal de freno) y el sistema todavía está activado, se puede seguir conduciendo a la última velocidad de crucero programada oprimiendo el interruptor RES.
Si la velocidad del vehículo es menor de 25 km/h, aumente la velocidad del vehículo a 25 km/h o más y oprima el interruptor RES.

▼Para cancelar la velocidad de crucero

Para cancelar el sistema, use **uno** de los siguientes métodos:

- Oprima el interruptor OFF.
- Pise ligeramente el pedal del freno.
- Pise el pedal del embrague (Sólo transmisión manual).
- Oprima el interruptor CANCEL.

El sistema se desconectará al cambiar el encendido para desconectar.

NOTA
El control de la velocidad de crucero se podría cancelar si se conduce a menos de 15 km/h por debajo de la velocidad programada (como sucederá al subir una cuesta pronunciada y larga).

Sistema de monitoreo de presión de neumáticos

- El sistema de monitoreo de presión de neumático compara la presión de neumático actual con la presión de neumático especificada (valor en la etiqueta de presión de neumático) y si existe una desviación, enciende la luz de advertencia de sistema de monitoreo de presión de aire de los neumáticos en el grupo de instrumentos para advertir al conductor.
- Para vehículos con grupo de instrumentos tipo A, verifique la condición del vehículo o hágalo inspeccionar en un técnico experto, le recomendamos un técnico autorizado Mazda de acuerdo con la indicación.
- Un malfuncionamiento del sistema o en las condiciones de funcionamiento se indica mediante una advertencia.
  Consulte la sección Luces de advertencia/indicadores en la página 4-38.
  Consulte la sección Advertencia sonora de presión de aire de los neumáticos en la página 7-47.

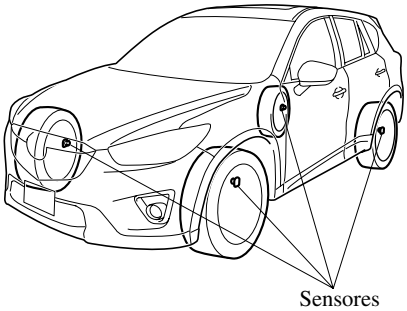

Sistema de monitoreo de presión de neumáticos

⚠ PRECAUCION

- Cada neumático, incluyendo el de repuesto (si existiera), debe ser verificado mensualmente en frío e inflado a la presión de aire recomendada por el fabricante del vehículo en la placa del vehículo o la etiqueta de presión de aire de los neumáticos. (Si su vehículo tiene neumáticos de un tamaño diferente que el indicado en la placa del vehículo o la etiqueta de presión de aire de los neumáticos, deberá determinar la presión de aire adecuada para esos neumáticos.)
  Como una función de seguridad adicional, su vehículo está equipado con un sistema de monitoreo de presión de aire de los neumáticos (TPMS) que enciende un indicador de presión de aire baja cuando un o más neumáticos están significativamente desinflados. De acuerdo con eso, cuando el indicador de presión de aire baja se enciende, deberá detener la marcha y verificar sus neumáticos lo antes posible, e inflarlos la presión de aire adecuada. Conducir con un neumático significativamente desinflado provocará un sobrecalentamiento del neumático y puede hacer que el neumático falle. Un neumático desinflado también reduce la eficiencia de energía y la vida útil del neumático, y podría afectar el manejo y la capacidad de frenado.
  Tenga en cuenta que el TPMS no es un sustituto del mantenimiento adecuado del neumático, y que es responsabilidad del conductor mantener la presión correcta de los neumáticos, incluso si el nivel de aire que el neumático está desinflado no ha alcanzado el nivel para encender el indicador de presión de aire baja del TPMS.
- Su vehículo también ha sido equipado con un indicador de malfuncionamiento de TPMS para indicar cuando el sistema no está funcionando bien.
  El indicador de malfuncionamiento de TPMS se combina con el indicador de presión de aire baja. Cuando el sistema detecta un malfuncionamiento, el indicador destellará durante aproximadamente un minuto y luego permanecerá continuamente encendido. Esta secuencia continuará durante las siguiente veces que se arranque el vehículo mientras exista el malfuncionamiento.
  Cuando el indicador de malfuncionamiento está encendido, el sistema podría no ser capaz de detectar o indicar una baja presión de aire tal cual lo esperado. Los malfuncionamientos del TPMS podría ocurrir por varias razones, incluyendo el cambio de un neumático o la instalación de neumáticos o ruedas diferentes que impidan que el TPMS funcione correctamente. Verifique siempre el indicador de malfuncionamiento del TPMS después de cambiar uno o más de los neumáticos o ruedas en su vehículo para asegurarse que el cambio de un neumático o la instalación de neumáticos o ruedas diferentes permite que el TPMS continúe funcionando correctamente.
- Para evitar falsas lecturas, el sistema prueba durante un tiempo antes de indicar un problema. Como resultado no registrará instantáneamente cuando un neumático se desinfla rápidamente o explota.

Sistema de monitoreo de presión de neumáticos

NOTA

Debido a que este sistema monitorea pequeños cambios en la condición de un neumático, el sistema no funcionará normalmente en los siguientes casos encendiendo la luz de advertencia de sistema de monitoreo de presión de aire de los neumáticos incluso si la presión de neumático está baja, o encendiéndola incluso si las presiones de los neumáticos están normales.

- El tamaño, fabricante, o los tipos de neumáticos son diferentes de los especificados.
- El tamaño, fabricante o el tipo de un neumático es diferente de otros, o el nivel de desgaste de los neumáticos es excesivamente diferente entre ellos.
- Se usa un neumático para conducir pinchado, neumático sin tacos, neumático para nieve o cadena para nieve.
- Se usa un neumático de emergencia (La luz de advertencia de sistema de monitoreo de presión de aire de los neumáticos puede destellar y luego continúa encendida).
- Un neumático se repara usando el juego de reparación de neumático de emergencia.
- La presión de neumático es excesivamente alta cuando la presión especificada, o la presión de neumático baja repentinamente por alguna razón como cuando al conducir explota un neumático.
- La velocidad del vehículo es menor que aproximadamente 15 km/h (incluyendo cuando el vehículo está parado), o el período de conducción es menor a 5 minutos.
- El vehículo es conducido en un camino extremadamente áspero o resbaladizo, camino con hielo.
- Giros cerrados y aceleración/desaceleración rápida repetida como cuando se conduce agresivamente en un camino con muchas curvas.
- La carga en el vehículo es aplicada a un neumático como cuando se carga equipaje pesado de un lado del vehículo.
- El sistema de inicialización no ha sido implementado con la presión de neumáticos específica.

Sistema de monitoreo de presión de neumáticos

▼Inicialización del sistema de monitoreo de presión de neumáticos

En los siguientes casos, se debe realizar la inicialización del sistema de manera que el sistema funcione normalmente.

- Se ajusta la presión de un neumático.
- Se realiza la rotación de los neumáticos.
- Se cambia un neumático o rueda.
- Se cambia o se descarga completamente la batería.
- Se enciende la luz de advertencia de sistema de monitoreo de presión de aire de los neumáticos.

Método de inicialización

1. Estacione el vehículo en un lugar seguro y aplique firmemente el freno de mano.
2. Deje que los neumáticos se enfríen, y ajuste la presión de neumáticos a la presión especificada indicada en la etiqueta de presión de neumático en los cuatro neumáticos.
3. Cambie el encendido a ON.
4. Mientras el vehículo está estacionado, mantenga oprimiendo el interruptor de ajuste del sistema de monitoreo de presión de aire de los neumáticos y verifique que la luz de advertencia de sistema de monitoreo de presión de aire de los neumáticos en el grupo de instrumentos destella dos veces y escucha un pitido.
   Con el grupo de instrumentos tipo A, se muestra en el grupo de instrumentos un mensaje indicando que se ha completado la inicialización.

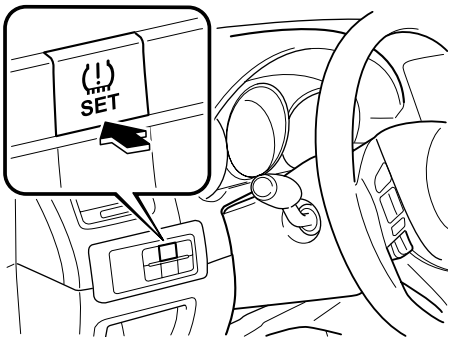

⚠ PRECAUCION

Si la inicialización del sistema se realiza sin ajustar la presión de aire, el sistema no detectará la presión de neumático normal y podría no encenderse la luz de advertencia de sistema de monitoreo de presión de aire de los neumáticos incluso si un neumático se encuentra con baja presión, o se podría encender la luz incluso si las presiones de aire son normales.
La inicialización del sistema no se realizará si se oprime el interruptor mientras se conduce el vehículo.

Sistema de monitoreo de vehículo atrás (RVM)*

- El sistema de monitoreo de vehículo atrás fue diseñado para ayudar al conductor a verificar el área de atrás del vehículo a ambos lados durante un cambio de senda alertando al conductor de la presencia de vehículos que se aproximan desde atrás en una senda más cercana. El área de detección del sistema se extiende desde el área próxima al borde trasero de las puertas delanteras del vehículo a un distancia de aproximadamente 50 m hacia atrás en ambas sendas adyacentes izquierda y derecha. Cuando el sistema detecta un vehículo que se aproxima, se enciende la advertencia RVM equipada en los espejos exteriores izquierdo y derecho dependiendo de las condiciones. Si se usa la señal de viraje para el lado en que se enciende el indicador de advertencia RVM, el indicador de advertencia comienza a destellar y suena una campanada de advertencia para alertar al conductor.
- Un malfuncionamiento del sistema o en las condiciones de funcionamiento se indica mediante una advertencia.
  Consulte la sección Luces de advertencia/indicadores en la página 4-38.
  Consulte la sección Campanada de advertencia del sistema de monitoreo de vehículo atrás (RVM) en la página 7-47.

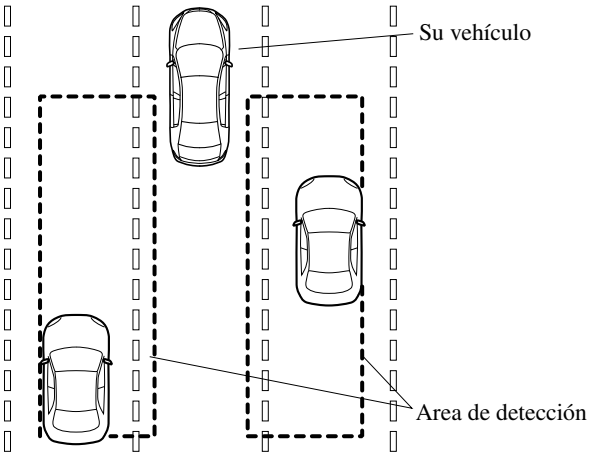

*Algunos modelos.

Sistema de monitoreo de vehículo atrás (RVM)

⚠ *ADVERTENCIA*

Este sistema fue diseñado sólo para ayudar al conductor a verificar el área hacia atrás del vehículo antes de cambiar de senda. Antes de cambiar de senda, siempre verifique visualmente el área alrededor del vehículo. Debido a varias limitaciones en el funcionamiento del sistema de monitoreo del vehículo atrás, el indicador de advertencia RVM podría no encenderse o podría demorarse aunque haya otro vehículo presente en un senda adyacente al vehículo. No confíe solamente en este sistema y siempre verifique visualmente el área alrededor del vehículo.

NOTA

- El sistema de monitoreo de vehículo atrás funciona cuando se satisfacen todas las siguientes condiciones:
  - El encendido está en la posición ON.
  - Se oprime el interruptor RVM y se enciende el indicador RVM (verde) en el grupo de instrumentos.
  - La velocidad del vehículo es de aproximadamente 30 km/h o más.
- El sistema de monitero de vehículo atrás no funciona en las siguientes condiciones:
  - La velocidad del vehículo es de menos de 30 km/h incluso cuando el indicador RVM (verde) está encendido.
  - La palanca de cambios se encuentra en marcha atrás (R) y el vehículo se mueve marcha atrás.

Sistema de monitoreo de vehículo atrás (RVM)

NOTA

- En los siguientes casos, el sistema enciende la luz de advertencia RVM (ámbar) en el grupo de instrumentos y detiene el funcionamiento del sistema. Si la luz de advertencia RVM (ámbar) continúa encendida, haga inspeccionar el sistema en un concesionario autorizado Mazda tan pronto como sea posible:
  - Se detecta un malfuncionamiento del sistema, incluyendo la luz de advertencia RVM.
  - La posición del sensor de radar ha cambiado significativamente. Las direcciones en las cuales apuntan los sensores de radar fueron ajustadas en la fábrica de acuerdo con las condiciones de instalación para cada vehículo de manera de que puedan detectar correctamente los vehículos que se aproximan. Si la dirección de un sensor de radar se desvía por alguna razón, deberá ser reajustada.
  - Hay gran cantidad de nieve o hielo en un paragolpes trasero próximo a los sensores de radar.
  - Conducir sobre caminos cubiertos de nieve durante largos períodos.
  - La temperatura alrededor de los sensores de radar se vuelve extremadamente caliente cuando se conduce el vehículo subiendo una cuesta durante un largo período de tiempo como mucho calor como en un verano caliente.
  - El voltaje de la batería está bajo.
- Hay un límite para la capacidad de detección de los sensores de radar. En los siguientes casos, la capacidad de detección del sistema de monitoreo de vehículo atrás se puede debilitar y no operar normalmente:
  - El paragolpes trasero cerca de un sensor de radar está deformado.
  - La nieve, el hielo o el barro se adhieren al área cercana a un sensor de radar en el paragolpes trasero.
  - Bajo ciertas condiciones meteorológicas incluyendo la lluvia, nieve o niebla.

Sistema de monitoreo de vehículo atrás (RVM)

NOTA

- Podría ser imposible o difícil para los sensores de radar detectar lo siguiente:
  - Vehículos pequeños de dos ruedas, bicicletas, peatones y objetos estacionarios en o al borde del camino.
  - Vehículos con formas, las cuales el radar podría no reflejar como trailers descargados con un vehículo de poco peso y vehículos deportivos.
  - Un vehículo que se encuentra en el área de detección en una senda adyacente hacia atrás pero que no se está aproximando. El sistema realiza determinaciones basándose en los datos de detección del radar de los vehículos que se aproximan.
  - Otro vehículo que está viajando a la misma velocidad al costado del vehículo durante un período extenso de tiempo.
  - Vehículos que se aproximan desde la dirección opuesta.
  - Otro vehículo al que su vehículo esta intentando pasar y que se encuentra en una senda adyacente.
  - Un vehículo que se encuentra en una senda adyacente que es extremadamente ancha. El área de detección del sensor de radar se ajusta de acuerdo con el ancho de la senda de las carreteras en general.
- En los siguientes casos, la luz de advertencia RVM y la campanada de advertencia no se activará o podría demorar:
  - Otro vehículo se desplaza desde dos sendas más allá de la senda más cercana.
  - Al conducir en una cuesta inclinada.
  - Al cruzar un paso de montaña.
  - Cuando el radio de giro es pequeño (dar curvas cerradas, en rotondas o intersecciones).
  - Hay una diferencia de altura entre las sendas.
  - Inmediatamente después de que se enciende este sistema.
- Si el ancho de la senda es extremadamente angosto, se puede detectar un vehículo que se encuentra adyacente dos sendas más allá. El área de detección del sensor de radar se ajusta de acuerdo con el ancho de la senda de las carreteras en general.

NOTA

- La luz de advertencia RVM se puede encender para objetos estacionarios en el borde del camino, como guadarieles, túneles y paredes laterales.

Objetos como guardarieles y paredes de cemento a lo largo del vehículo.

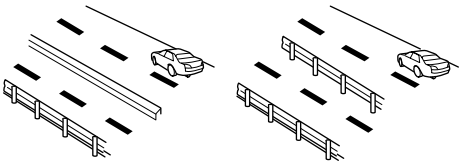

Lugares donde el ancho entre los guardarieles o paredes de cada lado del vehículo se angosta.

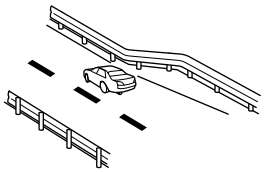

Las paredes a la entrada y salida de los túneles, curvas.

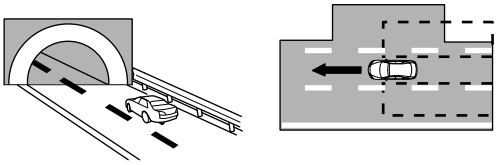

- Si se remolca un trailer o se instala un sistema de transporte de vehículo en la parte de atrás, el sistema de monitoreo de vehículo atrás podría no funcionar correctamente debido a que la emisión de radar podría verse obstruida. Desconecte el sistema de monitoreo de vehículo atrás.

Sistema de monitoreo de vehículo atrás (RVM)

▼Luz de advertencia RVM

El sistema de monitoreo de vehículo atrás alerta al conductor de la presencia de otro vehículo en una senda adyacente usando las luces de advertencia RVM y la campanada de advertencia mientras funciona el sistema.

Luz de advertencia RVM

Los indicadores de advertencia RVM están instalados en los espejos exteriores izquierdo y derecho. La luz de advertencia se enciende cuando detecta un vehículo que se aproxima desde atrás en una senda adyacente. Un luz de advertencia destellerá cuando la palanca de señal de viraje se mueve hacia el lado donde la luz de advertencia RVM se enciende para alertar al conductor.

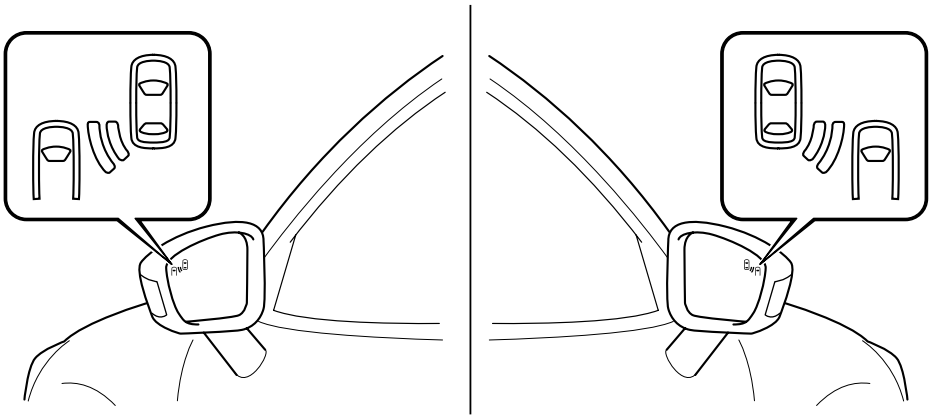

Función de cancelación de atenuador de iluminación

Normalmente, cuando el interruptor de faros se encuentra en la posición ≣DOE o la posición ≣D , el brillo de las luces de advertencia RVM se atenúan cuando se encienden.
Cuando se conduce por caminos con nieve o neblina donde el brillo de las luces del exterior dificultan ver una luz de advertencia RVM mientras que está atenuada, oprimiendo el botón de cancelación de atenuación de la iluminación se cancela la función de atenuación y se recupera el brillo de las luces de advertencia RVM a todo su brillo.
Consulte la Iluminación del panel de instrumentos en la página 4-25.

▼Interruptor RVM

Cuando se oprime el interruptor, el sistema de monitoreo de vehículo atrás se puede usar y se enciende el indicador RVM (verde) en el panel de instrumentos. Cuando se vuelve a oprimir el interruptor, el sistema se apaga y el indicador RVM (verde) también se apaga.

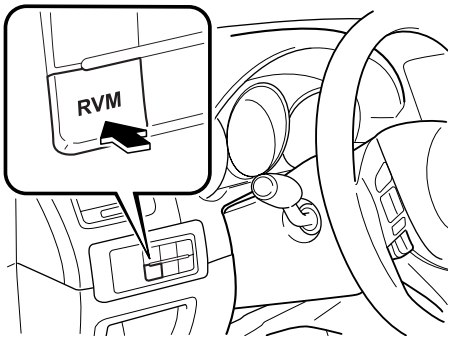

NOTA

- Cuando se desconecta el encendido, se mantiene la condición anterior a que el encendido se desconectara. Por ejemplo, si el encendido está desconectado cuando el sistema de monitoreo de vehículo atrás está funcionando, el sistema funcionará la próxima vez que se cambie el encendido a ON.
- Si se desconecta la batería o se cambia un fusible, se desconectará el sistema de monitoreo de vehículo atrás. Oprima el interruptor RVM para conectar este sistema.

▼Cuidado de los sensores de radar

Los sensores de radar para el sistema de monitoreo de vehículo atrás están equipados dentro del paragolpes, uno del lado izquierdo y otro del lado derecho.

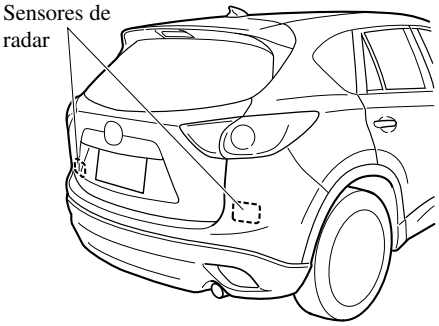

El área de superficie del paragolpes trasero cercana a los sensores de radar deben estar siempre limpias de manera que el sistema de monitoreo de vehículo atrás funcione correctamente. No pegue adhesivos u objetos similares en el paragolpes trasero.
Consulte la sección Cuidado exterior en la página 6-58.

NOTA

Consulte a un concesionario autorizado Mazda por las reparaciones y cambios de los sensores de radar, o para reparar, cambiar o pintar el paragolpes trasero cercano al sensor de radar.

Sistema de advertencia de abandono de carril (LDWS)*

- El LDWS notifica al conductor que el vehículo se puede estar desviando de su carril.
- El sistema detecta las líneas blancas (amarillas) en los carriles usando la cámara sensora hacia adelante y si determina que el vehículo se está desviando de su carril, notificará al conductor encendiendo el indicador LDWS (verde) y haciendo sonar la advertencia sonora de LDWS.
- Use el LDWS cuando conduzca el vehículo por caminos con líneas blancas (amarillas).
- Para vehículos con grupo de instrumentos tipo A, verifique la condición del vehículo o hágalo inspeccionar en un técnico experto, le recomendamos un técnico autorizado Mazda de acuerdo con la indicación.
- Un malfuncionamiento del sistema o en las condiciones de funcionamiento se indica mediante una advertencia.
  Consulte la sección Luces de advertencia/indicadores en la página 4-38.
  Consulte la sección Advertencia sonora del sistema de advertencia de abandono de carril (LDWS) en la página 7-47.

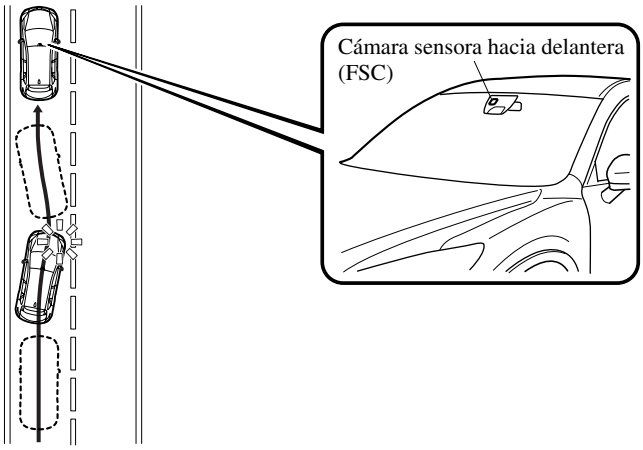

 *Algunos modelos.

Sistema de advertencia de abandono de carril (LDWS)

⚠ *ADVERTENCIA*

No use el LDWS en las siguientes condiciones.
El sistema podría no funcionar adecuadamente de acuerdo con las condiciones de conducción actuales, resultando en un accidente.
- ***Conducir en caminos con curvas cerradas.***
- ***Conducir con mal tiempo (lluvia, niebla y nieve).***

Las funciones del LDWS tienen limitaciones.
Manténgase conduciendo derecho usando el volante y haciéndolo con cuidado. El sistema no fue diseñado para compensar la falta de cuidado del conductor y si se confía demasiado en el LDWS podría resultar en un accidente.

⚠ PRECAUCION

- No modifique la suspensión. Si se cambia la altura del vehículo o la fuerza de amortiguación de la suspensión, el LDWS podría no funcionar normalmente.
- No retire el FSC. De lo contrario, el sistema no funcionará normalmente.
- Ponga atención con los siguientes cuidados para asegurarse el funcionamiento correcto del LDWS.
  - No coloque objetos que reflejen luz en el panel de instrumentos.
  - Mantenga limpia el área del vidrio del parabrisas cerca del FSC.
  - No aplique accesorios, adhesivos o películas en el parabrisas cerca del FSC. Si hay objetos delante del objetivo del FSC, incluso un adhesivo transparente, éste obstruirá el objetivo y provocará que el sistema no funcione correctamente.
  - Antes de realizar reparaciones alrededor del espejo retrovisor, consulte a un técnico experto, le recomendamos un técnico autorizado Mazda.
  - Mantenga siempre limpio el vidrio del parabrisas alrededor del FSC. Si el parabrisas se empaña, desempáñelo usando el desempañador delantero.
  - Cuando limpie el parabrisas, no permita que limpiadores de cristales o líquidos de limpieza similares hagan contacto con el objetivo del FSC. Además, no toque el objetivo del FSC.
  - Consulte a un técnico experto, le recomendamos un técnico autorizado Mazda para limpiar el interior del parabrisas alrededor del FSC.

Sistema de advertencia de abandono de carril (LDWS)

NOTA

- Si su vehículo se desvía del carril, funcionará el LDWS (advertencia sonora e indicador). Use la dirección del vehículo correctamente para conducir al centro del carril.
- Cuando use la palanca de señales de viraje para cambiar de carril, se canela automáticamente la advertencia LDWS. La advertencia LDWS funciona cuando la palanca de señales de viraje vuelve a su posición y el sistema detecta las líneas blancas (amarillas) a ambos lados.
- Si se acciona abruptamente el volante, el pedal del acelerador o el pedal de freno y el vehículo se acerca a una línea blanca (amarilla), el sistema determinará que el conductor está haciendo un cambio de carril y se cancelará automáticamente la advertencia LDWS.
- El LDWS podría no funcionar durante el período inmediatamente después que el vehículo se desvió de su carril y el LDWS se haya activado, o el vehículo se haya desviado de su carril repetidamente durante un corto período de tiempo.
- El LDWS no funcionará si no detecta las líneas blancas (amarillas) del carril.

Sistema de advertencia de abandono de carril (LDWS)

NOTA

- Bajo las siguientes condiciones, el LDWS podría no detectar correctamente las líneas blancas (amarillas) y el LDWS podría no funcionar normalmente.
  - Si se refleja en el parabrisas un objeto ubicado en el panel de instrumentos y es tomado por la cámara.
  - Se carga equipaje pesado en el compartimiento para equipajes o los asientos traseros y el vehículo está inclinado.
  - Los neumáticos no tienen la presión de aire especificada.
  - Cuando se conduce el vehículo por un desvío hacia o desde un área de descanso o peaje en una autopista.
  - Las líneas blancas (amarillas) son menos visibles debido a la suciedad o la pintura gastada.
  - El vehículo delante del suyo está conduciendo cerca de la línea blanca (amarilla) y la línea no está muy visible.
  - La línea blanca (amarilla) no es tan visible debido al mal tiempo (lluvia, niebla o nieve).
  - Se conduce el vehículo en un carril temporario o sección con carril cerrado debido a una construcción.
  - Se captura una línea confusa en el camino como una línea temporaria de construcción o debido a una sombra, resto de nieve o pozos llenos de agua.
  - El brillo de alrededor cambia súbitamente como al entrar o salir de un túnel
  - La iluminación de los faros es débil debido a la suciedad o a que el eje óptico está desviado.
  - El parabrisas está sucio o empañado.
  - Luz de fondo se refleja desde la superficie del camino.
  - La superficie del camino está mojada y brilla después de la lluvia, o hay charcos en el camino.
  - La sombra de una valla de seguridad paralela a la línea blanca (amarilla) en el camino.
  - El ancho del carril demasiado angosto o ancho.
  - El camino excesivamente desparejo.
  - El vehículo se sacude después de golpear un pozo.
  - Hay dos o más líneas blancas (amarillas) adyacentes.
- Hay varias marcas del camino o marcas de carriles de varias formas cerca de una intersección.

Sistema de advertencia de abandono de carril (LDWS)

▼Cuando funciona el sistema

1. Oprima el interruptor LDWS. El LDWS pasa a espera y se enciende la advertencia LDWS (ámbar).
   En el grupo de instrumentos tipo A, se indica el indicador de carril (línea con bordes) en la pantalla.

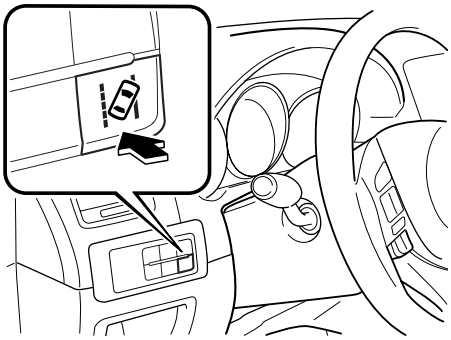

Indicación en pantalla

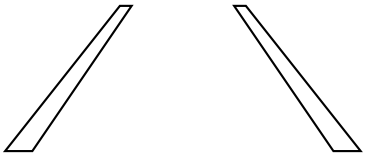

2. Conduzca el vehículo cerca del centro del carril y el indicador LDWS (verde) se encenderá en el grupo de instrumentos cuando se cumplan todas las siguientes condiciones.
   En el grupo de instrumentos tipo A, se indica el indicador de carril en la pantalla.
   - Se conduce el vehículo cerca del centro del carril con la línea blanca (amarilla) del lado izquierdo y derecho o de ambos lados.
   - La velocidad del vehículo es de aproximadamente 65 km/h o más.
   - Se conduce el vehículo en un camino recto o un camino con curvas suaves.

Indicación en pantalla

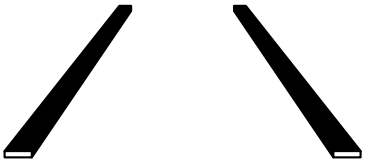

Sistema de advertencia de abandono de carril (LDWS)

NOTA

- El LDWS permanece en espera hasta que detecta las líneas blancas (amarillas) del lado izquierdo o derecho o de ambos lados.
- Cuando el sistema detecta una línea blanca (amarilla) de un solo lado, el sistema hará funcionar solo la advertencia cuando el vehículo se desvía hacia el lado en que se detecta la línea blanca (amarilla).

Cancelación automática

Bajo las siguientes condiciones, el LDWS se cancela automáticamente y se mantiene en espera, y se enciende la advertencia LDWS (ámbar) en el grupo de instrumentos.
En el grupo de instrumentos tipo A, se indica el indicador de carril (línea con bordes) en la pantalla.
El LDWS se activa automáticamente cuando las condiciones cambian y el sistema está funcionando.

- El sistema no puede detectar las líneas blancas (amarillas).
- La velocidad del vehículo es menos de aproximadamente 65 km/h.
- El vehículo está dando una curva cerrada.
- El vehículo da una curva a una velocidad incorrecta.
- La temperatura interior de la cámara es alta o baja.
- El parabrisas alrededor de la cámara está empañado.
- El parabrisas alrededor de la cámara está bloqueado por una obstrucción, provocándole baja visibilidad.

Cancelación automática de la advertencia

Bajo las siguientes condiciones, el LDWS determina que el conductor está cambiando de carril y la advertencia se cancela automáticamente.
El LDWS se activa automáticamente después de la operación.

- Se gira el volante abruptamente.
- Se ha pisado el pedal de freno abruptamente.
- Se ha pisado el pedal del acelerador abruptamente.
- Se acciona una palanca de señal de viraje (después que la palanca de señal de viraje vuelve, la advertencia LDWS podría no funcionar por aproximadamente 3 segundos que es el período necesario para hacer una corrección de carril).

NOTA

- Después de aproximadamente de que hayan transcurrido 5 s con la palanca de señal de viraje funcionando, la advertencia LDWS podría funcionar si el vehículo está cerca de una línea blanca (amarilla).
- Se puede cambiar la sensibilidad de la advertencia (sensibilidad a la cual el sistema determina que el conductor está cambiando intencionalmente de carril).

Consulte la sección Características de personalización en la página 9-10.

Sistema de advertencia de abandono de carril (LDWS)

▼Cancelación del sistema

Para cancelar el LDWS, oprima el interruptor LDWS. Se apaga el indicador LDWS (verde) en el grupo de instrumentos.
Se apaga la indicación de carril exhibida en el grupo de instrumentos tipo A.

▼Advertencia LDWS

Si el sistema determina que el vehículo podría desviarse del carril mientras el sistema está funcionando, la advertencia LDWS sonará y el indicador LDWS (verde) destellará.
Consulte la sección Luces de advertencia/indicadores en la página 4-38.
Consulte la sección Advertencia sonora del sistema de advertencia de abandono de carril (LDWS) en la página 7-47.
En la exhibición del grupo de instrumentos tipo A, se indica la dirección donde el sistema determina que el vehículo se desvía del carril.
Use el volante correctamente y conduzca en el centro del carril.
Indicación en pantalla

NOTA

- La advertencia sonora LDWS se escuchará desde el altavoz del vehículo del lado que el sistema determina que el vehículo se desvía de su carril.
- La advertencia sonora LDWS no se escuchará desde el altavoz mientras se está usando una función de audio como el sistema de manos libres o el reconocimiento de voz.
- La advertencia sonora LDWS podría no se escuchada dependiendo de las condiciones de alrededor como ruidos exteriores.
- Se puede cambiar el tiempo de advertencia con que el sistema determina que el vehículo se desvía del carril.
  Consulte la sección Características de personalización en la página 9-10.

▼Cámara sensora hacia adelante (FSC)

- La cámara LDWS, ubicada cerca del espejo interior, también funciona como FSC para el sistema de control de luces de carretera.

- Si la temperatura interior de la FSC es demasiado alta o baja, el LDWS se cancela automáticamente y se mantiene en espera, y destella la advertencia LDWS (ámbar) en el grupo de instrumentos. La información de mensaje se muestra en la pantalla en el grupo de instrumentos tipo A.
  El LDWS se activa automáticamente cuando las condiciones cambian y el sistema está funcionando.

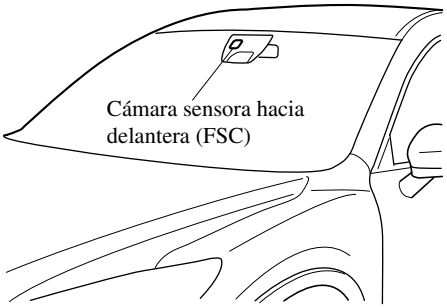

⚠ PRECAUCION

Ponga atención con los siguientes cuidados para asegurarse el funcionamiento correcto del FSC.

- No retire la cubierta del FSC.
- Consulte a un técnico experto, le recomendamos un técnico autorizado Mazda respecto a la limpieza del objetivo de la cámara.
- No golpee o aplique demasiada fuerza al FSC o el área alrededor de ella. Si la FSC ha sido golpeada fuertemente, no use el LDWS y consulte a un técnico experto, le recomendamos un técnico autorizado Mazda.

⚠ PRECAUCION

- Consulte a un técnico experto, le recomendamos un técnico autorizado Mazda antes de realizar reparaciones alrededor del FSC.
- La dirección en que se apunta el FSC ha sido ajustada con precisión. No cambie la posición de instalación del FSC ni la desmonte. De lo contrario, podría resultar en daños o malfuncionamientos.
- Tenga cuidado de no rayar el objetivo del FSC ni permitir que se ensucie. También, no desarme la cámara. De lo contrario, podría resultar en daños o malfuncionamientos.
- Mantenga siempre limpio el vidrio del parabrisas alrededor de la cámara limpiando el polvo o el empañamiento. Use el desempañador de parabrisas para eliminar el empañamiento del parabrisas.

Monitor retrovisor

El monitor retrovisor es un sistema de ayuda visual al dar marcha atrás con el vehículo que le brinda imágenes desde la parte de atrás del vehículo.

⚠ *ADVERTENCIA*

Siempre conduzca confirmando la seguridad de la parte trasera y las condiciones en los alrededores mirando directamente con sus ojos.
Dar marcha atrás con el vehículo sólo mirando por la pantalla es peligroso pues puede provocar un accidente o un choque con un objeto. El monitor retrovisor es sólo un dispositivo de ayuda visual para dar marcha atrás con el vehículo. Las imágenes en la pantalla pueden ser diferentes de las condiciones reales.

⚠ PRECAUCION

- No use el monitor retrovisor en las siguientes condiciones: Usar el monitor retrovisor bajo las siguientes condiciones es peligroso y puede resultar en heridas o daños al vehículo o ambos.
  - Superficies cubiertas de hielo o nieve.
  - Cadenas para nieve o neumático de repuesto temporario instalados.
  - La compuerta trasera no está bien cerrada.
  - El vehículo se encuentra sobre una superficie inclinada.
- Cuando la exhibición está fría, las imágenes moverse a través del monitor o la pantalla y pueden ser más tenues que lo habitual, lo que puede dificultar la confirmación de los alrededores del vehículo. Siempre conduzca confirmando la seguridad de la parte trasera y las condiciones en los alrededores mirando directamente con sus ojos.
- No aplique demasiada fuerza en la cámara. La posición y el ángulo de la cámara pueden ser diferentes.
- No lo desarme, modifique ni desmonte ya que podría alterar su impermeabilidad.
- La cubierta de la cámara es de plástico. No aplique agentes desengrasantes, solventes orgánicos, ceras ni agentes de recubrimiento de vidrios a la cubierta de la cámara. Si salpica algo en la cubierta, límpiela inmediatamente con un paño suave.
- No frote excesivamente la cubierta, ni la pula usando un compuesto abrasivo o cepillo duro. La cubierta se podría dañar afectando la imagen.

NOTA

- Si el agua, nieve o barro salpica la lente de la cámara, límpiela usando un paño suave. Si resulta difícil de limpiar, use un detergente suave.
- Si la temperatura de la cámara cambia rápidamente, como al verter agua caliente sobre ella en condiciones de baja temperatura, el monitor retrovisor podría no funcionar correctamente.
- Al cambiar los neumáticos, consulte a un técnico experto, le recomendamos un técnico autorizado Mazda. Cambiar los neumáticos puede resultar en la desviación de las líneas de guía que aparecen en la pantalla.
- Si la parte delantera, lateral o trasera del vehículo se ve envuelta en un choque, la alineación de la cámara de estacionamiento para ver hacia atrás (ubicación, ángulo de instalación) se puede ver desviada. Siempre consulte a un técnico experto, le recomendamos que haga inspeccionar el vehículo por un técnico autorizado Mazda.
- Si se aplica fuerza al volante, las líneas de guía no se exhibirán. Afloje la empuñadura del volante para permitir que se exhiban las líneas de guía.

▼Ubicación de la cámara de estacionamiento para ver hacia atrás

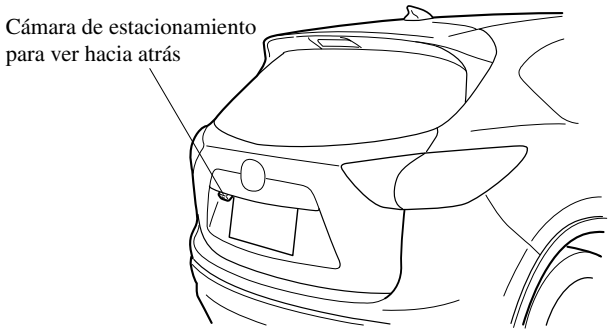

▼Cambio a exhibición de monitor retrovisor

Mueva la palanca selectora a R con el encendido en ON para cambiar la exhibición a la exhibición de monitor retrovisor.

NOTA

Cuando se mueve la palanca selectora de R a otra posición de la palanca selectora, la pantalla vuelve a la exhibición anterior.

Monitor retrovisor

▼Rango exhibible en la pantalla

Las imágenes en la pantalla pueden ser diferentes de las condiciones reales.

(Exhibición de la pantalla)

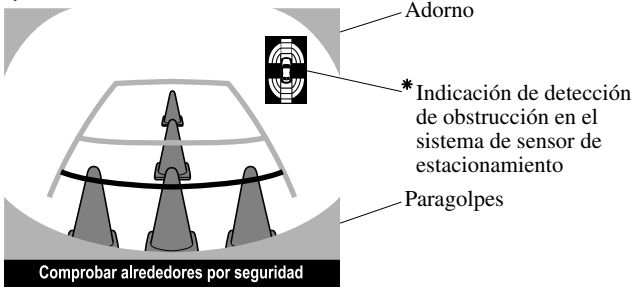

(Vista real)

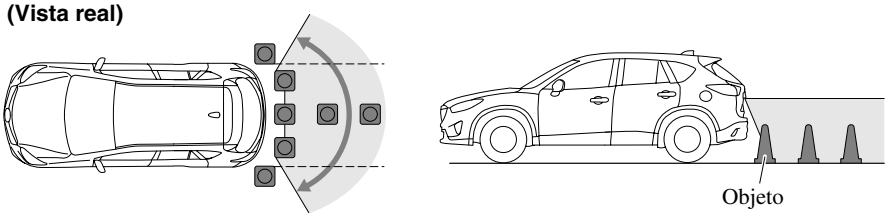

*Algunos modelos

NOTA

- El rango de exhibición varía dependiendo del vehículo y las condiciones del camino.
- El rango exhibible es limitado. No se pueden exhibir los objetos debajo del paragolpes o alrededor de los extremos del paragolpes.
- La distancia que aparece en la imagen exhibida es diferente de la distancia real debido a que la cámara de estacionamiento para ver hacia atrás está equipada con una lente específica.
- Las imágenes exhibidas en el monitor de la cámara de estacionamiento para ver hacia atrás son imágenes invertidas (imágenes en espejo).
- Algunos accesorios del vehículo instalado opcionalmente pueden ser capturados por la cámara. No instale ninguna parte opcional que pueda interferir con la visión de la cámara, como partes de iluminación o partes hechas de material reflectivo.
- Podría resultar difícil ver la exhibición en las siguientes condiciones, sin embargo, no indica un malfuncionamiento.
  - En áreas oscuras.
  - Cuando la temperatura de la lente es alta/baja.
  - Cuando la cámara está húmeda como en un día lluvioso o durante períodos de humedad alta.
  - Cuando haya materiales extraños como barro pegados alrededor de la cámara.
  - Cuando la lenta de la cámara refleje los rayos solares o los faros.
- La exhibición de la imagen se puede demorar si la temperatura próxima a la cámara está baja.

▼Viendo la pantalla

El modo de guía de camino proyectado exhibe el camino predecido del vehículo después de girar el volante.
Use este modo para estacionar su vehículo en un estacionamiento o garaje.

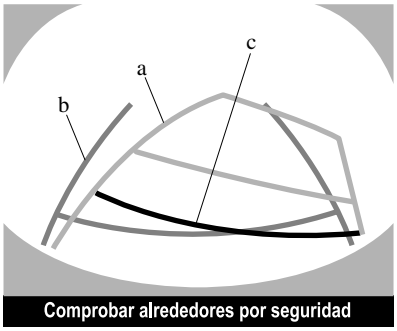

Monitor retrovisor

a) Camino proyectado del vehículo (amarillo)
Estas líneas se exhiben como una referencia para el camino proyectado del vehículo.
Las líneas que exhiben el camino del vehículo proyectado cambian después que gira el volante.

b) Líneas de ancho de vehículo extendido (azul)
Estas líneas indican el ancho extendido del vehículo.
Estas líneas no se exhiben cuando las ruedas del vehículo están derechas hacia adelante.

c) Líneas de guía de distancia
Estas líneas indican la distancia aproximada a un punto medido desde la parte trasera del vehículo (desde el extremo del paragolpes).
La línea azul indica el punto aproximadamente 0,5 metros del paragolpes trasero.
Las líneas roja y amarilla, que cambian de posición después que gira el volante, indican los puntos aproximadamente 0,5 metro (rojo) y 1 metro (amarillo) desde el paragolpes trasero (en el punto central de cada una de las líneas).
Ocurre un error cuando las ruedas no están derechas hacia adelante.
En la figura anterior, el lado derecho del vehículo está en una posición más cercana a la distancia actual exhibida por las líneas de guía de distancia (roja: aproximadamente un punto a 0,5 metro, amarillo: aproximadamente un punto a 1 metro detrás del paragolpes trasero), mientras que el lado izquierdo está en una posición más lejos.

⚠ PRECAUCION

La posición indicada de las líneas de guía en la pantalla cambian dependiendo de las condiciones del vehículo (como el número de ocupantes/carga) y condiciones del camino (como una pendiente inclinada detrás del vehículo).
Siempre verifique el área hacia atrás del vehículo y el área alrededor directamente con sus ojos al dar marcha atrás.

▼Funcionamiento del monitor retrovisor

El funcionamiento del monitor retrovisor al dar marcha atrás con el vehículo varía dependiendo de las condiciones del tránsito, el camino y el vehículo. El movimiento del volante y la coordinación también varía con las condiciones, por eso confirme las condiciones de los alrededores con sus ojos y mueva el volante de acuerdo con esas condiciones.
Tenga en cuenta las precauciones anteriores antes de usar el monitor retrovisor.

NOTA

Lo siguiente muestra un ejemplo del estacionamiento del vehículo en que el volante se gira hacia la derecha cuando se da marcha atrás el vehículo. El funcionamiento se invierte cuando se da marcha atrás el vehículo en la dirección opuesta.

1. Mueva la palanca selectora a R para cambiar la exhibición a la exhibición de monitor retrovisor.
2. Antes de dar marcha atrás el vehículo en el espacio de estacionamiento, gire el volante mientras consulta la pantalla de camino proyectado del vehículo de manera que el vehículo entre en el centro del espacio de estacionamiento.

(Condición de pantalla)

(Condición del vehículo)

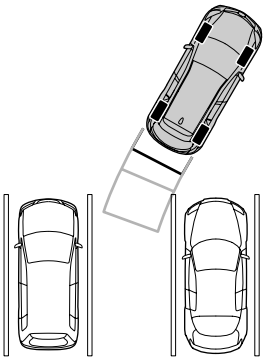

3. Después que su vehículo comienza a entrar en el espacio a estacionar, continúe lentamente marcha atrás de manera que la distancia entre las líneas de ancho del vehículo y los lados del espacio de estacionamiento a la izquierda y la derecha sean aproximadamente iguales.

(Condición de pantalla)

(Condición del vehículo)

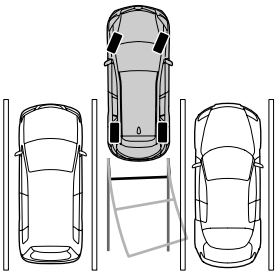

4. Continúe ajustando el volante hasta que las líneas de guía de ancho del vehículo estén paralelas a los lados izquierdo y derecho del espacio de estacionamiento.
5. Una vez que estén paralelas, enderece las ruedas y continúe marcha atrás lentamente hacia dentro del espacio de estacionamiento. Continúe verificando los alrededores del vehículo y luego detenga el vehículo en la mejor posición posible. (Si el espacio de estacionamiento tiene líneas de división, verifique que las líneas de guía de ancho del vehículo estén paralelas entre sí.)

(Condición de pantalla)

(Condición del vehículo)

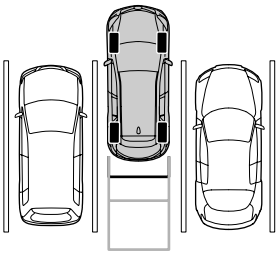

6. Cuando se mueve la palanca selectora de R a otra posición de la palanca selectora, la pantalla vuelve a la exhibición anterior.

NOTA
Debido a que puede haber una diferencia entre la imagen exhibida, como la indicada a continuación, y las condiciones reales al estacionar, siempre verifique la seguridad en la parte trasera del vehículo y el área alrededor directamente con sus ojos. • En la imagen del espacio de estacionamiento (o garaje) exhibido a continuación, incluso si la parte trasera y las líneas de guía de distancia aparecen paralelas en el monitor, podría no ser realmente paralelas en el piso. • Cuando estacione en un espacio con una línea divisoria solo de un lado del espacio de estacionamiento, la línea de división y la línea de guía del ancho del vehículo puede aparecer paralela en el monitor, pero realmente no ser paralelas en el piso.

▼Variación entre las condiciones reales del camino y la imagen exhibida

Ocurren algunas variaciones entre el camino real y el camino exhibido. Esas variaciones en la perspectiva de la distancia puede llevarle a un accidente. Tenga en cuenta que las siguientes condiciones pueden producir una variación en la perspectiva de la distancia.

Cuando el vehículo está inclinado debido al peso de los pasajeros y la carga

Cuando la parte trasera del vehículo está baja, el objeto exhibido en la pantalla aparece más lejos que la distancia real.

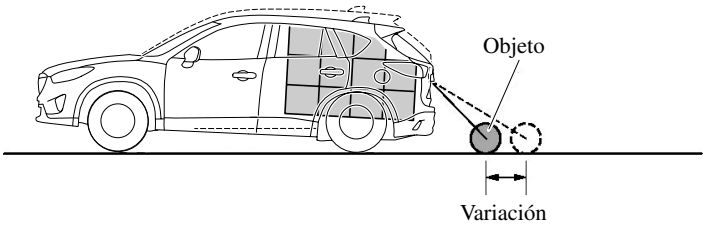

Monitor retrovisor

Cuando hay una cuesta pronunciada detrás del vehículo

Cuando hay una subida (bajada) pronunciada detrás del vehículo, el objeto exhibido en la pantalla aparece más lejos (bajada: más cerca) que la distancia real.

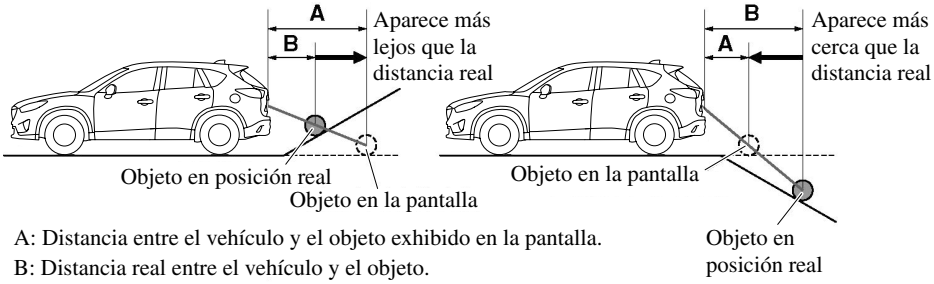

A: Distancia entre el vehículo y el objeto exhibido en la pantalla.
B: Distancia real entre el vehículo y el objeto.

Objeto tridimensional en la parte de atrás del vehículo

Debido a que se exhiben las líneas de guía de distancia basándose en una superficie plana, la distancia al objeto tridimensional exhibido en la pantalla es diferente de la distancia real.

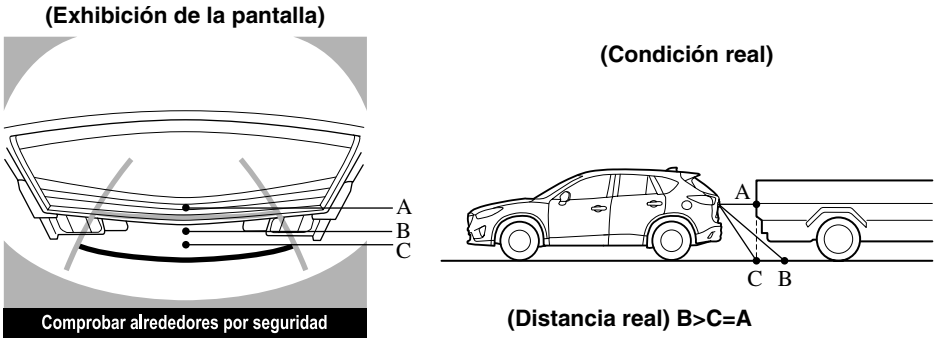

Distancia medida mediante sensores en la pantalla A>B>C

Monitor retrovisor

Cuando de marcha atrás cerca de un objeto tridimensional

Cuando de marcha atrás cerca de un objeto tridimensional, el vehículo podría golpear el objeto incluso si la línea de camino proyectada no toca el objeto en la pantalla. La posición del objeto exhibida en la pantalla es diferente de la posición actual debido a las líneas de camino proyectadas en la pantalla se exhiben basándose en una superficie de camino horizontal. Cuando de marcha atrás cerca de un objeto que sobresale, confirme las condiciones de atrás y alrededor directamente con sus ojos.

(Exhibición de la pantalla)

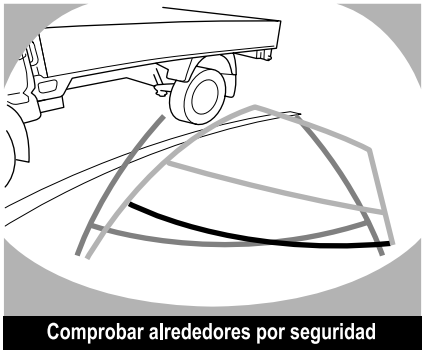

(Vista real)

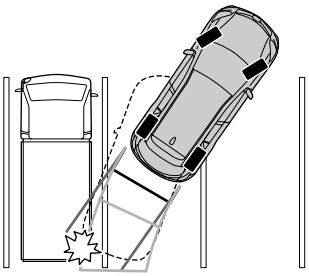

▼Ajuste de la exhibición

El ajuste de calidad de imagen se puede realizar mientras la palanca de cambios está en la posición R y se exhibe el monitor retrovisor.
Consulte la sección Controles de conexión/desconexión/Volumen/Exhibición/Sonido en la página 5-42.
Mientras la palanca selectora se encuentra en la posición R, verifique siempre los alrededores del vehículo correctamente antes de realizar el ajuste de la calidad de imagen.

Sistema de sensor de estacionamiento ✶

El sistema de sensor de estacionamiento usa sensores ultrasónicos para detectar obstáculos alrededor del vehículo mientras lo estaciona en un garaje o en paralelo cuando el vehículo se conduce a una velocidad menor a aproximadamente 10 km/h o menos. El sistema está equipado con un dispositivo de asistencia que notifica al conductor de la distancia aproximada desde el vehículo al obstáculo alrededor usando un bip y una indicación de detección de obstrucción ✶.

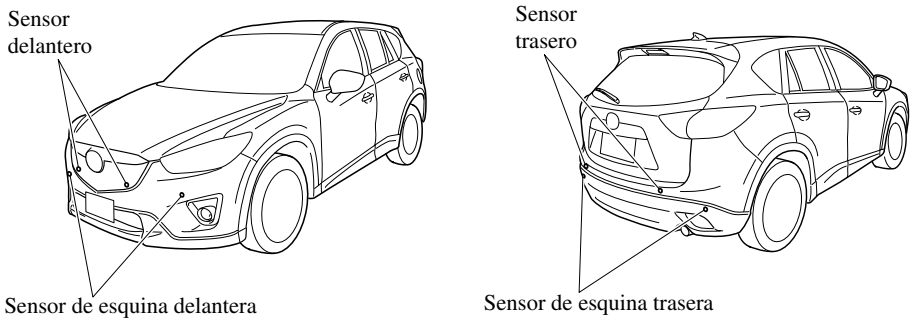

⚠ *ADVERTENCIA*

No confíe únicamente en el sistema de sensor de estacionamiento y asegúrese de confirmar visualmente la seguridad alrededor de su vehículo al maniobrar.
Este sistema puede ayudar al conductor a usar el vehículo al moverse hacia delante y atrás al estacionar. Los rangos de detección de los sensores son limitados, por lo tanto, conducir el vehículo confiando solamente en el sistema puede causar un accidente. Siempre confirme visualmente la seguridad alrededor de su vehículo al conducir.

✶Algunos modelos.

Sistema de sensor de estacionamiento

NOTA

- No instale ningún accesorio dentro de los rangos de detección de los sensores. Podrían afectar el funcionamiento del sistema.
- Dependiendo del tipo de obstáculo y las condiciones alrededor, el rango de detección de un sensor puede reducirse, o los sensores podrían no detectar los obstáculos.
- El sistema no funcionará normalmente en las siguientes condiciones:
  - Barro, hielo o nieve adherido al área de los sensores (vuelve a funcionar normalmente cuando se limpian).
  - El área de los sensores está congelada (vuelve a funcionar normalmente cuando se quita el hielo).
  - Los sensores se cubren con una mano.
  - Los sensores se golpean excesivamente.
  - El vehículo se inclina demasiado.
  - Cuando hace mucho calor o frío.
  - El vehículo se conduce por caminos con lomas, inclinaciones, grava o hierba.
  - Cualquier cosa que genere ultrasonidos cerca del vehículo, como la bocina de otro vehículo, el sonido del motor de una motocicleta, el sonido de un freno de aire de un vehículo grande o los sensores de otros vehículos.
  - El vehículo se conduce con lluvia fuerte o en caminos donde se salpica mucho agua.
  - Cuando se ha instalado en el vehículo una antena o wing pole disponibles comercialmente para un transmisor de radio.
  - El vehículo se mueve hacia un bordillo alto o cuadrado.
  - Un obstáculo demasiado cerca del sensor.
- Los obstáculos debajo del paragolpes no serán detectados. Los obstáculos que son más bajos o finos que el paragolpes que hayan sido detectados inicialmente pero no sean detectados más a medida que el vehículo se aproxime.
- Los siguientes tipos de obstáculos podrían no ser detectados:
  - Objetos finos como cables o cuerdas
  - Cosas que absorban ondas de sonido fácilmente como algodón o nieve
  - Objetos con puntas
  - Objetos muy altos, y aquellos que sean anchos en la parte superior
  - Objetos pequeños y cortos
- Haga siempre inspeccionar el sistema con un técnico experto, le recomendamos un técnico autorizado Mazda si se golpea el paragolpes, incluso en caso de un accidente menor. Si los sensores están desalineados, no podrán detectar obstáculos.

NOTA

- El sistema puede sufrir un malfuncionamiento si el bip no funciona o si el indicador no se enciende cuando se conecta el interruptor de sensores de asistencia de estacionamiento. Consulte a un técnico experto, le recomendamos un técnico autorizado Mazda.
- El sistema puede sufrir un malfuncionamiento si se escucha el bip que indica un malfuncionamiento del sistema y el indicador destella. Consulte a un técnico experto, le recomendamos un técnico autorizado Mazda.
- El bip que indica un malfuncionamiento del sistema podría no escucharse si la temperatura ambiente es extremadamente fría, o si se adhiere barro, hielo o nieve al área de los sensores. Retire cualquier material extraño del área de los sensores.
- Cuando instala un gancho de remolque, consulte a un técnico experto, le recomendamos un técnico autorizado Mazda.

▼Rango de detección de sensores

Los sensores detectan obstáculos dentro del siguiente rango.

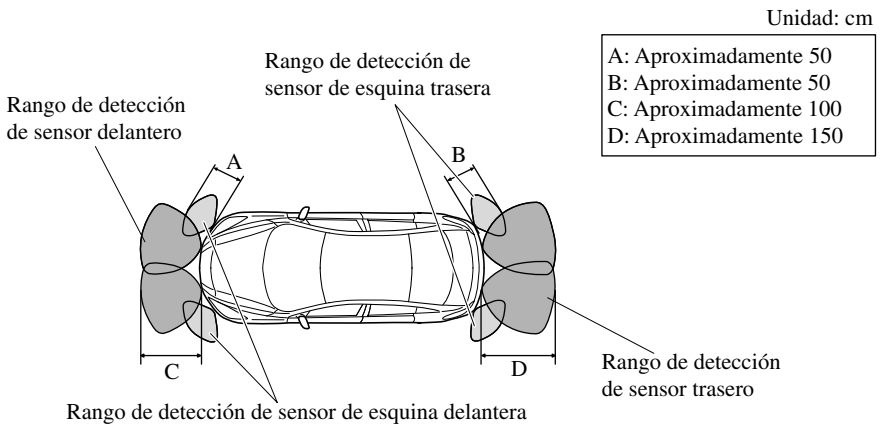

Sistema de sensor de estacionamiento

▼Interruptor de sensores de asistencia de estacionamiento

El interruptor se puede usar cuando el encendido se gira a ON, la palanca de cambios se encuentra en cualquier posición excepto marcha atrás (R), y la velocidad del vehículo es aproximadamente 10 km/h o menos.
Cuando se oprime el interruptor del sensor de estacionamiento, se escucha un bip y se exhibe la indicación de detección de obstrucción* en la pantalla de audio.

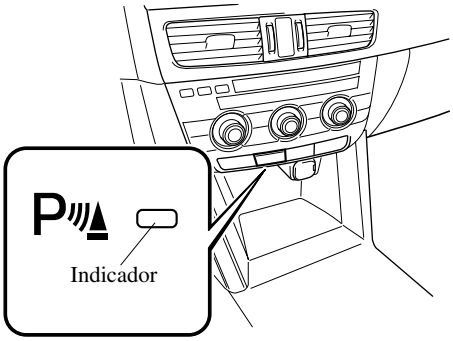

El sistema se cancela en las siguientes condiciones:

- La velocidad del vehículo es 10 km/h o más.
- Se oprime el interruptor del sensor de estacionamiento mientras está funcionando el sensor de estacionamiento.

Condiciones de funcionamiento

El sistema se puede usar cuando el encendido se gira a ON.
Los sensores detectan obstáculos en las siguientes condiciones:

Sensor	Condición
Sensor delantero	La palanca selectora se encuentra en cualquier posición excepto marcha atrás (R), y la velocidad del vehículo es aproximadamente 10 km/h o menos.
Sensor de esquina delantera	La velocidad del vehículo es de aproximadamente 10 km/h o menos.
Sensor trasero	La palanca selectora se encuentra en marcha atrás (R).
Sensor de esquina trasera	La palanca selectora se encuentra en marcha atrás (R), y la velocidad del vehículo es aproximadamente 10 km/h o menos.

 *Algunos modelos.

▼Indicación de detección de obstrucción*

Se indica la posición de un sensor que ha detectado una obstrucción. El medidor se enciende en diferentes áreas dependiendo de la distancia a una obstrucción detectada por el sensor.
A medida que el vehículo se acerca a una obstrucción, se enciende la zona en el medidor más cercana al vehículo.
Para vehículos con sistema de sensor de estacionamiento, se exhibe un medidor trasero tipo B en la pantalla.

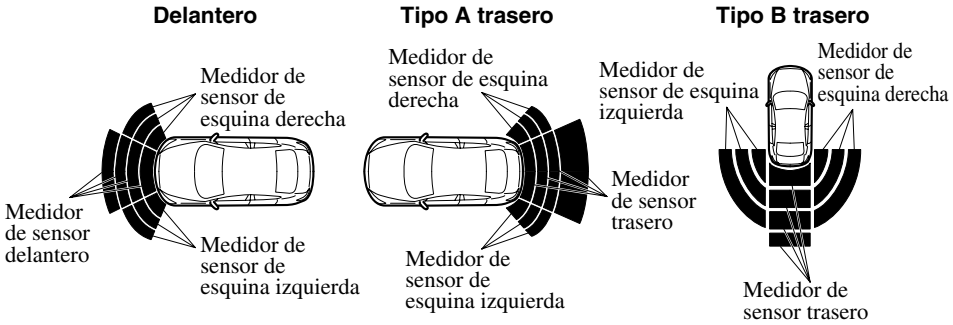

*Algunos modelos.

Sistema de sensor de estacionamiento

Notificación de problema de sistema

Si ocurre uno de los problemas indicados en el cuadro a continuación, el conductor será notificado del problema dependiendo del tipo de sistema tal como se indica.

	Indicador de detección		Solución
	Delantero/trasero tipo A	Trasero tipo B	
Desconexión	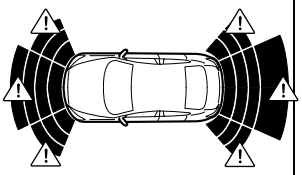		El sistema puede tener un malfuncionamiento. Haga inspeccionar su vehículo por un técnico experto, le recomendamos un técnico autorizado Mazda tan pronto como sea posible.
Malfuncionamiento de sistema	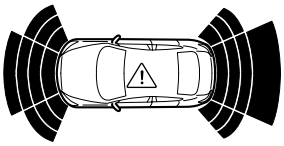		El sistema puede tener un malfuncionamiento. Haga inspeccionar su vehículo por un técnico experto, le recomendamos un técnico autorizado Mazda tan pronto como sea posible.
Hielo/suciedad	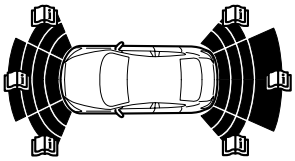		Podría haberse ensuciado el área del sensor correspondiente a la indicación de detección de obstrucción mostrada. Si el sistema no se recupera, hágalo inspeccionar en un técnico experto, le recomendamos un técnico autorizado Mazda.

▼Advertencia sonora de sensor de estacionamiento

El bip suena de la siguiente manera mientras el sistema está funcionando.

Sensor delantero, sensor trasero

Area de detección de distancia	Distancia entre vehículo y obstáculo		Bip*1
	Sensor delantero	Sensor trasero	
Distancia más lejana	Aprox. 100 cm—60 cm	Aprox. 150 cm—60 cm	Sonido intermitente lento
Distancia lejana	Aprox. 60—45 cm	Aprox. 60—45 cm	Sonido intermitente medio
Distancia media	Aprox. 45—35 cm	Aprox. 45—35 cm	Sonido intermitente rápido
Distancia cerca	Dentro de aprox. 35 cm	Dentro de aprox. 35 cm	Sonido continuo

*1 La velocidad a la que suena el sonido intermitente aumenta en la medida que el vehículo se acerca a la obstrucción.

Sistema de sensor de estacionamiento

Sensor de esquina delantera, sensor de esquina trasera

Area de detección de distancia	Distancia entre vehículo y obstáculo Sensor de esquina delantero/trasero	Bip*1
Distancia lejana	Aprox. 50—38 cm	Sonido intermitente medio
Distancia media	Aprox. 38—25 cm	Sonido intermitente rápido
Distancia cerca	Dentro de aprox. 25 cm	Sonido continuo

*1 La velocidad a la que suena el sonido intermitente aumenta en la medida que el vehículo se acerca a la obstrucción.

NOTA
Si se detecta una obstrucción en una zona durante 6 segundos o más, dejará de escucharse el sonido (excepto para una zona de distancia cercana). Si la misma obstrucción se detecta en otra zona, se escuchará el sonido correspondiente.

▼Cuando el indicador de advertencia/advertencia sonora se activa

El sistema notifica al conductor de una anormalidad mediante la activación del bip y el indicador.

Indicador/Bip	Como verificar
El indicador destellará cuando se oprima el interruptor del sensor de estacionamiento a una velocidad del vehículo de 10 km/h o menos.	El sistema puede tener un malfuncionamiento. Haga inspeccionar su vehículo por un técnico experto, le recomendamos un técnico autorizado Mazda tan pronto como sea posible.
El bip no se escuchará.	El sistema puede tener un malfuncionamiento. Haga inspeccionar su vehículo por un técnico experto, le recomendamos un técnico autorizado Mazda tan pronto como sea posible.
El sonido intermitente del zumbador se escucha cinco veces.	Retire cualquier material extraño del área de los sensores. Si el sistema no se recupera, hágalo inspeccionar en un técnico experto, le recomendamos un técnico autorizado Mazda.
Se exhibe continuamente un determinado indicador de detección de obstrucción.	Consulte la sección Indicación de detección de obstrucción en la página 4-151.

5 Características interiores

Uso de los diferentes dispositivos que hacen cómodo el conducir, incluyendo el control de climatización y el sistema de audio.

Climatizador 5-2
Consejos para el funcionamiento 5-2
Funcionamiento de las salidas de aire 5-3
Tipo manual 5-5
Tipo completamente automático 5-9

Sistema de audio 5-14
Antena* 5-14
Consejos de funcionamiento para el sistema de audio 5-14
Audio (Tipo A) 5-29
Audio (Tipo B) 5-41
Funcionamiento del interruptor de control de audio 5-55
Operación del interruptor de comandante* 5-57
Modo AUX/USB/iPod* 5-59

Bluetooth® 5-78
Bluetooth®* 5-78
Audio Bluetooth® 5-86
Manos libres Bluetooth® 5-89
Localización de averías 5-96

Equipamiento interior 5-99
Parasoles 5-99
Luces interiores 5-99
Reloj 5-102
Conectores de accesorios 5-102
Soporte para bebidas 5-104
Soporte para botella 5-106
Compartimientos para guardar objetos 5-106

*Algunos modelos.

Consejos para el funcionamiento

- Haga funcionar el climatizador con el motor funcionando.
- Para evitar que la batería se descargue, no deje el dial de control del ventilador funcionando durante largos períodos de tiempo con el encendido en ON cuando el motor no está funcionando.
- El flujo de aire disminuye ligeramente mientras la función i-stop está funcionando durante el funcionamiento automático.
- Limpie todas las obstrucciones como hojas, nieve y hielo del capó y la entrada de aire en la rejilla para mejorar la eficiencia del sistema.
- Use el climatizador para desempañar los vidrios y deshumidificar el aire.
- Use el modo de aire del exterior para ventilación o descongelado del parabrisas. El modo de recirculación se debe usar cuando el aire dentro de los túneles o en un atascamiento está contaminado, o cuando desea cortar el aire del exterior para enfriar rápidamente el interior.
- Si el vehículo ha sido dejado estacionado bajo los rayos de sol con tiempo caluroso, abra las ventanillas para dejar escapar el aire caliente, luego ponga a funcionar el acondicionador de aire.
- Haga funcionar el acondicionador de aire aproximadamente 10 minutos al menos una vez al mes para mantener las partes internas lubricadas.
- Haga inspeccionar el acondicionador de aire antes que llegue el tiempo caluroso. La falta de refrigerante volverá al acondicionador de aire menos eficiente.
  Las especificaciones del refrigerante están indicadas en una etiqueta colocada en el interior del compartimiento del motor. Verifique la etiqueta antes de agregar refrigerante. Si se usa un tipo equivocado de refrigerante, podría resultar en un malfuncionamiento grave del acondicionador de aire.
  Para más detalles, consulte a un técnico experto, le recomendamos un técnico autorizado Mazda.

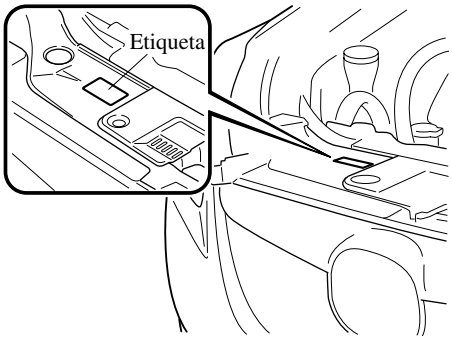

Funcionamiento de las salidas de aire

▼Ajuste de las salidas de aire

Dirigiendo el flujo de aire

Para ajustar la dirección del flujo de aire, mueva la perilla de ajuste.

NOTA
Cuando use el acondicionador de aire en condiciones de humedad ambiente, el sistema puede soplar niebla por las salidas de aire. Esto no indica ningún problema y se debe a que el aire húmedo ha sido enfriado rápidamente.

Salidas laterales

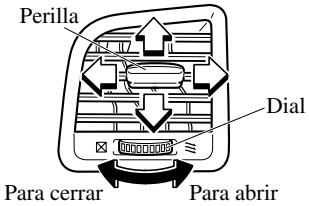

Salidas centrales

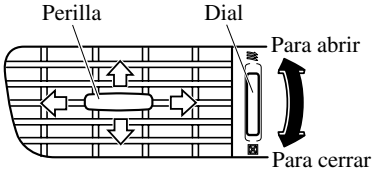

▼Selección del modo de flujo de aire

Salidas de aire del tablero

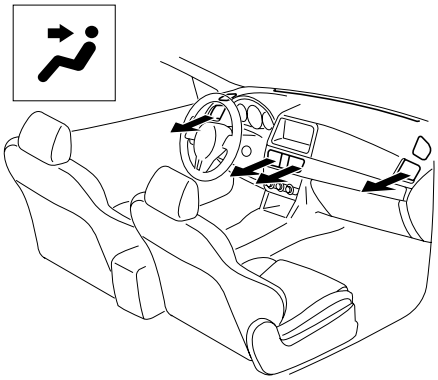

Salidas de aire del desempañador y piso

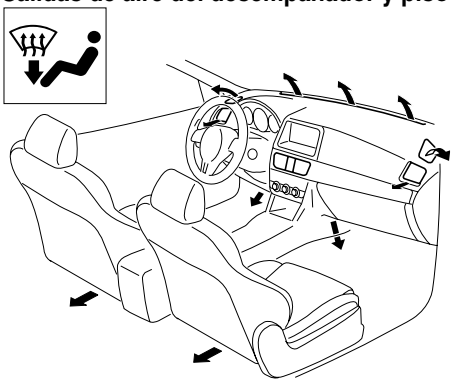

Salidas de aire del tablero y piso

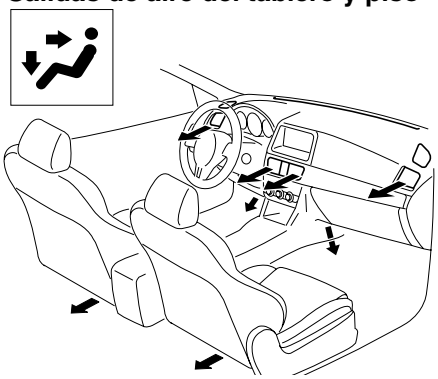

Salidas de aire del desempañador

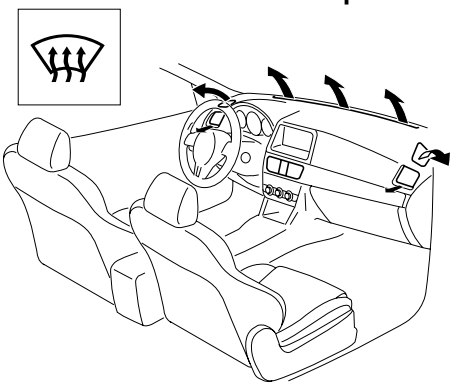

Salidas del aire del piso

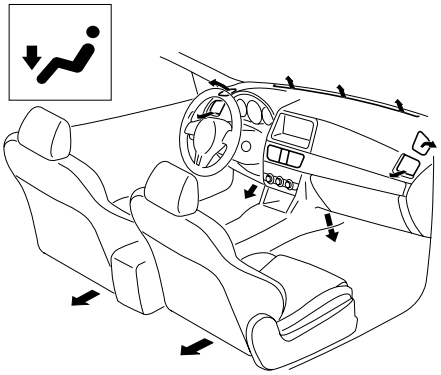

Tipo manual

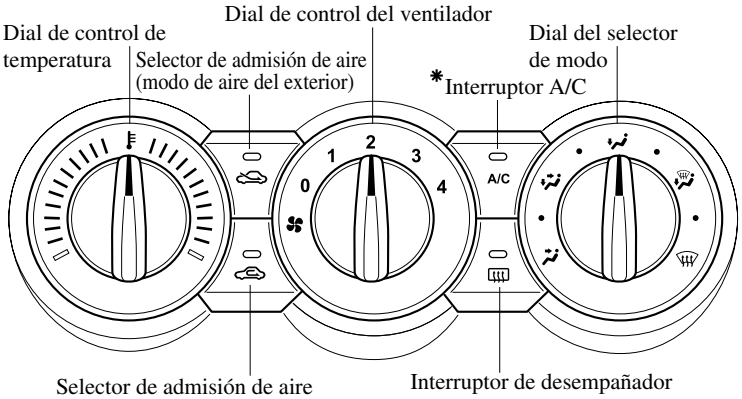

*Algunos modelos.

▼Interruptores de control

Dial de control de temperatura

Este dial controla la temperatura del aire del sistema. Gírelo hacia la derecha para aire caliente y hacia la izquierda para aire frío.

Dial de control del ventilador

Este dial permite usar distintas velocidades del ventilador.
0—Ventilador desconectado
1—Baja velocidad
2—Velocidad media baja
3—Velocidad media alta
4—Alta velocidad

Dial del selector de modo

Gire el dial del selector de modo para seleccionar el modo de flujo de aire (página 5-4).

NOTA

- El dial de selector de modo se puede ajustar a las posiciones intermedias (●) entre cada modo. Ajuste el dial a una posición intermedia si desea ajustar ligeramente la cantidad de flujo de aire.
- Por ejemplo, cuando el dial del selector de modo se encuentra en la posición ● entre las posiciones y , el flujo de aire desde la salida de aire del piso es menor que la de la posición .

A/C Interruptor *

Oprima el interruptor A/C para conectar el acondicionador de aire. El indicador en el interruptor se encenderá cuando el dial de control del ventilador se ajuste a la posición 1, 2, 3 o 4.

Oprima nuevamente el interruptor para desconectar el acondicionador de aire.

*Algunos modelos.

NOTA
El acondicionador de aire podría no funcionar cuando la temperatura exterior llega 0 °C.

Selector de admisión de aire

Este interruptor controla la fuente del aire que entra en el vehículo.

Oprima el interruptor del selector de admisión de aire para alternar entre los modos de aire del exterior y recirculación de aire.

Modo de aire del exterior

Use este modo para ventilar o descongelar el parabrisas.

Modo de recirculación de aire

El aire del exterior no puede entrar. Se recircula el aire en el interior del vehículo.

⚠ *ADVERTENCIA*
No use el modo de recirculación de aire cuando hace frío o llueve: ***Si se usa el modo de recirculación de aire cuando hace frío o llueve es peligroso pues se pueden empañar los vidrios. Por lo tanto no podrá ver correctamente lo cual podría ocasionarle un serio accidente.***

▼Calefacción

1. Coloque el dial del selector de modo a la posición .
2. Coloque el selector de admisión de aire al modo de aire del exterior.
3. Coloque el dial de control de temperatura en la posición de calefacción.
4. Coloque el dial de control del ventilador a la velocidad deseada.
5. Si se desea calefacción con dehumidificación, conecte el acondicionador de aire.

NOTA
• Si el parabrisas se empaña fácilmente, coloque el dial del selector de modo en la posición .
• Si se desea recibir aire en la cara, coloque el dial del selector de modo en la posición , y ajuste el dial de control de temperatura para su máxima comodidad.
• El aire hacia el piso es más caliente que el que va a la cara (excepto cuando el dial de control de temperatura está en su posición de extrema calefacción o enfriamiento).

▼Enfriamiento (Con acondicionador de aire)

1. Coloque el dial del selector de modo a la posición .
2. Coloque el dial de control de temperatura en la posición de frío.
3. Coloque el dial de control del ventilador a la velocidad deseada.
4. Encienda el acondicionador de aire oprimiendo el interruptor A/C.
5. Ajuste el dial de control del ventilador y el dial de control de temperatura para mantener su máxima comodidad.

⚠ PRECAUCION

Si el acondicionador de aire se usa mientras se conduce en subidas prolongadas y tránsito pesado, controle la luz de advertencia de temperatura de refrigerante del motor para ver si se enciende o destella (página 4-38).
El funcionamiento del acondicionador de aire puede sobrecalentar el motor. Si la luz de advertencia se enciende o destella, desconecte el acondicionador de aire (página 7-27).

NOTA

- Cuando se desea un máximo enfriamiento, coloque el dial de control de temperatura en la posición de la temperatura más baja, el selector de admisión de aire al modo de recirculación de aire y el dial de control del ventilador en la posición 4.
- Si se desea recibir aire caliente a nivel del piso, coloque el dial del selector de modo en la posición y ajuste el dial de control de temperatura para su máxima comodidad.
- El aire hacia el piso es más caliente que el que va a la cara (excepto cuando el dial de control de temperatura está en su posición de extrema calefacción o enfriamiento).

▼Ventilación

1. Coloque el dial del selector de modo a la posición .
2. Coloque el selector de admisión de aire al modo de aire del exterior.
3. Coloque el dial de control de temperatura en la posición deseada.
4. Coloque el dial de control del ventilador a la velocidad deseada.

▼Descongelado y desempañado del parabrisas

1. Coloque el dial del selector de modo a la posición .
2. Coloque el dial de control de temperatura en la posición deseada.
3. Coloque el dial de control del ventilador a la velocidad deseada.
4. Si se desea calefacción con dehumidificación, conecte el acondicionador de aire.

⚠ *ADVERTENCIA*

No desempañe el parabrisas usando la posición con el control de temperatura en la posición de frío:
Si se usa la posición con el control de temperatura en la posición de frío es peligroso pues se puede empañar el exterior del parabrisas. Por lo tanto no podrá ver correctamente lo cual podría ocasionarle un serio accidente. Coloque el control de temperatura a la posición de calor o templado al usar la posición .

NOTA

- Cuando se desea un máximo enfriamiento, encienda el acondicionador de aire, coloque el dial de control de temperatura en la posición de la temperatura más baja, y el dial de control del ventilador en la posición 4.
- Si desea aire caliente al piso, ajuste el dial del selector de modo a la posición .
- En la posición , el modo de aire del exterior se selecciona automáticamente. El selector de admisión de aire no se puede cambiar al modo de recirculación de aire.

▼Deshumidificación (Con acondicionador de aire)

Haga funcionar el acondicionador de aire en verano o invierno para ayudar a desempañar el parabrisas y las ventanillas laterales.

1. Coloque el dial del selector de modo a la posición deseada.
2. Coloque el selector de admisión de aire al modo de aire del exterior.
3. Coloque el dial de control de temperatura en la posición deseada.
4. Coloque el dial de control del ventilador a la velocidad deseada.
5. Encienda el acondicionador de aire oprimiendo el interruptor A/C.

NOTA

Una de las funciones del acondicionador de aire es deshumidificar el aire y, para usar esa función, la temperatura no debe estar ajustada a frío. Por lo tanto, ajuste el dial de control de temperatura a la posición deseada (caliente o frío) y conecte el acondicionador de aire cuando desee deshumidificar el aire de la cabina.

Tipo completamente automático

La información del climatizador se exhibe en la pantalla.

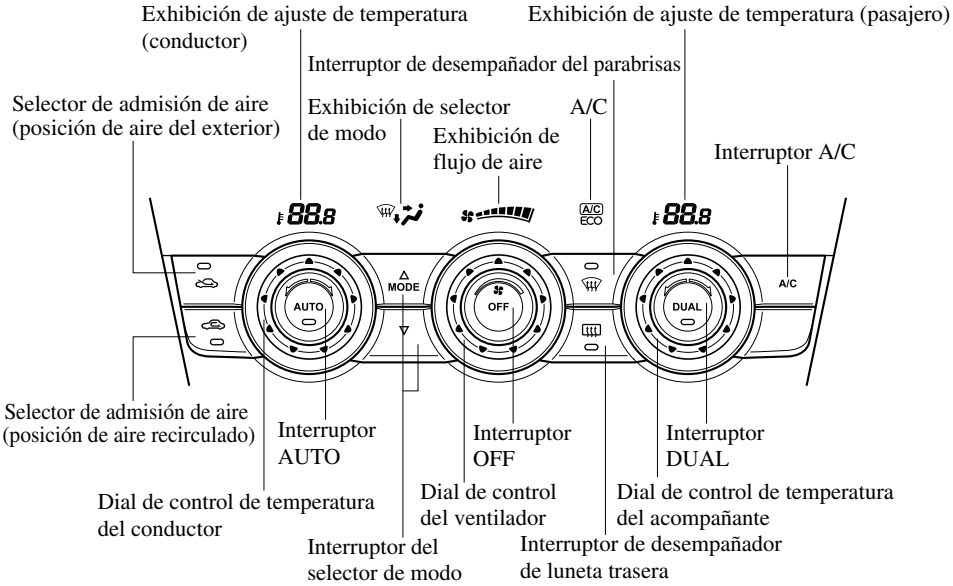

▼Interruptores de control

Interruptor AUTO

Oprimiendo el interruptor AUTO las siguientes funciones serán controladas automáticamente de acuerdo con la temperatura ajustada seleccionada:

- Temperatura de flujo de aire
- Cantidad de flujo de aire
- Selección del modo de flujo de aire
- Selección de aire del exterior/ recirculado
- Funcionamiento del acondicionador de aire
- Selección A/C o A/C ECO

NOTA
El indicador del interruptor AUTO • Cuando está encendido, indica que funciona automáticamente, y el sistema funcionará automáticamente.

NOTA

- Si alguno de los siguientes diales o interruptores funcionan mientras se encuentra en control automáticamente, el indicador del interruptor AUTO se apagará.
  - Interruptor del selector de modo
  - Dial de control del ventilador
  - Interruptor de desempañador del parabrisas

  Las funciones para los diales e interruptores diferentes de los usados anteriormente continúan funcionando en el control automáticamente.

Interruptor OFF

Oprimiendo el interruptor OFF se apaga el climatizador.

Dial de control de temperatura

Este dial controla la temperatura del aire del sistema. Gírelo hacia la derecha para aire caliente y hacia la izquierda para aire frío.

- Cuando el interruptor DUAL está desactivado:
  Gire el dial de control de temperatura del conductor para controlar la temperatura.
- Cuando el interruptor DUAL está activado:
  Gire el dial de control de temperatura del conductor o del acompañante para controlar la temperatura.

NOTA

El sistema cambia al modo de funcionamiento individual (indicador del interruptor DUAL encendido) girando el dial de control de temperatura del acompañante incluso cuando el interruptor DUAL está desactivado, lo que permite control individual de la temperatura ajustada para el conductor y el acompañante.

Dial de control del ventilador

El ventilador tiene cuatro velocidades. Se exhibe la velocidad seleccionada.

Interruptor del selector de modo

Permite seleccionar el modo de flujo de aire deseado (página 5-4).

NOTA

- Con el modo de flujo de aire ajustado a la posición y el dial de control de temperatura a media temperatura, el aire caliente se dirige a los pies y aire a una temperatura comparativamente más baja saldrá por las salidas de aire central, izquierda y derecha.
- Para ajustar la salida de aire a , oprima el interruptor del desempañador de parabrisas.

Interruptor A/C

Oprimiendo el interruptor A/C mientras el interruptor AUTO está activado se apagará el acondicionador de aire (funciones de enfriamiento/deshumidificación).

El acondicionador de aire se puede encender y apagar oprimiendo el interruptor A/C mientras el dial de control del ventilador está activado.
Cambia de la siguiente manera cada vez que oprime el interruptor A/C.
A/C→A/C ECO→Parar

NOTA

- El acondicionador de aire funciona cuando se oprime el interruptor A/C incluso si el ventilador está apagado.
- La función A/C ECO fue diseñada para economizar en el uso del sistema del acondicionador de aire. Se exhibe “A/C ECO” para indicar que el sistema de acondicionador de aire está funcionando de manera ideal.
- El acondicionador de aire podría no funcionar cuando la temperatura exterior llega 0 °C. (El indicador permanece encendido aunque el sistema no esté funcionando.)

Selector de admisión de aire

Permite seleccionar las posiciones de aire del exterior o aire recirculado. Oprima el interruptor para seleccionar las posiciones de aire del exterior o aire recirculado.

Posición de aire recirculado ( )

Use esta posición cuando conduzca por túneles, conduzca con tránsito pesado (zonas de excesivo escape de motores) o cuando quiera enfriar rápidamente.

Posición de aire del exterior ( )

Use este modo para ventilar o descongelar el parabrisas.

⚠ *ADVERTENCIA*

No use la posición cuando hace frío o llueve:
Si se usa la posición cuando hace frío o llueve es peligroso pues se pueden empañar los vidrios. Por lo tanto no podrá ver correctamente lo cual podría ocasionarle un serio accidente.

Interruptor DUAL

Use el interruptor DUAL para cambiar el modo entre el funcionamiento individual (conductor y acompañante) y los modos de interconexión (simultáneos).

Modo de funcionamiento individual (indicador encendido)

La temperatura ajustada se puede controlar individualmente para el conductor y el acompañante.

Modo de interconexión (indicador apagado)

La temperatura ajustada para el conductor y el acompañante se controlan simultáneamente.

Interruptor de desempañador del parabrisas

Oprima el interruptor para desempañar el parabrisas y las ventanillas de puertas delanteras.

▼Funcionamiento del acondicionador de aire automático

1. Oprima el interruptor AUTO. El modo de flujo de aire, el selector de admisión de aire y la cantidad de flujo de aire serán controlados automáticamente.
2. Use el dial de control de temperatura para seleccionar la temperatura deseada.
   Oprima el interruptor DUAL o gire el dial de control de temperatura del acompañante para controlar la temperatura ajustada individualmente para el conductor y el acompañante.

Oprima el interruptor OFF para apagar el sistema.

NOTA

- Ajustando la temperatura al máximo o mínimo no se podrá obtener la temperatura deseada con mayor rapidez.
- Al seleccionar calor, el sistema restringirá el flujo de aire hasta que se caliente para evitar que salga aire frío por las salidas de aire.
- Para una temperatura de cabina óptima, ajuste la temperatura a cerca de “22,0”. Si fuera necesario ajuste a la temperatura deseada.

▼Descongelado y desempañado del parabrisas

Oprima el interruptor del desempañador de parabrisas.
En esta posición, se selecciona automáticamente la posición de aire del exterior, y se enciende automáticamente el acondicionador de aire. El acondicionador de aire dirigirá directamente el aire sin humedad al parabrisas y las ventanillas laterales (página 5-4). El flujo de aire aumentará.

⚠ *ADVERTENCIA*

Coloque el control de temperatura a la posición de calor o templado al usar la posición de desempañado :
Si se usa la posición con el control de temperatura en la posición de frío es peligroso pues se puede empañar el exterior del parabrisas. Por lo tanto no podrá ver correctamente lo cual podría ocasionarle un serio accidente.

NOTA

Use el dial de control de temperatura para aumentar la temperatura del flujo de aire y desempañe el vidrio más rápidamente.

▼Sensor de temperatura/luz solar

La función de acondicionador de aire completamente automático mide las temperaturas del interior y exterior, y la luz solar. Luego se ajusta la temperatura interior del compartimiento de los pasajeros.

⚠ PRECAUCION

No obstruya ningún sensor, de lo contrario el acondicionador de aire automático no funcionará correctamente.

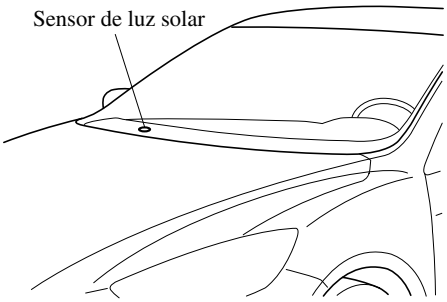

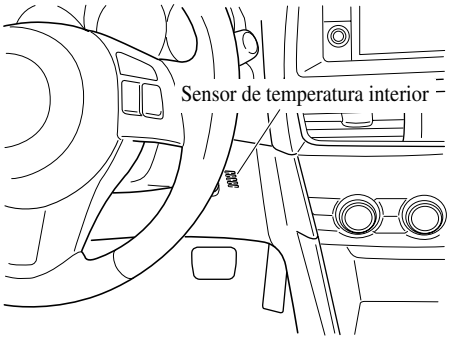

Antena *

▼Tipo A

La antena está impresa en el vidrio de la ventana.

⚠ PRECAUCION

Al lavar el interior de la ventana que tiene una antena, use un paño suave mojado en agua tibia, limpiando suavemente las líneas de la antena.
El uso de productos de limpieza de vidrios podrías dañar la antena.

▼Tipo B

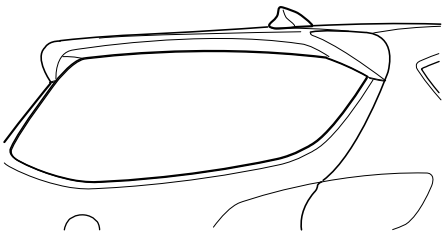

Consejos de funcionamiento para el sistema de audio

⚠ ADVERTENCIA

No ajuste los interruptores de control de audio mientras conduce el vehículo:
Ajustar el equipo de audio mientras conduce el vehículo es peligroso pues puede distraer su atención de la conducción del vehículo lo que puede conducir a un accidente grave. Ajuste siempre el equipo de audio mientras el vehículo está estacionado.
Incluso si los interruptores de control de audio están equipados en el volante, aprenda a usar los interruptores sin mirarlos de manera que pueda mantener el máximo de su atención en el camino mientras conduce el vehículo.

⚠ PRECAUCION

Para conducir con seguridad, ajuste el volumen del equipo de audio de manera que pueda escuchar los sonidos del exterior del vehículo incluyendo las bocinas de los vehículos y particularmente la sirenas de los vehículos de emergencia.

*Algunos modelos.

NOTA

- Para evitar que la batería se descargue, no deje el sistema de audio encendido durante largo tiempo cuando el motor no esté funcionando.
- Si usa un teléfono móvil o una radio CB en el vehículo o próximo a él, podrá escuchar ruidos provenientes del sistema de audio, sin embargo, esto no indica que el sistema esté dañado.

No arroje ningún líquido sobre el sistema de audio.

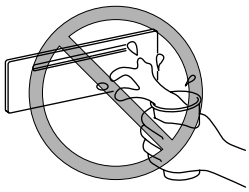

No inserte ningún objeto, que no sea un disco compacto en la ranura.

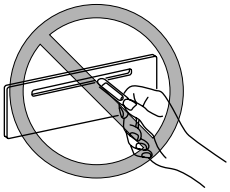

▼Recepción de radio

Características de AM

Las señales de AM se curvan alrededor de edificios y montañas, y rebotan contra la ionosfera.
Por lo tanto pueden llegar a distancias más grandes que las señales de FM.
Debido a esto, a veces dos emisoras diferentes pueden recibirse en la misma frecuencia al mismo tiempo.

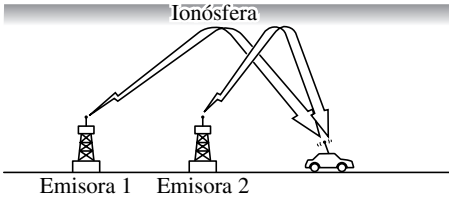

Características de FM

El alcance de las emisoras de FM es normalmente de 40—50 km de la antena emisora. Debido a que se necesita una codificación adicional para dividir el sonido en dos canales, las emisiones FM estéreo tienen un alcance todavía más limitado que las emisiones FM monoaurales (no estéreo).

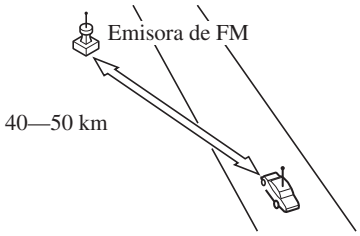

Sistema de audio

Las señales de transmisión de FM son similares a un rayo de luz en el sentido de que no se curvan frente a un obstáculo en cambio se reflejan. Al contrario de las señales de AM, no pueden viajar más allá del horizonte. Por lo tanto las emisoras de FM no pueden alcanzar grandes distancias, como las emisoras de AM.

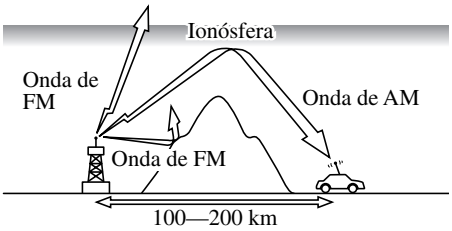

Las condiciones atmosféricas también pueden influir en la recepción de FM. La humedad excesiva causará mala recepción. Sin embargo, los días nublados pueden ofrecer una mejor recepción que los días despejados.

Interferencias por pasos múltiples

Debido a que las señales de FM se reflejan en los obstáculos, se pueden recibir las señales directas y reflejadas a la misma vez. Esto puede hacer que se produzca un cierto retardo en la recepción y se puede escuchar como un sonido entrecortado o distorsión. Esto también puede ocurrir cuando está muy cerca de la antena transmisora.

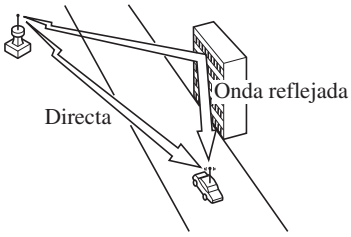

Ruidos por fluctuación/salto

Las señales del transmisor de FM avanzan en línea recta y se hacen más débiles en los valles, entre edificios altos, montañas, y otros obstáculos. La recepción en estas zonas puede cambiar repentinamente, y se producirán ruidos molestos.

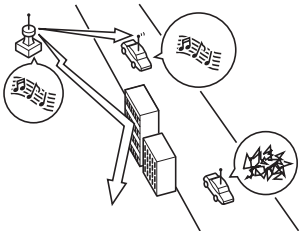

Ruido por señales débiles

En las zonas suburbanas, las señales pueden ser débiles debido a la distancia de la antena transmisora. La recepción en zonas lejanas se escuchará con interrupciones.

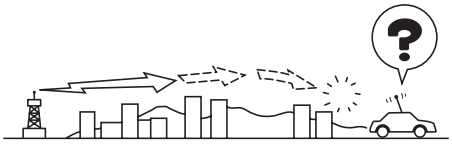

Ruido por señales fuertes

Este ruido se produce cuando está muy cerca de la torre emisora. Las señales son muy fuertes y se producirán ruidos e interrupciones en la recepción de la radio.

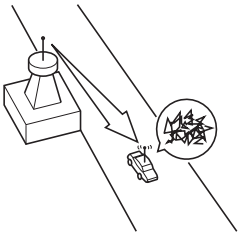

Ruido por desviación de la emisora

Cuando su vehículo cruza una zona en la que se pueden recibir simultáneamente dos emisoras fuertes que tienen frecuencias similares la emisora que se estaba escuchando hasta ese momento puede desaparecer temporalmente y se recibirá la otra emisora. Se escucharán algunas interferencias debido a esta mezcla de frecuencias.

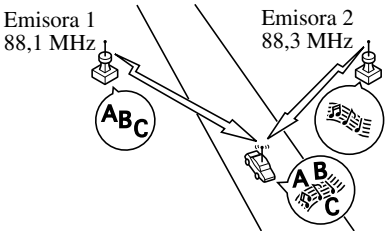

▼Consejos acerca del reproductor de discos compactos

Fenómeno de condensación

En invierno inmediatamente después de encender la calefacción del vehículo, el disco compacto o los componentes ópticos del reproductor (prisma y lentes) pueden empañarse por la condensación de humedad. El disco será expulsado al colocarlo en el aparato. Si el disco compacto estuviera empañado se puede limpiar con un paño suave. La humedad en las piezas ópticas se eliminará naturalmente en aproximadamente una hora. Espere a que se elimine la humedad antes de volver a usar el aparato.

Manipulación del reproductor de discos compactos

Se deben tener en cuenta las siguientes precauciones.

- El disco gira a gran velocidad en el aparato. No se deben usar discos compactos defectuosos (partidos o curvados).

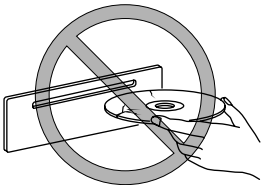

Sistema de audio

- No use discos no convencionales como discos compactos con forma de corazón u octogonales, etc. El disco podría no ser expulsado resultando en un malfuncionamiento.

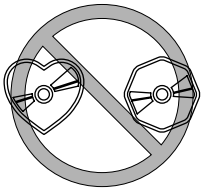

- Si la parte de la memoria del disco compacto es transparente o translúcida, no use el disco.

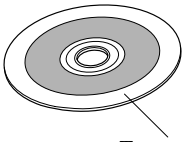

- Los discos compactos nuevos pueden tener los bordes ásperos en el perímetro interior y exterior. Si se usa un disco con los bordes ásperos, no será posible el ajuste adecuado y los reproductor de discos compactos no podrán ser reproducidos. Además, el disco podría no ser expulsado resultando en un malfuncionamiento. Elimine los bordes ásperos antes usando una lapicera o lápiz tal como se indica en la figura. Para eliminar los bordes ásperos, frote la lapicera o el lápiz contra el perímetro interior y exterior del disco compacto.

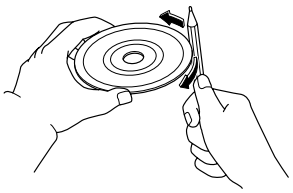

- Al conducir sobre superficies desparejas, el sonido podría saltar.

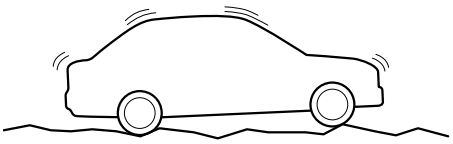

- El reproductor de discos compactos ha sido diseñado para reproducir discos compactos con el logotipo de identificación igual al indicado a continuación. No se pueden reproducir otros tipos diferentes de discos compactos.

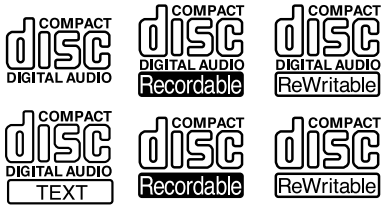

- Use discos que han sido producidos legítimamente. Si se usan discos copiados ilegalmente como disco pirateados, el sistema podría no funcionar correctamente.
- No se debe tocar la superficie de señales al manipular el disco compacto. Los discos compactos se deben tomar por su borde exterior o por el orificio y el borde exterior.

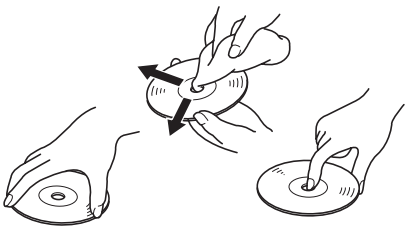

- No se deben pegar papeles ni cintas en el disco compacto. No se debe rayar la superficie trasera (sin etiqueta) del disco compacto. El disco podría no ser expulsado resultando en un malfuncionamiento.
- El polvo, las manchas de los dedos y la suciedad pueden disminuir la cantidad de luz reflejada de la superficie de señales, desmejorando la calidad del sonido. Si está sucio, límpielo suavemente con un paño, desde el centro al borde del disco compacto.
- No se deben usar rociadores, líquidos antiestática, o limpiadores caseros para la limpieza de los discos compactos. Los productos químicos volátiles, tales como la bencina y los diluyentes pueden dañar la superficie del disco compacto. Todo lo que pueda dañar, curvar o empañar plásticos debe evitarse.
- Inserte los discos uno a uno. Si se insertan dos discos a la misma vez, el sistema no funcionará correctamente.
- El reproductor de discos compactos expulsará el disco compacto si inserta el disco al revés. También los discos compactos sucios y/o dañados podrían ser expulsados.
- No inserte discos compactos de limpieza en el reproductor de discos compactos.
- No inserte ningún disco compacto con etiquetas o sellos pegados.
- La unidad podría no reproducir algunos discos de tipo CD-R/CD-RW hechos en un ordenador o grabador de discos compactos de música debido a las características del disco, rayaduras, manchas, suciedad, etc., o debido a el polvo o condensación en la lente dentro de la unidad.

- Los discos de tipo CD-R/CD-RW se pueden dañar y pueden no escucharse si se almacenan dentro del vehículo expuestos directamente a los rayos solares o alta temperatura.
- No se pueden reproducir discos de tipo CD-R/CD-RW de más de 700 MB.
- Esta unidad podría no reproducir ciertos discos hechos usando un ordenador debido al software (para grabación) usado. (Para más detalles, consulte el lugar donde compró el software.)
- Es posible que algunos datos de texto, como títulos, grabados en un disco de tipo CD-R/CD-RW no se exhiban cuando se reproducen datos musicales (CD-DA).
- El período desde que se inserta un CD-RW hasta que comienza reproducirse es mayor que para un disco compacto normal o un CD-R.
- Lea completamente el manual de instrucciones y las precauciones de los discos CD-R/CD-RW.
- No use discos con cinta adhesiva adherida, con etiquetas parcialmente despegadas o material adhesivo saliendo por los bordes de la etiqueta del disco. También, no use discos con etiquetas CD-R disponibles comercialmente. El disco podría no ser expulsado resultando en un malfuncionamiento.

▼Consejos de funcionamiento para MP3

NOTA

El suministro de este producto sólo comprende una licencia para uso privado no comercial y no comprende una licencia ni implica ningún derecho de usar este producto en una transmisión (terrestre, satelital, radial y/o cualquier otro medio) en tiempo real comercial (por ej. que genere recaudación), transmisión vía Internet, intranets y/u otras redes u otros sistemas de distribución de contenido electrónico, como audio pago o aplicaciones de audio a demanda. Para cada uso se requiere de una licencia independiente. Para más detalles, visite el sitio en Internet http://www.mp3licensing.com.

- Este sistema de audio puede reproducir archivos MP3 que hayan sido grabados en CD-R/CD-RW/CD-ROM. Se pueden reproducir los discos que han sido grabados usando los siguientes formatos:
  - Nivel 1 de ISO 9660
  - Nivel 2 de ISO 9660
  - Formato Joliet extendido
  - Formato Romeo extendido
- Esta unidad puede manipular archivos MP3 de acuerdo con el formato MP3 que contenga marcos de cabezales y datos.
- Esta unidad puede reproducir discos grabados en sesiones múltiples que tengan hasta 50 sesiones.

- Esta unidad puede reproducir MP3s con frecuencias de muestreo de 8/11,025/12/16/22,05/24/32/44,1/48 kHz.
- Esta unidad puede reproducir archivos MP3 que hayan sido grabados en tasas de bit de 8 kbps a 320 kbps. Sin embargo, para disfrutar de la música acorde con una calidad de sonido consistente, se recomienda usar discos que hayan sido grabados con una tasa de bit de 128 kbps o más.
- Si un disco tiene datos de música (CD-DA) y archivos MP3, la reproducción de los dos tipos de archivos difiere dependiendo de cómo ha grabado el disco.
- En esta unidad no se pueden reproducir discos grabados en paquetes.
- Esta unidad no reproduce discos compactos grabados usando formatos MP3i (MP3 interactivo), MP3 PRO y RIFF MP3.

Acerca de carpetas y archivos

- El orden de jerarquía para archivos MP3 y carpetas durante la reproducción u otras funciones es de menos a más. El orden de reproducción y la disposición de un disco grabado conteniendo archivos MP3 es el siguiente:
  - **Número de archivo**
    Se asigna un número de archivo numérico a cada archivo en una carpeta comenzando desde la jerarquía más profunda.
  - **Número de carpeta**
    Se asigna un número de carpeta numérica a cada carpeta comenzando desde la jerarquía más profunda.

NOTA

Las carpetas y pistas (archivos) con la misma jerarquía se reproducen en el orden en que fueron escritos en el disco dependiendo del software de escritura.

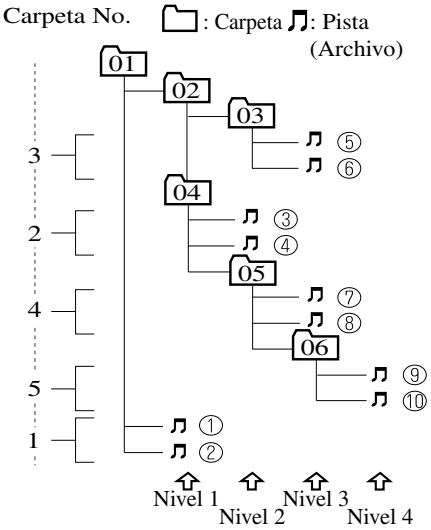

La reproducción puede no ocurrir en el orden anterior dependiendo de la unidad de audio.

- El orden de carpeta se asigna automáticamente y este orden no se puede ajustar opcionalmente.
- Cualquier carpeta sin un archivo MP3 será ignorado. (Será saltado y el número de carpeta no será exhibido.)
- Los archivos MP3 que no estén de acuerdo con el formato MP3 conteniendo marcos de cabezales y datos serán saltados y no serán reproducidos.

- Esta unidad reproducirá archivos MP3 que tengan hasta ocho niveles. Sin embargo, cuanto más niveles tenga un disco, más demorará en comenzar a reproducirse. Se recomienda grabar discos de dos niveles o menos.
- Se puede reproducir un disco único con hasta 512 archivos y una sola carpeta con hasta 255 archivos.
- Al nombrar un archivo MP3, asegúrese de agregar una extensión de archivo MP3 (.mp3) después del nombre del archivo.
- El número de caracteres que se pueden exhibir está restringido.

⚠ PRECAUCION

Esta unidad puede reproducir sólo archivos MP3 que tengan la extensión de archivo MP3 (.mp3). No agregue una extensión de archivo MP3 a ningún otro tipo de archivo ya que puede emitir ruidos o provocar un malfuncionamiento en el aparato.

Acerca de la exhibición de etiquetas ID3

- Esta unidad puede exhibir sólo álbumes, pistas y nombres de artistas con etiquetas ID3 que hayan sido introducidas usando el formato Ver.1.0/1.1/2.2/2.3/2.4. Cualquier otro dato que haya introducido no será exhibido.
- Esta unidad no puede exhibir algunos caracteres. Los caracteres que no se pueden exhibir son indicados por un asterisco (✱).

Glosario especializado

MP3

Abreviatura de “MPEG Audio Layer 3”. Un estándar técnico para compresión de audio decidido por un grupo de trabajo MPEG de la ISO*1. El uso del MP3 permite a los datos de audio ser comprimidos aproximadamente una décima parte del tamaño de los datos iniciales.

*1 Organización Internacional para la Estandarización

ISO 9660

Un estándar internacional para formateo lógico de archivos y carpetas de CD-ROM. Está dividido en tres niveles separados basados en diferencias en los procedimientos de nombramiento de archivos, configuración de datos y otras características.

Múltiples sesiones

Una sesión es una cantidad completa de datos grabados desde comienzo a fin en un solo período de una grabación de CD-ROM o CD-R/CD-RW. Múltiples sesiones se refiere a la existencia de datos de dos o más sesiones en un solo disco.

Muestreo

Se refiere al proceso de codificación de audio analógico a intervalos regulares y conversión a datos digitales. La tasa de muestreo se refiere al número de veces que se toma una muestra en un segundo y se expresa en unidades de Hz. Aumentando la tasa de muestreo se mejora la calidad de sonido pero también aumenta el tamaño de los datos.

Tasa de bits

Se refiere al volumen de datos por segundo, expresado en bps (bits por segundos). Generalmente, cuanto mayor sea el número de la tasa de bits transferidos al comprimir un archivo MP3, mayor será la información de reproducción musical que contiene, y por lo tanto mejor la calidad de sonido.

Escritura de paquetes

Es un término general usado para el método, similar al usado para discos floppy o discos duros, de grabación del archivo requerido en un solo incremento en un CD-R o similar.

Etiqueta ID3

La etiqueta ID3 es un método de almacenar información relacionada con la música en un archivo MP3. Permite almacenar información como la pista, el artista y nombre del álbum. Este contenido se puede editar libremente usando un software de edición de etiquetas ID3.

VBR

Es la abreviatura de Variable Bit Rate (tasa de bit variable). Mientras generalmente se usa la CBR (tasa de bit constante), la VBR varía la tasa de bits para compresión de audio de acuerdo a las condiciones de compresión y eso permite la compresión con preferencia en la calidad de sonido.

▼Consejos de funcionamiento para WMA

WMA es una abreviatura de Windows Media Audio y es una formato de compresión de audio usado por Microsoft. Los datos de audio se pueden crear y almacenar en una relación de compresión más alta que MP3.

* Microsoft y Windows Media son marcas registradas de Microsoft Corporation U.S. en los Estados Unidos y otros países.

Item		Contenido
Especificación		Windows Media Audio Versión 7.0, 8.0, 9.0, 10.0
Frecuencia de muestreo	Tasa de bits	32 kHz. . . . . 32, 40, 48 kbps
		44,1 kHz. . . . . 32, 48, 64, 80, 96, 128, 160, 192, 256, 320 kbps
		48 kHz. . . . . 64, 96, 128, 160, 192 kbps
VBR (Tasa de bit variable)		Soportado
Modo de canal		Estéreo/Monoaural
Etiqueta WMA		Título, nombre de artista, nombre de álbum

⚠ PRECAUCION

Esta unidad reproduce archivos con la extensión de archivo (.wma) como un archivo WMA. No use la extensión de archivo WMA para archivos diferentes de los archivos WMA. De lo contrario, podría resultar en ruidos o malfuncionamientos.

- La información de pista, artista y nombre del álbum serán grabados como datos “Etiqueta WMA” y se podrá exhibir esa información.
- Los archivos WMA grabados bajo especificaciones diferentes de las indicadas podrían no reproducirse normalmente o nombres de archivos o carpetas podrían no exhibirse correctamente.
- La extensión de archivo podría no ser provista dependiendo del sistema operativo de la computadora, versión, software o ajustes. En ese caso, agregue la extensión de archivo “. wma” al final del nombre del archivo, y luego grábelo en el disco.

▼Consejos de funcionamiento para AAC

AAC significa codificación de audio avanzado, que es una compresión de voz estandarizada establecida por el grupo de trabajo ISO*1 (MPEG). Los datos de audio se pueden crear y almacenar en una relación de compresión más alta que MP3.

*1 Organización Internacional para la Estandarización

Especificaciones de archivo AAC reproducible

Esta unidad soporta la reproducción de archivos AAC grabados en CD-R y CD-RW.

Archivos AAC reproducibles son los siguientes:

Item	Contenido
Especificación	MPEG-4 AAC
Frecuencia de muestreo	8/11,025/12 kHz (Cuarto de tasa) 16/22,05/24 kHz (Media tasa) 32/44,1/48 kHz (Tasa completa)
Tasa de bits	24 kbps—320 kbps
VBR (Tasa de bit variable)	Soportado
iTunes, m4a, Meta-Data aplicable	Título de la canción Nombre de artista Nombre de álbum

⚠ PRECAUCION

Esta unidad reproduce archivos con la extensión de archivo (m4a) como un archivo AAC. No use la extensión de archivo AAC para archivos diferentes de los archivos AAC. De lo contrario, podría resultar en ruidos o malfuncionamientos.

- La información de nombre de canción, artista y álbum en el archivo AAC es grabada como datos “iTunes, m4a, Meta-Data aplicable”, y se podrá exhibir esa información.
- Los archivos AAC grabados bajo especificaciones diferentes de las indicadas podrían no reproducirse normalmente o nombres de archivos o carpetas podrían no exhibirse correctamente.

- La extensión de archivo podría no ser provista dependiendo del sistema operativo de la computadora, versión, software o ajustes. En ese caso, agregue la extensión de archivo “.m4a” al final del nombre del archivo, y luego grábelo en el disco.

▼Consejos de uso para la memoria USB

Esta unidad puede reproducir archivos MP3/WMA/AAC grabados en la memoria USB.

Especificaciones de los archivos MP3 reproducibles

Archivos MP3 reproducibles son los siguientes:

Item	Contenido
Especificación	MPEG1 AUDIO LAYER III
	MPEG2 AUDIO LAYER III
	MPEG2.5
Frecuencia de muestreo	32—320 kbps (MPEG1)
	8—160 kbps (MPEG2)
	8—160 kbps (MPEG2.5)
Tasa de bits	44,1/48/32 kHz (MPEG1)
	22,05/24/16 kHz (MPEG2)
	11,025/12/8 kHz (MPEG2.5)

⚠ PRECAUCION

Esta unidad reproduce archivos con la extensión de archivo (mp3) como un archivo MP3. No use la extensión de archivo MP3 para archivos diferentes de los archivos MP3. De lo contrario, podría resultar en ruidos o malfuncionamientos.

- Los archivos MP3 grabados bajo especificaciones diferentes de las indicadas podrían no reproducirse normalmente o nombres de archivos o carpetas podrían no exhibirse correctamente.
- La extensión de archivo podría no ser provista dependiendo del sistema operativo de la computadora, versión, software o ajustes. En ese caso, agregue la extensión de archivo “.mp3” al final del nombre del archivo, y luego grábelo en la memoria.

Especificación de los archivos WMA reproducibles

Archivos WMA reproducibles son los siguientes:

Item	Contenido
Especificación	Windows Media Audio Version 9.0
Frecuencia de muestreo	22,05 kHz (MID) 44,1/48/32 kHz (HI)
Tasa de bits	32—320 kbps

⚠ PRECAUCION

Esta unidad reproduce archivos con la extensión de archivo (wma) como un archivo WMA. No use la extensión de archivo WMA para archivos diferentes de los archivos WMA. De lo contrario, podría resultar en ruidos o malfuncionamientos.

- Los archivos WMA grabados bajo especificaciones diferentes de las indicadas podrían no reproducirse normalmente o nombres de archivos o carpetas podrían no exhibirse correctamente.

- La extensión de archivo podría no ser provista dependiendo del sistema operativo de la computadora, versión, software o ajustes. En ese caso, agregue la extensión de archivo ". wma" al final del nombre del archivo, y luego grábelo en la memoria.

Especificación de archivo ACC reproducible

Archivos AAC reproducibles son los siguientes:

Item	Contenido
Especificación	MPEG4 AAC-LC MP4FF
Frecuencia de muestreo	11,025 kHz 16/22,05/24 kHz 32/44,1/48 kHz
Tasa de bits	16—320 kbps

⚠ PRECAUCION

Esta unidad reproduce archivos con la extensión de archivo (.aac*1/.m4a) como un archivo AAC. No use la extensión de archivo AAC para archivos diferentes de los archivos AAC. De lo contrario, podría resultar en ruidos o malfuncionamientos.

*1 Tipo B
Consulte la sección Audio (Tipo B) en la página 5-41.

- Los archivos AAC grabados bajo especificaciones diferentes de las indicadas podrían no reproducirse normalmente o nombres de archivos o carpetas podrían no exhibirse correctamente.
- La extensión de archivo podría no ser provista dependiendo del sistema operativo de la computadora, versión, software o ajustes. En ese caso, agregue la extensión de archivo ". aac*1" o " .m4a" al final del nombre del archivo, y luego grábelo en la memoria.

*1 Tipo B
Consulte la sección Audio (Tipo B) en la página 5-41.

▼Consejos de funcionamiento para iPod

"iPod" es una marca registrada de Apple Inc. en los Estados Unidos y otros países. Esta unidad permite reproducir archivos de música grabados en un iPod.

- "iPod" es una marca registrada de Apple Inc. en los Estados Unidos y otros países.
- "iPod classic" es una marca registrada de Apple Inc. en los Estados Unidos y otros países.
- "iPod nano" es una marca registrada de Apple Inc. en los Estados Unidos y otros países.
- "iPod touch" es una marca registrada de Apple Inc. en los Estados Unidos y otros países.
- "iPhone" es una marca registrada de Apple Inc. en los Estados Unidos y otros países.

Los iPods conectables son los siguientes:

- iPod: 5G
- iPod classic
- iPod nano: 1/2/3/4/5G

- iPod touch*1: 1/2G
- iPhone*1: 3G/3GS

*1 Función sólo iPod

⚠ PRECAUCION

- Retire el iPod cuando no se use. Debido a que el iPod no fue diseñado para soportar cambios excesivos de temperatura dentro de la cabina, se podría dañar o la pila se podría deteriorar debido a excesos de temperatura o humedad dentro de la cabina si este es dejado dentro del vehículo.
- Si se pierden los datos del iPod cuando este está conectado a la unidad, Mazda no puede garantizar la recuperación de ningún dato perdido.
- Si la pila del iPod se deteriora, el iPod podría no recargarse y no será posible reproducir cuando está conectado a la unidad. Cambie inmediatamente la pila del iPod.
- Tenga cuidado de no pellizcar el cable de conexión del iPod al abrir/cerrar la guantera.
- Por detalles sobre el uso del iPod, consulte el manual de instrucciones del iPod.
- Después de conectar el iPod a esta unidad, todos los comandos se realizarán desde la unidad de audio. Será imposible controlarlo desde el iPod.

NOTA

- Esta unidad no puede mostrar las imágenes y los vídeos de un iPod.
- Las funciones de iPod en el iPod no se pueden usar mientras está conectado a la unidad debido a que la unidad controla las funciones del iPod.

NOTAS

Audio (Tipo A)

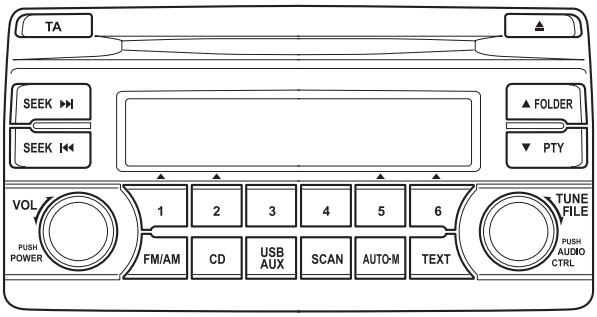

① Controles de conexión/desconexión/volumen/sonido ..... página 5-30
② Funcionamiento de la radio ..... página 5-32
③ Funcionamiento del reproductor de discos compactos ..... página 5-36
④ Como usar la toma auxiliar/puerto USB ..... página 5-39
⑤ Indicaciones de error ..... página 5-39

Sistema de audio

▼Controles de conexión/desconexión/volumen/sonido

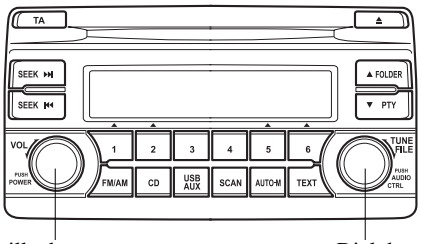

Perilla de conexión/desconexión/volumen

Dial de control de audio

Conexión/desconexión

Cambie el encendido a ACC u ON. Oprima la perilla de conexión/desconexión/volumen para encender el sistema de audio. Oprima la perilla de conexión/desconexión/volumen otra vez para apagar el sistema de audio.

Ajuste del volumen

Para ajustar el volumen, gire la perilla de conexión/desconexión/volumen. Gire la perilla de conexión/desconexión/volumen hacia la derecha para aumentar el volumen, hacia la izquierda para bajarlo.

Ajuste del sonido

1. Oprima el dial de control de audio para seleccionar la función. Las funciones aparecerán en la pantalla.
2. Gire el dial de control de audio para ajustar la función seleccionada:

Indicación	Valor de ajuste	
	Gire hacia la izquierda	Gire hacia la derecha
ALC (Ajuste automático de volumen)	Bajar el nivel	Subir el nivel
BASS (Sonido de grave)	Disminuyen los graves	Aumentan los graves
TREB (Sonido agudo)	Disminuyen los agudos	Aumentan los agudos
FADE (Balance de volumen delantero/trasero)	Cambie el sonido hacia adelante	Cambie el sonido hacia atrás
BAL (Balance de volumen izquierda/derecha)	Cambie el sonido hacia la izquierda	Cambie el sonido hacia la derecha
BEEP (Sonido de operación de audio)	Apagado	Encendido
AF (Ajuste de la frecuencia alternativa (AF))	Apagado	Encendido
REG (Ajuste de programa regional (REG))	Apagado	Encendido

NOTA

Después de 5 segundos de seleccionar un modo, la función de volumen será seleccionada automáticamente. Para reponer los graves, los medios, los agudos, el equilibrio delantero/trasero y el equilibrio izquierda/derecha, oprima el dial de control de audio durante 2 segundos. La unidad emitirá un pitido y aparecerá la indicación “CLEAR”.

Control de nivel automático (ALC)

El control de nivel automático (ALC) cambia el volumen/calidad de audio automáticamente de acuerdo a la velocidad del vehículo. Cuanto más rápido vaya el vehículo, más se sube el volumen. ALC tiene ALC OFF y modos ALC LEVEL 1 a 7. En ALC LEVEL 7, el volumen se puede subir al máximo. Seleccione el modo de acuerdo a las condiciones de conducción.

Ajuste de la frecuencia alternativa (AF)

La función AF del sistema de datos de radio (RDS) se puede activar o desactivar. Consulte la sección Funcionamiento de la radio en la página 5-32.

Ajuste de programa regional (REG)

La función REG del sistema de datos de radio (RDS) se puede activar o desactivar. Consulte la sección Funcionamiento de la radio en la página 5-32.

Sistema de audio

▼Funcionamiento de la radio

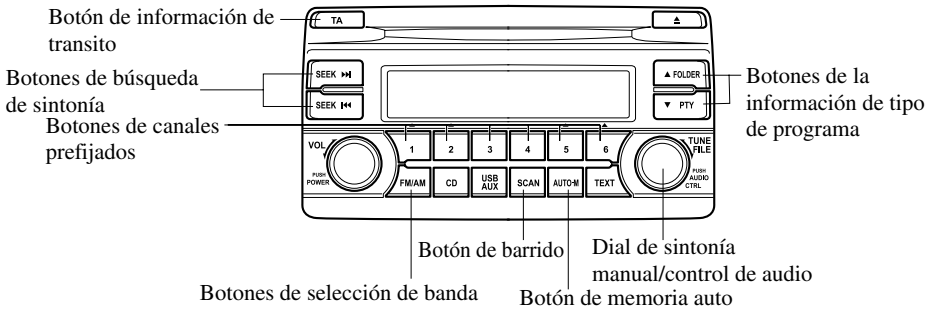

Conexión de la radio

Oprima el botón de selección de banda (**FM/AM**) para encender la radio.

Selección de banda

Oprimir sucesivamente el botón de selección de banda (**FM/AM**) cambia la banda de la siguiente manera: FM1→FM2→MW/LW.

Se indicará el modo seleccionado. Si se recibe una emisora FM estéreo, se exhibirá “ST”.

NOTA
Si la señal de FM se debilita, la recepción se conmutará automáticamente de estéreo a monoaural para reducir el ruido, y se apagará el indicador “ST”.

Sintonización

La radio tiene los siguientes métodos de sintonización: manual, búsqueda, barrido, canal prefijado y sintonización de memoria automática. La forma más fácil de sintonizar las emisoras es memorizarlas en los canales prefijados.

NOTA
Si se corta la corriente al aparato (si se funde un fusible o se desconecta la batería) se borrarán los canales prefijados.

Sintonización manual

Girando el dial de sintonía manual cambiará una frecuencia hacia arriba o abajo.

Búsqueda de sintonía

Si se oprime el botón de búsqueda de sintonía (⏭ , ⏮) el aparato empezará a buscar automáticamente una frecuencia hacia arriba o abajo.

NOTA
Si continúa manteniendo oprimido el botón de búsqueda de sintonía (⏭ , ⏮), la frecuencia continuará cambiando sin parar.

Sintonización con barrido

Oprima el botón de barrido (SCAN) para escuchar automáticamente las emisoras más potentes de su zona . El barrido se detiene en cada emisora durante aproximadamente cinco segundos. Para retener una emisora, oprimir el botón de barrido (SCAN) durante el intervalo.

Sintonización de canal prefijado

Los seis canales prefijados se pueden usar para memorizar 6 emisoras de MW, LW y 12 de FM.

1. Para ajustar un canal, primero seleccione MW/LW, FM1 o FM2. Sintonice la emisora deseada.
2. Oprima uno de los botones de canales prefijados durante aproximadamente 2 segundos hasta que escuche un bip. El número de canal prefijado o la frecuencia de la emisora aparecerá en la exhibición. La emisora está memorizada.
3. Repita este procedimiento para las otras emisoras y las demás bandas. Para sintonizar una emisora deseada, seleccione MW/LW, FM1 o FM2 y luego oprima el botón de canal prefijado correspondiente. La frecuencia de la emisora o el número de canal prefijado aparecerán en la exhibición.

NOTA

Se exhibe la indicación de la señal de emisora mientras se recibe el RDS, y sólo si la señal de la emisora de radio está transmitiendo.

Sintonización de memoria automática

Esta función es útil cuando se conduce por un lugar donde no se sabe cuáles son las emisoras locales.

Mantenga oprimido el botón de memoria automática (AUTO-M) durante 2 segundos hasta que se escuche un bip; el sistema barrerá automáticamente y memorizará temporariamente las 6 emisoras más potentes de su zona en cada banda seleccionada.

Luego del barrido, se sintonizará la emisora más potente y aparecerá su frecuencia en la exhibición. Oprima y libere el botón de memoria automática (AUTO-M) para ir llamando las emisoras de la memoria automática. Se seleccionará una de las emisoras prefijadas cada vez, y se exhibirá su frecuencia y el número de canal.

NOTA

- Si no se puede sintonizar ninguna emisora después del barrido aparecerá la letra “A”.
- Se exhibe la indicación de la señal de emisora mientras se recibe el RDS, y sólo si la señal de la emisora de radio está transmitiendo.

Sistema de datos de radio (RDS)

NOTA

El sistema de datos de radio (RDS) no funciona si está fuera del área de cobertura del servicio del sistema.

Frecuencia alternativa (AF)

La frecuencia alternativa (AF) funciona en las emisoras FM. Oprima el dial de control de audio y seleccione el modo AF para activarlo y aparecerá la indicación “AF”. Si la recepción de radio de la emisora actual se debilita, el sistema cambia automáticamente a una emisora alternativa.

Si desea continuar con un programa de la región, oprima el dial de control de audio y seleccione el modo REG para conectarlo. “REG ON” se exhibe. Para cancelarlo, oprima el dial de control de audio y seleccione el modo REG para desactivarlo. “REG OFF” se exhibe.

Información de tránsito (TA)

Si se oprime el botón de información de tránsito (TA) mientras que la radio está encendida, la unidad cambiará al modo TA y se exhibirá “TA”.

Si se recibe una información de tránsito mientras se encuentra en el modo TA, la información TA intercede incluso mientras se usan otras funciones (FM, CD, USB, iPod o AUX), y se exhibe “Traffic Info”.
Durante una transmisión de TA, oprima el botón de información de tránsito (TA) para finalizar la transmisión y volver al modo anterior.

Para ajustar el volumen de la transmisión TA:

1. Mantenga oprimiendo el botón de información de tránsito (TA) durante aproximadamente 2 segundos para exhibir “TA VOL”.
2. Mientras se exhibe “TA VOL”, gire la perilla de conexión/desconexión/volumen para ajustar el volumen.

Información de tipo de programa (PTY)

Algunas emisoras FM transmiten códigos de tipo de programa. Este código permite que emisoras alternativas que transmitan el mismo tipo de código puedan ser localizadas rápidamente.

Oprima el botón de tipo de programa (▲ , ▼) mientras se encuentra en el modo de FM. Se exhibirá el código de tipo de programa y “PTY”. Si no existe un código de tipo de programa, se exhibirá “None”.

(Para elegir un tipo de programa:)

1. Oprima el botón de tipo de programa (▲ , ▼) cuando se exhiba el código de tipo de programa.
2. Use uno de los siguientes:
   - Oprima el botón de canal prefijado preprogramado (1 a 6).
   - Oprima el botón de tipo de programa (▲ ,▼).
   - Gire el dial de control de audio.

(Para buscar por información de tipo de programa:)

1. Oprima el botón de tipo de programa (▲ , ▼) cuando se exhiba el código de tipo de programa.
2. Oprima el botón de tipo de programa (▲ ,▼) hasta que se escucha un bip. El aparato buscará transmisiones, si no encuentra ninguna, se exhibirá “Nothing” y el aparato volverá a la banda sintonizada anteriormente.

(Para almacenar tipos de programas en los botones de canales prefijados:)

1. Oprima el botón de tipo de programa (▲ , ▼) cuando se exhiba el código de tipo de programa.
2. Oprima el botón de tipo de programa (▲ ,▼), o gire el dial de control de audio y seleccione el tipo de programa.
3. Mientras se exhibe el tipo de programa, oprima un botón de canal prefijado durante aproximadamente 2 segundos.

Transmisión de emergencia

Si se recibe una transmisión de emergencia, la transmisión de emergencia intercede incluso si está usando otras funciones (FM, discos compactos, USB, iPod o AUX), y se exhibe “Alarm!”.

Cuando termine la transmisión de emergencia, el sistema volverá al modo anterior.

Sistema de audio

▼Funcionamiento del reproductor de discos compactos

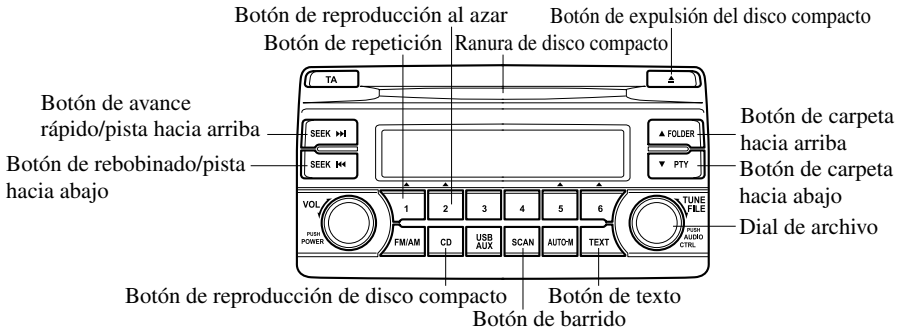

Tipo	Datos reproducibles
Reproductor de discos compactos de música/MP3/WMA/AAC	• Datos de música (CD-DA) • Archivo MP3/WMA/AAC

NOTA

Si un disco tiene datos de música (CD-DA) y archivos MP3/WMA/AAC, la reproducción de los dos o tres tipos de archivos varía dependiendo de cómo ha grabado el disco.

Inserción de disco compacto

Empuje el disco compact con el lado de la etiqueta hacia arriba, dentro de la ranura. El mecanismo de carga automática ajustará el disco compacto y comenzará a reproducirlo.

NOTA

Luego transcurrirán unos segundos mientras el reproductor lee las señales digitales del disco compacto.

Expulsión del disco compacto

Oprima el botón de expulsión del disco compacto (⏏) para expulsar el disco compacto.

Reproducción

Oprima el botón de reproducción de disco compacto (CD) para comenzar a reproducir un disco compacto que se encuentra dentro del aparato. Si no hay un disco compacto en la unidad cuando se oprime el botón de reproducción de disco compacto (CD), la indicación “NO DISC” destellará.

Avance rápido/rebobinado

Mantenga oprimiendo el botón de avance rápido (⏭) para avanzar a través de una pista a alta velocidad. Mantenga oprimiendo el botón de rebobinado (⏮) para retroceder a través de una pista a gran velocidad.

Búsqueda de pistas

Oprima el botón de pista hacia arriba (⏭) o gire el dial de archivo hacia la derecha una vez para saltar hacia adelante al comienzo de la siguiente pista. Oprima el botón de pista hacia abajo (⏮) o gire el dial de archivo hacia la izquierda una vez para saltar hacia atrás al comienzo de la pista actual.

Búsqueda de carpeta (durante la reproducción de discos compactos MP3/WMA/AAC)

Para cambiar a la carpeta anterior, oprima el botón de carpeta hacia abajo (▼) u oprima el botón de carpeta hacia arriba (▲) para avanzar a la siguiente carpeta.

Barrido musical

Durante la reproducción de discos compactos de música

Esta función escanea los títulos en un disco compacto y reproduce 10 segundos de cada canción para ayudarle a encontrar una canción que quiera escuchar.

Durante la reproducción de discos compactos MP3/WMA/AAC

Esta función escanea los títulos en una carpeta que está escuchando y reproduce 10 segundos de cada canción para ayudarle a encontrar una canción que quiera escuchar. Oprima el botón de barrido (SCAN) durante la reproducción para activar esta función (el número de pista destellará en la exhibición).
Oprima otra vez el botón de barrido (SCAN) para cancelar el barrido.

NOTA
Si el aparato se deja en la función de barrido, volverá a la reproducción normal al llegar a donde se comenzó el barrido.

Reproducción repetida

Durante la reproducción de discos compactos de música

Oprima el botón de repetición (1) durante la reproducción para repetir la reproducción de la canción actual. Se exhibe “TRACK RPT” durante la reproducción.
Oprima el botón de repetición (1) mientras se exhibe “TRACK RPT” para cancelar.

Durante la reproducción de discos compactos MP3/WMA/AAC

(Repetición de pista)
Oprima el botón de repetición (1) durante la reproducción para repetir la reproducción de la canción actual. Se exhibe “TRACK RPT” durante la reproducción.
Oprima dos veces el botón de repetición (1) mientras se exhibe “TRACK RPT” para cancelar.

(Repetición de carpeta)
Oprima dos veces el botón de repetición (1) durante la reproducción para repetir la reproducción de la carpeta. Se exhibe “FOLDER RPT” durante la reproducción.
Oprima el botón de repetición (1) mientras se exhibe “FOLDER RPT” para cancelar.

Reproducción al azar

Durante la reproducción de discos compactos de música

Oprima el botón de reproducción al azar (2) durante la reproducción para reproducir las pistas del disco compacto al azar. Se exhibe “DISC RDM” durante la reproducción.
Oprima el botón de reproducción al azar (2) mientras se exhibe “DISC RDM” para cancelar.

Durante la reproducción de discos compactos MP3/WMA/AAC

(Reproducción al azar de carpeta)
Oprima el botón de reproducción al azar (2) durante la reproducción para reproducir las pistas de la carpeta al azar. Se exhibe “FOLDER RDM” durante la reproducción.
Oprima dos veces el botón de reproducción al azar (2) mientras se exhibe “FOLDER RDM” para cancelar.

(Reproducción al azar de disco compacto)
Oprima dos veces el botón de reproducción al azar (2) durante la reproducción para reproducir las pistas del disco compacto al azar. Se exhibe “DISC RDM” durante la reproducción.
Oprima el botón de reproducción al azar (2) mientras se exhibe “DISC RDM” para cancelar.

Cambiando la exhibición

Para archivos con un nombre de archivo y otra información que haya sido ingresada, la exhibición cambiará entre la exhibición del nombre de archivo y otra información cada vez que se oprima el botón de texto (TEXT) durante la reproducción.

Disco compacto de música

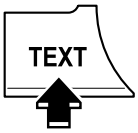

Número de pista/Tiempo de reproducción transcurrido

Nombre de pista

Nombre de álbum

Nombre de artista

Disco compacto MP3/WMA/AAC

Número de archivo/Tiempo de reproducción transcurrido

Número de carpeta/Número de archivo

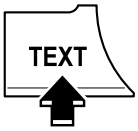

Nombre de archivo

Nombre de carpeta

Nombre de álbum

Nombre de canción

Nombre de artista

NOTA

- La información que se ve en la exhibición es sólo información del disco compacto (como nombre del artista, título de canción) que ha sido grabada en el disco compacto.
- Esta unidad no puede exhibir algunos caracteres. Los caracteres que no se pueden exhibir son indicados por un asterisco (*).

Desplazamiento de la exhibición

Solo se pueden exhibir 9 caracteres (nombre de archivo) o 13 caracteres (excepto nombre de archivo) a la vez. Para exhibir el resto de los caracteres de una título largo, mantenga presionando el botón de texto (TEXT). En la exhibición se desplazan los siguientes 13 caracteres. Mantenga presionando el botón de texto (TEXT) otra vez después de que se hayan exhibido los últimos 13 caracteres para volver al comienzo del título.

NOTA

El número de caracteres que se pueden exhibir está restringido.

Exhibición de mensaje

Si se exhibe “CHECK CD”, significa que existe algún malfuncionamiento en el disco compacto. Verifique si el disco compacto está dañado, sucio, o tiene manchas, y luego vuelva a insertarlo correctamente. Si el mensaje vuelve a aparecer, lleve el aparato para que lo vea a un técnico experto, le recomendamos un técnico autorizado Mazda.

▼Cómo usar la toma auxiliar/puerto USB*

Se puede escuchar el audio desde los altavoces del vehículo conectando a la toma auxiliar una unidad de audio portátil disponible comercialmente. Además, se puede reproducir el audio de un dispositivo de audio del vehículo conectando la memoria USB o un iPod al puerto USB.
Consulte el modo AUX/USB/iPod en la página 5-59.

▼Indicaciones de error

Si se exhibe una indicación de error en la exhibición, encuentre la causa en el cuadro. Si no pudiera borrar la indicación de error, lleve su vehículo a un técnico experto, le recomendamos un técnico autorizado Mazda.

Indicación	Causa	Solución
CHECK CD	Disco compacto insertado al revés	Inserte correctamente el disco compacto. Si se continua exhibiendo la indicación de error, consulte a un técnico experto, le recomendamos un técnico autorizado Mazda.
	Disco compacto defectuoso	Inserte correctamente otro disco compacto. Si se continua exhibiendo la indicación de error, consulte a un técnico experto, le recomendamos un técnico autorizado Mazda.

*Algunos modelos.

NOTAS

Audio (Tipo B)

⚠ PRECAUCION

No presione con fuerza el panel ni lo presione con un objeto de punta aguda. De lo contrario podría dañar el panel.

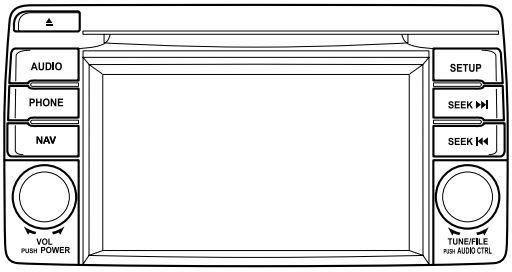

① Controles de conexión/desconexión/Volumen/Exhibición/Sonido ..... página 5-42
② Funcionamiento de la radio ..... página 5-46
③ Funcionamiento del reproductor de discos compactos ..... página 5-50
④ Como usar la toma auxiliar/puerto USB ..... página 5-53
⑤ Indicación de error ..... página 5-54
⑥ Ajuste ..... página 5-54

Sistema de audio

▼Controles de conexión/desconexión/Volumen/Exhibición/Sonido

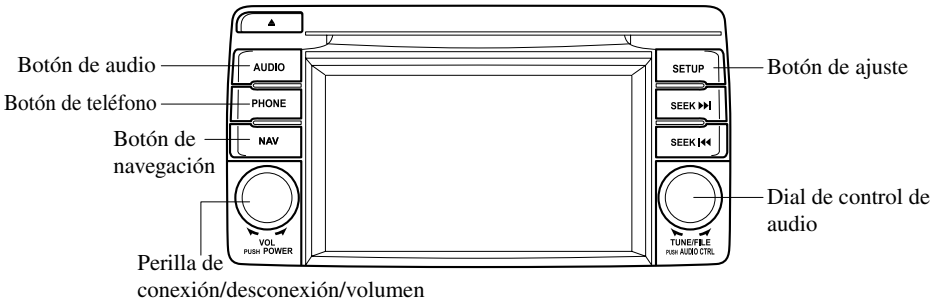

Conexión/desconexión

Cambie el encendido a ACC u ON. Oprima la perilla de conexión/desconexión/volumen para encender el sistema de audio. Oprima la perilla de conexión/desconexión/volumen otra vez para apagar el sistema de audio.

Ajuste del volumen

Para ajustar el volumen, gire la perilla de conexión/desconexión/volumen.
Gire la perilla de conexión/desconexión/volumen hacia la derecha para aumentar el volumen, hacia la izquierda para bajarlo.

Ajuste de la exhibición

Oprima el botón de ajuste (SETUP) para exhibir la pantalla de ajuste de exhibición. Toque la lengüeta en la pantalla Pantalla para seleccionar el ítem que desea cambiar.

Ajuste de brillo

+ : Aumento de brillo
− : Disminución de brillo

Ajuste de contraste

+ : Mayor contraste
− : Menor contraste

Ajuste de tinte*1

+ : Mejoramiento de tinte verde
− : Color de mejoramiento de tinte rojo

*1 El ajuste se puede realizar sólo mientras se encuentra en el modo de cámara para ver hacia atrás.

Ajuste de color*1

+ : Para acentuar un color
− : Para suavizar un color

*1 El ajuste se puede realizar sólo mientras se encuentra en el modo de cámara para ver hacia atrás.

Ajuste de la pantalla de día/noche

La pantalla de día o noche se puede seleccionar incluso si los faros están encendidos o apagados (cuando se precisa que la pantalla se vea brillante durante la noche o la pantalla se vea oscura durante el día).
Día : Ajuste de pantalla de día
Noche : Ajuste de pantalla de noche
Auto : La pantalla cambia automáticamente de acuerdo a las condiciones de iluminación del faro

Exhibición desactivada

La exhibición se puede apagar. Toque el botón en la pantalla Pantalla OFF para apagar la exhibición.
La exhibición se puede volver a encender de la siguiente manera:

- Oprima el botón de audio (AUDIO) para exhibir la pantalla de audio.
- Oprima el botón de navegación (NAV) para exhibir la pantalla de navegación.
- Oprima el botón de teléfono (PHONE) para exhibir la pantalla de dial de Bluetooth®.
- Oprima el botón de ajuste (SETUP) para exhibir la pantalla de ajuste de dial de ajuste.
- Oprima el dial de control de audio para exhibir la pantalla de ajuste de sonido de ajuste.
- Cambie a la posición R para cambiar el modo de cámara para ver hacia atrás. Cambie a una posición diferente de R para volver a la condición de exhibición apagada.

NOTA

- La pantalla del sensor de estacionamiento se exhibe temporariamente cuando el sensor de estacionamiento está activado. Para más detalles, consulte la sección “Sistema de sensor de estacionamiento”.
  Consulte la sección Sistema de sensor de estacionamiento en la página 4-147.
- Cuando se realiza una operación automática de audio como ir a la siguiente canción de una lista de reproducción, la información respecto a la operación de audio se exhibe incluso con la exhibición apagada.
- La pantalla también se puede apagar usando el reconocimiento de voz.
  Consulte la sección Partes de los componentes en la página 5-80.

Reposición del ajuste de exhibición

Todos los valores de ajuste de pantalla se pueden reponer a los ajustes iniciales.

1. Toque el botón en la pantalla Restablecer .
2. Toque el botón en la pantalla Sí .

Ajuste del sonido

Oprima el dial de control de audio o toque el botón en la pantalla Sonido para exhibir la pantalla de ajuste de sonido.

Indicación	Valor de ajuste
Graves (Sonido de grave)	+ : Mejoramiento de tonos bajos − : Atenuación de tonos bajos
Agudos (Sonido agudo)	+ : Mejoramiento de agudos − : Atenuación de agudos
Fader (Balance de volumen delantero/trasero)	Trasera : Reducción de volumen de altavoz trasero Delantera : Reducción de volumen de altavoz delantero
Balance (Balance de volumen izquierda/derecha)	Izquierda : Reducción de volumen de lado izquierdo Derecha : Reducción de volumen de lado derecho
Sonido Bip (Sonido de operación de audio)	ON/OFF : encendido/apagado*1
Volumen TA (Volumen independiente de TA: Ajuste de volumen para recibir transmisiones de información de tránsito.)	+ : Para subir el volumen − : Para bajar el volumen
Volumen automático *2 (Ajuste automático de volumen)	+ : Subir − : Bajar
Audio Pilot*3 (Ajuste automático de volumen)	ON/OFF : encendido/apagado
Centerpoint *3 (Ajuste automático de nivel)	ON/OFF : encendido/apagado

*1 Algunas funciones no se apagan
*2 Audio estándar
*3 Sistema de sonido Bose®

Control de nivel automático (ALC)
El control de nivel automático es una función que ajusta automáticamente el volumen del audio y la calidad de sonido de acuerdo a la velocidad del vehículo. El volumen aumenta de acuerdo con el aumento de la velocidad del vehículo y disminuye a medida que la velocidad del vehículo disminuye.

AudioPilot ® 2*4
AudioPilot ® 2 ajusta automáticamente el volumen de audio y la calidad de sonido de acuerdo con el nivel de ruido que entra al interior del vehículo cuando está conduciendo. Cuando AudioPilot ® 2 está en ON, el sistema calculará automáticamente las condiciones de escucha de sonido óptimas que pueden ser difíciles de escuchar dependiendo del ruido exterior. AudioPilot ® 2 se puede ajustar a ON u OFF.

*4 AudioPilot ® 2 es una marca registrada de Bose Corporation.

Centerpoint ® *5
Centerpoint ® le ofrece la experiencia del sonido surround de 5.1 canales en su vehículo incluso con sus discos compactos estéreo de 2 canales convencionales. Centerpoint ® se puede ajustar a ON u OFF.

*5 Centerpoint ® es una marca registrada de Bose Corporation.

NOTA

- Centerpoint ® funciona óptimamente con un disco compacto estéreo de 2 canales. Los archivos de audio MP3 se pueden reproducir, sin embargo, los archivos de audio MP3 codificados con compresión alta pueden resultar en mala calidad de sonido.
- Centerpoint ® está disponible para audio estéreo de 2 canales para audio de radio MW, LW/FM/AUX/audio Bluetooth®.

Reposición del ajuste de sonido

Los ajustes para graves, agudo, equilibrio delantero/trasero y equilibrio izquierda/derecha se pueden volver a sus ajustes iniciales.

1. Toque el botón en la pantalla Restablecer .
2. Toque el botón en la pantalla Sí .

Sistema de audio

▼Funcionamiento de la radio

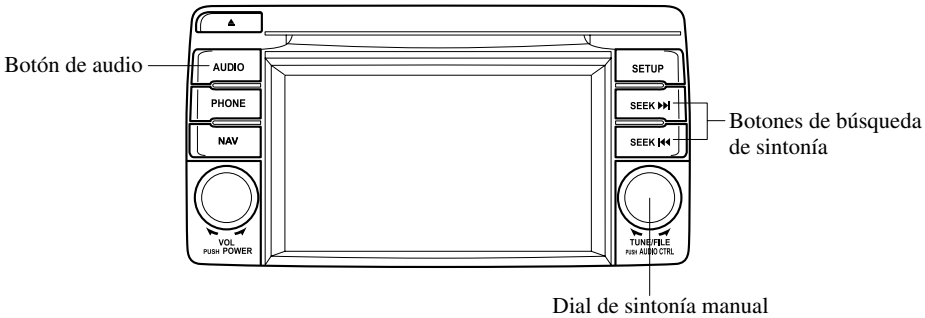

Conexión de la radio

Oprima el botón de audio (AUDIO) y toque la lengüeta en la pantalla FM o AM .

Selección de banda

Toque la lengüeta en la pantalla AM para seleccionar MW/LW. Toque la lengüeta en la pantalla FM para seleccionar FM1 y FM2.

NOTA

- Cuando se selecciona FM1, se exhibe FM1/FM2 . Cuando se selecciona FM2, se exhibe FM1/FM2 .
- Si la señal de FM se debilita, la recepción se conmutará automáticamente de estéreo a monoaural para reducir el ruido, y no se exhibirá más el indicador “ESTÉREO” .

Sintonización

La radio tiene los siguientes métodos de sintonización: manual, búsqueda, barrido, canal prefijado y sintonización de memoria automática. La forma más fácil de sintonizar las emisoras es memorizarlas en los canales prefijados.

NOTA

Si se corta la corriente al aparato (si se funde un fusible o se desconecta la batería) se borrarán los canales prefijados.

Sintonización manual

Girando el dial de sintonía manual cambiará una frecuencia hacia arriba o abajo.

Búsqueda de sintonía

Si se oprime el botón de búsqueda de sintonía (⏭ , ⏮) o toque el botón en la pantalla ⏭ , ⏮ el sintonizador empezará a buscar automáticamente una frecuencia hacia arriba o abajo.

NOTA

Si continúa manteniendo oprimido el botón de búsqueda de sintonía (⏭ , ⏮) o toque y mantenga tocando el botón en la pantalla ⏭ , ⏮ , la frecuencia continuará cambiando sin parar.

Sintonización con barrido

Puede buscar a través de las emisoras de radio disponibles tocando el botón en la pantalla Explorar .
El barrido se detiene en cada emisora durante aproximadamente cinco segundos.
Toque el botón en la pantalla Explorar una vez durante al recepción para continuar recibiendo una emisora.

Sintonización de canal prefijado

Los seis canales prefijados se pueden usar para memorizar seis emisoras de MW/LW y doce de FM.

1. Para ajustar un canal, primero seleccione MW/LW, FM1 o FM2. Sintonice la emisora deseada.
2. Oprima con un toque largo cualquiera de los botones prefijados en la pantalla. Se programa la frecuencia de recepción y se exhibe en el botón prefijado.
3. Repita este procedimiento para las otras emisoras y las demás bandas. Cuando se recibe una frecuencia programada, seleccione MW/LW, FM1 o FM2 y toque el botón prefijado en la pantalla. Se exhibe la frecuencia de la emisora.

NOTA

- La frecuencia programada se exhibe en el botón prefijado.
- Cuando se selecciona FM, se exhibe la información de nombre de emisora de radio.

Sintonización de memoria automática

Esta función es útil cuando se conduce por un lugar donde no se sabe cuáles son las emisoras locales. Se pueden memorizar varias emisoras en MW/LW sin afectar las emisoras memorizadas anteriormente.

1. Toque el botón en la pantalla Memoria autom. . Se exhibe la lista de prefijados automáticos y se recibe la frecuencia sintonizada anteriormente.
2. Toque el botón en la pantalla Actual. Lista para exhibir las frecuencias de hasta diez emisoras de radio en la lista de prefijados automáticos.
3. Toque la frecuencia deseada.

NOTA

Toque el botón en la pantalla Atrás durante una sintonía de memoria automática para volver a la pantalla principal MW/LW.

Sistema de datos de radio (RDS)

Frecuencia alternativa (AF)

La frecuencia alternativa (AF) funciona en las emisoras FM. Conecte el modo AF. Aparecerá la indicación “FA”. Si la recepción de radio de la emisora actual se debilita, el sistema cambia automáticamente a una emisora alternativa.
Si desea continuar un programa regional, conecte el modo REG.

Conexión/desconexión de AF/REG

Toque el botón en la pantalla “Opciones ” mientras se encuentra en el modo FM para cambiar a la pantalla de opciones. Se puede cambiar entre on u off de AF/REG de la siguiente manera:
(Modo AF on/off)
Toque el botón en la pantalla “ AF ” en la pantalla de opción.
(Modo REG on/off)
Toque el botón en la pantalla “Regional ” mientras se encuentra en el modo AF.

Información de tránsito (TA)

Toque el botón en la pantalla IT durante la recepción de FM/MW/LW para cambiar al modo TA y exhibir “IT”.
Si se recibe una información de tránsito mientras se encuentra en el modo TA, la información TA intercede incluso mientras se usan otras funciones (radio, CD, USB, iPod o AUX), y se exhibe “Información de tráfico”.

Si se recibe una TA en la pantalla de audio, el botón en la pantalla “Cancel ” se exhibirá en la pantalla. Oprima el botón en la pantalla “Cancel ” para cancelar la recepción TA y volver a la recepción TA en espera. Si se recibe una TA en una pantalla diferente de la pantalla de audio, las pantallas de selección para el botón en la pantalla “Eliminar ”, el botón en la pantalla “Cancelar ” y el botón en la pantalla “IT des. ” se exhiben en la pantalla.. Si se oprime el botón en la pantalla “Eliminar ”, la pantalla de selección se apaga cuando se recibe un TA mientras continúa recibiendo TA.

Selección desde la lista de emisoras

Se pueden exhibir un máximo de 50 emisoras de radio correspondientes a RDS en la pantalla de lista de emisoras. Puede seleccionar fácilmente la emisora que desea escuchar entre la lista. Si el nombre de una emisora de radio no estuviera disponible, no se exhibirá la frecuencia. Además, las emisoras de radio que han sido programadas para un tipo de programa (PTY) también se pueden exhibir separadas por categoría.

NOTA
Puede demorar en exhibirse la lista de emisoras dependiendo de las condiciones de recepción.

1. Toque el botón en la pantalla Lista de estaciones mientras se encuentra en el modo FM para exhibir la pantalla de lista de emisoras.
2. Toque el nombre de la emisora de radio/frecuencia deseada.

(Seleccionando el tipo de programa (PTY))

1. Toque el botón en la pantalla Cambiar PTY en la pantalla de lista de emisoras para exhibir la pantalla de cambio PTY.
2. Toque el nombre de categoría que desea seleccionar.
3. Toque el botón en la pantalla Atrás para volver a la pantalla de lista de emisoras.

NOTA

- Se pueden seleccionar varias categorías.
- Toque la categoría seleccionada en la pantalla de cambio PTY para cancelar el PTY.
- Toque el botón en la pantalla Filtro PTY OFF en la pantalla de cambio PTY mientras se selecciona una categoría para cancelar todas las categorías seleccionadas.. Se pueden exhibir las emisoras de radio correspondientes a RDS que no han sido programadas en un PTY tocando el botón en la pantalla Filtro PTY OFF mientras no se haya seleccionado ninguna categoría.

El estado PTY se exhibe en la pantalla de lista de emisoras de la siguiente manera:

Exhibición	Emisora de radio exhibida
Filtro PTY OFF	Exhibe las emisoras RDS
Filtro ON	Exhibe las emisoras de radio RDS, que no han sido programadas a un PTY
Filtro PTY ON	Exhibe la emisora de radio de la categoría seleccionada

Transmisión de emergencia

Si se recibe una transmisión de emergencia, la transmisión de emergencia intercede incluso si está usando otras funciones (radio, discos compactos, USB, iPod o AUX), y se exhibe “Alarma”. Cuando termine la transmisión de emergencia, el sistema volverá al modo anterior.

▼Funcionamiento del reproductor de discos compactos

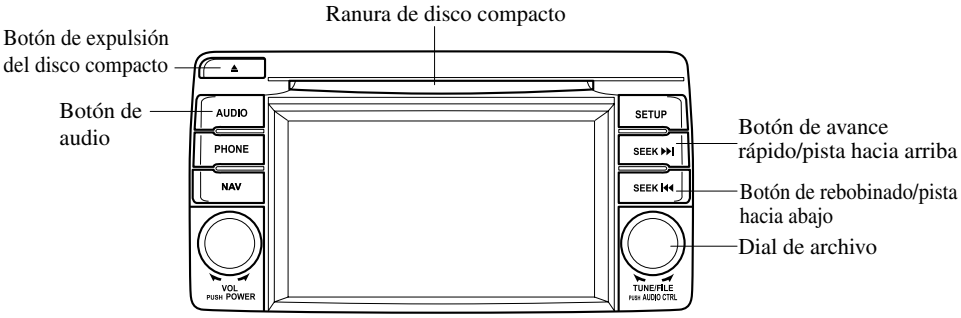

Tipo	Datos reproducibles
Reproductor de discos compactos de música/MP3/WMA/AAC	• Datos de música (CD-DA) • Archivo MP3/WMA/AAC

NOTA

Si un disco tiene datos de música (CD-DA) y archivos MP3/WMA/AAC, la reproducción de los dos o tres tipos de archivos varía dependiendo de cómo ha grabado el disco.

Inserción de disco compacto

Empuje el disco compact con el lado de la etiqueta hacia arriba, dentro de la ranura. El mecanismo de carga automática ajustará el disco compacto y comenzará a reproducirlo.

NOTA

Luego transcurrirán unos segundos mientras el reproductor lee las señales digitales del disco compacto.

Expulsión del disco compacto

Oprima el botón de expulsión del disco compacto (⏏) para expulsar el disco compacto.

Reproducción

1. Oprima el botón de audio (AUDIO) o el botón en la pantalla CD con un disco compacto insertado..
2. La reproducción comienza después de insertar el disco compacto. Cuando el disco compacto no está insertado, el modo no cambia al modo de disco compacto.

Pausa

Para pausar la reproducción, toque el botón en la pantalla ▶/II .
Toque el botón en la pantalla ▶/II durante una pausa para cancelar.

Avance rápido/rebobinado

Operaciones usando el panel de audio

Mantenga oprimiendo el botón de avance rápido (⏭) para avanzar a través de una pista a alta velocidad.
Mantenga oprimiendo el botón de rebobinado (⏮) para retroceder a través de una pista a gran velocidad.

Operaciones en la pantalla

Mantenga tocando el botón en la pantalla [▶▶I] para avanzar a través de una pista a alta velocidad.
Mantenga tocando el botón en la pantalla [I◀◀] para retroceder a través de una pista a alta velocidad.

Búsqueda de pistas

Operaciones usando el panel de audio

Oprima el botón de pista hacia arriba (▶▶I) o gire el dial de archivo hacia la derecha una vez para saltar hacia adelante al comienzo de la siguiente pista.
Oprima el botón de pista hacia abajo (I◀◀) o gire el dial de archivo hacia la izquierda una vez para saltar hacia atrás al comienzo de la pista actual.

Operaciones en la pantalla

Toque el botón en la pantalla [▶▶I] para saltar hacia adelante al comienzo de la siguiente pista.
Toque el botón en la pantalla [I◀◀] para saltar hacia atrás al comienzo de la pista actual.

Exhibición de la lista de archivos

Se puede ver la lista de archivos deseada en el disco compacto.

Durante la reproducción de discos compactos de música

Toque el botón en la pantalla [Lista de pistas] para exhibir la lista de pistas en el disco compacto.

Durante la reproducción de discos compactos MP3/WMA/AAC

(Viendo la lista de archivos en la carpeta deseada)

1. Toque el botón en la pantalla [Lista de carpetas] para exhibir la lista de carpetas en el disco compacto.
2. Toque la carpeta que desea seleccionar.

(Viendo la lista de archivos en la carpeta actual)
Toque el botón en la pantalla [Carpeta actual] .

Selección de archivo/pista

Seleccione el archivo/pista que desea reproducir.

Durante la reproducción de discos compactos de música

1. Toque el botón en la pantalla [Lista de pistas] para exhibir la lista de pistas en el disco compacto.
2. Toque la pista que desea reproducir.

Durante la reproducción de discos compactos MP3/WMA/AAC

1. Toque el botón en la pantalla [Lista de carpetas] para seleccionar la carpeta.
2. Toque el archivo que desea reproducir.

NOTA
Oprima el botón en la pantalla [↑] en la pantalla de lista de archivos para exhibir la lista de carpetas.

Barrido musical

Durante la reproducción de discos compactos de música

Esta función escanea los títulos en un disco compacto y reproduce 10 segundos de cada canción para ayudarle a encontrar una canción que quiera escuchar.

Durante la reproducción de discos compactos MP3/WMA/AAC

Esta función escanea los títulos en una carpeta que está escuchando y reproduce 10 segundos de cada canción para ayudarle a encontrar una canción que quiera escuchar.

1. Toque el botón en la pantalla Explorar durante la reproducción para reproducir 10 segundos de cada pista siguiente comenzando desde la próxima canción.
2. Toque el botón en la pantalla Explorar durante la reproducción de la canción que desea escuchar y continúe con la reproducción desde ese punto.

NOTA

- Si el aparato se deja en la función de barrido, volverá a la reproducción normal al llegar a donde se comenzó el barrido.
- Si se han escaneado todas las pistas, la unidad volverá a la reproducción normal.

Reproducción repetida

Durante la reproducción de discos compactos de música

Toque el botón en la pantalla Repetir durante la reproducción para reproducir repetidamente la canción que se está reproduciendo. Se exhibe “♫ ” durante la reproducción.
Toque el botón en la pantalla Repetir mientras se exhibe “♫ ” para cancelar.

Durante la reproducción de discos compactos MP3/WMA/AAC

(Repetición de pista)
Toque el botón en la pantalla Repetir durante la reproducción para reproducir repetidamente la canción. Se exhibe “♫ ” durante la reproducción.
Toque el botón en la pantalla dos veces Repetir mientras se exhibe “♫ ” para cancelar.
(Repetición de carpeta)
Toque dos veces el botón en la pantalla Repetir para reproducir repetidamente las canciones en la carpeta. Se exhibe “🗀 ” durante la reproducción.
Toque el botón en la pantalla Repetir mientras se exhibe “🗀 ” para cancelar.

Reproducción mezclada

Durante la reproducción de discos compactos de música

Toque el botón en la pantalla Aleatorio durante la reproducción para la reproducción mezclada de las canciones del disco compacto. Se exhibe “🗀 ” durante la reproducción.
Toque el botón en la pantalla Aleatorio mientras se exhibe “🗀 ” para cancelar.

Durante la reproducción de discos compactos MP3/WMA/AAC

(Reproducción mezclada de carpeta)
Toque el botón en la pantalla Aleatorio durante la reproducción para la reproducción mezclada de las canciones en la carpeta. Se exhibe "🗀 " durante la reproducción.
Toque el botón en la pantalla dos veces Aleatorio mientras se exhibe "🗀 " para cancelar.

(Reproducción mezclada de disco compacto)
Toque dos veces el botón en la pantalla Aleatorio durante la reproducción para la reproducción mezclada de las canciones del disco compacto. Se exhibe "🗀 " durante la reproducción.
Toque el botón en la pantalla Aleatorio mientras se exhibe "🗀 " para cancelar.

Desplazamiento de la exhibición

Si a la misma vez no se puede exhibir un título completo, toque el botón en la pantalla ▷ del lado derecho del título. Cuando se exhiba el último carácter, toque el botón en la pantalla ▷ para exhibir el primer carácter del título.

NOTA

- El botón en la pantalla ▷ se exhibe sólo si no se puede exhibir a la misma vez el título completo.
- La información que se ve en la exhibición es sólo información del disco compacto (como nombre del artista, título de canción) que ha sido grabada en el disco compacto.
- Esta unidad no puede exhibir algunos caracteres. Los caracteres que no se pueden exhibir son indicados por un asterisco (✱).
- El número de caracteres que se pueden exhibir está restringido.

Exhibición de mensaje

Si se exhibe "Error CD", significa que existe algún malfuncionamiento en el disco compacto. Verifique si el disco compacto está dañado, sucio, o tiene manchas, y luego vuelva a insertarlo correctamente. Si el mensaje vuelve a aparecer, lleve el aparato para que lo vea a un técnico experto, le recomendamos un técnico autorizado Mazda.

▼Cómo usar la toma auxiliar/ puerto USB✱

Se puede escuchar el audio desde los altavoces del vehículo conectando a la toma auxiliar una unidad de audio portátil disponible comercialmente. Además, se puede reproducir el audio de un dispositivo de audio del vehículo conectando la memoria USB o un iPod al puerto USB.
Consulte el modo AUX/USB/iPod en la página 5-59.

✱Algunos modelos.

▼Indicaciones de error

Si se exhibe una indicación de error en la exhibición, encuentre la causa en el cuadro. Si no pudiera borrar la indicación de error, lleve su vehículo a un técnico experto, le recomendamos un técnico autorizado Mazda.

Indicación	Causa	Solución
Error CD	Disco compacto insertado al revés	Inserte correctamente el disco compacto. Si se continua exhibiendo la indicación de error, consulte a un técnico experto, le recomendamos un técnico autorizado Mazda.
	Disco compacto defectuoso	Inserte correctamente otro disco compacto. Si se continua exhibiendo la indicación de error, consulte a un técnico experto, le recomendamos un técnico autorizado Mazda.

▼Ajuste

Puede ajustar a medida los ajustes en la exhibición de la siguiente manera:

Exhibición

Consulte la sección Audio (Tipo B) en la página 5-41.

Sonido

Consulte la sección Audio (Tipo B) en la página 5-41.

Vehículo

- Cerraduras de las puertas
- Control de luces
- Control de limpiadores

1. Oprima el botón de ajuste (SETUP)
2. Toque la lengüeta en la pantalla Vehículo para exhibir la pantalla de ajuste del vehículo.
3. Toque el ítem de ajuste deseado.
4. Seleccione tocándolo el ítem de ajuste deseado entre la lista.
5. Toque el botón en la pantalla OK .

Idioma

1. Oprima el botón de ajuste (SETUP).
2. Toque la lengüeta en la pantalla Idioma para exhibir la pantalla de ajuste de idioma.
3. Toque el idioma deseado de la lista.
4. Toque el botón en la pantalla OK .

NOTA

- Para idiomas en que el reconocimiento de voz/guía no está disponible, se exhibe el ícono.
- Si se selecciona el reconocimiento de voz/guía para un idioma que no está disponible, la función de reconocimiento de voz no funciona.

Por defecto (Sólo ajustes del vehículo)

1. Oprima el botón de ajuste (SETUP).
2. Toque la lengüeta en la pantalla Ajustes predet. .
3. Toque el botón en la pantalla Continuar .
4. Toque el botón en la pantalla Sí .
5. Toque el botón en la pantalla OK .

NOTA
No se pueden inicializar los ajustes para exhibición, sonido e idioma.

Funcionamiento del interruptor de control de audio

Cuando se enciende la unidad de audio, se podrá controlar desde el volante.

NOTA
Debido a que la unidad de audio se apagará en las siguientes condiciones, no se podrán usar los interruptores. • Cuando se desconecta el encendido. • Cuando se oprime el interruptor principal de la unidad de audio y se apaga la unidad de audio.

Sin manos libres Bluetooth®

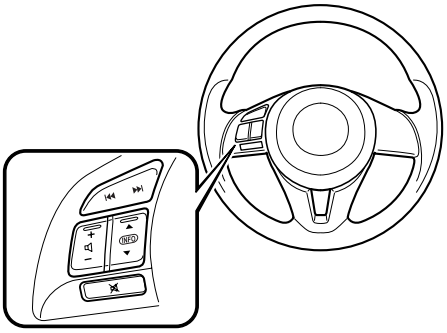

Con manos libres Bluetooth®

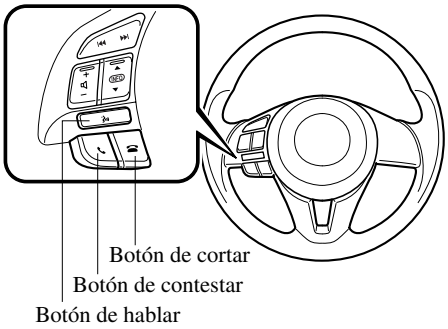

NOTA

- El botón de hablar, el botón de contestar y el botón de cortar se pueden usar con la unidad de audio apagada.
- Mazda instaló este sistema para ayudarle a evitar que se distraiga al conducir el vehículo y usar los controles de audio del tablero. Siempre tenga en cuenta que lo principal es la seguridad al conducir.

▼Ajuste del volumen

Para subir el volumen, oprima hacia arriba del interruptor de volumen.
Para bajar el volumen, oprima el interruptor de volumen.

▼Interruptor de búsqueda

Cuando escuche la radio, oprima el interruptor de búsqueda (⏭ , ⏮). La radio cambia a la emisora almacenada antes/siguiente en el orden en que fue almacenada (1—6).
Mantenga oprimiendo el interruptor de búsqueda (⏭ , ⏮) para buscar todas las emisoras sintonizables en una frecuencia mayor o menor independientemente que hayan sido programadas o no.

Las emisoras de radio que han sido almacenadas previamente en la sintonización de memoria automática se pueden recuperar oprimiendo el interruptor de búsqueda (⏭ , ⏮) mientras recibe una de las emisoras de radio almacenadas en la sintonización de memoria automática. Las emisoras de radio se pueden recuperar en el orden en que fueron almacenadas con cada presión del interruptor (⏭ , ⏮).

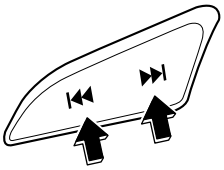

Al reproducir un disco compacto o escuchar audio BT

Oprima el interruptor de búsqueda (⏭) para saltar a la pista siguiente. Oprima el interruptor de búsqueda (⏮) para repetir la pista actual. Mantenga oprimiendo el botón de búsqueda (⏭ , ⏮) para cambiar continuamente las pistas hacia arriba o abajo..

▼Interruptor de silenciamiento*

Oprima el interruptor de silenciamiento (🔇) una vez para silenciar el audio, oprímalo de nuevo para continuar escuchando.

NOTA
Si el encendido se desconecta con el audio silenciado, se cancelará el silenciamiento. Por lo tanto, cuando vuelva a arrancar el motor, el audio no se silenciará. Para silenciar el audio otra vez, oprima el interruptor de silenciamiento (🔇).

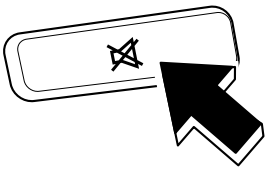

Operación del interruptor de comandante*

▼Operación de los interruptores alrededor de la perilla de comandante

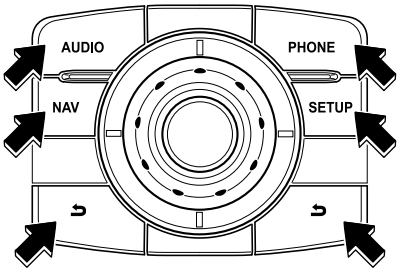

Oprima un interruptor alrededor de la perilla de comandante indicada a continuación para operar:
AUDIO : Se exhibe la pantalla de audio
NAV : Se exhibe la pantalla de navegación
PHONE : Se exhibe la pantalla del dial Bluetooth®
SETUP : Se exhibe la pantalla de ajuste
↩ : Mismas operaciones como el botón en la pantalla ↩

*Algunos modelos.

▼Operación de la perilla de comandante

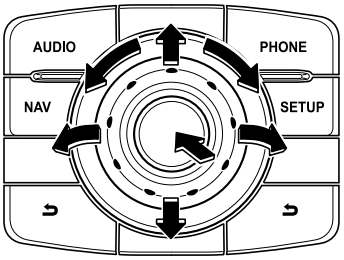

Seleccionando un botón en la pantalla

1. Incline la perilla de comandante y mueva el cursor al grupo de botón que contiene el botón en la pantalla que desea seleccionar.
2. Gire la perilla de comandante y mueva el cursor al botón en la pantalla que desea.
3. Oprima la perilla de comandante para seleccionar el botón en la pantalla.

NOTA
Si se gira la perilla la izquierda/derecha cuando el cursor se encuentra en el primer/último item, la lista de audio se mueve al primer/último item.

Ajustando la operación

1. Incline la perilla de comandante y mueva el cursor al grupo del ítem a ajustar.
2. Incline la perilla de comandante y mueva el cursor al ítem a ajustar deseado.
3. Oprima la perilla de comandante.
4. Gire o incline la perilla de comandante y cambie el valor de ajuste.
5. Oprima la perilla de comandante para cancelar el modo de ajuste.

Modo AUX/USB/iPod *

Se puede escuchar el audio desde los altavoces del vehículo conectando a la toma auxiliar una unidad de audio portátil disponible comercialmente. Además, se puede reproducir el audio de un dispositivo de audio del vehículo conectando la memoria USB o un iPod al puerto USB.

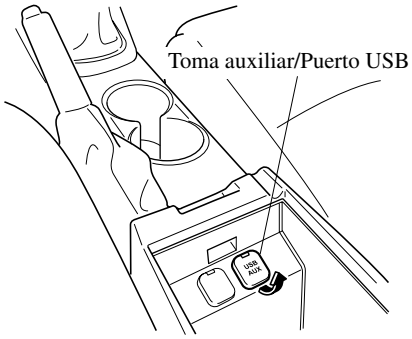

① Cómo usar el modo AUX ..... página 5-61
② Cómo usar el modo USB (Tipo A) ..... página 5-62
③ Cómo usar el modo USB (Tipo B) ..... página 5-66
④ Cómo usar el modo iPod (Tipo A) ..... página 5-70
⑤ Cómo usar el modo iPod (Tipo B) ..... página 5-74

⚠ *ADVERTENCIA*

No ajuste la unidad de audio portátil o producto similar mientras conduce el vehículo:
Ajustar la unidad de audio portátil o producto similar mientras conduce el vehículo es peligroso pues puede distraer su atención de la conducción del vehículo lo que puede conducir a un accidente grave. Siempre ajuste la unidad de audio portátil o similar mientras el vehículo está parado.

⚠ PRECAUCION

- Siempre cierre la tapa de la toma auxiliar/puerto USB cuando no esté en uso. Si entran objetos extraños o líquidos dentro de la toma auxiliar/puerto USB, podría ocurrir un malfuncionamiento.
- Dependiendo del dispositivo de audio portátil, puede haber ruido al usar el dispositivo con el conectado al conector de accesorios equipado en el vehículo. (Si se escucha ruidos, no use el conector de accesorio.)

*Algunos modelos.

NOTA

- Antes de usar la toma auxiliar/puerto USB, consulte el manual de instrucciones para el dispositivo de audio portátil.
- Use mini conector stereo sin impedancia (3,5 ϕ) disponible comercialmente para conectar la unidad de audio portátil al toma auxiliar. Antes de usar el toma auxiliar, lea las instrucciones del fabricante para conectar una unidad de audio portátil al toma auxiliar.
- Para evitar que la batería se descargue, no use el toma auxiliar durante largos períodos de tiempo con el motor apagado o en marcha en vacío.
- Puede haber ruido dependiendo del producto conectado al toma auxiliar.
- Con respecto a conectar un dispositivo de audio portátil o similar a una fuente de alimentación, use la pila del dispositivo, no el conector accesorio.

▼Cómo conectar el terminal del puerto USB/iPod

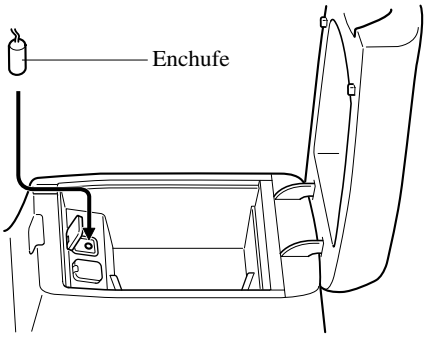

Conexión de un dispositivo

1. Abra la tapa de la consola.
2. Abra la tapa de la toma auxiliar/puerto USB.
3. Conecte el conector de dispositivo en el puerto USB.

Conexión con cable conector

1. Abra la tapa de la consola.
2. Abra la tapa de la toma auxiliar/puerto USB.
3. Pase el cable de enchufe de conexión a través del recorte de la consola e inserte el conector en el toma auxiliar.

⚠ *ADVERTENCIA*

No permita que el cable de enchufe de conexión se enrede con el freno de mano o la palanca selectora:
Permitir que el cable de conector se enrede con el freno de mano o la palanca selectora es peligroso pues puede interferir con la conducción, resultando en un accidente.

⚠ PRECAUCION

No coloque objetos o aplique fuerza innecesaria al toma auxiliar con el conector conectado.

NOTA

- Inserte firmemente el conector en la toma auxiliar/puerto USB.
- Inserte o quite el conector con el conector perpendicular al agujero de la toma auxiliar/puerto USB.
- Inserte o quite el conector sosteniéndolo por su base.

▼Cómo usar el modo AUX

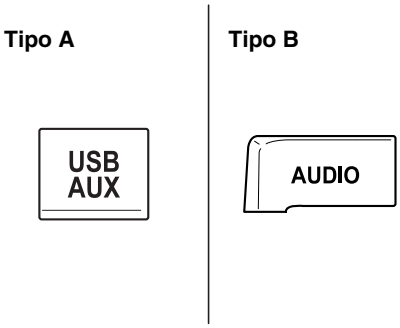

(Tipo A)

1. Cambie el encendido a ACC u ON.
2. Oprima la perilla de conexión/desconexión/volumen para encender el sistema de audio.
3. Oprima el botón USB/AUX (USB AUX) de la unidad de audio para cambiar al modo AUX.

(Tipo B)

1. Cambie el encendido a ACC u ON.
2. Oprima la perilla de conexión/desconexión/volumen para encender el sistema de audio.
3. Oprima el botón de audio (AUDIO) para exhibir la pantalla de audio.
4. Oprima la lengüeta en la pantalla AUX para cambiar al modo AUX.

NOTA

- Cuando el dispositivo no está conectado a la toma auxiliar, el modo no cambia al modo AUX.
- Ajuste el volumen de la unidad de audio portátil al máximo dentro del rango que el sonido no distorsiona, luego ajuste el volumen usando la perilla de conexión/desconexión/volumen de la unidad de audio o el interruptor hacia arriba/abajo del interruptor de control de audio.
- Los ajustes de audio diferentes del volumen de audio se pueden realizar sólo usando el dispositivo de audio portátil.
- Si el conector se saca del toma auxiliar en el modo AUX, puede hacer ruido.

▼Cómo usar el modo USB (Tipo A)

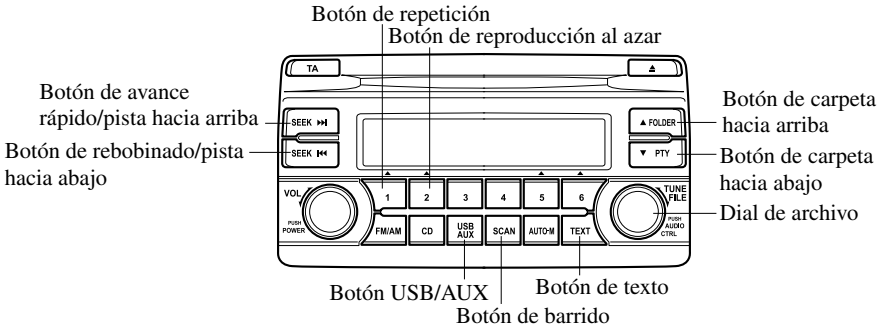

Tipo	Datos reproducibles
Modo USB	Archivo MP3/WMA/AAC

Reproducción

1. Cambie el encendido a ACC u ON.
2. Oprima la perilla de conexión/desconexión/volumen para encender el sistema de audio.
3. Oprima el botón USB/AUX (USB AUX) para cambiar el modo USB y comenzar la reproducción.

NOTA

- Cuando no se conecta la memoria USB, el modo no cambia al modo USB.
- Cuando no hay datos para reproducir en la memoria USB, se indica “NO CONTENTS”.
- La reproducción de la memoria USB es en el orden de los números de carpetas. Las carpetas que no tienen archivos MP3/WMA/AAC son saltados.

NOTA

- No saque la memoria USB mientras se encuentra en el modo USB. Se podrían dañar los datos.

Avance rápido/rebobinado

Mantenga oprimiendo el botón de avance rápido (⏭) para avanzar a través de una pista a alta velocidad.
Mantenga oprimiendo el botón de rebobinado (⏮) para retroceder a través de una pista a gran velocidad.

Búsqueda de pistas

Oprima el botón de pista hacia arriba (⏭) o gire el dial de archivo hacia la derecha una vez para saltar hacia adelante al comienzo de la siguiente pista. Oprima el botón de pista hacia abajo (⏮) o gire el dial de archivo hacia la izquierda una vez para saltar hacia atrás al comienzo de la pista actual.

Búsqueda de carpeta

Para cambiar a la carpeta anterior, oprima el botón de carpeta hacia abajo (▼) u oprima el botón de carpeta hacia arriba (▲) para avanzar a la siguiente carpeta.

Barrido musical

Esta función escanea los títulos en una carpeta que se está reproduciendo y reproduce diez segundos de cada canción para ayudarle a encontrar la canción que desea escuchar.
Oprima el botón de barrido (SCAN) durante la reproducción para activar esta función (el número de pista destellará en la exhibición). Oprima otra vez el botón de barrido (SCAN) para cancelar el barrido.

NOTA
Si el aparato se deja en la función de barrido, volverá a la reproducción normal al llegar a donde se comenzó el barrido.

Reproducción repetida

(Repetición de pista)

Oprima el botón de repetición (1) durante la reproducción para reproducir otra vez la pista actual. Se exhibe “TRACK RPT” durante la reproducción.
Oprima dos veces el botón de repetición (1) mientras se exhibe “TRACK RPT; para cancelar.

(Repetición de carpeta)

Oprima dos veces el botón de repetición (1) durante la reproducción para repetir la reproducción de las canciones en la carpeta actual. Se exhibe “FOLDER RPT” durante la reproducción.
Oprima el botón de repetición (1) mientras se exhibe “FOLDER RPT” para cancelar.

Reproducción al azar

(Reproducción al azar de carpeta)

Oprima el botón de reproducción al azar (2) durante la reproducción para reproducir las pistas de la carpeta al azar. Se exhibe “FOLDER RDM” durante la reproducción.
Oprima dos veces el botón de reproducción al azar (2) mientras se exhibe “FOLDER RDM” para cancelar.

(Reproducción al azar de medios)

Oprima dos veces el botón de reproducción al azar (2) durante la reproducción para reproducir al azar la memoria USB. Se exhibe “MEDIA RDM” durante la reproducción.
Oprima el botón de reproducción al azar (2) mientras se exhibe “MEDIA RDM” para cancelar.

Cambiando la exhibición

Para archivos con un nombre de archivo y otra información que haya sido ingresada, la exhibición cambiará entre la exhibición del nombre de archivo y otra información cada vez que se oprima el botón de texto (TEXT) durante la reproducción.

Número de carpeta/Número de archivo
Exhibición de número de archivo/tiempo de reproducción transcurrido

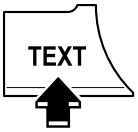

Nombre de archivo
Nombre de carpeta
Nombre de álbum
Nombre de canción
Nombre de artista

NOTA

- La información (nombre de artista, nombre de canción) se exhibe sólo cuando la información de memoria USB en la memoria USB tiene información que se puede exhibir en la pantalla.
- Esta unidad no puede exhibir algunos caracteres. Los caracteres que no se pueden exhibir son indicados por un asterisco (*).

Desplazamiento de la exhibición

Solo se pueden exhibir 9 caracteres (nombre de archivo) o 13 caracteres (excepto nombre de archivo) a la vez. Para exhibir el resto de los caracteres de una título largo, mantenga presionando el botón de texto (TEXT). En la exhibición se desplazan los siguientes 13 caracteres. Mantenga presionando el botón de texto (TEXT) otra vez después de que se hayan exhibido los últimos 13 caracteres para volver al comienzo del título.

NOTA

El número de caracteres que se pueden exhibir está restringido.

Mensajes de error

Cuando se exhibe el mensaje “CHECK USB”, indica que hay un error en la memoria USB. Verifique que el contenido grabado en la memoria USB tiene archivos MP3/WMA/AAC y vuelva a conectarla correctamente. Si el mensaje vuelve a aparecer, haga inspeccionar la unidad por un técnico autorizado Mazda.

NOTAS

▼Cómo usar el modo USB (Tipo B)

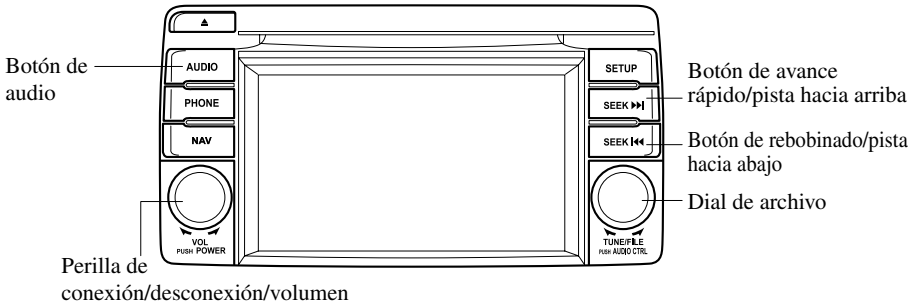

Tipo	Datos reproducibles
Modo USB	Archivo MP3/WMA/AAC

Reproducción

1. Cambie el encendido a ACC u ON.
2. Oprima la perilla de conexión/desconexión/volumen para encender el sistema de audio.
3. Oprima el botón de audio (AUDIO) para exhibir la pantalla de audio.
4. Toque la lengüeta en la pantalla USB para cambiar al modo USB y comience la reproducción.

NOTA

- Cuando no se conecta una memoria USB al puerto USB, el modo no cambia al modo USB incluso si se toca la lengüeta en la pantalla USB .
- No saque la memoria USB mientras se encuentra en el modo USB. De lo contrario, se podrían dañar los datos.

Pausa

Toque el botón en la pantalla ▶/II para pausar la reproducción.

Toque el botón en la pantalla ▶/II mientras se encuentra en pausa de reproducción para cancelar la pausa.

Avance rápido/rebobinado

Operaciones usando el panel de audio

Mantenga oprimiendo el botón de avance rápido (▶▶I) para avanzar a través de una pista a alta velocidad.
Mantenga oprimiendo el botón de rebobinado (I◀◀) para retroceder a través de una pista a gran velocidad.

Operaciones en la pantalla

Mantenga tocando el botón en la pantalla ▶▶I para avanzar a través de una pista a alta velocidad.
Mantenga tocando el botón de rebobinado (I◀◀) para retroceder a través de una pista a gran velocidad.

Búsqueda de pistas

Operaciones usando el panel de audio

Oprima el botón de pista hacia arriba (▶▶I) o gire el dial de archivo hacia la derecha una vez para saltar hacia adelante al comienzo de la siguiente pista.

Oprima el botón de pista hacia abajo (⏮) o gire el dial de archivo hacia la izquierda una vez para saltar hacia atrás al comienzo de la pista actual.

Operaciones en la pantalla

Toque el botón en la pantalla ⏭ para saltar hacia adelante al comienzo de la siguiente pista.
Toque el botón en la pantalla ⏮ para saltar hacia atrás al comienzo de la pista actual.

Exhibición de la lista de archivos

Se puede ver la lista de archivos opcional en la memoria USB.

(Viendo la lista de archivos en la carpeta opcional)

Toque el botón en la pantalla Lista de carpetas para exhibir la lista de carpetas en la memoria USB. Toque la carpeta para exhibir la lista de archivos.

(Viendo la lista de archivos en la carpeta actual)

Toque el botón en la pantalla Carpeta actual .

Selección de un archivo

Seleccione el archivo deseado para reproducir una canción.

1. Toque el botón en la pantalla Lista de carpetas para seleccionar la carpeta.
2. Toque el archivo que desea reproducir.

NOTA
Oprima el botón en la pantalla ↑ en la pantalla de lista de archivos para exhibir la lista de carpetas.

Barrido musical

Esta función escanea los títulos en una carpeta que se está reproduciendo y reproduce diez segundos de cada canción para ayudarle a encontrar la canción que desea escuchar.

1. Toque el botón en la pantalla Explorar durante la reproducción para reproducir 10 segundos de cada pista siguiente comenzando desde la próxima canción.
2. Toque el botón en la pantalla Explorar durante la reproducción para continuar la reproducción desde ese punto.

NOTA
Si el aparato se deja en la función de barrido, volverá a la reproducción normal al llegar a donde se comenzó el barrido.

Reproducción repetida

(Repetición de una canción durante la reproducción)

Toque el botón en la pantalla Repetir durante la reproducción. Se exhibe "♫ " durante la reproducción.
Toque el botón en la pantalla dos veces Repetir mientras se exhibe "♫ " para cancelar.

(Repetición de una carpeta durante la reproducción)

Toque dos veces el botón en la pantalla Repetir durante la reproducción. Se exhibe "🗀 " durante la reproducción.
Toque el botón en la pantalla Repetir mientras se exhibe "🗀 " para cancelar.

Reproducción mezclada

(Para escuchar mezcladas las pistas dentro de una carpeta)

Toque el botón en la pantalla Aleatorio durante la reproducción. Se exhibe "🗀 " durante la reproducción.
Toque el botón en la pantalla dos veces Aleatorio mientras se exhibe "🗀 " para cancelar.

(Para escuchar mezcladas las pistas dentro de una memoria USB)

Toque dos veces el botón en la pantalla Aleatorio durante la reproducción. Se exhibe "🗀 " durante la reproducción.
Toque el botón en la pantalla Aleatorio mientras se exhibe "🗀 " para cancelar.

Desplazamiento del texto

Si en un momento no se puede exhibir un título completo, toque el botón en la pantalla ▷ del lado derecho del título. Cuando se exhiba el último carácter, toque el botón en la pantalla ▷ para exhibir el primer carácter del título.

NOTA

- El botón en la pantalla ▷ se exhibe sólo cuando se exhibe todo el título..
- La información (nombre de artista, nombre de canción) se exhibe sólo cuando la memoria USB tiene información que se puede exhibir en la pantalla.
- Esta unidad no puede exhibir algunos caracteres. Los caracteres que no se pueden exhibir son indicados por un asterisco (✱).
- El número de caracteres que se pueden exhibir está restringido.

Mensajes de error

Si se exhibe el mensaje "Error USB" indica que no hay un archivo que se puede reproducir en la memoria USB o hay un error en la memoria USB. Verifique que el contenido grabado en la memoria USB tiene archivos MP3/WMA/AAC y vuelva a conectarla correctamente. Si el mensaje vuelve a aparecer, haga inspeccionar la unidad por un técnico autorizado Mazda.

NOTAS

▼Cómo usar el modo iPod (Tipo A)

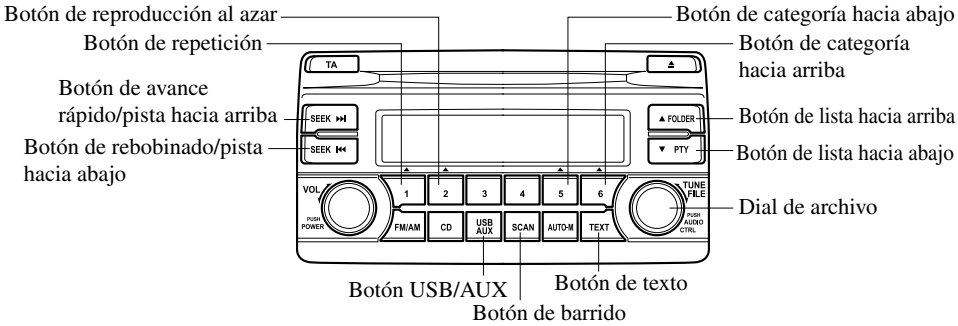

Los iPods conectables son los siguientes:

- iPod: 5G
- iPod classic
- iPod nano: 1/2/3/4/5G
- iPod touch*1: 1/2G
- iPhone*1: 3G/3GS

*1 Funciones sólo para iPod

NOTA
Las funciones de iPod en el iPod no se pueden usar mientras está conectado a la unidad debido a que la unidad controla las funciones del iPod.

Reproducción

1. Cambie el encendido a ACC u ON.
2. Oprima la perilla de conexión/desconexión/volumen para encender el sistema de audio.
3. Oprima el botón USB/AUX (USB AUX) para cambiar el modo iPod y comenzar la reproducción.

NOTA
• Cuando el iPod no está conectado, el modo no cambia al modo iPod. • Cuando no hay datos para reproducir en el iPod, destella “NO CONTENTS”. • No saque el iPod mientras se encuentra en el modo iPod. De lo contrario, se podrían dañar los datos.

Avance rápido/rebobinado

Mantenga oprimiendo el botón de avance rápido (⏭) para avanzar a través de una pista a alta velocidad.
Mantenga oprimiendo el botón de rebobinado (⏮) para retroceder a través de una pista a gran velocidad.

Búsqueda de pistas

Oprima el botón de pista hacia arriba (⏭) o gire el dial de archivo hacia la derecha una vez para saltar hacia adelante al comienzo de la siguiente pista.

Oprima el botón de pista hacia abajo (⏮) o gire el dial de archivo hacia la izquierda dentro de unos segundos después de comienza la reproducción de pistas hacia abajo. Oprima el botón de pista hacia abajo (⏮) o gire el dial de archivo hacia la izquierda después de unos segundos que haya comenzado la reproducción desde el comienzo de la pista. El tiempo necesario para reproducir desde el comienzo/pista hacia abajo desde el comienzo de una pista varía dependiendo de la versión de software iPod.

Búsqueda de categoría

Oprima el botón de categoría hacia abajo (5) para seleccionar la categoría anterior y oprima el botón de categoría hacia arriba (6) para seleccionar la siguiente categoría.

NOTA
Los tipos de categorías incluyen Lista de reproducción, Artista, Álbum, Canción, Podcast, Género, Compositor y Libro de audio.

Búsqueda de lista

Oprima el botón de lista hacia abajo (▼) para seleccionar la lista anterior y oprima el botón de lista hacia arriba (▲) para seleccionar la siguiente lista.

NOTA
Cuando la categoría seleccionada sea Canción o Libro de audio, no hay lista.

Barrido musical

Esta función escanea los títulos en una lista que está escuchando y reproduce 10 segundos de cada canción para ayudarle a encontrar la canción que quiere escuchar.

Oprima el botón de barrido (SCAN) durante la reproducción para activar esta función (el número de pista destellará en la exhibición). Oprima otra vez el botón de barrido (SCAN) para cancelar el barrido.

NOTA
Si el aparato se deja en la función de barrido, volverá a la reproducción normal al llegar a donde se comenzó el barrido.

Reproducción repetida

Oprima el botón de repetición (1) durante la reproducción para repetir la reproducción de la canción en la lista actual. Se exhibe “TRACK RPT” durante la reproducción.
Oprima el botón de repetición (1) mientras se exhibe “TRACK RPT” para cancelar.

Reproducción al azar

(Reproducción al azar de canción)

Oprima el botón de reproducción al azar (2) durante la reproducción para reproducir las pistas de la lista al azar. Se exhibe “SONG RDM” durante la reproducción.
Oprima dos veces el botón de reproducción al azar (2) mientras se exhibe “SONG RDM” para cancelar.

(Reproducción al azar de álbum)

Oprima dos veces el botón de reproducción al azar (2) durante la reproducción para reproducir al azar el iPod. Se exhibe “ALBUM RDM” durante la reproducción.

Oprima el botón de reproducción al azar (2) mientras se exhibe “ALBUM RDM” para cancelar.

NOTA
El número de pista que se está reproduciendo al azar es de acuerdo al cuadro del iPod shuffle.

Cambiando la exhibición

Para archivos con un nombre de archivo y otra información que haya sido ingresada, la exhibición cambiará entre la exhibición del nombre de archivo y otra información cada vez que se oprima el botón de texto (TEXT) durante la reproducción.

Número de archivo/Tiempo de reproducción transcurrido

Categoría (Título de lista de reproducción/Título de género/Título de compositor/Título de Podcast)

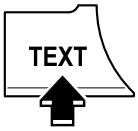

Nombre de artista

Nombre de álbum

Nombre de canción

NOTA
• La información (nombre de artista, nombre de canción) se exhibe sólo cuando el iPod tiene información que se puede exhibir. • Esta unidad no puede exhibir algunos caracteres. Los caracteres que no se pueden exhibir son indicados por un asterisco (*).

Desplazamiento de la exhibición

Solo se pueden exhibir 9 caracteres (nombre de archivo) o 13 caracteres (excepto nombre de archivo) a la vez. Para exhibir el resto de los caracteres de una título largo, mantenga presionando el botón de texto (TEXT). En la exhibición se desplazan los siguientes 13 caracteres. Mantenga presionando el botón de texto (TEXT) otra vez después de que se hayan exhibido los últimos 13 caracteres para volver al comienzo del título.

NOTA
El número de caracteres que se pueden exhibir está restringido.

Mensajes de error

Cuando se exhibe el mensaje “CHECK iPod”, indica que hay un malfuncionamiento en el iPod. Verifique que el contenido grabado en el iPod tenga archivos que se pueden reproducir y conéctelo correctamente. Si el mensaje vuelve a aparecer, haga inspeccionar la unidad por un técnico autorizado Mazda.

NOTAS

▼Cómo usar el modo iPod (Tipo B)

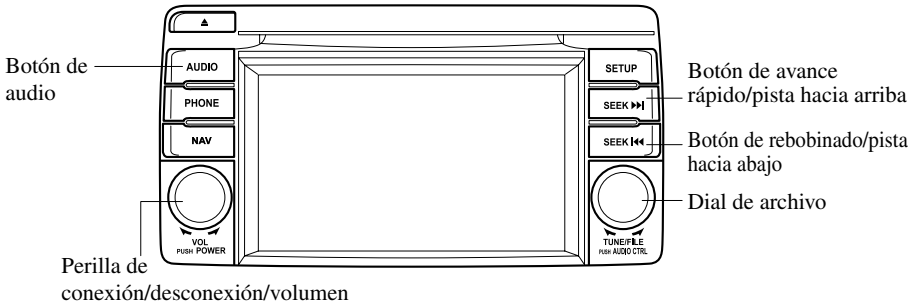

Los iPods conectables son los siguientes:

- iPod: 5G
- iPod classic
- iPod nano: 1/2/3/4/5G
- iPod touch*1: 1/2G
- iPhone*1: 3G/3GS

*1 Función sólo iPod

NOTA

Las funciones de iPod en el iPod no se pueden usar mientras está conectado a la unidad debido a que la unidad controla las funciones del iPod.

Reproducción

1. Cambie el encendido a ACC u ON.
2. Oprima la perilla de conexión/desconexión/volumen para encender el sistema de audio.
3. Oprima el botón de audio (AUDIO) para exhibir la pantalla de audio.
4. Toque la lengüeta en la pantalla iPod para cambiar al modo iPod y comience la reproducción.

NOTA

- Cuando se conecta el iPod al puerto USB, la lengüeta en la pantalla USB cambia a la lengüeta en la pantalla iPod .
- No saque el iPod mientras se encuentra en el modo iPod. De lo contrario, se podrían dañar los datos.

Pausa

Toque el botón en la pantalla ▶/II para pausar la reproducción. Toque el botón en la pantalla ▶/II mientras se encuentra en pausa de reproducción para cancelar la pausa.

Avance rápido/rebobinado

Operaciones usando el panel de audio

Mantenga oprimiendo el botón de avance rápido (▶▶I) para avanzar a través de una pista a alta velocidad.
Mantenga oprimiendo el botón de rebobinado (I◀◀) para retroceder a través de una pista a gran velocidad.

Operaciones en la pantalla

Mantenga tocando el botón en la pantalla [▶▶I] para avanzar a través de una pista a alta velocidad.
Mantenga tocando el botón en la pantalla [I◀◀] para retroceder a través de una pista a alta velocidad.

Búsqueda de pistas

Operaciones usando el panel de audio

Oprima el botón de pista hacia arriba (▶▶I) o gire el dial de archivo hacia la derecha una vez para saltar hacia adelante al comienzo de la siguiente pista.
Oprima el botón de pista hacia abajo (I◀◀) o gire el dial de archivo hacia la izquierda dentro de unos segundos después de comienza la reproducción de pistas hacia abajo. Oprima el botón de pista hacia abajo (I◀◀) o gire el dial de archivo hacia la izquierda después de unos segundos que haya comenzado la reproducción desde el comienzo de la pista. El tiempo necesario para reproducir desde el comienzo/pista hacia abajo desde el comienzo de una pista varía dependiendo de la versión de software iPod.

Operaciones en la pantalla

Toque el botón en la pantalla [▶▶I] para saltar hacia adelante al comienzo de la siguiente pista.
Toque el botón en la pantalla [I◀◀] dentro de unos segundos después de que comienza la reproducción de pista hacia abajo. Toque el botón en la pantalla [I◀◀] después de unos segundos que haya comenzado la reproducción desde el comienzo de la pista. El tiempo necesario para reproducir desde el comienzo/pista hacia abajo desde el comienzo de una pista varía dependiendo de la versión de software iPod.

Exhibición de la lista de canciones

Se puede ver la lista de canciones en el iPod.

NOTA
La lista de canciones podría no exhibirse dependiendo de las condiciones.

(Exhibiendo la lista opcional)

1. Toque el botón en la pantalla [Menú de iPod] durante la reproducción.
2. Toque la categoría que desea seleccionar. Se exhibe la lista de grabaciones o canciones.

(Exhibición de la lista que se está reproduciendo)

Toque el botón en la pantalla [Lista de canciones] .

NOTA
Oprima el botón en la pantalla [☎] para exhibir la lista superior.

Selección desde la lista

Seleccione la canción que desea reproducir.

1. Toque el botón en la pantalla [Lista de canciones] para seleccionar la lista de canciones.
2. Toque la canción que desea escuchar.

NOTA
La lista de canciones seleccionada se convierte en la lista de reproducción.

Reproducción repetida

Toque el botón en la pantalla Repetir durante la reproducción. Se exhibe "♫ " durante la reproducción.
Toque el botón en la pantalla dos veces Repetir mientras se exhibe "♫ " para cancelar.

Reproducción mezclada

(Mezcla de canciones en la lista que se está reproduciendo)

Toque el botón en la pantalla Aleatorio durante la reproducción. Se exhibe "🗀 " durante la reproducción.
Toque el botón en la pantalla dos veces Aleatorio mientras se exhibe "🗀 " para cancelar.

(Mezcla de álbumes en la lista que se está reproduciendo)

Toque dos veces el botón en la pantalla Aleatorio durante la reproducción. Se exhibe "🗀 " durante la reproducción.
Toque el botón en la pantalla Aleatorio mientras se exhibe "🗀 " para cancelar.

NOTA

El número de pista que se está reproduciendo mezclada es de acuerdo al cuadro del iPod shuffle.

Desplazamiento del texto

Si en un momento no se puede exhibir un título completo, toque el botón en la pantalla ▷ del lado derecho del título para exhibir todo el título. Cuando se exhiba el último carácter, toque el botón en la pantalla ▷ para exhibir el primer carácter del título.

NOTA

- El botón en la pantalla ▷ se exhibe sólo cuando no se exhiben los títulos.
- La información (nombre de artista, nombre de canción) se exhibe sólo cuando el iPod tiene información que se puede exhibir en la pantalla.
- Esta unidad no puede exhibir algunos caracteres. Los caracteres que no se pueden exhibir son indicados por un asterisco (✱).
- El número de caracteres que se pueden exhibir está restringido.

Mensajes de error

Si se exhibe el mensaje "Error iPod", indica que no hay archivos que se pueden reproducir en el iPod o existe un malfuncionamiento. Verifique que el contenido grabado en el iPod tenga archivos que se pueden reproducir y vuelva a conectarlo correctamente. Si el mensaje vuelve a aparecer, haga inspeccionar la unidad por un técnico autorizado Mazda.

▼Indicaciones de error

Si se exhibe una indicación de error en la exhibición, encuentre la causa en el cuadro. Si no pudiera borrar la indicación de error, lleve su vehículo a un técnico experto, le recomendamos un técnico autorizado Mazda.

Indicación	Causa	Solución
CHECK USB Error USB	Error de memoria USB	Conecte otra memoria USB correctamente. Si se continua exhibiendo la indicación de error, consulte a un técnico experto, le recomendamos un técnico autorizado Mazda.
CHECK iPod Error iPod	Malfuncio-namiento del iPod	Conecte otro iPod correctamente. Si se continua exhibiendo la indicación de error, consulte a un técnico experto, le recomendamos un técnico autorizado Mazda.

Bluetooth®*

Descripción general del audio Bluetooth®

Cuando una unidad de audio portátil equipada con la función de comunicación Bluetooth® se programa para la unidad Bluetooth®, podrá escuchar música grabada en el dispositivo de audio portátil programado a través de los altavoces del vehículo. No es necesario conectar el dispositivo de audio portátil al terminal de entrada externo del vehículo. Después de programar, hacer funcionar el panel de control de audio del vehículo para reproducir/parar el audio.

Descripción general del manos libres Bluetooth®

Cuando se conecte un dispositivo Bluetooth® (teléfono móvil) a la unidad de manos libres del vehículo a través de una transmisión de ondas de radio, podrá realizar o recibir una llamada oprimiendo el botón de hablar, el botón de contestar, el botón de cortar, o un comando de voz en el volante, o usando el panel. Por ejemplo, incluso si tiene un dispositivo (teléfono móvil) en el bolsillo de su vestimenta, podrá realizar una llamada sin sacar el dispositivo (teléfono móvil) y usarlo directamente.

▼Antes de usar Bluetooth®

⚠ PRECAUCION

- Un dispositivo se puede programar sólo cuando el vehículo esté estacionado.
- Los tipos de dispositivos móviles Bluetooth® que se pueden conectar a la unidad Bluetooth® son limitados. Sin embargo, incluso entre estos dispositivos móviles Bluetooth® hay algunos que no se pueden conectar o tienen funcionalidades limitadas. Cada dispositivo móvil Bluetooth® a ser usado con el sistema Bluetooth® debe ser verificado individualmente por su compatibilidad. Por lo tanto, consulte un técnico autorizado Mazda, un centro de soporte Web, o un centro de atención de llamadas por información respecto a la compatibilidad de los dispositivos móviles Bluetooth®.

  Web: http://www.mazdahandsfree.com

  Teléfono:
  (Alemania)
  0800 4263 738 (8:00—18:00 Hora de Europa Central)
  (Europa)
  00800 4263 7383 (8:00—18:00 Hora de Europa Central)
  (Todo el mundo)
  + 49 (0) 6838 907 287
  (8:00—18:00 Hora de Europa Central)

*Algunos modelos.

NOTA

(Idiomas disponibles)
El sistema de manos libres Bluetooth® se aplica a los siguientes idiomas: Inglés, Francés, Español, Italiano, Alemán, Holandés, Portugués, Ruso.

Para Sueco, Danés, Noruego y Finlandés, el idioma seleccionado será exhibido en la pantalla, sin embargo, el reconocimiento de voz para el manos libres Bluetooth® será sólo en Inglés. Consulte la sección Ajuste en la página 5-54.

▼Partes de los componentes

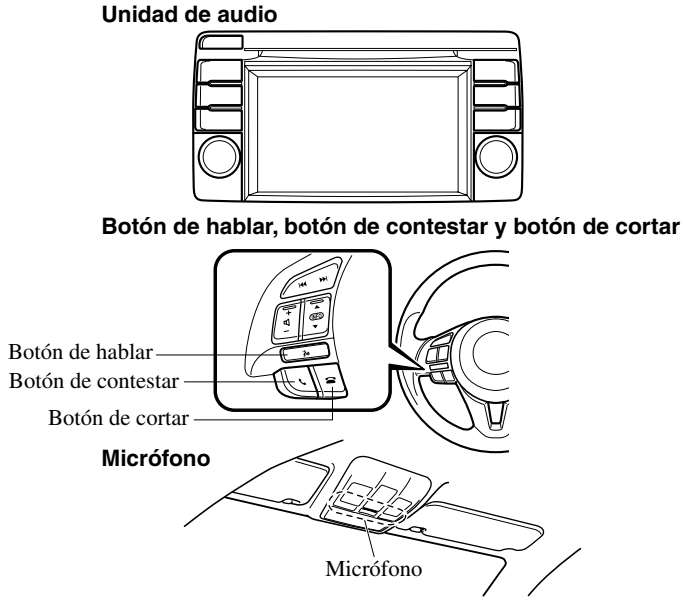

Unidad de audio (Tipo B)

La unidad de audio (Tipo B) se usa para ajustar el volumen y usar el panel sensible al tacto. La información Bluetooth® se exhibe en la exhibición. La pantalla se cambia tocando la lengüeta para cada función a usar.

⚠ PRECAUCION
No presione con fuerza el panel ni lo presione con un objeto de punta aguda. De lo contrario podría dañar el panel.

Exhibición desactivada

La exhibición de la unidad de audio se puede apagar mediante la función de reconocimiento de voz.

1. Oprima el botón de contestar o el botón de hablar.
2. **Diga:** [Bip] “Pantalla desactivada”

Entrada de numeral o símbolo

Uso de teclado numérico
Oprima con un toque largo el botón en la pantalla [0+] para introducir + .

Toque el botón en la pantalla ← para borrar el valor introducido actualmente.

Activación del sistema de navegación (vehículos con sistema de navegación)

Se activa el comando de reconocimiento de voz para el sistema de navegación.

1. Oprima el botón de hablar.
2. **Pedido de información:** “Preparado.”
3. **Diga:** [Bip] “Navegación”

Botón de hablar, botón de contestar y botón de cortar (Manos libres)

Las funciones básicas del manos libres Bluetooth® como hacer llamadas o cortar se pueden realizar usando el botón de hablar, el botón de contestar y el botón de cortar en el volante.

Micrófono (Manos libres)

El micrófono se usa para decir los comandos de voz o conversar.

▼Ajuste del volumen

Gire el dial de conexión/desconexión/volumen de la unidad de audio para ajustar el volumen. Gire la perilla hacia la derecha para aumentar el volumen, hacia la izquierda para bajarlo.
También se puede ajustar el volumen usando el botón de volumen en el volante.

Preajuste

Volumen de conversación y el volumen de la guía de voz y timbre se pueden ajustar por adelantado.

1. Toque la lengüeta en la pantalla Config. para exhibir la pantalla de ajuste Bluetooth®.
2. Toque el botón en la pantalla Ajustes de volumen para exhibir la pantalla de ajuste de volumen.
3. **(Para subir)** Toque el botón en la pantalla + .
   (Para bajar) Toque el botón en la pantalla − .
4. **Pedido de información:** “La llamada telefónica se realizará a este volumen.” o “El guiado mediante voz se realizará a este volumen.”

NOTA
El volumen de la unidad de audio no se puede ajustar mientras se usa el manos libres Bluetooth®.

▼Para usar este sección

Reconocimiento de voz

Las descripciones en el texto son las siguientes:
Diga: Comandos de voz que debe decir.
Pedido de información: Guía de voz que sale por el altavoz.

NOTA
Diga los comandos de voz después de escuchar el bip [Bip].

Ejemplo)
Diga: [Bip] “Marcar”
Pedido de información: “Número, por favor.”
Diga: [Bip] “XXXXXXXXXXX (Ej. “5551234”) (Número telefónico)”

Método de activación del manos libres Bluetooth®

Oprima el botón de contestar o el botón de hablar. Se activa el sistema de manos libres. Las funciones del teléfono manos libres, como realizar o recibir llamadas, se puede usar después de activarlo. Consulte la sección Manos libres Bluetooth® en la página 5-89.

NOTA

- Oprima el botón de hablar para activar el modo de teléfono. Oprima el botón de hablar para activar el menú principal. El modo de teléfono, tutorial o navegación se puede activar en el menú principal.
- Para vehículos con un sistema de navegación, el sistema funciona diciendo el comando de reconocimiento de voz del sistema de navegación después de oprimir el botón de hablar con una presión corta. Para los detalles de reconocimiento de voz con el sistema de navegación, consulte el manual separado “Manual para el propietario del SISTEMA DE NAVEGACION”.

(Tutorial)
El tutorial explica como usar el manos libres Bluetooth®.
Para activar el tutorial, haga lo siguiente:

1. Oprima el botón de hablar.
2. **Pedido de información:** “Preparado.”
3. **Diga:** [Bip] “Tutoría”
4. Siga los mensajes para recibir las instrucciones de guía de voz adecuadas.

Uso del panel

Método de activación del manos libres Bluetooth®

Oprima el botón de teléfono (PHONE).
Se activa el sistema de manos libres. Las funciones del teléfono manos libres, como realizar o recibir llamadas, se puede usar después de activarlo.
Consulte la sección Manos libres Bluetooth® en la página 5-89.

▼Preparación Bluetooth®

Programación de dispositivo (Emparejamiento)

Para usar teléfono manos libres Bluetooth®, el dispositivo equipado con Bluetooth® tiene que ser programado para la unidad usando el siguiente procedimiento. En un vehículo se puede programar un máximo de siete dispositivos incluyendo dispositivos de audio Bluetooth® y teléfonos móviles con manos libres.

NOTA

- Un dispositivo se puede programar sólo cuando el vehículo esté estacionado. Si el vehículo se comienza a mover, finalizará el procedimiento de emparejamiento. Es peligroso intentar programar mientras conduce, por lo tanto, tome su dispositivo antes de comenzar a conducir. Estacione el automóvil en un lugar seguro antes de programar.
- Debido a que el rango de comunicación de un dispositivo Bluetooth® es de aproximadamente 10 metros, si el dispositivo se ubica en un radio de 10 metros del vehículo, puede ser detectado/programado inintencionalmente mientras se programa otro dispositivo.

Respecto al funcionamiento del mismo dispositivo de audio Bluetooth®, consulte su manual de instrucciones. Algunos dispositivos de audio Bluetooth® tiene códigos PIN (cuatro dígitos). Consulte el manual de instrucciones del dispositivo de audio debido a que el procedimiento de programación difiere dependiendo si tiene un código PIN o no.

Reconocimiento de voz

1. Oprima el botón de contestar.
2. **Pedido de información:** “Las opciones disponibles son: Llamar, Marcar, Volver a marcar, Devolver llamada o Configuración.”
3. **Diga:** [Bip] “Configuración”
4. **Pedido de información:** “Esta operación sólo puede realizarse utilizando la pantalla del vehículo. Seleccione la opción deseada en la pantalla. Recuerde que algunas opciones sólo están disponibles cuando el vehículo está parado. Saliendo del modo manos libres.”
5. Se exhibe la pantalla de ajuste Bluetooth® y se termina el modo de reconocimiento de voz. Vaya al Paso 3 para usar el panel.

Uso del panel

1. Toque el botón en la pantalla Config. .
2. Toque el botón en la pantalla Configuración de Bluetooth . Se exhibe la lista de dispositivos sincronizados.
3. Toque el botón en la pantalla Añadir nuevo dispositivo para exhibir el mensaje y cambiar a usar el dispositivo.
4. Usando el dispositivo, realice una búsqueda del dispositivo Bluetooth® (Dispositivo periférico).
5. Seleccione “Mazda” desde la lista de dispositivos buscada por el dispositivo.

NOTA

- Si la versión Bluetooth® para su dispositivo es 2.1 o mayor, el SSP (Secure Simple Pairing) se usa para indicar el tipo de sincronización sin entrada de código PIN. Se dispone de los siguientes dos métodos de sincronización para el SSP, y uno de ellos es seleccionado automáticamente.
  - Just Works (simplemente funciona)
  - Comparación numérica
- Algunos dispositivos aceptan sólo un código de sincronización particular (Usualmente, “0000” o “1234”). Si no se puede completar la sincronización, consulte el manual para el propietario de su dispositivo móvil, y si fuera necesario intente esos números.

6. **(Dispositivo con Bluetooth® version 2.0)**
   Introduzca en el dispositivo el código de sincronización de 4 dígitos exhibido.
   (Dispositivo con Bluetooth® version 2.1 o mayor)
   - **Se detecta Just Works**
     La sincronización se realiza automáticamente.
   - **Se detecta la comparación numérica**
     Verifique que se exhiba el código de 6 dígitos en la unidad de audio, que también se exhibe en el dispositivo, y toque el botón en la pantalla Sí .
7. **(Dispositivo con perfil PBAP)**
   El histórico de llamadas (histórico entrante/saliente) para el dispositivo se descarga automáticamente.

Después que se registra un despositivo, el sistema identifica automáticamente el despositivo. Activando el manos libres Bluetooth® otra vez, o activando el manos libres Bluetooth® primero después de cambiar el encendido de OFF a ACC, la condición de la conexión de dispositivo se indica en la exhibición.

Selección de dispositivo

Si se han programado varios dispositivos, la unidad Bluetooth® conecta el dispositivo programado por última vez. Si desea conectar un dispositivo programado diferente, será necesario cambiar la conexión. El orden de prioridad de dispositivo después que se ha cambiado la conexión se mantiene incluso cuando se desconecta el encendido.

NOTA

Si el nombre del dispositivo no se puede exhibir, se agrega “...” al final del título que se exhibe.

Conexión de otros dispositivos

1. Toque la lengüeta en la pantalla Config. .
2. Toque el nombre del dispositivo que desea conectar para exhibir la pantalla de información de dispositivo.
3. Toque el botón en la pantalla Teléfono para conectar como un dispositivo manos libres. Toque el botón en la pantalla Reprod. música para conectar como un dispositivo de audio Bluetooth®.

4. Toque el botón en la pantalla Hecho .
5. **(Dispositivo con perfil PBAP)**
   El histórico de llamadas (histórico entrante/saliente) para el dispositivo se descarga automáticamente.

Si se completa la conexión, se exhibe el nombre del dispositivo. Toque el botón en la pantalla Hecho para exhibir la pantalla de lista de dispositivo y exhiba el ícono o en el nuevo nombre de dispositivo conectado.

Desconexión de un dispositivo

1. Toque la lengüeta en la pantalla Config. .
2. Toque el botón en la pantalla Configuración de Bluetooth .
3. Toque el nombre del dispositivo que está conectado para exhibir la pantalla de información de dispositivo.
4. Toque el botón en la pantalla Teléfono para desconectar el dispositivo manos libres. Toque el botón en la pantalla Reprod. música para desconectar el dispositivo de audio.
5. Toque el botón en la pantalla Hecho .

Borrado de dispositivo registrado

1. Toque la lengüeta en la pantalla Config. .
2. Toque el botón en la pantalla Configuración de Bluetooth .
3. Toque el nombre del dispositivo que desea borrar.
4. Toque el botón en la pantalla Borrar disp. .
5. Toque el botón en la pantalla Sí .

NOTA

Si desea borrar todos los dispositivos sincronizados, realice la recuperación por defecto.
Consulte la sección Recuperación por defecto en la página 5-85.

▼Cambio del código PIN

Se puede cambiar el código PIN (4 dígitos).

1. Toque la lengüeta en la pantalla Config. .
2. Toque el botón en la pantalla Cambiar cód. empare. .
3. Borre el código PIN ajustado.
4. Introduzca el nuevo código PIN a ajustar.
5. Toque el botón en la pantalla Hecho .

▼Recuperación por defecto

Se pueden borrar toda la información de dispositivo de sincronización y directorio telefónico.

1. Toque la lengüeta en la pantalla Config. .
2. Toque el botón en la pantalla Rest. ajustes predeter. .
3. Toque el botón en la pantalla Continuar .
4. Toque el botón en la pantalla Sí .

Audio Bluetooth®

Especificación Bluetooth® aplicable
Ver. 2,0 o mayor
Perfil de respuesta

- A2DP (Advanced Audio Distribution Profile) Ver. 1.0/1.2
- AVRCP (Audio/Video Remote Control Profile) Ver. 1.0/1.3/1.4

A2DP es un perfil que transmite sólo el audio de la unidad Bluetooth®. Si su dispositivo de audio Bluetooth® corresponde sólo a A2DP, pero no AVRCP, no podrá operarlo usando el panel de control del sistema de audio del vehículo. En ese caso, el dispositivo de audio Bluetooth® se puede usar controlando el dispositivo mismo, de la misma manera como cuando se conecta un sistema de audio portátil sin función de comunicación Bluetooth® al terminal AUX.

Función	A2DP	A2DP·AVRCP		
		Ver. 1.0	Ver. 1.3	Ver. 1.4
Reproducción	No	Sí	Sí	Sí
Pausa	No	Sí	Sí	Sí
Archivo (Pista) hacia arriba/abajo	No	Sí	Sí	Sí
Retroceso	No	No	Sí	Sí
Avance rápido	No	No	Sí	Sí
Exhibición de texto	No	No	Sí	Sí
Carpeta hacia arriba/abajo	No	No	No	Sí
Repetición	No	No	No	Sí
Reproducción al azar	No	No	No	Sí
Barrido	No	No	No	Sí

Sí: Disponible
No: No disponible

NOTA

- El sistema podría no funcionar normalmente dependiendo del dispositivo de audio Bluetooth®.
- Asegúrese que su dispositivo de audio Bluetooth® es Ver. 1.0, 1.3 o 1.4 consulte el Manual para el propietario del dispositivo de audio Bluetooth®.
- El consumo de batería de los dispositivos de audio Bluetooth® es mayor mientras están conectados mediante Bluetooth®.

Conexión USB

Si se conecta un teléfono móvil general conectado mediante USB durante la reproducción de música a través de una conexión Bluetooth®, la conexión Bluetooth ® se desconecta. Por esta razón, no podrá reproducir música a través de una conexión Bluetooth® y reproducir música usando una conexión USB a la misma vez.

▼Como usar el sistema de audio Bluetooth®

Cambio al modo de audio Bluetooth®

Para escuchar música o grabaciones de audio de voces en un dispositivo de audio Bluetooth®, cambie al modo de audio Bluetooth® para usar el dispositivo de audio usando los panales de control del sistema de audio. Se debe programar un dispositivo de audio Bluetooth® en la unidad Bluetooth® del vehículo antes de usarlo.
Consulte la sección Preparación de Bluetooth® en la página 5-82.

1. Cambie el encendido a ACC u ON.

2. Conecte la alimentación del dispositivo de audio Bluetooth®.
   Asegúrese que se exhibe el símbolo "ⓑ" en la exhibición de la unidad de audio.

NOTA
Algunos dispositivos de audio Bluetooth® necesitan cierta cantidad de tiempo antes de exhibir el símbolo "ⓑ" en la exhibición de la unidad de audio.

3. Oprima el botón de audio (AUDIO) y luego toque la lengüeta en la pantalla Bluetooth para cambiar al modo de audio Bluetooth® y comenzar la reproducción.

NOTA
• Si el dispositivo de audio Bluetooth® no comienza la reproducción, oprima el botón en la pantalla ▶/II . • Si el modo se cambia de modo de audio Bluetooth® a otro modo (modo de radio), la reproducción de audio del dispositivo de audio Bluetooth® se para.

Reproducción

1. Para escuchar un dispositivo de audio Bluetooth® a través de los altavoces del vehículo, cambie el modo a modo de audio Bluetooth®. (Consulte la sección "Cambio al modo de audio Bluetooth®")
2. Para parar la reproducción, oprima el botón en la pantalla ▶/II .
3. Oprima otra vez el botón para continuar con la reproducción.

Seleccionando una archivo (pista)

Selecciona el siguiente archivo (pista)

Haga una presión corta sobre el botón de pista hacia arriba (▶▶I) o toque el botón en la pantalla ▶▶I .

Selecciona el comienzo del archivo actual (pista)

Haga una presión corta sobre el botón de pista hacia abajo (I◀◀) o toque el botón en la pantalla I◀◀ .

Avance rápido/rebobinado (AVRCP Ver. 1.3 o mayor)

Avance rápido

Mantenga oprimiendo el botón de avance rápido (▶▶I) o mantenga tocando el botón en la pantalla ▶▶I .

Retroceso

Mantenga oprimiendo el botón hacia abajo atrás (I◀◀) o mantenga tocando el botón en la pantalla I◀◀ .

Búsqueda de carpeta (sólo AVRCP Ver. 1.4)

Para cambiar a la carpeta anterior, toque el botón en la pantalla Anterior o toque el botón en la pantalla Siguiente para avanzar a la carpeta siguiente.

Barrido musical (sólo AVRCP Ver. 1.4)

Esta función escanea los títulos en una carpeta que está escuchando y reproduce 10 segundos de cada canción para ayudarle a encontrar una canción que quiera escuchar.

1. Toque el botón en la pantalla Explorar durante la reproducción para reproducir 10 segundos de cada pista siguiente comenzando desde la próxima canción.

2. Toque otra vez el botón en la pantalla Explorar durante la reproducción de la canción que desea escuchar para continuar con la reproducción desde ese punto.

Reproducción repetida (sólo AVRCP Ver. 1.4)

Repetición de pista

Toque el botón en la pantalla Repetir durante la reproducción para reproducir repetidamente la canción. “Se exhibe “♫ ” durante la reproducción.
Toque el botón en la pantalla dos veces Repetir mientras se exhibe “♫ ” para cancelar.

Repetición de carpeta

Toque dos veces el botón en la pantalla Repetir para reproducir repetidamente las canciones en la carpeta. “Se exhibe “🗀 ” durante la reproducción.
Toque el botón en la pantalla Repetir mientras se exhibe “🗀 ” para cancelar.

Reproducción mezclada (sólo AVRCP Ver. 1.4)

Mezcla de carpeta

Toque el botón en la pantalla Aleatorio durante la reproducción para la reproducción mezclada de las canciones en la carpeta. “Se exhibe “🗀 ” durante la reproducción.
Toque el botón en la pantalla dos veces Aleatorio mientras se exhibe “🗀 ” para cancelar.

Mezcla de dispositivo

Toque dos veces el botón en la pantalla Aleatorio durante la reproducción para reproducir las canciones mezcladas del dispositivo. “Se exhibe “🗀 ” durante la reproducción.
Toque el botón en la pantalla Aleatorio mientras se exhibe “🗀 ” para cancelar.

Desplazamiento de la exhibición

Si a la misma vez no se puede exhibir un título completo, toque el botón en la pantalla ▷ del lado derecho del título. Cuando se exhiba el último carácter, toque el botón en la pantalla ▷ para exhibir el primer carácter del título.

▼Exhibición de información de dispositivo audio Bluetooth®

Si se conecta un dispositivo de audio Bluetooth®, se exhibirá la siguiente información en la exhibición.

	AVRCP Ver. menor de 1.3	AVRCP Ver. menor de 1.4	AVRCP Ver. 1.4 o mayor
Nombre de dispositivo	X	X	X
Carga de batería restante del dispositivo	—	X	X
Título	—	X	X
Nombre de artista	—	X	X
Nombre de álbum	—	X	X
Número de archivo	—	X	X
Tiempo de reproducción	—	X	X
Número de carpeta	—	—	X

NOTA

Dependiendo del dispositivo se podría no exhibir alguna información, y si no se puede exhibir la información se indicará con “- - - - -”.

Manos libres Bluetooth®

Especificación Bluetooth® aplicable
Ver. 2.0 o mayor
Perfil de respuesta

- HFP (Hands-Free Profile) Ver. 1.5
- DUN (Dial-up Networking Profile) Ver. 1.1
- PBAP (Phone Book Access Profile) Ver. 1.0
- OPP (Object Push Profile) Ver. 1.1

NOTA

- El sistema de manos libres Bluetooth® se podrá usar durante varios segundos después que se cambia el encendido a ACC u ON (requiere menos de 15 segundos).
- Si se desconecta el encendido durante una llamada manos libres, la línea será transferida automáticamente al dispositivo (teléfono móvil).

▼Voz

Para evitar que se deteriore la tasa de reconocimiento de voz y la calidad de la voz, se debe tener en cuenta lo siguiente:

- El sistema de manos libres no puede realizar el reconocimiento de voz mientras está manejando información. Espere hasta después de escuchar el pitido para decir sus comandos.
- Dialectos o palabras diferentes de las de los mandos de manos libres no se puede reconocer mediante el reconocimiento de voz. Diga los comandos de voz usando las palabras especificadas.
- No es necesario estar de frente al micrófono ni acercarse a él. Diga los comandos de voz mientras mantiene una posición de conducción segura.
- No hable demasiado lento o demasiado fuerte.
- Hable claramente, sin hacer pausas entre las palabras o números.
- Cierre las ventanillas y/o el techo solar para reducir los ruidos fuertes desde el exterior del vehículo, o baje el flujo de aire del climatizador mientras use el teléfono manos libres Bluetooth®.
- Asegúrese que las salidas de aire no están dirigidas hacia el micrófono.

NOTA

Si el rendimiento de reconocimiento de voz no es satisfactorio.
Consulte la sección Localización de averías en la página 5-96.

Tenga en cuenta que el reconocimiento de voz puede fallar a pesar de tener en cuenta los puntos anteriores.

Cuando use la unidad de audio o el acondicionador de aire usando el manos libres Bluetooth®, no se escucha el pitido o la guía de voz (unidad de audio).

▼Restricciones de funciones mientras usa el manos libres Bluetooth®

Algunas funciones están limitadas mientras se usa el manos libres Bluetooth®. Estos incluyen:

- No se puede escuchar el pitido y la guía de voz relacionada a la unidad de audio.

- No se puede escuchar los pitidos del funcionamiento del acondicionador de aire.

▼Realizando una llamada usando un número telefónico

NOTA
Practique mientras está estacionado hasta que se sienta confiado que puede hacerlo mientras conduce en una situación no exigente del camino. Si no está completamente cómodo, haga todas las llamadas estando estacionado, y muévase sólo cuando tenga todo el control y pueda concentrar su vista y mente en la conducción.

Reconocimiento de voz

1. Oprima el botón de contestar.
2. **Pedido de información:** “Las opciones disponibles son: Llamar, Marcar, Volver a marcar, Devolver llamada o Configuración.”
3. **Diga:** [Bip] “Marcar”
4. **Pedido de información:** “Marcar. Número, por favor.”
5. **Diga:** [Bip] “XXXXXXXXXXX (Ej. “5551234”) (Número telefónico)
6. **Pedido de información:** “XXXXXXXXXXX. (Ejemplo “5551234”) (Número telefónico (primera elección))”
7. **Pedido de información:** “Pulse el botón Aceptar para marcar o continúe para añadir números. También puede decir Opción A u Opción B para sustituir el último bloque de d gitos por las alternativa mostradas, o diga Volver atrás para eliminar el último bloque de dígitos.”

NOTA
Las opciones pueden no ser indicadas dependiendo de las condiciones.

8. **(Marcando)**
   Oprima el botón de contestar o diga “Marcar”, luego vaya al Paso 9.
   (Agregando/introduciendo un número telefónico)
   Diga, “XXXX” (número telefónico deseado). Luego vaya al Paso 5.
   (El último número telefónico reconocido se cambia por la opción A o B)
   Diga, “Opción A” o “Opción B”. Luego vaya al Paso 6.
   (Corrección del número telefónico)
   Diga, “Volver Atrás”. La indicación contesta, “Los últimos números introducidos han sido borrados.”. Luego vaya de nuevo al Paso 4 o Paso 7.
9. Se realiza la llamada.

NOTA
Se puede combinar el comando “Marcar” con un número telefónico. Ej. En el Paso 3, diga, “Marcar 1234567”, luego, podrá saltar los Pasos 4 y 5.

Uso del panel

1. Introduzca el número telefónico usando el teclado numérico.
2. Toque el botón en la pantalla [📞] para hacer la llamada.

▼Recibiendo una llamada entrante

1. **Pedido de información:** “Llamada entrante… pulse el botón Aceptar para contestar.”
2. Para aceptar la llamada, oprima el botón de contestar o toque el botón en la pantalla [📞] .
   Para rechazar la llamada, oprima el botón de cortar o toque el botón en la pantalla [Colgar] .

▼Colgando una llamada

Oprima el botón de cortar o toque el botón en la pantalla [Colgar] durante la llamada.

▼Uso de la función de ayuda

La función de ayuda le informa al usuario de todos los comandos de voz disponibles bajo las condiciones actuales.

1. Oprima el botón de contestar o el botón de hablar.
2. **Diga:** [Bip] “Ayuda”
3. Siga los mensajes para recibir las instrucciones de guía de voz adecuadas.

▼Cancelar

El sistema de manos libres Bluetooth® se mueve al estado de espera si se realiza la siguiente operación mientras se está activando el sistema. Oprima el botón de cortar o el botón de hablar con una presión larga.

▼Volviendo a la operación anterior

Este comando es para volver a la operación anterior mientras se encuentra en el modo de reconocimiento de voz.
Diga: [Bip] “Volver Atrás”

▼Uso del directorio telefónico

Importar contacto (Descarga del directorio telefónico)

Se pueden enviar y registrar los datos del directorio telefónico de su dispositivo (teléfono móvil) en su directorio telefónico manos libres Bluetooth® usando Bluetooth®.

1. Toque la lengüeta en la pantalla [Config.] .
2. Toque el botón en la pantalla [Descargar libreta teléfonos] .
3. Toque el botón en la pantalla [Un solo contacto] o [Todos los contactos] para cambiar a la operación del dispositivo.

NOTA

- Si el directorio telefónico ha sido registrado en la unidad manos libres durante la “descarga de todos los directorios telefónicos”, se sobreescribe el directorio telefónico actual.
- Se pueden registrar un máximo de 1000 contactos en el directorio telefónico.
- Las funciones de directorio telefónico, registro de llamadas entrantes/salientes y memoria de marcado rápido son exclusivas para cada teléfono móvil para proteger la privacidad.

4. Se comienza la descarga desde el teléfono móvil.

Borrado de datos del directorio telefónico

1. Toque la lengüeta en la pantalla Libreta de teléfonos .
2. Toque la información de contacto que desea borrar.
3. Toque el botón en la pantalla Borrar .

Realizando llamadas usando el directorio telefónico

Reconocimiento de voz

Se pueden realizar llamadas telefónicas indicando el nombre de una persona (etiqueta de voz) cuyo número de teléfono fue registrado previamente en el sistema de manos libres Bluetooth®. Consulte la sección Importar contacto (Descarga del directorio telefónico)

1. Oprima el botón de contestar.
2. **Pedido de información:** “Las opciones disponibles son: Llamar, Marcar, Volver a marcar, Devolver llamada o Configuración.”
3. **Diga:** [Bip] “Llamar”
4. **Pedido de información:** “Llamar. Cuál es el nombre, por favor.”
5. **Diga:** [Bip] “XXXXX... (Ej. “John”)” (Diga un nombre registrado en el directorio telefónico.)
   Se buscará el nombre en el directorio telefónico.
   Si aparece un contacto, vaya al Paso 7.
   Si aparecen varios contactos, vaya al Paso 6.

NOTA

Si se han registrado en el directorio telefónico varios contactos o un nombre con una pronunciación similar al nombre que ha dicho, se pueden identificar varios contactos en el directorio telefónico. Si se identifican varios contactos en el directorio telefónico, se indica un máximo de tres contactos como posibilidades de marcado.

6. **Pedido de información:** “¿Desea llamar a XXXXX... (Elección 1)?”
   (Persona a la cual desea llamar)
   Diga: [Bip] “Sí.” Luego vaya al Paso 7.
   (Persona a la cual no desea llamar)
   Diga: [Bip] “No” Luego vaya al Paso 6 (Máximo 3 veces)
7. **Pedido de información:** “¿Desea llamar a XXXXX... (Ej. “John”) en su casa, en su trabajo, en su móvil, o a otro… o pulse el botón Colgar para salir del modo Manos libres.“

8. **Diga:** [Bip] “XXXXX... (Ej. “en su casa”)”
9. **Pedido de información:** “XXXXX... (Ej. “John”) XXXX (Ej. “en su casa”). Pulse el botón Aceptar para llamar, o diga Volver atrás para introducir un nombre diferente.”
10. **(Marcando)** Oprima el botón de contestar o diga “Llamar”. Luego vaya al Paso 11.
    (Corrección de nombre) Diga, “Volver Atrás”. Luego vaya de nuevo al Paso 4.
11. Se realiza la llamada.

NOTA
Se puede combinar el comando “Llamar” con una etiqueta de voz. Ej. En el Paso 3, diga, “Llamar John Teléfono”, luego, podrá saltar los Pasos 4 y 5.

Uso del panel

1. Toque la lengüeta en la pantalla Libreta de teléfonos para exhibir la pantalla de directorio telefónico.
2. Toque el contacto que desea llamar para exhibir la pantalla indicando los detalles para el contacto.
3. Toque el número de teléfono deseado para hacer la llamada.

▼Realizando una llamada usando el histórico de llamadas

Se puede realizar una llamada usando el histórico de llamadas (histórico de entrantes/salientes) descargada desde el teléfono móvil (Remarcar/Volver a llamar). El histórico de llamadas se descarga automáticamente cuando se conecta o sincroniza el manos libres y el teléfono móvil.

Función de remarcado

1. Oprima el botón de contestar.
2. **Pedido de información:** “Las opciones disponibles son: Llamar, Marcar, Volver a marcar, Devolver llamada o Configuración.”
3. **Diga:** [Bip] “Volver a marcar”
4. Se puede realizar una llamada al número más reciente en el histórico de llamadas (salientes).

Función de volver a llamar

1. Oprima el botón de contestar.
2. **Pedido de información:** “Las opciones disponibles son: Llamar, Marcar, Volver a marcar, Devolver llamada o Configuración.”
3. **Diga:** [Bip] “Devolver llamada”
4. Se puede realizar una llamada al número más reciente en el histórico de llamadas (entrantes).

▼Uso del marcado rápido

Se pueden registrar un máximo de ocho números telefónicos. Podría tomar menos tiempo hacer una llamada después de registrar el número telefónico, además, no necesitará buscar por la persona a la cual quiere llamar en el directorio telefónico.

Registro de discado rápido desde el directorio telefónico

1. Toque la lengüeta en la pantalla [Marc. rápida] .
2. **(Registro nuevo)**
   Toque el botón en la pantalla [(Añadir nuevo)] .
   (Cambio de los contactos registrados por otros contactos)
   Toque el botón en la pantalla [Editar] .
3. Toque el botón en la pantalla [Añadir desde libr. teléf.] .
4. Toque el contacto que desea registrar para marcado rápido.
5. Toque el número telefónico que desea registrar.
6. Verifique que el nombre y número telefónico registrado se exhiba en el directorio telefónico, y toque el botón en la pantalla [Hecho] .

Realizando llamadas usando el marcado rápido

1. Toque la lengüeta en la pantalla [Marc. rápida] .
2. Toque la información de contacto al cual desea llamar.

Borrado de datos de marcado rápido

1. Toque la lengüeta en la pantalla [Marc. rápida] .
2. Toque el botón en la pantalla [Editar] para el contacto que desea borrar.
3. Toque el botón en la pantalla [Borrar] para exhibir la pantalla de confirmación.

▼Silenciamiento

Se puede silenciar el micrófono durante una llamada.
Toque el botón en la pantalla [Silenciar] .
Toque el botón en la pantalla [Silenciar] durante para cancelar el silenciamiento.

▼Transfiriendo una llamada

Transfiriendo una llamada del manos libres a un teléfono móvil

La comunicación entre la unidad de manos libres y un dispositivo (teléfono móvil) se canceló, y la línea se puede cambiar a una llamada estándar usando un dispositivo (teléfono móvil).
Toque el botón en la pantalla [Transferir a auricular] .

Transfiriendo una llamada del un dispositivo (teléfono móvil) a manos libres

La comunicación entre dispositivos (teléfono móvil) se puede cambiar a manos libres Bluetooth®.
Toque el botón en la pantalla [Transferir a vehículo] .

▼Funciones de múltiples llamadas

Llamada en espera

Se puede interrumpir una llamada para recibir una llamada entrante para un tercero.

Interrupción de llamada

Se puede cambiar una llamada a una nueva llamada entrante.
Toque el botón en la pantalla [📞] u oprima el botón de contestar en el volante.

NOTA

- Después de recibir una nueva llamada entrante, la llamada anterior se pone en espera.
- Toque el botón en la pantalla [Colgar] u oprima el botón de cortar en el volante para rechazar una llamada.

Cambiando llamadas

También se puede volver a la llamada anterior.
Toque el botón en la pantalla [Alternar llamadas] u oprima el botón de contestar en el volante.

Función de llamada de tres vías

Toque el botón en la pantalla [Llamada a 3] .

▼Transmisión DTMF (señal de multifrecuencia de tono doble)

Esta función se usa cuando se transmite DTMF a través del teclado numérico. El receptor de una transmisión DTMF es generalmente una contestadora telefónica para el hogar o un centro de llamadas automático de una compañía.

1. Toque el botón en la pantalla [Teclado numérico] después de conectar un dispositivo para el hogar o un servicio para exhibir la pantalla de transmisión de tonos.
2. Introduzca el número usando el teclado numérico.

NOTA

Si el código DTMF tiene dos o más dígitos o símbolos, cada uno debe ser transmitido individualmente.

Localización de averías

El Bluetooth® podría no funcionar correctamente en las siguientes condiciones. Verifique que las siguientes condiciones se aplican a su dispositivo Bluetooth®:

- El dispositivo no se está usando correctamente.
- El dispositivo no está conectado a la unidad Bluetooth® equipada en el vehículo.
- La batería del dispositivo tiene poca carga.
- Se ha colocado en el vehículo un dispositivo que interfiere con la recepción de ondas de radio.
- La llave de encendido se gira a la posición OFF.

Si no se aplica ninguna de las condiciones anteriores, consulte lo siguiente para ver si alguno de los síntomas corresponde a su dispositivo.
Si no puede resolver el problema, consulte a un técnico autorizado Mazda o un servicio al cliente de manos libres Bluetooth® de Mazda.

Sincronización de dispositivos, problemas de conexión

Síntoma	Causa	Método de solución
No se puede realizar la sincronización	—	Asegúrese primero que el dispositivo es compatible con la unidad Bluetooth®, y luego verifique que el Bluetooth® en el dispositivo y el modo de encontrar*1 están activados. Si todavía no puede sincronizar después de eso, consulte a un técnico autorizado Mazda o el servicio al cliente de manos libres Bluetooth®.
No se puede realizar la sincronización	Bluetooth® o el modo de encontrar*1 pueden desactivarse automáticamente después de que haya transcurrido un período de tiempo dependiendo del dispositivo.	Verifique si Bluetooth® o el modo de encontrar*1 se ha desactivado y sincronizado y vuelto a conectar.
No se conecta automáticamente cuando arranca el motor.		
Se conecta automáticamente, pero luego se desconecta repentinamente		
Se desconecta intermitentemente	¿El dispositivo se encuentra en un lugar donde las interferencias de ondas de radio puedan ocurrir fácilmente? (Dentro de un bolso en un asiento trasero, en el bolsillo trasero de un par de pantalones)	Mueva el dispositivo a una ubicación en la que las interferencias de ondas de radio tengan menos posibilidad de ocurrir.

*1 Ajuste que detecta la existencia de un dispositivo externo para la unidad Bluetooth®

Problemas relacionados con el reconocimiento de voz

Síntoma	Causa	Método de solución
Reconocimiento de voz pobre Reconocimiento falso de números	• Habla excesivamente lento. • Habla excesivamente forzado (gritando). • Habla antes de que finalice el pitido. • Ruidos fuertes (habla o ruido del exterior/interior del vehículo). • Flujo de aire del acondicionador de aire soplando contra el micrófono. • Hablando con expresiones inusuales (dialecto).	Respecto a las causas indicadas a la izquierda, tenga cuidado con cómo habla. Además, cuando dice los números en una secuencia, la capacidad de reconocimiento aumenta si no se hacen pausas entre los números.
Los números en el directorio telefónico no se reconocen fácilmente	El sistema Bluetooth® funciona bajo una condición en que es difícil realizar el reconocimiento.	Al realizar las siguientes medidas, la tasa de reconocimiento mejorará. • Borre la memoria del directorio telefónico que no se usa más a menudo. • Evite acortar los nombres, use nombres completos. (El reconocimiento de voz mejora cuanto más largo sea el nombre. El reconocimiento mejora si no se usan nombres como “Mamá”, “Papá”.)
Desea saltar la guía.	—	La guía se puede saltar rápidamente oprimiendo y liberando el botón de hablar.
Cuando oprime el botón de hablar, finaliza el reconocimiento de voz	¿Se mantuvo oprimiendo durante mucho tiempo el botón de hablar?	Use el botón de hablar de la siguiente manera: • Oprima el botón y libérelo en 0,7 segundos para comenzar el reconocimiento de voz y saltar la guía. • Oprima el botón durante más de 0,7 segundos para desactivar el reconocimiento de voz o terminar la conversación.

Respecto a los problemas con las llamadas

Síntoma	Causa	Método de solución
Al comenzar una llamada, se escucha el ruido del vehículo del otro lado.	Durante aproximadamente tres segundos después de comenzar una llamada, la función de reducción de ruido de la unidad Bluetooth® requiere de un tiempo para adaptarse al ambiente de la llamada y, por lo tanto, se puede escuchar ruido del vehículo del otro lado, resultando difícil de escuchar la voz.	Esto no indica un problema con el dispositivo.
No se puede escuchar del otro lado o no salen sonidos del altavoz	¿El volumen ha sido ajustado a cero o bajo?	Suba el volumen.

Otros problemas

Síntoma	Causa	Método de solución
La carga de batería restante indicada en el dispositivo difiere de la indicada en la exhibición de información.	El método en que el dispositivo y el vehículo indican la carga de batería restante es diferente.	Esto no indica que haya un problema.
Cuando realiza una llamada desde el vehículo, el número telefónico se actualiza en el registro de llamadas entrantes/salientes pero no aparece el nombre.	¿Se ha registrado el número en el directorio telefónico?	Si se ha registrado el número en el directorio telefónico, el registro de llamadas entrantes/salientes se actualiza por el nombre en el directorio telefónico cuando se vuelve a arrancar el motor.
El registro de llamadas entrantes/salientes no sincroniza un número de teléfono móvil con el vehículo.	Dependiendo del teléfono móvil, el registro de llamadas entrantes/salientes se puede descargar después de arrancar el motor.	Puede ser necesario para usar el teléfono móvil. Verifique el teléfono móvil.
Demora mucho tiempo completar la función para cambiar el idioma.	Se necesita un máximo de 30 segundos.	Esto no indica que haya un problema.

Parasoles

Para usar un parasol bájelo hacia adelante o gírelo hacia un lado.

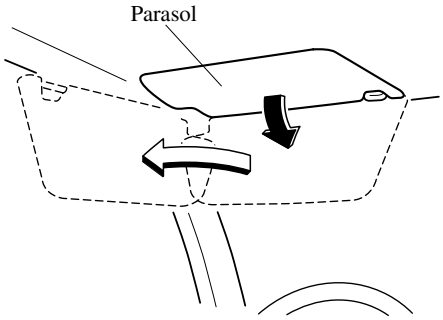

▼Espejos cosméticos

Para usar un espejo cosmético, baje el parasol.
Si su vehículo está equipado con una luz de espejo cosmético, iluminará cuando abra la cubierta.

Luces interiores

Luces en el techo

Posición del interruptor	Luces en el techo
OFF	La luz se apaga
DOOR	• La luz se enciende cuando se abre una de las puertas • La luz se enciende o apaga cuando el sistema de entrada iluminado está activado
ON	La luz se enciende

Delantero

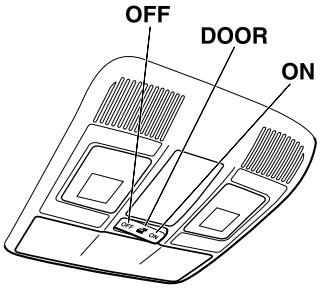

Equipamiento interior

Trasero

Cuando el interruptor de la luz del techo delantera está en la posición DOOR o OFF, presione la lente para encender la luz del techo trasera, y luego presione otra vez la lente para apagarla.

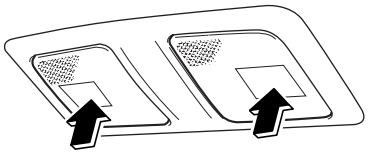

NOTA

- La luz del techo trasera se enciende/apaga al conectar o desconectar el interruptor de luz del techo delantera.
- La luz del techo trasera no se encenderá incluso si se presiona la lente en los siguientes casos:
  - El interruptor de la luz del techo delantera está en ON.
  - El interruptor de luz del techo delantera está en la posición DOOR con la puerta abierta.
  - El sistema de entrada iluminada está encendido.

Luces para lectura de mapas

Cuando el interruptor de la luz del techo delantera está en la posición DOOR o OFF, presione la lente para encender las luces para lectura de mapas, y luego presione otra vez la lente para apagarlas.

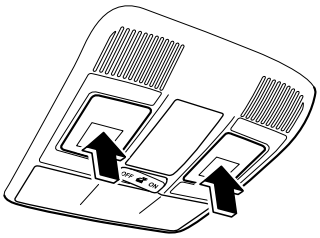

NOTA

Las luces para lectura de mapas no se encenderán incluso si se presiona la lente en los siguientes casos:

- El interruptor de la luz del techo delantera está en ON.
- El interruptor de luz del techo delantera está en la posición DOOR con la puerta abierta.
- El sistema de entrada iluminada está encendido.

Luces del compartimiento para equipajes

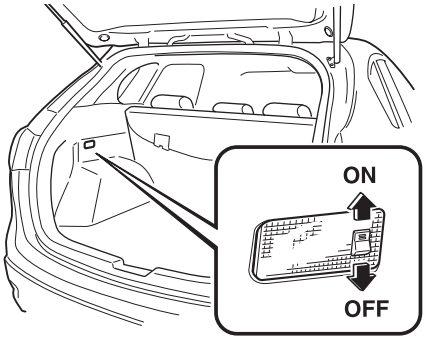

Posición del interruptor	Luz del compartimiento para equipajes
OFF	La luz se apaga
ON	La luz se enciende cuando se abre la compuerta trasera

▼Sistema de entrada iluminado

Cuando el sistema de entrada iluminado funciona, la luz en el techo (interruptor en la posición DOOR) se encenderán:

- Aproximadamente 30 segundos después que se abre la puerta del conductor y se desconecta el encendido.
- Aproximadamente 15 segundos después que se cierran todas las puertas y se desconecta el encendido.
- Aproximadamente 5 segundos después que se cierran todas las puertas y se desconecta el encendido cuando la llave está fuera del vehículo.
- Se enciende durante aproximadamente 15 segundos cuando el encendido se cambia de ACC a OFF.

La luz también se apagará cuando:

- El encendido se conecta y se cierran todas las puertas.
- Se cierre con seguro la puerta del conductor.

NOTA

- **Ahorro de batería**
  Si se deja una puerta o la compuerta trasera abierta, la luz se apagará después de aproximadamente 30 minutos para ahorrar batería.
- El funcionamiento del sistema de entrada iluminado se puede cambiar. Consulte la sección Características de personalización en la página 9-10.

Equipamiento interior

Reloj

Se exhibe la hora cuando el encendido se cambia a ACC u ON.

Ajuste de la hora

1. Cambie el encendido a la posición ACC u ON.
2. Ajuste la hora usando los botones de ajuste de hora (H , M).
   Las horas avanzan mientras se oprime el botón de ajuste de hora (H).
   Los minutes avanzan mientras se oprime el botón de ajuste de hora (M).

Cambio de exhibición entre reloj de 12 y 24 horas

1. Cambie el encendido a la posición ACC u ON.
2. Oprima el botón 12/24h.

Conectores de accesorios

Use sólo accesorios originales Mazda o equivalentes que no requieran más de 120 W (CC 12 V, 10 A).
El encendido debe cambiarse a ACC u ON.

Delantero *

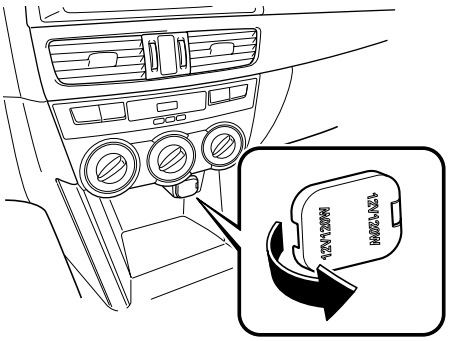

Centro *

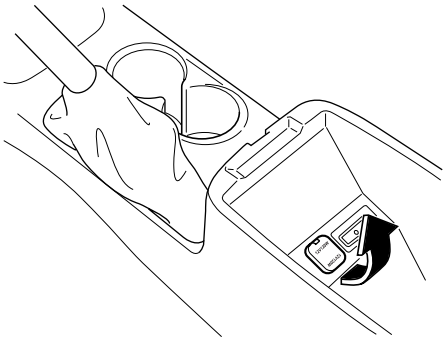

 *Algunos modelos.

Trasero

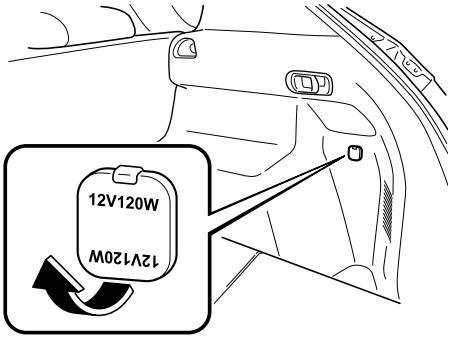

⚠ PRECAUCION

- Para evitar que el conector de accesorios resulte dañado o ocurra una falla en el sistema eléctrico, tenga cuidado con lo siguiente:
  - No use accesorios que requieran más de 120 W (CC 12 V, 10 A).
  - No use accesorios que no sean accesorios originales Mazda o equivalentes.
  - Cierre la cubierta cuando el conector de accesorios no esté en uso para evitar que objetos extraños y líquido entren en el conector de accesorios.
  - Inserte correctamente el enchufe en el conector de accesorios.
  - No inserte el encendedor de cigarrillos en el conector de accesorios.
- Pueden escucharse ruidos en la reproducción de audio dependiendo del dispositivo conectado al conector de accesorio.

⚠ PRECAUCION

- Dependiendo del dispositivo conectado en el conector de accesorios, el sistema eléctrico del vehículo se podría ver afectado, lo que puede resultar en que se encienda la luz de advertencia. Desconecte el dispositivo conectado y asegúrese que se ha resuelto el problema. Si se ha resuelto el problema, desconecte el dispositivo del conector y desconecte el encendido. Si se ha resuelto el problema, consulte con un técnico experto, le recomendamos un técnico autorizado Mazda.

NOTA

Para evitar que la batería se descargue, no use el conector durante largos períodos de tiempo con el motor apagado o en marcha en vacío.

Conectando el conector de accesorios

1. Abra la tapa.

2. Pase el cable de enchufe de conexión a través del recorte de la consola e inserte el conector en el conector de accesorios.

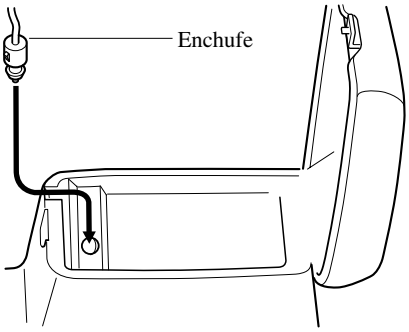

Soporte para bebidas

⚠ ADVERTENCIA

Nunca use el soporte para bebidas con líquidos calientes mientras el vehículo en movimiento:
Es peligroso usar un soporte para bebidas con líquidos calientes mientras el vehículo está en movimiento. Si los líquidos se volcaran podría resultar en quemaduras.

No ponga nada que no sean vasos o latas de bebidas en el soporte para bebidas:
Es peligroso poner objetos que no sean vasos o latas en un soporte para bebidas.
En caso de una frenada o maniobra brusca, los ocupantes podrían golpearse o herirse, o los objetos podrían salir proyectados dentro del vehículo, molestando al conductor y siendo la causa de un accidente. Use el soporte para bebidas solo para colocar vasos o latas.

▼Delantero

Tipo A

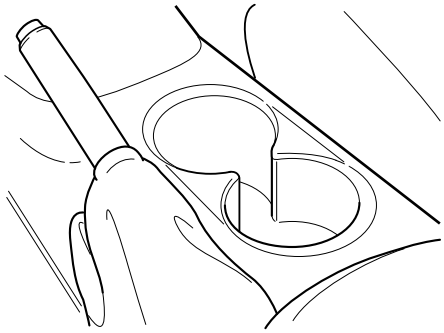

Tipo B

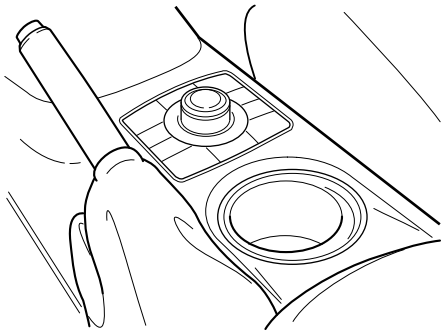

▼Trasero*

El soporte para bebidas trasero se encuentran en el apoyabrazos central.

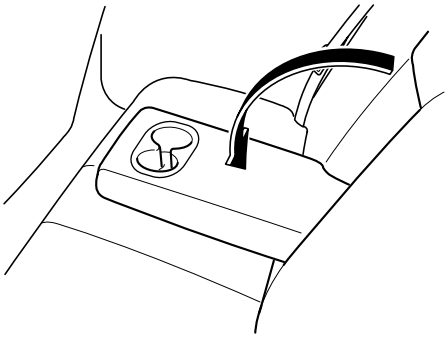

*Algunos modelos.

Soporte para botella

Los soportes para botellas se encuentran del lado interior de las puertas.

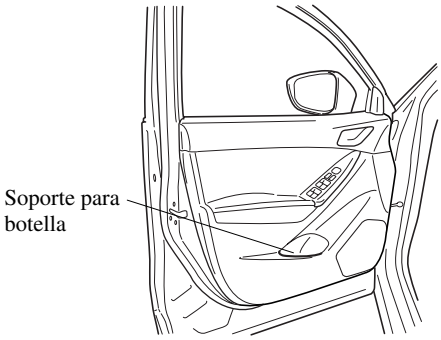

⚠ PRECAUCION

No use los soportes para botellas para recipientes sin tapas. Se podría derramar el contenido de los mismos al abrir o cerrar la puerta.

Compartimientos para guardar objetos

⚠ *ADVERTENCIA*

Mantenga las cajas para guardar cerradas mientras conduce:
Conducir con las cajas para guardar objetos abiertas es peligroso. Para reducir la posibilidad de heridas en caso de un accidente o una frenada repentina, mantenga el compartimiento para guardar objetos cerrado mientras conduce.

⚠ PRECAUCION

No deje los encendedores o las gafas en la caja para guardar mientras estaciona bajo el sol. El encendedor podría explotar o el material plástico en las gafas se podría deformar y rajar debido a la alta temperatura.

▼Consola del techo

Esta consola fue diseñada para guardar gafas y otros accesorios.
Empuje del seguro para abrir.

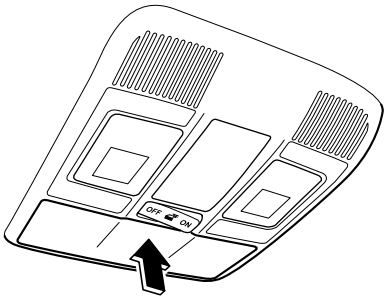

▼Guantera

Para abrir la guantera, tire del seguro hacia adelante.

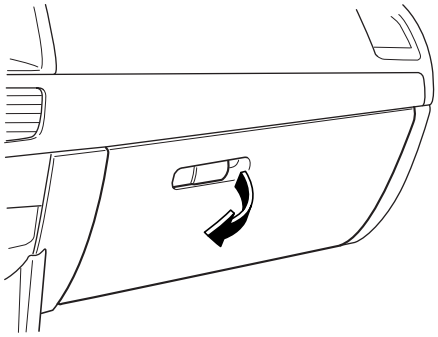

▼Consola central

Para abrir, tire del seguro de liberación.

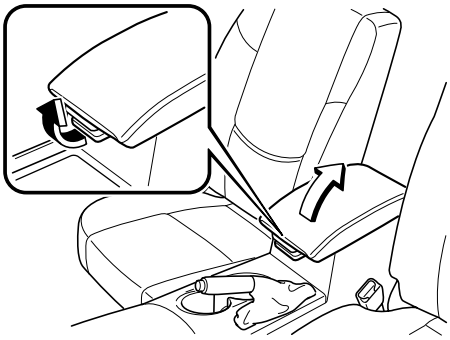

Bandeja de almacenamiento

La bandeja de almacenamiento se puede retirar.

▼Ganchos para asegurar la carga

⚠ *ADVERTENCIA*

Asegúrese que el equipaje y carga están bien seguros antes de conducir:
No asegurar el equipaje y la carga mientras conduce es peligroso pues se puede mover o aplastar en caso de una parada brusca o un choque y podría causarle heridas.

Equipamiento interior

Use los ganchos del compartimiento para equipajes para asegurar carga con una cuerda o red. La fuerza de tensión de los ganchos es de 196 N (20 kgf). No aplique excesiva fuerza a los ganchos ya que se pueden dañar.

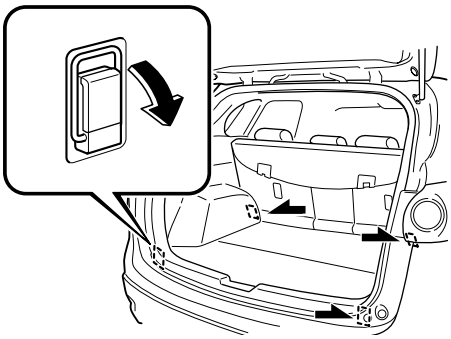

▼Compartimiento secundario de carga*

Levante la bandeja del maletero.

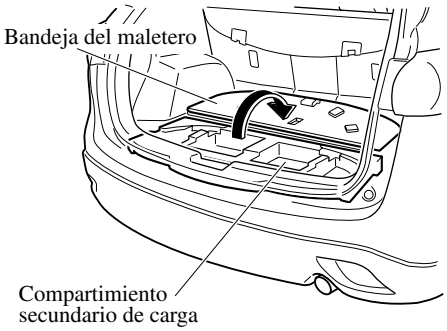

▼Ganchos para ropa traseros

⚠ *ADVERTENCIA*

<u>Nunca cuelgue objetos pesados o afilados en las agarraderas y ganchos para ropa:</u>
Colgar objetos pesados o afilados como una percha de las agarraderas o ganchos para ropa es peligroso pues podrían salir proyectados y golpear un ocupante de la cabina si una de las bolsas de aire de cortina se inflan, lo que puede resultar en heridas graves o una muerte.

Siempre cuelgue la ropa de los ganchos para ropa y las agarraderas sin perchas.

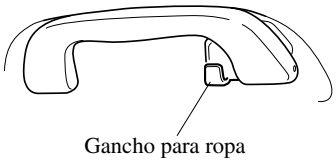

▼Compartimiento para equipajes

Se puede transportar las bolsas de palos de golf en el compartimiento para equipajes.
Se pueden transportar hasta cuatro bolsas de palos de golf en el compartimiento para equipajes.

 *Algunos modelos.

Coloque cada una de las tres bolsas de golf en el compartimiento para equipajes con la parte de debajo de cada bolsa apuntando a la derecha, y luego coloque la parte de arriba de cada bolsa de manera que apunten hacia la izquierda.

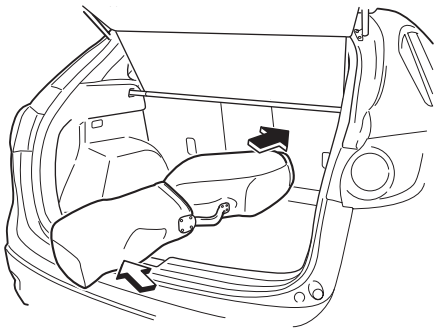

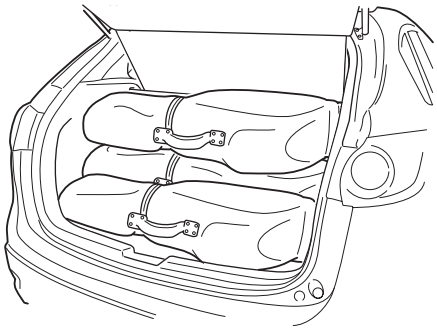

Coloque la cuarta bolsa de golf con su parte superior apuntando hacia la izquierda, y luego coloque la parte de debajo de la bolsa de manera que quede apuntando hacia la derecha.

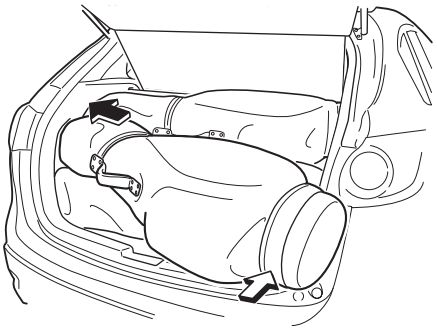

NOTA
Algunas bolsas de palos de golf no entrarán dependiendo de su tamaño.

6 Mantenimiento y cuidado

Como mantener su Mazda en óptimas condiciones.

Información esencial 6-2
Introducción 6-2

Programa de mantenimiento 6-3
Programa de mantenimiento 6-3

Mantenimiento del propietario 6-12
Precauciones del mantenimiento del propietario 6-12
Capó 6-14
Vista del compartimiento del motor 6-16
Aceite de motor 6-17
Refrigerante del motor 6-20
Líquido de frenos/embrague 6-23
Líquido del lavador de parabrisas y faros 6-24
Lubricación de la carrocería 6-25
Hojas del limpiador 6-26
Batería 6-30
Cambie la pila 6-33
Neumáticos 6-36
Bombillas 6-40
Fusibles 6-51

Cuidado de la apariencia 6-58
Cuidado exterior 6-58
Cuidado interior 6-65

Form No.8CF1-SP-11K

Información esencial

Introducción

Este manual se debe estudiar cuidadosamente antes de realizar el mantenimiento y la inspección del vehículo para evitar que se dañen las piezas o se produzcan lesiones personales.

Si se tuviera alguna duda acerca del procedimiento que describe, se recomienda que un técnico calificado y confiable realice el trabajo, le recomendamos un técnico autorizado Mazda.

Técnicos autorizados calificados de Mazda y repuestos Mazda genuinos son importantes para realizar un mantenimiento adecuado. Si se realiza el mantenimiento sin contar con la experiencia necesaria y con piezas especialmente diseñadas para su Mazda, el mantenimiento del vehículo resultará inadecuado, incompleto o insuficiente, y puede ocasionarle problemas. Podría ser causa de averías, accidentes y alguien podría resultar herido.

Si necesita consejos de expertos y servicio calificado consulte a un técnico experto, le recomendamos un técnico autorizado Mazda.

Se deben conservar las pruebas de que se han realizado correctamente los trabajos de mantenimiento de su vehículo tal como se describe en este manual.

Las reclamaciones hechas durante el plazo de vigencia de la garantía no serán aceptadas si se deben a una falta de mantenimiento y no a un defecto en los materiales o en la mano de obra.

Programa de mantenimiento

NOTA

- Después del período descrito, continúe el mantenimiento descrito a los intervalos recomendados.
- De acuerdo al resultado de un examen visual o la medición del funcionamiento del sistema (rendimiento), arregle, limpie o cambie si fuera necesario. (Inspeccione, y si fuera necesario cambie el filtro de aire)

Control de emisiones y sistemas relacionados
Los sistemas de encendido y de combustible son importantes para el correcto funcionamiento del control de emisiones y sistemas relacionados, y para el funcionamiento eficiente del motor. No haga cambios en estos sistemas.
Todas las inspecciones y ajustes los debe realizar un técnico experto, le recomendamos un técnico autorizado Mazda.

Programa de mantenimiento

▼Europa

Programa de mantenimiento		Número de meses o kilómetros, lo que ocurra antes								
	Meses	12	24	36	48	60	72	84	96	108
	×1000 km	20	40	60	80	100	120	140	160	180
Correas de mando*1				I			I			I
Bujías de encendido *2		Cambie cada 120.000 km								
Filtro de aire*3				R			R			R
Sistema evaporativo (si existiera)				I			I			I
Aceite de motor*4		R	R	R	R	R	R	R	R	R
Filtro de aceite del motor*4		R	R	R	R	R	R	R	R	R
Sistema de enfriamiento			I		I		I		I	
Refrigerante del motor	Tipo FL22*5	La primera vez cámbielo a las 200.000 km o 10 años; después, cada 100.000 km o 5 años.								
	Otros	Cambie cada 2 años.								
Líneas y mangueras de combustible			I		I		I		I	
Nivel de electrolito de batería y gravedad específica		I	I	I	I	I	I	I	I	I
Líneas de freno, mangueras y conexiones		I	I	I	I	I	I	I	I	I
Líquido de frenos*6			R		R		R		R	
Freno de mano		I	I	I	I	I	I	I	I	I
Frenos de disco		I	I	I	I	I	I	I	I	I
Funcionamiento de la dirección y articulaciones			I		I		I		I	
Aceite de transmisión manual		Cambie cada 180.000 km								
Aceite de diferencial trasero		*7*8								
Aceite de transferencia		*8								
Suspensión delantera y trasera, juntas esféricas y juego axial de cojinete de rueda			I		I		I		I	
Fundas protectoras de eje impulsor			I		I		I		I	
Cubierta protectora del calor del sistema de escape		Inspeccione cada 80.000 km o 5 años								
Pernos y tuercas del chasis y carrocería			T		T		T		T	
Condición de la carrocería (por oxidación, corrosión y perforaciones)		Inspeccione anualmente								
Filtro de aire de la cabina (si existiera)			R		R		R		R	
Neumáticos (incluyendo neumático de repuesto) (con ajuste de presión de aire)*9		I	I	I	I	I	I	I	I	I
Juego de reparación de neumático de emergencia (si existiera)*10		Inspeccione anualmente								

Símbolos de cuadros:

I: Inspeccione: Inspeccione y limpie, repare, ajuste, llene o cambie si fuera necesario.
R: Cambie
T: Apriete

Programa de mantenimiento

Comentarios:

*1 También inspeccione las correas de mando del acondicionador de aire, si existieran.
Si el vehículo se usa principalmente bajo cualquiera de las siguientes condiciones, inspeccione las correas de mando cada 20.000 km o 12 meses.
a) Se conduce en zonas con mucho polvo
b) Se mantiene por largos períodos a la velocidad de marcha en vacío o se conduce a bajas velocidades
c) Se conduce durante largos períodos de tiempo con baja temperatura o conduce regularmente solo por distancias cortas
d) Conduciendo en condiciones extremadamente calurosas
e) Conduciendo continuamente en condiciones montañosas

*2 En los países a continuación, inspeccione las bujías de encendido cada 10.000 km o 12 meses antes de cambiarlas a los intervalos especificados.
Albania, Bosnia y Herzegovina, Bulgaria, Croacia, Latvia, Macedonia, Moldova, Montenegro, Rumania, Serbia, Ucrania

*3 Si el vehículo se usa en zonas extremadamente polvorientas o arenosas, limpie y si fuera necesario, cambie el filtro de aire más seguido que los intervalos recomendados.

*4 Si el vehículo se usa principalmente bajo cualquiera de las siguientes condiciones, cambie el aceite y el filtro de aceite cada 10.000 km o menos.
a) Se conduce en zonas con mucho polvo
b) Se mantiene por largos períodos a la velocidad de marcha en vacío o se conduce a bajas velocidades
c) Se conduce durante largos períodos de tiempo con baja temperatura o conduce regularmente solo por distancias cortas
d) Conduciendo en condiciones extremadamente calurosas
e) Conduciendo continuamente en condiciones montañosas

*5 Use refrigerante tipo FL22 en vehículos con la inscripción “FL22” en la tapa del radiador o el área alrededor. Use FL22 al cambiar el refrigerante.

*6 Si se usan mucho los frenos (por ejemplo, conduciendo continuamente exigido o en la montaña) o si el vehículo se usa en climas extremadamente húmedos, cambie el líquido de frenos todos los años.

*7 Si el vehículo se usa principalmente bajo cualquiera de las siguientes condiciones, cambie el aceite de diferencial trasero cada 45.000 km.
a) Se remolca un trailer o usar un portaequipajes en el techo
b) Se conduce en zonas con mucho polvo, arena o humedad
c) Se mantiene por largos períodos a la velocidad de marcha en vacío o se conduce a bajas velocidades
d) Se realizan trayectos cortos de menos de 16 km

*8 Si este componente se sumerge en agua, se debe cambiar el aceite.

*9 Se recomienda la rotación de los neumáticos cada 10.000 km.

*10 Verifique la fecha de vencimiento del líquido de reparación de neumático cada año cuando realice el mantenimiento periódico. Cambie la botella de líquido de reparación de neumático por una nueva antes de la fecha de vencimiento.

Programa de mantenimiento

▼Excepto Europa

Rusia/Bielorrusia/Azerbaiyán

Programa de mantenimiento		Número de meses o kilómetros, lo que ocurra antes											
	Meses	12	24	36	48	60	72	84	96	108	120	132	144
	×1000 km	15	30	45	60	75	90	105	120	135	150	165	180
Correas de mando*1		I	I	I	I	I	I	I	I	I	I	I	I
Aceite de motor	Rusia/Bielorrusia*2	R	R	R	R	R	R	R	R	R	R	R	R
	Azerbaiyán*3	Cambie cada 5.000 km o 6 meses											
Filtro de aceite del motor	Rusia/Bielorrusia*2	R	R	R	R	R	R	R	R	R	R	R	R
	Azerbaiyán*4	Cambie cada 10.000 km o 12 meses											
Sistema de enfriamiento			I		I		I		I		I		I
Refrigerante del motor	Tipo FL22*5	La primera vez cámbielo a las 200.000 km o 10 años; después, cada 100.000 km o 5 años.											
	Otros	Cambie cada 2 años.											
Filtro de aire*6	Rusia/Bielorrusia	C	C	R	C	C	R	C	C	R	C	C	R
	Azerbaiyán	C	R	C	R	C	R	C	R	C	R	C	R
Filtro de combustible	Rusia/Bielorrusia	Cambie cada 120.000 km											
	Azerbaiyán	Cambie cada 60.000 km											
Líneas y mangueras de combustible			I		I		I		I		I		I
Bujías de encendido		I	I	I	I	I	I	I	R	I	I	I	I
Sistema evaporativo (si existiera)					I				I				I
Nivel de electrolito de batería y gravedad específica		I	I	I	I	I	I	I	I	I	I	I	I
Líneas de freno, mangueras y conexiones		I	I	I	I	I	I	I	I	I	I	I	I
Líquido de frenos*7			R		R		R		R		R		R
Freno de mano		I	I	I	I	I	I	I	I	I	I	I	I
Frenos de disco		I	I	I	I	I	I	I	I	I	I	I	I
Funcionamiento de la dirección y articulaciones		I	I	I	I	I	I	I	I	I	I	I	I
Aceite de transmisión manual						R					R		
Aceite de diferencial trasero		*8*9											
Aceite de transferencia		*9											
Suspensión delantera y trasera, juntas esféricas y juego axial de cojinete de rueda		I	I	I	I	I	I	I	I	I	I	I	I
Fundas protectoras de eje impulsor		I	I	I	I	I	I	I	I	I	I	I	I
Cubierta protectora del calor del sistema de escape		I	I	I	I	I	I	I	I	I	I	I	I
Pernos y tuercas del chasis y carrocería		T	T	T	T	T	T	T	T	T	T	T	T
Bisagras y seguros		L	L	L	L	L	L	L	L	L	L	L	L
Todo el sistema eléctrico		I	I	I	I	I	I	I	I	I	I	I	I
Condición de la carrocería (por oxidación, corrosión y perforaciones)		Inspeccione anualmente											
Filtro de aire de la cabina (si existiera)			R		R		R		R		R		R

Programa de mantenimiento

Programa de mantenimiento	Número de meses o kilómetros, lo que ocurra antes												
	Meses	12	24	36	48	60	72	84	96	108	120	132	144
	×1000 km	15	30	45	60	75	90	105	120	135	150	165	180
Neumáticos (incluyendo neumático de repuesto) (con ajuste de presión de aire)*10		I	I	I	I	I	I	I	I	I	I	I	I
Juego de reparación de neumático de emergencia (si existiera)*11		Inspeccione anualmente											

Símbolos de cuadros:

I: Inspeccione: Inspeccione y limpie, repare, ajuste, llene o cambie si fuera necesario.
R: Cambie
C: Clean
T: Apriete
L: Lubrique

Comentarios:

*1 También inspeccione las correas de mando del acondicionador de aire, si existieran.
Si el vehículo se usa principalmente bajo cualquiera de las siguientes condiciones, inspeccione las correas de mando cada 7.500 km o 6 meses.
a) Se conduce en zonas con mucho polvo
b) Se mantiene por largos períodos a la velocidad de marcha en vacío o se conduce a bajas velocidades
c) Se conduce durante largos períodos de tiempo con baja temperatura o conduce regularmente solo por distancias cortas
d) Conduciendo en condiciones extremadamente calurosas
e) Conduciendo continuamente en condiciones montañosas

*2 Si el vehículo se usa principalmente bajo cualquiera de las siguientes condiciones, cambie el aceite de motor y el filtro de aceite cada 7.500 km o 6 meses.
a) Se conduce en zonas con mucho polvo
b) Se mantiene por largos períodos a la velocidad de marcha en vacío o se conduce a bajas velocidades
c) Se conduce durante largos períodos de tiempo con baja temperatura o conduce regularmente solo por distancias cortas
d) Conduciendo en condiciones extremadamente calurosas
e) Conduciendo continuamente en condiciones montañosas

*3 Si el vehículo se usa principalmente bajo cualquiera de las siguientes condiciones, cambie el aceite de motor cada 2.500 km o 3 meses.
a) Se conduce en zonas con mucho polvo
b) Se mantiene por largos períodos a la velocidad de marcha en vacío o se conduce a bajas velocidades
c) Se conduce durante largos períodos de tiempo con baja temperatura o conduce regularmente solo por distancias cortas
d) Conduciendo en condiciones extremadamente calurosas
e) Conduciendo continuamente en condiciones montañosas

*4 Si el vehículo se usa principalmente bajo cualquiera de las siguientes condiciones, cambie el filtro de aceite de motor cada 5.000 km o 6 meses.
a) Se conduce en zonas con mucho polvo
b) Se mantiene por largos períodos a la velocidad de marcha en vacío o se conduce a bajas velocidades
c) Se conduce durante largos períodos de tiempo con baja temperatura o conduce regularmente solo por distancias cortas
d) Conduciendo en condiciones extremadamente calurosas
e) Conduciendo continuamente en condiciones montañosas

*5 Use refrigerante tipo FL22 en vehículos con la inscripción “FL22” en la tapa del radiador o el área alrededor. Use FL22 al cambiar el refrigerante.

*6 Si el vehículo se usa en áreas polvorientas o con arena, limpie los filtros de aire cada 7.500 km o 6 meses.

Programa de mantenimiento

*7 Si se usan mucho los frenos (por ejemplo, conduciendo continuamente exigido o en la montaña) o si el vehículo se usa en climas extremadamente húmedos, cambie el líquido de frenos todos los años.
*8 Si el vehículo se usa principalmente bajo cualquiera de las siguientes condiciones, cambie el aceite de diferencial trasero cada 45.000 km.
a) Se remolca un trailer o usar un portaequipajes en el techo
b) Se conduce en zonas con mucho polvo, arena o humedad
c) Se mantiene por largos períodos a la velocidad de marcha en vacío o se conduce a bajas velocidades
d) Se realizan trayectos cortos de menos de 16 km
*9 Si este componente se sumerge en agua, se debe cambiar el aceite.
*10 Se recomienda la rotación de los neumáticos cada 10.000 km.
*11 Verifique la fecha de vencimiento del líquido de reparación de neumático cada año cuando realice el mantenimiento periódico. Cambie la botella de líquido de reparación de neumático por una nueva antes de la fecha de vencimiento.

Programa de mantenimiento

Excepto Rusia/Bielorrusia/Azerbaiyán

Programa de mantenimiento		Número de meses o kilómetros, lo que ocurra antes															
	Meses	6	12	18	24	30	36	42	48	54	60	66	72	78	84	90	96
	×1000 km	10	20	30	40	50	60	70	80	90	100	110	120	130	140	150	160
Correas de mando[*1]		I	I	I	I	I	I	I	I	I	I	I	I	I	I	I	I
Filtro de combustible		Cambie cada 60.000 km															
Bujías de encendido		Cambie cada 120.000 km															
Sistema evaporativo (si existiera)			I		I		I		I		I		I		I		I
Aceite de motor[*2]		R	R	R	R	R	R	R	R	R	R	R	R	R	R	R	R
Filtro de aceite del motor[*2]		R	R	R	R	R	R	R	R	R	R	R	R	R	R	R	R
Sistema de enfriamiento			I		I		I		I		I		I		I		I
Refrigerante del motor	Tipo FL22[*3]	La primera vez cámbielo a las 200.000 km o 10 años; después, cada 100.000 km o 5 años.															
	Otros	Cambie cada 2 años.															
Filtro de aire[*4]			C		C		R		C		C		R		C		C
Líneas y mangueras de combustible			I		I		I		I		I		I		I		I
Nivel de electrolito de batería y gravedad específica[*5]			I		I		I		I		I		I		I		I
Líneas de freno, mangueras y conexiones			I		I		I		I		I		I		I		I
Líquido de frenos[*6]		I	I	I	R	I	I	I	R	I	I	I	R	I	I	I	R
Freno de mano		I	I	I	I	I	I	I	I	I	I	I	I	I	I	I	I
Frenos hidráulicos (reforzador de frenos) y mangueras			I		I		I		I		I		I		I		I
Frenos de disco		I	I	I	I	I	I	I	I	I	I	I	I	I	I	I	I
Funcionamiento de la dirección y articulaciones			I		I		I		I		I		I		I		I
Aceite de transmisión manual											R						
Aceite de diferencial trasero		*7*8															
Aceite de transferencia		*8															
Suspensión delantera y trasera, juntas esféricas y juego axial de cojinete de rueda			I		I		I		I		I		I		I		I
Fundas protectoras de eje impulsor					I				I				I				I
Cubierta protectora del calor del sistema de escape		Inspeccione cada 80.000 km															
Pernos y tuercas del chasis y carrocería			T		T		T		T		T		T		T		T
Condición de la carrocería (por oxidación, corrosión y perforaciones)		Inspeccione anualmente															
Filtro de aire de la cabina (si existiera)			R		R		R		R		R		R		R		R

Programa de mantenimiento

Programa de mantenimiento	Número de meses o kilómetros, lo que ocurra antes																
	Meses	6	12	18	24	30	36	42	48	54	60	66	72	78	84	90	96
	×1000 km	10	20	30	40	50	60	70	80	90	100	110	120	130	140	150	160
Neumáticos (incluyendo neumático de repuesto) (con ajuste de presión de aire)		I	I	I	I	I	I	I	I	I	I	I	I	I	I	I	I
Rotación de neumáticos		Rotar cada 10.000 km															
Juego de reparación de neumático de emergencia (si existiera)*9		Inspeccione anualmente															

Símbolos de cuadros:

I: Inspeccione: Inspeccione y limpie, repare, ajuste, llene o cambie si fuera necesario.
R: Cambie
C: Clean
T: Apriete

Comentarios:

*1 También inspeccione las correas de mando del acondicionador de aire, si existieran.
Si el vehículo se usa principalmente bajo una de las siguientes condiciones, inspeccione las correas de mando más frecuentemente que los intervalos recomendados.
a) Se conduce en zonas con mucho polvo
b) Se mantiene por largos períodos a la velocidad de marcha en vacío o se conduce a bajas velocidades
c) Se conduce durante largos períodos de tiempo con baja temperatura o conduce regularmente solo por distancias cortas
d) Conduciendo en condiciones extremadamente calurosas
e) Conduciendo continuamente en condiciones montañosas

*2 Si el vehículo se usa principalmente bajo las siguientes condiciones, cambie el aceite del motor y el filtro de aceite más frecuentemente que los intervalos recomendados.
a) Se conduce en zonas con mucho polvo
b) Se mantiene por largos períodos a la velocidad de marcha en vacío o se conduce a bajas velocidades
c) Se conduce durante largos períodos de tiempo con baja temperatura o conduce regularmente solo por distancias cortas
d) Conduciendo en condiciones extremadamente calurosas
e) Conduciendo continuamente en condiciones montañosas

*3 Use refrigerante tipo FL22 en vehículos con la inscripción “FL22” en la tapa del radiador o el área alrededor. Use FL22 al cambiar el refrigerante.

*4 Si el vehículo se usa en zonas extremadamente polvorientas o arenosas, limpie y si fuera necesario, cambie el filtro de aire más seguido que los intervalos recomendados.

*5 Si el vehículo se usa en climas extremadamente calurosos o fríos, inspeccione el nivel del electrolito de la batería y la gravedad específica cada 10.000 km o 6 meses.

*6 Si se usan mucho los frenos (por ejemplo, conduciendo continuamente exigido o en la montaña) o si el vehículo se usa en climas extremadamente húmedos, cambie el líquido de frenos todos los años.

*7 Si el vehículo se usa principalmente bajo cualquiera de las siguientes condiciones, cambie el aceite de diferencial trasero cada 45.000 km.
a) Se remolca un trailer o usar un portaequipajes en el techo
b) Se conduce en zonas con mucho polvo, arena o humedad
c) Se mantiene por largos períodos a la velocidad de marcha en vacío o se conduce a bajas velocidades
d) Se realizan trayectos cortos de menos de 16 km

*8 Si este componente se sumerge en agua, se debe cambiar el aceite.

*9 Verifique la fecha de vencimiento del líquido de reparación de neumático cada año cuando realice el mantenimiento periódico. Cambie la botella de líquido de reparación de neumático por una nueva antes de la fecha de vencimiento.

Precauciones del mantenimiento del propietario

Servicio periódico

Recomendamos que estos ítems sean inspeccionados diariamente o al menos cada semana.

- Nivel del aceite del motor (página 6-17)
- Nivel de refrigerante del motor (página 6-20)
- Nivel de líquido de frenos y embrague (página 6-23)
- Nivel de líquido del lavador (página 6-24)
- Mantenimiento de la batería (página 6-32)
- Presión de aire de los neumáticos (página 6-36)

Se debe tener en cuenta que los servicios de rutina incorrectos o incompletos pueden producir problemas de rendimiento del vehículo. En esta sección se dan instrucciones que son fáciles de realizar.

Como se explica en la Introducción (página 6-2), muchos de los trabajos sólo los puede realizar un técnico competente con herramientas especiales.

Si el propietario realizara el mantenimiento de forma inadecuada durante el período de vigencia de la garantía podría perder dicha garantía. Para más detalles lea las cláusulas de la Garantía Mazda que se incluyen por separado con el vehículo. De tener alguna duda respecto al mantenimiento, lleve su vehículo a un técnico experto, le recomendamos un técnico autorizado Mazda.

Las leyes ambientales sobre la disposición de aceites y líquidos usados son estrictas. Disponga correctamente de sus residuos y tenga en cuenta el medio ambiente.

Recomendamos que entregue a un técnico autorizado Mazda el aceite y líquidos usados de su vehículo.

⚠ *ADVERTENCIA*

No realice trabajos de mantenimiento si no tiene suficiente conocimiento y experiencia o las herramientas y equipos adecuados para realizar el trabajo. Haga realizar el trabajo de mantenimiento por un técnico calificado:
Los trabajos de mantenimiento del vehículo son peligrosos si no se realizan con cuidado. Puede sufrir heridas graves mientras realiza los trabajos de mantenimiento.

Si se debe poner el motor en marcha mientras se está trabajando debajo del capó, se debe asegurar de no acercar al motor o al ventilador ningún accesorio (especialmente anillos, pulseras, relojes o collares) y corbatas, bufandas y ropas holgadas, pues los anteriores pueden funcionar inesperadamente:
Es peligroso trabajar debajo del capó con el motor en marcha. Es más peligroso cuando se visten ropas holgadas o accesorios.
Éstos pueden engancharse en las piezas en movimiento y provocarle heridas.

Desconecte el encendido y asegúrese que el ventilador no esté funcionando antes de trabajar cerca del ventilador de enfriamiento:
Trabajar cerca del ventilador de enfriamiento cuando está funcionando es peligroso. El ventilador puede funcionar indefinidamente incluso si el motor está parado y la temperatura del compartimiento del motor está alta. El ventilador podría golpearlo y herirlo gravemente.

No deje ítems en el compartimiento del motor:
Después que haya finalizado de verificar o realizar el servicio en el compartimiento del motor, no se olvide y deje ítems como herramientas o trapos en el compartimiento del motor.
Las herramientas u otros ítems que deje en el compartimiento del motor puede causar daños al motor o un incendio resultando en accidentes inesperados.

Capó

⚠ *ADVERTENCIA*

Verifique siempre que el capó está cerrado y bien seguro:
Un capó que no está cerrado y bien seguro es peligroso pues podría abrirse mientras el vehículo está en movimiento y bloquear la visión del conductor lo que podría resultar en un accidente serio.

▼Abriendo el capó

1. Con el vehículo estacionado tire del abridor para abrir el capó.

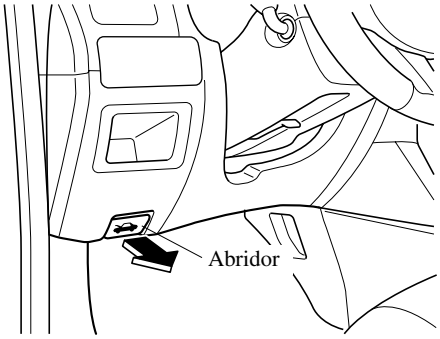

2. Inserte su mano en la abertura del capó, deslice la palanca del seguro del capó y levante el capó.

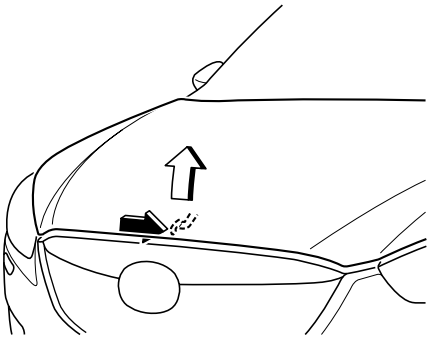

3. Tome la varilla de soporte en el lugar almohadillado y sosténgalo en el agujero de la varilla de soporte indicado en la flecha para mantener abierto el capó.

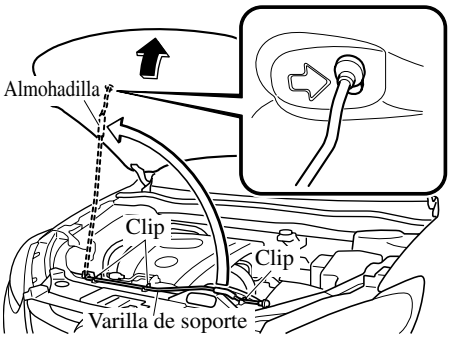

▼Cerrando el capó

1. Verifique debajo del área del capó para asegurarse que todas las tapas de los llenadores estén en su lugar y que todos los ítems (por ej. herramientas, recipientes de aceite, etc.) han sido retirados.
2. Levante el capó, tome el lugar almohadillado de la varilla de soporte, y asegure la varilla de soporte en el clip. Verifique que la varilla de soporte está bien segura en la ménsula antes de cerrar el capó.

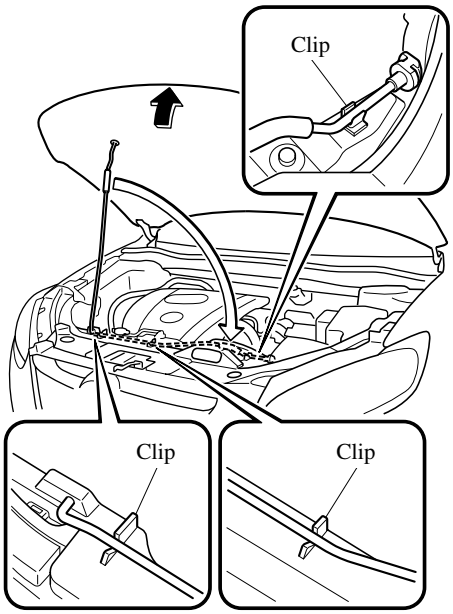

3. Baje el capó lentamente hasta que descanse en la posición de desbloqueo, y luego retire sus manos. Empuje el borde central delantero del capó hacia abajo hasta que se escuche un sonido de bloqueo, y el capó se cierre completamente.

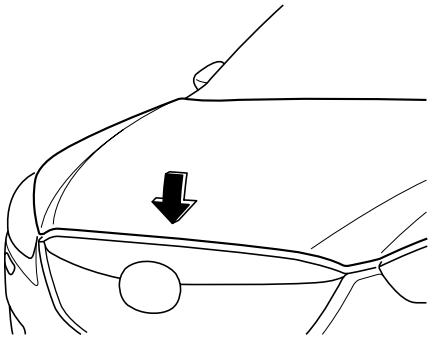

Vista del compartimiento del motor

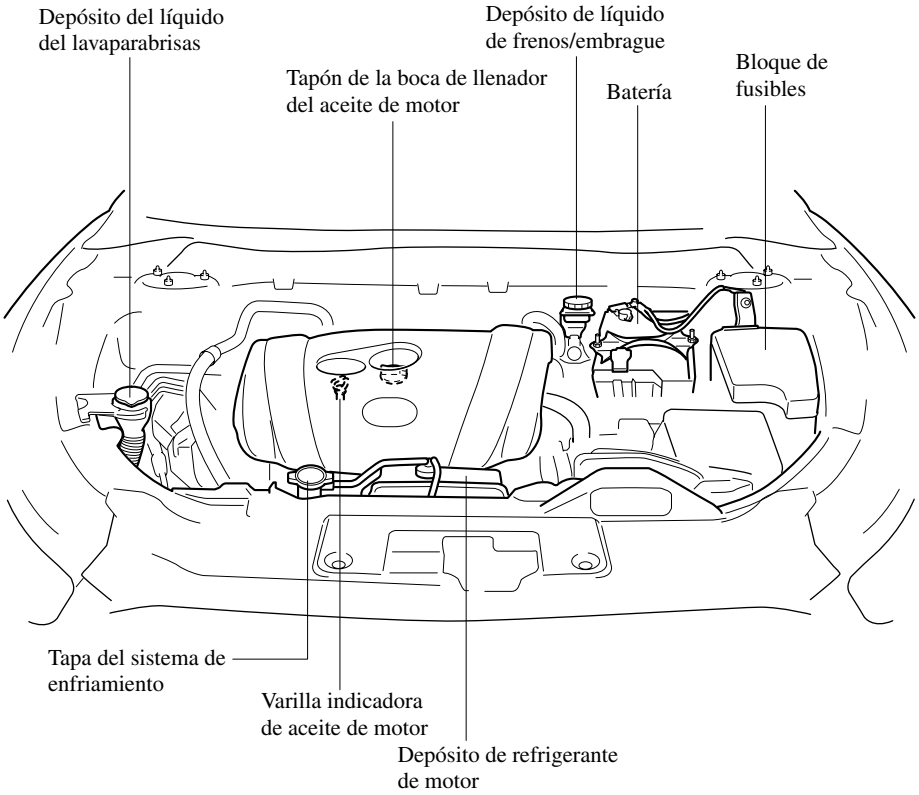

Aceite de motor

NOTA
El cambio del aceite de motor se debe realizar en un técnico experto, le recomendamos un técnico autorizado Mazda.

Mantenimiento del propietario

▼Aceite recomendado

Los intervalos de mantenimiento sólo son válidos si se usan los siguientes aceites (página 6-3).

Motor de gasolina, Europa

Rango de temperatura para viscosidad SAE		
Grado	**Aceites recomendados**	°C –40 –30 –20 –10 0 10 20 30 40 50 °F –40 –20 0 20 40 60 80 100 120
API SL/SM o ACEA A3/A5	**Aceite original Mazda 5W-30 Ultra**	5W-30 10W-40 0W-30
	—	5W-20
API SL/SM/SN	**Aceite original Mazda 0W-20 Supra**	0W-20

Excepto Europa

Rango de temperatura para viscosidad SAE	
Grado	°C –40 –30 –20 –10 0 10 20 30 40 50 °F –40 –20 0 20 40 60 80 100 120
API SG/SH/SJ/SL/SM/SN o ILSAC GF-II/GF-III/GF-IV/GF-V	10W-30 10W-40 10W-50 5W-40 5W-20 5W-30 0W-20 0W-30

La viscosidad o densidad del aceite de motor, influyen en la economía de combustible y en el funcionamiento en tiempo frío (arranque y flujo de aceite).
Los aceites de baja viscosidad permiten mayor economía de combustible y mejor rendimiento en tiempo frío.
En tiempo cálido, con temperaturas altas, se necesita aceite de alta viscosidad para una lubricación satisfactoria.

Al elegir un aceite, considere el rango de temperatura en que su vehículo funcionará hasta el próximo cambio de aceite.
Luego seleccione la viscosidad recomendada en el cuadro anterior.

⚠ PRECAUCION

El uso de aceites de viscosidad diferente a las especificadas para el rango de temperatura, puede dañar el motor.

NOTA

Es normal que todos los motores consuman aceite de motor en condiciones normales de funcionamiento.
El consumo de aceite de motor puede llegar hasta 0,8 litro/1.000 km. Esto puede ser el resultado de la evaporación, ventilación interna o quemado del aceite lubricante en el motor en funcionamiento. El consumo de aceite puede ser mayor debido al período de rodaje cuando el motor es nuevo. El consumo de aceite también es dependiente de la velocidad y la carga del motor. En condiciones severas de conducción, el consumo de aceite puede ser mayor.

▼Control del nivel de aceite del motor

1. Estacione el vehículo sobre una superficie plana.
2. Caliente el motor a la temperatura de funcionamiento normal.
3. Apague el motor, al menos espere 5 minutos, para que el aceite vuelva al depósito de aceite.
4. Saque la varilla indicadora de nivel, límpiela totalmente e instálela nuevamente.

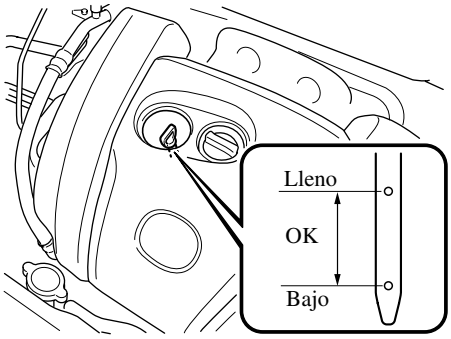

5. Saque nuevamente la varilla indicadora y verifique el nivel.
   El nivel es normal si se encuentra entre las marcas de bajo y lleno.
   Si se encuentra en o debajo de la marca de bajo, agregue aceite como para elevar el nivel a la marca de lleno.

⚠ PRECAUCION

No agregue aceite sobre lleno. De lo contrario, se podría dañar el motor.

6. Asegúrese que el anillo en O en la varilla indicadora está correctamente ubicado antes de volver a insertar la varilla indicadora.
7. Vuelva a insertar completamente la varilla indicadora.

Refrigerante del motor

▼Control del nivel de refrigerante

⚠ ADVERTENCIA

No use un fósforo o llama viva en el compartimiento del motor. NO AGREGUE REFRIGERANTE CUANDO EL MOTOR ESTA CALIENTE:
Un motor caliente es peligroso. Si el motor ha estado funcionando, algunas partes del compartimiento del motor pueden estar muy calientes. Ud. se podría quemar. Inspeccione cuidadosamente el refrigerante del motor en el depósito de refrigerante, pero no lo abra.

Desconecte el encendido y asegúrese que el ventilador no esté funcionando antes de trabajar cerca del ventilador de enfriamiento:
Trabajar cerca del ventilador de enfriamiento cuando está funcionando es peligroso. El ventilador puede funcionar indefinidamente incluso si el motor está parado y la temperatura del compartimiento del motor está alta. El ventilador podría golpearlo y herirlo gravemente.

⚠ ADVERTENCIA

No se debe abrir ninguna tapa del sistema de enfriamiento con el motor y el radiador calientes:
Cuando el motor y el radiador están calientes, el refrigerante caliente y el vapor pueden salir con fuerza y provocarle heridas graves.

NOTA

El cambio el refrigerante se debe realizar en un técnico experto, le recomendamos un técnico autorizado Mazda.

Controle la protección anticongelante y el nivel del refrigerante en el depósito de refrigerante por lo menos una vez al año—al comienzo del invierno—y antes de viajar a cualquier zona donde la temperatura baje por debajo del punto de congelación.

Controle el estado y las conexiones de todas las mangueras del sistema de enfriamiento y las mangueras del calentador.
Cambie todas las mangueras en mal estado o ensanchadas.

El refrigerante debe llenar el radiador y quedar entre las marcas F y L en el depósito de refrigerante cuando el motor está frío.

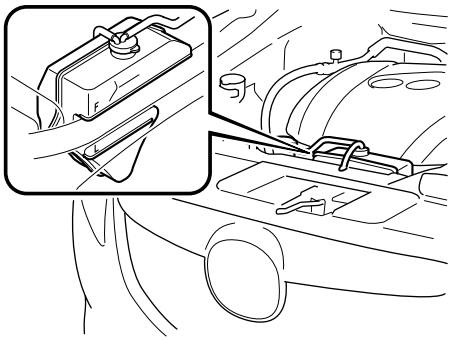

Si está en o cerca de la marca L, agregue suficiente refrigerante anticongelante y anticorrosivo en el depósito de refrigerante para llevar el nivel hasta la marca F.
Apriete firmemente el tapón del tanque de depósito de refrigerante después de agregar refrigerante.

⚠ PRECAUCION

- El refrigerante de radiador daña la pintura.
  Límpielo rápidamente si se vuelca sobre la misma.
- Use solamente agua blanda (desmineralizada) en la mezcla de refrigerante. El agua con minerales reducirá la eficiencia del refrigerante.
- No agregue sólo agua. Agregue siempre la mezcla adecuada de refrigerante.
- El motor del vehículo tiene piezas de aluminio y debe protegerse con refrigerante a base de glicoletileno anticorrosivo y anticongelante.

Mantenimiento del propietario

⚠ PRECAUCION

- NO USE refrigerantes con alcohol, metanol, borato o silicato.
  Estos refrigerantes pueden dañar el sistema de enfriamiento.
- NO MEZCLE alcohol o metanol con el refrigerante especificado. Se puede dañar el sistema de enfriamiento.
- No use una solución que contenga más de 60% por ciento de anticongelante.
  Se reducirá la efectividad de la mezcla.

NOTA

Si se muestra la marca “FL22” en o cerca de la tapa del sistema de enfriamiento, use refrigerante de motor de tipo FL22. Si usa un refrigerante de motor diferente del tipo FL22 usado, el refrigerante de motor debe ser cambiado más pronto que en los intervalos de cambio especificados en el mantenimiento programado (página 6-3).

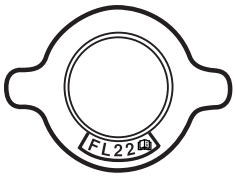

Si el depósito de refrigerante está vacío o si debe llenarlo con frecuencia, consulte a un técnico experto, le recomendamos un técnico autorizado Mazda.

Líquido de frenos/embrague

▼Control del nivel de líquido de frenos/embrague

Los frenos y el embrague toman el líquido del mismo depósito.
Inspeccione regularmente el nivel de líquido en el depósito. Se debe mantener en MAX.
El nivel bajará de acuerdo a la distancia recorrida, esta es una condición normal asociada al desgaste de los forros de frenos y embrague. Si el nivel del líquido fuera excesivamente bajo, se debe inspeccionar el sistema de frenos y embrague en un técnico experto, le recomendamos un técnico autorizado Mazda.

Modelo con volante a la izquierda

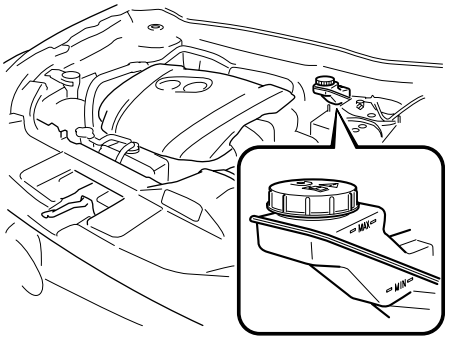

Modelo con volante a la derecha

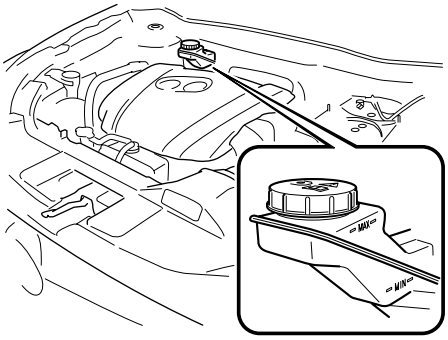

▼Agregando líquido de frenos/embrague

⚠ *ADVERTENCIA*

Tenga cuidado de no salpicarse con líquido de frenos o derramarlo sobre el motor:
Derramar líquido de frenos es peligroso. Si el líquido entra en sus ojos, podrían resultar lastimados. Si esto ocurre, enjuáguese inmediatamente sus ojos con agua y consulte a un médico. Los derrames de líquido de frenos sobre el motor caliente pueden causar incendios.

Si el nivel de líquido de frenos/embrague está bajo, haga inspeccionar los frenos y el embrague:
Los niveles bajos de líquido de frenos/embrague son peligrosos. Los niveles bajos pueden indicar un desgaste de los forros de frenos o pérdidas en el sistema de frenos. Sus frenos pueden fallar o causar un accidente.

Si hay menos, agregue líquido hasta que llegue a la marca MAX.
Antes de agregar líquido, limpie bien el área alrededor de la tapa del depósito.

⚠ PRECAUCION

- El líquido de frenos y embrague puede dañar las superficies pintadas. Si se derramara líquido de frenos o embrague sobre una superficie pintada, lávelo inmediatamente con agua.
- Use solamente el líquido de frenos y embrague especificados (página 9-4), de lo contrario los sistemas se dañarán. Los sistemas también se dañarán si se mezclan líquidos de diferentes tipos.
  Si el sistema de frenos/embrague necesita de cambios frecuentes de líquido, consulte a un técnico experto, le recomendamos un técnico autorizado Mazda.

Líquido del lavador de parabrisas y faros

▼Control del nivel de líquido del lavador

⚠ ADVERTENCIA

Use sólo líquido de lavaparabrisas o agua en el depósito:
Usar anticongelante del radiador como si fuera líquido de lavador es peligroso. Si se rocía sobre el parabrisas puede ensuciar el parabrisas, afectar la visibilidad, y resultar en un accidente.

Controle el nivel del líquido en el depósito del líquido de lavador y agregue líquido si fuera necesario.

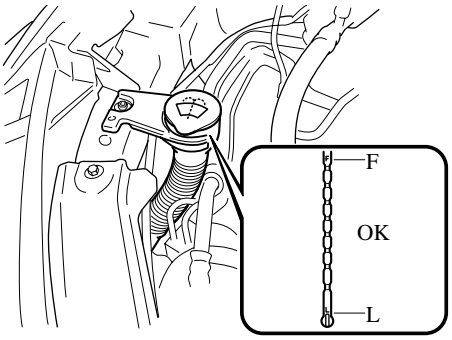

La parte superior del flotador se debe encontrar entre F y L.

Use solamente agua si no hubiera líquido de lavador.
Pero, en climas fríos use solamente líquido de lavador, el agua se congelará.

NOTA
Se suministra líquido de lavador delantero y trasero desde el mismo depósito.

Lubricación de la carrocería

Todas las partes móviles de la carrocería, como las cerraduras y bisagras de puertas o el capó se deben lubricar cada vez que se cambia el aceite de motor. En tiempo frío, use lubricante anticongelante para las cerraduras.

Se debe asegurar que el seguro secundario del capó impide que el capó se abra al soltar el seguro principal.

Hojas del limpiador

⚠ PRECAUCION

- Las ceras comerciales aplicadas en los lavaderos automáticos de automóviles afectan la capacidad de los limpiadores de limpiar los vidrios.
- Para no dañar las hojas de los limpiadores, no use gasolina, queroseno, diluyente, u otros solventes en o próximo a las hojas de los mismos.
- Con la palanca de limpiaparabrisas en la posición AUTO y el encendido en ON, los limpiadores se pueden mover automáticamente en los siguientes casos:
  - Si se toca el parabrisas encima del sensor de lluvia.
  - Si el parabrisas encima del sensor de lluvia se limpia con un paño.
  - Si se golpea el parabrisas con una mano u otro objeto.
  - Si el sensor de lluvia se golpea desde adentro del vehículo con una mano u otro objeto.

  Tenga cuidado de no pellizcarse las manos o los dedos pues se podría herir o dañar los limpiadores. Cuando lave o realice el mantenimiento de su Mazda asegúrese que la palanca del limpiador está en la posición OFF.

La contaminación tanto del vidrio como de la hoja del limpiaparabrisas puede reducir la efectividad de los limpiaparabrisas. Una fuente común de contaminación son los insectos, savia y los tratamientos con cera usados en algunos lavaderos comerciales.

Si las hojas de los limpiadores no estuvieran limpiando bien, lave el vidrio y las hojas de los limpiadores con un limpiador de buena calidad o detergente suave y enjuague bien con agua limpia. Repita la operación si fuera necesario.

▼Cambio de las hojas del limpiaparabrisas

Cuando los limpiadores no limpian adecuadamente, las hojas del limpiadores pueden estar estropeadas o cuarteadas. Cámbielas.

⚠ PRECAUCION

Para no dañar el brazo del limpiador u otros componentes, no intente mover manualmente el limpiador.

NOTA

Para no dañar las hojas de los limpiadores al levantar los limpiadores del lado del conductor y el acompañante, levante primero el limpiador del lado del conductor. A la inversa, al volver a apoyar los limpiadores, apoye primero el del lado del acompañante.

1. Levante el brazo del limpiador.

2. Abra el clip y deslice el conjunto de la hoja en la dirección de la flecha.

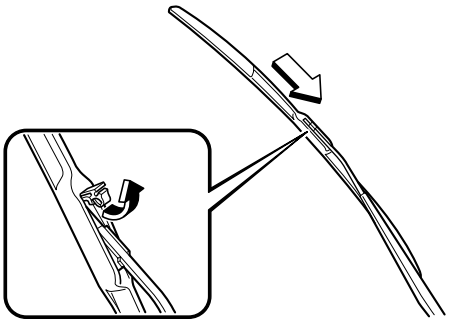

3. Incline el conjunto de la hoja y retírelo del brazo.

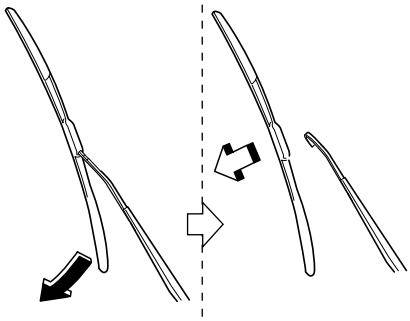

⚠ PRECAUCION

Para evitar que se dañe el parabrisas deje que el brazo del limpiaparabrisas baje suavemente, no deje que caiga sobre el parabrisas.

4. Tire hacia abajo del caucho de la hoja y deslícelo hacia afuera del soporte de la hoja.

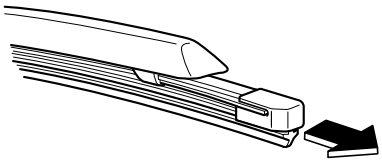

5. Quite los retenedores de metal de cada caucho de la hoja y colóquelos en la nueva hoja.

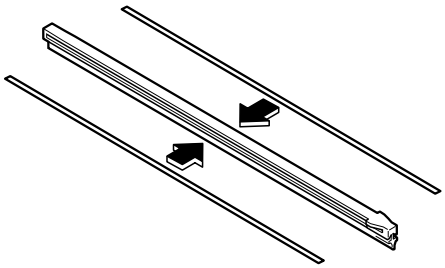

Mantenimiento del propietario

⚠ PRECAUCION

- No doble o deseche los reforzadores. Los deberá usar nuevamente.
- Si los retenedores de metal están cambiados, la eficiencia de la hoja del limpiador será menor.
  No use los retenedores de metal del lado del conductor en el limpiador del lado del acompañante o viceversa.
- Asegúrese de volver a instalar los retenedores de metal en la nueva hoja de caucho de manera que la curva sea igual a la de la hoja de caucho vieja.

6. Instale cuidadosamente el nuevo caucho de la hoja. Instálelo en el orden inverso del desmontaje.

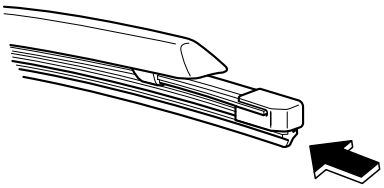

▼Cambio de las hojas del limpiador de luneta trasera

Cuando los limpiadores no limpian adecuadamente, las hojas de los limpiadores pueden estar estropeadas o cuarteadas.
Cámbielas.

⚠ PRECAUCION

Para no dañar el brazo del limpiador u otros componentes, no intente mover manualmente el limpiador.

1. Levante el brazo del limpiador y gire la hoja del limpiador hacia la derecha hasta que se trabe, luego retire la hoja.

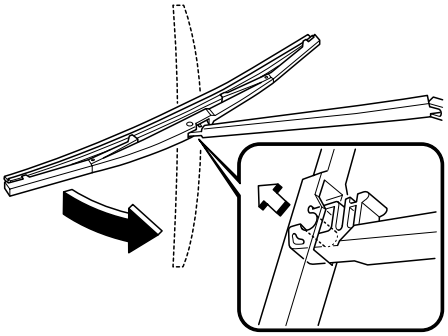

⚠ PRECAUCION

No deje que el brazo del limpiador caiga sobre la luneta trasera.

2. Tire del caucho de la hoja y deslícelo hacia afuera del soporte de metal.

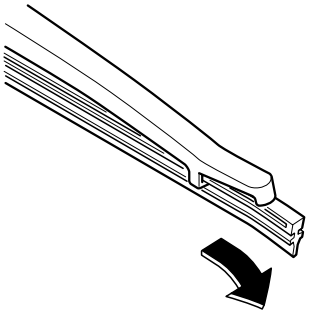

3. Quite los retenedores de metal del caucho de la hoja y coloque los en el nuevo caucho de la hoja.

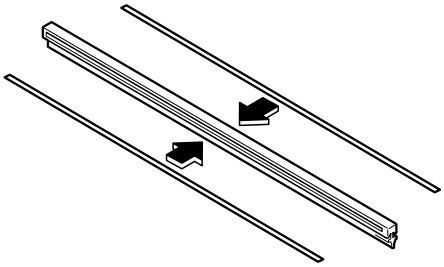

⚠ PRECAUCION

No doble o deseche los reforzadores. Los deberá usar nuevamente.

4. Instale cuidadosamente el nuevo caucho de la hoja.
   Instálelo en el orden inverso del desmontaje.

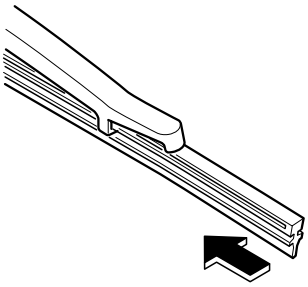

Batería

⚠ ADVERTENCIA

Lea cuidadosamente las siguientes precauciones antes de usar la batería o inspeccionar para asegurarse la manipulación correcta y segura:

Use siempre protección para los ojos cuando trabaje cerca de la batería:
Trabajar sin protección para los ojos es peligroso. El líquido de la batería contiene ACIDO SULFURICO que puede provocar ceguera si salpica sus ojos. También, el gas hidrógeno producido durante el funcionamiento normal de la batería puede prenderse fuego y hacer que la batería explote.

Use gafas y guantes de protección para no salpicarse con líquido de batería:
Derramar líquido de batería es peligroso.
El líquido de batería contiene ACIDO SULFURICO que puede producirle heridas graves, si entra en sus ojos, o salpica su piel o la vestimenta. Si sucediera esto, enjuáguese inmediatamente sus ojos con agua durante 15 minutos o lave su piel cuidadosamente y consulte a un médico.

Siempre mantenga las baterías lejos del alcance de los niños:
Permitir que los niños jueguen próximo a una batería es peligroso. El líquido de batería puede causarle heridas graves si entra en sus ojos o en la piel.

Mantenga las llamas y chispas lejos de las celdas abiertas de la batería y no permita que las herramientas metálicas hagan contacto con el terminal positivo (+) o negativo (−) de la batería cuando trabaje próximo a una batería. No permita que el terminal positivo (+) haga contacto con la carrocería del vehículo:
Las llamas y chispas próximas a las celdas de baterías abiertas son peligrosas. El gas hidrógeno producido durante le funcionamiento normal de la batería puede prenderse fuego y hacer que la batería explote. Una batería que explote puede provocarle heridas y quemaduras graves. Mantenga todas las llamas incluyendo los cigarrillos y chispas alejados de las celdas de baterías abiertas.

⚠ *ADVERTENCIA*

Mantenga todas las llamas, incluyendo los cigarrillos y las chispas alejadas de las celdas abiertas de una batería:
Las llamas y chispas próximas a las celdas de baterías abiertas son peligrosas. El gas hidrógeno producido durante le funcionamiento normal de la batería puede prenderse fuego y hacer que la batería explote. Una batería que explote puede provocarle heridas y quemaduras graves.

Mantenimiento del propietario

NOTA

Retire la cubierta de la batería antes de realizar el mantenimiento de la batería.

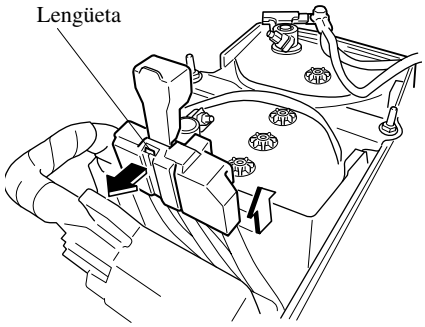

▼Mantenimiento de la batería

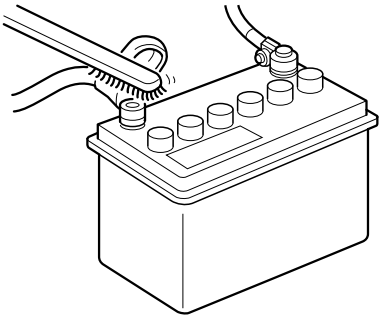

Para un mejor mantenimiento de la batería:

- Mantenga la batería firmemente instalada.
- Mantenga la parte superior de la batería limpia y seca.
- Mantenga los terminales y las conexiones limpias, firmes y cubiertas con vaselina o lubricante de terminales.
- Limpie cualquier derrame de electrolito inmediatamente con una solución de agua y soda cáustica.
- Si el vehículo no va ha ser usado por un largo tiempo, desconecte los cables de la batería y cargue la batería cada seis semanas.

▼Control del nivel de electrólito

Si el nivel del electrolito está bajo la batería se descargará rápidamente.

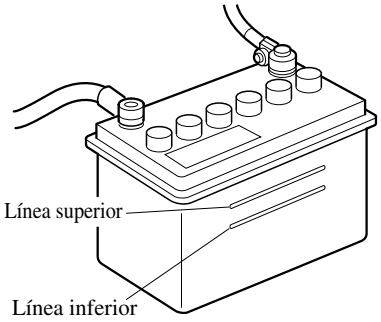

Inspeccione el nivel del electrolito al menos una vez a la semana. Si está bajo, retire la tapas y agregue suficiente agua destilada para llevar el nivel entre las líneas superior e inferior (consulte la figura).

No se debe sobrellenar.
Compruebe la gravedad específica del electrolito con un hidrómetro, especialmente cuando el tiempo está frío. Si la gravedad específica está baja, recargue la batería.

▼Recarga de la batería

NOTA

- Antes de realizar el mantenimiento o recargar la batería, desconecte todos los accesorios y apague el motor.
- Para desconectar la batería, debe desconectar primero el cable negativo. Para volver a conectarla, debe conectar el cable negativo en último lugar.
- Asegúrese de retirar las tapas antes de recargar la batería.

- Si la batería se descargará en un lapso de tiempo corto, por ejemplo: debido a que las luces se dejaron encendidos con el motor apagado, recargue la batería con carga lenta de acuerdo al tamaño y capacidad de la batería.
- Si la batería se descarga gradualmente debido a un consumo eléctrico alto mientras el vehículo está en uso, recargue la batería de acuerdo al tamaño y capacidad de la batería.

Cambie la pila

Si los botones del transmisor no se pueden usar y el indicador de funcionamiento no destella, la pila podría estar descargada. Cambie por una pila nueva antes de que no se pueda utilizar el transmisor.

⚠ PRECAUCION

- Asegúrese que la pila está bien instalada. Se podrían producir pérdidas en la pila si no es instalada correctamente.
- Cuando se cambia la pila, tenga cuidado de no tocar ningún circuito interno ni los terminales eléctricos, tampoco doble los terminales eléctricos, ni ensucie el transmisor pues se podría dañar.
- Existe peligro de explosión si la pila no es colocada correctamente.
- Deseche la pila usada de acuerdo a las siguientes instrucciones.
  - Aísle los terminales más y menos de la pila usando cinta adhesiva o similar.
  - Nunca desarme.
  - Nunca arroje la pila al fuego o el agua.
  - Nunca las destruya o aplaste.
- Cámbiela sólo por una pila del mismo tipo (CR2025 o equivalente).

Mantenimiento del propietario

Las siguientes condiciones indican que la carga de la pila está baja:

- El indicador KEY (verde) destella en el grupo de instrumentos durante aproximadamente 30 segundos después que se enciende el motor (para vehículos con un medidor tipo A, se exhiben mensajes en el grupo de instrumentos).
- El sistema no funciona y el indicador de funcionamiento en el transmisor no destellará cuando se presionen los botones.
- El rango de funcionamiento del sistema se reduce.

Se recomienda cambiar la pila en un técnico autorizado Mazda para evitar que se dañe la llave. Si cambia la pila Ud. Mismo, siga las instrucciones a continuación.

Cambio de la pila de la llave

1. Tire de la llave auxiliar.

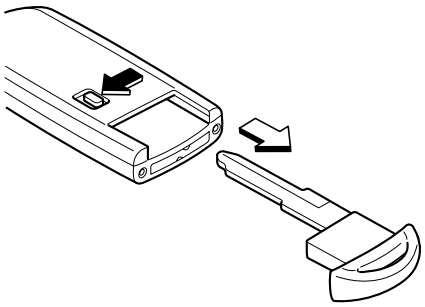

2. Inserte un destornillador pequeño de punta plana en la ranura tal como se indica en la figura y gire el destornillador para abrir ligeramente la cubierta.

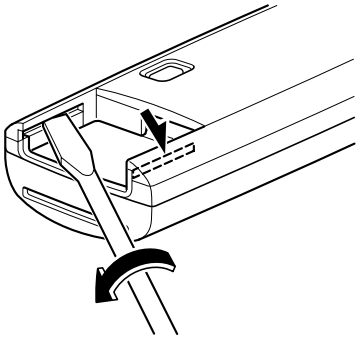

3. Inserte un destornillador pequeño de punta plana en la separación entre la cubierta y el transmisor, y luego gire el destornillador para retirar la cubierta.

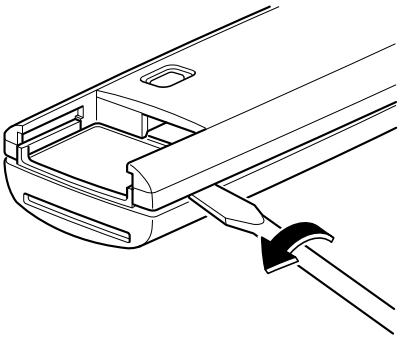

4. Retire la tapa de la pila, luego retire la pila.

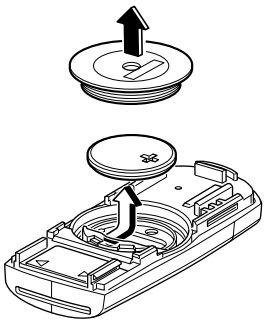

5. Inserte una pila nueva con el polo positivo hacia arriba, y luego cubra la pila con la tapa de la pila.

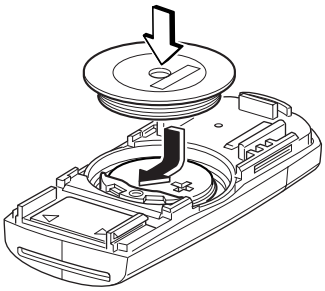

6. Cierre la cubierta.

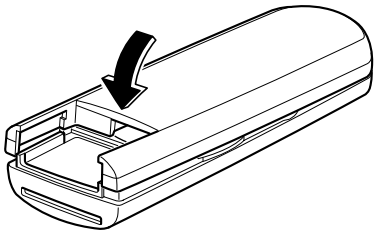

7. Vuelva a insertar la llave auxiliar.

⚠ PRECAUCION

- Tenga cuidado de no permitir que se dañe o raye el aro de caucho, tal como se indica en la figura.
- Si el aro de caucho se sale, vuelva a colocarlo antes de insertar la nueva pila.

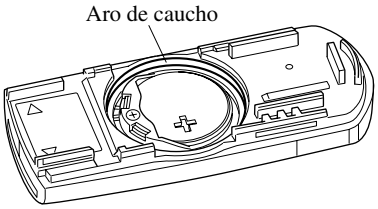

Neumáticos

Para un mejor funcionamiento, seguridad y máxima economía de combustible, mantenga la presión de aire de los neumáticos recomendada y respete los límites recomendados de carga y su distribución para este vehículo.

⚠ ADVERTENCIA

Usando tipos de neumáticos diferentes:
Conducir su vehículo con neumáticos de tamaños y tipos diferentes es peligroso. La respuesta del vehículo podría verse afectada y el vehículo podría no frenar correctamente ocasionando la pérdida del control del vehículo.
Excepto durante el tiempo limitado de uso del neumático de repuesto temporario, use sólo neumáticos del mismo tipo (radiales, esculpidos o con bandas asimétricas) en las cuatro ruedas.

Uso de neumáticos de otro tamaño:
El uso de otro tamaño de neumático diferente del especificado para su Mazda es peligroso (página 9-8). Podría afectar seriamente la conducción, desempeño, altura del suelo, altura de rueda y calibración del velocímetro. Esto puede provocar un accidente. Use sólo neumáticos del tamaño correcto especificado para su Mazda.

▼Presión de aire de los neumáticos

⚠ ADVERTENCIA

Infle siempre los neumáticos a la presión correcta:
Inflar demasiado o inflar poco los neumáticos es peligroso. La respuesta del vehículo podría verse afectada o una falla repentina de un neumático podría resultar en un accidente grave. Consulte la sección Neumáticos en la página 9-8.

Use sólo una tapa de válvula de neumático genuina Mazda:
Usar una parte no genuina Mazda es peligroso debido a que la presión de aire de neumático correcta no se podrá mantener si la válvula del neumático se dañara. Si bajo estas condiciones conduce el vehículo, la presión de aire de neumático disminuirá lo que puede resultar en un accidente grave. No use ninguna parte para tapa de válvula de neumático que no sea una parte genuina Mazda.

La presión de los neumáticos (incluyendo el de repuesto)*, se debe controlar mensualmente con los neumáticos en frío. Las presiones que se recomiendan son las adecuadas para obtener una mejor conducción del vehículo y un desgaste mínimo de los neumáticos.
Consultar los cuadros de especificaciones (página 9-8).

*Algunos modelos.

NOTA

- Verifique siempre la presión de los neumáticos cuando los neumáticos estén fríos.
- Cuando los neumáticos están calientes, la presión es normalmente más alta que la recomendada. No saque el aire de los neumáticos calientes para ajustar la presión.
- La falta de presión puede producir consumo excesivo de combustible, desgaste desparejo y acelerado de neumáticos y una mala obturación del talón del neumático que lo puede deformar.
- La presión excesiva produce una conducción desagradable, desgaste desparejo y acelerado de neumáticos y una mayor posibilidad de daños en situaciones riesgosas en los caminos. Se deben mantener los neumáticos con la presión correcta. Si los neumáticos necesitan inflarse con frecuencia, hágalos inspeccionar.

▼Rotación de neumáticos

⚠ *ADVERTENCIA*

Rote los neumáticos periódicamente:
Es peligroso que los neumáticos se desgasten irregularmente. Para que el desgaste de las bandas se realice de forma pareja de manera de mantener un buen rendimiento en la conducción y el frenado, se recomienda rotar los neumáticos cada 10.000 km o antes, si se produce un desgaste desigual.

Controle el balance de las ruedas al mismo tiempo.

NOTA

(Sin neumático de repuesto temporario)
Debido a que su vehículo no tiene un neumático de repuesto, no puede realizar una rotación de neumáticos segura con el gato que viene con su vehículo. Consulte a un técnico experto, le recomendamos un técnico autorizado Mazda para que realice la rotación de los neumáticos.

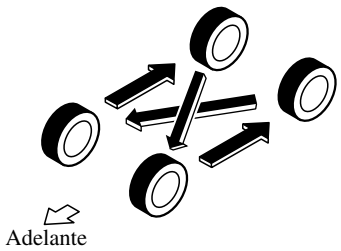

No incluya (el neumático SOLO PARA USO TEMPORARIO) en la rotación.

Al rotar los neumáticos, controle que el desgaste no sea desigual o por la existencia de roturas. El desgaste anormal de los neumáticos normalmente se debe a uno o una combinación de los siguientes puntos:

- Presión de aire incorrecta
- Alineación de las ruedas incorrecta
- Ruedas desbalanceadas
- Severas frenadas

Después de la rotación, asegúrese de llevar la presión de aire en todos los neumáticos a los niveles especificados (página 9-8) y controle el ajuste de la tuerca de orejeta.

⚠ PRECAUCION

Rote los neumáticos unidireccionales y los neumáticos radiales que tengan diseño asimétrico o tacos solamente de adelante hacia atrás y no de un lado a otro. El rendimiento de los neumáticos será menor si se rotan de lado a lado.

▼Cambio de un neumático

⚠ ADVERTENCIA

Siempre use neumáticos que estén en buenas condiciones:
Conducir con neumáticos desgastados es peligroso.
La reducción en la efectividad de los frenos, precisión de la dirección y la tracción puede resultar en un accidente.

Cambie los cuatro neumáticos a la misma vez:
Es peligroso cambiar sólo un neumático. La respuesta del vehículo podría verse afectada y el vehículo podría no frenar correctamente resultando en la pérdida del control del vehículo. Mazda recomienda expresamente que cambie los cuatro neumáticos a la misma vez.

Si el neumático se desgasta de forma pareja, un indicador de desgaste con forma de barra aparecerá atravesado a la banda de rodamiento.
Cambie el neumático cuando suceda eso.

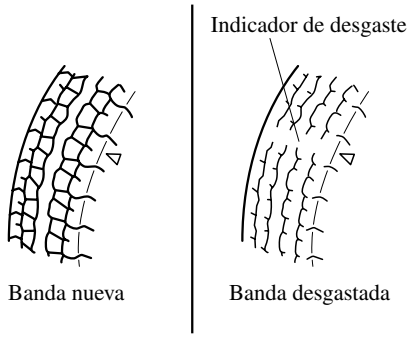

Debe cambiarlo antes que la banda de desgaste cruce toda la banda de rodamiento.

▼Neumático de repuesto temporario

Por lo menos una vez al mes verifique el neumático de repuesto temporario para confirmar que esté bien colocado y correctamente inflado.

NOTA

El neumático de repuesto temporario se deteriora gradualmente incluso si no se usa.

El neumático de repuesto temporario es más fácil de manipular debido a su estructura que es más ligera y pequeña que un neumático convencional. Este neumático se debe usar sólo en caso de emergencia y sólo por una distancia corta.

Utilice el neumático de repuesto temporario sólo hasta que se repare el neumático convencional, lo que debe ser realizado lo antes posible.

Consulte la sección Neumáticos en la página 9-8.

⚠ PRECAUCION

- No use su llanta de neumático de repuesto temporario con un neumático para nieve o un neumático convencional. Ninguno de ambos calzará correctamente y se puede dañar el neumático y la llanta.
- El neumático de repuesto temporario tiene una vida útil de menos de 5.000 km. La vida útil puede ser menor dependiendo de las condiciones de conducción.
- El neumático de repuesto temporario es para uso limitado, sin embargo, cuando aparece la banda sólida indicadora de desgaste de neumático, cambie por otro neumático de repuesto temporario con las mismas características (página 6-39).

▼Cambio de una llanta

⚠ ADVERTENCIA

Use siempre llantas del tamaño correcto para su vehículo:
Usar una llanta de tamaño equivocado es peligroso. La capacidad de frenado y la maniobrabilidad del vehículo se podría ver afectada, ocasionando la pérdida del control y provocando un accidente.

⚠ PRECAUCION

Una llanta de tamaño incorrecto puede afectar adversamente:

- Calce del neumático
- Duración de la llanta y cojinetes
- Altura del vehículo sobre el suelo
- Separación de las cadenas para nieve
- Calibración del velocímetro
- Reglaje de faros
- Altura del parachoques
- Sistema de monitoreo de presión de neumáticos

Cuando se cambia una llanta por cualquier razón, se debe verificar que la nueva llanta sea igual a la que ha sido especificada por la fábrica, en diámetro, ancho del borde y descentramiento (interior/exterior).

Un balance apropiado de las ruedas le da una mayor comodidad durante la conducción y permite reducir el desgaste de la banda de rodamiento del neumático. Las ruedas desbalanceadas producen vibraciones molestas y desgaste desparejo del neumático, con zonas cóncavas o lisas.

Bombillas

Con faros de fusión de xenón

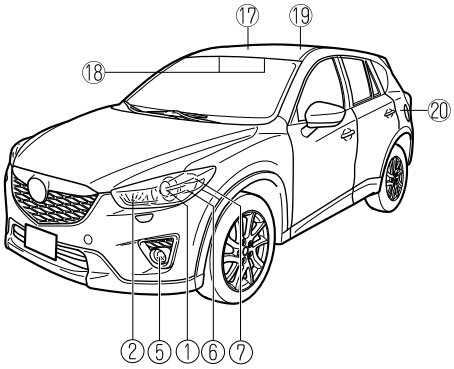

Con faros halógenos

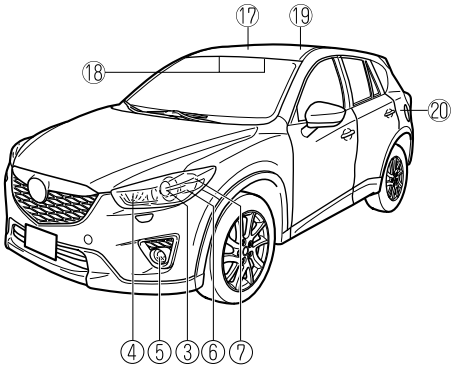

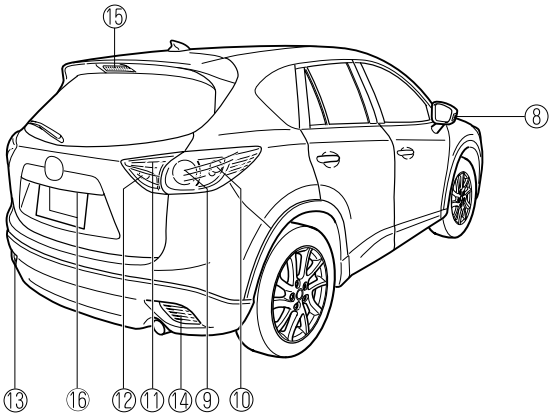

① Faros (Luces de cruce/carretera)
② Luces de marcha diurna
③ Faros (Luz de cruce)
④ Faros (Luces de carretera)/Luces de marcha diurna
⑤ Faros antiniebla delanteros*
⑥ Luces de señal de viraje delanteras
⑦ Luces de posición
⑧ Luces de señal de viraje laterales
⑨ Luces de freno/cola
⑩ Luces de señal de viraje traseras
⑪ Luces de cola (Lado de la compuerta trasera)
⑫ Luces de marcha atrás
⑬ Faro antiniebla trasero (Modelo con volante a la izquierda)
⑭ Faro antiniebla trasero (Modelo con volante a la derecha)
⑮ Luz de parada de montaje alto
⑯ Luces de placa de matrícula
⑰ Luz en el techo (Delantera)/Luces para lectura de mapas
⑱ Luces de espejos cosméticos*
⑲ Luces para lectura de mapas traseras
⑳ Luz del compartimiento para equipajes

*Algunos modelos.

⚠ ADVERTENCIA

No cambie las bombillas de fusión de xenón usted mismo:
Es peligroso cambiar las bombillas de fusión de xenón uno mismo. Debido a que las bombillas de fusión de xenón requieren de alto voltaje, podría sufrir un golpe eléctrico si manipulara incorrectamente la bombilla. Consulte a un técnico experto, le recomendamos un técnico autorizado Mazda cuando sea necesario realizar un cambio.

Nunca toque el vidrio de la bombilla halógena con sus manos desnudas y siempre use protección para los ojos al manipular y trabajar con bombillas:
Cuando una bombilla halógena se rompe es peligroso. Estas bombillas contienen gas presurizado. Al romperse, explotan y podrían causar heridas graves por los vidrios que vuelan.
Si se toca la parte de vidrio con las manos desnudas, la grasitud de la piel podría hacer que la bombilla se recaliente y explote al encenderla.

Siempre mantenga las bombillas halógenas fuera del alcance de los niños:
Jugar con una bombilla halógena es peligroso. Se podría sufrir heridas graves por dejar caer una bombilla halógena o romperla de alguna manera.

NOTA

- Para cambiar la bombilla, consulte a un técnico experto, le recomendamos un técnico autorizado Mazda.
- Si toca accidentalmente la bombilla halógena, debe de ser limpiada con alcohol de limpieza antes de usarla.
- Para tirarlo a la basura lejos del alcance de los niños, envuelva la bombilla vieja en la tapa de protección y la caja de la bombilla de repuesto.

▼Cambio de las bombillas exteriores

Faros (Con faros de fusión de xenón)

Bombillas de luces de cruce/carretera

No puede cambiar las bombillas de luces de cruce/carretera Ud. mismo. Las bombillas se pueden cambiar por un técnico experto, le recomendamos a un técnico experto, le recomendamos un técnico autorizado Mazda.

Luces de marcha diurna

1. Asegúrese que la llave de encendido está desconectada y el interruptor de faros está apagado.
2. Levante el capó.

3. Desconecte el conector de la unidad presionando la lengüeta del conector con un dedo y tirando del conector hacia abajo.

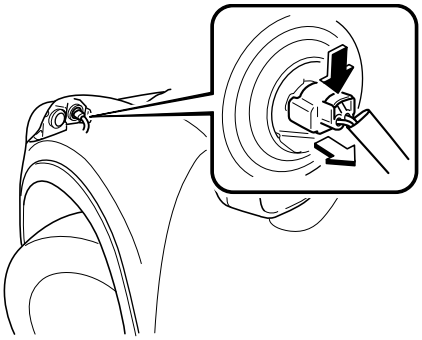

4. Gire el conector y el conjunto de la bombilla para desmontarla. Desmonte cuidadosamente la bombilla de su conector en el reflector tirando suavemente derecho hacia atrás del conector.

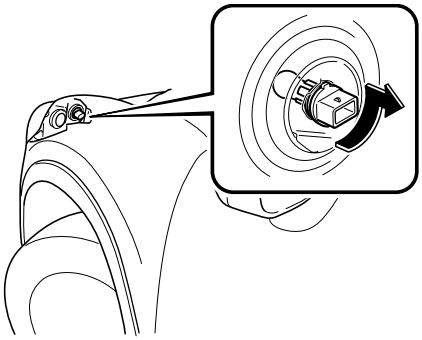

5. Instale la bombilla nueva en el orden inverso al procedimiento de desmontaje.

Faros (Con faros halógenos)

Bombillas de luces de cruce

1. Asegúrese que la llave de encendido está desconectada y el interruptor de faros está apagado.
2. Levante el capó.
3. **(Lado derecho)**
   Desmonte el depósito de líquido de limpiaparabrisas desde la guía.

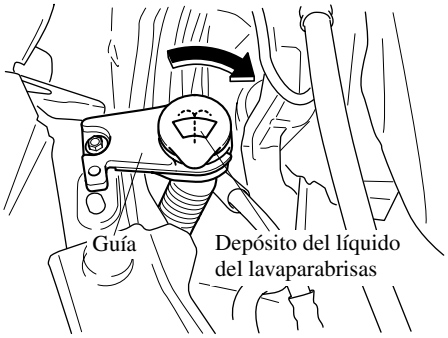

4. Desconecte el conector de la unidad presionando la lengüeta del conector con un dedo y tirando del conector hacia abajo.

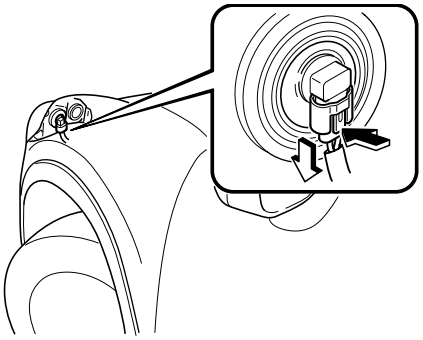

Mantenimiento del propietario

5. Gire el conector y el conjunto de la bombilla para desmontarla. Desmonte cuidadosamente la bombilla de su conector en el reflector tirando suavemente derecho hacia atrás del conector.

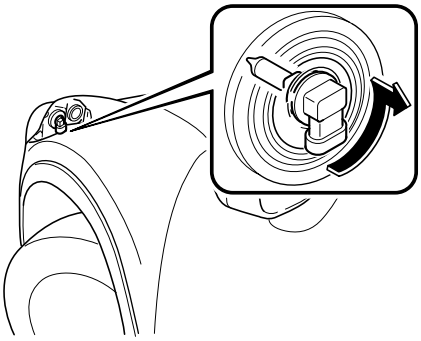

6. Instale la bombilla nueva en el orden inverso al procedimiento de desmontaje.

Bombillas de luces de carretera/Luces de marcha diurna

1. Asegúrese que la llave de encendido está desconectada y el interruptor de faros está apagado.
2. Levante el capó.
3. **(Lado derecho)**
   Desmonte el depósito de líquido de limpiaparabrisas desde la guía.

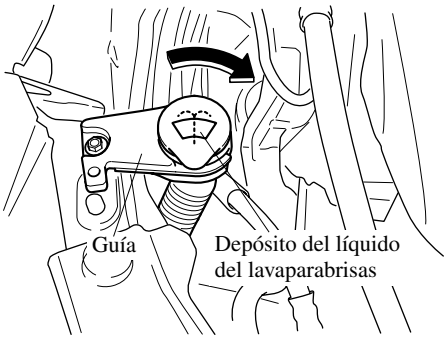

4. Quite la cubierta de sellado.

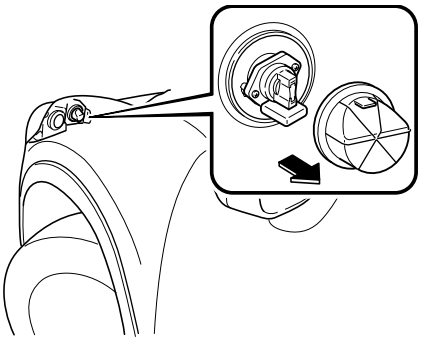

5. Gire el conector y el conjunto de la bombilla hacia la izquierda y retírela.

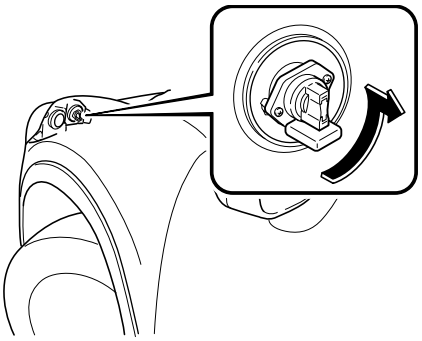

6. Instale la bombilla nueva en el orden inverso al procedimiento de desmontaje.

Luces de señal de viraje delanteras, Luces de posición

1. Asegúrese que la llave de encendido está desconectada y el interruptor de faros está apagado.
2. Si está cambiando la bombilla de luces de cruce derecho, arranque el motor, gire el volante completamente hacia la derecha, y apague el motor. Si está cambiando la bombilla de luces de cruce izquierda, gire el volante hacia la izquierda.
3. Tire del centro de cada retenedor de plástico y desmonte los retenedores.

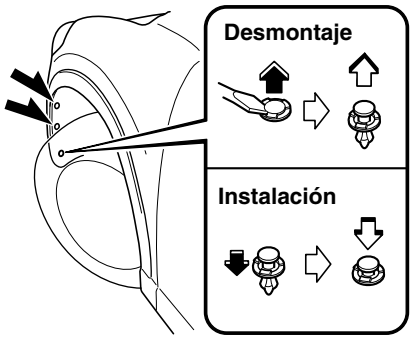

4. Gire el tornillo hacia la izquierda, retírelo y luego retire parcialmente el guardabarros.

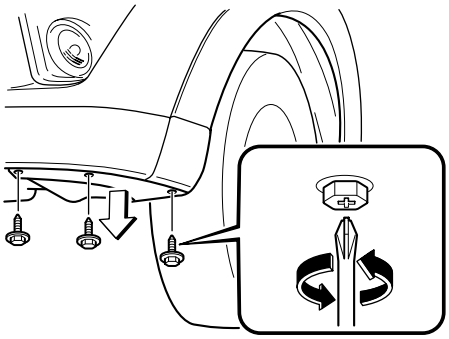

5. Gire el conector y el conjunto de la bombilla hacia la izquierda y retírela.
6. Desconecte la bombilla del conector.

Luces de señal de viraje delanteras

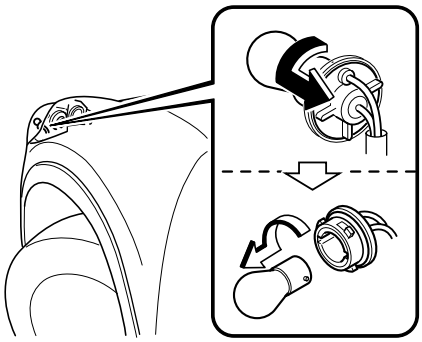

Luces de posición

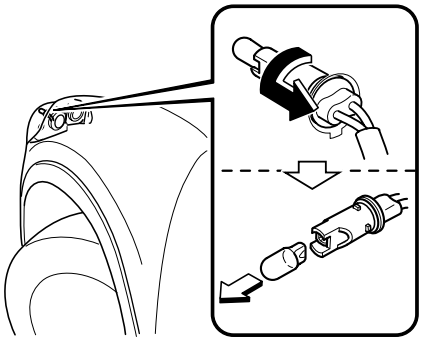

7. Instale la bombilla nueva en el orden inverso al procedimiento de desmontaje.

Faros antiniebla delanteros ✶

1. Asegúrese que la llave de encendido está desconectada y el interruptor de faros está apagado.
2. Si está cambiando la bombilla de luces de cruce derecho, arranque el motor, gire el volante completamente hacia la derecha, y apague el motor. Si está cambiando la bombilla de luces de cruce izquierda, gire el volante hacia la izquierda.
3. Tire del centro de cada retenedor de plástico y desmonte los retenedores.

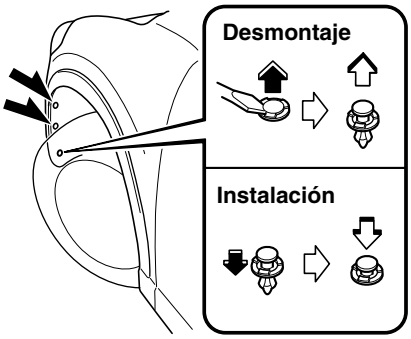

4. Gire el tornillo hacia la izquierda, retírelo y luego retire parcialmente el guardabarros.

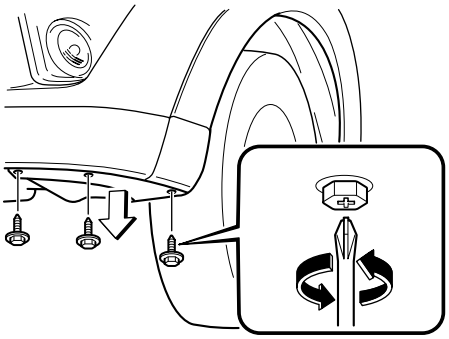

5. Desconecte el conector de la unidad presionando la lengüeta del conector con un dedo y tirando del conector hacia abajo.

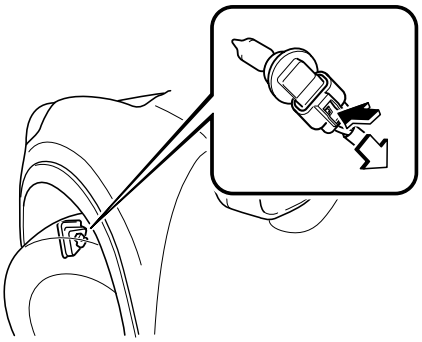

 ✶Algunos modelos.

6. Gire el conector y el conjunto de la bombilla para desmontarla. Desmonte cuidadosamente la bombilla de su conector en el reflector tirando suavemente derecho hacia atrás del conector.

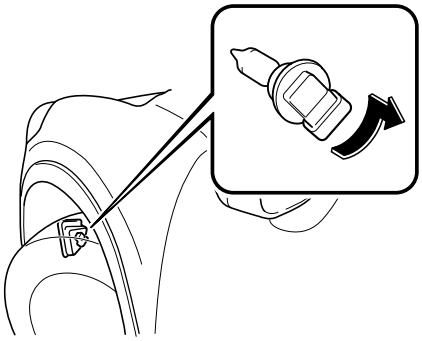

7. Instale la bombilla nueva en el orden inverso al procedimiento de desmontaje.

Luces de señal de viraje laterales

Debido a la complejidad y dificultad del procedimiento, las bombillas LED deben ser cambiadas en un técnico experto, le recomendamos un técnico autorizado Mazda.

NOTA
No se puede cambiar la bombilla LED debido a que está incorporada en la unidad. Cambie la unidad.

Luces de freno/cola, Luces de señal de viraje traseras, Luces de cola (Lado de compuerta trasera), Luces de marcha atrás

1. Asegúrese que la llave de encendido está desconectada y el interruptor de faros está apagado.

Compuerta trasera

2. Retire la cubierta con un destornillador de punta plana envuelto en un paño suave.

Luces de freno/cola, Luces de señal de viraje traseras

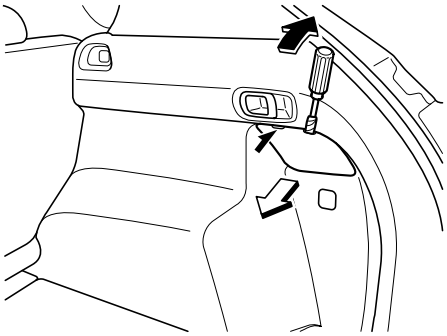

Luces de cola (lado de la compuerta trasera), Luces de marcha atrás

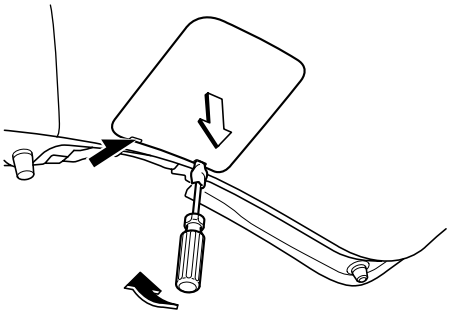

3. Gire el conector y el conjunto de la bombilla hacia la izquierda y retírela.
4. Desconecte la bombilla del conector.

Luces de freno/cola

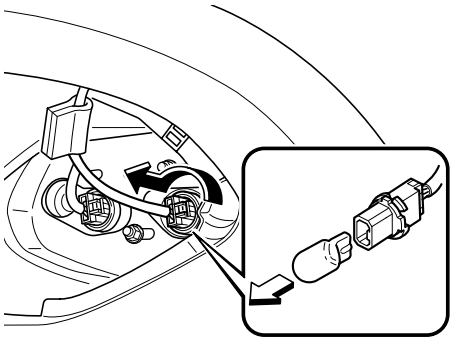

Luces de señal de viraje traseras

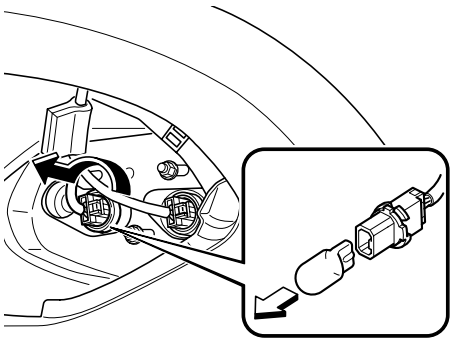

Luces de cola (Lado de la compuerta trasera)

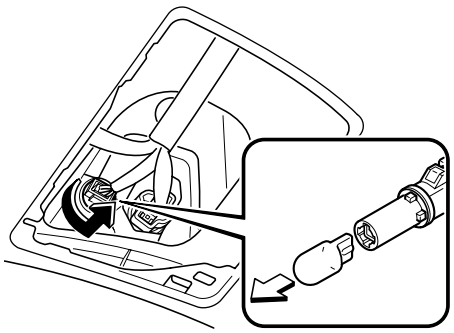

Luces de marcha atrás

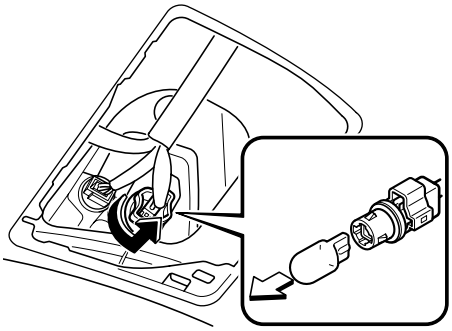

5. Instale la bombilla nueva en el orden inverso al procedimiento de desmontaje.

Faro antiniebla trasero

1. Asegúrese que la llave de encendido está desconectada y el interruptor de faros está apagado.
2. Tire del centro de cada retenedor de plástico y desmonte los retenedores y la cubierta.

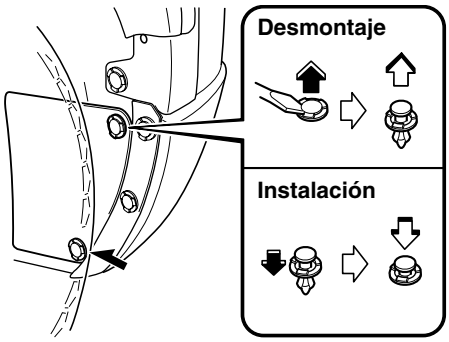

3. Gire el conector y el conjunto de la bombilla hacia la izquierda y retírela.

4. Desconecte la bombilla del conector.

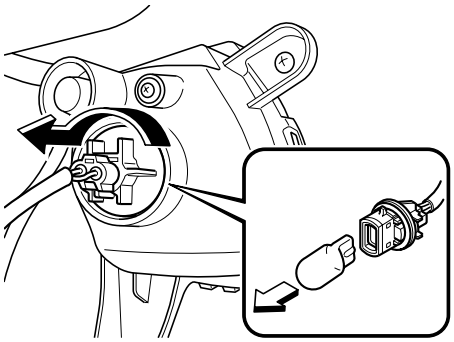

5. Instale la bombilla nueva en el orden inverso al desmontaje.

Luz de parada de montaje alto

Debido a la complejidad y dificultad del procedimiento, las bombillas LED deben ser cambiadas en un técnico experto, le recomendamos un técnico autorizado Mazda.

NOTA
No se puede cambiar la bombilla LED debido a que está incorporada en la unidad. Cambie la unidad.

Luces de placa de matrícula

1. Asegúrese que la llave de encendido está desconectada y el interruptor de faros está apagado.
2. Envuelva un destornillador de punta plana con un paño suave para no dañar el vidrio, y luego desmonte el vidrio alzaprinando cuidadosamente sobre el borde del vidrio con un destornillador de punta plana.
3. Desconecte la bombilla tirando de conector.

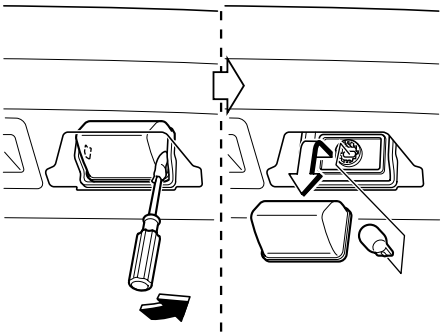

4. Instale la bombilla nueva en el orden inverso al procedimiento de desmontaje.

▼Cambio de las bombillas interiores

Luz en el techo (delantera)/Luces para lectura de mapas, Luces para lectura de mapas traseras, Luces de espejos cosméticos ✶

1. Envuelva un destornillador de punta plana con un paño suave para no dañar el vidrio, y luego desmonte el vidrio alzaprinando cuidadosamente sobre el borde del vidrio con un destornillador de punta plana.
2. Desconecte la bombilla tirando de conector.

✶Algunos modelos.

Mantenimiento del propietario

Luz en el techo (Delantera)/Luces para lectura de mapas

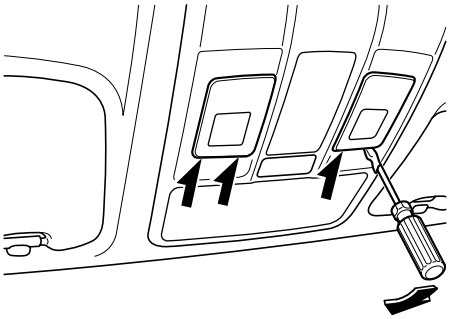

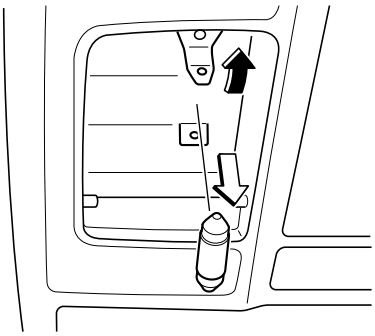

Luces para lectura de mapas traseras

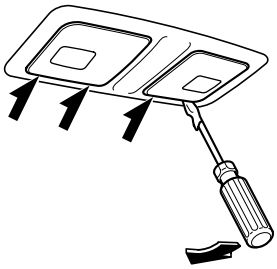

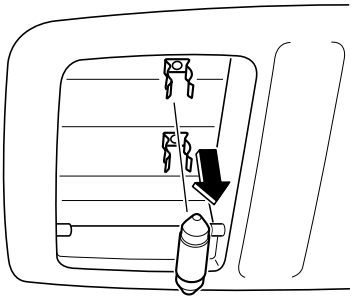

Luces de espejos cosméticos

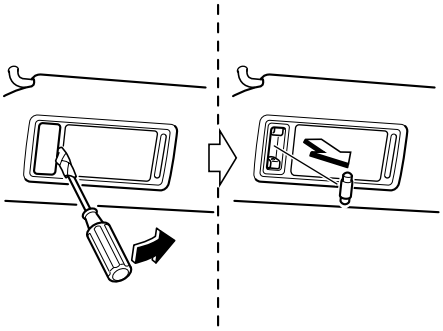

3. Instale la bombilla nueva en el orden inverso al procedimiento de desmontaje.

Luz del compartimiento para equipajes

1. Envuelva un destornillador de punta plana con un paño suave para no dañar el vidrio y desmonte el vidrio alzaprinando cuidadosamente sobre el borde del vidrio con un destornillador de punta plana.

2. Desconecte la bombilla tirando de conector.

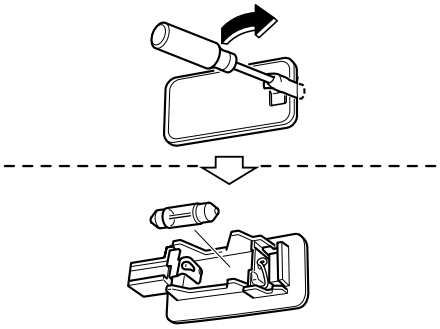

3. Instale la bombilla nueva en el orden inverso al procedimiento de desmontaje.

Fusibles

El sistema eléctrico del vehículo está protegido por medio de fusibles.

Si alguna de las luces del vehículo, accesorios o controles no funcionan, inspeccione el protector del circuito correspondiente. Si se ha fundido un fusible, el cable dentro del fusible estará derretido.

Si el mismo fusible se funde nuevamente, evite el uso del sistema eléctrico correspondiente y consulte con un técnico experto, le recomendamos un técnico autorizado Mazda tan pronto como sea posible.

▼Cambio de fusibles

Cambio de los fusibles del lado izquierdo del vehículo

Si el sistema eléctrico no funciona, inspeccione primero los fusibles del lado izquierdo del vehículo.

1. Asegúrese que el motor está apagado, y que todos los interruptores están desconectados.
2. Abra la cubierta del panel de fusibles.

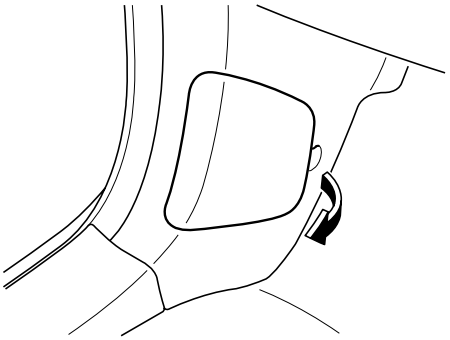

3. Tire del fusible derecho hacia afuera con el extractor de fusibles para quitar fusibles provista en la caja de fusibles en el compartimiento del motor.

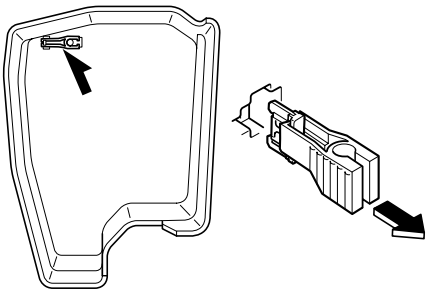

4. Inspeccione el fusible y cámbielo si está fundido.

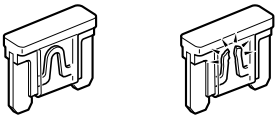

Normal Fundido

5. Inserte un fusible nuevo con las mismas especificaciones de amperaje y asegúrese de que ha quedado bien colocado. Si no calza firmemente, haga que un técnico experto lo inspeccione. Recomendamos un técnico autorizado Mazda.
   Si no hay un fusible de repuesto, use un fusible de la misma clase de un circuito que no se esté usando normalmente para el funcionamiento del vehículo, por ejemplo AUDIO u OUTLET.

⚠ PRECAUCION

Cambie siempre un fusible por un fusible genuino Mazda o equivalente del mismo valor. De lo contrario se puede dañar el sistema eléctrico.

6. Vuelva a instalar la cubierta y asegúrese que está bien instalada.

Cambio de los fusibles debajo del capó

Si los faros u otras piezas eléctricas del vehículo no funcionan y los fusibles están en buenas condiciones, revise el bloque de fusibles que se encuentra en el compartimiento del motor. Si un fusible se ha fundido, se lo debe cambiar. Siga los siguientes pasos:

1. Asegúrese que el motor está apagado, y que todos los interruptores están desconectados.
2. Desmontar la cubierta del bloque de fusibles.

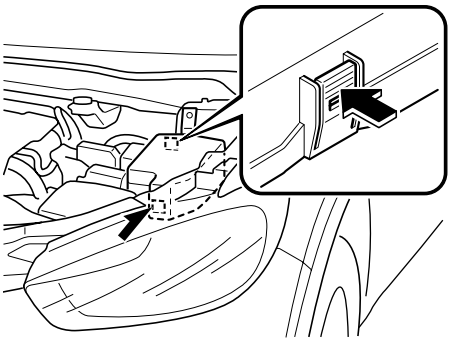

3. Si hay un fusible diferente del fusible MAIN fundido, cámbielo por uno nuevo **con las mismas especificaciones de amperaje**.

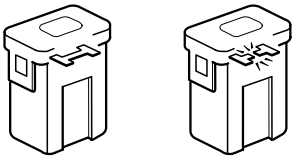

Normal Fundido

⚠ *ADVERTENCIA*

No cambie el fusible principal usted mismo. Haga que un técnico autorizado Mazda realice el cambio:
Es peligroso que Ud. cambie el fusible MAIN debido a que es un fusible de alto voltaje. Si el cambio no se realiza bien puede provocar golpes eléctricos o un cortocircuito y provocar un incendio.

4. Vuelva a instalar la cubierta y asegúrese que está bien instalada.

Mantenimiento del propietario

▼Descripción del panel de fusibles

Bloque de fusibles (Compartimiento del motor)

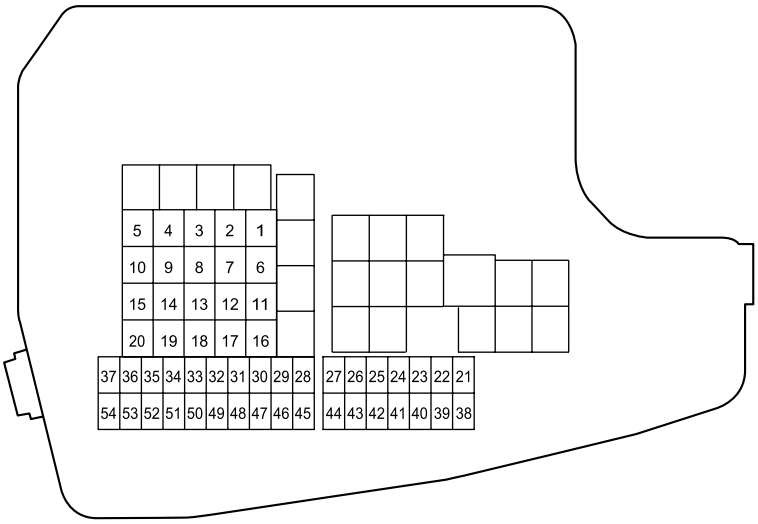

DESCRIPCIÓN		CAPACIDAD DEL FUSIBLE	CIRCUITO PROTEGIDO
1	ADD FAN GE	30 A	Ventilador del enfriamiento
2	IG2	30 A	Para proteger varios circuitos
3	INJECTOR	30 A	Sistema de control del motor
4	FAN DE	—	—
5	P.WINDOW1	—	—
6	—	—	—
7	ADD FAN DE	—	—
8	EVVT	20 A	Sistema de control del motor
9	DEFOG	40 A	Desempañador de luneta trasera
10	DCDC DE	40 A	—
11	FAN GE	30 A	Ventilador del enfriamiento
12	—	—	—
13	—	—	—
14	—	—	—
15	ENG.MAIN	40 A	Sistema de control del motor
16	ABS/DSC M	50 A	ABS, sistema de control de estabilidad dinámica

DESCRIPCIÓN		CAPACIDAD DEL FUSIBLE	CIRCUITO PROTEGIDO
17	CABIN.+B	50 A	Para proteger varios circuitos
18	WIPER	20 A	Limpiador y lavador de parabrisas
19	HEATER	40 A	Acondicionador de aire
20	DCDC REG	—	—
21	ENGINE.IG1	7,5 A	Sistema de control del motor
22	C/U IG1	15 A	Para proteger varios circuitos
23	H/L LOW L HID L	15 A	Faro (Izquierda)*1, faro - luz de cruce (Izquierda)*2
24	H/L LOW R	15 A	Faro - luz de cruce (Derecha)*2
25	ENGINE3	15 A	Sistema de control del motor
26	ENGINE2	15 A	Sistema de control del motor
27	ENGINE1	15 A	Sistema de control del motor
28	AT	15 A	Sistema de control de transmisión
29	H/CLEAN	20 A	Lavador de faros*
30	A/C	7,5 A	Acondicionador de aire
31	AT PUMP	15 A	Sistema de control de transmisión*
32	STOP	10 A	Luces de freno, Faro antiniebla trasero
33	R.WIPER	15 A	Limpiador de luneta trasera
34	H/L HI	20 A	Faro - luz de carretera*2
35	HID R	15 A	Faro (Derecha)*1
36	FOG	15 A	Faros antiniebla delanteros
37	ENG.+B	7,5 A	Sistema de control del motor
38	AUDIO2	7,5 A	Sistema de audio
39	—	—	—
40	METER2	7,5 A	Grupo de instrumentos
41	METER1	10 A	Grupo de instrumentos
42	SRS1	7,5 A	Bolsa de aire
43	BOSE	25 A	Modelo equipado con sistema de sonidos Bose ®
44	AUDIO	15 A	Sistema de audio
45	ABS/DSC S	30 A	ABS, sistema de control de estabilidad dinámica
46	FUEL PUMP	15 A	Sistema de combustible
47	FUEL WARM	—	—
48	TAIL	15 A	Luces de cola, luces de posición, luces de placa de matrícula
49	—	—	—
50	HAZARD	25 A	Destelladores de aviso de peligro, señales de viraje
51	DRL	—	—
52	R.OUTLET2	15 A	Conectores de accesorios

*Algunos modelos.

Mantenimiento del propietario

DESCRIPCIÓN		CAPACIDAD DEL FUSIBLE	CIRCUITO PROTEGIDO
53	HORN	15 A	Bocina
54	ROOM	15 A	Luz en el techo

*1 Con faros de fusión de xenón
*2 Con faros halógenos

Bloque de fusibles (Lado izquierdo)

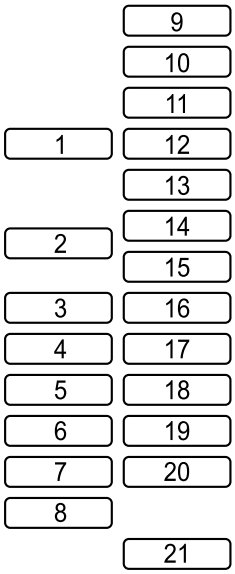

DESCRIPCIÓN		CAPACIDAD DEL FUSIBLE	CIRCUITO PROTEGIDO
1	P.SEAT D	30 A	Asiento de ajuste eléctrico *
2	P.WINDOW3	30 A	Elevalunas eléctricos
3	R.OUTLET3	—	—
4	P.WINDOW2	25 A	Elevalunas eléctricos
5	SRS2/ESCL	15 A	Bloqueo electrónico de dirección
6	D.LOCK	25 A	Cerraduras de puertas eléctricas
7	SEAT WARM	20 A	Calefacción del asiento *
8	SUNROOF	10 A	Techo solar *
9	F.OUTLET	15 A	Conectores de accesorios *

 *Algunos modelos.

DESCRIPCIÓN		CAPACIDAD DEL FUSIBLE	CIRCUITO PROTEGIDO
10	MIRROR	7,5 A	Espejo con control eléctrico
11	R.OUTLET1	15 A	Conectores de accesorios
12	—	—	—
13	—	—	—
14	—	—	—
15	—	—	—
16	—	—	—
17	M.DEF	7,5 A	Desempañador de espejo
18	—	—	—
19	—	—	—
20	—	—	—
21	—	—	—

Cuidado de la apariencia

Cuidado exterior

La pintura de su Mazda es el resultado de lo más avanzado en composición de pinturas y métodos de aplicación.

Sin embargo, si no tiene cuidado los problemas del medio ambiente pueden dañar las propiedades de la pintura.

A continuación siguen algunos ejemplos de problemas y consejos sobre como solucionarlos.

Quemadura o decoloración causadas por la lluvia ácida o industrial

Ocurrencia

La polución industrial y las emisiones de los vehículos liberadas al aire se mezclan con la lluvia y el rocío para formar ácidos. Estos ácidos pueden caer sobre la terminación del vehículo. Al evaporarse el agua, el ácido se concentra y puede dañar la terminación.
Cuanto más tiempo permanezca el ácido sobre la carrocería, mayor será la posibilidad de que sufra daños.

Prevención

Es necesario que lave y encere su vehículo para proteger su terminación de acuerdo con las instrucciones en esta sección. Estos pasos los debe realizar inmediatamente que sospeche que ha caído lluvia ácida sobre el vehículo.

Daños causados por excrementos de aves, insectos o savia de árboles

Ocurrencia

Los excrementos de las aves contienen ácidos. Si no se limpian pueden dañar la capa transparente y la base de color de la pintura del vehículo.

Los insectos que quedan pegados a la superficie de la pintura y se descomponen, forman compuestos corrosivos. Si no se limpian estos compuestos pueden dañar la capa transparente y la base de color de la pintura del vehículo.

La savia de los árboles se endurecerá y quedará pagada a la pintura. Si raspa la savia una vez que se haya endurecido, la pintura se podría desprender junto con la savia.

Prevención

Es necesario que lave y encere bien su Mazda para proteger su terminación de acuerdo con las instrucciones en esta sección. Esto lo debe realizar tan pronto como sea posible.

Los excrementos de las aves los puede limpiar con una esponja suave y agua. Si estuviera de viaje y no tuviera una a mano, moje un papel tisú para limpiarlos. Deberá encerar el área limpiada de acuerdo con las instrucciones en esta sección.
Los insectos y la savia de los árboles también se pueden limpiar con una esponja suave y agua o con un limpiador químico en venta en comercios.

Otro método es cubrir la zona afectada con un periódico húmedo durante una a dos horas. Después retire el periódico y limpie los restos con agua.

Marcas de agua

Ocurrencia

La lluvia, niebla, rocío e incluso el agua corriente pueden contener minerales perjudiciales como sales y limo. Si se moja la superficie del vehículo con agua conteniendo estos minerales, al evaporarse los minerales se concentrarán y endurecerán formando aros blancos. Esos aros pueden dañar la pintura de su vehículo.

Prevención

Es necesario que lave y encere su vehículo para proteger su terminación de acuerdo con las instrucciones en esta sección. Estos pasos los debe realizar inmediatamente que encuentre marcas de agua en la pintura de su vehículo.

Picaduras en la pintura

Ocurrencia

Las picaduras en la pintura ocurren cuando una piedra que los neumáticos de otro vehículo ha levantado por el aire, golpea su vehículo.

Cómo evitar picaduras en la pintura

Manteniendo una distancia segura entre su vehículo y el de adelante podrá reducir las posibilidades de sufrir picaduras en la pintura debidas a piedras levantadas por el aire.

NOTA

- La distancia de seguridad para no sufrir picaduras en la pintura varía con la velocidad del vehículo. Por ejemplo, conduciendo a 90 km/h, la distancia de seguridad es 50 metros.
- A bajas temperaturas la pintura de un vehículo se endurece más. Esto aumenta las posibilidades de sufrir picaduras en la pintura.
- Las picaduras en la pintura en su Mazda dan lugar a la formación de óxido. Antes que esto ocurra, repare los daños usando pintura para retoques de Mazda de acuerdo con las instrucciones en esta sección. De no reparar el área afectada se podrían originar daños mayores y la reparación podría resultar más costosa.

Siga **todas** las instrucciones en la etiqueta del limpiador químico o pulidor usado para el vehículo. Lea todas las advertencias y precauciones.

Cuidado de la apariencia

▼Mantenimiento del acabado

Lavado

⚠ PRECAUCION

- Con la palanca de limpiaparabrisas en la posición AUTO y el encendido en ON, los limpiadores se pueden mover automáticamente en los siguientes casos:
  - Si el parabrisas encima del sensor de lluvia se toca o limpia con un paño.
  - Si el parabrisas se golpea desde afuera o desde adentro del vehículo con una mano u otro objeto.

  Mantenga las manos y los raspadores alejados del parabrisas cuando la palanca del limpiaparabrisas se encuentra en la posición AUTO y el encendido se gira a ON pues se puede pellizcar los dedos o los limpiadores y las hojas de los limpiadores se pueden dañar si los limpiadores se activan automáticamente.
  Si va a limpiar el parabrisas, asegúrese que los limpiadores se desconectan completamente—esto es muy importante cuando limpia el hielo y la nieve—cuando sea lo más probable que el motor quede funcionando.
- No derrame agua en el compartimiento del motor. De lo contrario, podría resultar en problemas de arranque del motor o daños en partes eléctricas.

Para proteger el acabado de la oxidación y el deterioro, lave su Mazda cuidadosamente y frecuentemente al menos una vez al mes con agua tibia o fría.

Si lava mal el vehículo, podría rayar la superficie de la pintura. A continuación se indican algunos ejemplos sobre cuando pueden ocurrir rayaduras.

La superficie de la pintura podría resultar con rayaduras cuando:

- Se lava el vehículo sin primero enjuagar el polvo y otras partículas extrañas.
- Se lava el vehículo con un paño áspero, seco o sucio.
- Se lava el vehículo en un lavadero automático de coches que usa cepillos sucios o demasiado duros.
- Se usan limpiadores o ceras que contienen abrasivos.

NOTA

- Mazda no se hace responsable por rayaduras causadas por lavaderos automáticos de coches o por lavar el vehículo siguiendo procedimientos inadecuados.
- Las rayaduras son más visibles en vehículos de colores oscuros.

Para minimizar las rayaduras en el acabado de la pintura del vehículo:

- Antes de lavar, enjuague el polvo u otras partículas extrañas usando agua tibia o fría.

- Use abundante agua tibia o fría y un paño suave para lavar el vehículo. No use un paño de nylon.
- Frote suavemente al lavar o secar el vehículo.
- Lleve su vehículo a un lavadero automático de coches que mantenga correctamente sus cepillos.
- No use limpiadores o ceras que contengan abrasivos.

⚠ PRECAUCION

No emplee ningún tipo de esponja de metal, limpiador abrasivo, ni detergentes fuertes que contengan reactivos cáusticos o alcalinos para limpiar las partes de aluminio cromadas o anodizadas. La capa protectora se puede dañar; también los limpiadores y detergentes pueden decolorar o deteriorar la pintura.

Elimine especialmente la sal, el polvo, el lodo u otras materias que se hayan acumulado en el lado inferior de los guardabarros y asegúrese que los orificios de drenaje de la parte inferior de las puertas y paneles están limpios.

El acabado de los vehículos puede dañarse por el polvo, los insectos muertos, la savia de los árboles, la contaminación industrial, el excremento de pájaros y otros, si éstos permanecen largo tiempo sobre la pintura del vehículo. Si no fuera suficiente limpiarlo con agua use un jabón para lavado de coches suave.

Enjuague usando bastante agua fría o tibia. No deje que el jabón se seque sobre el acabado.

Después de lavar el vehículo, séquelo bien con un trapo limpio para evitar que se marque al secarse las gotas de agua.

⚠ ADVERTENCIA

Seque los frenos que se humedecen conduciendo lentamente el vehículo, liberando el pedal del acelerador y aplicando ligeramente los frenos varias veces hasta que el rendimiento de los frenos vuelva a la normalidad: Conducir con los frenos mojados es peligroso. La distancia de frenado aumenta o el vehículo se puede ir hacia un lado al frenar lo cual resultará en un accidente grave. Frenar ligeramente indicará si los frenos se vieron afectados.

Al usar un sistema de lavador de automóviles con agua a alta presión

Dependiendo del tipo de máquina de lavado de automóviles existen lavadores de automóviles con agua a alta presión y temperatura de agua alta Si la tobera del lavador de automóviles se pone demasiado cerca del vehículo, la fuerza del chorro puede dañar o deformar las molduras, afectar el sellado de las partes, y hacer que entre agua. Mantenga suficiente distancia (30 cm o más) entre la tobera y el vehículo. Además, no transcurra mucho tiempo aplicando el chorro en la misma área del vehículo, y tenga cuidado al aplicar el chorro entre hendiduras de las puertas y alrededor de las ventanillas.

Cuidado de la apariencia

Encerado

Deberá encerar el vehículo cuando note que el agua ya no forma pequeñas cuentas al caer sobre la pintura.
Siempre lave y seque bien el vehículo antes de encerarlo. Además de encerar la carrocería, encere los adornos metálicos para mantener el lustre.

1. Use cera que no contenga abrasivos. La cera con abrasivos quitará la pintura y podría dañar las piezas metálicas brillantes.
2. Use una cera natural de buena calidad para metales, mica y colores sólidos.
3. Al encerar, cubra parejamente con la esponja suministrada o un paño suave.
4. Limpie la cera con un paño suave.

NOTA
Los quitamanchas usados para limpiar aceite, alquitrán ya materiales similares quitan también la cera. Vuelva a encerar estas zonas incluso si el resto del vehículo no lo necesita.

▼Retoque de pintura dañada

Repare cualquier daño causado a la pintura por piedras, golpes contra otros vehículos u otros objetos al estacionar, etc., empleando pintura de retoque de Mazda antes que se forme corrosión.
Primero, limpie el polvo y la grasitud.

Si el metal ya ha empezado a corroerse:

1. Quite todo el óxido con lija.
2. Limpie el lugar con un trapo suave y limpio.
3. Prepare el área a pintar con imprimación antióxido.
4. Luego que se ha secado, retoque la parte dañada.

No habrá ningún problema si se deja esta tarea a un técnico experto, le recomendamos un técnico autorizado Mazda.

▼Protección de las cavidades

Las cavidades del vehículo tienen protección de fábrica; pero la protección adicional cuando el vehículo está en circulación prolongará la duración de la carrocería.
Se recomienda consultar a un técnico experto, le recomendamos un técnico autorizado Mazda para poder obtener más protección para su vehículo.

▼Cuidado de las partes brillantes

- Use un limpiador de alquitrán para limpiar el alquitrán de la carretera o los insectos. Nunca use un cuchillo o herramienta similar.
- Proteja las superficies de metales brillantes de la corrosión cubriéndolas con una capa de cera o un protector de cromo y lustrándolas hasta dejarlas brillantes.
- En invierno o en zonas costeras cubra las partes metálicas brillantes con una capa abundante de cera o protector. También puede cubrir las partes con vaselina de petróleo no corrosiva o algún otro compuesto protector.

⚠ PRECAUCION

No emplee ningún tipo de esponja de metal, limpiador abrasivo, ni detergentes fuertes que contengan reactivos cáusticos o alcalinos para limpiar las partes de aluminio cromadas o anodizadas. Esto resultará en un daño de la capa protectora de la carrocería y en la decoloración o deterioro de la pintura.

▼Revestimiento de la parte de abajo de la carrocería

Se ha recubierto con una capa especial las partes más importantes de abajo de la carrocería para proteger los vehículos contra daños derivados de agentes químicos o piedras en el camino. Con el tiempo esta capa se irá dañando. Se debe verificar periódicamente la capa.

Al buscar un técnico experto, le recomendamos un técnico autorizado Mazda, que están bien informados acerca de como se debe reparar. Consulte a un técnico experto, le recomendamos un técnico autorizado Mazda.

▼Mantenimiento de las ruedas de aluminio*

Las ruedas de aluminio tienen una cubierta protectora. Tenga mucho cuidado de proteger esta cubierta protectora.

⚠ PRECAUCION

No use ningún detergente que no sea detergente suave. Antes de usar un detergente, verifique los ingredientes. De lo contrario, el producto puede decolorar o manchar las ruedas de aluminio.

NOTA

- No use ningún limpiador abrasivo, compuesto para lustrado, solvente o cepillo de alambre para la limpieza de las ruedas de aluminio. Esto dañará la cubierta protectora.
- Use siempre una esponja o paño suave para limpiar las ruedas. Enjuague las ruedas cuidadosamente con agua tibia o fría. También, asegúrese de limpiar las ruedas luego de conducir por carreteras polvorientas o que tengan sal para evitar la corrosión.
- Evite lavar su vehículo con máquinas de lavado de coches que usen cepillos duros y de alta velocidad.
- Si las llantas de aluminio pierden brillo, encérelas.

*Algunos modelos.

Cuidado de la apariencia

▼Mantenimiento de partes de plástico

- Al limpiar los lentes de plástico de las luces, no use gasolina, queroseno, alcohol rectificado, pintura, diluyente, detergentes altamente ácidos, o detergentes muy alcalinos. De lo contario, estos agentes químicos puede decolorar o dañar las superficies resultando en una significativa pérdida de la funcionalidad. Si las partes de plástico quedan inadvertidamente expuestas a uno de estos agentes químicos, enjuáguelas inmediatamente con agua.
- Si las partes de plástico como los paragolpes quedan inadvertidamente expuestos a agentes químicos o líquidos como combustible, aceite, refrigerante del motor o líquido de batería, se podrían decolorar, manchar o despintar. Limpie cualquiera de los agentes químicos o líquidos usando inmediatamente un paño suave.
- Dependiendo del tipo de máquina de lavado de automóviles a alta presión existen lavadores de automóviles con agua a alta presión y temperatura de agua alta. Si la tobera de la máquina de lavado de automóviles se encuentra demasiado cerca del vehículo o apunta a un área por un período de tiempo extenso, podría deformar las partes plásticas o dañar la pintura.
- No use cera que contenga otros componentes (de pulido). De lo contrario, se podría resultar en daños a la pintura.
- Además, use una herramienta eléctrica o neumática para aplicar la cera. De lo contrario, el calor generado por la fricción podría resultar en una deformación de las partes plásticas o daños a la pintura.

Cuidado interior

⚠ ADVERTENCIA

No derrame agua en la cabina:
Salpicar con agua las partes eléctricas como la unidad de audio y los interruptores es peligroso pues puede causar un malfuncionamiento o un incendio.

▼Cuidado del tablero

Evite que soluciones cáusticas como perfume y aceites de cosméticos entren en contacto con el tablero. Pueden producir daños y decoloración en el panel de instrumentos. Si una de estas soluciones ensucia el tablero, límpiela inmediatamente.

⚠ PRECAUCION

No use agentes de recubrimiento.
Los agentes de recubrimiento tienen ingredientes que pueden causar decoloración, arrugas, rajaduras y descamaciones.

▼Limpieza del tapizado y de los adornos del interior

Vinílico

Quite el polvo y la suciedad suelta con un cepillo o un aspirador.
Limpie el vinílico con un limpiador de vinílico y cuero.

Cuero*

Elimine primero el polvo y la arena usando un aspirador u otro medio, luego limpie el polvo usando un paño suave con un limpiador de cueros o un paño suave mojado en jabón suave.
Limpie el resto de limpiador o jabón usando un paño mojado en agua limpia y escúrralo bien.
Elimine la humedad con un paño seco y suave y permita que el cuero se seque bien en un área a la sombra bien ventilada. Si el cuero se humedece con la lluvia, también elimine la humedad y séquelo tan pronto como sea posible.

NOTA

- Debido a que el cuero genuino es un material natural, su superficie no es uniforme y puede tener cicatrices, rasguños y arrugas.
- Para mantener la calidad por el máximo tiempo posible, se recomienda mantener periódicamente, aproximadamente dos veces al año.
- La arena y el polvo en la superficie del asiento pueden dañar el revestimiento de las superficies de cuero genuino y acelerar el desgaste.
- La suciedad grasosa en el cuero genuino puede generar hongos y manchas.
- Limpiar fuerte con un cepillo duro o paño puede provocar daños.
- No limpie el cuero usando alcohol, blanqueador con cloro, o solventes orgánicos como diluyente, benceno o gasolina. De lo contrario, podría decolorarse o mancharse.

*Algunos modelos.

Cuidado de la apariencia

NOTA

- Si el asiento se humedece, elimine la humedad con un paño seco. La humedad restante en la superficie puede provocar deterioros como endurecimiento y encogimiento.
- La exposición directa a los rayos de sol por períodos prolongados puede provocar endurecimiento y encogimiento. Al estacionar el automóvil bajo los rayos directos del sol por períodos prolongados, proteja del sol el interior usando un protector contra el sol.
- No deje productos vinílicos en los asientos durante largos períodos de tiempo debido a que afectarán la calidad y coloración del cuero. Si la temperatura de la cabina sube mucho, el vinilo se puede deteriorar y adherir al cuero genuino.

Tela

Quite el polvo y la suciedad sueltas con un cepillo o un aspirador.
Limpie la superficie con una solución de jabón suave recomendada para tapizados y alfombras. Lave las manchas frescas con un quitamanchas para telas.

Cuide la tela para que se mantenga limpia y nueva. Esta tela puede mancharse y su color puede verse afectado y también sus propiedades incombustibles pueden verse adversamente afectadas.

⚠ PRECAUCION

Use sólo los limpiadores y procedimientos recomendados. Otros pueden afectar la presencia y las propiedades incombustibles.

Panel color ébano ✶

Las siguientes partes tienen paneles que han sido tratados con un revestimiento especial a prueba de rayaduras.

· Adorno lateral del panel de instrumentos

Cuando deba limpiar el panel, use un paño suave para limpiar la suciedad de la superficie.

NOTA

Las rayaduras o rasguños en los paneles resultantes del uso de un cepillo o paño duro pueden no tener reparación.

▼Limpieza de los cinturones de seguridad de falda y hombro

Limpie los cinturones con una solución de jabón suave recomendada para limpieza de tapizados o alfombras. Siga las instrucciones del jabón. No decolore o tiña los cinturones de seguridad porque se pueden debilitar.

Después de limpiar los cinturones, seque cuidadosamente el tejido de los cinturones y asegúrese que no haya humedad antes de retraerlos.

 ✶Algunos modelos.

⚠ *ADVERTENCIA*

Cambie los cinturones de seguridad dañados inmediatamente en un técnico experto, le recomendamos un técnico autorizado Mazda:
Usar los cinturones de seguridad dañados es peligroso. En el caso de un choque, los cinturones dañados no lo protegerán adecuadamente.

▼Limpieza del interior de los vidrios

Si los vidrios se cubrieran con una película aceitosa, grasosa o de cera, deberán limpiarse con un limpiador de vidrios. Siga las instrucciones indicadas en el envase del limpiador.

⚠ PRECAUCION

- No raspe ni raye el interior del vidrio de la ventana. Se podrían dañar los filamentos térmicos y las líneas de la antena.
- Al lavar el interior del vidrio de la ventana, use un paño suave mojado en agua tibia y limpie suavemente los filamentos térmicos y las líneas de la antena.
  El uso de productos de limpieza para vidrios podría dañar los filamentos térmicos y las líneas de la antena.

7 Si surge un problema

Información útil para saber que hacer en caso que surja un problema con el vehículo

Estacionando en caso de emergencia 7-2
Estacionando en caso de emergencia 7-2

Neumático desinflado 7-3
Neumático de repuesto y almacenamiento de herramientas 7-3
Juego de reparación de neumáticos de emergencia Sistema de movilidad instantánea (IMS)* 7-7
Cambio de un neumático desinflado (Con neumático de repuesto) 7-15

Se descarga la batería 7-23
Arranque con cables puente 7-23

Arranque de emergencia 7-26
Arrancando un motor ahogado 7-26
Arranque empujando 7-26

Sobrecalentamiento 7-27
Sobrecalentamiento 7-27

Remolque de emergencia 7-29
Descripción del remolque 7-29
Ganchos de remolque 7-31

Advertencia/indicadores y advertencias sonoras 7-33
Cuando las advertencias/indicadores se encienden/destellan 7-33
La advertencia sonora está activada 7-44

Cuando no se puede abrir la compuerta trasera 7-48
Cuando no se puede abrir la compuerta trasera 7-48

*Algunos modelos.

Estacionando en caso de emergencia

El destellador de aviso de peligro se debe usar cuando se estaciona el vehículo en o cerca del borde de la carretera en una emergencia.

El destellador de aviso de peligro sirve para alertar a los demás conductores que su vehículo se encuentra en una situación de peligro para el tráfico y tienen que conducir con cuidado cuando están cerca.

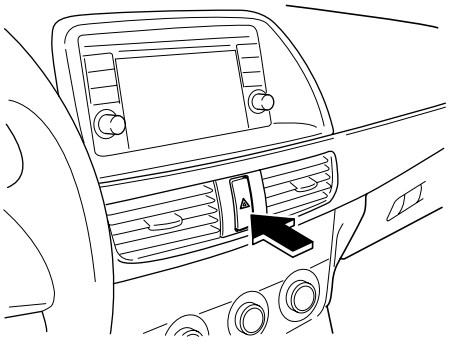

Oprima el interruptor del destellador y todas las señales de viraje, destellarán. El destellador de aviso de peligro en el grupo de instrumentos destella simultáneamente.

NOTA

- Las señales de viraje no pueden funcionar cuando el destellador de aviso de peligro está funcionando.
- Verifique las reglamentaciones locales acerca del uso de las luces de advertencia de peligro mientras se remolca el vehículo para verificar que no está violando ninguna ley.
- Si se pisa el pedal de freno mientras que se conduce en caminos resbalosos, el sistema de señal de parada de emergencia puede funcionar haciendo que las señales de viraje y de cambio de pista destellen. Consulte la sección Sistema de señales de parada de emergencia en la página 4-97.
- Mientras el sistema de señales de parada de emergencia está funcionando, todas las señales de viraje destellaran rápida y automáticamente para prevenir al conductor del vehículo detrás del suyo de la situación de frenado repentino. Consulte la sección Sistema de señales de parada de emergencia en la página 4-97.

Neumático de repuesto y almacenamiento de herramientas

El neumático de repuesto y las herramientas están almacenadas en los lugares indicados en el diagrama.

Con neumático de repuesto

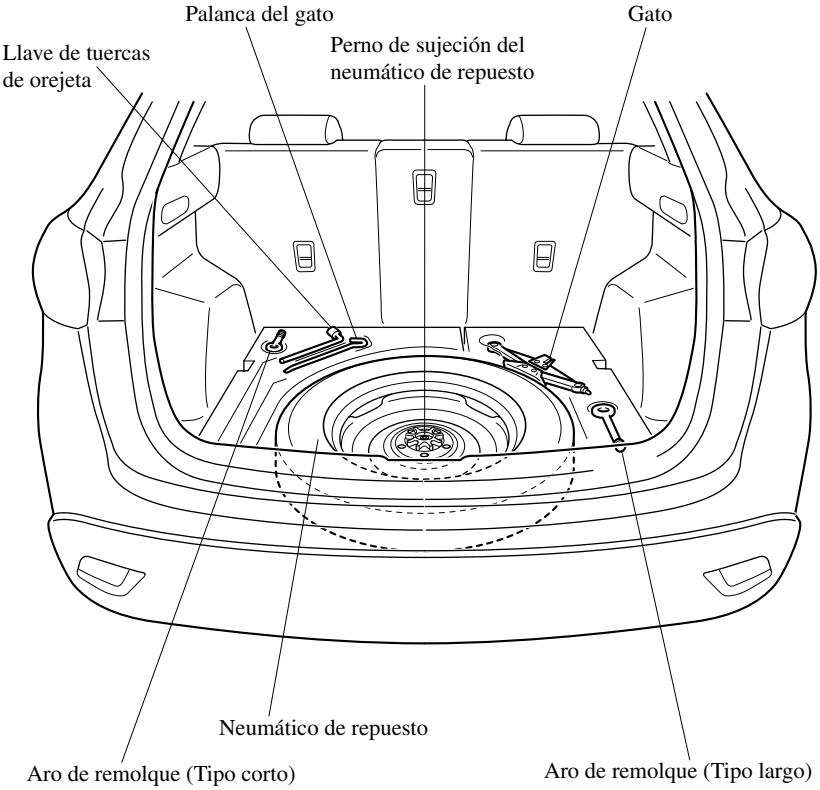

Neumático desinflado

Sin neumático de repuesto

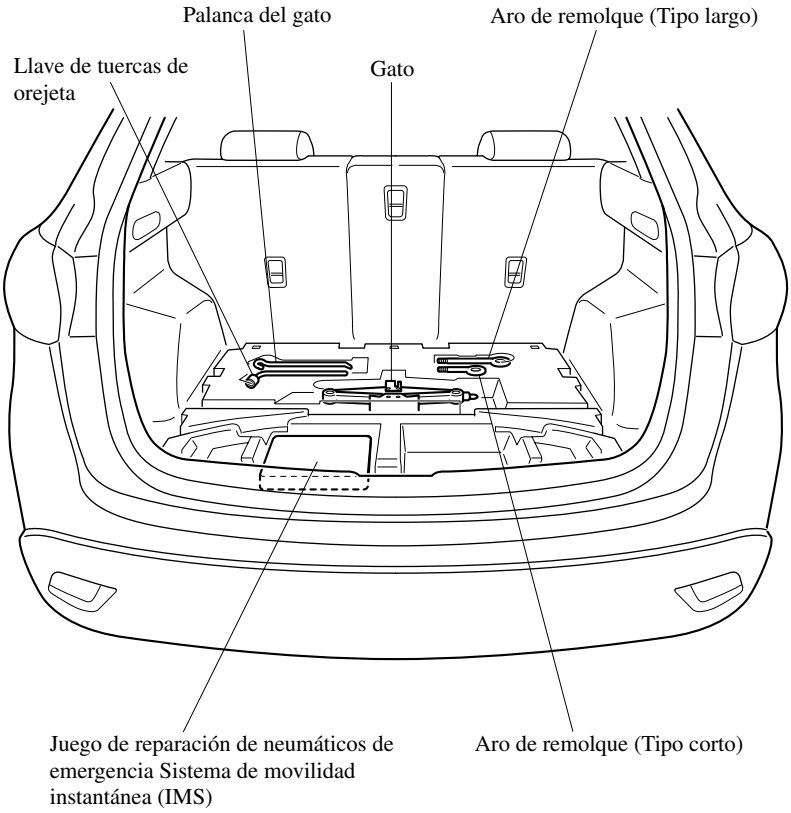

▼Gato

Para retirar el gato

1. Abra la bandeja del maletero.

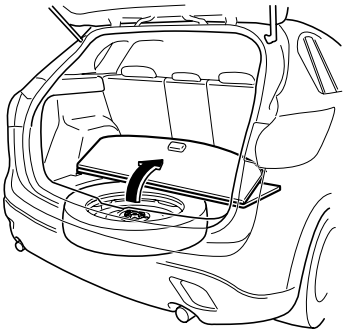

2. Asegure la bandeja del maletero colocando el gancho en el reposacabezas.

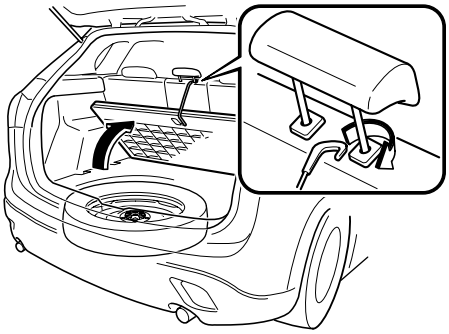

3. Retire el gato.

Para guardar el gato

Realice el procedimiento inverso al desmontaje.

Mantenimiento

- Mantenga siempre el gato limpio.
- Asegúrese que las partes móviles se mantengan libres de polvo u óxido.
- Asegúrese que la rosca del tornillo esté correctamente lubricada.

▼Neumático de repuesto*

Su vehículo tiene un neumático de repuesto temporario.
El neumático de repuesto temporario es de menor tamaño y más liviano que un neumático convencional y fue diseñado para usarse solamente en casos de emergencia. Este neumático de repuesto temporario se debe usar solamente por períodos de tiempo MUY cortos. Los neumáticos de repuesto temporario provisorios NO debe usarse para trayectos largos o por períodos extensos.

⚠ *ADVERTENCIA*

No instale el neumático de repuesto temporario en las ruedas delanteras (ruedas de tracción):
Conducir con el neumático de repuesto temporario en una de las ruedas de tracción delanteras es peligroso. La maniobrabilidad se verá afectada. Puede perder el control del vehículo, especialmente en caminos con hielo o nieve, y sufrir un accidente. Mueva un neumático normal a la rueda delantera e instale el neumático de repuesto temporario en la trasera.

*Algunos modelos.

Neumático desinflado

⚠ PRECAUCION

- Cuando use un neumático de repuesto temporario, la estabilidad durante la conducción puede disminuir en comparación cuando se usa el neumático convencional. Conduzca con cuidado.
- Para no dañar el neumático de repuesto temporario o el vehículo, tenga en cuenta las siguientes precauciones:
  - No conduzca a más de 80 km/h.
  - Evite conducir sobre obstáculos. Tampoco, utilice un servicio de lavado de coches automático. Como el diámetro de este neumático de repuesto es inferior al de uno normal, la altura del suelo del vehículo disminuirá en aproximadamente 10 mm.
  - No utilice cadenas para la nieve en este neumático, la cadena no encajará correctamente.
  - Este neumático de repuesto temporario se ha diseñado especialmente para usar en su Mazda, no debe utilizarse en otros vehículos.
  - Use sólo un neumático de repuesto temporario a la vez en su vehículo.

Para sacar el neumático de repuesto

1. Abra la bandeja del maletero.

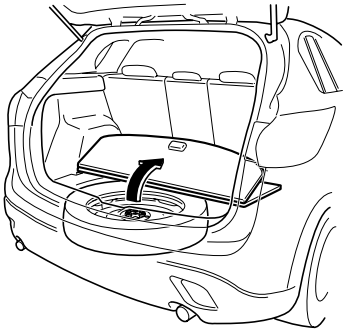

2. Asegure la bandeja del maletero colocando el gancho en el reposacabezas.

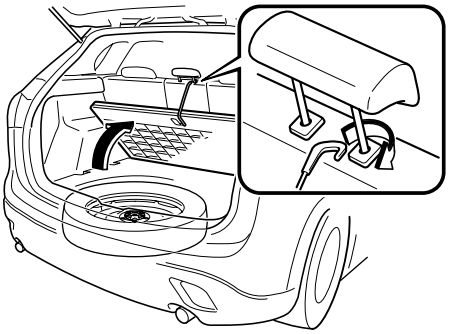

3. Gire el perno de sujeción del neumático de repuesto hacia la izquierda.

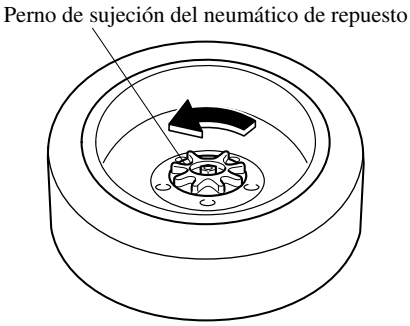

Para asegurar el neumático de repuesto

Almacene el neumático de repuesto en el orden inverso al desmontaje. Después de almacenar, verificar que el neumático de repuesto está seguro.

Juego de reparación de neumáticos de emergencia Sistema de movilidad instantánea (IMS)*

El juego de reparación de neumático de emergencia IMS incluido con su Mazda es para una reparación temporaria de un neumático desinflado con un daño menor resultante de rodar sobre clavos u objetos puntiagudos similares en la superficie del camino.

NOTA

Su vehículo no tiene un neumático de repuesto. En el caso de un neumático desinflado, use un juego de reparación de neumático de emergencia para reparar el neumático temporario. Al realizar una reparación, consulte las instrucciones incluidas en el juego de reparación de neumático de emergencia. Si se realizó una reparación de emergencia de un neumático usando el juego de reparación de neumático, hágalo reparar o cambiar tan pronto como sea posible por un técnico experto, le recomendamos un técnico autorizado Mazda.

*Algunos modelos.

Neumático desinflado

▼Acerca del juego de reparación de neumático de emergencia IMS

El juego de reparación de neumático de emergencia IMS incluye los siguientes ítems.

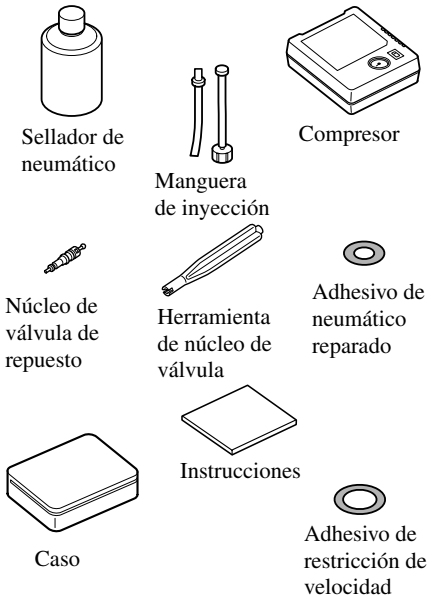

⚠ *ADVERTENCIA*

No permita que los niños toquen el sellador de neumáticos:
La ingestión de sellador de neumáticos es peligrosa. En el caso de que trague accidentalmente sellador de neumáticos, beba inmediatamente gran cantidad de agua y consulte a un médico.

No permita que los niños toquen el sellador de neumáticos:
Es peligroso que el sellador de neumáticos entre en contacto con los ojos y la piel. Si el sellador de neumáticos entra en contacto con los ojos o la piel, lave inmediatamente con abundante cantidad de agua y consulte a un médico.

NOTA

- No se puede volver a usar el sellador de neumáticos. Compre nuevo sellador de neumático en un concesionario autorizado Mazda.

NOTA

- El juego de reparación de neumático de emergencia no se debe usar en los siguientes casos.
  Consulte a un técnico experto, le recomendamos un técnico autorizado Mazda.
  - Cuando haya expirado el período de uso efectivo del sellador de neumáticos. (El período de efectividad está indicado en la etiqueta de la botella.)
  - La ruptura o el pinchazo excede aproximadamente 4 mm.
  - El daño ha ocurrido en un área del neumático diferente de la banda de rodamiento.
  - Se ha conducido el vehículo con muy poco aire en el neumático.
  - El neumático se ha salido de la llanta.
  - Se ha dañado la llanta.
  - El neumático tiene dos o más pinchazos.

▼Uso del juego de reparación de neumático de emergencia IMS

1. Estacione el vehículo en una superficie plana fuera del camino y coloque el freno de mano.
2. En un vehículo con transmisión automática coloque la palanca selectora en la posición de estacionamiento (P), en uno con transmisión manual coloque la palanca de cambios en marcha atrás (R) o 1, y apague el motor.
3. Encienda el destellador de aviso de peligro.
4. Descargue el equipaje y los pasajeros, y retire el juego de reparación de neumático de emergencia.

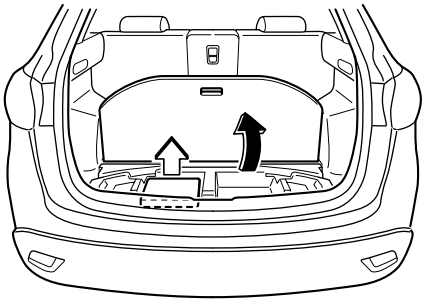

5. Sacuda bien el sellador de neumático.

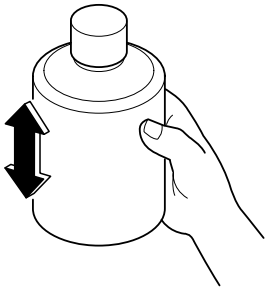

⚠ PRECAUCION

Si se sacude la botella después de atornillar la manguera de inyección, el sellador de neumático podría salir por la manguera de inyección. Si el sellador de neumático hace contacto con la ropa u otros objetos podría ser imposible limpiarlo. Sacuda la botella antes de atornillar la manguera de inyección.

Neumático desinflado

NOTA

El sellador de neumático se puede usar a temperaturas exteriores inferiores a –30 °C.
A temperaturas extremadamente bajas (0 °C o menos), el sellador de neumático se endurece fácilmente y será difícil inyectar el sellador. Caliente el sellador en el interior del vehículo antes de realizar la inyección.

6. Retire la tapa de la botella. Atornille la manguera de inyección con la tapa interior de la botella puesta para romper la tapa interior.

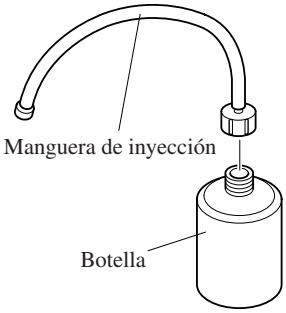

7. Retire la tapa de válvula del neumático desinflado. Oprima la parte de atrás de la herramienta de núcleo de válvula en el núcleo de la válvula de neumático y saque el aire restante.

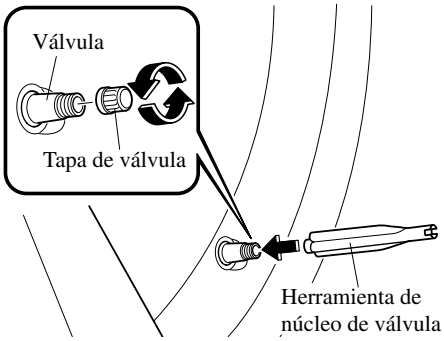

⚠ PRECAUCION

Si hay un poco de aire en el neumático cuando se saca el núcleo de válvula, el núcleo de válvula puede salir volando. Retire cuidadosamente el núcleo de válvula.

8. Gire el núcleo de válvula hacia la izquierda con la herramienta de núcleo de válvula y retire el núcleo de válvula.

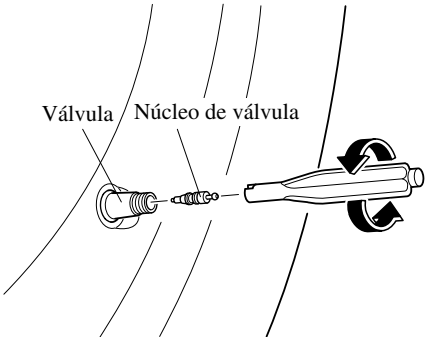

NOTA
Guarde el núcleo de válvula en un lugar donde no se ensucie.

9. Retire el enchufe de la manguera de inyección e inserte la manguera de inyección en la válvula.

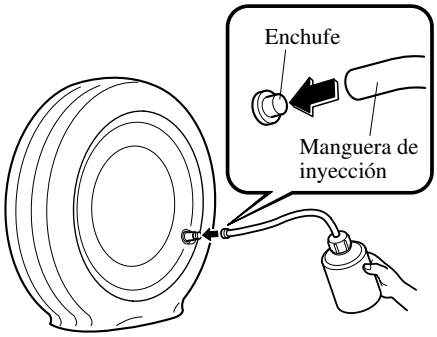

10. Sostenga la parte de abajo de la botella hacia arriba, apriete la botella con sus manos, e inyecte todo el sellador de neumático en el neumático.

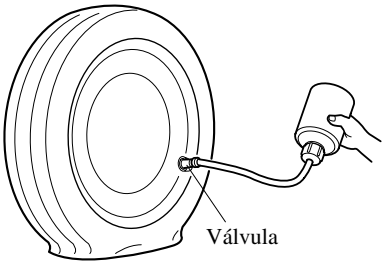

NOTA
No se puede volver a usar el sellador de neumáticos. Compre un nuevo juego de sellador de neumático en un técnico autorizado Mazda.

11. Saque la manguera de inyección de la válvula. Vuelva a insertar el núcleo de válvula en la válvula y gírela hacia la derecha para instalarla.
12. Coloque el adhesivo que indica que se realizado la reparación del neumático en una superficie exterior plana del neumático reparado.

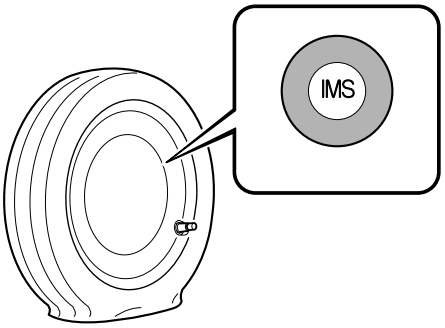

NOTA
No arroje la botella de sellador de neumático vacía después de uso. Devuelva la botella de sellador de neumático vacía a un técnico autorizado Mazda cuando cambie el neumático. La botella de sellador de neumático vacía se necesitará para extraer y desechar el sellador usado del neumático

Neumático desinflado

13. Adhiera la etiqueta de restricción de velocidad al velocímetro.

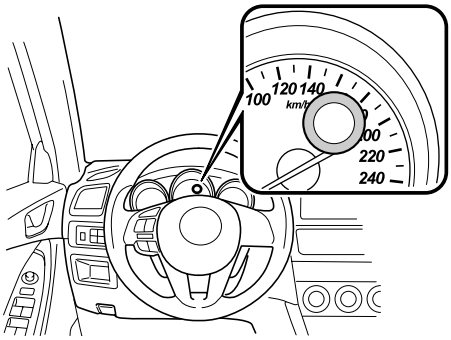

⚠ ADVERTENCIA

<u>No coloque el adhesivo de restricción de velocidad del vehículo en el panel de instrumentos, pues puede obstaculizar la visión de zonas como los indicadores de advertencia o el velocímetro:</u>
Colocar un adhesivo de restricción de velocidad del vehículo en la almohadilla del volante es peligroso. El adhesivo puede interferir con el inflado de la bolsa de aire y provocarle heridas graves.

14. Instale la manguera del compresor en la válvula de neumático.

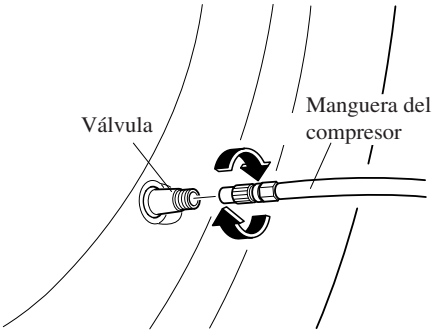

15. Inserte el enchufe del compresor en el conector de accesorios y cambie el encendido a la posición ACC (página 5-102).

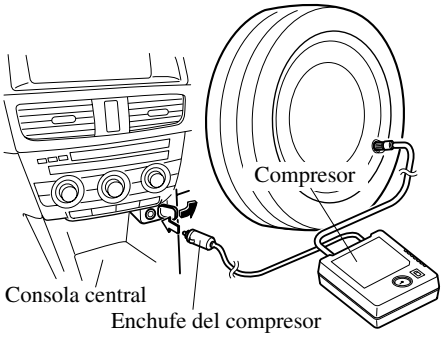

⚠ PRECAUCION

- Antes de sacar el enchufe del compresor del conector eléctrico, asegúrese que el compresor está desconectado.
- El compresor se conecta y desconecta con el interruptor de corte.

16. Conecte el interruptor del compresor e infle el neumático cuidadosamente a la presión de inflado correcta.

⚠ *ADVERTENCIA*

Nunca use el compresor a más de 300 kPa (3,1 kgf/cm^2, 3 bar, 43,5 psi):
Hacer funcionar el compresor a más de 300 kPa (3,1 kgf/cm^2, 3 bar, 43,5 psi) es peligroso. Cuando la presión de inflado sube a más de 300 kPa (3,1 kgf/cm^2, 3 bar, 43,5 psi), el aire caliente saldrá por la parte de atrás del compresor y Ud. se podría quemar.

⚠ PRECAUCION

Si el compresor funciona lentamente o se calienta, indica un sobrecalentamiento. Desconecte inmediatamente el compresor y déjelo apagado durante 30 minutos o más.

NOTA

- Verifique la etiqueta de presión de aire (del bastidor de la puerta del conductor) por la presión correcta de aire de los neumáticos.
- No use el compresor durante más de 10 minutos debido a que si se usa el compresor por largo tiempo se podría dañar.

NOTA

- Si el neumático no se infla, podría no ser posible reparar el neumático. Si el neumático no llega la presión de inflado correcta en un período de 10 minutos, probablemente está muy dañado. Cuando sucede eso, el juego de reparación de neumático de emergencia no se podrá usar para reparar el neumático. Consulte a un técnico experto, le recomendamos un técnico autorizado Mazda.
- Si el neumático ha sido sobre inflado, afloje la tapa de rosca del compresor y saque un poco de aire.

17. Cuando el neumático ha sido inflado a la presión de inflado correcta, desconecte el interruptor del compresor y retire la manguera del compresor de la válvula de neumático.
18. Instale la tapa de válvula de neumático.
19. Ponga el juego de reparación de neumático de emergencia en el maletero y continúe conduciendo.

⚠ PRECAUCION

- Conduzca con cuidado a un técnico autorizado Mazda y mantenga la velocidad a menos de 80 km/h.
- Si se conduce el vehículo a 80 km/h o más, el vehículo comenzará a vibrar.

Neumático desinflado

NOTA

(Con sistema de monitoreo de presión de aire de los neumáticos)
Si el neumático no está inflado correctamente, la luz de advertencia del sistema de monitoreo de presión de aire de los neumáticos se encenderá (página 4-38).

20. Después de conducir el vehículo durante 10 minutos o 5 km, verifique la presión del neumático con el medidor de presión de neumáticos equipado con el compresor. Si la presión del neumático ha bajado por debajo de la presión de inflado correcta, infle el neumático a la presión correcta otra vez siguiendo los pasos desde el número 15.

⚠ PRECAUCION

- Si la presión de inflado está por debajo de 130 kPa (1,3 kgf/cm^2 o bar, 18,9 psi), no se pudo reparar con el juego de reparación. Estacione el vehículo en una superficie plana fuera del camino y consulte a un técnico autorizado Mazda.
- Si la presión de inflado del neumático continúa estando baja luego de repetir los pasos 14 a 21, estacione el vehículo en una superficie plana fuera del camino y consulte a un técnico autorizado Mazda.

NOTA

Al verificar la presión de inflado del neumático con el medidor de presión de neumáticos en el compresor, asegúrese que el interruptor del compresor está desconectado.

21. Si la presión de inflado permanece estable, se ha finalizado la reparación del neumático. Conduzca el vehículo con cuidado hasta un técnico autorizado Mazda para que cambien el neumático.
    Retire la etiqueta de restricción de velocidad después de cambiar el neumático.

⚠ PRECAUCION

- No se puede volver a usar un neumático que ha sido reparado temporariamente con el sellador de neumático. Mazda recomienda cambiar el neumático por uno nuevo.
- La rueda se puede volver a usar después de quitar el sellador adherido a su interior e inspeccionarla cuidadosamente. Sin embargo, cambie la válvula de neumático por una nueva.

▼Control el juego de reparación de neumático de emergencia IMS

Inspeccione el juego de reparación de neumático de emergencia a intervalos regulares.

- Verifique el período de uso efectivo del sellador de neumático.
- Verifique el funcionamiento del compresor de neumático.

NOTA

El sellador de neumático tiene un período de uso efectivo. Verifique el período de uso efectivo indicado en la etiqueta de la botella y no lo use si ha expirado. Haga cambiar el sellador de neumático en un concesionario autorizado Mazda antes de que haya expirado el período de uso efectivo.

Cambio de un neumático desinflado (Con neumático de repuesto)

NOTA

Si mientras conduce ocurriera algo de lo siguiente, podría deberse a un neumático desinflado.

- Es difícil conducir.
- El vehículo comienza vibrar excesivamente.
- El vehículo tira hacia un lado.

Si tiene un neumático desinflado, conduzca el vehículo lentamente hasta afuera del camino y estacione en una superficie nivelada para cambiar el neumático.
Detenerse en medio o en el borde de un camino con mucho tráfico es peligroso.

Neumático desinflado

⚠ ADVERTENCIA

Tenga cuidado de seguir las instrucciones para cambiar un nuemático:
Cambiar un neumático es peligroso. El vehículo se puede escapar del gato y herir a alguien. Ninguna persona debe colocar ninguna parte de su cuerpo debajo de un vehículo que esté siendo sostenido por un gato.

Nunca permita que haya nadie dentro de un vehículo cuando esté siendo sostenido mediante un gato:
Permitir que una persona permanezca dentro del vehículo cuando este está siendo sostenido mediante un gato es peligroso. El ocupante podría hacer que el vehículo se caiga resultando en heridas serias.

NOTA

Asegúrese que el gato está bien lubricado antes de usarlo.

1. Estacione el vehículo en una superficie plana fuera del camino y levante firmemente el freno de mano.
2. En un vehículo con transmisión automática coloque la palanca selectora en la posición de estacionamiento (P), en uno con transmisión manual coloque la palanca de cambios en marcha atrás (R) o 1, y apague el motor.
3. Encienda el destellador de aviso de peligro.
4. Haga que todas las personas bajen del vehículo y se alejen del mismo y del tránsito.
5. Saque del vehículo el gato, la bolsa de herramientas y el neumático de repuesto (página 7-3).
6. Bloquee la rueda en diagonal opuesta al neumático a cambiar. Al bloquear una rueda, coloque un bloque delante y detrás del neumático.

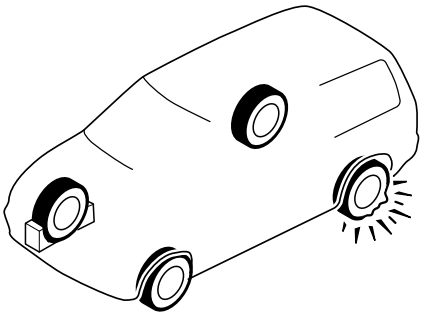

NOTA

Al bloquear un neumático, use una roca o bloque de madera de tamaño suficiente como para sostener a la rueda en su lugar.

▼Desmontando un neumático desinflado

1. **(Vehículo equipado con ruedas de acero)**
   Si su vehículo está equipado con una tapa central, saque alzaprimando la tapa central con el extremo plano de la palanca del gato.

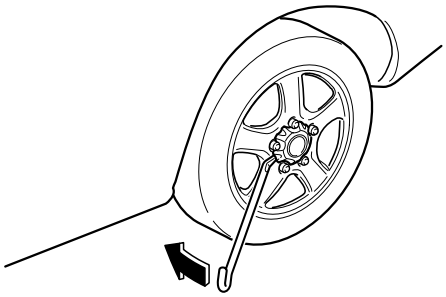

NOTA
Introduzca con fuerza el extremo de la palanca del gato y la tapa, o el desmontaje será difícil.

2. Afloje las tuercas de orejeta girándolas una vuelta hacia la izquierda, sin quitar ninguna tuerca de orejeta, hasta que el neumático se haya levantado del suelo.

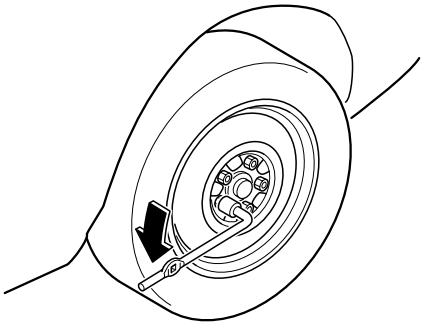

3. Coloque el gato en el suelo.
4. Gire el tornillo del gato en la dirección indicada en la figura y ajuste la cabeza del gato de manera que quede cerca de la posición del gato.

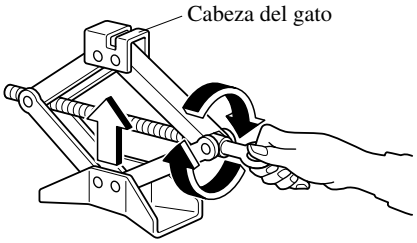

5. Inserte el gato debajo de la posición del gato más cercana al neumático que se quiere cambiar con la cabeza del gato en ángulo recto a la posición del gato.

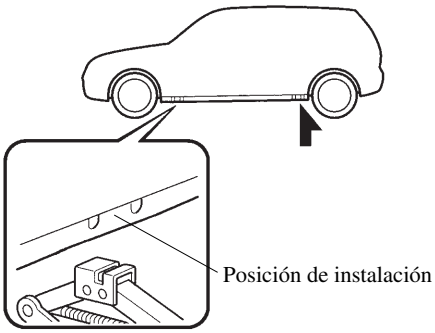

Neumático desinflado

6. Continúe levantando la cabeza del gato gradualmente girando el tornillo con su mano hasta que la cabeza del gato quede insertada en la posición del gato.

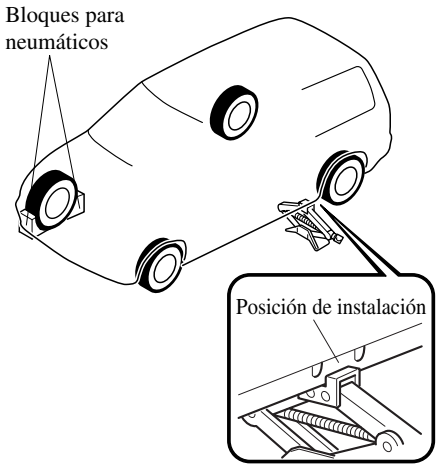

⚠ *ADVERTENCIA*

Use solamente los puntos de instalación delanteros y traseros recomendados en este manual:
Instalar el gato en una posición diferente de las recomendadas en este manual es peligroso. El vehículo podría escaparse del gato y provocar heridas graves o incluso la muerte. Use solamente los puntos de instalación delanteros y traseros recomendados en este manual.

⚠ *ADVERTENCIA*

No levante el vehículo usando el gato en una posición diferente de la posición del gato designada ni coloque ningún objeto en o debajo del gato:
Levantar el vehículo usando el gato en una posición diferente de la posición del gato designada o colocar objetos en o debajo del gato es peligroso pues se podría deformar la carrocería del vehículo o el vehículo podría caerse del gato resultando en un accidente.

Use sólo el gato incluido en su Mazda:
Usar un gato que no fue diseñado para su Mazda puede ser peligroso. El vehículo se puede escapar del gato y herir a alguien.

Nunca coloque objetos debajo del gato:
Levantar el vehículo con un objeto debajo del gato es peligroso. El gato se podría resbalar y alguien podría resultar herido por el gato o el vehículo al caer.

7. Inserte la llave de tuercas de orejeta y coloque la manija del gato en el gato.

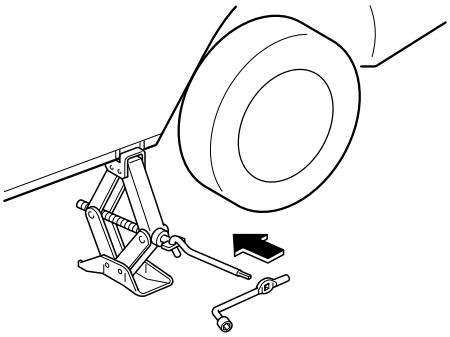

8. Gírela la manija del gato hacia la derecha y levante el vehículo lo suficientemente alto como para instalar el neumático de repuesto. Antes de quitar las tuercas de orejeta, verifique que el vehículo se encuentre en una posición estable y que no se deslice o mueva.

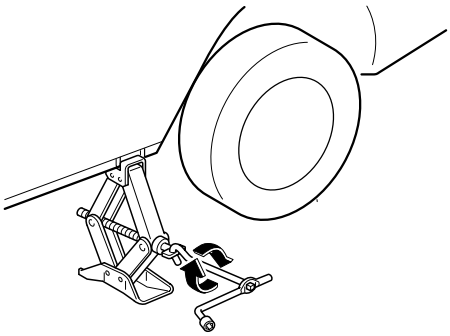

⚠ *ADVERTENCIA*

No levante el vehículo usando el gato más de lo necesario:
Levantar el vehículo usando el gato más de lo necesario es peligroso pues podría desestabilizar el vehículo resultando en un accidente.

No arranque el motor o sacuda el vehículo mientras está siendo levantado usando el gato:
Arrancar el motor o sacudir el vehículo mientras está siendo levantado usando el gato es peligroso pues podría hacer que el vehículo se caiga resultando en un accidente.

Nunca se meta debajo del vehículo mientras está siendo levantado usando el gato:
Meterse debajo del vehículo mientras está siendo levantado usando el gato es peligroso pues podría resultar en la muerte o heridas graves si el vehículo se cae del gato.

9. Quite las tuercas de orejeta girándolas hacia la izquierda y quite la rueda y la tapa central.

Neumático desinflado

▼Montaje del neumático de repuesto

1. Limpie el polvo y la mugre de las superficies de montaje de la rueda y el cubo, incluyendo las cabezas de los pernos, con un paño.

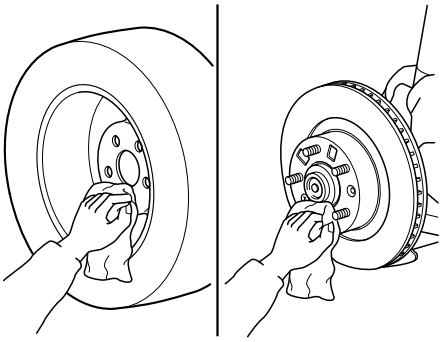

⚠ ADVERTENCIA

Asegúrese que las superficies de montaje de la rueda, el cubo y las tuercas de los neumáticos estén limpias antes de cambiar o volver a colocar los neumáticos:
Al cambiar o volver a colocar un neumático, es peligroso si no se limpia el polvo y la mugre de las superficies de montaje de la rueda, el cubo y los pernos del cubo. Las tuercas de neumáticos se pueden aflojar durante la conducción y hacer que el neumático se salga, resultando en un accidente.

2. Instale el neumático de repuesto en su posición.

3. Instale las tuercas de orejeta con el borde biselado hacia adentro y ajústelas a mano.

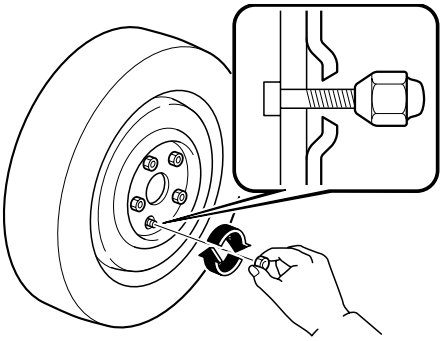

⚠ ADVERTENCIA

No aplique aceite o grasa a las tuercas y pernos de neumáticos y no apriete las tuercas de neumáticos más del par de apriete recomendado:
Aplicar aceite y grasa a los pernos de las tuercas de neumáticos es peligroso. Las tuercas de neumáticos se pueden aflojar durante la conducción y hacer que el neumático se salga, resultando en un accidente. Además, las tuercas y pernos de neumáticos se pueden dañar si se aprietan más de lo necesario.

4. Gire la llave de tuercas de orejeta hacia la izquierda y baje el vehículo. Use la llave de tuercas para apretar las tuercas en el orden indicado.

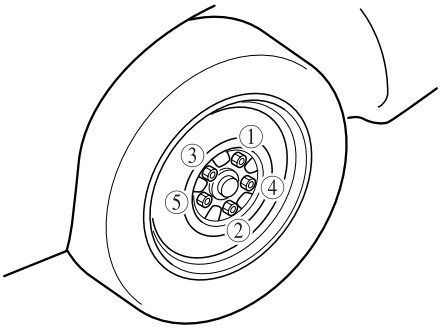

Si se tienen dudas de haber apretado firmemente las tuercas de orejeta, verifíquelas con un técnico experto, le recomendamos un técnico autorizado Mazda.

Par de apriete de tuerca	
N·m (kgf·m)	108—147 (12—14)

⚠ *ADVERTENCIA*

Siempre asegurar y apretar correctamente las tuercas de orejeta:
Es peligroso que las tuercas de orejeta no estén bien ajustadas. La rueda puede sacudirse o salirse. Esto puede resultar en la pérdida de control del vehículo y provocar un accidente grave.

Verifique que las tuercas sean las mismas que desmontó o cámbielas por otras con rosca métrica de la misma medida:
Los espárragos y tuercas de orejeta de su Mazda tienen rosca métrica, usar una tuerca o espárrago no métrico es peligroso. La instalación de una tuerca de rosca no métrica en un espárrago métrico no asegura la rueda al cubo y daña el espárrago, y podría ocasionar la pérdida de la rueda provocando un accidente.

5. Retire los bloques de rueda y almacene las herramientas y el gato.
6. Almacene el neumático dañado en el compartimiento de carga.
7. Verifique la presión de inflado. Consulte la sección Neumáticos en la página 9-8.
8. Haga reparar o cambiar el neumático desinflado lo antes posible.

Neumático desinflado

⚠ *ADVERTENCIA*

No conduzca con ningún neumático con la presión de aire incorrecta:
Es peligroso conducir con los neumáticos inflados a una presión de aire incorrecta. Los neumáticos con presión de aire incorrecta pueden afectar la conducción y resultar en un accidente. Cuando verifique la presión de aire de los neumáticos normales también verifique el neumático de repuesto.

NOTA

Para evitar que el gato y la bolsa de herramientas hagan ruido cuando se conduce el vehículo, se deben almacenar correctamente.

Arranque con cables puente

El arranque con cables puente es peligroso si se hace incorrectamente. Siga el procedimiento cuidadosamente. Si no se siente seguro para hacer el arranque con cables puente, se recomienda acudir a un servicio técnico competente para que realice el trabajo.

⚠ *ADVERTENCIA*

Siga estas precauciones con cuidado:
Para asegurarse la manipulación correcta y segura de la batería, lea las siguientes precauciones cuidadosamente antes de usar la batería o inspeccionarla.

No permita que el terminal positivo (+) haga contacto con ningún objeto metálico que pueda hacer chispas:
Las llamas y chispas próximas a las celdas de baterías abiertas son peligrosas. El gas hidrógeno producido durante le funcionamiento normal de la batería puede prenderse fuego y hacer que la batería explote. Una batería que explote puede provocarle heridas y quemaduras graves. Cuando trabaje próximo a una batería, no permita que las herramientas metálicas hagan contacto con el terminal positivo (+) o negativo (−) de la batería.

Mantenga todas las llamas, incluyendo los cigarrillos y las chispas alejadas de las celdas abiertas de una batería:
Las llamas y chispas próximas a las celdas de baterías abiertas son peligrosas. El gas hidrógeno producido durante le funcionamiento normal de la batería puede prenderse fuego y hacer que la batería explote. Una batería que explote puede provocarle heridas y quemaduras graves.

No arranque con cables puente una batería congelada o si el nivel de fluido está muy bajo:
Es peligroso arrancar con cables puente una batería congelada o si el nivel de fluido está muy bajo. La batería puede romperse o explotar, provocando heridas graves.

Conecte el cable negativo a un buen punto a tierra lejos de la batería:
Es peligroso conectar el extremo del segundo cable puente al terminal negativo (−) de la batería descargada.
Una chispa puede hacer que el gas alrededor de la batería haga explosión y le provoque heridas graves.

Se descarga la batería

⚠ *ADVERTENCIA*

Pase los cables puente lejos de partes que estarán en movimiento:
Es peligroso conectar un cable puente cerca o a piezas en movimiento (ventiladores de enfriamiento, correas). El cable podría ser enganchado por el motor al arrancar y provocarle heridas graves.

⚠ PRECAUCION

Se debe usar un sistema de cable puente de 12 V. Si se usa una alimentación de corriente de 24 V (por ejemplo si se usan dos baterías de 12 V en serie o un generador de motor de 24 V) se pueden dañar el motor de arranque de 12 V, el sistema de encendido y demás piezas eléctricas, a tal punto que no se puedan reparar.

Conecte los cables en orden numérico y desconéctelos en el orden inverso.

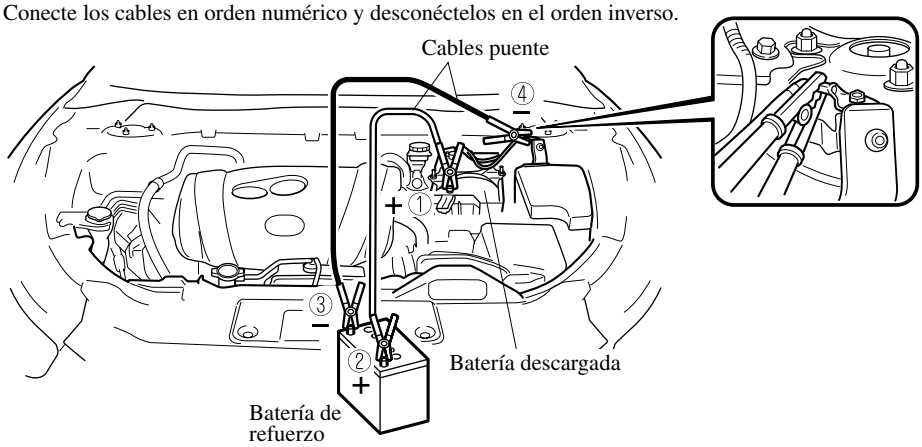

Se descarga la batería

1. Retire la cubierta de la batería.

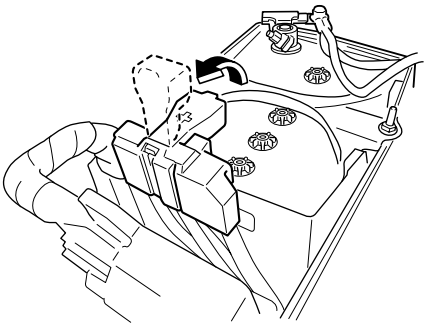

2. Debe asegurarse de que la batería de refuerzo sea de 12 V y que el terminal negativo esté conectado a masa.
3. Si la batería de refuerzo está en otro vehículo, no deje que ambos vehículos se toquen. Apague el motor del vehículo de la batería de refuerzo y desconecte todas la cargas eléctricas innecesarias de ambos vehículos.
4. Conecte los cables puente de la forma indicada en la figura.
   - Conecte un extremo de un cable puente al terminal positivo de la batería descargada (1).
   - Conecte el otro extremo en el terminal positivo de la batería de refuerzo (2).
   - Conecte un extremo del otro cable puente al terminal negativo de la batería de refuerzo (3).
   - Conecte el otro extremo a un punto a tierra indicado en la figura alejado de la batería descargada (4).
5. Arranque el motor del vehículo de la batería de refuerzo, y déjelo funcionando unos minutos. A continuación, arranque el motor del otro vehículo.
6. Al finalizar, desconecte cuidadosamente los cables puente en el orden inverso al descrito en la figura.
7. Si la cubierta de la batería ha sido desmontada, instálela en el orden inverso al desmontaje.

NOTA
Verifique que las cubiertas están bien instaladas.

Arranque de emergencia

Arrancando un motor ahogado

Si el motor no arranca, puede estar ahogado (demasiado combustible en los cilindros).

Siga este procedimiento:

1. Si el motor no arranca en cinco segundos en el primer intento, espere diez segundos e intente de nuevo.
2. Verifique que se ha levantado el freno de mano.
3. Pise el pedal del acelerador a fondo y manténgalo pisando.
4. Pise el pedal del embrague (Transmisión manual) o el pedal de freno (Transmisión automática), luego oprima el arranque a botón. Si el motor arranca, suelte el acelerador inmediatamente pues el motor puede pasarse de revoluciones rápidamente.
5. Si el motor no arranca, sin pisar el acelerador, intente arrancarlo.

Si el motor todavía no arranca usando el procedimiento anterior, haga inspeccionar su vehículo por un técnico experto, le recomendamos un técnico autorizado Mazda.

Arranque empujando

No se debe arrancar empujando su Mazda.

⚠ *ADVERTENCIA*

Nunca se debe remolcar un vehículo para arrancarlo:
Es peligroso remolcar un vehículo para arrancarlo. El vehículo remolcado puede impulsarse bruscamente hacia adelante cuando arranque el motor y chocar el vehículo de adelante. Los ocupantes podrían resultar heridos.

⚠ PRECAUCION

No se debe arrancar un vehículo con transmisión manual empujándolo. El sistema de control de emisiones se puede dañar.

NOTA

No se puede arrancar un vehículo con transmisión automática empujándolo.

Sobrecalentamiento

Si la advertencia de temperatura de refrigerante del motor alta se enciende, el vehículo pierde potencia, o se escuchan detonaciones fuertes o golpeteos, probablemente el motor se ha sobrecalentado.

⚠ ADVERTENCIA

Desconecte el encendido y asegúrese que el ventilador no esté funcionando antes de trabajar cerca del ventilador de enfriamiento:
Trabajar cerca del ventilador de enfriamiento cuando está funcionando es peligroso. El ventilador puede funcionar indefinidamente incluso si el motor está parado y la temperatura del compartimiento del motor está alta. El ventilador podría golpearlo y herirlo gravemente.

No se debe abrir ninguna tapa del sistema de enfriamiento con el motor y el radiador calientes:
Cuando el motor y el radiador están calientes, el refrigerante caliente y el vapor pueden salir con fuerza y provocarle heridas graves.

Abra el capó SOLO cuando no salga más vapor del motor:
El vapor del motor sobrecalentado es peligroso. El vapor que sale puede provocarle quemaduras graves.

Si la advertencia de temperatura de refrigerante del motor alta se enciende:

1. Conduzca cuidadosamente hasta el borde de la carretera y estacione el vehículo.
2. Mueva la palanca selectora a la posición P (transmisión automática) o la palanca de cambios a la posición de punto muerto (transmisión manual).
3. Levante el freno de mano.
4. Apague el acondicionador de aire.
5. Verifique sale refrigerante o vapor el compartimiento del motor.

   Si sale vapor del compartimiento del motor:
   No se acerque a la parte delantera del vehículo. Pare el motor.
   Espere hasta que el vapor se termine, luego abra el capó y arranque el motor.

   Si no sale refrigerante o vapor:
   Abra el capó y haga funcionar el motor en la marcha en vacío hasta que el motor se enfríe.

⚠ PRECAUCION

Si el ventilador de enfriamiento no funciona mientras el motor está funcionando, la temperatura del motor aumentará. Apague el motor y llame a un técnico experto, le recomendamos un técnico autorizado Mazda.

6. Asegúrese que el ventilador de enfriamiento está funcionando, luego apague el motor después de que la temperatura haya disminuido.

Sobrecalentamiento

7. Cuando esté frío, verifique el nivel de refrigerante.
   Si está bajo, revise por pérdidas de refrigerante en el radiador y mangueras.

Si encuentra una pérdida u otros daños, o si todavía está perdiendo refrigerante:
Apague el motor y llame a un técnico experto, le recomendamos un técnico autorizado Mazda.

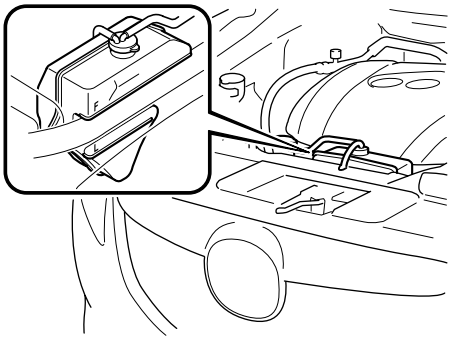

Si no encuentra problemas, el motor está frío, y no hay pérdidas evidentes:
Agregue cuidadosamente refrigerante de acuerdo a lo necesario (página 6-20).

⚠ PRECAUCION

Si el motor se sobrecalienta con frecuencia se debe verificar el sistema de enfriamiento. Si no se repara, el motor se puede dañar. Consulte a un técnico experto, le recomendamos un técnico autorizado Mazda.

Descripción del remolque

Si fuera necesario remolcar su vehículo, solicite la ayuda de un técnico experto, le recomendamos un técnico autorizado Mazda o de un servicio comercial de auxilio en la carretera.

Se debe levantar y remolcar correctamente el vehículo para evitar que se dañe. Especialmente cuando remolque un vehículo con 4WD, donde todas las ruedas están conectadas a la transmisión, es absolutamente esencial transportar correctamente el vehículo para que no se dañe el sistema de la transmisión. Se deben tener en cuenta las leyes nacionales y locales.

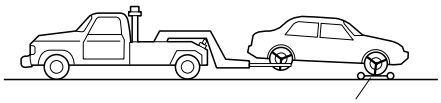

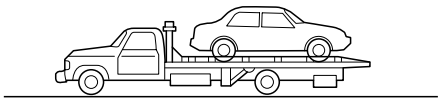

Se deben remolcar los vehículos 2WD con las ruedas de tracción (ruedas delanteras) levantadas. Si hay un daño importante o si no es posible remolcar el vehículo con las ruedas levantadas, se debe utilizar una plataforma rodante.

Cuando se remolca el vehículo con 2WD con las ruedas traseras apoyadas en el suelo, se debe soltar el freno de mano.

Un vehículo con 4WD debe tener todas las ruedas levantadas del piso.

⚠ PRECAUCION

No remolque el vehículo apuntando hacia atrás con las ruedas de tracción en el suelo. Esto puede dañar la transmisión.

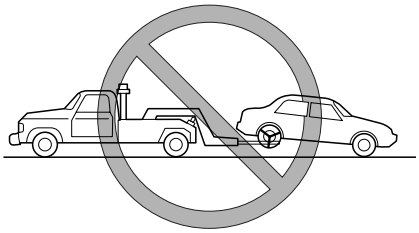

⚠ PRECAUCION

No se debe remolcar con una cadena de suspensión. Esto puede dañar su vehículo. Se debe usar un levantador de rueda o una plataforma.

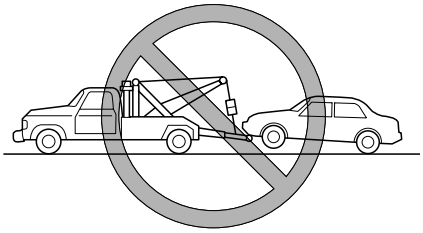

Remolque de emergencia

⚠ ADVERTENCIA

Siempre remolque un vehículo con 4WD con todas las cuatro ruedas levantadas del piso:
Remolcar el vehículo con 4WD con las ruedas delanteras o traseras en el piso es peligroso debido a que la transmisión podría resultar dañada, o el vehículo podría salirse del camión de remolque y provocar un accidente. Si la transmisión está dañada, transporte el vehículo sobre una camión de remolque tipo plataforma.

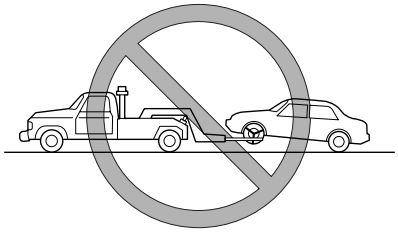

Si en caso de emergencia, no existe un servicio de remolque, tenga en cuenta que el vehículo debe ser remolcado con las cuatro ruedas en el piso usando el gancho de remolque en la parte de adelante del vehículo.
Solo remolque el vehículo sobre superficies pavimentadas por distancias cortas a baja velocidad.

⚠ PRECAUCION

Siga las siguientes instrucciones al remolcar un vehículo con todas las ruedas en el suelo.

1. Cambie a punto muerto (Transmisión manual), o posición N (Transmisión automática).
2. Cambie el encendido a ACC.
3. Suelte el freno de mano.

Recuerde que los servofrenos y la dirección hidráulica no funcionarán cuando el motor está apagado.

Ganchos de remolque

⚠ PRECAUCION

- El aro de remolque se debe usar en casos de emergencia, (por ejemplo para sacar el vehículo de un pozo, nieve o barro).
- Cuando se usa el aro de remolque se debe tirar del cable o cadena en sentido recto al gancho. No se debe aplicar una fuerza lateral sobre el aro.

NOTA

Al remolcar con una cadena o una soga de alambre, envuelva la cadena o soga de alambre con una paño suave próximo al paragolpes para evitar que se dañe.

▼Ganchos de remolque

1. Retire el aro de remolque y la llave de tuercas del compartimiento para equipajes (página 7-3).
2. Envuelva un destornillador de cabeza plana o herramienta similar con un paño suave para no dañar el paragolpes pintado y abra la tapa localizada en el paragolpes delantero o trasero.

Delantero

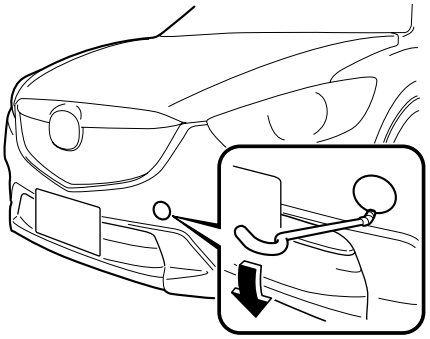

Trasero

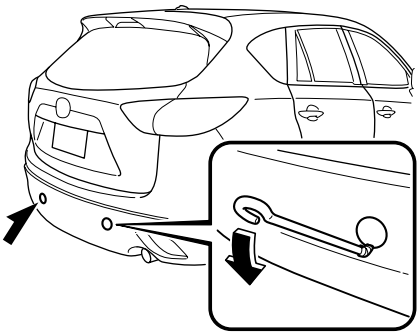

⚠ PRECAUCION

No use fuerza en exceso ya que podría dañar la tapa o rayar la superficie pintada del paragolpes.

NOTA

Desmonte completamente la tapa y guárdela de manera de no perderla.

3. Instale firmemente el aro de remolque usando la llave de tuercas.

Remolque de emergencia

Delantero

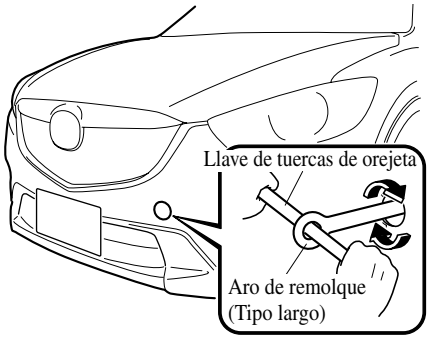

Trasero

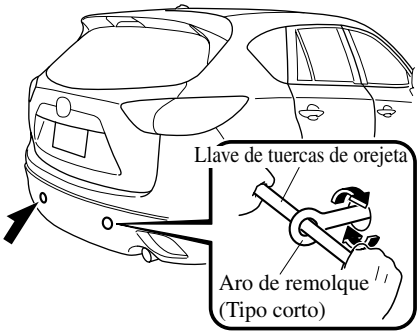

4. Enganche la cuerda de remolque en el aro de remolque.

Delantero

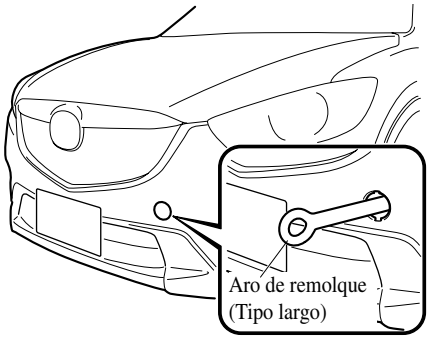

Trasero

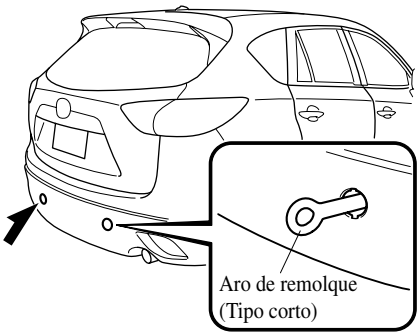

⚠ PRECAUCION

- Si el aro de remolque no está bien seguro, se podría aflojar o desenganchar del paragolpes al remolcar el vehículo. Asegúrese que el aro de remolque está bien seguro en el paragolpes.
- Tenga cuidado de no dañar el gancho de remolque y el aro de remolque, carrocería del vehículo o sistema de transmisión al remolcar en las siguientes condiciones:
  - No remolcar un vehículo más pesado que el suyo.
  - No acelerar repentinamente su vehículo ya que le aplicará un golpe fuerte al gancho de remolque y el aro de remolque o la cuerda.
  - No coloque ninguna cuerda en otro lugar que no sea el gancho de remolque y el aro de remolque.

Cuando las advertencias/ indicadores se encienden/ destellan

Algunas de las luces de advertencia/ indicadores para el grupo de instrumentos tipo A se exhiben en el grupo de instrumentos. Si se exhibe una luz de advertencia/indicador en el grupo de instrumentos, verifique el significado de la advertencia en el ítem de advertencia (indicación de exhibición). Consulte la sección Advertencia (Indicación de exhibición) (Grupo de instrumentos tipo A) en la página 4-41.

▼Si se exhiben los mensajes (grupo de instrumentos tipo A)

Los mensajes de información como operaciones del sistema o malfuncionamientos se exhiben en la exhibición. Verifique la condición del vehículo o hágalo inspeccionar en un técnico experto, le recomendamos un técnico autorizado Mazda de acuerdo con la indicación.

▼Si la advertencia del sistema de frenos se enciende

Si la luz permanece encendida luego de soltar el freno de mano, los frenos pueden tener algún problema.

Conduzca a un costado del camino y estacione lejos de tránsito.

Puede notar que resulta más difícil de pisar el pedal o que se va más contra el piso. En los dos casos, será más difícil frenar.

1. Con el motor parado, abra el capó y verifique inmediatamente el nivel del líquido de frenos, y agregue líquido si fuera necesario (página 6-23).
2. Luego de agregar líquido, vuelva a verificar la luz.

Si la luz de advertencia sigue encendido o si los frenos no funcionan correctamente, no se debe conducir el vehículo. Remólquelo hasta un técnico experto, le recomendamos un técnico autorizado Mazda.

Aunque la luz se apague haga inspeccionar el sistema de frenos tan pronto como sea posible en un técnico experto, le recomendamos un técnico autorizado Mazda.

NOTA
A veces el tener que agregar líquido es indicador de pérdidas. Consulte a un técnico experto, le recomendamos un técnico autorizado Mazda tan pronto como sea posible incluso si la luz de frenos se apagó.

Advertencia/indicadores y advertencias sonoras

⚠ *ADVERTENCIA*

No conduzca con la advertencia del sistema de frenos encendida. Consulte a un técnico experto, le recomendamos un técnico autorizado Mazda inspeccione sus frenos tan pronto como sea posible:
Es peligroso seguir conduciendo cuando la luz de advertencia del sistema de frenos está encendida. Esta indica que los frenos pueden no funcionar o fallar en cualquier momento. Si estas luces permanecen encendidas, después de verificar que el freno de mano haya sido liberado completamente, haga inspeccionar los frenos inmediatamente.

▼Si la advertencia principal se enciende

La luz se enciende continuamente si cumple una de las siguientes condiciones. Consulte a un técnico experto, le recomendamos un técnico autorizado Mazda.

- Hay un malfuncionamiento en el sistema de regeneración de desaceleración.
- Hay un malfuncionamiento en el sistema de administración de la batería.
- Hay un malfuncionamiento en el interruptor de frenos.

Para vehículos con grupo de instrumentos tipo A, verifique la condición del vehículo o hágalo inspeccionar en un técnico experto, le recomendamos un técnico autorizado Mazda de acuerdo con la indicación.

▼Si la advertencia del ABS se enciende

Si la luz de advertencia del ABS sigue encendida cuando se está conduciendo el vehículo, la unidad de control del ABS ha detectado un malfuncionamiento en el sistema. Si esto ocurre, el vehículo funcionará como un sistema de freno normal sin ABS.
Si esto sucede consulte un técnico experto, le recomendamos un técnico autorizado Mazda tan pronto como sea posible.

NOTA

Cuando se hace arrancar el motor usando un cable puente de otra batería, el motor puede funcionar inestablemente y puede encenderse la luz de advertencia del ABS. Si ocurre eso, es el resultado de la batería descargada y no indica un malfuncionamiento del ABS. Recargue la batería.
Consulte la sección Recarga de la batería en la página 6-33.

▼Si la advertencia del sistema de frenos y la advertencia del ABS se encienden a la misma vez

Si la unidad de control electrónico de distribución de fuerza de frenos determina que alguno de los componentes están funcionando incorrectamente, la unidad de control encenderá simultáneamente la advertencia del sistema de frenos y la advertencia del ABS. El problema seguramente se debe al sistema electrónico de distribución de fuerza de frenos.

⚠ *ADVERTENCIA*

No conduzca con las luces de advertencia del ABS y la luz de advertencia de frenos encendidas. Haga remolcar el vehículo hasta un técnico experto, le recomendamos un técnico autorizado Mazda inspeccione sus frenos tan pronto como sea posible:
Conducir con la luz de advertencia del ABS y la luz de advertencia de frenos encendidas simultáneamente es peligroso.
Cuando ambas luces están encendidas, las ruedas traseras se pueden bloquear más rápidamente en caso de una parada de emergencia que en circunstancias normales.

▼Si la advertencia del sistema de carga se enciende

Si la luz de advertencia se enciende mientras conduce, indica un malfuncionamiento del alternador o del sistema de carga.
Conduzca a un costado del camino y estacione lejos de tránsito. Consulte a un técnico experto, le recomendamos un técnico autorizado Mazda.

⚠ PRECAUCION

No continúe conduciendo cuando la luz de advertencia del sistema de carga esté encendida debido a que el motor no se puede parar inesperadamente.

▼Si la advertencia de presión de aceite del motor se enciende

Esta luz de advertencia indica que hay poca presión de aceite en el motor.

Advertencia/indicadores y advertencias sonoras

Si se enciende esta luz durante la conducción:

1. Conduzca a un costado del camino y estacione lejos de tránsito sobre una superficie nivelada.
2. Apague el motor y espere 5 minutos para que el aceite vuelva al depósito de aceite.
3. Inspeccione el nivel de aceite de motor (página 6-19). Si estuviera bajo, agregue la cantidad apropiada de aceite de motor teniendo cuidado de no sobrellenar.
4. Arranque el motor y verifique la luz de advertencia.

Si la luz de advertencia sigue encendida después de agregar aceite, detenga el motor inmediatamente y remolque su vehículo a la estación de servicio más cercana o a un técnico experto, le recomendamos un técnico autorizado Mazda.

⚠ PRECAUCION

No haga funcionar el motor si la presión de aceite está baja. De lo contrario se puede producir un daño importante en el motor.

▼Si la luz de verificación del motor se enciende o destella

Si este luz de advertencia se enciende mientras conduce, el vehículo podría tener un problema. Es importante tener en cuenta las condiciones de conducción cuando se enciende la luz de advertencia y consulte a un técnico experto, le recomendamos un técnico autorizado Mazda.

La luz de advertencia de verificación del motor se podría encender en los siguientes casos:

- El nivel del tanque de combustible está muy bajo o está por quedarse vacío.
- El sistema eléctrico del motor tiene un problema.
- El sistema de control de emisiones tiene un problema.

Si la luz de advertencia de verificación del motor permanecen encendidas o destellen continuamente, no conduzca a alta velocidad y consulte a un técnico experto, le recomendamos un técnico autorizado Mazda tan pronto como sea posible.

▼Si la advertencia de temperatura de refrigerante del motor alta (roja) se enciende o destella

La luz destella cuando la temperatura de refrigerante del motor es extremadamente alta, y se enciende cuando la temperatura de refrigerante del motor aumenta más.

Procedimiento de manipulación

Luz destellando

Conduzca lentamente para reducir la carga del motor.

Luz encendida

Esto indica la posibilidad de sobrecalentamiento. Estacione inmediatamente el vehículo en un lugar seguro y pare el motor.
Consulte la sección Sobrecalentamiento (página 7-27).

⚠ PRECAUCION

No conduzca el vehículo con la advertencia de temperatura de refrigerante del motor alta encendida. De lo contrario, se podría resultar en daños al motor.

▼La advertencia i-stop (ámbar) se enciende o destella

Cuando se enciende

Si la luz de advertencia i-stop (ámbar) permanece encendida incluso después de oprimir continuamente el interruptor i-stop OFF bajo condiciones que no sean el capó abierto o que el conductor haya salido del vehículo (el cinturón de seguridad del conductor desabrochado y la puerta del conductor abierta), consulte a un técnico experto le recomendamos un técnico autorizado Mazda.

Cuando destella

La luz destella si existe un malfuncionamiento en el sistema i-stop. Consulte a un técnico experto, le recomendamos un técnico autorizado Mazda.

▼Si la advertencia del sistema de monitoreo de vehículo atrás (RVM) (ámbar) se enciende*

El indicador permanece encendido si el sistema tiene un malfuncionamiento. Consulte a un concesionario autorizado Mazda.

*Algunos modelos.

Advertencia/indicadores y advertencias sonoras

NOTA

Esta luz de advertencia se encenderá como resultado de una disminución temporaria en la sensibilidad del sensor de radar debido al mal tiempo o suciedad en la superficie del paragolpes. Sin embargo, esto no indica ningún malfuncionamiento.

▼Si la advertencia del sistema de advertencia de abandono de carril (LDWS) (ámbar) destella *

- La advertencia destella cuando el sistema tiene un malfuncionamiento. Haga inspeccionar su vehículo en un técnico experto, le recomendamos un técnico autorizado Mazda.
- El LDWS no funciona cuando destella la luz de advertencia.

⚠ PRECAUCION

- Si ocurre uno de los siguienes casos, el sistema podría tener un malfuncionamiento. Haga inspeccionar el vehículo en un técnico experto, le recomendamos un técnico autorizado Mazda.
  - La luz destella mientras conduce el vehículo.
  - La luz no se enciende cuando el encendido está en ON.
- Use siempre neumáticos para todas las ruedas que sean del tamaño especificado, y el mismo fabricante, marca y diseño. Además, no use neumáticos que tengan patrones significativamente diferentes en el mismo vehículo. Si se usan neumáticos inadecuados, el LDWS podría no funcionar normalmente.
- Cuando se usa un neumático de repuesto de emergencia. El sistema podría no funcionar normalmente.

▼Si la advertencia de la 4WD se enciende o destella *

La advertencia se encenderá o destellará en las siguientes condiciones:

- Se enciende cuando existe una problema con el sistema de 4WD.

*Algunos modelos.

- Se enciende si hay demasiada diferencia en el radio de los neumáticos entre las ruedas delanteras y traseras.
- Destella cuando la temperatura del aceite del diferencial está anormalmente alta.
- Destella cuando haya continuamente diferencias entre la rotación de las ruedas delanteras y traseras, como al intentar salir de una superficie cubierta con hielo, o cuando intente sacar el vehículo del barro, arena o condiciones similares.

Cuando se enciende

Si la luz de advertencia de la 4WD se enciende, consulte con un técnico experto, le recomendamos un técnico autorizado Mazda.

Cuando destella

Estacione el vehículo en un lugar seguro. Después de unos momentos encienda el motor, cuando la luz de advertencia deja de destellar, podrá continuar conduciendo. Si la luz no deja de destellar, consulte a un técnico experto, le recomendamos un técnico autorizado Mazda.

▼Si la advertencia de la transmisión automática se enciende

La luz destellará cuando la transmisión tenga un problema.

⚠ PRECAUCION

Si la luz de advertencia de transmisión automática destella, la transmisión tiene un problema. Si continúa conduciendo su Mazda en estas condiciones podría dañar la transmisión. Consulte a un técnico experto, le recomendamos un técnico autorizado Mazda tan pronto como sea posible.

▼Si el indicador de malfuncionamiento de la dirección hidráulica se enciende

El indicador de malfuncionamiento de la dirección hidráulica se enciende si existe un malfuncionamiento en la dirección hidráulica mientras el motor está en funcionamiento.
Si se enciende el indicador, estacione inmediatamente el vehículo en un lugar seguro y pare el motor.
Si el indicador no se apaga incluso después que se vuelve a arrancar el motor, consulte a un técnico experto, le recomendamos un técnico autorizado Mazda.

Advertencia/indicadores y advertencias sonoras

NOTA

- Si se enciende el indicador, la dirección hidráulica no funcionará normalmente. Si sucede eso, el volante se podrá usar, sin embargo, el funcionamiento se sentirá más pesado de lo normal, y el volante puede vibrar cuando lo use.
- Al mover repetidamente el volante hacia la izquierda y derecha con el vehículo estacionado o moviéndose extremadamente lento hará que el sistema de dirección asistida pase al modo de protección que hará que la dirección se sienta pesada, pero eso no indica un problema. Si ocurre eso, estacione el vehículo en un lugar seguro y espere unos pocos segundos para que el sistema vuelva a la normalidad.

▼Si la advertencia del sistema de pretensores de cinturones de seguridad delanteros/bolsa se enciende o destella

Un malfuncionamiento en el sistema se indica si la luz de advertencia destella constantemente, permanece encendida o no se enciende en ningún momento cuando el encendido está en la posición ON. Si alguna de estas cosas ocurrieran, consulte a un técnico experto, le recomendamos un técnico autorizado Mazda tan pronto como sea posible. El sistema no funcionará en caso de accidente.

⚠ *ADVERTENCIA*

Nunca manipule indebidamente los sistemas de bolsa de aire/pretensores y siempre realice el servicio y las reparaciones en un técnico experto, le recomendamos un técnico autorizado Mazda:
El mantenimiento realizado por uno mismo o la manipulación indebida del sistema son peligrosos. La bolsa de aire/pretensore se podría inflar accidentalmente o podrían quedar inutilizables causando heridas graves o la muerte.

▼Si la advertencia del sistema de monitoreo de presión de aire de los neumáticos destella

Si el sistema de monitoreo de presión de aire de los neumáticos tiene un malfuncionamiento, la luz de advertencia de presión de aire de los neumáticos destellará aproximadamente 1 minuto cuando el encendido se encuentra en ON y luego continúa encendida. Haga verificar su vehículo por un técnico experto, le recomendamos un técnico autorizado Mazda tan pronto como sea posible.

▼Si la advertencia KEY (roja) se enciende

Si ocurre un malfuncionamiento en el sistema de entrada sin llave, se enciende continuamente.

⚠ PRECAUCION

Si el indicador de advertencia de llave se enciende o el indicador de arranque a botón (ámbar) destella, el motor podría no arrancar. Si no se puede arrancar el motor, inténtelo arrancar usando la operación de emergencia para arrancar el motor, y haga inspeccionar el vehículo en un concesionario autorizado Mazda tan pronto como sea posible.

▼Si la luz de advertencia de sistema de control de luces de carretera (ámbar) destella *

Esta luz destella si ocurre un malfuncionamiento en el sistema de control de luces de carretera. Haga inspeccionar su vehículo en un técnico experto, le recomendamos un técnico autorizado Mazda.

*Algunos modelos.

Advertencia/indicadores y advertencias sonoras

▼Si el indicador TCS/DSC se enciende

Si la luz permanece encendida, el TCS, DSC o el sistema de frenado asistido podría tener un problema y podrían no funcionar correctamente. Lleve su vehículo a un técnico experto, le recomendamos un técnico autorizado Mazda.

NOTA

- Además de que destelle el indicador, se sentirá un tirón suave proveniente del motor. Esto indica que el TCS funciona correctamente.
- En superficies resbalosas, como nieve fresca, será imposible alcanzar altas rpm con el TCS activado.

▼Si el indicador TCS OFF se enciende

Si la luz permanece encendida y el TCS no está apagado, lleve su vehículo a un técnico experto, le recomendamos un técnico autorizado Mazda. El DSC puede tener un malfuncionamiento.

▼Si el indicador AFS OFF destella *

Las siguientes condiciones pueden indicar que el sistema está funcionando mal. Si ocurre una de las siguientes condiciones, consulte a un técnico experto, le recomendamos un técnico autorizado Mazda.

- El indicador AFS OFF no se enciende incluso si el encendido se gira a ON.
- El indicador AFS OFF destella continuamente.

NOTA

Incluso si el AFS no está funcionando debido a algún malfuncionamiento, los faros todavía se pueden usar normalmente.

 *Algunos modelos.

▼Si el indicador de temperatura baja de refrigerante del motor (azul) no se apaga

Si el indicador de temperatura baja del refrigerante del motor permanece encendida después que el motor está lo suficientemente caliente, el sensor de temperatura puede tener un malfuncionamiento. Consulte a un técnico experto, le recomendamos un técnico autorizado Mazda.

▼Si el indicador de aviso de peligro/señales de viraje se enciende o destella a una velocidad anormalmente alta

Si un indicador permanece encendido (no destella) o si destella anormalmente, la bombilla de señal de viraje podría estar quemada. Consulte a un técnico experto, le recomendamos un técnico autorizado Mazda.

▼Si el indicador de seguridad se enciende o destella

Si el motor no arranca con la llave correcta, y el indicador de seguridad se mantiene encendido o destellando, el sistema puede sufrir un malfuncionamiento. Consulte a un técnico autorizado Mazda.

▼Si el indicador de luces encendidas destella

La luz continúa destellando si el sistema de luces tiene un malfuncionamiento. Consulte a un técnico experto, le recomendamos un técnico autorizado Mazda.

La advertencia sonora está activada

▼Advertencia de luces encendidas

Si las luces están encendidas y la llave de encendido está en la posición ACC o se desconecta el encendido, se escuchará un bip continuo al abrir de la puerta del conductor.

NOTA

- Cuando el encendido se cambia a ACC, la “Advertencia sonora de Encendido no apagado (STOP)” (página 7-45) se superpone a la advertencia de luces encendidas.
- Existe una función personalizada disponible para cambiar el volumen del sonido para la advertencia de luces encendidas. Consulte la sección Características de personalización en la página 9-10.

▼Advertencia sonora del sistema de pretensores de cinturones de seguridad delanteros/bolsa de aire

Si se detecta una malfuncionamiento en el sistema de pretensores de cinturones de seguridad delanteros/bolsa de aire y la luz de advertencia, se escuchará un bip de advertencia durante aproximadamente 5 segundos cada segundo.

El bip de advertencia del sistema de pretensores de cinturón de seguridad y bolsa de aire continuará sonando durante aproximadamente 35 minutos.
Haga inspeccionar su vehículo en un técnico experto, le recomendamos un técnico autorizado Mazda tan pronto como sea posible.

⚠ *ADVERTENCIA*

No conduzca el vehículo con el bip de advertencia del sistema de pretensores de cinturones de seguridad delanteros/bolsa de aire sonando:
Conducir el vehículo con el bip de advertencia del sistema de pretensores de cinturones de seguridad delanteros/bolsa de aire sonando es peligroso. En caso de un choque, las bolsas de aire y el sistema de pretensores de cinturones de seguridad delanteros no se activarán y esto podría resultar en heridas graves o la muerte.
Consulte a un técnico experto, le recomendamos un técnico autorizado Mazda inspeccione su vehículo tan pronto como sea posible.

▼Advertencia sonora de cinturón de seguridad

Asiento delantero

Si la velocidad del vehículo excede aproximadamente los 20 km/h con el conductor o el acompañante sin abrocharse el cinturón de seguridad, la advertencia sonora sonará continuamente. Si el cinturón de seguridad permanece sin abrocharse, el sonido de la advertencia sonora suena una vez y para y luego continúa aproximadamente 90 segundos. La advertencia sonora deja de sonar después de abrocharse el cinturón de seguridad del conductor/acompañante.

NOTA

- Colocar ítems pesados en el asiento del acompañante podría producir que la función de advertencia de cinturón de seguridad del acompañante funcione dependiendo del peso del ítem.
- Para permitir que el sensor de peso del almohadón del acompañante funcione correctamente, no coloque nada ni se siente en un almohadón adicional en el asiento del acompañante. El sensor puede no funcionar correctamente debido a que el almohadón adicional puede causar interferencias en el sensor.
- Cuando un niño pequeño se sienta en el asiento del acompañante, es posible que la advertencia sonora no funcione.

Asiento trasero

La advertencia sonora solo se escuchará si un cinturón de seguridad es desabrochado luego de ser abrochado.

▼Advertencia sonora de Encendido no apagado (STOP)

Si la puerta del conductor está abierta mientras el encendido se cambia a la posición ACC, se escuchará un pitido 6 veces y la luz de advertencia KEY (roja) destella para notificar al conductor que el encendido no se ha cambiado a la posición de desconectado (STOP) (para vehículos con medidor tipo A, se exhiben mensajes en el grupo de instrumentos). Si se deja así, el sistema de seguridad sin llave no funciona, el automóvil no se puede cerrar, y la batería se descargará.

▼Advertencia sonora de llave quitada del vehículo

Bajo las siguientes condiciones, se escuchará un pitido y la luz de advertencia KEY (roja) destellará continuamente cuando el encendido no se haya desconectado para notificar al conductor que la llave ha sido quitada (para vehículos con medidor tipo A, se exhiben mensajes en el grupo de instrumentos). La luz de advertencia KEY (roja) dejará de destellar cuando la llave vuelve a estar dentro del vehículo (para vehículos con medidor tipo A, se exhiben mensajes en el grupo de instrumentos):
El encendido no ha sido desconectado y todas las puertas están cerradas después que la llave ha sido quitada del vehículo. (Se escuchará un bip 6 veces.)

Advertencia/indicadores y advertencias sonoras

NOTA
Debido a que la llave utiliza ondas de radio de baja intensidad, la advertencia de llave quitada del vehículo se podría activar si la llave es llevada junto con un objeto de metal o si es colocada en un lugar con mala recepción de señal.

▼Advertencia sonora de interruptor de petición inoperante (Con función de entrada sin llave avanzada)

Si se oprime el interruptor de petición en las siguientes condiciones, mientras se lleva la llave, se escuchará un bip durante aproximadamente 2 segundos para indicar que las puertas delanteras y la compuerta trasera no se pueden cerrar.

- Se abre una puerta o la compuerta trasera (puerta mal cerrada incluida).
- El encendido no se ha cambiado a apagado.

▼Advertencia sonora de llave dejada en el compartimiento para equipajes (Con función de entrada sin llave avanzada)

Si la llave es dejada en el compartimiento para equipajes con todas las puertas cerradas con seguro y la compuerta trasera cerrada, se escuchará un bip durante aproximadamente 10 segundos para recordar al conductor que la llave fue dejada en el compartimiento para equipajes. Si sucede eso, abra la compuerta trasera oprimiendo el abridor eléctrico de la compuerta trasera retire la llave. Una llave que ha retirado del compartimiento para equipajes podría no funcionar debido a que sus funciones han sido temporariamente suspendidas. Para recuperar las funciones de la llave, realice el procedimiento aplicable (página 3-7).

▼Advertencia sonora de llave dejada en el vehículo (Con función de entrada sin llave avanzada)

Si la llave es dejada en el interior del vehículo con todas las puertas y la compuerta trasera cerradas usando una llave distinta, se escuchará un bip durante aproximadamente 10 segundos para recordarle al conductor que ha dejado la llave en el interior del vehículo. Si sucede eso, las puertas y la compuerta trasera se cierran pero las funciones de la llave dejada en el interior del vehículo se suspenden temporariamente.
Realice el procedimiento para reponer las funciones de la llave (página 3-7).

▼Advertencia sonora i-stop

Si se abre la puerta del conductor mientras la función i-stop está funcionando y el motor está apagado automáticamente, el indicador i-stop (verde) destellará y se escuchará un bip simultáneamente para notificar al conductor que el motor está apagado. Cuando se cierre la puerta del conductor se dejará de escuchar el bip.

▼Alarma de velocidad del vehículo

La función de alarma de velocidad del vehículo fue diseñada para avisar al conductor mediante un sencillo bip y una advertencia en el grupo de instrumentos que se ha excedido la velocidad del vehículo ajustada previamente.
Puede cambiar el ajuste de velocidad del vehículo a la cual se dispara la advertencia (página 4-32).

▼Advertencia sonora de presión de aire de los neumáticos

La advertencia sonora se escuchará durante aproximadamente 3 segundos cuando haya una anormalidad en las presiones de aire de los neumáticos (página 4-117).

▼Advertencia sonora de temperatura exterior

Advierte al conductor de la posibilidad de caminos con hielo cuando la temperatura exterior es baja.
Si la temperatura exterior es menor de aproximadamente 4 °C, se escucha un bip una vez y la exhibición de la temperatura exterior destella durante aproximadamente diez segundos. (página 4-26)

▼Campanada de advertencia del sistema de monitoreo de vehículo atrás (RVM)*

La campanada de advertencia se activa a la misma vez que la luz de advertencia RVM comienza a destellar para alertar al conductor.

NOTA

Existe una función de personalización disponible para cambiar el volumen de sonido de la campanada de advertencia. Consulte la sección Características de personalización en la página 9-10.

▼Advertencia sonora del sistema de advertencia de abandono de carril (LDWS)

Mientras el sistema está funcionando, si el sistema determina que el vehículo puede abandonar el carril, sonará continuamente una advertencia sonora.

NOTA

- Se puede cambiar el volumen de la advertencia sonora de LDWS. Consulte la sección Características de personalización en la página 9-10.
- Se puede cambiar el tipo de la advertencia sonora de LDWS. Consulte la sección Características de personalización en la página 9-10.

*Algunos modelos.

Cuando no se puede abrir la compuerta trasera

Cuando no se puede abrir la compuerta trasera

Si la batería del vehículo está descargada o existe un malfuncionamiento en el sistema eléctrico y no se puede abrir la compuerta trasera, realice el siguiente procedimiento como medida de emergencia para abrirla:

1. Retire la tapa de la superficie interior de la compuerta trasera con un destornillador de punta plana.

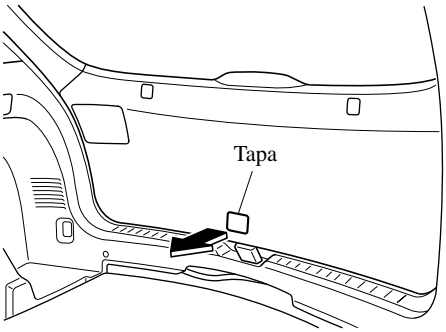

2. Si hubiera una cubierta de protección antirrobo, ábrala.

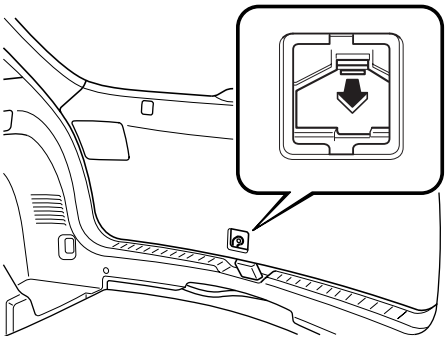

3. Gire la palanca hacia la derecha para abrir el seguro de la compuerta trasera.

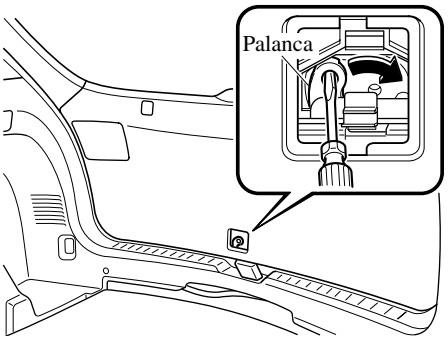

Después de realizar esta medida de emergencia, haga inspeccionar el vehículo en un técnico experto, le recomendamos un técnico autorizado Mazda tan pronto como sea posible.

8 Información para el propietario

Información importante para el consumidor incluyendo garantías y equipos adicionales.

Garantías 8-2
Registro de su vehículo en el extranjero 8-2
Accesorios y partes adicionales no originales 8-3

Teléfonos celulares 8-4
Advertencia de teléfonos celulares 8-4

Declaración de conformidad 8-5
Declaración de conformidad 8-5

Compatibilidad electromagnética 8-10
Compatibilidad electromagnética 8-10
Información para los usuarios sobre recolección y desecho de equipos viejos y baterías usadas 8-12

Registro de su vehículo en el extranjero

Registrar su vehículo en un país extranjero puede resultar problemático dependiendo de si cumple con las normas específicas de seguridad y emisión de gases del país en donde se va a conducir el vehículo. Consecuentemente, su vehículo podría necesitar algunas modificaciones a su costo personal de manera de cumplir con las reglamentaciones.
Además, debe estar al tanto de los siguientes temas:
El mantenimiento satisfactorio del vehículo podría resultar difícil o imposible en otro país.

Puede no existir el combustible recomendado para su vehículo.

Puede no haber instalaciones, herramientas, equipos de prueba y piezas de repuesto adecuadas para su vehículo.

Puede no haber un concesionario autorizado Mazda en el país al que planea llevar su vehículo.

La garantía de Mazda es sólo válida en algunos países.

Accesorios y partes adicionales no originales

Tenga en cuenta que los cambios técnicos realizados al estado original del su vehículo Mazda afectarán la seguridad del vehículo. Esos cambios técnicos incluye no solo el uso de repuestos no adecuados, si no también accesorios, agregados o adicionales, incluyendo llantas y neumáticos.

Las partes genuinas Mazda y los accesorios genuinos Mazda han sido diseñados específicamente para los vehículos Mazda.
Otras partes y accesorios diferentes de los mencionados anteriormente no han sido examinados y aprobados por Mazda a menos que Mazda explícitamente lo indique. No podemos certificar que dichos productos sean adecuados. Mazda no se hace responsable por cualquier daño causado por el uso de esos productos.

⚠ *ADVERTENCIA*

Se debe tener mucho cuidado, al elegir e instalar equipos eléctricos y electrónicos adicionales, como teléfonos portátiles, transmisores-receptores de radio, sistemas de audio y alarmas antirrobo:
La elección incorrecta, la instalación inadecuada o la elección de un instalador no calificado es peligroso. Los sistemas esenciales se podrían dañar, dejando inoperante el motor, activar el sistema de bolsas de aire (SRS), inactivar el funcionamiento de ABS/TCS/DSC e incluso producir un incendio.

Mazda no se responsabilizará por ningún gasto o problemas, incluyendo heridas o accidentes graves, que fueran resultado de la instalación de accesorios o partes adicionales no originales.

Teléfonos celulares

Advertencia de teléfonos celulares

⚠ *ADVERTENCIA*

Cumpla con las reglamentaciones legales respecto al uso de equipos de comunicación en vehículos en su vehículo:
El uso de cualquier dispositivo eléctrico como teléfonos celulares, computadoras, radios portátiles, dispositivos de navegación vehicular y otros dispositivos mientras el vehículo está en movimiento es peligroso. Marcar un número en un teléfono celular mientras conduce ocupa las manos del conductor. El uso de estos dispositivos hará que el conductor se distraiga y puede conducir a accidentes serios. Si uno de los pasajeros no puede usar el dispositivo, salga del camino y estacione en un lugar seguro antes de usarlo. Si debiera usar un teléfono celular a pesar de esta advertencia, use un sistema de manos libres para por lo menos no tener las manos ocupadas cuando conduce el vehículo. Nunca use un teléfono celular u otro dispositivo eléctrico mientras el vehículo está en movimiento y, en cambio, concéntrese en la conducción.

Declaración de conformidad

Sistema de entrada sin llave/sistema inmovilizador

MITSUBISHI

MITSUBISHI ELECTRIC CORPORATION
HIMEJI WORKS
840, Chiyoda-machi, Himeji, Hyogo 670-8677, Japan
Phone : +81-79-298-8994 Fax : +81-79-298-9929

DECLARATION of CONFORMITY

We, **MITSUBISHI ELECTRIC CORPORATION, HIMEJI WORKS,**
840, Chiyoda-machi, Himeji, Hyogo 670-8677, Japan

declare under our sole responsibility that the products

Product : **Keyless System**

Model/Type : **SKE133-02, SKE134-01, SKE136-01, SKE13E-01**

to which this declaration relates are in conformity with the essential requirements and other relevant requirements of the R&TTE Directive (1999/5/EC).
The product is in conformity with the following standards:

	SKE133-02 (SSU)	SKE134-01 (LFU)	SKE136-01 (Receiver)	SKE13E-01 (Hand Unit)
Radio	EN 300 330-1 V1.7.1: 2010-02 EN 300 330-2 V1.5.1: 2010-02		EN 300 220-1 V2.3.1: 2010-02 EN 300 220-2 V2.3.1: 2010-02	EN 300 330-1 V1.7.1: 2010-02 EN 300 330-2 V1.5.1: 2010-02 EN 300 220-1 V2.3.1: 2010-02 EN 300 220-2 V2.3.1: 2010-02
EMC	EN 301 489-1 V1.8.1: 2008-04 EN 301 489-3 V1.4.1: 2002-08			
Safety	EN 60065: 2002+Amd.1: 2006+Amd.11: 2008			

CE

Date : June 29, 2011

Signature : Toshio Koga

Name : Toshio Koga

Title : Manager
Body Control Units Design Section 1
Electronic Products Dept. A

English	Hereby, **MITSUBISHI ELECTRIC CORPORATION, HIMEJI WORKS,** declares that this **Keyless System (SKE133-02, SKE134-01, SKE136-01, SKE13E-01)** is in compliance with the essential requirements and other relevant provisions of Directive 1999/5/EC.
Finnish	**MITSUBISHI ELECTRIC CORPORATION, HIMEJI WORKS** vakuuttaa täten että **Keyless System (SKE133-02, SKE134-01, SKE136-01, SKE13E-01)** tyyppinen laite on direktiivin 1999/5/EY oleellisten vaatimusten ja sitä koskevien direktiivin muiden ehtojen mukainen.
Spanish	Por medio de la presente **MITSUBISHI ELECTRIC CORPORATION, HIMEJI WORKS** declara que el **Keyless System (SKE133-02, SKE134-01, SKE136-01, SKE13E-01)** cumple con los requisitos esenciales y cualesquiera otras disposiciones aplicables o exigibles de la Directiva 1999/5/CE.
Dutch	Hierbij verklaart **MITSUBISHI ELECTRIC CORPORATION, HIMEJI WORKS** dat het toestel **Keyless System (SKE133-02, SKE134-01, SKE136-01, SKE13E-01)** in overeenstemming is met de essentiële eisen en de andere relevante bepalingen van richtlijn 1999/5/EG.
	Bij deze verklaart **MITSUBISHI ELECTRIC CORPORATION, HIMEJI WORKS** dat deze **Keyless System (SKE133-02, SKE134-01, SKE136-01, SKE13E-01)** voldoet aan de essentiële eisen en aan de overige relevante bepalingen van Richtlijn 1999/5/EC.
French	Par la présente **MITSUBISHI ELECTRIC CORPORATION, HIMEJI WORKS** déclare que **Keyless System (SKE133-02, SKE134-01, SKE136-01, SKE13E-01)** est conforme aux exigences essentielles et aux autres dispositions pertinentes de la directive 1999/5/CE.
	Par la présente, **MITSUBISHI ELECTRIC CORPORATION, HIMEJI WORKS** déclare que ce **Keyless System (SKE133-02, SKE134-01, SKE136-01, SKE13E-01)** est conforme aux exigences essentielles et aux autres dispositions de la directive 1999/5/CE qui lui sont applicables.
Danish	Undertegnede **MITSUBISHI ELECTRIC CORPORATION, HIMEJI WORKS** erklærer herved, at følgende udstyr **Keyless System (SKE133-02, SKE134-01, SKE136-01, SKE13E-01)** overholder de væsentlige krav og øvrige relevante krav i direktiv 1999/5/EF.
Czech	Společnost **MITSUBISHI ELECTRIC CORPORATION, HIMEJI WORKS** tímto prohlašuje, že **Keyless System (SKE133-02, SKE134-01, SKE136-01, SKE13E-01)** splňuje základní požadavky a další příslušné ustanovení Direktivy 1999/5/EC.
Estonian	Sellega kinnitab **MITSUBISHI ELECTRIC CORPORATION, HIMEJI WORKS,** et see **Keyless System (SKE133-02, SKE134-01, SKE136-01, SKE13E-01)** vastab direktiivi 1999/5/EC põhilistele nõudmistele ja muudele asjakohastele määrustele.
Latvian	Ar šo, **MITSUBISHI ELECTRIC CORPORATION, HIMEJI WORKS,** apstiprina, ka **Keyless System (SKE133-02, SKE134-01, SKE136-01, SKE13E-01)** atbilst Direktīvas 1999/5/EK galvenajām prasībām un citiem tās nosacījumiem.
Hungarian	Alulírott, **MITSUBISHI ELECTRIC CORPORATION, HIMEJI WORKS,** kijelenti, hogy a jelen **Keyless System (SKE133-02, SKE134-01, SKE136-01, SKE13E-01)** megfelel az 1999/5/EC irányelvben meghatá rozott alapvető követelményeknek és egyéb vonatkozó előírásoknak.
Slovenian	S tem **MITSUBISHI ELECTRIC CORPORATION, HIMEJI WORKS** izjavlja, da je ta **Keyless System (SKE133-02, SKE134-01, SKE136-01, SKE13E-01)** v skladu z osnovnimi zahtevami in ostalimi ustreznimi predpisi Direktive 1999/5/EC.
German	Hiermit erklärt **MITSUBISHI ELECTRIC CORPORATION, HIMEJI WORKS**, dass sich dieser/diese/dieses **Keyless System (SKE133-02, SKE134-01, SKE136-01, SKE13E-01)** in Übereinstimmung mit den grundlegenden Anforderungen und den anderen relevanten Vorschriften der Richtlinie 1999/5/EG befindet". (BMWi)
	Hiermit erklärt **MITSUBISHI ELECTRIC CORPORATION, HIMEJI WORKS** die Übereinstimmung des Gerätes **Keyless System (SKE133-02, SKE134-01, SKE136-01, SKE13E-01)** mit den grundlegenden Anforderungen und den anderen relevanten Festlegungen der Richtlinie 1999/5/EG. (Wien)
Bulgarian	С настоящия документ**MITSUBISHI ELECTRIC CORPORATION, HIMEJI WORKS** декларира, че **Keyless System (SKE133-02, SKE134-01, SKE136-01, SKE13E-01)** е в съгласие с основните изис квания и съответните постановления на Директива 1999/5/EC.
Maltese	Hawnhekk, **MITSUBISHI ELECTRIC CORPORATION, HIMEJI WORKS,** tiddikjara li **Keyless System (SKE133-02, SKE134-01, SKE136-01, SKE13E-01)** josserva l-htiġijiet essenzjali u dispożizzjonijiet relevanti oħra tad-Direttiva 1995/5/KE.
Polish	**MITSUBISHI ELECTRIC CORPORATION, HIMEJI WORKS** niniejszym oświadcza, że **Keyless System (SKE133-02, SKE134-01, SKE136-01, SKE13E-01)** spełnia zasadnicze wymogi oraz inne istotne postanowienia dyrektywy 1999/5/EC.
Lithuania	Šiuo, **MITSUBISHI ELECTRIC CORPORATION, HIMEJI WORKS,** pareiškia, kad šis **Keyless System (SKE133-02, SKE134-01, SKE136-01, SKE13E-01)** atitinka pagrindinius Direktyvos 1999/5/EB reikalavimus ir kitas svarbias nuostatas.
Italian	Con la presente **MITSUBISHI ELECTRIC CORPORATION, HIMEJI WORKS** dichiara che questo **Keyless System (SKE133-02, SKE134-01, SKE136-01, SKE13E-01)** è conforme ai requisiti essenziali ed alle altre disposizioni pertinenti stabilite dalla direttiva 1999/5/CE.
Slovakian	Spoločnosť **MITSUBISHI ELECTRIC CORPORATION, HIMEJI WORKS** týmto vyhlasuje, že **Keyless System (SKE133-02, SKE134-01, SKE136-01, SKE13E-01)** spĺňa základné požiadavky a ďal šie príslušné ustanovenia Direktívy 1999/5/EC.
Swedish	Härmed intygar **MITSUBISHI ELECTRIC CORPORATION, HIMEJI WORKS** Works att denna **Keyless System (SKE133-02, SKE134-01, SKE136-01, SKE13E-01)** står I överensstämmelse med de väsentliga egenskapskrav och övriga relevanta bestämmelser som framgår av direktiv 1999/5/EK.
Greek	ΜΕ ΤΗΝ ΠΑΡΟΥΣΑ **MITSUBISHI ELECTRIC CORPORATION, HIMEJI WORKS** ΔΗΛΩΝΕΙ ΟΤΙ **Keyless System (SKE133-02, SKE134-01, SKE136-01, SKE13E-01)** ΣΥΜΜΟΡΦΩΝΕΤΑΙ ΠΡΟΣ ΤΙΣ ΟΥΣΙΩΔΕΙΣ ΑΠΑΙΤΗΣΕΙΣ ΚΑΙ ΤΙΣ ΛΟΙΠΕΣ ΣΧΕΤΙΚΕΣ ΔΙΑΤΑΞΕΙΣ ΤΗΣ ΟΔΗΓΙΑΣ 1999/5/ΕΚ.
Rumanian	Prin prezenta, **MITSUBISHI ELECTRIC CORPORATION, HIMEJI WORKS** declară că acest **Keyless System (SKE133-02, SKE134-01, SKE136-01, SKE13E-01)** este conform cu cerințele principale și cu celelalte prevederi relevante ale Directivei 1999/5/EC.

Declaración de conformidad

Turkish	Işbu **MITSUBISHI ELECTRIC CORPORATION, HIMEJI WORKS** bu **Keyless System (SKE133-02, SKE134-01, SKE136-01, SKE13E-01)** esas şartları ve 1999/5/EC Direktifinin diğer ilgili hükümlerine uygun oldu ğunu beyan eder.	Icelandic	Hér með lýsir **MITSUBISHI ELECTRIC CORPORATION, HIMEJI WORKS** yfir því að **Keyless System (SKE133-02, SKE134-01, SKE136-01, SKE13E-01)** er í samræmi við grunnkröfur og aðrar kröfur, sem gerðar eru í tilskipun 1999/5/EC.
Portuguese	**MITSUBISHI ELECTRIC CORPORATION, HIMEJI WORKS** declara que este **Keyless System (SKE133-02, SKE134-01, SKE136-01, SKE13E-01)** está conforme com os requisitos essenciais e outras disposições da Directiva 1999/5/CE.	Norwegian	**MITSUBISHI ELECTRIC CORPORATION, HIMEJI WORKS** erklærer herved at utstyret **Keyless System (SKE133-02, SKE134-01, SKE136-01, SKE13E-01)** er i samsvar med de grunnleggende krav og øvrige relevante krav i direktiv 1999/5/EF.

CAUTION - Danger of explosion if battery is incorrectly replaced Replace only with the same or equivalent type.
CAUTION - Do not exposed to excessive heat such as sunshine, fire or the like.

Sistema de entrada sin llave/sistema inmovilizador

IZJAVA O SUKLADNOSTI

MAZDA MOTOR CROATIA d.o.o

Hektorovićeva ulica 2
10 000 ZAGREB

MBS: 080169988
OIB: 56226239425

Pod punom odgovornošću izjavljujemo da je radijska oprema i telekomunikacijska terminalna (RiTT) oprema

OPIS OPREME:	RADIJSKA OPREMA
TIPSKA OZNAKA OPREME:	SKE 13E-01
MARKETINŠKO IME OPREME:	SUSTAV DALJINSKOG OTKLJUČAVANJA
PROIZVOĐAČ OPREME:	MITSUBISHI ELECTRIC CORPORATION, HIMEJI WORKS, 840, Chiyoda-machi, Himeji, Hyogo 670-8677, Japan

sukladna s bitnim zahtjevima iz članka 4. Pravilnika o radijskoj opremi i telekomunikacijskoj opremi ("Narodne Novine", br. 112/2008), odnosno primjenjenim normama:

Radio:
EN 300 330-1 V1.7.1: 2010-02
EN 300 330-2 V1.5.1: 2010-02
EN 300 220-1 V2.3.1: 2010-02
EN 300 220-2 V2.3.1: 2010-02
EMC:
EN 301 489-1 V1.8.1: 2008-04
EN 301 489-3 V1.4.1: 2002-08
Sigurnost:
EN 60065: 2002+Amd.1: 2006+Amd.11: 2008

ZAGREB, 31.05.2011
Mjesto i datum

Žig i potpis odgovorne osobe
mazda
MAZDA MOTOR CROATIA d.o.o.
za trgovinu motornim vozilima
ZAGREB, Hektorovićeva ulica 2

IZJAVA O SUKLADNOSTI

MAZDA MOTOR CROATIA d.o.o

Hektorovićeva ulica 2
10 000 ZAGREB

MBS: 080169988
OIB: 56226239425

Pod punom odgovornošću izjavljujemo da je radijska oprema i telekomunikacijska terminalna (RiTT) oprema

OPIS OPREME:	RADIJSKA OPREMA
TIPSKA OZNAKA OPREME:	SKE 133-02
MARKETINŠKO IME OPREME:	SUSTAV DALJINSKOG OTKLJUČAVANJA
PROIZVOĐAČ OPREME:	MITSUBISHI ELECTRIC CORPORATION, HIMEJI WORKS, 840, Chiyoda-machi, Himeji, Hyogo 670-8677, Japan

sukladna s bitnim zahtjevima iz članka 4. Pravilnika o radijskoj opremi i telekomunikacijskoj opremi ("Narodne Novine", br. 112/2008), odnosno primjenjenim normama:

Radio:
EN 300 330-1 V1.7.1: 2010-02
EN 300 330-2 V1.5.1: 2010-02
EMC:
EN 301 489-1 V1.8.1: 2008-04
EN 301 489-3 V1.4.1: 2002-08
Sigurnost:
EN 60065: 2002+Amd.1: 2006+Amd.11: 2008

ZAGREB, 31.05.2011
Mjesto i datum

Žig i potpis odgovorne osobe
mazda
MAZDA MOTOR CROATIA d.o.o.
za trgovinu motornim vozilima
ZAGREB, Hektorovićeva ulica 2

IZJAVA O SUKLADNOSTI

MAZDA MOTOR CROATIA d.o.o

Hektorovićeva ulica 2
10 000 ZAGREB

MBS: 080169988
OIB: 56226239425

Pod punom odgovornošću izjavljujemo da je radijska oprema i telekomunikacijska terminalna (RiTT) oprema

OPIS OPREME:	RADIJSKA OPREMA
TIPSKA OZNAKA OPREME:	SKE 134-01
MARKETINŠKO IME OPREME:	SUSTAV DALJINSKOG OTKLJUČAVANJA
PROIZVOĐAČ OPREME:	MITSUBISHI ELECTRIC CORPORATION, HIMEJI WORKS, 840, Chiyoda-machi, Himeji, Hyogo 670-8677, Japan

sukladna s bitnim zahtjevima iz članka 4. Pravilnika o radijskoj opremi i telekomunikacijskoj opremi ("Narodne Novine", br. 112/2008), odnosno primjenjenim normama:

Radio:
EN 300 330-1 V1.7.1: 2010-02
EN 300 330-2 V1.5.1: 2010-02
EMC:
EN 301 489-1 V1.8.1: 2008-04
EN 301 489-3 V1.4.1: 2002-08
Sigurnost:
EN 60065: 2002+Amd.1: 2006+Amd.11: 2008

ZAGREB, 31.05.2011
Mjesto i datum

Žig i potpis odgovorne osobe
mazda
MAZDA MOTOR CROATIA d.o.o.
za trgovinu motornim vozilima
ZAGREB, Hektorovićeva ulica 2

IZJAVA O SUKLADNOSTI

MAZDA MOTOR CROATIA d.o.o

Hektorovićeva ulica 2
10 000 ZAGREB

MBS: 080169988
OIB: 56226239425

Pod punom odgovornošću izjavljujemo da je radijska oprema i telekomunikacijska terminalna (RiTT) oprema

OPIS OPREME:	RADIJSKA OPREMA
TIPSKA OZNAKA OPREME:	SKE 136-01
MARKETINŠKO IME OPREME:	SUSTAV DALJINSKOG OTKLJUČAVANJA
PROIZVOĐAČ OPREME:	MITSUBISHI ELECTRIC CORPORATION, HIMEJI WORKS, 840, Chiyoda-machi, Himeji, Hyogo 670-8677, Japan

sukladna s bitnim zahtjevima iz članka 4. Pravilnika o radijskoj opremi i telekomunikacijskoj opremi ("Narodne Novine", br. 112/2008), odnosno primjenjenim normama:

Radio:
EN 300 330-1 V1.7.1: 2010-02
EN 300 330-2 V1.5.1: 2010-02
EMC:
EN 301 489-1 V1.8.1: 2008-04
EN 301 489-3 V1.4.1: 2002-08
Sigurnost:
EN 60065: 2002+Amd.1: 2006+Amd.11: 2008

ZAGREB, 31.05.2011
Mjesto i datum

Žig i potpis odgovorne osobe
mazda
MAZDA MOTOR CROATIA d.o.o.
za trgovinu motornim vozilima
ZAGREB, Hektorovićeva ulica 2

Declaración de conformidad

Manos libres Bluetooth®

Moldova

AGREE PAR L'ANRT MAROC

Numéro d'agrément.....MR6441 ANRT 2011
Date d'agrément.....02/08/2011

Morocco

Ukraine

Sistema de monitoreo de vehículo atrás

Hella KGaA Hueck & Co.

HELLA®

R&TTE Declaration of Conformity

We ,

Company: **Hella KGaA Hueck & Co.**
Street: **Rixbecker Str. 75**
Location: **59552 Lippstadt**
Country **Germany**

declare under the sole responsibility that the following product,

Type designation: SWA 1.7 (LCA / Module-L/C/A)
Type or model: ---
Trade name: Hella
Serial No.: ---

to which this declaration relates is in conformity with the essential requirements and other relevant requirements of the R&TTE Directive (1999/5/EC).
The product is in conformity with the following standards and/or normative documents:

Applied standards / directives were:	Title or description of the standard:	
EN 60950-1: 2006 + A11:2009 + A1:2010 **EN 62311:2007**	**Safety of information technology equipment** **Assessment of electronic and electrical equipment related to human exposure restrictions for electromagnetic fields (0 Hz - 300 GHz)**	Health & Safety (Art. 3(1) (a)
EN 301 489-1 V1.8.1 (2008-04) + EN 301 489-3 V1.4.1 (2002-08)	**Electro Magnetic Compatibility (EMC) standard for radio equipment and services; Part 3: Specific conditions for Short Range Devices (SRD) operating on frequencies between 9 kHz and 40 GHz**	EMC (Art. 3.1 (b))
EN 300 440-2 V1.4.1 (2010-08)	**Short range devices; Radio equipment to be used in the 1 GHz to 40 GHz frequency range**	Spectrum (Art. 3(2))
Final Draft EN 302 858-1,-2 V1.1.1 (2011-05)	**Road Transport and Traffic Telematics (RTTT); Short Range Radar equipment operating in the 24,05 GHz to 24,25 GHz frequency range for automotive application**	Other (incl. Art 3(3)) and voluntary

Supplementary information:

Notified Body involved	---	
Technical file held by	**Gerald Zemke, GE-ED4**	Hella KGaA Hueck & Co.

Signed by or for the manufacturer:

Name: **Bernd Münsterweg**
Vice President
Business Division Electronics

Contact:

Name: **Gerald Zemke**
Telephone: **+49 (0) 2941 38 2009**
Fax: **+49 (0) 2941 38 472009**
Email: **Gerald.Zemke@hella.com**

Lippstadt, 2011-10-26

(Signature)

Compatibilidad electromagnética

Compatibilidad electromagnética

Su Mazda ha sido probado y certificado de acuerdo con la Reglamentación No.10 de ECE relacionada con la compatibilidad electromagnética. El equipo de transmisión de radio frecuencias (RF) (por ej. teléfonos celulares, transmisores de radio amateurs, etc.) solo se pueden instalar en su Mazda si cumplen con los parámetros indicados en el cuadro a continuación.

Es su responsabilidad asegurarse que cualquier equipo que instale cumpla con las legislaciones locales. Haga que el equipo sea instalado por técnicos expertos.

⚠ PRECAUCION

- No instale un transceptor, micrófonos, altavoces, ni ningún otro objeto en el paso de inflado del sistema de bolsas de aire.
- No sujete los cables de antenas al cableado original del vehículo, tuberías de combustible o tuberías de frenos. Evite rutear el cable de la antena paralelo con cables preformados durante el máximo posible.
- Mantenga las antenas y cables de alimentación a al menos 100 mm de los módulos electrónicos y las bolsas de aire.
- Evite usar el encendedor de cigarrillos o el conector de accesorios como fuente de alimentación para equipos de transmisión RF.

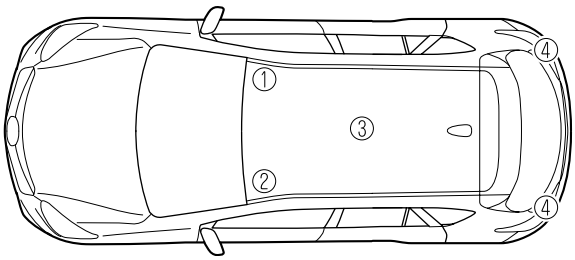

Posiciones de antena:

① : parte derecha delantera del techo
② : parte izquierda delantera del techo
③ : centro del techo
④ : ambos lados de la compuerta trasera

Compatibilidad electromagnética

Banda de frecuencia (MHz)	Potencia de salida máxima (Vatios)	Posiciones de antena
50 — 54	50	①②③④
68 — 87,5	50	①②
142 — 176	50	①②③④
380 — 470	50	①②③④
806 — 940	10	①②③④
1200 — 1300	10	①②③④
1710 — 1885	10	①②③④
1885 — 2025	10	①②③④
2400 — 2500	0,01*1	En una cabina*1

*1 Sólo para Bluetooth®

NOTA

Después de la instalación de los transmisores RF, verifique por distorsiones desde y a todos los equipos eléctricos en el vehículo, en los modos de espera y transmisión. Verifique todos los equipos eléctricos:

- con el encendido en ON
- con el motor funcionando
- durante una prueba de conducción a diferentes velocidades.

Compatibilidad electromagnética

Información para los usuarios sobre recolección y desecho de equipos viejos y baterías usadas

Al desechar una batería vieja, consulte la siguiente información.

▼Información sobre el desecho en la Unión Europea

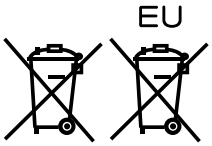

Los símbolos de cubo de basura con ruedas cruzado en los productos, embalaje, y/o documentos acompañantes significa que los productos electrónicos usados y las baterías no se deben mezclar con los desechos domiciliarios generales. Para el tratamiento, recuperación y reciclado correcto de productos viejos y baterías usadas, llévelos a los puntos de recolección existentes, de acuerdo con las legislación nacional de su país y las Directivas 2006/66/EC.

Desechando estos productos y baterías correctamente, ayudará a la conservación de recursos valiosos y evitar efectos potencialmente negativos en la salud humana y el medio ambiente que de lo contrario podrían surgir de la disposición inapropiada de los desechos.

Para más información acerca de la recolección y reciclado de los productos viejos y baterías, consulte en su municipio, su servicio de recolección de residuos o el punto de ventas donde compró el producto.

NOTA

Las dos letras inferiores pueden ser usadas en combinación con el símbolo de cubo de basura con ruedas cruzado. En este caso se cumple con el requerimiento establecido por la Directiva para el producto químico pertinente.
“Pb” y “Cd” significan respectivamente plomo y cadmio.

▼Información sobre el desecho en otros países fuera de la Unión Europea

Los símbolos anteriores son válidos sólo en la Unión Europea. Si desea desechar productos viejos y baterías usadas, consulte a sus autoridades locales, su servicio de recolección de residuos o el punto de ventas donde compró el producto, y pregunte por el método correcto de desecho.

NOTA
Las dos letras inferiores pueden ser usadas en combinación con el símbolo de cubo de basura con ruedas cruzado. En este caso se cumple con el requerimiento establecido por la Directiva para el producto químico pertinente. “Pb” y “Cd” significan respectivamente plomo y cadmio.

9 Especificaciones

Información técnica acerca de su Mazda.

Número de identificación 9-2
Etiquetas de información sobre el vehículos 9-2

Especificaciones 9-4
Especificaciones 9-4

Características de personalización 9-10
Características de personalización 9-10

Número de identificación

Etiquetas de información sobre el vehículos

▼Placa de modelo

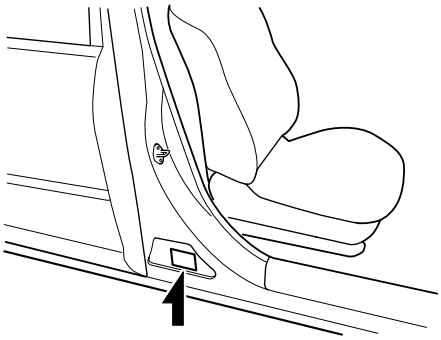

▼Número de chasis/número de identificación del vehículo (Modelos con europeos con volante a la derecha)

Número del chasis
Abra la cubierta indicada en la figura para verificar el número de chasis.

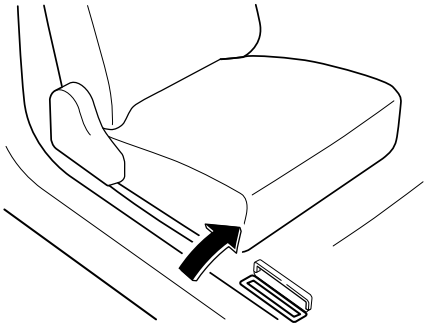

Número de identificación del vehículo

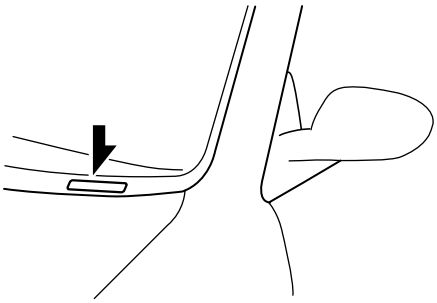

▼Etiqueta de presión de aire de los neumáticos

Modelo con volante a la izquierda

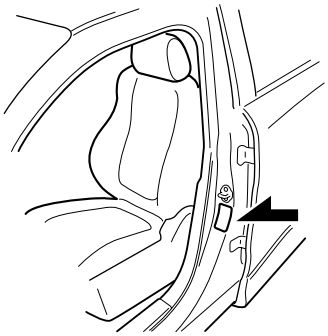

Modelo con volante a la derecha

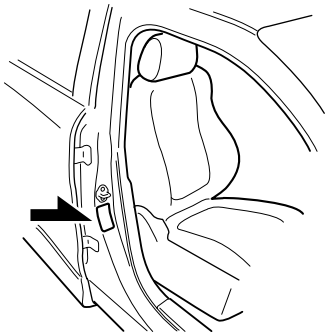

Número de identificación

▼Número del motor

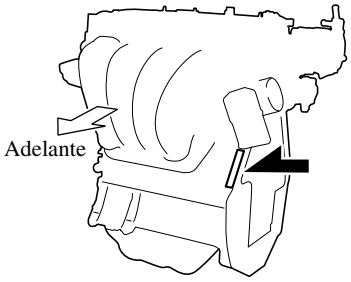

Especificaciones

Especificaciones

▼Motor

Item	Especificación
Tipo	DOHC-16V en línea, 4 cilindros
Diámetro x Carrera	83,5 × 91,2 mm
Cilindrada	1.998 ml
Tasa de compresión	14,0

▼Sistema eléctrico

Item		Clasificación
Batería		Q-85 (12V-52AH/5HR)*1
Número de bujías de encendido	DENSO	FC20HPR8
	NGK	DILKAR7F8

*1 Le recomendamos una pila genuina. Q-85 es para “FOR STOP & START“.

▼Lubricantes recomendados

Tipo del lubricante y clasificación				Aceites recomendados
Aceite de motor*1	Europa	API SL/SM o ACEA A3/A5	10W-40	Aceite original Mazda 5W-30 Ultra
			5W-30	
			0W-30	
			5W-20	—
		API SL/SM/SN	0W-20	Aceite original Mazda 0W-20 Supra
	Excepto Europa	API SG/SH/SJ/SL/SM/SN o ILSAC GF-II/GF-III/GF-IV/GF-V		—

*1 Consulte la sección Aceite recomendado en la página 6-18.

Lubricante	Clasificación	
Aceite de transmisión manual	Servicio API	GL-4
	SAE	75W-80
Líquido de transmisión automática	ATF FZ	
Aceite de caja de transferencia	Servicio API	GL-5
	SAE	80W-90
Aceite de diferencial trasero	Servicio API	GL-5
	SAE	80W-90
Líquido de frenos y embrague	SAE J1703 o FMVSS116 DOT-3 o DOT-4	

Especificaciones

▼Capacidad de carga

(Cantidades aproximadas)

Item			Capacidad
Aceite de motor	Con cambio del filtro de aceite		4,2 litros
	Sin cambio del filtro de aceite		4,0 litros
Refrigerante	Modelo con volante a la izquierda	Transmisión manual	7,3 litros
		Transmisión automática	7,4 litros
	Modelo con volante a la derecha		7,4 litros
Líquido de transmisión manual			1,65 litro
Líquido de transmisión automática			7,8 litros
Aceite de caja de transferencia			0,45 litro
Aceite de diferencial trasero			0,45 litro
Tanque de combustible	2WD		56,0 litros
	4WD		58,0 litros

Verifique siempre los niveles de aceite y líquidos con la varilla indicadora o las marcas en los depósitos.

Especificaciones

▼Dimensiones

Item		Especificación del vehículo
Largo total	Sin soporte de placa de matrícula	4.540 mm
	Con soporte de placa de matrícula	4.555 mm
Ancho total		1.840 mm
Altura total*1	Tipo A	1.710 mm
	Tipo B	1.670 mm
Banda de rodamiento delantera		1.585 mm
Banda de rodamiento trasera		1.590 mm
Distancia entre ejes		2.700 mm

*1 La altura total se categoriza de acuerdo al tipo de antena de la siguiente manera:
Tipo A

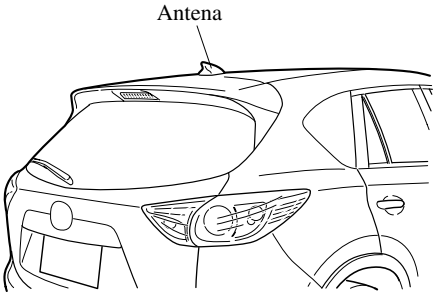

Tipo B
Excepto anteriores.

Especificaciones

▼Bombillas

Luces exteriores

Bombilla		Categoría	
		Potencia: Vatios	ECE R (SAE)
Con faros con bombillas halógenas			
Faros	Luces de cruce	55	H11 (H11)
	Luces de carretera	55	H15 (—)
Luces de marcha diurna		15	
Con faros con bombillas de xenón fusión			
Faros	Luz de carretera/cruce	35	D4S (D4S)
Luces de marcha diurna		13	P13W (—)
Luces de señal de viraje delanteras		21	PY21W (32CP)
Luces de posición		5	W5W (4CP)
Faros antiniebla delanteros *		55	H11 (H11)
Luces de señal de viraje laterales		LED*1	— (—)
Luz de parada de montaje alto		LED*1	— (—)
Luces de señal de viraje traseras		21	WY21W (22.3CP)
Luces de freno/cola		21/5	W21/5W (#7443)
Luces de cola (Lado de la compuerta trasera)		5	W5W (4CP)
Luz de marcha atrás		16	W16W (#921)
Faro antiniebla trasero		21	W21W (7440)
Luces de placa de matrícula		5	W5W (—)

*1 LED es una abreviatura del inglés, Light Emitting Diode (diodo emisor de luz)

Luz interior

Bombilla	Categoría	
	Potencia: Vatios	ECE R
Luz en el techo (Delantera)/Luces para lectura de mapas	8	—
Luces para lectura de mapas traseras	8	—
Luz del compartimiento para equipajes	5	—
Luces de espejos cosméticos *	2	—

*Algunos modelos.

Especificaciones

▼Neumáticos

Ejemplo de marcas de neumáticos y su significado

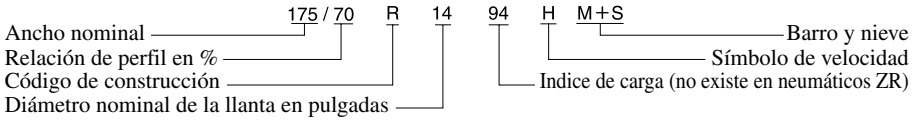

Información de marcas de neumáticos

Elija los neumáticos adecuados para su vehículo usando la siguiente información de marcas de neumáticos.

Símbolo de velocidad	Velocidad máxima permitida
Q	Hasta 160 km/h
R	Hasta 170 km/h
S	Hasta 180 km/h
T	Hasta 190 km/h
U	Hasta 200 km/h
H	Hasta 210 km/h
V	Hasta 240 km/h
W	Hasta 270 km/h
Y	Hasta 300 km/h
ZR	Más de 240 km/h

Tipo de neumáticos y presión de aire

NOTA

Los neumáticos han sido elegidos para estar de acuerdo con el chasis de su vehículo. Al cambiar los neumáticos, Mazda recomienda que los cambie por neumáticos del mismo tipo que los originales de su vehículo. Para más detalles, consulte a un técnico experto, le recomendamos un técnico autorizado Mazda.

Especificaciones

Verifique la etiqueta de presión de aire de los neumáticos por el tamaño de neumático y presión de aire (página 6-36).

Neumático normal

Tamaño del neumático		Presión de aire	
		Hasta 3 personas	—Carga máxima
225/65R17 102V	Delantero	230 kPa (2,3 bar, 33 psi)	260 kPa (2,6 bar, 38 psi)
	Trasero	230 kPa (2,3 bar, 33 psi)	280 kPa (2,8 bar, 41 psi)
225/65R17 102H	Delantero	230 kPa (2,3 bar, 33 psi)	260 kPa (2,6 bar, 38 psi)
	Trasero	230 kPa (2,3 bar, 33 psi)	280 kPa (2,8 bar, 41 psi)
225/55R19 99V	Delantero	250 kPa (2,5 bar, 36 psi)	260 kPa (2,6 bar, 38 psi)
	Trasero	250 kPa (2,5 bar, 36 psi)	290 kPa (2,9 bar, 42 psi)

Peso de 1 persona: Aproximadamente 75kg

Neumático de repuesto temporario*

Tamaño del neumático	Presión de aire
185/80R17 95M	250 kPa (2,5 bar, 36 psi)

Neumáticos para nieve

Tamaño del neumático		Presión de aire	
		Hasta 3 personas	—Carga máxima
225/65R17*1 M+ S	Delantero	230 kPa (2,3 bar, 33 psi)	260 kPa (2,6 bar, 38 psi)
	Trasero	250 kPa (2,5 bar, 36 psi)	300 kPa (3,0 bar, 44 psi)
225/55R19*2 M+ S	Delantero	250 kPa (2,5 bar, 36 psi)	260 kPa (2,6 bar, 38 psi)
	Trasero	270 kPa (2,7 bar, 39 psi)	310 kPa (3,1 bar, 45 psi)

Peso de 1 persona: Aproximadamente 75kg
*1 Indice de carga y símbolo de velocidad: 102Q/102S/102H/102V
*2 Indice de carga y símbolo de velocidad: 99Q/99S/99H/99V

▼Fusibles

Consulte la sección Fusibles en la página 6-51.

▼Frenos

Si necesita información acerca de la especificación de límite de desgaste para las placas del disco de freno y el método de medición, consulte a un técnico experto, le recomendamos un técnico autorizado Mazda. La información está disponible sin restricciones.

*Algunos modelos.

Características de personalización

Características de personalización

Para vehículos con audio (tipo función en la pantalla) y exhibición de medidor (tipo LCD a color), el cliente puede cambiar los siguientes ajustes de funciones.
Para vehículos sin audio (tipo función en la pantalla) y exhibición de medidor (tipo LCD a color), el cliente puede cambiar los siguientes ajustes de funciones en un técnico autorizado Mazda. Consulte a un técnico autorizado Mazda para más detalles.
Los ítems en los que se pueden cambiar los ajustes de función varían dependiendo del mercado y las especificaciones.

Audio (Tipo función en la pantalla)

Item	Características	Ajustes de fábrica	Ajustes disponibles
Sistema de seguridad sin llave	Se puede cambiar el tiempo necesario para que las puertas se vuelvan a cerrar con seguro automáticamente después de abrir el seguro con el transmisor	30 segundos	60 segundos/ 90 segundos
Sistema de entrada sin llave avanzada	Se puede cambiar el tiempo necesario para que las puertas se vuelvan a cerrar con seguro automáticamente después de abrir el seguro con el interruptor de petición	30 segundos	60 segundos/ 90 segundos
	Se puede cambiar la función para cerrar automáticamente con seguro las puertas al dejar el vehículo llevando la llave	Desactivado	Activado
	Se puede cambiar el volumen del pitido de respuesta durante el uso del sistema de seguridad sin llave avanzada	Desactivado	Bajo/Medio/Alto
Sistema de control de luces de carretera	Se puede cambiar la función de control de luces de carretera	Activado	Desactivado
Señal de cambio de carril (giro inteligente)	Se puede cambiar la función de giro inteligente	Activado	Desactivado
Control automático de los limpiadores	Se puede cambiar la función de control de limpiador automático	Activado (sensor de lluvia)	Desactivado (intermitente)
Entrada iluminada	Se puede cambiar el tiempo necesario para que se apague automáticamente la luz interior (evita que la batería se descargue cuando se deja una puerta abierta/mal cerrada)	30 minutos	60 minutos/10 minutos
	Se puede cambiar el tiempo necesario para que se apague automáticamente la luz interior después que se cierran todas las puertas	15 segundos	7,5 segundos/30 segundos/60 segundos
Control de luz automático	Se puede cambiar el encendido/apagado de los faros de acuerdo con la luz/oscuridad del ambiente	Medio	Claridad/Claridad media/Oscuridad media/Oscuridad

Para el procedimiento de ajuste de función, consulte Ajuste en la página 5-54.

Características de personalización

Exhibición de medidor (tipo LCD a color)

Item	Características		Ajustes de fábrica	Ajustes disponibles
Indicador de giro	Se puede cambiar el nivel del volumen de los pitidos del indicador de giro		Alto	Bajo
Advertencia de luces encendidas	Se puede cambiar el volumen de la alarma de advertencia de luces encendidas		Alto	Bajo/OFF
Sistema de advertencia de abandono de carril (LDWS)	Se puede cambiar el sonido de advertencia para el sistema de advertencia de abandono de carril (LDWS)		Ruido	Pitido
	Se puede cambiar el volumen del sonido de advertencia para el sistema de advertencia de abandono de carril (LDWS)	Ruido	Bajo	Medio/Alto
		Pitido	Bajo	Alto
	Se puede cambiar la sensibilidad de la advertencia para el sistema de advertencia de abandono de carril (LDWS)		Medio	Ocasional/Frecuente
	Se puede cambiar el tiempo de advertencia en que el sistema de advertencia de abandono de carril (LDWS) determina que el vehículo se puede estar desviando de su carril		Adaptativo	Rápido/Medio/Lento
Sistema de monitoreo de vehículo atrás (RVM)	Se puede cambiar el volumen de la advertencia sonora de RVM		Alto	Bajo/OFF

Para el procedimiento de ajuste de función, consulte Computadora de abordo e interruptor INFO en la página 4-32.

10 Indice

Indice

A

Accesorios y partes adicionales no originales 8-3
Aceite recomendado 6-18
Ajuste de velocidad de vehículo de control de crucero 4-27
Alarmas
- Advertencia de cinturón de seguridad 7-45
- Advertencia de luces encendidas 7-44
- Advertencia de llave dejada en el compartimiento para equipajes ... 7-46
- Advertencia de llave dejada en el vehículo 7-46
- Advertencia de llave sin colocar 7-45
- Advertencia de presión de inflado de neumático 7-47
- Advertencia de temperatura exterior 7-47
- Advertencia del sistema de advertencia de abandono de carril (LDWS) 7-47
- Advertencia del sistema de monitoreo de vehículo atrás (RVM) 7-47
- Advertencia del sistema de pretensores de cinturones de seguridad delanteros/bolsa de aire 7-44
- Advertencia Encendido no apagado (STOP) 7-45
- Advertencia i-stop 7-47
- Advertencia sonora de interruptor de petición inoperante 7-46
- Alarma de velocidad del vehículo 7-47

Alfombra del piso 3-48
Arrancando el motor 4-4

A

Arranque con cables puente 7-23
Arranque de emergencia
- Arrancando un motor ahogado ... 7-26
- Arranque empujando 7-26

Asiento delantero 2-5
Asiento trasero 2-8
Asientos
- Asiento delantero 2-5
- Asiento trasero 2-8
- Calefacción del asiento 2-7
- Reposacabezas 2-12

Asistencia al arranque en pendientes (HLA) 4-98
Audio Bluetooth®
- Cómo usar el sistema de audio Bluetooth® 5-86

B

Balanceo del vehículo 3-49
Batería 6-30
- Control del nivel de electrólito ... 6-32
- Especificaciones 9-4
- Mantenimiento 6-32
- Recargando 6-33

Bluetooth® 5-78
- Audio Bluetooth® 5-86
- Localización de averías 5-96
- Manos libres Bluetooth® 5-89

Bocina 4-92

Indice

B

Bolsas de aire SRS
Como funcionan las bolsas de aire SRS 2-51
Componentes de sistema de seguridad suplementario 2-50
Criterio para el inflado de las bolsas de aire SRS 2-54
Interruptor de desactivación de la bolsa de aire del acompañante 2-46
Limitantes para la bolsa de aire SRS 2-55
Bombillas
Especificaciones 9-7
Sustitución 6-40

C

Capacidad de carga 9-5
Características de personalización 9-10
Cerraduras de las puertas 3-11
Climatizador 5-2
Consejos para el funcionamiento 5-2
Funcionamiento de las salidas de aire 5-3
Tipo completamente automático... 5-9
Tipo manual 5-5
Combustible
Capacidad del depósito 9-5
Medidor 4-24
Requisitos 3-22
Tapa y tapón del llenador 3-25
Compartimiento para equipajes 5-108
Compartimiento secundario de carga 5-108

C

Compartimientos para guardar objetos 5-106
Compartimiento para equipajes 5-108
Compartimiento secundario de carga 5-108
Consola central 5-107
Consola del techo 5-106
Ganchos para asegurar la carga 5-107
Ganchos para ropa traseros 5-108
Guantera 5-107
Compuerta trasera 3-17
Cubierta del compartimiento para equipajes 3-19
Computadora de abordo 4-32
Conducción en invierno 3-50
Conducción peligrosa 3-47
Conducción por zonas inundadas 3-52
Conector de accesorios 5-102
Consejos para conducir
Alfombra del piso 3-48
Balanceo del vehículo 3-49
Conducción en invierno 3-50
Conducción peligrosa 3-47
Conducción por zonas inundadas 3-52
Consejos para un uso más eficiente 3-46
Período de rodaje 3-46
Transmisión automática 4-71
Consejos para un uso más eficiente... 3-46
Consola central 5-107
Consola del techo 5-106
Control de estabilidad dinámica (DSC) 4-103
Control de luces 4-72
Control de velocidad de crucero 4-113

Indice

C

Control del nivel de aceite del motor 6-19
Control del nivel de líquido de frenos/ embrague 6-23
Control del nivel de líquido del lavador 6-24
Control del nivel de refrigerante 6-20
Cubierta del techo solar 3-38
Cuentakilómetros parcial 4-22
Cuentakilómetros total y cuentakilómetros parcial 4-22
Cuidado exterior 6-58
    Cuidado de las partes brillantes 6-62
    Mantenimiento de las ruedas de aluminio 6-63
    Mantenimiento de partes de plástico 6-64
    Mantenimiento del acabado 6-60
    Protección de las cavidades 6-62
    Retoque de pintura dañada 6-62
    Revestimiento de la parte de abajo de la carrocería 6-63
Cuidado interior 6-65
    Cuidado del tablero 6-65
    Limpieza de los cinturones de seguridad de falda y hombro 6-66
    Limpieza del interior de los vidrios 6-67
    Limpieza del tapizado y de los adornos del interior 6-65

D

Desbloqueo del capó 6-14
Descripción del remolque 7-29
Desempañador 4-91
    Espejo 4-91

D

Desempañador de espejo 4-91
Destellador
    Aviso de peligro 4-92
    Faros 4-72
Destellador de aviso de peligro 4-92
Dimensiones 9-6
Dirección asistida 4-112

E

Elevalunas
    Elevalunas eléctricos 3-33
Elevalunas eléctricos 3-33
Encendido
    Interruptor 4-2
Especificaciones 9-4
Espejo interior 3-30
Espejos
    Espejo interior 3-30
    Espejos exteriores 3-28
Espejos cosméticos 5-99
Espejos exteriores 3-28
Etiquetas de información sobre el vehículos 9-2
Exhibición de temperatura exterior.... 4-26

F

Faros
    Control 4-72
    Destello 4-76
    Luces de carretera y de cruce 4-76
    Luces de marcha diurna 4-77
    Nivelación 4-76
Faros antiniebla
    Delantero 4-81
    Trasero 4-82
Freno de mano 4-95

F

Frenos
Frenado asistido 4-97
Freno de mano 4-95
Frenos de servicio 4-94
Indicador de desgaste de pastillas 4-96
Sistema de señales de parada de emergencia 4-97
Frenos de servicio 4-94
Función de suspensión de llave 3-7
Funcionamiento de la tracción en las cuatro ruedas (4WD) 4-110
Funcionamiento de la transmisión manual 4-61

G

Ganchos para asegurar la carga 5-107
Ganchos para ropa traseros 5-108
Garantías 8-2
Gases de escape 3-23
Gato 7-5
Guantera 5-107

I

Iluminación del panel de instrumentos 4-25

I

Indicadores
Advertencia 4-41
AFS OFF 4-58
Crucero 4-60
Faro antiniebla delantero 4-60
Faro antiniebla trasero 4-60
Indicación de exhibición 4-41
Indicadores de advertencia de peligro/señales de viraje 4-59
i-stop 4-45
KEY 4-55
LDWS 4-47
Luces de carretera 4-59
Malfuncionamiento de la dirección asistida 4-49
Posición de cambio 4-59
Protección 4-59
RVM 4-47
Sistema de control de luces de carretera 4-57
TCS OFF 4-58
TCS/DSC 4-57
Temperatura baja de refrigerante del motor 4-58
Información en las etiquetas 9-2
Interruptor de control de audio
Ajuste del volumen 5-56
Interruptor de búsqueda 5-56
Interruptor de silenciamiento 5-57
i-stop 4-11
Advertencia, advertencia sonora 4-20
Función de prevención de rodar del vehículo 4-18
Interruptor i-stop OFF 4-17

Indice

L

Lavador de faros 4-90
Lavador de luneta trasera 4-90
Lavaparabrisas 4-89
Limpiador
Cambio de las hojas del limpiador de luneta trasera 6-28
Cambio de las hojas del limpiaparabrisas 6-26
Limpiador de luneta trasera 4-90
Limpiaparabrisas 4-86
Líquido
Freno/embrague 6-23
Lavador 6-24
Líquidos
Clasificación 9-4
Lubricación de la carrocería 6-25
Lubricantes recomendados 9-4

L

Luces de advertencia
4WD 4-48
ABS 4-42
Advertencia 4-41
Cinturón de seguridad 4-51
Indicación de exhibición 4-41
i-stop 4-45
KEY 4-55
LDWS 4-47
Nivel bajo de combustible 4-51
Nivel bajo del líquido del lavador 4-53
Presión de aceite del motor 4-44
Principal 4-42
Puerta mal cerrada 4-53
RVM 4-47
Sistema de carga 4-43
Sistema de control de luces de carretera 4-57
Sistema de frenos 4-41
Sistema de monitoreo de presión de neumáticos 4-53
Temperatura de refrigerante del motor alta 4-45
Transmisión automática 4-49
Verificación del motor 4-44
Luces en el techo 5-99
Luces interiores 5-99
Luces en el techo 5-99
Luces para lectura de mapas 5-99
Luz del compartimiento para equipajes 5-99
Luces para lectura de mapas 5-99
Luneta trasera
Desempañador de luneta trasera 4-91
Luz del compartimiento para equipajes 5-99

LL

Llave avanzada
Rango de funcionamiento 3-10
Llaves 3-2
Función de suspensión de llave 3-7
Transmisor 3-4

M

Manos libres Bluetooth®
Cancelar 5-91
Colgando una llamada 5-91
Funciones de múltiples llamadas 5-94
Realizando una llamada usando el histórico de llamadas 5-93
Realizando una llamada usando un número telefónico 5-90
Recibiendo una llamada entrante 5-91
Restricciones de funciones mientras usa el manos libres Bluetooth® 5-89
Silenciamiento 5-94
Transfiriendo una llamada 5-94
Transmisión DTMF (señal de multifrecuencia de tono doble) 5-95
Uso de la función de ayuda 5-91
Uso del directorio telefónico 5-91
Uso del marcado rápido 5-94
Volviendo a la operación anterior 5-91
Voz 5-89

M

Mantenimiento del propietario
Abriendo el capó 6-14
Cambie la pila 6-33
Cerrando el capó 6-15
Precauciones del mantenimiento del propietario 6-12
Vista del compartimiento del motor 6-16
Medidores 4-21
Monitor de mantenimiento 4-27
Monitor retrovisor 4-136
Monóxido de carbono 3-23
Motor
Aceite 6-17
Arrancar 4-4
Desbloqueo del capó 6-14
Gases de escape 3-23
Refrigerante 6-20
Vista del compartimiento del motor 6-16

N

Neumático de repuesto 7-5
Neumático desinflado
Desmontando un neumático desinflado 7-17
Montaje del neumático de repuesto 7-20

Indice

N

Neumáticos 6-36
Cadenas para nieve 3-51
Cambio de un neumático 6-38
Cambio de una llanta 6-39
Especificaciones 9-8
Neumático de repuesto temporario 6-38
Neumáticos para nieve 3-50
Presión de aire de los neumáticos 6-36
Rotación de neumáticos 6-37

O

Operación del interruptor de comandante 5-57
Operación de la perilla de comandante 5-58
Operación de los interruptores alrededor de la perilla de comandante 5-57

P

Parasoles 5-99
Período de rodaje 3-46
Problema
Estacionando en caso de emergencia 7-2

R

Reducción de choques secundarios (SCR) 2-57
Registro de su vehículo en el extranjero 8-2
Reloj 5-102

R

Remolque
Gancho 7-31
Remolque de casas rodantes y trailers (Europa/Rusia/Turquía) 3-53
Remolque de emergencia
Descripción del remolque 7-29
Ganchos de remolque 7-31
Reposacabezas 2-12

S

Se descarga la batería
Arranque con cables puente 7-23
Seguridad de los niños
Categorías de sistemas de seguridad para niños 2-29
Cuadro de conveniencia del sistema de seguridad para niños de acuerdo a las posiciones de los asientos 2-35
Instalación de sistemas de seguridad para niños 2-37
Posición de instalación del sistema de seguridad para niños 2-29
Seguros para niños en las puertas traseras 3-17
Señales de cambio de pista 4-84
Señales de viraje y de cambio de pista 4-84
Sistema antibloqueo de frenos (ABS) 4-100
Sistema antirrobo 3-41
Sistema de advertencia de abandono de carril (LDWS) 4-128

S

Sistema de audio
Antena 5-14
Audio (Tipo A) 5-29
Audio (Tipo B) 5-41
Consejos de funcionamiento para el sistema de audio 5-14
Interruptor de control de audio ... 5-55
Modo AUX/USB/iPod 5-59
Operación del interruptor de comandante 5-57
Sistema de cinturones de seguridad
Bloqueo de emergencia 2-17
Mujeres embarazadas 2-17
Tipo de 3 puntos 2-18
Sistema de control de emisiones 3-22
Sistema de control de luces de carretera 4-78
Sistema de control de tracción (TCS) 4-101
Interruptor TCS OFF 4-102
Sistema de entrada iluminado 5-101
Sistema de iluminación delantero adaptable (AFS) 4-77
Sistema de monitoreo de presión de neumáticos 4-117
Sistema de monitoreo de vehículo atrás (RVM) 4-121
Cuidado de los sensores de radar 4-127
Interruptor RVM 4-127
Luz de advertencia/campanada de advertencia RVM 4-126
Sistema de seguridad
Sistema antirrobo 3-41
Sistema inmovilizador 3-39
Sistema de seguridad sin llave 3-3
Sistema de seguridad sin llave avanzada 3-9

S

Sistema de sensor de estacionamiento 4-147
Rango de detección de sensores 4-149
Sistema inmovilizador 3-39
Soporte de freno de ciudad inteligente (SCBS) 4-104
Soporte para bebidas 5-104
Soporte para botella 5-106
Sustitución
Bombillas 6-40
Fusible 6-51
Limpiador 6-26
Neumáticos 6-38
Pila 6-33
Rueda 6-39

T

Tacómetro 4-24
Teléfonos celulares 8-4
Transmisión automática
Consejos para conducir 4-71
Desbloqueo de la palanca selectora 4-67
Posiciones de la transmisión 4-65
Sistema de bloqueo del cambio 4-66
Transmisor 3-4

V

Velocímetro 4-22
Volante 3-27
Bocina 4-92