# SCENIC

# NÁVOD NA POUŽÍVANIE

RENAULT

RENAULT elf

# RENAULT odporúča ELF

**Upozornenie:** v záujme optimálnej funkcie motora môže byť používanie oleja pri niektorých vozidlách obmedzené. Pozrite v servisnej knižke.

ELF vyvíja pre RENAULT kompletný rad olejov: oleje do motora, oleje do mechanických a automatických prevodoviek.

Tieto oleje sú vďaka výskumom v oblasti Formule 1 na vysokej technologickej úrovni.

Vďaka pokroku dosahovanému vývojovými strediskami RENAULT tento rad plne zodpovedá aktuálnym špecifikám vozidiel našej značky.

- Oleje ELF prispievajú k výkonnostným parametrom vášho vozidla.

**RENAULT odporúča homologované oleje ELF na výmenu aj dopĺňanie.**
**Poraďte sa v servise RENAULT, alebo pozrite www.lubricants.elf.com**

elf

The oil born in Formula One

# Vitajte vo svojom vozidle

**Tento návod na používanie a údržbu** vám poskytne všetky potrebné informácie na to, aby ste mohli:

– dobre spoznať svoje vozidlo a potom v plnej miere a čo najlepšie využívať všetky jeho funkcie a technické prednosti.

– dosahovať optimálnu prevádzku pri jednoduchom, alebo dôslednom dodržiavaní pokynov na údržbu.

– vyriešiť bez zbytočnej straty času všetky úkony, ktoré si nevyžadujú zásah odborníka.

Tých niekoľko okamihov, ktoré venujete čítaniu tohto návodu, vám bohato vynahradia získané informácie, funkcie a technické novinky, ktoré objavíte. Ak by zostali ešte nejaké nejasnosti, technici siete vám vždy ochotne poradia.

Na pomoc pri čítaní tohto návodu je použitý nasledujúci symbol:

**Označuje riziko, nebezpečenstvo alebo bezpečnostné opatrenie.**

Opis modelov v tomto návode bol vypracovaný na základe technických údajov známych v čase jeho spracovania. **Návod zahŕňa všetku výbavu** (sériovú alebo na objednávku), **ktorá je pri týchto modeloch k dispozícii, jej prítomnosť vo vozidle závisí od modelu vozidla, voliteľnej výbavy a krajiny určenia.**

**Okrem toho v tomto návode môže byť opísaná aj výbava, ktorá sa má objaviť na trhu v priebehu roka.**

Šťastnú cestu za volantom vášho vozidla.

Rozmnožovanie alebo preklad celého textu, či jeho častí, je zakázaný bez písomného súhlasu RENAULT, 92 100 Billancourt 2008.

0.2

# O B S A H

Kapitola


Zoznámte sa so svojím vozidlom ..... 1

Jazda ..... 2

Pre vaše pohodlie ..... 3

Údržba ..... 4

Praktické rady ..... 5

Technické údaje ..... 6

Abecedný register ..... 7

0.4

# Kapitola 1: Zoznámte sa so svojím vozidlom


Karta RENAULT: všeobecné informácie, používanie, bezpečnostné zamykanie . . . . . 1.2
Dvere . . . . . 1.9
Automatické zamykanie dverí počas jazdy . . . . . 1.15
Systém elektronického blokovania štartovania . . . . . 1.16
Opierky hlavy/sedadlá . . . . . 1.17
Bezpečnostné pásy . . . . . 1.20
Bezpečnostné systémy dopĺňajúce . . . . . 1.27
    pásy vpredu . . . . . 1.27
    pásy vzadu . . . . . 1.31
    postranné bezpečnostné systémy . . . . . 1.32
Bezpečnostné systémy dopĺňajúce . . . . . 1.33
Bezpečnosť detí: všeobecné informácie . . . . . 1.34
    Výber upevnenia detskej sedačky . . . . . 1.36
    Inštalácia detskej sedačky . . . . . 1.38
    Vypnutie/zapnutie airbagu pre spolujazdca vpredu . . . . . 1.42
Riadiaci panel . . . . . 1.44
Prístrojová doska . . . . . 1.48
    Palubný počítač . . . . . 1.54
Volant . . . . . 1.65
Posilňovač riadenia . . . . . 1.65
Čas a vonkajšia teplota . . . . . 1.66
Spätné zrkadlá . . . . . 1.67
Zvukové a svetelné výstražné znamenia . . . . . 1.69
Osvetlenie vozidla a vonkajšia signalizácia . . . . . 1.70
Nastavovanie svetlometov . . . . . 1.73
Stierače/ostrekovače . . . . . 1.74
Palivová nádrž (dopĺňanie paliva) . . . . . 1.77

# KARTY RENAULT: všeobecné informácie

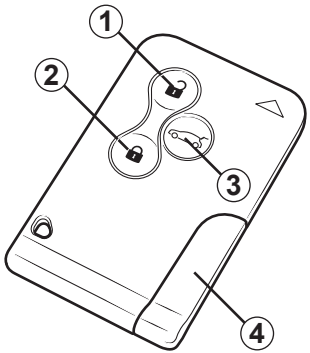


24088

*1* Odomykanie všetkých dverí.

*2* Zamykanie všetkých dverí.

*3* Zamykanie/Odomykanie dverí batožinového priestoru.

*4* Rezevný kľúč.

**Odporúčanie**

Neodkladajte kartu Renault na miesta, kde sa môže ohnúť alebo neúmyselne poškodiť, napr. pri sedení, ak je odložená v zadnom vrecku.

## Karta RENAULT umožňuje:

– odomykanie/zamykanie dverí (bočných dverí a batožinového priestoru) a zátky palivovej nádrže (pozrite na nasledujúcich stranách);

– automatické zatváranie okien a strešného okna pozrite v kapitole 3, v časti „Elektrické otváranie okien na diaľku“ a „Elektrické otváranie strešného okna na diaľku“ (v závislosti od vozidla);

– štartovanie motora pozrite v kapitole 2, v časti „Štartovanie motora“.

## Dojazd

Napája ju batéria, ktorú je potrebné vymeniť, keď sa na prístrojovej doske objaví správa „Vymeniť batériu karty“ (pozrite v kapitole 5, v časti „Karta RENAULT: batéria“).

## Dosah karty RENAULT

Závisí od prostredia: dávajte preto pozor, aby ste pri manipulácii s kartou RENAULT náhodným stlačením tlačidiel neodomkli vozidlo.

**Zodpovednosť vodiča**

Nikdy nenechávajte kartu RENAULT vloženú do čítača karty, keď opúšťate vozidlo, v ktorom je dieťa (alebo zviera). Mohlo by naštartovať motor alebo uviesť do chodu elektrické prístroje, napr. otváranie okien a privrieť si časť tela (hrdlo, rameno, ruku, ...),

čím by si mohlo spôsobiť vážne poranenie.

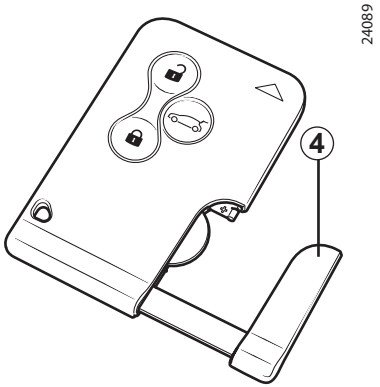


## Integrovaný *4* alebo samostatný *5* rezervný kľúč

(v závislosti od vozidla)

Jeho používanie je výnimočné. Ak nefunguje karta RENAULT, slúži na odomykanie alebo zamykanie ľavých predných dverí:

– vozidlo sa nachádza v oblasti silného elektromagnetického žiarenia;

– používanie zariadení fungujúcich na rovnakej frekvencii ako karta;

– slabá batéria v karte RENAULT, vybitý akumulátor, ...

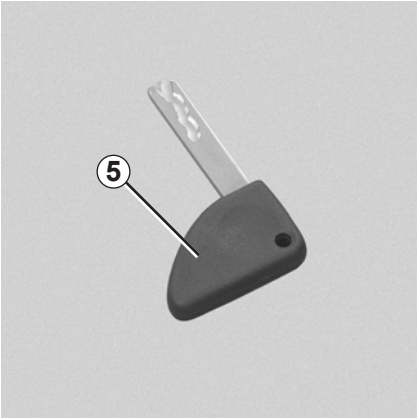


O používaní rezervného kľúča sa viac dozviete v časti „Zamykanie/odomykanie dverí“.

**Odomknite vozidlo pomocou rezervného kľúča a vsuňte kartu RENAULT do čítača, aby ste mohli naštartovať.**

**Výmena, potreba druhej karty RENAULT**

V prípade straty, alebo ak potrebujete ešte jednu kartu RENAULT, obráťte sa výlučne na autorizovaný servis RENAULT.

V prípade výmeny karty RENAULT bude potrebné pristaviť vozidlo **a predložiť všetky karty RENAULT**, ktoré k nemu patria, v servise RENAULT na oživenie systému.

Na jedno vozidlo je možné používať štyri karty RENAULT.

**Porucha karty RENAULT.**

Skontrolujte, či máte batériu v dobrom stave, správny model a správne vloženú. Životnosť týchto batérií je asi dva roky.

Pozrite v kapitole 5, v časti „Karta RENAULT: batérie“.

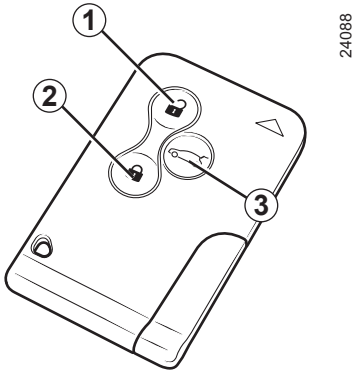


## Odomykanie dverí

Stlačte tlačidlo odomykania ***1***.

Odomknutie je signalizované **jedným** zablikaním výstražných svetiel.

**Osobitosti** (pre niektoré krajiny):

– jedným stlačením tlačidla ***1*** je možné odomknúť len dvere vodiča,

– ak stlačíte tlačidlo ***1*** dvakrát po sebe, otvoria sa ostatné dvere.

## Zamykanie dverí

Stlačte tlačidlo zamykania ***2***.

Zamknutie je sprevádzané **dvojitým zablikaním** výstražných svetiel a bočných blikačov: ak sú nejaké dvere (alebo dvere batožinového priestoru) otvorené alebo zle zatvorené, alebo karta RENAULT zostala v čítači, dvere sa rýchlo zamknú a odomknú, pričom výstražné svetlá a ani nezablikajú.

## Samostatné odomknutie/ zamknutie batožinového priestoru

Stlačte tlačidlo ***3***, ak chcete odomknúť alebo zamknúť batožinový priestor.

Ak sú dvere vozidla zamknuté, odomknutie sprevádza jedno zablikanie výstražných svetiel a blikačov.

Ak sú dvere vozidla zamknuté, zamknutie batožinového priestoru sprevádza dvojité zablikanie výstražných svetiel a blikačov.

Pri naštartovanom motore sú tlačidlá karty neaktívne.

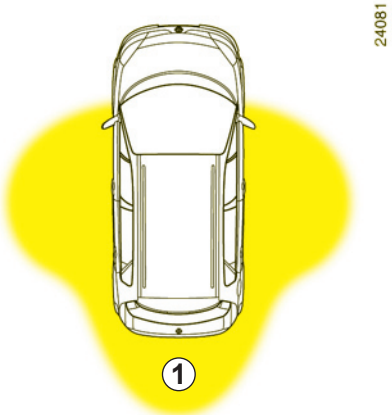


## Karta RENAULT „s voľnými rukami“

Karta RENAULT je vybavená funkciami na diaľkové ovládanie bez manipulácie (v režime s voľnými rukami):

– odomykanie/zamykanie dverí (dvere batožinového priestoru, kryt palivovej nádrže), ak je karta v prístupovej zóne ***1***;

– štartovanie motora, ak je karta vo vozidle (pozrite v kapitole 2, v časti „Štartovanie motora“).

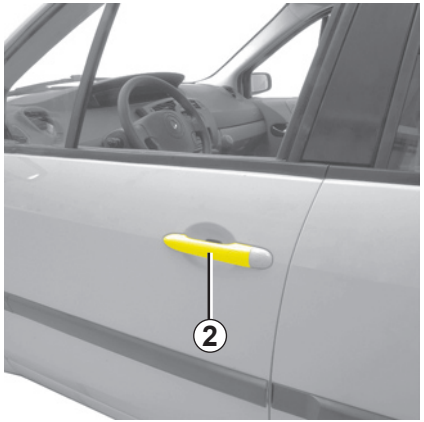


## Odomykanie dverí batožinového priestoru

Priblížte sa k vozidlu s kartou RENAULT pri sebe.

Akonáhle sa rukou priblížite ku kľučke dverí ***2***, vozidlo sa odomkne. Ak stlačíte tlačidlo ***3*** alebo ***4***, odomkne sa len batožinový priestor.

Odomknutie sa signalizuje **jedným** zablikaním výstražných svetiel.

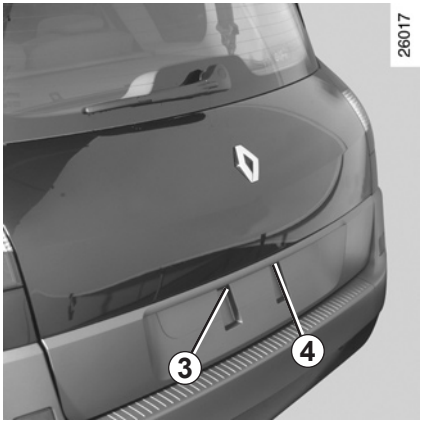


Nikdy nenechávajte kartu RENAULT vo vozidle, keď ho opúšťate.

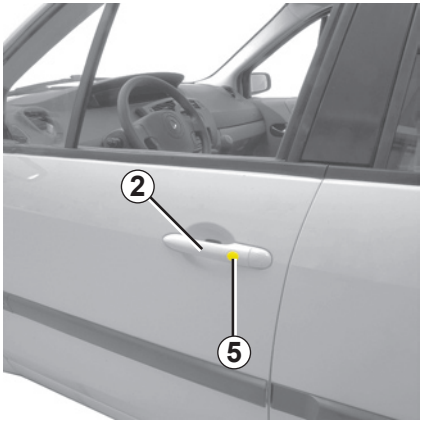


## Zamykanie dverí batožinového priestoru

Ak máte kartu RENAULT pri sebe, všetky dvere sú zatvorené, stlačte tlačidlo ***5*** umiestnené na rukoväti ***2***, alebo tlačidlo ***6*** na dverách batožinového priestoru.

Zamknutie sprevádza **dvojité zablikanie** výstražných svetiel a blikačov.

**Poznámka:** na zamykanie pomocou tlačidiel musí byť karta RENAULT bezpodmienečne v dosahu vozidla.

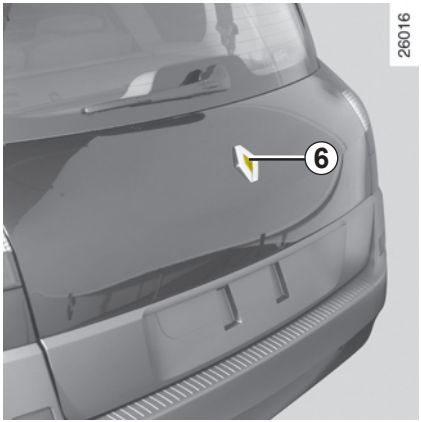


Ak sú niektoré dvere (dvere batožinového priestoru) otvorené alebo zle zatvorené, alebo karta je v čítači, dvere sa rýchlo zamknú / odomknú, pričom výstražné svetlá ani blikače nezablikajú.

Ak chcete skontrolovať zamknutie po zamknutí pomocou karty RENAULT alebo tlačidlami ***5*** umiestnenými na kľučkách, máte približne **tri** sekundy na manipuláciu s kľučkami bez odomknutia.

Po uplynutí tohto času bude opäť v činnosti režim s voľnými rukami, pohnutie kľučky vyvolá odomknutie dverí.

**Zodpovednosť vodiča**

Nikdy nenechávajte kartu RENAULT vloženú do čítača karty, keď opúšťate vozidlo, v ktorom je dieťa (alebo zviera). Mohlo by naštartovať motor alebo uviesť do chodu elektrické prístroje, napr. otváranie okien a privrieť si časť tela (krk, plece, ruku, ...), Mohlo by tak dôjsť k vážnym poraneniam.

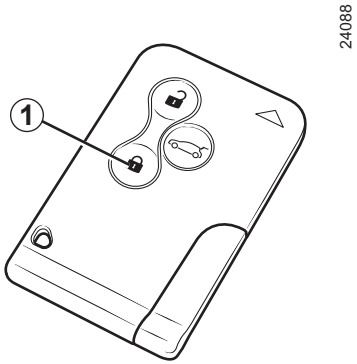


## Bezpečnostné zamykanie dverí

(podľa krajiny určenia)

Táto funkcia umožňuje zamknúť dvere (dvere, batožinový priestor a v závislosti od vozidla odkladací priestor na strane spolujazdca) a zabrániť ich otvoreniu kľučkami zvnútra (v prípade rozbitia okna s následným pokusom o otvorenie dverí zvnútra).

## Aktivácia bezpečnostného zamykania

**Vozidlo s elektrickým otváraním okien na zadných dverách:**

– stlačte dvakrát tesne po sebe tlačidlo ***1***.

– alebo stlačte dvakrát tesne po sebe tlačidlo na vonkajšej kľučke dverí alebo loga na batožinovom priestore.

**Vozidlo s ručným otváraním okien na zadných dverách:**

Skôr ako opustíte vozidlo, stlačte spodnú časť tlačidla ***2*** (kontrolka v tlačidle sa rozsvieti). Dvere zamknete stlačením hornej časti tlačidla.

**V každom prípade** je zamknutie znázornené **piatimi** zablikaniami výstražných svetiel.

**Poznámka:** túto funkciu je možné aktivovať **dvoma** krátkymi stlačeniami tlačidiel na kľučke dverí na tej istej strane.

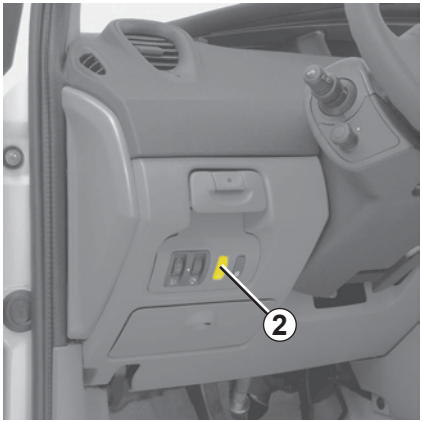


Nikdy nepoužívajte bezpečnostné zamykanie dverí, ak je niekto vo vozidle!

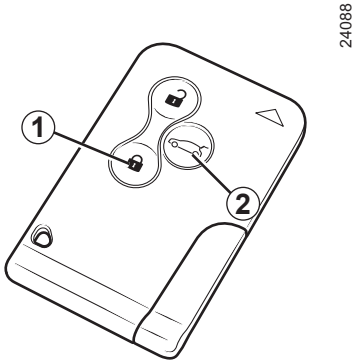


## Karta RENAULT s obmedzeným používaním

V niektorých situáciách (vozidlo zverené tretej osobe: parkovanie, odťahovanie, ...) si želáte obmedziť funkčnosť karty RENAULT.

Zaopatrite si dve karty. Vložte kartu do čítača kariet ***3***, potom súčasne stlačte tlačidlá ***1*** a ***2*** druhej karty. Vozidlo sa uzamkne a vzápätí sa odomknú dvere vodiča.

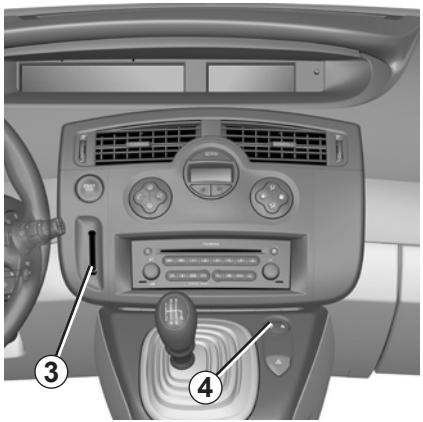


Karta RENAULT vložená do čítača prejde do režimu s obmedzeným používaním.

Karta RENAULT s obmedzeným používaním umožňuje len zamknutie/odomknutie dverí vodiča, zátky palivovej nádrže a naštartovanie vozidla (priestor na strane spolujazdca a batožinový priestor zostáva zamknutý).

Obmedzené používanie zrušíte naštartovaním vozidla kartou RENAULT v režime bez obmedzenia.

Ovládanie zamykania/odomykania zvnútra ***4*** je vypnuté počas používania vozidla pomocou karty RENAULT s obmedzeným používaním.

Použitie možno obmedziť súčasne iba jednej karte RENAULT.

Počas používania karty RENAULT s obmedzeným používaním si druhá karta zachováva všetky funkcie.

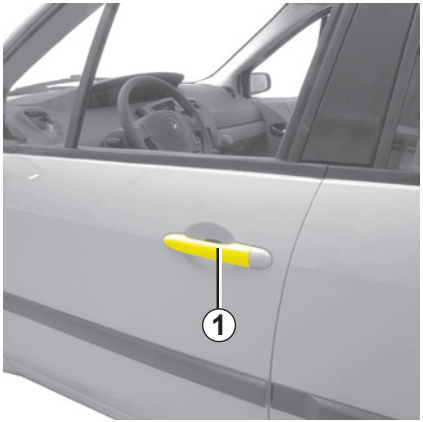


## Otváranie zvonku

Ak sú dvere odomknuté alebo kartu RENAULT „s voľnými rukami“ máte pri sebe, chyťte rukoväť ***1*** a potiahnite ju smerom k sebe.

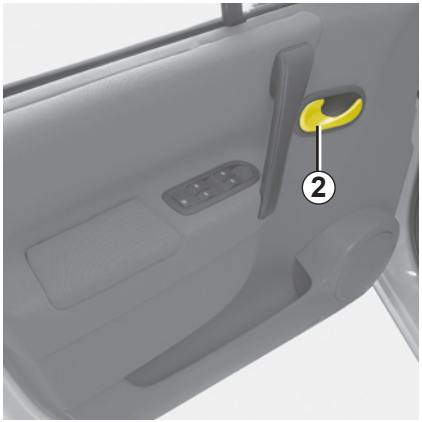


## Otváranie zvnútra

Potiahnite rukoväť ***2***.

## Zvukový signál zapnutých svetiel.

Pri otvorení dverí sa spustí zvuková signalizácia, ktorá vás upozorní na rozsvietené svetlá po vypnutí motora.

## Výstražný signál zabudnutia karty

Ak karta zostala v čítači, po otvorení dverí vodiča sa na prístrojovej doske objaví správa „vyberte kartu“ a ozve sa pípnutie.

### Osobitosť

Po vypnutí motora svetlá a príslušenstvo ostáva naďalej v činnosti (rádio, klimatizácia, ...).

Vypnú sa po otvorení vodičových dverí.

## Výstražné znamenie zabudnutia zatvorenia niektorých dverí

Ak zostanú niektoré dvere (kabíny alebo batožinového priestoru) otvorené alebo zle zatvorené hneď ako vozidlo dosiahne približne 7 km/h, na prístrojovej doske sa objaví správa „otvorený batožinový priestor“ alebo „otvorené dvere“ (podľa prípadu).

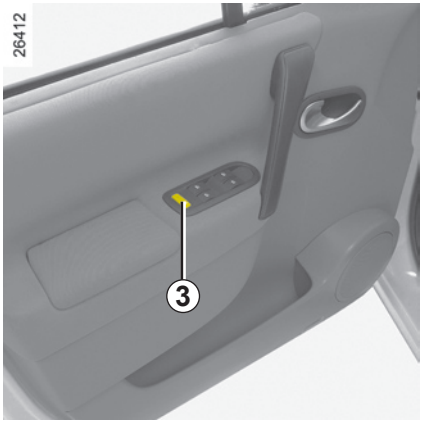


## Bezpečnosť detí

**Vozidlá vybavené spínačom *3* s integrovanou kontrolkou**

Stlačte spínač ***3***, ktorým sa zablokuje ovládanie otvárania zadných dverí zvnútra a činnosť zadných okien. Integrovaná kontrolka v spínači sa rozsvieti.

V závislosti od vozidla, v prípade poruchy:
– ozve sa pípnutie;
– na prístrojovej doske sa zobrazí správa;
– integrovaná kontrolka sa nerozsvieti.

Po odpojení akumulátora ovládanie zadných dverí musí byť opätovne aktivované stlačením spínača ***3***. Zablokovanie je účinné, ak svieti kontrolka.

**Bezpečnosť cestujúcich vzadu**
Vodič môže zablokovať otváranie okien a, v závislosti od vozidla, zadných dverí stlačením spínača ***3***. Rozsvietenie kontrolky integrovanej v spínači potvrdzuje uzamknutie.

**Zodpovednosť vodiča**
Nikdy neopúšťajte vozidlo s kartu Renault ponechanou vo vnútri kabíny, v ktorom je dieťa (alebo zviera), ani na krátky čas. Môže ohroziť seba alebo iné osoby naštartovaním motora, zapnúť niektoré zariadenia, napríklad ovládanie okien alebo zamknúť dvere. Pri pricviknutí okamžite zmeňte smer pohybu okna stlačením príslušného spínača.
Mohlo by tak dôjsť k vážnym poraneniam.

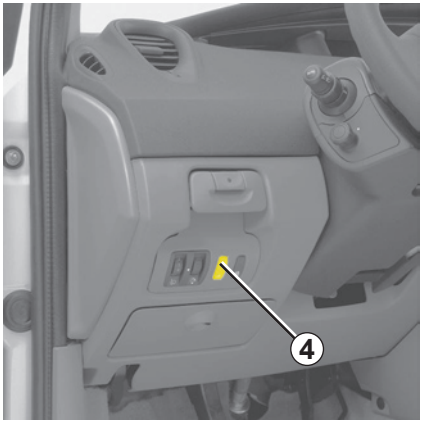


**Ostatné prípady**

Ak chcete zabrániť otváraniu zadných dverí zvnútra, stlačte spínač ***4*** a presvedčte sa zvnútra, či sú dvere správne zamknuté.

**Poznámka:** pri poruche systému sa na prístrojovej doske zobrazí správa „skontrolovať blokovanie dverí“.

Poraďte sa v značkovom servise.

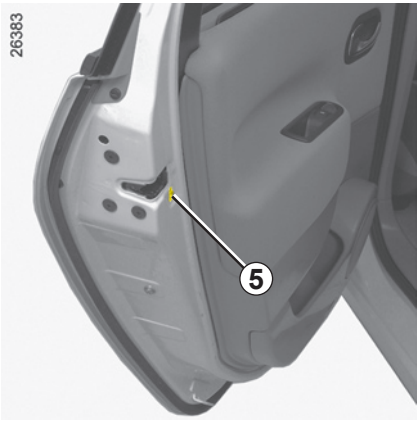


**Manuálne zamykanie dverí**

Ak chcete zabrániť otváraniu zadných dverí zvnútra, prepnite páčku ***5*** a presvedčte sa zvnútra, či sú dvere správne zamknuté.

## Zamykanie/odomykanie dverí zvonka.

Pomocou karty RENAULT: pozrite v kapitole 1, v časti „Karty RENAULT“.

**Niekedy** karta RENAULT nemusí fungovať:

– vozidlo sa nachádza v oblasti silného elektromagnetického žiarenia;

– používanie prístrojov fungujúcich na rovnakej frekvencii ako karta (mobilný telefón);

– slabá batéria v karte RENAULT, vybitý akumulátor, ...

Vtedy možno:

– použiť rezervný kľúč (v závislosti od vozidla, samostatný alebo integrovaný) na ľavé predné dvere;

– ručne zamknúť všetky dvere (pozrite na nasledujúcej strane);

– používať ovládanie zamykania/odomykania dverí zvnútra (pozrite na nasledujúcich stranách).

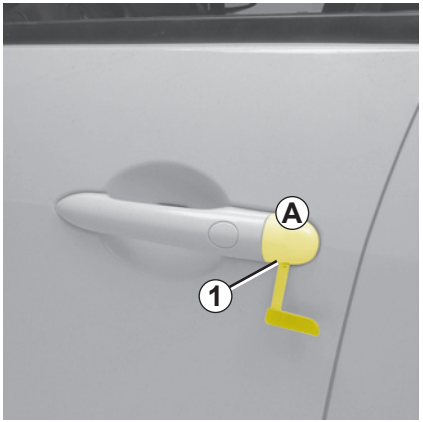


## Používanie rezervného kľúča *2* integrovaného v karte RENAULT

Vytiahnite kryt ***A*** ľavých predných dverí (pomocou krytu rezervného kľúča) na úrovni zárezu ***1***.

Pohybom smerom hore odstráňte kryt ***A***.

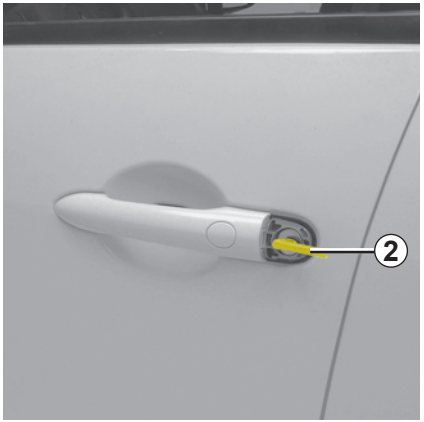


Vsuňte kľúč ***2*** do zámky ľavých predných dverí a zamknite alebo odomknite dvere.

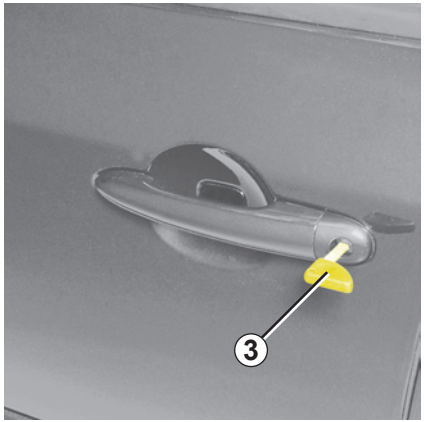


## Používanie samostatného rezervného kľúča *3*

(v závislosti od vozidla)

Vsuňte kľúč ***3*** do zámky ľavých predných dverí a zamknite alebo odomknite dvere

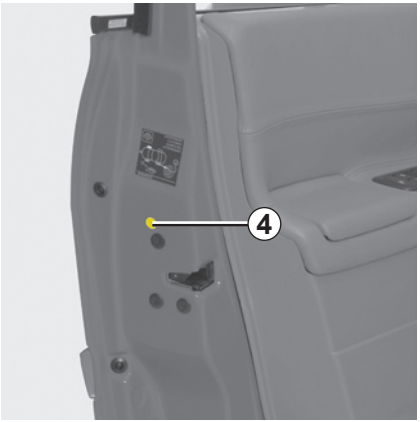


## Manuálne zamykanie dverí

Pri otvorených dverách pohybujte skrutkou ***4*** (pomocou krytu rezervného kľúča) a zatvorte dvere.

Zostanú zamknuté voči prístupu zvonku.

Dvere bude možné otvoriť zvnútra vozidla alebo kľúčom v spojení s ľavými prednými dvermi.

## Ovládanie zamykania/ odomykania dverí zvnútra.

Spínač ***5*** ovláda súčasne dvere, dvere batožinového priestoru, kryt palivovej nádrže a, v závislosti od vozidla, odkladací priestor na strane spolujazdca.

Ak sú niektoré z dverí (kabíny alebo batožinového priestoru) otvorené alebo zle zatvorené, dôjde k rýchlemu zamknutiu a odomknutiu dverí.

Pri preprave predmetov s otvorenými dverami: **vypnite motor**, zatlačte spínač ***5*** na viac ako päť sekúnd, čím sa uzamknú ostatné dvere.

## Zamykanie dverí bez karty RENAULT

(napr. v prípade nefungujúcej karty RENAULT)

**Ak sú pri vypnutom motore otvorené predné dvere**, na viac ako päť sekúnd stlačte spínač ***5***.

Zatvorením dverí sa všetky dvere zamknú.

Odomknutie vozidla zvonku je možné len kartou RENAULT.

Nikdy nenechávajte kartu RENAULT vo vozidle, keď ho opúšťate.

## Kontrolka stavu dverí

**Pri zapnutom zapaľovaní** vás kontrolka v spínači ***5*** informuje o stave zatvorenia dverí:

– rozsvietená kontrolka, dvere sú zamknuté;

– zhasnutá kontrolka, dvere sú odomknuté.

Pri zamykaní vozidla zvonku, kontrolka zostane svietiť približne jednu minútu, potom zhasne.

Ak sa rozhodnete jazdiť so zamknutými dvermi, uvedomte si, že sa tým môže sťažiť prístup záchranárov do kabíny vozidla v prípade nehody.

# AUTOMATICKÉ ZAMKNUTIE DVERÍ POČAS JAZDY

**Najprv sa rozhodnite, či chcete túto funkciu aktivovať.**

### Aktivácia

**Pri zapnutom zapaľovaní** stlačte tlačidlo elektrického zamknutia dverí ***1*** a podržte ho stlačené cca 5 sekúnd, kým nezaznejú **dve pípnutia**.

### Zrušenie aktivácie

**Pri zapnutom zapaľovaní** stlačte tlačidlo elektrického zamknutia dverí ***1*** a podržte ho stlačené cca 5 sekúnd, kým nezaznie **jedno pípnutie**.

Ak sa rozhodnete jazdiť so zamknutými dvermi, uvedomte si, že sa tým môže sťažiť prístup záchranárov do kabíny vozidla v prípade nehody.

## Princíp činnosti

Po rozjazde vozidla systém automaticky uzamkne dvere, akonáhle dosiahnete rýchlosť približne 10 km/h.

Dvere sa odomknú:

– stlačením tlačidla odomykania dverí ***1***,

– po zastavení vozidla, otvorením niektorých predných dverí.

**Poznámka:** ak sa otvoria niektoré dvere, automaticky sa uzamknú, hneď ako vozidlo dosiahne rýchlosť približne 10 km/h.

## Porucha činnosti

Ak zistíte nejakú poruchu v činnosti (nefunguje automatické zamykanie, integrovaná kontrolka v tlačidle ***1*** sa pri zamykaní dverí nerozsvieti…), v prvom rade skontrolujte, či sú dvere dobre zatvorené. Ak sú dobre zatvorené a problém pretrváva, obráťte sa na servis RENAULT.

# SYSTÉM ELEKTRONICKÉHO BLOKOVANIA ŠTARTOVANIA

**Zabraňuje spusteniu motora osobám, ktoré nevlastnia kartu RENAULT od vozidla.**

## Princíp činnosti

Pri štartovaní motora je kontrolka ***1*** sústavne rozsvietená počas niekoľkých sekúnd a potom zhasne (pozrite v kapitole 2, v časti „Štartovanie motora“).

Ak vozidlo nerozpozná kód, snímač karty začne blikať (rýchle blikanie), vozidlo sa nedá naštartovať.

Niekoľko sekúnd po vypnutí motora sa automaticky aktivuje ochrana vozidla.

Každý zásah alebo úprava v systéme blokovania štartovania (elektronické skrinky, káblové zapojenie atď.) môže byť nebezpečný. Zásah musí vykonať značkový servis.

## Kontrolky

### Kontrolka ochrany vozidla

Po vypnutí motora začne blikať kontrolka ***1***, systém ochrany vozidla je v činnosti.

### Kontrolka poruchy činnosti

Ak po pokuse o naštartovanie kontrolka naďalej bliká alebo zostane rozsvietená, znamená to poruchu systému.

V prípade poruchy karty RENAULT (rýchle blikanie čítača karty ***2***), použite, pokiaľ možno, druhú kartu RENAULT (dodanú spolu s vozidlom).

Bezpodmienečne sa obráťte na značkový servis, ktorý jediný je oprávnený opravovať systém blokovania štartovania.

Pri rušení príjmu a/alebo nerozpoznaní karty RENAULT „s voľnými rukami“, vložte kartu do čítača ***2***.

# OPIERKY HLAVY VPREDU

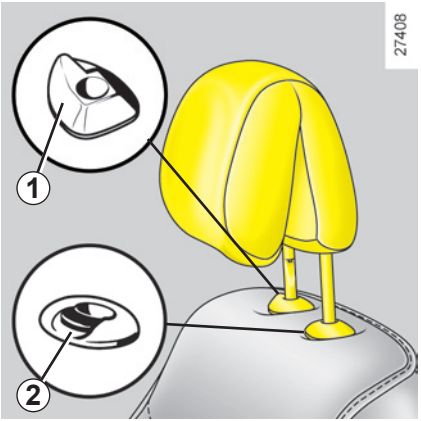


**Zvýšenie**

Potiahnite opierku hlavy smerom dopredu a súčasne ju vysúvajte.

**Zníženie**

Opierku zľahka nadvihnite.
Potlačte ovládač ***1***, alebo nadvihnite ovládač ***2***, potom znížte opierku do požadovanej polohy.

**Nastavenie sklonu**

V niektorých vozidlách možno nastavovať sklon opierky hlavy. Prednú časť ***A*** opierky hlavy nakloňte dopredu alebo dozadu až do požadovanej polohy.

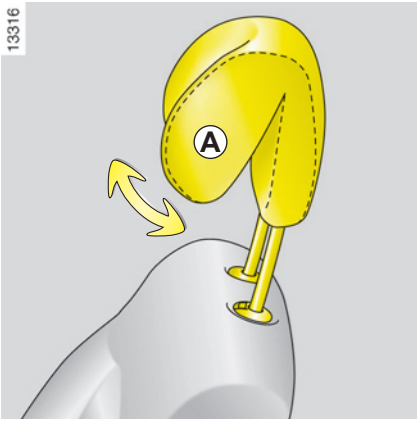


**Demontáž**

Najskôr sklopte operadlo dozadu.

Dajte opierku hlavy do hornej polohy, potlačte ovládač ***1***, alebo nadvihnite ovládač ***2***, potom vytiahnite opierku.

**Spätná montáž**

Nasaďte tyče do vodiacich rúrok, ozubením smerom dopredu.

Opierku hlavy zatlačte, až kým nezapadne.

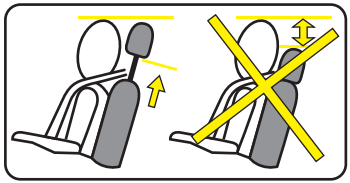

Opierky hlavy sú jedným z prvkov bezpečnosti, dbajte preto, aby boli súčasťou výbavy vášho vozidla a aby boli správne nastavené: vzdialenosť medzi hlavou a opierkou má byť čo najmenšia, horná časť opierky hlavy má byť čo najbližšie k temenu hlavy.

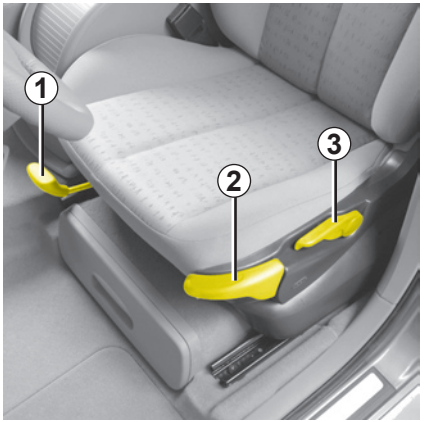


**Posunutie sedadla dopredu alebo dozadu**

Sedadlo odistíte nadvihnutím rukoväte ***1***. V požadovanej polohe rukoväť pusťte a skontrolujte, či je sedadlo dobre zaistené.

**Nastavovanie výšky sedáka sedadla pre vodiča:**

Pohybujte rukoväťou ***2***, pokiaľ je to potrebné:

– smerom nahor, ak chcete dať sedadlo vyššie;

– smerom dolu, aby ste sedák znížili.

**Nastavenie sklonu operadla**

Nadvihnite rukoväť ***3*** a sklopte operadlo do požadovanej polohy, potom ho pusťte.

**Poloha stolíka**

V závislosti od vozidla operadlo spolujazdca možno sklopiť až na sedák, čím získate polohu stolíka.

potiahnite rukoväť ***3*** sedadla spolujazdca a úplne sklopte operadlo.

Z bezpečnostných dôvodov sedadlo nenastavujte počas jazdy.

Aby sa neznížila účinnosť bezpečnostných pásov, odporúčame vám, aby ste pás viedli cez rameno.

Operadlá sedadiel poriadne zaistite.

Na podlahe v prednom priestore nesmú byť žiadne predmety: v prípade prudkého zabrzdenia by sa totiž tieto predmety mohli zošmyknúť pod pedále a znemožniť ich použitie.

**Nastavenie sedadla pre pohodlie vodiča v bedrovej časti**

Pohybujte páčkou ***4***.

## Vyhrievanie sedadiel

Pri zapnutom zapaľovaní zapnite spínač ***5*** príslušného sedadla. Na prístrojovej doske sa rozsvieti správa.

Systém je vybavený termostatom, ktorý určí, či je vyhrievanie potrebné alebo nie.

V záujme vlastnej bezpečnosti si zapínajte bezpečnostné pásy pri každej jazde. Okrem toho dodržiavajte platné predpisy krajiny, v ktorej sa práve nachádzate.

**Skôr ako naštartujete motor:**

- **najskôr si nastavte správnu polohu pri riadení,**
- **potom si upravte bezpečnostný pás v záujme čo najväčšej bezpečnosti.**

Zle nastavené bezpečnostné pásy môžu pri nehode spôsobiť poranenia.

Tehotné ženy sú taktiež povinné používať bezpečnostný pás. V tomto prípade dbajte, aby panvový pás netlačil príliš na spodnú časť brucha, ani aby v tejto časti nebola príliš veľká vôľa.

## Nastavenie správnej polohy pri riadení

- **Poriadne sa usaďte v sedadle** (najskôr si vyzlečte kabát, vetrovku, ...). Je to veľmi dôležité pre správnu polohu chrbta.
- **Sedadlo posuňte dopredu alebo dozadu podľa vzdialenosti pedálov0.** Sedadlo musíte mať čo najďalej, ale tak, aby ste mohli úplne zošliapnuť pedál spojky. Operadlo musí byť nastavené tak, aby ste mali ramená mierne ohnuté.
- **Nastavte polohu opierky hlavy.** Pre maximálnu bezpečnosť musí byť horná časť opierky hlavy v rovnakej výške ako temeno hlavy.
- **Nastavte výšku sedáka.** Týmto nastavením dosiahnete optimálny výhľad pri riadení.
- **Nastavte polohu volantu.**

## Nastavenie bezpečnostných pásov

Dobre sa oprite o operadlo.

Hrudný pás ***1*** musí čo najtesnejšie priliehať k spodnej časti krku, avšak krku sa nesmie dotýkať.

Panvový pás ***2*** musí naplocho obopínať stehná a panvu.

Pás má čo najtesnejšie priliehať na telo. Napr.: nenoste príliš hrubý odev, nevkladajte žiadne predmety medzi pás a telo atď.

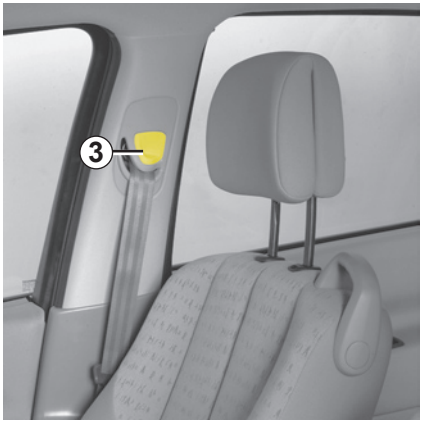


## Nastavenie výšky bezpečnostného pásu

Pomocou tlačidla ***3*** zvoľte výšku pásu, aby ramenný pás ***1*** prechádzal podľa predchádzajúcich inštrukcií:

– pás znížte stlačením ovládača ***3*** a súčasným posunutím nadol;

– pás zvýšite posunutím ovládača ***3*** smerom hore.

Po nastavení skontrolujte, či je pás dobre zapnutý.

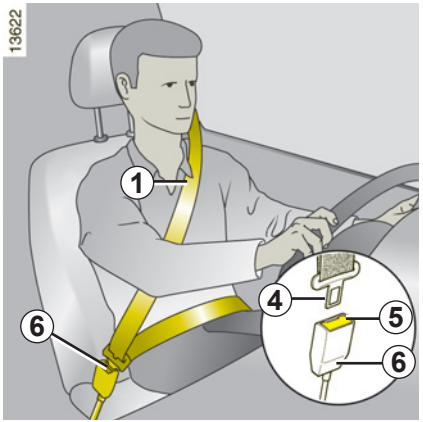


## Zapínanie

**Pomaly a rovnomerne** odvíjajte pás, až kým jazýček ***4*** nezapadne do puzdra ***6*** (potiahnutím jazýčka ***4*** skontrolujte, či je dobre zapnutý). Ak sa pás pri odvíjaní zablokuje, povoľte ho a znovu pomaly odvíjajte.

Ak sa pás úplne zablokuje:

– pomaly, ale silno ho potiahnite a vytiahnite asi 3 cm;

– potom ho popusťte, aby sa sám navinul;

– znovu ho odvíjajte;

– Ak problém pretrváva, navštívte servis RENAULT.

**Výstražná kontrolka nezapnutého bezpečnostného pásu a v závislosti od vozidla, aj pásu spolujazdca**

Rozsvieti sa permanentne pri štartovaní motora a potom, keď vozidlo dosiahne rýchlosť približne 10 km/h, ak bezpečnostný pás vodiča ani spolujazdca (ak je miesto obsadené) nie je zapnutý. Vtedy bliká a zvukový signál sa ozýva počas približne 90 sekúnd.

**Poznámka:** predmet položený na sedadle pre spolujazdca môže spustiť výstražnú kontrolku.

## Odopínanie

Stlačte tlačidlo ***5*** puzdra ***6***, pás sa sám navinie do navíjacieho zariadenia.

Pritom zľahka pridržiavajte jazýček.

## Bezpečnostné pásy na zadných bočných sedadlách

Pomaly odvíjajte pás ***1*** z miesta uloženia.

Pre vaše pohodlie môžete nechať pás vo vodiacom popruhu ***2***.

Zapnite jazýček ***3*** do čierneho uzamykacieho puzdra ***4***.

Zapnite posuvný jazýček ***5*** do červeného puzdra ***6***.

**Funkčnosť zadných sedadiel**

Pozrite v kapitole 3, v časti „Funkčnosť zadných sedadiel“.

Po každej manipulácii so zadným sedadlom skontrolujte správnu polohu a funkčnosť bezpečnostných pásov vzadu.

## Zadný bezpečnostný pás v strede

Pomaly odvíjajte pás ***7*** z miesta uloženia.

Zapnite jazýček ***8*** do čierneho uzamykacieho puzdra.

Zapnite posuvný jazýček ***9*** do červeného puzdra ***10***.

**Funkčnosť zadných sedadiel**

Pozrite v kapitole 3, v časti „Funkčnosť zadných sedadiel“.

Po každej manipulácii so zadným sedadlom skontrolujte správnu polohu a funkčnosť bezpečnostných pásov vzadu.

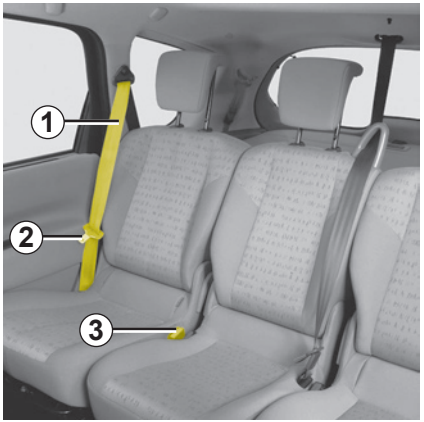


## Zadné sedadlo v druhom rade

**Bezpečnostné pásy na zadných bočných sedadlách**

Pomaly odvíjajte pás ***1***.

Zapnite posuvný jazýček ***2*** do príslušnej červenej zámky ***3***.

**Funkčnosť zadných sedadiel**

Pozrite v kapitole 3, v časti „Funkčnosť zadných sedadiel“.

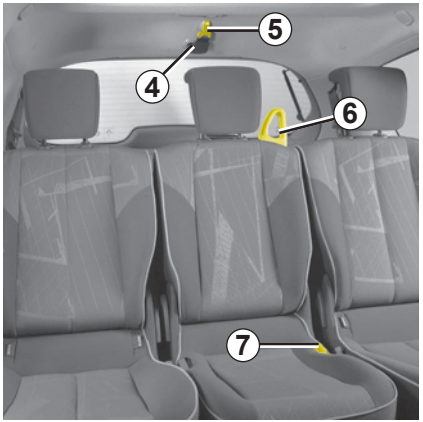


**Zadný bezpečnostný pás v strede**

Pomaly odvíjajte pás ***4*** z miesta uloženia.

Pre vaše pohodlie môžete nechať pás vo vodiacom popruhu ***6***.

Zapnite jazýček ***5*** do čierneho uzamykacieho puzdra ***7***.

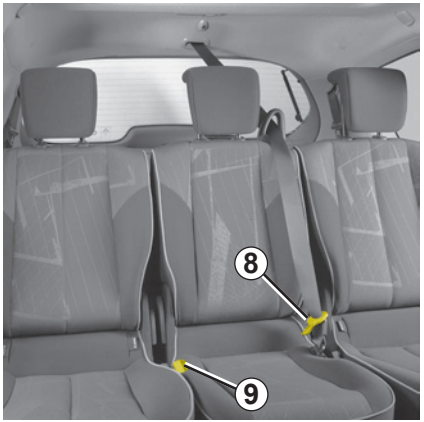


Zapnite posuvný jazýček ***8*** do červeného puzdra ***9***.

Po každej manipulácii so zadným sedadlom skontrolujte správnu polohu a funkčnosť bezpečnostných pásov vzadu.

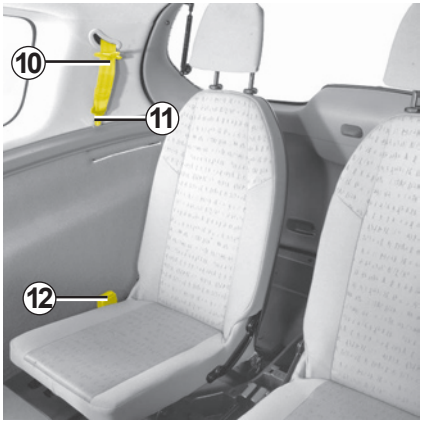


## Zadné sedadlo v treťom rade

Pomaly odvíjajte pás ***10***.

Zapnite jazýček ***11*** do príslušného čierneho puzdra ***12***.

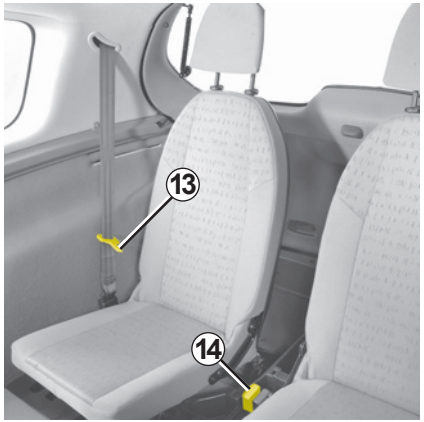


Zapnite posuvný jazýček ***13*** do červeného puzdra ***14***.

**Funkčnosť zadných sedadiel**

Pozrite v kapitole 3, v časti „Funkčnosť zadných sedadiel“.

Po každej manipulácii so zadným sedadlom skontrolujte správnu polohu a funkčnosť bezpečnostných pásov vzadu.

# BEZPEČNOSTNÉ PÁSY: upozornenie

**Nasledujúce informácie sa týkajú predných a zadných bezpečnostných pásov vozidla.**

– Je neprípustné uskutočňovať akékoľvek úpravy na pôvodnom systéme bezpečnostných pásov, na ich kotevných miestach, ako aj na sedadlách.

S osobitnými požiadavkami (napr. montáž detskej sedačky a pod.) sa obráťte na servis RENAULT.

– Nepoužívajte nijaké predmety, ktoré by mohli zväčšiť vôľu bezpečnostných pásov (štipce na bielizeň, svorky a pod.): príliš voľný bezpečnostný pás môže v prípade nehody spôsobiť zranenie.
– Priečny ramenný pás si nikdy neprevliekajte popod pažu ani poza chrbát.
– Nikdy nepoužívajte jeden pás na pripútanie viacerých osôb a nikdy nedržte bábätko alebo dieťa v lone tak, aby bolo pripútané pásom spoločne s vami.
– Pás nesmie byť prekrútený.
– Po vážnej nehode dajte vymeniť pásy, ktoré boli použité vo chvíli nehody. Pásy vymeňte aj pri ich poškodení.
– Pri spätnej montáži zadných sedadiel na miesto dbajte, aby ste uložili bezpečnostný pás tak, aby ste ho mohli správne použiť.
– Bezpečnostné pásy si pri jazde nastavte a dotiahnite zakaždým, keď je to potrebné.
– Dbajte, aby ste zasunuli jazýček pásu do správnej zámky.

Pozostávajú z:

- **predpínačov slučky,**
- **predpínačov brušného pásu,**
- **obmedzovačov napnutia v oblasti hrudníka,**
- **čelných airbagov pre vodiča a spolucestujúceho.**

Tieto systémy fungujú súčasne alebo jednotlivo pri čelných nárazoch.

V závislosti od sily nárazu systém môže uviesť do činnosti:

- zablokovanie bezpečnostného pásu;
- predpínač slučky (spustí sa, aby zabezpečil správnu vôľu bezpečnostného pásu);
- predpínač brušného pásu, čím pritlačí cestujúceho k sedadlu, čelný „maloobjemový“ airbag a obmedzovače napnutia;
- čelný airbag s veľkým objemom.

## Predpínače

Úlohou predpínačov je pritlačiť pás k telu a znehybniť cestujúceho, čím sa zvýši účinnosť bezpečnostného pásu.

Pri zapnutom zapaľovaní, v prípade čelného nárazu v závislosti od jeho sily systém môže uviesť do činnosti:

- piest ***1***, ktorý okamžite pritiahne bezpečnostný pás;
- piest ***2*** na predných sedadlách.

- Po nehode dajte preveriť systémy pripútania.
- Akýkoľvek zásah do celého systému (predpínače, airbagy, elektronické skrinky, káblové zapojenia), alebo ich použitie v inom vozidle, aj rovnakého typu, sú prísne zakázané.
- Aby nedošlo k náhodnému uvedeniu do činnosti a prípadným následným zraneniam, do systému predpínačov a airbagov môžu zasahovať výlučne kvalifikovaní pracovníci servisov RENAULT.
- Kontrolu elektrických parametrov rozbušky môžu vykonávať len osobitne zaškolení pracovníci pri použití špeciálneho vybavenia.
- Pri likvidácii vozidla požiadajte servis RENAULT o odstránenie plynového generátora predpínačov a airbagov.

## Obmedzovač napnutia

Ak sila nárazu prekročí určitú intenzitu, tento mechanizmus obmedzí tlak bezpečnostného pásu na telo na znesiteľnú mieru.

## Airbag pre vodiča a spolujazdca

Na prítomnosť tohto zariadenia upozorňuje nápis „Airbag“ na volante a na palubnej doske (zóna airbagu ***A***) a štítok nalepený v dolnej časti čelného skla.

Každý systém airbagu pozostáva:

– z airbagu s generátorom plynu namontovanom na strane vodiča vo volante a na strane spolucestujúceho v palubnej doske;

– z inteligentnej elektronickej skrinky obsahujúcej snímač nárazu a kontrolu systému ovládajúceho elektrickú rozbušku plynového generátora;

– z jedinej kontrolky na prístrojovej doske.

Systém airbagu využíva pyrotechnický princíp, preto pri jeho nafúknutí dochádza k uvoľneniu tepla, tvorbe dymu (čo neznamená začiatok požiaru) a k detonácii. Vzhľadom na okamžité nafúknutie airbagu môže dôjsť k menším povrchovým zraneniam na koži alebo inej nepríjemnosti.

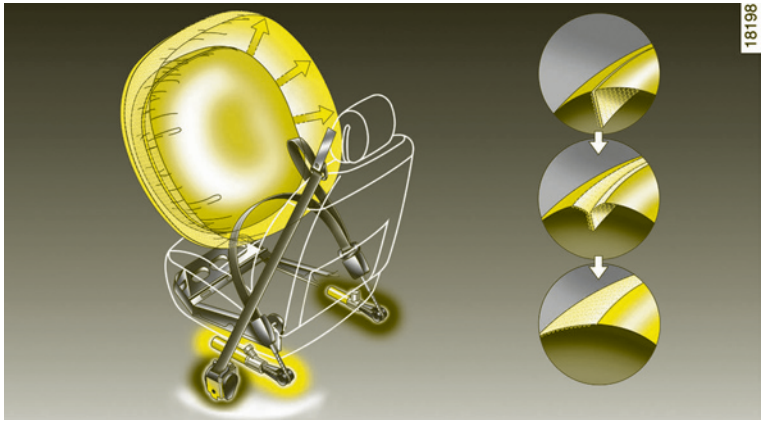


## Fungovanie

Tento systém je funkčný len pri zapnutom zapaľovaní.

Pri prudkom **čelnom** náraze sa airbagy rýchlo nafúknu a zmiernia tak náraz hlavy vodiča na volant a spolucestujúceho na palubnú dosku; ihneď po náraze spľasnú, aby nebránili pri opúšťaní vozidla.

## Osobitosť čelného airbagu

V závislosti od sily nárazu má dva objemy nafúknutia:

– airbag s malým objemom je prvý stupeň nafúknutia;

– airbag „s veľkým objemom“, keď sa švy airbagu rozpárajú a uvoľnia väčší objem airbagu (v prípade najsilnejších nárazov).

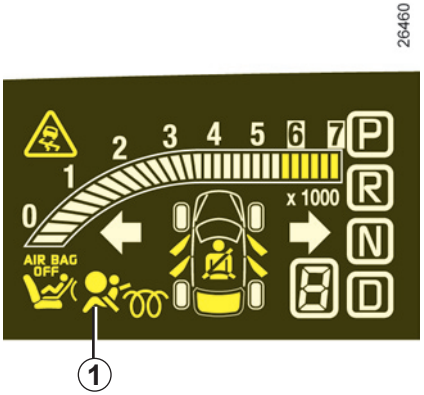


## Poruchy činnosti

Kontrolka ***1*** na prístrojovej doske sa rozsvieti po zapnutí zapaľovania a po niekoľkých sekundách zhasne.

Ak sa nerozsvieti po zapnutí zapaľovania alebo ak začne blikať, znamená to poruchu systému.

Čo najskôr navštívte servis RENAULT. Akýkoľvek odklad môže mať za následok stratu účinnosti vašej ochrany.

**Všetky nasledujúce upozornenia slúžia na to, aby sa mohol airbag voľne nafúknuť a aby nedošlo k vážnym poraneniam v dôsledku nárazu pri jeho nafúknutí.**

**Upozornenia týkajúce sa airbagu pre vodiča**

– Na volante ani na jeho stredovom paneli nerobte nijaké úpravy.

– Zakrývať strednú časť volantu je zakázané.

– Na stredový panel volantu nepripevňujte nijaké predmety (spinky, logo, hodinky, držiak telefónu atď.).

– Demontovať volant je zakázané (s výnimkou kvalifikovaných pracovníkov servisov RENAULT).

– Pri riadení nebuďte príliš blízko pri volante: osvojte si polohu s mierne ohnutými ramenami (pozrite v kapitole 1, v časti „Nastavenie polohy pri riadení“). Tým je zabezpečený dostatočný priestor na uvoľnenie airbagu a jeho správna účinnosť.

**Upozornenia týkajúce sa airbagu pre spolucestujúceho**

– Na palubnú dosku v mieste airbagu neprilepujte ani nepripevňujte nijaké predmety (spinky, logo, hodinky, stojan na telefón atď.).

– Medzi palubnú dosku a cestujúceho nič nedávajte (zviera, dáždnik, palicu, balíky atď.).

– Nevykladajte si nohy na prístrojovú dosku, pri nehode by to mohlo spôsobiť vážne zranenia. Všetky časti tela majte ďalej od prístrojovej dosky (kolená, ruky, hlavu, ...).

– Hneď po demontáži detskej sedačky znovu zapnite airbag, aby ste zabezpečili ochranu spolujazdca pri náraze.

**INŠTALOVAŤ DETSKÚ SEDAČKU NA PREDNÉ SEDADLO SPOLUJAZDCA CHRBTOM V SMERE JAZDY, POKIAĽ NIE SÚ VYRADENÉ Z ČINNOSTI BEZPEČNOSTNÉ SYSTÉMY DOPĹŇAJÚCE PÁSY VPREDU JE ZAKÁZANÉ.**
(Pozrite v kapitole 1, v časti „Vypnutie airbagu pre spolujazdca vpredu“)

# BEZPEČNOSTNÉ SYSTÉMY DOPĹŇAJÚCE PÁSY VZADU

V závislosti od vozidla pozostávajú z:

- **predpínačov pásov zabudovaných do navíjacích zariadení (pre zadné sedadlá v druhom rade);**
- **obmedzovača napnutia.**

Tieto systémy fungujú súčasne alebo jednotlivo pri čelných nárazoch.

V závislosti od sily nárazu sú možné dva prípady:

- ochranu zabezpečuje len bezpečnostný pás;
- predpínač sa spustí a upraví vôľu bezpečnostného pásu a airbag sa spustí, aby stlmil náraz.

## Predpínače bezpečnostných pásov vzadu

Systém je funkčný len po zopnutí zapaľovania vozidla.

Pri silnom **čelnom** náraze navíjacie zariadenie okamžite navinie pás, čím ho pritlačí k telu a zvýši jeho účinok.

- Po nehode dajte preveriť systémy pripútania.
- Akýkoľvek zásah do celého systému (predpínače, airbagy, elektronické skrinky, káblové zapojenia), alebo ich použitie v inom vozidle, aj rovnakého typu, sú prísne zakázané.
- Aby nedošlo k náhodnému uvedeniu do činnosti a prípadným následným zraneniam, do systému predpínačov a airbagov môžu zasahovať výlučne kvalifikovaní pracovníci servisov RENAULT.
- Kontrolu elektrických parametrov rozbušky môžu vykonávať len osobitne zaškolení pracovníci pri použití špeciálneho vybavenia.
- Pri likvidácii vozidla požiadajte servis RENAULT o odstránenie plynového generátora predpínačov a airbagov.

## Obmedzovač napnutia

Ak sila nárazu prekročí určitú intenzitu, tento mechanizmus obmedzí tlak bezpečnostného pásu na telo na znesiteľnú mieru.

## Bočné airbagy

Ide o airbagy, ktoré tvoria príslušenstvo predných sedadiel a nafúknu sa po bokoch sedadiel (na strane dverí), aby chránili cestujúcich v prípade silného bočného nárazu.

## Roletové airbagy

Ide o airbag, ktorým je vybavená každá strana vozidla v hornej časti a ktorý sa nafúkne pozdĺž predných a zadných bočných okien, aby chránil cestujúcich v prípade silného bočného nárazu.

Na prítomnosť bezpečnostných zariadení (airbagy, predpínače, ...) vo vozidle upozorňuje označenie na čelnom skle.

**Upozornenia týkajúce sa bočného airbagu**

– **Používanie poťahov:** na sedadlách vybavených airbagom možno používať len poťahy špeciálne určené pre vaše vozidlo. Informujte sa v servisoch RENAULT o vhodnom type poťahu. Používanie iných poťahov (prípadne poťahov určených pre iný typ vozidla) môže narušiť funkciu airbagov a ohroziť vašu bezpečnosť.

– Medzi dvere, operadlo a čalúnenie interiéru neumiestňujte nijaké príslušenstvo, predmety či zvieratá. Nezakrývajte operadlo sedadla predmetmi ako je oblečenie alebo príslušenstvo. Mohlo by to obmedziť činnosť airbagu a spôsobiť poranenia pri jeho nafúknutí.

– Demontáž a akýkoľvek iný zásah do sedadiel a čalúnenia je prísne zakázaný s výnimkou kvalifikovaných pracovníkov firmy RENAULT.

– Medzery pri predných operadlách (na strane dverí) zodpovedajú oblasti, kde sa má nafúknuť airbag: vkladať tam akékoľvek predmety je zakázané.

# PRÍDAVNÉ BEZPEČNOSTNÉ SYSTÉMY

**Všetky nasledujúce upozornenia slúžia na to, aby sa mohol airbag voľne nafúknuť a aby nedošlo k vážnym poraneniam v dôsledku nárazu pri jeho nafúknutí.**

Airbag má za úlohu dopĺňať funkciu bezpečnostného pásu. Airbag a bezpečnostný pás predstavujú neoddeliteľné prvky toho istého ochranného systému. Preto je nevyhnutné používať bezpečnostný pás sústavne. Nepoužívanie bezpečnostného pásu vystavuje cestujúcich nebezpečenstvu vážnejších poranení v prípade nehody a môže dokonca zhoršiť povrchové poranenia pokožky v súvislosti so samotným nafúknutím airbagu.

Pri prevrátení vozidla a pri náraze zozadu, hoci aj silnom, nemusí vždy dôjsť k spusteniu napínačov alebo airbagov. Nárazy pod vozidlom ako napr. vysoké obrubníky, jamy na vozovkách, kamene, … môžu vyvolať spustenie týchto systémov.

– Akékoľvek zásahy do systému airbagu (airbagy, predpínače, elektronické skrinky, káble, ...) sú **prísne zakázané** (okrem kvalifikovaných pracovníkov servisov RENAULT).

– Aby nedošlo k narušeniu funkčnosti alebo k náhodnému uvedeniu do činnosti, do systému airbagov môžu zasahovať výlučne kvalifikovaní pracovníci servisov RENAULT.

– Z bezpečnostných dôvodov si nechajte skontrolovať systém airbagov v prípade poškodenia vozidla po nehode, krádeži, alebo pokuse o krádež.

– Ak požičiate alebo predáte vozidlo, informujte o týchto podmienkach nového majiteľa a odovzdajte mu tento návod na používanie a údržbu.

– Pri likvidácii vozidla požiadajte servis RENAULT o odstránenie plynového generátora (generátorov).

## Preprava detí

Dieťa, rovnako ako dospelý, musí sedieť a musí byť pripútané pri akejkoľvek dĺžke trasy. Vy ste zodpovedný za dieťa, ktoré prepravujete.

Dieťa nie je miniatúra dospelého. Je vystavené riziku špecifických zranení, pretože svaly a kosti sa ešte vyvíjajú. Samotný bezpečnostný pás nie je vhodný na jeho dopravu. Použite vhodnú detskú sedačku a správne ju používajte.

Ak chcete zabrániť otváraniu dverí, použite systém „Bezpečnosť detí“ (pozrite v kapitole 1, v časti „Otváranie a zatváranie dverí“).

## Používanie detskej sedačky

Stupeň ochrany dieťaťa sedačkou závisí od jej schopnosti udržať dieťa a od jej inštalácie. Nesprávna inštalácia znemožňuje ochranu dieťaťa pri prudkom brzdení alebo pri náraze.

Skôr ako kúpite detskú sedačku, overte si, či je v súlade s miestnymi predpismi krajiny a či sa môže namontovať do vášho vozidla. Informujte sa v značkovom servise, kde vám poradia sedačky odporúčané pre vaše vozidlo.

Predtým ako namontujete sedačku, prečítajte si návod na používanie a dodržiavajte pokyny. V prípade ťažkostí pri inštalácii sa obráťte na výrobcu. Odložte si návod na používanie detskej sedačky.

Buďte príkladom svojim deťom, že si zapínate bezpečnostný pás a naučte ich:
- správne sa pripútať.
- nastupovať a vystupovať na opačnej strane premávky.

Nepoužívajte detskú sedačku kúpenú „z druhej ruky“ alebo bez návodu na používanie.

Dbajte, aby žiadny predmet v alebo v blízkosti sedačky nebránil jej inštalácii.

Nikdy nenechávajte vo vozidle dieťa bez dozoru.

Skontrolujte, či je vaše dieťa pripútané a či je popruh alebo bezpečnostný pás správne nastavený a napnutý. Vyhýbajte sa príliš hrubému oblečeniu, ktoré spôsobuje veľkú vôľu medzi dieťaťom a pásom.

Nenechávajte dieťa vykláňať sa z okna vozidla.

Skontrolujte, či je dieťa stále v správnej polohe počas celej jazdy, najmä keď zaspí.

Náraz pri rýchlosti 50 km/h má rovnaký účinok ako pád z výšky 10 m. Nechať dieťa nepripútané, to je ako nechať ho, aby sa hralo na štvrtom poschodí na balkóne bez zábradlia!
Nikdy nedržte dieťa v náručí. V prípade nehody ho neudržíte, aj keď budete pripútaní.
Ak je vaše vozidlo po dopravnej nehode, vymeňte detskú sedačku a nechajte si skontrolovať bezpečnostné pásy a systém uchytenia ISOFIX.

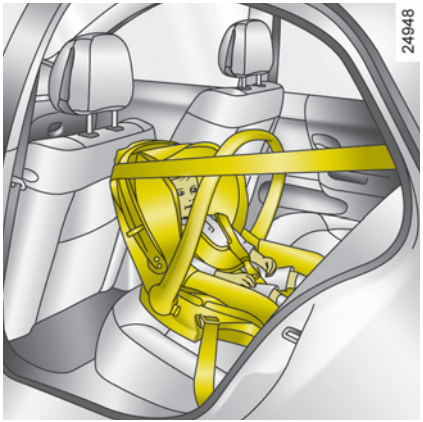


**Detské sedačky chrbtom v smere jazdy**
Hlava dieťaťa je relatívne ťažšia ako hlava dospelého a krk dieťaťa je veľmi zraniteľný. Dieťa prevážajte v tejto polohe čo možno najdlhšie (minimálne do 2 rokov). Zaisťuje hlavu aj krk.
Vyberte si sedačku, ktorá dostatočne chráni dieťa zboku a vymeňte ju, akonáhle hlava dieťaťa presahuje škrupinku.

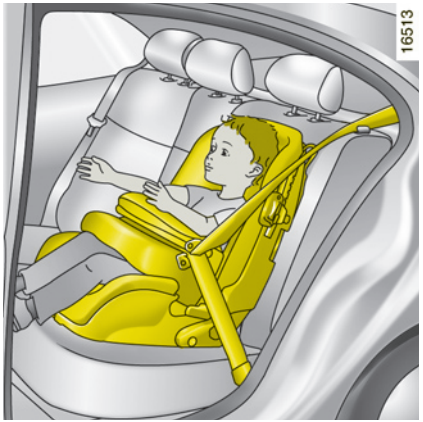


**Detské sedačky čelom v smere jazdy**
V prvom rade je potrebné chrániť hlavu a panvu dieťaťa. Ak je sedačka orientovaná čelom v smere jazdy, jej poriadne upevnenie vo vozidle znižuje riziko poranenia hlavy.
Prepravujte svoje dieťa v sedačke čelom v smere jazdy podľa vzrastu s použitím popruhu alebo bezpečnostného pásu.
Vyberte si sedačku s dostatočnou postrannou ochranou.

**Podsedák**
Dieťa ťažšie ako 15 kg alebo staršie ako 4 roky môže cestovať na podsedáku, ktorý umožňuje prispôsobiť bezpečnostný pás jeho vzrastu. Podsedák musí byť vybavený vodidlom bezpečnostného pásu cez stehná dieťaťa, nie cez brucho. Výškovo nastaviteľné operadlo je vybavené vodidlom na popruh, ktorý musí prechádzať cez stred ramena. Nikdy nesmie prechádzať cez krk alebo ruku.
Vyberte si sedačku s dostatočnou postrannou ochranou.

# BEZPEČNOSŤ DETÍ: výber upevnenia detskej sedačky

Existujú dva systémy upevnenia detskej sedačky: bezpečnostný pás alebo systém ISOFIX.

**Upevnenie bezpečnostným pásom**

Bezpečnostný pás musí byť nastavený tak, aby plnil svoju funkciu pri prudkom brzdení alebo náraze.

Dodržiavajte smer vedenia popruhu určeného výrobcom detskej sedačky.

Vždy skontrolujte zapnutie bezpečnostného pásu potiahnutím zvrchu, potom ho napnite, pričom zatlačte sedačku do sedadla.

Skontrolujte správnosť upevnenia sedačky pohybom vľavo/vpravo a dopredu/dozadu: sedačka musí zostať riadne uchytená.

Skontrolujte, či nie je detská sedačka nainštalovaná priečne a či nie je umiestnená oproti oknu.

Nepoužívajte sedačku, ktorá by odistila pás, ktorým je prichytená: spodná časť sedačky nesmie byť položená na jazýčku a/alebo slučke bezpečnostného pásu.

Bezpečnostný pás nesmie byť nikdy uvoľnený alebo skrútený. Nikdy neveďte pás popod rameno ani poza chrbát.
Skontrolujte, či nie je pás poškodený v dôsledku prudkého brzdenia.
Ak bezpečnostný pás nefunguje normálne, nemôže ochrániť dieťa. Poraďte sa v značkovom servise. Nepoužívajte toto miesto, kým nie je bezpečnostný pás opravený.

Na pôvodných sedadlách, bezpečnostných pásoch ISOFIX a na ich uchytení sa nesmú vykonávať nijaké zmeny.

**Upevnenie systémom ISOFIX**

Schválené detské sedačky ISOFIX sú homologované podľa predpisu ECE-R44 v troch nasledujúcich prípadoch:
– univerzálna sedačka ISOFIX 3-bodová čelom v smere jazdy;
– polouniverzálna sedačka ISOFIX 2-bodová;
– špeciálna.

Pre posledné dva prípady si overte, či sa môže detská sedačka inštalovať. Pozrite zoznam vhodných vozidiel.

Detskú sedačku upevnite pomocou zámkov ISOFIX, ak sú vo výbave. Systém ISOFIX zabezpečuje ľahkú, rýchlu a spoľahlivú montáž.

Systém ISOFIX pozostáva z 2 krúžkov a v niektorých prípadoch z troch.

Pred použitím detskej sedačky ISOFIX, ktorú ste získali pre iné vozidlo, sa presvedčte, či ju možno inštalovať. Pozrite zoznam vozidiel u výrobcu výbavy, do ktorých sa sedačka môže namontovať.

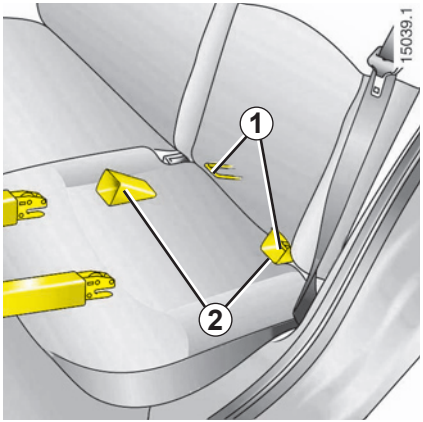


Dva krúžky ***1*** sa nachádzajú medzi operadlo a sedákom sedadla a sú označené.

Na uľahčenie inštalácie detskej sedačky a jej zaistenia o krúžky ***1***, použite vodidlá ***2*** detskej sedačky.

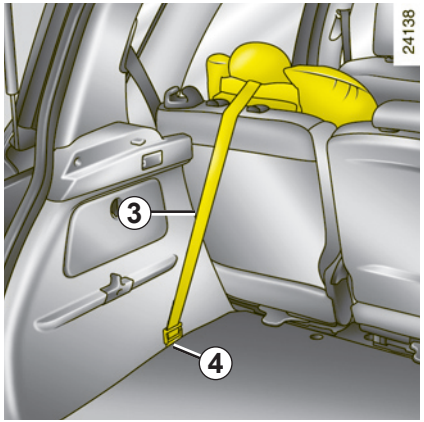


Popruh ***3*** veďte medzi operadlom a zadným čelom. Upevnite háčik o krúžok ***4*** umiestnený v batožinovom priestore, alebo v závislosti od vozidla, pod koberčekom a označený symbolom.
Napnite popruh, aby sa operadlo detskej sedačky dotýkalo operadla sedadla.

Skontrolujte, či sa operadlo detskej sedačky čelom v smere jazdy dotýka operadla sedadla.

Detská sedačky nie je vždy položená na sedáku sedadla.

Kotviace body ISOFIX sú určené výlučne pre detské sedačky so systémom ISOFIX. Nikdy neupevňujte iné detské sedačky, ani bezpečnostný pás alebo iné predmety do týchto kotviacich bodov.

Presvedčte sa, či nič nezavadzia v mieste kotviacich bodov.

Ak je vaše vozidlo po dopravnej nehode, nechajte si skontrolovať systém uchytenia ISOFIX a vymeňte detskú sedačku.

Niektoré miesta nie sú vhodné na inštalovanie detskej sedačky. Schéma na nasledujúcej strane znázorňuje, kde je možné upevniť detskú sedačku.

Uvedené typy detských sedačiek nemusia byť k dispozícii. Predtým, ako použijete detskú sedačku, overte si u výrobcu vozidla, či sa montuje.

Pri montáži detskej sedačky uprednostnite zadné sedadlo.

Presvedčte sa, či namontovanie detskej sedačky do vozidla nemôže spôsobiť jej uvoľnenie od spodnej časti.

Ak musíte vybrať opierku hlavy, presvedčte sa, či je riadne odložená, aby v prípade prudkého brzdenia alebo nárazu nebola vymrštená.

Detskú sedačky pripevnite aj vtedy, keď je prázdna, aby v prípade prudkého brzdenia alebo nárazu nebola vymrštená.

**Miesta vpredu**

Preprava dieťaťa na mieste spolujazdca vpredu je špecifická pre každú krajinu. Prečítajte si platné predpisy a dodržiavajte informácie v schéme na nasledujúcej strane.

Pred inštalovaním sedačky na toto miesto (ak je to povolené):

– úplne znížte bezpečnostný pás;
– sedadlo posuňte úplne dozadu;
– mierne sklopte operadlo vzhľadom na zvislicu (približne 25°);
– v závislosti od vozidla dajte sedák na maximum (pripomína to označenie na boku sedadla).

Po nainštalovaní detskej sedačky, nemeňte tieto nastavenia.

**NEBEZPEČENSTVO SMRTI ALEBO VÁŽNEHO PORANENIA:** predtým, ako na toto miesto nainštalujete detskú sedačku chrbtom v smere jazdy, skontrolujte, či je airbag vypnutý (pozrite v kapitole 1, v časti „Bezpečnosť detí: vypnutie/zapnutie airbagu pre spolujazdca vpredu“).

**Postranné miesta vzadu**

Košík nainštalujte priečne a zaberá aspoň dve miesta. Hlavu dieťaťa dajte na opačnú stranu ako sú dvere. Pri inštalácii sedačky chrbtom v smere jazdy dajte sedadlo čo najviac dopredu, potom sedadlo(-á) pred ňou posuňte dozadu, podľa návodu na používanie detskej sedačky.

Pre bezpečnosť dieťaťa sediaceho čelom v smere jazdy neposúvajte sedadlo pred ním viac ako do stredu koľajničky, nesklápajte príliš operadlo (maximálne o 25°) a sedadlo čo možno najviac nadvihnite.

Skontrolujte, či je sedačka v polohe čelom v smere jazdy pritlačená k operadlu sedadla a či opierka hlavy neprekáža.

**Stredné miesto vzadu**

Niektoré detské sedačky sú príliš široké, aby mohli byť zachytené bezpečnostným pásom. Overte si, či sa vaša sedačka montuje.

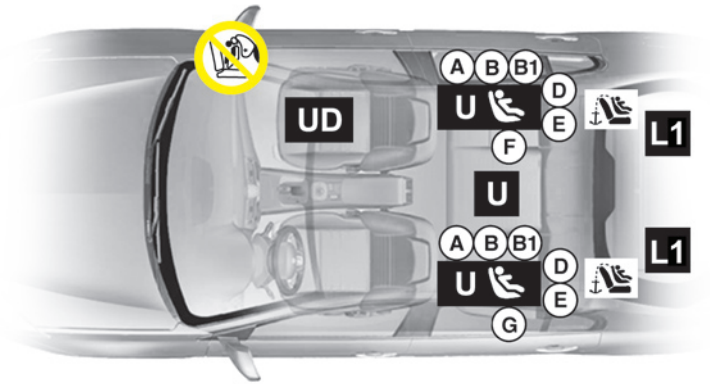


: Predtým ako posadíte spolujazdca alebo nainštalujete detskú sedačku, skontrolujte stav airbagu.

**N E B E Z P E Č E N S T V O SMRTI ALEBO VÁŽNEHO PORANENIA:** predtým, ako na miesto pre spolujazdca vpredu nainštalujete detskú sedačku chrbtom v smere jazdy, skontrolujte, či je airbag vypnutý (pozrite v kapitole 1, v časti „Bezpečnosť detí: vypnutie/zapnutie airbagu pre spolujazdca vpredu“).

**Detská sedačka upevnená bezpečnostným pásom**

**U** = Miesto vhodné na uchytenie detskej sedačky bezpečnostným pásom homologovanej ako „univerzálna“;

**UD** = Miesto vhodné na uchytenie bezpečnostným pásom **výlučne detskej sedačky chrbtom v smere jazdy** homologovanej ako „univerzálna“.

**L1** = Miesto s obmedzeným použitím zvýšeného sedáka, ktorý je k dispozícii v predajnej sieti, použite len sedák bez operadla.

**Detská sedačka upevnená pomocou systému ISOFIX**

= Miesto vhodné na montáž detskej sedačky ISOFIX.

= Zadné miesta sú vybavené kotviacimi bodmi na upevnenie univerzálnej sedačky ISOFIX čelom v smere jazdy. Kotviace body sú umiestnené v batožinovom priestore.

Veľkosť detskej sedačky ISOFIX je označená písmenom:

– A, B a B1: sedačky čelom v smere jazdy kategórie 1 (od 9 do 18 kg);

– C: sedačky chrbtom v smere jazdy kategórie 1 (od 9 do 18 kg);

– D a E: škrupinky alebo sedačky chrbtom v smere jazdy kategórie 0 alebo 0+ (do 13 kg);

– F a G: košíky kategórie 0 (do 10 kg).

Kotviace body ISOFIX nepoužívajte na postranných sedadlách bez prostredného sedadla.

Používanie nevhodného bezpečnostného systému pre deti v tomto vozidle neochráni dostatočne bábätko ani dieťa. Hrozí nebezpečenstvo vážneho alebo smrteľného poranenia.

# BEZPEČNOSŤ DETÍ: tabuľka umiestnenia detskej sedačky

**Nižšie uvedená tabuľka obsahuje rovnaké informácie, ako bolo znázornené na predchádzajúcej strane. Je potrebné ich dodržiavať v súlade s platnými predpismi.**

| Typ detskej sedačky | Hmotnosť dieťaťa | Veľkosť sedadla ISOFIX | Miesto pre spolujazdca vpredu (1) (2) | Postranné miesta vzadu (8) | Stredné miesto vzadu | Postranné miesto vzadu v 3. rade Dlhý podvozok (7) |
|---|---|---|---|---|---|---|
| **Priečny košík**<br>Kategória 0 | < do 10 kg | F - G | X | U - IL (5) | X | X |
| **Škrupinka/sedadlo chrbtom v smere jazdy**<br>Kategória 0, 0+ a 1 | < do 13 kg | D, E | U | U - IL (6) | U (6) | X |
| | 9 až 18 kg | C | U | U (6) | U (6) | X |
| **Sedačka čelom v smere jazdy**<br>Kategória 1 | 9 až 18 kg | A, B, B1 | X | U - IUF- IL (3) (9) | U (3) | X |
| **Zvýšený sedák**<br>Kategória 2 a 3 | 15 až 25 kg<br>a 22 až 36 kg | | X | U (3) | U (3) | L1 (4) |

**(1) NEBEZPEČENSTVO SMRTI ALEBO VÁŽNEHO PORANENIA:** predtým, ako na miesto pre spolujazdca vpredu nainštalujete detskú sedačku chrbtom v smere jazdy, skontrolujte, či je airbag vypnutý (pozrite v kapitole 1, v časti „Bezpečnosť detí: vypnutie/zapnutie airbagu pre spolujazdca vpredu“).

# BEZPEČNOSŤ DETÍ: tabuľka umiestnenia detskej sedačky

X: Miesto nie je vhodné na umiestnenie detskej sedačky.
U: Miesto vhodné na upevňovanie sedačky bezpečnostným pásom homologovanej ako „univerzálna“; overte si, či sa inštaluje.
IUF- IL: Miesto vhodné na upevnenie detskej sedačky homologovanej ako „univerzálna/polouniverzálna“ alebo „špeciálna“ systémom ISOFIX vo vozidlách, ktoré sú ním vybavené; overte si, či sa inštaluje.
L1 Miesto s obmedzeným použitím zvýšeného sedáka, ktorý je k dispozícii v predajnej sieti, použite len sedák bez operadla.

(2) Na toto miesto môžete nainštalovať jedine sedačku chrbtom v smere jazdy: sedadlo dajte čo najviac dozadu a do najvyššej polohy, operadlo mierne sklopte (približne 25°).
(3) Detská sedačka čelom v smere jazdy, operadlo sedačky sa musí dotýkať operadla sedadla. Nastavte výšku opierky hlavy alebo, ak je to potrebné, ju vyberte, neposúvajte dozadu predné sedadlo viac ako do stredu koľajničiek a nesklápajte operadlo o viac ako 25°.
(4) Miesto s obmedzeným použitím zvýšeného sedáka, ktorý je k dispozícii v predajnej sieti, použite len sedák bez operadla.
(5) Košík inštalujte priečne a zaberá aspoň dve miesta. Hlavu dieťaťa dajte na opačnú stranu ako sú dvere vozidla.
(6) Pri inštalácii sedačky chrbtom v smere jazdy dajte sedadlo čo najviac dopredu, potom sedadlo(-á) pred ňou posuňte dozadu, podľa návodu na používanie detskej sedačky.
(7) Výlučne pre vozidlá s dlhým podvozkom. Obidve sedadlá nachádzajúce sa pred príslušným miestom musia byť posunuté úplne vpredu.
(8) Nikdy nepoužívajte kotviace body ISOFIX bočných miest vzadu bez prostredného sedadla.
(9) Predtým ako nainštalujete detskú sedačku čelom v smere jazdy (veľkosť A), nastavte sedadlo na stred koľajničiek.

## Vypnutie airbagu pre spolujazdca

**(týka sa vozidiel s týmto vybavením)**

Ak chcete nainštalovať detskú sedačku na sedadlo spolujazdca vpredu, musíte **bezpodmienečne** vypnúť bezpečnostné systémy dopĺňajúce pásy pre spolujazdca vpredu.

**Vypnutie airbagov: vozidlo stojí,** potlačte a otočte zámok ***8*** do polohy **OFF**.

Pri zapnutom zapaľovaní **bezpodmienečne** skontrolujte, či na displeji svieti kontrolka ***9***  a, v závislosti od vozidla, sa zobrazí správa „airbag pre spolujazdca vypnutý“.

**Táto kontrolka zostáva rozsvietená, čo znamená, že detskú sedačku môžete inštalovať**.

Zapnutie a vypnutie airbagu pre spolujazdca vykonávajte **v odstavenom vozidle**.

Pri manipulácii počas jazdy sa rozsvietia kontrolky a .

Vypnite a opäť zapnite zapaľovanie, aby ste zistili stav airbagu zodpovedajúci polohe zámky.

**NEBEZPEČENSTVO**

Vzhľadom na nezlučiteľnosť nafúknutia airbagu spolujazdca a umiestnenie detskej sedačky chrbtom v smere jazdy je montáž sedačky v tejto polohe zakázaná, s výnimkou prípadu, ak je vozidlo vybavené vypínačom airbagu. Pri nafúknutí airbagu by mohlo dôjsť k vážnym zraneniam.

Označenia na palubnej doske a slnečnej clone vám pripomínajú tieto inštrukcie.

## Zapnutie airbagu pre spolujazdca

Hneď po demontáži detskej sedačky znovu zapnite airbag, aby ste zabezpečili ochranu spolujazdca pri náraze.

**Zapnutie airbagov: vozidlo stojí**, potlačte a otočte zámok ***8*** do polohy **ON**.

Pri zapnutom zapaľovaní **bezpodmienečne** skontrolujte, či je kontrolka ***9***,

, zhasnutá.

Bezpečnostné zariadenia dopĺňajúce bezpečnostný pás spolujazdca vpredu sú zapnuté.

## Poruchy činnosti

Pri poruche systému vypnutia/zapnutia airbagov pre spolujazdca je umiestnenie detskej sedačky chrbtom v smere jazdy na sedadlo spolujazdca zakázané.

Neodporúčame posadiť ani spolujazdca.

Obráťte sa čo najskôr na značkový servis.

Zapnutie a vypnutie airbagu pre spolujazdca vykonávajte **v odstavenom vozidle**.

Pri manipulácii počas jazdy sa rozsvietia kontrolky a .

Vypnite a opäť zapnite zapaľovanie, aby ste zistili stav airbagu zodpovedajúci polohe zámky.

**NEBEZPEČENSTVO**

Vzhľadom na nezlučiteľnosť nafúknutia airbagu spolujazdca a umiestnenie detskej sedačky chrbtom v smere jazdy je montáž sedačky v tejto polohe zakázaná, s výnimkou prípadu, ak je vozidlo vybavené vypínačom airbagu. Pri nafúknutí airbagu by mohlo dôjsť k vážnym zraneniam.

Označenia na palubnej doske a slnečnej clone vám pripomínajú tieto inštrukcie.

# RIADIACI PANEL S RIADENÍM VĽAVO

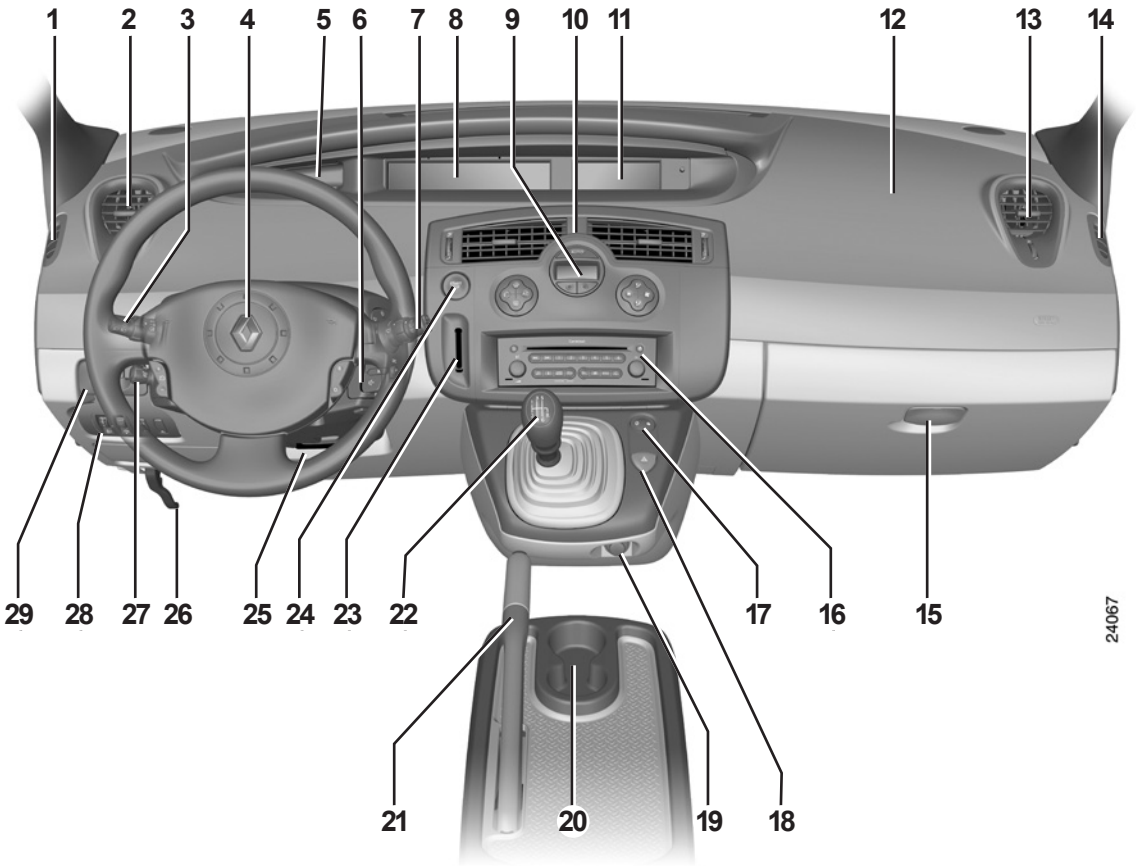

# RIADIACI PANEL S RIADENÍM VĽAVO (pokračovanie)

**Prítomnosť nasledujúceho vybavenia ZÁVISÍ OD ÚROVNE VÝBAVY ALEBO KRAJINY URČENIA.**

***1*** Ofukovacia štrbina bočného skla.

***2*** Bočný vetrací otvor.

***3*** Páčka:
- smerových svetiel,
- vonkajšieho osvetlenia,
- hmlových svetlometov,
- zadných hmlových svetiel.

***4*** Umiestnenie airbagu pre vodiča, klaksón.

***5*** Odkladací priestor na strane vodiča.

***6*** Diaľkové ovládanie autorádia.

***7***
- Páčka ovládania stieračov/ ostrekovačov čelného a zadného skla.
- Ovládače prehľadu informácií na palubnom počítači.

***8*** Prístrojová doska.

***9*** Ovládače klimatizácie.

***10*** Centrálne vetracie otvory.

***11*** Displej, v závislosti od vozidla, na zobrazovanie času, teploty, informácií autorádia, navigačného systému, ...

***12*** Umiestnenie airbagu pre spolujazdca.

***13*** Bočný vetrací otvor.

***14*** Ofukovacia štrbina bočného skla.

***15*** Príručná skrinka.

***16*** Miesto na autorádio, navigačný systém…

***17*** Spínač elektrického zamykania dverí.

***18*** Spínač výstražných svetiel.

***19*** Zapaľovač cigariet.

***20*** Miesto pre popolník a stojan na pohár.

***21*** Ručná brzda.

***22*** Rýchlostná páka.

***23*** Čítač karty RENAULT.

***24*** Tlačidlo štartovania a vypnutia motora.

***25*** Páčka nastavenia výšky a hĺbky volantu.

***26*** Páčka otvárania kapoty motora.

***27*** Ovládač regulátora - obmedzovača rýchlosti.

***28*** Ovládače:
- elektrického nastavovania dosvitu svetlometov,
- reostatu osvetlenia kontrolných prístrojov,
- systém proti prešmykovaniu kolies,
- zamykania zadných dverí.

***29*** Parkovacia brzda s posilňovačom.

# RIADIACI PANEL S RIADENÍM VPRAVO

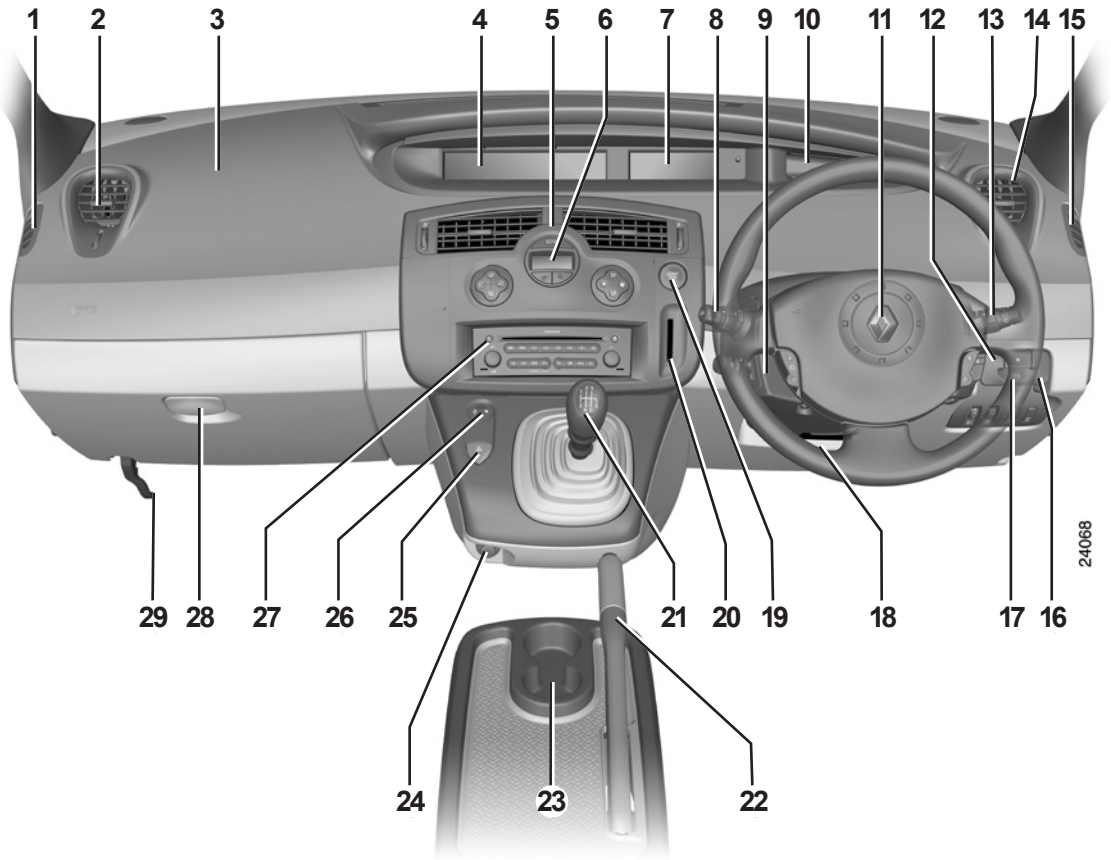

# RIADIACI PANEL S RIADENÍM VPRAVO (pokračovanie)

**Prítomnosť nasledujúceho vybavenia ZÁVISÍ OD ÚROVNE VÝBAVY ALEBO KRAJINY URČENIA.**

***1*** Ofukovacia štrbina bočného skla.

***2*** Bočný vetrací otvor.

***3*** Umiestnenie airbagu pre spolujazdca.

***4*** Prístrojová doska.

***5*** Centrálne vetracie otvory.

***6*** Ovládače klimatizácie.

***7*** Displej, v závislosti od vozidla, na zobrazovanie času, teploty, informácií autorádia, navigačného systému, ...

***8*** Páčka:
- smerových svetiel,
- vonkajšieho osvetlenia,
- hmlových svetlometov,
- zadného hmlového svetla.

***9*** Ovládač regulátora - obmedzovača rýchlosti.

***10*** Odkladací priestor na strane vodiča.

***11*** Umiestnenie airbagu pre vodiča, klaksón.

***12*** Diaľkové ovládanie autorádia.

***13*** – Páčka ovládania stieračov/ ostrekovačov čelného a zadného skla.
- Ovládače prehľadu informácií na palubnom počítači.

***14*** Bočný vetrací otvor.

***15*** Ofukovacia štrbina bočného skla.

***16*** Parkovacia brzda s posilňovačom

***17*** Ovládače:
- elektrického nastavovania dosvitu svetlometov,
- reostatu osvetlenia kontrolných prístrojov,
- systém proti prešmykovaniu kolies,
- zamykania zadných dverí.

***18*** Páčka nastavenia výšky a hĺbky volantu.

***19*** Tlačidlo štartovania a vypnutia motora.

***20*** Čítač karty RENAULT.

***21*** Rýchlostná páka.

***22*** Ručná brzda.

***23*** Miesto pre popolník a stojan na pohár.

***24*** Zapaľovač cigariet.

***25*** Spínač výstražných svetiel.

***26*** Ovládače elektrického zamykania dverí.

***27*** Miesto na autorádio, navigačný systém…

***28*** Príručná skrinka.

***29*** Páčka otvárania kapoty motora.

**Prítomnosť a činnosť kontroliek ZÁVISÍ OD VÝBAVY VOZIDLA A KRAJINY URČENIA**

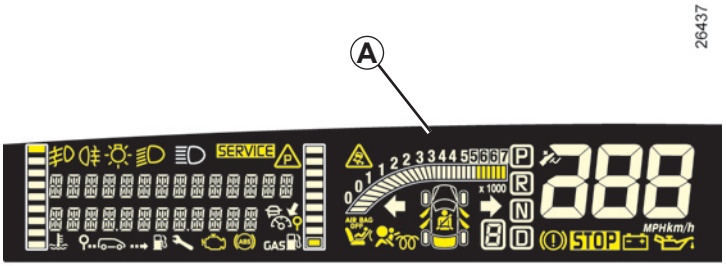

**Kontrolka predných hmlových svetlometov**

**Kontrolka zadného hmlového svetla**

**Kontrolka diaľkových svetiel**

**Kontrolka stretávacích svetiel**

**Kontrolka obrysových svetiel**

## Prístrojová doska *A*

Kontrolka STOP prikazuje, v záujme vašej bezpečnosti, aby ste bezpodmienečne okamžite zastavili s ohľadom na cestnú premávku. Vypnite motor a už ho neštartujte. Poraďte sa v značkovom servise.

Kontrolka SERVICE vyžaduje, aby ste čo najskôr **opatrnou jazdou** zašli do značkového servisu. Nerešpektovaním tohto odporúčania riskujete poškodenie svojho vozidla.

Ak sa neobjaví žiadna správa, ani zvukový signál, znamená to poruchu prístrojovej dosky. Predpisuje okamžité zastavenie vozidla, ak to dovoľuje dopravná situácia. Odstavte vozidlo a obráťte sa na značkový servis.

**Prítomnosť a činnosť kontroliek ZÁVISÍ OD VÝBAVY VOZIDLA A KRAJINY URČENIA**

**Výstražná kontrolka**

Po zopnutí zapaľovania sa rozsvieti a potom po naštartovaní motora zhasne. Môže sa rozsvietiť súčasne s ostatnými kontrolkami a/alebo správami na prístrojovej doske.

Vyžaduje, aby ste čo najskôr **opatrnou jazdou** zašli do značkového servisu. Nerešpektovaním tohto odporúčania riskujete poškodenie svojho vozidla.

**Kontrolka bezpodmienečného zastavenia**

Po zopnutí zapaľovania sa rozsvieti a potom po naštartovaní motora zhasne. Rozsvecuje sa spoločne s ostatnými kontrolkami a/alebo správami súčasne so zvukovým signálom.

Kontrolka prikazuje, v záujme vašej bezpečnosti, aby ste bezpodmienečne okamžite zastavili s ohľadom na cestnú premávku. Vypnite motor a už ho neštartujte.

Poraďte sa v značkovom servise.

**Kontrolka poruchy parkovacej brzdy s posilňovačom**

Pozrite v kapitole 2, v časti „Parkovacia brzda“.

**Kontrolka elektronického stabilizačného systému (E.S.P.) a systému proti preklzovaniu (A.S.R.)**

Existuje niekoľko prípadov rozsvietenia kontrolky: pozrite v kapitole 2, v časti „Kontrola elektronického stabilizačného systému: E.S.P.“ a „Systém proti preklzovaniu: A.S.R.“.

**Kontrolka tlaku oleja**

Pri naštartovaní motora sa rozsvieti a po niekoľkých sekundách zhasne. Ak sa rozsvieti počas jazdy spoločne s kontrolkou STOP a zvukovým signálom, bezpodmienečne zastavte a vypnite kontakt zapaľovania. Skontrolujte stav oleja. Ak je stav oleja normálny, ide o inú príčinu. Poraďte sa v značkovom servise.

**Kontrolka dobíjania akumulátora**

Rozsvecuje sa pri štartovaní motora, hneď po jeho naštartovaní musí zhasnúť.

Ak sa rozsvieti počas jazdy spoločne s kontrolkou STOP a zvukovým signálom, znamená to prudký nárast alebo pokles napätia v elektrickom obvode. Zastavte a poraďte sa v značkovom servise.

**Kontrolka zatiahnutia ručnej a parkovacej brzdy s posilňovačom a kontrolka detektora poruchy brzdového systému**

Ak sa rozsvieti počas brzdenia spoločne s kontrolkou STOP a zvukovým signálom, znamená to úbytok brzdovej kvapaliny v okruhoch alebo poruchu brzdového systému. Zastavte a poraďte sa v značkovom servise.

**Prítomnosť a činnosť kontroliek ZÁVISÍ OD VÝBAVY VOZIDLA A KRAJINY URČENIA**

**Kontrolka pravých smerových svetiel.**

**Kontrolka stavu dverí**

Znamená otvorené alebo zle zatvorené dvere alebo batožinový priestor

**Kontrolka systému kontroly tlaku vzduchu v pneumatikách**

Pozrite v časti „Systém kontroly tlaku vzduchu v pneumatikách“ v kapitole 2.

**Výstražná kontrolka nezapnutého bezpečnostného pásu a v závislosti od vozidla, aj pásu spolujazdca**

Rozsvieti sa permanentne pri štartovaní motora a potom, keď vozidlo dosiahne rýchlosť približne 10 km/h, ak bezpečnostný pás vodiča ani spolujazdca (ak je miesto obsadené) nie je zapnutý. Vtedy bliká a zvukový signál sa ozýva počas približne 90 sekúnd.

**Poznámka:** predmet položený na sedadle pre spolujazdca môže spustiť výstražnú kontrolku.

**Kontrolka žhavenia (naftový motor)**

Po zapnutí kontaktu sa musí rozsvietiť, čím indikuje, že žhaviace sviečky sú v činnosti. Po dosiahnutí teploty potrebnej na naštartovanie motora zhasne.

**Kontrolka ľavých smerových svetiel**

**Kontrolka airbagu**

Pri naštartovaní motora sa rozsvieti a po niekoľkých sekundách zhasne.

Ak sa nerozsvieti po zapnutí zapaľovania alebo ak začne blikať, znamená to poruchu systému.

Obráťte sa čo najskôr na značkový servis.

**Airbag pre spolujazdca OFF**

Táto kontrolka sa rozsvecuje niekoľko sekúnd po naštartovaní motora, ak sú airbagy (závisí od typu vozidla) spolujazdca vypnuté.

**Prítomnosť a činnosť kontroliek ZÁVISÍ OD VÝBAVY VOZIDLA A KRAJINY URČENIA**

**Kontrolka obmedzovača rýchlosti a regulátora rýchlosti**

Pozrite v kapitole 2, v časti „Obmedzovač rýchlosti“ a „Tempomat“.

**Kontrolka činnosti LPG**

Pozrite špeciálny návod pre vozidlá LPG

**Kontrolka systému proti blokovaniu kolies (ABS)**

Rozsvieti sa po zapnutí zapaľovania a potom zhasne. Ak sa rozsvieti počas jazdy, ide o poruchu systému ABS.

Brzdový systém potom funguje ako vo vozidlách, ktoré nie sú vybavené systémom ABS.

Poraďte sa v značkovom servise.

**Kontrolka stavu výfukových plynov**

Vo vozidlách s týmto vybavením sa rozsvieti pri naštartovaní motora a potom zhasne.

– Ak zostane rozsvietená, obráťte sa čo najskôr na značkový servis.

– Ak bliká, znížte otáčky motora, až kým nezhasne.

Obráťte sa čo najskôr na značkový servis.

Pozrite v kapitole 2, v časti „Rady na ochranu životného prostredia, úspora paliva, jazda“.

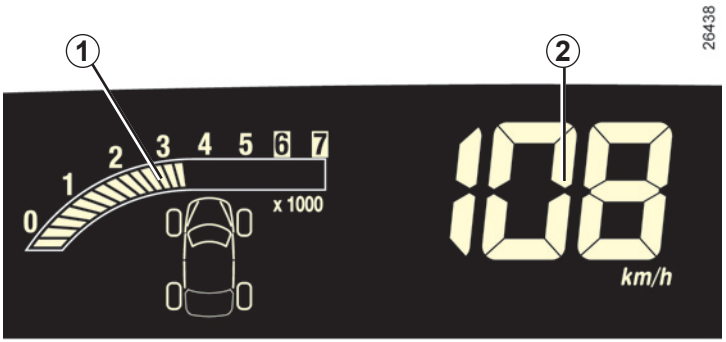


## Otáčkomer *1*
**(dieliky na stupnici × 1000)**

## Tachometer *2*

V km/h alebo míľach/h.

## Zvukový signál nadmernej rýchlosti

Pri niektorých typoch vozidiel sa pri prekročení rýchlosti 120 km/h každých 40 sekúnd spúšťa zvukový signál trvajúci 10 sekúnd.

## Prístrojová doska v míľach

možnosť prechodu na km/h.

– Pri vypnutom zapaľovaní stlačte tlačidlá ***3*** alebo ***5*** a tlačidlo štartovania ***4***.

– Ukazovateľ jednotky rýchlosti bliká počas približne troch sekúnd, potom sa zobrazí nová jednotka rýchlosti: pusťte tlačidlo ***3*** alebo ***5***.

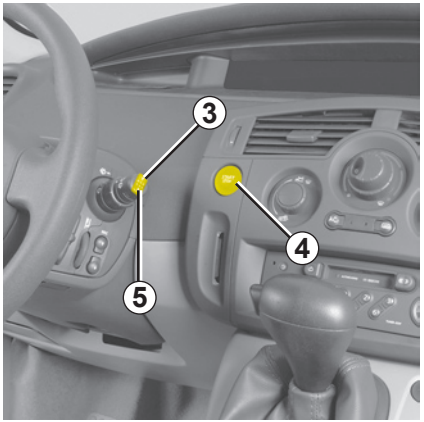


Do predchádzajúceho režimu sa vrátite rovnakým postupom.

**Poznámka:** po odpojení akumulátora sa palubný počítač automaticky vráti na pôvodnú jednotku rýchlosti.

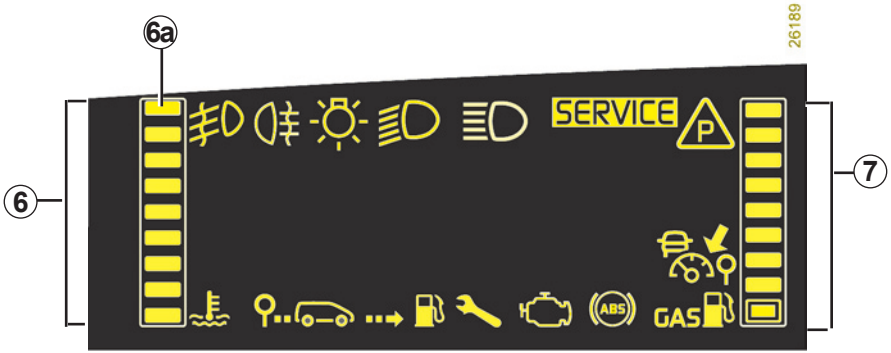


## Ukazovateľ teploty chladiacej kvapaliny *6*

Pri normálnej jazde sa hladina musí nachádzať pod pomlčkami ***6a***. Pri väčšom zaťažení sa k nej môže priblížiť. Ak sa rozsvieti kontrolka STOP sprevádzaná správou na prístrojovej doske, zvukovým signálom a kontrolkou ***6a***, nie je to vážne.

## Ukazovateľ stavu hladiny paliva *7*

Počet rozsvietených dielikov indikuje stav paliva v nádrži.

Po dosiahnutí minima sa rozsvieti spodný dielik, bliká a zaznie zvukový signál: doplňte olej hneď, ako to bude možné.

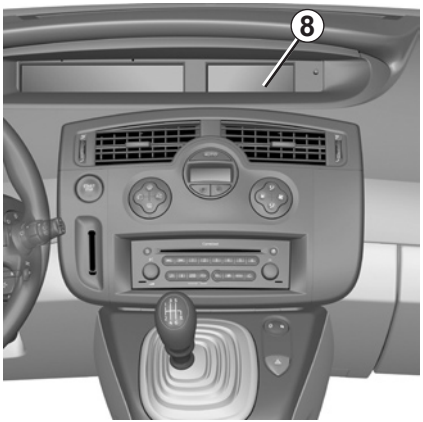


## Informačný displej *8*

V závislosti od vozidla zoskupuje:

– čas;
– vonkajšiu teplotu;
– informácie o rádiu;
– informácie o navigovaní.

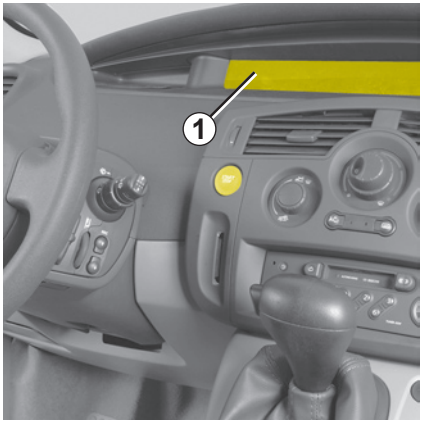


## Palubný počítač

Displej ***1*** na prístrojovej doske zahŕňa:

– informačné správy (parametre o jazde…);

– správy o poruche činnosti vo všeobecnosti spojené s kontrolkou SERVICE;

– výstražné správy spojené s kontrolkou STOP.

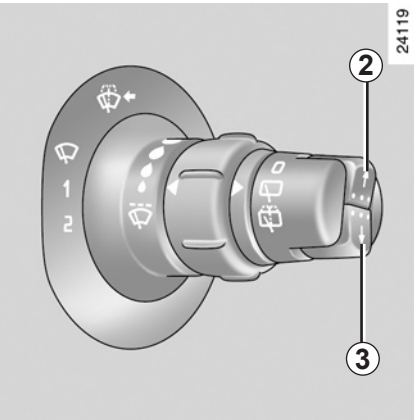


## Tlačidlo voľby zobrazovania *2* a *3*

Postupné zobrazovanie nasledujúcich informácií krátkym s rýchlym stlačením.

a) počítadlo celkovej a dennej vzdialenosti,

b) údaje o jazde (v závislosti od vozidla):

– spotrebované palivo,
– priemerná spotreba,
– okamžitá spotreba,
– predpokladaný dojazd,
– prejdená vzdialenosť
– priemerná rýchlosť,

c) dojazd po výmenu kvapalín,

d) nastavená hodnota rýchlosti (obmedzovač rýchlosti / regulátor rýchlosti),

e) palubný denník, prezeranie informačných údajov a údajov o poruchách.

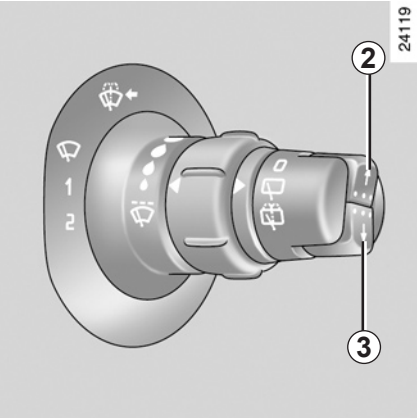


## Tlačidlo nulovania denného počítadla *2* a *3*

Na displeji zvoľte „denné počítadlo“, stláčajte tlačidlo ***2*** alebo ***3***, až kým sa počítadlo nevynuluje.

## Tlačidlo nulovania parametrov jazdy *2* a *3*

Na displeji zvoľte parametre jazdy, stláčajte tlačidlo ***2*** alebo ***3***, až kým sa displej nevynuluje.

## Interpretácia niektorých hodnôt zobrazených po stlačení Top Start:

Hodnoty priemernej spotreby, dojazdu a priemernej rýchlosti sa postupne ustaľujú so vzdialenosťou prejdenou od posledného stlačenia Top Start.

Počas prvých prejdených kilometrov po stlačení Top Start môžete zistiť, že pravdepodobný dojazd sa zväčšuje. Je to spôsobené tým, že systém berie do úvahy priemernú spotrebu od posledného stlačenia Top Start. Teda priemerná spotreba môže klesať, ak:

– sa skončila fáza rozjazdu vozidla;

– motor dosiahol svoju prevádzkovú teplotu (pri stlačení „Top Start“ bol motor studený);

– ste prešli z mestskej premávky do premávky mimo mesta.

## Automatické vynulovanie parametrov jazdy

K vynulovaniu dôjde automaticky po prekročení hranice niektorého parametra.

## Parametre jazdy

**Zobrazovanie informácií ZÁVISÍ OD ÚROVNE VÝBAVY A KRAJINY URČENIA.**

| Príklady voľby | Interpretácia zobrazovanej informácie |
|---|---|
| 123456 KM<br>1234.5 KM<br>24050 | **a) Celkové a denné počítadlo.** |
| ESSENCE<br>37L<br>24051 | |
| ALEBO | **b) Parametre jazdy.**<br>Spotreba paliva od posledného stlačenia Top Start. |
| DIESEL<br>30L<br>24052 | |
| MOYENNE<br>7.2 L/100<br>24053 | **Priemerná spotreba** paliva od posledného stlačenia Top Start.<br>Hodnota sa zobrazí po prejdení 400 m - závisí od ubehnutej vzdialenosti a paliva spotrebovaného od posledného stlačenia tlačidla Top Start. |

## Parametre jazdy

**Zobrazovanie informácií ZÁVISÍ OD ÚROVNE VÝBAVY A KRAJINY URČENIA.**

| Príklady voľby | Interpretácia zobrazovanej informácie |
|---|---|
| INSTANTANEE<br>9.2 L/100<br>24054 | **Momentálna spotreba**<br>Hodnota sa zobrazí po dosiahnutí rýchlosti 30 km/h. |
| AUTONOMIE<br>623 KM<br>24055 | **Predpokladaný dojazd so zvyšnou zásobou paliva**<br>Tento dojazd závisí od priemernej spotreby od posledného stlačenia tlačidla Top Start.<br>Hodnota sa zobrazí po prejdení 400 metrov. |
| DISTANCE<br>275.5 KM<br>24056 | **Vzdialenosť prejdená** od posledného stlačenia Top Start. |
| MOYENNE<br>78.9 KM/H<br>24057 | **Priemerná rýchlosť** od posledného stlačenia Top Start.<br>Hodnota sa zobrazí po prejdení 400 metrov. |

## Parametre jazdy

**Zobrazovanie informácií ZÁVISÍ OD ÚROVNE VÝBAVY A KRAJINY URČENIA.**

| Príklady voľby | Interpretácia zobrazovanej informácie |
|---|---|
| VIDANGE DANS 750 KM (24058) | **c) Dojazd po nasledujúcu výmenu náplní/údržba**<br>(zobrazuje sa s blížiacim sa termínom výmeny.)<br>Vzdialenosť po nasledujúcu prehliadku.<br>Možnosti:<br>– vzdialenosť je menšia ako **1 500 km** alebo čas do nasledujúcej kontroly **menej ako dva mesiace**. Zobrazí sa správa „počítajte s výmenou“ spoločne so symbolom (po celý čas zobrazovania „dojazdu po výmenu“, v opačnom prípade počas 15 sekúnd).<br>– dojazd po výmenu sa rovná **0 km** alebo termín dosiahnutej kontroly.<br>Zobrazí sa správa „okamžitá výmena“, ak je zvolené zobrazovanie „dojazd po výmenu“ spoločne s blikajúcim symbolom . |

**Poznámka:** v závislosti od vozidla sa dojazd po najbližšiu prehliadku prispôsobuje štýlu jazdy (časté jazdy pri nízkej rýchlosti, na krátke vzdialenosti, voľnobehu, vlečenie prívesu...). Predpokladaná vzdialenosť po najbližšiu prehliadku sa môže teda v niektorých prípadoch zmenšovať rýchlejšie, než je skutočná prejdená vzdialenosť.

**Nastavovanie hodnôt na displeji po prehliadke zodpovedajúcej programu údržby.**
Dojazd po najbližšiu kontrolu sa môže reinicializovať až po kontrole vykonanej podľa intervalov uvedených v servisnej knižke vozidla.
Ak ste sa rozhodli vymieňať olej častejšie, nenastavujte tieto údaje po každej výmene. Tým sa vyvarujete prekročeniu intervalov výmeny ostatných dielov podľa programu údržby.

**Osobitosť:** opätovné nastavenie dojazdu po najbližšou kontrolu: stlačte na cca 10 sekúnd bez prerušenia jedno z tlačidiel nulovania, až kým sa nezobrazí dojazd po najbližšou kontrolu.

## Parametre jazdy

**Zobrazovanie informácií ZÁVISÍ OD ÚROVNE VÝBAVY A KRAJINY URČENIA.**

| Príklady voľby | Interpretácia zobrazovanej informácie |
|---|---|
| REGULATEUR<br>90 KM/H (24060) | **d) nastavená rýchlosť regulátora - obmedzovača rýchlosti** (v závislosti od vozidla)<br>Pozrite v kapitole 2, v časti „Obmedzovač rýchlosti“ a „Regulátor rýchlosti“. |
| LIMITEUR<br>90 KM/H (24061) | |
| PAS DE MESSAGE<br>MEMORISE (24059) | **e) Palubný denník**<br>Postupné zobrazovanie:<br>– informačných údajov (podľa vozidla: ohrev sedadiel, automatické rozsvietenie svetlometov...),<br>– správ o poruchách činnosti (skontrolovať vstrekovanie…). |

## Informačné správy

**Môžu buď pomáhať v etape rozbiehania vozidla, alebo informovať o voľbe alebo stave jazdy. Príklady informačných správ sú uvedené nižšie.**

| Správy | Interpretácia správ |
|---|---|
| **„Automatické rozsvietenie svetiel off“** | Informuje, že funkcia automatického rozsvecovania svetiel je vypnutá. |
| **„Vložiť kartu“** | Žiada o vsunutie karty RENAULT do čítača karty. |
| **„Hladina oleja v poriadku“** | Upozornenie na minimálnu hladinu oleja v motore: pri štartovaní motora počas 30 sekúnd displej upozorní na minimálnu hladinu oleja v motore. Pozrite v kapitole 4, v časti „Hladina oleja v motore“. |

## Správy o poruche činnosti

**Zobrazujú sa s kontrolkou SERVICE a vyžadujú, aby ste čo najskôr opatrnou jazdou zašli do značkového servisu. Nerešpektovaním tohto odporúčania riskujete poškodenie svojho vozidla.**

Zmiznú po stlačení tlačidla voľby zobrazovania alebo po niekoľkých sekundách a uložia sa do palubného denníka. Kontrolka SERVICE zostane svietiť. Príklady správ o poruchách činnosti sú uvedené nižšie.

| Správy | Interpretácia správ |
|---|---|
| **„ASR vypnutý“** | Vypnutie systému proti preklzovaniu A.S.R. (pozrite v kapitole 2, v časti „Systém proti preklzovaniu: A.S.R.“). |
| **„Skontrolovať prevodovku“** | Informuje, že došlo k poruche prevodovky, urýchlene sa poraďte v značkovom servise. |
| **„Porucha snímača pneumatík“** | Porucha snímača na chýbajúcom kolese zobrazená na prístrojovej doske: prípad zobrazovania, napr. pri montáži rezervného kolesa na vozidlo (pozrite v kapitole 2, v časti „Systém kontroly tlaku v pneumatikách“). |
| **„Neprítomnosť karty“** | Karta RENAULT „s voľnými rukami“ nie je prítomná v dosahu detekcie alebo ju vozidlo nemôže rozpoznať. Vložte kartu do čítača; ak však problém pretrváva, obráťte sa na značkový servis. |

## Správy o poruche činnosti (pokračovanie)

**Zobrazujú sa s kontrolkou SERVICE a vyžadujú, aby ste čo najskôr opatrnou jazdou zašli do značkového servisu. Nerešpektovaním tohto odporúčania riskujete poškodenie svojho vozidla.**

Zmiznú po stlačení tlačidla voľby zobrazovania alebo po niekoľkých sekundách a uložia sa do palubného denníka. Kontrolka SERVICE zostane svietiť. Príklady správ o poruchách činnosti sú uvedené nižšie.

| Správy | Interpretácia správ |
|---|---|
| **„Skontrolovať filter paliva“** | Informuje o prítomnosti vody v nafte. Obráťte sa čo najskôr na značkový servis. |
| **„Výmena batérie karty“** | Životnosť batérie vo vašej karte RENAULT je približne dva roky.<br>Ak batéria zoslabne, zobrazí sa táto správa (pozrite v kapitole 5, v časti „Karta RENAULT: batérie“). |
| **„Upraviť tlak v pneumatikách“** | Nesprávny tlak v pneumatike (príliš nízky) zobrazený na multifunkčnom displeji alebo prístrojovej doske; čo najskôr upravte tlak v pneumatikách. |

## Výstražné správy

**Zobrazujú sa s kontrolkou STOP a pre vašu bezpečnosť to znamená okamžité odstavenie vozidla, pokiaľ to dovoľuje dopravná situácia. Vypnite motor a už ho neštartujte. Poraďte sa v značkovom servise.**
Príklady informačných správ sú uvedené ďalej. **Poznámka:** správy sa zobrazujú na displeji buď jednotlivo, alebo striedavo (ak je potrebné zobraziť niekoľko správ). Môže ich sprevádzať kontrolka alebo zvukový signál.

| Správy | Interpretácia správ |
|---|---|
| **„Porucha vstrekovania“** alebo **„nebezpečenstvo poškodenia motora“** | Informuje o vážnej poruche motora vozidla. |
| **„Defekt, vymeňte koleso“** | Na displeji systému kontroly tlaku vzduchu v pneumatikách indikuje defekt na vyznačenom kolese. |
| **„Porucha elektroniky“** | Informuje o poruche elektronického riadenia vozidla. |
| **„Porucha dobíjania akumulátora“** | Informuje o probléme v okruhu dobíjania akumulátora. |

## Výstražné správy (pokračovanie)

**Zobrazujú sa s kontrolkou STOP a pre vašu bezpečnosť to znamená okamžité odstavenie vozidla, pokiaľ to dovoľuje dopravná situácia. Vypnite motor a už ho neštartujte. Poraďte sa v značkovom servise.**
Príklady informačných správ sú uvedené ďalej. **Poznámka:** správy sa zobrazujú na displeji buď jednotlivo, alebo striedavo (ak je potrebné zobraziť niekoľko správ). Môže ich sprevádzať kontrolka alebo zvukový signál.

| Správy | Interpretácia správ |
|---|---|
| **„Chybné riadenie“** | Informuje o poruche posilňovača riadenia vozidla. |
| **„Porucha parkovacej brzdy“** | Informuje o poruche parkovacej brzdy. |
| **„Porucha brzdného systému“** | Informuje o poruche brzdového systému. |
| **„Porucha tlaku oleja“** | Informuje o poruche tlaku oleja. |
| **„Prehriatie motora“** | Informuje o prehriatí motora vozidla. |

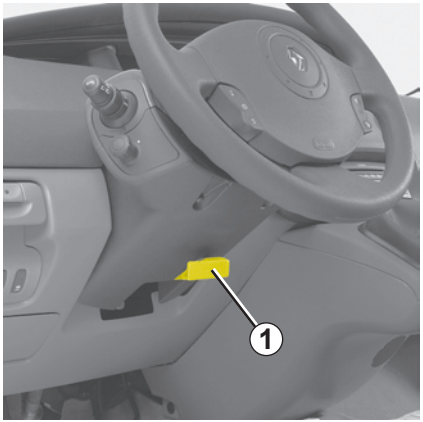


## Nastavenie výšky a hĺbky

Potiahnite páčku ***1*** a dajte volant do požadovanej polohy; zaistite volant zatlačením páky.

V záujme bezpečnosti nenastavujte volant počas jazdy.

Riadenie nedržte vytočené na doraz proti odporu, ak vozidlo stojí.

Nikdy nevypínajte motor pri jazde z kopca a pri jazde všeobecne (posilňovač je neúčinný).

## Posilňovač riadenia

Nikdy nejazdite so slabo nabitým akumulátorom.

## Posilňovač riadenia s variabilným účinkom

Posilňovač riadenia s variabilným účinkom je vybavený elektronicky ovládaným systémom, ktorý prispôsobí mieru posilňovania podľa rýchlosti vozidla.

Riadenie je jemnejšie pri parkovacích manévroch (väčší komfort) a postupne s rastúcou rýchlosťou treba vynaložiť väčšiu silu (v záujme väčšej bezpečnosti pri veľkej rýchlosti).

Nikdy nevypínajte motor pri jazde z kopca a pri jazde všeobecne (posilňovač je neúčinný).

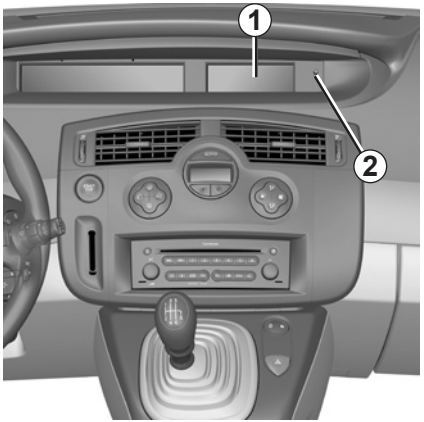


**Pri zapnutom zapaľovaní** sa zobrazí čas a (v závislosti od vozidla) vonkajšia teplota.

## Nastavenie hodín *1*

**Vozidlo bez tlačidla *2*** (vozidlá vybavené navigačným systémom, autorádiom, …)

Pozrite v návode na používanie týchto zariadení, kde sa dozviete o osobitostiach týchto vozidiel.

**Vozidlo s tlačidlom *2***

– stlačte tlačidlo ***2*** počas približne **troch** sekúnd;

– počas blikania hodín znovu stlačte tlačidlo ***2*** a nastavte ich;

– počkajte približne **tri** sekundy, minúty blikajú, potom stlačte tlačidlo ***2*** a nastavte ich;

– počkajte približne **tri** sekundy, minúty prestanú blikať, čas je nastavený.

Pri prerušení elektrického napájania (odpojený akumulátor, prerušený kábel, …). Čas treba znovu nastaviť.

Tieto nastavenia vykonávajte, keď vozidlo stojí.

## Ukazovateľ vonkajšej teploty

Ak je vonkajšia teplota v rozmedzí od –3 °C do + 3 °C, znaky °C blikajú (signalizácia rizika poľadovice).

**Ukazovateľ vonkajšej teploty**

Vzhľadom na to, že vytváranie poľadovice závisí od polohy, miestnej vlhkosti vzduchu a teploty, jej prítomnosť na ceste sa nedá zistiť len na základe informácie o vonkajšej teplote.

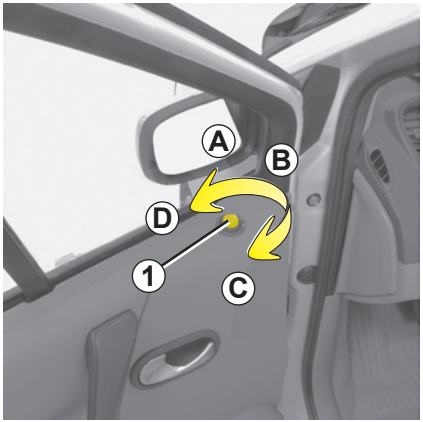


## Vonkajšie spätné zrkadlá s elektrickým ovládaním

**Pri naštartovanom motore pohybujte ovládačom *1*:**

– poloha ***A*** je na nastavovanie ľavého spätného zrkadla;

– poloha ***C*** je na nastavovanie pravého spätného zrkadla;

***B*** je neutrálna poloha.

## Sklápateľné spätné zrkadlá

Ovládač ***1*** dajte do polohy ***D***: vonkajšie spätné zrkadlá sa sklopia.

Na návrat do polohy pri jazde ho vráťte do polohy ***A***, ***B*** alebo ***C***.

## Spätné zrkadlá s ohrevom

Zrkadlo sa rozmrazuje súčasne s odhmlievaním/rozmrazovaním zadného okna.

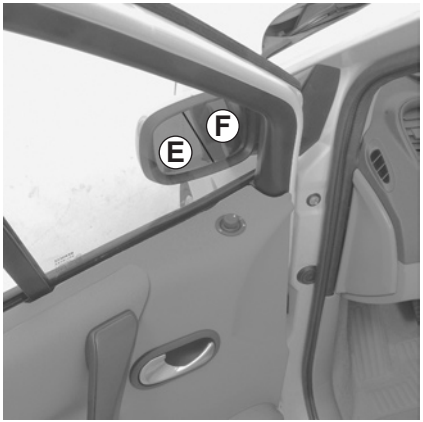

Vonkajšie spätné zrkadlo na strane vodiča má dve viditeľne oddelené zóny. Zóna ***F*** zobrazuje to, čo skutočne vidno v bežných spätných zrkadlách. Zóna ***E*** v záujme bezpečnosti umožňuje bočné videnie dozadu.

**Predmety viditeľné v zóne *E* vyzerajú, akoby boli oveľa ďalej ako sú v skutočnosti.**

## Vnútorné spätné zrkadlo

Zrkadlo sa dá nastaviť. Pri jazde v noci sklopte páčku ***2*** na zadnej časti zrkadla, aby vás neoslepovali svetlomety vozidiel za vami.

## Elektrochromatické spätné zrkadlo *3*

Ak vás v noci sleduje osvetlené vozidlo (s diaľkovými svetlami), zrkadlo stmavne.

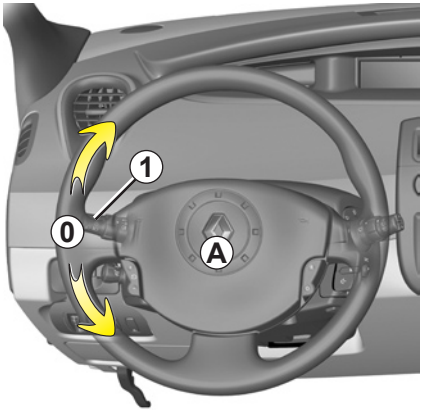


## Klaksón

Stlačte stredový panel volantu ***A***.

## Svetelné výstražné znamenie

Svetelné výstražné znamenie: páčku ***1*** potiahnite smerom k sebe.

## Smerové svetlá

Pohybujte páčkou ***1*** v rovine volantu a v smere, ktorým chcete otočiť volant.

Pri jazde na diaľnici obvykle pohyb volantu nestačí na to, aby sa páčka sama automaticky vrátila do pôvodnej polohy **0**. Existuje medzipoloha, v ktorej treba páčku pridržať.

Potom ju jednoducho pusťte a páčka sa sama vráti do polohy ***0***.

## Výstražný signál

Stlačte spínač ***2***.

Toto zariadenie uvedie do prevádzky všetky štyri smerové svetlá súčasne.

Výstražné osvetlenie používajte len v prípade nebezpečnej situácie na upozornenie ostatných účastníkov cestnej premávky:

– že ste museli zastaviť na nezvyčajnom, prípadne zakázanom mieste,

– že sa nachádzate v mimoriadnej prevádzkovej alebo dopravnej situácii.

V závislosti od vozidla, pri prudkom zámernom spomalení sa výstražné svetlá môžu automaticky rozsvietiť.

V takom prípade môžete výstražné svetlá vypnúť jedným stlačením spínača ***2***.

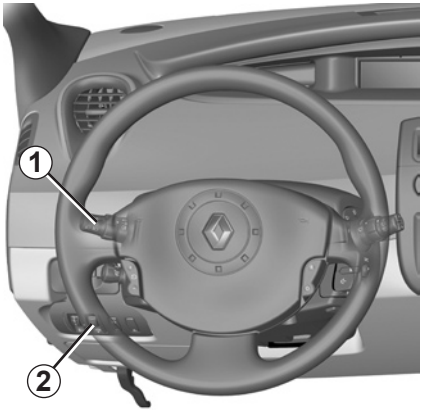


## Obrysové svetlá

Otočte koncovú časť páčky ***1*** tak, aby sa oproti ryske ***4*** objavil symbol.

Prístrojová doska sa rozsvieti, intenzitu osvetlenia je možné upraviť pomocou kolieska ***2***. Na prístrojovej doske sa rozsvieti kontrolka.

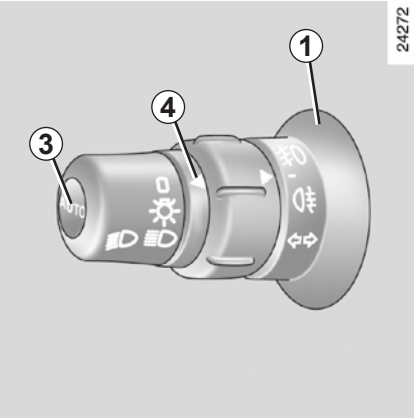


## Zapnutie stretávacích svetiel

**Činnosť pri ručnom ovládaní**

Otočte koncovú časť páčky ***1*** tak, aby sa oproti ryske ***4*** objavil symbol. Na prístrojovej doske sa rozsvieti kontrolka.

**Automatická činnosť (v závislosti od vozidla)**

Keď motor beží, stretávacie svetlá sa rozsvietia alebo zhasnú automaticky v závislosti od intenzity svetla, bez manipulácie páčkou ***1*** (poloha **0**).

Túto funkciu môžete zrušiť alebo aktivovať.

– **Funkcia sa aktivuje** stlačením tlačidla ***3***, najmenej na **štyri** sekundy. Dve pípnutia a správa „osvetlenie auto ON“ potvrdia zapnutie.

– **Funkcia sa vypína pri odstavenom vozidle** stlačením tlačidla ***3***, najmenej na **štyri** sekundy. Jedným pípnutím sa potvrdí vypnutie a správa „osvetlenie auto OFF“ sa zobrazí na prístrojovej doske.

Každá voľba pomocou páčky ***1*** má prednosť pred automatickým nastavením a dočasne ho anuluje.

Pred jazdou v noci: skontrolujte stav elektrickej výbavy vozidla a nastavte svetlomety (ak zaťaženie vozidla nie je také ako zvyčajne). Dbajte, aby svetlá neboli zakryté (špinou, blatom, snehom, prepravovanými predmetmi, ...).

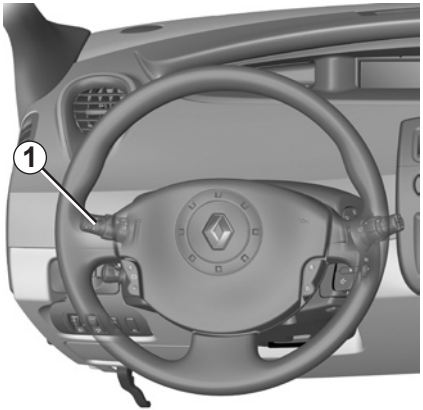

## Diaľkové svetlá

Pri rozsvietených stretávacích svetlách potiahnite páčku ***1*** smerom k sebe.

Kým svietia diaľkové svetlá, na displeji s kontrolkami svieti príslušná kontrolka.

Svetlá sa prepnú opäť na stretávacie, ak znovu potiahnete páčku smerom k sebe.

**Funkcia „vonkajšie pomocné osvetlenie“**

Táto funkcia (je užitočná napr. pri otváraní brány, garáže) vám umožňuje dočasne rozsvietiť stretávacie svetlá.

**Pri vypnutom motore a zhasnutých svetlách**, koniec ovládača ***1*** **je v polohe 0**, potiahnite ovládač ***1*** smerom k sebe: stretávacie svetlá sa rozsvietia približne na 30 sekúnd.

Táto funkcia je obmedzená na štyri použitia s maximálnym časom rozsvietenia dve minúty.

Skôr ako sa osvetlenie vypne, automaticky ho môžete vypnúť pohybom konca páčky ***1***, potom ju dajte do polohy **0**.

## Zhasnutie svetiel

**Činnosť pri ručnom ovládaní**

Sú dve možnosti:

– páčku ***1*** dajte do pôvodnej polohy;

– svetlá zhasnú po vypnutí motora otvorením vodičových dverí alebo uzamknutím vozidla. V takom prípade, pri nasledujúcom štartovaní, sa svetlá znovu rozsvietia podľa polohy páčky ***1***.

**Automatická činnosť (v závislosti od vozidla)**

Svetlá zhasnú po vypnutí motora otvorením vodičových dverí alebo uzamknutím vozidla.

## Zvukový signál zapnutých svetiel.

V prípade, keď svetlá zostali zapnuté aj po vypnutí motora, po otvorení predných dverí vodiča zaznie varovný signál, ktorý vás upozorní, že ste po vypnutí zapaľovania nevypli svetlá.

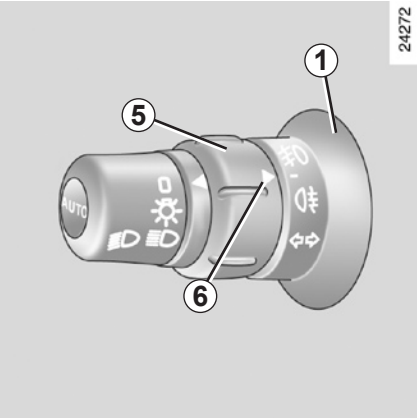

## Predné hmlové svetlá

Otočte stredný krúžok ***5*** na páčke, až kým sa oproti ryske ***6*** neobjaví symbol, potom ho pusťte.

Funkcia závisí od zvolenej polohy vonkajšieho osvetlenia. Na prístrojovej doske sa pritom rozsvieti príslušná kontrolka.

## Zadné hmlové svetlo

Otočte stredný krúžok ***5*** na páčke, až kým sa oproti ryske ***6*** neobjaví symbol, potom ho pusťte.

Funkcia závisí od zvolenej polohy vonkajšieho osvetlenia. Na prístrojovej doske sa pritom rozsvieti príslušná kontrolka.

Nezabudnite svetlá do hmly vypnúť, akonáhle sa zlepší viditeľnosť, aby ste nerušili ostatných účastníkov cestnej premávky.

**Poznámka:** hmlový svetlomet sa nachádza na strane vodiča.

## Vypnutie svetiel

Pohybujte krúžkom ***5*** až po rysku ***6*** oproti symbolu zodpovedajúcemu hmlovému svetlu, ktoré chcete vypnúť.

Pri vypnutí vonkajšieho osvetlenia vozidla sa buď vypne predné i koncové hmlové svetlo.

V hmle, keď automatické rozsvecovanie svetiel nie je systematické, zapnutie hmlových svetiel zostáva pod vodičovou kontrolou: kontrolky na prístrojovej doske vás informujú o ich rozsvietení (kontrolka svieti) alebo zhasnutí (kontrolka je zhasnutá).

# ELEKTRICKÉ NASTAVOVANIE DOSVITU SVETLOMETOV

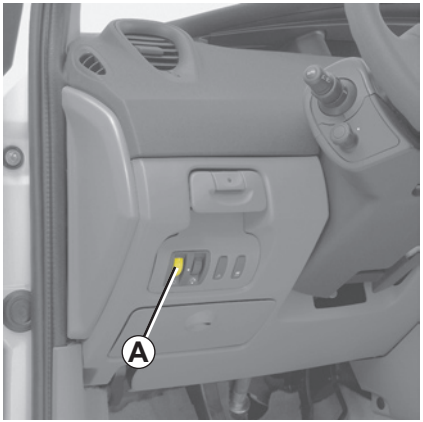


Vo vozidlách s touto výbavou je možné meniť dosvit svetlometov ovládačom ***A*** v závislosti od zaťaženia vozidla.

Otáčaním ovládača ***A*** nadol sa dosvit skracuje. Predlžuje sa otáčaním ovládača nahor.

Vo vozidlách, ktoré nie sú vybavené ovládačom ***A***, je nastavovanie automatické.

| Polohy nastavovania ovládača *A* | |
|---|---|
| | **0** |
| | **0** |
| | **1** |
| | **1** |
| | **2** |
| | **4** |

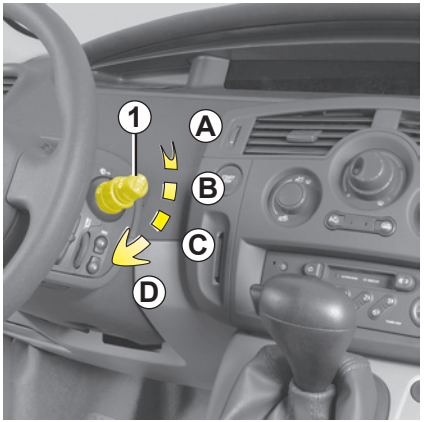


**Pri naštartovanom motore**, alebo funkcii príslušenstva pohybujte páčkou ***1***.

***A*** **Vypnuté.**

***B*** **Prerušované stieranie.**
Stierače zostanú medzi dvoma pohybmi niekoľko sekúnd stáť. Čas medzi dvoma zotreniami možno meniť otáčaním krúžku ***2***.

***C*** **Pomalý nepretržitý pohyb stieračov.**

***D*** **Rýchly nepretržitý pohyb stieračov.**

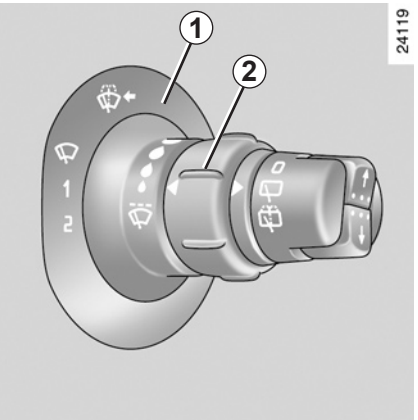


**Osobitosť**

**Počas jazdy** každé zastavenie vozidla znižuje rýchlosť stierania. Z rýchleho nepretržitého pohybu sa prepne na pomalý.

Hneď ako sa vozidlo pohne, pohyb stieračov sa vráti na pôvodne nastavenú rýchlosť.

Každá voľba pomocou páčky ***1*** má prednosť pred automatickým nastavením a anuluje ho.

## Automatická funkcia stierania
**(v závislosti od vozidla)**

**Pri naštartovanom motore** pohybujte páčkou ***1***.

***A*** **Vypnuté.**

***B*** **Funkcia automatického stierania.**
V tejto polohe systém zisťuje prítomnosť vody na čelnom skle a spúšťa stierače s prispôsobenou rýchlosťou stierania.
Čas medzi dvoma zotreniami možno meniť otáčaním krúžku ***2***.

***C*** **Pomalý nepretržitý pohyb stieračov.**

***D*** **Rýchly nepretržitý pohyb stieračov.**

Pri úkonoch pod kapotou sa presvedčte, či je páčka stieračov v polohe ***A*** (vypnuté).

Riziko poranení.

V prípade mechanického zablokovania (primrznutie na čelnom skle) systém automaticky preruší napájanie stierača.

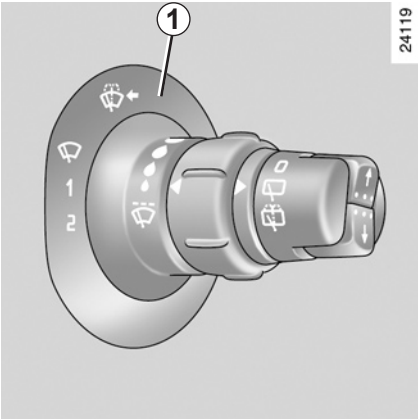


## Ostrekovač, ostrekovač svetlometov
**(v závislosti od vozidla)**

Pri zapnutom zapaľovaní potiahnite páčku ***1*** smerom k sebe.

**Svetlomety zhasnuté**

Krátky impulz spustí ostrekovač a tiež jeden cyklus zotrenia stieračmi.

Dlhší impulz spustí ostrekovač a tiež tri cykly nasledujúce jeden po druhom po niekoľkých sekundách.

**Svetlomety zapnuté**

Súčasne sa uvedie do chodu ostrekovač svetlometov.

V zime skontrolujte, či stierače vplyvom mrazu neprimrzli (nebezpečenstvo prehriatia motorčeka stieračov).

Dbajte na dobrý stav stieračov. Treba ich vymeniť hneď ako sa zníži ich účinnosť: približne raz za rok.

Čelné sklo čistite pravidelne.

Ak vypnete zapaľovanie a stierače sú v činnosti (poloha ***A***), tieto zostanú stáť v akejkoľvek polohe.

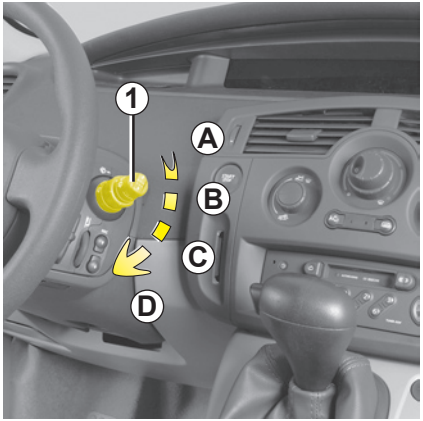

Pred umývaním vozidla dajte páčku do polohy ***A*** (vypnuté), aby ste predišli poškodeniu ramienok pri automatickom spustení stierania.

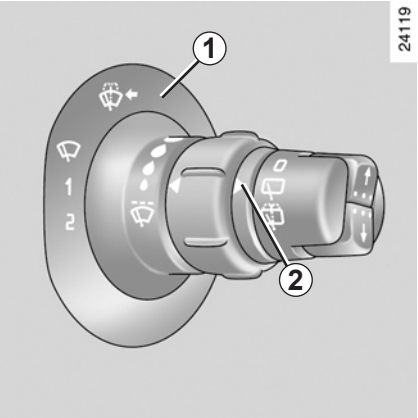


## Zadný stierač s frekvenciou závisiacou od rýchlosti

Pri zapnutom zapaľovaní otočte koniec páčky ***1*** tak, aby bol príslušný symbol oproti ryske ***2***.

Frekvencia stierania sa mení v závislosti od rýchlosti vozidla.

## Ostrekovač zadného okna

Pri zapnutom zapaľovaní otočte koniec páčky ***1*** tak, aby bol symbol spúšťania ostrekovača oproti ryske ***2***.

Ak uvoľníte páčku, vráti sa do polohy stierača zadného okna.

## Osobitosť

Ak máte zapnuté predné stierače a preradíte na spiatočku, zadný stierač sa uvedie do prerušovaného pohybu.

V zime skontrolujte, či stierače vplyvom mrazu neprimrzli (nebezpečenstvo prehriatia motorčeka stieračov).

Dbajte na dobrý stav stieračov. Treba ich vymeniť hneď ako sa zníži ich účinnosť: približne raz za rok.

Zadné sklo čistite pravidelne.

Pred spustením zadného stierača sa presvedčte, či mu nič pri stieraní neprekáža.

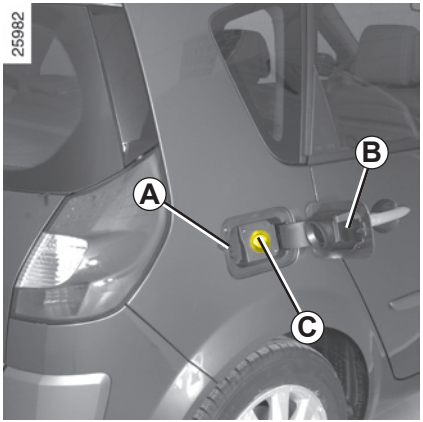


**Užitočný objem nádrže: približne 60 litrov**.

Ak chcete otvoriť dvierka ***B***, vsuňte prst do výrezu ***A***.

Tesniaci systém ***C*** je zabudovaný do plniaceho potrubia.

Čerpanie paliva pozrite v časti „Čerpanie paliva“.

**Nikdy** netlačte klapku ***C*** prstami.

Neumývajte okolie čerpacieho otvoru vysokotlakovým čistiacim zariadením.

## Kvalita paliva

**Používajte len kvalitné palivo** zodpovedajúce platným normám osobitým pre každú krajinu a **výlučne** zhodné s označením na štítku umiestnenom na dvierkach palivovej nádrže ***B***. Pozrite v kapitole 6, v časti „Parametre motorov“.

## Modely s naftovým motorom

Používajte **výlučne** motorovú naftu, ktorá musí byť v súlade s údajmi uvedenými na štítku umiestnenom zvnútra plniaceho otvoru palivovej nádrže ***B.***

Nemiešajte benzín s naftou, a to ani v malom množstve.

Nepoužívajte palivo na báze etanolu, keď nie je vaše vozidlo na to upravené.

## Modely s benzínovým motorom

**Bezpodmienečne** použite bezolovnatý benzín. Oktánové číslo (RON) musí byť zhodné s označením na štítku umiestnenom na dvierkach ***B***. Pozrite v kapitole 6 „Parametre motorov“.

**Vozidlá jazdiace na palivo na báze etanolu**

Používajte **výlučne** bezolovnatý benzín alebo palivo s maximálnym obsahom etanolu 85 % (E85).

Pri používaní tohto paliva môžete zaznamenať zvýšenie spotreby.

Pri zmene paliva sa musí motor adaptovať, čo môže vyvolať nepríjemnosti (dlhšie štartovanie, nepravidelný chod, ...) trvajúce niekoľko minút.

Štartovanie motora v zime môže byť ťažké, dokonca nemožné. Aby ste sa vyhli tomuto problému, používajte bezolovnatý benzín alebo vo vozidlách, ktoré sú ním vybavené, integrovaný ohrievač na motore.

**Vozidlá jazdiace na palivo na báze etanolu (pokračovanie)**

**Používanie integrovaného ohrievača na motore**

Zapojte špeciálnu koncovku predlžovačky do zástrčky masky chladiča a druhý koniec do zástrčky **220 V** najmenej na 6 hodín pred naštartovaním.

Koncovku po použití riadne odložte.

Najskôr zapojte zástrčku do masky chladiča, až potom do elektrickej zásuvky.

Nikdy neštartujte motor, pokiaľ je zapojená koncovka.

Ohrievač integrovaný v motore musí byť bezpodmienečne zapojený na elektrický okruh chránený 30 mA ističom.

Pri náraze, nehode alebo poškodení elektrického kábla ohrievača si dajte skontrolovať elektrický okruh v značkovom servise.

## Čerpanie paliva

Zasuňte pištoľ tak, že ňou zatlačíte kovovú záklopku ***C***. Skôr ako spustíte čerpanie, zasuňte pištoľ až **na doraz** (riziko vyprsknutia).

Podržte pištoľ v tejto polohe po celý čas tankovania.
Po prvom automatickom zaskočení pištole, keď už je nádrž plná, ju môžete nechať zaskočiť ešte maximálne dvakrát, aby v nádrži zostal priestor na expanziu paliva.

Pri plnení dbajte, aby sa nedostala dovnútra voda. Klapka ***C*** a jej okolie musí zostať čisté.

Akékoľvek zásahy alebo úpravy systému prívodu paliva (elektronika, káblové prepojenie, palivový okruh, vstrekovač, ochranné kryty, ...) sú prísne zakázané vzhľadom na možné ohrozenie vašej bezpečnosti (nevzťahuje sa na kvalifikovaných pracovníkov značkových servisov).

**Modely s benzínovým motorom**
Použitím benzínu s obsahom olova sa môžu poškodiť zariadenia na čistenie výfukových plynov a mohlo by to viesť k strate záruky.

Aby sa zabránilo naplneniu benzínom s obsahom olova, plniace hrdlo palivovej nádrže je zúžené a vybavené bezpečnostným systémom, ktorý **umožňuje použitie plniacej pištole len na bezolovnatý benzín** (na čerpadle).

## Pretrvávajúci zápach paliva

Ak sa objaví trvalý zápach paliva:

– zastavte vozidlo na mieste, kde to dovoľuje dopravná situácia, a vypnite zapaľovanie;

– zapnite výstražné svetlá, nechajte cestujúcich vystúpiť z vozidla a dozrite na to, aby sa zdržiavali mimo premávky;

– až do príchodu kvalifikovaných pracovníkov značkového servisu s vozidlom nemanipulujte a neštartujte motor.

# Kapitola 2: Jazda

## (odporúčania na úsporu pohonných hmôt a ochranu životného prostredia)


Zábeh . . . . . 2.2
Štartovanie motora/vypnutie motora . . . . . 2.3
Osobitosti vozidiel s benzínovým motorom . . . . . 2.6
Osobitosti vozidiel s naftovým motorom . . . . . 2.7
Osobitosti vozidiel s naftovým motorom s filtrom pevných častíc . . . . . 2.8
Parkovacia brzda s posilňovačom . . . . . 2.9
Rýchlostná páka/ručná brzda . . . . . 2.12
Rady na ochranu životného prostredia, úspory paliva. . . . . 2.13
Životné prostredie . . . . . 2.16
Systém kontroly tlaku vzduchu v pneumatikách . . . . . 2.17
Elektronický stabilizačný program: ESP . . . . . 2.20
Systém proti preklzovaniu kolies: ASR . . . . . 2.21
Systém proti blokovaniu kolies: ABS . . . . . 2.23
Podpora brzdenia v kritickej situácii . . . . . 2.25
Obmedzovač rýchlosti . . . . . 2.26
Tempomat . . . . . 2.29
Automatická prevodovka . . . . . 2.33
Asistencia pri parkovaní . . . . . 2.36

# ZÁBEH

**Verzia s benzínovým motorom**

Prvých **1 000 km** neprekročte rýchlosť 130 km/h pri zaradeom najvyššom prevodovom stupni alebo 3 000 až 3 500 ot/min.

Vaše vozidlo bude podávať plný výkon až po odjazdení približne **3 000 km**.

**Interval technických prehliadok:** pozrite v servisnej knižke svojho vozidla.

**Verzia s naftovým motorom**

Prvých **1 500 km** neprekročte 2 500 ot/min. Potom môžete jazdiť rýchlejšie, ale plný výkon bude vozidlo podávať až po cca 6 000 km.

Počas zábehu nepridávajte plyn prudko, ak je motor studený, ani nevytáčajte motor na príliš vysoké obrátky.

**Interval technických prehliadok:** pozrite v servisnej knižke svojho vozidla.

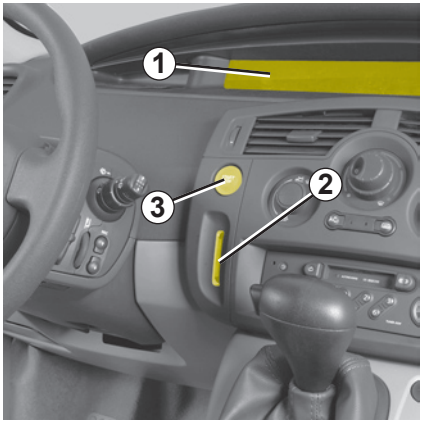


## Karta RENAULT s diaľkovým ovládaním

Na prístrojovej doske sa zobrazí správa „vložte kartu“.

Vložte kartu RENAULT až na doraz do čítača karty ***2***.

## Karta RENAULT „s voľnými rukami“

Karta musí byť v oblasti rozpoznávania ***4*** (kabína a batožinový priestor okrem niektorých oblastí vo výške slnečnej clony, držiaka na okuliare, častí nad palubnou doskou atď.).

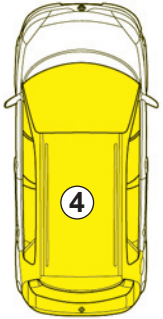


24080

## Postup pri štartovaní

Sledujte inštrukcie štartovania na prístrojovej doske opisujúce nasledujúce podmienky:

Stlačte brzdový alebo spojkový pedál (pedál musí byť stlačený po celý čas štartovania) a stlačte tlačidlo ***3***. Ak je zaradená rýchlosť, naštartovať možno iba so stlačeným spojkovým pedálom.

**Štartovanie vozidiel s automatickou prevodovkou**

Volič prevodov musí byť v polohe **P**.

**Pre všetky vozidlá:**

– ak nie je splnená niektorá z podmienok, na prístrojovej doske sa objaví správa „brzda + start“.

– niekedy bude na odblokovanie stĺpika riadenia potrebné pohnúť volantom a súčasne stlačiť tlačidlo štartovania ***3***; upozorní vás na to správa „riadenia odblokované“.

## Štartovanie s otvoreným batožinovým priestorom

## (v režime s voľnými rukami)

Ak chcete naštartovať motor s otvoreným batožinovým priestorom, vložte kartu do čítača karty ***2***.

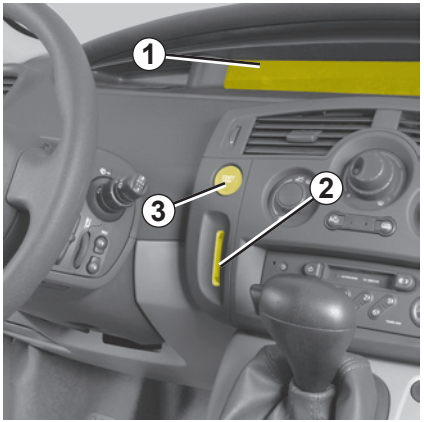


## Funkcia príslušenstva

Ak chcete využívať niektoré funkcie pri vypnutom motore (rádio, navigačný systém, …), stlačte tlačidlo ***3*** bez stláčania pedálov.

## Poruchy činnosti

Niekedy karta RENAULT nemusí fungovať:

– vozidlo sa nachádza v oblasti silného elektromagnetického žiarenia;

– používanie prístrojov fungujúcich na rovnakej frekvencii ako karta (mobilný telefón, videohry, ...);

– slabá batéria v karte RENAULT, vybitý akumulátor, ...

Na prístrojovej doske sa zobrazí správa „karta nedetegovaná“, potom správa „vložiť kartu“.

Vložte kartu RENAULT až na doraz do čítača karty ***2***.

## Postup vypínania motora

– vozidlo stojí;

– vo vozidlách s automatickou prevodovkou je páka v polohe **N** alebo **P**;

– stlačte tlačidlo ***3***.

Motor vypnutý, príslušenstvo (rádio, klimatizácia, …) používané počas vypínania motora funguje ešte približne počas 20 minút.

Ak sa otvoria vodičove dvere, tieto prístroje sa vypnú.

Keď opúšťate vozidlo, predovšetkým ak máte pri sebe kartu RENAULT, **presvedčte sa, či je motor vypnutý.**

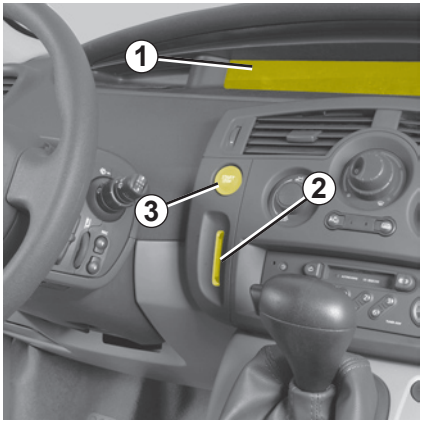


## Karta RENAULT s diaľkovým ovládaním

Karta je v čítači ***2***, krátkym stlačením tlačidla štartovania a vypínania motora (start/stop) sa vypne motor. Vtedy sa vytiahnutím karty z čítača zamkne stĺpik riadenia (skontrolujte, či je dobre zablokovaný).

Ak karta nie je v čítači po prvom stlačení, na prístrojovej doske sa zobrazí správa „potvrďte vypnutie motora“, potom sa na prístrojovej doske ***1*** zobrazí „stlačte dvakrát STOP“.

Vypnutie motora treba potvrdiť dvoma ďalšími stlačeniami tlačidla ***3***.

## Karta RENAULT „s voľnými rukami“

Karta vo vozidle, stlačením tlačidla štartovania a vypnutia motora ***3*** (start/stop) odstaví motor a zablokuje stĺpik riadenia (skontrolujte, či je dobre zablokovaný).

Ak karta nie je v zóne detekcie po prvom stlačení, na prístrojovej doske sa zobrazí správa „potvrďte vypnutie motora“, potom sa na prístrojovej doske ***1*** zobrazí „stlačte dvakrát STOP“.

Vypnutie motora treba potvrdiť dvoma ďalšími stlačeniami tlačidla ***3***.

Nikdy nenechávajte kartu RENAULT vloženú do čítača karty, keď opúšťate vozidlo, v ktorom je dieťa (alebo zviera).
Mohlo by naštartovať motor alebo uviesť do chodu elektrické prístroje, napr. otváranie okien a privrieť si časť tela (krk, plece, ruku, ...), čím by si mohlo spôsobiť vážne poranenie.

Nikdy nevypínajte zapaľovanie skôr, než vozidlo úplne zastane. Zastavením motora sa vyradia z činnosti posilňovače brzd, riadenia atď. a zariadenia pasívnej bezpečnosti ako airbagy, či napínače bezpečnostných pásov.

Podmienky prevádzky vášho vozidla:

– predĺžená jazda s rozsvietenou kontrolkou minimálneho množstva paliva;

– používanie olovnatého benzínu;

– použitie aditív v mazivách alebo v palive, ktoré nie sú schválené.

alebo poruchy ako napríklad:

– chybné zapaľovanie, nedostatok paliva alebo odpojená sviečka, čo sa prejavuje výpadkami zapaľovania a „trhaním“ počas jazdy,

– strata výkonu;

spôsobujú prehriatie katalyzátora, čím znižujú jeho účinnosť, a **môžu mať za následok až jeho zničenie a tepelné poškodenie vozidla.**

Ak zistíte vyššie uvedené poruchy, dajte ich čo najskôr odstrániť v značkovom servise.

Ak budete pravidelne dávať svoje vozidlo na kontrolu v značkovom servise v termínoch odporúčaných v servisnej knižke, k týmto poruchám nedôjde.

## Problémy pri štartovaní

Aby ste si nepoškodili katalyzátor, **nesnažte sa** naštartovať za každú cenu (použitím štartéra, tlačením alebo ťahaním vozidla) **bez toho, aby ste zistili a odstránili príčinu poruchy**.

V takom prípade sa nepokúšajte naštartovať motor, obráťte sa na značkový servis.

Nestojte a nenechávajte bežať motor na miestach, kde by horľavé látky alebo materiály, ako napr. tráva alebo lístie, mohli prísť do styku s horúcim výfukovým systémom.

## Otáčky naftového motora

Vstrekovacia sústava naftového motora **nedovolí prekročiť maximálne prípustné otáčky** na všetkých prevodových stupňoch.

## Úplné vyjazdenie paliva

Po natankovaní vykonanom **po úplnom vyjazdení paliva,** pokiaľ je akumulátor dobre nabitý, môžete naštartovať normálnym spôsobom: pozrite v kapitole 1, v časti „Palivová nádrž“, kde nájdete osobitosti vozidiel s naftovým motorom.

Ak však motor nenaskočí o niekoľko sekúnd ani po niekoľkých pokusoch, obráťte sa na servis RENAULT.

## Odporúčania pri zimnej prevádzke

Aby ste sa vyhli nepríjemnostiam spôsobeným mrazom:

– dbajte, aby ste mali vždy dobre nabitý akumulátor.

– dbajte, aby hladina nafty v nádrži nikdy príliš neklesla, aby nedochádzalo ku kondenzácii vodnej pary a jej hromadeniu na dne nádrže.

Nestojte a nenechávajte bežať motor na miestach, kde by horľavé látky alebo materiály, ako napr. tráva alebo lístie, mohli prísť do styku s horúcim výfukovým systémom.

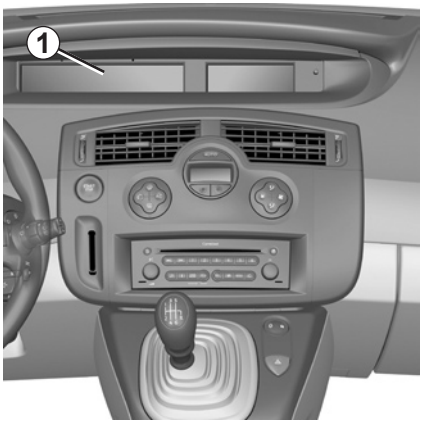


Na displeji ***1*** sa zobrazí správa „regenerovať katalyzátor“, čo znamená riziko upchatia filtra.

Pri čistení filtra pevných častíc, nasledujúcich 100 km po zobrazení správy, jazdite rýchlosťou 60 km/h (40 km/h s motorom 1.5 dCi) v súlade s podmienkami cestnej premávky a dodržiavaním obmedzenej rýchlosti, až kým kontrolka nezhasne. Ak odstavíte vozidlo skôr ako zhasne kontrolka, môže to mať za následok zopakovanie operácie.

Vtedy trvá čistenie až 20 minút.

Ak sa na prístrojovej doske zobrazí správa „skontrolovať emisie“ spoločne s kontrolkou SERVICE, ihneď sa poraďte v značkovom servise.

Nestojte a nenechávajte bežať motor na miestach, kde by horľavé látky alebo materiály, ako napr. tráva alebo lístie, mohli prísť do styku s horúcim výfukovým systémom.

V závislosti od kvality používaného paliva sa počas jazdy výnimočne môže objaviť biely dym.

Je to dôsledok čistenia filtra pevných častíc a nemá to vplyv na správanie vozidla.

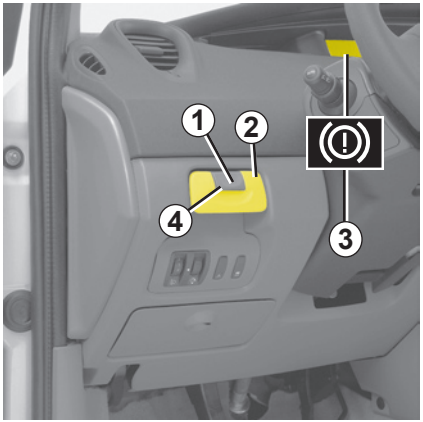


## Automatické ovládanie

**Pri vypnutom motore stlačením tlačidla štartovanie / vypnutie motora** parkovacia brzda zabezpečuje automatické zabrzdenie vozidla.

Zatiahnutie parkovacej brzdy sa potvrdí rozsvietením kontrolky ***1*** a kontrolky ***3*** na prístrojovej doske. Kontrolky ***1*** a ***3*** zhasnú po zamknutí dverí. Na prístrojovej doske sa v závislosti od vozidla zobrazí správa „parkovacia brzda zatiahnutá“.

**Poznámka:** ak pri otváraní dverí na strane vodiča nie je ručná brzda zatiahnutá (napr. pri poruche motora), zaznie zvukový signál a na prístrojovej doske sa objaví správa „ručná brzda uvoľnená“.

Vtedy je nevyhnutné zastaviť vozidlo potiahnutím a následným uvoľnením páčky ***2***.

Brzda sa uvoľní automaticky pri štartovaní a rozbiehaní vozidla. Túto akciu potvrdí správa „parkovacia brzda uvoľnená“.

Pre niektoré krajiny je funkcia automatického zatiahnutia vypnutá. Pozrite v časti „Manuálna funkcia“.

## Činnosť pri ručnom ovládaní

### Zatiahnutie parkovacej brzdy

Potiahnite a pusťte páku ***2***. Kontrolka ***1*** na palubnej doske a kontrola ***3*** na prístrojovej doske sa rozsvietia.

### Uvoľnenie parkovacej brzdy

Pri naštartovanom motore potiahnite páčku ***2***, pričom stlačte tlačidlo odistenia ***4*** a pusťte. Kontrolka ***1*** a kontrolka ***3*** zhasnú.

Na prístrojovej doske sa zobrazí správa „parkovacia brzda uvoľnená“.

Skôr ako opustíte vozidlo, skontrolujte zabrzdenie parkovacou brzdou.

Zatiahnutie je vizualizované rozsvietením kontrolky ***1*** na palubnej doske a kontrolky ***3*** na prístrojovej doske, až kým nezamknete dvere

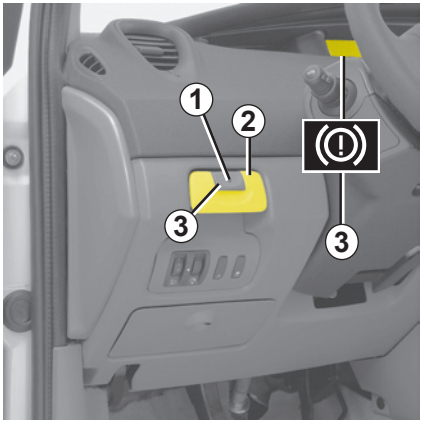


## Mimoriadne situácie

Ak potrebujte odstaviť vozidlo napríklad vo svahu alebo s prívesom, podržte páčku ***2*** počas niekoľkých sekúnd, aby ste dosiahli maximálny brzdný účinok.

Pri parkovaní je parkovacia brzda uvoľnená (riziko primrznutia):

– pri naštartovanom motore vložte kartu RENAULT do čítača ***6*** alebo skontrolujte jej prítomnosť v čítači;

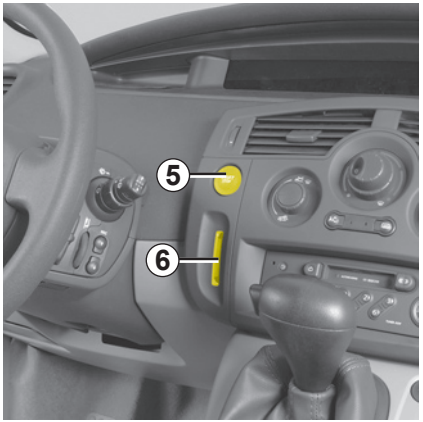


– motor vypnite stlačením tlačidla štartovanie/vypnutie motora ***5***;

– zaraďte rýchlosť (pri mechanickej prevodovke) alebo volič prevodov dajte do polohy **P** (pri automatickej prevodovke);

– potiahnite páčku ***2*** a súčasne stlačte tlačidlo odistenia ***4*** a pusťte;

– vytiahnite kartu RENAULT z čítača.

## Dočasné zastavenie

V každom prípade môžete parkovaciu brzdu ovládať ručne, napríklad pri zastavení na križovatke, na ceste vo svahu.

Vtedy potiahnite a pusťte páčku ***2***. Uvoľnení sa automaticky pri opätovnom naštartovaní vozidla.

## Verzie s automatickou prevodovkou

Ak sú pri naštartovanom motore dvere vodiča otvorené alebo zle zatvorené, z hľadiska bezpečnosti je automatické uvoľnenie brzdy vypnuté. Upozorní vás na to zvukový signál a na prístrojovej doske sa zobrazí správa „volič prevodov do **P** alebo **N**“.

Nikdy nevystupujte z vozidla bez zaradenia voliča prevodov do polohy **P** alebo **N**. Ak v odstavenom vozidle s naštartovaným motorom a zaradenou rýchlosťou zošliapnete pedál akcelerácie, vozidlo sa môže dať do pohybu.

**Nebezpečenstvo nehody.**

## Poruchy činnosti

– Pri poruche sa na prístrojovej doske rozsvietia kontrolky (P) a SERVICE súčasne so správou „skontrolovať parkovaciu brzdu“ alebo správou „elektronická porucha“.

Čo najskôr sa obráťte na servis RENAULT.

– V prípade poruchy parkovacej brzdy na prístrojovej doske sa zobrazí správa „porucha parkovacej brzdy“ spoločne s kontrolkami STOP, (!), (P) a pípnutím.

Vyžaduje to okamžité zastavenie na mieste, kde to dovoľuje dopravná situácia.

Je nevyhnutné zaistiť vozidlo zaradením prvého prevodového stupňa (manuálna prevodovka) alebo do polohy **P** (automatická prevodovka). Ak to sklon dokazuje, použite klin.

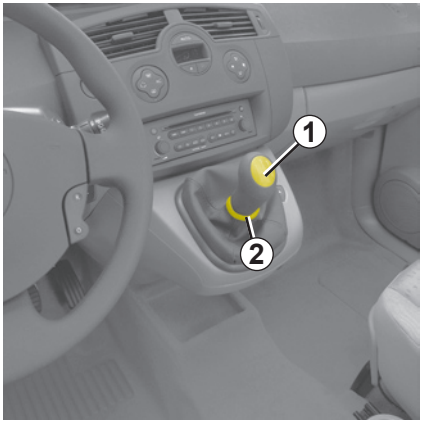


## Zaraďovanie spiatočky

Vozidlá s manuálnou prevodovkou: sledujte schému na hlavici ***1*** a v závislosti od vozidla nadvihnite prstenec ***2*** k hlavici páky, a tak zaraďte spiatočku.

**Vozidlá s automatickou prevodovkou:** pozrite v kapitole 2, v časti „Automatická prevodovka“.

Pri cúvaní sa súčasne rozsvietia cúvacie svetlá (pri zapnutom zapaľovaní).

Zaradenie prevodového stupňa musí byť adekvátne rýchlosti vozidla a otáčkam motora.

Dbajte, aby zaradenie nižšieho prevodového stupňa nespôsobilo prudké zvýšenie otáčok motora. Bezpodmienečne sa vyhýbajte zaradeniu o niekoľko stupňov nižšieho prevodu (napr.: priame preradenie z 5. na 2. prevodový stupeň) pri vysokej rýchlosti.

Nedodržiavanie vyššie uvedených bodov môže spôsobiť vážne poškodenia motora.

Pri cúvaní môže dôjsť k nárazu pod vozidlom (napríklad: obrubník, zvýšený chodník) - môžete poškodiť vozidlo (deformovať zadnú nápravu).

Pri takomto náraze si nechajte skontrolovať svoje vozidlo v značkovom servise.

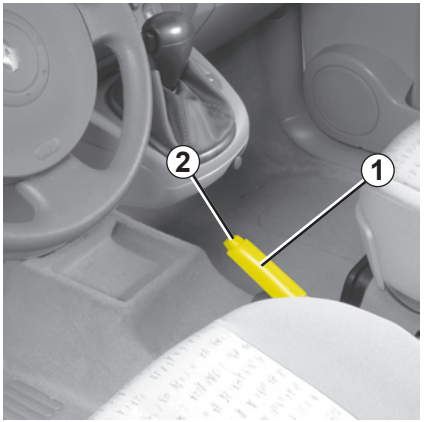


## Ručná brzda

**Odbrzdenie**
Páku ***1*** ručnej brzdy potiahnite mierne nahor, stlačte tlačidlo ***2*** v rukoväti a páku zatlačte k podlahe.

**Zabrzdenie**
Potiahnite smerom hore a presvedčte sa, či je vozidlo dobre zabrzdené.

Pri jazde dbajte na to, aby bola ručná brzda úplne odbrzdená (červená kontrolka zhasne), inak by mohlo dôjsť k prehriatiu.

Svojou koncepciou, pôvodným nastavením a nízkou spotrebou je vaše vozidlo úplne v súlade s platnými predpismi na ochranu životného prostredia. Aktívne prispieva k znižovaniu emisií výfukových plynov a k úspore energie. Množstvo emisií výfukových plynov a spotreba vášho vozidla závisí aj od vás. Dbajte o správnu údržbu a vhodnú prevádzku.

## Údržba

Upozorňujeme, že nedodržiavanie predpisov o ochrane životného prostredia môže mať za následok trestný postih majiteľa vozidla. Okrem toho, výmenou dielov motora, napájacieho alebo výfukového systému za iné než originálne súčiastky odporúčané výrobcom spôsobíte, že vaše vozidlo nebude v súlade s predpismi o ochrane životného prostredia.

V značkovom servise si dávajte nastaviť a skontrolovať svoje vozidlo podľa pokynov uvedených v servisnej knižke: servis má k dispozícii všetky zariadenia, ktoré umožňujú nastaviť pôvodné parametre vášho vozidla.

## Nastavovanie motora

– **zapaľovanie:** nevyžaduje nijaké nastavenie.

– **sviečky**: optimálne podmienky spotreby, účinnosť a výkon dosiahnete pri dôslednom dodržiavaní špecifikácií, ktoré vypracovali naši projektanti.

  V prípade výmeny sviečok použite značky, typy a vzdialenosť elektród podľa špecifikácií pre váš motor. Poraďte sa v značkovom servise.

– **voľnobeh**: nevyžaduje nijaké nastavenie.

– **filter vzduchu, filter nafty**: zanesená filtračná vložka znižuje účinnosť. Treba ju vymeniť.

## Kontrola zloženia výfukových plynov

Systém kontroly zloženia výfukových plynov umožňuje zisťovať anomálie v činnosti systému čistenia výfukových plynov vozidla.

Tieto anomálie môžu spôsobiť uvoľňovanie škodlivých látok do ovzdušia, alebo mechanické poškodenie vozidla.

Táto kontrolka na palubnej doske indikuje prípadné poruchy systému:
Rozsvieti sa pri zapnutí zapaľovania a zhasne po troch sekundách.

– Ak zostane rozsvietená, obráťte sa čo najskôr na značkový servis.

– Ak bliká, znížte otáčky motora, až pokým neprestane blikať. Obráťte sa čo najskôr na značkový servis.

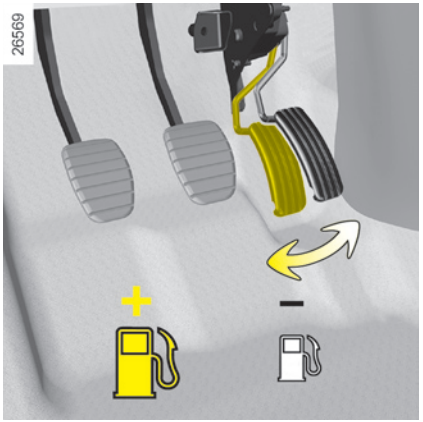


## Jazda

– Nenechávajte motor zohrievať na mieste, radšej jazdite šetrne, až kým motor nedosiahne svoju normálnu teplotu.

– Za rýchlosť sa platí.

– Tzv. „športová“ je drahá: radšej voľte „pružný“ spôsob jazdy.

– Brzdite čo najmenej, počítajte s prekážkou alebo zákrutou v dostatočnom predstihu. Potom stačí len povoliť plynový pedál.

– Vyhnite sa prudkej akcelerácii.

– Nevytáčajte motor do vysokých otáčok na nižších prevodových stupňoch.

  Používajte vždy čo najvyšší prevodový stupeň, ale tak, aby ste motor nepreťažovali.

  Vo vozidlách s automatickou prevodovkou zostaňte radšej v polohe **D**.

– Pri stúpaní sa nesnažte udržať rýchlosť, nestláčajte plynový pedál viac ako na rovine. Radšej udržiavajte nohu na plynovom pedáli v rovnakej polohe.

– Dvojité vyšliapnutie spojkového pedála a pridanie plynu pred vypnutím motora sú v prípade moderných vozidiel zbytočné.

– Nečas, zaplavené vozovky.

Nejazdite po zaplavených cestách, ak voda siaha vyššie ako po spodný okraj diskov.

## Praktické rady

– Elektrina je „palivo“, preto vypnite všetky elektrické spotrebiče, keď ich naozaj nepotrebujete. **Ale** (najdôležitejšia je bezpečnosť) svetlomety nechajte rozsvietené vždy, keď si to vyžaduje viditeľnosť (vidieť a byť videný).

– Používajte radšej vetracie otvory. Jazda s otvorenými oknami pri 100 km/h zvyšuje spotrebu až o 4 %.

– Pri jazdách s karavanom používajte homologovaný deflektor a nezabudnite ho správne nastaviť.

– **Vo vozidlách vybavených klimatizáciou** je spotreba paliva pri jej používaní vyššia (najmä v mestskej premávke). Vo vozidlách vybavených klimatizáciou bez automatického režimu klimatizáciu vypnite, ak ju nepotrebujete.

**Rady na minimalizáciu spotreby a pomoc pri ochrane životného prostredia:**

Jazdite s otvorenými vetracími otvormi a zatvorenými oknami.

Ak ste nechali vozidlo zaparkované na priamom slnku, na niekoľko minút zapnite vetranie, aby ste sa pred štartovaním zbavili prúdenia teplého vzduchu.

– Nedopĺňajte palivo až po okraj, čím sa vyhnete pretečeniu.

– Nenechávajte na streche prázdnu záhradku.

– Na prepravu objemných predmetov používajte radšej príves.

– Vyhýbajte sa jazdám „od dverí k dverám“ (krátke úseky prerušené dlhším státím), motor nemôže dosiahnuť ideálnu teplotu.

## Pneumatiky

– Nedostatočný tlak vzduchu v pneumatikách zvyšuje spotrebu.

– Používanie iných pneumatík, ako sú odporúčané, môže zapríčiniť vyššiu spotrebu.

# ŽIVOTNÉ PROSTREDIE

Vaše vozidlo bolo skonštruované tak, aby boli dodržané požiadavky na ochranu **životného prostredia**.

**Výroba:**

Vaše vozidlo bolo vyrobené v továrni v súlade s najprísnejšími normami týkajúcimi sa životného prostredia.

Navyše sa rozbehol systém kontroly všetkých častí, z ktorých bolo zostavené vaše vozidlo.

**Emisie:**

Vozidlá sú vybavené zariadeniami ako **katalyzátor, lambda sonda a filter z aktívneho uhlia** (tento filter viaže palivové výpary z nádrže a tým zabraňuje úniku výparov do ovzdušia).

Pre vozidlá s naftovým motorom je tento systém doplnený **o filter** pevných častíc, umožňujúci znižovať emisie zo sadzí.

**Recyklovanie:**

Aplikovali sa všetky prostriedky na zlepšenia recyklácie, aby po skončení životnosti vaše vozidlo čo najmenej zaťažilo životné prostredie.

Vaše vozidlo je z viac ako 95 % recyklovateľné. Na uľahčenie recyklácie boli potrebné mnohé inovácie konštrukcie vozidla a materiálov.

Vozidlo obsahuje mnohé diely z recyklovateľných plastov alebo z obnoviteľných materiálov (drevo, bavlna, prírodný kaučuk, …).

**Prispejte aj vy k ochrane životného prostredia!**

– Opotrebované a vymenené diely pri bežnej údržbe vášho vozidla (akumulátor, filter oleja, filter vzduchu, batérie,…) a olejové nádoby (prázdne alebo naplnené použitým olejom) treba odovzdať príslušným organizáciám.

– Vozidlo vyradené z prevádzky treba odovzdať na miestach určených na jeho recykláciu.

– V každom prípade dodržiavajte miestne zákony a predpisy.

# SYSTÉM KONTROLY TLAKU VZDUCHU V PNEUMATIKÁCH

Tento systém kontroluje tlak vzduchu v pneumatikách.

**Tlak treba kontrolovať za studena.**

Ak nie je možné kontrolovať tlak v pneumatikách **za studena**, k predpísanému tlaku treba pripočítať **0,2** až **0,3** baru (3 PSI).

**Zásadne nikdy nevypúšťajte vzduch zo zohriatych pneumatík.**

Táto funkcia dopĺňa podporu riadenia.

Avšak táto funkcia nenahrádza vodiča. V nijakom prípade teda nemôže nahradiť opatrnosť ani zodpovednosť vodiča.

Tlak vzduchu v pneumatikách, vrátane rezervného kolesa, kontrolujte každý mesiac.

## Princíp činnosti

Každé koleso (okrem rezervného) je vybavené snímačom zabudovaným do ventilu kolesa a periodicky meria tlak vzduchu v pneumatike.

Systém informuje vodiča, či je v pneumatikách dostatočný tlak a upozorňuje na nedostatočný tlak a únik vzduchu.

## Rezervné koleso

Rezervné koleso nie je vybavené snímačom, systém ho teda nedokáže rozpoznať.

Ak je namontované namiesto niektorého iného kolesa, systém registruje poruchu prevádzky.

## Nezameniteľnosť kolies

Každý zo snímačov zabudovaných do ventilov ***1*** je priradený ku konkrétnemu kolesu: preto v žiadnom prípade kolesá nezamieňajte.

Nebezpečenstvo chybnej informácie môže mať vážne následky.

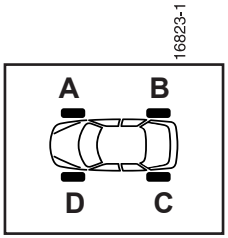


Správnu polohu kolesa zistíte podľa farby krúžku ***2*** (po prípadnom očistení), ktorý obopína každý z ventilov:

– ***A***: žltý krúžok

– ***B***: čierny krúžok

– ***C***: červený krúžok

– ***D***: zelený krúžok

## Montáž pneumatík
**(výmena pneumatík alebo montáž zimných pneumatík)**

Výmena pneumatík sa vyznačuje mimoriadnymi nárokmi, preto vám odporúčame poradiť sa v servise RENAULT.

## Výmena kolies / pneumatík

Tento systém vyžaduje špeciálnu výbavu (kolesá, ozdobné kryty kolies, ...).

O doplnkoch, ktoré dostanete v predajniach RENAULT, hodiacich sa k vášmu systému, sa poraďte v servise RENAULT - používanie iného príslušenstva by mohlo ovplyvniť správnu činnosť systému.

## Aerosól na opravu pneumatík

Vzhľadom na špecifickosť ventilov používajte len aerosóly homologované naším technickým strediskom.

## Zobrazovanie informácie

Displej ***3*** na prístrojovej doske vás informuje o prípadných poruchách tlakov (podhustené koleso, defekt, porucha systému…).

Na nasledujúcej strane sú uvedené podrobnosti o rozsvecovaní kontroliek, symbolov a správ.

**Príklady správ, ktoré sa môžu objaviť na displeji**

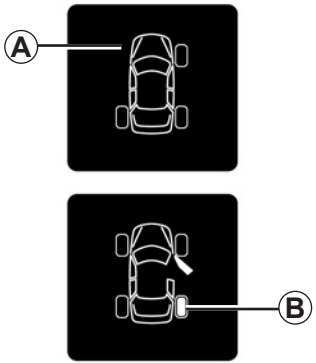


23491

## „Porucha snímača pneumatík“

Zmiznutie symbolu kolesa ***A*** indikuje neprítomnosť snímača na tomto kolese alebo jeho poruchu (napr. po montáži rezervného kolesa).

## „Diaľnica, dofúkať pneumatiku“

Tlak v pneumatikách nie je prispôsobený rýchlosti jazdy. Spomaľte alebo dofúkajte všetky **štyri** pneumatiky na „tlak vhodný na diaľnicu“ (pozrite v tabuľke „Tlak vzduchu v pneumatikách“).

## „Upraviť tlak v pneumatikách“

Koleso ***B***, ktoré je dofúkané, signalizuje podhustenie.

## „Defekt, vymeňte koleso“

Vymeňte príslušné koleso ***B***, alebo sa obráťte na servis RENAULT.

Táto správa je sprevádzaná kontrolkou STOP.

# ELEKTRONICKÝ STABILIZAČNÝ PROGRAM: ESP S KONTROLOU NEDOTÁČAVOSTI

Tento systém slúži na udržanie kontroly nad vozidlom v „kritických“ situáciách (vyhýbanie sa prekážke, strata priľnavosti v zákrute, ...), dopĺňa ho systém **„kontroly nedotáčavosti“** a **systém proti preklzovaniu ASR.**

Táto funkcia je doplnkovou pomocou v kritickej situácii, aby bolo možné prispôsobiť správanie vozidla zámerom vodiča.

Avšak táto funkcia nenahrádza vodiča. **Nerozširuje možnosti a obmedzenia vozidla a nemá povzbudzovať na rýchlejšiu jazdu.**

To znamená, že v žiadnom prípade nemôže nahradiť pozornosť ani zodpovednosť vodiča počas manévrovania (vodič musí vždy pozorne sledovať náhle udalosti, ktoré sa môžu vyskytnúť počas jazdy).

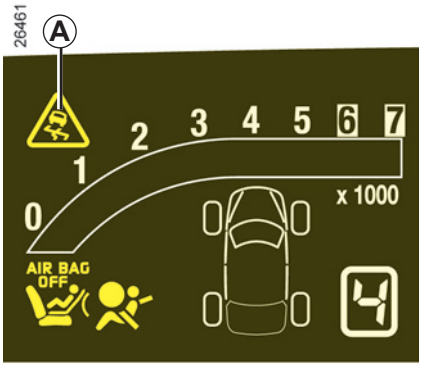


## Princíp činnosti

Snímač na volante umožňuje rozpoznať dráhu, po ktorej zamýšľa ísť vodič.

Iné snímače rozmiestnené vo vozidle merajú skutočnú dráhu.

Systém porovnáva zámer vodiča so skutočnou dráhou a koriguje ju, ak je to potrebné, pôsobením na brzdenie určitých kolies a/alebo na výkon motora.

Ak je funkcia v činnosti, upozorní vás na to blikajúca kontrolka ***A***.

Ak pri štartovaní motora sa táto kontrolka rozsvieti sprevádzaná správou „ASR vypnutý“, pohybujte volantom na doraz, aby ste reinicializovali systém.

## Kontrola nedotáčavosti

Tento systém optimalizuje činnosť ESP, ak dochádza k výraznejšej nedotáčavosti (strata priľnavosti prednej nápravy).

## Porucha činnosti

Ak systém zaznamená funkčnú poruchu, na prístrojovej doske sa zobrazí správa alebo „porucha ESP/ASR“ sprevádzaná kontrolkou SERVICE a kontrolkou ***A***.

Poraďte sa v značkovom servise.

# SYSTÉM KONTROLY PROTI PREŠMYKOVANIU: ASR

Tento systém pomáha obmedzovať prešmykovanie hnaných kolies a udržať kontrolu nad vozidlom pri rozbiehaní a zrýchľovaní.

Táto funkcia je doplnkovou pomocou v kritickej situácii, aby bolo možné prispôsobiť správanie vozidla zámerom vodiča.

Avšak táto funkcia nenahrádza vodiča. **Nerozširuje možnosti a obmedzenia vozidla a nemá povzbudzovať na rýchlejšiu jazdu.**

To znamená, že v žiadnom prípade nemôže nahradiť pozornosť ani zodpovednosť vodiča počas manévrovania (vodič musí vždy pozorne sledovať náhle udalosti, ktoré sa môžu vyskytnúť počas jazdy).

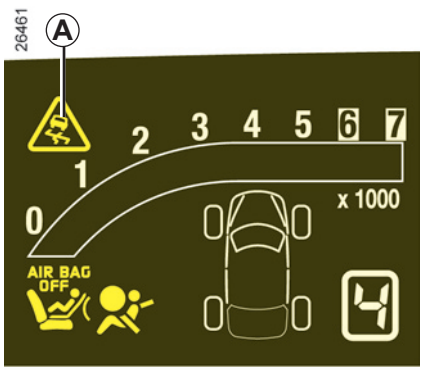


## Princíp činnosti

Pomocou snímačov na kolesách systém neustále meria a porovnáva rýchlosť hnaných kolies a rozpoznáva ich pretáčanie.

Ak má niektoré koleso sklon k prešmykovaniu, systém ho pribrzdí tak, aby sa hnacia sila zosúladila s priľnavosťou na vozovke.

Systém upraví takisto otáčky motora podľa priľnavosti kolies bez ohľadu na tlak vyvinutý na pedál akcelerátora.

Ak je funkcia v činnosti, upozorní vás na to blikajúca kontrolka ***A***.

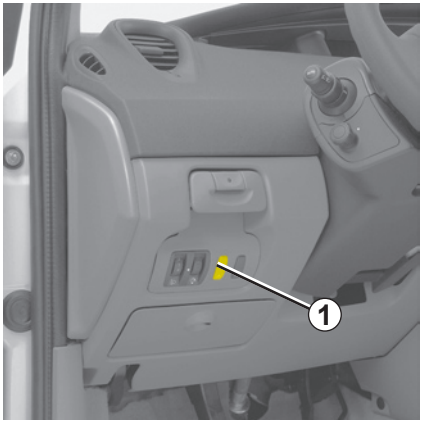


## Vypnutie funkcie

V určitých situáciách (jazda na veľmi poddajnom podklade: sneh, blato, ... alebo jazda so snehovými reťazami), systém môže znížiť výkon motora, aby obmedzil prešmykovanie kolies. Ak sa tento účinok nepožaduje, je možné túto funkciu vyradiť z činnosti stlačením spínača ***1***.

Upozorní vás na to správa „ASR vypnutý“, ktorá sa zobrazí spoločne s kontrolkou ***A***.

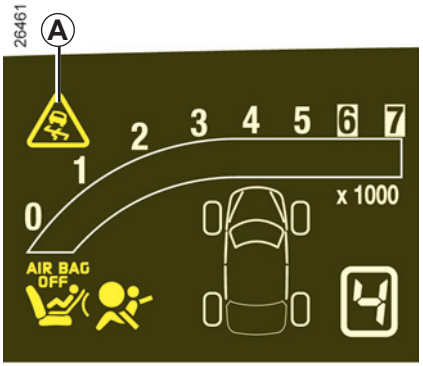


**Vypnutie tejto funkcie spôsobí aj vypnutie funkcie ESP**

Túto situáciu zmeňte čo najskôr opätovným stlačením spínača ***1***.

Funkcia sa automaticky opäť aktivuje zapnutím zapaľovania alebo zvýšením rýchlosti vozidla nad 50 km/h.

Túto funkciu nemožno vypnúť pri rýchlosti nižšej ako 50 km/h.

## Poruchy činnosti

Ak systém zaznamená poruchu činnosť, na prístrojovej doske sa zobrazí správa „porucha ESP/ASR“ spoločne s kontrolkou SERVICE a kontrolkou ***A***.

Obráťte sa na servis RENAULT.

Ak pri štartovaní motora sa táto kontrolka rozsvieti sprevádzaná správou „ASR vypnutý“, pohybujte volantom na doraz, aby ste reinicializovali systém.

# PROTIBLOKOVACÍ SYSTÉM KOLIES: (ABS)

Pri intenzívnom brzdení je najdôležitejšie docieliť čo najkratšiu brzdnú dráhu a pritom zvládnuť a zachovať jazdnú stabilitu vozidla. Vždy však vzniká nebezpečenstvo, v závislosti od typu vozovky, od poveternostných podmienok alebo od vašich reakcií, že sa zníži priľnavosť kolies k vozovke: kolesá sa zablokujú a vozidlo sa stane neovládateľným. Protiblokovací systém (ABS) prispieva k zníženiu tohto nebezpečenstva.

Zlepšenie bezpečnosti spočíva v tom, že systém regulácie brzdenia bráni zablokovaniu kolies aj pri náhlom prudkom zabrzdení, a tak zabezpečuje ovládateľnosť vozidla a jeho jazdnej dráhy. Systém umožňuje napríklad aj obchádzanie prekážky pri súčasnom brzdení.

Okrem toho optimalizuje dĺžku brzdnej dráhy, i keď je znížená priľnavosť kolies na rôznych povrchoch (mokrá vozovka, klzká vozovka, meniaci sa povrch vozovky atď.).

Hoci systém ABS optimalizuje dĺžku a smer brzdnej dráhy, v nijakom prípade neovplyvňuje fyzikálne parametre lokálnej priľnavosti medzi kolesami a povrchom vozovky. Vodič je teda povinný dodržiavať obvyklú opatrnosť (bezpečná vzdialenosť medzi vozidlami atď.). **Zvýšená bezpečnosť vás nesmie zvádzať k zbytočnému riskovaniu.**

Brzdenie s fungujúcim systémom ABS sa prejavuje väčším alebo menším pulzovaním brzdového pedála. Tieto citeľné prejavy vás upozornia, že dochádza k zníženiu priľnavosti medzi pneumatikami a vozovkou, a že spôsob jazdy treba prispôsobiť stavu vozovky.

V prípade poruchy systému ABS môžu nastať nasledujúce situácie:

**1 - Na prístrojovej doske svietia oranžové kontrolky ABS a SERVICE.**

Brzdový systém však pracuje normálne bez obmedzenia, ako vo vozidlách bez ABS. Čo najskôr navštívte servis RENAULT.

**2 - Na prístrojovej doske sa zobrazí oranžová kontrolka ABS a červená kontrolka poruchy brzdy spoločne s SERVICE a STOP a správou „porucha brzdového systému“.**

Znamená to poruchu brzdového systému a ABS. Brzdenie je zabezpečené len čiastočne. Náhle a prudko zabrzdiť je **však** nebezpečné, preto musíte bezpodmienečne zastaviť na najbližšom mieste, kde to dovoľuje situácia v cestnej premávke. Spojte sa so servisom RENAULT.

Riadiaci proces ABS nezávisí od tlaku na brzdový pedál. V núdzových situáciách silno zošliapnite brzdový pedál a brzdite **bez prerušovania**. Prerušované brzdenie (pumpovanie) je pri ABS zbytočné.

# PODPORA BRZDENIA V NÚDZI

Tento systém dopĺňa ABS a pomáha skracovať brzdnú dráhu vozidla.

## Princíp činnosti

Systém umožňuje rozpoznať situáciu brzdenia v núdzi. Vtedy okamžite posilňovač brzd vyvinie maximálny účinok.

Brzdenie ABS potrvá, pokiaľ neuvoľníte brzdový pedál.

## Rozsvietenie výstražných svetiel

V závislosti od vozidla sa môžu rozsvietiť pri prudkom spomaľovaní.

V takom prípade môžete výstražné svetlá vypnúť jedným stlačením spínača ***1***.

Táto funkcia je doplnkovou pomocou v kritickej situácii, aby bolo možné prispôsobiť správanie vozidla zámerom vodiča.

Avšak táto funkcia nenahrádza vodiča. **Nerozširuje možnosti a obmedzenia vozidla a nemá povzbudzovať na rýchlejšiu jazdu.**

To znamená, že v žiadnom prípade nemôže nahradiť pozornosť ani zodpovednosť vodiča počas manévrovania (vodič musí vždy pozorne sledovať náhle udalosti, ktoré sa môžu vyskytnúť počas jazdy).

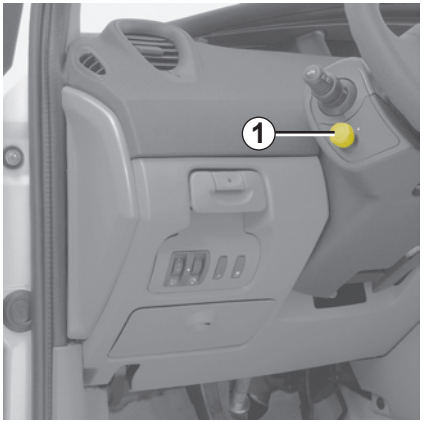


Obmedzovač rýchlosti je funkcia, ktorá vám pomáha, aby ste neprekročili rýchlosť jazdy, ktorú ste si zvolili.

Môže to byť užitočné napríklad pri jazde v meste alebo v oblastiach s obmedzenou povolenou rýchlosťou (práce na ceste) atď.

Systém je v činnosti po dosiahnutí rýchlosti cca 30 km/h.

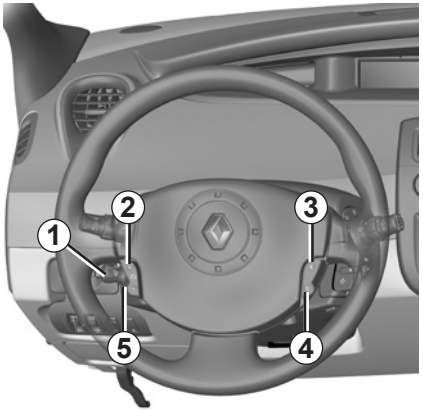


## Ovládanie

*1* Hlavný ovládač zapnutia/vypnutia.
*2* Uloženie do pamäti a zmena obmedzenej rýchlosti.
*3* Vyvolanie obmedzenej rýchlosti z pamäti.
*4* Vypnutie funkcie (s uložením obmedzenej rýchlosti do pamäte)
*5* Uloženie do pamäti a znižovanie obmedzenej rýchlosti.

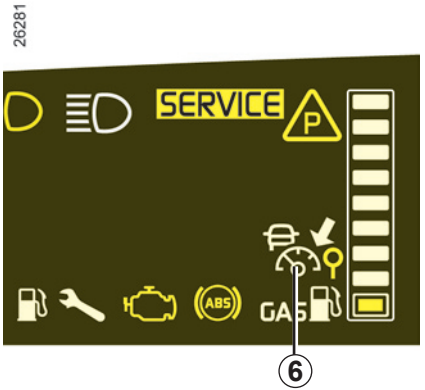

## Kontrolka *6*

Táto oranžová kontrolka sa rozsvieti na prístrojovej doske a informuje, že funkcia obmedzovača je v činnosti.

Ak je funkcia zapnutá, na prístrojovej doske sa zobrazí správa „obmedzovač“ sprevádzaná pomlčkami.

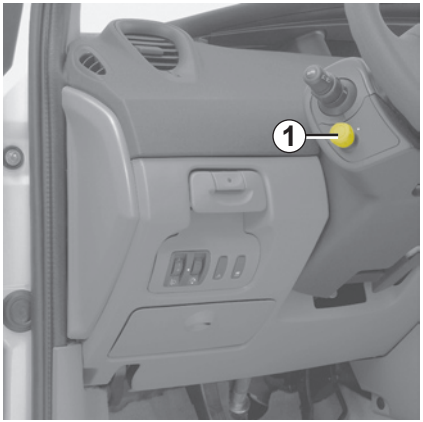


## Zapnutie

Otočte ovládač ***1*** na stranu .

Kontrolka sa rozsvieti na prístrojovej doske a palubný počítač sa prepne do funkcie „obmedzovač rýchlosti“.

## Stanovenie obmedzenej rýchlosti

Pri stabilizovanej rýchlosti (od 30 km/h) a pri správne zaradenom prevodovom stupni (vo vozidlách s mechanickou prevodovkou) stlačte spínač ***2***: rýchlosť sa uloží do pamäte.

## Jazda

Po uložení obmedzenej rýchlosti do pamäte zostáva jazda rovnaká ako vo vozidle bez obmedzovača rýchlosti až po dosiahnutie obmedzenej rýchlosti.

Nad touto rýchlosťou ďalšie stláčanie plynového pedála neumožní prekročiť naprogramovanú rýchlosť s výnimkou akútneho prípadu (pozrite v časti „Prekročenie hornej hranice rýchlosti“).

Systém je navrhnutý tak, že je možné pozorovať rozdiel medzi zaznamenanou rýchlosťou a rýchlosťou na prístrojovej doske.

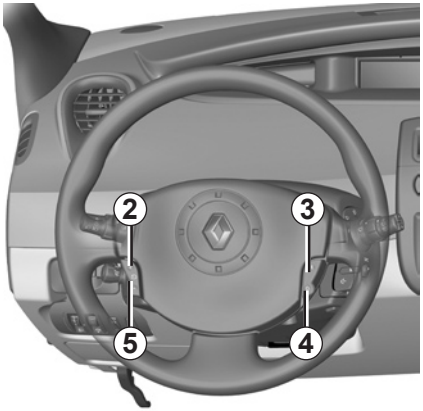


## Zmeny obmedzenej rýchlosti

Meniť obmedzenú rýchlosť môžete pomocou (opakovaným stláčaním alebo dlhším podržaním):

– tlačidla ***2*** na zvyšovanie rýchlosti,

– tlačidla ***5*** na znižovanie rýchlosti.

## Prekročenie obmedzenej rýchlosti

**Núdzový prípad**

Obmedzenú rýchlosť je možné kedykoľvek prekročiť: stlačte **prudko a na doraz** plynový pedál (za bod zvýšeného odporu).

Počas prekračovania rýchlosti na prístrojovej doske bliká nastavená rýchlosť.

Po vyriešení danej situácie uvoľnite plynový pedál. Funkcia obmedzovača rýchlosti sa obnoví hneď potom, ako rýchlosť poklesne pod určenú maximálnu hodnotu.

**Nemožnosť udržania obmedzenej rýchlosti**

Ak systém nie je schopný udržať rýchlosť na stanovenej maximálnej hodnote (napr. pri prudkom klesaní), na prístrojovej doske bude blikať rýchlosť upozorňujúc vás na túto skutočnosť.

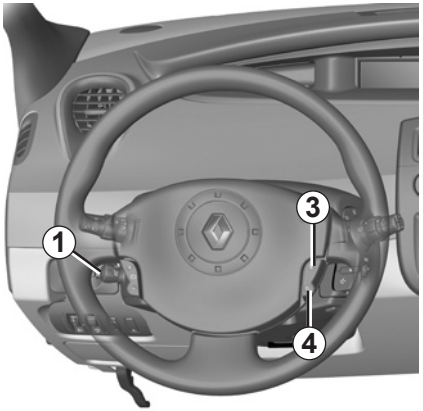


## Vypnutie funkcie

Funkcia obmedzovača sa vypne stlačením:

– tlačidla ***4***, kedy obmedzená rýchlosť ostane v pamäti a na prístrojovej doske sa zobrazí správa „v pamäti“,

– ovládača ***1***, v tom prípade obmedzená rýchlosť nezostane v pamäti a rozsvietenie kontrolky na prístrojovej doske potvrdí vypnutie funkcie.

## Vyvolanie obmedzenej rýchlosti z pamäte

Ak je rýchlosť uložená v pamäti, možno ju vyvolať stlačením tlačidla ***3***.

Na prístrojovej doske sa zobrazí správa „obmedzovač“.

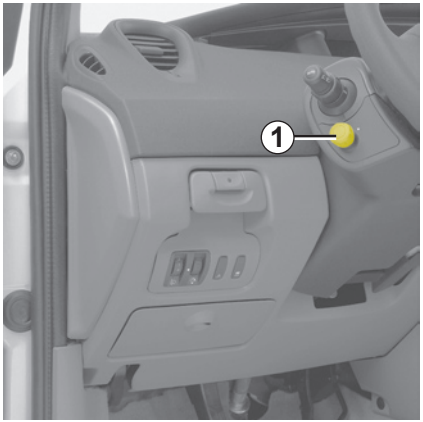


Regulátor rýchlosti je funkcia, ktorá vám pomáha, aby ste udržali rýchlosť jazdy na konštantnej hodnote, ktorú ste si zvolili. Nazýva sa **regulovaná rýchlosť**.

Regulovaná rýchlosť sa dá nastavovať priebežne od 30 km/h vyššie.

Funkcia regulátora rýchlosti v žiadnom prípade nemá vplyv na brzdový systém.

Táto funkcia dopĺňa podporu riadenia.

Avšak táto funkcia nenahrádza vodiča. V žiadnom prípade nemôže nahradiť dodržiavanie obmedzenej rýchlosti, ani bdelosť (buďte vždy pripravený brzdiť za každej situácie), ani zodpovednosť vodiča.

Regulátor rýchlosti sa nesmie používať, ak je hustá premávka, časté zákruty alebo šmykľavá vozovka (námraza, akvaplaning, štrk) a poveternostné podmienky sú nevhodné (hmla, dážď, bočný vietor, …).

Nebezpečenstvo nehody.

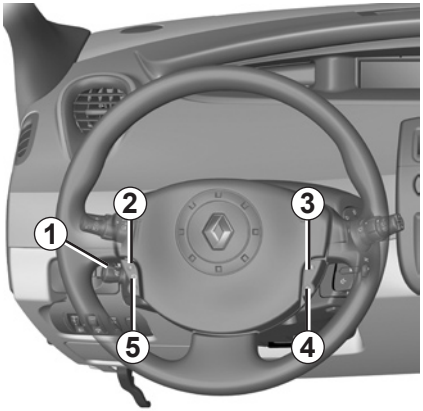


**Ovládanie**

*1* Hlavný ovládač zapnutia/vypnutia
*2* Aktivácia a uloženie regulovanej rýchlosti do pamäte. Zmena pri znižovaní regulovanej rýchlosti.
*3* Vyvolanie regulovanej rýchlosti z pamäte.
*4* Vypnutie funkcie (s uložením regulovanej rýchlosti do pamäte)
*5* Aktivácia a uloženie regulovanej rýchlosti do pamäte. Zmena pri zvyšovaní regulovanej rýchlosti.

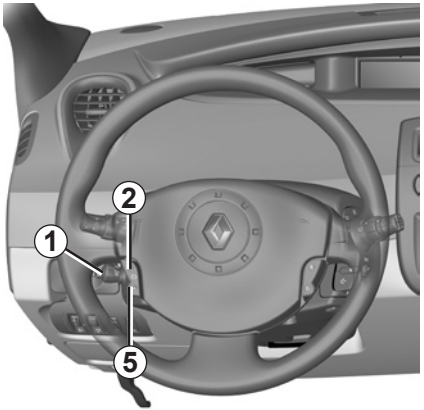


## Zapnutie

Otočte ovládač ***1*** na stranu .

Kontrolka ***6*** sa rozsvieti na prístrojovej doske a informuje, že funkcia tempomatu je v činnosti.

Ak je funkcia zapnutá, na prístrojovej doske sa zobrazí správa „tempomat“ sprevádzaná pomlčkami.

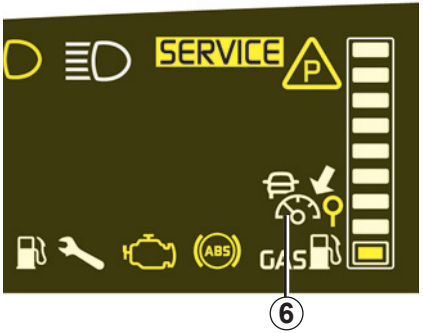


## Aktivácia regulátora rýchlosti

Pri stabilizovanej rýchlosti (približne nad 30 km/h) a pri správne zaradenom prevodovom stupni (vo vozidlách s mechanickou prevodovkou) stlačte spínač ***2*** alebo ***5***: funkcia sa zapne a rýchlosť sa uloží do pamäte.

## Jazda

Ako náhle je regulovaná rýchlosť uložená v pamäti a funkcia regulátora zapnutá, môžete uvoľniť tlak na plynový pedál.

Pozor, odporúčame nechávať nohy v blízkosti pedálov, aby ste v kritickej situácii boli pripravený zasiahnuť.

Systém je navrhnutý tak, že je možné pozorovať rozdiel medzi zaznamenanou regulovanou rýchlosťou a rýchlosťou na prístrojovej doske.

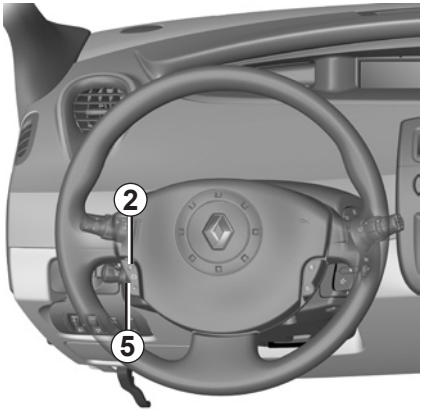


## Zmena regulovanej rýchlosti

Regulovanú rýchlosť možno meniť stláčaním (krátkym stláčaním alebo podržaním):

– tlačidla **2** na zvyšovanie rýchlosti,

– tlačidla **5** na zníženie rýchlosti.

Funkcia regulátora rýchlosti v žiadnom prípade nemá vplyv na brzdový systém.

## Prekročenie regulovanej rýchlosti

**Núdzový prípad**

Regulovanú rýchlosť možno kedykoľvek prekročiť stlačením plynového pedála. Počas prekračovania rýchlosti na prístrojovej doske bliká regulovaná rýchlosť.

**Nemožnosť udržať regulovanú rýchlosť**

Ak systém nie je schopný udržať regulovanú rýchlosť (napr. pri prudkom klesaní), na prístrojovej doske bude blikať rýchlosť upozorňujúc vás na túto skutočnosť.

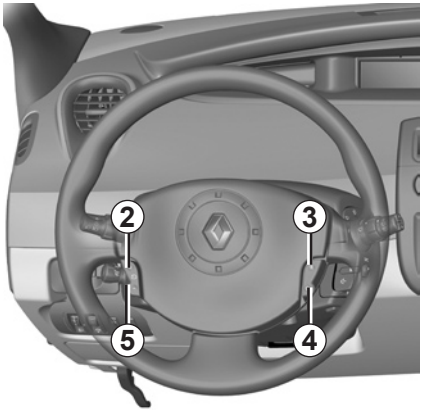


## Nastavenie funkcie vopred

Funkcia regulátora sa vypína stlačením:
– brzdového pedála,
– pedála spojky alebo preradením na neutrál vo vozidlách s automatickou prevodovkou,
– tlačidlo vypnutia ***4***.

Vo všetkých troch prípadoch regulovaná rýchlosť zostane v pamäti a na prístrojovej doske sa zobrazí správa „v pamäti“.

## Vyvolanie regulovanej rýchlosti z pamäte

Ak je rýchlosť uložená v pamäti, možno ju kedykoľvek vyvolať stlačením tlačidla ***3*** (na prístrojovej doske sa zobrazí správa „tempomat“), pričom rýchlosť je vyššia ako 30 km/h a podmienky cestnej premávky sú vhodné (premávka, stav vozovky, meteorologické podmienky, …).

Stlačením tlačidiel ***2*** alebo ***5*** sa reaktivuje funkcia tempomatu bez uloženej rýchlosti v pamäti: to je rýchlosť, akou sa pohybuje vozidlo práve pohybuje.

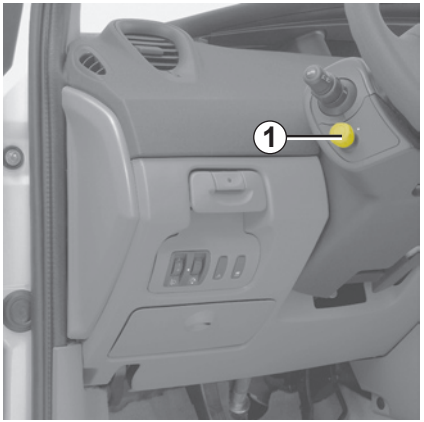


## Vypnutie funkcie

Otočte ovládač zapnutia/vypnutia ***1***. Vtedy sa rýchlosť neuloží do pamäte.

Zhasnutie kontrolky na prístrojovej doske potvrdzuje vypnutie funkcie.

Nastavenie alebo vypnutie funkcie regulátora rýchlosti nevyvoláva rýchle zníženie rýchlosti: zabrzdiť musíte stlačením brzdového pedála.

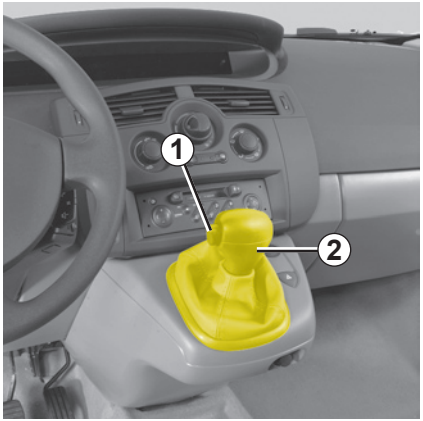


## Volič prevodov *2*

### Štartovanie

Páku ***2*** dajte do polohy **P** alebo **N**, zapnite zapaľovanie.

Stlačte brzdový pedál ( kontrolka ***3*** zhasne) a preraďte z polohy **P**.

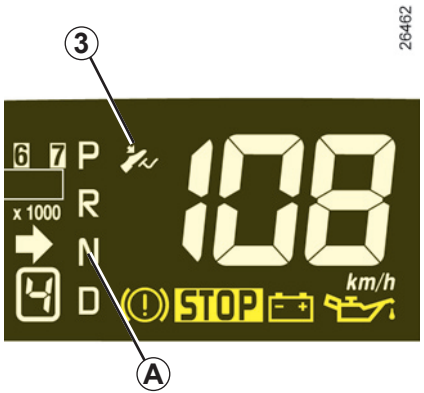


Displej ***A*** umiestnený na prístrojovej doske vás informuje o režime a zaradenom prevodovom stupni.

**P**: parkovanie
**R**: spiatočka
**N**: neutrál
**D**: automatický režim
**4**: zobrazenie zaradeného prevodového stupňa v manuálnom režime

**Polohy D alebo R sa zaraďujú len vtedy, keď vozidlo stojí, pri zošliapnutej brzde a uvoľnenom pedáli plynu.**

**Pri preraďovaní z polohy P je bezpodmienečne nutné zošliapnuť brzdový pedál a až potom stlačiť odisťovacie tlačidlo *1*.**

### Jazda v automatickom režime

Volič prevodov dajte do polohy **D**. Väčšinou pri normálnej situácii v premávke sa už nebudete musieť dotýkať páky voliča: rýchlosti sa budú preraďovať samy, v správnej chvíli, pri správnych otáčkach motora, pretože „automatika“ berie do úvahy zaťaženie vozidla, profil cesty a štýl jazdy, ktorý ste si zvolili.

### Hospodárna jazda

Na normálnych cestách jazdite zásadne s voličom v polohe **D**, iba s jemne stlačeným plynom. Prevody sa zaraďujú automaticky už pri nižších otáčkach.

## Zrýchlenie a predbiehanie

Prudko zošliapnite plynový pedál až na doraz (až za bod zvýšeného odporu pedála).

**V rámci možností motora sa tým umožní zaradenie optimálneho nižšieho prevodového stupňa.**

## Jazda v manuálnom režime

Ak je volič prevodov v polohe **D**, dajte ho doľava: impulzmi na volič môžete radiť rýchlostné stupne manuálne.

– Pri preraďovaní na nižší prevodový stupeň pohybujte pákou smerom dozadu.

– Pohybom dopredu sa zaraďujú vyššie prevodové stupne.

Zaradený prevodový stupeň sa zobrazí na displeji na prístrojovej doske.

**Mimoriadne situácie**
V určitých podmienkach jazdy (napr. ochrana motora, spustenie elektronického stabilizačného programu: ESP, ...) „automatika“ môže sama rozhodnúť o zaradení rýchlosti.

„Automatika“ môže tiež odmietnuť preradenie na iný stupeň a zabrániť tak nesprávnej manipulácii: v takom prípade zobrazovaný prevodový stupeň niekoľko sekúnd bliká a upozorňuje vás na túto skutočnosť.

## Výnimočné situácie

– **Ak typ cesty a časté zákruty** nedovoľujú ísť dlhšie úseky v automatickom režime (napr. v horách), odporúčame vám prepnúť do manuálneho režimu.

  Predíde sa tak neustálemu preraďovaniu zvolenému „automatikou“ pri stúpaní a dosiahne sa brzdenie motorom pri dlhých klesaniach.

– **Vo veľmi chladnom počasí**, pred preradením voliča z polohy **P** alebo **N** do polohy **D** alebo **R** chvíľku počkajte, aby motor nezhasol.

– **Vozidlá bez systému ochrany proti prešmykovaniu kolies:** na klzkej vozovke alebo na vozovke so slabou priľnavosťou je pred rozjazdom vhodné prejsť na ručné ovládanie a zaradiť druhý (prípadne tretí) stupeň, aby ste predišli prešmykovaniu kolies pri rozjazde.

Pri cúvaní môže dôjsť k nárazu pod vozidlom (napríklad: obrubník, zvýšený chodník) - môžete poškodiť vozidlo (deformovať zadnú nápravu).

Pri takomto náraze si nechajte skontrolovať svoje vozidlo v značkovom servise.

## Zaparkovanie vozidla

Po zastavení vozidla podržte stlačenú brzdu a páku voliča prevodov dajte do polohy **P**: tým sa zaradí neutrál prevodovky a hnacie kolesá budú mechanicky blokované prevodom.

V závislosti od vozidla, **zatiahnite ručnú brzdu alebo sa presvedčte, či je parkovacia brzda dobre zatiahnutá** (pozrite v kapitole 2, v časti „Parkovacia brzda“).

## Porucha činnosti

– Ak sa **počas jazdy** na prístrojovej doske zobrazí správa „skontrolovať prevodovku“ spoločne s kontrolkou SERVICE, znamená to poruchu.

  Obráťte sa čo najskôr na značkový servis.

– Ak sa **počas jazdy** na prístrojovej doske zobrazí správa „prehriatie prevodovky“ spoločne s kontrolkou SERVICE, ak to dopravná situácia dovolí, nechajte volič prevodov v polohe **D** (alebo **R**): počas státia sa systematicky vráťte do polohy **N**.

  Obráťte sa čo najskôr na značkový servis.

– **Oprava vozidla s automatickou prevodovkou**, pozrite v kapitole 5, v časti „Vlečenie vozidla“.

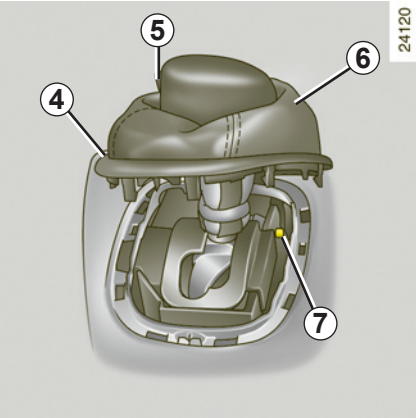


Ak je volič prevodov **po naštartovaní** zablokovaný v polohe **P**, pri stlačení brzdového pedála ho možno uvoľniť aj manuálne. Odopnite vrchnú časť krycieho vaku voliča prevodov ***4***.

Súčasne stlačte značku na kryte ***7*** a odisťovacie tlačidlo na voliči prevodov ***5***.

Pri spätnej montáži poriadne pripnite spodnú časť ***4*** a manžetu ***6*** dajte do správnej polohy, pričom zatláčajte spodnú časť.

## Princíp činnosti

Ultrazvukové detektory zabudované v zadnom nárazníku vozidla pri cúvaní „merajú“ vzdialenosť medzi vozidlom a prekážkou.

Meranie je sprevádzané zvukovými signálmi, ktorých frekvencia sa zvyšuje pri približovaní k prekážke. Po dosiahnutí vzdialenosti asi 25 centimetrov prejde pípanie do súvislého tónu.

**Poznámka:** dbajte, aby ultrazvukové senzory neboli zakryté (špina, blato, sneh atď.).

## Porucha činnosti

Ak systém zistí poruchu činnosti, pri zaradení spiatočky zaznie zvukový signál počas 5 sekúnd a upozorňuje vás na túto skutočnosť. Poraďte sa v značkovom servise.

Ide o doplnkovú podporu, ktorá prostredníctvom zvukových signálov indikuje vzdialenosť medzi vozidlom a prekážkou pri cúvaní.

V nijakom prípade teda nenahrádza opatrnosť a zodpovednosť vodiča pri cúvaní.

Vodič musí neustále dávať pozor na náhle udalosti, ktoré môžu vzniknúť počas jazdy: preto dávajte pozor, či pri manévrovaní nie sú v dráhe vozidla pohyblivé prekážky (napríklad dieťa, zviera, kočík, bicykel, ...) alebo veľmi malé alebo tenké prekážky (menší kameň, tenký kolík, ...).

Pri cúvaní môže dôjsť k nárazu pod vozidlom (napríklad: obrubník, zvýšený chodník) - môžete poškodiť vozidlo (deformovať zadnú nápravu).

Pri takomto náraze si nechajte skontrolovať svoje vozidlo v značkovom servise.

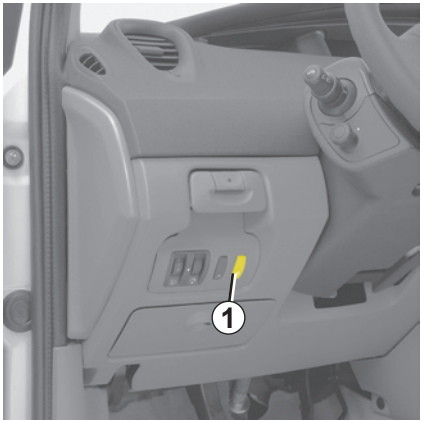


## Krátkodobé vypnutie systému

Stlačte vypínač ***1*** na vypnutie systému.

Kontrolka integrovaná vo vypínači sa rozsvieti, čo znamená, že systém je vypnutý.

Opätovným stlačením systém znovu zapnete a kontrolka zhasne.

Systém sa aktivuje automaticky pri každom vypnutí motora.

## Dlhodobé vypnutie systému

Systém možno vypnúť aj natrvalo stlačením vypínača na viac ako tri sekundy.

Kontrolka integrovaná vo vypínači zostane stále rozsvietená.

Takto vypnutý systém môžete opätovne zapnúť stlačením vypínača na viac ako tri sekundy.

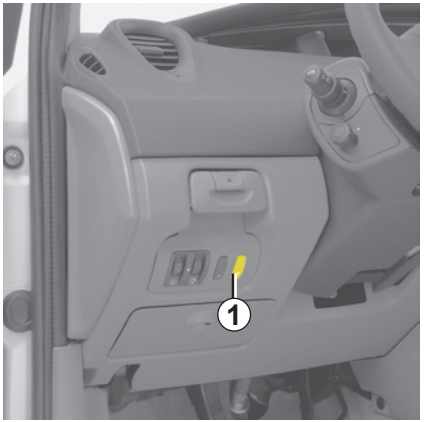


## Vozidlá vybavené pomocou pri parkovaní vpredu a vzadu

### Fungovanie

Pokiaľ sa vozidlo pohybuje rýchlosťou nižšou ako približne 12 km/h, systém pomoci pri parkovaní zostane zapnutý.

Všetky predmety nachádzajúce sa vo vzdialenosti menšej ako 60 centimetrov spredu sú detegované a ozve sa zvukový signál.

**Pri zaradení spiatočky** sa systém automaticky prepne do režimu manévrovania.

Všetky predmety nachádzajúce sa vo vzdialenosti menšej ako 1 meter spredu a/alebo 1,50 metra zozadu sú detegované a ozve sa zvukový signál.

V prípade, keď sa spredu aj zozadu vozidla nachádza prekážka a podľa toho, ktorá je bližšie sa ozve príslušný zvukový signál.

Ak sa v oblasti detekcie menšej ako 30 centimetrov nachádza prekážka spredu aj zozadu, zvukový signál vpredu a zvukový signál vzadu budú znieť striedavo.

## Ručné zapnutie/vypnutie pomoci pri parkovaní vpredu a vzadu

Krátkym stlačením spínača ***1*** systém vypnete.

Kontrolka integrovaná v spínači sa rozsvieti, aby vás upozornila, že systém je vypnutý. Na prístrojovej doske sa počas približne 10 sekúnd objaví správa „pomoc pri parkovaní vypnutá“.

Ďalším stlačením sa systém opäť aktivuje, kontrolka zhasne a na prístrojovej doske sa počas približne 10 sekúnd zobrazí správa „pomoc pri parkovaní zapnutá“.

Systém sa aktivuje automaticky pri každom vypnutí motora.

Ak sa vozidlo pohybuje rýchlosťou nižšou ako 12 km/h, môžu niektoré zdroje hluku (motorka, kamión, zbíjačka, …) spustiť zvukové signály.

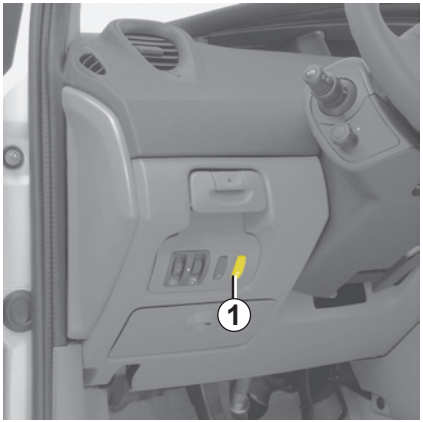


## Ručné zapnutie/vypnutie pomoci pri parkovaní vpredu a vzadu

Systém je možné vypnúť aj natrvalo stlačením spínača ***1*** na viac ako tri sekundy.

Kontrolka integrovaná v spínači zostane svietiť a na prístrojovej doske sa približne počas 10 sekúnd objaví správa „pomoc pri parkovaní vypnutá“.

Systém sa znovu aktivuje, ak spínač ***1*** stlačíte na viac ako tri sekundy. Kontrolka integrovaná v spínači zhasne a na prístrojovej doske sa približne počas 10 sekúnd zobrazí správa „pomoc pri parkovaní zapnutá“.

Ak sa vozidlo pohybuje rýchlosťou nižšou ako 12 km/h, môžu niektoré zdroje hluku (motorka, kamión, zbíjačka, …) spustiť zvukové signály.

## Automatické zapnutie/vypnutie systému

Ak sa vozidlo pohybuje rýchlosťou nižšou ako približne 12 km/h, systém sa zapne.

Systém sa vypne:

– ak je zatiahnutá parkovacia brzda;

– ak je rýchlosť vozidla vyššia ako 12 km/h;

– ak vozidlo stojí viac ako päť sekúnd (napríklad v zápche, na semafore, …);

– ak je zaradený neutrál alebo volič prevodov je v polohe **N** a **P** pri automatickej prevodovke;

– ak je namontované vlečné zariadenie vybavené systémom detekcie karavanu alebo prívesu.

# Kapitola 3: Pre vaše pohodlie


Vetracie otvory . . . . . 3.2
Kúrenie a klimatizácia . . . . . 3.4
Klimatizácia: informácie a rady pri používaní . . . . . 3.16
Otváranie okien . . . . . 3.17
Čelné sklo . . . . . 3.20
Strešné okno . . . . . 3.21
Slnečná clona . . . . . 3.23
Vnútorné osvetlenie . . . . . 3.25
Odkladacie priestory/usporiadanie kabíny . . . . . 3.27
Opierky hlavy . . . . . 3.31
Nastavovanie zadných sedadiel . . . . . 3.34
Popolník - Zapaľovač cigariet . . . . . 3.42
Batožinový priestor . . . . . 3.43
Otváracie zadné sklo . . . . . 3.44
Zadný kryt . . . . . 3.45
Kryt batožinového priestoru . . . . . 3.46
Preprava predmetov v batožinovom priestore . . . . . 3.47
Oddeľovacia sieťka . . . . . 3.48
Strešné tyče . . . . . 3.50

# VETRACIE OTVORY (vývody vzduchu)

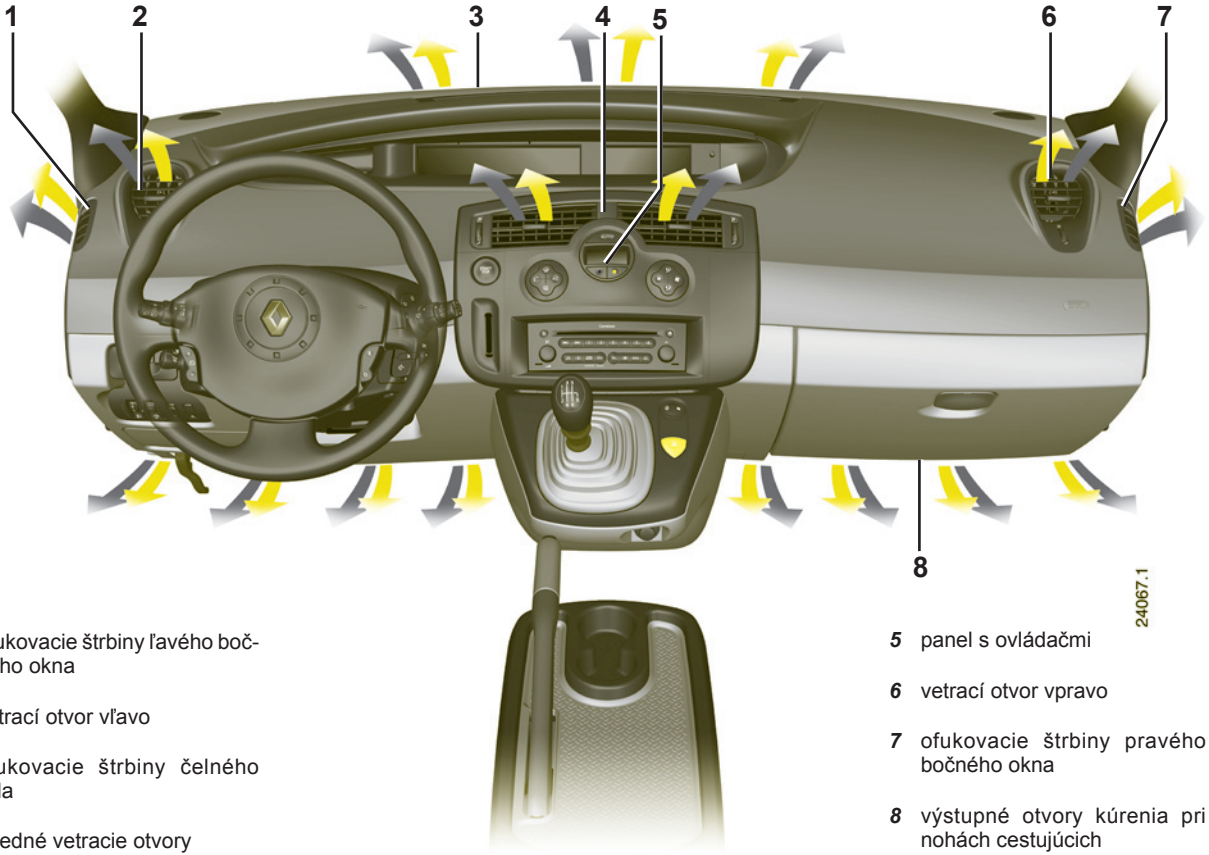


*1* ofukovacie štrbiny ľavého bočného okna

*2* vetrací otvor vľavo

*3* ofukovacie štrbiny čelného skla

*4* stredné vetracie otvory

*5* panel s ovládačmi

*6* vetrací otvor vpravo

*7* ofukovacie štrbiny pravého bočného okna

*8* výstupné otvory kúrenia pri nohách cestujúcich

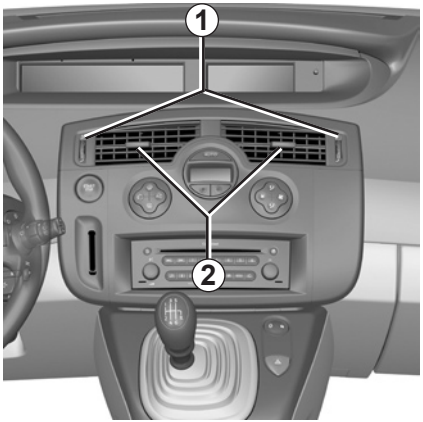


## Prietok vzduchu

Otáčajte krúžkom ***1*** a ***4*** (až za bod odporu).

Smerom hore: maximálne otvorenie.

Smerom dolu: zatvorenie.

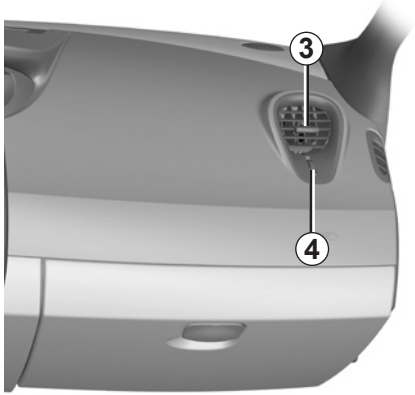


## Nasmerovanie

Vpravo / vľavo: pohybujte páčkou ***2*** alebo ***3***.

Hore/dolu: sklopte alebo vyklopte páčku ***2*** alebo ***3***.

Proti zápachu vo vašom vozidle používajte len systémy na to určené. Poraďte sa v značkovom servise.

Do vetracieho systému vozidla nič nevkladajte (napr. pri zápachu...).

**Riziko poškodenia alebo požiaru.**

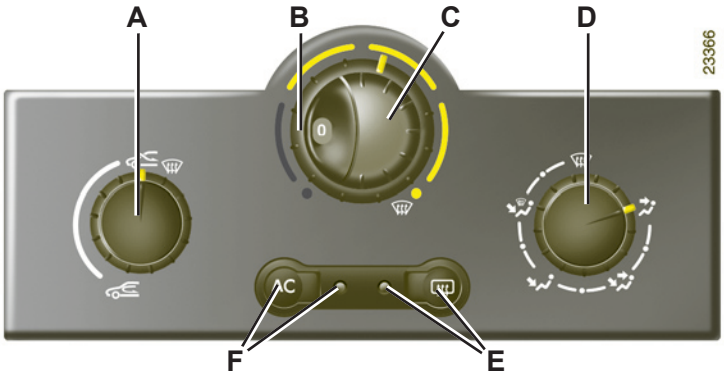


## Ovládanie

***A*** – Ovládač recirkulácie vzduchu.

***B*** - Nastavenie teploty vzduchu.

***C*** – Nastavovanie rýchlosti prúdenia vzduchu.

***D*** – Nastavenie rozdelenia vzduchu vnútri vozidla.

***E*** – Ovládanie a kontrolka ohrevu a odhmlievania zadného skla a ohrevu spätných zrkadiel.

***F*** – Ovládač a kontrolka spustenia klimatizácie (v závislosti od vozidla).

**Informácie a rady na používanie:**

Pozrite v časti „Kúrenie /klimatizácia: informácie a rady na používanie“.

## Nastavenie teploty vzduchu

Otočte ovládač ***B*** v závislosti od požadovanej teploty. Čím viac je kurzor v červenom poli, tým bude teplota vyššia.

Pri dlhšom používaní klimatizácie môžete mať pocit chladu. Zvýšenie teploty dosiahnete otáčaním ovládača ***B*** smerom doprava.

## Rozdelenie vzduchu v kabíne vozidla

Pohybujte ovládačom ***D*** a nastavujte kurzor do daných polôh.

Prúd vzduchu smeruje len do otvorov na odhmlievanie čelného skla a bočných skiel.

Prúd vzduchu sa rozdeľuje medzi ofukovacie štrbiny čelného skla a bočné okná a k nohám cestujúcich.

Táto poloha sa odporúča na dosiahnutie maximálneho pohodlia v chladnom počasí.

Vzduch prúdi hlavne k nohám cestujúcich.

Prúd vzduchu smeruje ku všetkým vetracím otvorom a k nohám cestujúcich.

Táto poloha sa odporúča na dosiahnutie maximálneho pohodlia v teplom počasí.

Vzduch prúdi hlavne vetracími otvormi.

## Rýchle odhmlievanie

Ovládače dajte do polohy :

– nasávanie vzduchu zvonku,

– maximálna teplota,

– odhmlievanie.

Použitie klimatizácie urýchľuje odhmlievanie.

## Zapnutie alebo vypnutie klimatizácie

Tlačidlo ***F*** umožňuje zapnúť (kontrolka svieti) alebo vypnúť (kontrolka nesvieti) činnosť klimatizácie.

**Klimatizácia slúži na:**

– zníženie teploty vo vnútri vozidla;

– odstránenie vlhkosti vyzrážanej na oknách.

Ak je vonkajšia teplota nízka, klimatizácia nefunguje.

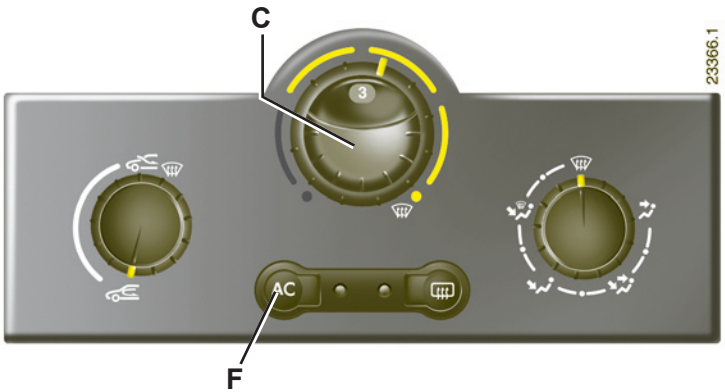


## Nastavenie rýchlosti prúdenia vzduchu

**Pri normálnom používaní**

Otočte ovládač ***C*** do jednej zo štyroch polôh na spustenie ventilácie a nastavenie jej výkonu.

Zvoľte polohu **1**, ak chcete nastaviť minimálny výkon ventilácie, a polohu **4**, ak chcete nastaviť maximálny výkon.

**Poloha 0**

V tejto polohe:

– sa klimatizácia automaticky vypína, aj keď je tlačidlo ***F*** zapnuté (kontrolka zostane rozsvietená);

– rýchlosť vháňania vzduchu do kabíny je nulová;

– napriek tomu počas jazdy zostáva mierny prietok vzduchu.

Táto poloha sa nemá bežne používať.

## Recirkulácia vzduchu (s izolovaním kabíny)

Otočte ovládač ***A*** smerom k symbolu recirkulácie vzduchu.

Pri zapnutí tejto funkcie sa nasáva vzduch z kabíny a recirkuluje bez prístupu vzduchu zvonku.

**Recirkulácia vzduchu umožňuje:**

– izolovať kabínu od vonkajšieho prostredia (jazda v znečistenej oblasti, ...);

– rýchlejšie dosiahnuť požadovanú teplotu v kabíne.

Pri dlhšej prevádzke v tomto režime sa môžu zarosiť sklá na bočných oknách i čelnom skle a v kabíne cítiť zápach opotrebovaného vzduchu.

Preto odporúčame prepnúť na normálny režim (vzduch nasávaný zvonku) opätovným otočením ovládača ***A*** ihneď, ako recirkulácia vzduchu prestane byť potrebná.

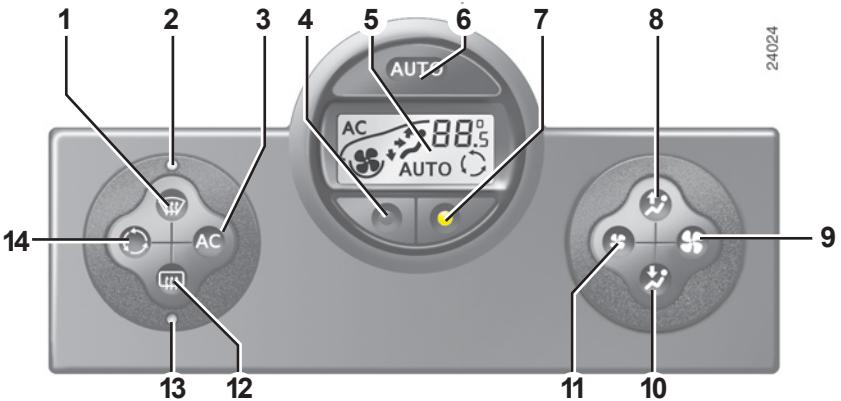


## Ovládače
**(v závislosti od vozidla)**

***1*** – Tlačidlo „rýchle odhmlievanie“ na odhmlievanie a odmrazovanie okien.

***2*** – Kontrolka združená s funkciou „rýchle odhmlievanie“.

***3*** – Zapnutie a vypnutie klimatizácie.

***4*** a ***7*** – Nastavovanie teploty vzduchu.

***5*** – Displej.

***6*** – Zapnutie automatického režimu.

***8*** a ***10*** – Nastavovanie rozdeľovania vzduchu v kabíne.

***9*** a ***11*** – Nastavovanie rýchlosti prúdenia vzduchu.

***12*** – Ohrev zadného skla a spätných zrkadiel.

***13*** – Kontrolka združená s ohrevom zadného skla

***14*** – Ovládač recirkulácie vzduchu.

**Informácie a rady pri používaní**

Pozrite v časti „Kúrenie / klimatizácia: informácie a rady na používanie“.

Tlačidlá ***1*** a ***12*** sú doplnené kontrolkami činnosti (***2*** a ***13***):

– keď kontrolka svieti, systém je zapnutý;

– keď kontrolka nesvieti, systém je vypnutý.

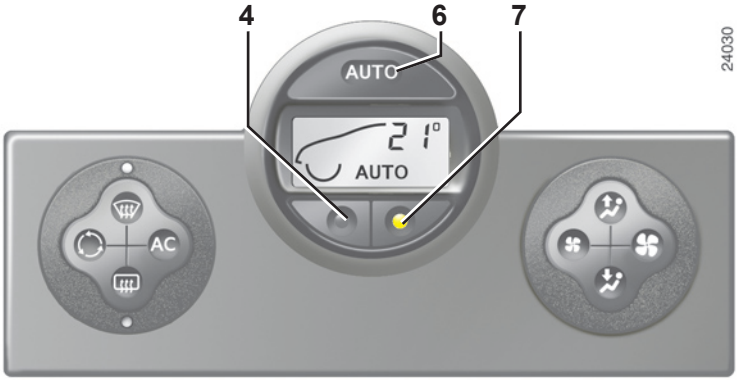


## Pohodlie v kabíne: automatický režim

Stlačte tlačidlo ***6***. Rozsvieti sa kontrolka v tlačidle AUTO.

Automatická klimatizácia je systém zaručujúci (s výnimkou používania v extrémnych podmienkach) tepelnú pohodu v kabíne a udržiavajúci dobrú viditeľnosť, pričom optimalizuje aj spotrebu.

**Toto je odporúčaný režim používania.**

Na dosiahnutie a udržanie úrovne zvoleného komfortu a dobrej viditeľnosti, systém má vplyv na:

– rýchlosť vetrania;

– rozdeľovanie vzduchu;

– riadenie recirkulácie vzduchu;

– zapnutie alebo vypnutie klimatizácie;

– teplotu vzduchu.

**Zobrazí sa iba teplota a symbol AUTO**

Funkcie zapájané v automatickom režime sa nezobrazujú.

– ak chcete teplotu zvýšiť, stlačte tlačidlo ***7***;

– stlačte tlačidlo ***4***, ak chcete teplotu znížiť.

**Poznámka:** Nastavenie krajných hodnôt „15 °C“ a „27 °C“ umožňuje systému produkovať maximálny chladiaci alebo maximálny ohrevný výkon bez ohľadu na podmienky.

V automatickom režime (na displeji svieti kontrolka AUTO), sú všetky funkcie klimatizácie riadené systémom.

Ak meníte niektoré funkcie, kontrolka AUTO zhasne. Jedine zmenená funkcia nie je systémom kontrolovaná.

Zobrazované hodnoty teploty vyjadrujú úroveň pohody.

Zvýšenie alebo zníženie zobrazovanej hodnoty po naštartovaní motora vozidla v chladnom alebo teplom počasí v nijakom prípade neumožňuje urýchlené dosiahnutie pohodlia bez ohľadu na nastavenú úroveň komfortu. Systém optimalizuje znižovanie alebo zvyšovanie teploty (ventilácia sa nespúšťa na maximálny výkon - výkon sa postupne zvyšuje, až kým motor nedosiahne dostatočnú teplotu, čo môže trvať niekoľko sekúnd až minút).

Otvory v palubnej doske by mali zostať vo všeobecnosti stále otvorené, ak to neprekáža.

## Úprava automatického režimu

Činnosť systému je v automatickom režime kontrolka, ale je možné zmeniť výber daný systémom (rozdeľovanie vzduchu…), tieto možnosti sú opísané na nasledujúcich stranách.

**Odporúčame používať automatický režim:**

Systém automatickej klimatizácie zabezpečuje (okrem extrémnych podmienok používania) pohodlie v kabíne a udržanie dobrej viditeľnosti, pri optimálnej spotrebe.

Možnosti zmeny sú opísané na nasledujúcich stranách.

Čo najskôr sa vráťte do automatického režimu.

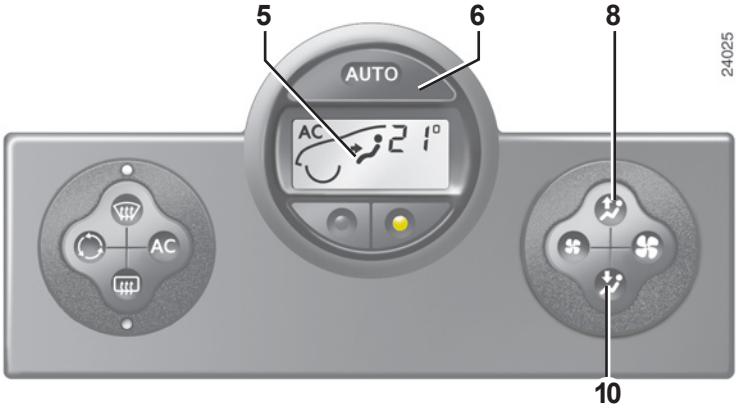


## Rozdelenie vzduchu v kabíne vozidla

Existuje päť možných kombinácií rozdeľovania vzduchu, ktoré dosiahnete krátkym stlačením tlačidiel ***8*** a ***10***. Šípky zobrazované na displeji ***5*** vás informujú o voľbe zaznamenanej systémom:

Prúd vzduchu smeruje len do otvorov na odhmlievanie čelného skla a bočných skiel.

Prúd vzduchu smeruje do štrbín odhmlievania čelného skla a bočných skiel a k nohám cestujúcich.

Vzduch prúdi hlavne vetracími otvormi.

Prúd vzduchu smeruje ku všetkým vetracím otvorom a k nohám cestujúcich.

Vzduch prúdi hlavne k nohám cestujúcich.

Prepnutím na manuálne rozdeľovanie vzduchu kontrolka činnosti na displeji ***5*** (automatický režim) zhasne, ale iba rozdeľovanie vzduchu prestane byť automaticky riadené systémom.

Do automatického režimu sa vrátite opätovným stlačením tlačidla ***6***.

## Zmena prietoku vzduchu

V automatickom režime systém riadi rýchlosť vetrania tak, aby najlepšie vyhovovala na dosiahnutie a udržanie komfortu.

Stlačením tlačidiel ***9*** a ***11*** zrušíte automatický režim.

Uvedené tlačidlá slúžia na zvýšenie a zníženie prietoku vzduchu.

## Zapnutie alebo vypnutie klimatizácie

V automatickom režime systém riadi zapínanie alebo vypínanie klimatizácie v závislosti od vonkajších klimatických podmienok.

Stlačením tlačidla ***3*** zrušíte automatický režim: kontrolka AUTO na displeji ***5*** zhasne.

Tlačidlo ***3*** slúži na zapnutie (rozsvietená kontrolka na displeji) alebo vypnutie (kontrolka je zhasnutá) klimatizácie.

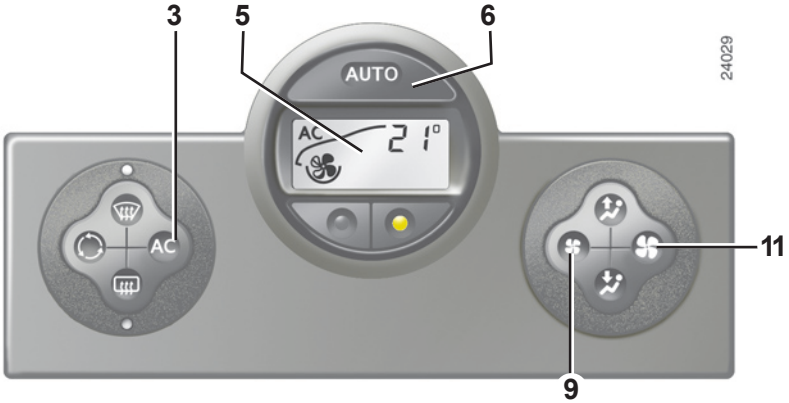


**Poznámka:** funkcia „rýchle odhmlievanie“ automaticky spúšťa klimatizáciu (kontrolka svieti). Do automatického režimu sa vrátite opätovným stlačením tlačidla ***6***.

V automatickom režime, keď je vonku chladno, sa vetranie nespustí okamžite na maximálny výkon: postupne stúpa, kým motor nedosiahne teplotu dostatočnú na ohrievanie vzduchu v kabíne vozidla. Môže to trvať od pár sekúnd až do niekoľkých minút.

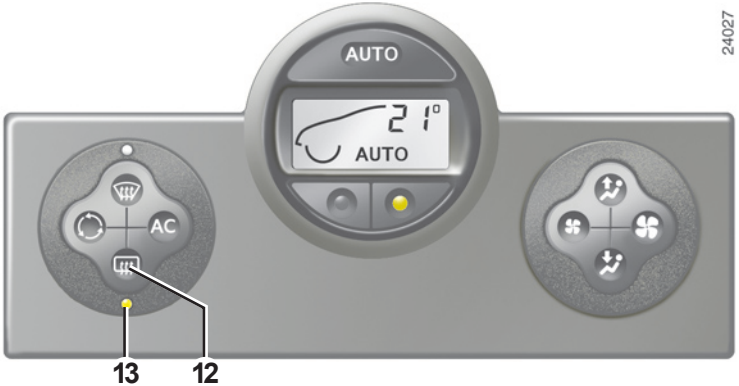


## Odhmlievanie - rozmrazovanie zadného okna

Stlačte spínač ***12***, kontrolka v spínači ***13*** sa rozsvieti.

Táto funkcia slúži na rýchle elektrické odhmlievanie zadného skla a elektrických spätných zrkadiel s ohrevom.

**Funkcia sa vypína** opätovným stlačením tlačidla ***12***. Pri poruche sa klimatizácia vypína automaticky.

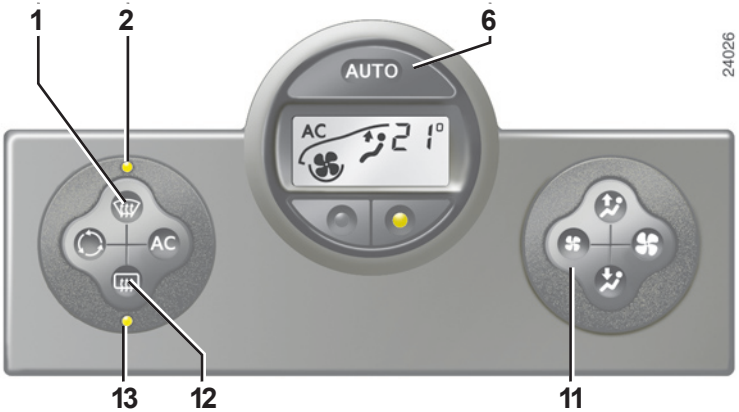


## Funkcia „rýchle odhmlievanie“

Stlačte spínač ***1***, kontrolka v spínači ***2*** sa rozsvieti.

Kontrolka v tlačidle AUTO (umiestnená na displeji ) zhasne.

Táto funkcia slúži na rýchle odmrazovanie a odhmlievanie čelného skla, bočných okien vpredu a spätných zrkadiel.

Automaticky zapína klimatizáciu, ohrev zadného skla (kontrolka ***13***) a vypína recirkuláciu vzduchu.

Ak si neželáte zapnúť ohrev zadného skla, stlačte tlačidlo ***12***, kontrolka ***13*** zhasne.

**Poznámka:** ak si želáte znížiť prietok vzduchu (môže spôsobovať určitú hlučnosť vo vozidle), stlačte tlačidlo ***11***.

**Táto funkcia sa vypína:**

– opätovným stlačením tlačidla ***1***;

– tlačidla ***6*** (na displeji sa rozsvieti kontrolka AUTO).

## Recirkulácia vzduchu

Stlačením tlačidla ***14*** sa spustí recirkulácia vzduchu (na displeji sa rozsvieti symbol).

Pri recirkulácii sa vzduch nasáva z vnútorného priestoru vozidla a recirkuluje bez prívodu vzduchu zvonku.

Recirkulácia vzduchu slúži na izolovanie vnútorného priestoru kabíny od vonkajšieho prostredia (jazda v znečistenej oblasti, …).

Pri dlhšej prevádzke s recirkuláciou vzduchu možno cítiť zápach opotrebovaného vzduchu, ktorý sa neobnovuje, a môže dochádzať k zahmlievaniu okien.

Odporúčame prepnúť na normálnu prevádzku (vzduch nasávaný zvonku alebo automatická recirkulácia) opätovným stlačením tlačidla ***14*** hneď, ako recirkulácia vzduchu prestane byť potrebná.

**Spotreba**

Keď je klimatizácia zapnutá, spotreba paliva je vyššia (najmä v mestskej premávke).

Vo vozidlách vybavených klimatizáciou bez automatického režimu klimatizáciu vypnite, ak ju nepotrebujete.

**Rady na minimalizáciu spotreby a pomoc pri ochrane životného prostredia:**

Jazdite s otvorenými vetracími otvormi a zatvorenými oknami.

Ak ste nechali vozidlo zaparkované na priamom slnku, na niekoľko minút zapnite vetranie, aby ste sa pred štartovaním zbavili prúdenia teplého vzduchu.

**Údržba**

Intervaly technických prehliadok si pozrite v servisnej knižke svojho vozidla.

**Porucha činnosti**

Všeobecne, v prípade akejkoľvek poruchy, sa obráťte na značkový servis.

– **Zníženie účinnosti odmrazovania, odhmlievania alebo klimatizácie.** Príčinou môže byť zanesená vložka filtra kabíny.

– **Nechladí.** Overte si správnu polohu ovládačov a stav poistiek. V opačnom prípade ju vypnite.

– **Prítomnosť vody pod vozidlom.** Po dlhšom používaní klimatizácie sa neznepokojujte, ak sa pod vozidlom objaví voda. Pochádza z kondenzácie.

**Rady pri používaní**

Niekedy (klimatizácia vypnutá, recirkulácia vzduchu zapnutá, vetranie vypnuté alebo slabé, ...) sa môže objaviť zahmlievanie skiel a čelného skla vozidla.

Pri zahmlievaní použite funkciu **„rýchle odhmlievanie“**, aby ste ho odstránili a potom spustite klimatizáciu v automatickom režime, aby ste zabránili jeho ďalšiemu vznikaniu.

**Neotvárajte chladiaci systém.** Je to nebezpečné pre oči a pokožku.

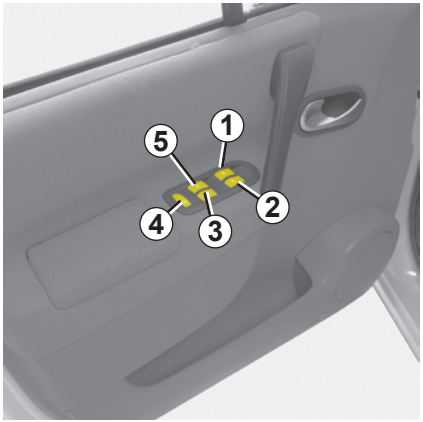


**Pri zapnutom zapaľovaní** stlačte spínač príslušného okna, aby ste ho otvorili (zadné okná sa úplne neotvoria);

Nadvihnite spínač príslušného okna, aby ste ho zatvorili.

## Na mieste vodiča

Stlačte spínač:

– ***1*** na strane vodiča;

– ***2*** na strane spolujazdca vpredu;

– ***3*** a ***5*** pre cestujúcich vzadu.

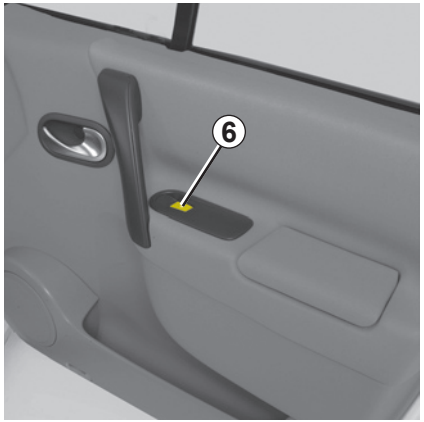


## Miesto spolujazdca vpredu

Spínačom ***6***.

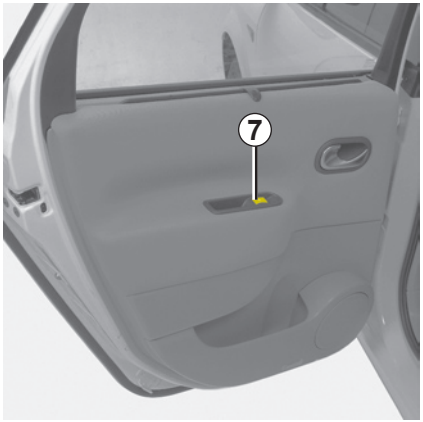


## Miesta vzadu

Spínačom ***7***.

**Bezpečnosť cestujúcich vzadu**
Vodič môže zablokovať otváranie okien a, v závislosti od vozidla, zadných dverí stlačením spínača ***4***. Rozsvietenie kontrolky integrovanej v spínači potvrdzuje uzamknutie.

**Zodpovednosť vodiča**
Nikdy neopúšťajte vozidlo s kartu Renault ponechanou vo vnútri kabíny, v ktorom je dieťa (alebo zviera), ani na krátky čas. Môže ohroziť seba alebo iné osoby naštartovaním motora, zapnúť niektoré zariadenia, napríklad ovládanie okien alebo zamknúť dvere. Pri pricviknutí okamžite zmeňte smer pohybu okna stlačením príslušného spínača.
Mohlo by tak dôjsť k vážnym poraneniam.

# ELEKTRICKÉ OTVÁRANIE OKIEN – IMPULZNÉ OVLÁDANIE

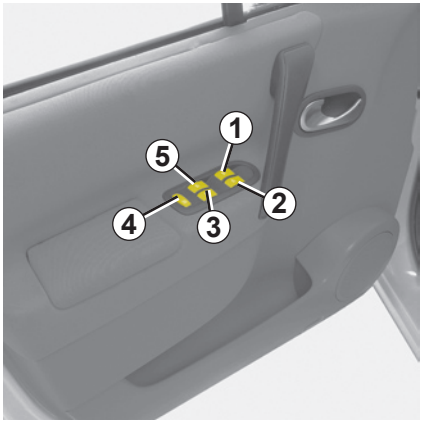


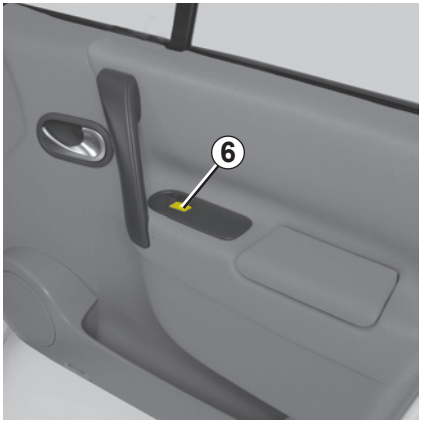


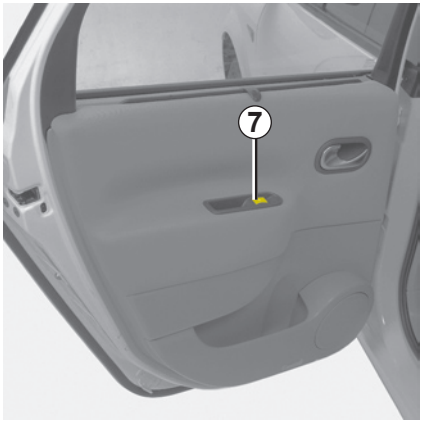


Impulzný režim dopĺňa činnosť elektrického ovládania otvárania okien opísanú vyššie. Vo vozidle s touto funkciou môže byť impulzným režimom vybavené okno vodiča alebo všetky okná.

Použite spínače ***1***, ***2***, ***3***, ***5***, ***6*** alebo ***7***.

**Systém funguje:**

– pri zapnutom zapaľovaní;

– dverí vodiča (ale najviac cca 20 minút).

**Bezpečnosť cestujúcich vzadu**
Vodič môže zablokovať otváranie okien a, v závislosti od vozidla, zadných dverí stlačením spínača ***4***. Rozsvietenie kontrolky integrovanej v spínači potvrdzuje uzamknutie.

**Zodpovednosť vodiča**
Nikdy neopúšťajte vozidlo s kartu Renault ponechanou vo vnútri kabíny, v ktorom je dieťa (alebo zviera), ani na krátky čas. Môže ohroziť seba alebo iné osoby naštartovaním motora, zapnúť niektoré zariadenia, napríklad ovládanie okien alebo zamknúť dvere. Pri pricviknutí okamžite zmeňte smer pohybu okna stlačením príslušného spínača.
Mohlo by tak dôjsť k vážnym poraneniam.

## Režim bez impulzného ovládania

– **Stlačte** príslušný spínač, ak chcete spustiť okno, a uvoľnite ho po dosiahnutí požadovanej polohy.

– **Nadvihnite** príslušný spínač, ak chcete okno privrieť, a uvoľnite ho po dosiahnutí požadovanej polohy.

## Impulzné ovládanie

– **Stlačte krátko** príslušný spínač: okno sa úplne otvorí.

– **Nadvihnite krátko** príslušný spínač: okno sa úplne zatvorí.

Stlačením spínača počas pohybu okna sa okno zastaví.

## Zatváranie okien na diaľku

(vozidlá vybavené impulzným elektrickým otváraním okien).

Ak pri zamykaní dverí zvonku **stlačíte dvakrát tesne po sebe tlačidlo zamykania na karte RENAULT**, **alebo** v režime s voľnými rukami tlačidlo **dverí alebo batožinového priestoru**, okná sa automaticky zatvoria.

### Osobitosť

Ak okno na konci pohybu narazí na odpor (napr: prsty, vetva stromu, …), zastaví sa a spustí sa o niekoľko centimetrov nižšie.

Avšak odporúčame, aby ste systém spustili len vtedy, ak užívateľ vidí vozidlo a nikto v ňom nie je.

Pri zatváraní okien môže dôjsť k vážnym zraneniam.

## Poruchy činnosti

Pri poruche zatvárania okna systém prejde do bezimpulzného režimu: príslušný spínač stlačte toľkokrát, koľko je potrebné, aby sa okno zatvorilo, potom podržte spínač stlačený (vždy na strane zatvárania) počas troch sekúnd. Potom okno úplne otvorte a zatvorte, aby ste reinicializovali systém.

Ak je to potrebné, obráťte sa na značkový servis.

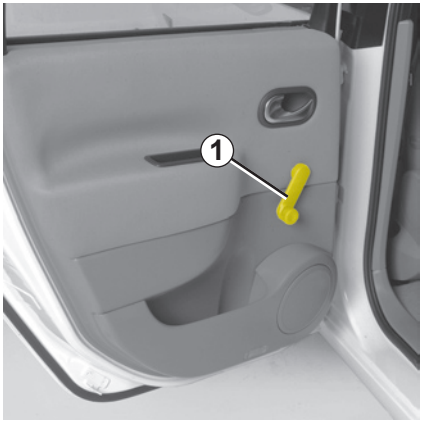


Pohybujte kľukou ***1***.

## Čelné sklo s odrazovou vrstvou
**(v závislosti od vozidla)**

Takéto sklo tlmí účinok slnečného žiarenia (najmä infračervenej zložky) jeho odrazením.

Po stranách vnútorného spätného zrkadla sa nachádzajú dve zóny ***2***, ktoré slúžia na používanie kariet na povolenie vstupu (napr.: diaľničné nálepky, parkovacie karty a pod.).

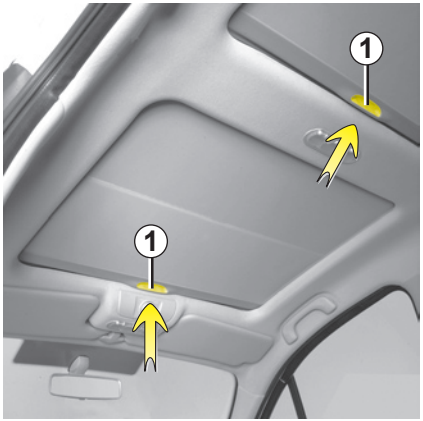


## Clona

S clonou manipulujte iba vtedy, ak je strešné okno zatvorené:

**Otvorenie clony:** posuňte rukoväť ***1*** smerom hore, potom clonu pridržte pokiaľ sa nenavinie.

**Zatvorenie clony:** potiahnite rukoväť ***1*** pokiaľ sa nezaklapne do zámky.

- nikdy nemanipulujte so strešným oknom, ak je clona zatvorená;
- nikdy nejazdite s otvoreným strešným oknom a zatvorenou clonou.

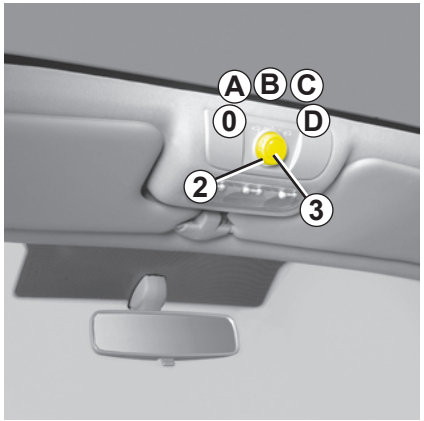


## Vyklápanie strešného okna

**Otváranie:** otvorte clonu, potom otočte ovládač ***2*** do polohy ***A***. **Zatváranie:** ovládač ***2*** dajte do polohy ***0***.

## Posunutie strešného okna

**Otváranie:** otvorte clonu, potom otočte ovládač ***2*** do polohy ***B***, ***C*** alebo ***D***, podľa požadovaného otvorenia;

**Zatváranie:** otočte tlačidlo ***2*** do polohy **0**.

**Tento systém funguje:**

Pri zapnutom alebo vypnutom zapaľovaní, pokiaľ neotvoríte dvere na strane vodiča (obmedzená na približne 20 minút).

**Zodpovednosť vodiča**

Nikdy nenechávajte kartu RENAULT vo vnútri kabíny, keď opúšťate vozidlo, v ktorom je dieťa (alebo zviera), ani na krátky čas.

Môže ohroziť seba alebo iné osoby naštartovaním motora, zapnúť niektoré zariadenia, napríklad ovládanie strešného okna alebo zamknúť dvere.

Pri pricviknutí okamžite zmeňte smer pohybu okna otočením ovládača ***2*** úplne vpravo (poloha ***D***).

Mohlo by tak dôjsť k vážnym poraneniam.

## Zatváranie strešného okna na diaľku

(vozidlá vybavené impulzným elektrickým otváraním okien).

Ak pri zamykaní dverí zvonku **stlačíte dvakrát tesne po sebe tlačidlo zamykania na karte RENAULT, alebo v režime s voľnými rukami, tlačidlo dverí alebo batožinového priestoru**, okná a strešné okno sa automaticky zatvoria.

Po zatvorení strešného okna diaľkovým ovládaním stlačenie tlačidla ***3*** vyvolá polohu strešného okna pred zatvorením.

**Osobitné prípady**

Ak strešné okno na konci pohybu narazí na odpor (napr: prsty, vetva stromu, …), zastaví sa a spustí sa o niekoľko centimetrov nižšie.

Avšak odporúčame, aby ste systém spustili len vtedy, ak používateľ vidí vozidlo a nikto v ňom nie je.

Pri zatváraní strechy môže dôjsť k vážnym zraneniam.

## Poruchy funkcie zatvárania strešného okna

V takom prípade skontrolujte, či nie je v okne nejaká prekážka, potom otočte tlačidlo ***2*** do polohy **0** a následne stlačte tlačidlo ***3***, aby sa strešné okno úplne zatvorilo.

Dávajte pozor, počas tejto manipulácie je obmedzovač sily mimo prevádzky.

Obráťte sa čo najskôr na značkový servis.

## Upozornenie

– **Vozidlo so strešnými tyčami**

  Vo všeobecnosti sa neodporúča otvárať strešné okno.

  Skôr ako začnete otvárať strešné okno, skontrolujte predmety a/alebo príslušenstvo (nosič na bicykle, ...) na strešnom nosiči: musia byť riadne rozmiestnené a prichytené, nesmú zavadzať strešnému oknu pri pohybe.

  Poraďte sa v značkovom servise, kde sa dozviete o ďalších možnostiach;

– keď opúšťate vozidlo, **dbajte**, aby strešné okno bolo správne zatvorené;

– tesnenie **očistite** raz za tri mesiace pomocou prípravkov odporúčaných výrobcom;

– **neotvárajte** strešné okno akonáhle prestane pršať, alebo po umytí vozidla.

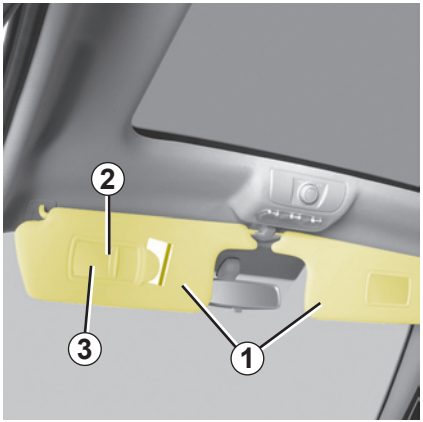


## Slnečná clona vpredu

Sklopte slnečnú clonu ***1*** na čelnom skle alebo ju uvoľnite a preklopte na bočné okno.

## Kozmetické zrkadlá *2* bez osvetlenia

V závislosti od vozidla, posuňte kryt ***3***.

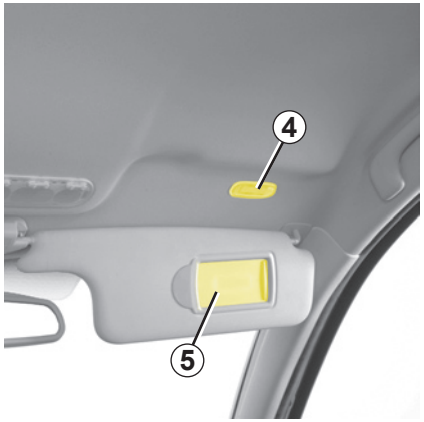


## Kozmetické zrkadlá s osvetlením

V závislosti od vozidla, posuňte kryt ***5***.

Osvetlenie ***4*** sa automaticky zapne.

## Komunikačné zrkadielko

Potiahnite kryt ***A***, aby ste ho otvorili.

## Postranné slnečné clony

Potiahnite slnečnú clonu nahor pomocou jazýčka ***6*** a zachyťte háčiky ***7*** v lôžku (presvedčte sa, či háčik dobre zapadol).

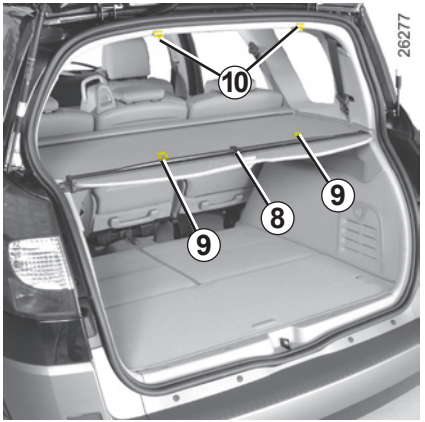


## Slnečná clona vzadu

Potiahnite slnečnú clonu nahor pomocou jazýčka ***8*** a zachyťte háčiky ***9*** v lôžku ***10*** (presvedčte sa, či háčik dobre zapadol).

## Stropné osvetlenie

Stlačením spínača ***2*** dosiahnete:

– trvalé zapnutie osvetlenia;

– osvetlenie závislé od otvárania niektorých predných alebo niektorých zo všetkých štyroch dverí (podľa modelu). Zhasne iba po zatvorení príslušných dverí po určitom intervale;

– okamžité zhasnutie.

## Bodové svetlo na čítanie

Z predného miesta stlačte spínač ***1*** pre vodiča, ***3*** pre spolujazdca.

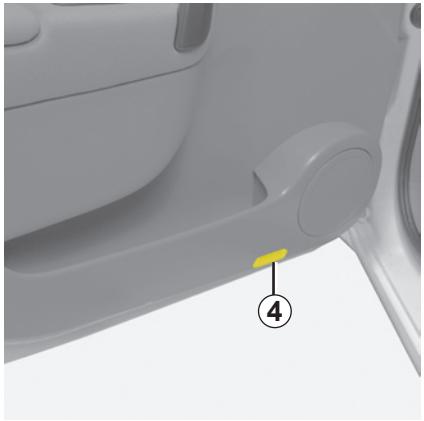


## Osvetlenie dverí

Každé svetlo ***4*** sa rozsvieti pri otváraní dverí.

Odomknutie a otvorenie dverí kabíny alebo batožinového priestoru vyvolá rozsvietenie stropného svetla a osvetlenia dverí na určitý čas.

# OSVETLENIE BATOŽINOVÉHO PRIESTORU A ZADNÉHO OKNA

## Osvetlenie batožinového priestoru

Svetlo ***1*** sa zapne pri otvorení batožinového priestoru.

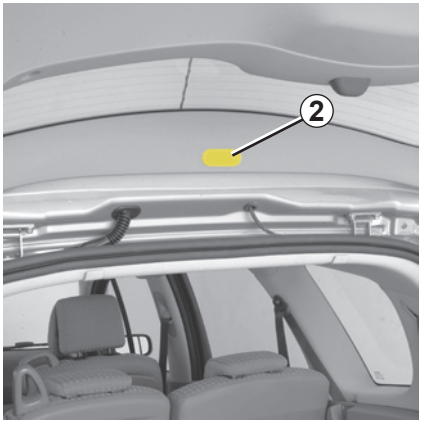


## Osvetlenie otvárateľného zadného okna

Svetlo ***2*** sa zapne pri otvorení zadného okna.

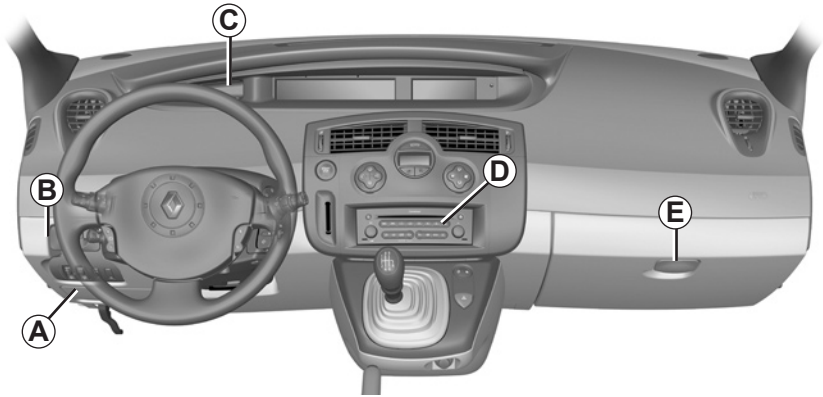


## Odkladacie priestory pod volantom *A*

Potiahnutím krytu otvoríte.

Miesto vhodné na odloženie peňaženky, diaľkové ovládanie od garáže, ...

## Miesto na drobné *B*

## Odkladací priestor *C*

Miesto vhodné na odloženie mobilu, zväzku kľúčov, ...

Neodkladajte sem kartu RENAULT „s voľnými rukami“.

## Umiestnenie autorádia *D*

Ak je vozidlo bez autorádia, toto miesto je odkladacím priestorom.

Na podlahe v prednom priestore nesmú byť žiadne predmety: v prípade prudkého zabrzdenia by sa totiž tieto predmety mohli zošmyknúť pod pedále a znemožniť ich použitie.

## Odkladacie priestory pre spolucestujúceho *E*

Otvoríte ho potiahnutím páčky.

Tieto odkladacie priestory využívajú prístup vzduchu zvonku a v závislosti od vozidla aj klimatizáciu. Priestor je vhodný na dokumenty formátu A4, fľašu vody, …

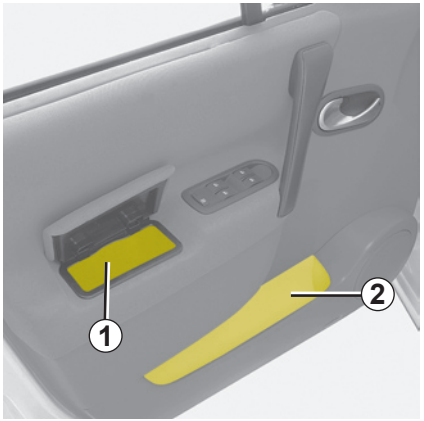


## Odkladacie priestory v lakťovej opierke predných dverí *1*

## Odkladacie priestory dverí *2*

Môžu slúžiť na pohár alebo na popolník.

Dbajte, aby všetky tvrdé, ťažké a ostré predmety neboli umiestnené v otvorených priestoroch, aby sa v zákrute alebo pri prudkom brzdení nemohli vymrštiť na cestujúcich.

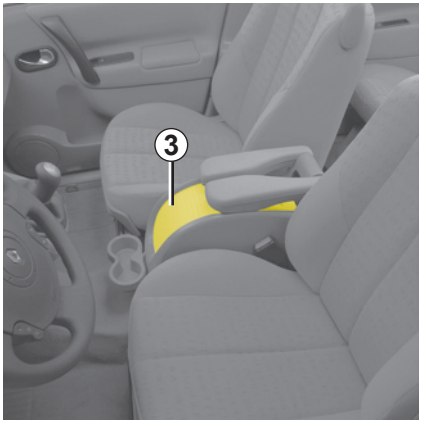


## Stredná posuvná konzola

Predná časť slúži na odkladanie dokumentov formátu A4, veľkej fľaše vody, ...

Zadná časť slúži na odkladanie malej fľaše vody.

Ak chcete nechať kryt ***3*** otvorený, svetlo môžete zhasnúť stlačením spínača ***5***.

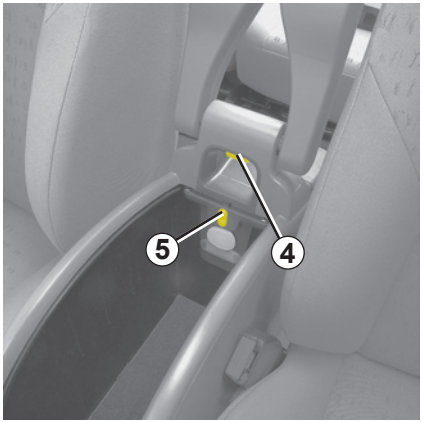


**Aby ste mohli posúvať strednú konzolu dopredu a dozadu,** stlačte tlačidlo ***4*** a posuňte konzolu do požadovanej polohy, pusťte tlačidlo a skontrolujte, či je konzola dobre zaistená.

Pri náročnej prevádzke sa ochranou na niekoľko minút znemožní jej funkcia.

**V žiadnom prípade neprekračujte hmotnosť nákladu nad 7 kg.**

## Prídržná rukoväť *6*

Slúži na držanie sa počas jazdy. Nepoužívajte ju pri nastupovaní alebo pri vystupovaní z vozidla.

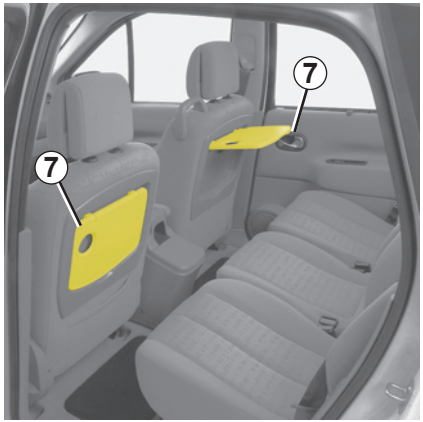


## Kryt batožinového priestoru *7*

Nadvihnite ho do vodorovnej polohy.

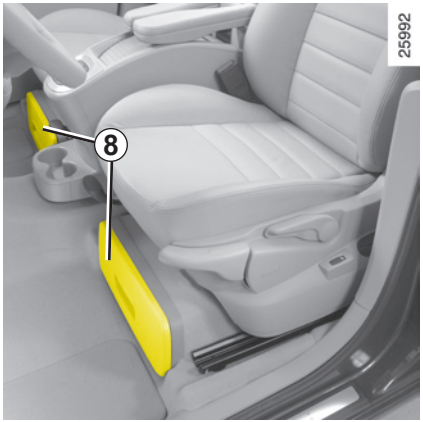


## Odkladacia zásuvka *8* pod prednými a zadnými sedadlami

Tieto zásuvky slúžia na odkladanie máp, dokumentov od vozidla, ...

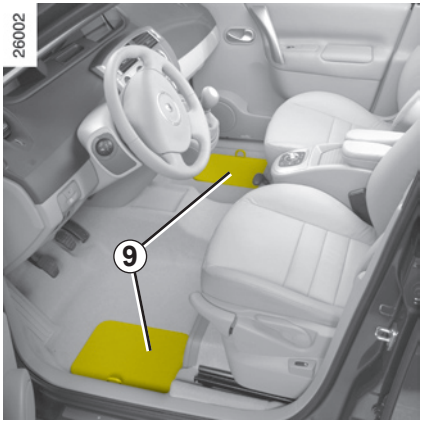


## Priestory *9* pri nohách vodiča a cestujúcich vpredu a vzadu

Tieto priestory slúžia na odkladanie máp, handier, ...

## Odkladací priestor *10*

Na každej strane batožinového priestoru sa nachádza priestor na odloženie fľaše oleja,…

## Odkladací priestor *11*:

5 -miestny model s dlhým podvozkom

Na každej strane pod koberčekom batožinového priestoru sa nachádza odkladací priestor.

# OPIERKY HLAVY VZADU

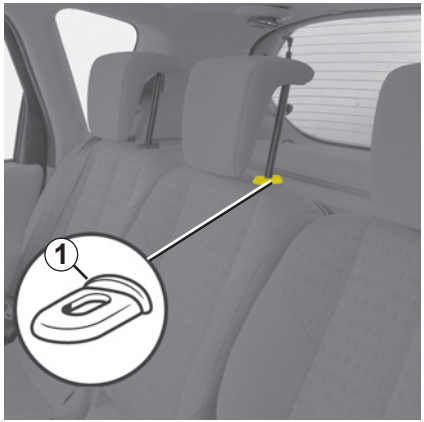


**Poloha pri používaní**

Opierku hlavy vytiahnite na maximum a potom ju zasuňte, až kým sa nezablokuje.

**Demontáž**

Stlačte jazýček alebo jazýčky ***1*** a opierku vytiahnite.

**Spätná montáž**

Nasaďte tyče do vodiacich rúrok, stlačte jazýček ***1*** a opierku hlavy zasuňte.

**Odkladacia poloha**

Stlačte jazýček ***1*** a opierku úplne stlačte nadol.

**Opierka hlavy zasunutá úplne dolu a v odkladacej polohe:** túto polohu nepoužívajte, keď na zadnom sedadle sedí cestujúci.

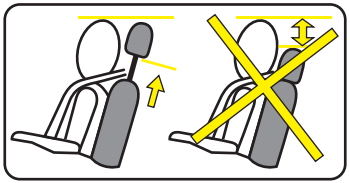

Opierka hlavy je jedným z prvkov bezpečnosti, dbajte preto, aby boli vo výbave vozidla a správne nastavené.

# KONVERTIBILNÁ OPIERKA HLAVY PRE DETI

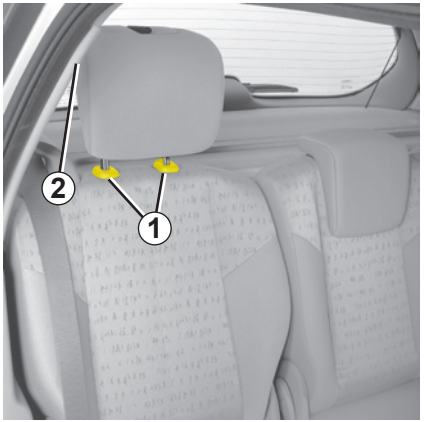


V závislosti od vozidla, opierkou hlavy pre deti sú vybavené zadné postranné sedadlá (normálny podvozok) alebo zadné postranné sedadlá v druhom rade (dlhý podvozok).

**Odkladacia poloha detskej opierky hlavy**

Stlačte jazýček ***1*** a opierku hlavy úplne znížte.

**Opierka hlavy zasunutá úplne dolu a v odkladacej polohe:** túto polohu nepoužívajte, keď na zadnom sedadle sedí cestujúci.

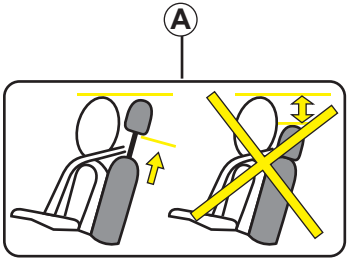


**Nastavovanie výšky**

Potiahnite opierku hlavy k sebe a súčasne ju posuňte do odporúčanej výšky (pozrite obrázok ***A***).

Opierka hlavy je jedným z prvkov bezpečnosti, dbajte preto, aby boli vo výbave vozidla a správne nastavené.

**Demontáž opierky hlavy**

Stlačte jazýčky ***1*** a opierku vysúvajte, až kým sa neuvoľní.

**Spätná montáž**

Opierka musí byť namontovaná s lôžkom pre krčný popruh ***2*** nachádzajúcom sa na strane dverí.

Nasaďte tyčky opierky hlavy do vodiacich rúrok ozubením smerom dopredu a zatlačte opierku hlavy až do požadovanej výšky.

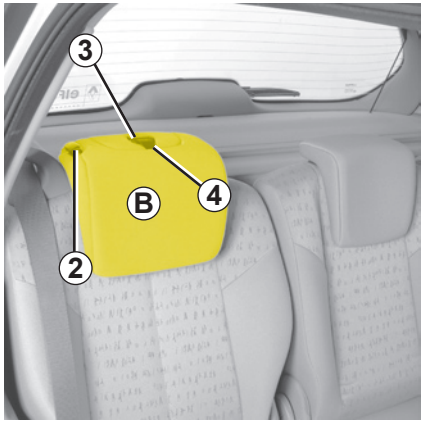


**Používanie pre deti**

Zdvihnite uzáver ***3***, uvoľnite pás ***4***, potom sklopte uzáver ***3***. Vankúš dajte úplne nadol ***B***.

Posaďte dieťa na sedadlo. Dvojica bočných opierok ***5*** musí prechádzať po stranách krku. Potom nastavte výšku opierky hlavy: spodok bočných opierok ***5*** musí byť približne dva centimetre nad ramenami.

V záujme pohodlia cestujúceho odložte bezpečnostný pás ***2***. Postup je vyznačený na štítku ***C***.

Opierku hlavy pre deti možno používať iba v kombinácii so zvýšenou podložnou homologovanou pre kategórie 2 (15 až 25 kg) a 3 (22 až 36 kg). Pozrite v kapitole 1, v časti „Bezpečnosť detí“.

Okrem týchto prípadov musí byť vankúš ***B*** vždy v zdvihnutej zaistenej polohe.

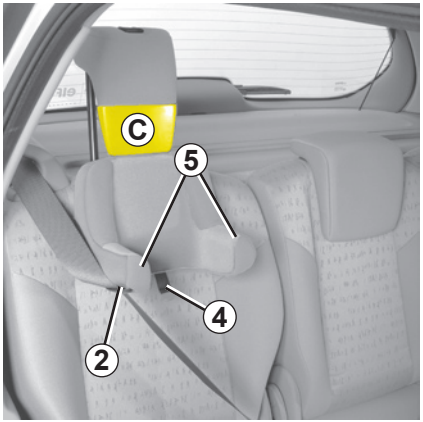


**Zavretie opierky hlavy**

Nadvihnite uzáver ***3***, úplne uzavrite vankúš ***B***, založte pás ***4***, potom zaistite sklopením uzáveru ***3***. Skontrolujte, či je riadne zais-tený.

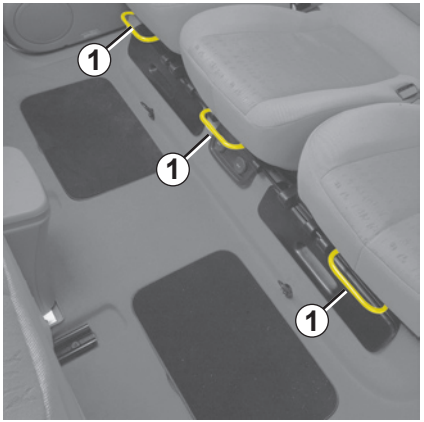


Miesta na sedenie vzadu pozostávajú zo samostatných sedadiel.

**Posúvanie sedadla dopredu alebo dozadu**
(v závislosti od vozidla)
Zdvihnite páku ***1*** na odistenie.

V požadovanej polohe páku pusťte a presvedčte sa, či je sedadlo dobre zaistené.

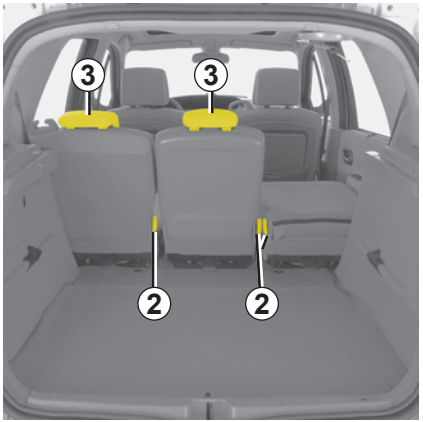


**Nastavenie sklonu operadla**
Potiahnite páčku ***2***.

Nastavte sklon operadla.

V záujme bezpečnosti tieto nastavenia nevykonávajte počas jazdy.

**Sklopenie operadla sedadla (poloha stolíka)**
Znížte opierku hlavy ***3***.

Nadvihnite rukoväť ***2***, sklopte operadlo a presvedčte sa, či je dobre zaistené.

Sklopenie operadla úplne na sedák umožňuje upraviť sedadlo do polohy stolíka.

V tejto polohe môžete sedadlá zaťažiť hmotnosťou 80 kg.

Pri manévrovaní so zadnými sedadlami dbajte na čistotu úchytov (musia byť zbavené kamienkov, handier, hračiek a pod.)

**Sklopenie sedadla**

Dajte opierku hlavy do spodnej polohy.

Dajte sedadlo do polohy stolíka.

Sedadlo posuňte dozadu na doraz.

Pohybujte páčkou ***1*** a zdvihnite sedadlo smerom dopredu, až kým sa nezablokuje vo zvislej polohe.

**Poznámka:** ak sa sedadlo nedá zdvihnúť, posuňte ho o jeden zub dopredu a znovu pohybujte páčkou ***1***.

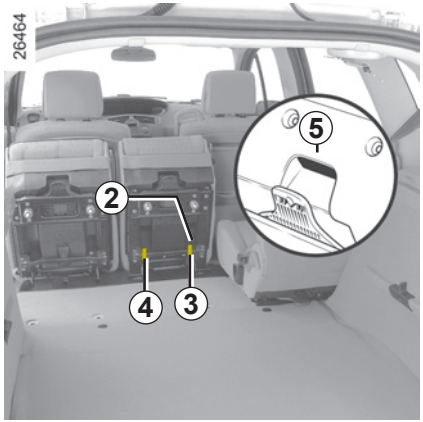


**Vrátenie sedadla na miesto**

Ovládačom ***2*** odistite sedadlo zo zvislej polohy, potom ho sklopte približne desať centimetrov od podlahy a pusťte ho.

Sedadlo sa vlastnou hmotnosťou vráti do pôvodnej polohy.

**Demontáž jedného sedadla**

Dajte opierku hlavy do spodnej polohy.

Uvoľnite opierku alebo jazýček bezpečnostného pásu.

Sklopte operadlo sedadla.

Sedadlo posuňte dozadu na doraz.

Pohybujte páčkou ***1*** a zdvihnite sedadlo, až kým sa nezablokuje vo zvislej polohe.

**Poznámka:** ak sa sedadlo nedá zdvihnúť, posuňte ho o jeden zub dopredu a znovu pohybujte páčkou ***1***.

Odistite úchyty ***3*** a ***4***.

Pridržte sedadlo, potom ho nadvihnite smerom hore pomocou rukoväti ***5*** umiestnenej zozadu sedadla.

Pri manévrovaní so zadnými sedadlami dbajte na čistotu úchytov (musia byť zbavené kamienkov, handier, hračiek a pod.)

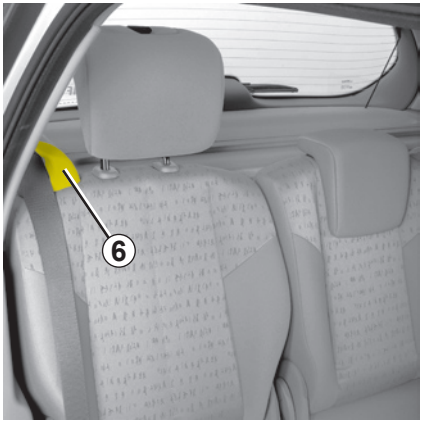


## Montáž sedadla

Predtým ako nainštalujte sedadlo, skontrolujte, či sa tyč ***7*** dotýka zarážky ***8***.

V opačnom prípade stlačte ovládač ***9*** a tyč ***7*** posuňte až na zarážku ***8***.

Pri inštalácii postranných sedadiel sa presvedčte, či sa bezpečnostný pás spolucestujúceho ***6*** nachádza na strane dverí.

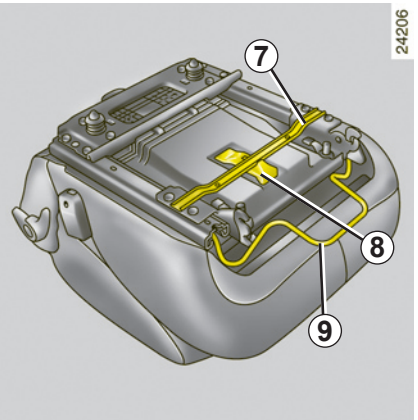


Nožičky ***11*** dajte do kotviacich miest: zaistia sa automaticky. Presvedčte sa, či sú dobre zaistené.

Odistite zámok ***10***, potom znížte sedadlo približne na desať centimetrov od podlahy a pusťte ho: sedadlo sa nastaví vlastnou hmotnosťou. Presvedčte sa, či je dobre zaistené.

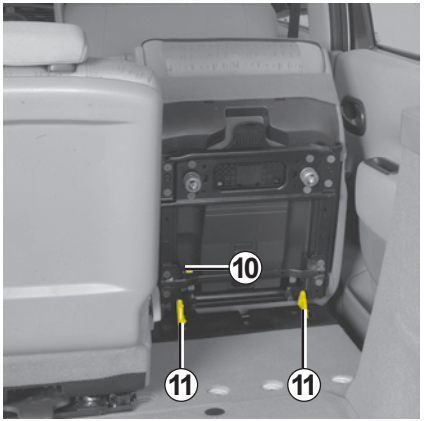

V záujme bezpečnosti tieto nastavenia nevykonávajte počas jazdy.

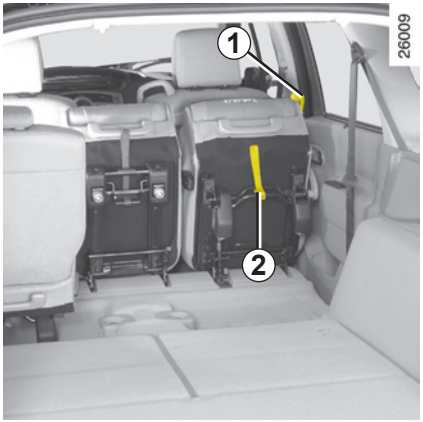


## Zadné sedadlá v druhom rade

### Sklápanie bočného sedadla

– Znížte opierku hlavy;

– potiahnite rukoväť ***1*** a sklopte operadlo, presvedčte sa, či je dobre zaistené;

– zozadu, potiahnite popruh ***2*** a dajte sedadlo do zvislej polohy;

– z miesta zadných dverí, potiahnite rukoväť ***3*** a dajte sedadlo do zvislej polohy.

### Montáž postranného sedadla na miesto

– Sklopte sedadlo až na podlahu a skontrolujte, či je dobre zaistené;

– potiahnite rukoväť ***1*** a zdvihnite operadlo, presvedčte sa, či je dobre zaistené.

Pri manipulácii so zadnými sedadlami v druhom rade dbajte na čistotu kotviacich miest (časť tela, zviera, kamienky, handra, hračky, …).

V záujme bezpečnosti tieto nastavenia nevykonávajte počas jazdy.

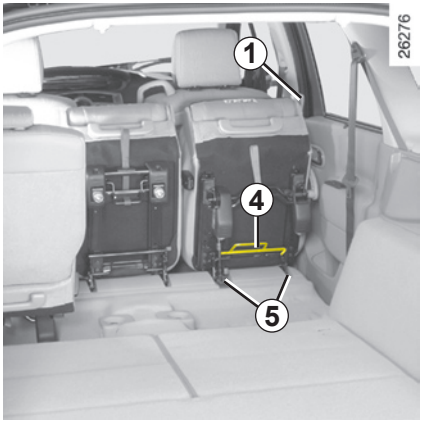


## Zadné sedadlá v druhom rade (pokračovanie)

**Vybratie bočného sedadla**

– Odopnite jazýček popruhu na sedadle;

– sklopte sedadlo;

– chyťte ovládač ***4***, potom nadvihnite sedadlo smerom hore.

**Montáž bočného sedadla**

– Nožičky ***5*** dajte do kotviacich miest: zaistia sa automaticky.

– sklopte sedadlo, pritlačte ho k podlahe a skontrolujte, či je dobre zaistené;

– potiahnite rukoväť ***1*** a zdvihnite operadlo, potom presvedčte sa, či je zaistené.

Pri manipulácii so zadnými sedadlami v druhom rade dbajte na čistotu kotviacich miest (časť tela, zviera, kamienky, handra, hračky, …).

V záujme bezpečnosti tieto nastavenia nevykonávajte počas jazdy.

## Zadné sedadlá v druhom rade (pokračovanie)

**Sklopenie stredného sedadla**

– Znížte opierku hlavy;

– vytiahnite jazýčky pásu, potom ich uložte na miesto;

– sklopte operadlo a skontrolujte, či je dobre zaistené;

– potiahnite popruh ***7*** a sedadlo dajte do zvislej polohy, presvedčte sa, či je dobre zaistené.

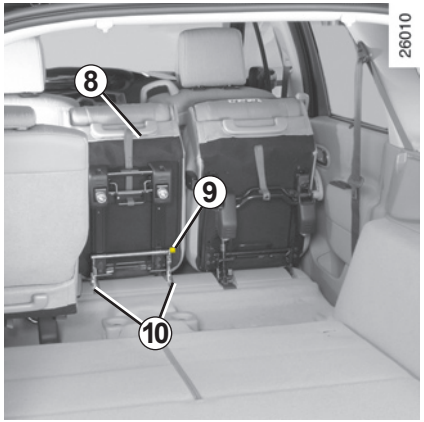


**Spätné uloženie stredného sedadla na miesto**

– Odistite úchyt ***9*** a položte sedadlo na podlahu, presvedčte sa, či je dobre zaistené;

– potiahnite rukoväť ***6*** a zdvihnite operadlo, presvedčte sa, či je dobre zaistené;

– namontujte opierku hlavy.

V záujme bezpečnosti tieto nastavenia nevykonávajte počas jazdy.

**Vybratie stredného sedadla**

Sedadlo je sklopené:

– odistite západku ***9***;

– chyťte ovládač ***8***, potom nadvihnite sedadlo smerom hore.

**Montáž stredného sedadla**

– Nožičky ***10*** dajte do kotviacich miest: zaistia sa automaticky.

– sklopte sedadlo a presvedčte sa, či je dobre zaistené;

– potiahnite rukoväť ***6***, nadvihnite operadlo a skontrolujte, či je dobre zaistené.

Pri manipulácii so zadnými sedadlami v druhom rade dbajte na čistotu kotviacich miest (časť tela, zviera, kamienky, handra, hračky, …).

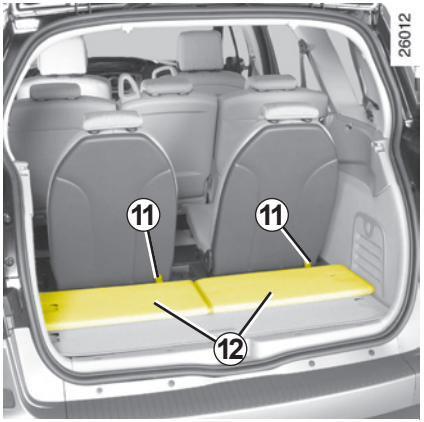

Počas manipulácie so zadnými sedadlami v treťom rade:

– dbajte, aby nikto nebol v blízkosti pohybujúcich sa častí;

– okolo sedadiel zabezpečte dostatočný priestor;

– dbajte, aby nič neprekážalo v mieste určenom na odloženie sedadla v batožinovom priestore.

V záujme bezpečnosti tieto nastavenia nevykonávajte počas jazdy.

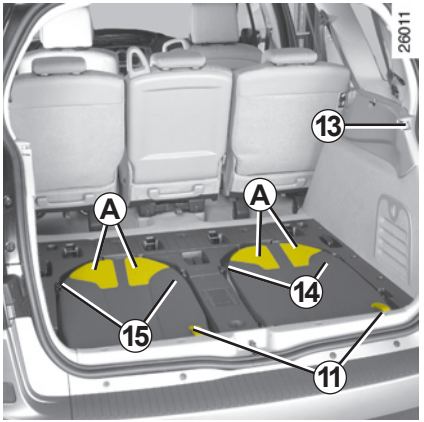


## Zadné sedadlá v treťom rade

### Sklopenie sedadla

– Poskladajte a vyberte koberček z batožinového priestoru ***12***;

– znížte opierku hlavy;

– odopnite pracky pásu;

– zatlačte na operadlo potiahnite popruh ***11***;

– zatlačte na operadlo (zóna ***A***) sedadla a skontrolujte, či je dobre zaistené;

– stlačte jazýčky pásu a uložte koberček na miesto.

**Poznámka:** háčiky ***13*** slúžia na uchytenie praciek pásov.

### Sklopenie sedadla

– Demontujte kryt batožinového priestoru, zložte a snímte koberček v batožinovom priestore. Skontrolujte, či zelené značky ***14*** a ***15*** nie sú viditeľné, ak áno, zatlačte na ne, aby sa zasunuli;

– potiahnite popruh ***11***, zaistite sedadlo potiahnutím hornej časti operadla a presvedčte sa, či je dobre zaistené. Overte, či sú teraz zelené kontrolky ***14*** (a/alebo ***15***) viditeľné, presvedčte sa, či je sedadlo dobre zaistené;

– namontujte opierku hlavy;

– zaklapnite pracky pásov do príslušných jazýčkov.

## Prístup k zadným sedadlám v treťom rade

– Od zadných dverí posuňte dopredu sedadlo z druhého radu;

– opierku hlavy dajte do spodnej polohy;

– sklopte sedadlo;

– posaďte sa na zadné sedadlo v treťom rade;

– ťahajte sedadlo v druhom rade a dajte ho do polohy stolíka;

– nadvihnite operadlo sedadla.

Pripomína vám to štítok umiestnený na zadnej strane sedadla.

## Obmedzenia používania

Jazdiť so sklopeným operadlom alebo sedadlom v druhom rade, pričom na zadnom sedadle v treťom rade sedí cestujúci, je zakázané.

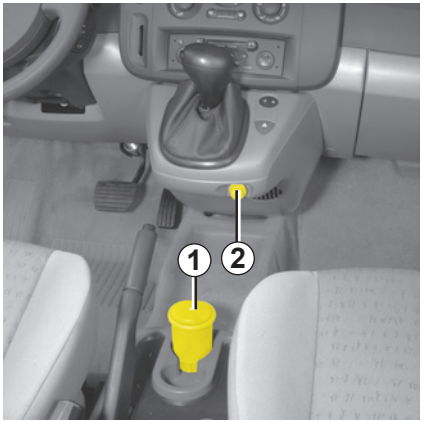


## Popolník *1*

Ide o prenosný popolník, ktorý možno umiestniť v stojane na poháre v tomto vozidle.

## Zapaľovač cigariet *2*

Pri zapnutom zapaľovaní, zasuňte zapaľovač ***2***.

Po rozžeravení sám vyskočí s ľahkým klapnutím. Vytiahnite ho. Po použití ho zasuňte naspäť, ale nezatlačte.

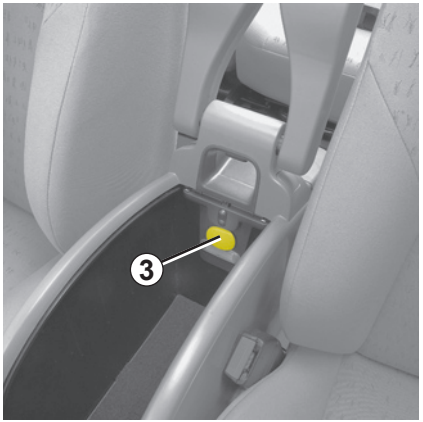


## Zástrčka na príslušenstvo *3*

V závislosti od vozidla môže byť umiestnená na mieste zapaľovača cigariet ***2***.

Je určená na napájanie príslušenstva schváleného spoločnosťou RENAULT a ktorého príkon nepresahuje 120 wattov (napätie 12 V)

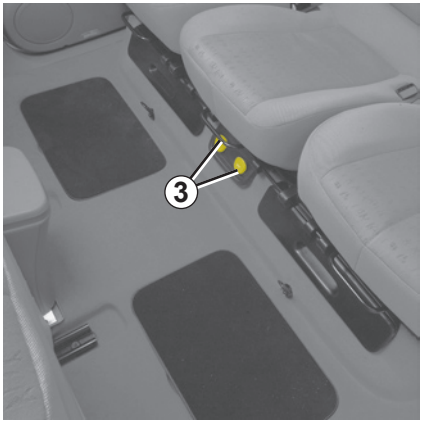

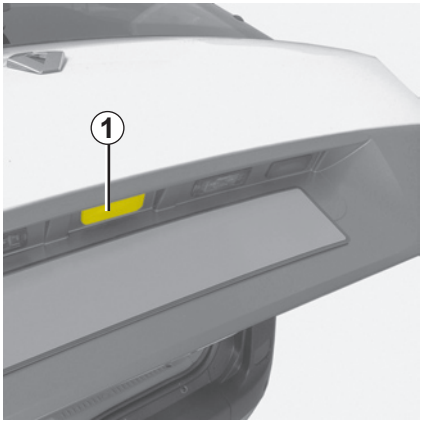


## Otváranie

Stlačte tlačidlo ***1*** a nadvihnite dvere batožinového priestoru.

## Obmedzenia používania

Nie je možné otvoriť súčasne dvere batožinového priestoru a zadné sklo (elektronicky blokované).

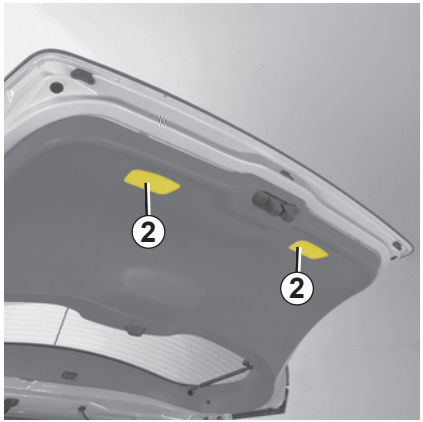


## Zatváranie

Dvere batožinového priestoru sklopte najskôr pomocou vnútorných držadiel ***2***.

## Ručné otváranie zvnútra

Ak nie je možné batožinový priestor odomknúť, dá sa to urobiť manuálne zvnútra.

– Do batožinového priestoru sa dostanete sklopením operadla (operadiel) zadného sedadla,

– zasuňte ceruzku alebo podobný predmet do otvoru ***3*** a celok posuňte tak, ako je znázornené na obrázku,

– potlačte dvere batožinového priestoru a otvorte ich.

# OTVÁRACIE ZADNÉ SKLO

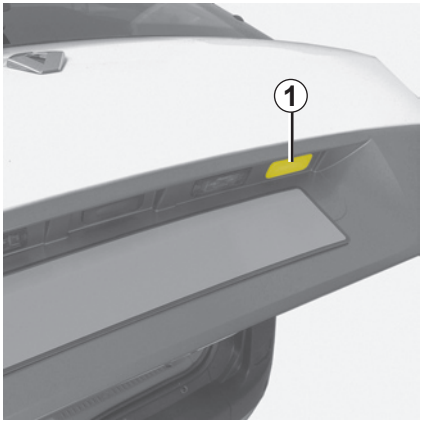


## Otváranie

Stlačte tlačidlo ***1***.

Nadvihnite zadné sklo uchopením za základňu stierača ***2***.

Potiahnite rukoväť ***3***, aby ste sa dostali do batožinového priestoru.

## Obmedzenia používania

Nie je možné otvoriť súčasne dvere batožinového priestoru a zadné sklo (elektronicky blokované).

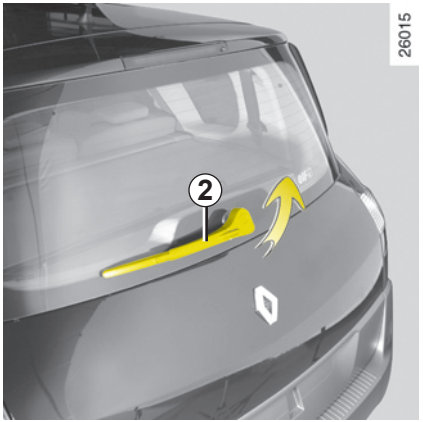


## Zatváranie

Uchopte stierač za ramienko ***2*** a sklopte zadné sklo až po jeho zaistenie.

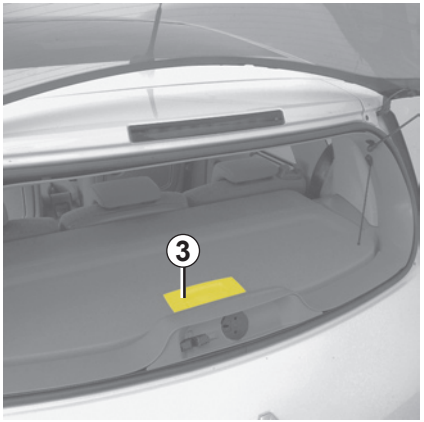


Jazda s otvoreným zadným sklom môže byť nepríjemná pre cestujúcich, vzhľadom na možnosť vnikania výfukových plynov. Takýto spôsob treba obmedziť len **na jazdu na krátke vzdialenosti**, alebo **na prepravu objemných predmetov**, aby nebolo potrebné otvárať celé zadné dvere. V takom prípade zatvorte ostatné okná a otváraciu strechu a zapnite **vetranie na stredný alebo maximálny výkon**, aby výfukové plyny nevnikali do kabíny.

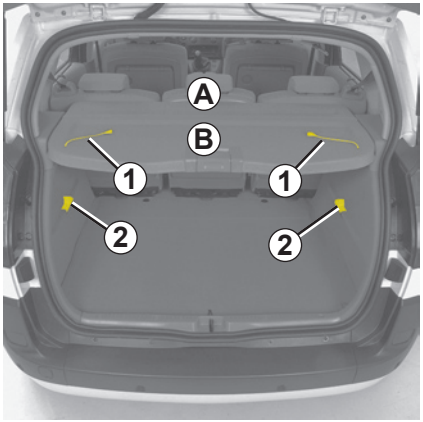


## Kryt batožinového priestoru

Pri demontáži odopnite obidve šnúrky ***1***.

Sklopte časť ***A*** na kryte ***B***, potom potiahnite smerom k sebe.

Pri spätnej montáži postupujte v opačnom poradí.

## Umiestnenie krytu v hornej polohe

Položte kryt na držiaky ***2*** umiestnené v strede výšky batožinového priestoru.

Maximálne zaťaženie krytu batožinového priestoru v strednej alebo spodnej polohe: 25 kg rovnomerne rozložených.

Na kryt batožinového priestoru v hornej polohe neukladajte žiadne a hlavne ťažké alebo tvrdé predmety.
Pri prudkom zabrzdení alebo v prípade nehody by mohli ohrozovať cestujúcich vo vozidle.

## Na navinutie mäkkej časti *A* krytu

Mierne potiahnite rukoväť ***1***, aby sa uvoľnili kolíky z upevňovacích lôžok na obidvoch stranách batožinového priestoru.

Kryt batožinového priestoru počas navíjania pridržiavajte.

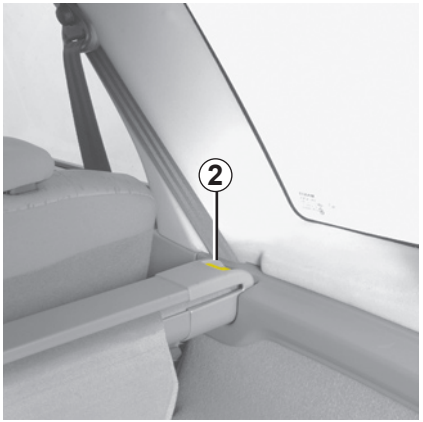


## Demontáž krytu batožinového priestoru

Stlačte tlačidlo ***2*** a zároveň zdvihnite rovnú stranu navíjača.

Potom nadvihnite ľavú časť navíjacieho zariadenia a vyberte ho.

Spätnú montáž krytu batožinového priestoru vykonajte v opačnom poradí.

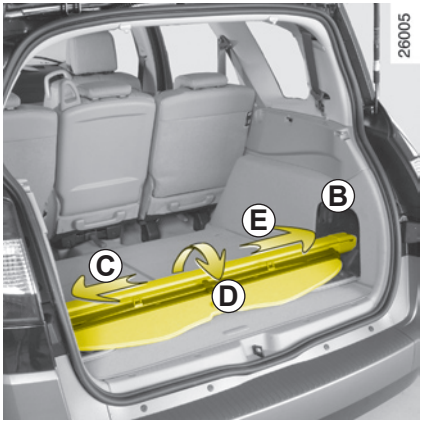


## Odkladanie krytu batožinového priestoru

Otvorte miesto na odkladanie ***B*** na každej strane batožinového priestoru.

Vložte navíjač do priehradky na ľavej strane ***C***, potom ho otočte ***D***, aby druhý koniec zapadol do priehradky na pravej strane ***E***.

# PREPRAVA PREDMETOV V BATOŽINOVOM PRIESTORE

Prepravované predmety ukladajte vždy tak, aby sa opierali najväčším rozmerom:

– O operadlo zadného sedadla, čo býva najčastejší prípad naloženia vozidla (prípad ***A***).

– O sklopené zadné sedadlo, (prípad ***B***).

– O predné sedadlá, čo je prípad maximálneho naloženia.

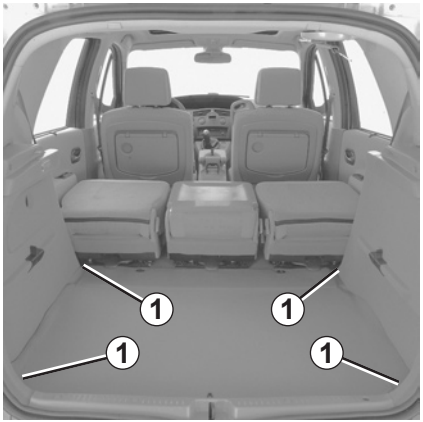


**Kotviace háčiky *1***

Najťažšie predmety ukladajte vždy priamo na podlahu. Ak je vozidlo nimi vybavené, používajte kotviace háčiky ***1*** nachádzajúce sa na podlahe batožinového priestoru. Prepravované predmety musia byť uložené tak, aby sa pri prudkom zabrzdení nemohli posunúť dopredu na cestujúcich. Aj keď na zadných sedadlách nesedia nijakí cestujúci, bezpečnostné pásy nechávajte zapnuté.

V závislosti do vozidla, je užitočná na oddelenie prepravovaných zvierat alebo batožiny od časti vozidla pre cestujúcich.

Môže byť umiestnená:

– za prednými sedadlami pomocou bodov ***1***;

– za zadnými sedadlami pomocou bodov ***2***;

Oddeľovacia sieťka batožiny sa nesmie používať na zachytenie predmetov.

Riziko poranení.

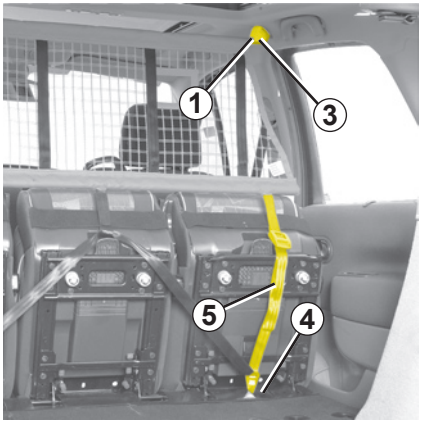


## Montáž oddeľovacej sieťky za predné sedadlá

Na každej strane vo vnútri vozidla:

– sklopte kryt ***1***, aby ste sa dostali ku kotevným bodom, ktoré slúžia na horné uchytenie sieťky;

– hornú kovovú tyč sieťky ***3*** vložte do kotevných bodov;

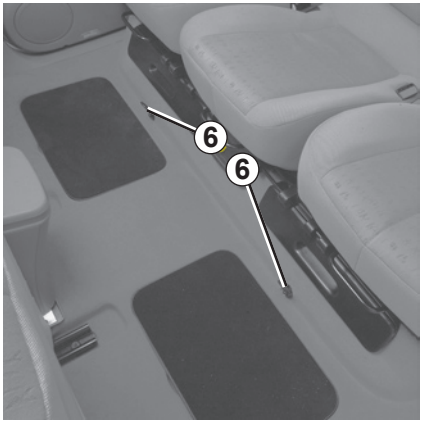


– upevnite obidva krúžky ***4*** popruhov ***5*** sieťky do kotviacich bodov ***6***;

– nastavte popruh ***5*** tak, aby bola sieťka poriadne napnutá.

Ak na zadnom sedadle niekto sedí, neinštalujte oddeľovaciu sieťku batožiny do tejto polohy.

## Montáž oddeľovacej sieťky A za zadnými sedadlami

(za zadnými sedadlami v druhom rade v modeli s dlhým podvozkom)

Na každej strane vo vnútri vozidla:

– sklopte kryt ***2***, aby ste sa dostali ku koľajničke, ktorá slúži na horné uchytenie sieťky;

– hornú kovovú tyč sieťky ***3*** vložte do koľajničky;

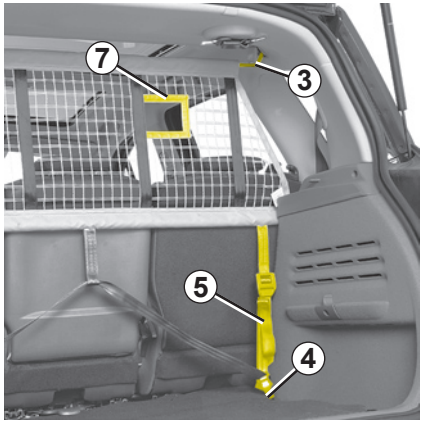


– upevnite háčik ***4*** z popruhu sieťky na spodný krúžok nachádzajúci sa pod koberčekom batožinového priestoru;

– nastavte popruh sieťky ***5*** tak, aby bol dobre napnutý.

**Poznámka:** výrez ***7*** sa musí nachádzať na strane, kde prechádza stredný bezpečnostný pás.

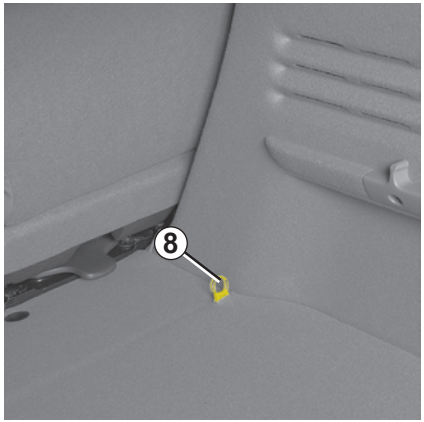


Predtým ako nainštalujete oddeľovaciu sieťku batožiny, musíte vytiahnuť kotviace krúžky ***8***, ak je nimi vozidlo vybavené.

Ak na detskú sedačku bol už použitý kotviaci krúžok, inštalovať oddeľovaciu sieťku je zakázané (pozrite v kapitole 1, v časti „Bezpečnosť detí“).

Pri náraze hrozí riziko poranenia.

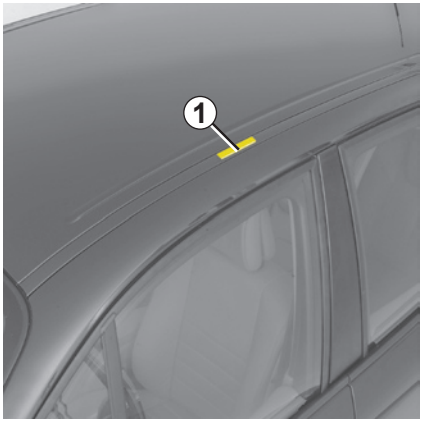


Každý ozdobný kryt strechy je vybavený otvormi pre montážne body strešných tyčí.

Každý otvor je zatvorený pohyblivou klapkou ***1***.

Predtým ako namontujete strešné tyče, vyberte tesnenia umiestnené pod krytom ***1*** a odložte ich.

Po demontáži strešných tyčí dajte tesnenie na pôvodné miesto.

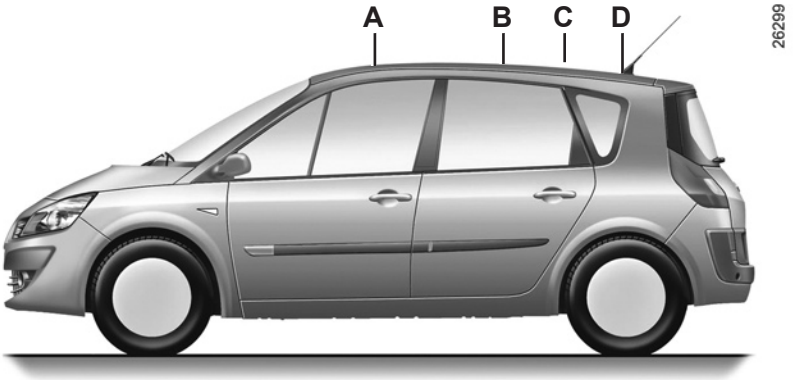


## Prístup k upevňovacím bodom

Každú klapku ***1*** dajte smerom hore.

Vozidlá bez klapiek ***1***, poraďte sa v servise RENAULT.

**Osobitosti vozidiel s dlhým podvozkom**

Pri používaní musia byť strešné tyče umiestnené **výlučne v** bodoch ***A*** a ***B***.

Body ***C*** a ***D*** sú určené na odloženie strešných tyčí.

**Maximálne povolené zaťaženie strešného nosiča:** pozrite v kapitole 6, v časti „Hmotnosti“.

Pri montáži vlečného zariadenia a jeho používaní si pozrite návod na montáž výrobcu zariadenia.

Odporúčame vám držať tento návod spolu s ostatnými dokumentmi od vozidla.

# Kapitola 4: Údržba


Kapota motora . . . . . 4.2
Stav oleja v motore . . . . . 4.4
všeobecné informácie . . . . . 4.4
dopĺňanie/plnenie . . . . . 4.6
Výmena oleja v motore . . . . . 4.8
Stav hladiny: . . . . . 4.9
chladiacej kvapaliny . . . . . 4.9
brzdovej kvapaliny. . . . . 4.10
v nádržke ostrekovačov okien/svetlometov. . . . . 4.11
Filtre. . . . . 4.11
Tlak vzduchu v pneumatikách . . . . . 4.12
Akumulátor . . . . . 4.13
Údržba karosérie . . . . . 4.14
Údržba vnútorných povrchov. . . . . 4.16

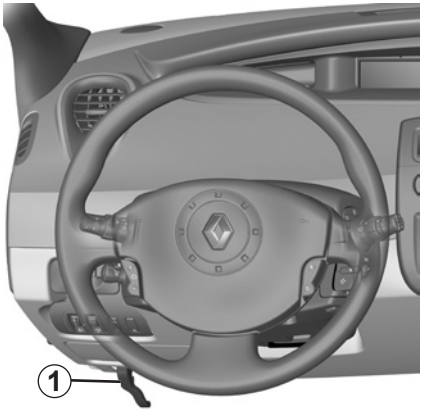


Otvoríte ju potiahnutím páčky ***1*** umiestnenej na ľavej strane palubnej dosky.

## Bezpečné odistenie kapoty

Odistíte ju potiahnutím jazýčka ***2*** v maske chladiča.

Aj po ľahkom náraze na masku chladiča alebo kapotu si dajte zámku kapoty čo najskôr skontrolovať v značkovom servise.

Pri práci v blízkosti motora buďte opatrní, motor môže byť horúci. Ventilátor motora sa môže kedykoľvek samovoľne spustiť.

Riziko poranení.

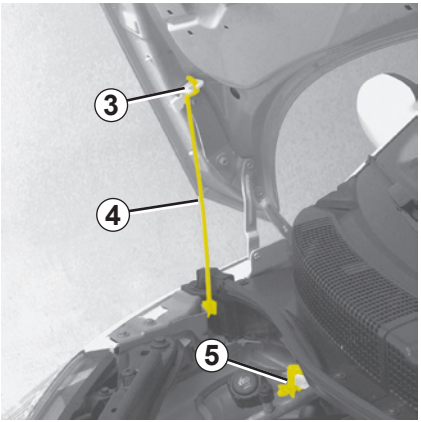


Kapotu zdvihnite, podperu ***4*** vyberte z úchytky ***5*** a v záujme vlastnej bezpečnosti ju **bezpodmienečne** umiestnite do lôžka ***3*** kapoty.

## Zatváranie kapoty

Pred zatvorením kapoty skontrolujte, či ste v priestore motora nenechali nejaké predmety.

Pri zatváraní kapoty podperu ***4*** uložte naspäť do úchytky ***5***. Kapotu uchopte v strednej časti, privrite ju a z výšky 30 cm ju pusťte. Zatvorí sa sama vlastnou hmotnosťou.

Presvedčte sa, či je tyč dobre zaistená.

# HLADINA OLEJA V MOTORE: všeobecné informácie

Motor spotrebuje určité množstvo oleja na mazanie a chladenie pohyblivých častí, takže medzi dvoma výmenami treba podľa potreby olej dopĺňať.

Keby ste však spozorovali, že po zábehu je spotreba oleja vyššia ako 0,5 l na 1 000 km, poraďte sa v značkovom servise.

**Stav oleja kontrolujte pravidelne a zásadne pred každou dlhšou cestou, aby ste predišli poškodeniu motora.**

## Stav oleja v motore

Správny údaj zistíte, keď vozidlo stojí dlhší čas na rovine s vypnutým motorom.

**Zistite presnú hladinu oleja v motore a skontrolujte, či nepresiahla maximálnu hodnotu (riziko poškodenia motora). Bezpodmienečne použite mierku.** Pozrite na nasledujúcich stranách.

Displej na prístrojovej doske upozorňuje jedine v prípade minimálnej hladiny oleja v motore.

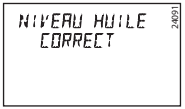


**Správa 1**
**Horná hladina na minime**

**Správa 2**
**Hladina na minime (bliká)**

**Upozornenie minimálnej hladiny oleja v motore na prístrojovej doske**

Po zapnutí zapaľovania ukazuje displej stav oleja v priebehu cca 30 sekúnd:

**ak je hladina nad značkou minimum**, displej indikuje „hladina oleja je správna“: správa **1**.

Presnejší údaj zistíte, ak stlačíte tlačidlo nulovania denného počítadla kilometrov alebo tlačidlo prehľadu informácií z palubného počítača.

Políčka zodpovedajú hladine oleja. Postupne s poklesom hladiny sa namiesto nich objavujú pomlčky.

K informáciám palubného počítača sa vrátite opätovným stlačením tlačidla.

**ak je hladina na minime:** na displeji sa zobrazí správa „doplňte hladinu“, namiesto políčok sa zobrazia pomlčky (správa **2**) a na prístrojovej doske sa rozsvieti kontrolka SERVICE.

**Olej doplňte čo najskôr.**

Displej upozorňuje len v prípade minimálnej hladiny, nikdy nie prekročenie maximálnej hladiny, ktorá sa dá určiť jedine odčítaním na mierke.

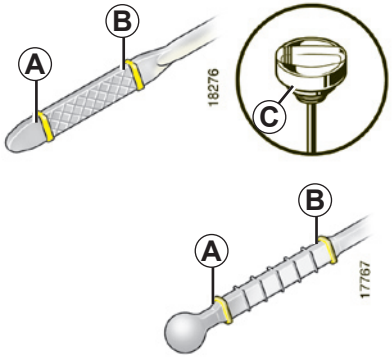


**Kontrola stavu oleja pomocou mierky**

– mierku vytiahnite;
– osušte ju čistou handrou, ktorá nepúšťa vlákna;
– zasuňte mierku až na doraz (ak je vozidlo vybavené „zátkou s mierkou“ ***C***, zátku úplne zaskrutkujte);
– mierku opäť vytiahnite;
– odčítajte hladinu: nesmie poklesnúť pod „mini“ ***A***, ani presiahnuť „maxi“ ***B***.

**Prekročenie maximálnej hladiny oleja v motore.**

Odčítanie hladiny vykonávajte pomocou mierky, ako je vysvetlené v predchádzajúcej časti.

Ak ste prekročili maximálnu hladinu, **vozidlo neštartujte** a obráťte sa na značkový servis.

V žiadnom prípade nepresiahnite maximálnu hladinu plnenia ***B***: riziko poškodenia motora a katalyzátora.

Pri častom alebo nadmernom úbytku oleja sa poraďte v značkovom servise.

Aby ste sa vyhli vyprsknutiu, odporúčame vám pri doplňaní/plnení oleja v motore používať lievik.

Pri úkonoch pod kapotou sa presvedčte, či je páčka stieračov v polohe Vypnuté.

Riziko poranení.

Pri práci v blízkosti motora buďte opatrní, motor môže byť horúci. Ventilátor motora sa môže kedykoľvek samovoľne spustiť.

Riziko poranení.

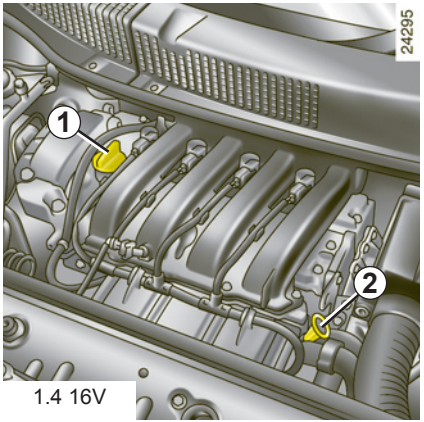

1.4 16V

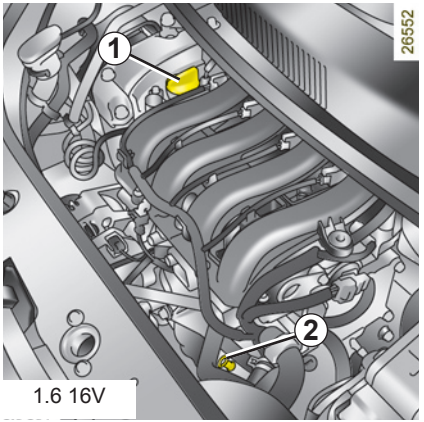

1.6 16V

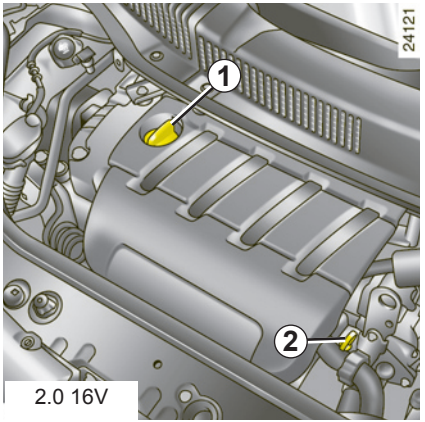

2.0 16V

## Dopĺňanie / plnenie

Vozidlo musí stáť vo vodorovnej polohe, motor musí byť vypnutý a studený (napríklad pred prvým naštartovaním v danom dni).

## Kvalita oleja v motore

Pozrite v servisnej knižke svojho vozidla.

Pri častom alebo nadmernom úbytku oleja sa poraďte v značkovom servise.

– odskrutkujte zátku ***1***;

– doplňte hladinu (na informáciu výška hladiny medzi značkami „mini“ a „maxi“ na mierke ***2*** zodpovedá objemu 1,5 až 2 litre, podľa typu motora);

– počkajte cca 10 minút, aby olej stiekol až na dno;

– skontrolujte hladinu pomocou mierky ***2*** (ako je vysvetlené vyššie).

Nepresiahnite hladinu „**maxi**“ a nezabudnite dať na miesto zátku ***1*** a mierku ***2***.

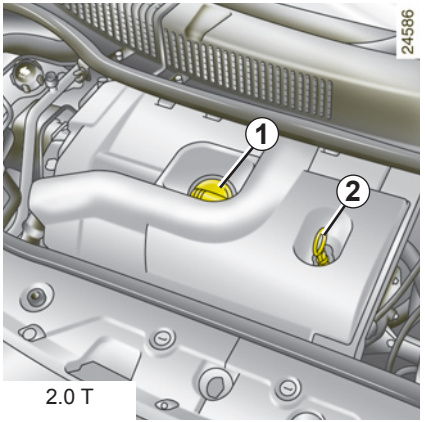

2.0 T

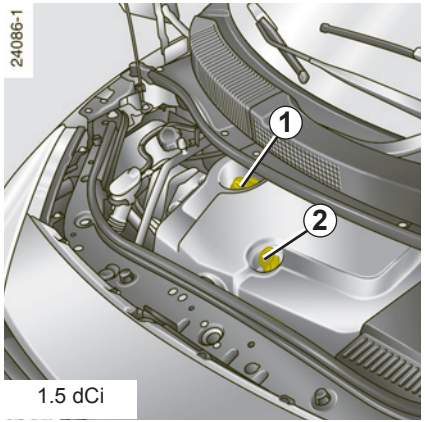

1.5 dCi

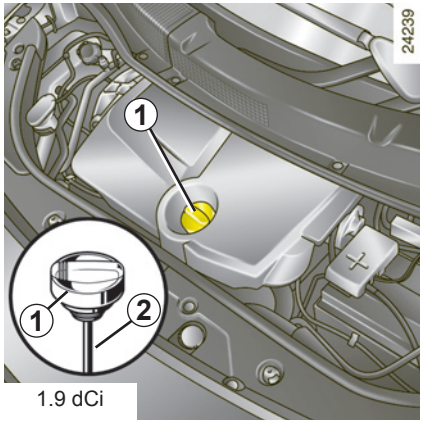

1.9 dCi

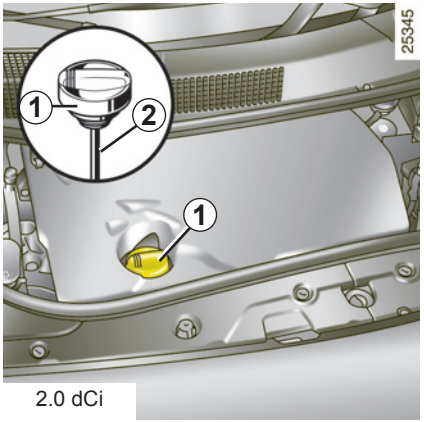

2.0 dCi

## Dopĺňanie / plnenie

Vozidlo musí stáť vo vodorovnej polohe, motor musí byť vypnutý a studený (napríklad pred prvým naštartovaním v danom dni).

## Kvalita oleja v motore

Pozrite v servisnej knižke svojho vozidla.

Pri častom alebo nadmernom úbytku oleja sa poraďte v značkovom servise.

– odskrutkujte zátku ***1***;

– doplňte hladinu (na informáciu výška hladiny medzi značkami „mini“ a „maxi“ na mierke ***2*** zodpovedá objemu 1,5 až 2 litre, podľa typu motora);

– počkajte cca 10 minút, aby olej stiekol až na dno;

– skontrolujte hladinu pomocou mierky ***2*** (ako je vysvetlené vyššie).

Nepresiahnite hladinu „**maxi**“ a nezabudnite dať na miesto zátku ***1*** a mierku ***2***.

Pri práci v blízkosti motora buďte opatrní, motor môže byť horúci. Ventilátor motora sa môže kedykoľvek samovoľne spustiť.

Riziko poranení.

## Výmena oleja

**Intervaly výmeny:** pozrite v servisnej knižke svojho vozidla.

**Priemerné objemy náplne oleja spolu s filtrom oleja**
(pre informáciu)

**Motor 1.4 16V : 4,8 litra**
**Motor 1.6 16V : 4,8 litra**
**Motor 2.0 16V : 5,4 litra**
**Motor 2.0 T : 5,4 litra**
**Motor 1.5 dCi : 4,5 litra**
**Motor 1.9 dCi : 4,6 litra**
**Motor 2.0 dCi : 5,9 litra**

## Kvalita oleja v motore

Pozrite v servisnej knižke svojho vozidla.

**Dopĺňanie:** Pri dopĺňaní dávajte pozor, aby olej nenakvapkal na časti motora, mohol by vzniknúť požiar. Nezabudnite riadne zaskrutkovať zátku, inak by mohol olej vystreknúť na horúce časti motora a spôsobiť požiar.

**Výmena oleja v motore:** pri výmene oleja v zohriatom motore si dajte pozor na popálenie vytekajúcim olejom.

Pri častom alebo nadmernom úbytku oleja sa poraďte v značkovom servise.

Pri práci v blízkosti motora buďte opatrní, motor môže byť horúci. Ventilátor motora sa môže kedykoľvek samovoľne spustiť.

Riziko poranení.

Nenechávajte motor bežať v uzavretej miestnosti: výfukové plyny sú toxické.

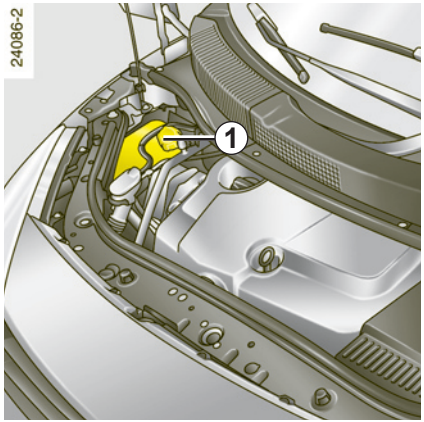


## Chladiaca kvapalina

Hladina kontrolovaná **za studena** musí byť medzi značkami „MINI“ a „MAXI“ vyznačenými na nádržke chladiacej kvapaliny ***1***.

Kvapalinu dolejte **za studena** skôr, ako dosiahne značku „MINI“.

**Intervaly výmeny**

Pozrite v servisnej knižke svojho vozidla.

**Intervaly kontroly hladiny**

**Hladinu chladiacej kvapaliny kontrolujte pravidelne** (nedostatok chladiacej kvapaliny môže viesť k vážnemu poškodeniu motora).

Ak treba kvapalinu doplniť, používajte len chladiacu kvapalinu odporúčanú výrobcom. Budete mať zaručenú:

– ochranu proti mrazu;

– ochranu chladiaceho okruhu proti korózii.

Nikdy nezasahujte do chladiaceho okruhu pri horúcom motore.

Nebezpečenstvo popálenia

Pri častom alebo nadmernom úbytku oleja sa poraďte v značkovom servise.

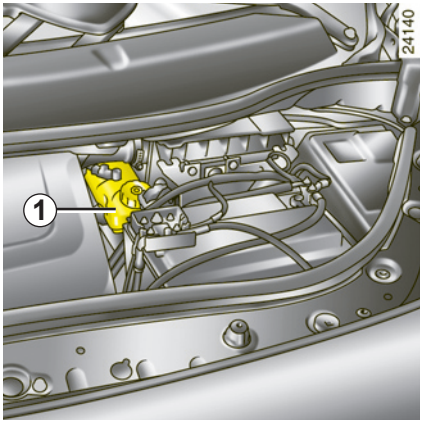


## Brzdová kvapalina

Kontrolu treba vykonávať často a v každom prípade ihneď, ak pocítite aj ten najmenší rozdiel účinnosti brzdenia.

**Hladina *1***

Normálne hladina postupne klesá s opotrebovaním brzdového obloženia, ale nikdy nesmie klesnúť pod výstražnú značku **„MINI“**.

Ak si chcete sami skontrolovať stav opotrebovania brzdových kotúčov a bubnov, zaobstarajte si dokument obsahujúci spôsob kontroly, ktorý je k dispozícii v značkovej sieti alebo na stránke výrobcu.

Pri práci v blízkosti motora buďte opatrní, motor môže byť horúci. Ventilátor motora sa môže kedykoľvek samovoľne spustiť.

Riziko poranení.

**Dopĺňanie**

Po každom zásahu do brzdového systému musí brzdovú kvapalinu vymeniť odborník.

Používajte jedine brzdovú kvapalinu odporúčanú Technickým strediskom (z nenačatej nádoby).

**Intervaly výmeny**

Pozrite v servisnej knižke svojho vozidla.

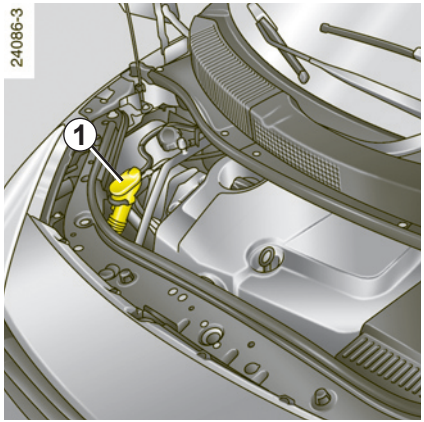


## Nádržka ostrekovačov okien / svetlometov

### Dopĺňanie

Otvorte zátku ***1***, doplňte kvapalinu a zátku dajte späť.

**POZNÁMKA**

V závislosti od vozidla hladinu kvapaliny zistíte otvorením zátky ***1***, potom vytiahnite mierku a hladinu odčítajte.

### Kvapalina

Prípravok na umývanie okien (v zime nemrznúci prípravok).

### Ostrekovače

Pri nastavovaní výšky trysiek ostrekovača čelného skla použite ihlu alebo špendlík.

# FILTRE

Výmena filtračných vložiek (filter vzduchu, filter prachu, filter paliva, ...) je zaradená do pravidelnej údržby vášho vozidla.

**Intervaly výmeny filtračných vložiek:** nájdete v servisnej knižke svojho vozidla.

# TLAK VZDUCHU V PNEUMATIKÁCH

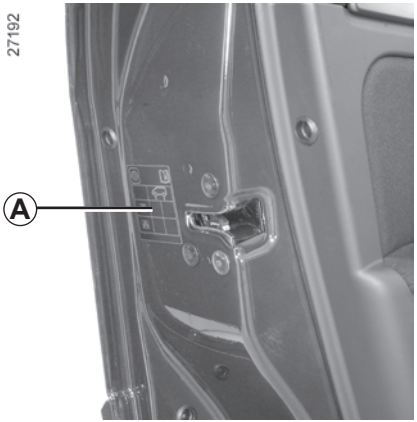


Tlak vzduchu v pneumatikách je vyznačený na štítku ***A*** umiestnenom na ráme dverí vodiča. Aby ste ho mohli prečítať, je potrebné otvoriť dvere.

***B***: rozmer pneumatík, ktorými je vybavené vozidlo.

***C***: tlak vzduchu v pneumatikách pre predné kolesá pred jazdou mimo diaľnice.

***D***: tlak vzduchu v pneumatikách pre zadné kolesá pred jazdou mimo diaľnice.

***E***: tlak vzduchu v pneumatikách pre predné kolesá pred jazdou na diaľnici.

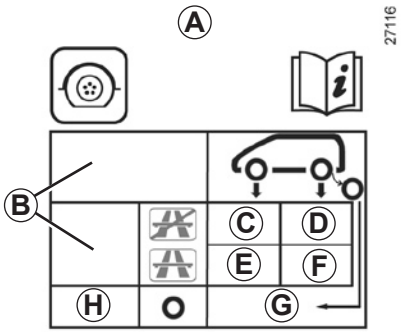


***F***: tlak vzduchu v pneumatikách pre zadné kolesá pred jazdou na diaľnici.

***G***: tlak vzduchu v rezervnom kolese.

***H***: rozmer pneumatiky rezervného kolesa, ak je iné ako ostatné štyri kolesá vozidla.

**Bezpečnosť pneumatík a použitie snehových reťazí**

Pozrite v kapitole 5, v časti „Pneumatiky", kde sú uvedené podmienky údržby a podľa verzie spôsob používania snehových reťazí.

**Osobitosť**

**Pre vozidlá používané pri plnom zaťažení** (maximálna povolená celková hmotnosť) **a s prívesom.** Maximálna rýchlosť nesmie presiahnuť **100 km/h** a tlak vzduchu v pneumatikách treba zvýšiť o **0,2 baru**.

Hmotnosti pozrite v kapitole 6, v časti „Hmotnosti".

Pri výmene montujte na svoje vozidlo zásadne pneumatiky rovnakej značky, rozmerov, typu a konštrukcie.

**Nové pneumatiky musia byť buď rovnaké ako pôvodné pneumatiky, alebo iné odporúčané značkovým servisom.**

Akumulátor nepotrebuje údržbu: nikdy neotvárajte zátky ***1***.

S akumulátorom manipulujte opatrne, pretože obsahuje kyselinu sírovú, ktorá sa nesmie dostať do styku s očami alebo pokožkou. Ak by sa tak stalo, postihnuté miesto riadne opláchnite čistou vodou. Ak je to potrebné, vyhľadajte lekársku pomoc.

Časti akumulátora sa nesmú dostať do blízkosti otvoreného ohňa, tlejúceho predmetu alebo iskier: hrozí nebezpečenstvo výbuchu.

**Výmena akumulátora**

Vzhľadom na komplikovanosť tohto výkonu vám odporúčame obrátiť sa na značkový servis.

Keďže ide o **špeciálny** akumulátor (vybavený hadičkou odvádzajúcou korozívne a výbušné plyny mimo vozidla), dbajte na to, aby bol vymenený za akumulátor umožňujúci zapojenie takejto hadičky. Poraďte sa v značkovom servise.

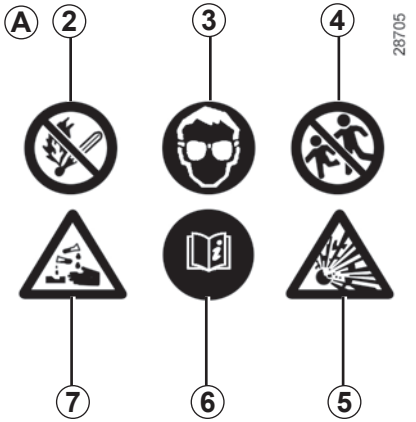


**Štítok *A***

Dodržiavajte údaje uvedené na akumulátore:

– ***2*** manipulácia s otvoreným ohňom a fajčenie je zakázané;
– ***3*** povinná ochrana očí;
– ***4*** Uchovávajte mimo dosahu detí.
– ***5*** výbušný materiál;
– ***6*** Pozrite návod na používanie.;
– ***7*** korózne látky.

Pri práci v blízkosti motora buďte opatrní, motor môže byť horúci. Ventilátor motora sa môže kedykoľvek samovoľne spustiť.

Riziko poranení.

## Ochrana proti korózii

Vaše vozidlo je chránené proti korózii vysokoúčinnými technickými prostriedkami, ale i napriek tomu je vystavené pôsobeniu škodlivých faktorov, ako napr.:

– **Atmosférické korozívne vplyvy:**
  – znečistený vzduch (mestá a priemyselné oblasti),
  – slaný vzduch (prímorské oblasti, najmä v teplom počasí),
  – sezónne klimatické podmienky a vlhkosť (soľ na cestách v zime, voda na umývanie ciest, ...).
– **mechanické abrazívne vplyvy**

  Prach vo vzduchu a piesok unášaný vetrom, blato, kamienky odletujúce od iných vozidiel, ...
– **poškodenia počas cestnej premávky**

Aby ste neprišli o prednosti týchto technických prostriedkov, venujte aspoň minimálnu pozornosť predchádzaniu týmto rizikám.

## Čoho sa treba vyvarovať

– Neodmasťujte a neumývajte mechanické časti (napríklad blok motora), podvozok, časti s pántami (napr. vnútro dvierok otvoru palivovej nádrže) a vonkajšie lakované časti z plastu (napr. nárazníky) pomocou vysokotlakových zariadení, alebo prostriedkami neschválenými výrobcom. Pri nedodržaní predpísaných postupov by to mohlo vyvolať koróziu alebo funkčné poruchy.
– Neumývajte vozidlo na priamom slnku alebo v mraze.
– Nezoškrabujte zaschnuté blato alebo nečistoty, najskôr ich nechajte odmočiť.
– Nenechávajte vozidlo dlho neumyté.
– Nedopustite, aby sa hrdza rozšírila z náhodných poškodení laku.
– Neodstraňujte škvrny rozpúšťadlami, ktoré nepatria medzi odporúčané prípravky a ktoré by mohli poškodiť lak.
– Ak často jazdíte v snehu a blate, umývajte vozidlo, najmä podbehy a spodok karosérie.

## Čo treba robiť

– Umývajte svoje vozidlo často, **pričom motor vypnite**. Používajte šampóny vybrané našimi servismi (nikdy nepoužívajte abrazívne prípravky) a poriadne oplachujte prúdom vody:

  – zvyšky živice zo stromov alebo priemyselného znečistenia;

  – **vtáčí trus,** pretože obsahuje látky spôsobujúce **rýchle blednutie laku a môže dokonca lak narušiť;** Vozidlo treba **bezpodmienečne** ihneď umyť od týchto nečistôt, neskôr už nebude možné zbaviť sa škvŕn ani leštením;

  – soľ z podbehov hlavne z podbehov a zospodu karosérie po jazde v oblastiach, v ktorých sa používajú chemické posypové látky na odstránenie snehu;

  – blato, ktoré tvorí mokré zhluky na podbehoch a na spodku karosérie.

– Dodržiavajte bezpečnú vzdialenosť od vozidla idúceho pred vami na ceste posypanej štrkom, aby odletujúce kamienky nepoškodili lak.

– Ak dôjde k poškodeniu laku, urýchlene opravte alebo dajte opraviť postihnuté miesta, aby sa nezačala šíriť korózia.

– Ak sa na vaše vozidlo vzťahuje antikorózna záruka, nezabúdajte na pravidelné kontroly podľa servisnej knižky. Pozrite v servisnej knižke.

– Dodržiavajte miestne zákony týkajúce sa umývania vozidiel (napr. zákaz umývania vozidiel na verejných komunikáciách).

– Pred umývaním vozidla v autoumyvárni dajte páčku stieračov do polohy Vypnuté (pozrite v kapitole 1, časť „Predné stierače/ostrekovače“). Skontrolujte upevnenie vonkajšej výbavy, prídavných svetlometov, spätných zrkadiel a dbajte, aby stierače a anténa autorádia boli prichytené lepiacou páskou.

  Odmontujte anténu rádia (ak je ním vozidlo vybavené).

  Nezabudnite odmontovať anténu a po umytí vozidla ju namontovať naspäť.

– Ak bolo potrebné očistiť mechanické časti, závesy atď., je nevyhnutné ich po očistení znovu nakonzervovať nastriekaním prípravkami odporúčanými výrobcom.

Na údržbu sme vybrali špeciálne prípravky, ktoré nájdete v značkových predajniach.

Bez ohľadu na druh znečistenia používajte mydlovú vodu (môže byť vlažná), s prísadou:

– prírodného mydla,

– tekutého saponátového prípravku na umývanie riadu (0,5 % saponátu na 99,5 % vody)

Poutierajte mäkkou vlhkou handrou.

**Osobitné prípady**

– **Sklá prístrojov** (napr. prístrojová doska, hodiny, displej vonkajšej teploty, displej rádia, ...).

  Používajte mäkkú handričku alebo vatu.

  Ak to nestačí, použite mäkkú handričku (alebo vatu) mierne navlhčenú mydlovou vodou, potom utrite mokrou mäkkou handričkou alebo vatou.

  Napokon **jemne** pretrite suchou mäkkou handričkou.

  **Zásadne nepoužívajte prípravky s obsahom liehu.**

– **Bezpečnostné pásy**

  Udržiavajte ich v čistote.

  Na čistenie používajte prípravky odporúčané našou firmou (predajne autopríslušenstva RENAULT) alebo vlažnú mydlovú vodu, špongiu a potom popruhy utrite suchou handrou.

  **Zásadne nepoužívajte rozpúšťadlá či farbivá.**

## Čoho sa treba vyvarovať

Na čistenie interiéru vozidla nepoužívajte vysokotlakové zariadenia alebo zariadenia s rozstrekovaním prípravkov: pri nedodržaní predpísaných postupov by mohlo dôjsť k poruche činnosti elektrických alebo elektronických zariadení vo vozidle.

Odporúčame vám, aby ste neukladali predmety na úrovni vetracích otvorov ako sú voňavé stromčeky, parfumy atď., ktoré môžu poškodiť povrchovú úpravu palubnej dosky.

# Kapitola 5: Praktické rady


Defekt/rezervné koleso . . . . . 5.2
Rezervné koleso . . . . . 5.3
Súprava na pneumatiky . . . . . 5.4
Blok náradia (Zdvihák - Kľuka, ...) . . . . . 5.7
Ozdobný kryt - koleso . . . . . 5.9
Výmena kolesa . . . . . 5.10
Pneumatiky (bezpečnosť pneumatík, kolies, používanie v zimnom období) . . . . . 5.11
Predné svetlomety (výmena žiaroviek) . . . . . 5.14
Zadné svetlá (výmena žiaroviek) . . . . . 5.17
Vnútorné osvetlenie (výmena žiaroviek) . . . . . 5.19
Poistky . . . . . 5.21
Akumulátor . . . . . 5.23
Karta RENAULT: batéria . . . . . 5.26
Príprava na montáž rádia/príslušenstva . . . . . 5.27
Ramienka stieračov (výmena ramienka) . . . . . 5.29
Vlečenie . . . . . 5.30
Poruchy činnosti . . . . . 5.33

## V prípade defektu máte v závislosti od vozidla k dispozícii:

Rezervné koleso alebo súprava na hustenie pneumatík.

**Osobitosť:**

Funkcia „Systému kontroly tlaku v pneumatikách“ sa nevzťahuje na rezervné koleso (koleso nahradené rezervným kolesom zmizne z displeja na prístrojovej doske).

Pozrite v kapitole 2, v časti „Systém kontroly tlaku vzduchu v pneumatikách“.

– Ak máte niekoľko rokov stále to isté rezervné koleso, dajte skontrolovať v servise, či je stále vhodné a či ho môžete bezpečne používať.

**– Vozidlá s rezervným kolesom menších rozmerov ako ostatné štyri kolesá:**

Nikdy nemontujte viac ako jedno rezervné koleso na to isté vozidlo.

Pri používaní rezervného kolesa, ktoré musí byť dočasné, rýchlosť jazdy nesmie prekročiť rýchlosť uvedenú na štítku umiestnenom na disku.

Čo najskôr ho vymeňte za koleso s rovnakým rozmerom ako bolo pôvodné.

Montáž tohto kolesa môže zmeniť doterajšie správanie sa vozidla. Vyhýbajte sa prudkému zrýchľovaniu aj spomaľovaniu a znížte rýchlosť v zákrute.

Vymenené rezervné koleso je menšie, preto svetlá výška vozidla sa zmenší: vyhýbajte sa prekážkam na ceste.

Ak potrebujete použiť snehové reťaze, namontujte rezervné koleso na zadnú nápravu a skontrolujte tlak vzduchu v pneumatike.

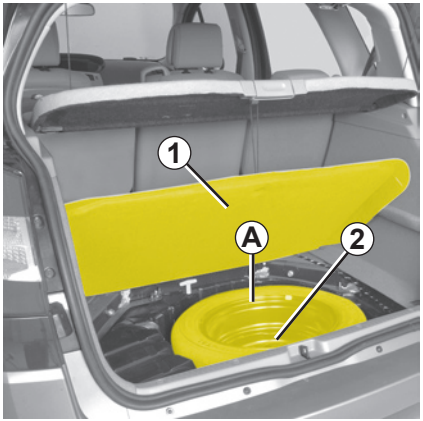


## Rezervné koleso *A*

Prístup ku kolesu:

– otvorte dvere batožinového priestoru;

– nadvihnite koberček ***1*** a zachyťte ho pod zadným čelom;

– odskrutkujte stredný úchyt ***2***;

– vyberte rezervné koleso.

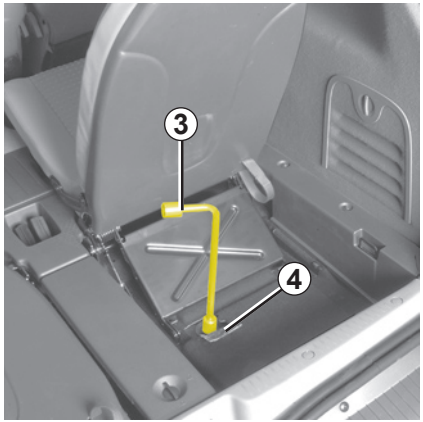


## Rezervné koleso *B*

Umiestnené je pod kolesom.

V batožinovom priestore nadvihnite kryt ***4*** a vytiahnite uzáver.

Pomocou kľuky ***3*** uvoľnite upevňovacie lanko, koleso klesne na zem.

Z vonkajšej strany vozidla vztýčte koleso, stlačte uzáver ***5*** a pootočte ho o štvrť obrátky.

Uvoľnite lanko cez disk, čím uvoľníte koleso.

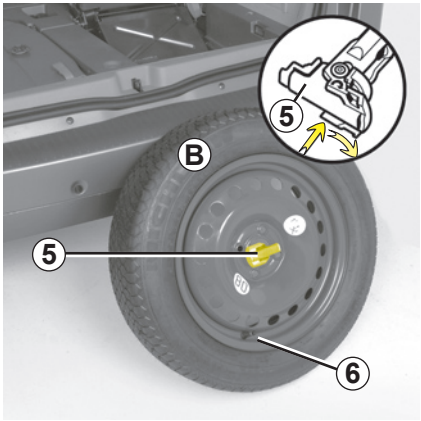


## Odloženie rezervného kolesa

Postupujte v opačnom poradí.

Vztýčte koleso a a natočte ho ventilom smerom k sebe.

Prevlečte lanko cez disk a založte zámku ***5***.

Položte koleso ventilom ***6*** smerom k zemi.

Z batožinového priestoru zatiahnite skrutku na maximum, aby sa upevňovacie lanko kolesa navinulo.

## Zásady používania súpravy

súprava nesmie byť v činnosti nepretržite viac ako 15 minút.

Súpravou možno opraviť pneumatiku s behúňom ***A*** poškodeným predmetmi menšími ako **4** milimetre. Nemožno ju použiť na opravu defektov spôsobených rezmi väčšími ako **4** milimetre, trhlinami na plášti ***B*** pneumatiky, ...

Skontrolujte, či sú vaše disky v dobrom stave.

Ak je koleso poškodené následkom jazdy s defektom, súpravu na hustenie pneumatík nepoužívajte.

Pred akýmkoľvek zásahom dôsledne skontrolujte plášte pneumatík.

Okrem toho jazda s vypustenou či prázdnou pneumatikou (alebo deravou) môže ohroziť bezpečnosť a viesť k definitívnemu zničeniu pneumatiky.

**Táto oprava je dočasná**

Pneumatiku, ktorá bola prederavená, treba dať skontrolovať odborníkovi (ak je to možné aj opraviť).

Obráťte sa na značkový servis a požiadajte o výmenu hustiacej hadičky a fľaše s reparačným prípravkom.

Pri výmene pneumatiky opravenej touto súpravou informujte odborníka.

Počas jazdy sa môže objaviť vibrovanie spôsobené prípravkom v pneumatike.

Súprava bola schválená iba na hustenie pneumatík vozidla vybaveného touto súpravou.

V nijakom prípade nesmie byť použitá na hustenie pneumatík iného vozidla alebo nafukovacích predmetov (bója, čln, ...).

Pri manipulácii s fľašou s opravnou kvapalinou si dávajte pozor, aby sa kvapalina nedostala do kontaktu s pokožkou. Ak sa napriek tomu dostanú kvapky na pokožku, opláchnite ich poriadne vodou.

Nenechávajte súpravu na hustenie pneumatík v dosahu detí.

Fľašu nevyhadzujte vo voľnej prírode. Odovzdajte ju v značkovom servise alebo organizácii na to určenej.

Životnosť fľaše je obmedzená v súlade s informáciou na štítku. Pravidelne kontrolujte dátum spotreby.

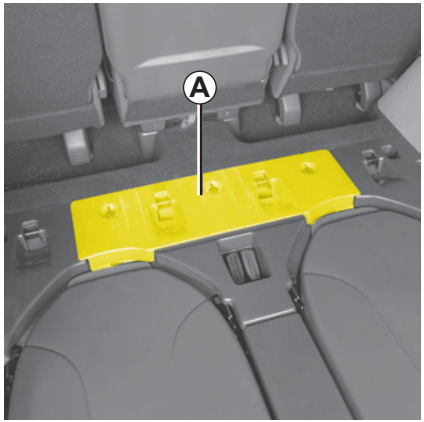


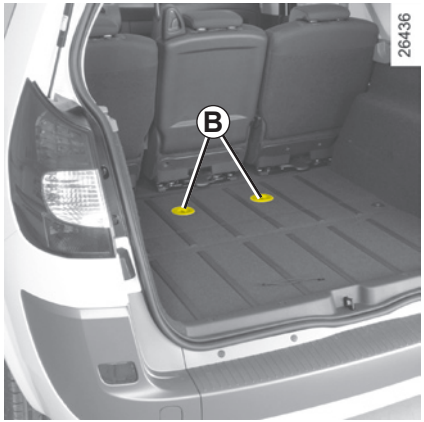


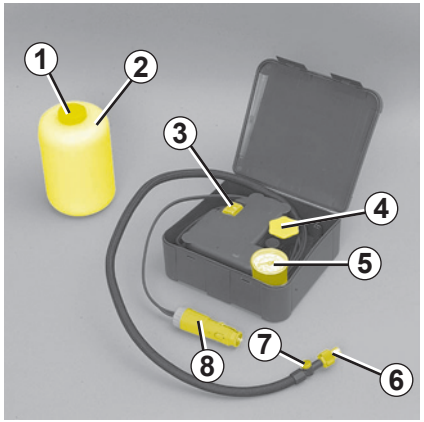


V závislosti od vozidla, pri defekte použite súpravu umiestnenú pod koberčekom v batožinovom priestore v mieste ***A***.

**Poznámka:** v 5-miestnych vozidlách je potrebné vybrať koberček otočením o štvrť obrátky ***B***.

Otvorte súpravu na hustenie pneumatík a vytiahnite zátky ***1*** a ***4***.

Nevyťahujte z pneumatiky predmety, ktoré zapríčinili defekt.

Rozviňte elektrický kábel a nafukovaciu hadičku.

Zaskrutkujte fľašu ***2*** do držiaka ***C***. Pri tomto úkone **v žiadnom prípade** nesnímajte viečko z fľaše.

**Pri zapnutom zapaľovaní**

– zasuňte koncovku ***8*** **bezpodmienečne** do zásuvky príslušenstva palubnej dosky ***9*** vášho vozidla;

– odskrutkujte uzáver ventilu príslušného kolesa, potom zaskrutkujte koncovku ***6***;

– stlačte spínač ***3*** spúšťania hustenia;

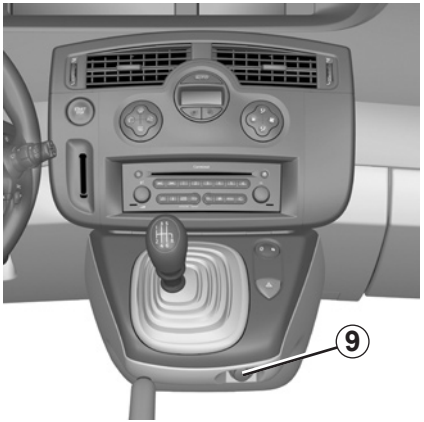


– po max. 7 minútach ukončite hustenie a skontrolujte tlak (na manometri ***5***);

– upravte tlak: ak treba tlak zvýšiť, pokračujte v hustení pomocou súpravy, ak je tlak príliš vysoký, stlačte tlačidlo ***7*** umiestnené na hustiacej koncovke;

**Ak tlak nedosiahol správnu hodnotu, oprava nie je možná, nejazdite, ale obráťte sa na značkový servis.**

– po dosiahnutí správneho tlaku vzduchu v pneumatike, pomaly odskrutkujte hustiacu koncovku ***6*** tak, aby ste zabránili vytekaniu prípravku;

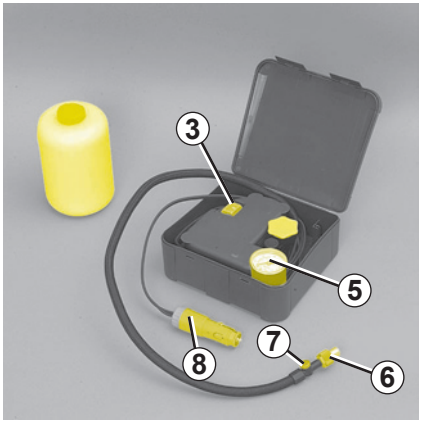


– nalepte štítok so zásadami jazdy na vodičom viditeľné miesto na palubnej doske;

– Odložte súpravu do batožinového priestoru.

Na podlahe pri nohách vodiča nesmú byť žiadne predmety: v prípade prudkého zabrzdenia by sa totiž tieto predmety mohli zošmyknúť pod pedále a znemožniť ich použitie.

– Začnite hneď jazdiť a po **10** kilometroch alebo **10** minútach jazdy zastavte a skontrolujte tlak.

Ak je vyšší ako **1,3 bar**, nastavte ho na predpísanú hodnotu (pozrite v časti „Tlak vzduchu v pneumatikách“), v opačnom prípade sa obráťte na značkový servis: oprava nie je možná.

Po oprave pomocou súpravy neprekročte vzdialenosť viac ako 200 km. Znížte rýchlosť a v žiadnom prípade ju nepreskračujte nad 80 km/h. Pripomína vám to aj štítok, ktorý ste nalepili na viditeľné miesto na palubnej doske.

Pneumatika opravená pomocou súpravy na hustenie musí byť vymenená, podľa krajiny alebo miestnych predpisov.

K náradiu sa dostanete nadvihnutím koberčeka batožinového priestoru ***A***.

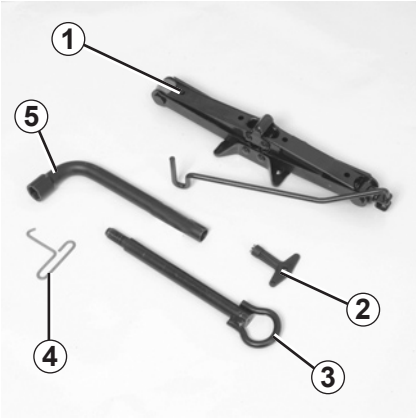


## Zdvihák *1*

Uvoľnite zdvihák ***1***.

Pred uložením na miesto zdvihák správne poskladajte.

## Kľúč na kryty kolies *2* alebo *4*

Slúži na snímanie ozdobných krytov kolies.

## Vlečné oko *3*

Pozrite v kapitole 5, v časti „Vlečenie vozidla“.

## Kľúč na skrutky kolies *5*

Slúži na zaskrutkovanie alebo na odskrutkovanie skrutiek kolesa.

## Odkladacie priestory

Tieto priestory sú určené na maticu na zabezpečenie kolesa proti krádeži.

Nikdy nenechávajte náradie rozhádzané vo vozidle: pri brzdení by mohlo byť vymrštené. Po použití dbajte, aby náradie bolo uložené na svojom mieste v bloku náradia, ktorý potom odložte na určené miesto: riziko poranenia.

Ak sú skrutky na koleso dodané v bloku náradia, používajte ich výlučne na rezervné koleso: pozrite na štítku umiestnenom na rezervnom kolese.

Zdvihák je určený na výmenu kolies. V nijakom prípade sa nesmie používať na vykonávanie iných opráv alebo na práce pod vozidlom.

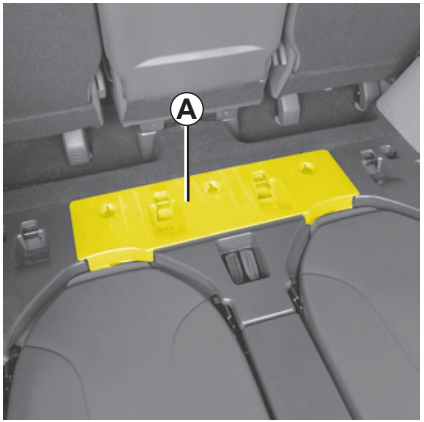


Zdvihák a blok náradia sú umiestnené pod koberčekom v batožinovom priestore v mieste ***A***.
**Poznámka:** v 5-miestnych vozidlách je potrebné vybrať koberček otočením o štvrť obrátky ***1***.

## Zdvihák *2*

Uvoľnite zdvihák ***2***.

Pred uložením na miesto zdvihák správne poskladajte ***A***.

## Kľúč na skrutky kolies *3*

Slúži na zaskrutkovanie alebo na odskrutkovanie skrutiek kolesa.

## Vlečné oko *4*

Pozrite v kapitole 5, v časti „Vlečenie vozidla“.

## Kľúč na kryty kolies *5* alebo *6*

Nikdy nenechávajte náradie rozhádzané vo vozidle: pri brzdení by mohlo byť vymrštené. Po použití dbajte, aby náradie bolo uložené na svojom mieste v bloku náradia, ktorý potom odložte na určené miesto: riziko poranenia.

Ak sú skrutky na koleso dodané v bloku náradia, používajte ich výlučne na rezervné koleso: pozrite na štítku umiestnenom na rezervnom kolese.

Zdvihák je určený na výmenu kolies. V nijakom prípade sa nesmie používať na vykonávanie iných opráv alebo na práce pod vozidlom.

## Ozdobný kryt typu *1*

Odmontujte kryt kolesa pomocou kľúča na kryty ***3*** (uloženého v bloku náradia) tak, že hák kľuky zasuniete do niektorého z otvorov pri ventile ***2***.

Pri spätnej montáži natočte kryt v súlade s ventilom ***2***. Zatlačte pridržiavacie háčiky začínajúc na strane ***A*** potom ***B*** a ***C*** a ukončite na strane oproti ventilu ***D***.

## Stredný ozdobný kryt, napríklad *4*

Odmontujte kryt kolesa pomocou kľúča (uloženého v bloku náradia). Kľúč zasuňte do lôžka ***5***.

Pri spätnej montáži kryt natočte v súlade s lôžkom ***5*** a zatiahnite kľúčom.

Odporúčame vám, aby ste si poznačili číslo vyrazené na kľúči, pretože v prípade straty kľúča ho budete potrebovať.

Zapnite výstražné svetlá.

Odstavte vozidlo mimo premávky na rovný nešmykľavý a pevný povrch (ak je to potrebné, podložte pätku zdviháka pevnou doštičkou).

Zatiahnite ručnú brzdu a zaraďte prevodový stupeň (prvý alebo spiatočku, v prípade vozidiel s automatickou prevodovkou dajte páku do polohy **P**).

Všetkých cestujúcich nechajte vystúpiť z vozidla a dbajte, aby boli čo najďalej od vozovky.

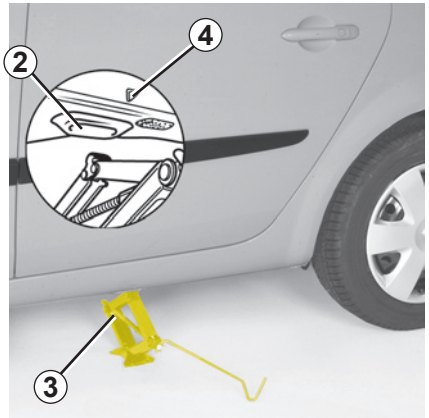


V prípade potreby snímte ozdobný kryt kolesa.

Pomocou kľúča na kolesá uvoľnite skrutky kolesa ***1***. Nasaďte ho tak, aby ste ho tlačili smerom zhora nadol.

Postavte zdvihák ***3*** vodorovne, hlava zdviháka musí byť umiestnená do príslušného plechového lôžka ***2*** najbližšie k vymieňanému kolesu označenému šípkou ***4***.

Zdvihák vyskrutkujte ručne tak, aby sa dobre oprel o podklad mierne zasunutý pod vozidlom.

Otočte niekoľkokrát kľukou, aby sa koleso zdvihlo zo zeme.

Odskrutkujte skrutky a vytiahnite koleso.

Nasaďte rezervné koleso na náboj a otočte ho tak, aby boli otvory kolesa a náboja oproti sebe.

Ak sú skrutky dodávané spolu s rezervným kolesom, používajte ich výlučne na rezervné koleso. Zatiahnite skrutky a spusťte zdvihák.

Po spustení kolies na zem pevne dotiahnite skrutky a dotiahnutie nechajte čo najskôr skontrolovať v značkovom servise (uťahovací moment 130 Nm).

V prípade defektu vymeňte poškodené koleso čo najskôr.

Pneumatiku, ktorá bola prederavená, treba dať skontrolovať odborníkovi (ak je to možné aj opraviť).

## Bezpečnosť pneumatík - kolesá

Pneumatiky zabezpečujú jediný dotyk medzi vozidlom a vozovkou, preto je mimoriadne dôležité udržiavať ich v bezchybnom stave.

Bezpodmienečne dodržiavajte miestne ustanovenia dopravných predpisov.

## Údržba pneumatík

Pneumatiky treba udržiavať v bezchybnom stave a ich dezén musí mať dostatočný reliéf. Pneumatiky odporúčané výrobcom majú kontrolu opotrebovania ***1***, **ktorá pozostáva z kontrolných mostíkov v dezéne jazdného pásu pneumatiky.**

Ak sa reliéf dezénu ojazdí až na kontrolné mostíky, **stanú sa viditeľnými *2***: vtedy je potrebné vymeniť pneumatiky, pretože hĺbka dezénu je už maximálne **len 1,6 mm a to nezabezpečuje dostatočnú priľnavosť na mokrej vozovke.**

Preťažovanie vozidla, dlhé jazdy na diaľnici, najmä v horúčavách, časté jazdenie po zlých cestách, to všetko prispieva k rýchlejšiemu opotrebovaniu pneumatík a ohrozuje bezpečnosť.

Pri výmene montujte na svoje vozidlo zásadne pneumatiky rovnakej značky, rozmerov, typu a konštrukcie.

**Nové pneumatiky musia byť buď rovnaké ako pôvodné pneumatiky alebo iné odporúčané firmou RENAULT.**

Neopatrná jazda, napríklad odieranie o obrubníky, môže poškodiť pneumatiky a narušiť geometriu prednej alebo zadnej nápravy. V tomto prípade ich dajte skontrolovať v servise RENAULT.

## Tlak vzduchu v pneumatikách

Dodržiavajte predpísaný tlak (vrátane rezervného kolesa), kontrolujte ho najmenej raz za mesiac a pred každou dlhšou cestou (Pozrite v časti „Tlak vzduchu v pneumatikách“ alebo, v závislosti od vozidla, na štítku umiestnenom na boku dverí vodiča).

**Nedostatočný tlak** má za následok predčasné opotrebovanie pneumatík a ich nadmerné zahrievanie, so všetkými dôsledkami vplývajúcimi na bezpečnosť:

– zhoršená stabilita na ceste;

– nebezpečenstvo prasknutia alebo vytrhnutia kúska gumy.

Tlak vzduchu v pneumatike závisí od zaťaženia a rýchlosti vozidla. Upravte tlak podľa podmienok používania (pozrite v časti „Tlak vzduchu v pneumatikách“).

Tlak v pneumatikách sa kontroluje za studena: neberte do úvahy vyšší tlak spôsobený teplým počasím alebo po rýchlej jazde.

Ak nie je možné kontrolovať tlak v pneumatikách **za studena**, k predpísanému tlaku treba pripočítať **0,2** až **0,3** baru (alebo **3 PSI**).

**Zásadne nikdy nevypúšťajte vzduch zo zohriatych pneumatík.**

Upozorňujeme, že chýbajúca alebo nedostatočne zatiahnutá čiapočka ventilu môže spôsobiť pokles tlaku v pneumatike.

Dbajte, aby ste vždy používali rovnaké čiapočky ventilov ako bolo pôvodné, a aby boli úplne zatiahnuté.

## Výmena pneumatík

Z bezpečnostných dôvodov dávajte pneumatiky vymeniť len odborníkom.

Iný spôsob montáže pneumatík môže spôsobiť:

– to, že vozidlo nebude zodpovedať platným predpisom,

– nesprávne správanie sa v zákrute;

– obtiažne zaraďovanie;

– pískanie pneumatík;

– ťažkosti pri montáži snehových reťazí.

## Rezervné koleso

Pozrite v kapitole 5, v častiach „Rezervné koleso“ a „Výmena kolesa“.

## Zámena kolies

Tento postup neodporúčame.

**Vozidlo vybavené systémom kontroly tlaku v pneumatikách**

Každý zo snímačov zabudovaných do ventilov je priradený ku konkrétnemu kolesu: preto kolesá nezamieňajte.

Nebezpečenstvo chybnej informácie môže mať vážne následky.

## Pneumatiky v zimnom období

### Reťaze

**Z bezpečnostných dôvodov je prísne zakázané montovať snehové reťaze na pneumatiky zadnej nápravy.**

V prípade montáže pneumatík väčšieho rozmeru ako sú pôvodné pneumatiky **nie je možné namontovať snehové reťaze**.

Snehové reťaze je možné namontovať len na pneumatiky rovnakého rozmeru, ako boli pôvodné pneumatiky **vášho vozidla.**

Na kolesá je možné namontovať špeciálne reťaze. Odporúčame vám obrátiť sa na servis RENAULT.

**Osobitosť vozidiel vybavených 17“ kolesami: nemožno na ne montovať snehové reťaze**

Pri použití **špeciálnej výbavy** sa poraďte v servise RENAULT.

### Zimné pneumatiky alebo „termogumy“

Pneumatiky so zimnou vzorkou odporúčame namontovať na **všetky štyri kolesá**. Tým sa zvýšia priľnavé vlastnosti pneumatík vášho vozidla.

**Upozornenie:** tieto pneumatiky majú niekedy predpísaný smer otáčania a predpísanú maximálnu rýchlosť, ktorá môže byť nižšia ako maximálna rýchlosť vozidla.

### Pneumatiky s hrotmi

Používajú sa iba v obmedzenom čase, stanovenom miestnymi predpismi. Pri ich použití je nutné dodržiavať predpísanú rýchlosť.

Musia byť namontované minimálne na oboch kolesách prednej nápravy.

V každom prípade sa obráťte na servis RENAULT, ktorý vám poradí pri výbere vhodných pneumatík na vaše vozidlo.

26295

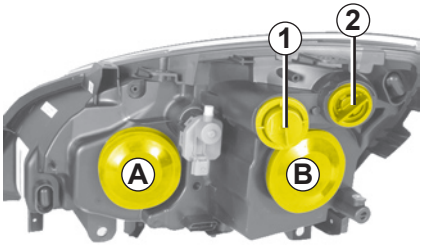


## Stretávacie svetlá / Diaľkové svetlá

Snímte kryt ***A*** alebo ***B***.
Odmontujte konektor žiarovky ***5*** alebo ***7***.
Uvoľnite sponu ***6*** a vyberte žiarovku.
Otočte žiarovku ***4*** o štvrť závitu a vyberte ju.

**Typ žiarovky:** použite **výlučne** žiarovky anti UV 55W, aby sa nezničili polymérové sklá svetlometov.

***8*** → **H1**
***5*** → **H7**

**Nedotýkajte sa sklenej časti žiarovky. Držte ju za objímku.**
Po výmene žiarovky nasaďte kryt starostlivo späť.

26298

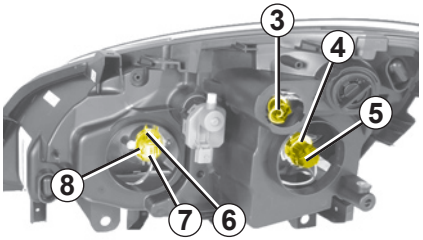


## Predné obrysové svetlo

Otočte kryt ***1*** o štvrť závitu v smere hodinových ručičiek a potiahnite držiak ***3***, aby ste sa dostali k žiarovke.

**Typ žiarovky: W5W.**

## Smerové svetlo

Držiak žiarovky ***2*** otočte o štvrť závitu a vyberte žiarovku.

**Typ žiarovky: oranžová žiarovka PY21 W.**

Vzhľadom na miestne predpisy alebo odporúčania si zaobstarajte v značkovom servise rezervnú súpravu žiaroviek a poistiek.

S ohľadom na sťažený prístup (niekedy si vyžaduje demontáž častí karosérie alebo mechanických častí) **vám odporúčame, aby ste žiarovky nechali vymeniť v značkovom servise**.

Žiarovky sú pod tlakom a pri výmene môžu prasknúť.

Riziko poranení.

Pri práci v blízkosti motora buďte opatrní, motor môže byť horúci. Ventilátor motora sa môže kedykoľvek samovoľne spustiť.

Riziko poranení.

Montáž tohto zariadenia si vyžaduje špeciálne vybavenie. **Z tohto dôvodu je zakázané montovať svetlomet s xenónovou žiarovkou na inú verziu vozidla, ktorá nie je na jeho používanie vybavená.**

**Manipulovať so zariadením pod vysokým napätím je nebezpečné, preto si tento typ žiaroviek nechajte vymeniť výlučne v servise RENAULT.**

## Čistenie svetlometov

Na celoplastové svetlomety používajte mäkkú handričku alebo vatu.

Ak to nestačí, použite mäkkú handričku (alebo vatu) mierne navlhčenú mydlovou vodou, potom utrite mokrou mäkkou handričkou alebo vatou.

Napokon **jemne** pretrite suchou mäkkou handričkou.

**Zásadne nepoužívajte prípravky s obsahom liehu.**

Pozor pri práci v priestore motora: ventilátor chladiča sa môže kedykoľvek samovoľne spustiť.

Riziko poranení.

## Predné hmlové svetlá *1*

**Výmena žiarovky:**

Obráťte sa na servis RENAULT.

**Typ žiarovky: H11.**

## Prídavné svetlomety

Ak chcete vybaviť vozidlo prídavnými hmlovými alebo diaľkovými svetlometmi, poraďte sa v servise Renault.

Akékoľvek zásahy (alebo úpravy) do elektrického vybavenia môže vykonať len servis RENAULT, pretože nesprávne zapojenie by mohlo spôsobiť poškodenie inštalácií (káblové časti, prístroje, najmä alternátor). Okrem toho servisy RENAULT majú k dispozícii potrebné vybavenie na prípadné úpravy.

## Smerové / obrysové a brzdové svetlá

Po otvorení batožinového priestoru odskrutkujte skrutky ***1***.

Pri vymieňaní žiarovky sa nedotýkajte elektrického obvodu umiestnenom pod držiakom žiarovky ***A***.

Riziko poškodenia svetla.

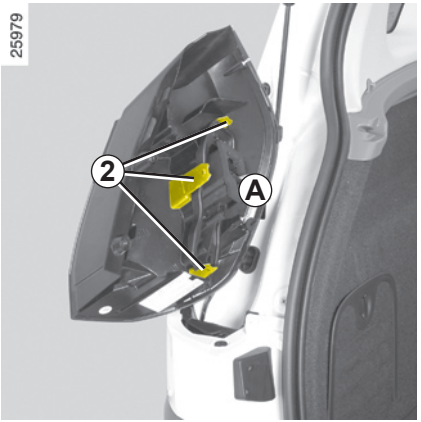


Zvonku uvoľnite kryt zadného svetla potiahnutím dozadu.

Snímte držiak žiarovky ***A*** pomocou klipsní ***2***, aby ste sa dostali k žiarovkám.

**Poznámka:** pri spätnej montáži dbajte na správne uloženie kábla.

Žiarovky sú pod tlakom a pri výmene môžu prasknúť.

Riziko poranení.

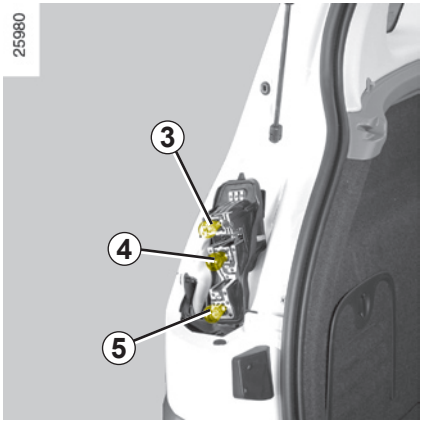


***3*** **Smerové svetlo**

Oranžová žiarovka PY21 W.

***4*** **Cúvacie svetlo**

Žiarovka P21 W.

***5*** **Zadné hmlové svetlo**

Žiarovka P21 W.
(Obidva bloky svetiel sú vybavené žiarovkou, ale funkčná je len žiarovka na strane vodiča.)

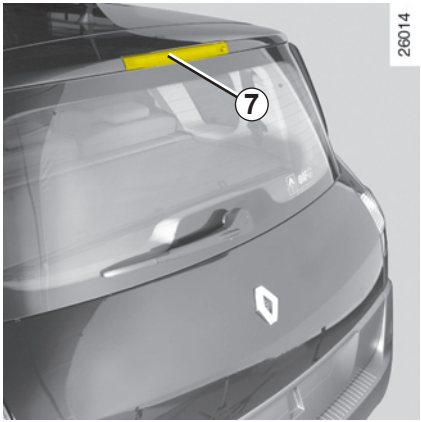


## Tretie brzdové svetlo *7*

Obráťte sa na servis RENAULT.

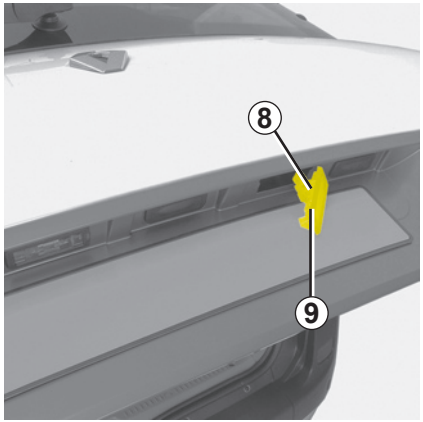


## Osvetlenie evidenčného čísla *9*

Snímte svetlo ***9*** stlačením jazýčka ***8***.

Snímte kryt svetla, aby ste sa dostali k žiarovke.

**Typ žiarovky: navette C5W.**

Žiarovky sú pod tlakom a pri výmene môžu prasknúť.

Riziko poranení.

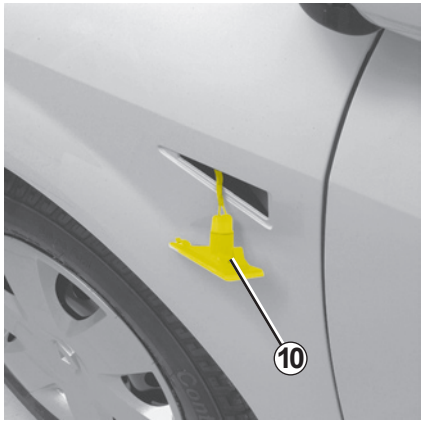


## Blikače *10*

Odopnite blikač ***10*** (pomocou plochého nástroja, napríklad skrutkovača).

Držiak žiarovky otočte o štvrť závitu a vyberte žiarovku.

**Typ žiarovky: W5W.**

## Stropné svetlo

Odopnite svetlo ***1*** (pomocou plochého nástroja, napríklad skrutkovača).

Vyberte príslušnú žiarovku

**Typ žiarovky 2: W5W.**

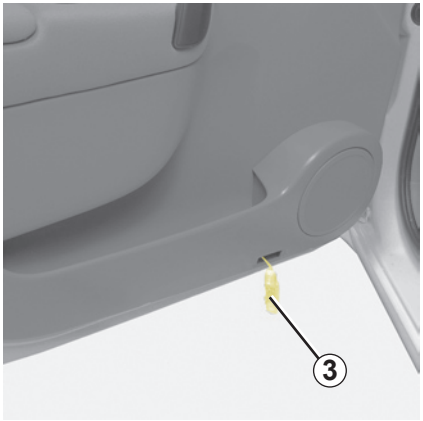


**Osvetlenie dverí**

Vyberte svetlo ***3*** (pomocou plochého skrutkovača).

Držiak žiarovky otočte o štvrť závitu a vyberte žiarovku.

**Typ žiarovky: W5W.**

## Osvetlenie batožinového priestoru

Odopnite (pomocou plochého nástroja, napríklad skrutkovača) svetlo ***4***, pritom stlačte jazýčky po oboch stranách svetla.

Svetlo odpojte.

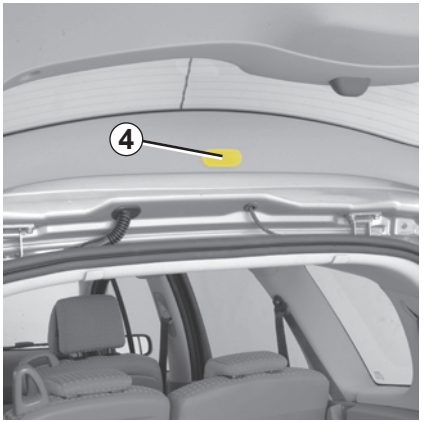

Žiarovky sú pod tlakom a pri výmene môžu prasknúť.

Riziko poranení.

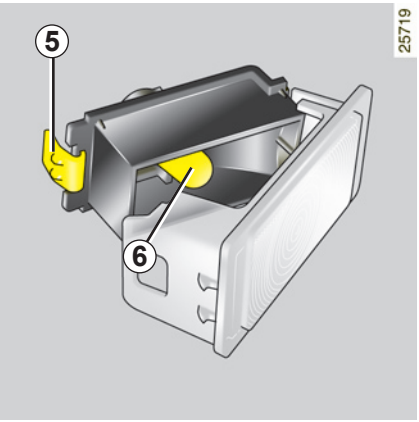


Stlačte jazýček ***5*** a uvoľnite držiak žiarovky. Žiarovka ***6*** bude prístupná.

**Typ žiarovky: navette C5W.**

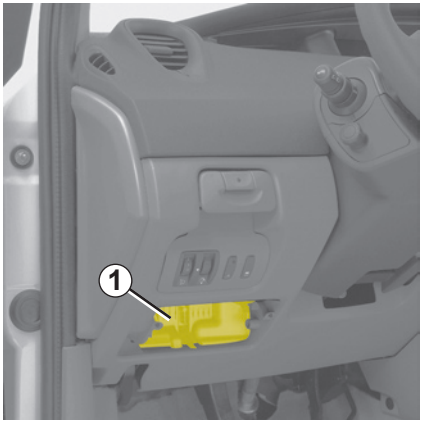


## Oddelenie pre poistky *1*

Pri výpadku niektorého elektrického zariadenia najskôr skontrolujte stav poistiek.

Otvorte kryt až na doraz a vyberte poistkovú skrinku.

Rozmiestnenie poistiek nájdete na štítku priradenia poistiek (pozrite nákres na nasledujúcej strane).

Príslušnú poistku skontrolujte **a vymeňte**, ak je to potrebné, **za inú poistku s rovnakou ampérovou hodnotou**.

Poistka s príliš vysokou ampérovou hodnotou môže v prípade nadmernej spotreby niektorého zariadenia spôsobiť prehriatie elektrického systému (nebezpečenstvo požiaru).

Podľa miestnych predpisov alebo odporúčania:

V značkovej predajni si zaobstarajte náhradnú súpravu žiaroviek a poistiek.

**Priradenie poistiek (vybavenie poistkami ZÁVISÍ OD ÚROVNE VÝBAVY VOZIDLA)**

| Znak | Istený obvod |
|---|---|
| | Vetranie kabíny |
| | Elektrické ovládanie okien |
| | Elektrická otváracia strecha |
| ABS | ABS |
| | Autorádio |
| STOP | Brzdové svetlá |
| COUPE CONSO | Prerušenie prívodu do spotrebiča |

| Znak | Istený obvod |
|---|---|
| | Klaksón |
| | Zadný stierač |
| UCH | Hlavná poistka |
| | Elektrické zamykanie dverí |
| | Zapaľovač cigariet |
| | Ohrev spätných zrkadiel |

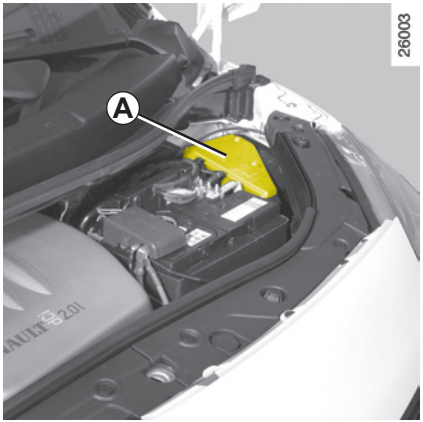


Niektoré príslušenstvo má poistky umiestnené v priestore motora v puzdre ***A***.

Vzhľadom na to, že prístup k nim je obtiažny, odporúčame vám tieto poistky vymeniť v značkovom servise.

## Aby ste predišli skratom a iskreniu:

– Pred odpojením, alebo opätovným pripojením akumulátora vypnite všetky spotrebiče prúdu.

– Pri dobíjaní vypnite nabíjačku pred pripojením či odpojením akumulátora.

– Na akumulátor neukladajte nijaké kovové predmety, aby nedošlo k skratu medzi pólmi akumulátora.

– Nedobíjajte akumulátor skôr ako minútu po vypnutí motora.

– Po spätnej montáži poriadne zapojte póly akumulátora.

S akumulátorom manipulujte opatrne, pretože obsahuje kyselinu sírovú, ktorá sa nesmie dostať do styku s očami alebo pokožkou. Ak by sa tak stalo, postihnuté miesto riadne opláchnite čistou vodou. Ak je to potrebné, vyhľadajte lekársku pomoc.

Časti akumulátora sa nesmú dostať do blízkosti otvoreného ohňa, tlejúceho predmetu alebo iskier: hrozí nebezpečenstvo výbuchu.

Pri práci v blízkosti motora buďte opatrní, motor môže byť horúci. Ventilátor motora sa môže kedykoľvek samovoľne spustiť.

Riziko poranení.

## Pripojenie akumulátora na nabíjačku

**Nabíjačka musí byť kompatibilná s akumulátorom s nominálnym napätím 12 V.**

Odpojte bezpodmienečne oba káble od pólov pri vypnutom motore, pričom **začnite záporným pólom**.

Nikdy neodpájajte akumulátor počas chodu motora. **Riaďte sa návodom výrobcu nabíjačky, ktorú používate.**

Len správne nabitý a dobre udržiavaný akumulátor dosiahne maximálnu životnosť a zabezpečí bezproblémové štartovanie motora vášho vozidla.

Akumulátor udržiavajte suchý a čistý.

Dávajte si často skontrolovať stav nabitia akumulátora:

– Najmä vtedy, ak používate vozidlo na krátke vzdialenosti a v meste.

– Pri nízkych vonkajších teplotách (zimné obdobie) **klesá nabitie akumulátora.** Preto v zime zapínajte iba tie spotrebiče, ktoré nevyhnutne potrebujete.

– Nezabúdajte, že stav nabitia akumulátora sa postupne znižuje vplyvom niektorých „trvalých spotrebičov“, napr. hodiny, doplnkové príslušenstvo a pod.

Ak je vo vozidle namontovaných viac druhov príslušenstva, dajte ho zapojiť na svorku **+** za spínacou skrinkou. V takomto prípade je vhodné napojenie na akumulátor s vyššou nominálnou kapacitou. Poraďte sa v značkovom servise.

Pri dlhšom odstavení vozidla odporúčame akumulátor odpojiť alebo pravidelne dobíjať, najmä v zimnom období. Po opätovnom uvedení vozidla do prevádzky treba zariadenia s pamäťou, ako je rádio a pod., znovu naprogramovať. Akumulátor skladujte v suchom a chladnom prostredí chránenom pred mrazom.

Niektoré akumulátory môžu byť z hľadiska nabíjania špecifické, poraďte sa v značkovom servise.

Vyhýbajte sa nebezpečenstvu iskrenia, ktoré by mohlo okamžite spôsobiť výbuch a akumulátor nabíjajte vždy v dobre vetranej miestnosti. Hrozí nebezpečenstvo vážneho poranenia.

## Štartovanie motora pomocou akumulátora iného vozidla

Ak na naštartovanie chcete použiť prúd z akumulátora iného vozidla, postupujte takto:

Zaobstarajte si pomocné štartovacie káble (s veľkým prierezom), ktoré si môžete zakúpiť v značkovom servise. Ak ich už vlastníte, skontrolujte, či sú v bezchybnom stave.

**Menovité napätie oboch akumulátorov musí byt rovnaké: 12 V.** Kapacita cudzieho akumulátora (ampérhodina, Ah) má byť minimálne rovnaká alebo väčšia, ako kapacita vybitého akumulátora.

Pred pripojením pomocných káblov skontrolujte, či sa obe vozidlá navzájom nedotýkajú (nebezpečenstvo skratu pri spájaní kladných pólov), a či je vybitý akumulátor správne pripojený. Vypnite zapaľovanie vášho vozidla.

Naštartujte motor vozidla, ktorého akumulátor použijete na štartovanie, a nechajte ho bežať na stredné otáčky.

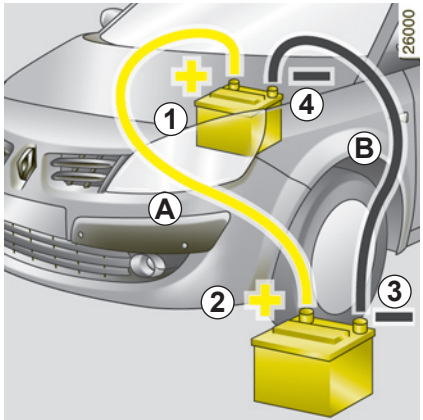


Zapojte kladný kábel ***A*** na **pól** (+) ***1*** na vybitý akumulátor, potom na **pól** (+) ***2*** na akumulátor, ktorý bude dodávať prúd.

Zapojte záporný kábel ***B*** na **pól** (–) ***3*** na akumulátor, ktorý bude dodávať prúd, potom na **pól** (–) ***4*** na vybitý akumulátor.

Naštartujte motor obvyklým spôsobom Potom káble ***A*** a ***B*** v opačnom poradí odpojte (***4-3-2-1***).

Skontrolujte, či sa káble ***A*** a ***B*** vzájomne nedotýkajú a či sa kladný kábel ***A*** nedotýka nejakej kovovej časti vozidla, z ktorého sa odoberá prúd.

Nebezpečenstvo poranenia a/alebo poškodenia vozidla.

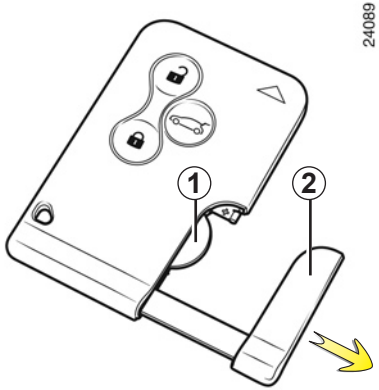


## Výmena batérie

Na prístrojovej doske sa zobrazí správa „výmena batérie v karte“.

Silno potiahnite za rezervný kľúč ***2***.

Vymeňte batériu ***1***, pričom dbajte na polaritu vyznačenú na rezervnom kľúči a model.

Po výmene sa správa „výmena batérie v karte“ na prístrojovej doske nezobrazí.

Batérie môžete zakúpiť v značkovom servise.

Ich životnosť je približne dva roky.

Nezahadzujte použité batérie voľne v prírode, odovzdajte ich organizácii, ktorá má na starosti zber a recyklovanie batérií.

# PRÍPRAVA NA MONTÁŽ RÁDIA

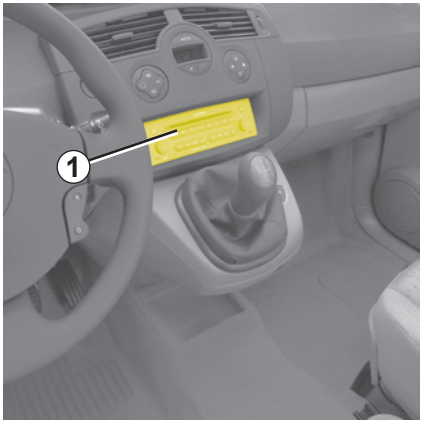


## Umiestnenie autorádia *1*

Snímte kryt. Zapojenie: anténa, napájanie + a –, káble na reproduktory sa nachádzajú vzadu.

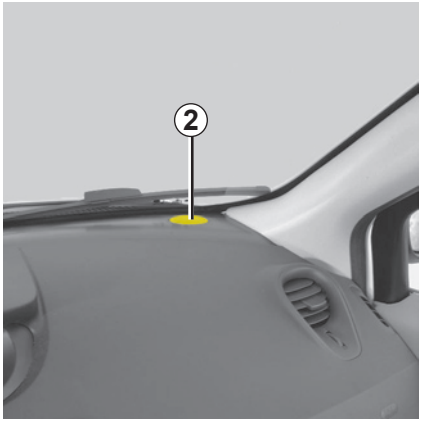


## Výškové reproduktory (tweeters)

Uvoľnite kryciu mriežku ***2*** pomocou plochého skrutkovača, aby ste sa dostali ku káblom reproduktora.

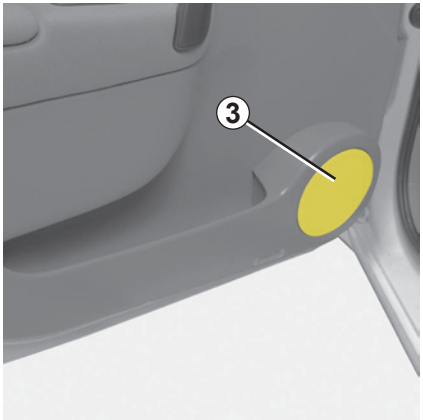


## Reproduktory vo dverách

Uvoľnite kryciu mriežku ***3*** pomocou plochého skrutkovača, aby ste sa dostali ku káblom reproduktora.

– V každom prípade dôsledne dodržujte pokyny v návode na montáž výbavy.
– Charakteristiky držiakov a káblového zapojenia používaných pri montáži autorádia (ktoré si môžete zakúpiť v predajniach RENAULT) závisia od úrovne výbavy vozidla a od typu autorádia. Ich referencie vám poskytnú v servise RENAULT.
– Akýkoľvek zásah do elektrického systému vozidla môže vykonávať iba servis Renault, pretože nesprávne zapojenie by mohlo poškodiť elektrickú inštaláciu alebo časti, ktoré sú k nej pripojené;

Predtým ako nainštalujete elektrické alebo elektronické prístroje (zvlášť na vysielanie/prijímanie: frekvenčné dĺžky, úroveň výkonu, poloha antény, ...) si overte, či sú kompatibilné s vaším vozidlom.

Poraďte sa v značkovom servise.

**Používanie vysielacích/prijímacích zariadení (telefón, vysielačka, ...)**

Telefóny a vysielačky vybavené zabudovanou anténou môžu rušiť pôvodné elektronické systémy vozidla. Odporúčame vám používať len systémy s vonkajšou anténou.

**Okrem toho vám pripomíname, že je potrebné riadiť sa platnými predpismi týkajúcimi sa používania týchto zariadení.**

**Dodatočná montáž príslušenstva**

Ak si želáte nainštalovať príslušenstvo do vozidla: poraďte sa v značkovom servise.

V záujme zabezpečenia funkčnosti vášho vozidla a predchádzania ohrozenia vašej bezpečnosti vám radíme používať príslušenstvo odporúčané a garantované výrobcom, ktoré je prispôsobené vášmu vozidlu.

**Elektrické a elektronické príslušenstvo**

– Zapájajte len príslušenstvo s maximálnym výkonom 120 wattov.

**Nebezpečenstvo poškodenia.**

– Akýkoľvek zásah do elektrického systému vozidla môže vykonávať iba značkový servis, pretože nesprávne zapojenie by mohlo poškodiť elektrickú inštaláciu alebo časti, ktoré sú k nej pripojené.

– Pri dodatočnej montáži elektrického príslušenstva sa presvedčte, či je inštalácia chránená poistkou. Informujte sa o ampérovej hodnote a umiestnení poistky.

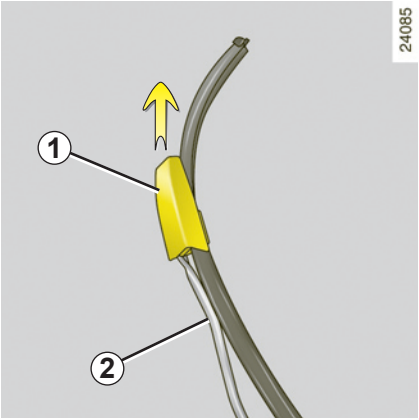


## Výmena ramienok predných stieračov

– **Pri vypnutom motore** zdvihnite ramienko stierača;

– uvoľnite kryt ***1*** z ramienka ***2***;

– ramienko vyklopte do pravého uhlu;

– uvoľnite stierač ***3*** z ramienka ***2***.

Pri spätnej montáži postupujte v opačnom poradí a skontrolujte, či je ramienko správne pripevnené.

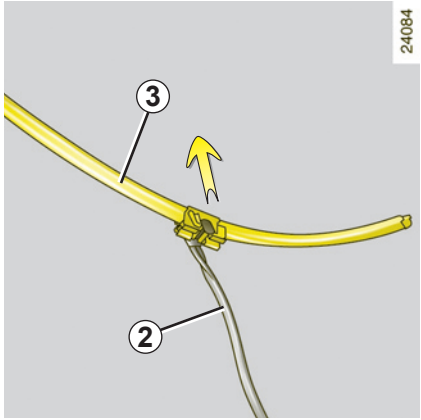


Čelné a zadné sklo čistite pravidelne.

V zime skontrolujte, či stierače vplyvom mrazu neprimrzli (nebezpečenstvo prehriatia motorčeka stieračov).

Dbajte na dobrý stav stieračov. Treba ich vymeniť hneď ako sa zníži ich účinnosť: približne raz za rok.

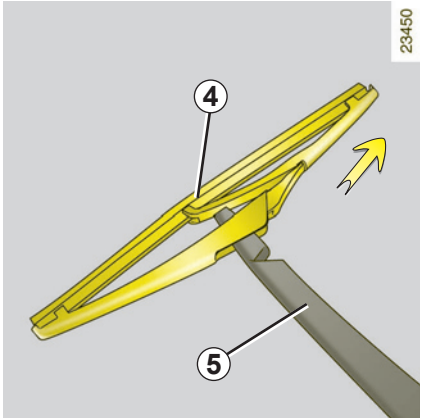


## Gumička stierača zadného skla *4*

– **Pri vypnutom zapaľovaní** nadvihnite ramienko stierača ***5***;

– stierač ***4*** preklopte až po miesto silnejšieho odporu;

– stierač vytiahnite smerom k sebe.

**Spätná montáž**

Postupujte v opačnom poradí, ako pri demontáži. Skontrolujte, či je ramienko správne pripevnené.

## Postup pri vlečení

Pred vlečením sa presvedčte, či je stĺpik riadenia odomknutý.

V opačnom prípade vložte kartu RENAULT do čítača a na **päť sekúnd** stlačte tlačidlo štartovania start/stop bez stláčania pedálov. Stĺpik riadenia sa odblokuje, zopne sa napájanie príslušenstva vozidla a umožní sa používanie signalizačných svetiel (brzdové svetlo, smerové svetlá, …): v noci musí byť vozidlo osvetlené.

**Nikdy nevyberajte kartu RENAULT z čítača počas vlečenia vozidla.**

Po ukončení vlečenia vozidla dva razy následne stlačte tlačidlo štartovania start/stop (riziko vybitia akumulátora).

Okrem toho dodržiavajte predpisy platné na odťahovanie vozidla v danej krajine. Ak vlečiete iné vozidlo, dbajte na to, aby ste neprekročili prípustnú hmotnosť vlečeného vozidla. Obráťte sa na značkový servis.

## Vlečenie vozidla s automatickou prevodovkou

**Pri vypnutom motore:** Tlakové mazanie automatickej prevodovky nie je zabezpečené. Odporúčame vám preto vozidlo prevážať na prívese alebo so zdvihnutými prednými kolesami.

**Výnimočne**, môže byť vozidlo vlečené na štyroch kolesách **jedine smerom dopredu, volič prevodov v neutrálnej polohe N a na vzdialenosť maximálne 50 km**.

Ak by volič prevodov zostal zablokovaný v polohe **P** pri stlačení brzdového pedálu, volič prevodov môžete uvoľniť aj manuálne.

Odopnite vrchnú časť krycieho vaku voliča prevodov.

Stlačte súčasne tlačidlo pod krycím vakom a odisťovacie tlačidlo na voliči prevodov.

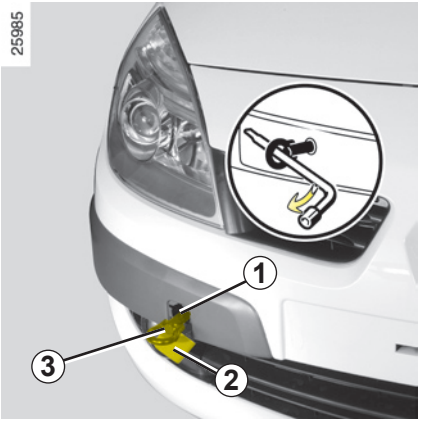


**Používajte výlučne vlečné body vpredu *1* a vzadu *4*** (nikdy nie hnaciu nápravu). Tieto vlečné body sa môžu používať len na vlečenie za sebou, nikdy sa nesmú, či už priamo alebo nepriamo, používať na zdvíhanie vozidla.

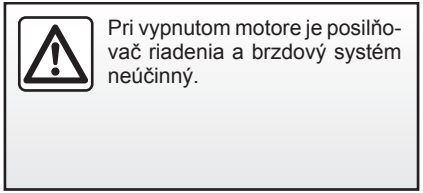

Pri vypnutom motore je posilňovač riadenia a brzdový systém neúčinný.

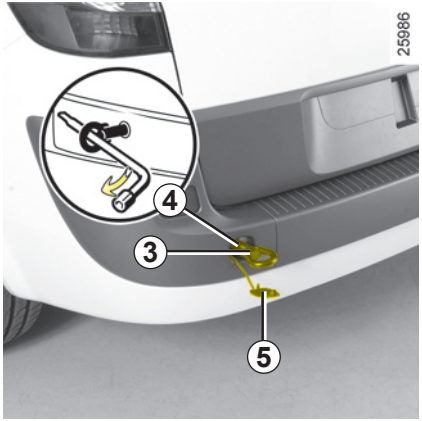


## Prístup k vlečným bodom

Snímte kryt ***2*** alebo ***5***.

**Vlečné oko *3* zaskrutkujte na maximum:** najskôr rukou až na doraz, potom dotiahnite pomocou kľúča na kolesá.

Vlečné oko ***3*** a kľúč od kolesa sú umiestnené v bloku náradia (pozrite v kapitole 5, v časti „Blok náradia“).

– Na vlečenie použite pevnú tyč. V prípade použitia lana (ak to predpisy dovoľujú), musí byť vlečené vozidlo schopné brzdiť.

– Vozidlo, ktoré má narušené jazdné schopnosti, by nemalo byť vlečené.

– Vyhýbajte sa prudkému zrýchľovaniu a brzdeniu. Mohli by ste poškodiť vozidlo.

– V každom prípade vám odporúčame, aby ste pri vlečení neprekračovali rýchlosť **25 km/h**.

– Vozidlo netlačte, ak je stĺpik riadenia zablokovaný.

# VLEČENIE VOZIDLA (jazda s prívesom)

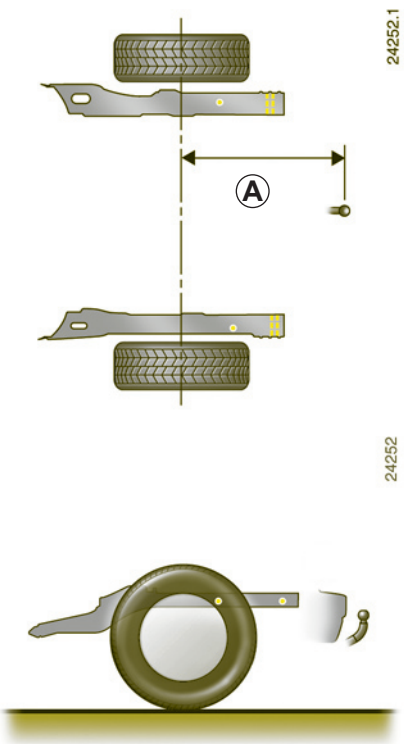


***A***: normálny podvozok: 798 mm

dlhý podvozok: 981 mm

**Povolené zaťaženie vlečného zariadenia, maximálna hmotnosť prívesu brzdeného a nebrzdeného:** Pozrite v kapitole 6, v časti „Hmotnosti“.

# PORUCHY ČINNOSTI

**Uvedené rady a odporúčania vám poslúžia na rýchle dočasné riešenie poruchy. Z dôvodu bezpečnosti sa čo najskôr obráťte na značkový servis.**

| Používanie karty RENAULT | MOŽNÉ PRÍČINY | ČO ROBIŤ? |
|---|---|---|
| Kartou RENAULT nemožno odomknúť alebo uzamknúť dvere. | Slabá batéria v kľúči. | Vymeňte batériu. Stále môžete zamknúť/odomknúť a naštartovať svoje vozidlo (pozrite v kapitole 2, v časti „Zamykanie/odomykanie dverí“ a „Štartovanie/vypnutie motora“). |
| | Používanie prístrojov fungujúcich na rovnakej frekvencii ako karta (mobilný telefón); | Vypnite prístroje a použite integrovaný kľúč (pozrite v kapitole 1, v časti „Zamykanie/odomykanie dverí“). |
| | Vozidlo sa nachádza v oblasti silného elektromagnetického žiarenia.<br>Akumulátor je vybitý. | Použite integrovaný kľúč v karte (pozrite v kapitole 1, v časti „Zamykanie/odomykanie dverí“). |

| Štartujete | MOŽNÉ PRÍČINY | ČO ROBIŤ? |
|---|---|---|
| Kontrolky na prístrojovej doske slabnú alebo sa nerozsvietia, štartér netočí. | Svorky akumulátora sú slabo dotiahnuté, odpojené alebo zoxidované. | Dotiahnite ich, znovu zapojte alebo vyčistite, ak sú zoxidované. |
| | Vybitý alebo pokazený akumulátor. | Zapojte chybný akumulátor na iný akumulátor. Pozrite v časti „Akumulátor: odstraňovanie poruchy“ v kapitole 5 alebo ak je to potrebné, akumulátor vymeňte.<br>Vozidlo netlačte, ak je stĺpik riadenia zablokovaný. |
| Motor nemožno naštartovať. | Nie sú splnené podmienky štartovania. | Pozrite v kapitole 2, v časti „Štartovanie/vypnutie motora“. |
| | Karta RENAULT "s voľnými rukami" nefunguje. | Vložte kartu do čítača a naštartujte.<br>Pozrite v kapitole 2, v časti „Štartovanie/vypnutie motora“. |
| Motor nemožno vypnúť. | Karta nedetegovaná. | Vložte kartu do čítača. |
| | Problém v elektronike. | Stlačte päťkrát tlačidlo štartovania. |
| Stĺpik riadenia zostane zamknutý. | Volant je zablokovaný. | Stlačte tlačidlo štartovania motora a súčasne pohýbte volantom (pozrite v kapitole 2, v časti „Štartovanie motora“). |

| Pri jazde | MOŽNÉ PRÍČINY | ČO ROBIŤ? |
|---|---|---|
| Vibrácie. | Zle nahustené, zle vyvážené alebo poškodené pneumatiky. | Skontrolujte tlak vzduchu v pneumatikách; ak je tlak správny, nechajte skontrolovať stav pneumatík v značkovom servise. |
| Nezvyklý biely dym z výfuku alebo var v nádržke chladiacej kvapaliny. | Mechanická porucha: poškodené tesnenie pod hlavou motora, chybné vodné čerpadlo. | Vypnite motor.<br>Poraďte sa v značkovom servise. |
| Dym pod kapotou motora. | Skrat alebo únik v chladiacom okruhu. | Zastavte, vypnite zapaľovanie, vzdiaľte sa od vozidla a obráťte sa na značkový servis. |
| Kontrolka tlaku oleja sa rozsvieti: | | |
| v zákrute alebo pri brzdení | Málo oleja v motore. | Doplňte olej v motore (pozrite v kapitole 4, v časti „Hladina oleja v motore - zostatok/plnenie“). |
| zhasína neskôr, alebo pri akcelerácii zostane svietiť | Nedostatočný tlak oleja. | Zastavte: poraďte sa v značkovom servise. |

| Pri jazde | MOŽNÉ PRÍČINY | ČO ROBIŤ? |
|---|---|---|
| Riadenie ide ťažko. | Posilňovač sa prehrieva. | Poraďte sa v značkovom servise. |
| Motor sa nadmerne zahrieva. Ručička ukazovateľa teploty chladiacej kvapaliny je vo výstražnej zóne a rozsvecuje sa kontrolka STOP. | Porucha ventilátora. | Zastavte vozidlo, vypnite motor a obráťte sa na značkový servis. |
| | Únik chladiacej kvapaliny. | Skontrolujte nádržku chladiacej kvapaliny: musí obsahovať kvapalinu. V opačnom prípade sa čo najskôr obráťte na značkový servis. |

**Chladič:** V prípade, že je nedostatočné množstvo chladiacej kvapaliny, nezabudnite, že nikdy nesmiete dolievať studenú chladiacu kvapalinu, ak je motor príliš horúci. Ak ste chladiaci systém v prípade poruchy dočasne naplnili vodou (aj čiastočne), čo najskôr nahraďte vodu vhodne dávkovanou chladiacou zmesou. V nijakom prípade nepoužívajte prípravky, ktoré nezodpovedajú technickým podmienkam výrobca.

# PORUCHY ČINNOSTI (pokračovanie)

| Elektrické zariadenia | MOŽNÉ PRÍČINY | ČO ROBIŤ? |
|---|---|---|
| Stierače nefungujú. | Prilepené ramienka stieračov. | Skôr, ako spustíte stierače, odlepte gumičku. |
| | Porucha elektrického obvodu. | Poraďte sa v značkovom servise. |
| Stierač sa už nezastaví. | Chybné elektrické ovládanie. | Poraďte sa v značkovom servise. |
| Zrýchlené blikanie blikačov. | Vypálená žiarovka. | Pozrite v kapitole 5, v časti „Predné svetlomety: výmena žiaroviek“ alebo „Zadné svetlá: výmena žiaroviek“. |
| Smerové svetlá nefungujú. | Porucha elektrického obvodu. | Poraďte sa v značkovom servise. |
| Svetlomety sa nerozsvecujú alebo nezhášajú. | Porucha elektrického obvodu ovládania. | Poraďte sa v značkovom servise. |
| Stopy po kondenzácii v svetlometoch. | Prítomnosť stôp kondenzácie je prirodzený jav súvisiaci so smenami teploty.<br>Pri používaní svetiel stopy po kondenzácii rýchlo zmiznú. | |

# Kapitola 6: Technické údaje

Identifikačné štítky . . . . . 6.2
Rozmery . . . . . 6.5
Parametre motorov . . . . . 6.6
Hmotnosti . . . . . 6.7
Hmotnosť prívesu . . . . . 6.7
Náhradné diely a opravy . . . . . 6.8

# IDENTIFIKAČNÉ ŠTÍTKY

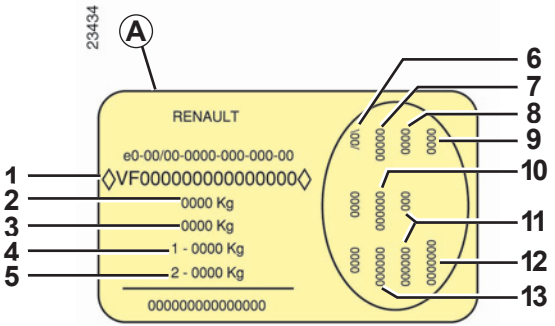

Údaje uvedené na výrobnom štítku uvádzajte pri každom písomnom styku alebo objednávke.

**Výrobný štítok *A***

***1*** Typový rad a sériové číslo modelu. **Tento údaj je uvedený na označenom mieste *B*.**

***2*** Najvyššia povolená celková hmotnosť vozidla

***3*** Najvyššia povolená celková hmotnosť jazdnej súpravy (naložené vozidlo s prívesom).

***4*** Najvyššie povolené zaťaženie prednej nápravy.

***5*** Najvyššie povolené zaťaženie zadnej nápravy.

***6*** Technické parametre vozidla.

***7*** Číslo pôvodného laku.

***8*** Úroveň výbavy.

***9*** Model.

***10*** Kód čalúnenia.

***11*** Dplňujúce označenie výbavy.

***12*** Výrobné číslo.

***13*** Kód vnútorných povrchov.

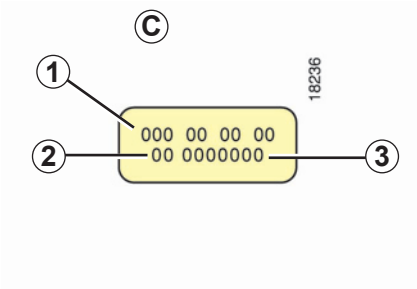


**Údaje uvedené na výrobnom štítku alebo etikete *C* uvádzajte pri každom písomnom styku alebo objednávke**
(umiestnenie je rôzne, podľa typu motora)

***1*** Typ motora.
***2*** Rozlišovacie číslo motora.
***3*** Výrobné číslo motora.

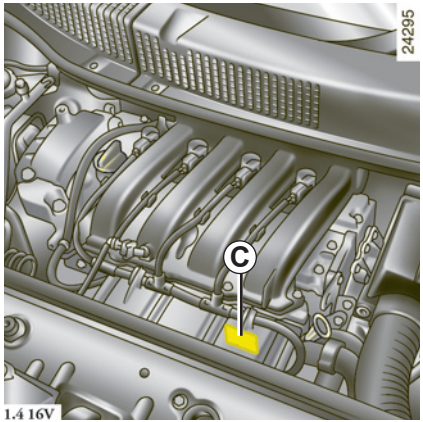


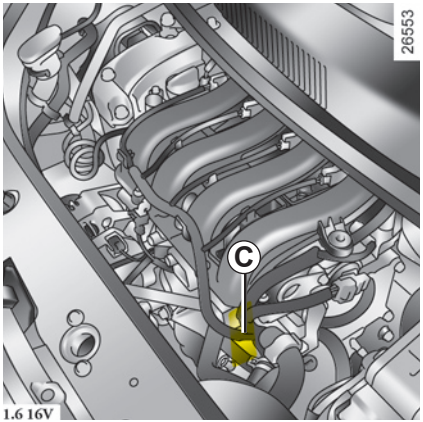


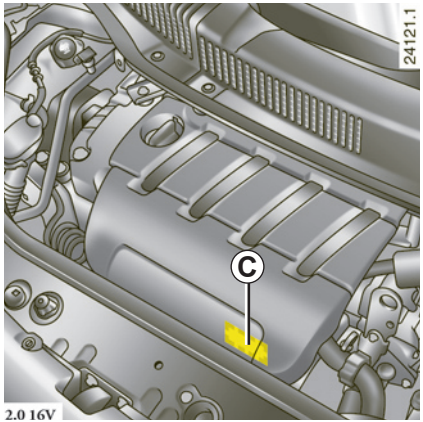


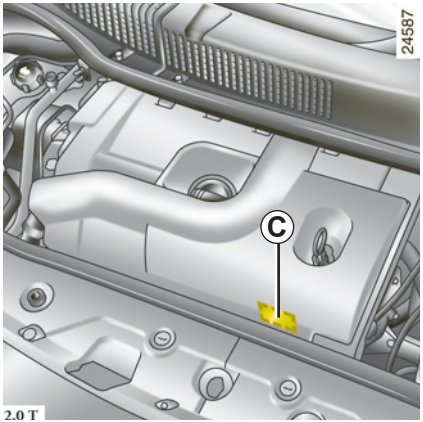

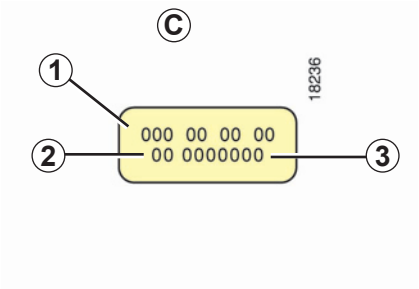


**Údaje uvedené na výrobnom štítku alebo etikete *C* uvádzajte pri každom písomnom styku alebo objednávke**
(umiestnenie je rôzne, podľa typu motora)

***1*** Typ motora.
***2*** Rozlišovacie číslo motora.
***3*** Výrobné číslo motora.

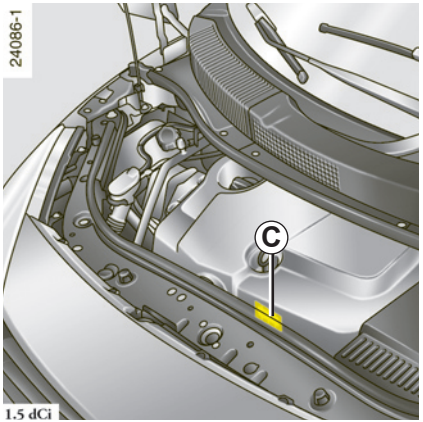


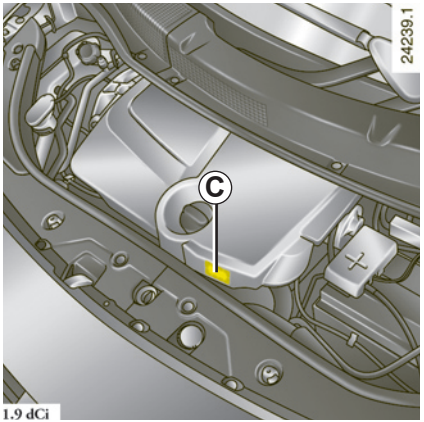


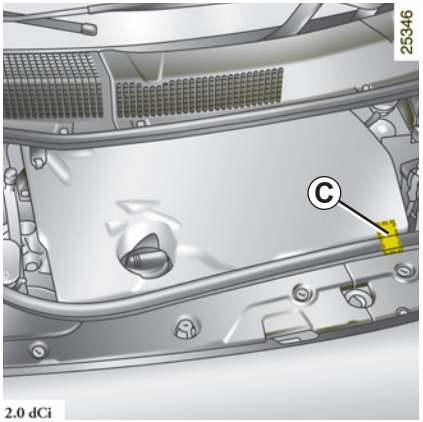

# ROZMERY (v metroch)

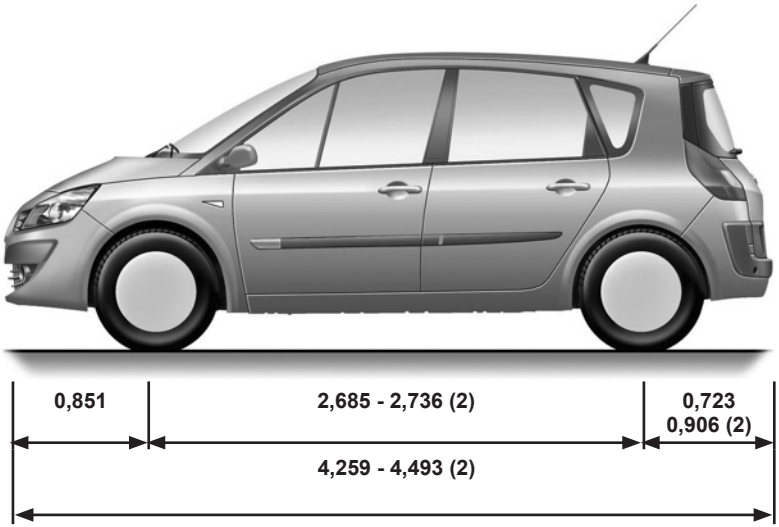

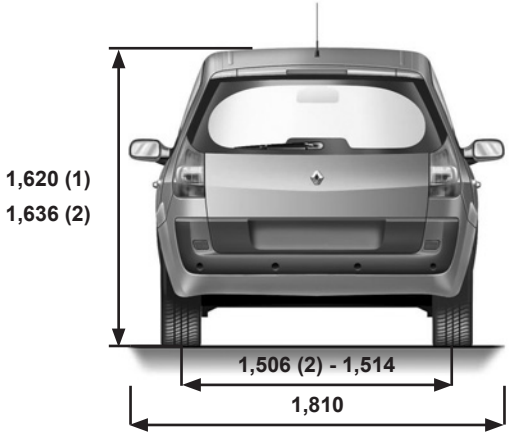


(1) Naprázdno

(2) Vozidlo s dlhým podvozkom

# PARAMETRE MOTOROV

| **Verzie** | **1.4 16V** | **1.6 16V** | **2.0 16V** | **2.0 T** | **1.5 dCi** | **1.9 dCi** | **2.0 dCi** |
|---|---|---|---|---|---|---|---|
| **Typ motora**<br>(na štítku motora) | K4J | K4M | F4R | F4R Turbo | K9K Turbo | F9Q Turbo | M9R Turbo |
| **Zdvihový objem** ($cm^3$) | 1390 | 1598 | 1998 | | 1461 | 1870 | 1995 |
| **Palivo**<br>**Oktánové číslo** | Bezolovnatý benzín **bezpodmienečne** s oktánovým číslom, ktoré je uvedené na štítku na kryte palivovej nádrže.<br>Pri poruche možno krátkodobo použiť bezolovnatý benzín:<br>– s oktánovým číslom 91 pri indikácii 95, 98 na štítku,<br>– s oktánovým číslom 87 pri indikácii 91, 95, 98 na štítku. | | | | Na štítku umiestnenom v otvore palivovej nádrže je vyznačené povolené palivo. | | |
| **Sviečky** | Používajte výlučne sviečky predpísané pre motor vášho vozidla.<br>Typ sviečok nájdete na štítku v priestore motora. Ak tam nie je, obráťte sa na servis RENAULT.<br>Používanie nevhodných sviečok môže poškodiť motor vášho vozidla. | | | | – | | |

# HMOTNOSTI (v kg)

**Uvedené hmotnosti sa týkajú vozidla v základnej výbave bez opcií: menia sa v závislosti od výbavy vozidla. Poraďte sa v značkovom servise.**

| | |
|---|---|
| **Najvyššia povolená hmotnosť vozidla (MMAC)**<br>**Najvyššie povolené zaťaženie (MMTA)**<br>**Celková povolená hmotnosť jazdnej súpravy (MTR)** | Hmotnosti uvedené na výrobnom štítku (pozrite v časti „Identifikačné štítky“ v kapitole 6) |
| **Hmotnosť brzdeného prívesu** | Vypočítava sa: **MTR - MMAC** |
| **Hmotnosť nebrzdeného prívesu** | 650 |
| **Povolené zaťaženie vlečného zariadenia** | 75 |
| **Max. povolené zaťaženie strechy** | 80 kg (vrátane nosiča) |

**Hmotnosť prívesu (obytný príves, loď a pod.)**

– Pri jazde s prívesom je potrebné dodržiavať právne predpisy danej krajiny, najmä však predpisy cestnej premávky. Ak potrebujete vykonať akékoľvek úpravy na ťažnom zariadení, obráťte sa na značkový servis.

– Pri vlečení **nesmie byť nikdy prekročená celková hmotnosť jazdnej súpravy (vozidlo + príves)**. Zatiaľ čo sa toleruje:

  – prekročenie MMTA vzadu o 15 %,
  – MMACprekročenie MMAC o 10 % alebo 100 kg (podľa toho, ktorá hranica sa skôr dosiahne).

V obidvoch prípadoch maximálna rýchlosť jazdnej súpravy nesmie prekročiť 100 km/h a tlak v pneumatikách treba zvýšiť o 0,2 bar (3 PSI).

– So zvyšujúcou sa nadmorskou výškou sa pri stúpaní a klesaní jazdné vlastnosti menia a účinnosť motora klesá. Preto odporúčame znížiť maximálnu hmotnosť o 10 % nad 1 000 metrov nad morom a o ďalších 10 % na každých ďalších 1 000 m nad morom.

# NÁHRADNÉ DIELY A OPRAVY

Originálne náhradné diely RENAULT sú vyvinuté na základe veľmi prísnych požiadaviek a sú pravidelne testované. Preto ich kvalita zodpovedá pôvodným dielom montovaným do nových vozidiel.

Systematické používanie pôvodných náhradných dielov RENAULT vám zaručuje dlhú životnosť vozidla. Okrem toho, opravy vykonávané v servisoch RENAULT pri použití originálnych náhradných dielov poskytujú záruku v súlade s podmienkami uvedenými na zadnej strane.

# ABECEDNÝ REGISTER


**A**
ABS ..... 2.23 – 2.24
airbag ..... 1.27 → 1.33
aktivácia airbagov pre spolujazdca vpredu ..... 1.43
vypnutie airbagu pre spolujazdca vpredu ..... 1.42
akumulátor ..... 4.13, 5.23 → 5.25
asistencia pri parkovaní ..... 2.36 → 2.39
automatická prevodovka (použitie) ..... 2.33 → 2.35

**B**
batožinový priestor ..... 3.43
výmena žiaroviek ..... 5.20
bezpečnosť detí ..... 1.2, 1.6, 1.10, 1.29, 1.33 → 1.41
bezpečnostné pásy ..... 1.20 → 1.25
bezpečnostné systémy pre deti ..... 1.34 → 1.41
blikače ..... 1.69
blok náradia ..... 5.7 – 5.8
blokovania štartovania ..... 1.16
bočné blikače ..... 5.18
bodové svetlo ..... 3.25
brzdenie v kritickej situácii ..... 2.25
brzdová kvapalina ..... 4.10

**Č**
čas ..... 1.66
čelné sklo ..... 3.20

**D**
defekt ..... 5.2 → 5.10
deti ..... 1.2, 1.6, 1.33
detské sedačky ..... 1.34 → 1.41
dvere / dvere batožinového priestoru ..... 1.9 → 1.14, 3.43

**E**
elektronický stabilizačný program: ESP ..... 2.20
ESP: elektronický stabilizačný systém ..... 2.20

**F**
filter
nafty ..... 4.11
oleja ..... 4.8
pevných častíc ..... 2.8
v kabíne ..... 4.11
vzduchu ..... 4.11

**H**
hmlové svetlo
svetlomety ..... 1.72
hmotnosť prívesu ..... 6.7
hmotnosti ..... 6.7
hodiny ..... 1.66

**CH**
chladiaca kvapalina ..... 4.9

**I**
identifikácia vozidla ..... 6.2 → 6.4
identifikačný štítok ..... 6.2 → 6.4
Isofix ..... 1.36 – 1.37

**J**
jazda ..... 2.2 → 2.39

**K**
kapota motora ..... 4.2 – 4.3
karta RENAULT
batéria ..... 5.26
používanie ..... 1.2 → 1.8
katalyzátor ..... 2.6
klimatizácia ..... 3.4 → 3.16
kľúč na kryty kolies ..... 5.7
kľúč na skrutky kolies ..... 5.7
kľuka ..... 5.7 – 5.8
kolesá (bezpečnosť) ..... 5.9 – 5.10
komunikačné zrkadielko ..... 3.23
kontrolky ..... 1.48 → 1.64
kontrolné prístroje ..... 1.48 → 1.64
kotviace oko ..... 1.36 – 1.37, 3.49
kozmetické zrkadielka ..... 3.23
kryt batožinového priestoru ..... 3.45 – 3.46

kúrenie ..... 3.4 → 3.16

**L**
lak
referenčné číslo ..... 6.2
údržba ..... 4.14 – 4.15

**M**
mierka oleja v motore ..... 4.4, 4.6 → 4.8
montáž rádia ..... 5.27
motor
údaje ..... 6.6

**N**
nádrž
do ostrekovačov ..... 4.11
náhradné diely ..... 6.8
nastavenie predných sedadiel ..... 1.18 – 1.19
nastavenie správnej polohy pri riadení ..... 1.20
nastavenie teploty ..... 3.4 → 3.16
nastavovanie svetlometov ..... 1.73

**O**
objem palivovej nádrže ..... 1.77 – 1.78
objemy oleja v motore ..... 4.8
obmedzovač rýchlosti ..... 2.26 → 2.28
oddeľovacie sieťka ..... 3.48 – 3.49
odhmlievanie
čelné sklo ..... 3.5, 3.14
zadné okno ..... 3.4, 3.13 – 3.14
odkladací priestor ..... 3.27 → 3.30
odkladacie priestory ..... 3.27 → 3.30
ochrana životného prostredia
rady ..... 2.13 → 2.15
olej v motore ..... 4.4, 4.6 → 4.8
opierka hlavy ..... 1.17 – 1.19, 3.31
osobitosti vozidiel s benzínovým motorom ..... 2.6
osobitosti vozidiel s naftovým motorom ..... 2.7
osobitosti vozidiel s naftovým motorom s filtrom pevných častíc ..... 2.8
ostrekovače ..... 1.74 → 1.76, 4.11
osvetlenie:
prístrojová doska ..... 1.70
vnútorné ..... 3.27, 5.14
vonkajšie ..... 1.70 → 1.72
otváracia strecha ..... 3.21 – 3.22
otvárateľné zadné okno ..... 3.44
ovládanie okna ..... 3.17, 3.20

**P**
palivo
dopĺňanie ..... 1.77 – 1.78
kvalita ..... 1.77 – 1.78
rady na úsporu ..... 2.13 → 2.15
palivová nádrž
objem ..... 1.77
palubný počítač ..... 1.48 → 1.64
parametre motorov ..... 6.6 – 6.7
parkovacia brzda s posilňovačom ..... 2.9 → 2.11
pneumatiky ..... 4.12, 5.11 → 5.13
podpora brzdenia v kritickej situácii ..... 2.25
poistky ..... 5.21 – 5.22
pomocné vonkajšie osvetlenie ..... 1.71
popolník ..... 3.42
poruchy
poruchy činnosti ..... 5.33 → 5.37
poruchy činnosti ..... 5.33 → 5.37
posilňovač riadenia ..... 1.65
predné sedadlá
nastavenie ..... 1.18 – 1.19
predpínače bezpečnostných
pásov vpredu ..... 1.27 → 1.30
preprava detí ..... 1.34 → 1.41
preprava predmetov
oddeľovacia sieťka ..... 3.48 – 3.49
v batožinovom priestore ..... 3.47
prídavné bezpečnostné systémy ..... 1.27 → 1.33
pásy vpredu ..... 1.27 → 1.30
pásy vzadu ..... 1.31
postranné ..... 1.32
príprava na montáž autorádia ..... 5.27

príslušenstvo ..... 5.28
prístrojová doska. ..... 1.48 → 1.64
protiblokovací systém kolies: (ABS) ..... 2.23 – 2.24

**R**
rádio
    predpríprava ..... 5.27
rady na ochranu životného prostredia ..... 2.13 → 2.15
ramienka stieračov ..... 5.29
reproduktory
    umiestnenie ..... 5.27
rezervné koleso ..... 5.2 – 5.3
rezervný kľúč ..... 1.2 – 1.3, 1.12
riadiaci panel ..... 1.44 → 1.47
roletová slnečná clona ..... 3.24
rozmery ..... 6.5
ručná brzda ..... 2.12
rýchlostná páka ..... 2.12, 2.33 → 2.35

**S**
slnečné clony ..... 3.23
spätné zrkadlá ..... 1.67 – 1.68
spiatočka
    prechod ..... 2.12
spínacia skrinka ..... 2.3 → 2.5
stav hladiny
    brzdovej kvapaliny ..... 4.10
    chladiacej kvapaliny ..... 4.9
stierače ..... 1.74 → 1.76
    ramienko ..... 5.29
strešný nosič ..... 3.50
    Strešný nosič ..... 3.50
stropné svetlo ..... 3.25, 5.19
súprava na hustenie pneumatík ..... 5.4 → 5.6
svetelná signalizácia ..... 1.69 → 1.73
svetlá
    bočné blikače ..... 5.18
    brzdové ..... 5.17
    cúvacie ..... 5.17
    diaľkové ..... 1.71, 5.14, 5.18
    hmlové ..... 1.72, 5.16 – 5.17
    nastavenie ..... 1.73
    obrysové ..... 1.70, 5.17
    osvetlenie evidenčného čísla vozidla ..... 5.18
    smerové ..... 1.69, 5.17
    stretávacie ..... 1.70, 5.14
    výstražné ..... 1.69
svetlomety
    nastavenie ..... 1.72
    prídavné ..... 5.16
    vpredu ..... 5.14 → 5.16
systém elektronického blokovania štartovania ..... 1.16
systém kontroly tlaku vzduchu v pneumatikách ..... 2.17 → 2.19
systém proti preklzovaniu: ASR ..... 2.21 – 2.22

**Š**
štartovanie motora ..... 2.3 → 2.5

**T**
technické údaje ..... 6.2 → 6.6
tempomat ..... 2.29 → 2.32
tempomat - obmedzovač rýchlosti ..... 2.26 → 2.32
tlačidlo štartovania / vypnutia motora ..... 2.3 → 2.5
tlak vzduchu v pneumatikách ..... 2.17 → 2.19, 4.12, 5.11 → 5.13

**U**
údržba
    karosérie ..... 4.14 – 4.15
    mechanická ..... 4.4, 4.13
    vnútorné obloženie ..... 4.16
ukazovatele
    na prístrojovej doske ..... 1.48 → 1.64
    smerové ..... 1.69, 5.17
umývanie ..... 4.14 – 4.15
úspora paliva ..... 2.13 → 2.15

**V**
vetracie otvory ..... 3.2 – 3.3
vetranie ..... 3.4 → 3.16

vlečenie
pri poruche ..... 5.30 – 5.31
pripnutie prívesu..... 5.32
vlečenie prívesu..... 6.7
vlečné oko ..... 5.7, 5.30 – 5.31
volant
nastavenie..... 1.65
vonkajšia teplota..... 1.66
vyhrievané sedadlá..... 1.19
výmena kolesa..... 5.10
výmena oleja v motore ..... 4.8
výmena žiaroviek.....5.14 → 5.20
vypnutie airbagu pre spolujazdca vpredu..... 1.42
vypnutie motora..... 2.5
výstraha..... 1.69
výstražný signál..... 1.69

**Z**

zábeh..... 2.2
zadné sedadlá
funkčnosť ..... 3.34
zadné sklo
odhmlievanie..... 3.4
zádržné systémy pre deti.....1.34 → 1.41
zamykanie dverí .....1.2 → 1.14
zapaľovač cigariet ..... 3.42
zaraďovanie rýchlostí .....2.12, 2.33 → 2.35
zástrčka na príslušenstvo..... 3.42
zátka otvoru palivovej nádrže..... 1.77 – 1.78
zdvihák ..... 5.7 – 5.8
zdvíhanie vozidla
výmena kolesa ..... 5.10
zvuková a svetelná signalizácia ..... 1.69
zvukový signál zapnutých svetiel..... 1.71

**Ž**

žiarovky
výmena.....5.14 → 5.20
životné prostredie ..... 2.16

# 4 JEDNODUCHÉ ÚKONY*
## PRE VAŠU BEZPEČNOSŤ

1

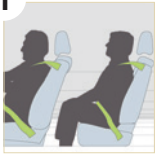

- Vždy si zapínajte bezpečnostný pás,
  - aj na krátke vzdialenosti,
  - aj keď je vaše vozidlo vybavené airbagmi.
- Presvedčte sa, či si všetci spolucestujúci, aj vzadu, zapli bezpečnostný pás.

2

- Deti pripútajte vždy prostriedkami prispôsobenými ich hmotnosti a výške (sedačka, škrupina,...).
- Upozornenie! Ak je vozidlo vybavené airbagom pre spolujazdca vpredu s možnosťou vypnutia, vypnite ho skôr, ako nainštalujete detskú sedačku „chrbtom v smere jazdy“.

3

- Nastavte si výšku pásu podľa svojej výšky.
- Nastavte si sklon sedadla, pričom dbajte, aby bezpečnostný pás bol čo najbližšie k telu.
- Nastavte si výšku opierky hlavy: výška opierky = výške hlavy. Opierka má byť čo najbližšie pri hlave.

4

- Ťažké predmety alebo batožinu položte na dno batožinového priestoru.
- Pri preprave tovaru rozmiestnite záťaž v nakladacej zóne na pravú a ľavú stranu.

* Upozornenie: tieto úkony netvoria úplný zoznam. Viac informácií sa dozviete v návode na používanie vozidla.

( www.renault.sk )

RENAULT S.A.S. SOCIÉTÉ PAR ACTIONS SIMPLIFIÉE AU CAPITAL DE 533 941 113 € / 13-15, QUAI LE GALLO
92100 BOULOGNE-BILLANCOURT R.C.S. NANTERRE 780 129 987 — SIRET 780 129 987 03591 / TÉL. : 0810 40 50 60
NU 776-6 – 77 11 404 588 – 09/2008 – Edition slovaque