GB	**PARK MASTER FRONT** Installation instruction
D	**EINPARKHILFE VORNE** Einbauanleitung
E	**CONTROL DE DISTANCIA PARA APARCAR DELANTERO** Instrucciones de montaje
F	**ASSISTANCE DE RANGEMENT AVANT** Notice de montage
I	**COLLIMATORE D'AIUTO PARCHEGGIO ANTERIORE** Istruzioni di montaggio
P	**CONTROLE DE ESTACIONAMENTO À DISTÂNCIA PARA A FRENTE** Instruções de montagem
NL	**PARKEERHULP VOOR** Inbouw-instructie
DK	**PARKERINGSHJÆLP FOR** Monteringsvejledning
N	**PARKERINGSKONTROLL FORAN** Monteringsveiledning
S	**PAERKINGSHJÄLP FRAM** Monteringsanvisning
SF	**PYSÄKÖINTIAPU ETEEN** Asennusohje
CZ	**NAVÁDĚCÍ SYSTÉM PRO PARKOVÁNÍ PŘEDNÍ** Návod k montáži
H	**PARKOLÁSI TÁVOLSÁGJELZŐ ELŐRE** Beszerelési utasítás
PL	**PILOT PARKOWANIA PRZÓD** Instrukcja zabudowy
GR	**Έλεγχος απόστασης παρκαρίσματος ρδς** Οδηγίες τοποθέτησης

© Copyright MAZDA 2005

Expert Fitment Required
Montage durch Fachwerkstatt erforderlich
Montaje sólo por el concesionario
Montage par spécialiste nécessaire
E' necessario in officina specializzata
Especialista em montagem requerido
Montage door vakman nodig
Montage ved professionelt værksted påkrævet
Nødvendig med montering fra fagvegverksted
Verkstadsmontage erfordras
Asennus tarpeen merkkikorjaamossa
Montáž ve specializované dÍlně nutná
A szereléshez szakműhely kell
Konieczny montaż przez warsztat specjalistyczny
Να τοποθεί από συνεργείο

Subject to alteration without notice
Technische Änderungen vorbehalten
Reservadas modificaciones técnicas
Sous réserve de modifications techniques
Con riserva di apportare modifiche tecniche
Reservamo-nos o direito a alteraćões técnicas
Technische wijzigingen voorbehouden
Med forbehold for tekniske Índringer
Tekniske forendringer forbeholdes
Med reservation för tekniska ändringar
Tekniset muutokser pidätetään
Technické zmeny vyhrazeny
A változtatások technika jogát fenntartjuk
Zmniany techniczne zastrzezęone
Επιφυλασσόμεθα για αλλαγές

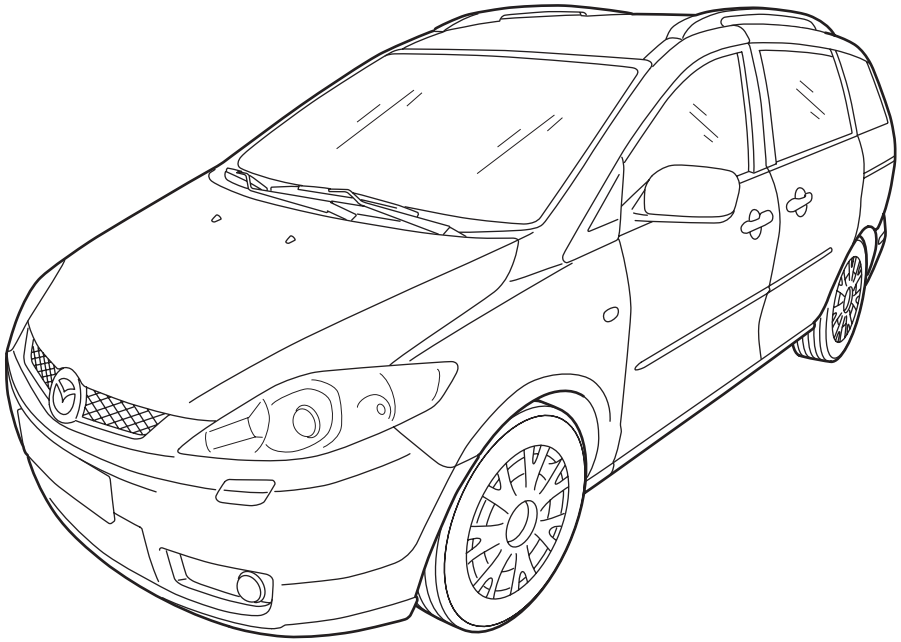

MAZDA 5 CR1

CC29-V7-280 CC29-V7-281

GB Movement Arrow
D Bewegungspfeil
E Flecha de moviemiento
F Flèche indiquant sens du vouvement
I Freccia di movimento
P Flexa de movimento
NL Richtingspijl
DK Bevægelsespil
N Bevegelsespil
S Rörelsepil
SF Liikesuuntanuoli
CZ Šipka pohybu
H Mozgásirányjelző nyíl
PL Strzałka kierunku ruchu
GR Βέλος κίνησης

GB Disconnect
D Abklemmen
E Desconectar
F Déconnecter
I Staccare
P Desligar
NL Uit elkaar
DK Frakobles
N Klem av
S Koppla los
SF Irrota
CZ Odpojit
H Szakítsa meg, kapcsolja szét
PL Rozłączć
GR Αποσύνδεση

GB Connect
D Verbinden
E Conectar
F Raccorder
I Collegare
P Ligar
NL In elkaar
DK Kobles
N Tilkopling
S Anslut
SF Yhdistä
CZ Spojit
H Kapcsolja össze
PL Połączyć
GR Σύνδεση

GB Location
D Positionspfeil
E Flecha de posición
F Flèche indiquant location
I Freccia di posizione
P Flexa de posição
NL Lokatie
DK Lokaliseringspil
N Posisjonspil
S Positionpil
SF Paikannusnuoli
CZ Šipka na pozici
H Helyzetjelző nyíl
PL Strzałka położenia
GR Βέλος θέσης

GB Throw away
D Entsorgen
E Tratamiento de residuos
F Rebuter
I Smaltire
P Eliminar
NL Weggooien
DK Affald
N Avskaffe
S Ta hand om avfallet
SF Hävittää
CZ Vyhodit
H Távolítsa el
PL Usunąć jako odpad
GR Απόσυρση

GB Tape up
D Mit Klebeband befestigen
E Fijar con cinta adhesiva
F Fixer avec ruban adhésif
I Fissare con nastro adesivo
P Sujeitar com fita adesiva
NL Vastzetten met tape
DK Fastgøres med tape
N Fest fast med klebebånd
S Fästed med tejp
SF Kiinnytys teipillä
CZ Upevnit lepicí páskou
H Rögzítse ragasztószalaggal
PL Umocować taśmą samoprzylepną
GR Στερέωση με κολλητική ταινία

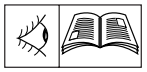

GB See Workshop Manual
D Siehe Werkstatthandbuch
E Ver manual de taller
F Voir Manuel d'atelier
I Vedere manuale officina
P Cf. o manual da oficina
NL Zie werkplaatshandboek
DK Se værkstedshåndbog
N Se verkstedshånboka
S Se verkstadshandboken
SF Katso korjaamon käsikirjasta
CZ Viz dílenskou příručku
H Lásd a Műhely-kézikönyvben
PL Patrz podręcznik warsztatowy
GR λέπε Εγχειρίδιο Συνεργείου

LHD

- GB Left-Hand Drive Vehicle
- D Linksgelenktes Fahrzeug
- E Volante a la izquierda
- F Véhicule direction á gauche
- I Veicolo con guida a sinistra
- P Condutor à esquerda
- NL Stuurwiel links
- DK Venstrestyret køretøj
- N Venstreratt køretøy
- S Vänsterstyrd fordon
- SF Vasemmalta ohjattava ajoneuvo
- CZ Vozidlo s řízením vlevo
- H Balkormányos gépjármű
- PL Pojazd z kierownicą z lewej strony
- GR Αριστεροτίμονο όχημα

RHD

- GB Right-Hand Drive Vehicle
- D Rechtssgelenktes Fahrzeug
- E Volante a la derecha
- F Véhicule direction á droite
- I Veicolo con guida a destra
- P Condutor à direita
- NL Stuurwiel rechts
- DK Højrestyret køretøj
- N Høyreratt køretøy
- S Högerstyrd fordon
- SF Oikealta ohjattava ajoneuvo
- CZ Vozidlo s řízením vpravo
- H Jobbkormányos gépjármű
- PL Pojazd z kierownicą z prawej strony
- GR Δεξιοτμονο όχημα

- GB Warning
- D Achtung
- E Atención
- F Attention
- I Attenzione
- P Atenção
- NL Let op
- DK Bemærk
- N Pass på
- S Varning
- SF Huomio
- CZ Pozor
- H Figyelem
- PL Uwaga
- GR Προσοχή

Mazda Color Table

	GB	D	E	F	I	P	NL	DK
L	Blue	Blau	Azul	Bleu	Blu	Azul	Blauw	Blå
B	Black	Schwarz	Negro	Noir	Nero	Preto	Zwart	Sort
BR	Brown	Braun	Marrón	Marron	Marrone	Castanho	Bruin	Brun
DL	Dark blue	Dunkelblau	Azul oscuro	Bleu foncé	Blu scuro	Azul-escuro	Donkerblauw	Mørkeblå
DG	Dark green	Dunkelgrün	Verde oscuro	Vert foncé	Verde scuro	Verde-escuro	Donkergroen	Mørkegrøn
G	Green	Grün	Verde	Vert	Verde	Verde	Groen	Grøn
GY	Grey	Grau	Gris	Gris	Grigio	Cinzento	Grijs	Grå
LB	Light blue	Hellblau	Azul claro	Bleu clair	Blu chiaro	Azul-claro	Lichtblauw	Lyseblå
LG	Light green	Hellgrün	Verde claro	Vert clair	Verde chiaro	Verde-claro	Lichtgroen	Lysegrøn
N	Natural colour	Naturfarben	Color natural	Nature	Colori naturali	Cores naturais	Naturel	Naturfarvet
O	Orange	Orange	Naranja	Orange	Arancione	Laranja	Oranje	Orange
P	Pink	Rosa	Rosa	Rose	Rosa	Rosa	Rosé	Rosa
R	Red	Rot	Rojo	Rouge	Rosso	Vermelho	Rood	Rød
PU	Purple	Purpur	Púrpura	Pourpre	Rosso porpora	Púrpura	Paars	Purpur
SB	Sky blue	Himmelblau	Azul cielo	Bleu ciel	Celeste	Azul-céu	Hemelsblauw	Himmelblå
T	Yellow brown	Gelbbraun	Amarillo-marrón	Marron-jaune	Giallomarrone	Castanho-amarelado	Geelbruin	Gulbrun
W	White	Weiß	Blanco	Blanc	Bianco	Branco	Wit	Hvid
Y	Yellow	Gelb	Amarillo	Jaune	Giallo	Amarelo	Geel	Gul
V	Violet	Violett	Violeta	Violet	Viola	Violeta	Violet	Violet

Mazda Color Table

	N	S	SF	CZ	H	PL	GR
L	Blå	Blå	Sininen	Modrá	Kék	Niebieska	Μπλε
B	Sort	Svart	Musta	Černá	Fekete	Czarna	Μαύρο
BR	Brun	Brun	Ruskea	Hnědá	Barna	Brązowa	Καφὲ
DL	Mørkeblå	Mörkblå	Tummansininen	Tmavomodrá	Sötétkék	Granatowa	Σκούρο μπλε
DG	Mørkegrønn	Mörkgrön	Tummanvihreä	Tmavozelená	Sötétzöld	Ciemnozielona	Σκούρο πράσινο
G	Grønn	Grön	Vihreä	Zelená	Zöld	Zielona	Πράσινο
GY	Grå	Grå	Harmaa	Šedá	Szürke	Szara	Γκρι
LB	Lyseblå	Ljusblå	Vaaleansininen	Bleděmodrá	Világoskék	Jasnoniebieska	Ανοικτὸ μπλε
LG	Lysegrønn	Ljusgrön	Vaaleanvihreä	Světlezelená	Világoszöld	Jasnozielona	Ανοικτὸ πράσινο
N	Naturfarger	Naturfärger	Luonnonväri	Přírodní barva	Természetes színű	Barwy naturalne	Φυσικὰ χρώματα
O	Orange	Orange	Oranssi	Oranžová	Narancs	Pomarańczowa	Πορτοκαλὶ
P	Rosa	Rosa	Rosa	Růžová	Rózsaszín	Różowa	Ροζ
R	Rød	Röd	Punainen	Červená	Piros	Czerwona	Κόκκινο
PU	Purpur	Purpur	Purppura	Purpurová	Bíborvörös	Purpurowa	Πορφυρὸ
SB	Himmelblå	Himmelsblå	Taivaansininen	Blankytná	Égszínkék	Bękitna	Γαλάζιο
T	Gulbrun	Gulbrun	Keltaisenruskea	Žlutohnědá	Sárgásbarna	Żółtobrązowa	Κιτρινοκαφὲ
W	Hvit	Vit	Valkoinen	Bílá	Fehér	Biała	Λευκὸ
Y	Gul	Gul	Keltainen	Žlutá	Sárga	Żółta	Κίτρινο
V	Fiolett	Violett	Violetti	Fialová	Ibolyakék	Fioletowa	Μοβ

CC29-V7-280

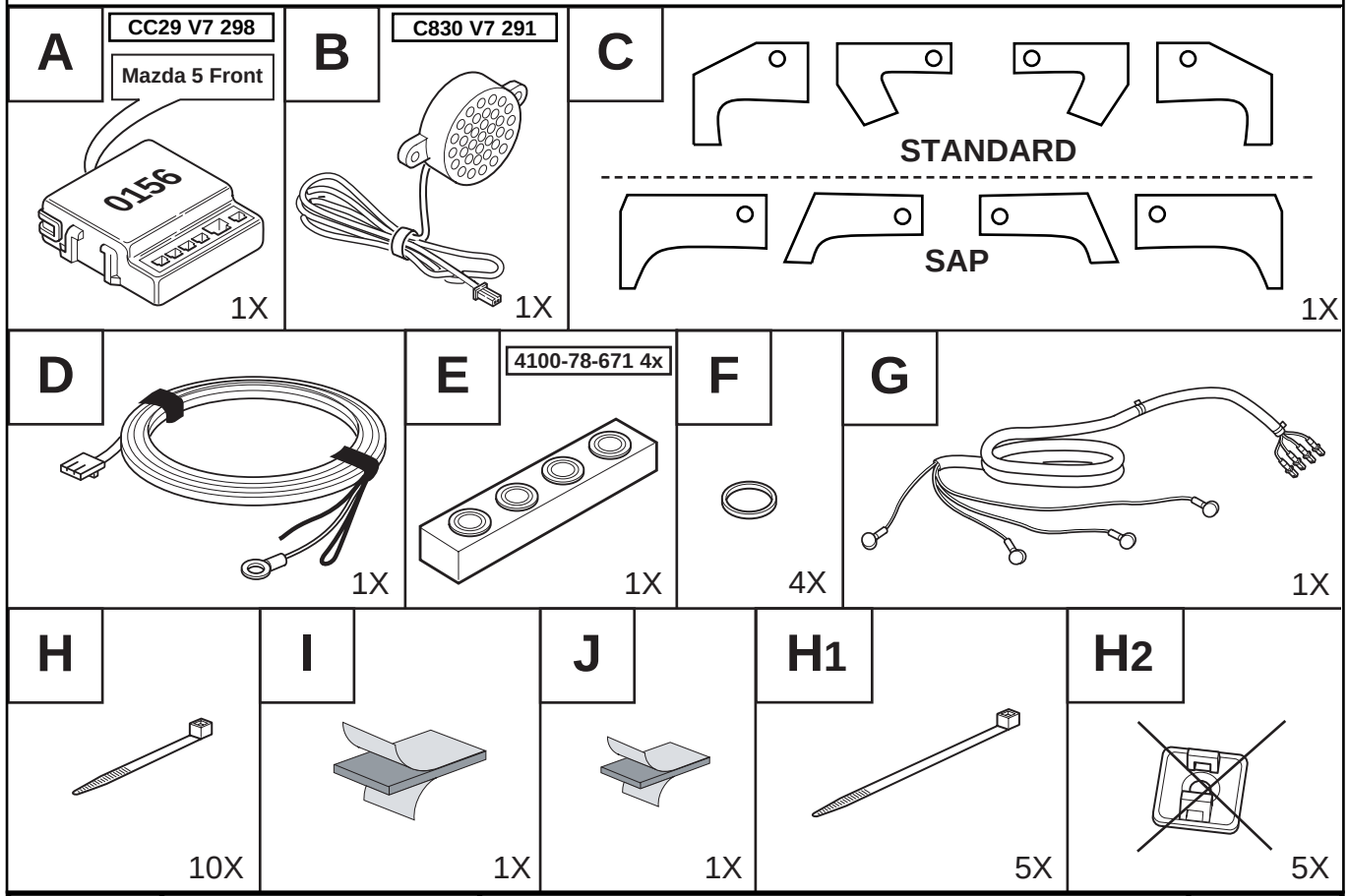
A
CC29 V7 298
Mazda 5 Front
0156
1X
B
C830 V7 291
1X
C
STANDARD
SAP
1X
D
1X
E
4100-78-671 4x
1X
F
4X
G
1X
H
10X
I
1X
J
1X
H1
5X
H2
5X

CC29-V7-281

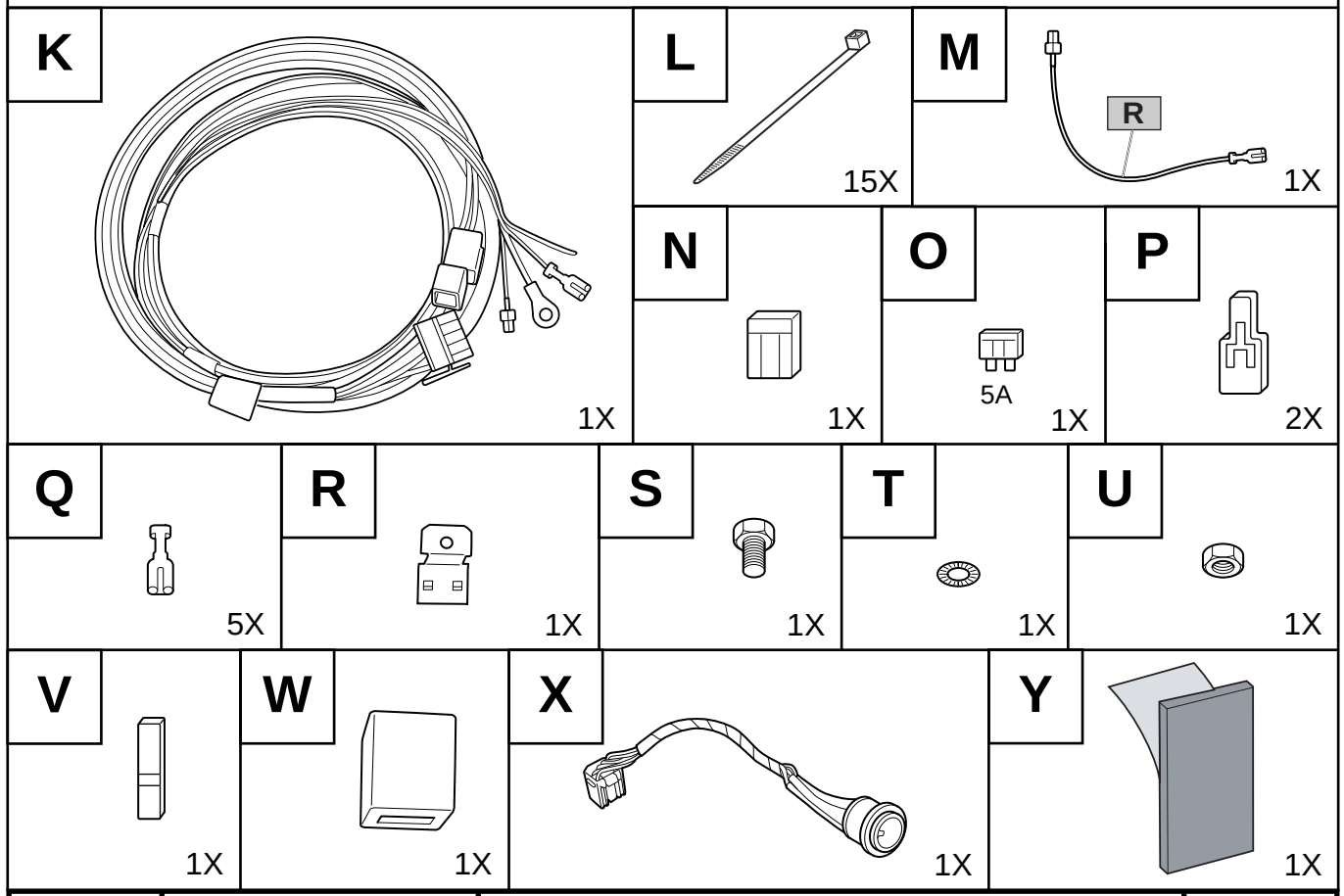

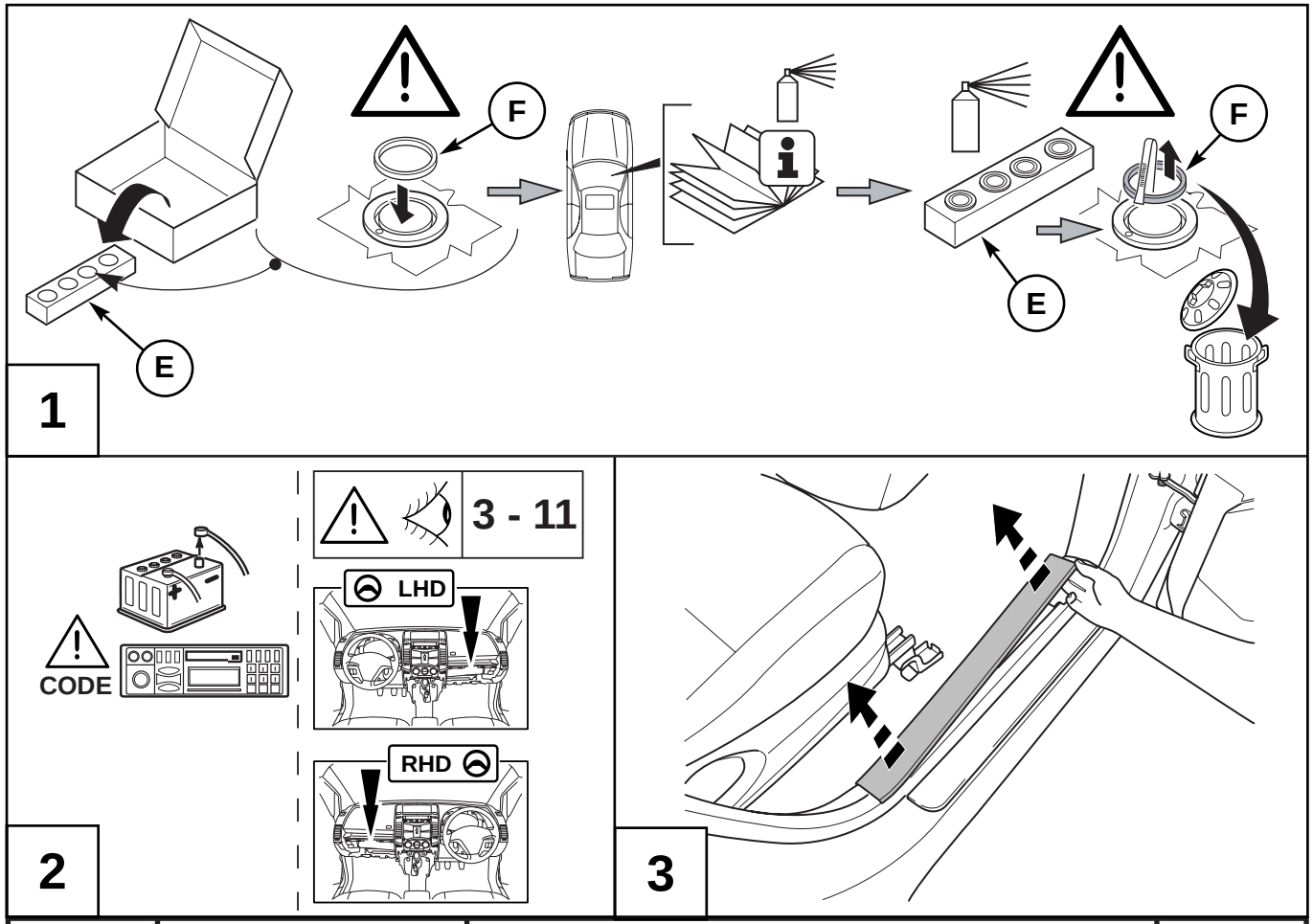
F
E
1
CODE
3 - 11
LHD
RHD
2
3

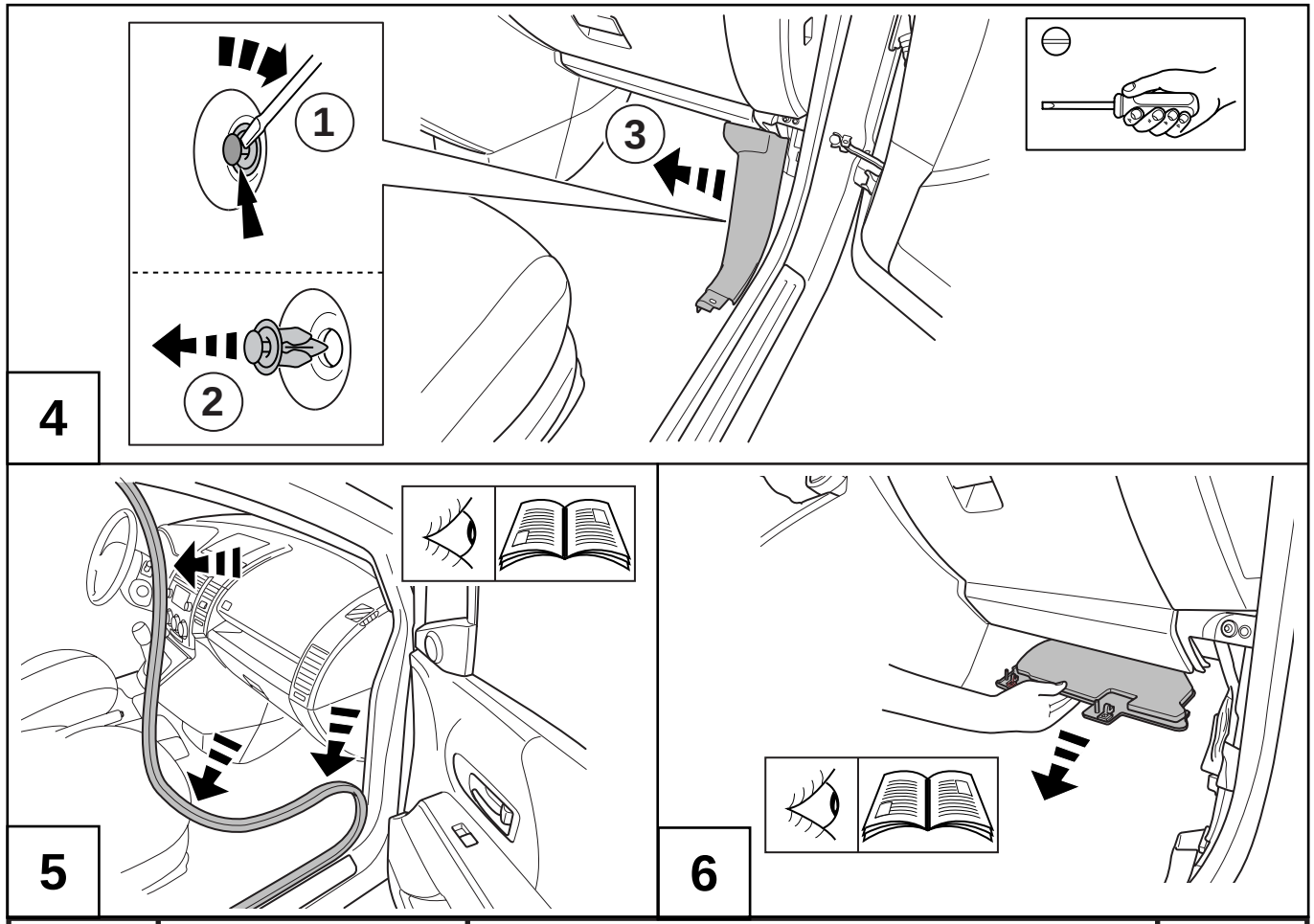
1
2
3
4
5
6

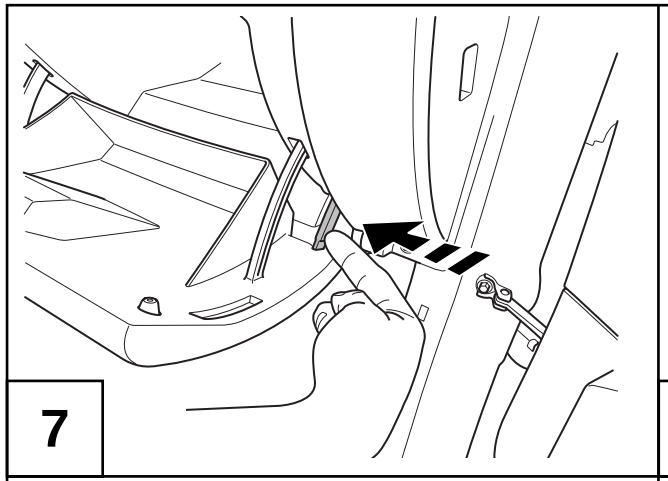
7

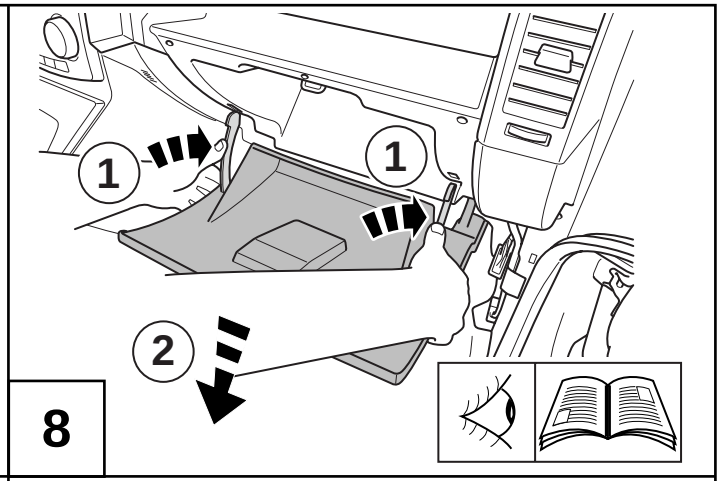
1
1
2
8

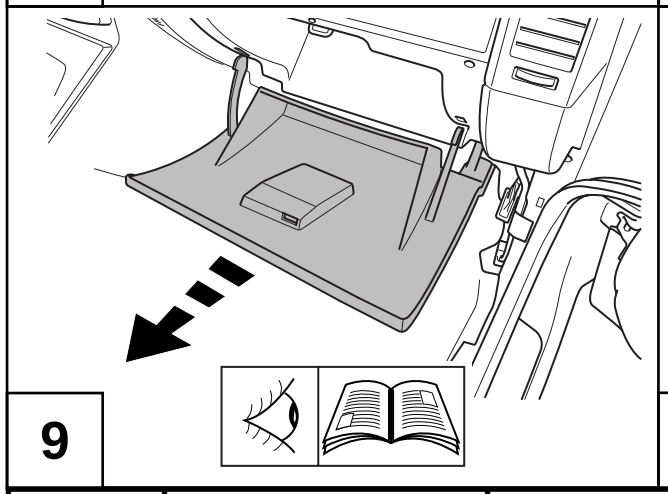
9

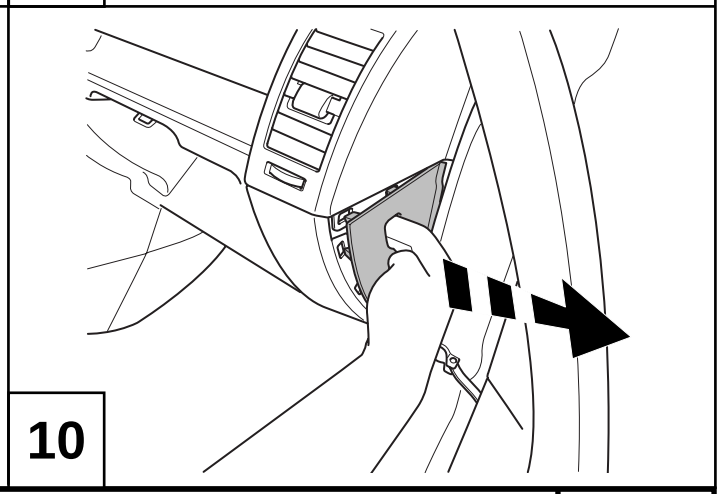
10

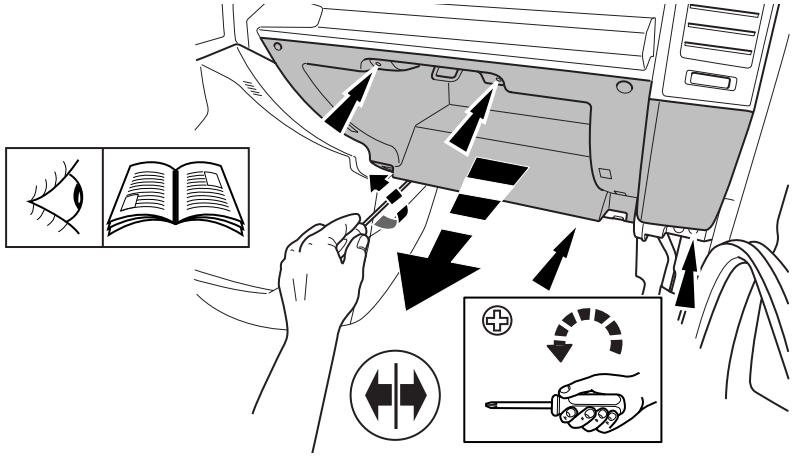

11

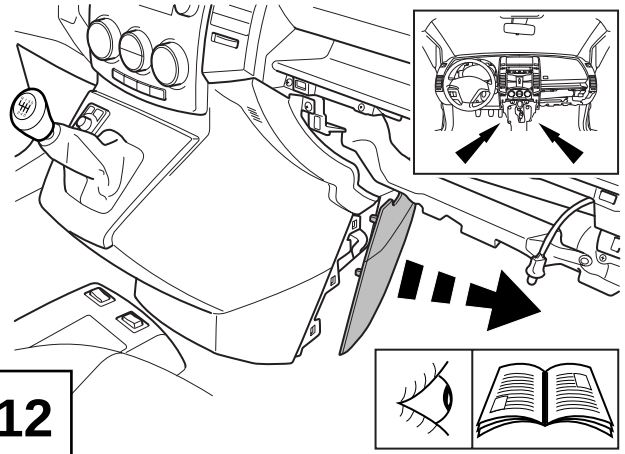

12

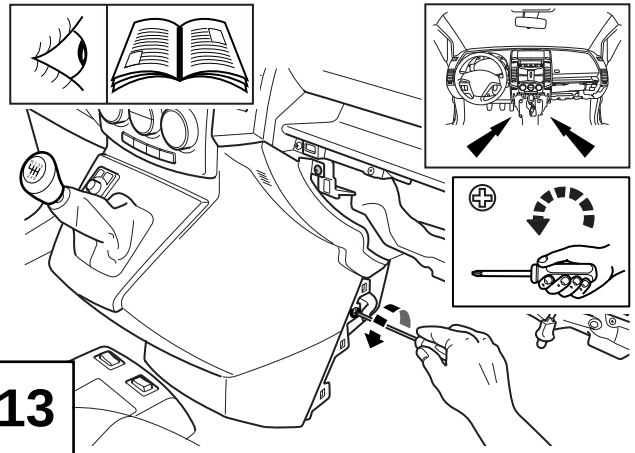

13

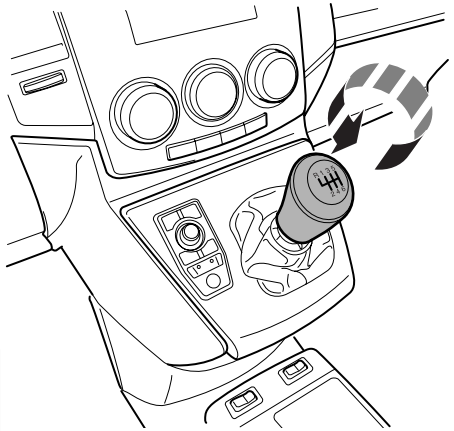

14

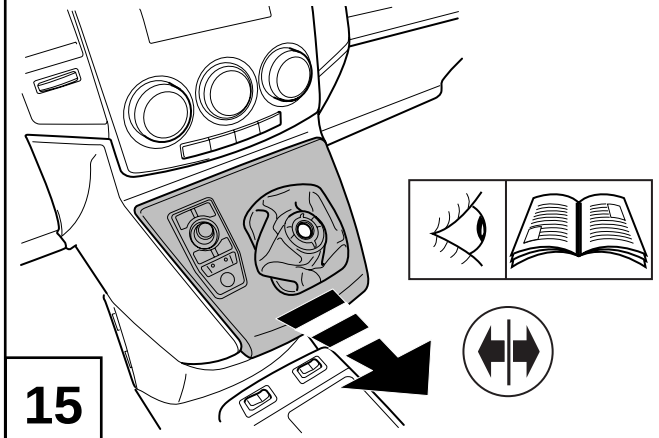

15

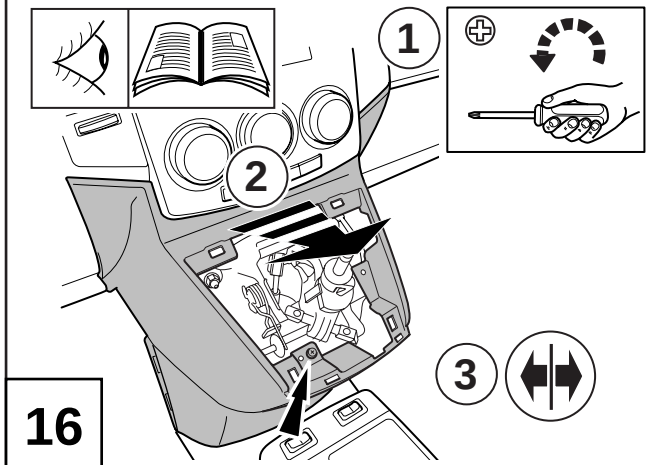

16

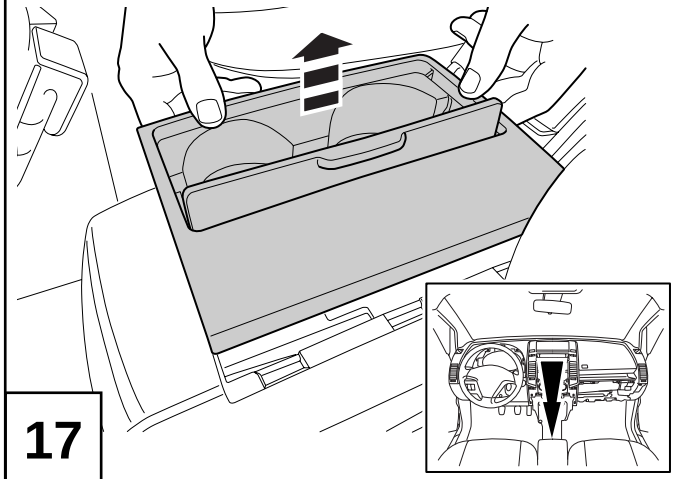

17

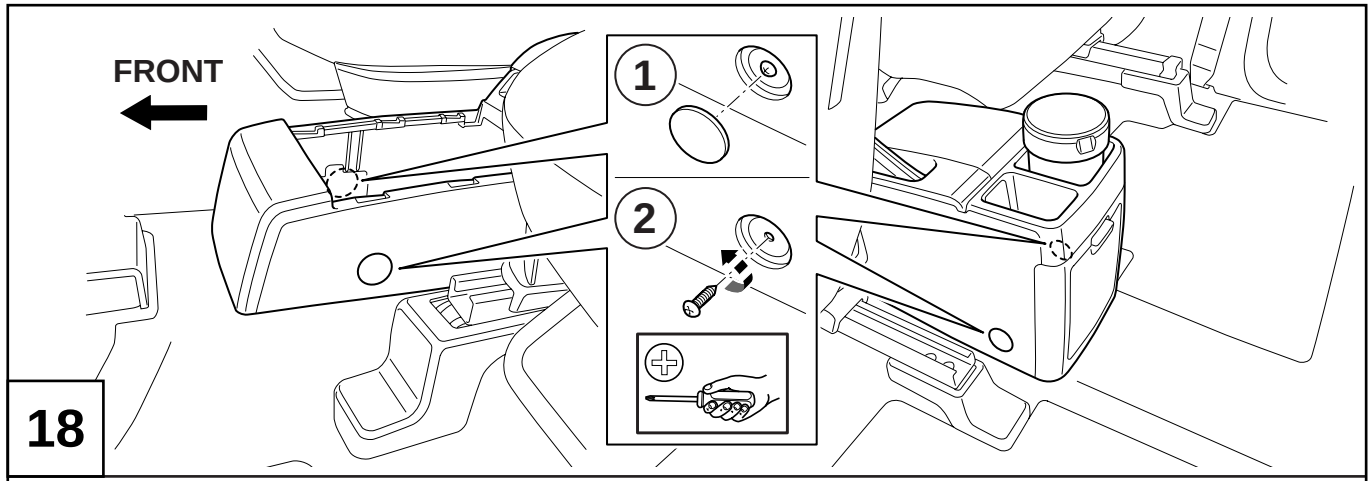
FRONT
1
2
18

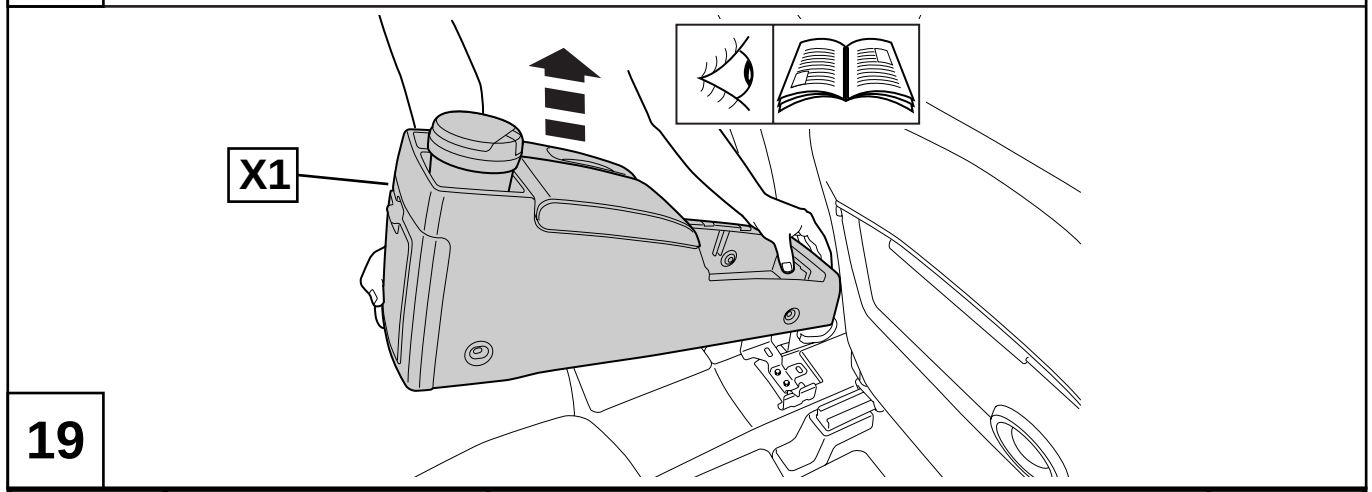
X1
19

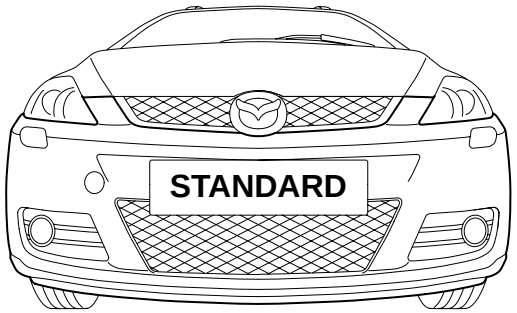
STANDARD

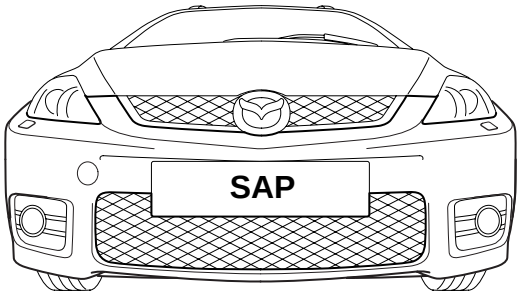
SAP

20

21

22

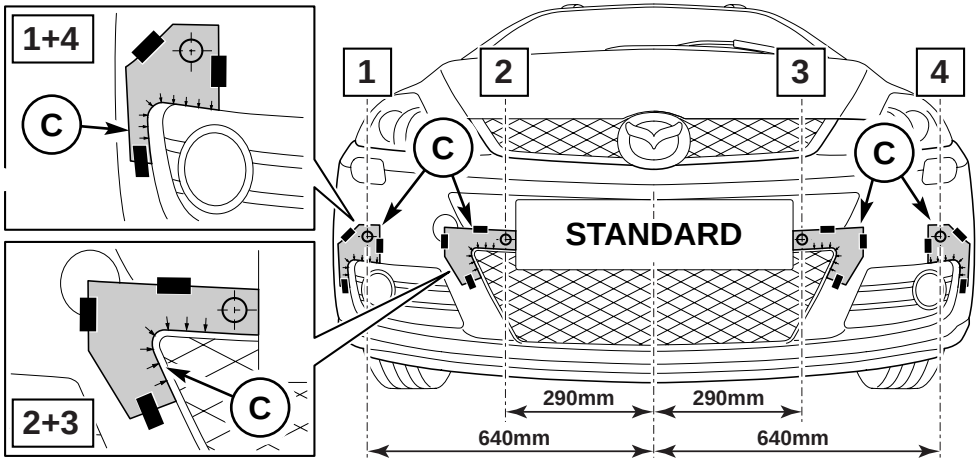
1+4
C
2+3
C
1
2
3
4
C
C
STANDARD
290mm
290mm
640mm
640mm

21

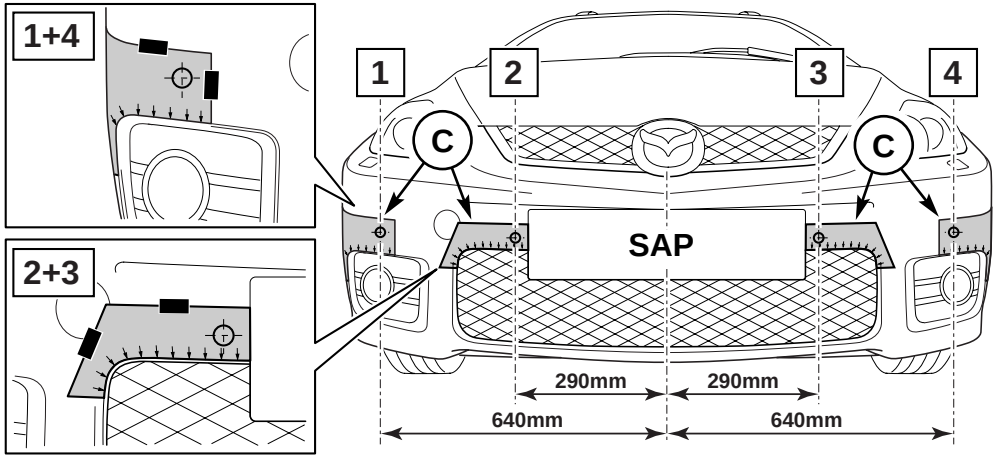
1+4
2+3
1
2
3
4
C
C
SAP
290mm
290mm
640mm
640mm

22

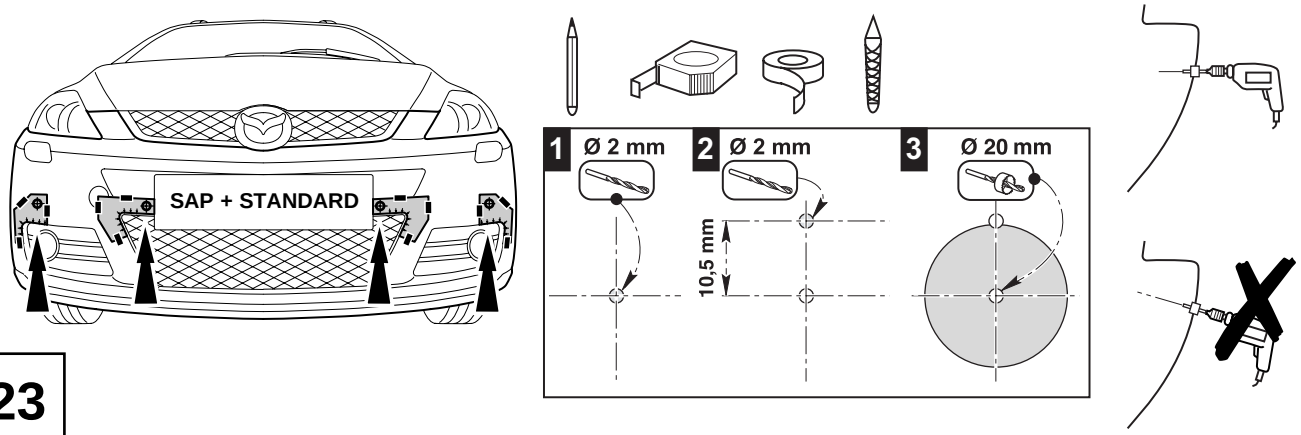
SAP + STANDARD
1 Ø 2 mm
2 Ø 2 mm
3 Ø 20 mm
10,5 mm

23

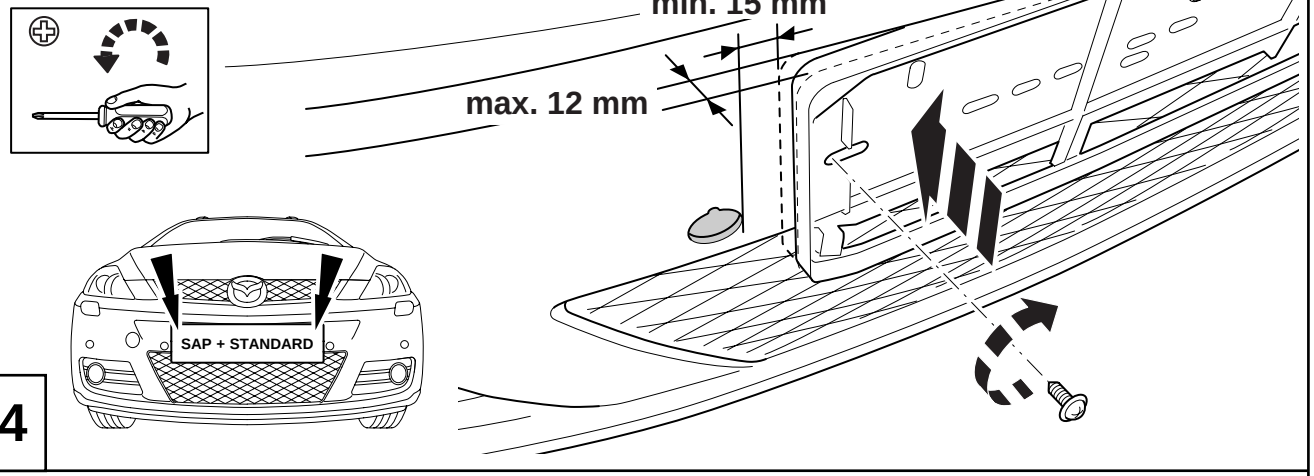

24

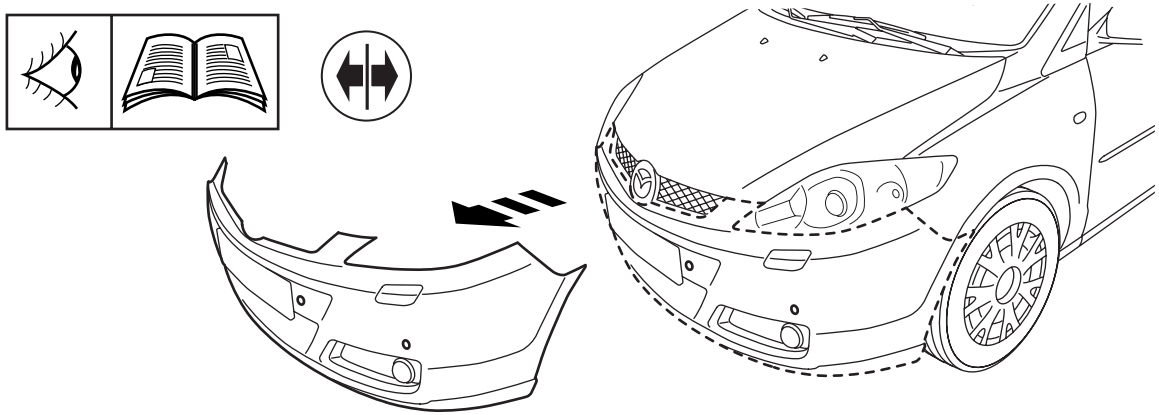

25

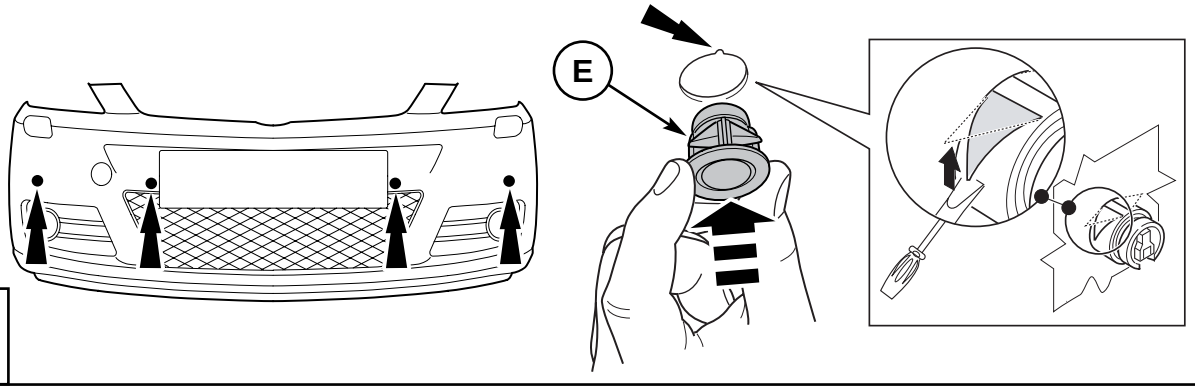

26

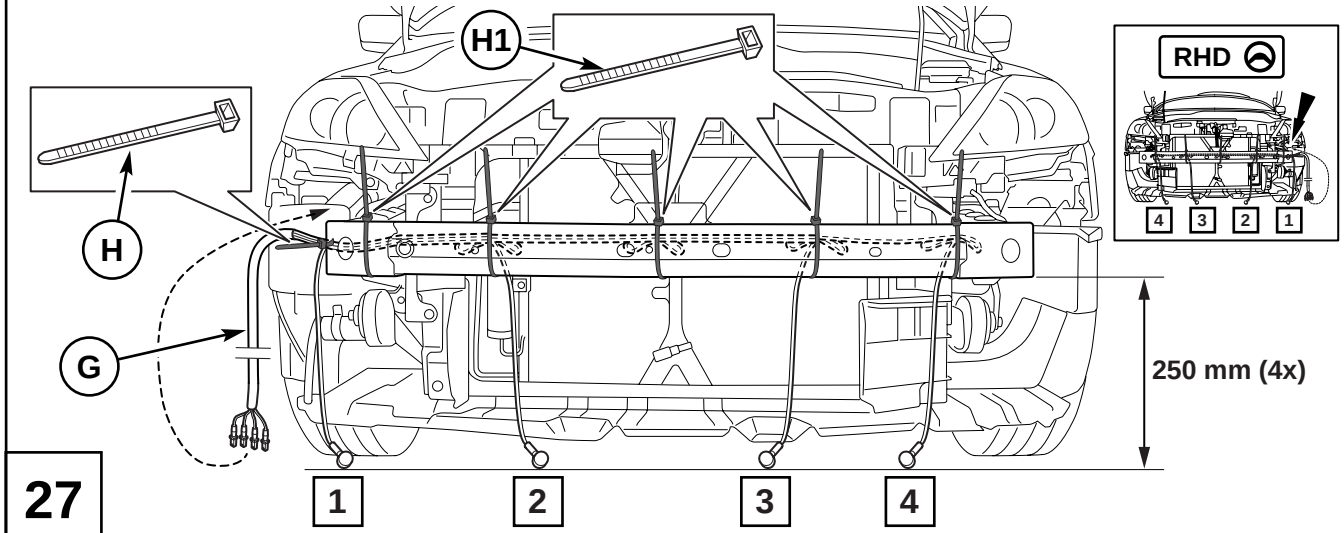

27

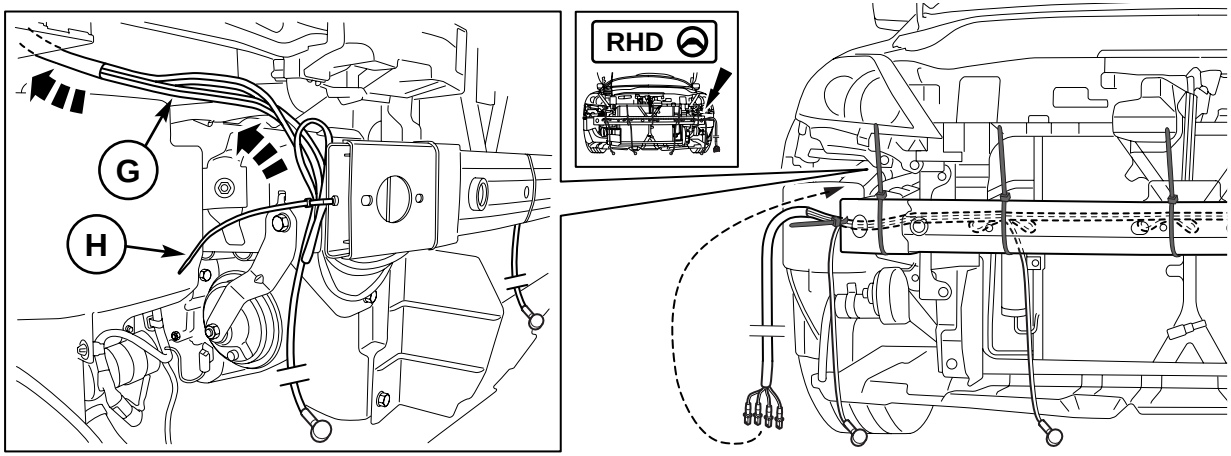

28

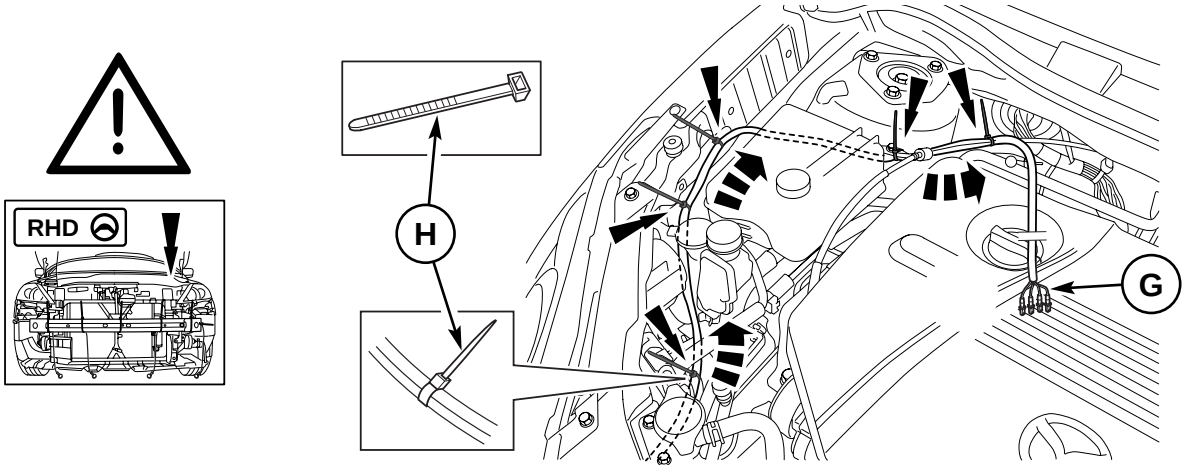

29

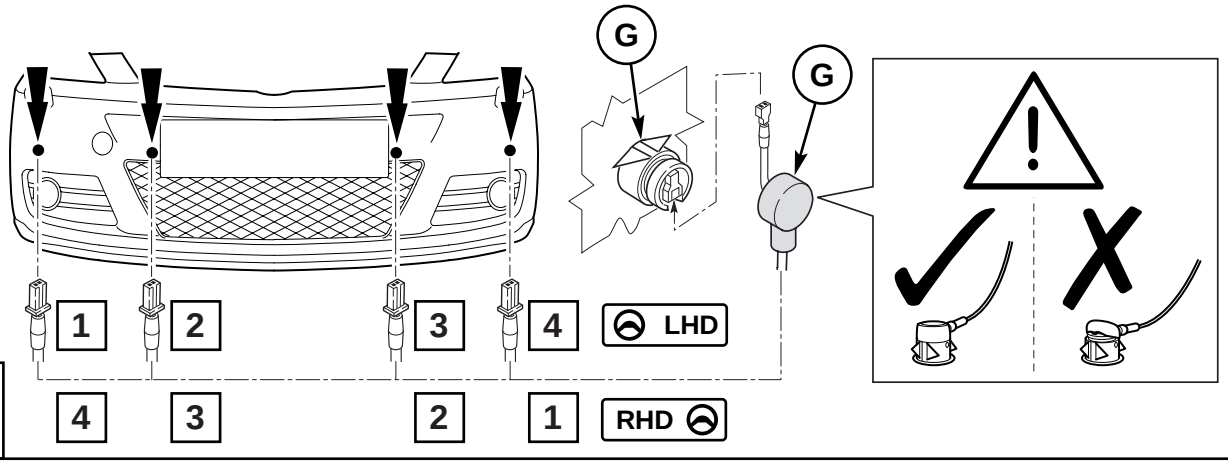

30

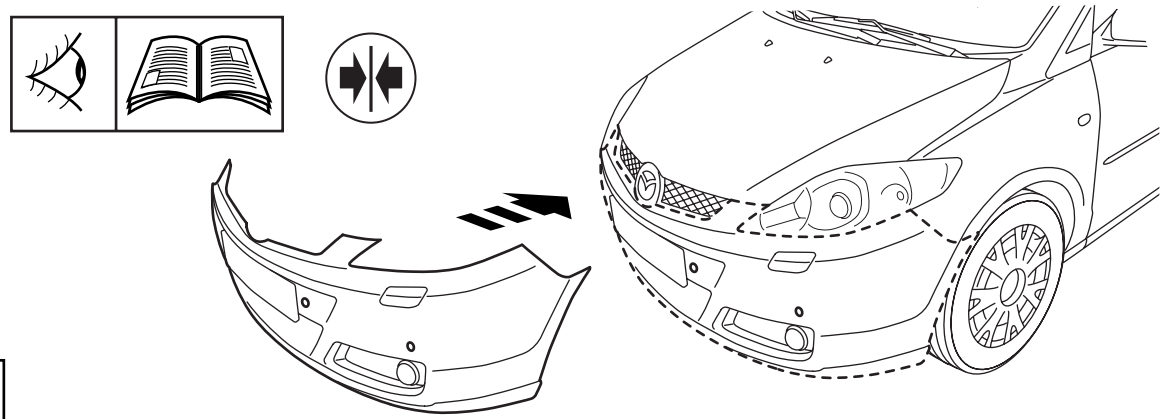

31

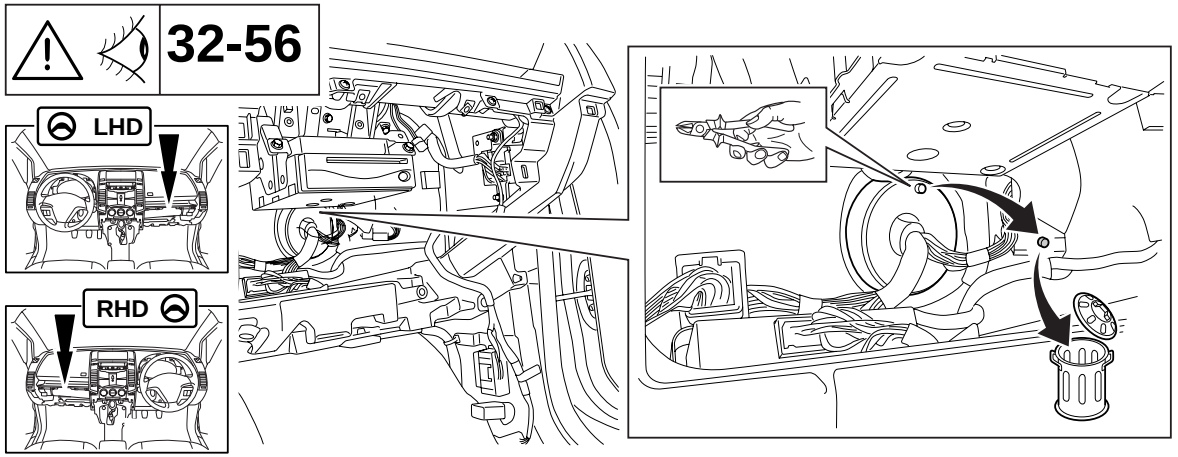
32-56
LHD
RHD
32

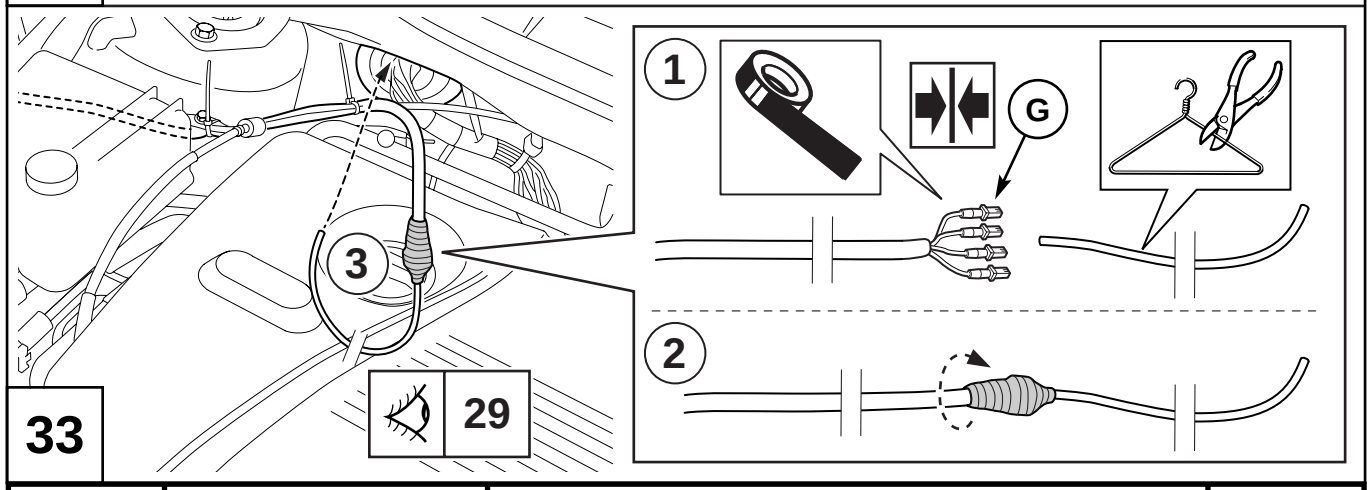
1
G
2
3
29
33

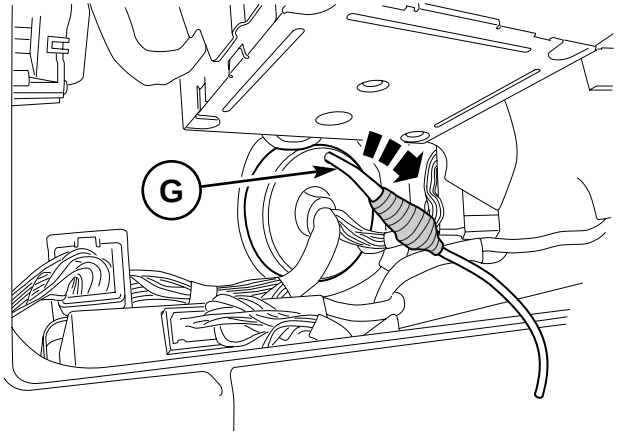

34

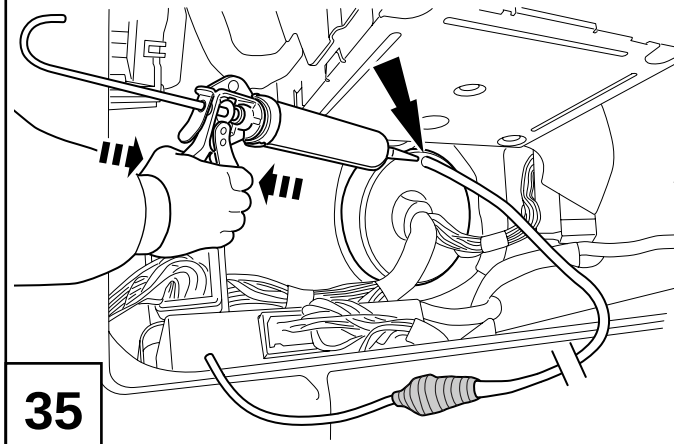

35

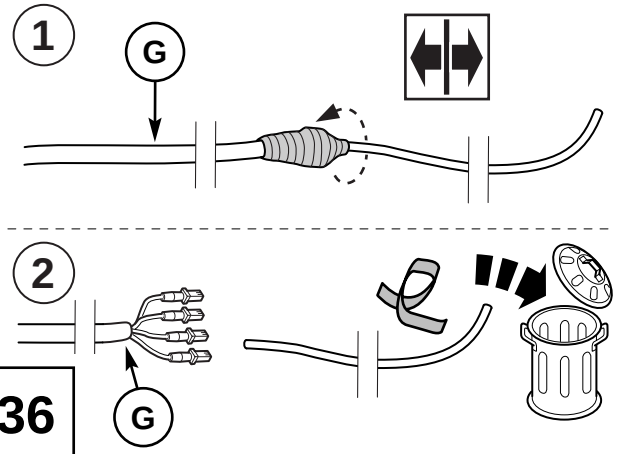

36

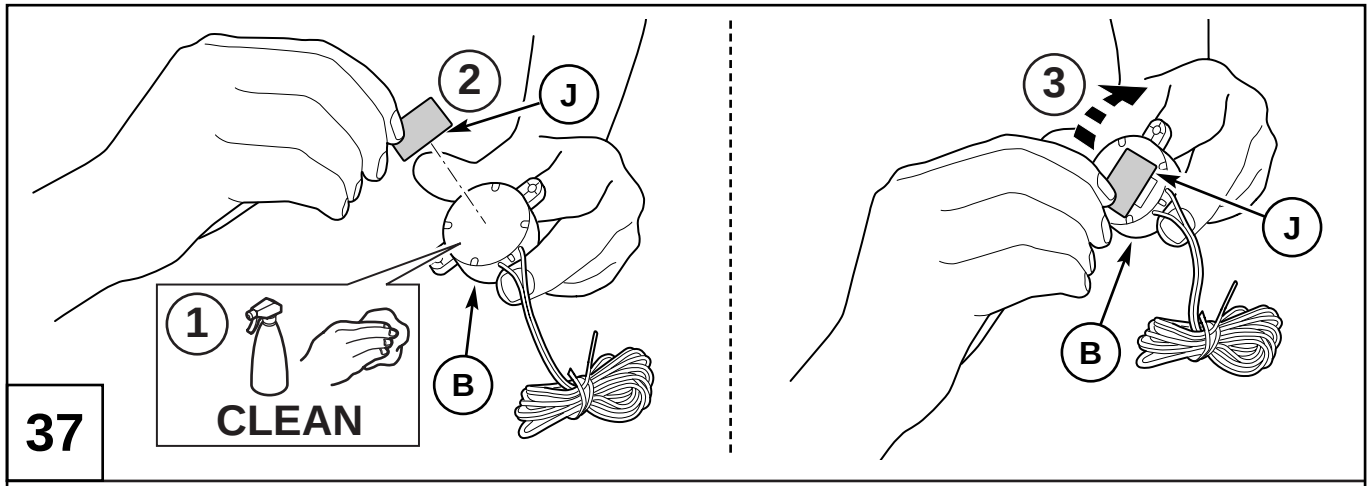

37

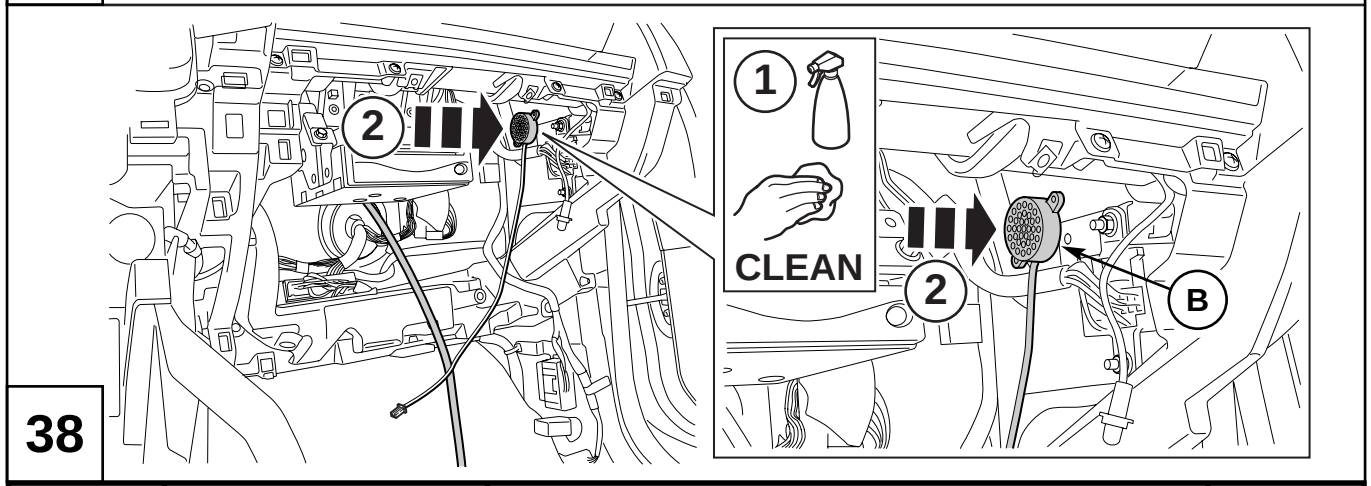

38

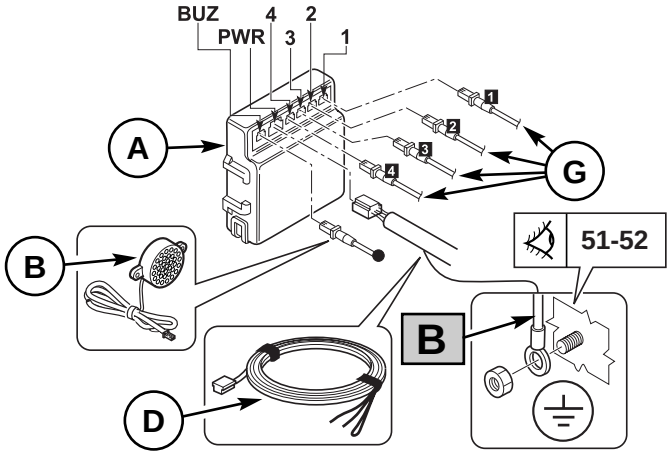

39

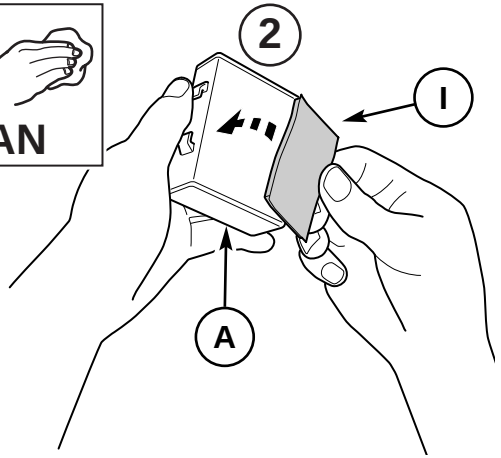

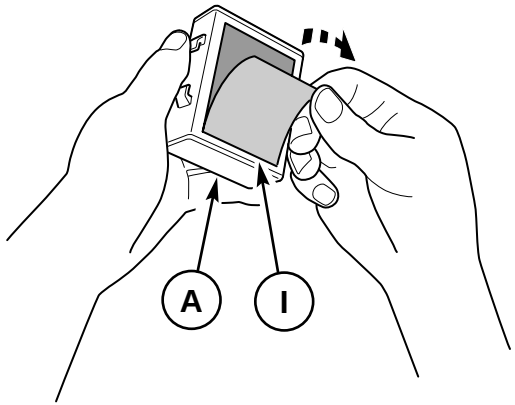

40

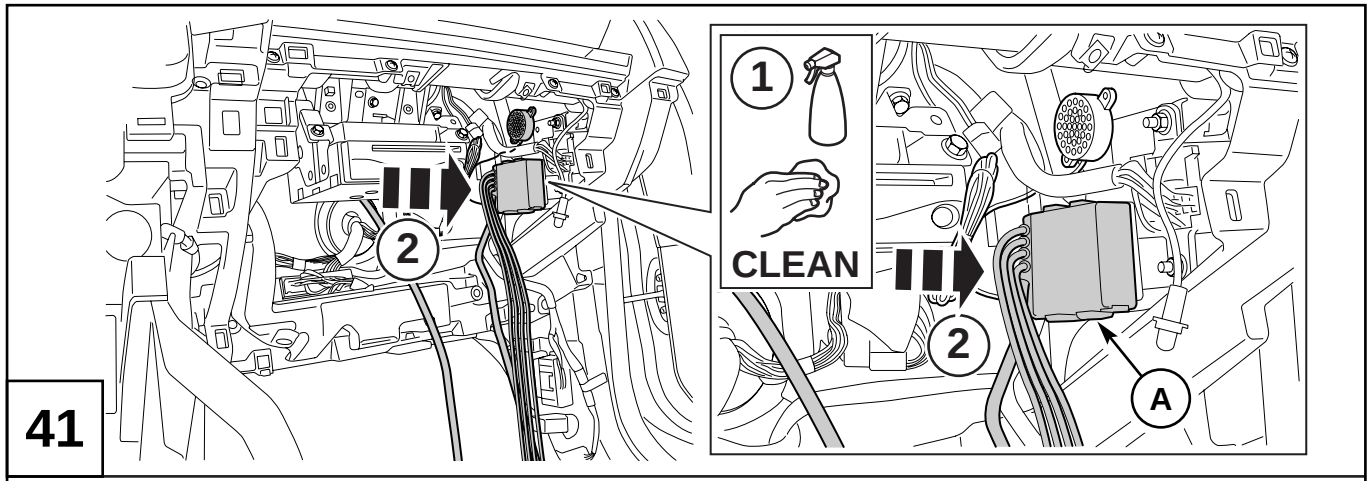
41
1
CLEAN
2
2
A

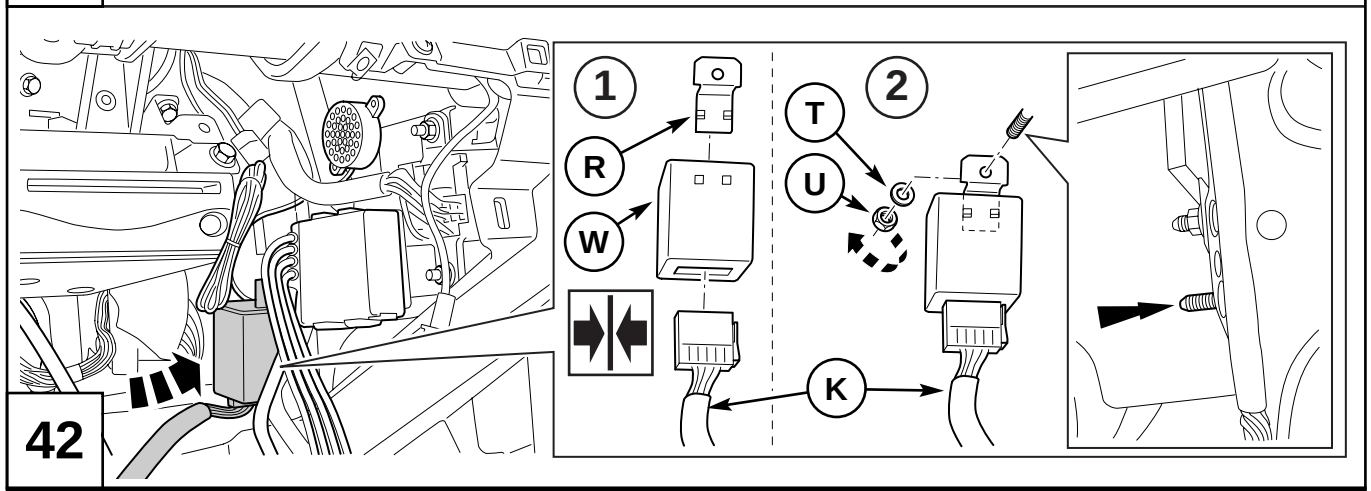
42
1
R
W
2
T
U
K

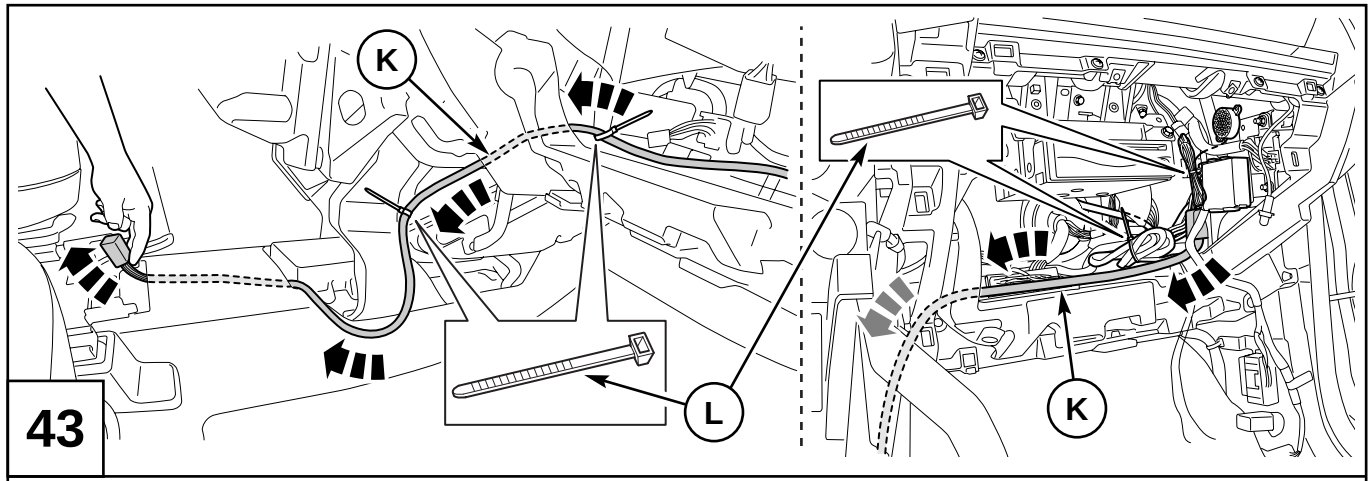

43

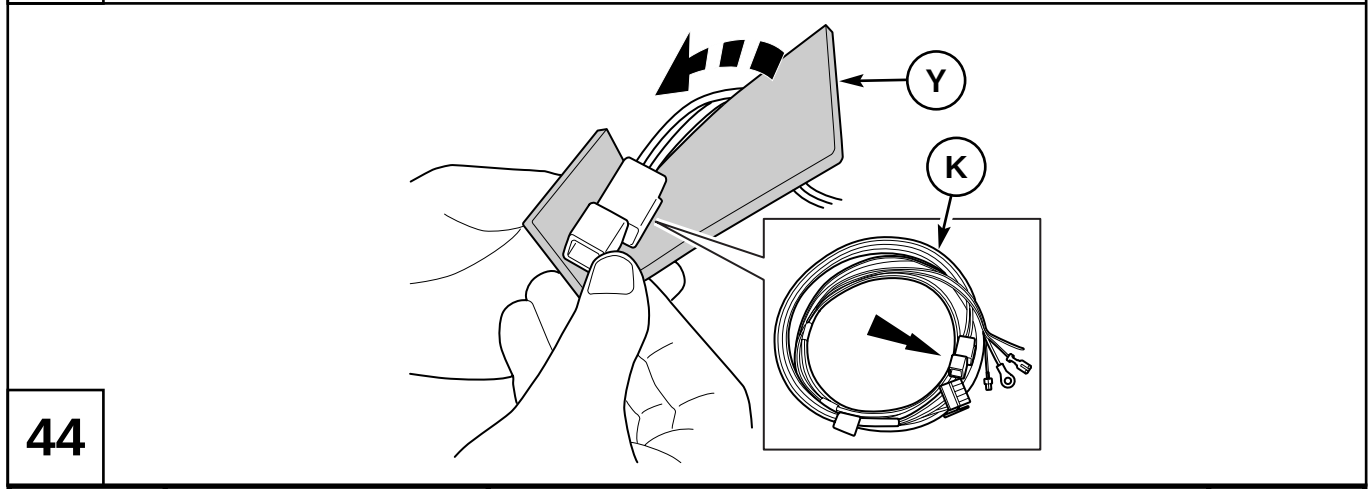

44

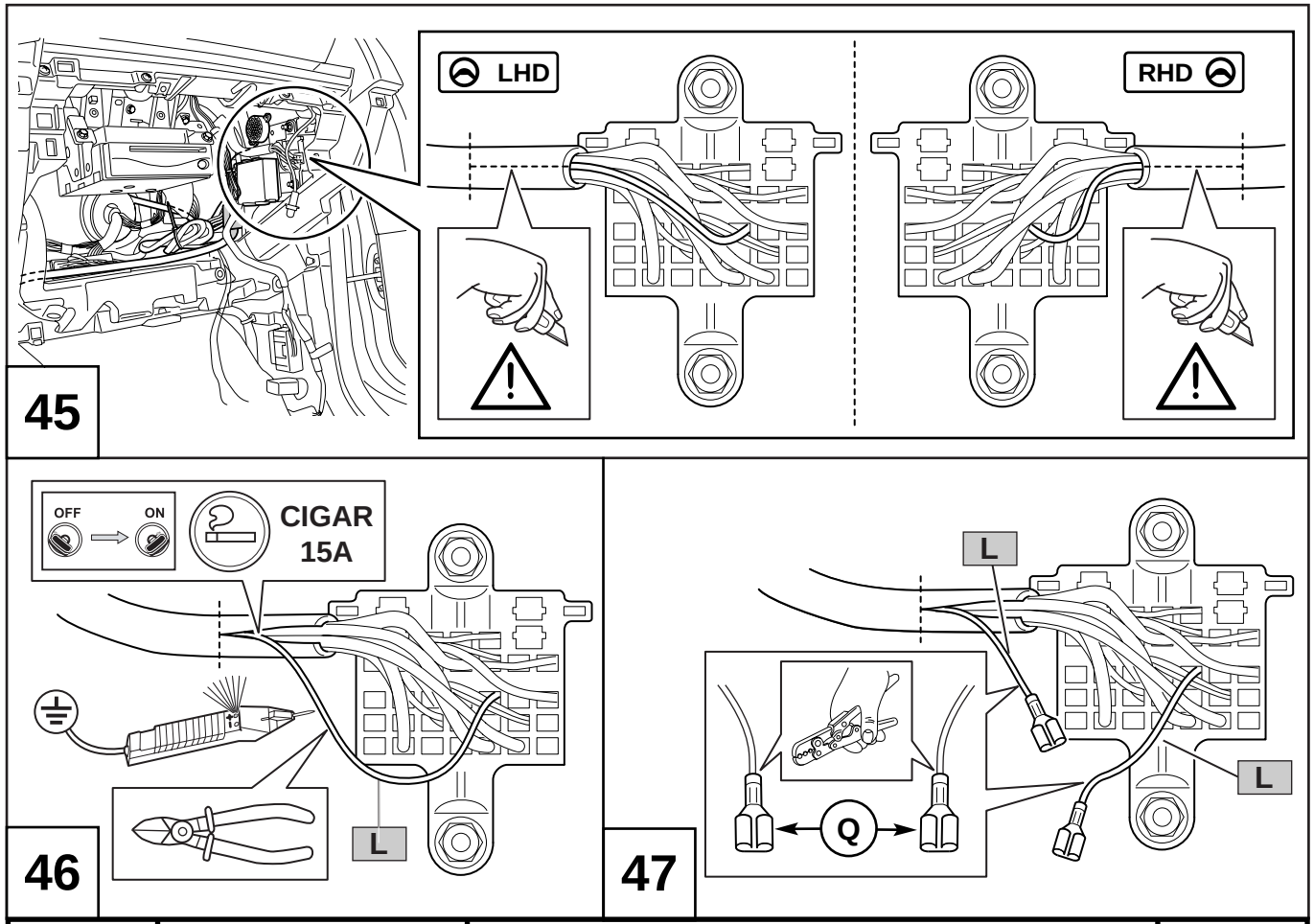
LHD
RHD
45
OFF
ON
CIGAR
15A
L
46
L
L
Q
47

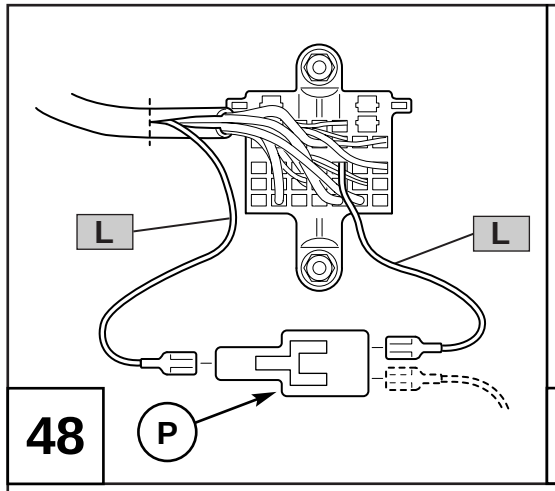
L
L
P
48

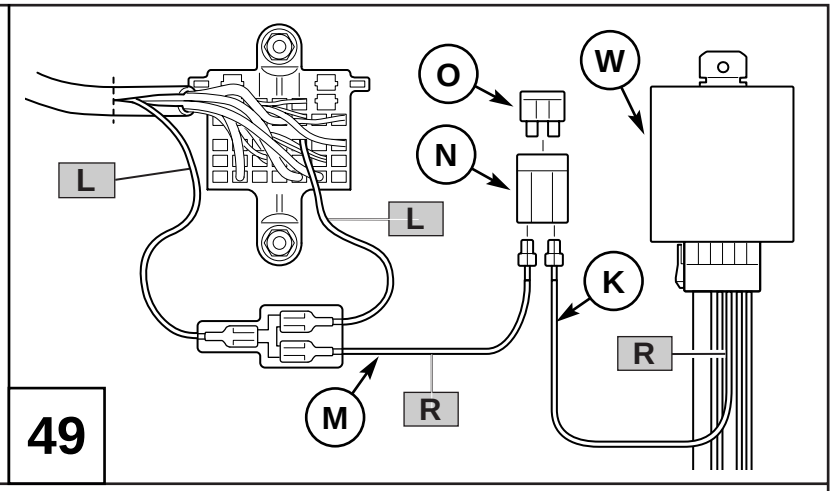
O
W
N
L
L
K
R
M
R
49

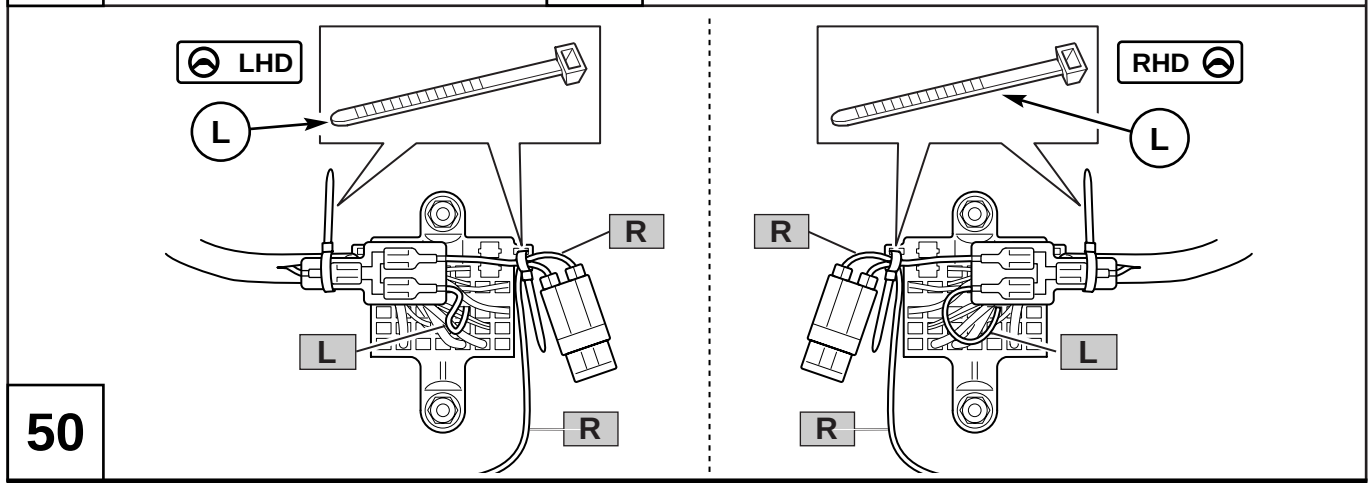
LHD
L
R
L
R
50
RHD
L
R
L
R

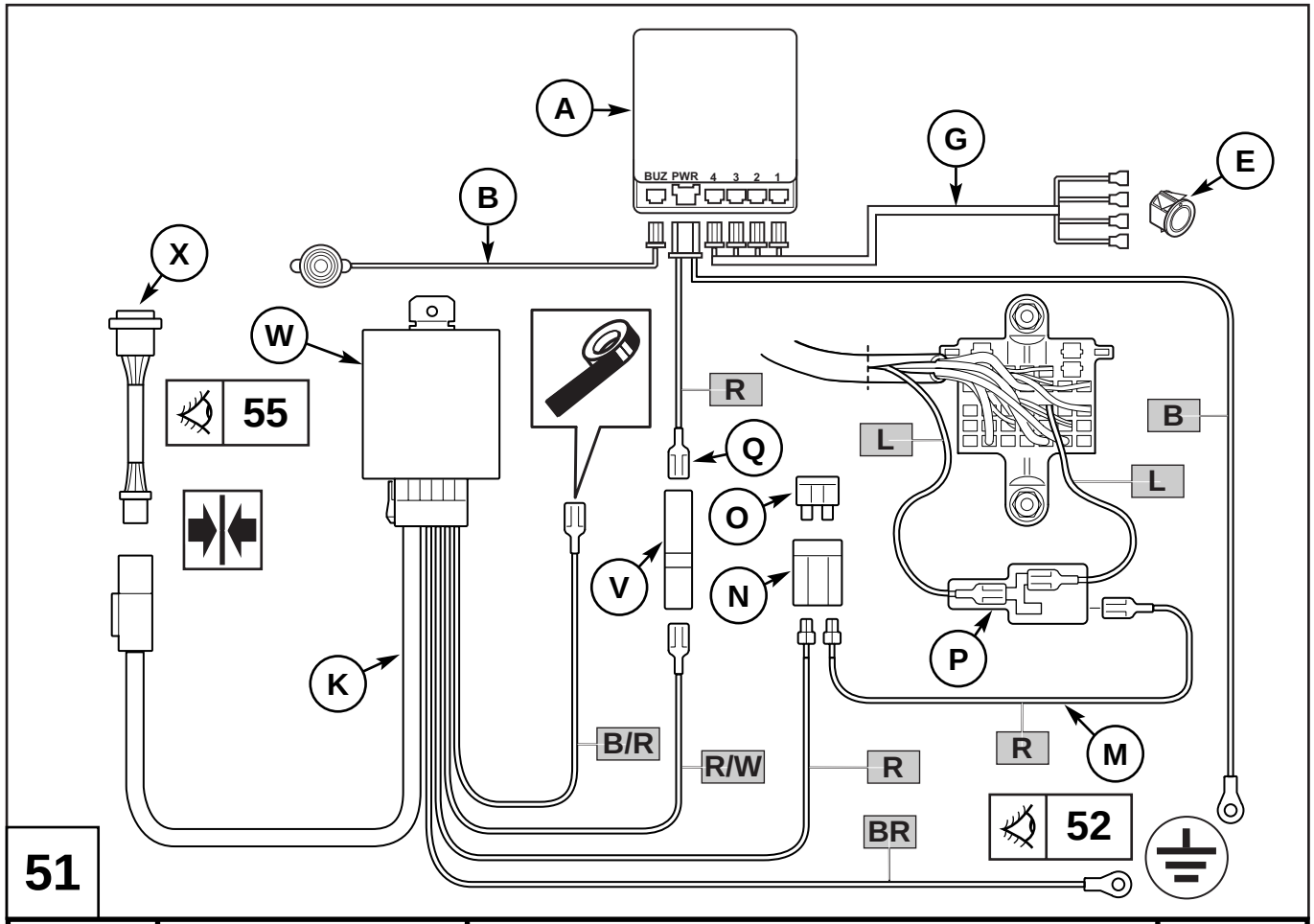
A
B
G
E
X
W
BUZ PWR 4 3 2 1
55
R
Q
L
B
L
O
V
N
P
K
B/R
R/W
R
R
M
BR
52
51

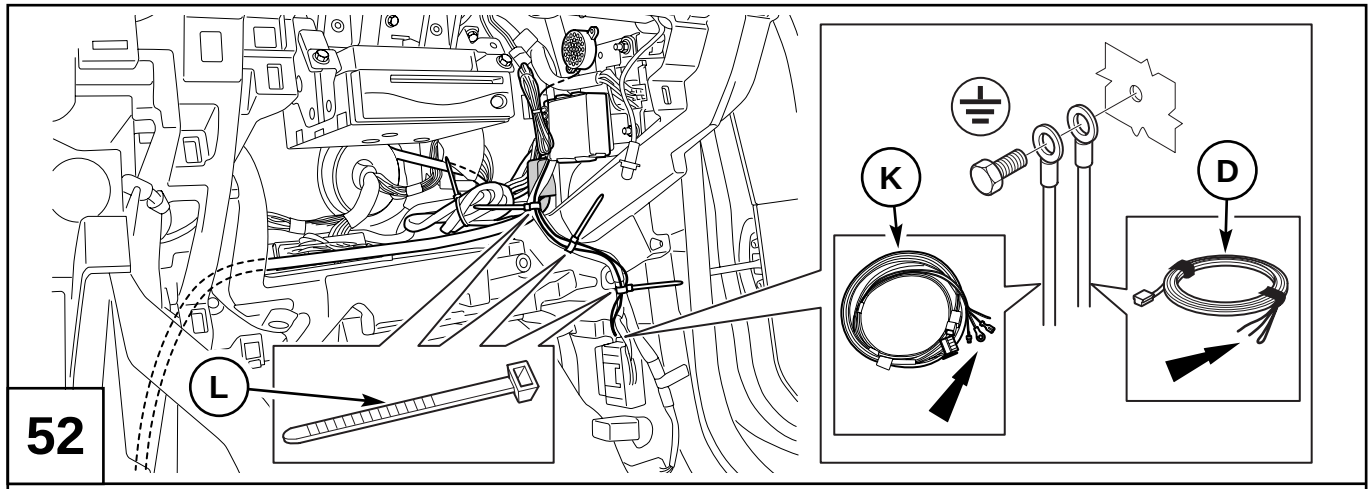
52
L
K
D

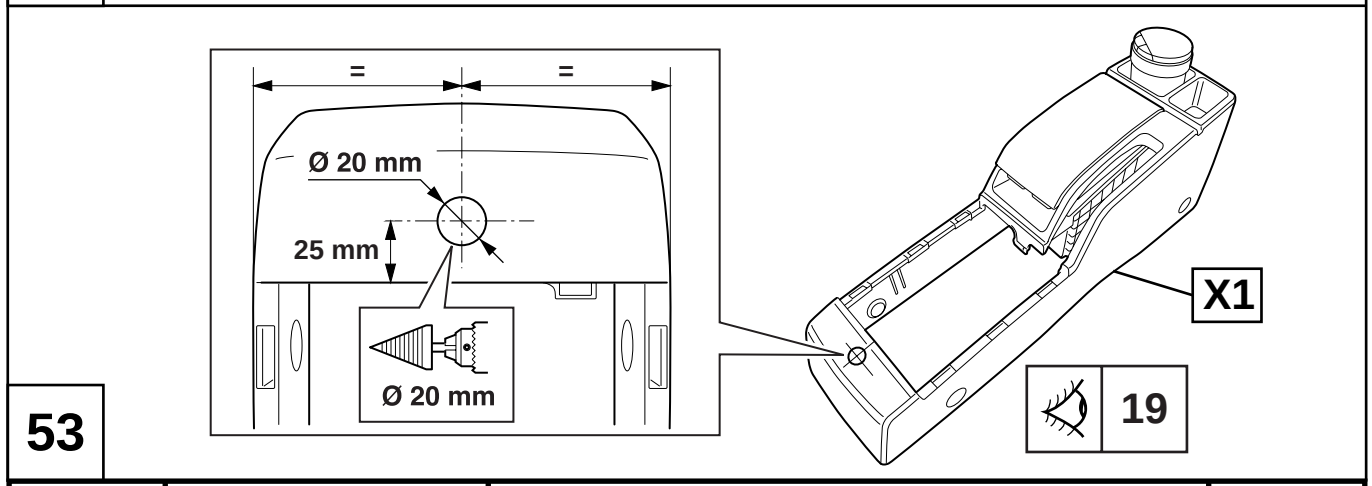
53
=
=
Ø 20 mm
25 mm
Ø 20 mm
X1
19

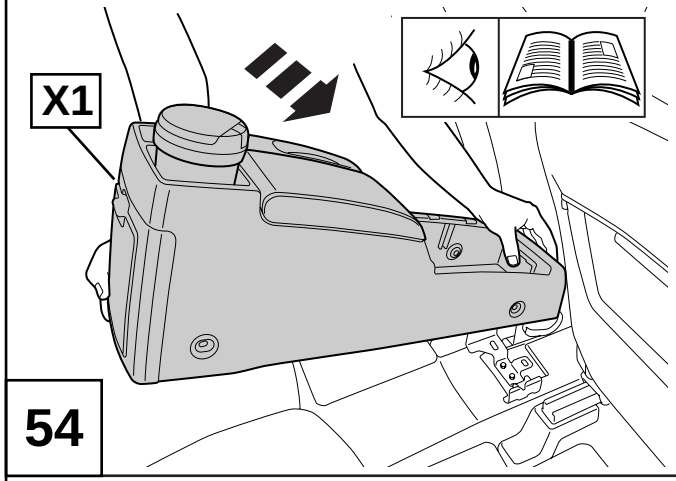

54

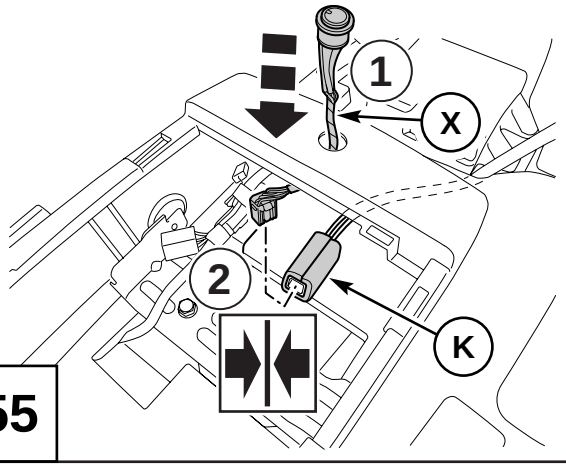

55

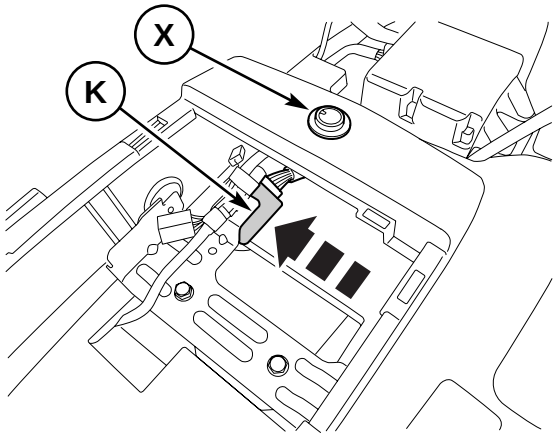

56

System functionality

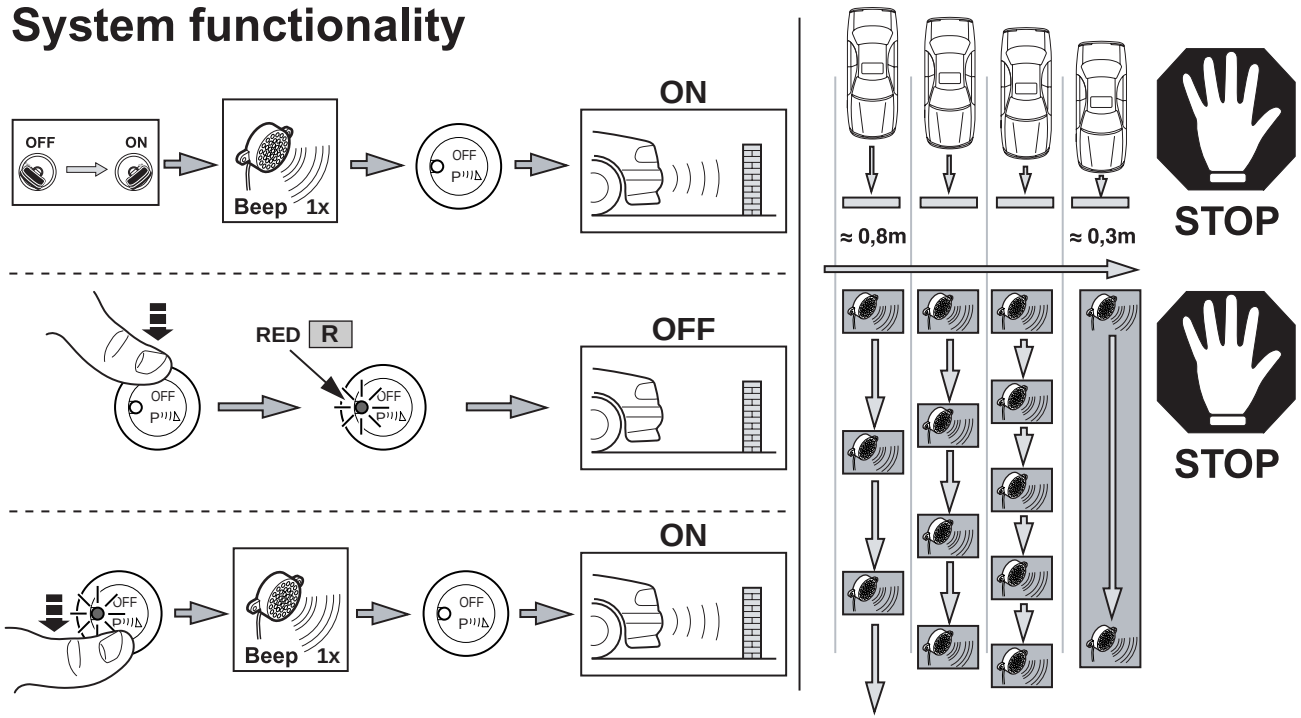

MAZDA 5 CR1

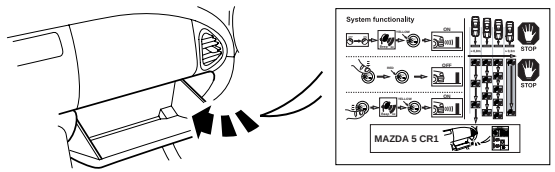

mazda

CC29-V7-280 CC29-V7-281

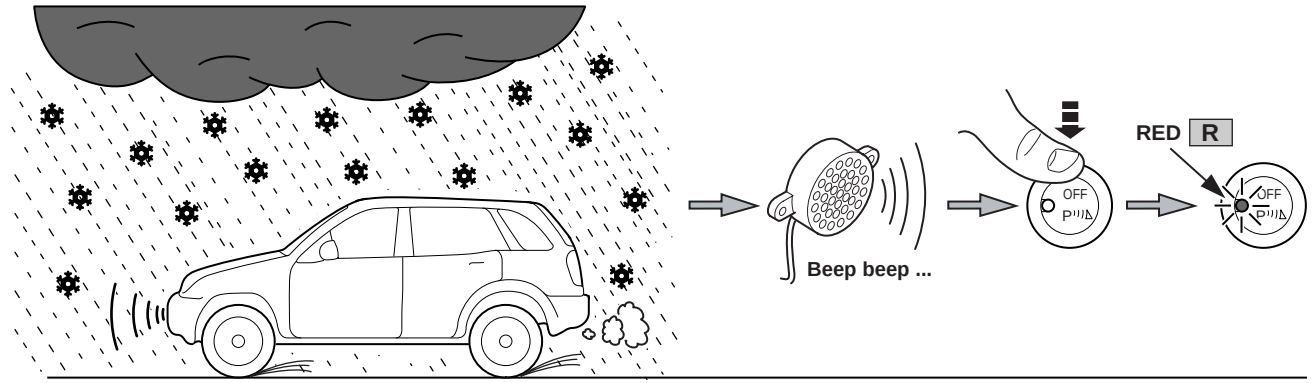
Beep beep ...
OFF
RED
R
OFF

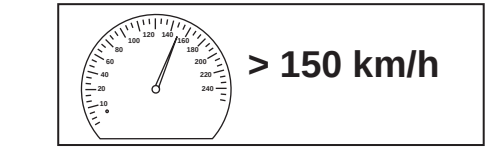
> 150 km/h

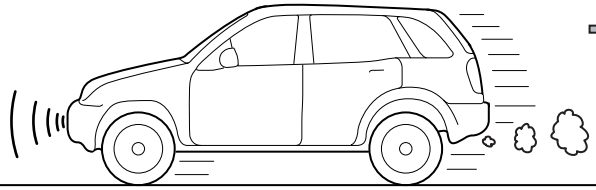

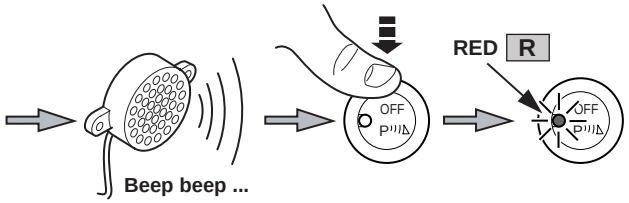
Beep beep ...
OFF
RED
R
OFF

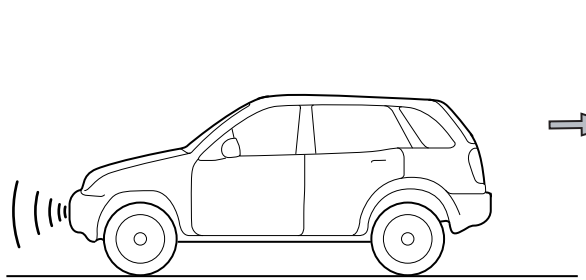

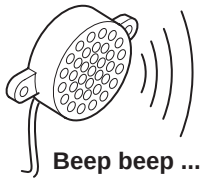

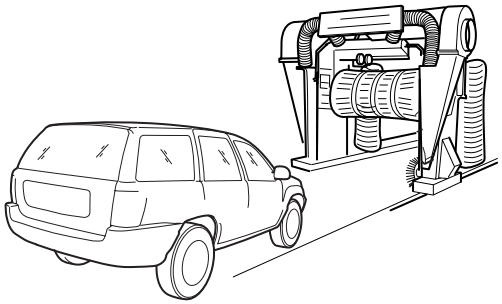

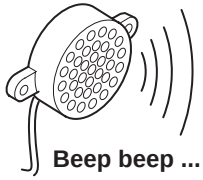

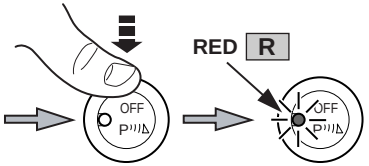

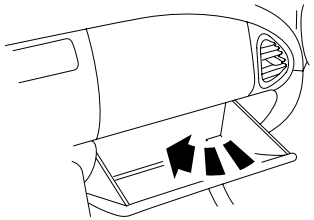

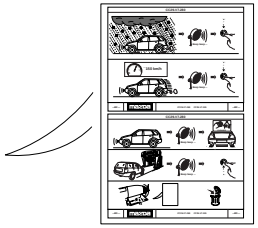

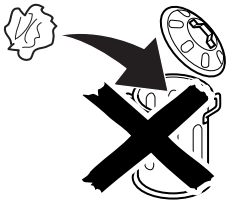

CC29-V7-280 CC29-V7-281

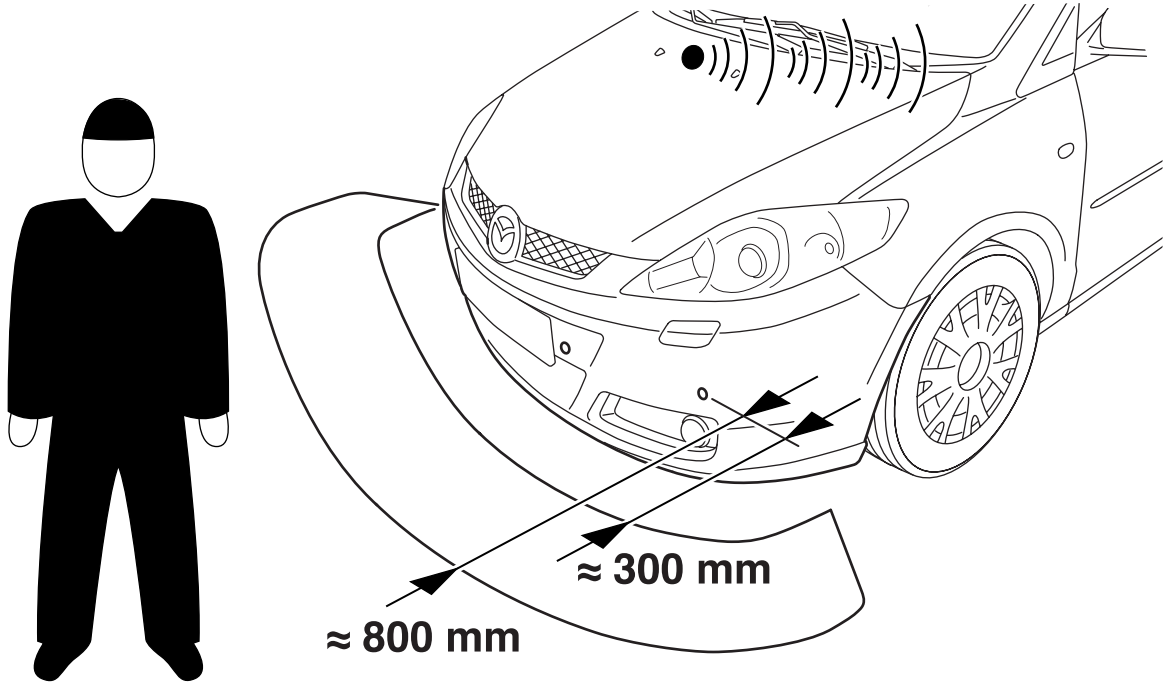

MAZDA 5 CR1

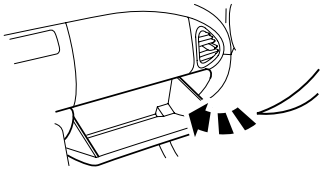

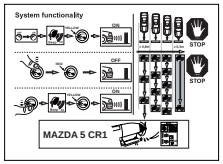

CC29-V7-280 CC29-V7-281

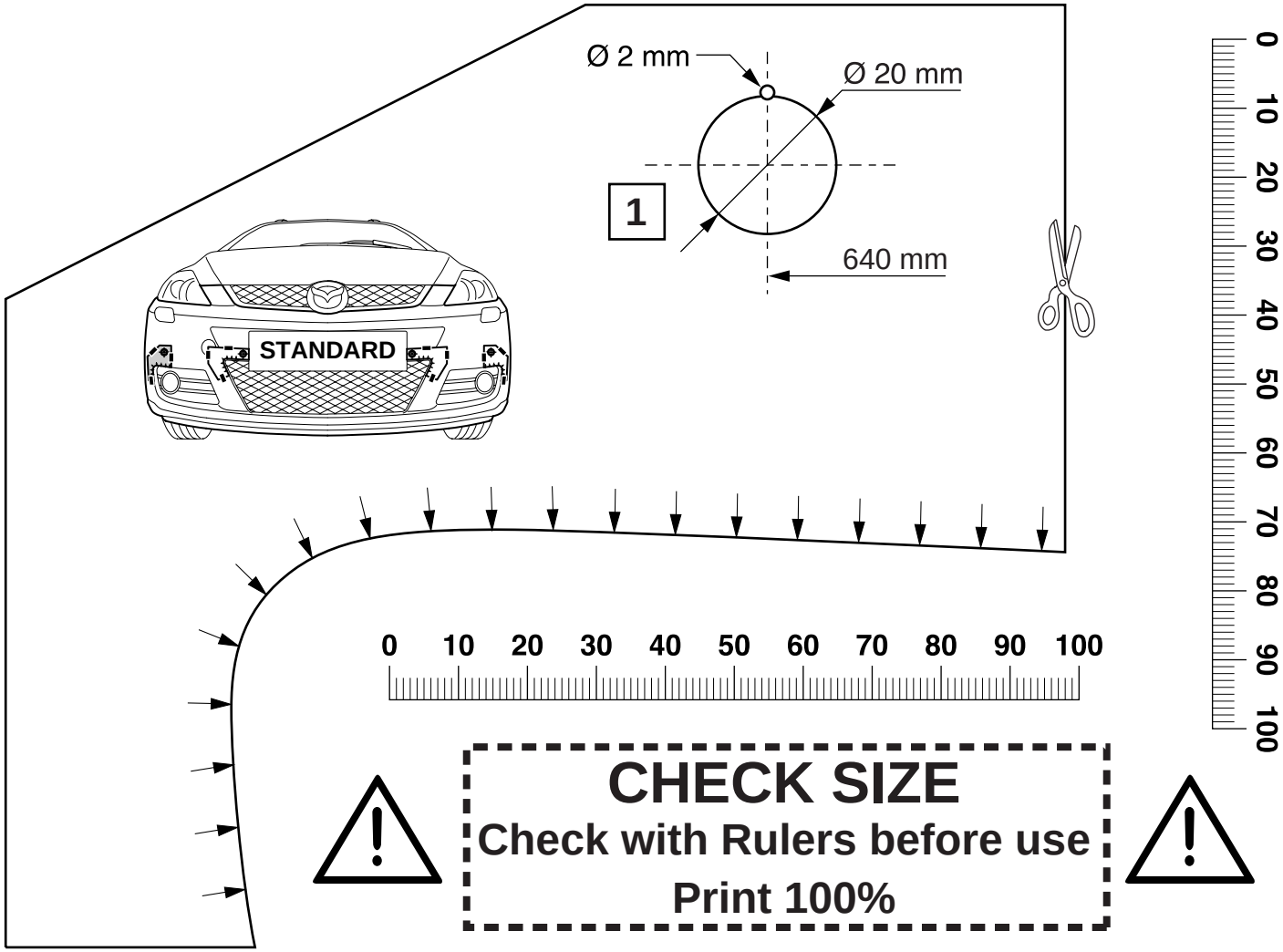

CHECK SIZE

Check with Rulers before use

Print 100%

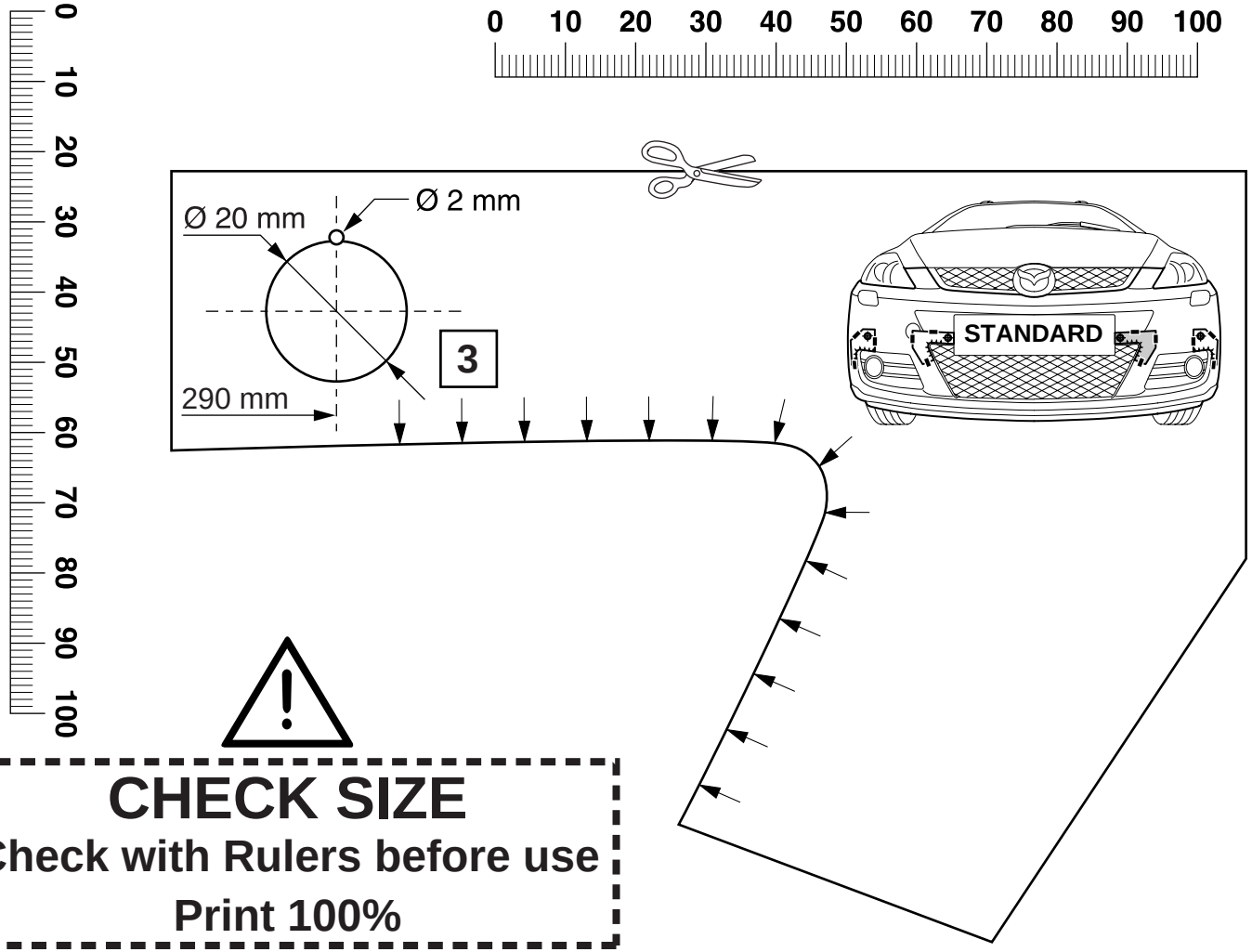

CHECK SIZE

Check with Rulers before use

Print 100%

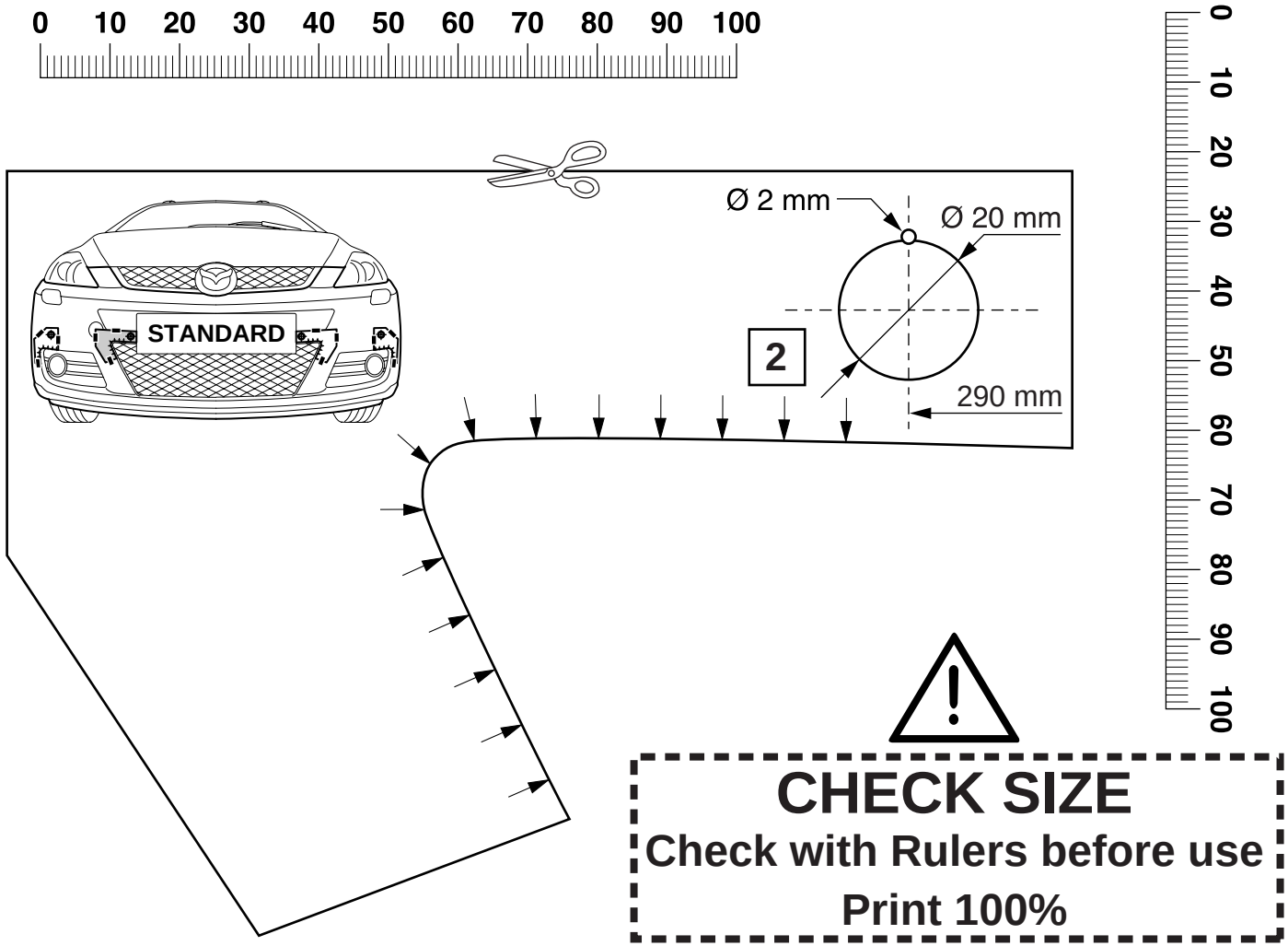
0 10 20 30 40 50 60 70 80 90 100
STANDARD
Ø 2 mm
Ø 20 mm
2
290 mm
0 10 20 30 40 50 60 70 80 90 100
CHECK SIZE
Check with Rulers before use
Print 100%

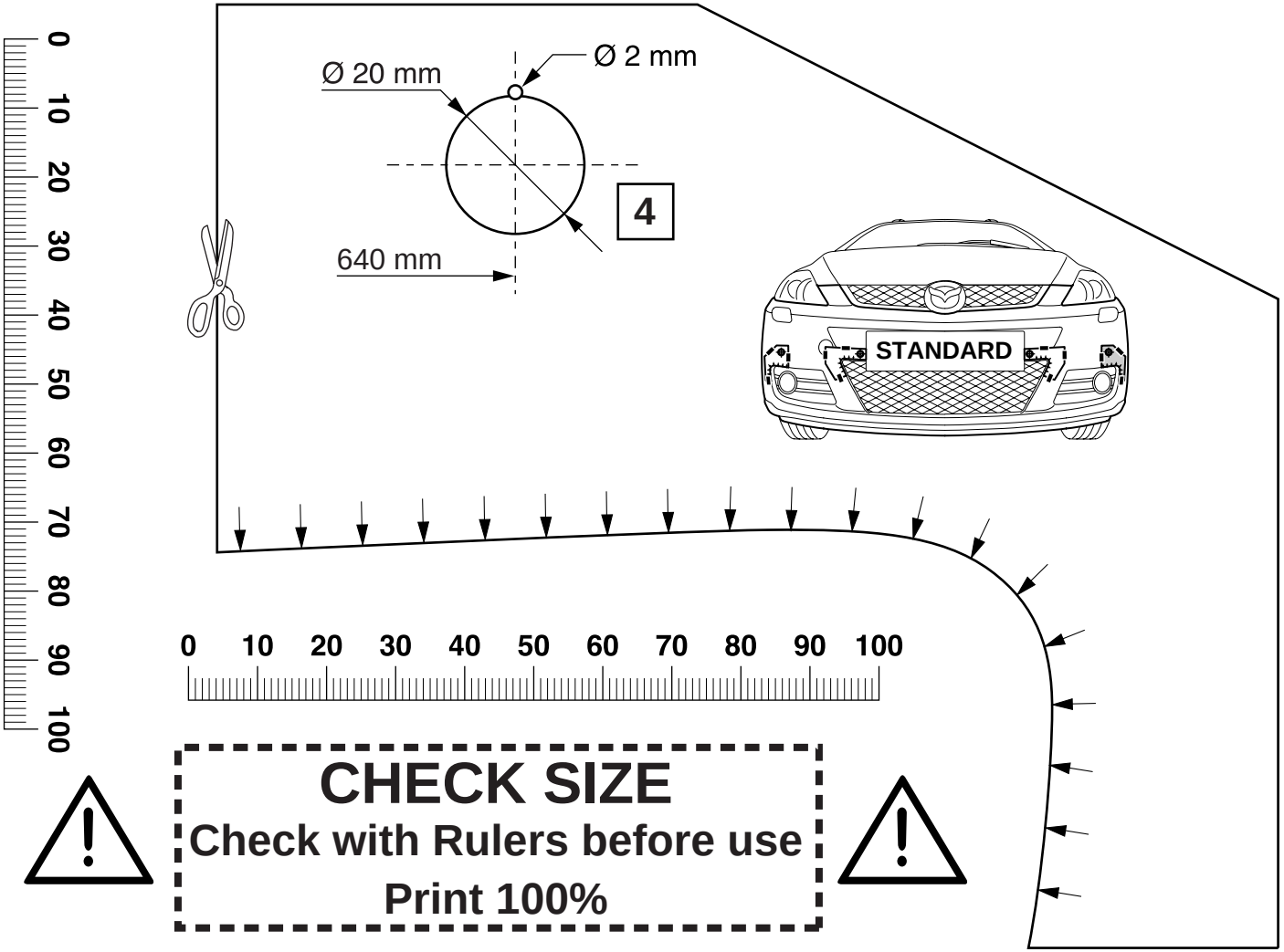

CHECK SIZE

Check with Rulers before use

Print 100%

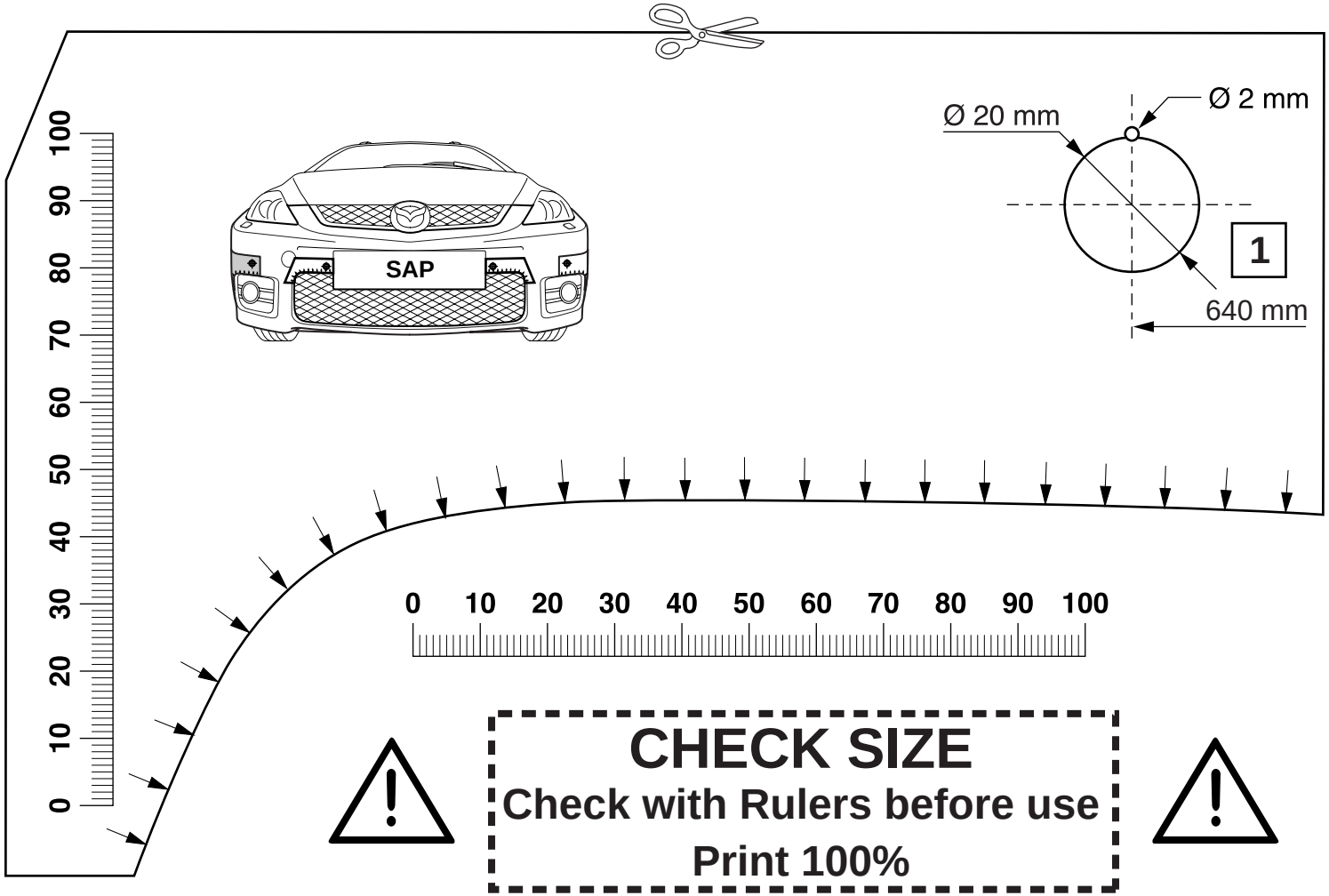

CHECK SIZE

Check with Rulers before use

Print 100%

CHECK SIZE

Check with Rulers before use

Print 100%

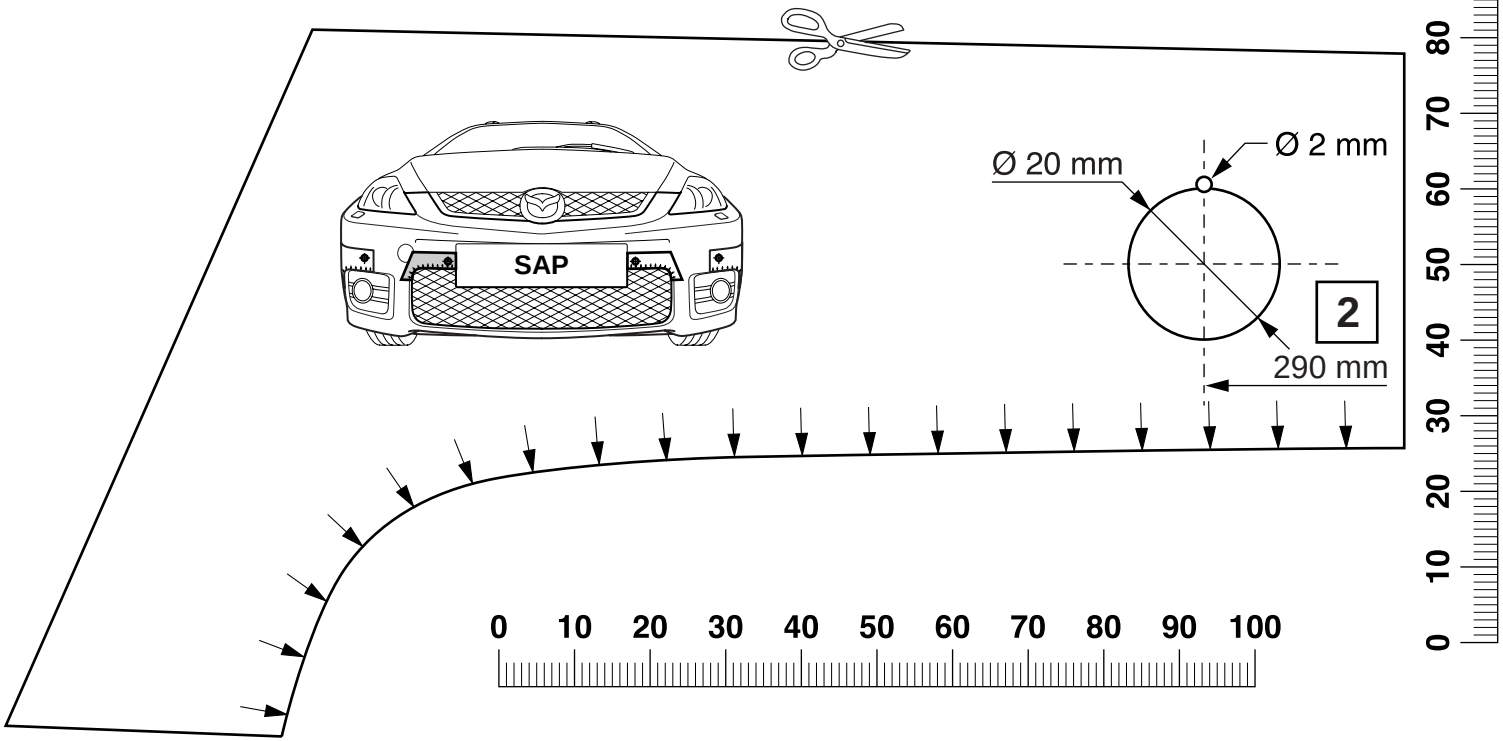

CHECK SIZE

Check with Rulers before use

Print 100%

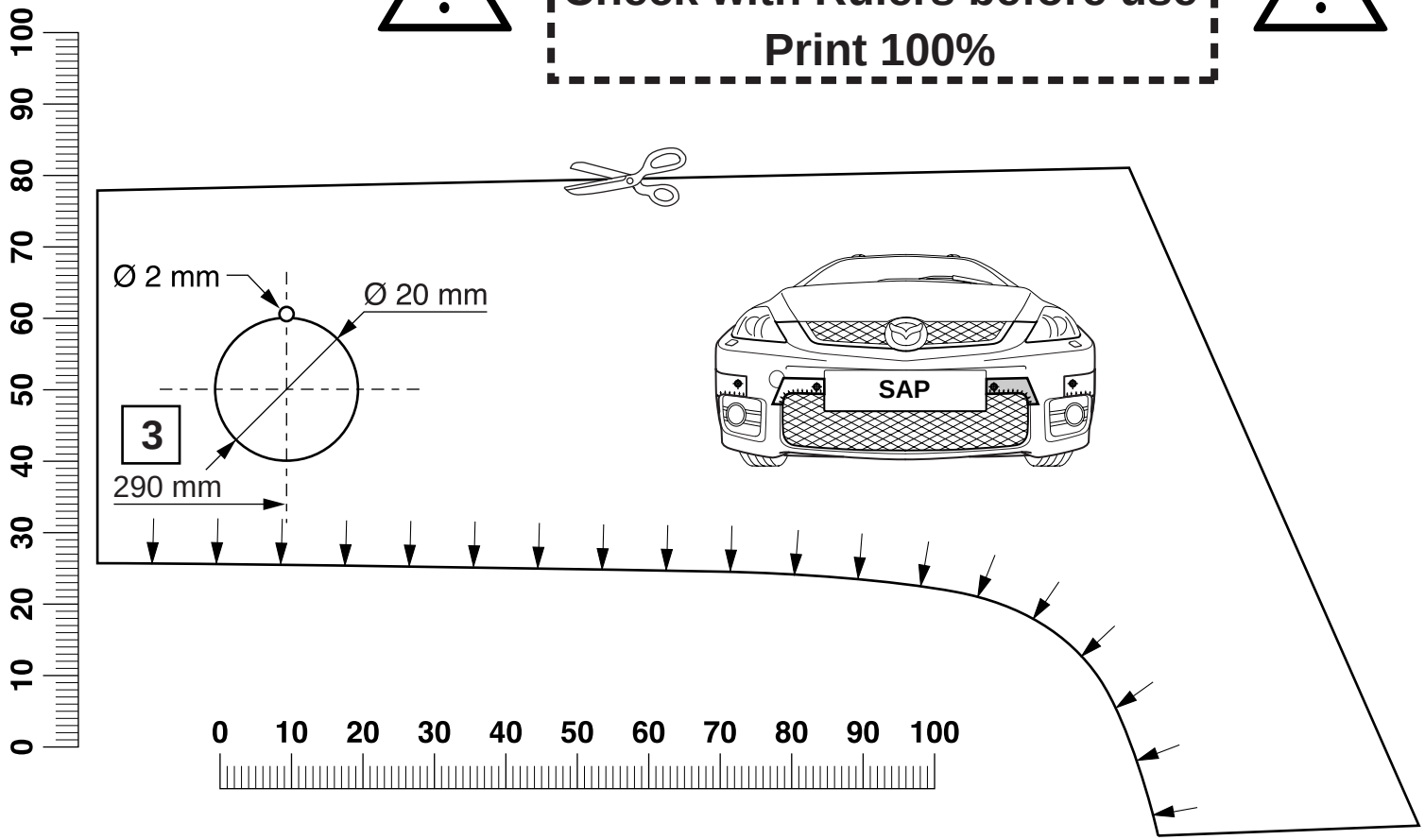

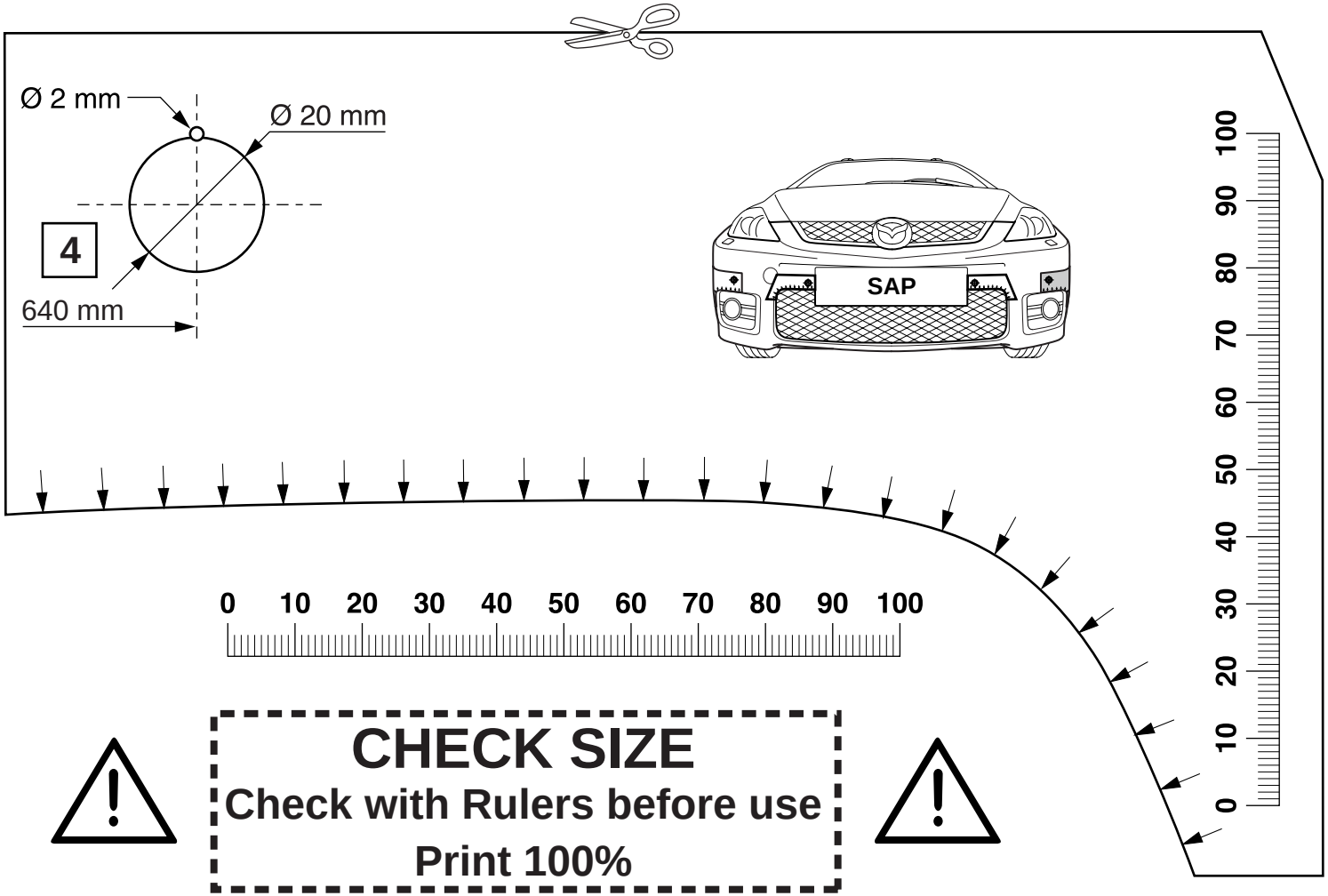

CHECK SIZE

Check with Rulers before use

Print 100%