Modell: 95B **Laufzeit: 2014>>**

BESTELL-INFO
PET ENTHÄLT DIE BESTELLINFORMATIONEN ALLER
IN DER MODELLÜBERSICHT ANGEZEIGTEN TYPEN.

DER ÄNDERUNGSDIENST ERFOLGT AUTOMATISCH ÜBER
INTERNET-UPDATE. DIE VERSION WIRD IN DER
KOPFZEILE ALS "UPDATE 123/12" ANGEZEIGT.

FÜR DIE TYPEN DIE VOR 1997 EINGEFÜHRT WURDEN,
SIND DIE SITZUMFÄNGE IM STZ-KATALOG ABGEBILDET
FÜR DIE TYPEN DIE NACH 1997 EINGEFÜHRT WURDEN,
SIND DIE SITZUMFÄNGE IM JEWEILIGEN KATALOG ABGEBILDET

SÄMTLICHE ABBILDUNGEN SIND UNVERBINDLICH.
ÄNDERUNGEN BLEIBEN VORBEHALTEN.

Modell: 95B **Laufzeit: 2014>>**

AUFBAU DER VIN

AUFBAU DER IM KATALOG VERWENDETEN KURZSCHREIBWEISE DER FAHRZEUG-
IDENT.NR. (VIN)

```
 STELLE:              1 2 3  4 5 6  7 8  9  10  11  12  13 14 15 16 17

 BEISPIEL:            W P 0  Z Z Z  9 9  Z   5   S   7   0  0  1  2  5
                                     ===      =   =   =   =============
                                      !       !   !   !         !
1. + 2. STELLE DES TYPS-------------------+   !   !   !         !
                                              !   !   !         !
MODELLJAHR-KENNBUCHSTABE-------------------------+   !         !
                                                  !   !         !
FERTIGUNGSORT-----------------------------------------+         !
                                                      !         !
3. STELLE DES TYPS-----------------------------------------+     !
                                                                !
ZÄHLNUMMER-------------------------------------------------------+
```

Modell: 95B **Laufzeit: 2014>>**

TYPENUEBERSICHT

FAHRZEUGTYP	MJ	FAHRZEUG-IDENT.NR	MOTORTYP	
MACAN S TDI	14 E	95ELB 70061>90000	3 Mot	
MACAN S	14 E	95ELB 50061>70000	MCT.MA	250 KW
MACAN S (USA,CDN)	14 E	A5ELB 50061>70000	MCT.MA	250 KW
MACAN Turbo	14 E	95ELB 90061>99999	MCT.LA	294 KW
MACAN Turbo (USA,CDN)	14 E	A5ELB 90061>99999	MCT.LA	294 KW
MACAN (CN)	15 F	95FLB 00061>32000	MCN.CC	174 KW
MACAN S TDI	15 F	95FLB 75061>90000	3 Mot	
MACAN S TDI	15 F	95FLB 32061>41000	3 Mot	
MACAN S TDI (USA,CDN)	15 F	A5FLB 32061>41000	3 Mot	
MACAN S TDI (USA,CDN)	15 F	A5FLB 75061>90000	3 Mot	
MACAN S	15 F	95FLB 50061>75000	MCT.MA	250 KW
MACAN S	15 F	95FLB 41061>47000	MCT.MA	250 KW
MACAN S (USA,CDN)	15 F	A5FLB 50061>75000	MCT.MA	250 KW
MACAN S (USA,CDN)	15 F	A5FLB 41061>47000	MCT.MA	250 KW
MACAN Turbo	15 F	95FLB 90061>99999	MCT.LA	294 KW
MACAN Turbo	15 F	95FLB 47061>50000	MCT.LA	294 KW
MACAN Turbo (USA,CDN)	15 F	A5FLB 90061>99999	MCT.LA	294 KW
MACAN Turbo (USA,CDN)	15 F	A5FLB 47061>50000	MCT.LA	294 KW
MACAN	16 G	95GLB 00061>30000	MCN.CC	185 KW
MACAN (USA, CDN)	16 G	A5GLB 00061>30000	MCY.NA	185 KW
MACAN (CN)	16 G	95GLB 00061>30000	MCN.CC	185 KW
MACAN S	16 G	95GLB 40061>60000	MCT.MA	250 KW
MACAN S (USA,CDN)	16 G	A5GLB 40061>60000	MCT.MA	250 KW
MACAN S (CN)	16 G	95GLB 40061>60000	MCT.MA	250 KW
MACAN S TDI	16 G	95GLB 60061>75000	5 Mot	
MACAN S TDI (USA,CDN)	16 G	A5GLB 60061>75000	5 Mot	
MACAN S TDI (CN)	16 G	95GLB 60061>75000	5 Mot	
MACAN Turbo	16 G	95GLB 90061>99999	MCT.LA	294 KW
MACAN Turbo (USA,CDN)	16 G	A5GLB 90061>99999	MCT.LA	294 KW
MACAN Turbo (CN)	16 G	95GLB 90061>99999	MCT.LA	294 KW
MACAN	17 H	95HLB 00061>20000	MCN.CC	185 KW
MACAN (USA, CDN)	17 H	A5HLB 00061>10000	MCY.NA	185 KW
MACAN (CN)	17 H	95HLB 00061>50000	MCN.CC	185 KW
MACAN S	17 H	95HLB 20061>30000	MCT.MA	250 KW
MACAN S (USA,CDN)	17 H	A5HLB 10061>30000	MCT.MA	250 KW
MACAN S (CN)	17 H	95HLB 50061>70000	MCT.MA	250 KW
MACAN S TDI	17 H	95HLB 30061>60000	5 Mot	
MACAN S TDI (USA,CDN)	17 H	A5HLB 30061>50000	5 Mot	
MACAN S TDI (CN)	17 H	95HLB 70061>80000	MCT.MA	250 KW
MACAN Turbo /Kit	17 H	95HLB 70061>80000	MCT.LA	294 KW
MACAN Turbo /Kit (USA,CDN)	17 H	A5HLB 90061>99999	MCT.LA	294 KW
MACAN Turbo /Kit (CN)	17 H	95HLB 70061>80000	MCT.LA	294 KW
Macan GTS	17 H	95HLB 60061>70000	MDC.NA	265 KW
Macan GTS (USA,CDN)	17 H	A5HLB 50061>60000	MDC.NA	265 KW
Macan GTS (CN)	17 H	95HLB 80061>90000	MDC.NA	265 KW

Modell: 95B **Laufzeit: 2014>>**

AUFBAU MOTORNR.

```
AUFBAU DER IM KATALOG VERWENDETEN MOTORNUMMERN
==============================================


STELLE:                                          1 2 3   4 5 6 7 8

BEISPIEL:                                        6 9 5   0 0 1 3 6
                                                 = = =   =========
                                                 ! ! !       !
AGGREGATEART (6 = 6-ZYL.-MOTOR)------------------+ ! !       !
AB MJ-09 LEISTUNGSSTEIGERUNG (S) SONST (_)-------+ ! !       !
                                                   ! !       !
MOTORAUSFÜHRUNG------------------------------------+ !       !
AB MJ-09 LÄNDERVARIANTE (T=Taiwan) SONST (_)-------+ !       !
                                                     !       !
MODELLJAHR-KENNBUCHSTABE-----------------------------+       !
                                                             !
ZÄHLNUMMER-----------------------------------------------------+
```

Modell: 95B **Laufzeit: 2014>>**

MOT.NR.UEBERS.

FAHRZEUGTYP	MOTOR TYP	MJ	MOTOR-NUMMER	TECHNISCHE DATEN
MACAN V6 TDI	MCD.UD	14 E	CDU 0001>999999	6ZYL/3,0L /180 KW
MACAN V6 TDI	MCT.BA	14 E	CTB 0001>999999	6ZYL/3,0L /190 KW
MACAN V6 TDI	MCT.BB	14 E	CTB 0001>999999	6ZYL/3,0L /155 KW
MACAN V6 TDI	MCT.BC	14 E	CTB 0001>999999	6ZYL/3,0L /184 KW
MACAN Turbo	MCT.LA	14 E	CTL 0001>999999	6ZYL/3,6L /294 KW
MACAN S	MCT.MA	14 E	CTM 0001>999999	6ZYL/3,0L /250 KW
MACAN V6 TDI	MCD.UD	15 F	CDU 0001>999999	6ZYL/3,0L /180 KW
MACAN V6 TDI	MCT.BA	15 F	CTB 0001>999999	6ZYL/3,0L /190 KW
MACAN V6 TDI	MCT.BB	15 F	CTB 0001>999999	6ZYL/3,0L /155 KW
MACAN V6 TDI	MCT.BC	15 F	CTB 0001>999999	6ZYL/3,0L /184 KW
MACAN Turbo	MCT.LA	15 F	CTL 0001>999999	6ZYL/3,6L /294 KW
MACAN S	MCT.MA	15 F	CTM 0001>999999	6ZYL/3,0L /250 KW
MACAN	MCN.CC	15 F	CNC 0001>999999	4ZYL/2,0L /174 KW
Macan(C33)	MCN.C	15 F	CNC 0001>999999	4ZYL/2,0L /174 KW
MACAN C39 (KOR)	MCY.NA	15 F	CYN 0001>999999	4ZYL/2,0L /174 KW
MACAN V6 TDI	MCD.UD	16 G	CDU 0001>999999	6ZYL/3,0L /180 KW
MACAN V6 TDI	MCT.BA	16 G	CTB 0001>999999	6ZYL/3,0L /190 KW
MACAN V6 TDI	MCT.BB	16 G	CTB 0001>999999	6ZYL/3,0L /155 KW
MACAN V6 TDI	MCT.BC	16 G	CTB 0001>999999	6ZYL/3,0L /184 KW
MACAN V6 TDI	MCN.RB	16 G	CNR 0001>999999	6ZYL/3,0L /176 KW
MACAN Turbo	MCT.LA	16 G	CTL 0001>999999	6ZYL/3,6L /294 KW
MACAN S	MCT.MA	16 G	CTM 0001>999999	6ZYL/3,0L /250 KW
MACAN	MCN.CC	16 G	CNC 0001>999999	4ZYL/2,0L /174 KW
Macan (C33)	MCN.C	16 G	CNC 0001>999999	4ZYL/2,0L /174 KW
MACAN C39 (KOR)	MCY.NA	16 G	CYN 0001>999999	4ZYL/2,0L /174 KW
Macan V6 TDI BIN5	MCP.NB	16 G	CPN 0001>999999	6ZYL/3,0L /176 KW
Macan R4 TFSI (USA)	MCY.NB	16 G	CYN 0001>999999	4ZYL/2,0L /185 KW
Macan R4 TFSI	MCY.PA	16 G	CYP 0001>999999	4ZYL/2,0L /185 KW
MACAN BI-Turbo GTS	MDC.NA	16 G	DCN 0001>999999	6ZYL/3,0L /265 KW
MACAN V6 TDI	MCD.UD	17 H	CDU 0001>999999	6ZYL/3,0L /180 KW
MACAN V6 TDI	MCT.BA	17 H	CTB 0001>999999	6ZYL/3,0L /190 KW
MACAN V6 TDI	MCT.BB	17 H	CTB 0001>999999	6ZYL/3,0L /155 KW
MACAN V6 TDI	MCT.BC	17 H	CTB 0001>999999	6ZYL/3,0L /184 KW
MACAN V6 TDI	MCN.RB	17 H	CNR 0001>999999	6ZYL/3,0L /176 KW
MACAN Turbo	MCT.LA	17 H	CTL 0001>999999	6ZYL/3,6L /294 KW
MACAN S	MCT.MA	17 H	CTM 0001>999999	6ZYL/3,0L /250 KW
MACAN	MCN.CC	17 H	CNC 0001>999999	4ZYL/2,0L /174 KW
Macan (C33)	MCN.C	17 H	CNC 0001>999999	4ZYL/2,0L /174 KW
MACAN C39 (KOR)	MCY.NA	17 H	CYN 0001>999999	4ZYL/2,0L /174 KW
Macan V6 TDI BIN5	MCP.NB	17 H	CPN 0001>999999	6ZYL/3,0L /176 KW
Macan R4 TFSI (USA)	MCY.NB	17 H	CYN 0001>999999	4ZYL/2,0L /185 KW
Macan R4 TFSI	MCY.PA	17 H	CYP 0001>999999	4ZYL/2,0L /185 KW
MACAN BI-Turbo GTS	MDC.NA	17 H	DCN 0001>999999	6ZYL/3,0L /265 KW

Modell: 95B **Laufzeit: 2014>>**

AUFBAU GETR.NR.

```
    AUFBAU DER IM KATALOG VERWENDETEN GETRIEBENUMMERN
    =================================================

    STELLE:                          1  2  3  4  5     6  7  8  9 10 11

    BEISPIEL:                        G  9  7  0  1     1  0  0  5  4  3
                                     =  ==========     =  =============
                                     !      !          !        !
                                     !      !          !        !
    AGGREGATE-ART--------------------+      !          !        !
                                            !          !        !
    GETRIEBE-TYP----------------------------+          !        !
                                                       !        !
    VARIANTENINDEX-------------------------------------+        !
                                                                !
    ZÄHLNUMMER------------------------------------------------------+
```

Modell: 95B **Laufzeit: 2014>>**

GETR.NR.UEBERS.

FAHRZEUGTYP	GETR. TYP	MJ	GETRIEBE-NUMMERN	TECHNISCHE DATEN
MACAN S V6 TDI	A5B.00	14 E	A5B00 1 002001>999999	7-GANG
MACAN Turbo 3,6L	A5B.01	14 E	A5B01 1 002001>999999	7-GANG
MACAN S 3,0L	A5B.02	14 E	A5B02 1 002001>999999	7-GANG
MACAN S V6 TDI	A5B.00	15 F	A5B00 1 002001>999999	7-GANG
MACAN Turbo 3,6L	A5B.01	15 F	A5B01 1 002001>999999	7-GANG
MACAN S 3,0L	A5B.02	15 F	A5B02 1 002001>999999	7-GANG
MACAN TFSI	A5B.03	15 F	A5B03 1 002001>999999	7-GANG
MACAN TDI	A5B.04	15 F	A5B04 1 002001>999999	7-GANG
MACAN S V6 TDI	A5B.00	16 G	A5B00 1 002001>999999	7-GANG
MACAN Turbo 3,6L	A5B.01	16 G	A5B01 1 002001>999999	7-GANG
MACAN S 3,0L	A5B.02	16 G	A5B02 1 002001>999999	7-GANG
MACAN TFSI	A5B.03	16 G	A5B03 1 002001>999999	7-GANG
MACAN TDI	A5B.04	16 G	A5B04 1 002001>999999	7-GANG
MACAN S V6 TDI	A5B.00	17 H	A5B00 1 002001>999999	7-GANG
MACAN Turbo 3,6L	A5B.01	17 H	A5B01 1 002001>999999	7-GANG
MACAN S 3,0L BT LP	A5B.02	17 H	A5B02 1 002001>999999	7-GANG
MACAN TFSI	A5B.03	17 H	A5B03 1 002001>999999	7-GANG
MACAN TDI	A5B.04	17 H	A5B04 1 002001>999999	7-GANG

Modell: 95B **Laufzeit: 2014>>**

ZEICH.ERK/HINW.

ZEICHENERKLÄRUNG UND HINWEISE

IN SPALTE -V- VERFUEGUNG

N	NEUAUFNAHME
P	TEIL BEREITS IM PROGRAMM, AN DIESER ANWENDUNGSSTELLE NEU
W	TEIL ENTFAELLT AN DIESER ANWENDUNGSSTELLE, WEITERFUEHREN
K	RENNSPORTTEIL, VERTRIEB UEBER WEISSACH EMW
A	LAGERBESTAND IST AUFZUBRAUCHEN
U	TEIL ENTFAELLT ERSATZLOS
*	TEIL IST AUCH, ODER NUR, IM REPARATURSATZ LIEFERBAR
>	TEIL IST AUCH IM AUSTAUSCH LIEFERBAR

IN SPALTE - BILD -

1	POSITIONSNUMMER IN DER BILDTAFEL
(1)	TEIL IST NUR BILDAEHNLICH
-	TEIL IST NICHT ABGEBILDET

BILD-NR. DIE IM TEXTTEIL NICHT ERSCHEINT,
IST FUER DIESE KATALOGAUSGABE NICHT GUELTIG.

IN SPALTE -TEILE-NR./CODE-

000 000 000 00	TEILENUMMER IST GLEICH BESTELLNUMMER. IST EIN CODE ANGEGEBEN, SO IST DIESER BESTANDTEIL DER BESTELLNUMMER.
01C	FARBCODE

IN SPALTE -TEXT-

EINBAUZEITRAUM MIT MOTOR- ODER FAHRZEUGIDENTNUMMERN-
BEREICH

	BEISPIEL:
M 66W 00389>>	AB MOTORNUMMER

Modell: 95B **Laufzeit: 2014>>**

F >>99WS6 00889 BIS FAHRZEUGIDENTNUMMER

Modell: 95B **Laufzeit: 2014>>**

ZEICH.ERK/HINW.

```
                  IN SPALTE -ST-  STUECKZAHL
                  --------------------------

         1        STUECKZAHL PRO ANWENDUNGSSTELLE

         X        STUECKZAHL NACH BEDARF

         *        NUR ALS METERWARE LIEFERBAR, 1 = 1 M


                  IN SPALTE - MODELL/SYMBOL -
                  ---------------------------

        I650      SONDERAUSSTATTUNG - SIEHE I-NR.-UEBERSICHT
       -I650      BAUTEIL FÜR DIESE I-NUMMER NICHT GÜLTIG

        -98       MODELLJAHRBEGRENZUNG
                  BEISPIEL: GUELTIG BIS ENDE MODELLJAHR 1998

       /LL        LINKSLENKER

       /RL        RECHTSLENKER
                  ---------+
       /V         VORN     I
                           I
       /H         HINTEN   I
                           I---> IN FAHRTRICHTUNG
       /L         LINKS    I
                           I
       /R         RECHTS   I
                  ---------+

       WW         TEIL KANN STATT DES VORGENANNTEN
                  VERWENDET WERDEN.
```

Modell: 95B **Laufzeit: 2014>>**

LAENDERSYMBOLE

LAENDERSYMBOLE
==========

(A)	OESTERREICH
(AG)	ARABISCHE GOLFSTAATEN
(AUS)	AUSTRALIEN
(B)	BELGIEN
(BR)	BRASILIEN
(CDN)	CANADA
(CH)	SCHWEIZ
(CN)	VOLKSREPUBLIK CHINA
(D)	BUNDESREPUBLIK DEUTSCHLAND
(DK)	DAENEMARK
(E)	SPANIEN
(F)	FRANKREICH
(GB)	GROSSBRITANNIEN
(GR)	GRIECHENLAND
(HK)	HONGKONG
(I)	ITALIEN
(J)	JAPAN
(L)	LUXEMBURG
(N)	NORWEGEN
(NL)	NIEDERLANDE
(NZ)	NEUSEELAND
(P)	PORTUGAL
(KOR)	KOREA
(RC)	TAIWAN
(THA)	THAILAND
(S)	SCHWEDEN
(SA)	SAUDI ARABIEN
(SF)	FINNLAND
(USA)	VEREINIGTE STAATEN VON AMERIKA

Modell: 95B **Laufzeit: 2014>>**

(ZA) SUEDAFRIKA

Modell: 95B **Laufzeit:** 2014>>

NR	Benennung
IB0A	Bauteilesatz ohne länderspezifische Zuordnung
IB0D	Bauteilesatz USA
IB0E	Bauteilesatz Kanada
IB0L	Bauteilesatz Japan
IB0M	Bauteilesatz AGCC-Staaten
IB0N	Bauteilesatz grossbritannien
IB0R	Bauteilesatz Australien
IB1C	Bauteilesatz Mexico
IB1D	Bauteilesatz Brasilien
IB1P	Bauteilesatz China
IB2A	Bauteilesatz PAP-LL
IB2G	Bauteilesatz Thailand
IB2H	Bauteilesatz Korea
IB3D	Bauteilesatz Türkei
ICY3	RS Spyder Design 20" Rad
ICY4	Cayenne Sport Techno Rad 9"/10" x 20" in Wagenfarbe
IC5F	Macan S 18" Rad (8/9X18)
IC6P	Macan Turbo 19" Rad (8/9X19)
IC6X	Macan Design 19" Rad (8/9X19)
IC7N	Macan 18" Rad (8/9X18)
IC7T	911 Turbo Design 21"Rad (9/10X21)
IC9K	Sport Classic 21"Rad (9/10X21)
IDD7	6-Zylinder Dieselmotor 3,0L/190 KW TDI
IDE5	4-Zylinder Dieselmotor 2,0L/140 KW TDI
IDM0	4-Zylinder TFSI-Motor 2,0L/174 KW
IDQ5	4-Zylinder TFSI-Motor 2,0l/185KW
IDU0	6-Zylinder Turbomotor 3,0L/250 KW
IDU1	6-Zylinder Turbomotor 3,6L/294 KW
IDU2	6-Zylinder Turbo Motor 3,6 L 309 KW
IDU3	3,6 Liter Turbomotor 6 Zylinder
ID1V	6-Zylinder-Dieselmotor 3,0/155 KW TDI
ID11	6-Zylinder-Ottomotor 3,0/245 KW
ID4A	Turbomotor 6 Zyl. 3,0l/265 KW
ID43	6-Zylinder-Dieselmotor 3,0 L/180 KW TDI
ID50	6-Zylinder-Dieselmotor 3,0 L/176 KW TDI
ID51	6-Zylinder-Dieselmotor 3,0 L/184 KW TDI
IER1	Regionscode "ECE" für Radio
IER2	Regionscode "RdW" für Radio
IER3	Regionscode "USA" für Radio
IER4	Regionscode "Mexico/NAR2" für Radio
IER5	Regionscode Japan für Radio
IER6	Regionscode "China" für Radio
IER7	Regionscode "Korea" für Radio
IER8	Regionscode "Taiwan" für Radio
IER9	Regionscode "Rest of ASIA" für Radio
IE0W	Sondermodell Cayenne GTS

Modell: 95B **Laufzeit:** 2014>>

NR	Benennung
IGY0	Ohne elektrische Zuziehhilfe fuer Heckklappe
IGY1	Zuziehhilfe fuer Heckklappe, elektrisch
IG1D	7-Gang Automatikgetriebe Allrad
IG1G	8-Gang Automatikgetriebe für Allrad
IH3L	Reifen 235/60 R18, 255/55 R18
IH3Q	Ganzjahres Reifen 235/60 R18, 255/55 R18
IH6B	Reifen 235/55 R19, 255/50 R19
IH6J	Ganzjahres Reifen 235/55 R19, 255/50 R19
IH6K	Reifen 265/45 R20, 295/40 R20
IH6N	Ganzjahres Reifen 265/45 R20, 295/40 R20
IH6P	Reifen 265/40 R21, 295/35 R21
IIY1	Modelljahreszeitraum von KW 22 bis KW 45
IIY2	Modelljahreszeitraum von KW 45 bis KW 22
II8L	Radio Premium (Gen. 2)
IJ0B	Batterie (92 AH)
IJ0P	Batterie (105 AH)
IJ1N	Batterie (75 AH)
IKK1	Kältemittel R134A
IKK3	Kältemittel R1234YF
IL0L	Linkslenker-Ausführung
IL0R	Rechtslenker-Ausführung
INOQ	Sitzbezüge Volleder glatt für Klimasitz
INZ3	ERA/GLONASS (Notruf)
IN0Q	Sitzbezuege in Leder, Glattleder für Klimasitze
IN1A	Sitzbezuege in Naturleder für Klimasitz
IN1B	Sitzbezüge Vollleder Bicollor mit Klimatisierung
IN1M	Sitzbezuege Bicolor in Teilleder, Glattleder
IN1P	Sitzbezüge in Teilleder (Naturleder glatt)
IN2S	Sitzbezüge in Teilleder ALCANTARA
IN4M	Sitzbezüge Teilleder Leder/Kunstleder
IN5U	Sitzbezuege in Teilleder, Glattleder
IN6D	Sitzbezüge Alcantara/Kunstleder
IQE0	ohne Ablagenpaket /-Box
IQE1	Ablagenpaket
IQH0	ohne Sprachsteuerung
IQH1	Sprachsteuerung
IQJ2	Aluminium-Paket
IQJ4	Aluminium-Paket, schwarz
IQJ6	Aluminium-Paket schwarz-matt
IQR0	ohne Kompass
IQR1	mit Kompass
IQR3	Analoguhr auf Armaturentafel
IQR4	Sport Chrono Paket
IQR5	Sport Chrono Paket Plus
IQU0	digitaler Radioempfang (DAB)
IQU1	TV-Empfang + Digitaler Radioempfang (DAB) MIB

Modell: 95B **Laufzeit:** 2014>>

NR	Benennung
IQU8	SAT Radioempfang USA
IQV0	ohne TV-und Digitaler Radioempfang
IQV1	Mit TV Empfang
IQV3	HD-Radioempfang (high-defintion)
IQV4	Satelliten-Radioempfang XM
IQV5	TV-Empfang und digitaler Radioempfang (DAB)
IQV8	HD-Radioempfang und SAT-Radio XM (SDARS)
IQ1G	Basissitze vorn 8-Wege
IQ1J	Sportsitze GTS vorne und hinten
IQ2J	Komfortsitze vorn
IQ4P	Sportsitz GTS 8-Wege
IUF1	Multimediabuchse für externe Quelle
IUI4	Elektrische Schnittstelle AUX-IN und USB/IPOD
IUP1	Sport Chrono / Kompass schwarz
IUP3	Sport Chrono / Kompass weiss
IUP4	Sport Chrono / Kompass luxorbeige
IUP5	Sport Chrono / Kompass granatrot
IUX6	RDK-Ventil Silber
IUX7	RDK-Ventil schwarz
IU5A	Instrumenteneinsatz, Anzeige km/h, RdW
IU5B	Instrumenteneinsatz, Anzeige mph, GB
IU5C	Instrumenteneinsatz, Anzeige mph, USA
IU5D	Instrumenteneinsatz, Anzeige km/h, Kanada
IU5E	Instrumenteneinsatz, Anzeige km/h, Japan
IU5F	Instrumenteneinsatz, Anzeige km/h, AGCC
IU5G	Instrumenteneinsatz, Anzeige km/h, Australien
IVC0	Ohne Garagentoröffner
IVC1	Garagentoroeffner, 433 MHz
IVC2	Garagentoroeffner, 315 MHz
IVR0	ohne Rammschutzmaßnahmen
IVR1	Rammschutzmassnahmen seitlich, Trittbrett
IVR4	Rammschutzmassnahmen vorne
IVT2	Einstiegsleisten in Alu beleuchtet
IVW1	Privacy-Verglasung
IVW5	Dämmglas im Fond
IV39	Sport Classic 21" Rad in Wagenfarbe
IV95	Sport Classic 21" Rad in schwarz
IV96	Sport Classic 21" Rad in platinum
I0F5	Kraftstoffsystem Diesel
I0GG	Abgaskonzept EU 4
I0JA	Gewichtsklasse 1 Vorderachse - 1170-1210 kg
I0JB	Gewichtsklasse 2 Vorderachse - 1211-1226 kg
I0JC	Gewichtsklasse 3 Vorderachse - 1227-1251 kg
I0JD	Gewichtsklasse 4 Vorderachse - 1252-1276 kg
I0JE	Gewichtsklasse 5 Vorderachse - 1277-1292 kg
I0JF	Gewichtsklasse 6 Vorderachse - 1293-1328 kg

Modell: 95B **Laufzeit:** 2014>>

NR	Benennung
I0JG	Gewichtsklasse 7 Vorderachse - 1329-1428 kg
I0JH	Gewichtsklasse 8 Vorderachse
I0JJ	Gewichtsklasse 9 Vorderachse
I0JK	Gewichtsklasse 10 Vorderachse
I0K0	Ohne Alternativ-Antriebssystem
I0K1	Hybrid-Antriebssystem
I0M2	Kraftstoffbehälter 75L
I0M5	Kraftstoffbehälter 60 Liter
I0M6	Kraftstoffbehälter 65 Liter
I0NA	Entfall Modellbezeichnung
I0NB	Schriftzugsatz in Grundausführung
I0P0	Abgasendrohr Standard
I0P3	Abgasendrohr poliert
I0P6	Abgasendrohr schwarz
I0P8	Sportabgasanlage
I0P9	Sportabgasanlage, Endrohr schwarz
I0RC	mit elektrischer Lenksäulenverriegelung
I0RZ	ohne elektrische Lenksäulenverriegelung
I0YA	Gewichtsklasse 1 Hinterachse - 1039-1074 kg
I0YB	Gewichtsklasse 2 Hinterachse - 1075-1128 kg
I0YC	Gewichtsklasse 3 Hinterachse - 1129-1159 kg
I0YD	Gewichtsklasse 4 Hinterachse - 1160-1215 kg
I0YE	Gewichtsklasse 5 Hinterachse - 1216-1244 kg
I0YF	Gewichtsklasse 6 Hinterachse - 1245-1299 kg
I0YG	Gewichtsklasse 7 Hinterachse - 1300-1331 kg
I0YH	Gewichtsklasse 8 Hinterachse
I0YJ	Gewichtsklasse 9 HA
I089	Exterieur-Paket schwarz
I1A2	Motorvariante ohne reduzierter Verdichtung
I1BA	Federung/Daempfer, Standard
I1BH	Federung/Daempfer, Standard-2 PASM
I1BK	Luftfederung mit Niveauregulierung und Hoehenverstellung (PASM)
I1BW	Federung/Dämpfung Komfort (Stahlfederung)
I1D0	ohne Anhängevorrichtung
I1D3	Anhänger-Zugvorrichtung elektrisch abklappbar, ECE R55
I1D6	Anhaenger-Zugvorrichtung ohne Kugelkopf
I1D7	Vorruestung fuer abnehmbare Anhaenger-Zugvorrichtung
I1D8	Vorruestung fuer abnehmbare Anhaenger-Zugvorrichtung "USA"
I1E0	Ohne Aktivkohlebehälter
I1E1	Aktivkohlebehälter
I1E9	ohne Aktivkohlebehälter mit SCR
I1G1	18" Faltnotrad

Modell: 95B **Laufzeit:** 2014>>

NR	Benennung
I1G4	19" Faltnotrad
I1G8	Tire Fit, Pannen-Set
I1KD	Scheibenbremsen hinten -Scheibendurchmesser 17 Zoll, Bremssattel schwarz lackiert
I1KE	Scheibenbremsen hinten -Scheibendurchmesser 17 Zoll, Bremssattel silber lackiert
I1KY	Scheibenbremsen hinten 17" Rot
I1LA	Scheibenbremsen vorn -Scheibendurchmesser 17 Zoll, Bremssattel schwarz lackiert
I1LB	Scheibenbremsen vorn -Scheibendurchmesser 18 Zoll, Bremssattel silber lackiert
I1LE	Scheibenbremsen vorn -Scheibendurchmesser 17 Zoll, Bremssattel schwarz lackiert
I1LF	Scheibenbremsen vorn -Scheibendurchmesser 18 Zoll, Bremssattel silber lackiert
I1LG	Scheibenbremsen vorn -Scheibendurchmesser 18 Zoll, Bremssattel rot lackiert
I1LY	Scheibenbremse vorn - Scheibendurchmesser 19 Zoll, Bremssattel gelb lackiert (PCCB)
I1L0	Normalluftfilter
I1L1	Luftfilter für staubreiche Länder
I1NE	Radnabenabdeckung STANDARD
I1NP	Radnabenabdeckung, farbiges Wappen (konkav)
I1PC	Radschrauben mit Diebstahlsicherung
I1T3	Verbandsmaterial, Warndreieck
I1T7	Verbandsmaterial, 2 Warndreiecke
I1XA	Multifunktionslenkrad, Birke anthrazit, beheizbar
I1XE	3-Speichen-Multifunktionslenkrad Holz, Birke anthrazit mit Radio-Bedienelement
I1XG	Multifunktionslenkrad, Amerikanischer Nussbaum, braun, beheizbar
I1Y0	Ohne Vorder- /Hinterachssperre
I1Y1	Differentialsperre hinten, Laengssperre
I1ZK	Scheibenbremsen vorn -Scheibendurchmesser 18 Zoll, Bremssattel rot lackiert
I2C4	Lenksaeule, axial & vertikal einstellbar mit Memory
I2C5	Lenksaeule, axial & vertikal einstellbar mechanisch
I2D0	Ohne Sport Design Paket
I2D1	Aerokit, mit Schwellerblende
I2D2	Aerokit, ohne Schwellerblende
I2D4	Sport Design Paket Wagenfarbe
I2D5	Sport Design Paket Schwarz
I2D6	Sport Design Paket ohne Schweller schwarz
I2D7	Heckteil lackiert in Wagenfarbe
I2D8	Heckteil Schwarz hochglanz lackiert
I2EH	Scheibenbremsen hinten - Scheibendurchmesser 19 Zoll

Modell: 95B **Laufzeit:** 2014>>

NR	Benennung
	Bremssattel gelb lackiert (PCCB)
I2EK	Scheibenbremsen hinten -Scheibendurchmesser 18 Zoll,
	Bremssattel rot lackiert
I2FX	3-Speichen-Multifunktionslenkrad
	Holz, Carbon mit Radio-Bedienelement
I2G0	ohne Einsatz für Betankung Diesel
I2G1	Einsatz fuer bleifreie Betankung
I2G4	Einsatz fuer bleifreie Betankung (Carb Diagnose)
I2G7	Einsatz für Bleifreibetankung
	Schlechtkraftstoff
I2HB	Innensoundmaßnahmen (Shaker)
I2JB	Stossfaenger Standard
I2JC	Stossfaenger Komfort, Edelstahlaufsatz Bugunterteil
I2JU	Stossfänger mit Onroadbugteil
I2JX	Stossfänger Komfort (Edelstahlblende vorne + hinten)
I2PX	Multifunktions Lenkrad Alcantara
	3 Speichen
I2P1	Ladekantenschutz in Kuststoff
I2P2	Ladekantenschutz in Edelstahl
I2P3	Ladekantenschutz in Carbon
I2W0	Tankdeckel Standard
I2ZF	Multifunktionslenkrad 3 Speichen Alcantara beheizbar
I2ZH	3-Speichen-Multifunktionslenkrad,
	beheizbar
I2ZM	3-Speichen-Multifunktionslenkrad
I2ZU	Multifunktionslenkrad Yachting
	Mahagoni, beheizbar
I201	Batterie 105 Ah
I3B9	Kindersitzverankerung Isofix,
	vorn und hinten
I3CA	ohne Trennwand
I3CU	Vorbereitung Netztrennwand
I3CX	Netztrennwand
I3D1	Mittelkonsole STANDARD (PVC)
I3D2	Mittelkonsole für Lederpaket
I3D3	Mittelkonsole Lederpaket/Alcantara
I3D4	Mittelkonsole Naturleder
I3D5	Mittelkonsole Alcantara
I3D6	Mittelkonsole Leder Bicolor
I3D8	Mittelkonsole Leder, glatt
I3D9	Mittelkonsole Standard Bicolor
I3FA	ohne Dacheinsatz
I3FU	Grossdachsystem Porsche
I3GA	ohne Laderaummanagement
I3GN	variables Ladebodenkonzept
I3I0	Mittelkonsole für Lederpaket Bicolor
I3J4	Kopfstützen für Vordersitze

Modell: 95B **Laufzeit:** 2014>>

NR	Benennung
I3J7	Kopfstützen für Vordersitze, mit geprägtem Wappen
I3LD	Tuer & Seitenverkleidung - Standard - PAG
I3LE	Tuer & Seitenverkleidung - MEDIUM - PAG
I3LH	Tuer & Seitenverkleidung - Vollleder Saeulen/Himmel in Alcantara - PAG
I3LM	Tuer & Seitenverkleidung Naturleder
I3LS	Tuer & Seitenverkleidung - Alcantara
I3LT	Tuer & Seitenverkleidung Leder Bicolor
I3L3	Hoeheneinstellung manuell fuer beide Vordersitze 8 Wege
I3L4	Fahrermemory-Paket
I3L5	Sitzeinstellung elektrisch fuer beide Vordersitze 12 Wege
I3L6	Sitzeinstellung vorn elektrisch Memory rechts
I3PB	Sitzeinstellung vorn, links elektrisch, rechts manuell
I3PE	Sitzeinstellung vorn, rechts elektrisch, links manuell
I3PH	Sitzeinstellung vorn, rechts elektrisch und memory, links manuell
I3PJ	Sitzeinstellung vorn, rechts elektrisch, links manuell
I3PN	Sitzeinstellung elektrisch fuer beide Vordersitze 12 Wege & Memory
I3QT	3Punkt Automatikgurte vorn mit Gurtstraffer & Hoeheneinstellung
I3S0	ohne Dachreling
I3S1	Dachreling, blank
I3S5	Dachreling, schwarz mit Dachleiste
I3W4	Akustikpaket Standard
I3W8	Akustikpaket Diesel
I3X1	Durchladeeinrichtung mit Skisack
I3Y0	ohne Sonnenschutzrollo
I3Y4	Sonnenschutzrollo für Seitenscheiben hinten
I3ZD	3-Punkt Automatikgurt hinten "NAR"
I3ZU	3-Punkt Automatikgurt hinten "RDW"
I4AH	Tür-/Seitenverkleidung Lederpaket/ Alcantara
I4AK	Tür-/Seitenverkleidung Lederpaket Bicolor
I4AP	Tür-/Seitenverkleidung Standard Bicolor
I4A0	ohne Sitzheizung
I4A3	Sitzheizung vorne
I4A4	Sitzheizung vorne und hinten
I4D0	ohne Sitzbelüftung
I4D3	Sitzbelüftung vorn, Klimasitz
I4E0	Heckklappen-Entriegelung von aussen
I4E7	Servoschließung Heckklappe

Modell: 95B **Laufzeit:** 2014>>

NR	Benennung
I4F2	PORSCHE ENTRY & DRIVE
I4F6	PORSCHE ENTRY & DRIVE (USA/CAN)
I4GC	Frontscheibe in Waermeschutzglas, mit Bandfilter
I4GF	Frontscheibe in Waermeschutzglas (getoent)
I4GK	Frontscheibe, Dämmglas mit Bandfilter
I4KC	Waermeschutzglas grün im Fond
I4KF	Glas, dunkel eingefärbt im Fond
I4K0	Zentralverriegelung mit Funkfernbedienung und Innenbetaetigung
I4K3	Zentralverriegelung mit Funkfernbedienung, Innenbetaetigung und Safesicherung
I4L2	Sicherheitsinnenspiegel manuell abblendbar
I4L6	Sicherheitsinnenspiegel automatisch abblendbar
I4M0	ohne Getränkehalter
I4M3	Getränkehalter hinten
I4N0	Armaturentafel für Lederpaket Bicolor
I4N1	Gepolsterte Armaturentafel
I4N2	Armaturentafel für Lederpaket
I4N3	Armaturentafel mit EchtlederBICOLOR, mit Ziernaht
I4N5	Amaturentafel in Naturleder
I4N8	Armaturentafel mit Echtleder
I4N9	Gepolsterte Armaturentafel Bicolor
I4QR	3-Punkt Automatikgurt vorn "NAR"
I4UD	Airbag, Beifahrerseite nicht deaktivierbar
I4UE	Airbag fuer Fahrer und Beifahrer, Beifahrerseite deaktivierbar
I4UQ	Advancedairbag
I4X3	Seitenairbag vorn mit Kopfairbag
I4X4	Seitenairbag vorn und hinten mit Kopfairbag
I41L	RS Spyder Design 20" Rad in schwarz
I444	Diebstahlsicherung, Radschrauben "THATCHAM"
I450	Keramik-Bremse (PCCB)
I46X	Rad 21" 911 Turbo Design Schwarz
I5C6	Verstärkung Heckteil
I5D1	Traegerfrequenz 433,92 MHZ
I5D2	Traegerfrequenz 315 MHZ
I5D3	Traegerfrequenz 315 MHZ mit reduzierter Sendeleistung fuer Japan
I5D8	Trägerfrequenz 434 MHZ
I5KA	Hintersitze Komfort (40/20/40)
I5KH	Hintersitze Sport (40/20/40)
I5MA	Dekoreinlagen - Lack, Kunststoff lackiert
I5MH	Dekor-Einlagen Carbon
I5MP	Dekoreinlagen amerikanisches Nussbaumwurzelholz braun
I5RP	Aussenspiegel rechts, konvex mit Kamera

Modell: 95B **Laufzeit:** 2014>>

NR	Benennung
I5RQ	Aussenspiegel rechts, konvex
I5RR	Aussenspiegel rechts, konvex (US)
I5RT	Aussenspiegel rechts, konvex (AGCC)
I5RV	Aussenspiegel rechts, asphaerisch
I5SG	Aussenspiegel links, plan
I5SJ	Aussenspiegel links, konvex
I5SL	Aussenspiegel links, asphaerisch
I5SU	Aussenspiegel links, konvex mit Kamera
I5TE	Aluminiumpaket Sport
I5TH	Dekoreinlagen Alu schwarz eloxiert
I5TL	Dekoreinlage Klavierlackoptik
I5W1	Dachreling silber plus Quertraversen
I5W4	Dachreling schwarz plus Quertraversen
I5XC	Sonnenblenden, Spiegel (RdW)
I5XX	Sonnenblenden, Spiegel (USA)
I5ZD	Kopfstützen vorn und hinten, mit Schriftzug
I5ZF	Kopfstützen für Vordersitze, mit geprägtem Wappen
I583	Raucherpaket
I6A0	ohne Feuerlöscher
I6A7	mit Feuerlöscher
I6DL	Sonnenblenden, Spiegel (Korea)
I6DQ	Sonnenblenden, Spiegel (China)
I6EA	ohne zusätzliche Karosserieabdeckungen, Steinschlagschutz seitlich
I6EC	Unterbodenschutz Hinterachse
I6ET	Steinschlag Schutzfolie Schlechtweg
I6FB	Aussenspiegelgehaeuse in Wagenfarbe
I6FG	Aussenspiegelgehäuse standard
I6F0	Ohne Prägung auf der Armlehne
I6F6	Porsche Wappen auf Armlehne vorn
I6F8	Modellschriftzug auf Armlehne vorn
I6H0	Türdesignblenden Schwarz (genarbt)
I6H1	Türdesignblenden Wagenfarbe
I6H3	Türdesignblenden Carbon
I6H5	Türdesignblenden schwarz Hochglanz
I6H6	Türdesignblenden schwarz matt
I6KA	Lüftungsgitter Standard
I6KC	Lüftungsgitter Schwarz Hochglanz
I6NA	Himmel ungeteilt, Alcantara, USA
I6NJ	Himmel Standard, Stoff
I6NN	Himmel Alcantara
I6NQ	Himmel Standard, Stoff, USA
I6Q2	Schalthebelknopf und Griff in Leder, Waehlhebel Leder/Alu
I6Q5	Wählhebel Alcantara
I6W1	Kennzeichentraeger vorne gross (ECE)

Modell: 95B **Laufzeit:** 2014>>

NR	Benennung
I6W2	Kennzeichentraeger vorne klein (RDW)
I6W3	Kennzeichentraeger vorne (NAR)
I6W4	Kennzeichenträger vorn Japan
I6W7	Kennzeichenträger vorne China
I6XP	Aussenspiegel, elektrisch anklappbar, elektrisch einstellbar, separat beheizbar
I6XQ	Aussenspiegel mit Memoryfunktion, elektrisch anklapp-/ einstellbar, separat beheizbar
I6XT	Aussenspiegel, automatisch abblendbar, elektrisch anklapp/einstell u. separat beheizbar & Memory
I6XW	Aussenspiegel, automatisch abblendbar, elektrisch anklapp-/ einstellbar, separat beheizbar
I6Y2	Komfortluftdruck 270 Km/h
I6Y4	Komfortluftdruck 100 MPH
I6Y7	Komfortluftdruck 100 MPH USA
I602	LED-Hauptscheinwerfer inklusive dynamisches Kurvenlicht Plus (PDLS-Plus)
I608	Garagentoroeffner "Homelink" 433Mhz
I619	Handyvorbereitung (BLUETOOTH) ohne Konsole
I642	Start/Stop Funktion
I666	PCM 3 Telefon (GSM)
I671	Sprachbediensystem
I675	Ohne Radio Vorbereitung (Japan-Navi)
I680	Soundpaket BOSE
I7AA	Wegfahrsperre elektronisch
I7AB	Wegfahrsperre, Alarmanlage, Alarmhorn
I7AC	Alarmanlage, Innenraumüberwachung, Alarmhorn
I7AH	Alarmanlage, Iinnenraumüberwachung deaktivierbar Backup Horn
I7AK	Diebstahlalarmanlage, Innenraumueberwachung, Abschleppschutz
I7AL	Diebstahlalarmanlage, Innenraumueberwachung Backup Horn, Abschleppschutz
I7A0	Ohne CD-Wechsler/Player
I7D7	CD-/DVD-Wechsler integriert
I7E0	Ohne Wärmespeicher
I7E6	Zuheizer
I7F4	PDK-Wählhebel Aluminium Exclusive Design
I7GB	Abgaskonzept, ULEV 2
I7GH	Abgaskonzept EU4 ohne EOBD
I7G5	Vorrüstung FVS(Fahrzeug Verfolgungs-System), mit Drivercard, Anbindung an Alarmanlage, Wiederstartverhinderung
I7G9	Vorrüstung VTS und Porsche Car Connect

Modell: 95B **Laufzeit:** 2014>>

NR	Benennung
	(PCC)
I7HI	Abgaskonzept EU5 Russland
I7I0	VTS Sicherheitspaket (inkl. PCC) und Keypad
I7I2	VTS Sicherheitspaket (mit PCC)
I7K0	Ohne Reifendruckkontrolle (RDK)
I7K3	Reifendruckkontrolle (RDK) 433 mhz
I7K4	Reifendruckkontrolle 315 MHz
I7L4	Start/Stop "Last Mode" mit Rekuperation
I7L7	Rekuperation ohne Start/Stop
I7L8	Start/Stop "default on" mit Rekuperation
I7MG	Abgaskonzept EU 5
I7MJ	Abgaskonzept EU 5J
I7MM	Abgaskonzept EU6 Plus
I7M0	Einstiegsleisten Kunststoff ab Mj-04
I7M4	Vorbereitung CT-Einstiegsleisten beleuchtet
I7M8	Einstiegsleisten in Carbon, beleuchtet
I7M9	Einstiegsleisten in Aluminium
I7Q0	Ohne Navigationsgerät
I7Q4	Vorbereitung Navigationssystem Japan
I7Q7	PCM inkl. Navigation & Kompassanzeige im Kombiinstrument
I7RG	Navigation China
I7RH	Navigation Mittlerer Osten
I7RJ	Navigation Australien
I7RM	Navigation Hongkong
I7RS	Navigation Nordamerika
I7RT	Navigation Paket Europa
I7RV	Navigation Russland
I7RX	Navigation Südafrika
I7TK	Dekoreinlage Eiche weiss
I7T1	Navigation Offroad, mit Kursrechner Laengen- & Breitengradangabe
I7T4	Navigationsmodul China
I7UG	Navigationsgerät High
I7V0	Ziffernblätter in schwarz
I7V3	Ziffernblätter in weiss
I7V4	Ziffernblätter in luxorbeige
I7V5	Ziffernblätter in silber
I7V6	Ziffernblätter in schwarz/silber
I7V7	Ziffernblätter granatrot
I7V8	Zifferblätter karminrot
I7X0	ohne Einparkhilfe
I7X2	Parkassistent vorne und hinten
I7X8	Ultraschalleinparkhilfe und Rückfahrkamera
I7X9	Rückfahrkamera

Modell: 95B **Laufzeit:** 2014>>

NR	Benennung
I7Y0	ohne Spurwechselassistent
I7Y1	Spurwechselassistent
I7Y2	Spurhalteassistent
I7Y3	Spurwechsel- und Spurhalteassistent
I7Y6	Spurverlassenswarnung (LDW)
I7Y7	Spurwechselassistent und Spurverlassenswarnung
I77J	Software Navigation Argentinien
I77K	Software Navigation Chile
I8A4	Ultraschalleinparkhilfe mit Real-Topview
I8BB	Halogen Hauptscheinwerfer, Rechtsverkehr
I8BC	Hauptscheinwerfer mit Gasentladungslampe & Blinklicht, XENON Rechtsverkehr
I8BE	Hauptscheinwerfer mit Gasentladungslampe & Blinklicht, XENON Linksverkehr
I8BF	Halogen Hauptscheinwerfer, Linksverkehr
I8BR	Halogen Hauptscheinwerfer, US-Ausfuehrung mit Blink-& Positionsleuchten, Rechtsverkehr
I8BZ	Hauptscheinwerfer mit Gasentladungslampe & Blinklicht, XENON Linksverkehr
I8DQ	Radio PCM- Grundmodul USA Doppel DIN Farbbildschirm
I8DV	Radio PCM- Grundmodul RDW, Doppel DIN Farbbildschirm
I8EA	Xenon USA Rechtsverkehr
I8EE	Xenon ECE links Verkehr (schwarz)
I8EF	Xenon ECE rechts Verkehr (schwarz)
I8EG	Xenon USA rechts Verkehr (schwarz)
I8EX	LED Scheinwerfer Rechtsverkehr + dyn. Kurvenlicht
I8EY	LED Scheinwerfer USA mit dynamischem Kurvenlicht
I8F2	Seitliche Blinkleuchten
I8F5	Seitliche Markierungs-und Blinkleuchten
I8G0	ohne Fernlichtassistent
I8G1	PDLS+ Fernlichtassistent
I8G2	Dynamisches Fernlicht PDLS+
I8IS	LED Scheinwerfer Linksverkehr + dyn. Kurvenlicht
I8JD	Hauptscheinwerfer mit Gasentladungslampe USA, XENON Rechtsverkehr
I8JE	Hauptscheinwerfer mit Gasentladungslampe ECE, XENON Rechtsverkehr.
I8JG	Hauptscheinwerfer mit Gasentladungslampe ECE, XENON Rechtsverkehr, mit schwarzer Innenblende
I8N7	Scheibenwasch-Interval Licht- und Regensensor
I8N8	Scheibenwasch-Interval

Modell: 95B **Laufzeit:** 2014>>

NR	Benennung
	Lichtsensor
I8Q2	Leuchtweitenregulierung statisch
I8Q3	Leuchtweitenregulierung, aut. Dynamisch
I8RV	10 Lautsprecher, passiv
I8SA	seitliche Heckleuchte in Standartausführung
I8SB	seitliche Heckleuchte in Standartausführung, schwarz
I8SI	seitliche Heckleuchte (USA, Kanada), schwarz
I8SJ	seitliche Heckleuchte (USA, Kanada)
I8T0	Ohne Tempostat
I8T1	Tempostat
I8T3	Autom. Distanzregelung & Geschwindigkeitsregelanlage ACC ab Mj-04
I8T6	Tempostat mit Speedlimiter
I8WB	Nebelscheinwerfer
I8WH	Strassen-Kruezungslicht und Nebelscheinwerfer
I8X0	ohne Scheinwerferreinigungsanlage
I8X1	Scheinwerferreinigungsanlage
I8YZ	Ohne Radio, jedoch mit Vorbereitung für 10 Lautsprecher
I8Y1	Fanfaren Standard
I8Y2	Fanfaren für extreme Beanspruchung
I890	Klapptisch links
I9AD	Climatronic, FCKW - frei
I9AQ	3-Zonen Climatronic
I9G1	Drehstromgenerator 220A
I9JA	Nichtraucherpaket
I9JB	Raucherausfuehrung, Ascher vorn und hinten
I9MA	Innenbeleuchtung in Grundausstattung
I9MB	Komfort Innenbeleuchtung, dimmbar mit Tuertafelausleuchtung
I9MO	ohne Zusatz- oder Standheizung
I9M0	ohne Zusatz-/Standheizung
I9M1	Wasserzusatzheizung mit Zeitschaltuhr
I9M9	Wasserzusatzheizung mit Zeitschaltuhr und Fernbedienung
I9NY	Elektronisches Fahrtenbuch
I9P3	Gurtkontrolle, optisch und akustisch für Fahrer und Beifahrer
I9P6	Gurtkontrolle optisch und akustisch (vorne + hinten)
I9P7	Gurtkontrolle, optisch und akustisch nur für Fahrer
I9Q1	Ohne Verkehrszeichenerkennung
I9Q6	Verkehrszeichenerkennung

Modell: 95B **Laufzeit:** 2014>>

NR	Benennung
I9TF	Ein- & Ausstiegskomfortbeleuchtung
I9TH	Warnleuchten an Tueren vorne und hinten
I9VJ	Top-Premium Soundsystem
I9VK	Soundpaket 1 / Klangpaket
I9VL	Soundpaket 2 / High-End Klangsystem
I9WM	Vorrüstung "Rear Seat Entertainment"
I9W0	ohne Vorbereitung, Einbau Auto-Telefon
I9W1	Telefonmodul ohne Passivhoerer
I9W5	Telefonvorbereitung Handy BLUETOOTH
I9ZC	Telefonmodul mit Koppelbox
I9ZE	Handyvorbereitung mit Koppelbox
I9ZK	Telefonmodul
I9ZP	Telefonmodul mit Passivhörer
I9ZX	Handyvorbereitung

Bildtafel: 001-00

PORSCHE

Modell: 95B **Laufzeit: 2014>>**

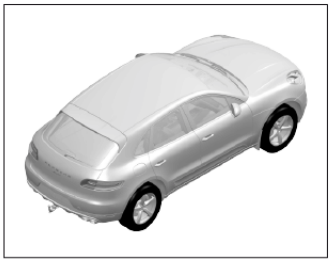

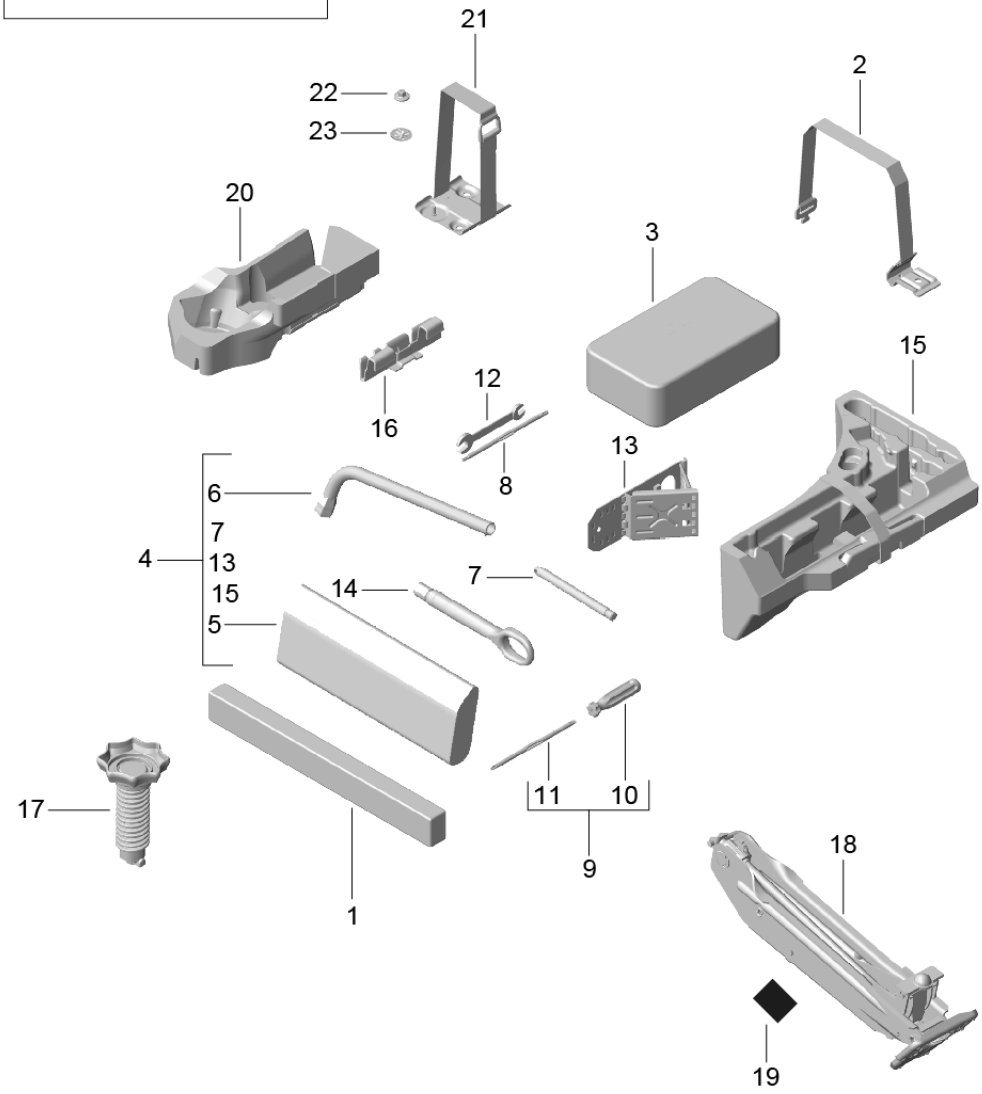

Bildtafel: 001-00

PORSCHE

Modell: 95B **Laufzeit: 2014>>**

Pos	Teilenummer	Benennung	Bemerkung	St	Modellangabe
		Werkzeug			
		Wagenheber			
		Warndreieck			
		Verbandskasten			
1	8K0 860 251	Warndreieck		1	I1T3/1T7
2	8R0 860 273	Halteband		1	I1T7
3	000 722 041 00	Verbandskasten		1	
		Information vorhanden			
4	95B 012 106	Werkzeugtasche		1	I1G1
5	8R0 012 115 A	Werkzeugtasche		1	I1G1
6	955 721 135 02	Radmutternschlüssel		1	I1G1
7	999 571 074 30	Gewindebolzen		1	I1G1
		für			
		Räder			
8	958 721 135 05	Schraubendreher		1	
		für			
		Torxschraube			
9	955 721 135 04	Schraubendreher		1	
10	191 012 287	Schraubendreher		1	
		Griff			
11	4D0 012 289	Schraubendreher		1	
		Einsatz			
12	955 721 135 03	Doppelmaulschlüssel		1	
		10 X 13			
13	955 721 725 00	Unterlegkeil		1	
14	4H0 805 615	Abschleppöse		1	
15	95B 012 109 A	Box		1	I8RV/9VK
		Werkzeug			
(15)	95B 012 109	Box		1	I1G1/1G4
		Werkzeug			
16	95B 012 129	Halter		1	I1G1
		Box			
		Werkzeug			
17	1K0 803 899 E	Befestigungselement		1	I1G1
		Notrad			
18	958 721 211 00	Wagenheber		1	I1G1
(19)	958 701 280 00	Klebeschild		1	IB1P
		Wagenheber			
(19)	958 701 282 00	Klebeschild		1	IB0M
		Wagenheber			
(19)	95B 010 861 R	Klebeschild		1	IB0R
		Wagenheber			
20	8R0 012 111 C	Werkzeugkasten		1	
		Kompressor			
21	8R0 012 635	Halter		1	
		für			
		Kompressor			
22	999 049 007 40	Kunststoffmutter		2	
23	N 903 350 04	Klemmscheibe		X	
		5 X 30			

Bildtafel: 001-05

PORSCHE

Modell: 95B **Laufzeit:** 2014>>

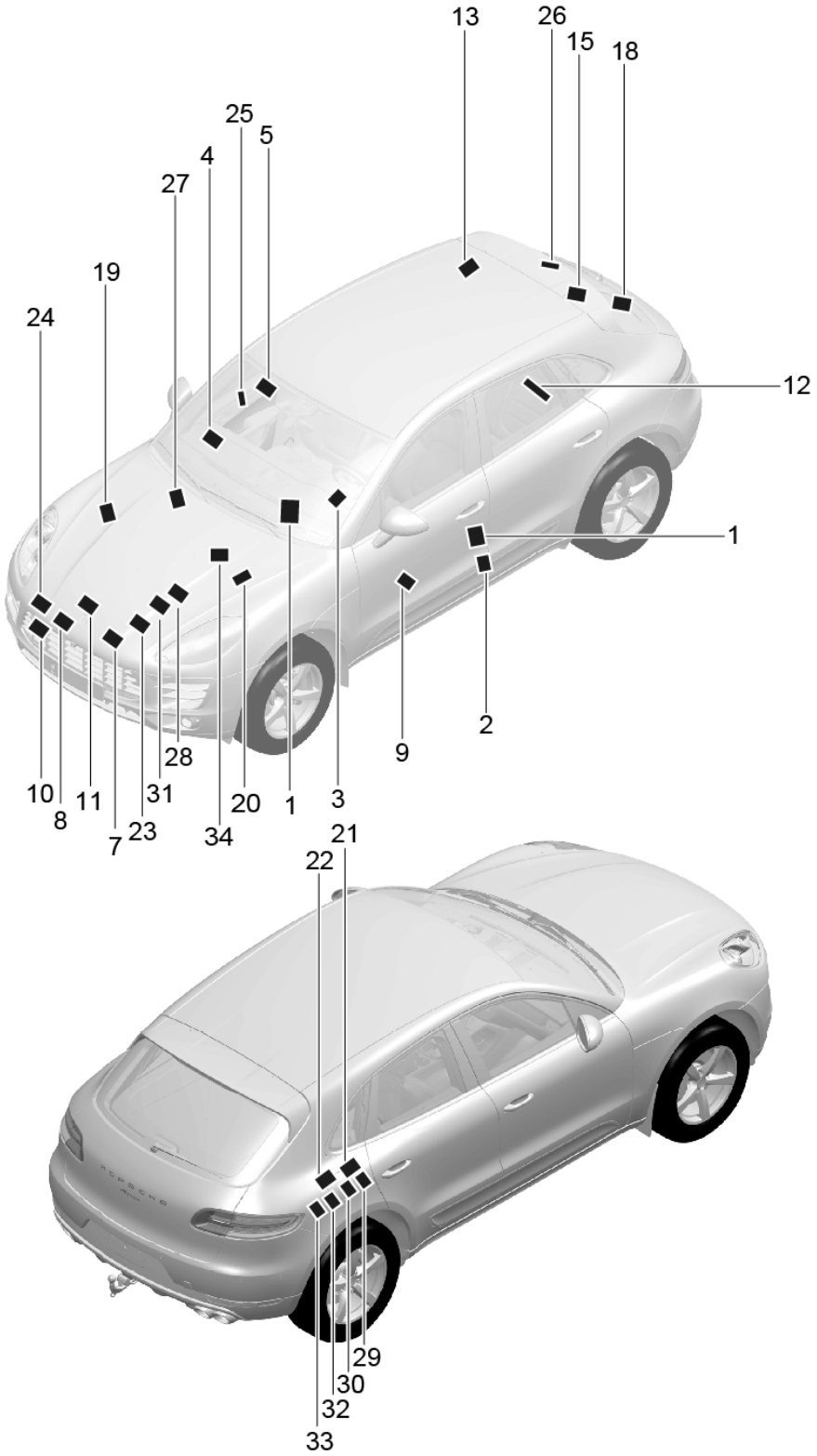

Bildtafel: 001-05

Modell: 95B **Laufzeit: 2014>>**

Pos	Teilenummer	Benennung	Bemerkung	St	Modellangabe
		Klebeschilder			
1	7PP 010 831 D	Klebeschild Höchstgeschwindigkeit		1	IH3Q/H6J/H6N
(1)	7PP 010 831 G	Klebeschild Höchstgeschwindigkeit		1	IH3Q/H6J/H6N
(1)		Klebeschild Höchstgeschwindigkeit		1	IH3Q/H6J/H6N
3	95B 010 866 E	Klebeschild Reifendruck		1	IH3L/H6B/H6K IH6P/6Y2/6Y4
(3)	95B 010 866 F	Klebeschild Reifendruck		1	IH3Q/H6B/H6K IH6P/6Y2/6Y4
4	997 701 422 00	Klebeschild Airbag		1	IB0D/B0E
		Warnschild			
5	955 701 435 00	Warnschild Airbag		1	IB0A/B0L/B0N IB1C/B1D/B2A IB2G/B2H
(5)	955 701 435 10	Warnschild Airbag		1	IB1P
(5)	955 701 435 20	Warnschild Airbag		1	IB0M
(5)	955 701 435 30	Warnschild Airbag		1	IB0R
8	7PP 010 714 R	Warnschild Start-Stop		1	
9	95B 010 004 A	Warnschild Batterie		1	
10	95B 010 820 D	Hinweisschild siehe Technische Information Service 89/14		1	-IB0L
11	996 701 611 00	Klebeschild Batterie		1	
12	7PP 010 006	Klebeschild Notrad		1	I1G1
13	958 701 119 00	Klebeschild Zusatzheizung		1	-IB0L/I9M1 I9M9
15	996 701 611 00	Klebeschild Batterie		1	
18	955 701 675 15	Klebeschild Import Japan		1	IB0L
19	955 701 675 00	Klebeschild Abdeckung Ausgleichbehälter		1	IB0L
20	955 701 675 05	Klebeschild Bremsflüssigkeit		1	IB0L
21	955 701 676 10	Klebeschild Tankklappe		1	IB0L
22	955 701 676 15	Klebeschild Kraftstoff		1	IB0L

Bildtafel: 001-05

PORSCHE

Modell: 95B **Laufzeit: 2014>>**

Pos	Teilenummer	Benennung	Bemerkung	St	Modellangabe
23	955 701 673 00	Klebeschild Batterie		1	IB0L
24	955 006 675 00	Klebeschild Motorlüfter		1	IB0L
25	970 701 523 00	Klebeschild Recycling		1	IB0L
26	95B 010 820 E	Hinweisschild		1	IB0L
27	958 701 119 10	Klebeschild Zusatzheizung		1	IB0L/9M1/9M9
28	95B 010 013 P	Klebeschild Riementrieb siehe Technische Information Service 89/14		1	
29	95B 010 013 N	Klebeschild AdBlue		1	
30	95B 010 013 G	Klebeschild Diesel Kraftstoff		1	
(33)	95B 010 013 C	Klebeschild Kraftstoff Tankklappe		1	
34	95B 010 026 A	Klebeschild Klimaanlage		1	IB1P

Bildtafel: 002-00

PORSCHE

Modell: 95B **Laufzeit: 2014>>**

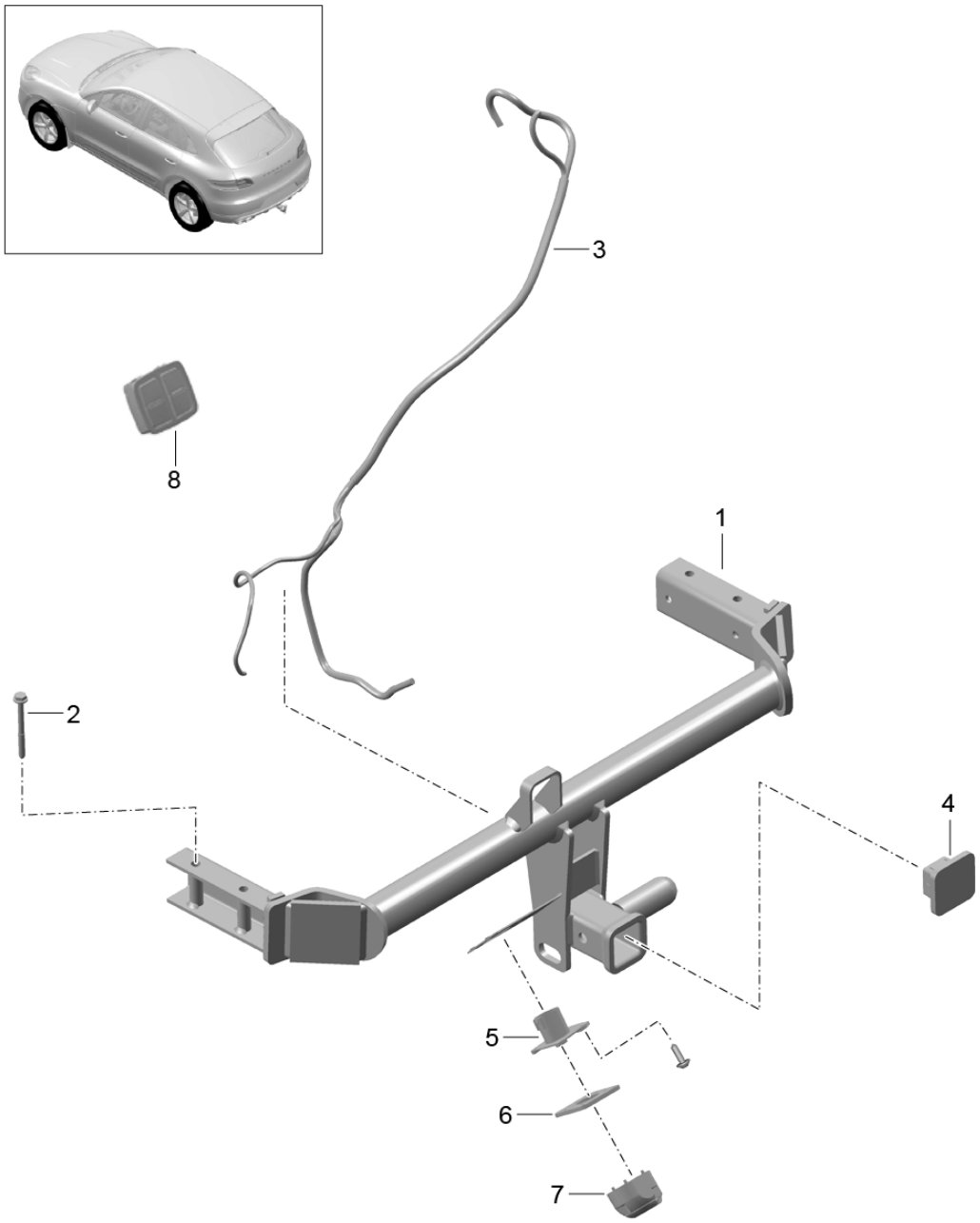

Bildtafel: 002-00

PORSCHE

Modell: 95B **Laufzeit: 2014>>**

Pos	Teilenummer	Benennung	Bemerkung	St	Modellangabe
		Anhängevorrichtung			
1	95B 803 881 D	Anhängevorrichtung mit Kabelsatz		1	I1D3
(1)	8R0 800 491 A	Anhängevorrichtung		1	
2	N 907 721 02	Kombischraube		4	
3	95B 971 124 C	Kabelsatz Anhängevorrichtung		1	I1D3
(3)	95B 971 124 A	Kabelsatz Anhängevorrichtung		1	IB0R
4	7L0 803 593	Stopfen		1	I1D6
5	7L5 971 885	Abdeckkappe		1	I1D6
6	7L5 945 205	Adapter		1	IB0R
7	955 612 533 01	Steckdose 13-POLIG		1	IB0R
(7)	95B 945 505	Steckdose 13-POLIG		1	-IB0R/I1D3
7	7L5 945 505 B	Steckdose 7-polig		1	IB0R
8	95B 959 511	Schalter		1	I1BK/1D3
	95B 959 511 DML	mattschwarz/hochglanzchrom			
(8)	95B 959 511 A	Schalter		1	I1BA/1BH/1D3
	95B 959 511 A DML	mattschwarz/hochglanzchrom			
(8)	95B 959 511 B	Schalter		1	I1BK/1D0/1D6 I1D7/1D8
	95B 959 511 B DML	mattschwarz/hochglanzchrom			
9	N 910 742 01	Befestigungsschraube M5X16		4	I1D6

Bildtafel: 004-00

Modell: 95B **Laufzeit: 2014>>**

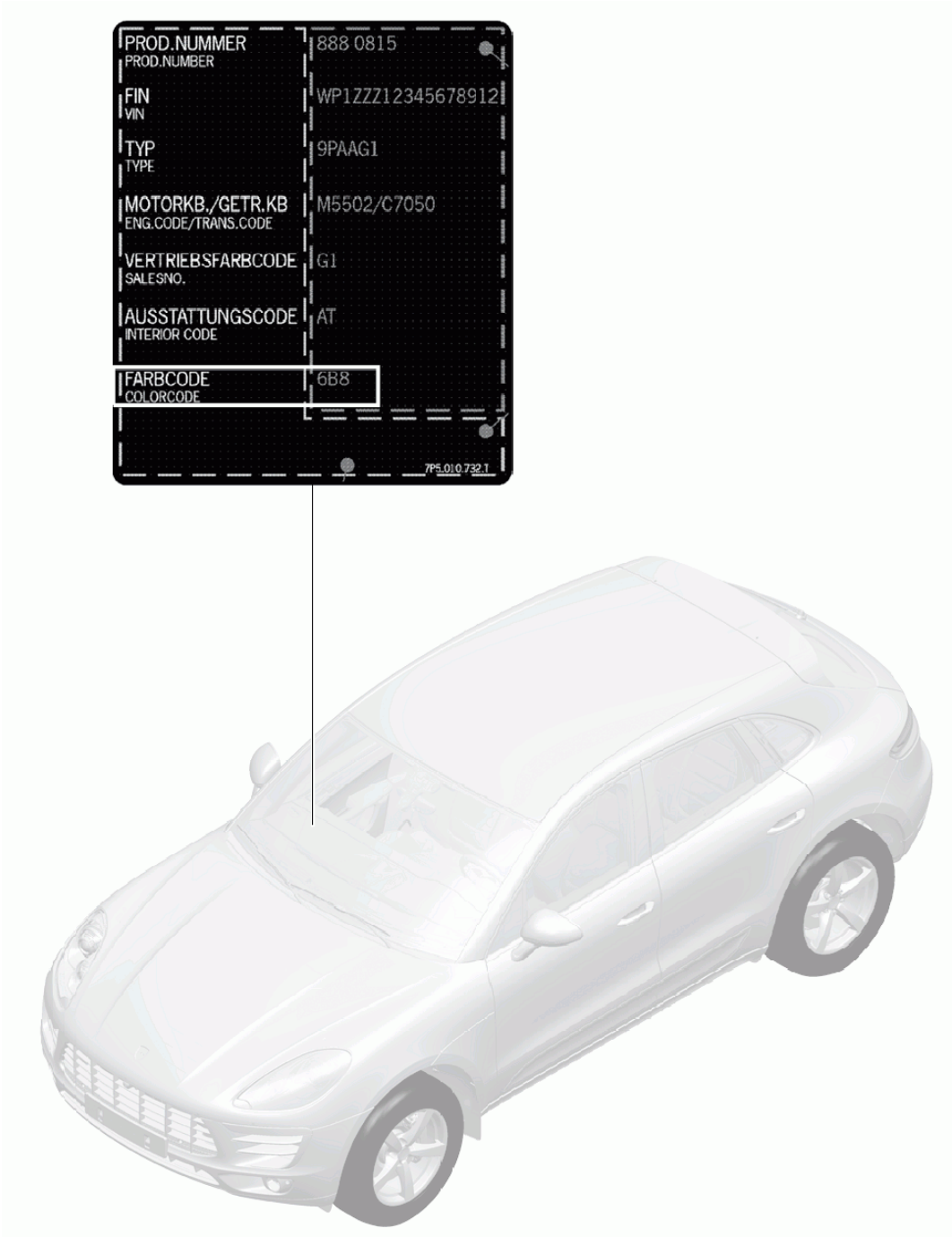

Modell: 95B **Laufzeit: 2014>>**

Pos	Teilenummer	Benennung	Bemerkung	St	Modellangabe
		Lackstift			
		Lacke			
		Farbkennschild			
		siehe			
		Bordmappe			
		Fahrzeug-Datenträger			
-	911 095 932 20	Lackstift		X	
	911 095 932 20 041	Schwarz			A 1
	911 095 932 20 C9A	Weiss			0 Q
-	911 095 932 21	Lackstift		X	
	911 095 932 21 M3C	Karminrot			0 L
-	911 095 933 20	Lackstift		X	
		Set			
		bestehend aus:			
		Lackstift			
		Grundlack			
		Lackstift			
		Klarlack			
	911 095 933 20 C9X	Tiefschwarz-Metallic			2T
	911 095 933 20 M7S	Achatgraumetallic			N0
	911 095 933 20 M7U	Rhodiumsilbermetallic			S2
	911 095 933 20 M5J	Saphirblaumetallic			N 1
	911 095 933 20 M8Y	Mahagoni-Metallic			Y 8
	911 095 933 20 C1Y	Palladium-Metalic			4T
	911 095 933 20 M5X	Dunkelblau-Metallic			N 4
	911 095 933 20 8M5	Impulsrotmetallic			L4
	911 095 933 20 M1R	Aurummetallic			U8
-	911 095 933 21	Lackstift		X	
	911 095 933 21 M7R	Vulkangraumetallic			2H
-	911 095 933 30	Lackstift		X	
		Set			
		bestehend aus:			
		Lackstift			
		Grundfüller			
		Lackstift			
		Grundlack			
		Lackstift			
		Klarlack			
	911 095 933 30 S9R	Carraraweiss-Metallic			2 Y

Bildtafel: 101-00

PORSCHE

Modell: 95B **Laufzeit:** 2014>>

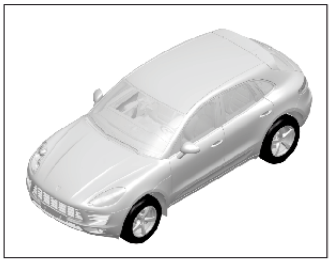

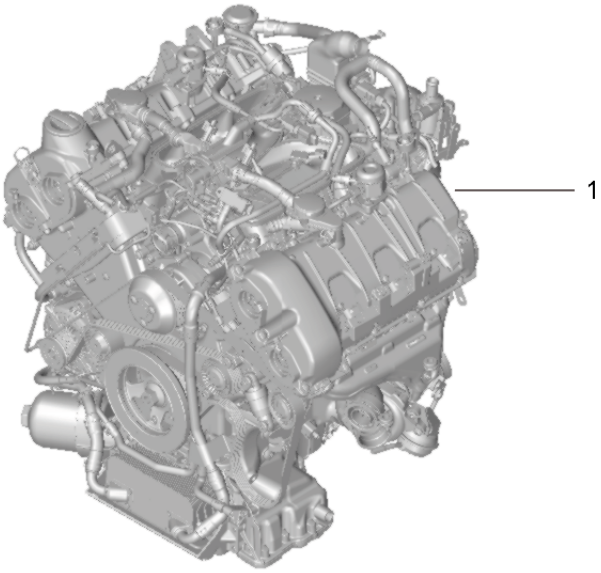

Modell: 95B **Laufzeit: 2014>>**

Pos	Teilenummer	Benennung	Bemerkung	St	Modellangabe
		Ersatzmotor ohne Mitnehmerscheibe PDK ohne Kompressor Klimaanlage			MCT.LA/MA MDC.NA
1	946 100 930 00	Ersatzmotor nicht einbaufertig		1	MCT.MA IL0L
(1)	946 100 930 X	Ersatzmotor nicht einbaufertig		1	MCT.MA IL0L
(1)	946 100 930 01	Ersatzmotor nicht einbaufertig		1	MCT.MA IL0R
(1)	946 100 930 AX	Ersatzmotor nicht einbaufertig		1	MCT.MA IL0R
(1)	946 100 935 00	Ersatzmotor nicht einbaufertig		1	MCT.LA IL0L
(1)	946 100 935 X	Ersatzmotor nicht einbaufertig		1	MCT.LA IL0L
(1)	946 100 935 01	Ersatzmotor nicht einbaufertig		1	MCT.LA IL0R
(1)	946 100 935 AX	Ersatzmotor nicht einbaufertig		1	MCT.LA IL0R
1	946 100 932 00	Ersatzmotor nicht einbaufertig		1	MDC.NA IL0L
(1)	946 100 932 X	Ersatzmotor nicht einbaufertig		1	MDC.NA IL0L
(1)	946 100 932 01	Ersatzmotor nicht einbaufertig		1	MDC.NA IL0R
(1)	946 100 932 AX	Ersatzmotor nicht einbaufertig		1	MDC.NA IL0R

Bildtafel: 101-10

PORSCHE

Modell: 95B **Laufzeit:** 2014>>

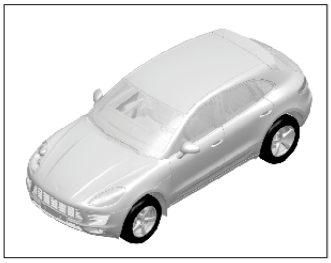

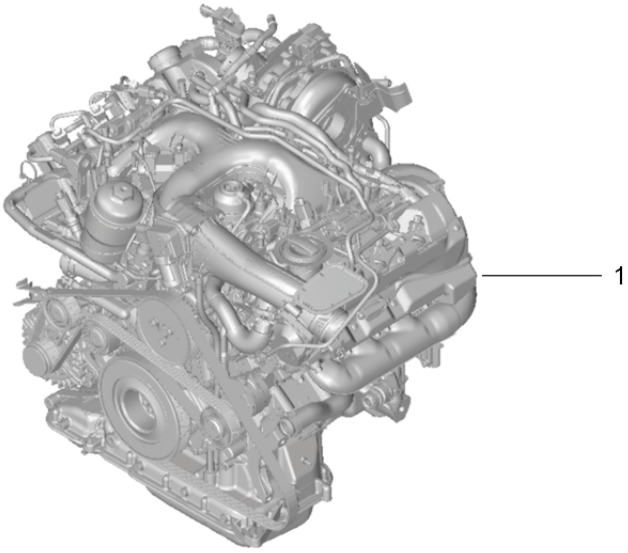

Modell: 95B **Laufzeit: 2014>>**

Pos	Teilenummer	Benennung	Bemerkung	St	Modellangabe
		Ersatzmotor mit Mitnehmerscheibe PDK			MCD.UD MCT.BA/BB/BC
1	059 100 026 CA	Ersatzmotor nicht einbaufertig		1	MCD.UD
(1)	059 100 026 CX	Ersatzmotor nicht einbaufertig		1	MCD.UD
(1)	059 100 026 BL	Ersatzmotor nicht einbaufertig		1	MCT.BA/BB/BC
(1)	059 100 026 BX	Ersatzmotor nicht einbaufertig		1	MCT.BA/BB/BC

Bildtafel: 101-20

PORSCHE

Modell: 95B **Laufzeit:** 2014>>

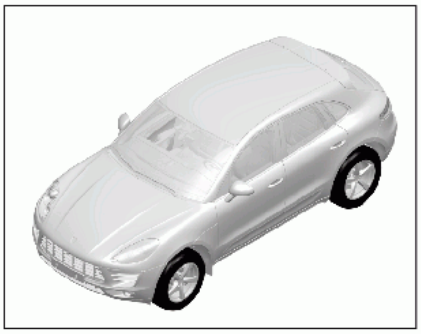

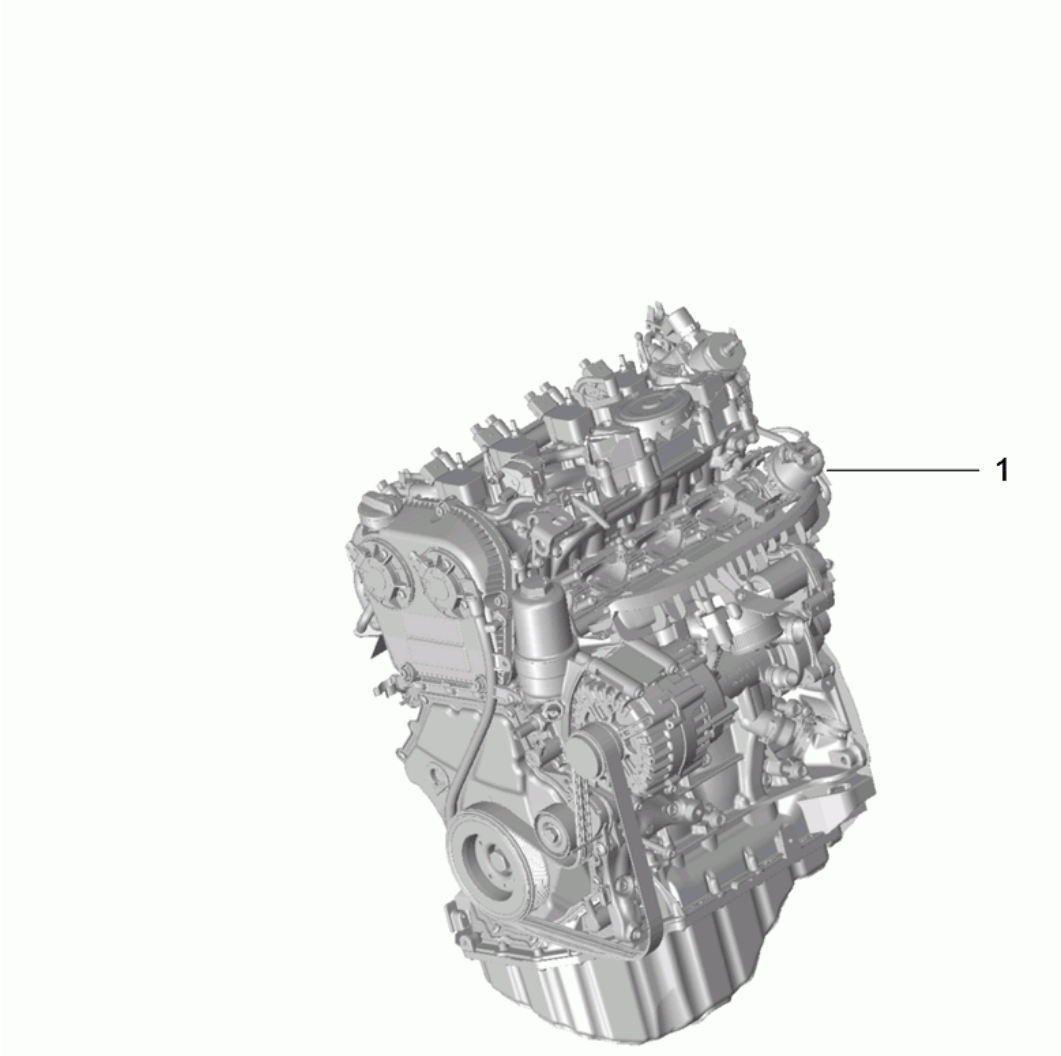

Modell: 95B **Laufzeit: 2014>>**

Pos	Teilenummer	Benennung	Bemerkung	St	Modellangabe
		Ersatzmotor mit Mitnehmerscheibe PDK			MCN.CC MCY.NA/NB/PA
1	06L 100 010 AC	Ersatzmotor nicht einbaufertig		1	MCY.NA/NB I7GB
(1)	06L 100 010 AX	Ersatzmotor nicht einbaufertig		1	MCY.NA/NB I7GB
(1)	06L 100 010 AF	Ersatzmotor nicht einbaufertig		1	MCN.CC I7GH/7MM
(1)	06L 100 010 BX	Ersatzmotor nicht einbaufertig		1	MCN.CC I7GH/7MM
(1)	9A7 100 010 00	Ersatzmotor nicht einbaufertig	-(CN)	1	MCY.PA I7GH/7MM
(1)	9A7 100 010 CX	Ersatzmotor nicht einbaufertig	-(CN)	1	MCY.PA I7GH/7MM
(1)	9A7 100 010 10	Ersatzmotor nicht einbaufertig	(CN)	1	MCY.PA I7MM
(1)	9A7 100 010 DX	Ersatzmotor nicht einbaufertig	(CN)	1	MCY.PA I7MM

Bildtafel: 101-25

PORSCHE

Modell: 95B **Laufzeit:** 2014>>

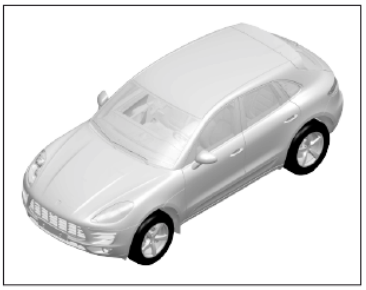

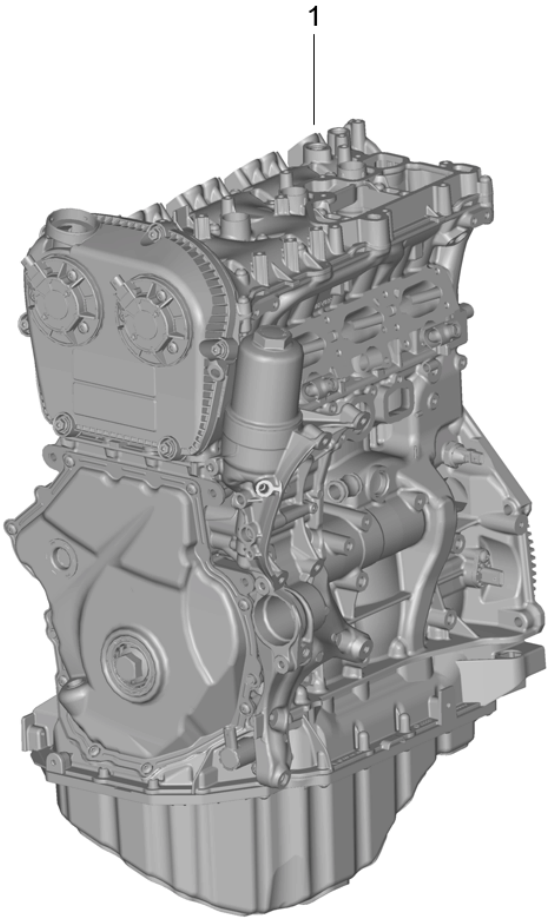

Modell: 95B **Laufzeit:** 2014>>

Pos	Teilenummer	Benennung	Bemerkung	St	Modellangabe
		Rumpfmotor bestehend aus: Ventildeckel Zylinderkopf Kurbelgehäuse Kurbeltrieb Ölwanne			MCN.CC MCY.NA/NB/PA
1	9A7 100 033 00	Rumpfmotor nicht einbaufertig		1	MCN.CC I7GH/7MM
(1)	9A7 100 033 X	Rumpfmotor nicht einbaufertig		1	MCN.CC I7GH/7MM
(1)	9A7 100 033 10	Rumpfmotor nicht einbaufertig		1	MCY.PA I7GH/7MM
(1)	9A7 100 033 KX	Rumpfmotor nicht einbaufertig		1	MCY.PA I7GH/7MM
(1)	9A7 100 033 05	Rumpfmotor nicht einbaufertig		1	MCY.NA/NB I7GB
(1)	9A7 100 033 EX	Rumpfmotor nicht einbaufertig		1	MCY.NA/NB I7GB

Bildtafel: 101-30

Modell: 95B **Laufzeit: 2014>>**

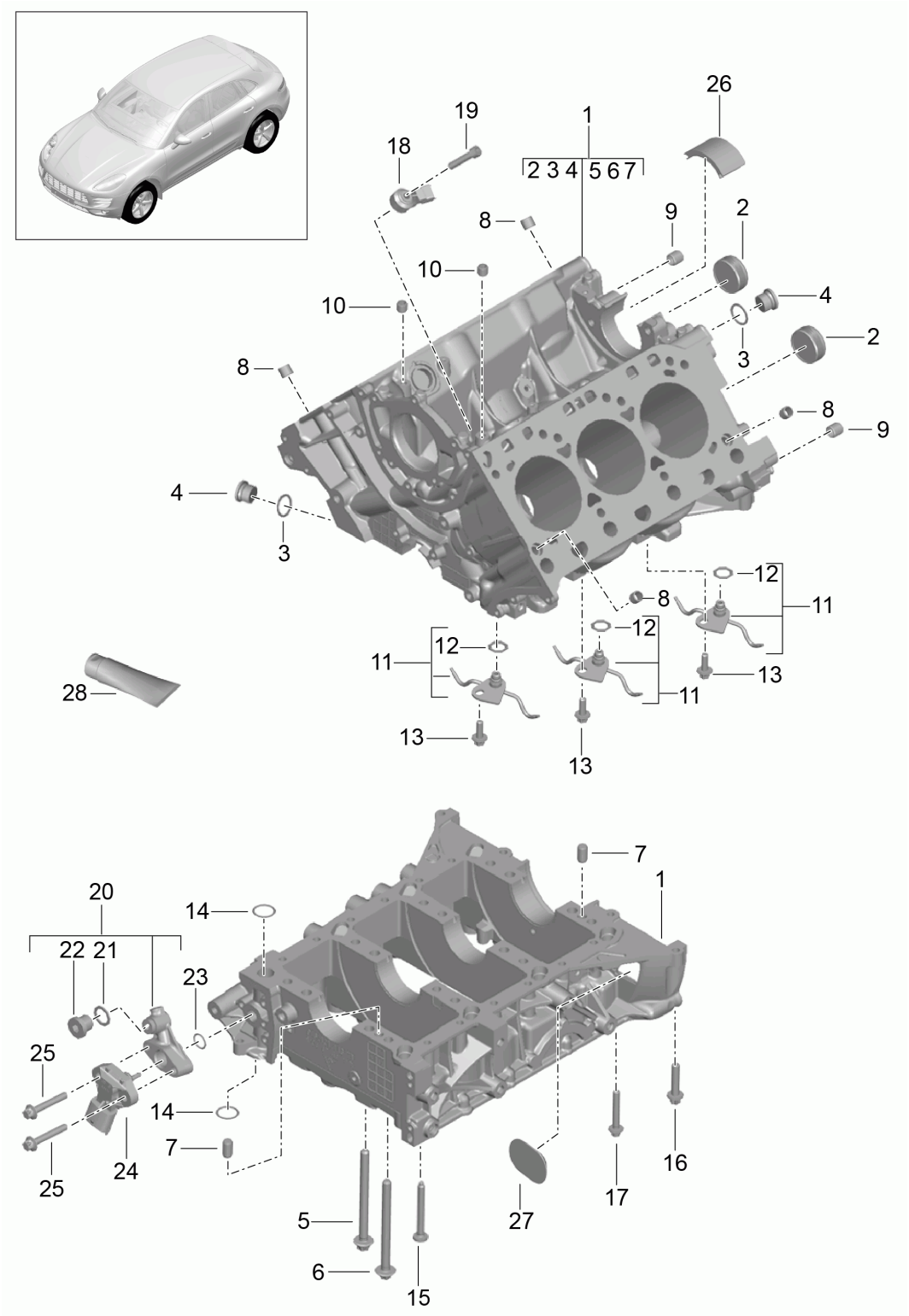

Bildtafel: 101-30

PORSCHE

Modell: 95B **Laufzeit:** 2014>>

Pos	Teilenummer	Benennung	Bemerkung	St	Modellangabe
		Kurbelgehäuse			MCT.LA/MA MDC.NA
		Einzelteile			
1	946 101 001 30	Kurbelgehäuse ohne Kolben mitverwenden:	-14	1	
		Kolben		6	
		014.301.153.B		4	
		946.101.153.30		2	
		996.106.103.50		2	
		946.101.017.77		3	
		900.385.009.01		3	
		999.707.481.40		2	
(1)	946 101 001 31	Kurbelgehäuse ohne Kolben mitverwenden:	15-	1	
		Kolben		6	
		014.301.153.B		4	
		946.101.153.30		2	
		996.106.103.50		2	
		946.101.017.77		3	
		900.385.009.01		3	
		999.707.481.40		2	
2	948 101 216 00	Verschlussdeckel		2	
3	900 123 118 30	Dichtring A 22 X 27		2	
4	999 063 024 30	Verschlussschraube M 22 X 1,5		2	
5	948 101 190 01	Schraube M 11 X 1,5 X 130		6	
(5)	948 101 190 40	Schraube M 11 X 1,5 X 113,5		2	
6	948 101 191 01	Schraube M 10 X 1,5 X 117		6	
(6)	948 101 191 41	Schraube M 10 X 1,5 X 107,5		2	
7	999 012 051 00	Zylinderstift BM 10 X 18		2	
8	014 301 153 B	Passhülse 13 X 16 X 13,5		4	
9	946 101 153 30	Passhülse 13 X 16 X 15		2	
(9)	946 101 153 31	Passhülse 13 X 16 X 15		2	
10	996 106 103 50	Passhülse 8,2 X 7		2	
11	946 101 017 78	Spritzdüse		3	
12	999 707 509 40	O-Ring 8,55 X 2		3	
13	900 385 009 01	Torxschraube BM 6 X 16		3	
14	999 707 481 40	O-Ring 24 X 3		2	
15	999 073 915 31	Linsenschraube M 8 X 70		12	
16	900 385 042 01	Torxschraube BM 8 X 35		2	
17	900 385 071 01	Torxschraube BM 8 X 50		2	
18	997 606 121 00	Klopfsensor		2	
19	900 067 102 02	Zylinderschraube		2	

Bildtafel: 101-30

PORSCHE

Modell: 95B **Laufzeit:** 2014>>

Pos	Teilenummer	Benennung	Bemerkung	St	Modellangabe
		M 8 X 35			
20	948 107 314 20	Adapter		1	
21	900 123 144 30	Dichtring		1	
		A 10 X 13,5			
22	900 219 023 01	Verschlussschraube		1	
		M 10 X 1			
23	999 707 575 40	O-Ring		1	
		20 X 3			
24	948 606 213 00	Öldruckgeber		1	
25	900 385 045 01	Torxschraube		2	
		BM 6 X 40			
26	7PP 103 113	Verschlussdeckel		1	
27	955 301 729 10	Verschlussstopfen		1	
28	999 915 573 43	Dichtmasse		X	
		1 Tube			
		75 ML			
		für			
		Kurbelgehäuse			
		Unterteil			

Bildtafel: 101-40

PORSCHE

Modell: 95B **Laufzeit: 2014>>**

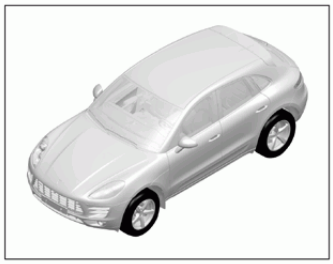

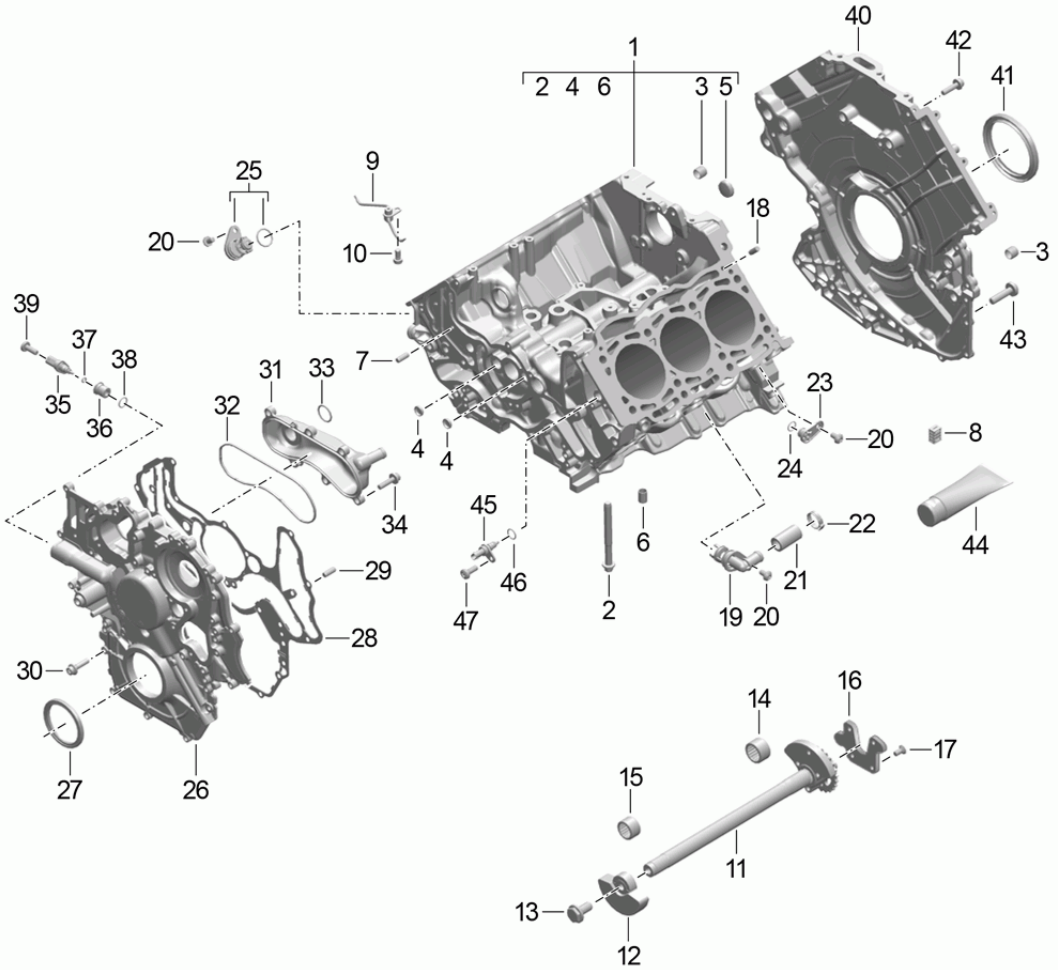

Bildtafel: 101-40

Modell: 95B **Laufzeit: 2014>>**

Pos	Teilenummer	Benennung	Bemerkung	St	Modellangabe
		Kurbelgehäuse			MCD.UD MCT.BA/BB/BC
		Einzelteile			
1	958 101 011 21	Kurbelgehäuse mitverwenden:		1	
		Kolben		6	
2	WHT 003 959	Lagerschraube M 11 X 1,5 X 107		16	
3	955 101 139 01	Passhülse 16 X 13,5		2	
4	N 011 903 10	Verschlussdeckel A 16		2	
5	N 011 914 10	Verschlussdeckel A 24		4	
6	955 101 139 10	Passhülse		4	
7	N 106 678 01	Zylinderstift 6 X 16		2	
8	955 101 147 00	Dichtung Dichtflansch hinten		2	
9	958 101 017 30	Spritzdüse Motoröl		3	
10	N 910 547 01	Passschraube M 6 X 6 X 12		3	
11	958 101 025 11	Ausgleichwelle		1	
12	955 101 332 00	Ausgleichgewicht vorn		1	
13	N 908 932 02	Sechskantschraube M 10 X 20		1	
14	958 101 869 40	Nadellager 25 MM		1	
15	955 101 869 10	Nadellager 22 MM		1	
16	958 101 407 01	Verschlussdeckel		1	
17	N 104 560 04	Senkschraube M 6 X 12		4	
18	955 102 277 00	Spannstift 6,2 X 22		4	
19	958 106 155 20	Verschlussdeckel		1	
20	N 101 703 02	Linsenschraube M 6 X 10		3	
21	958 110 335 10	Verschlusskappe Anschlussstutzen		1	
22	N 102 020 01	Ohr-Schlauchklemme B 23 X 12		1	
23	958 106 155 01	Verschlussdeckel		1	
24	N 907 834 02	O-Ring 13,1 X 1,6		1	
25	958 106 155 20	Verschlussdeckel		1	
26	958 101 151 12	Dichtflansch vorn mit Dichtungen		1	
-	WHT 005 400	Unterlegscheibe 11 X 67 X 3,5		1	
27	955 101 052 00	Wellendichtring		1	
28	958 101 161 03	Dichtung		1	
29	N 106 678 01	Zylinderstift 6 X 16		2	
30	N 911 804 01	Sechsrundschraube M 6 X 22		22	
31	958 101 525 00	Deckel		1	
32	958 101 161 11	Dichtung		1	

Bildtafel: 101-40

PORSCHE

Modell: 95B **Laufzeit: 2014>>**

Pos	Teilenummer	Benennung	Bemerkung	St	Modellangabe
33	N 904 650 04	O-Ring 23 X 2,6		1	
34	N 107 002 01	Sechsrundschraube M 6 X 22		6	
35	958 606 623 20	Temperaturgeber		1	
36	958 101 826 02	Hülse für Temperaturgeber		1	
37	WHT 002 287 C	O-Ring 5,6 X 2		1	
38	N 908 514 01	O-Ring 14 X 1,78 hinter Adapter Hülse Temperaturgeber		1	
39	N 104 514 08	Linsenkopfschraube M 6 X 16		1	
40	958 101 071 50	Dichtflansch hinten mitverwenden: Dichtung		1	
		955.101.147.00 Dichtmasse		2	
		000.043.300.39		X	
41	958 101 153 01	Wellendichtring		1	
42	N 107 002 01	Sechsrundschraube M 6 X 22		18	
43	N 107 453 01	Sechsrundschraube M 8 X 30		6	
44	000 043 300 39	Dichtmasse 1 Tube 50 ML		X	
45	958 606 623 00	Temperaturgeber Kühlmittel		1	
46	WHT 002 287 B	O-Ring 5,6 X 2		1	
47	N 101 703 02	Linsenschraube M 6 X 10		1	

Bildtafel: 101-50

PORSCHE

Modell: 95B **Laufzeit: 2014>>**

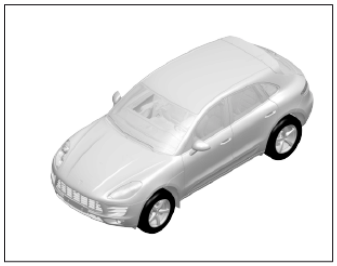

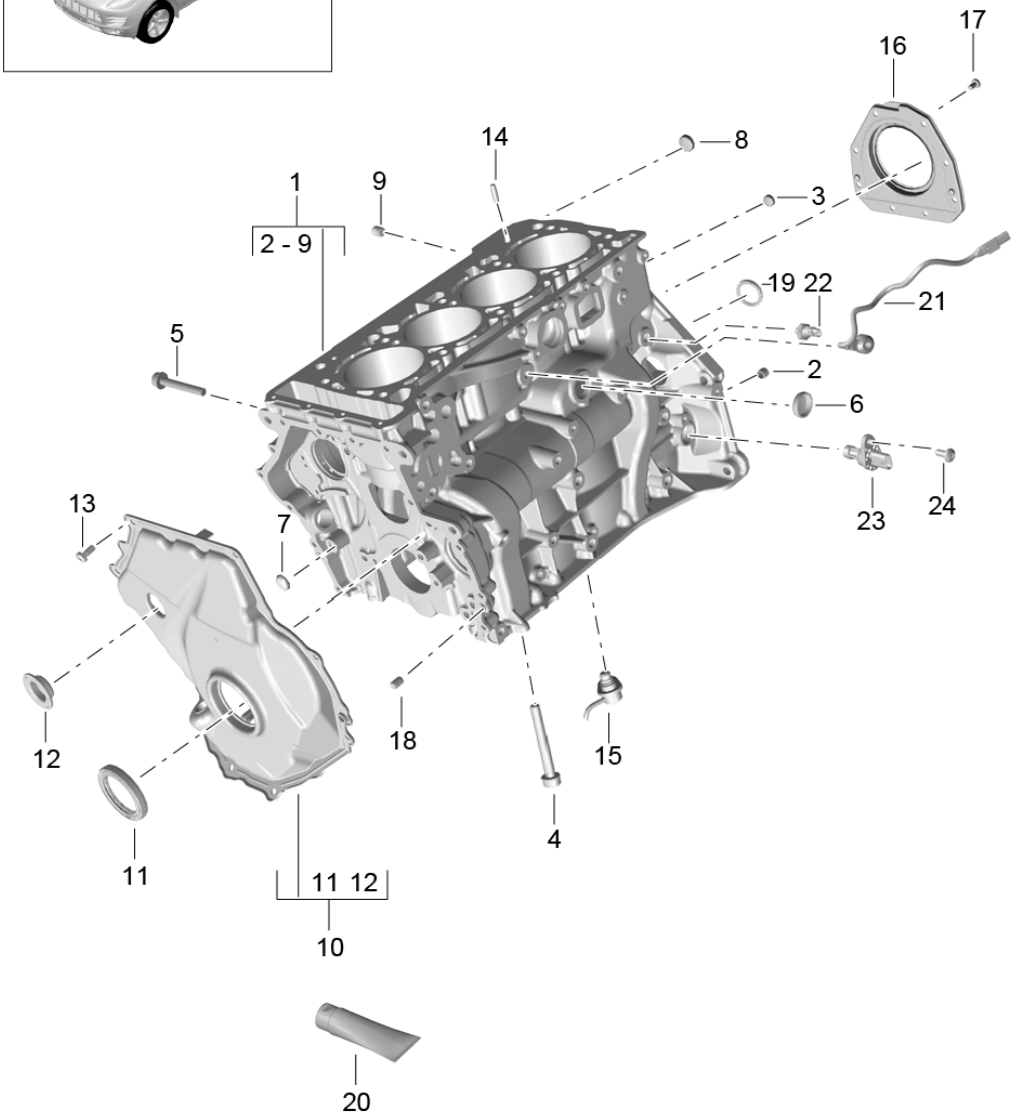

Bildtafel: 101-50

Modell: 95B **Laufzeit: 2014>>**

Pos	Teilenummer	Benennung	Bemerkung	St	Modellangabe
		Kurbelgehäuse			MCN.CC MCY.NA/NB/PA
		Einzelteile			
1	958 103 011 00	Kurbelgehäuse nicht lieferbar		1	
2	955 101 139 01	Passhülse 16 X 13,5		2	
3	N 011 907 8	Verschlussdeckel A 14		2	
4	N 911 189 02	Vielzahnschraube M 10 X 80		10	
5	N 911 875 01	Vielzahnschraube M 8 X 50		6	
6	N 011 919 4	Verschlussdeckel A 25		2	
7	N 011 910 4	Verschlussdeckel A 10		3	
8	N 011 901 10	Verschlussdeckel A 20		2	
9		Verschlussdeckel nicht lieferbar		1	
10	958 109 210 00	Steuerkasten-Deckel		1	
11	958 103 085 00	Wellendichtring 45 X 60 X 8		1	
12	958 115 418 00	Verschlussstopfen		1	
13	N 910 967 02	Flachrundschraube M 6 X 16		15	
14	958 103 139 00	Zylinderstift M 6 X 20		2	
15	958 103 154 00	Spritzdüse mit Schraube M >> CNC103889		4	MCN.CC
(15)	958 103 154 10	Spritzdüse mit Schraube		4	MCY.NA/NB
(15)	958 103 154 20	Spritzdüse mit Schraube M CNC103890 >>		4	MCN.CC MCY.PA
16	958 103 171 00	Dichtflansch		1	
17	N 103 352 06	Flachrundschraube M 6 X 12		6	
18	N 106 171 01	Zylinderstift M 8 X 12		2	
19	958 103 085 10	Wellendichtring 15 X 32 X 7		1	
20	958 101 901 00	Dichtmasse 18 ML		X	
21	958 905 377 00	Klopfsensor mit Leitung		1	
22	958 919 081 00	Öldruckschalter		1	
23	958 906 433 00	Impulsgeber Kurbelwelle		1	
(23)	958 906 433 01	Impulsgeber Kurbelwelle		1	
24	N 107 512 01	Sechsrundschraube		1	

Bildtafel: 101-60

PORSCHE

Modell: 95B **Laufzeit: 2014>>**

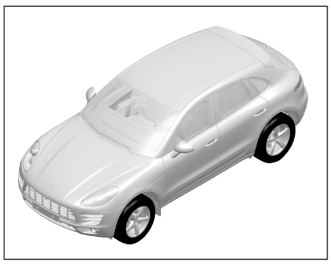

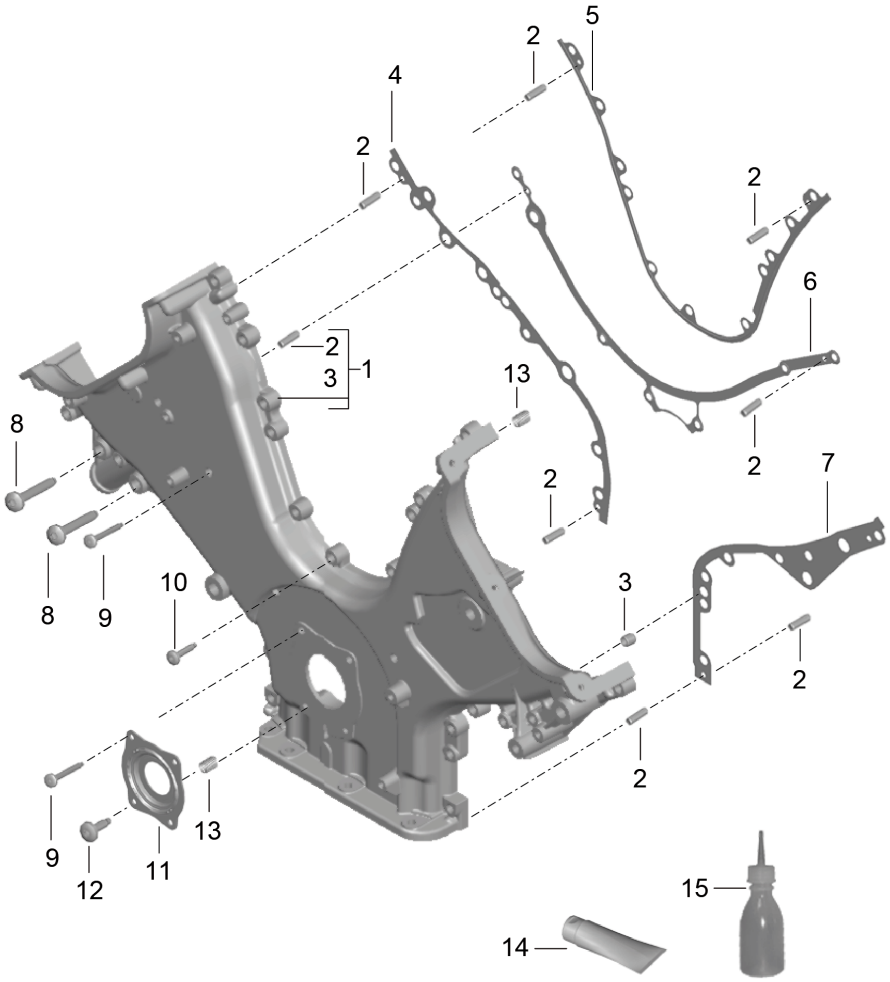

Modell: 95B **Laufzeit: 2014>>**

Pos	Teilenummer	Benennung	Bemerkung	St	Modellangabe
		Steuerkasten-Deckel			MCT.LA/MA
					MDC.NA
		Dichtflansch			
1	946 101 022 01	Steuerkasten-Deckel		1	
		Magnesium			
		M >> CTM012407			MCT.MA
		M >> CTL005789			MCT.LA
(1)	946 101 022 02	Steuerkasten-Deckel		1	MDC.NA
		Magnesium			
		M CTM012408 >>			MCT.MA
		M CTL005790 >>			MCT.LA
2	900 012 204 30	Zylinderstift		8	
		6 X 16			
3	944 104 361 00	Passhülse		1	
		8,5 X 8,5			
4	946 101 130 03	Dichtung		1	
		M >> CTM012407			MCT.MA
		M >> CTL005789			MCT.LA
(4)	946 101 130 04	Dichtung		1	MDC.NA
		M CTM012408 >>			MCT.MA
		M CTL005790 >>			MCT.LA
5	948 101 125 20	Dichtung		1	
6	948 101 127 20	Dichtung		1	
7	946 101 129 03	Dichtung		1	
		M >> CTM012407			MCT.MA
		M >> CTL005789			MCT.LA
(7)	946 101 129 04	Dichtung		1	MDC.NA
		M CTM012408 >>			MCT.MA
		M CTL005790 >>			MCT.LA
8	999 073 913 31	Linsenschraube		2	
		Aluminium			
		M 8 X 55			
9	999 073 914 31	Linsenschraube		9	
		Aluminium			
		M 6 X 55			
10	999 073 905 31	Linsenschraube		21	
		Aluminium			
		M 6 X 30			
11	948 101 910 20	Dichtflansch		1	
		mit			
		Montagehülse			
12	999 073 903 31	Linsenschraube		2	
		Aluminium			
		M 6 X 20			
13	999 504 084 01	Gewindeeinsatz		X	
		M 6 X 12			
		für			
		Gewindereparatur			
		Steuerkasten-Deckel			
		Magnesium			
14	000 043 204 35	Dichtmasse		X	
		1 Tube			
		50 ML.			
		für			
		Steuerkasten-Deckel			
15	000 043 209 93	Reinigungsmittel		1	
		Korrosionsschutz			
		Loctite			
		7515			
		Zerstäuber			
		100 ML			
		für			
		Steuerkasten-Deckel			

Bildtafel: 102-00

PORSCHE

Modell: 95B **Laufzeit:** 2014>>

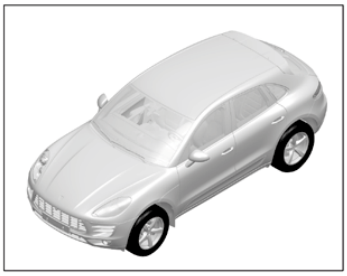

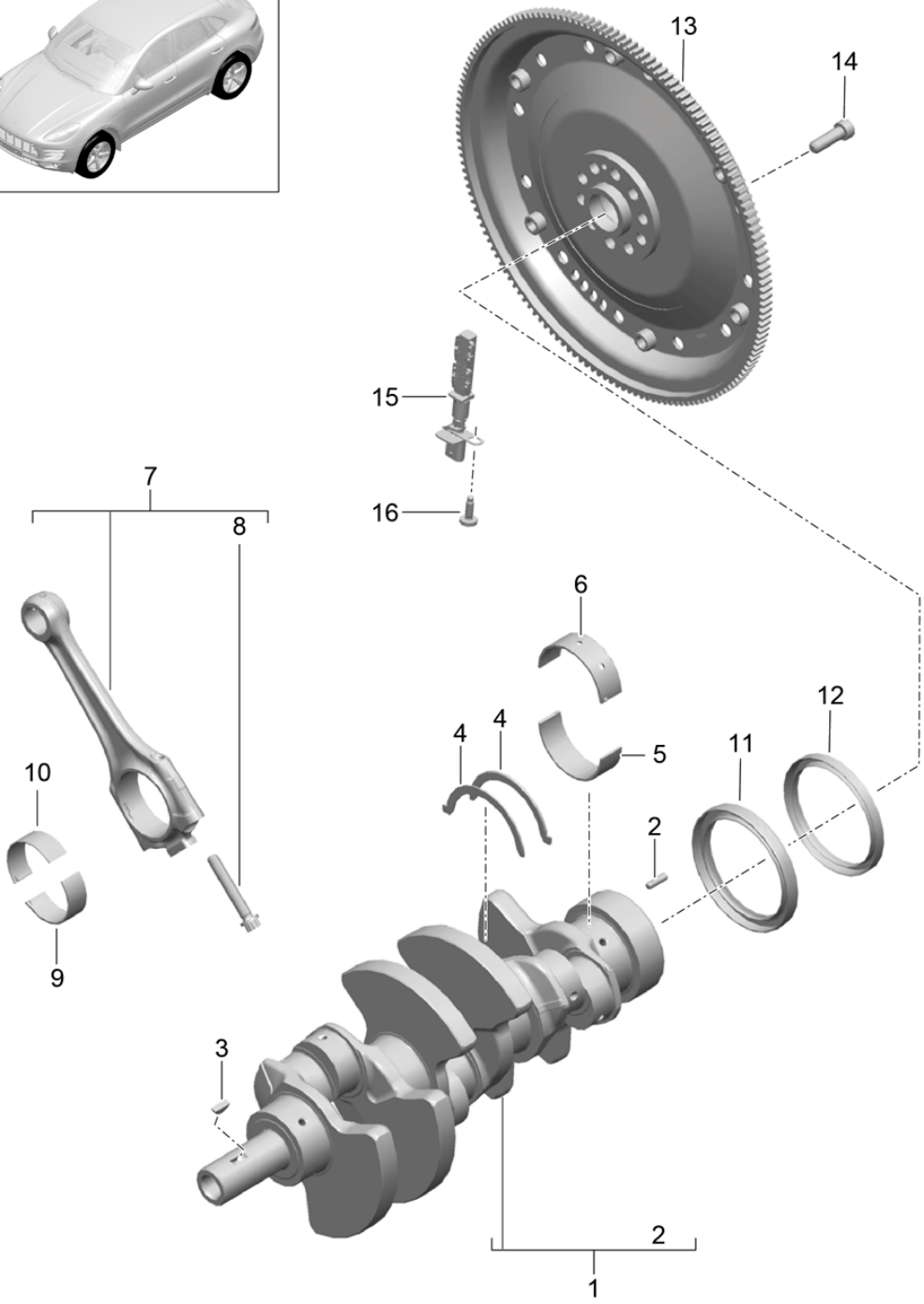

Modell: 95B **Laufzeit: 2014>>**

Pos	Teilenummer	Benennung	Bemerkung	St	Modellangabe
		Kurbelwelle			MCT.LA/MA
					MDC.NA
		Pleuelstange			
1	946 102 011 60	Kurbelwelle		1	
		M >> CTM010870			MCT.MA
(1)	946 102 011 61	Kurbelwelle		1	MDC.NA
		M CTM010871 >>			MCT.MA
(1)	946 102 011 35	Kurbelwelle		1	
		M >> CTL005137			MCT.LA
(1)	946 102 011 36	Kurbelwelle		1	
		M CTL005138 >> CTL006484			MCT.LA
(1)	946 102 011 37	Kurbelwelle		1	
		M CTL006485 >>			MCT.LA
2	900 302 049 00	Zylinderstift		1	
		6 X 20			
3	900 118 007 00	Scheibenfeder		1	
		5,0 X 6,5			
4	948 101 215 10	Anlaufscheibe		2	
5	948 101 241 08	Hauptlagerhälfte		4	
		unten			
		Kennzeichnung			
		Rot			
(5)	948 101 241 09	Hauptlagerhälfte		4	
		unten			
		Kennzeichnung			
		Gelb			
(5)	948 101 241 10	Hauptlagerhälfte		4	
		unten			
		Kennzeichnung			
		Blau			
(5)	948 101 241 11	Hauptlagerhälfte		4	
		unten			
		Kennzeichnung			
		Grün			
6	948 101 242 08	Hauptlagerhälfte		4	
		oben			
		Kennzeichnung			
		Rot			
(6)	948 101 242 09	Hauptlagerhälfte		4	
		oben			
		Kennzeichnung			
		Gelb			
(6)	948 101 242 10	Hauptlagerhälfte		4	
		oben			
		Kennzeichnung			
		Blau			
(6)	948 101 242 11	Hauptlagerhälfte		4	
		oben			
		Kennzeichnung			
		Grün			
7	946 103 019 30	Pleuel		6	
		komplett			
		M >> CTM010870			MCT.MA
(7)	946 103 019 31	Pleuel		6	MDC.NA
		komplett			
		M CTM010871 >>			MCT.MA
(7)	946 103 019 36	Pleuel		6	
		komplett			
		M >> CTL005137			MCT.LA
(7)	946 103 019 37	Pleuel		6	
		komplett			
		M CTL005138 >>			MCT.LA
8	997 103 115 01	Pleuelschraube		12	

Bildtafel: 102-00

Modell: 95B **Laufzeit: 2014>>**

Pos	Teilenummer	Benennung	Bemerkung	St	Modellangabe
9	948 103 230 23	Pleuellager unten Kennzeichnung Rot M >> CTM027798		6	 MCT.MA
(9)	948 103 230 26	Pleuellager unten Kennzeichnung Rot M CTM027799 >>		6	MDC.NA MCT.MA
(9)	946 103 254 00	Pleuellagerhälfte unten Kennzeichnung Rot M >> CTL009737		6	 MCT.LA
(9)	946 103 254 03	Pleuellagerhälfte unten Kennzeichnung Rot M CTL009738 >>		6	 MCT.LA
(9)	948 103 230 24	Pleuellager unten Kennzeichnung Gelb M >> CTM027798		6	 MCT.MA
(9)	948 103 230 27	Pleuellager unten Kennzeichnung Gelb M CTM027799 >>		6	MDC.NA MCT.MA
(9)	946 103 254 01	Pleuellagerhälfte unten Kennzeichnung Gelb M >> CTL009737		6	 MCT.LA
(9)	946 103 254 04	Pleuellagerhälfte unten Kennzeichnung Gelb M CTL009738 >>		6	 MCT.LA
(9)	948 103 230 25	Pleuellager unten Kennzeichnung Blau M >> CTM027798		6	 MCT.MA
(9)	948 103 230 28	Pleuellager unten Kennzeichnung Blau M CTM027799 >>		6	MDC.NA MCT.MA
(9)	946 103 254 02	Pleuellagerhälfte unten Kennzeichnung Blau M >> CTL009737		6	 MCT.LA
(9)	946 103 254 05	Pleuellagerhälfte unten Kennzeichnung Blau M CTL009738 >>		6	 MCT.LA
10	946 103 352 00	Pleuellager oben Kennzeichnung		6	

Modell: 95B **Laufzeit: 2014>>**

Pos	Teilenummer	Benennung	Bemerkung	St	Modellangabe
		Rot			
		M >> CTM027798			MCT.MA
(10)	946 103 352 03	Pleuellager		6	
		oben			
		Kennzeichnung			
		Rot			
		M CTM027799 >>			MCT.MA
(10)	946 103 354 00	Pleuellagerhälfte		6	
		oben			
		Kennzeichnung			
		Rot			
		M >> CTL009737			MCT.LA
(10)	946 103 354 03	Pleuellagerhälfte		6	
		oben			
		Kennzeichnung			
		Rot			
		M CTL009738 >>			MCT.LA
(10)	946 103 352 01	Pleuellager		6	
		oben			
		Kennzeichnung			
		Gelb			
		M >> CTM027798			MCT.MA
(10)	946 103 352 04	Pleuellager		6	MDC.NA
		oben			
		Kennzeichnung			
		Gelb			
		M CTM027799 >>			MCT.MA
(10)	946 103 354 01	Pleuellagerhälfte		6	
		oben			
		Kennzeichnung			
		Gelb			
		M >> CTL009737			MCT.LA
(10)	946 103 354 04	Pleuellagerhälfte		6	
		oben			
		Kennzeichnung			
		Gelb			
		M CTL009738 >>			MCT.LA
(10)	946 103 352 02	Pleuellager		6	
		oben			
		Kennzeichnung			
		Blau			
		M >> CTM027798			MCT.MA
(10)	946 103 352 05	Pleuellager		6	MDC.NA
		oben			
		Kennzeichnung			
		Blau			
		M CTM027799 >>			MCT.MA
(10)	946 103 354 02	Pleuellagerhälfte		6	
		oben			
		Kennzeichnung			
		Blau			
		M >> CTL009737			MCT.LA
(10)	946 103 354 05	Pleuellagerhälfte		6	
		oben			
		Kennzeichnung			
		Blau			
		M CTL009738 >>			MCT.LA
11	997 101 212 01	Wellendichtring		1	
12	946 606 135 00	Polrad		1	
13	95B 105 323	Mitnehmerscheibe		1	
14	N 906 651 01	Zylinderschraube		10	
		M 10 X 1 X 29			
15	946 606 131 01	Sensor		1	

Bildtafel: 102-00

PORSCHE

Modell: 95B **Laufzeit:** 2014>>

Pos	Teilenummer	Benennung	Bemerkung	St	Modellangabe
16	999 073 903 31	Linsenschraube M 6 X 20		1	

Bildtafel: 102-10

PORSCHE

Modell: 95B **Laufzeit: 2014>>**

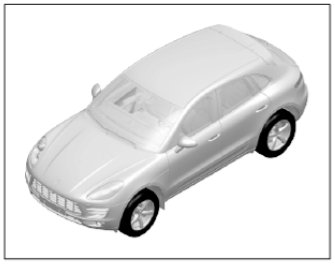

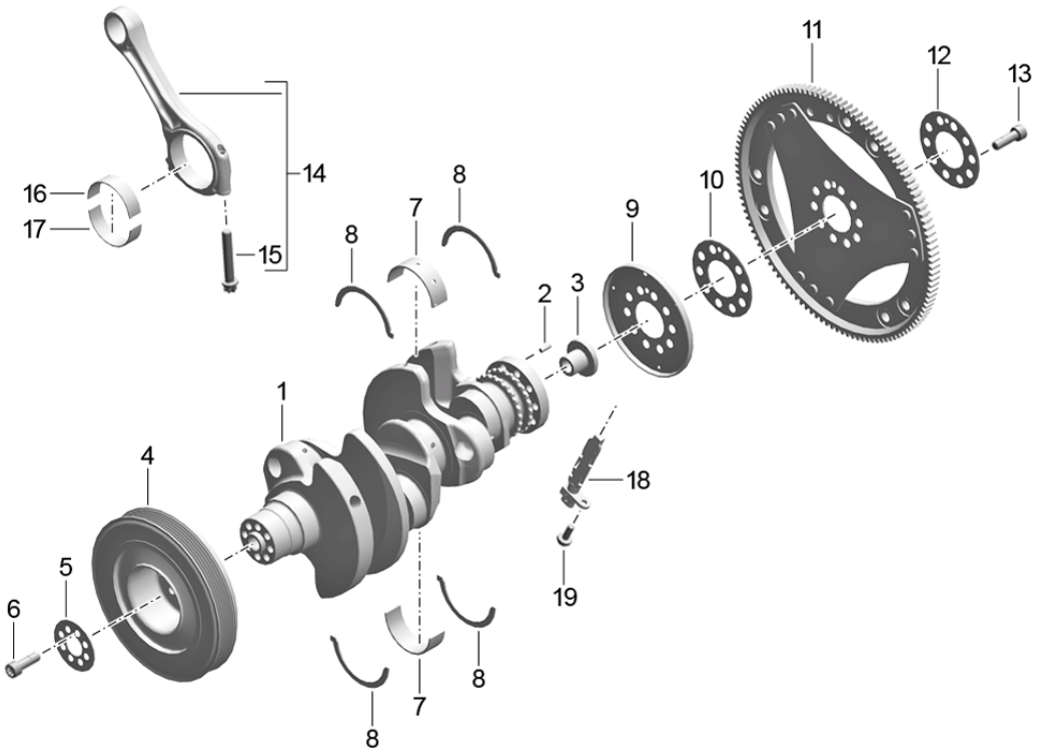

Modell: 95B **Laufzeit: 2014>>**

Pos	Teilenummer	Benennung	Bemerkung	St	Modellangabe
		Kurbelwelle			MCD.UD MCT.BA/BB/BC
		Pleuelstange			
1	958 102 011 30	Kurbelwelle		1	
		mitverwenden:			
		N .013.199.1		1	
		955.102.329.00		1	
2	N 013 199 1	Zylinderstift		1	
		6 X 14			
3		Buchse		1	
		nicht lieferbar			
4	958 102 241 02	Schwingungsdämpfer		1	
5	WHT 003 351	Ausgleichscheibe		1	
		24,5 X 60,5 X 1,5			
6	N 910 059 02	Zylinderschraube		8	
		M 8 X 25			
7	958 101 241 13	Hauptlagerhälfte		4	
		unten			
		Kennzeichnung			
		Blau			
(7)	958 101 241 14	Hauptlagerhälfte		4	
		unten			
		Kennzeichnung			
		Gelb			
(7)	958 101 241 15	Hauptlagerhälfte		4	
		unten			
		Kennzeichnung			
		Rot			
(7)	958 101 242 13	Hauptlagerhälfte		4	
		oben			
		Kennzeichnung			
		Blau			
(7)	958 101 242 14	Hauptlagerhälfte		4	
		oben			
		Kennzeichnung			
		Gelb			
(7)	958 101 242 15	Hauptlagerhälfte		4	
		oben			
		Kennzeichnung			
		Rot			
8	955 102 902 00	Anlaufscheibe		1	
		Satz			
		bestehend aus:			
		Anlaufscheibe		2	
		unten			
		Anlaufscheibe		2	
		oben			
9	958 102 189 00	Mitnehmerscheibe		1	
		Impulsgeber			
10		Ausgleichscheibe		1	
		nicht lieferbar			
11	958 102 327 12	Mitnehmerscheibe		1	
12		Ausgleichscheibe		1	
		nicht lieferbar			
13	N 905 398 01	Zylinderschraube		10	
		M 10 X 1 X 19			
(13)	N 909 294 01	Zylinderschraube		10	
		M 10 X 1 X 27			
(13)	958 007 991 00	Zylinderschraube		10	
		M 10 X 1 X 27			
14	958 103 975 20	Pleuel		1	
		Satz			
		bestehend aus:			

Bildtafel: 102-10

PORSCHE

Modell: 95B **Laufzeit:** 2014>>

Pos	Teilenummer	Benennung	Bemerkung	St	Modellangabe
		Pleuel		6	
15	955 102 425 10	Pleuelschraube M 8 X 1 X 50		12	
16	958 103 210 30	Pleuellagerhälfte oben Kennzeichnung Gelb		6	
17	958 103 210 40	Pleuellagerhälfte unten Kennzeichnung Gelb		6	
18	958 606 433 11	Impulsgeber		1	
19	N 104 056 04	Linsenschraube M 6 X 14		1	

Bildtafel: 102-20

PORSCHE

Modell: 95B **Laufzeit: 2014>>**

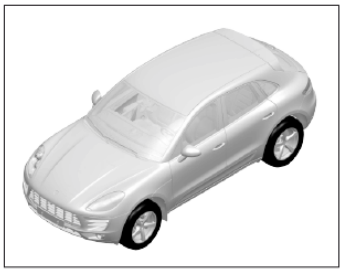

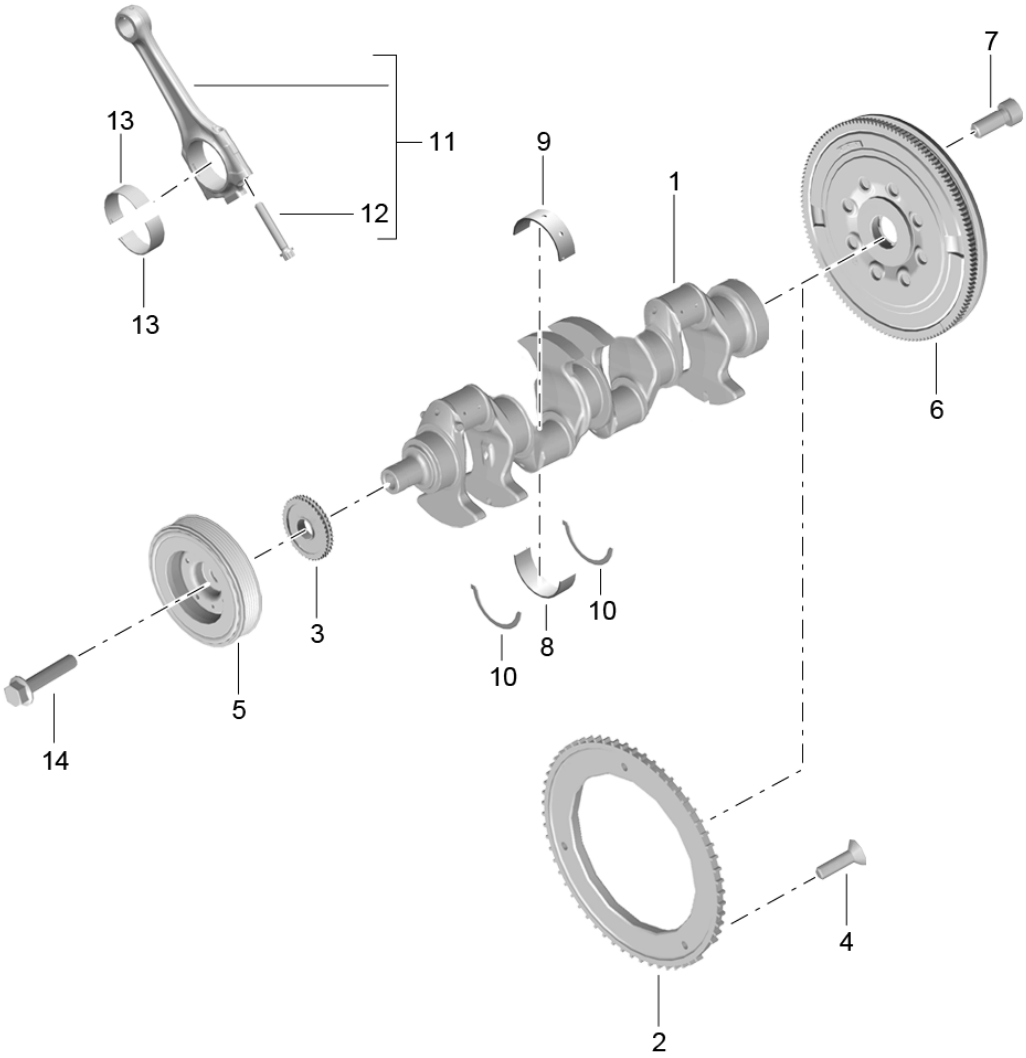

Modell: 95B **Laufzeit: 2014>>**

Pos	Teilenummer	Benennung	Bemerkung	St	Modellangabe
		Kurbelwelle			MCN.CC MCY.NA/NB/PA
		Pleuelstange			
1	958 105 101 00	Kurbelwelle		1	
2	958 105 189 00	Scheibe Impulsgeber		1	
3	958 105 209 00	Kettenrad		1	
4	958 105 229 00	Senkschraube M 6 X 16		1	
5	958 105 243 10	Schwingungsdämpfer		1	
6	958 105 323 00	Mitnehmerscheibe		1	
7	N 906 650 01	Zylinderschraube M 10 X 22,3		1	
8	958 101 243 00	Hauptlagerhälfte unten Kennzeichnung Rot		5	
(8)	958 101 243 01	Hauptlagerhälfte unten Kennzeichnung Gelb		5	
(8)	958 101 243 02	Hauptlagerhälfte unten Kennzeichnung Blau		5	
(8)	958 101 243 03	Hauptlagerhälfte unten Kennzeichnung Weiss		5	
(8)	958 101 243 04	Hauptlagerhälfte unten Kennzeichnung Violett		5	
(8)	958 101 243 05	Hauptlagerhälfte unten Kennzeichnung Schwarz		5	
9	958 101 244 00	Hauptlagerhälfte oben Kennzeichnung Gelb		5	
(9)	958 101 244 01	Hauptlagerhälfte oben Kennzeichnung Rot		5	
(9)	958 101 244 02	Hauptlagerhälfte oben Kennzeichnung Schwarz		5	
(9)	958 101 244 03	Hauptlagerhälfte oben Kennzeichnung Violett		5	
(9)	958 101 244 04	Hauptlagerhälfte oben Kennzeichnung Weiss		5	
10	WHT 000 033 H	Anlaufscheibe 57,5 X 70,5 X 1,975		2	
11	958 198 401 00	Pleuel Satz bestehend aus:		1	
		Pleuel		4	

Bildtafel: 102-20

PORSCHE

Modell: 95B **Laufzeit:** 2014>>

Pos	Teilenummer	Benennung	Bemerkung	St	Modellangabe
12	WHT 001 319	Pleuelschraube M 9 X 50		8	
13	958 105 701 00	Pleuellagerhälfte Kennzeichnung Gelb		8	
(13)	958 105 701 01	Pleuellagerhälfte Kennzeichnung Blau		8	
(13)	958 105 701 02	Pleuellagerhälfte Kennzeichnung Rot		8	
14	WHT 001 760	Sechskantschraube M 16 X 1,5 X 75		1	

Bildtafel: 102-30

PORSCHE

Modell: 95B **Laufzeit:** 2014>>

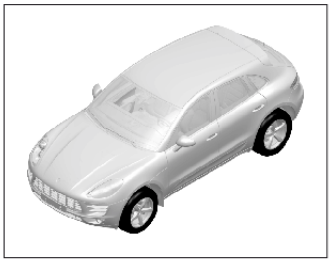

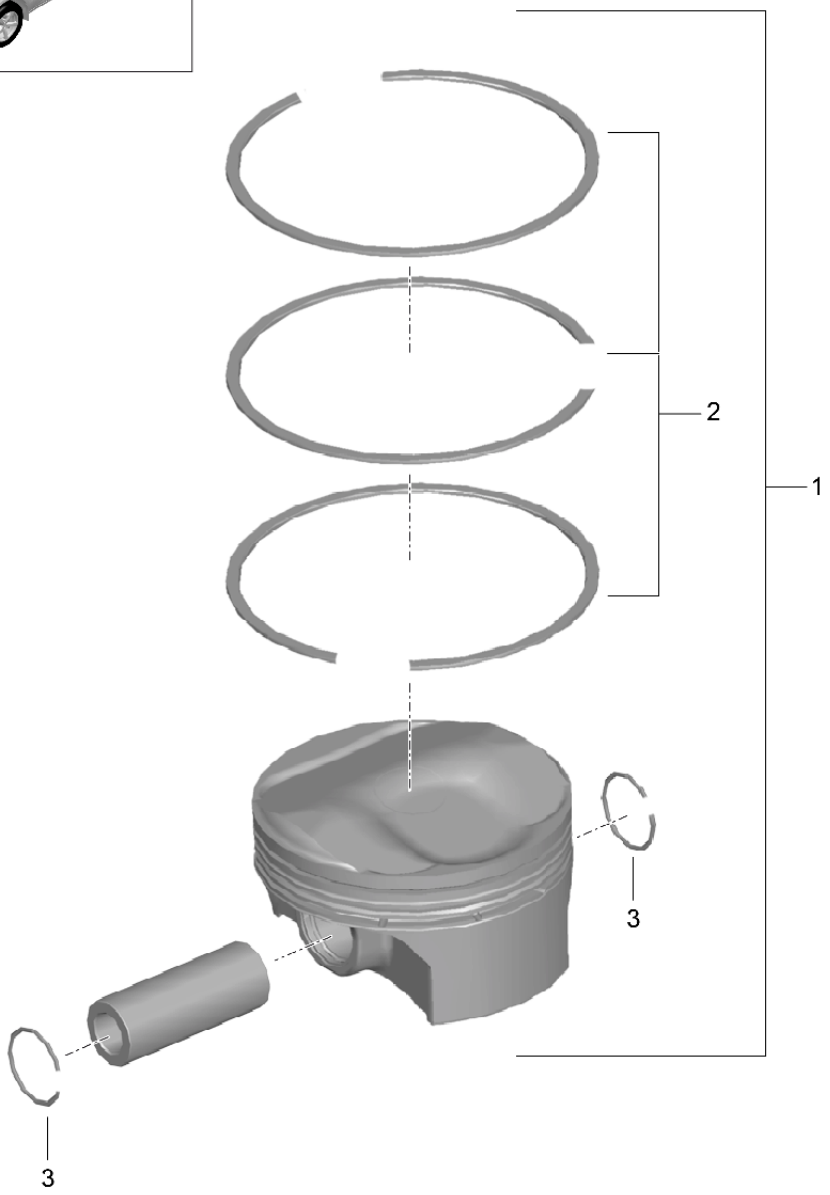

Modell: 95B **Laufzeit: 2014>>**

Pos	Teilenummer	Benennung	Bemerkung	St	Modellangabe
		Kolben			MCT.LA/MA MDC.NA
		Kolbenringe			
1	946 103 060 07	Kolben Toleranzgruppe X Kennzeichen - 568 - 573 G Zyl. 1 - 3 M >> CTM010870		3	MCT.MA
(1)	946 103 060 13	Kolben Toleranzgruppe X Kennzeichen - 568 - 573 G Zyl. 1 - 3 M CTM010871 >> CTM020465		3	MCT.MA MDC.NA
(1)	946 103 060 19	Kolben Toleranzgruppe X Kennzeichen - 568 - 573 G Zyl. 1 - 3 M CTM020466 >>		3	MCT.MA
(1)	946 103 060 39	Kolben Toleranzgruppe X Kennzeichen - 556 - 561 G Zyl. 1 - 3 M >> CTL005137		3	MCT.LA
(1)	946 103 060 45	Kolben Toleranzgruppe X Kennzeichen - 556 - 561 G Zyl. 1 - 3 M CTL005138 >> CTL009250		3	MCT.LA
(1)	946 103 060 51	Kolben Toleranzgruppe X Kennzeichen - 556 - 561 G Zyl. 1 - 3 M CTL009251 >>		3	MCT.LA
(1)	946 103 060 08	Kolben Toleranzgruppe X Kennzeichen + 573 - 578 G Zyl. 1 - 3 M >> CTM010870		3	MCT.MA
(1)	946 103 060 14	Kolben Toleranzgruppe X Kennzeichen		3	

Modell: 95B **Laufzeit: 2014>>**

Pos	Teilenummer	Benennung	Bemerkung	St	Modellangabe
		+ 573 - 578 G Zyl. 1 - 3 M CTM010871 >> CTM020465			MCT.MA
(1)	946 103 060 20	Kolben Toleranzgruppe X Kennzeichen		3	MDC.NA
		+ 573 - 578 G Zyl. 1 - 3 M CTM020466 >>			MCT.MA
(1)	946 103 060 40	Kolben Toleranzgruppe X Kennzeichen		3	
		+ 561 - 566 G Zyl. 1 - 3 M >> CTL005137			MCT.LA
(1)	946 103 060 46	Kolben Toleranzgruppe X Kennzeichen		3	
		+ 561 - 566 G Zyl. 1 - 3 M CTL005138 >> CTL009250			MCT.LA
(1)	946 103 060 52	Kolben Toleranzgruppe X Kennzeichen		3	
		+ 561 - 566 G Zyl. 1 - 3 M CTL009251 >>			MCT.LA
(1)	946 103 061 07	Kolben Toleranzgruppe X Kennzeichen		3	
		- 568 - 573 G Zyl. 4 - 6 M >> CTM010870			MCT.MA
(1)	946 103 061 13	Kolben Toleranzgruppe X Kennzeichen		3	
		- 568 - 573 G Zyl. 4 - 6 M CTM010871 >> CTM020465			MCT.MA
(1)	946 103 061 19	Kolben Toleranzgruppe X Kennzeichen		3	MDC.NA
		- 568 - 573 G Zyl. 4 - 6 M CTM020466 >>			MCT.MA
(1)	946 103 061 39	Kolben Toleranzgruppe X		3	

Modell: 95B **Laufzeit: 2014>>**

Pos	Teilenummer	Benennung	Bemerkung	St	Modellangabe
		Kennzeichen - 556 - 561 G Zyl. 4 - 6 M >> CTL005137			MCT.LA
(1)	946 103 061 45	Kolben Toleranzgruppe X		3	
		Kennzeichen - 556 - 561 G Zyl. 4 - 6 M CTL005138 >> CTL009250			MCT.LA
(1)	946 103 061 51	Kolben Toleranzgruppe X		3	
		Kennzeichen - 556 - 561 G Zyl. 4 - 6 M CTL009251 >>			MCT.LA
(1)	946 103 061 08	Kolben Toleranzgruppe X		3	
		Kennzeichen + 573 - 578 G Zyl. 4 - 6 M >> CTM010870			MCT.MA
(1)	946 103 061 14	Kolben Toleranzgruppe X		3	
		Kennzeichen + 573 - 578 G Zyl. 4 - 6 M CTM010871 >> CTM020465			MCT.MA MDC.NA
(1)	946 103 061 20	Kolben Toleranzgruppe X		3	
		Kennzeichen + 573 - 578 G Zyl. 4 - 6 M CTM020466 >>			MCT.MA
(1)	946 103 061 40	Kolben Toleranzgruppe X		3	
		Kennzeichen + 561 - 566 G Zyl. 4 - 6 M >> CTL005137			MCT.LA
(1)	946 103 061 46	Kolben Toleranzgruppe X		3	
		Kennzeichen + 561 - 566 G Zyl. 4 - 6 M CTL005138 >> CTL009250			MCT.LA
(1)	946 103 061 52	Kolben Toleranzgruppe		3	

Bildtafel: 102-30

Modell: 95B **Laufzeit: 2014>>**

Pos	Teilenummer	Benennung	Bemerkung	St	Modellangabe
		X			
		Kennzeichen			
		+			
		561 - 566 G			
		Zyl. 4 - 6			
		M CTL009251 >>			MCT.LA
2	946 103 941 00	Satz Kolbenringe		6	
		M >> CTM010870			MCT.MA
		M >> CTL005137			MCT.LA
(2)	948 103 941 21	Satz Kolbenringe		6	
(2)	946 103 941 40	Satz Kolbenringe		6	MDC.NA
		M CTM010871 >>			MCT.MA
		M CTL005138 >>			MCT.LA
3	948 103 341 00	Sprengring		12	

Bildtafel: 102-40

PORSCHE

Modell: 95B **Laufzeit:** 2014>>

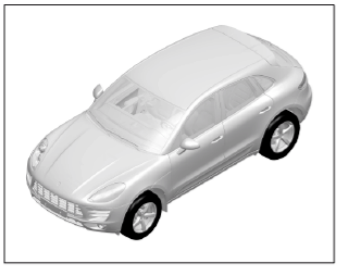

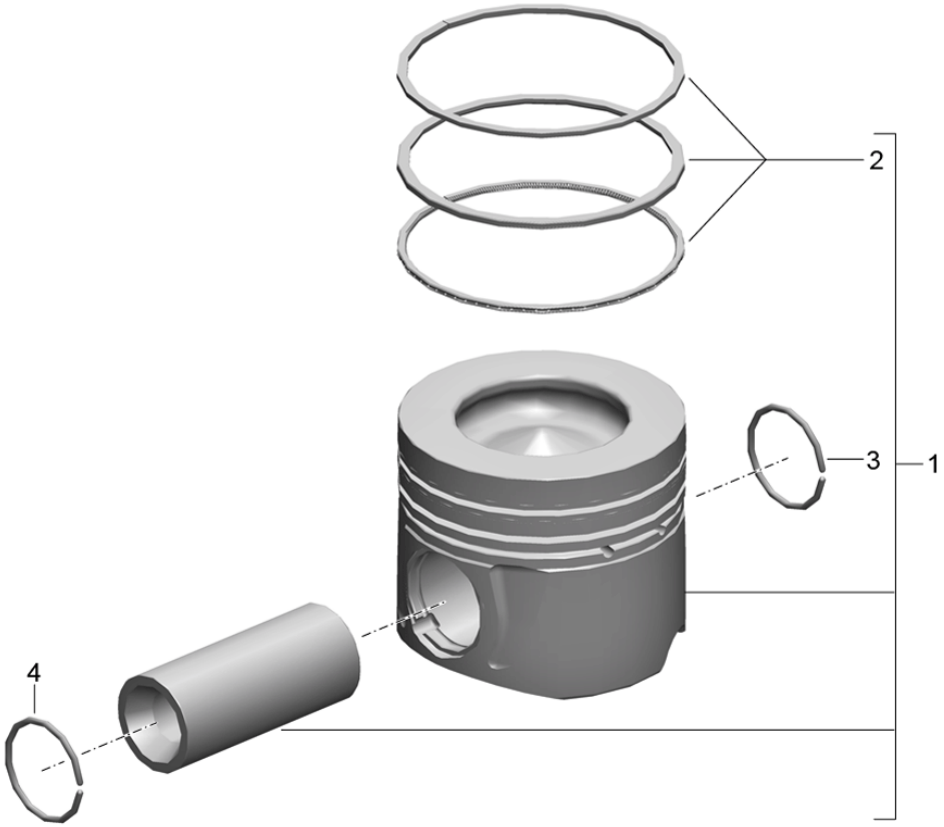

Bildtafel: 102-40

PORSCHE

Modell: 95B **Laufzeit:** 2014>>

Pos	Teilenummer	Benennung	Bemerkung	St	Modellangabe
		Kolben			MCD.UD MCT.BA/BB/BC
		Kolbenringe			
1	958 103 034 10	Kolben Vollständig	-14	6	MCD.UD
(1)	958 103 034 20	Kolben Vollständig	15-	6	MCD.UD MCT.BA/BB/BC
2	958 103 927 00	Satz Kolbenringe	-14	6	MCD.UD
(2)	958 103 927 10	Satz Kolbenringe	15-	6	MCD.UD MCT.BA/BB/BC
3	955 103 441 00	Sicherungsring 30 X 2		6	
4		Sicherungsring 30 X 2		6	

Bildtafel: 102-50

PORSCHE

Modell: 95B **Laufzeit:** 2014>>

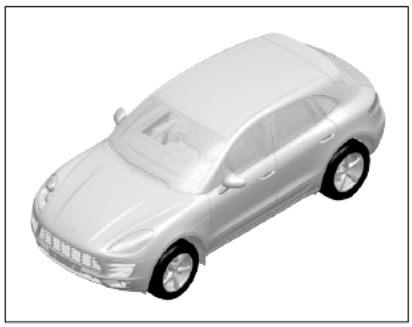

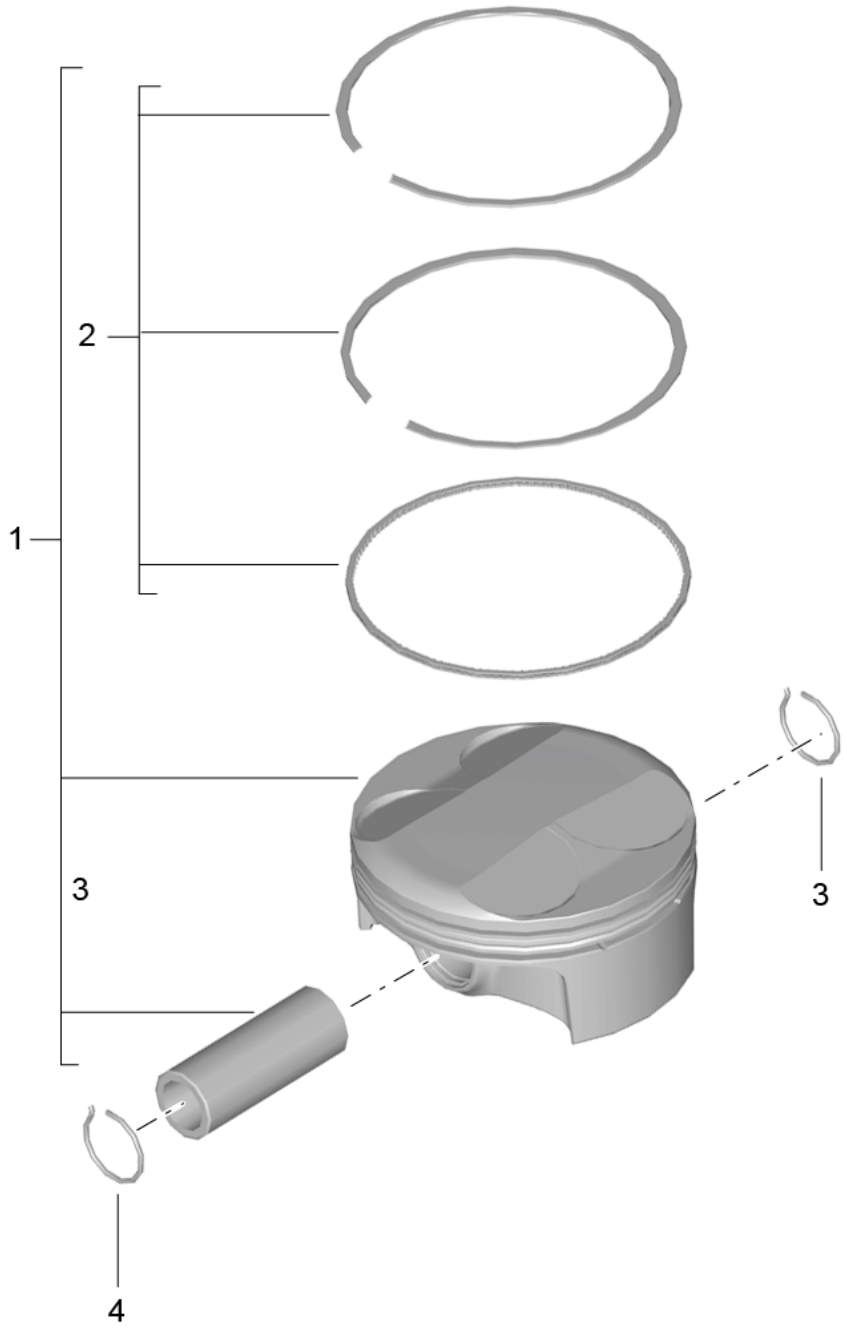

Bildtafel: 102-50

PORSCHE

Modell: 95B **Laufzeit:** 2014>>

Pos	Teilenummer	Benennung	Bemerkung	St	Modellangabe
		Kolben			MCN.CC MCY.NA/NB/PA
		Kolbenringe			
1	958 107 065 00	Kolben Vollständig		4	MCN.CC
(1)	958 107 065 10	Kolben Vollständig		4	MCY.NA
(1)	958 107 065 20	Kolben Vollständig		4	MCY.NB/PA
2	958 198 151 00	Satz Kolbenringe		4	MCN.CC
(2)	958 198 151 10	Satz Kolbenringe		4	MCY.NA
(2)	958 198 151 20	Satz Kolbenringe		4	MCY.NB/PA
3	N 911 766 01	Sicherungsring 23 X 1.5		4	
4		Sicherungsring 23 X 1.5		4	

Bildtafel: 102-60

PORSCHE

Modell: 95B **Laufzeit: 2014>>**

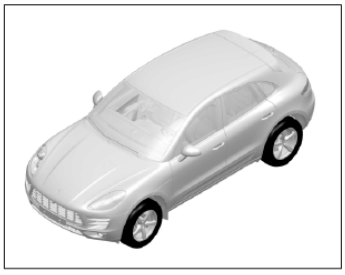

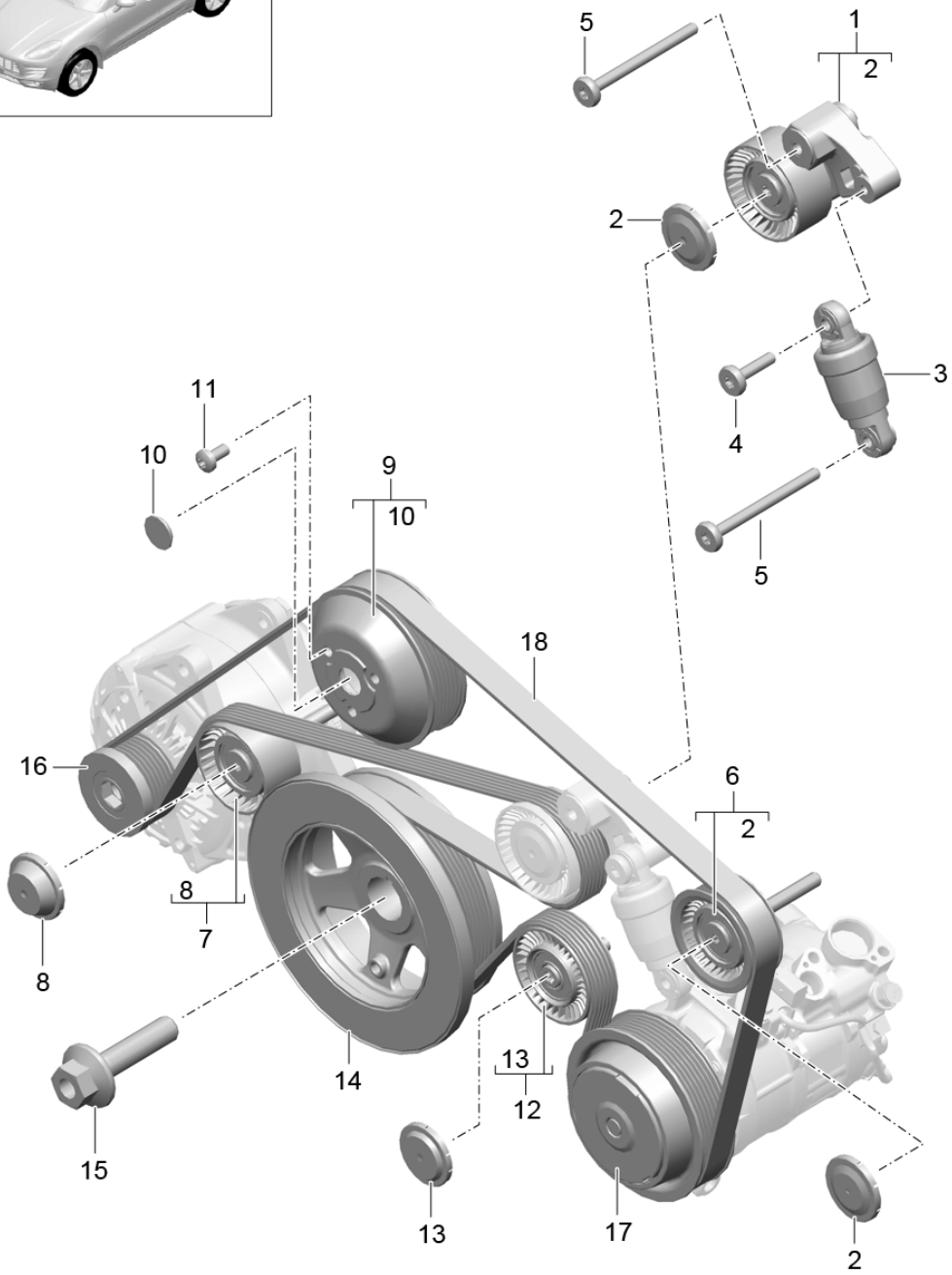

Bildtafel: 102-60

PORSCHE

Modell: 95B **Laufzeit:** 2014>>

Pos	Teilenummer	Benennung	Bemerkung	St	Modellangabe
		Riemenspanner			MCT.LA/MA MDC.NA
		Riementrieb			
1	948 102 403 75	Hebel mit Spannrolle		1	
2	948 102 839 00	Schutzkappe		2	
3	948 102 261 75	Spannelement hydraulisch		1	
4	999 073 246 02	Sechsrundschraube M 8 X 33		1	
5	999 073 329 09	Torxschraube M 8 X 96		2	
6	7PP 145 279	Umlenkrolle mit Befestigungsschraube und Schutzkappe		1	
7	946 102 118 30	Umlenkrolle mit Befestigungsschraube und Schutzkappe		1	
8	03F 903 310	Schutzkappe		1	
9	946 106 091 75	Riemenscheibe Wasserpumpe		1	
10	948 106 419 00	Verschlussdeckel		1	
11	999 073 104 01	Torxschraube M 8 X 16		3	
12	946 102 117 30	Umlenkrolle mit Befestigungsschraube und Schutzkappe		1	
13	03G 145 291	Schutzkappe		1	
14	946 102 241 75	Schwingungsdämpfer Kurbelwelle M >> CTL011539 M >> CTM027077		1	
15	948 102 202 10	Sechskantschraube M 18 X 1,5 X 72,1		1	
16		Riemenscheibe Drehstromgenerator siehe Bildtafel 9/02/05 POS.7		1	
17		Kompressor Klimaanlage siehe Bildtafel 8/13/45 POS.1		1	
18	946 102 252 30	Keilriemen 6 PK 2526		1	

Bildtafel: 102-70

PORSCHE

Modell: 95B **Laufzeit: 2014>>**

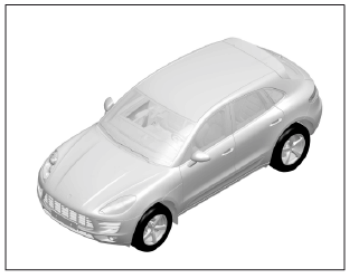

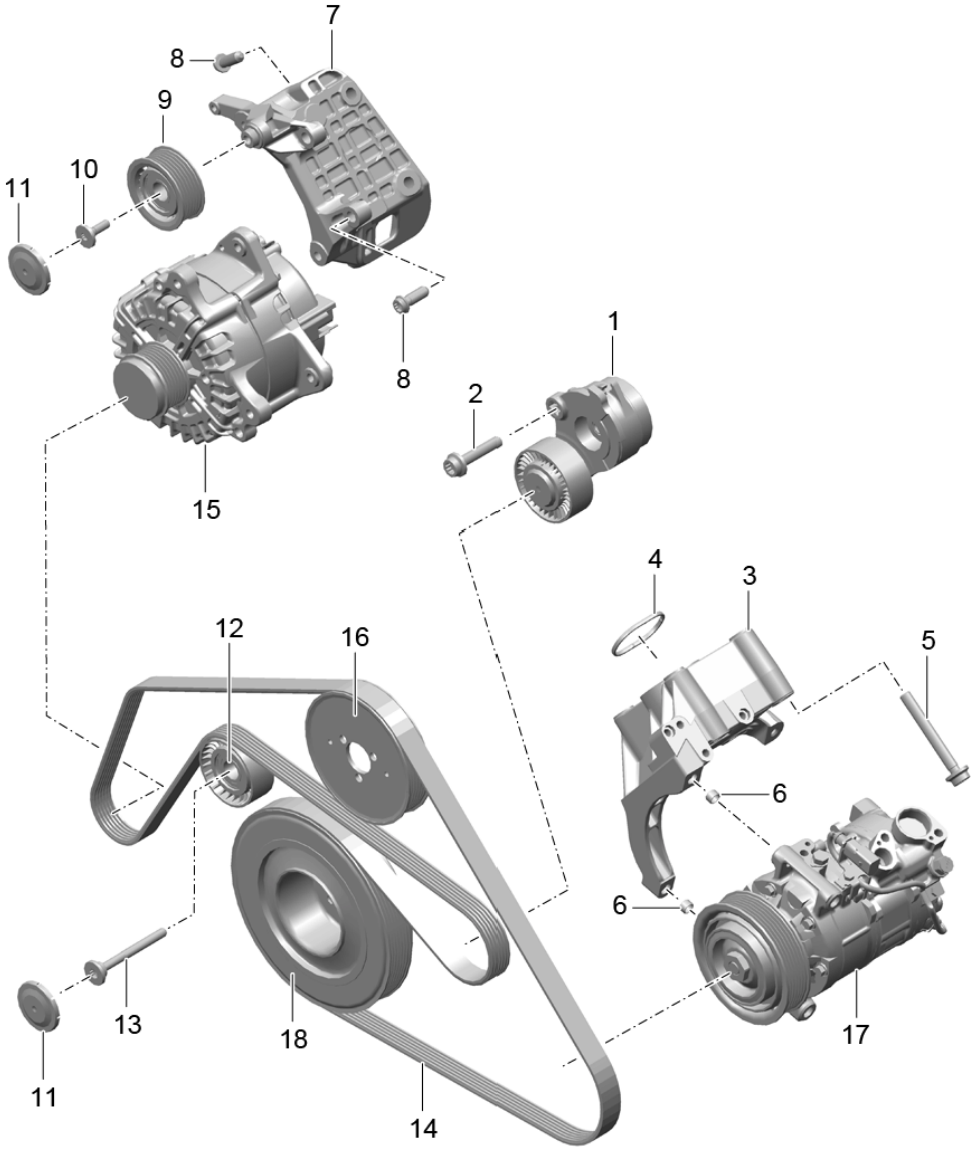

Bildtafel: 102-70

PORSCHE

Modell: 95B **Laufzeit: 2014>>**

Pos	Teilenummer	Benennung	Bemerkung	St	Modellangabe
		Riemenspanner			MCD.UD MCT.BA/BB/BC
		Riementrieb			
1	958 102 361 51	Riemenspanner		1	
2	N 107 610 01	Zylinderschraube M 10 X 48		1	
3	958 147 151 20	Konsole Kompressor Klimaanlage		1	
(3)	958 147 151 21	Konsole Kompressor Klimaanlage		1	
4	958 147 661 00	Dichtung		1	
5	N 107 156 01	Zylinderschraube M 10 X 80		4	
6	958 147 501 00	Zentrierhülse 11,15 X 6,5		2	
7	958 603 252 20	Konsole Drehstromgenerator		1	
8	N 911 831 01	Zylinderschraube M 10 X 29		4	
9	955 102 118 01	Umlenkrolle		1	
10	N 911 857 01	Passschraube M 8 X 10 X 25		1	
11	955 102 839 00	Schutzkappe		2	
(11)	955 102 839 01	Schutzkappe		2	
12	955 102 119 21	Umlenkrolle		1	
13	N 911 793 01	Passschraube M 8 X 15 X 82		1	
14	059 903 137 AG	Keilriemen 6 PK 21,36 X 2414		1	
15		Drehstromgenerator siehe Bildtafel 9/02/05 POS.6		1	
16		Riemenscheibe Wasserpumpe siehe Bildtafel 1/05/05 POS.3		1	
17		Kompressor Klimaanlage siehe Bildtafel 8/13/45 POS.1		1	
18		Schwingungsdämpfer Kurbelwelle siehe Bildtafel 1/02/10 POS.4		1	

Bildtafel: 102-80

PORSCHE

Modell: 95B **Laufzeit:** 2014>>

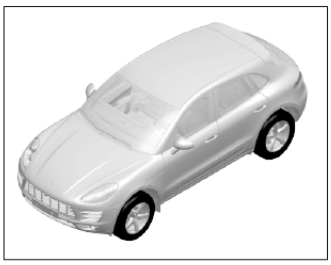

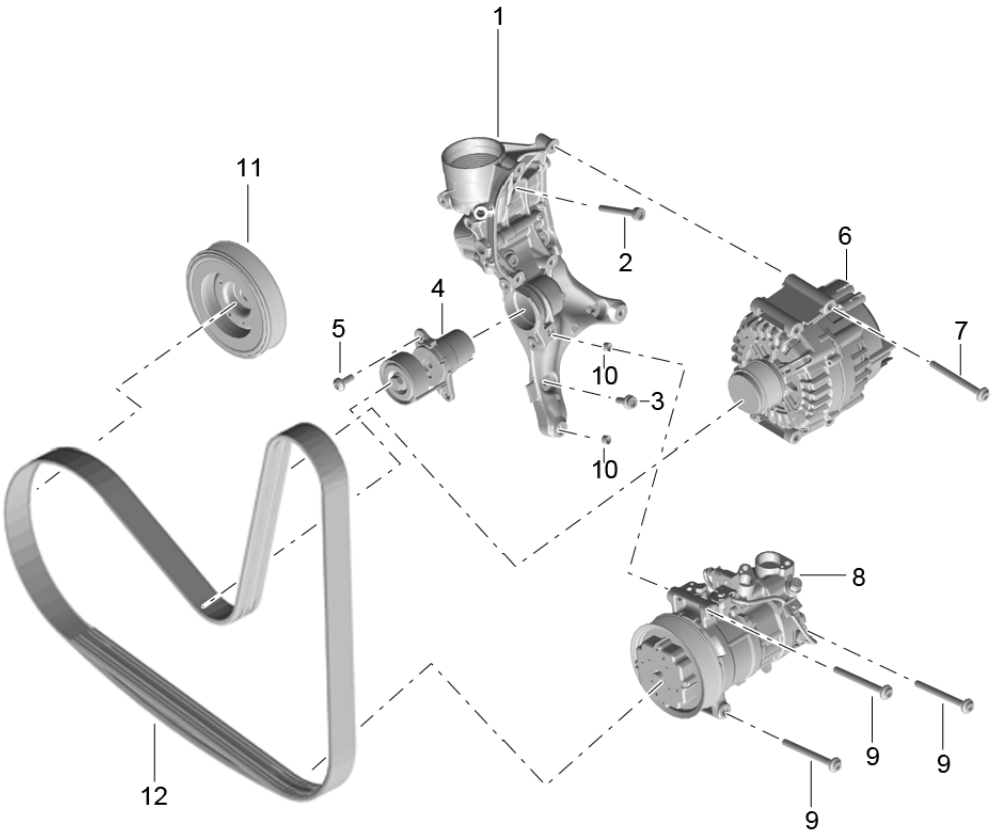

Modell: 95B **Laufzeit: 2014>>**

Pos	Teilenummer	Benennung	Bemerkung	St	Modellangabe
		Riemenspanner			MCN.CC MCY.NA/NB/PA
		Riementrieb			
1	958 147 151 40	Konsole Drehstromgenerator und Kompressor		1	
2	N 910 455 02	Zylinderschraube M 8 X 65		3	
3	N 106 648 01	Zylinderschraube M 8 X 20		2	
4	958 102 361 70	Riemenspanner		1	
5	N 107 663 01	Torxschraube Aluminium M 8 X 20		2	
6		Drehstromgenerator siehe Bildtafel 9/02/05 POS.7		1	
7	N 107 655 01	Torxschraube Aluminium M 8 X 85		4	
8		Kompressor Klimaanlage siehe Bildtafel 8/13/55 POS.1		1	
9	N 107 655 01	Torxschraube Aluminium M 8 X 85		3	
10	958 147 501 00	Zentrierhülse		2	
11		Schwingungsdämpfer Kurbelwelle siehe Bildtafel 1/02/20 POS.5		1	
12	06L 903 137 A	Poly-Rip-Riemen 6 PK 1132 +- 5 MM		1	

Bildtafel: 103-00

Modell: 95B **Laufzeit: 2014>>**

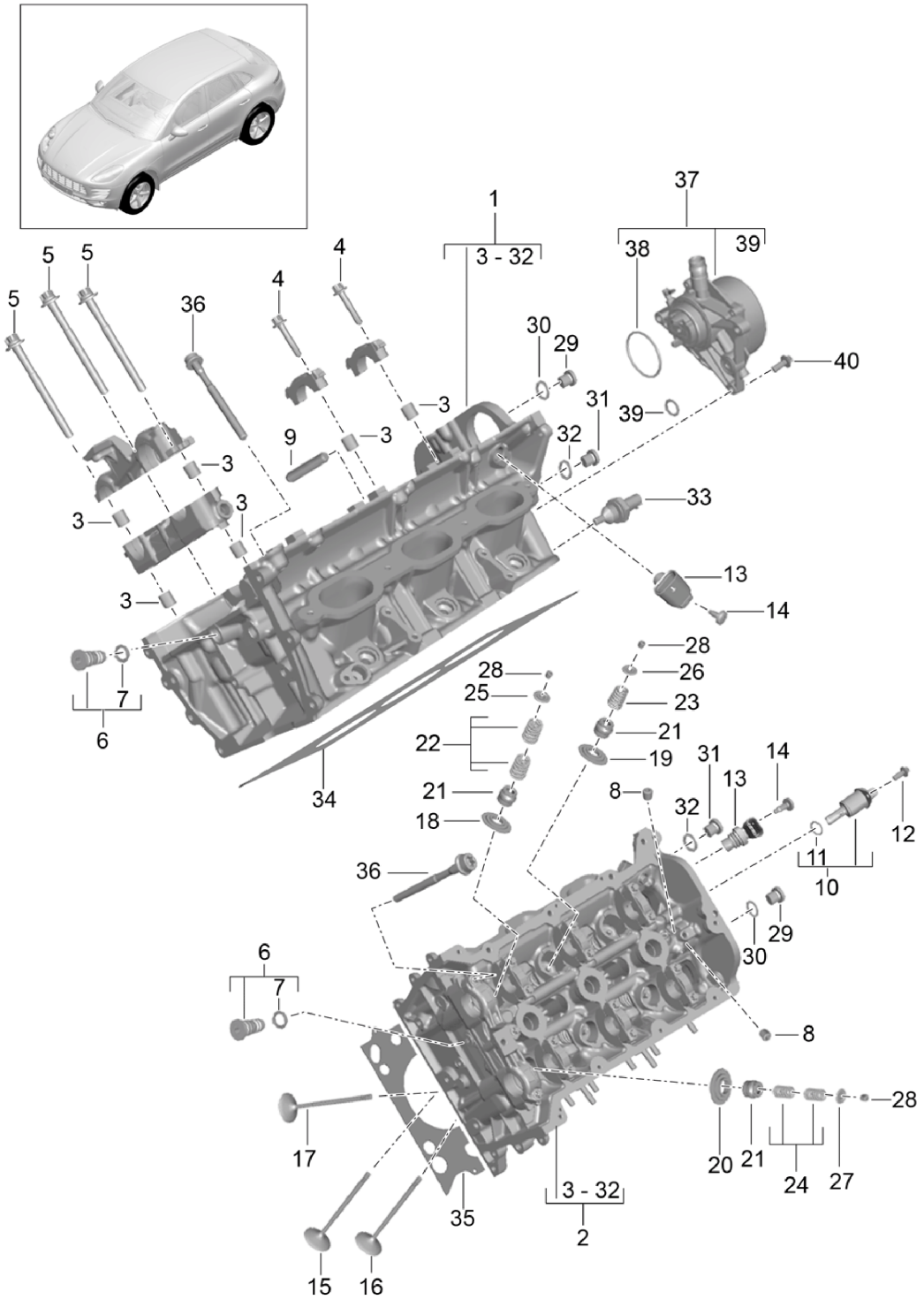

Bildtafel: 103-00

PORSCHE

Modell: 95B **Laufzeit: 2014>>**

Pos	Teilenummer	Benennung	Bemerkung	St	Modellangabe
		Zylinderkopf			MCT.LA/MA MDC.NA
		Unterdruckpumpe			
1	946 104 015 78	Zylinderkopf mit Zündkerze Zyl. 1 - 3	-14	1	
(1)	946 104 015 79	Zylinderkopf mit Zündkerze Zyl. 1 - 3	15-	1	
2	946 104 016 78	Zylinderkopf mit Zündkerze Zyl. 4 - 6	-14	1	
(2)	946 104 016 79	Zylinderkopf mit Zündkerze Zyl. 4 - 6	15-	1	
3	944 104 361 00	Passhülse 8,5 X 1 X 8,5		30	
(3)	999 095 071 00	Passhülse 12 X 1 X 10		2	
4	999 073 363 01	Torxschraube M 6 X 35		24	
5	900 385 027 01	Torxschraube BM 6 X 70		6	
6	948 104 250 01	Drossel		2	
7	999 707 577 40	O-Ring 10,0 X 2,5		2	
8	900 063 010 00	Verschlussschraube M 8 X 1		4	
9	999 060 001 01	Gewindebolzen MFS 8 X 42		18	
10	948 105 308 03	Stellelement Ventil		2	
11	999 701 582 40	O-Ring 11,5 X 1,8		2	
12	900 385 112 01	Torxschraube BM 5 X 12		4	
13	946 606 106 00	Hallgeber		4	
14	999 073 902 31	Linsenschraube Aluminium M 6 X 16		4	
15	948 105 321 02	Einlassventil unbeschichtet LÄNGE 107,7 MM		6	
16	948 105 321 15	Einlassventil beschichtet LÄNGE 112,8 MM		6	
17	948 105 322 52	Auslassventil		12	
18	948 105 151 01	Federteller unten Einlass		6	
19	948 105 153 51	Federteller unten Einlass		6	
20		Federteller unten Auslass		12	
21	996 105 115 52	Ventilschaftabdichtung		24	
22	948 105 094 02	Ventilfedersatz Einlass		6	

Bildtafel: 103-00

Modell: 95B **Laufzeit: 2014>>**

Pos	Teilenummer	Benennung	Bemerkung	St	Modellangabe
23	946 105 416 00	Ventilfeder Einlass		6	
24	948 105 095 52	Ventilfedersatz Auslass		12	
25	948 105 150 01	Federteller oben Einlass		6	
26	948 105 152 51	Federteller oben Einlass		6	
27		Federteller oben Auslass		12	
28	996 105 123 52	Ventilkegelstück		48	
29	900 219 023 01	Verschlussschraube M 10 X 1		2	
30	900 123 144 30	Dichtring A 10 X 13,5		2	
31	900 219 006 01	Verschlussschraube M 12 X 1,5		2	
32	900 123 005 30	Dichtring A 12 X 16		2	
33	948 606 420 00	Temperaturfühler Wasserkühlung		1	
34	946 104 173 01	Zylinderkopfdichtung Zyl. 1 - 3	-14	1	
(34)	946 104 173 02	Zylinderkopfdichtung Zyl. 1 - 3	15-	1	
35	946 104 174 01	Zylinderkopfdichtung Zyl. 4 - 6	-14	1	
(35)	946 104 174 02	Zylinderkopfdichtung Zyl. 4 - 6	15-	1	
36	948 104 181 10	Zylinderschraube M 11 X 1,5 X 140		16	
37	948 110 050 06	Unterdruckpumpe		1	
38	999 707 581 41	O-Ring 54 X 3		1	
39	999 707 582 41	O-Ring 13 X 3		1	
40	900 385 072 01	Torxschraube M 6 X 25		3	

Bildtafel: 103-05

Modell: 95B **Laufzeit: 2014>>**

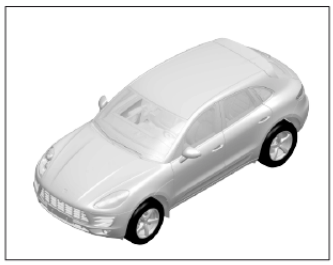

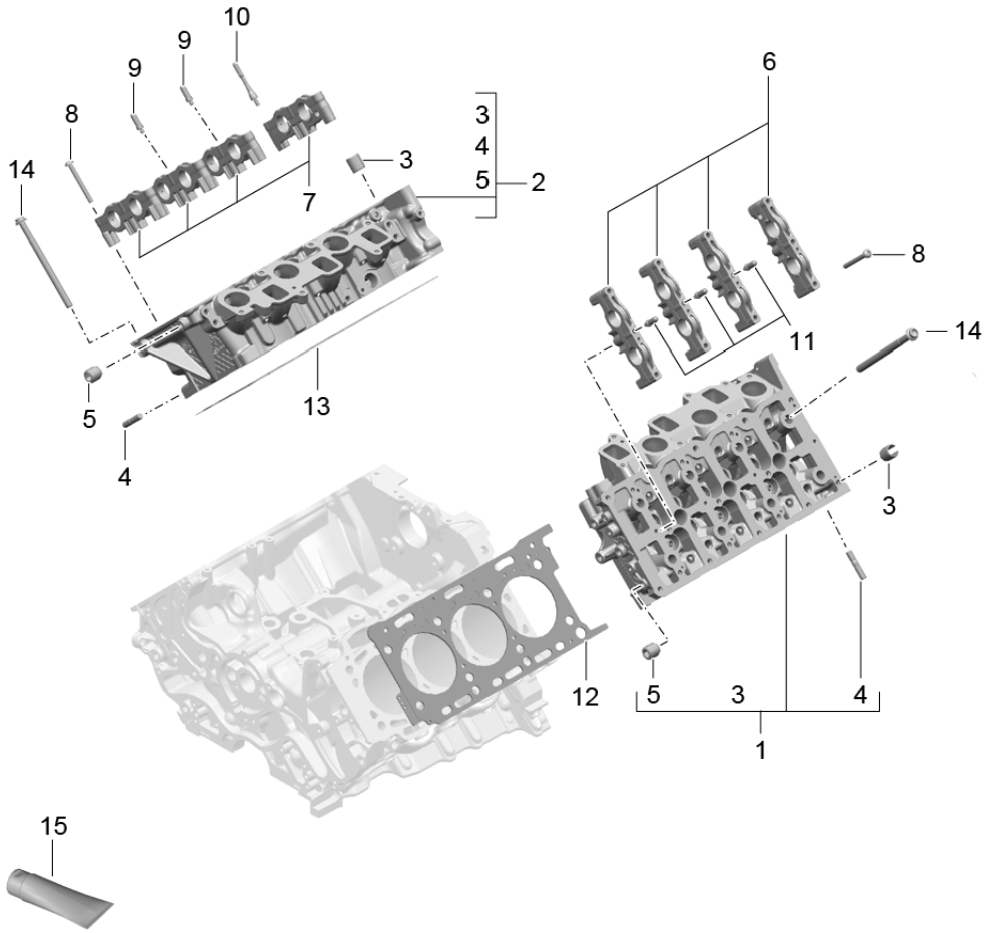

Bildtafel: 103-05

Modell: 95B **Laufzeit: 2014>>**

Pos	Teilenummer	Benennung	Bemerkung	St	Modellangabe
		Zylinderkopf			MCD.UD MCT.BA/BB/BC
1	958 104 016 21	Zylinderkopf komplett Zyl. 4 - 6		1	MCD.UD
(1)	958 104 016 22	Zylinderkopf komplett Zyl. 4 - 6		1	MCT.BA/BB/BC
2	958 104 015 21	Zylinderkopf komplett Zyl. 1 - 3		1	MCD.UD
(2)	958 104 015 22	Zylinderkopf komplett Zyl. 1 - 3		1	MCT.BA/BB/BC
3	958 104 429 10	Passhülse 8 X 9		4	
4	N 044 408 7	Stiftschraube M 8 X 25		16	
5	N 102 833 04	Verschlussschraube M 8 X 1		2	
6	958 104 959 00	Lagerdeckel Satz Zyl. 4 - 6		1	
7	958 104 960 00	Lagerdeckel Satz Zyl. 1 - 3		1	
8	N 106 165 01	Linsenschraube M 6 X 56		24	
9	958 104 564 00	Kugelkopf M 5 X 6 Zyl. 1 - 3		2	
10	958 104 564 10	Kugelkopf M 6 X 12 Zyl. 1 - 3		1	
11	958 104 564 00	Kugelkopf M 5 X 6 Zyl. 4 - 6		3	
12	958 104 173 11	Zylinderkopfdichtung 1,58 MM 1 LOCH		X	
(12)	958 104 173 21	Zylinderkopfdichtung 1,63 MM 2 LÖCHER		X	
(12)	958 104 173 31	Zylinderkopfdichtung 1,68 MM 3 LÖCHER		X	
13	958 104 174 11	Zylinderkopfdichtung 1,58 MM 1 LOCH		X	
(13)	958 104 174 21	Zylinderkopfdichtung 1,63 MM 2 LÖCHER		X	
(13)	958 104 174 31	Zylinderkopfdichtung 1,68 MM 3 LÖCHER		X	
14	WHT 005 262 A	Kombischraube M 12 X 1,5 X 177		16	
15	000 043 300 39	Dichtmasse 1 Tube 50 ML		X	

Bildtafel: 103-10

PORSCHE

Modell: 95B **Laufzeit:** 2014>>

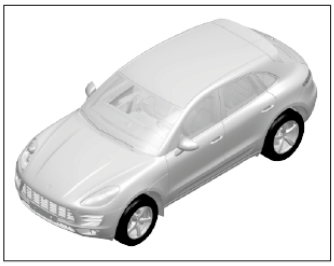

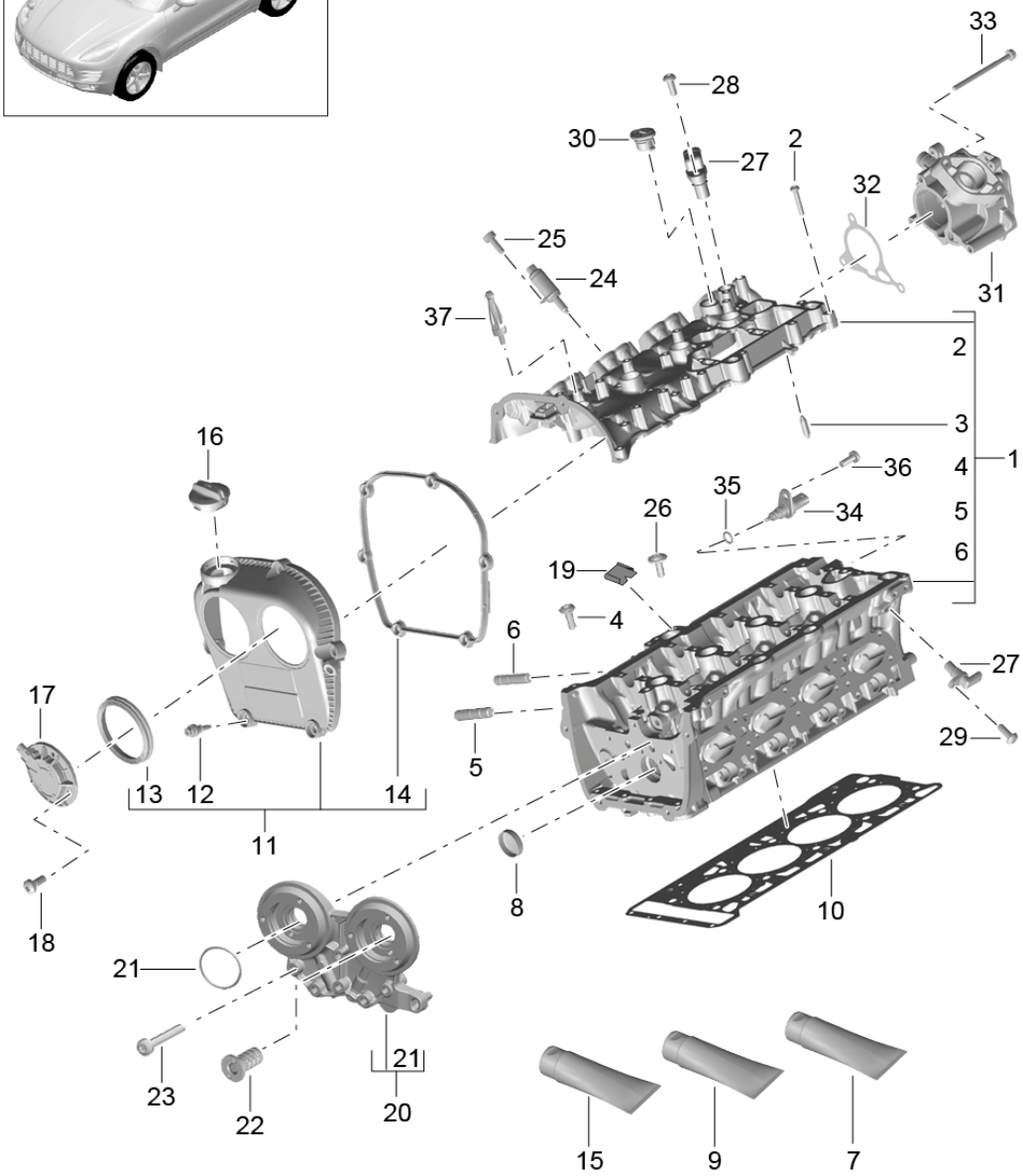

Modell: 95B **Laufzeit: 2014>>**

Pos	Teilenummer	Benennung	Bemerkung	St	Modellangabe
		Zylinderkopf			MCN.CC MCY.NA/NB/PA
1	958 103 063 00	Zylinderkopf komplett		1	MCN.CC
(1)	958 103 063 10	Zylinderkopf komplett		1	MCY.NA/NB/PA
2	N 105 540 05	Linsenschraube M 6 X 35		22	
3	955 104 251 00	Passhülse M 8 X 32		2	
4	WHT 005 305	Zylinderschraube M 10 X 115 X 85		10	
5	N 912 317 01	Stiftschraube M 8 X 25		4	
6	N 107 702 01	Stiftschraube M 6 X 40		2	
7	958 110 503 00	Dichtmasse 1 Tube 100 G für POS.1		X	
8	958 103 113 00	Verschlussdeckel 36,6		1	
9	958 101 901 00	Dichtmasse 18ML für POS.8		X	
10	958 103 383 00	Zylinderkopfdichtung		1	
(10)	958 103 383 10	Zylinderkopfdichtung		1	
11	958 103 269 00	Steuerkasten-Deckel oben		1	
12	958 105 343 00	Befestigungselement		6	
13	958 103 583 00	Dichtung Magnet		2	
14	958 103 483 00	Dichtung Steuerkasten-Deckel		1	
15	000 043 207 49	Dichtmasse 80 ML für POS.11		X	
(15)	000 043 300 39	Dichtmasse 50 ML für POS.11		X	
16	958 103 485 00	Verschlussdeckel Öl		1	
17	958 109 259 00	Magnet		2	
(17)	958 109 259 10	Magnet		2	
18	N 107 512 01	Sechsrundschraube M 6 X 14		6	
19	958 103 411 00	Trennsteg		4	
20	958 103 144 00	Lagerbock mitverwenden: WHT.007.212		1 2	
(20)	958 103 144 10	Lagerbock mitverwenden: 9A7.007.212.00		1 2	
21	WHT 007 212	O-Ring 52 X 3 in Verbindung mit 958.103.144.00		2	
(21)	9A7 007 212 00	O-Ring 52 X 3		2	

Modell: 95B **Laufzeit: 2014>>**

Pos	Teilenummer	Benennung	Bemerkung	St	Modellangabe
		in Verbindung mit 958.103.144.10			
22	958 109 257 00	Stellelement		2	
23	N 912 328 01	Sechsrundschraube M 6 X 52		6	
24	958 103 697 00	Stellelement		8	
(24)	958 103 697 01	Stellelement		8	
25	N 106 225 02	Zylinderschraube M 5 X 12		8	
26	N 101 562 06	Linsenschraube M 6 X 30		4	
27	958 907 601 00	Impulsgeber		2	
28	N 106 549 02	Flachrundschraube M 6 X 16		1	
29	N 104 514 05	Flachrundschraube M 6 X 16		1	
30	958 115 418 10	Verschlussstopfen M 6 X 16		1	
31	958 145 100 00	Unterdruckpumpe		1	
32	958 103 121 00	Dichtung		1	
33	N 107 394 01	Sechskantschraube M 6 X 90		4	
34	958 606 623 20	Temperaturgeber		1	
35	WHT 002 287 B	O-Ring		1	
36	N 910 967 01	Flachrundschraube		1	
37	WHT 005 404	Kugelbolzen M 6 X 12		2	

Bildtafel: 103-15

PORSCHE

Modell: 95B **Laufzeit: 2014>>**

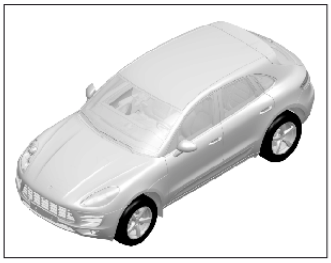

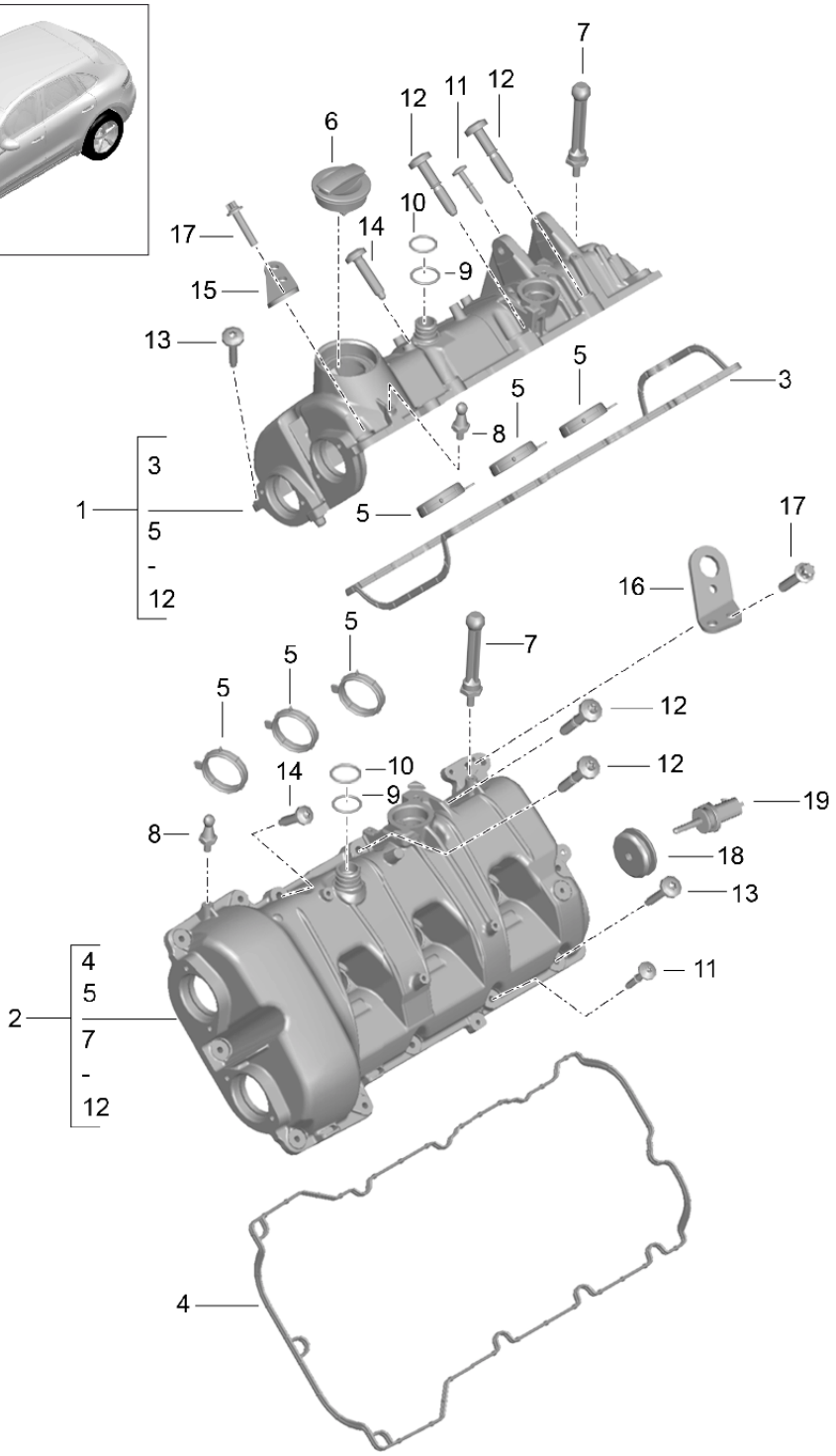

Modell: 95B **Laufzeit: 2014>>**

Pos	Teilenummer	Benennung	Bemerkung	St	Modellangabe
		Ventildeckel			MCT.LA/MA MDC.NA
1	946 105 135 39	Ventildeckel Zyl. 1 - 3 M >> CTM003553 M >> CTL002423		1	MCT.LA/MA
(1)	946 105 135 45	Ventildeckel Zyl. 1 - 3 M CTM003554 >> M CTL002424 >>		1	MCT.LA/MA
(1)		Ventildeckel Zyl. 1 - 3		1	MDC.NA
2	946 105 136 64	Ventildeckel Zyl. 4 - 6 M >> CTM003553 M >> CTL002423		1	MCT.LA/MA
(2)	946 105 136 65	Ventildeckel Zyl. 4 - 6 M CTM003554 >> M CTL002424 >>		1	MCT.LA/MA
3	946 105 935 60	Dichtung Zyl. 1 - 3		1	
(3)	946 105 935 65	Dichtung Zyl. 1 - 3		1	
4	946 105 936 60	Dichtung Zyl. 4 - 6		1	
(4)	946 105 936 65	Dichtung Zyl. 4 - 6		1	
5	946 105 937 60	Dichtung innen		6	
(5)	946 105 937 65	Dichtung innen		6	
6	958 104 485 10	Verschlussdeckel		1	
7	999 167 056 90	Kugelbolzen 15		2	
8	999 167 055 90	Kugelbolzen 10		2	
9	999 707 677 41	O-Ring 22,5 X 2,5		2	
10	999 707 677 40	O-Ring 22,5 X 2,5		2	
11	999 073 581 01	Flachrundschraube M 6 X 36 M >> CTM003553 M >> CTL002423		4	
12	999 073 582 01	Flachrundschraube M 8 X 44 M >> CTM003553 M >> CTL002423		4	
13	999 073 905 31	Linsenschraube Aluminium M 6 X 30 M >> CTM003553 M >> CTL002423		13	
(13)		Linsenschraube Aluminium M 6 X 30 M CTM003554 >> M CTL002424 >>		17	MDC.NA
14	999 073 908 31	Linsenschraube Aluminium M 8 X 35		3	

Bildtafel: 103-15

PORSCHE

Modell: 95B **Laufzeit:** 2014>>

Pos	Teilenummer	Benennung	Bemerkung	St	Modellangabe
		M >> CTM003553			
		M >> CTL002423			
(14)		Linsenschraube		7	MDC.NA
		Aluminium			
		M 8 X 35			
		M CTM003554 >>			
		M CTL002424 >>			
15	948 104 305 21	Transportlasche		1	
16	946 104 306 00	Transportlasche		1	
17	900 385 042 01	Torxschraube		4	
		M 8 X 35			
18	993 110 530 01	Tülle		1	
		Temperaturfühler			
19	997 606 213 00	Temperaturfühler		1	
		Motorraum			

Bildtafel: 103-20

Modell: 95B **Laufzeit: 2014>>**

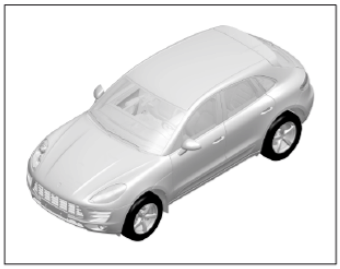

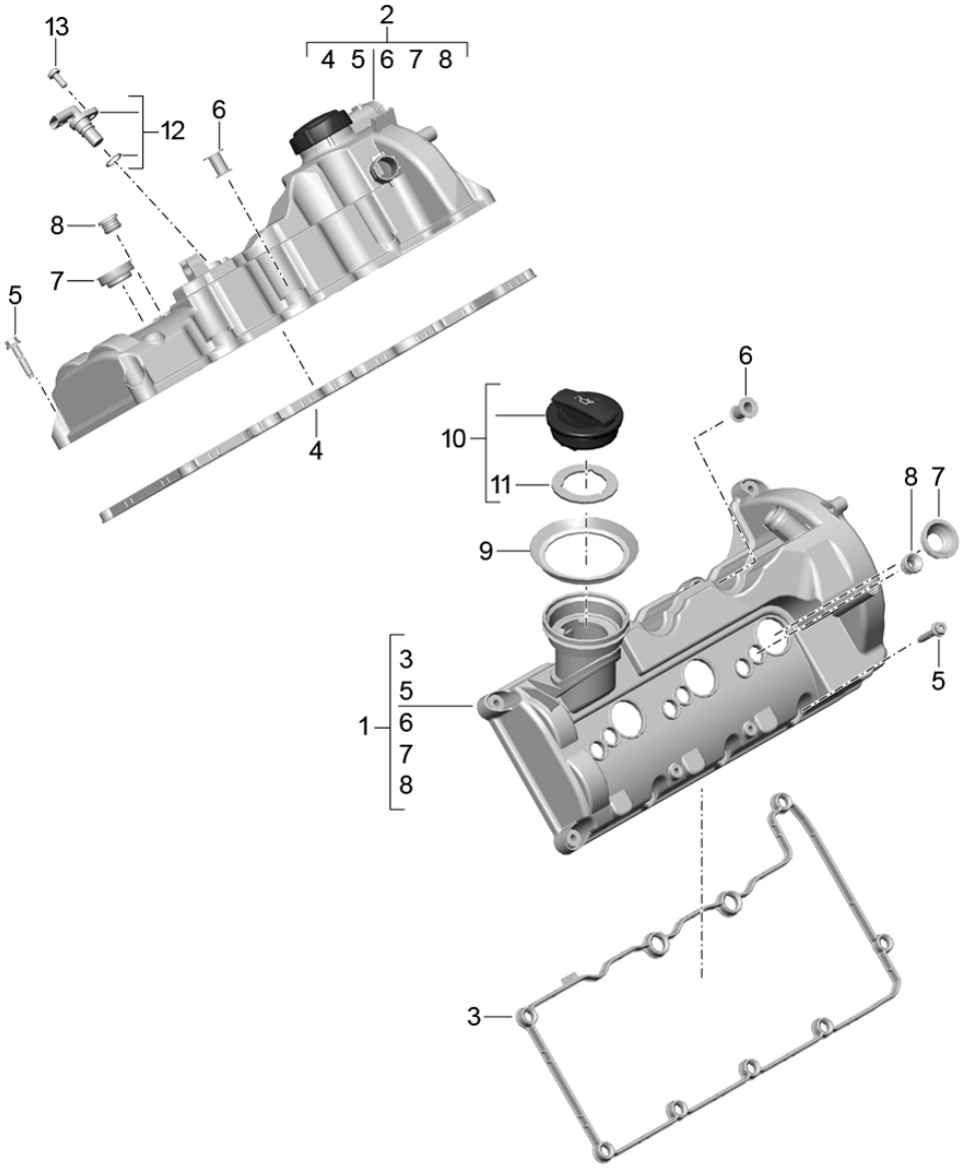

Bildtafel: 103-20

PORSCHE

Modell: 95B **Laufzeit:** 2014>>

Pos	Teilenummer	Benennung	Bemerkung	St	Modellangabe
		Ventildeckel			MCD.UD MCT.BA/BB/BC
1	958 105 135 11	Ventildeckel Zyl. 4 - 6		1	
2	958 105 136 11	Ventildeckel Zyl. 1 - 3		1	
3	958 105 231 10	Dichtung Zyl. 4 - 6		1	
4	958 105 232 10	Dichtung Zyl. 1 - 3		1	
5	958 105 343 00	Befestigungselement		14	
6	958 105 343 11	Befestigungselement		4	
(6)	958 105 343 10	Befestigungselement		4	
7	958 105 585 00	Wellendichtring 37 X 13		6	
8	958 105 631 00	Tülle		12	
9	958 107 287 00	Dichtring		1	
10	958 104 485 10	Verschlussdeckel		1	
11	958 104 536 00	Dichtung		1	
12	958 606 106 01	Impulsgeber		1	
13	N 104 056 04	Linsenschraube M 6 X 14		1	

Bildtafel: 103-30

PORSCHE

Modell: 95B **Laufzeit:** 2014>>

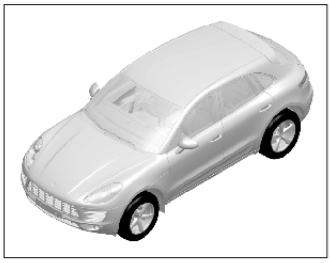

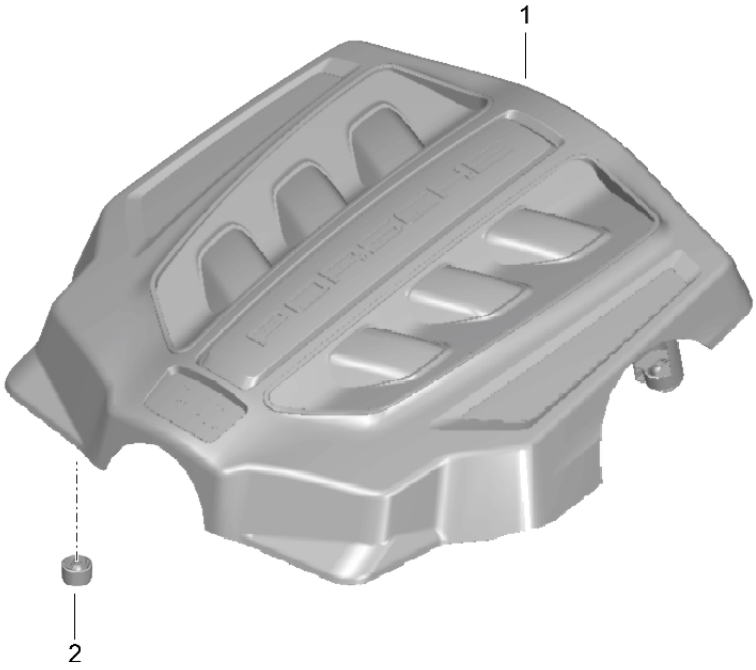

Bildtafel: 103-30

PORSCHE

Modell: 95B **Laufzeit: 2014>>**

Pos	Teilenummer	Benennung	Bemerkung	St	Modellangabe
		Motorabdeckung			
1	95B 103 925 D	Motorabdeckung		1	MCT.MA
(1)	95B 103 925 F	Motorabdeckung		1	MDC.NA
(1)	95B 103 925 E	Motorabdeckung		1	MCT.LA
(1)	95B 103 925 A	Motorabdeckung		1	MCD.UD MCT.BA/BB/BC
(1)	95B 103 925	Motorabdeckung	-16	1	MCN.CC MCY.NA
(1)	95B 103 925 H	Motorabdeckung	17-	1	MCY.NB/PA
2	06J 103 226	Kugelpfanne		2	MCT.LA/MA MDC.NA
		Motorabdeckung vorn			
(2)		Kugelpfanne		4	MCN.CC MCY.NA
		Motorabdeckung			
(2)	955 110 236 20	Kugelpfanne		2	MCT.LA/MA MDC.NA
		Motorabdeckung hinten			
(2)		Kugelpfanne		4	MCD.UD MCT.BA/BB/BC
		Motorabdeckung			

Bildtafel: 103-40

Modell: 95B **Laufzeit: 2014>>**

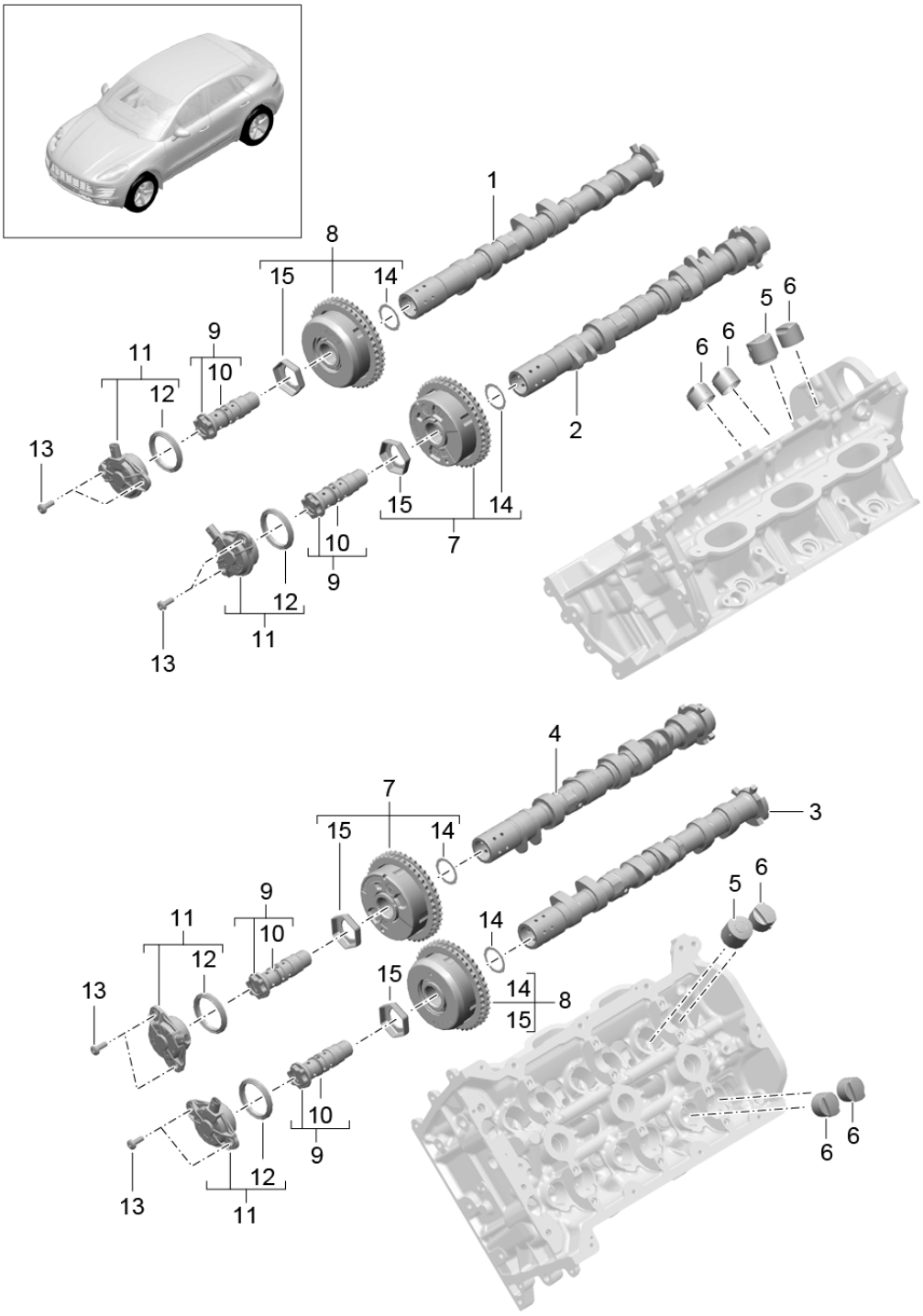

Bildtafel: 103-40

Modell: 95B **Laufzeit: 2014>>**

Pos	Teilenummer	Benennung	Bemerkung	St	Modellangabe
		Nockenwelle			MCT.LA/MA MDC.NA
1	946 105 242 60	Nockenwelle Auslass Zyl. 1 - 3 M >> CTM042345 M >> CTL016041		1	
(1)	946 105 242 61	Nockenwelle Auslass Zyl. 1 - 3 M CTM042346 >> M CTL016042 >>		1	MDC.NA
2	946 105 241 60	Nockenwelle Einlass Zyl. 1 - 3 M >> CTM042345 M >> CTL016041		1	
(2)	946 105 241 61	Nockenwelle Einlass Zyl. 1 - 3 M CTM042346 >> M CTL016042 >>		1	MDC.NA
3	946 105 244 60	Nockenwelle Auslass Zyl. 4 - 6 M >> CTM042345 M >> CTL016041		1	
(3)	946 105 244 61	Nockenwelle Auslass Zyl. 4 - 6 M CTM042346 >> M CTL016042 >>		1	MDC.NA
4	946 105 243 60	Nockenwelle Einlass Zyl. 4 - 6 M >> CTM042345 M >> CTL016041		1	
(4)	946 105 243 61	Nockenwelle Einlass Zyl. 4 - 6 M CTM042346 >> M CTL016042 >>		1	MDC.NA
5	9A1 105 070 04	Hydraul. Ventilstössel Einlass		6	
6	9A1 105 071 00	Hydraul. Ventilstössel Auslass		18	
7	946 105 051 76	Nockenwellenversteller Einlass		2	
8	946 105 052 76	Nockenwellenversteller Auslass		2	
9	946 105 054 76	Schraube Nockenwellenversteller		4	
10	946 105 156 76	Kolbenring Schraube Einzelteile nicht lieferbar POS.9 verwenden		4	
11	946 105 053 77	Stellelement Nockenwelle	-15	4	
(11)	946 105 053 79	Stellelement Nockenwelle	16-	4	

Bildtafel: 103-40

PORSCHE

Modell: 95B **Laufzeit:** 2014>>

Pos	Teilenummer	Benennung	Bemerkung	St	Modellangabe
12	999 701 506 41	Dichtring 42 X 51,8 X 4,9		4	
13	999 073 103 01	Flachrundschraube M 6 X 16		8	
14	946 105 155 75	Scheibe		4	
15	946 105 154 75	Hülse		4	

Bildtafel: 103-50

PORSCHE

Modell: 95B **Laufzeit: 2014>>**

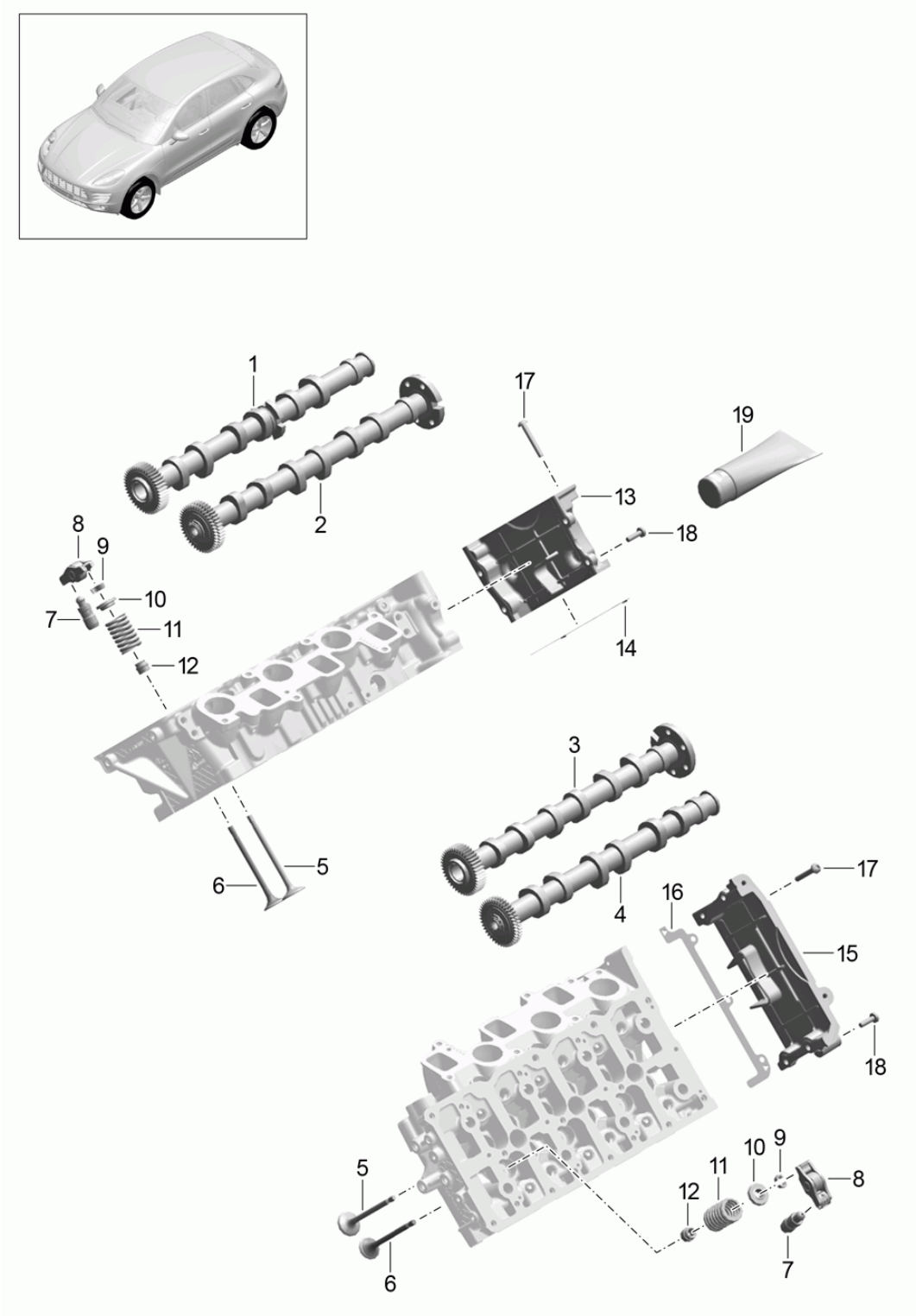

Bildtafel: 103-50

Modell: 95B **Laufzeit: 2014>>**

Pos	Teilenummer	Benennung	Bemerkung	St	Modellangabe
		Nockenwelle			MCD.UD MCT.BA/BB/BC
		Ventile			
1	958 105 042 00	Nockenwelle Auslass Zyl. 1 - 3		1	MCD.UD
(1)	958 105 042 10	Nockenwelle Auslass Zyl. 1 - 3		1	MCT.BA/BB/BC
2	958 105 041 11	Nockenwelle Einlass Zyl. 1 - 3		1	MCD.UD MCT.BA/BB/BC
3	958 105 044 01	Nockenwelle Einlass Zyl. 4 - 6		1	MCD.UD MCT.BA/BB/BC
4	958 105 043 10	Nockenwelle Auslass Zyl. 4 - 6		1	MCD.UD
(4)	958 105 043 20	Nockenwelle Auslass Zyl. 4 - 6		1	MCT.BA/BB/BC
5	955 105 601 20	Einlassventil		12	
6	958 105 322 30	Auslassventil		12	
7	958 105 423 10	Ausgleichgehäuse hydraulisch		24	
8	955 105 417 20	Schlepphebel		24	
9	955 105 651 20	Ventilkegelstück		48	
10	955 105 641 10	Federteller oben		24	
11	955 105 119 10	Ventilfeder		24	
12	955 105 115 10	Ventilschaftabdichtung 6 MM Einlass mitverwenden: Hülse 955.105.501.00		12 X	
(12)	958 105 115 20	Ventilschaftabdichtung 6 MM Auslass mitverwenden: Hülse 955.105.501.00		12 X	
-	955 105 501 00	Hülse für Reparatur Ventilschaftabdichtung 6 X 20		X	
13	958 105 130 01	Abdeckung Zyl. 1 - 3 mitverwenden: Dichtmasse 000.043.300.39		1 X	
14	958 105 592 02	Dichtung mitverwenden: Dichtmasse 000.043.300.39		1 X	
15	958 105 129 01	Abdeckung Zyl. 4 - 6 mitverwenden: Dichtmasse 000.043.300.39		1 X	

Bildtafel: 103-50

PORSCHE

Modell: 95B **Laufzeit:** 2014>>

Pos	Teilenummer	Benennung	Bemerkung	St	Modellangabe
16	958 105 591 11	Dichtung mitverwenden: Dichtmasse 000.043.300.39		1 X	
17	N 105 821 03	Linsenschraube M 6 X 40		6	
18	N 101 243 06	Linsenschraube M 6 X 20		8	
19	000 043 300 39	Dichtmasse 1 Tube 50 ML		X	

Bildtafel: 103-60

PORSCHE

Modell: 95B **Laufzeit: 2014>>**

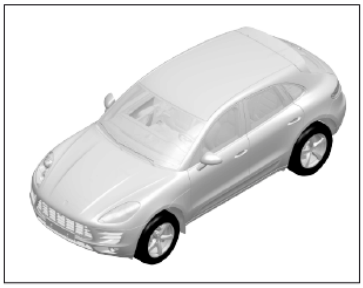

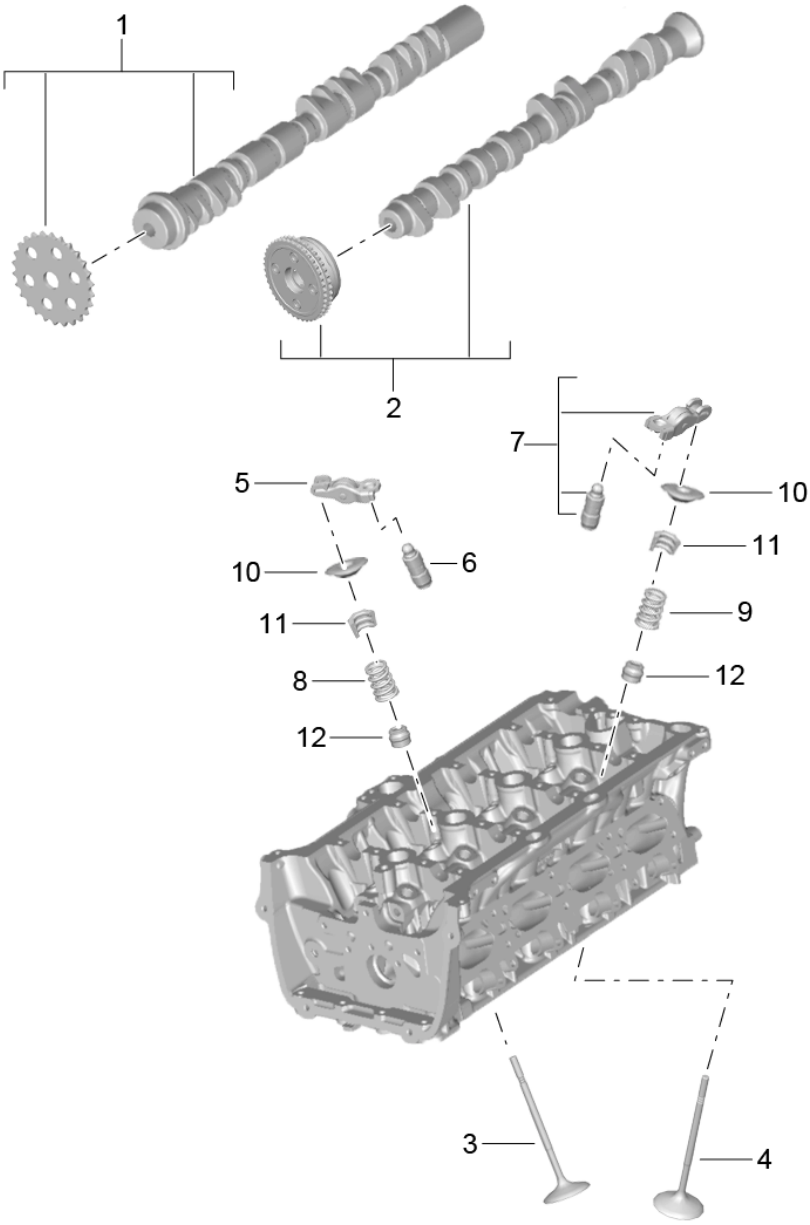

Modell: 95B **Laufzeit: 2014>>**

Pos	Teilenummer	Benennung	Bemerkung	St	Modellangabe
		Nockenwelle			MCN.CC MCY.NA/NB/PA
		Ventile			
1	958 109 021 00	Nockenwelle Einlass Zyl. 1 - 4		1	
2	958 109 022 00	Nockenwelle Auslass Zyl. 1 - 4		1	
3	958 109 601 00	Einlassventil		8	
4	958 109 611 00	Auslassventil		8	MCN.CC
(4)	958 109 611 01	Auslassventil		8	MCN.CC
(4)	958 109 611 10	Auslassventil		8	MCN.CC MCY.NA/NB/PA
5	958 105 417 11	Schlepphebel Einlass		8	
6	958 105 423 20	Ausgleichgehäuse		8	
7	958 109 417 10	Schlepphebel Auslass mit Ausgleichgehäuse		8	
8	958 109 623 20	Ventilfeder Einlassventil		8	
(8)	958 109 623 30	Ventilfeder Einlassventil		8	
9	958 109 623 10	Ventilfeder Auslassventil		8	MCN.CC
(9)	958 109 623 00	Ventilfeder Auslassventil		8	MCN.CC MCY.NA/NB/PA
10	958 105 641 00	Federteller		16	
11	955 105 651 10	Ventilkegelstück		32	
12	955 105 675 00	Ventilschaftabdichtung 6 MM mitverwenden: Hülse 955.105.501.00		16 X	
(12)	955 105 675 10	Ventilschaftabdichtung 6 MM mitverwenden: Hülse 955.105.501.00		16 X	
(12)	955 105 675 20	Ventilschaftabdichtung 6 MM mitverwenden: Hülse 955.105.501.00		16 X	
-	955 105 501 00	Hülse für Reparatur Ventilschaftabdichtung 6 X 20		X	

Bildtafel: 103-70

PORSCHE

Modell: 95B **Laufzeit:** 2014>>

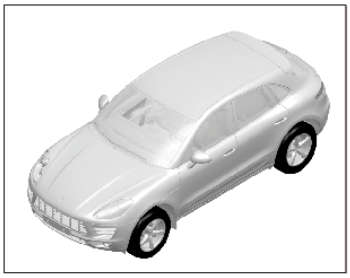

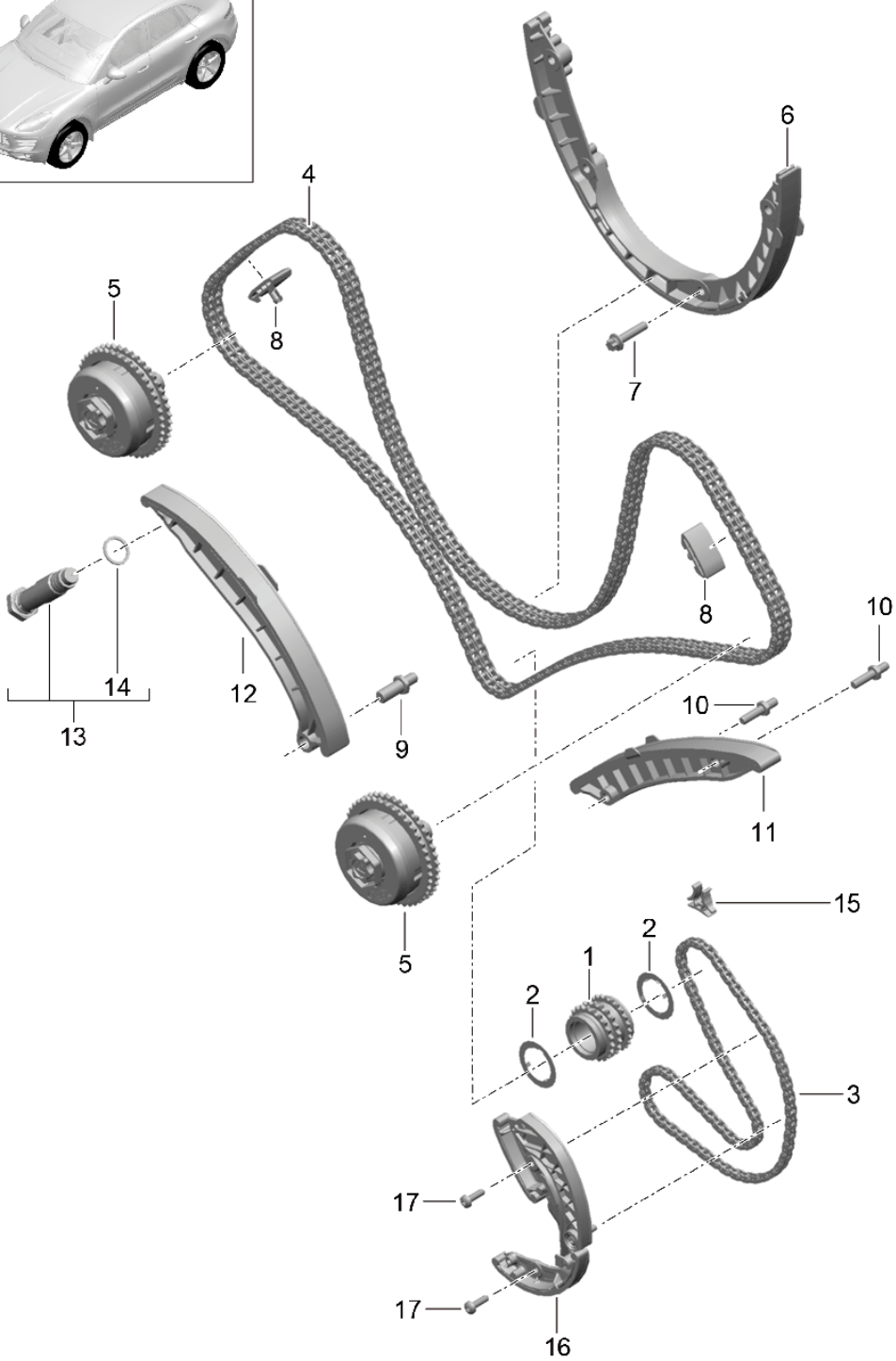

Bildtafel: 103-70

PORSCHE

Modell: 95B **Laufzeit: 2014>>**

Pos	Teilenummer	Benennung	Bemerkung	St	Modellangabe
		Ventilsteuerung			MCT.LA/MA MDC.NA
1	946 102 231 75	Kettenrad Kurbelwelle		1	
2	948 102 230 00	Scheibe		2	
3	946 107 252 75	Kette Ölpumpe		1	
4	946 105 169 75	Kette		1	
5		Nockenwellenversteller siehe Bildtafel 1/03/40			
6	948 105 023 12	Gleitschiene		1	
7	900 385 042 01	Torxschraube BM 8 X 35		4	
8	948 105 166 12	Gleitschiene		2	
9	999 015 022 01	Gewindebolzen M 10 X 25		1	
10	999 015 021 01	Gewindebolzen M 8 X 25		2	
11	946 105 068 00	Gleitschiene		1	
12	948 105 065 10	Spannschiene		1	
13	946 105 180 75	Kettenspanner M >> CTM035886 M >> CTL014194		1	
(13)	946 105 180 76	Kettenspanner M CTM035887 >> M CTL014195 >>		1	MDC.NA
14	900 123 118 30	Dichtring A 22 X 27		1	
15	946 107 253 00	Führungsstück		1	
16	946 107 258 77	Kettenspanner Ölpumpe Antrieb		1	
17	999 073 344 01	Flachrundschraube M 6 X 20		2	

Bildtafel: 103-80

PORSCHE

Modell: 95B **Laufzeit: 2014>>**

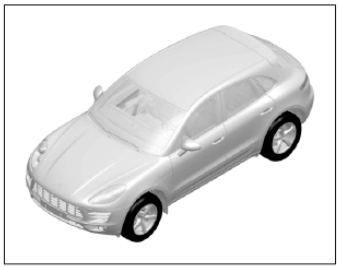

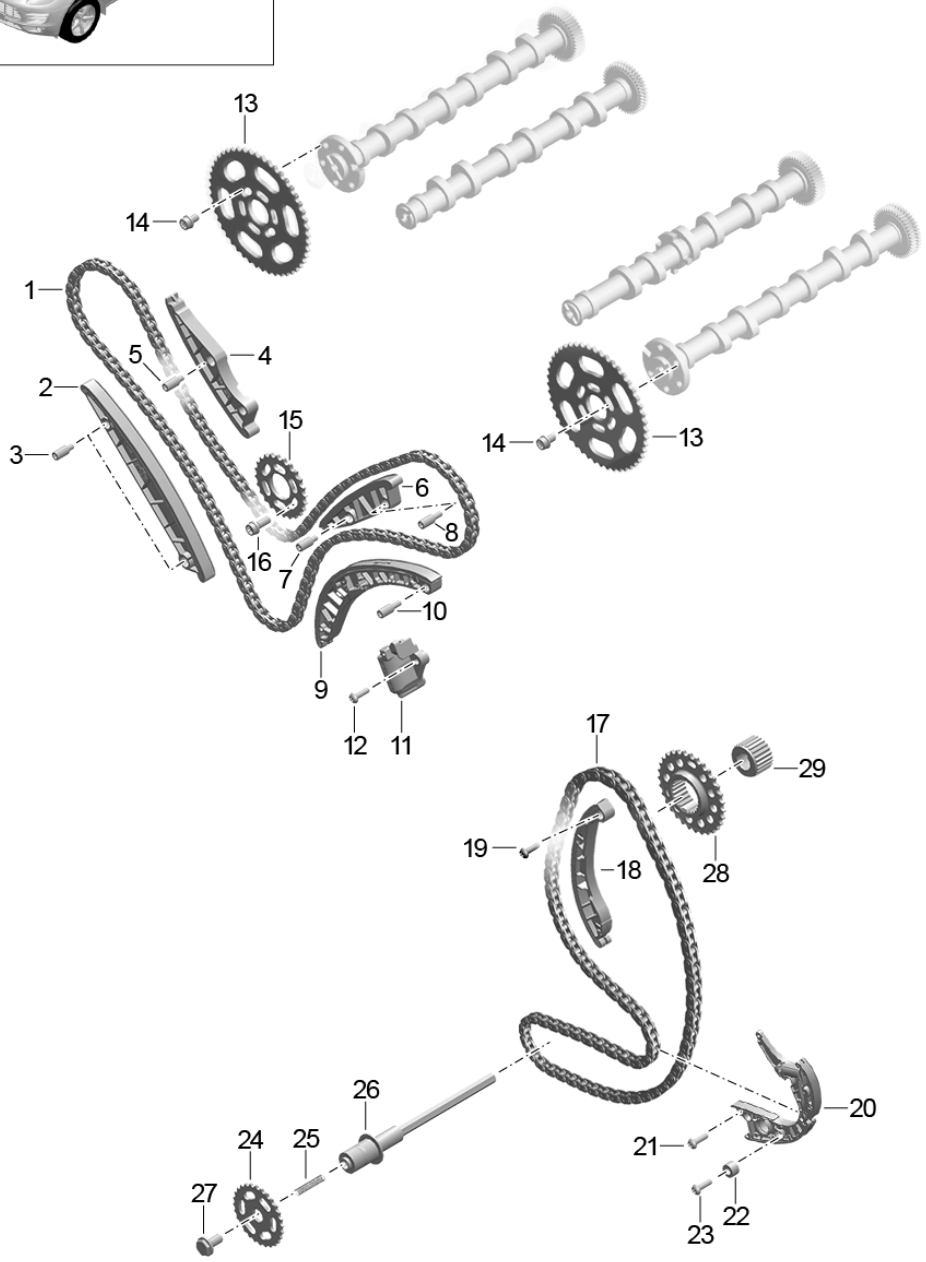

Modell: 95B **Laufzeit: 2014>>**

Pos	Teilenummer	Benennung	Bemerkung	St	Modellangabe
		Ventilsteuerung			MCD.UD MCT.BA/BB/BC
1	958 105 169 11	Steuerkette		1	
2	958 105 065 00	Gleitschiene		1	
3	958 105 426 00	Führungsbolzen		2	
4	958 105 066 00	Gleitschiene		1	
5	958 105 426 00	Führungsbolzen		2	
6	958 105 067 00	Gleitschiene		1	
7	958 105 426 00	Führungsbolzen		1	
8	958 105 426 10	Führungsbolzen		1	
9	958 105 068 00	Gleitschiene		1	
10	958 105 426 10	Führungsbolzen		1	
11	958 105 467 12	Kettenspanner		1	
12	N 101 243 06	Linsenschraube M 6 X 20		2	
13	958 105 181 10	Kettenrad Nockenwelle Z = 48		2	
14	N 910 522 01	Zylinderschraube M 8 X 12		10	
15	958 101 333 00	Kettenrad Ausgleichwelle		1	
16	N 910 488 02	Zylinderschraube M 8 X 20		3	
17	958 105 170 00	Steuerkette		1	
18	958 105 069 00	Gleitschiene		1	
19	WHT 005 189	Sechsrundschraube M 6 X 29,5 mit Führungshülse		1	
20	958 105 507 21	Kettenspanner		1	
21	N 101 243 06	Linsenschraube M 6 X 20		6	
22	958 105 535 10	Distanzbuchse 6 X 15,5 X 8		1	
23	N 101 243 06	Linsenschraube M 6 X 20		1	
24	958 107 114 10	Kettenrad Ölpumpe		1	
25	955 105 481 00	Druckfeder		1	
26	958 107 320 10	Antriebswelle Ölpumpe		1	
27	N 908 932 02	Sechskantschraube M 10 X 20		1	
28	958 105 222 00	Kettenrad Hochdruckpumpe nur in Verbindung mit Flansch 958.110.541.00 059.130.141.F		1	MCD.UD
(28)		Kettenrad Hochdruckpumpe nur in Verbindung mit Flansch 958.110.541.10 059.130.141.H		1	MCD.UD
(28)	958 105 222 11	Kettenrad Hochdruckpumpe nur in Verbindung mit Flansch 958.110.541.10 059.130.141.H		1	
29		Flansch		1	

Bildtafel: 103-80

PORSCHE

Modell: 95B **Laufzeit:** 2014>>

Pos	Teilenummer	Benennung	Bemerkung	St	Modellangabe
		Kettenrad Hochdruckpumpe siehe Bildtafel 1/07/40 Pos.18			

Bildtafel: 103-90

PORSCHE

Modell: 95B **Laufzeit: 2014>>**

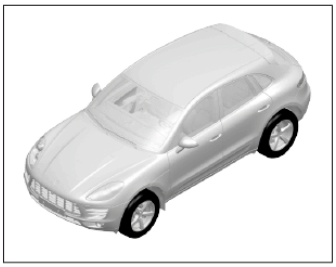

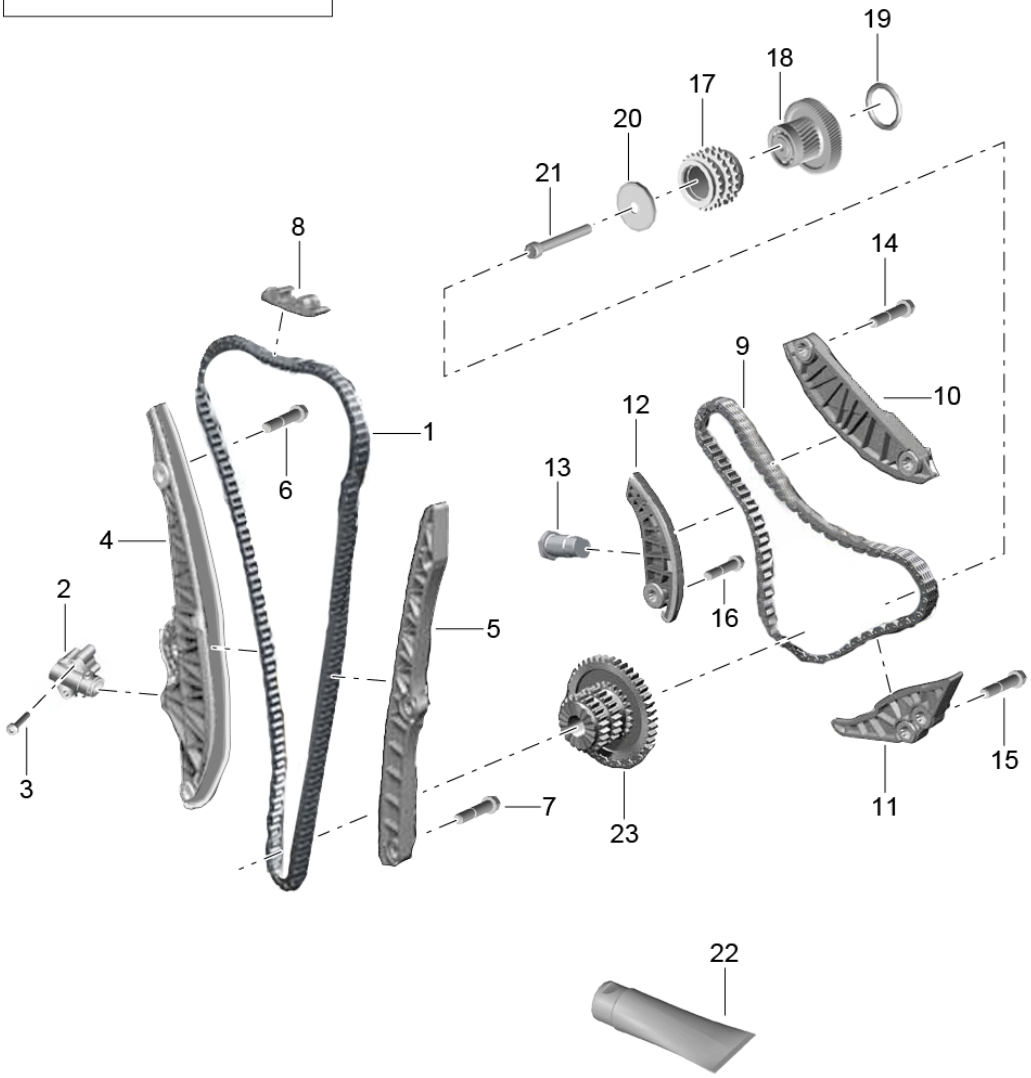

Bildtafel: 103-90

PORSCHE

Modell: 95B **Laufzeit:** 2014>>

Pos	Teilenummer	Benennung	Bemerkung	St	Modellangabe
		Ventilsteuerung			MCN.CC MCY.NA/NB/PA
1	958 109 158 10	Steuerkette		1	
2	958 109 467 00	Kettenspanner		1	
3	N 107 654 01	Torxschraube Aluminium M 6 X 35		2	
4	958 109 509 00	Gleitschiene		1	
5	958 109 469 00	Gleitschiene		1	
6	N 911 303 01	Passschraube M 8 X 14		1	
7	N 911 304 01	Passschraube M 8 X 12		2	
8	958 109 469 10	Gleitschiene		1	
9	958 109 158 00	Steuerkette		1	
10	958 109 469 20	Gleitschiene		1	
11	958 109 469 30	Gleitschiene		1	
(11)	958 109 469 31	Gleitschiene		1	
12	958 109 509 10	Gleitschiene		1	
13	958 109 467 10	Kettenspanner		1	
14	N 911 304 01	Passschraube M 8 X 12		2	
15		Passschraube M 8 X 12		2	
16	N 911 303 01	Passschraube M 8 X 14		1	
17	958 103 319 00	Kettenrad		1	
18	958 103 559 00	Zwischenwelle		1	
19	WHT 001 905 A	O-Ring		1	
(19)	WHT 001 905	O-Ring		1	
20	WHT 001 396 A	Anlaufscheibe		1	
21	N 105 449 04	Zylinderschraube M 8 X 55		1	
22	958 110 503 00	Dichtmasse		1	
23		Kettenrad Kurbelwelle siehe Bildtafel 1/02/20 POS.3		1	

Bildtafel: 104-00

PORSCHE

Modell: 95B **Laufzeit: 2014>>**

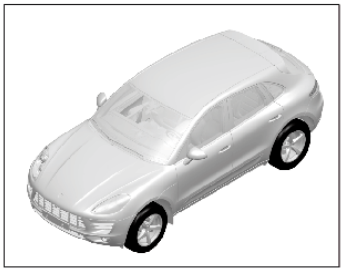

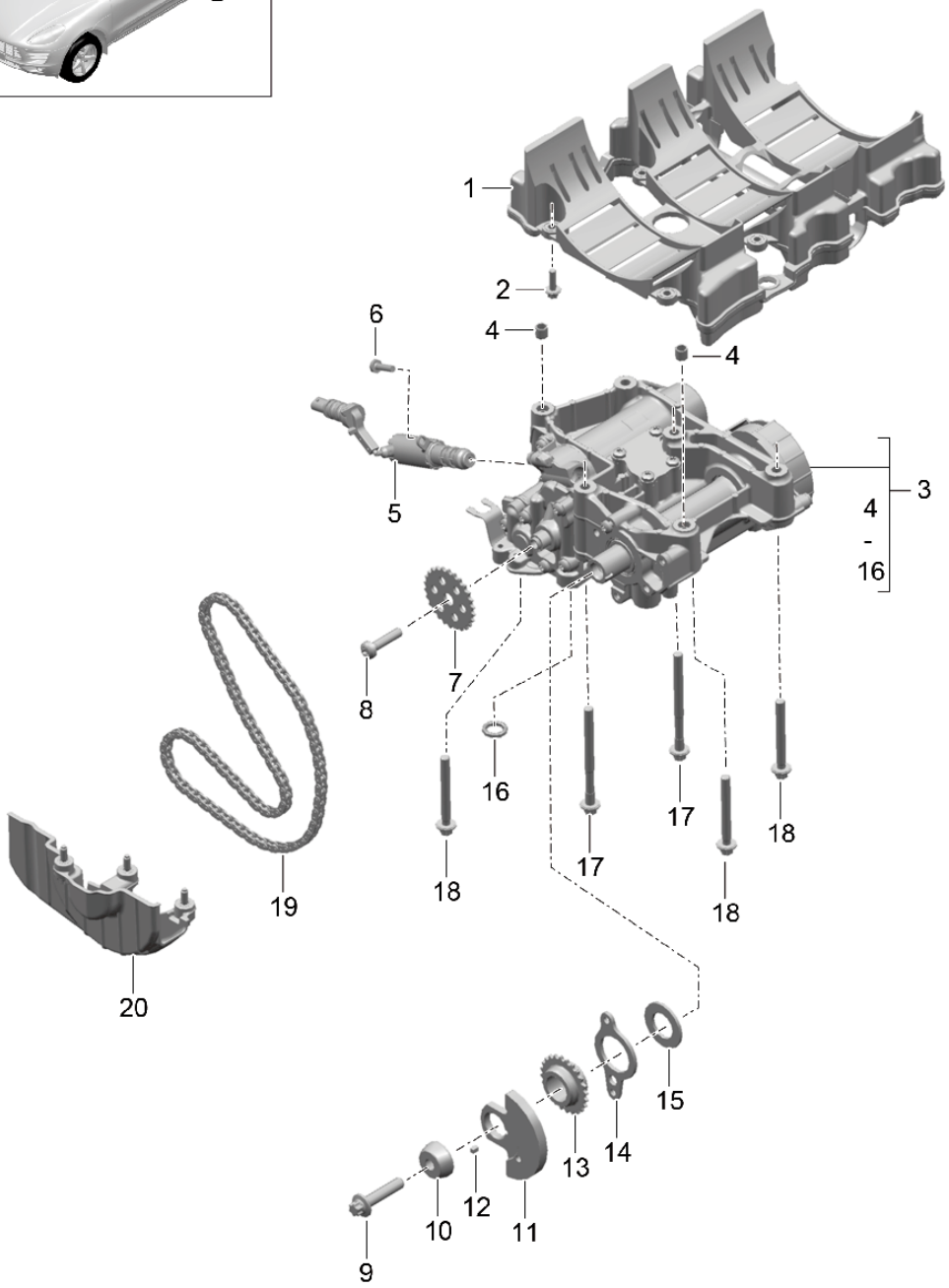

Modell: 95B **Laufzeit: 2014>>**

Pos	Teilenummer	Benennung	Bemerkung	St	Modellangabe
		Ölrückführung			MCT.LA/MA
					MDC.NA
		Ölpumpe			
1	946 107 085 75	Ölrückführung		1	
2	900 385 019 01	Torxschraube		6	
		BM 6 X 20			
3	946 107 013 61	Ölpumpe		1	MCT.MA
					MDC.NA
(3)	946 107 013 35	Ölpumpe		1	MCT.LA
4	999 095 063 01	Passhülse		2	
		11M6 X 10			
5	946 107 113 60	Magnetventil		1	
6	999 073 344 01	Flachrundschraube		1	
		M 6 X 20			
7	948 107 114 01	Kettenrad		1	
8	946 107 213 20	Zylinderschraube		1	
9	900 385 011 01	Torxschraube		1	
		BM 10 X 45			
10	946 107 218 20	Konusscheibe		1	MCT.MA
					MDC.NA
(10)	946 107 218 35	Konusscheibe		1	MCT.LA
11	946 107 216 60	Ausgleichgewicht		1	MCT.MA
					MDC.NA
(11)	946 107 216 35	Ausgleichgewicht		1	MCT.LA
12	946 107 217 20	Passfeder		1	
13	946 107 114 20	Kettenrad		1	
		Ausgleichwelle			
14	946 107 215 60	Deckel		1	
15	946 107 214 60	Scheibe		1	
16	999 701 490 40	O-Ring		1	
		11,3 X 3,0			
17	900 385 007 01	Torxschraube		2	
		BM 8 X 100			
18	900 385 115 01	Torxschraube		4	
		BM 8 X 70			
19		Kette		1	
		Ölpumpe			
		siehe Bildtafel			
		1/03/70			
20	946 107 254 60	Abdeckung		1	
		mit			
		Befestigungsschraube			
		M >> CTL013429			
		M >> CTM000153			
(20)	946 107 254 61	Abdeckung		1	MDC.NA
		mit			
		Befestigungsschraube			
		M CTL013430 >>			
		M CTM000154 >>			

Bildtafel: 104-30

PORSCHE

Modell: 95B **Laufzeit: 2014>>**

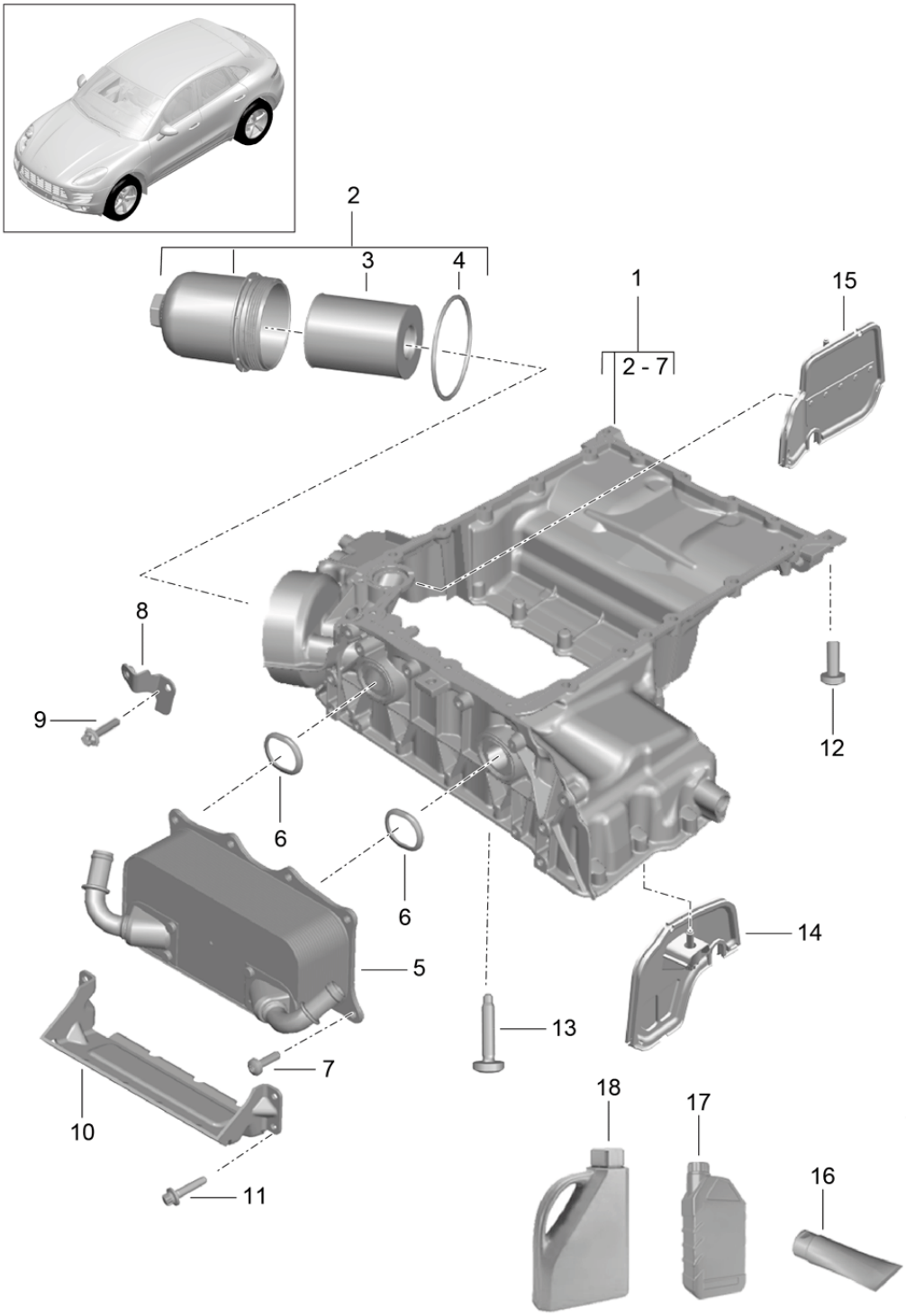

Modell: 95B **Laufzeit: 2014>>**

Pos	Teilenummer	Benennung	Bemerkung	St	Modellangabe
		Ölführungsgehäuse			MCT.LA/MA MDC.NA
		Ölfilter Wärmetauscher			
1	946 107 051 31	Ölführungsgehäuse Aluminium		1	
2	946 107 022 75	Ölfilter		1	
3	948 107 222 00	Filtereinsatz mitverwenden: Dichtring 946.107.322.75		1 1	
4	946 107 322 75	Dichtring		1	
5	946 107 281 30	Wärmetauscher		1	
6	948 107 175 20	Dichtung		2	
7	999 073 344 01	Flachrundschraube M 6 X 20		6	
8	946 107 251 30	Halter		1	
9	900 385 009 01	Torxschraube M 6 X 16		1	
10	95B 121 557	Steinschlagschutz		1	
11	999 073 094 01	Schraube M 8 X 20		4	
12	999 073 905 31	Linsenschraube Aluminium M 6 X 30		17	
13	900 385 072 01	Torxschraube M 6 X 25		4	
14	946 107 242 30	Schottwand Ölführungsgehäuse	/L	1	
15	946 107 241 30	Schottwand Ölführungsgehäuse	/R	1	
16	999 915 573 43	Dichtmasse 1 Tube 75 ML		X	
17	000 043 301 19	Motoröl EXXON MOBIL 1 0W-40 1 LITER Gebinde Information vorhanden		X	
18	000 043 301 21	Motoröl EXXON MOBIL 1 0W-40 20 LITER Gebinde Information vorhanden		X	

Bildtafel: 104-40

PORSCHE

Modell: 95B **Laufzeit:** 2014>>

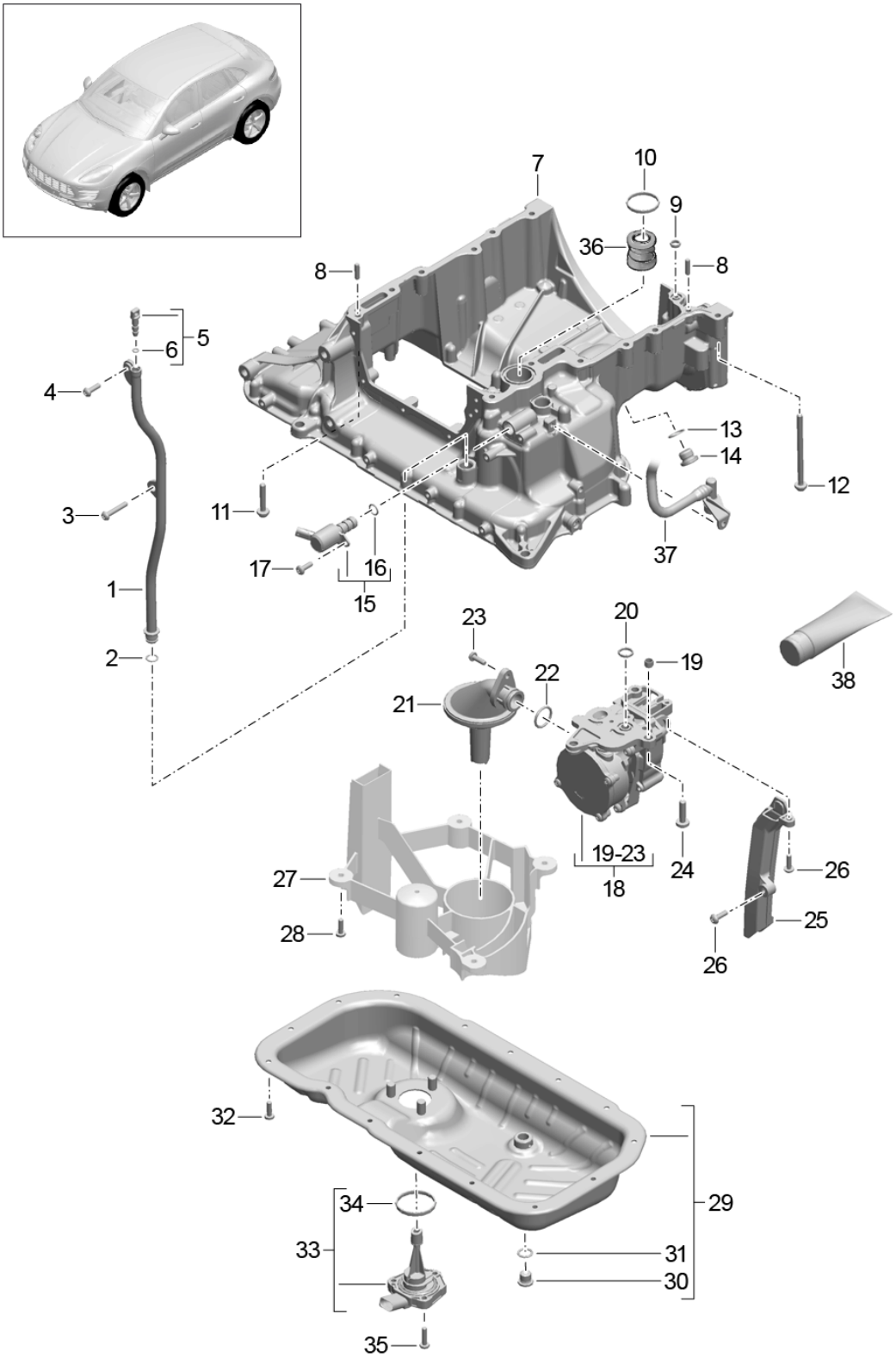

Modell: 95B **Laufzeit: 2014>>**

Pos	Teilenummer	Benennung	Bemerkung	St	Modellangabe
		Ölführungsgehäuse			MCD.UD MCT.BA/BB/BC
		Ölpumpe Unterdruckpumpe Ölwanne			
1	958 107 066 10	Führungsrohr mitverwenden: 955.107.427.00		1 1	
2	955 107 427 00	Runddichtring 12 X 2		1	
3	N 105 540 05	Linsenschraube M6 X 35		1	
4	N 101 243 06	Linsenschraube M6 X 20		1	
5	958 107 168 10	Verschlussstopfen		1	
6	N 908 138 02	O-Ring 5 X 1,9		1	
7	958 107 071 23	Ölführungsgehäuse		1	
8	955 102 277 00	Spannstift 6,2 X 22		2	
9	958 107 609 00	Dichtung		1	
10	958 107 610 00	Dichtung		1	
11	WHT 004 873	Sechsrundschraube M 7 X 40		9	
12	WHT 004 874	Sechsrundschraube M 7 X 105		3	
13	N 013 832 6	Dichtring 18 X 22		1	
14	N 911 965 01	Verschlussschraube M 18 X 1,5		1	
15	958 107 243 30	Steuerventil		1	
16	N 910 568 01	O-Ring 12 X 2		1	
17	N 101 961 03	Linsenschraube M 6 X 18		1	
18	958 107 013 60	Ölpumpe mit Unterdruckpumpe M >> CDU165339 M >> CTB020586		1	
(18)	958 107 013 61	Ölpumpe mit Unterdruckpumpe M CDU165340 >> M CTB020587 >>		1	
19		Buchse nicht lieferbar		2	
20	958 107 611 10	Dichtung 23,4 X 3,53		1	
21		Saugleitung nicht lieferbar verwenden Pos.18		1	
22		Dichtring nicht lieferbar verwenden Pos.18		1	
23		Schraube nicht lieferbar verwenden Pos.18		1	
24	N 107 453 01	Sechsrundschraube M 8 X 30		3	

Bildtafel: 104-40

PORSCHE

Modell: 95B **Laufzeit: 2014>>**

Pos	Teilenummer	Benennung	Bemerkung	St	Modellangabe
25	958 107 031 20	Rücklaufrohr		1	
26	N 107 451 01	Sechsrundschraube M 6 X 20		2	
27	958 107 138 11	Ölwanneneinsatz		1	
28	N 107 451 01	Sechsrundschraube M 6 X 20		4	
29	958 107 055 21	Ölwanne		1	
30	N 016 027 6	Verschlussschraube M 14 X 1,5		1	
(30)	N 911 679 01	Verschlussschraube M 14 X 1,5		1	
31	N 013 815 7	Dichtring 14 X 20		1	
(31)	N 013 849 4	Dichtring 14 X 20		1	
32	N 107 451 01	Sechsrundschraube M 6 X 20		15	
33	958 606 160 20	Ölstandgeber		1	
34	038 103 196 B	Dichtung		1	
35	N 104 134 05	Sechsrundschraube M 6 X 25		3	
36	958 107 376 20	Rückschlagventil		1	
37		Unterdruckleitung siehe Bildtafel 1/08/30 POS.28		1	
38	000 043 300 39	Dichtmasse 1 Tube 50 ML		X	

Bildtafel: 104-50

PORSCHE

Modell: 95B **Laufzeit:** 2014>>

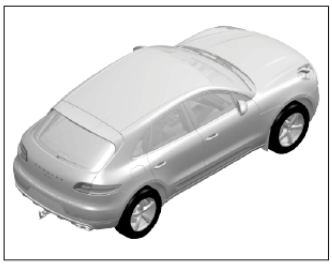

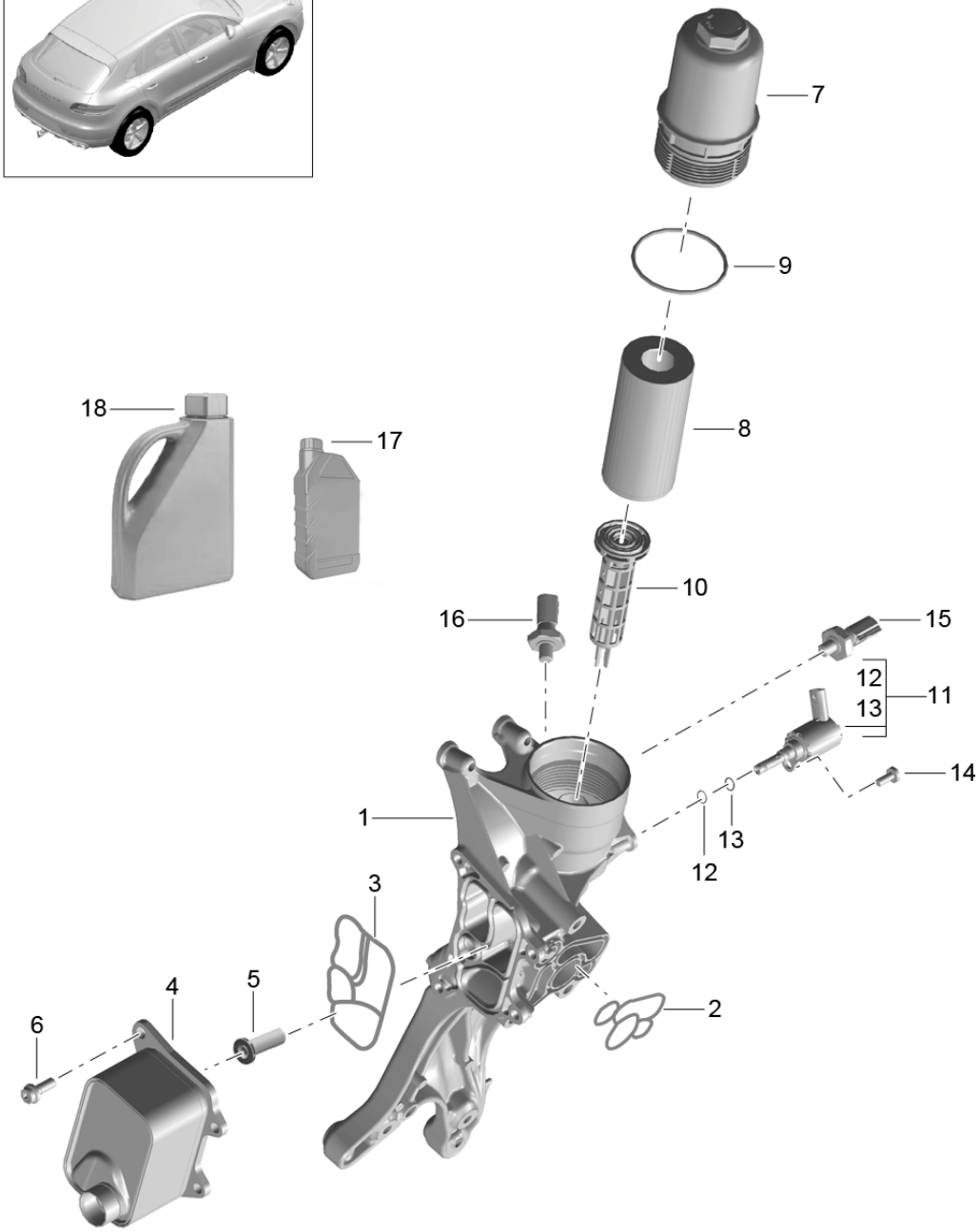

Modell: 95B **Laufzeit: 2014>>**

Pos	Teilenummer	Benennung	Bemerkung	St	Modellangabe
		Ölführungsgehäuse			MCN.CC MCY.NA/NB/PA
		Ölfilter Ölkühler			
1		Halter siehe Bildtafel 1/02/80		1	
2	958 115 441 00	Dichtung Ölführungsgehäuse		1	
3	958 117 070 00	Dichtung Ölkühler		1	
4	958 117 021 00	Ölkühler		1	
5	958 103 208 00	Ventil		1	
6	N 911 976 01	Torxschraube Aluminium M 8 X 20		4	
7	958 115 408 00	Ölfilter Gehäuse		1	
8	958 115 466 00	Ölfilter mitverwenden: 958.115.441.10		1 1	
(8)	958 115 562 00	Ölfilter mit Dichtung		1	
9		Dichtung nicht lieferbar 958.115.562.00 verwenden		1	
10	958 115 678 00	Stutzen		1	
(10)	958 115 678 10	Stutzen		1	
11	958 115 243 00	Steuerventil		1	
12	WHT 007 316	O-Ring 5,28 X 1,78		1	
13	WHT 007 317	O-Ring 7,5 X 1,5		1	
14	N 107 512 01	Sechsrundschraube Aluminium M 6 X 14		1	
15	958 919 081 10	Öldruckschalter		1	
16	958 919 081 20	Öldruckschalter		1	
17	000 043 301 16	Motoröl EXXON MOBIL 1 ESP FORMULA 5W-30 1 LITER Gebinde Information vorhanden	-(CN)	X	
(17)	000 043 301 19	Motoröl EXXON MOBIL 1 0W-40 1 LITER Gebinde Information vorhanden	(CN)	X	
18	000 043 301 17	Motoröl EXXON MOBIL 1 ESP FORMULA 5W-30 20 LITER Gebinde Information vorhanden	-(CN)	X	
(18)	000 043 301 21	Motoröl EXXON MOBIL 1 0W-40 20 LITER Gebinde Information vorhanden	(CN)	X	

Bildtafel: 104-60

PORSCHE

Modell: 95B **Laufzeit:** 2014>>

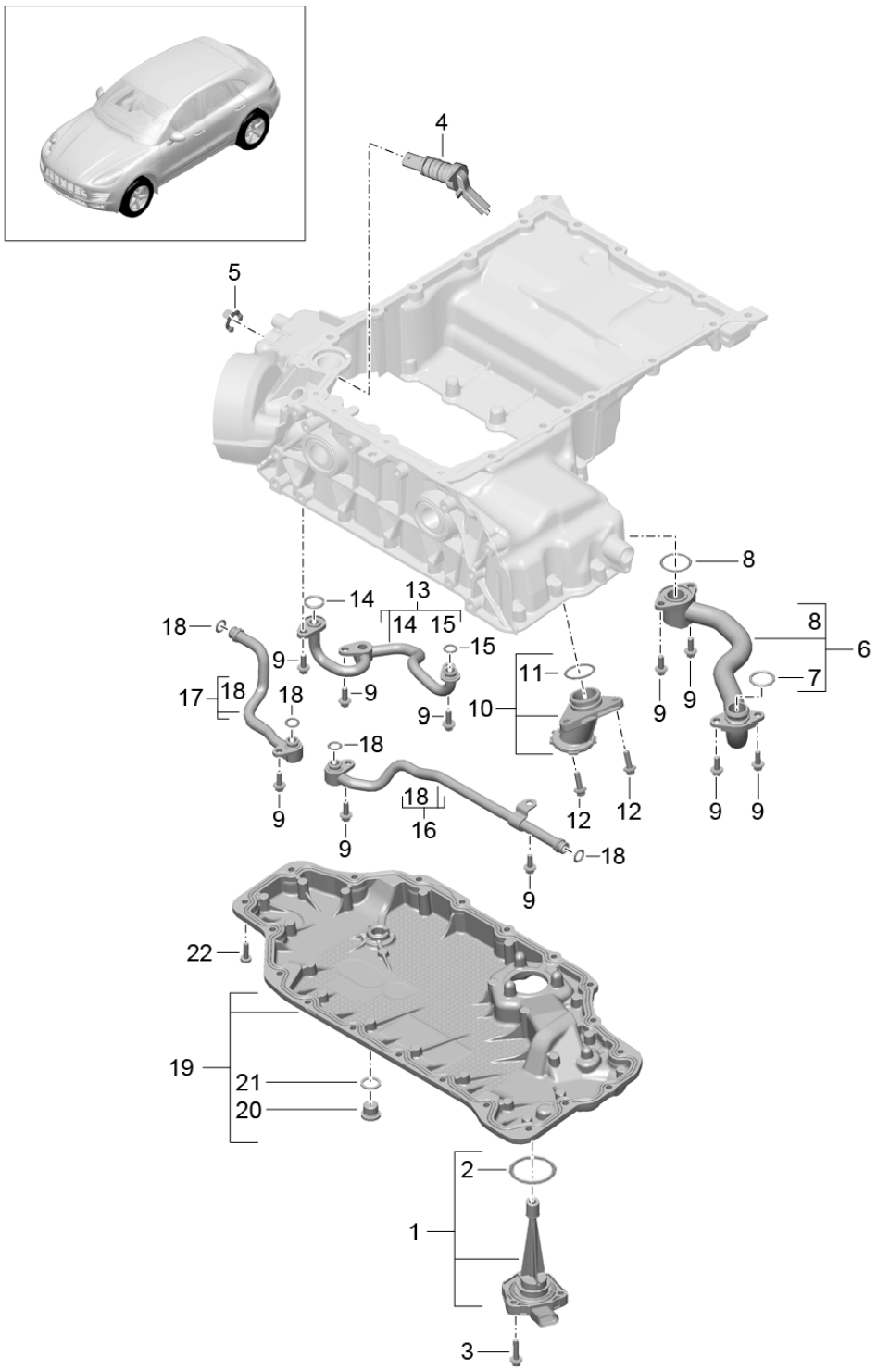

Bildtafel: 104-60

Modell: 95B **Laufzeit:** 2014>>

Pos	Teilenummer	Benennung	Bemerkung	St	Modellangabe
		Ölsaugrohr			MCT.LA/MA MDC.NA
		Ölwanne			
1	946 606 170 00	Ölstandgeber		1	
2	038 103 196 B	Dichtung		1	
3	900 385 072 01	Torxschraube BM 6 X 25		3	
4		Magnetventil Ölpumpe siehe Bildtafel 1/04/00 POS.5		1	
5	946 107 413 60	Sicherungsklammer Magnetventil		1	
6	946 107 031 30	Ölrohr		1	
7	999 707 585 40	O-Ring 22 X 3		1	
8	999 707 547 40	O-Ring 28 X 3		1	
9	900 385 009 01	Torxschraube M 6 X 16		10	
10	946 107 030 30	Ölsaugrohr		1	
11	999 707 547 40	O-Ring 28 X 3		1	
12	900 385 019 01	Torxschraube M 6 X 20		2	
13	946 107 033 31	Ölleitung		1	
14	999 707 567 40	O-Ring 17 X 3		1	
15	999 707 603 40	O-Ring 10 X 3		1	
16	946 107 037 31	Ölleitung Abgasturbolader Zyl. 4 - 6		1	
17	946 107 038 31	Ölleitung Abgasturbolader Zyl. 1 - 3		1	
18	999 707 603 40	O-Ring 10 X 3		4	
19	946 107 015 31	Ölwanne		1	
20	900 219 004 01	Verschlussschraube M 16 X 1,5		1	
21	900 123 152 30	Dichtring A 16 X 22		1	
22	999 073 344 01	Flachrundschraube M 6 X 20		20	

Bildtafel: 104-70

PORSCHE

Modell: 95B **Laufzeit:** 2014>>

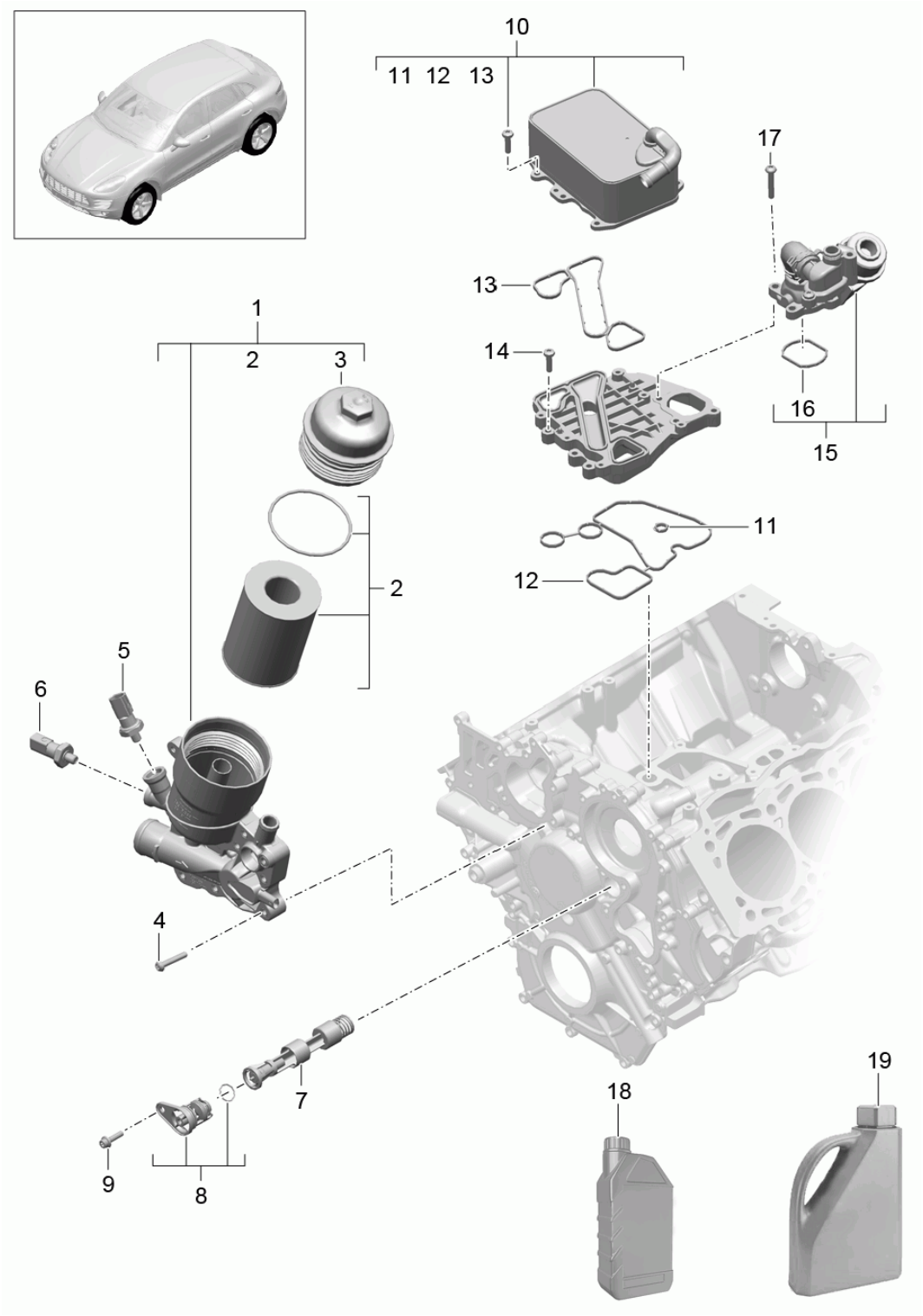

Modell: 95B **Laufzeit: 2014>>**

Pos	Teilenummer	Benennung	Bemerkung	St	Modellangabe
		Ölfilter			MCD.UD MCT.BA/BB/BC
		Flansch Ölkühler			
1	958 107 010 32	Ölfilter mit Flansch und Thermostateinsatz		1	
		Wasserkühlung			
2	958 107 222 20	Filtereinsatz mit Dichtung		1	
3	955 107 122 00	Verschlussdeckel		1	
4	N 105 540 05	Linsenschraube M 6 X 35		7	
(4)	N 104 057 02	Sechsrundschraube AM 6 X 45		1	
5	958 606 081 60	Öldruckschalter 0,75 - 1,05 BAR		1	
6	958 606 081 70	Öldruckschalter 2,0 - 2,5 BAR		1	
7	958 107 201 20	Thermostat Motorölkühlung		1	
8	958 107 185 30	Deckel LAENGE 26 MM Information vorhanden	-14	1	
(8)	958 107 185 40	Deckel LAENGE 28 MM Information vorhanden	-14	1	
(8)		Deckel LAENGE 28 MM Information vorhanden	15-	1	
9	N 911 804 01	Sechsrundschraube M 6 X 22		1	
10	958 107 271 21	Ölkühler komplett		1	
11	958 107 175 20	Dichtung		1	
12	958 107 176 00	Dichtung		1	
13	958 107 176 20	Dichtung		1	
14	N 107 002 01	Sechsrundschraube M 6 X 22		4	
15	958 106 737 02	Regeleinheit		1	
16	958 106 749 00	Dichtung		1	
(16)	958 106 749 02	Dichtung		1	
17	N 105 540 05	Linsenschraube M 6 X 35		3	
18	000 043 301 16	Motoröl EXXON MOBIL 1 ESP FORMULA 5W-30 1 LITER Gebinde Information vorhanden		X	
19	000 043 301 17	Motoröl EXXON MOBIL 1 ESP FORMULA 5W-30 20 LITER Gebinde Information vorhanden		X	

Bildtafel: 104-80

PORSCHE

Modell: 95B **Laufzeit:** 2014>>

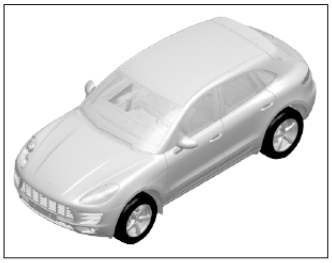

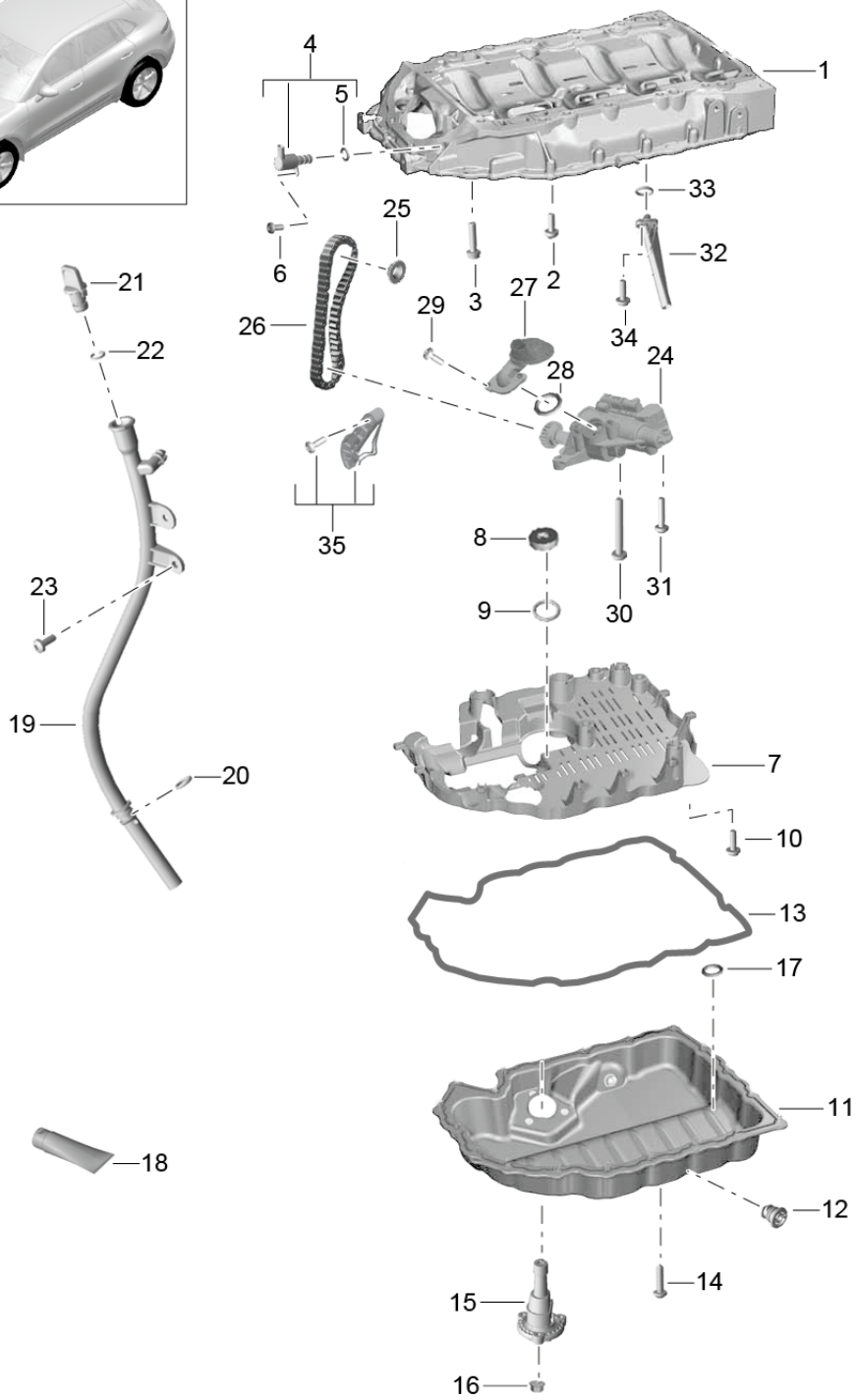

Bildtafel: 104-80

Modell: 95B **Laufzeit: 2014>>**

Pos	Teilenummer	Benennung	Bemerkung	St	Modellangabe
		Ölsaugrohr			MCN.CC MCY.NA/NB/PA
		Ölwanne Ölpumpe			
1	958 103 603 00	Ölwanne Oberteil mitverwenden:		1	
		958.103.138.00		1	
		N .028.222.2		1	
		N .911.687.01		1	
2	N 107 663 01	Torxschraube Aluminium M 8 X 20		13	
3	N 912 112 01	Torxschraube Aluminium M 8 X 30		5	
4	958 115 243 10	Steuerventil		1	
5	N 910 568 01	O-Ring 12 X 2		1	
6	N 911 736 01	Torxschraube Aluminium M 6 X 22		1	
7	958 103 138 00	Ölwanneneinsatz		1	
8	958 103 245 00	Ventil nicht lieferbar		1	
9	N 028 222 2	O-Ring 20 X 3,15		2	
10	N 911 687 01	Zylinderschraube		1	
11	958 103 600 00	Ölwanne Unterteil mitverwenden: 958.103.649.00		1	
12	958 103 801 00	Verschlusskappe mit O-Ring 14 X 1,5 X 22		1	
13	958 103 649 00	Dichtung Ölwanne		1	
14	N 910 717 01	Flachrundschraube M 6 X 25		19	
(14)	N 107 002 01	Sechsrundschraube M 6 X 22		19	
(14)	N 108 397 01	Linsenkopfschraube M6X24		19	
15	958 907 660 00	Ölstandgeber		1	
16	N 015 082 10	Sechskantmutter M 6		3	
17	N 028 222 2	O-Ring Ölwanne 20 X 3,15		2	
18	000 043 207 49	Dichtmasse 1 Tube 80 ML		X	
(18)	000 043 300 39	Dichtmasse 1 Tube 50 ML		X	
19	958 115 610 00	Führungsrohr		1	
20	WHT 003 463	O-Ring 11,8 X 2,5		1	
21	958 115 418 30	Verschlussstopfen		1	
22	WHT 002 784	O-Ring 9,5 X 2		1	
23	N 104 514 09	Zylinderschraube		1	

Modell: 95B **Laufzeit: 2014>>**

Pos	Teilenummer	Benennung	Bemerkung	St	Modellangabe
		M 6 X 16			
24	958 115 105 00	Ölpumpe mit Kettenrad mitverwenden: 958.115.225.00 958.109.507.00		1	MCN.CC
(24)	958 115 105 10	Ölpumpe mit Kettenrad mitverwenden: POS. 26 POS. 35		1	MCY.NA
(24)	958 115 105 20	Ölpumpe mit Kettenrad mitverwenden: 958.115.225.00 958.109.507.10		1	MCY.NA/NB/PA
25		Kettenrad siehe Bildtafel 1/02/20 POS.3		1	
26	958 115 225 00	Zahnkette		1	
27	958 115 251 00	Ölsaugrohr		1	
28	N 028 222 2	O-Ring 20 X 3,15		1	
29	N 107 500 01	Sechsrundschraube M 6 X 16		2	
30	N 911 649 01	Flachrundschraube M 8 X 65		1	
31	N 107 360 01	Flachrundschraube M 8 X 35		2	
32	958 103 206 00	Stutzen Ölrückführung		1	
33	N 028 222 2	O-Ring 20 X 3,15		1	
34	N 911 687 01	Zylinderschraube M 6 X 18		2	
35	958 109 507 00	Kettenspanner in Verbindung mit 958.115.105.00		1	MCN.CC
(35)	958 109 507 10	Kettenspanner nur in Verbindung mit 958.115.105.20		1	MCY.NA/NB/PA

Bildtafel: 105-00

PORSCHE

Modell: 95B **Laufzeit: 2014>>**

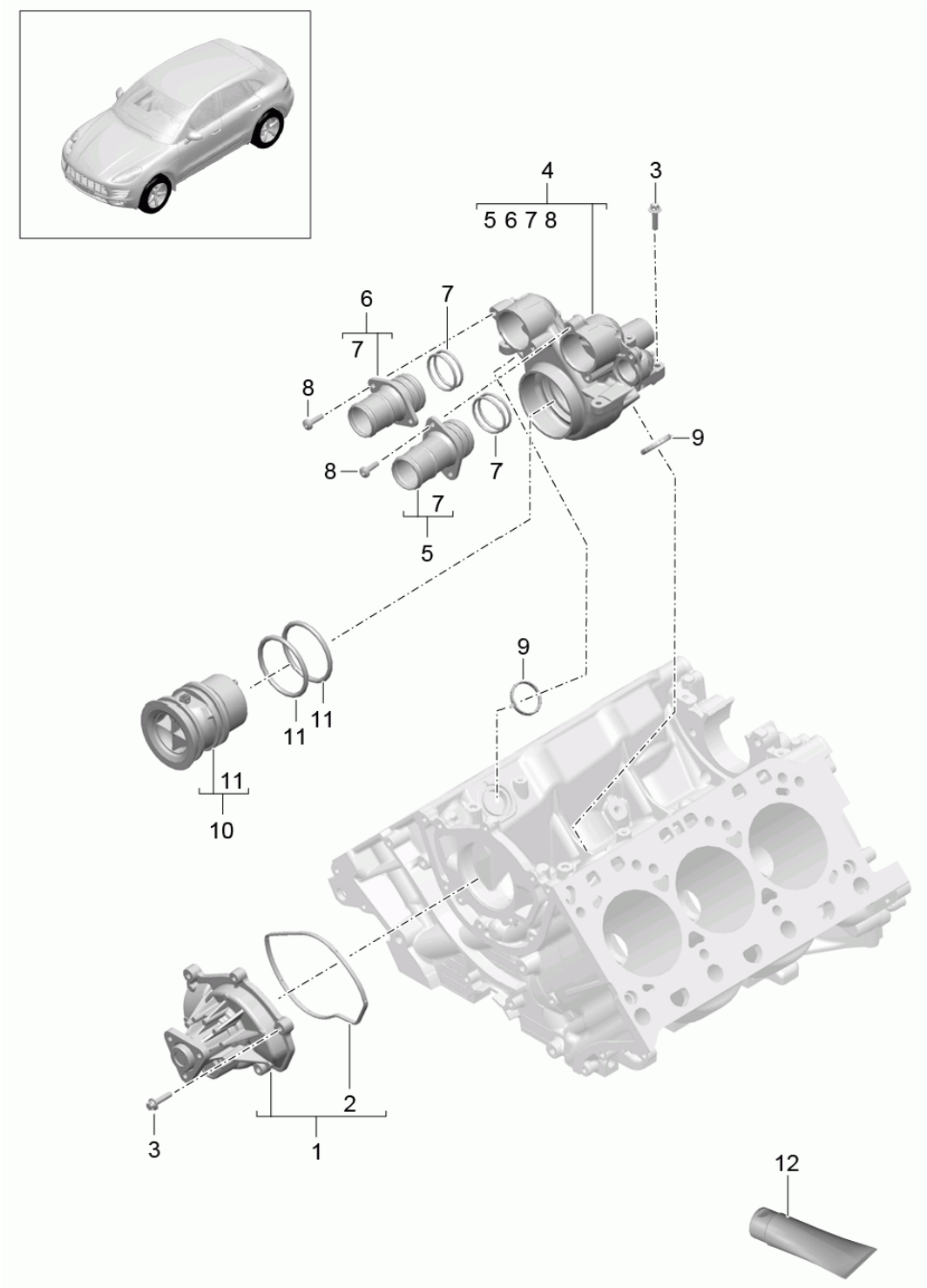

Bildtafel: 105-00

PORSCHE

Modell: 95B **Laufzeit:** 2014>>

Pos	Teilenummer	Benennung	Bemerkung	St	Modellangabe
		Wasserpumpe			MCT.LA/MA MDC.NA
		Thermostatgehäuse			
1	948 106 033 01	Wasserpumpe		1	
2	948 106 533 00	Dichtung		1	
3	900 385 072 01	Torxschraube BM 6 X 25		9	
4	946 106 080 31	Thermostatgehäuse		1	
5	946 106 260 31	Rohrstutzen		1	
6	946 106 360 31	Rohrstutzen		1	
7	999 701 083 40	O-Ring 38 X 3		4	
8	999 073 344 01	Flachrundschraube M 6 X 20		4	
9	948 106 124 02	Dichtung		2	
10	948 106 034 01	Thermostateinsatz		1	
11	948 106 707 00	O-Ring 62,86 X 5,33		2	
12	000 043 205 93	Fett 1 Tube 100 G zu verwenden für O-Ring Thermostateinsatz		X	

Bildtafel: 105-05

PORSCHE

Modell: 95B **Laufzeit:** 2014>>

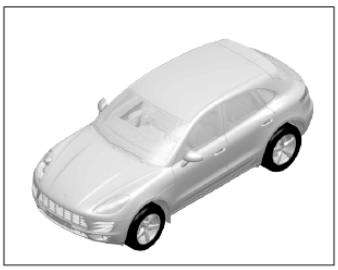

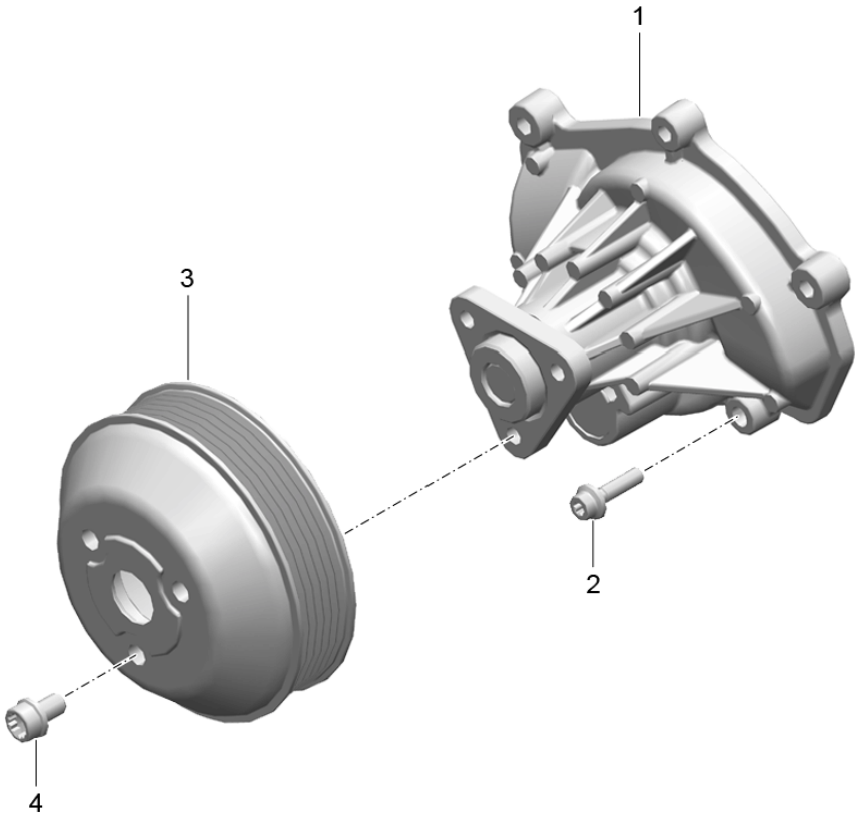

Bildtafel: 105-05

PORSCHE

Modell: 95B **Laufzeit: 2014>>**

Pos	Teilenummer	Benennung	Bemerkung	St	Modellangabe
		Wasserpumpe			MCD.UD MCT.BA/BB/BC
1	958 106 033 31	Wasserpumpe mit Dichtung		1	MCD.UD MCT.BA/BB/BC
2	N 911 804 01	Sechsrundschraube M 6 X 22 Aluminium		10	
3	958 106 091 10	Riemenscheibe		1	
4	N 910 522 01	Zylinderschraube M 8 X 12		3	

Bildtafel: 105-10

PORSCHE

Modell: 95B **Laufzeit: 2014>>**

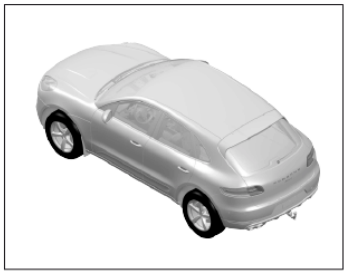

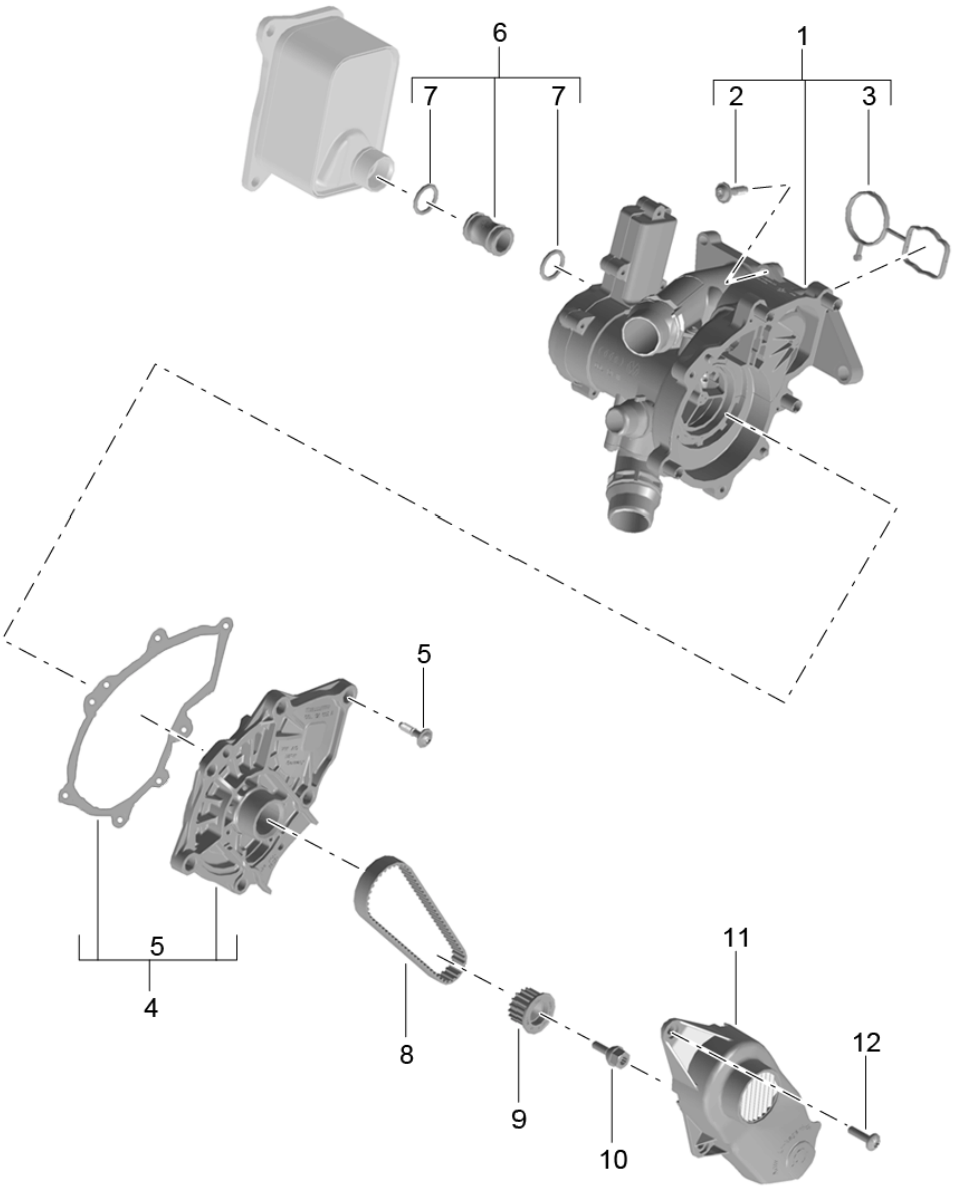

Modell: 95B **Laufzeit: 2014>>**

Pos	Teilenummer	Benennung	Bemerkung	St	Modellangabe
		Wasserpumpe			MCN.CC MCY.NA/NB/PA
1	958 121 111 00	Thermostat		1	
(1)	958 121 111 10	Thermostat		1	
2	WHT 004 972	Sechskantschraube M 6 X 23		5	
3	958 121 139 00	Dichtung		1	
4	958 121 012 00	Wasserpumpe		1	
5		Bundschraube nicht lieferbar		1	
6	958 121 131 00	Stutzen		1	
7	WHT 004 973	O-Ring 18 X 3		2	
8	958 121 605 00	Zahnriemen		1	
9	958 103 731 00	Riemenscheibe		1	
(9)	958 121 731 00	Riemenscheibe		1	
10	WHT 001 163 B	Sechskantschraube M 6 X 16,5		1	
11	958 109 121 00	Zahnriemenschutz M >> CNC137933 M >> CYN007354		1	MCN.CC MCY.NA
(11)	958 109 121 10	Zahnriemenschutz M CNC137934 >> M CYN007355 >>		1	MCN.CC MCY.NA/NB/PA
12	N 910 696 01	Sechskantschraube M 6 X 22		2	

Bildtafel: 105-20

Modell: 95B **Laufzeit: 2014>>**

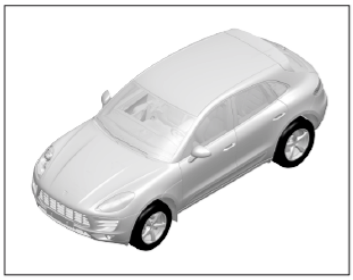

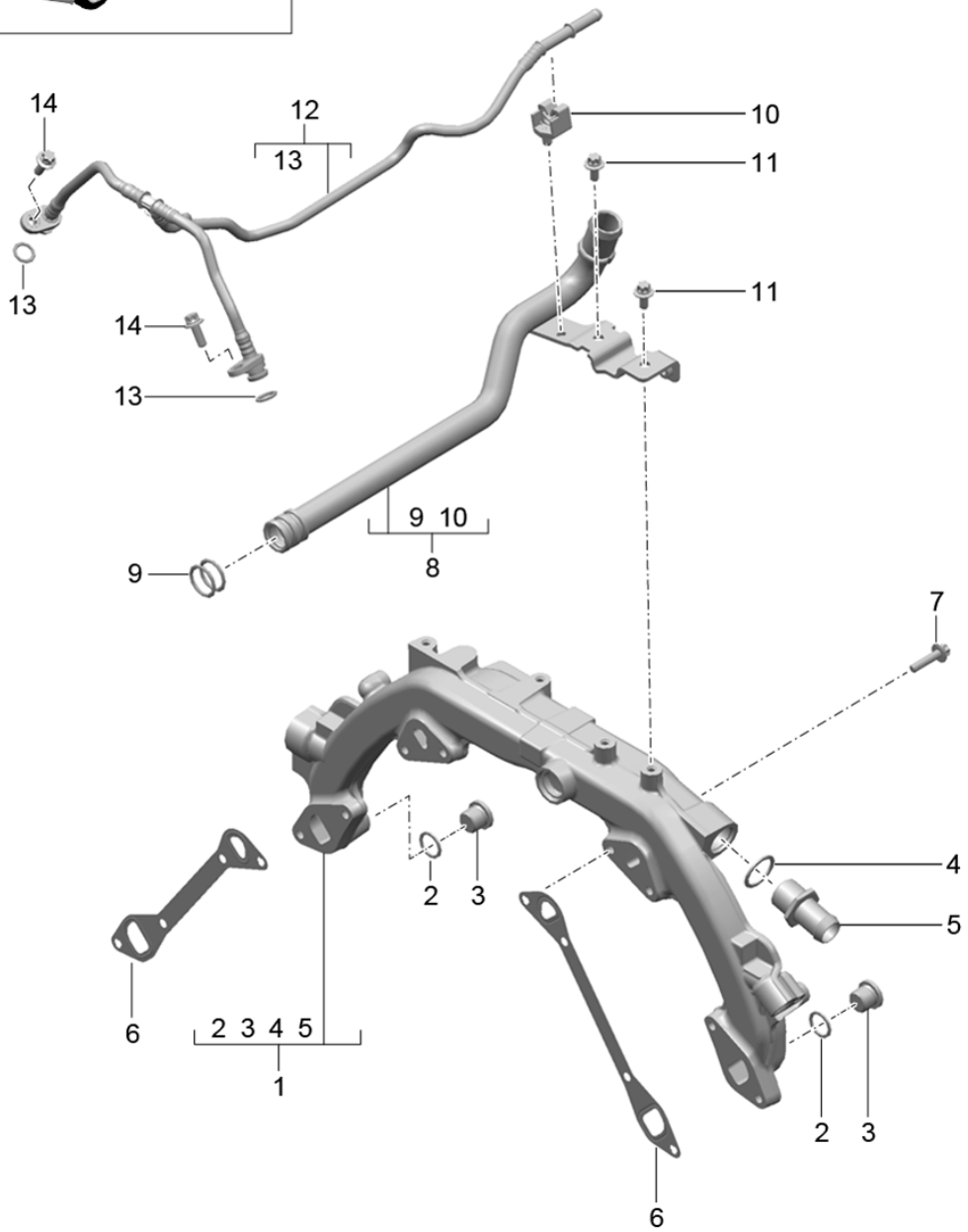

Bildtafel: 105-20

PORSCHE

Modell: 95B **Laufzeit:** 2014>>

Pos	Teilenummer	Benennung	Bemerkung	St	Modellangabe
		Wasserkühlung 1			MCT.LA/MA MDC.NA
1	948 106 061 76	Verteilerrohr		1	
2	900 123 131 30	Dichtring A 16 X 20		2	
3	900 219 004 01	Verschlussschraube M 16 X 1,5		2	
4	900 123 118 30	Dichtring A 22 X 27		1	
5	948 106 261 02	Rohrstutzen M 22 X1,5		1	
6	948 106 154 01	Dichtung		2	
7	900 385 072 01	Torxschraube BM 6 X 25		8	
8	946 106 069 60	Kühlwasserrohr Heizung		1	
9	999 707 477 40	O-Ring 19 X 3		2	
10	999 507 886 40	Schlauchhalter 4,8 - 8		1	
11	900 385 041 01	Torxschraube BM 6 X 12		2	
12	946 106 026 60	Entlüftungsleitung		1	
13	999 707 586 40	O-Ring 11 X 2,5		2	
14	900 385 009 01	Torxschraube BM 6 X 16		2	

Bildtafel: 105-25

PORSCHE

Modell: 95B **Laufzeit:** 2014>>

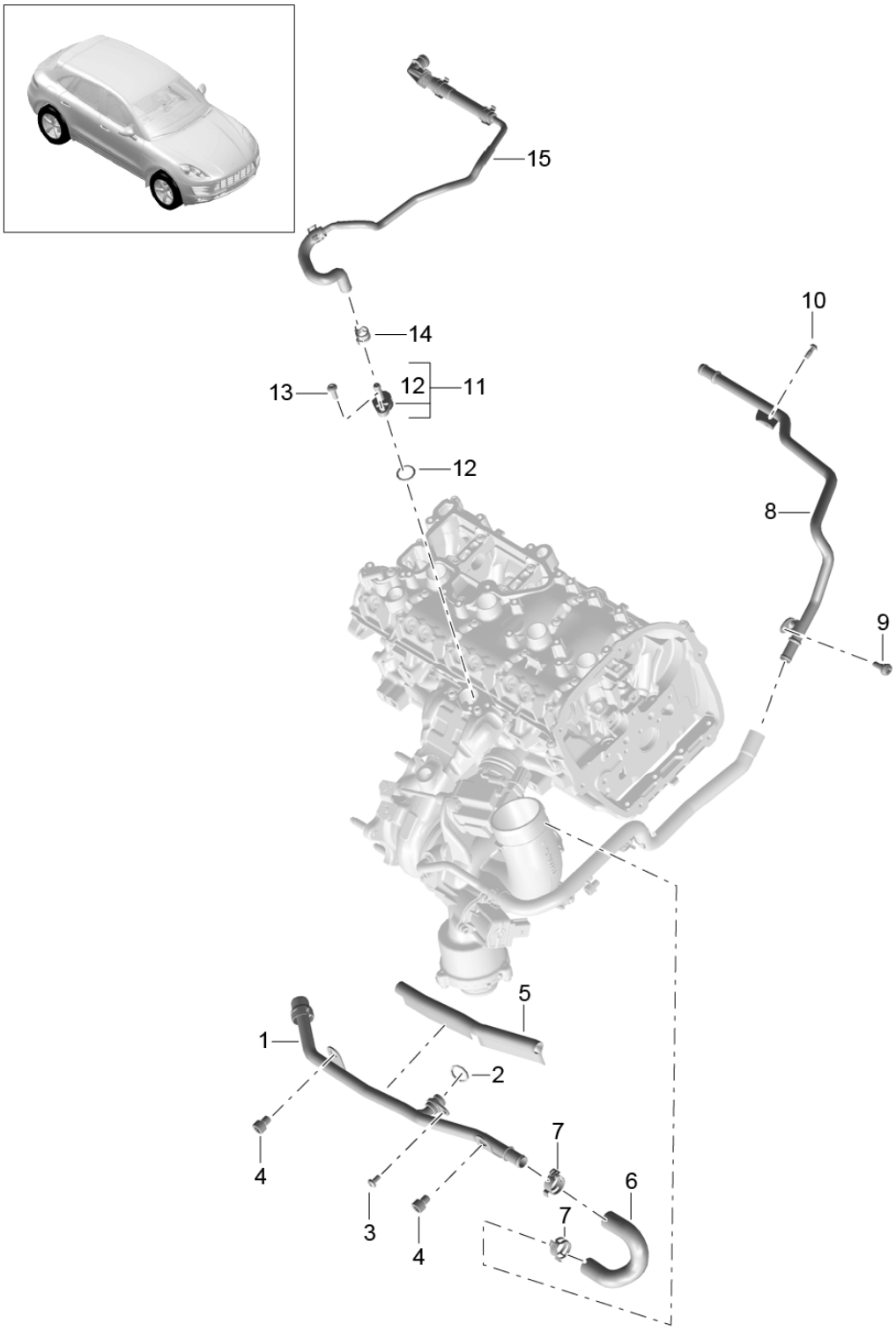

Bildtafel: 105-25

PORSCHE

Modell: 95B **Laufzeit:** 2014>>

Pos	Teilenummer	Benennung	Bemerkung	St	Modellangabe
		Wasserkühlung 1			MCN.CC MCY.NA
1	958 121 085 00	Kühlwasserverteilerrohr		1	
2	WHT 005 558	O-Ring 14,5 X 2		1	
3	N 103 352 06	Flachrundschraube M 6 X 12		1	
4	N 105 242 02	Zylinderschraube M 10 X 12		2	
5	958 133 833 00	Abschirmblech		1	
6	958 121 051 00	Wasserschlauch		1	
7	N 906 869 01	Schlauchschelle D 23 X 12		2	
8	958 121 075 00	Kühlwasserrohr		1	
9	N 104 514 09	Zylinderschraube M 6 X 16		1	
10	N 107 214 01	Linsenschraube M 6 X 16		1	
11	958 121 143 00	Stutzen		1	
12	WHT 005 440	O-Ring 20 X 2,5		1	
13	N 910 991 01	Flachrundschraube M 6 X 20		1	
14	N 909 865 01	Schlauchschelle BM 14,5 X 12		1	
15	958 121 081 00	Kühlwasserrohr		1	MCN.CC
(15)	958 121 081 10	Kühlwasserrohr		1	MCY.NA

Bildtafel: 105-30

PORSCHE

Modell: 95B **Laufzeit:** 2014>>

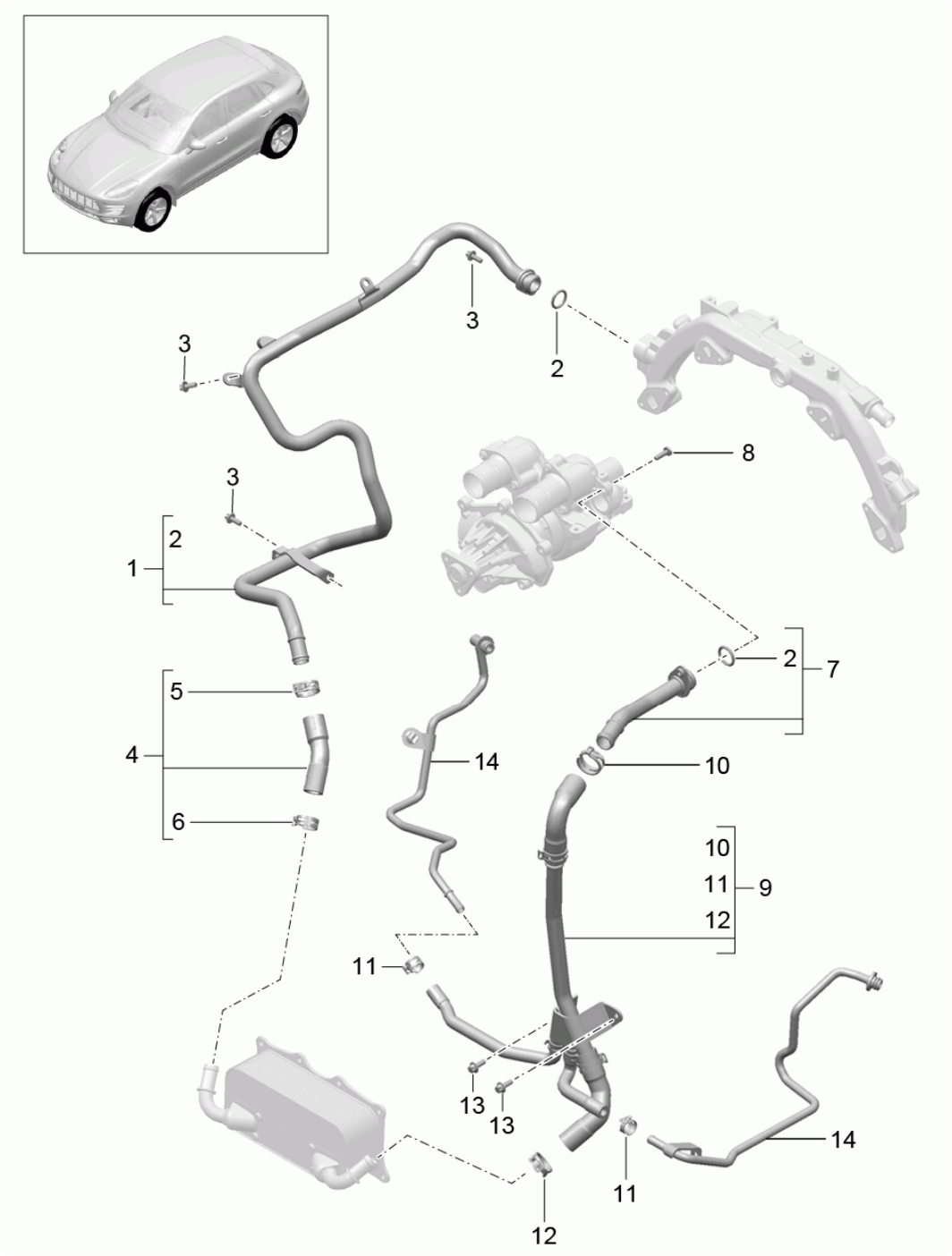

Bildtafel: 105-30

PORSCHE

Modell: 95B **Laufzeit:** 2014>>

Pos	Teilenummer	Benennung	Bemerkung	St	Modellangabe
		Wasserkühlung 2			MCT.LA/MA MDC.NA
1	946 106 022 32	Kühlwasserrohr Vorlauf		1	
2	999 701 825 40	O-Ring 19,6 X 3,53		2	
3	900 385 009 01	Torxschraube BM 6 X 16		3	
4	946 106 457 30	Wasserschlauch Vorlauf		1	
5	999 512 658 09	Schlauchschelle B 27 X 12		1	
6	999 512 656 09	Schlauchschelle B 25 X 12		1	
7	946 106 421 60	Kühlwasserrohr Rücklauf		1	
8	999 073 344 01	Flachrundschraube M 6 X 20		1	
9	946 106 051 31	Wasserschlauch komplett Rücklauf		1	
(9)	946 106 051 33	Wasserschlauch komplett Rücklauf		1	
10	999 512 658 09	Schlauchschelle B 27 X 12		1	
11	999 512 686 09	Schlauchschelle B 17 X 12		2	
12	999 512 656 09	Schlauchschelle B 25 X 12		1	
13	900 385 009 01	Torxschraube M 6 X 16		2	
14		Rücklaufleitung Abgasturbolader siehe Bildtafel 2/02/80		2	

Bildtafel: 105-35

PORSCHE

Modell: 95B **Laufzeit: 2014>>**

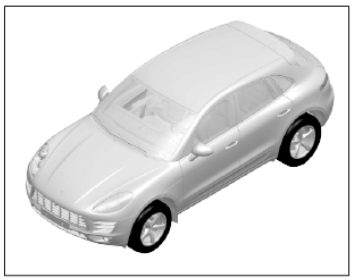

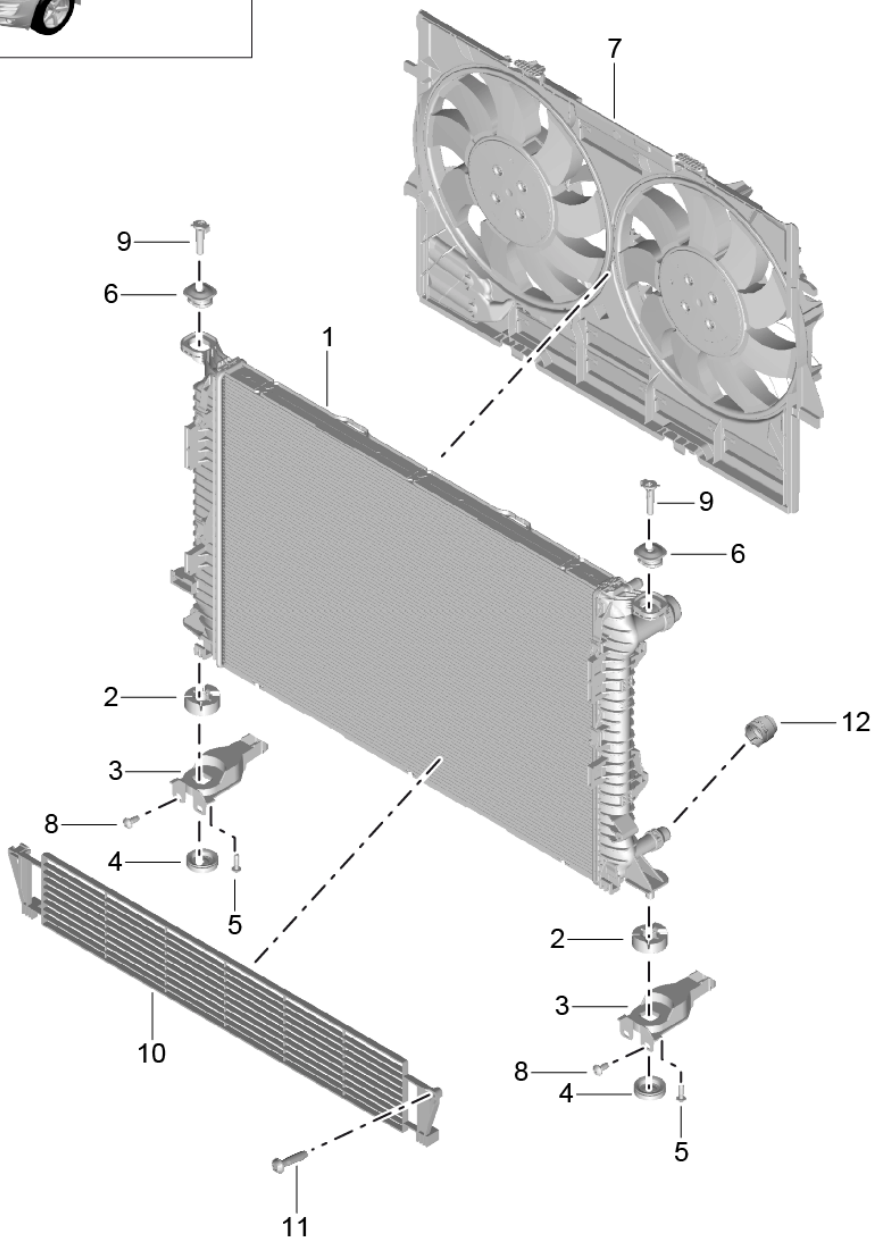

Modell: 95B **Laufzeit: 2014>>**

Pos	Teilenummer	Benennung	Bemerkung	St	Modellangabe
		Wasserkühlung 3			MCD.UD MCT.BA/BB/LA MCT.MA
		Wasserkühler			MCT.BC MDC.NA
1	95B 121 251	Wasserkühler mitverwenden: 4D0.133.335		1 1	MCT.LA
(1)	95B 121 251 A	Wasserkühler mitverwenden: 9A7.133.335.00		1 1	MCT.LA
(1)	8K0 121 251 AA	Wasserkühler		1	MCD.UD MCT.BA/BB/BC
(1)		Wasserkühler mitverwenden: 4D0.133.335		1 1	MCT.MA
(1)	8K0 121 251 AL	Wasserkühler		1	MCD.UD MCT.BA/BB/BC
(1)		Wasserkühler mitverwenden: 4D0.133.335		1 1	MCT.MA
2	8K0 121 276 A	Puffer oben		2	
3	95B 121 093 A	Halter		2	MCT.LA/MA MDC.NA
(3)	95B 121 093	Halter		2	MCD.UD MCT.BA/BB/BC
4	4H0 121 268 A	Scheibe unten		2	
5	N 104 734 02	Linsenkopfschraube TP 6 X 20		2	
(5)	N 908 170 03	Linsenschraube TP 6 X 17		2	
6	8K0 121 275 C	Lager oben		2	
7	95B 121 003	Kühlluftführung mit Lüfter		1	
(7)	95B 121 003 A	Kühlluftführung mit Lüfter		1	
8	N 909 675 02	Linsenschraube TP 7 X 16		2	
9	WHT 001 506 A	Bolzen 19 X 46,2		2	
10	95B 820 746 A	Schutzgitter Wasserkühler		1	MCT.LA/MA MDC.NA
11	N 907 315 03	Linsenschraube		1	MCT.LA/MA MDC.NA
12	4D0 133 335	Verschlusskappe		1	MCT.LA/MA

Bildtafel: 105-37

PORSCHE

Modell: 95B **Laufzeit: 2014>>**

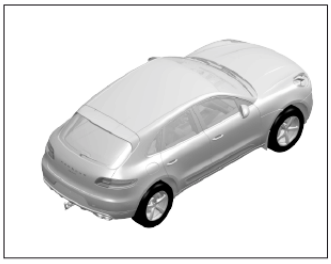

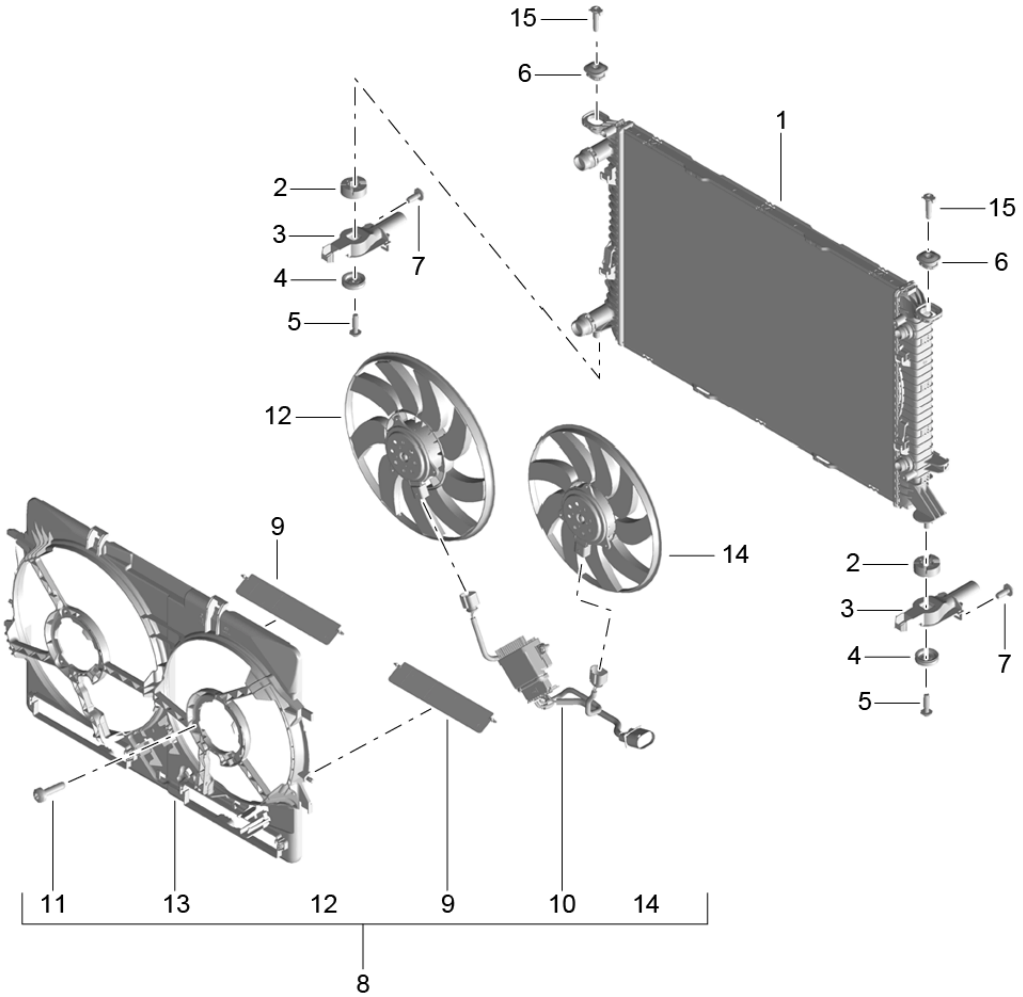

Modell: 95B **Laufzeit: 2014>>**

Pos	Teilenummer	Benennung	Bemerkung	St	Modellangabe
		Wasserkühlung 3			MCN.CC MCY.NA/NB/PA -IB0N
		Wasserkühler			
1	8K0 121 251 AH	Wasserkühler		1	
2	8K0 121 276 A	Puffer unten		2	
3	95B 121 093	Halter		2	
4	4H0 121 268 A	Scheibe unten		2	
5	N 908 170 03	Linsenschraube M 6 X 17		2	
6	8K0 121 275 C	Lager		2	
7	N 909 675 02	Linsenschraube M 7 X 16		2	
8	8K0 121 003 P	Kühlluftführung mit Lüfter		1	-IB0N
9	8K0 121 223 A	Klappe Kühlluftführung		2	-IB0N
10	8K0 959 501 G	Steuergerät Kühlluftführung		1	-IB0N
11	N 907 850 02	Linsenschraube M 5 X 16		6	-IB0N
12	8K0 959 455 K	Lüfter 400W		1	-IB0N
13	8K0 121 207 A	Hutze		1	-IB0N
14	8K0 959 455 M	Lüfter 200W		1	-IB0N
15	WHT 001 506 A	Bolzen 19 X 46,2		2	

Bildtafel: 105-38

PORSCHE

Modell: 95B **Laufzeit:** 2014>>

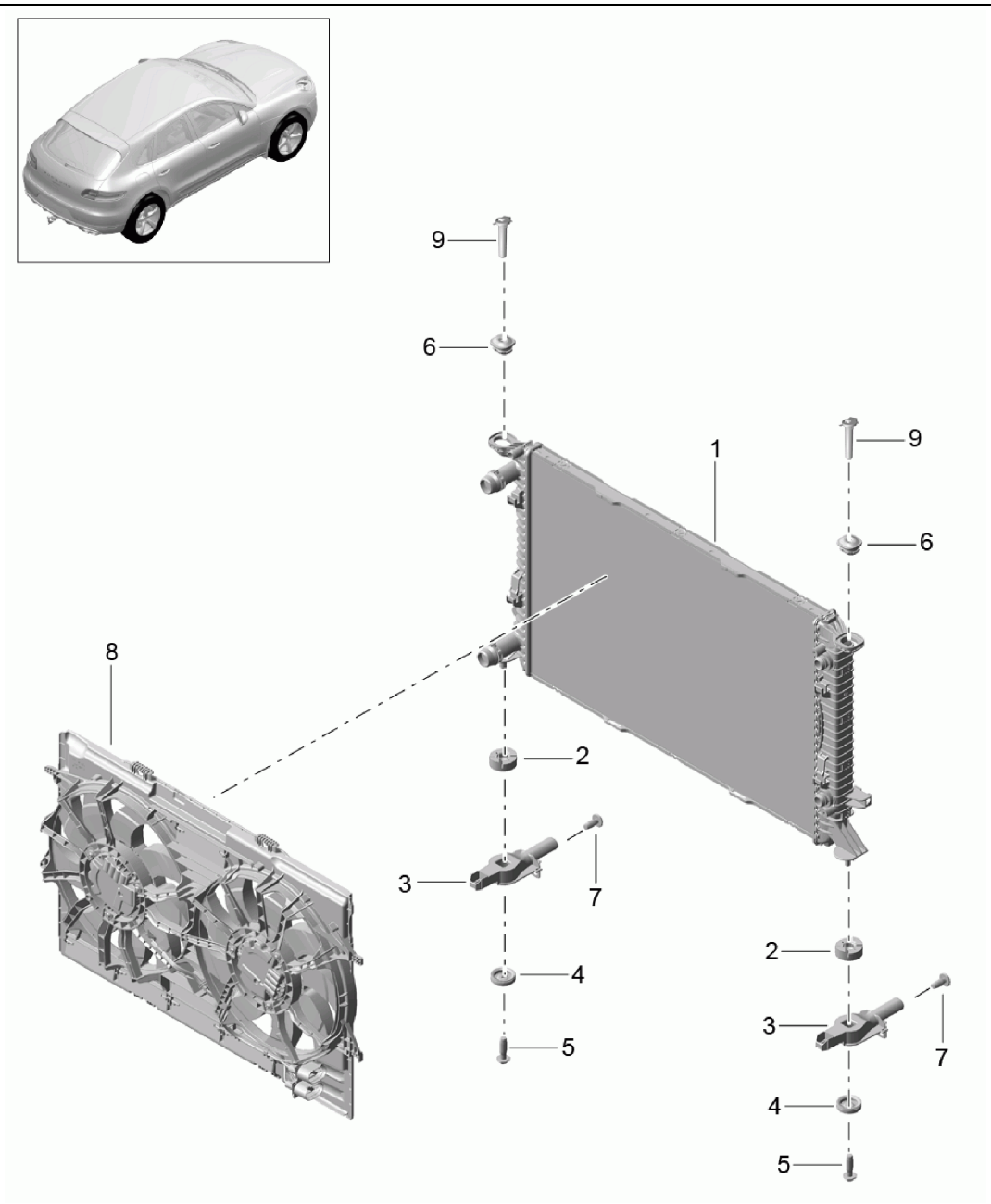

Bildtafel: 105-38

PORSCHE

Modell: 95B **Laufzeit:** 2014>>

Pos	Teilenummer	Benennung	Bemerkung	St	Modellangabe
		Wasserkühlung 3			MCN.CC MCY.NA/NB/PA IB0N
		Wasserkühler			
1	8K0 121 251 AH	Wasserkühler		1	
2	8K0 121 276 A	Puffer unten		2	
3	95B 121 093	Halter		2	
4	4H0 121 268 A	Scheibe unten		2	
5	N 908 170 03	Linsenschraube M 6 X 17		2	
6	8K0 121 275 C	Lager		2	
7	N 909 675 02	Linsenschraube M 7 X 16		2	
8	95B 121 003 A	Kühlluftführung mit Lüfter		1	IB0N
9	WHT 001 506 A	Bolzen M 19 X 46,2		2	

Bildtafel: 105-40

Modell: 95B **Laufzeit: 2014>>**

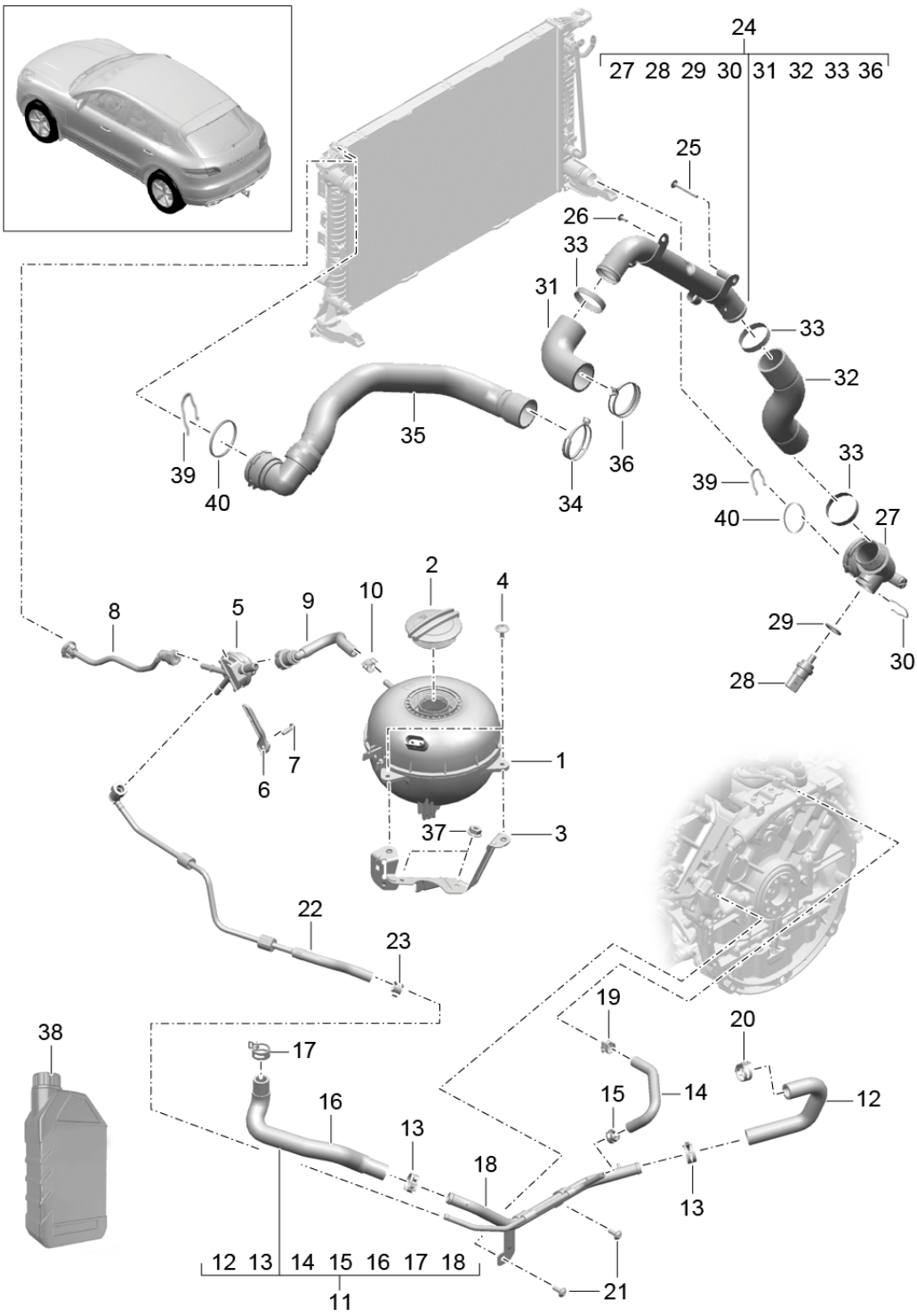

Modell: 95B **Laufzeit: 2014>>**

Pos	Teilenummer	Benennung	Bemerkung	St	Modellangabe
		Wasserkühlung 4			MCT.LA/MA MDC.NA
		Wasserbehälter			
1	95B 121 407	Wasserbehälter mit Sensor		1	
2	958 106 447 00	Deckel		1	
3	95B 121 079	Halter		1	
4	N 911 883 01	Sechsrundschraube M 6 X 20		2	
5	7P5 121 671	Entlüftungsventil		1	
(5)	7P5 121 671 A	Entlüftungsventil		1	
6	970 106 449 00	Halter Entlüftungsventil		1	
7	N 104 734 02	Linsenkopfschraube Halter		1	
8	95B 122 447	Entlüftungsleitung		1	
(8)	95B 122 447 E	Entlüftungsleitung		1	
9	95B 122 447 C	Entlüftungsleitung		1	
10	N 906 867 01	Schlauchschelle B 14 X 12		1	
11	95B 121 049	Kühlwasserrohr		1	
(11)	95B 121 049 F	Kühlwasserrohr		1	
12	95B 121 130 A	Wasserschlauch		1	
13	999 512 683 09	Schlauchschelle B 23 X 12		2	
14	95B 121 130 B	Wasserschlauch		1	
15	999 512 651 09	Schlauchschelle B 15 X 12		1	
16	95B 121 130 C	Wasserschlauch		1	
17	N 912 008 01	Schlauchschelle B 23 X 12		1	
(17)	999 512 683 09	Schlauchschelle B 23 X 12		1	
18	95B 121 065 A	Wasserleitung mit Halter		1	
19	999 512 651 09	Schlauchschelle B 15 X 12		1	
20	N 906 869 01	Schlauchschelle B 24 X 12		1	
21	N 106 320 03	Linsenschraube M 6 X 16		2	
22	95B 121 447	Entlüftungsleitung		1	
23	N 906 867 01	Schlauchschelle B 14 X 12		1	
24	95B 121 109 E	Kühlwasserrohr Rücklauf		1	
25	N 104 474 02	Linsenkopfschraube M 6 X 45		1	
26	N 103 352 07	Flachrundschraube M 6 X 12		1	
27		Kupplung zu verwenden 95B.121.109.E		1	
28	955 106 125 01	Temperaturgeber		1	
29	N 903 168 01	Runddichtring		1	
30	955 106 143 00	Haltefeder		1	
31		Wasserschlauch zu verwenden		1	

Bildtafel: 105-40

PORSCHE

Modell: 95B **Laufzeit: 2014>>**

Pos	Teilenummer	Benennung	Bemerkung	St	Modellangabe
		95B.121.109.E			
32		Wasserschlauch zu verwenden		1	
		95B.121.109.E			
33		Schlauchschelle zu verwenden		3	
		95B.121.109.E			
34	N 909 265 01	Schlauchschelle B 47 X 12		1	
35	95B 122 101 D	Wasserschlauch Vorlauf		1	
36	N 909 265 01	Schlauchschelle B 47 X 12		1	
37	N 015 082 10	Sechskantmutter M 6		2	
38	000 043 301 47	Frostschutz 1 LTR. Gebinde		X	
(38)	000 043 301 48	Frostschutz 20 LTR. Gebinde		X	
(38)	000 043 204 39	Reinigungsmittel 20 LITER Gebinde		X	
39	4E0 121 142	Haltefeder Kühlwasserrohr		2	
40	N 909 331 01	O-Ring 38 X 4		2	

Bildtafel: 105-50

Modell: 95B **Laufzeit: 2014>>**

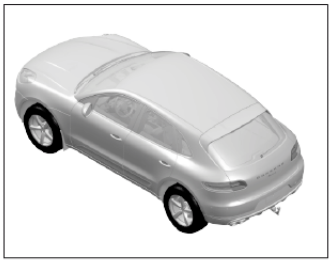

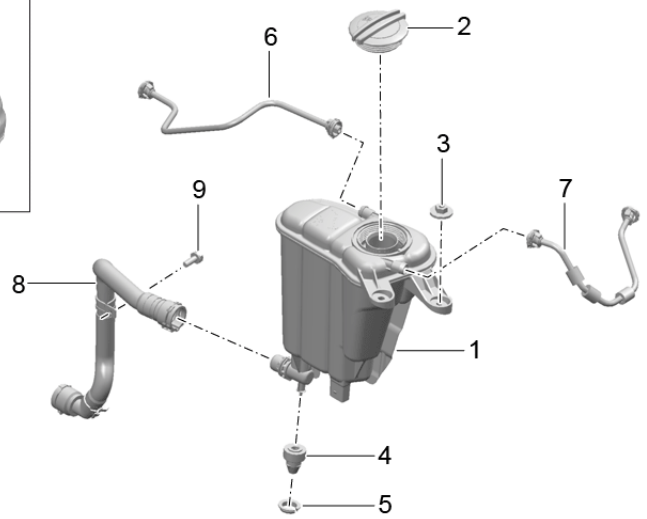

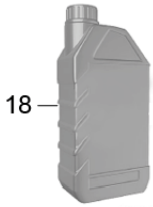

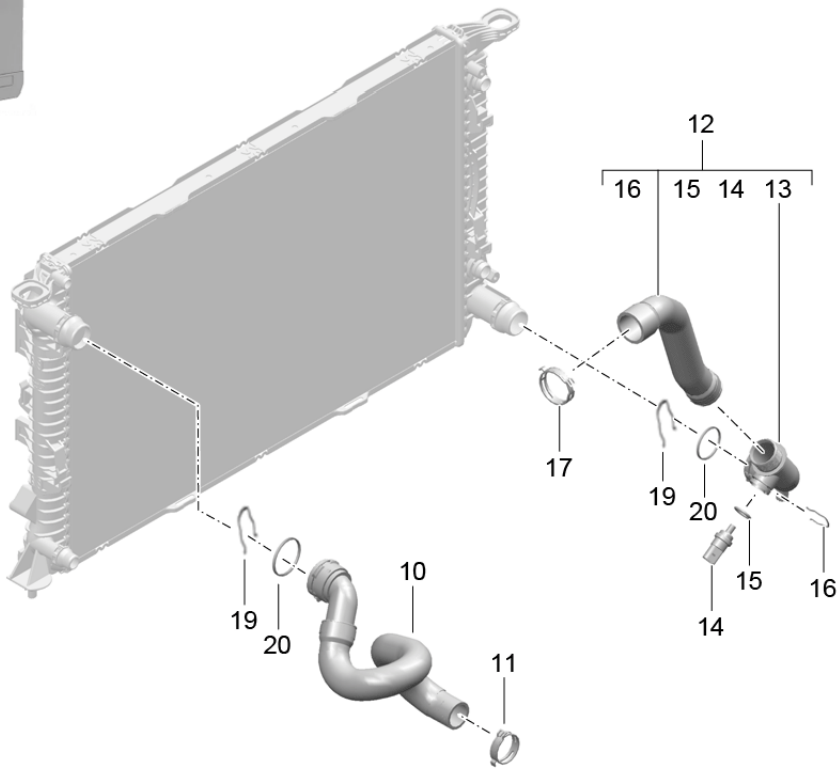

Bildtafel: 105-50

PORSCHE

Modell: 95B **Laufzeit:** 2014>>

Pos	Teilenummer	Benennung	Bemerkung	St	Modellangabe
		Wasserkühlung 4			MCD.UD MCT.BA/BB/BC
		Wasserbehälter			
1	8K0 121 405 M	Wasserbehälter		1	
2	958 106 447 00	Deckel		1	
3	N 905 708 03	Sechskantmutter M 6		2	
4	8K0 129 669	Tülle		1	
5	8R0 121 585	Tülle		1	
6	95B 122 447 B	Entlüftungsleitung		1	
(6)	95B 122 447 F	Entlüftungsleitung		1	
7	95B 121 447 B	Entlüftungsleitung		1	
(7)	95B 121 447 F	Entlüftungsleitung		1	
8	95B 121 049 B	Kühlwasserrohr		1	
9	N 100 829 08	Kombischraube M 6 X 16		1	
(9)	N 100 829 12	Kombischraube M 6 X 16		1	
10	95B 122 101 B	Wasserschlauch Vorlauf		1	
11	N 906 872 01	Schlauchschelle		1	
12	95B 121 109 B	Wasserschlauch Rücklauf		1	
13		Kupplung verwenden 95B.122.101.B		1	
14	955 106 125 01	Temperaturgeber		1	
15	N 903 168 01	Runddichtring 19,6 X 3,6		1	
16	955 106 143 00	Haltefeder		1	
17	N 909 265 01	Schlauchschelle B 47 X 12		2	
18	000 043 301 47	Frostschutz 1 LTR. Gebinde		X	
(18)	000 043 301 48	Frostschutz 20 LTR. Gebinde		X	
(18)	000 043 204 39	Reinigungsmittel 20 LITER Gebinde		X	
19	4E0 121 142	Haltefeder Kühlwasserrohr		2	
20	N 909 331 01	O-Ring 38 X 4		2	

Bildtafel: 105-60

PORSCHE

Modell: 95B **Laufzeit:** 2014>>

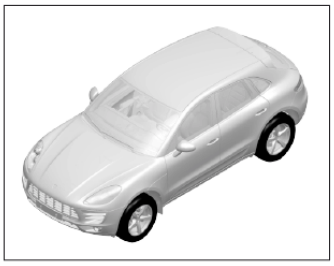

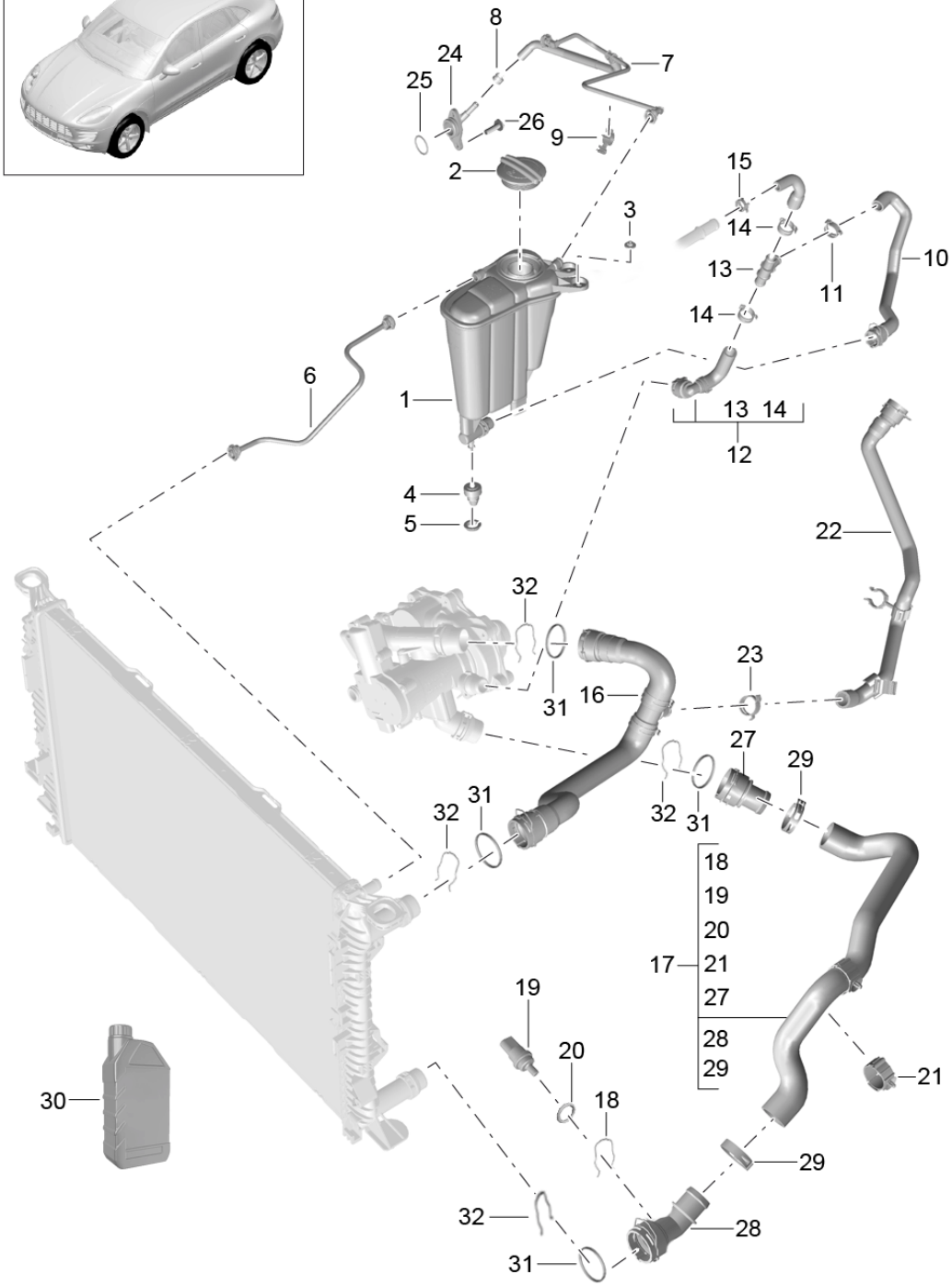

Modell: 95B **Laufzeit: 2014>>**

Pos	Teilenummer	Benennung	Bemerkung	St	Modellangabe
		Wasserkühlung 4			MCN.CC MCY.NA/NB/PA
		Wasserbehälter			
1	8K0 121 403 Q	Wasserbehälter		1	
2	958 106 447 00	Deckel		1	
3	N 905 708 03	Sechskantmutter		2	
4	8K0 129 669	Tülle		1	
5	8R0 121 585	Tülle		1	
6	95B 122 447 B	Entlüftungsleitung		1	
(6)	95B 122 447 F	Entlüftungsleitung		1	
7	95B 121 447 A	Entlüftungsleitung		1	
8	N 907 702 01	Schlauchschelle B 17 X 12		1	
9	999 507 905 40	Leitungshalter		1	
10	95B 121 049 A	Wasserschlauch		1	
11	N 906 870 01	Schlauchschelle B 27 X 12		1	
12	95B 121 049 E	Kühlwasserrohr		1	
13	N 907 606 01	T-Stutzen		1	
14	N 906 871 01	Schlauchschelle B 27 X 12		2	
15	999 512 654 09	Schlauchschelle B 21 X 12		1	
16	95B 122 101 A	Wasserschlauch Vorlauf		1	
17	95B 121 109 F	Wasserschlauch Rücklauf		1	
-	999 651 361 40	Halter Kältemittelleitung		1	
18	955 106 143 00	Haltefeder		1	
19	955 106 125 01	Temperaturgeber		1	
20	N 903 168 01	Runddichtring		1	
21	WHT 006 829	Halter		1	
22	95B 121 056 A	Wasserschlauch		1	I9M1/9M9
(22)	95B 121 056	Wasserschlauch		1	I9M0
23	N 906 870 01	Schlauchschelle B 27 X 12		1	I9M1/9M9
(23)		Schlauchschelle		2	I9M0
24	958 121 132 00	Stutzen		1	
25	WHT 001 688	O-Ring 32 X 3		1	
26	N 910 991 01	Flachrundschraube M 6 X 20		2	
27	3B0 122 291 C	Kupplung		1	
28	8K0 122 293 AE	Kupplung		1	
29	999 512 665 09	Schlauchschelle		2	
30	000 043 301 47	Frostschutz 1 LTR. Gebinde		X	
(30)	000 043 301 48	Frostschutz 20 LTR. Gebinde		X	
(30)	000 043 204 39	Reinigungsmittel 20 LITER Gebinde		X	
31	N 907 653 01	O-Ring 32 X 4		4	
32	1J0 121 142	Haltefeder Kühlwasserrohr		4	

Bildtafel: 105-70

PORSCHE

Modell: 95B **Laufzeit: 2014>>**

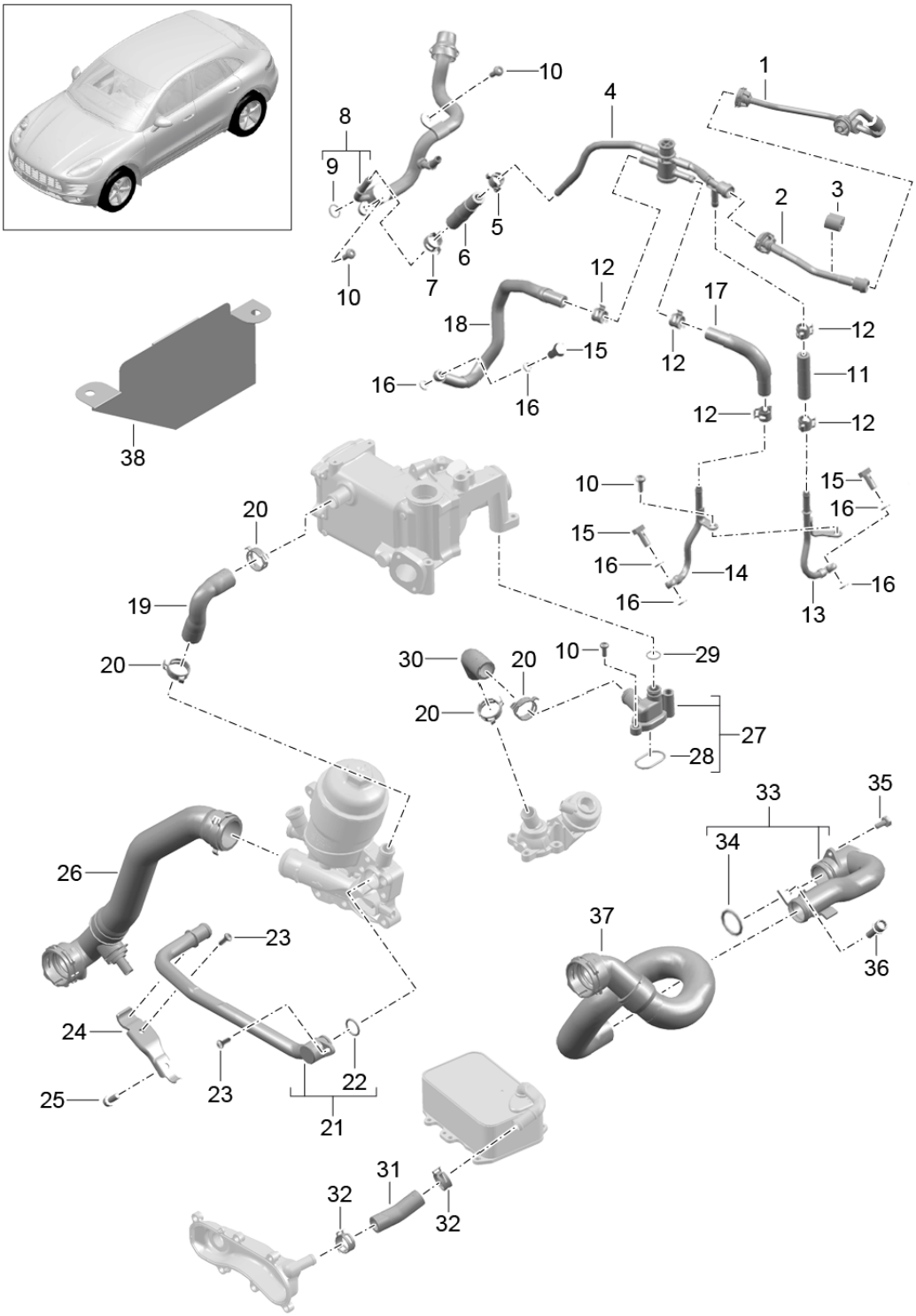

Bildtafel: 105-70

Modell: 95B **Laufzeit: 2014>>**

Pos	Teilenummer	Benennung	Bemerkung	St	Modellangabe
		Wasserkühlung 4			MCD.UD MCT.BA/BB/BC
1		Entlüftungsleitung siehe Bildtafel 1/05/50 POS.6		1	
2	958 106 314 01	Entlüftungsleitung hinten		1	
3	N 107 162 01	Distanzstück B 8 X 18 X 20		1	
4	958 106 086 00	Kühlwasserrohr		1	
5	N 906 867 01	Schlauchschelle B 14 X 12		1	
6	958 106 456 00	Wasserschlauch		1	
7	N 907 702 01	Schlauchschelle B 17 X 12		1	
8	958 106 065 00	Kühlwasserrohr		1	MCD.UD
(8)	958 106 065 20	Kühlwasserrohr		1	MCT.BA/BB/BC
9	N 908 091 02	O-Ring 16 X 2		1	
10	N 104 514 08	Linsenkopfschraube M 6 X 16		4	
11	958 106 455 00	Wasserschlauch		1	
12	N 906 867 01	Schlauchschelle B 14 X 12		5	
13	958 106 399 10	Kühlwasserrohr		1	
14	958 106 466 01	Entlüftungsrohr		1	
15	N 910 438 01	Hohlschraube 8		3	
16	N 013 807 6	Dichtring A 8 X 11,5		6	
17	958 106 453 01	Wasserschlauch		1	
18	958 106 454 01	Wasserschlauch		1	
19	958 106 513 00	Wasserschlauch		1	
20	N 906 870 01	Schlauchschelle B 27 X 12		4	
21	958 106 375 00	Kühlwasserrohr		1	MCD.UD
(21)	059 121 075 EB	Kühlwasserrohr		1	MCT.BA/BB/BC
22	958 106 537 00	O-Ring 19,5 X 3		1	
23	N 104 514 08	Linsenkopfschraube M 6 X 16		2	
24	958 106 593 00	Halter		1	
25	N 106 449 01	Zylinderschraube M 8 X 18		1	
26		Wasserschlauch siehe Bildtafel 1/05/50 POS.12		1	
27	958 106 506 02	Zwischenflansch mit Dichtung		1	
28	958 106 749 05	Dichtung Zwischenflansch		1	
29	N 908 091 02	O-Ring 16 X 2		1	
30	958 106 625 00	Wasserschlauch		1	
31	958 106 673 00	Wasserschlauch		1	
32	N 906 869 01	Schlauchschelle B 23 X 12		2	
33	059 121 071 CR	Kühlwasserrohr		1	
34	N 902 753 02	O-Ring 32 X 3		1	

Bildtafel: 105-70

PORSCHE

Modell: 95B **Laufzeit: 2014>>**

Pos	Teilenummer	Benennung	Bemerkung	St	Modellangabe
35	N 104 514 08	Linsenkopfschraube M 6 X 16		1	
36	N 106 389 01	Kombischraube M 8 X 25		1	
37		Wasserschlauch siehe Bildtafel 1/05/50 POS.10		1	
38	958 106 755 11	Wärmeschutz Entlüftungsleitung		1	MCT.BA/BB/BC

Bildtafel: 105-80

PORSCHE

Modell: 95B **Laufzeit:** 2014>>

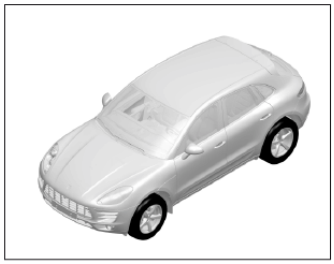

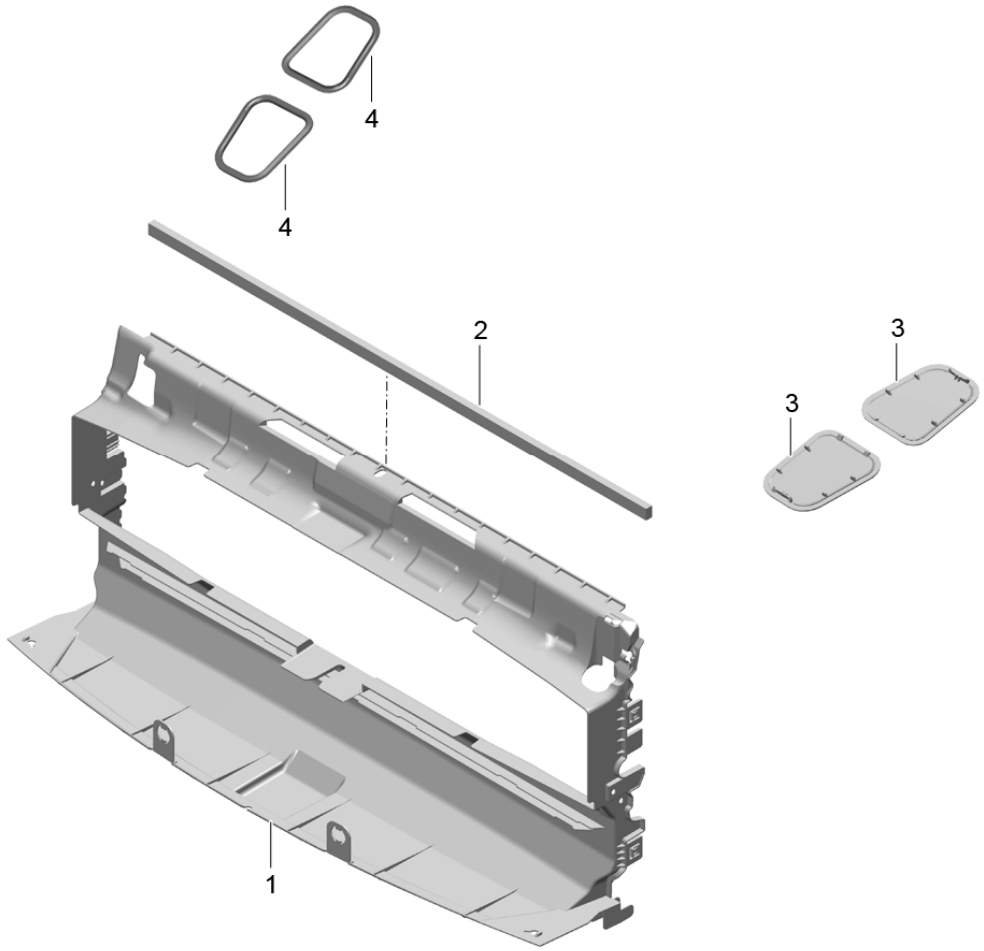

Bildtafel: 105-80

PORSCHE

Modell: 95B **Laufzeit:** 2014>>

Pos	Teilenummer	Benennung	Bemerkung	St	Modellangabe
		Kühlluftführung			
1	95B 121 707 B	Luftführung hinten		1	MCT.LA/MA
(1)	95B 121 707 F	Luftführung hinten		1	MDC.NA
(1)	95B 121 707 D	Luftführung hinten		1	MCD.UD MCT.BA/BB/BC
(1)	95B 121 707 C	Luftführung hinten	-16	1	MCN.CC MCY.NA/NB
(1)	95B 121 707 E	Luftführung hinten		1	MCY.NA/NB/PA
(1)	95B 121 707 G	Luftführung hinten	17-	1	MCY.NA/NB/PA
2	95B 129 049	Dichtung Luftführung hinten		1	
(2)	95B 129 049 A	Dichtung Luftführung hinten		1	
3	95B 129 119	Dichtung		2	MCD.UD MCT.BA/BB/BC
(3)	95B 129 119 A	Dichtung		2	MCD.UD MCN.CC MCT.BA/BB/BC MCY.NA/NB/PA
4	95B 129 970	Kantenschutz		2	MCN.CC MCY.NA/NB/PA

Bildtafel: 106-00

PORSCHE

Modell: 95B **Laufzeit:** 2014>>

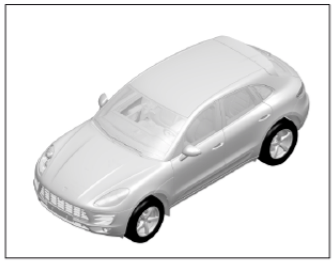

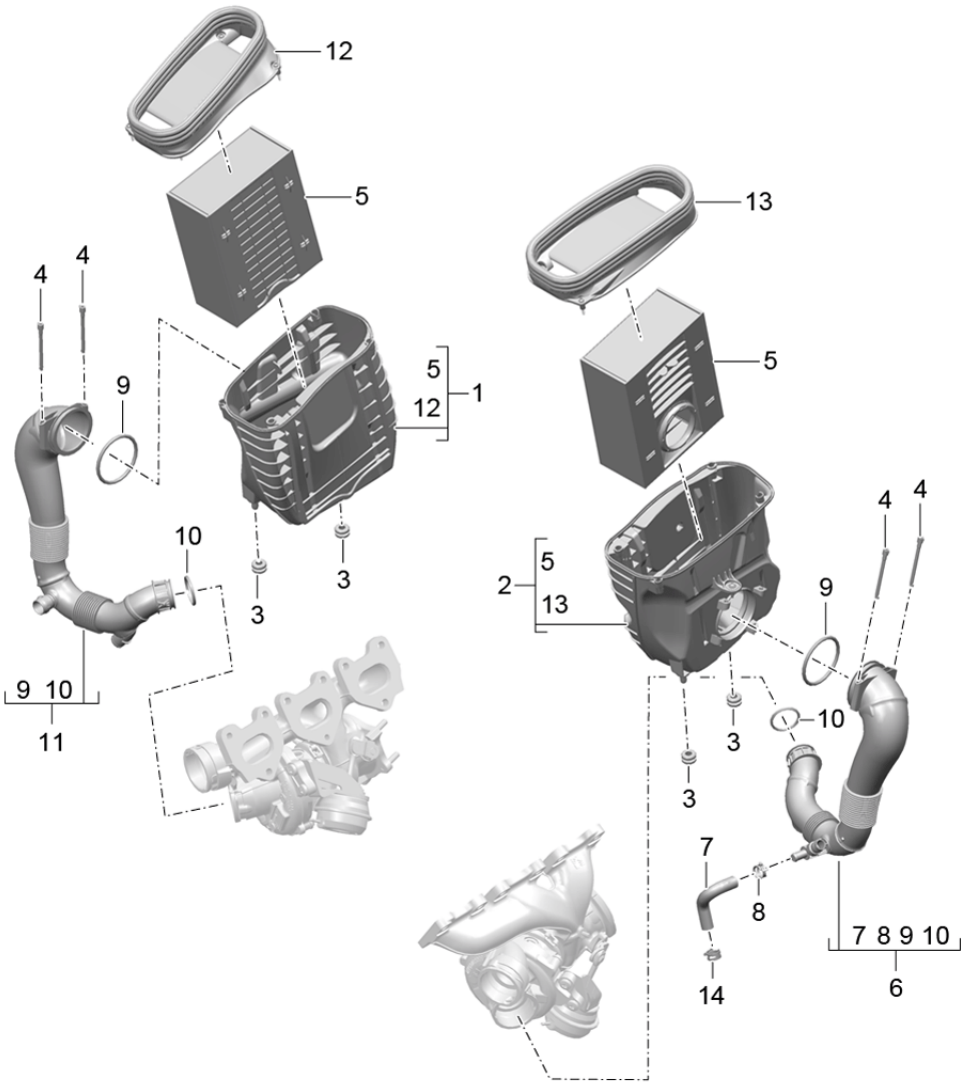

Bildtafel: 106-00

PORSCHE

Modell: 95B **Laufzeit: 2014>>**

Pos	Teilenummer	Benennung	Bemerkung	St	Modellangabe
		Luftfilteranlage			MCT.LA/MA MDC.NA
1	95B 129 607	Luftfilter	/R	1	I1L0
(1)	95B 129 607 A	Luftfilter	/R	1	I1L1
2	95B 128 607	Luftfilter	/L	1	I1L0
(2)	95B 128 607 A	Luftfilter	/L	1	I1L1
3	955 110 669 00	Tülle		4	
4	955 110 269 00	Bolzen		4	
5	95B 129 620	Luftfiltereinsatz		2	I1L0
(5)	95B 129 620 A	Luftfiltereinsatz		2	I1L1
6	95B 128 532 A	Ansaugstutzen	/L	1	MCT.LA/MA
(6)	95B 128 532 B	Ansaugstutzen	/L	1	MDC.NA
7	95B 145 845	Druckschlauch		1	
8	999 512 654 09	Schlauchschelle B 21 X 12		1	
9	999 707 678 40	O-Ring 79 X 6		2	
10	3C0 145 117	Dichtring		2	
11	95B 129 532 A	Ansaugstutzen	/R	1	MCT.LA/MA
(11)	95B 129 532 B	Ansaugstutzen	/R	1	MDC.NA
12	95B 129 752	Stutzen mit Gummidichtung	/R	1	
(12)	95B 129 752 B	Stutzen mit Gummidichtung	/R	1	
13	95B 128 752	Stutzen mit Gummidichtung	/L	1	
(13)	95B 128 752 A	Stutzen mit Gummidichtung	/L	1	
14	4G0 145 917	Schlauchschelle B 21 X 12		1	

Bildtafel: 106-10

PORSCHE

Modell: 95B **Laufzeit:** 2014>>

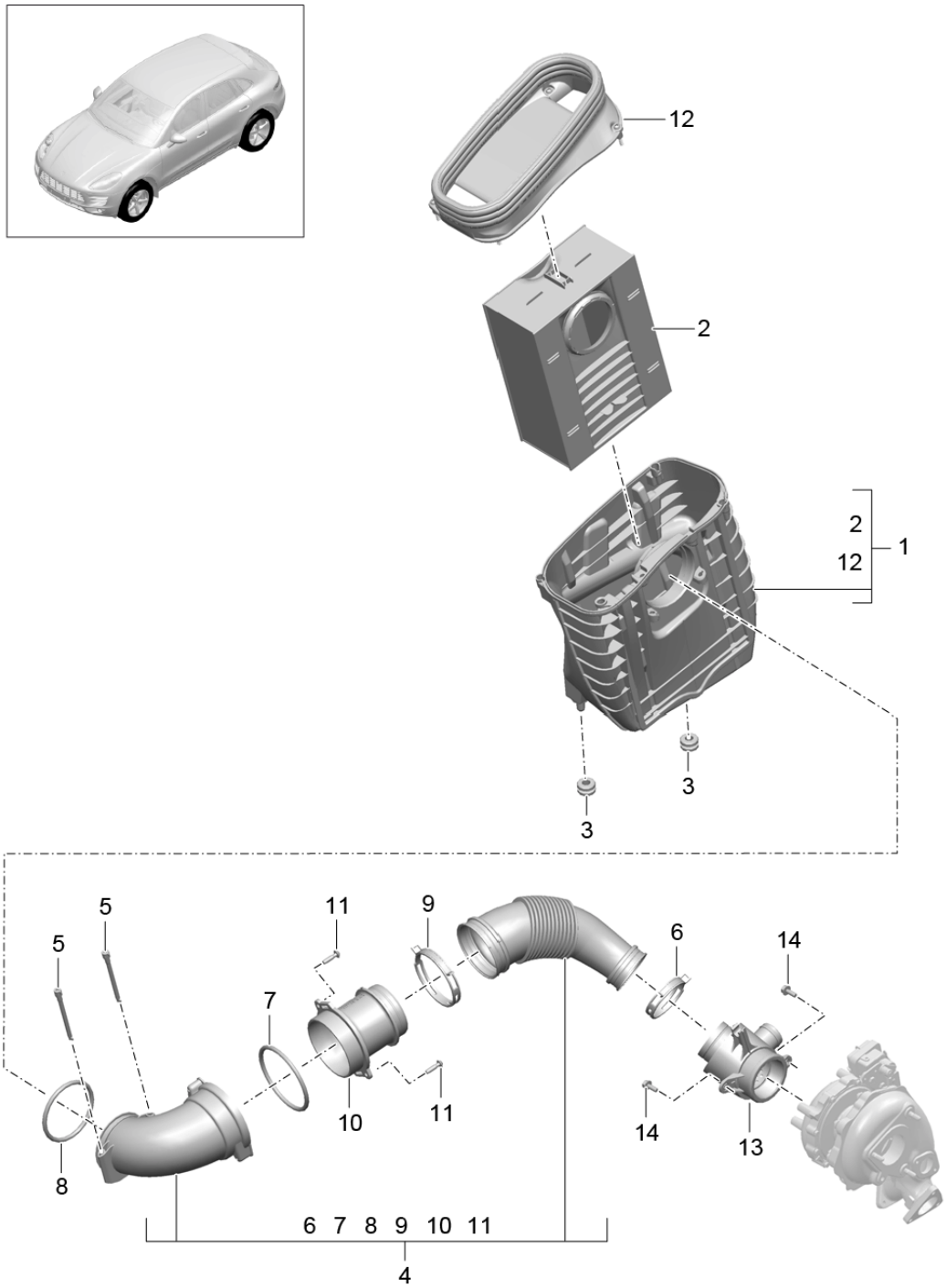

Bildtafel: 106-10

PORSCHE

Modell: 95B **Laufzeit: 2014>>**

Pos	Teilenummer	Benennung	Bemerkung	St	Modellangabe
		Luftfilteranlage			MCD.UD MCT.BA/BB/BC
1	95B 129 601	Luftfilter		1	I1L0
(1)	95B 129 601 A	Luftfilter		1	I1L1
2	95B 129 620	Luftfiltereinsatz		1	I1L0
(2)	95B 129 620 A	Luftfiltereinsatz		1	I1L1
3	955 110 669 00	Tülle		2	
4	95B 129 609	Ansaugstutzen		1	
5	955 110 269 00	Bolzen		1	
6	N 907 816 01	Schlauchschelle A 60 X 12		1	
7	N 909 643 01	Runddichtring 91 X 6		1	
8	999 707 678 40	O-Ring 79 X 6		1	
9	N 906 564 01	Schlauchschelle A 80 X 12		1	
10	955 606 123 50	Luftmassenmesser		1	
11	N 106 112 01	Linsenblechschraube TP 6 X 22		2	
12	95B 129 752	Stutzen mit Gummidichtung		1	
(12)	95B 129 752 B	Stutzen mit Gummidichtung		1	
13	958 110 055 01	Pulsationsdämpfer		1	
14	N 107 188 01	Sechskantschraube M 6 X 16		2	

Bildtafel: 106-20

PORSCHE

Modell: 95B **Laufzeit:** 2014>>

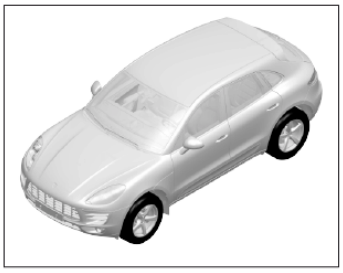

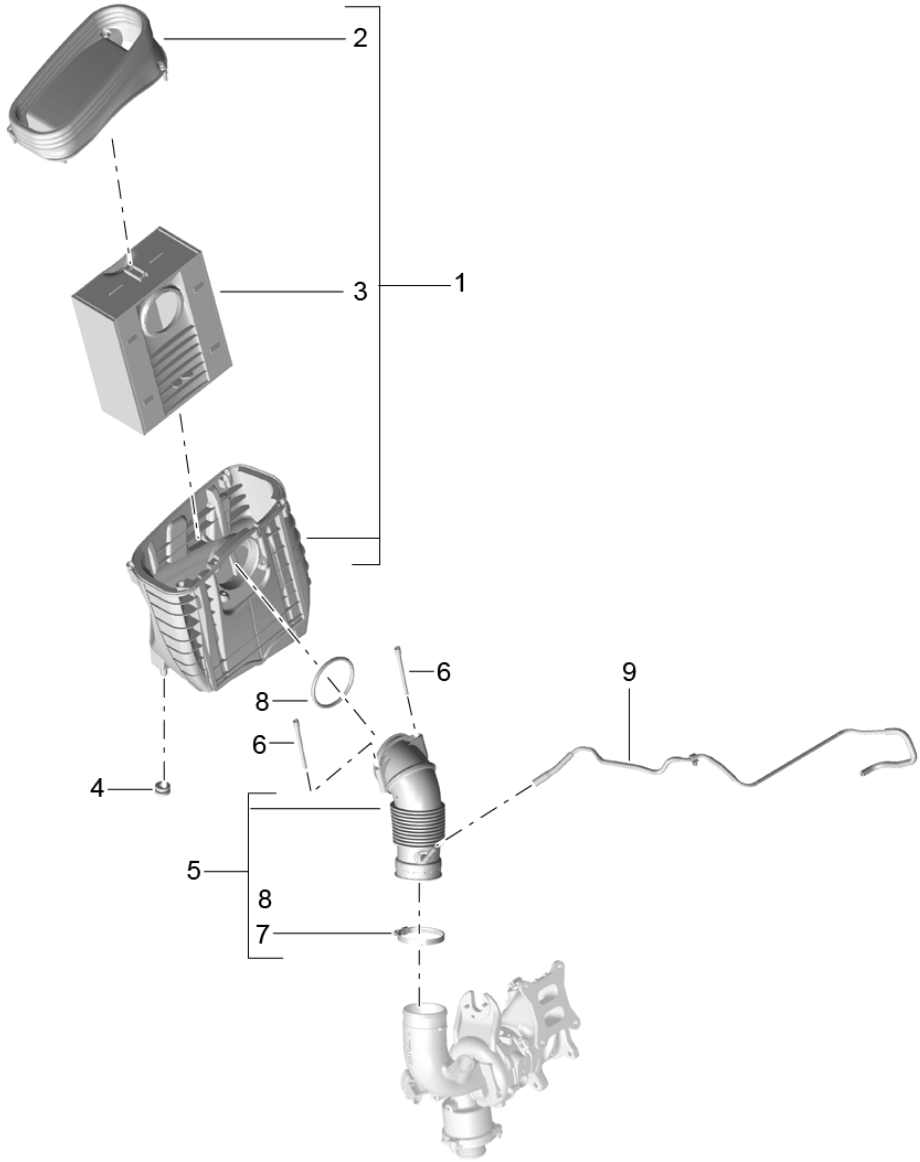

Bildtafel: 106-20

PORSCHE

Modell: 95B **Laufzeit: 2014>>**

Pos	Teilenummer	Benennung	Bemerkung	St	Modellangabe
		Luftfilteranlage			MCN.CC MCY.NA/NB/PA
1	95B 129 601 C	Luftfilter		1	
(1)	95B 129 601 F	Luftfilter		1	
2	95B 129 752 C	Stutzen Luftfilter		1	
3	95B 129 620	Luftfiltereinsatz		1	I1L0
(3)	95B 129 620 A	Luftfiltereinsatz		1	I1L1
4	955 110 669 00	Tülle		2	
5	95B 129 531 A	Ansaugstutzen		1	
6	955 110 269 00	Bolzen		1	
7	N 024 522 6	Schlauchschelle A 60 X 9		1	
8	999 707 678 40	O-Ring 79 X 6		1	
9		Verbindungsschlauch siehe Bildtafel 1/07/67 POS.11		1	

Bildtafel: 107-00

PORSCHE

Modell: 95B **Laufzeit: 2014>>**

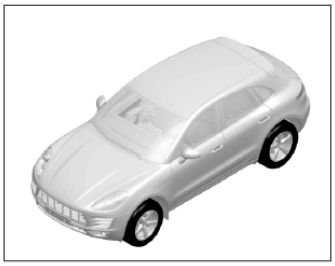

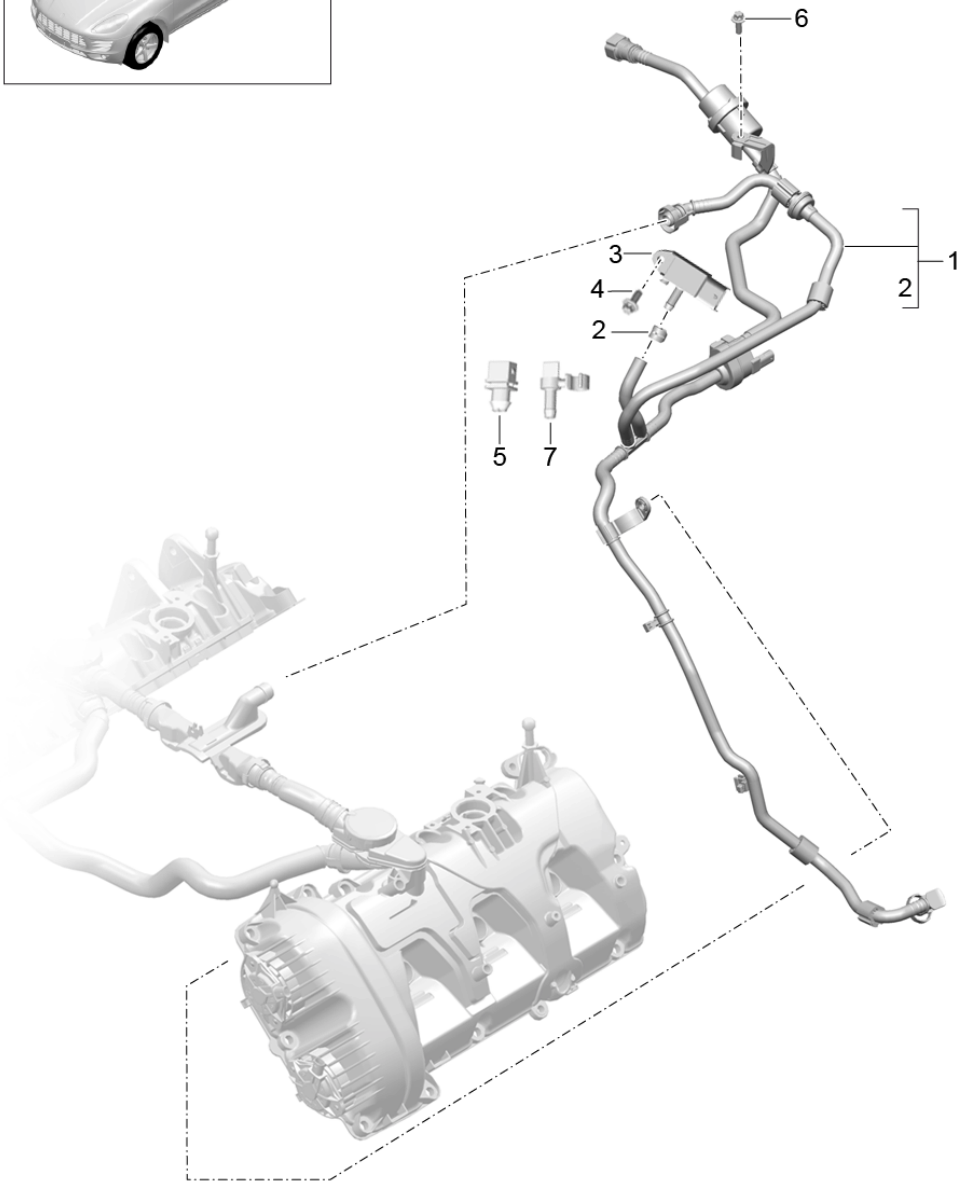

Bildtafel: 107-00

PORSCHE

Modell: 95B **Laufzeit:** 2014>>

Pos	Teilenummer	Benennung	Bemerkung	St	Modellangabe
		Tankentlüftung			MCT.LA/MA MDC.NA
1	946 110 020 33	Entlüftungsleitung Tankentlüftung		1	
(1)	946 110 020 34	Entlüftungsleitung Tankentlüftung		1	
(1)	946 110 020 35	Entlüftungsleitung Tankentlüftung M >> CTM041822 M >> CTL015883		1	
2	999 512 596 09	Schlauchschelle A 13 X 12		1	
3	06H 906 051 G	Drucksensor		1	
(3)	9A1 606 114 00	Drucksensor		1	I7GB
4	900 385 019 01	Torxschraube M 6 X 20		1	I7GB
5	7PP 971 918 A	Stopfen Verschluss Stecker Kabelstrang		1	-I7GB
6	900 385 009 01	Torxschraube BM 6 X 16		1	
7	946 110 220 00	Stopfen Verschluss Entlüftungsleitung Drucksensor		1	-I7GB

Bildtafel: 107-10

PORSCHE

Modell: 95B **Laufzeit:** 2014>>

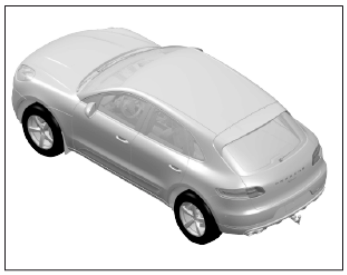

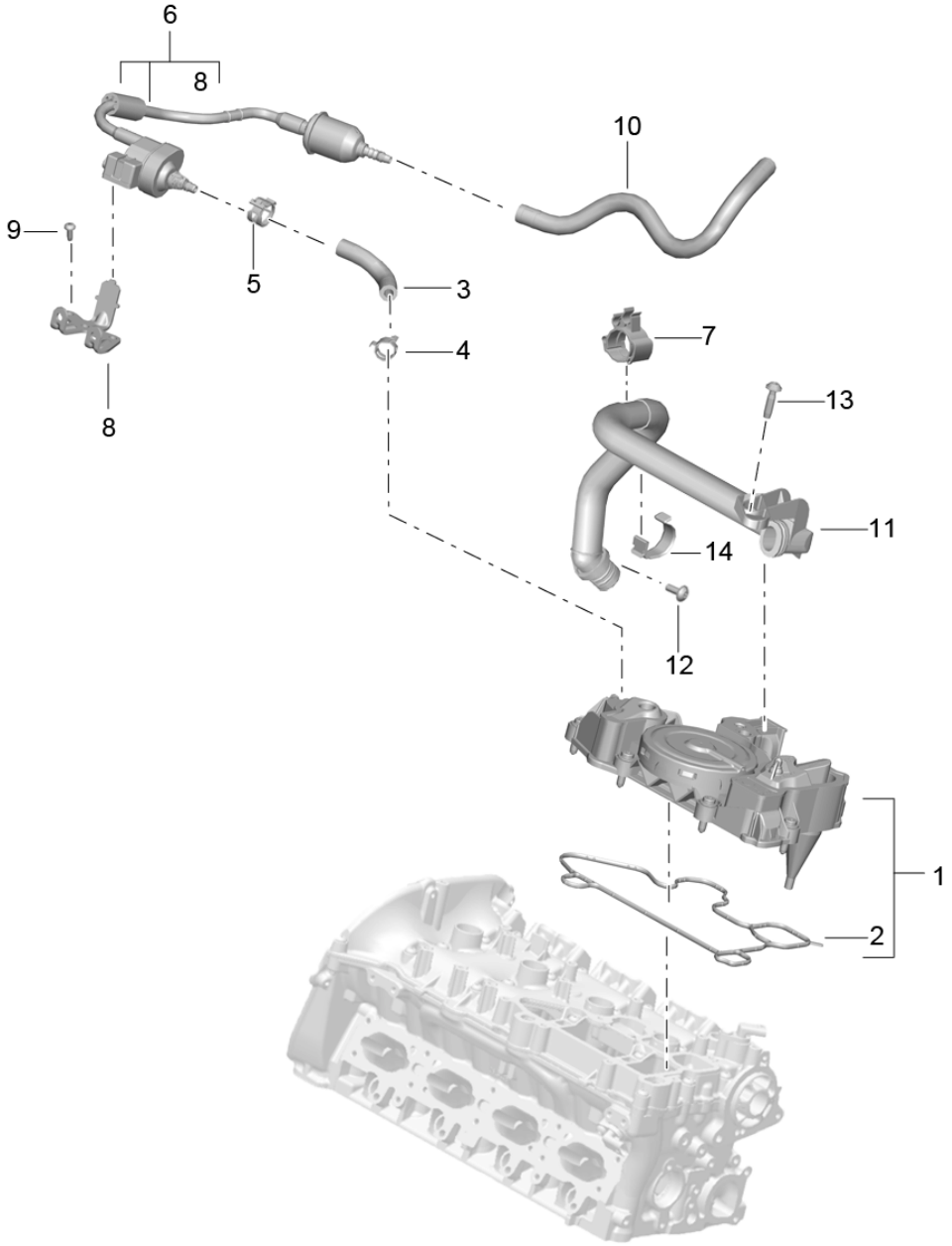

Modell: 95B **Laufzeit: 2014>>**

Pos	Teilenummer	Benennung	Bemerkung	St	Modellangabe
		Ölabscheider			MCN.CC MCY.NA/NB/PA
		Entlüftung Kraftstoffbehälter Kurbelgehäuse			
1	958 103 495 00	Ölabscheider		1	
2	958 103 484 00	Dichtung		1	
3	958 133 514 00	Entlüftungsschlauch		1	
4	N 909 865 01	Schlauchschelle B 14,5 X 12		1	
5	N 907 702 01	Schlauchschelle B 17 X 12		1	
6	958 133 781 00	Entlüftungsleitung Ventil Ausdehnungsbehälter		1	
7	958 133 689 00	Halter Entlüftungsleitung		1	
8	958 133 519 00	Halter Ventil		1	
(8)	958 133 519 10	Halter Ventil		1	
9	N 106 549 02	Flachrundschraube		2	
10		Entlüftungsschlauch siehe Bildtafel 2/01/40 POS.1		1	
11	958 103 213 00	Entlüftungsleitung Kurbelgehäuse Entlüftung		1	MCN.CC MCY.PA
(11)	958 103 213 10	Entlüftungsleitung Kurbelgehäuse Entlüftung		1	MCY.NA/NB
12	N 106 320 03	Linsenschraube M 6 X 16		1	MCN.CC MCY.PA
(12)	958 133 729 00	Schraubstutzen		1	MCY.NA/NB
(12)	N 102 549 01	Schlauchschelle B 14 X 7		1	MCY.NA/NB
13	N 106 112 01	Linsenblechschraube M 6 X 22		1	
14	958 201 250 00	Clip Entlüftungsleitung		1	

Bildtafel: 107-15

PORSCHE

Modell: 95B **Laufzeit:** 2014>>

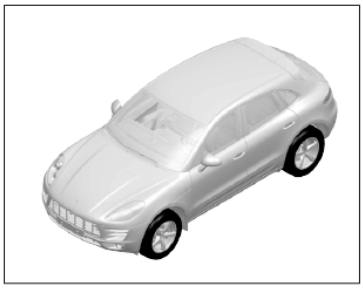

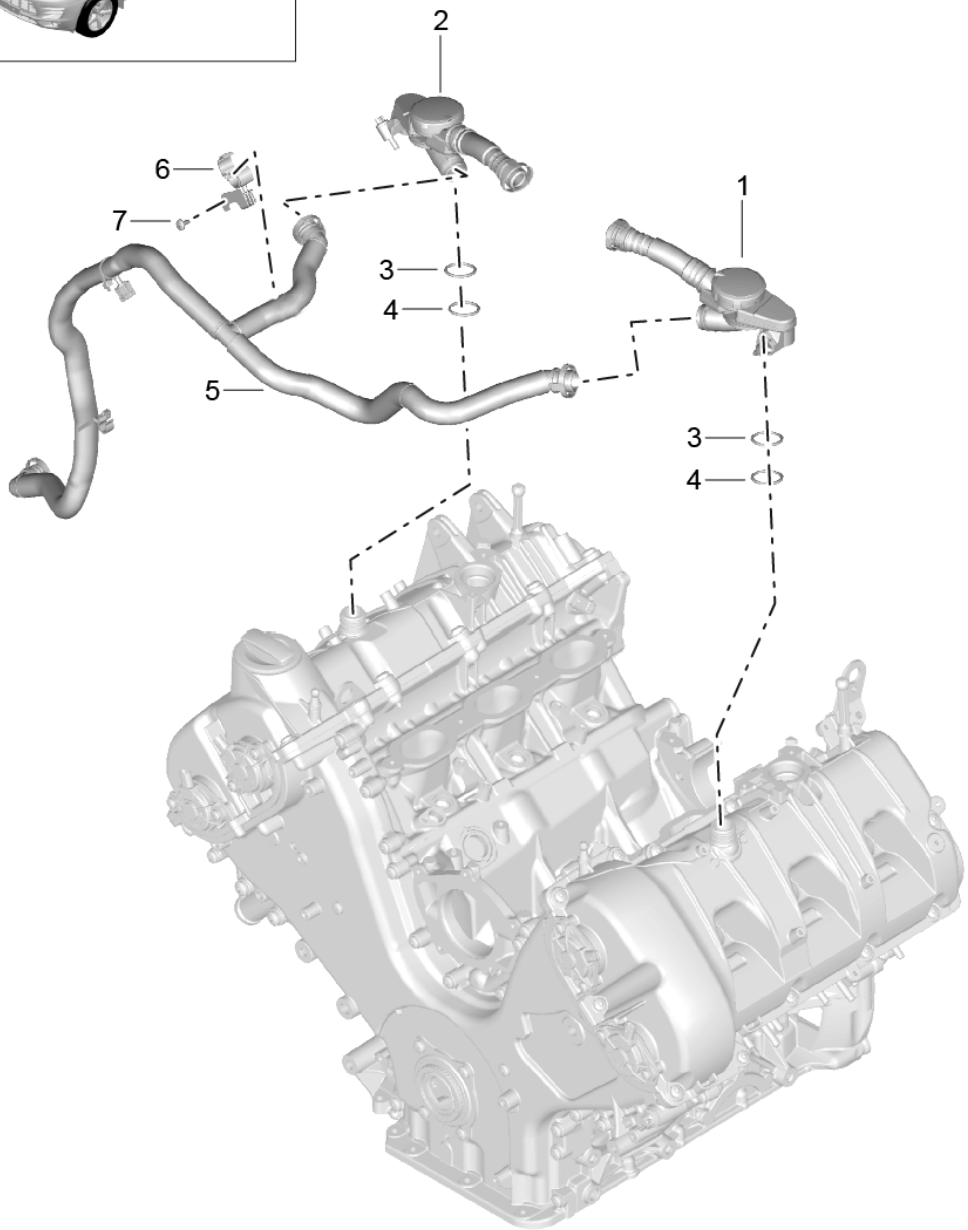

Bildtafel: 107-15

PORSCHE

Modell: 95B **Laufzeit:** 2014>>

Pos	Teilenummer	Benennung	Bemerkung	St	Modellangabe
		Kurbelgehäuse			MCT.LA/MA MDC.NA
		Entlüftung			
1	946 107 230 77	Rückschlagventil mit Befestigungselement	/L	1	
2	946 107 229 77	Rückschlagventil mit Befestigungselement	/R	1	
3	999 707 677 40	O-Ring 22,5 X 2,5		2	
4	999 707 677 41	O-Ring 22,5 X 2,5		2	
5	946 107 239 32	Entlüftungsleitung		1	
6	946 107 029 76	Halter		1	
7	999 073 902 31	Linsenschraube Aluminium M 6 X 16		4	

Bildtafel: 107-25

PORSCHE

Modell: 95B **Laufzeit:** 2014>>

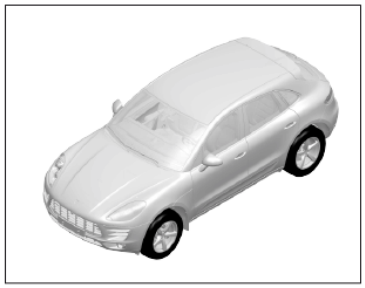

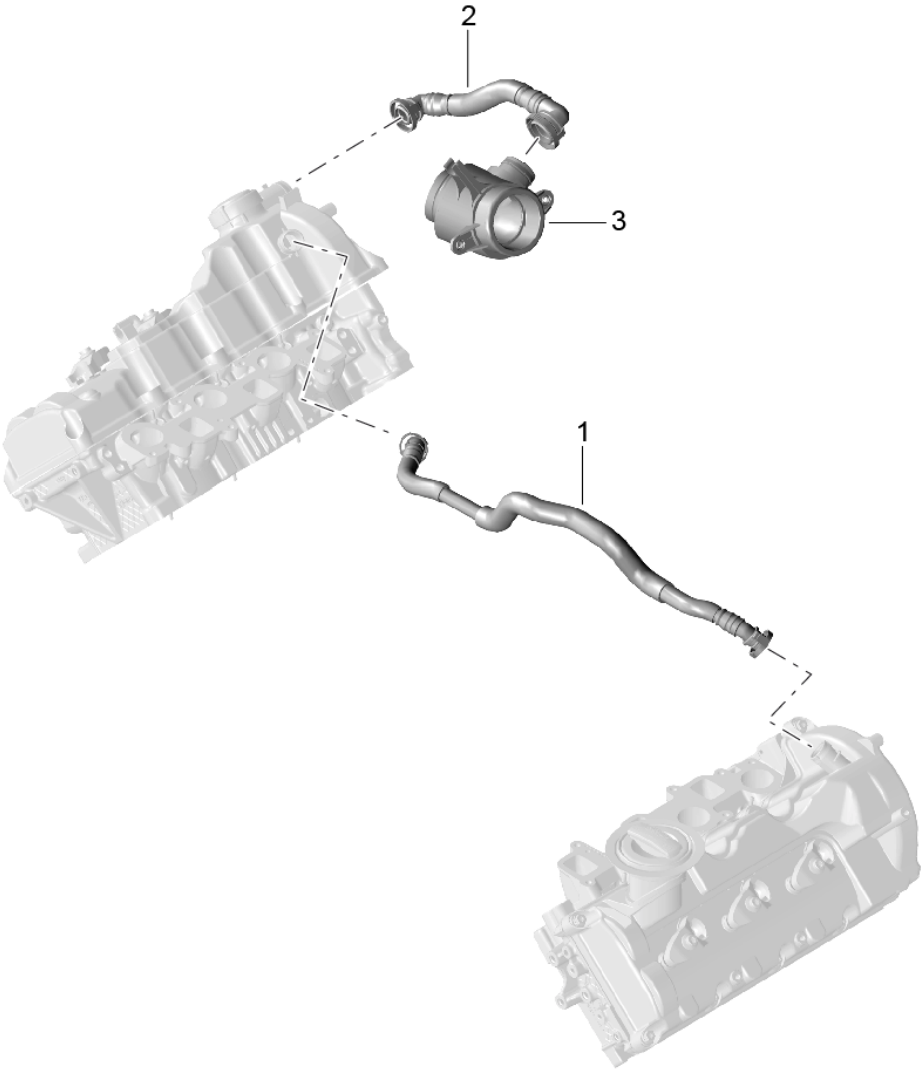

Bildtafel: 107-25

PORSCHE

Modell: 95B **Laufzeit:** 2014>>

Pos	Teilenummer	Benennung	Bemerkung	St	Modellangabe
		Entlüftungsleitung			MCD.UD MCT.BA/BB/BC
		Kurbelgehäuse			
1	958 107 209 00	Entlüftungsleitung		1	
2	059 103 221 AJ	Entlüftungsleitung		1	
3		Pulsationsdämpfer siehe Bildtafel 1/06/10 POS.13		1	

Bildtafel: 107-30

PORSCHE

Modell: 95B **Laufzeit: 2014>>**

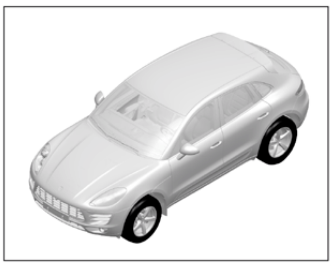

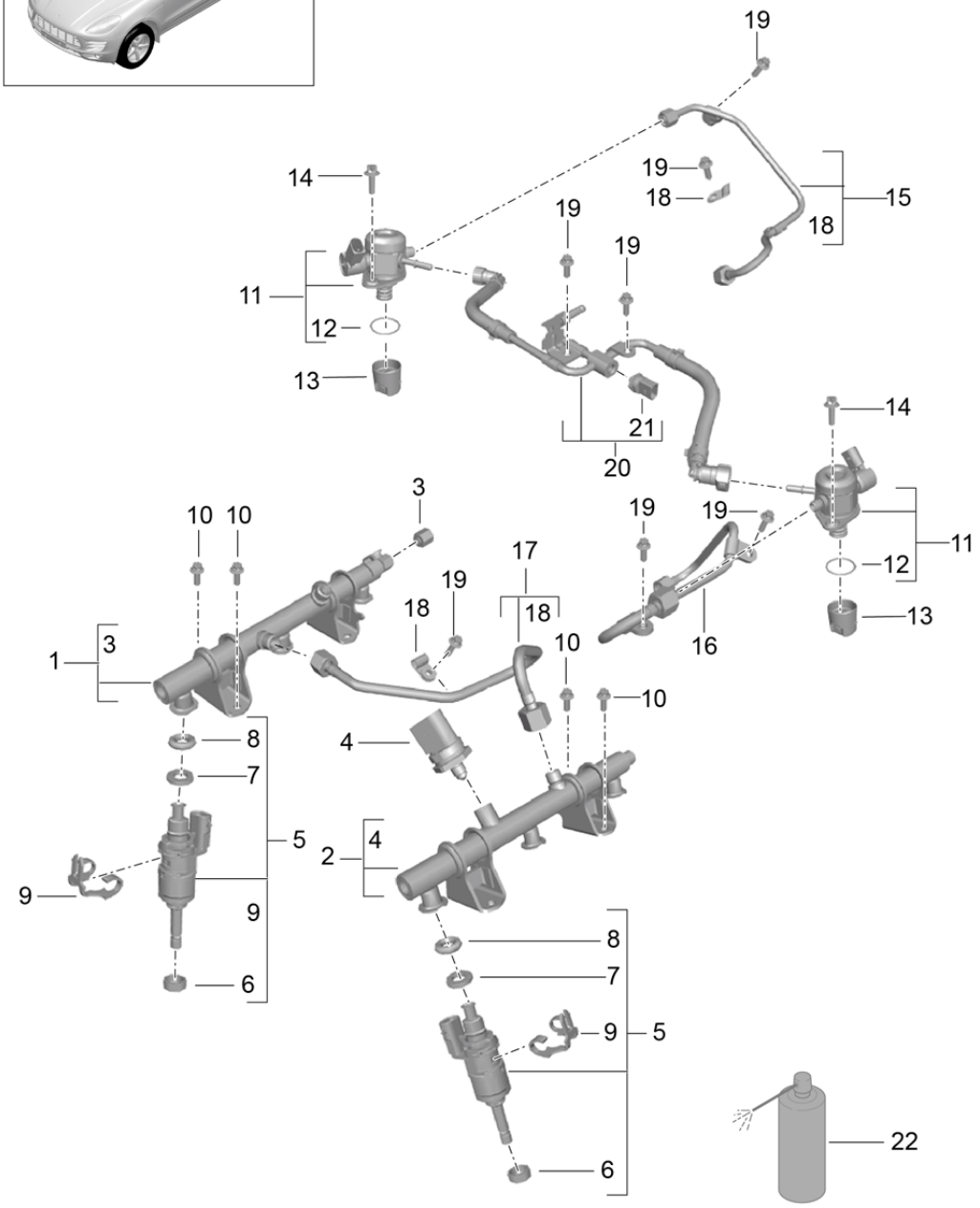

Bildtafel: 107-30

Modell: 95B **Laufzeit:** 2014>>

Pos	Teilenummer	Benennung	Bemerkung	St	Modellangabe
		Kraftstoffsammelrohr			MCT.LA/MA MDC.NA
		Hochdruckinjektor Hochdruckpumpe			
1	946 110 117 00	Kraftstoffsammelrohr Zyl. 1 - 3		1	
2	946 110 118 00	Kraftstoffsammelrohr Zyl. 4 - 6		1	
3	948 110 225 00	Verschlussstopfen		1	
4	06J 906 051 F	Drucksensor		1	
5	946 110 128 30	Hochdruckinjektor	-15	6	
(5)	946 110 128 31	Hochdruckinjektor	16	6	
(5)	946 110 128 32	Hochdruckinjektor	17-	6	
6	946 110 428 60	Dichtring	-15	6	
(6)	946 110 428 61	Dichtring	16-	6	
7	946 110 328 60	Klemmring		6	
(7)	946 110 328 30	Klemmring		6	
(7)	946 110 328 31	Klemmring		6	
8	999 701 187 40	O-Ring 5,94 X 13 X 3,53	-15	6	
(8)	999 701 187 42	O-Ring 5,94 X 13 X 3,53	16-	6	
9	946 110 228 60	Halter		6	
10	900 385 009 01	Torxschraube BM 6 X 16		8	
11	946 110 315 61	Hochdruckpumpe		2	
12	999 701 048 40	O-Ring 31 X 2		2	
13	06L 109 311	Stössel		2	
14	900 385 019 01	Torxschraube BM 6 X 20		4	
15	946 110 127 03	Kraftstoffleitung Zyl. 1 - 3		1	
(15)	946 110 127 04	Kraftstoffleitung Zyl. 1 - 3		1	
16	946 110 131 02	Kraftstoffleitung Zyl. 4 - 6		1	
(16)	946 110 131 03	Kraftstoffleitung Zyl. 4 - 6		1	
17	946 110 129 01	Kraftstoffleitung		1	
(17)	946 110 129 02	Kraftstoffleitung		1	
18	999 511 741 00	Befestigungsschelle 8 X 15		2	
19	900 385 009 01	Torxschraube BM 6 X 16		7	
20	946 110 235 01	Kraftstoffleitung		1	
(20)	946 110 235 03	Kraftstoffleitung	-15	1	
(20)	946 110 235 04	Kraftstoffleitung	16-	1	
21	06H 906 051 G	Drucksensor	-15	1	
(21)	06H 906 051 J	Drucksensor	16-	1	
22	000 043 209 35	Fett MICROGLEIT DF 977 S Spraydose 400 ML für Kraftstoffleitung verwenden		1	

Bildtafel: 107-40

PORSCHE

Modell: 95B **Laufzeit:** 2014>>

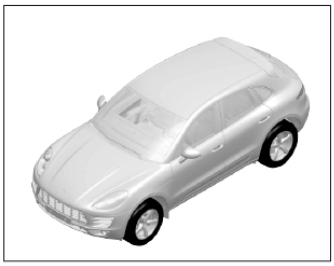

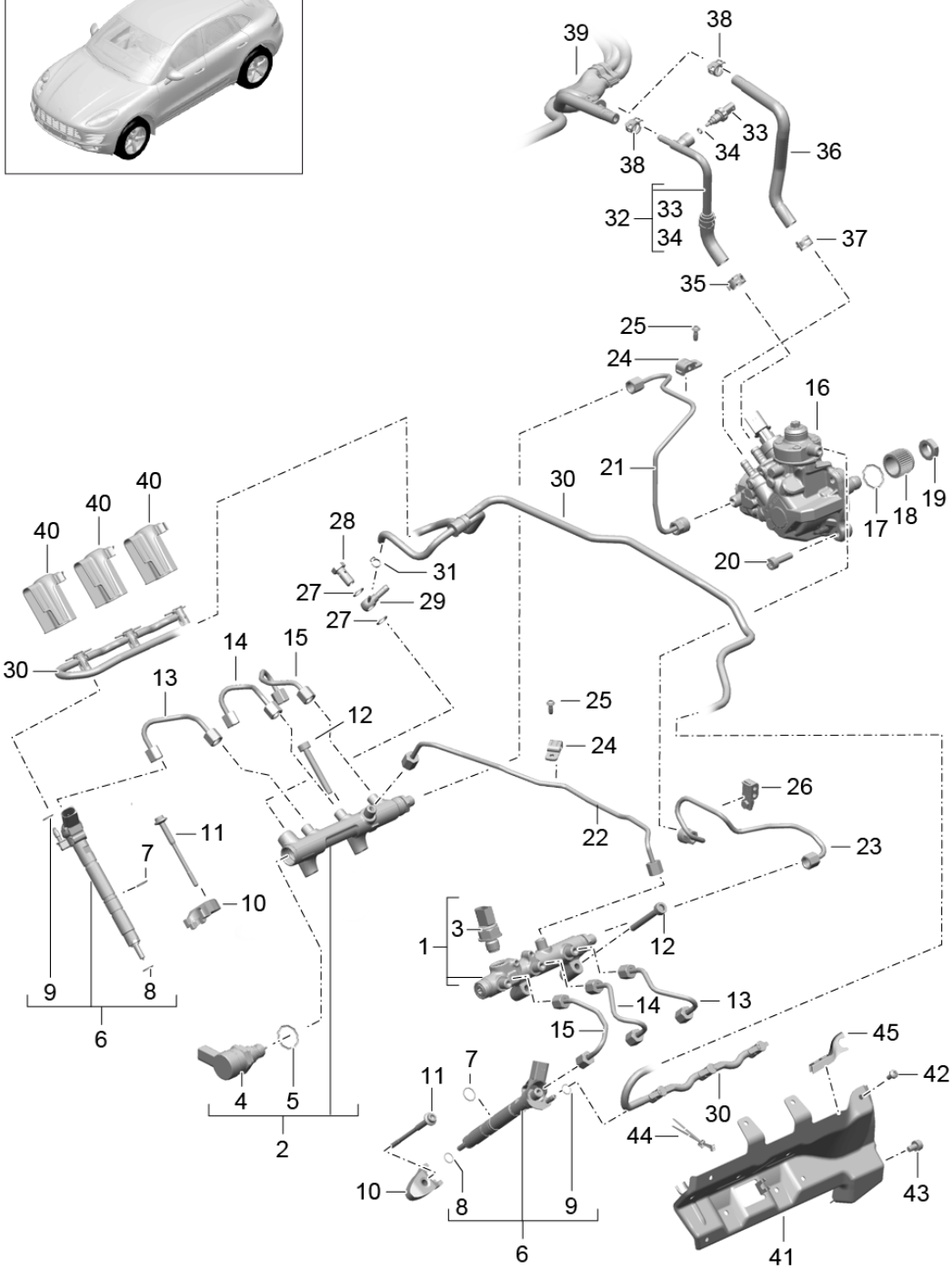

Modell: 95B **Laufzeit: 2014>>**

Pos	Teilenummer	Benennung	Bemerkung	St	Modellangabe
		Kraftstoffsammelrohr			MCD.UD MCT.BA/BB/BC
		Hochdruckinjektor Hochdruckpumpe			
1	958 110 115 30	Kraftstoffsammelrohr links		1	MCT.BA/BB/BC
(1)	958 110 115 50	Kraftstoffsammelrohr links		1	MCD.UD
2	958 110 116 31	Kraftstoffsammelrohr rechts		1	MCT.BA/BB/BC
(2)	958 110 116 50	Kraftstoffsammelrohr rechts		1	MCD.UD
3	958 606 230 30	Drucksensor		1	
4	958 606 240 10	Druckregler		1	
5	955 110 319 00	O-Ring		1	
6	958 110 128 40	Hochdruckinjektor komplett		6	MCT.BA/BB/BC
(6)	958 110 128 50	Hochdruckinjektor komplett		6	MCD.UD
7	WHT 000 884	O-Ring 16,2 X 1,5		6	
8	958 110 519 00	Dichtring Hochdruckinjektor		6	
9	955 110 619 00	O-Ring 2,8 X 1,5		6	
10	958 110 216 00	Spannplatte		6	
11	WHT 004 923 B	Zylinderschraube M 6 X 93 X 25		6	
12	N 910 455 02	Zylinderschraube M 8 X 65		4	
13	958 110 241 00	Kraftstoffleitung		2	MCT.BA/BB/BC
(13)	958 110 241 50	Kraftstoffleitung		2	MCD.UD
14	958 110 241 10	Kraftstoffleitung		2	MCT.BA/BB/BC
(14)	958 110 241 60	Kraftstoffleitung		2	MCD.UD
15	958 110 241 20	Kraftstoffleitung		2	MCT.BA/BB/BC
(15)	958 110 241 70	Kraftstoffleitung		2	MCD.UD
16	958 110 315 01	Hochdruckpumpe		1	MCT.BA/BB/BC
(16)	958 110 315 30	Hochdruckpumpe		1	MCD.UD
17	958 110 615 00	Dichtring		1	
18	958 110 541 10	Flansch Kettenrad nur in Verbindung mit Kettenrad 958.105.222.11 059.109.569.S		1	MCT.BA/BB/BC
(18)	958 110 541 00	Flansch Kettenrad nur in Verbindung mit Kettenrad 958.105.222.00 059.109.569.F		1	MCD.UD
(18)	958 110 541 10	Flansch Kettenrad nur in Verbindung mit Kettenrad 958.105.222.10 059.109.569.L		1	MCD.UD
(18)		Flansch Kettenrad nur in Verbindung mit Kettenrad 958.105.222.11 059.109.569.S		1	MCD.UD

Modell: 95B **Laufzeit: 2014>>**

Pos	Teilenummer	Benennung	Bemerkung	St	Modellangabe
19	WHT 002 244	Sechskantmutter M 18 X 1,5		1	
20	N 911 873 01	Zylinderschraube M 8 X 30		3	
21	958 110 125 20	Kraftstoffleitung		1	MCT.BA/BB/BC
(21)	958 110 125 40	Kraftstoffleitung		1	MCD.UD
22	958 110 314 10	Kraftstoffleitung		1	MCT.BA/BB/BC
(22)	958 110 314 30	Kraftstoffleitung		1	MCD.UD
(23)	958 110 126 10	Kraftstoffleitung		1	MCT.BA/BB/BC
(23)	958 110 126 30	Kraftstoffleitung		1	MCD.UD
24	958 110 410 00	Halter Kraftstoffleitung		2	MCT.BA/BB/BC
(24)	958 110 410 10	Halter Kraftstoffleitung		2	MCD.UD
25	N 107 214 01	Linsenschraube 6 X 16		2	
26	958 110 411 00	Halter Kraftstoffleitung		1	MCT.BA/BB/BC
(26)	955 110 411 00	Halter Kraftstoffleitung		1	MCD.UD
27	N 013 813 3	Dichtring A 12 X 17		2	
28	N 021 071 7	Hohlschraube 8		1	
29	958 110 602 00	Ringstutzen		1	
30	958 110 218 11	Kraftstoffschlauch komplett		1	
(30)	958 110 218 12	Kraftstoffschlauch komplett		1	
31	N 102 313 01	Ohr-Schlauchklemme 10,5 X 5 X 0,5		1	
32	958 110 299 02	Kraftstoffleitung Vorlauf		1	
33	955 606 221 00	Temperaturgeber		1	
34	WHT 002 287 C	O-Ring 5,6 X 2		1	
35	999 512 652 09	Schlauchschelle B 19 X 12		1	
-	958 606 341 07	Kabelführung Kabelstrang		1	
-	N 107 214 01	Linsenschraube TP 6 X 16		2	
36	958 110 297 10	Kraftstoffleitung Rücklauf		1	
37	N 907 702 01	Schlauchschelle B 17 X 12 Rücklauf		1	
38	N 909 865 01	Schlauchschelle B 14,5 X 12		2	
39		Kraftstoffleitung komplett siehe Bildtafel 2/01/35 POS.1		1	
40	958 110 685 01	Schutzkappe Hochdruckinjektor Zylinder 1/2/3		3	MCT.BA/BB/BC
(40)	95B 130 396	Abdeckung Hochdruckinjektor Zylinder 1/2/3		1	MCT.BA/BB/BC
41	95B 130 395 A	Abdeckung		1	

Bildtafel: 107-40

PORSCHE

Modell: 95B **Laufzeit:** 2014>>

Pos	Teilenummer	Benennung	Bemerkung	St	Modellangabe
		Hochdruckinjektor Zylinder 4/5/6			
(41)	95B 130 395 B	Abdeckung Hochdruckinjektor Zylinder 4/5/6		1	
42	N 103 352 06	Flachrundschraube M 6 X 12		3	
43	N 910 522 01	Zylinderschraube M 8 X 12		1	
44	8E0 971 850 F	Clip		2	
45	95B 971 865 F	Kantenschutz		1	

Bildtafel: 107-50

PORSCHE

Modell: 95B **Laufzeit:** 2014>>

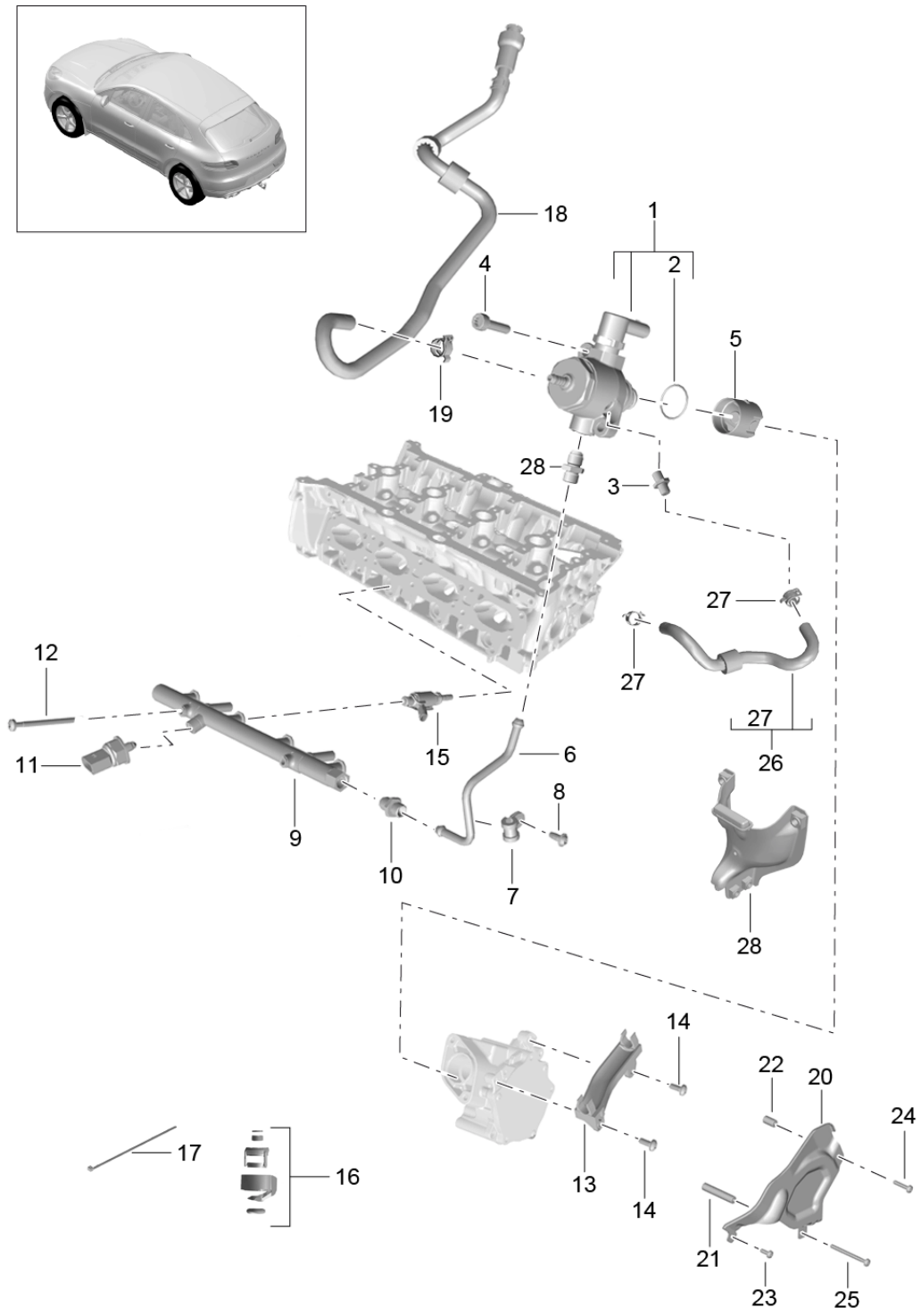

Modell: 95B **Laufzeit: 2014>>**

Pos	Teilenummer	Benennung	Bemerkung	St	Modellangabe
		Kraftstoffsammelrohr			MCN.CC MCY.PA
		Hochdruckinjektor			
		Hochdruckpumpe			
1	958 127 025 00	Hochdruckpumpe		1	
2	WHT 005 184	O-Ring 31 X 2		1	
3	958 127 213 00	Rohrstutzen		1	
4	N 911 287 01	Zylinderschraube M 8 X 32		2	
5	06L 109 311	Stössel		1	
6	958 127 501 00	Kraftstoffleitung		1	
(6)	958 127 501 01	Kraftstoffleitung		1	
7	N 020 609 8	Halteklammer		1	
8	N 909 252 02	Flachrundschraube M 6 X 16		1	
9	958 133 317 00	Kraftstoffsammelrohr Zyl. 1 - 4		1	
10	958 127 065 00	Anschlussteil		1	
11	06J 906 051 F	Drucksensor		1	
12	N 911 310 01	Flachrundschraube M 6 X 80		2	
13	958 133 689 10	Halter Kraftstoffleitung		1	MCN.CC
(13)	958 133 689 30	Halter Kraftstoffleitung		1	MCY.PA
14	N 910 967 03	Torxschraube M 6 X 16		2	
15	958 906 036 00	Hochdruckinjektor		4	
16	958 998 907 00	Reparatursatz Hochdruckinjektor		X	
(16)	958 998 907 01	Reparatursatz Hochdruckinjektor		X	
17	N 909 377 01	Kabelbinder		X	
18		Kraftstoffleitung siehe Bildtafel 2/01/40 POS.3		1	
19		Schlauchschelle siehe Bildtafel 2/01/40 POS.4		1	
20	95B 133 833	Abschirmblech Unterdruckpumpe		1	
21	95B 131 135	Hülse lang		1	
22	95B 131 135 A	Hülse kurz		1	
23	N 910 968 01	Linsenkopfschraube M 6 X 20		1	
24	N 910 972 01	Flachrundschraube M 6 X 35		1	
25	N 911 310 01	Flachrundschraube M 6 X 80		1	
26	958 133 986 00	Kraftstoffschlauch		1	
27	N 909 865 01	Schlauchschelle B 14,5 X 12		2	
28	958 127 065 10	Anschlussteil		1	

Bildtafel: 107-55

PORSCHE

Modell: 95B **Laufzeit:** 2014>>

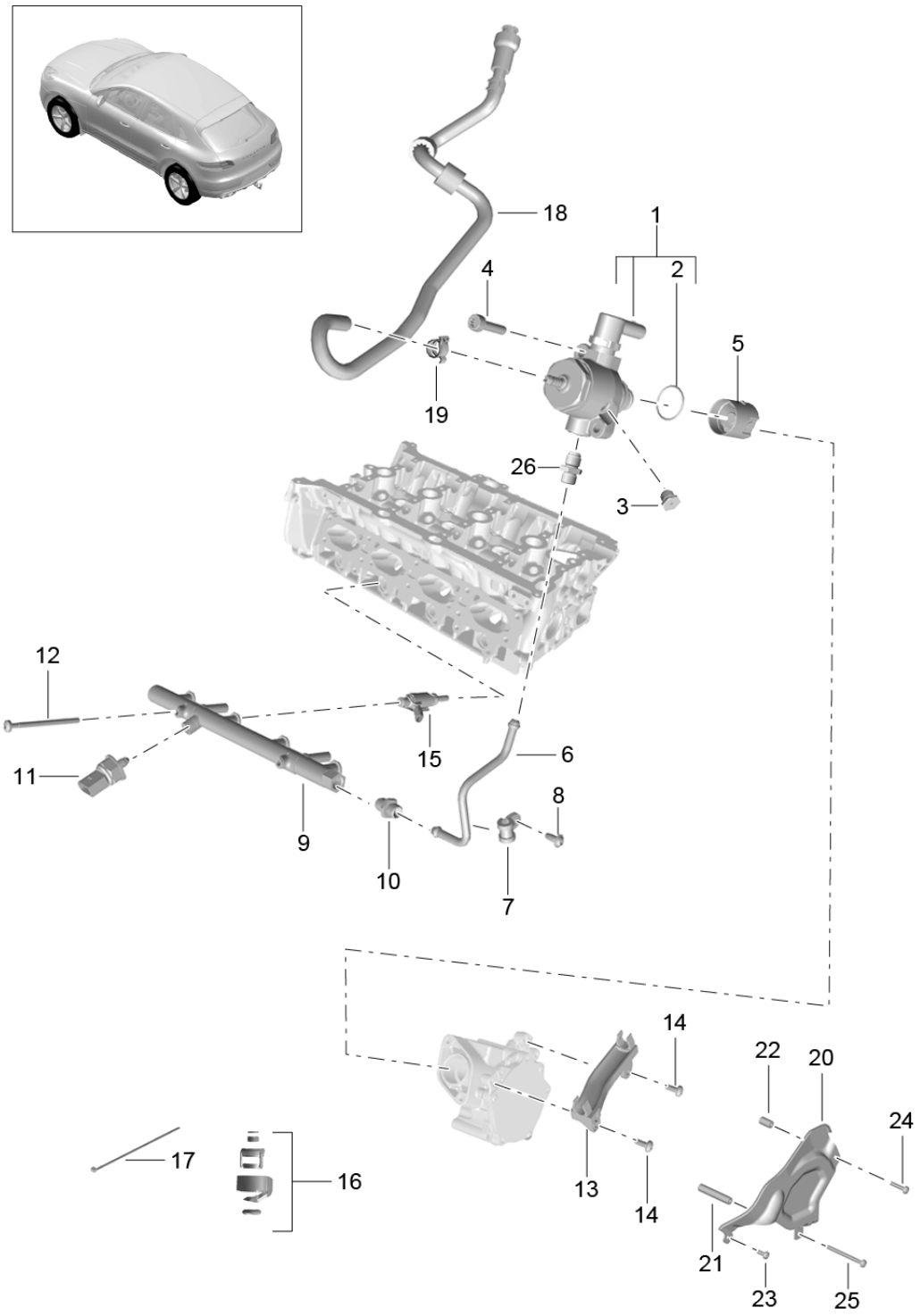

Bildtafel: 107-55

Modell: 95B **Laufzeit: 2014>>**

Pos	Teilenummer	Benennung	Bemerkung	St	Modellangabe
		Kraftstoffsammelrohr			MCY.NA/NB
		Hochdruckinjektor			
		Hochdruckpumpe			
1	958 127 025 00	Hochdruckpumpe		1	
(1)	958 127 025 30	Hochdruckpumpe		1	
2	WHT 005 184	O-Ring		1	
3	958 127 535 00	Verschlussschraube		1	
4	N 911 287 01	Zylinderschraube		2	
		M 8 X 32			
5	06L 109 311	Stössel		1	
6	958 127 501 00	Kraftstoffleitung		1	
(6)	958 127 501 01	Kraftstoffleitung		1	
7	N 020 609 8	Halteklammer		1	
8	N 909 252 02	Flachrundschraube		1	
		M 6 X 16			
9	958 133 317 00	Kraftstoffsammelrohr		1	
		Zyl. 1 - 4			
10	958 127 065 00	Anschlussteil		1	
11	06J 906 051 F	Drucksensor		1	
12	N 911 310 01	Flachrundschraube		2	
		M 6 X 80			
13	958 133 689 10	Halter		1	MCY.NA
		Kraftstoffleitung			
(13)	958 133 689 30	Halter		1	MCY.NB
		Kraftstoffleitung			
14	N 910 967 03	Torxschraube		2	
		M 6 X 16			
15	958 906 036 00	Hochdruckinjektor		4	
16	958 998 907 00	Reparatursatz		X	
		Hochdruckinjektor			
(16)	958 998 907 01	Reparatursatz		X	
		Hochdruckinjektor			
17	N 909 377 01	Kabelbinder		X	
18		Kraftstoffleitung		1	
		siehe Bildtafel			
		2/01/40			
		POS.3			
19		Schlauchschelle		1	
		siehe Bildtafel			
		2/01/40			
		POS.4			
20	95B 133 833	Abschirmblech		1	
		Hochdruckpumpe			
21	95B 131 135	Hülse		1	
		lang			
22	95B 131 135 A	Hülse		1	
		kurz			
23	N 910 968 01	Linsenkopfschraube		1	
		M 6 X 20			
24	N 910 972 01	Flachrundschraube		1	
		M 6 X 35			
25	N 911 310 01	Flachrundschraube		1	
		M 6 X 80			
26	958 127 065 10	Anschlussteil		1	

Bildtafel: 107-60

PORSCHE

Modell: 95B **Laufzeit: 2014>>**

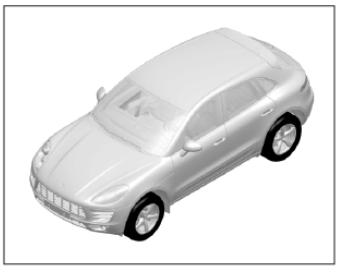

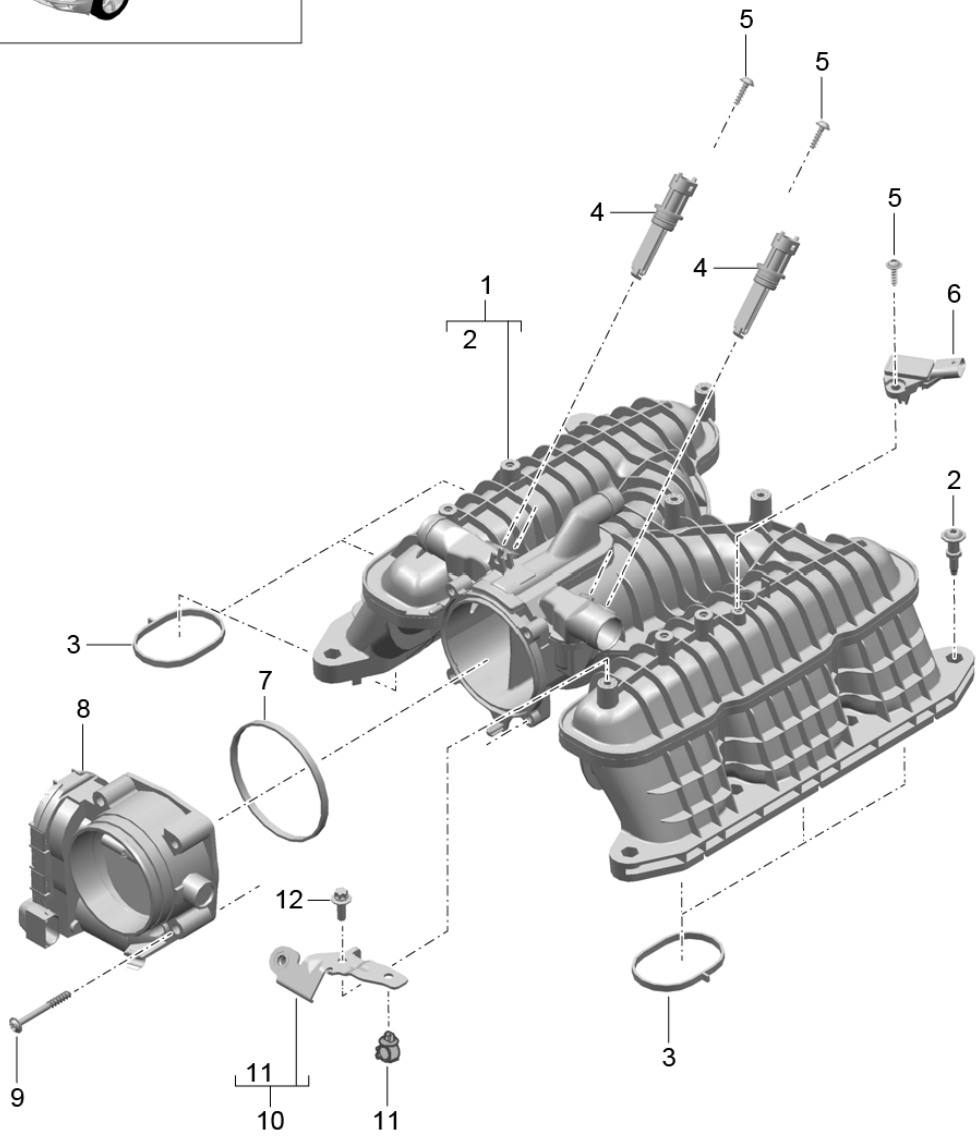

Bildtafel: 107-60

PORSCHE

Modell: 95B **Laufzeit:** 2014>>

Pos	Teilenummer	Benennung	Bemerkung	St	Modellangabe
		Ansaugverteiler			MCT.LA/MA MDC.NA
		Drosselklappenstutzen			
1	946 110 016 63	Ansaugverteiler M >> CTM040461 M >> CTL015490		1	
1	946 110 016 64	Ansaugverteiler M CTM040462 >> M CTL015491 >>		1	MDC.NA
2	946 110 412 60	Befestigungselement		8	
3	946 110 146 60	Dichtung		6	
4	946 605 139 00	T-Stutzen beheizt		2	
5	999 919 006 01	Linsenschraube 5,0 X 16,0		3	
6	06E 906 051 Q	Drucksensor		1	
7	948 110 144 02	Dichtung		1	
8	997 605 115 01	Drosselklappenstutzen		1	
9	999 919 005 01	Linsenschraube BM 6 X 50		4	
10	946 110 027 76	Halter		1	
11	N 103 203 02	Schlauchhalter		1	
12	900 385 009 01	Torxschraube BM 6 X 16		1	

Bildtafel: 107-66

PORSCHE

Modell: 95B **Laufzeit:** 2014>>

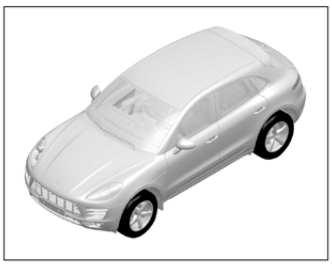

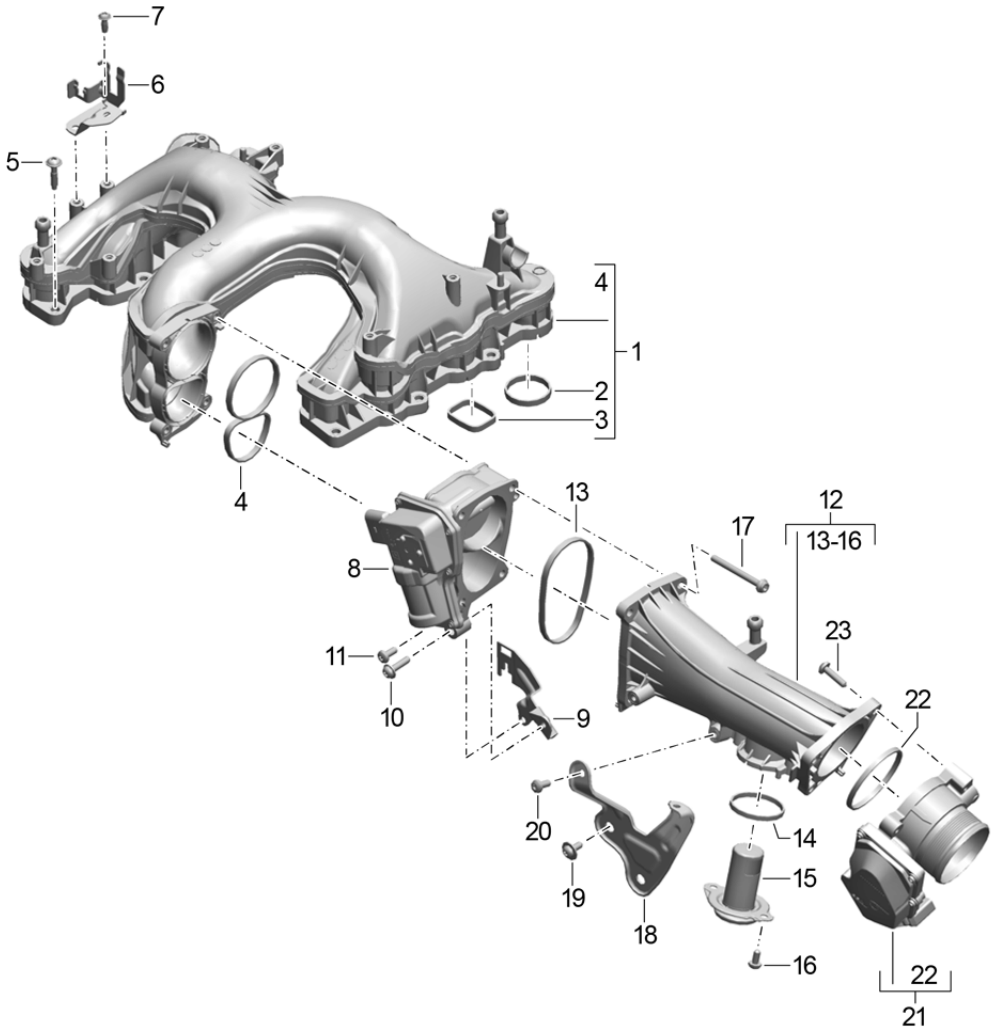

Bildtafel: 107-66

PORSCHE

Modell: 95B **Laufzeit:** 2014>>

Pos	Teilenummer	Benennung	Bemerkung	St	Modellangabe
		Saugrohr			MCD.UD MCT.BA/BB/BC
		Drosselklappenstutzen Luftführungsgehäuse			
1	958 110 016 00	Saugrohr		1	
2	958 110 147 10	Dichtung		6	
3	958 110 148 00	Dichtung		6	
4	958 110 144 00	Dichtung		1	
5	WHT 004 917	Sechsrundschraube M 6 X 28		12	
6	958 606 311 10	Halter		1	
7	N 107 214 01	Linsenschraube 6 X 16		2	
8	958 605 115 00	Drosselklappenstutzen		1	
9	958 110 560 00	Halter		1	
10	N 910 541 01	Linsenschraube M 6 X 25		1	
11	N 107 214 01	Linsenschraube 6 X 16		2	
12	958 110 065 00	Luftführungsgehäuse		1	
13	958 110 215 20	Dichtung		1	
14	958 111 149 00	Dichtung		1	
15	958 111 153 30	Verbindungsrohr		1	
16	N 104 056 04	Linsenschraube M 6 X 14		2	
17	N 104 239 03	Zylinderschraube AM 6 X 60		4	
18	958 110 661 00	Halter		1	
19	N 104 114 02	Sechsrundschraube M 6 X 16		2	
20	N 104 056 04	Linsenschraube M 6 X 14		2	
21	958 605 115 11	Drosselklappenstutzen		1	
22	955 110 144 00	Dichtung		1	
23	N 911 482 01	Flachrundschraube M 6 X 25		3	

Bildtafel: 107-67

Modell: 95B **Laufzeit: 2014>>**

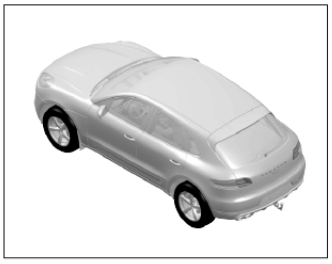

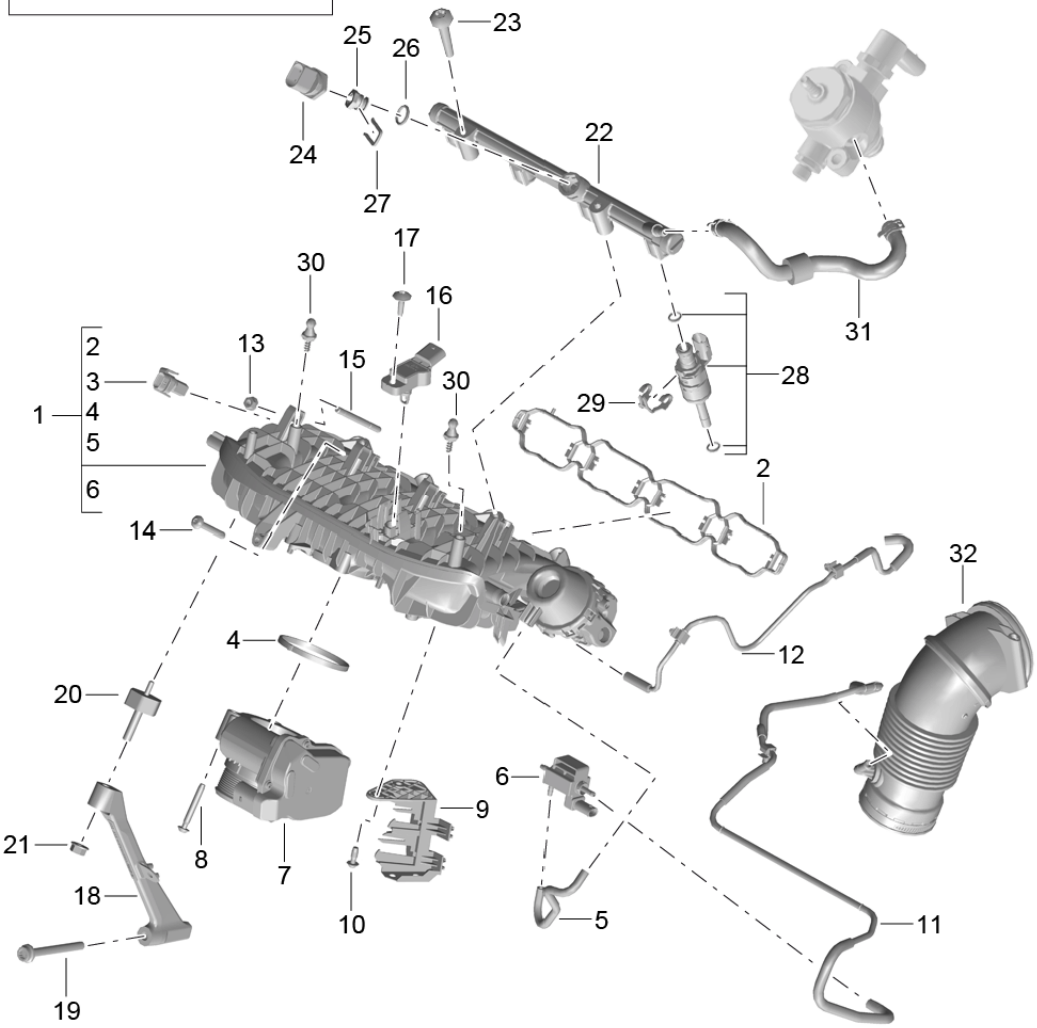

Modell: 95B **Laufzeit: 2014>>**

Pos	Teilenummer	Benennung	Bemerkung	St	Modellangabe
		Saugrohr			MCN.CC MCY.PA
		Drosselklappenstutzen Luftführungsgehäuse			
1	958 133 201 00	Saugrohr		1	MCN.CC MCY.PA
2	958 129 717 00	Dichtung		1	
3	958 907 386 00	Sensor		1	
4	958 133 073 00	Dichtung		1	
5	958 133 595 00	Schlauch		1	
6	958 906 283 00	Umschaltventil		1	MCN.CC MCY.PA
7	958 133 062 00	Drosselklappenstutzen		1	
(7)	958 133 062 10	Drosselklappenstutzen		1	
8	N 106 261 01	Schraube M 6 X 45		4	
9	958 971 497 00	Aufnahme Klopfsensor		1	
10	N 909 252 02	Flachrundschraube M 6 X 16		2	
11	958 133 583 00	Verbindungsschlauch		1	
12	958 132 241 00	Verbindungsschlauch		1	
(12)	958 132 241 10	Verbindungsschlauch		1	
13	N 015 082 10	Sechskantmutter M 6		2	
14	N 910 973 01	Torxschraube M 6 X 45		8	
15	N 107 702 01	Stiftschraube M 6 X 40		2	
16	958 906 051 00	Druckfühler		1	
17	N 907 321 03	Linsenschraube M 4 X 16		1	
18	958 129 723 00	Abstützstrebe Saugrohr		1	
19	N 911 703 01	Vielzahnschraube M 8 X 70		1	
20	958 121 273 00	Lager		1	
21	N 106 092 02	Mutter M 8		1	
22	958 133 681 00	Kraftstoffsammelrohr Zyl. 1 - 4 nur in Verbindung mit 95812781300 WHT005568 M >> CNC133508		1	MCN.CC
(22)	958 133 681 10	Kraftstoffsammelrohr Zyl. 1 - 4 nur in Verbindung mit 95812781310 N 91056801 M CNC133509 >>		1	MCN.CC MCY.PA
23	N 105 821 02	Sechsrundschraube M 6 X 40		2	MCN.CC MCY.PA
24	06H 906 051 G	Drucksensor		1	MCN.CC
(24)	06H 906 051 J	Drucksensor		1	MCN.CC MCY.PA
25	958 127 813 00	Adapter nur in Verbindung mit Kraftstoffsammelrohr 95813368100		1	MCN.CC
(25)	958 127 813 10	Adapter		1	MCN.CC

Modell: 95B **Laufzeit: 2014>>**

Pos	Teilenummer	Benennung	Bemerkung	St	Modellangabe
					MCY.PA
		nur in Verbindung mit Kraftstoffsammelrohr 95813368110			
26	WHT 005 568	O-Ring 11 X 3,1 nur in Verbindung mit Kraftstoffsammelrohr 95813368100		1	MCN.CC
(26)	N 910 568 01	O-Ring 11 X 3,1 nur in Verbindung mit Kraftstoffsammelrohr 95813368110		1	MCN.CC MCY.PA
27	958 133 047 00	Halteklammer		1	MCN.CC MCY.PA
28	958 906 031 00	Einspritzventil		4	MCN.CC MCY.PA
29	958 903 037 00	Halteklammer		4	MCN.CC MCY.PA
30	WHT 005 593	Kugelbolzen M 10 X 13,7		2	
31		Kraftstoffschlauch siehe Bildtafel 1/07/50 POS.26		1	
32		Druckrohr siehe Bildtafel 1/06/20 POS.5		1	

Bildtafel: 107-68

PORSCHE

Modell: 95B **Laufzeit:** 2014>>

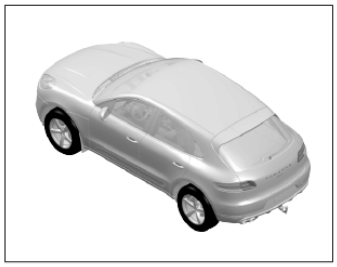

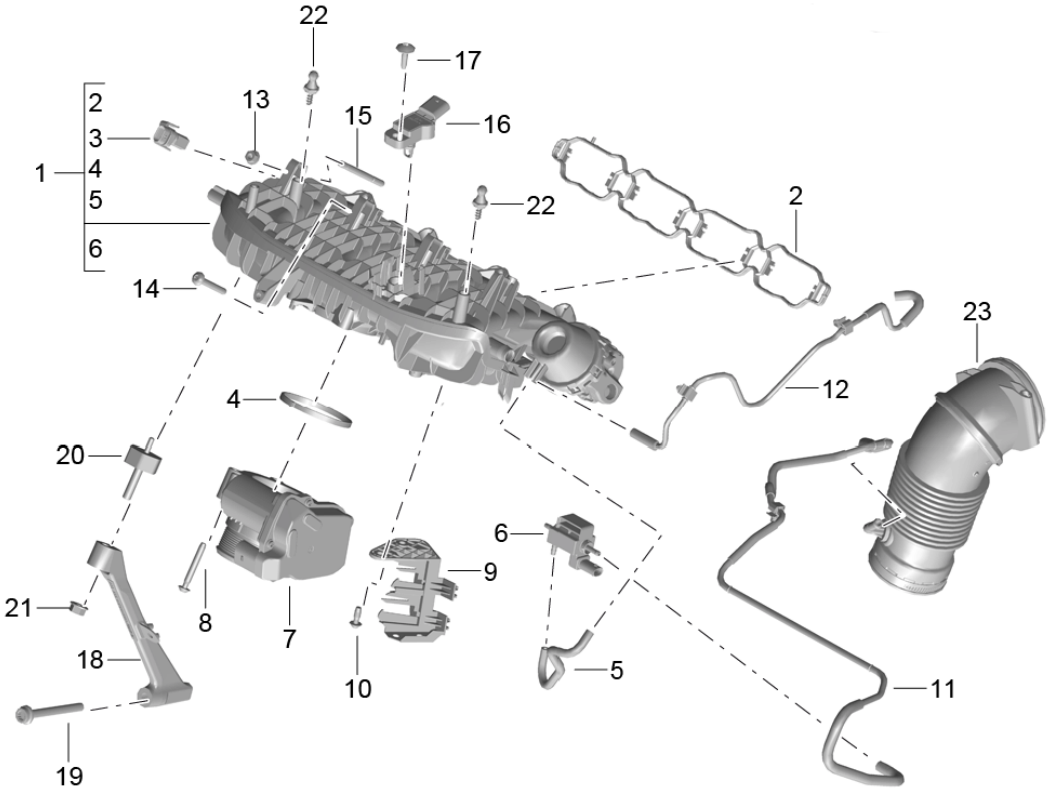

Bildtafel: 107-68

PORSCHE

Modell: 95B **Laufzeit:** 2014>>

Pos	Teilenummer	Benennung	Bemerkung	St	Modellangabe
		Saugrohr			MCY.NA/NB
		Drosselklappenstutzen			
		Luftführungsgehäuse			
1	958 133 201 10	Saugrohr		1	MCY.NA/NB
2	958 129 717 00	Dichtung		1	
3	958 907 386 00	Sensor		1	
4	958 133 073 00	Dichtung		1	
5	958 133 595 00	Schlauch		1	
6	958 906 283 10	Umschaltventil		1	MCY.NA/NB
7	958 133 062 00	Drosselklappenstutzen		1	
(7)	958 133 062 10	Drosselklappenstutzen		1	
8	N 106 261 01	Schraube		4	
		M 6 X 45			
9	958 971 497 00	Aufnahme		1	
		Klopfsensor			
10	N 909 252 02	Flachrundschraube		2	
		M 6 X 16			
11	958 133 583 00	Verbindungsschlauch		1	
12	958 132 241 00	Verbindungsschlauch		1	
(12)	958 132 241 10	Verbindungsschlauch		1	
13	N 015 082 10	Sechskantmutter		2	
		M 6			
14	N 910 973 01	Torxschraube		8	
		M 6 X 45			
15	N 107 702 01	Stiftschraube		2	
		M 6 X 40			
16	958 906 051 00	Druckfühler		1	
17	N 907 321 03	Linsenschraube		1	
		M 4 X 16			
18	958 129 723 00	Abstützstrebe		1	
		Saugrohr			
19	N 911 703 01	Vielzahnschraube		1	
		M 8 X 70			
20	958 121 273 00	Lager		1	
21	N 106 092 02	Mutter		1	
		M 8			
22	WHT 005 593	Kugelbolzen		2	
		M 6 X 13			
23		Druckrohr		1	
		siehe Bildtafel			
		1/06/20			
		POS.5			

Bildtafel: 107-70

PORSCHE

Modell: 95B **Laufzeit: 2014>>**

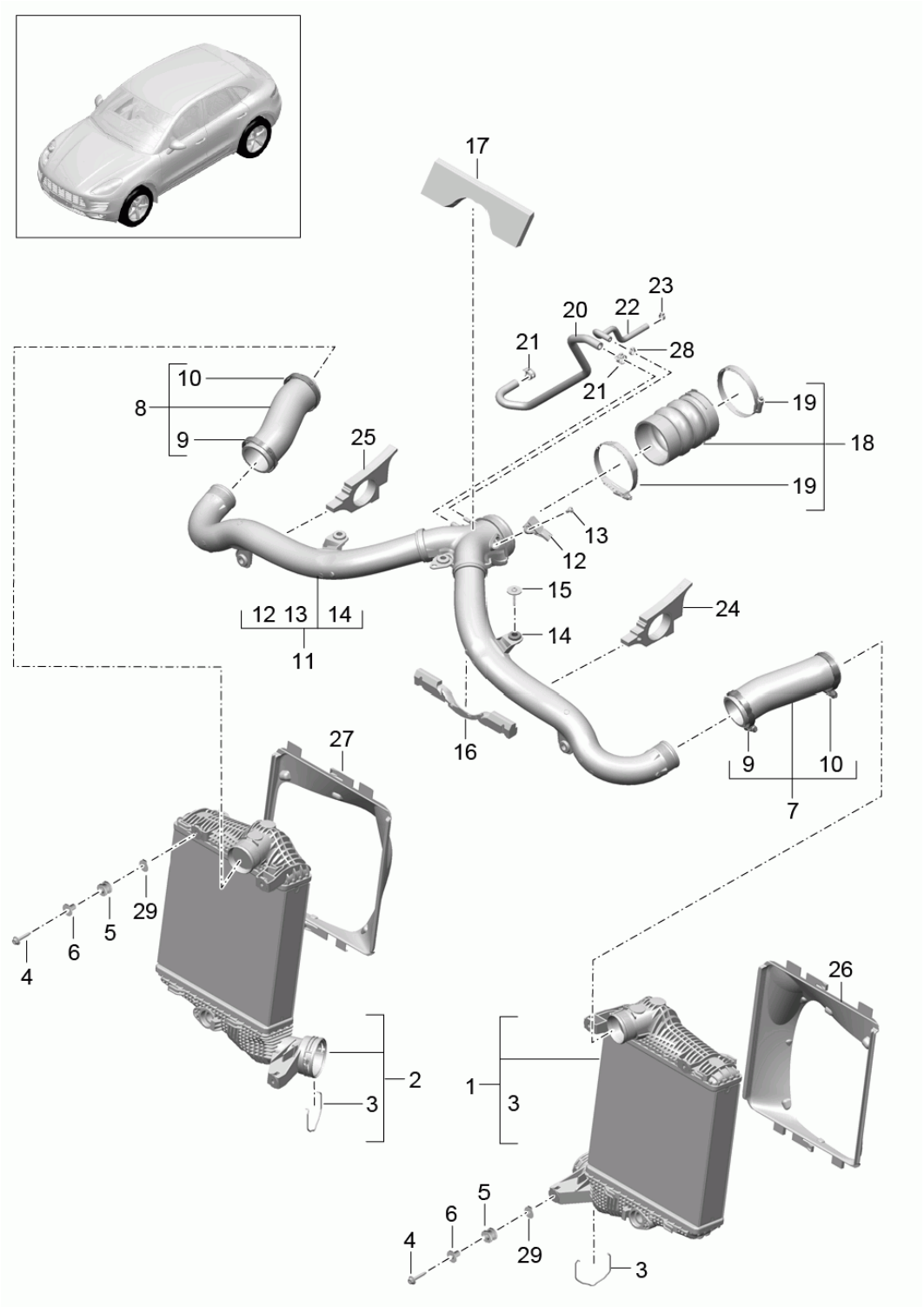

Bildtafel: 107-70

PORSCHE

Modell: 95B **Laufzeit: 2014>>**

Pos	Teilenummer	Benennung	Bemerkung	St	Modellangabe
		Ladeluftkühler			MCT.LA/MA MDC.NA
		Druckrohr			
1	95B 145 803 A	Ladeluftkühler	/L	1	
2	95B 145 804 A	Ladeluftkühler	/R	1	
3	955 110 513 10	Haltefeder		2	
4	N 107 857 01	Sechskantschraube M 6 X 35		6	
5	95B 129 669	Tülle		6	
6	95B 129 734	Distanzstück		6	
7	95B 145 367 A	Druckschlauch links	/L	1	
8	95B 145 368 A	Druckschlauch rechts	/R	1	
9	N 107 350 01	Schlauchschelle 50-70 X 12		2	
10	N 107 357 01	Schlauchschelle 50-70 X 12		2	
11	95B 145 762 A	Rohr		1	
12	06E 906 051 Q	Drucksensor		1	
13	N 106 839 01	Linsenschraube M 6 X 12		1	
14	95B 129 381	Distanzbuchse		5	
15	999 919 269 01	Kombischraube M 6 X 35		5	
16	95B 129 619	Manschette Y-Stück		1	
17	95B 129 852	Manschette Y-Stück		1	
18	95B 145 832 A	Druckschlauch		1	
19	N 107 152 01	Schlauchschelle 100 X 12		2	
20	95B 145 555	Druckschlauch		1	
21	N 102 555 01	Ohr-Schlauchklemme 17,5 X 7 X 0,6		2	
(21)	955 201 479 00	Schlauchschelle 16 X 12		2	
22	95B 145 979 A	Druckschlauch		1	
23	N 104 002 01	Ohr-Klemme 9,1-10,9		1	
24	95B 128 146	Manschette Dichtung links	/L	1	
25	95B 129 146	Manschette Dichtung rechts	/R	1	
26		Luftführung siehe Bildtafel 8/02/10 POS.9	/L	1	
27		Luftführung siehe Bildtafel 8/02/10 POS.9	/R	1	
28	955 111 483 00	Klemmschelle 11,5 X 8,4		1	
29	95B 145 219	Clip		6	

Bildtafel: 107-73

Modell: 95B **Laufzeit: 2014>>**

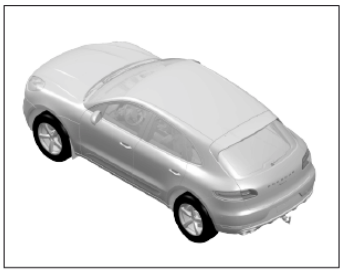

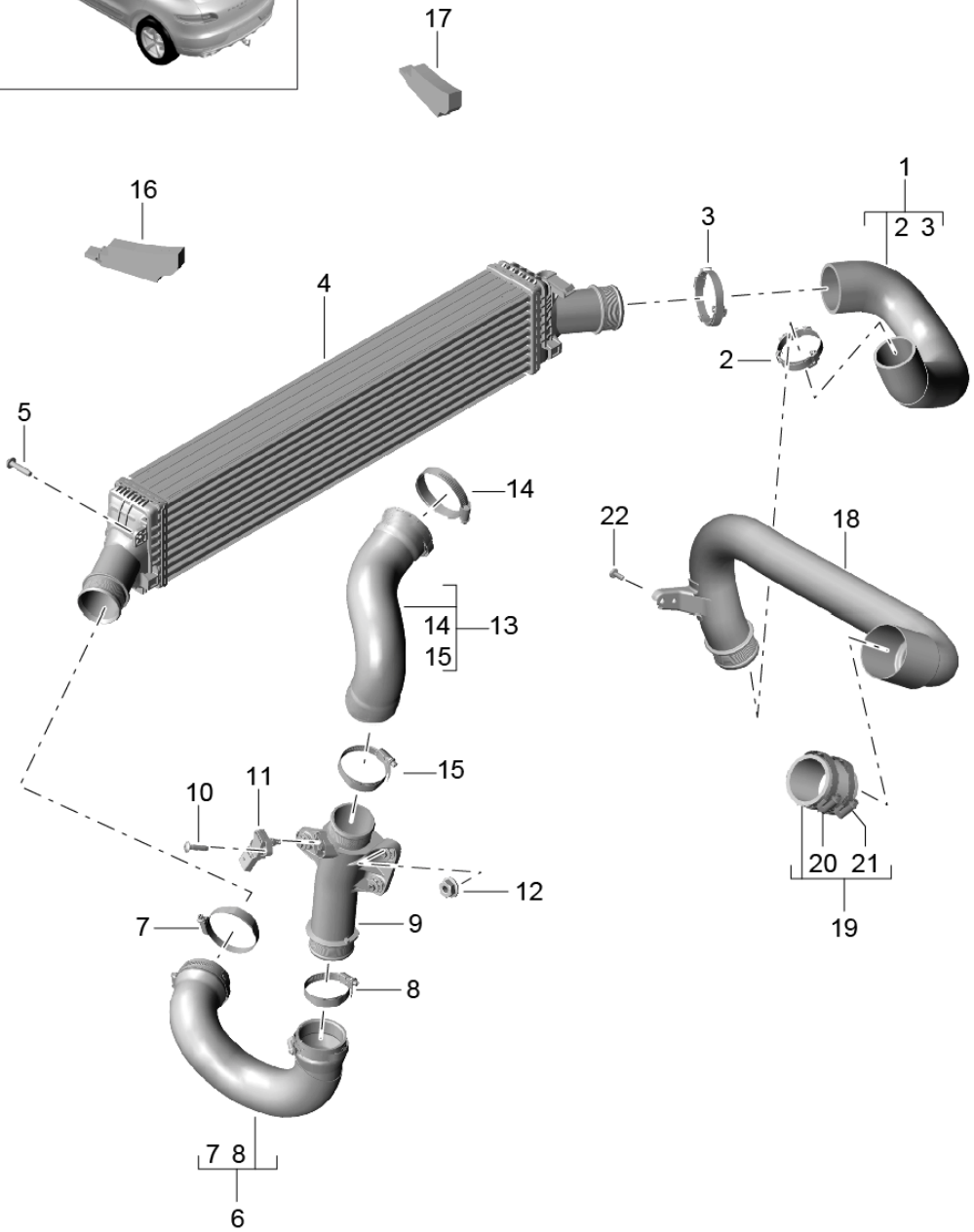

Bildtafel: 107-73

Modell: 95B **Laufzeit:** 2014>>

Pos	Teilenummer	Benennung	Bemerkung	St	Modellangabe
		Ladeluftkühler			MCD.UD MCT.BA/BB/BC
		Druckrohr			
1	95B 145 790 B	Druckschlauch		1	
2	N 106 198 01	Schlauchschelle 65 X 12		1	
3	N 106 199 01	Schlauchschelle 75 X 12		1	
4	8K0 145 805 E	Ladeluftkühler		1	
5	N 907 315 03	Linsenschraube M 6 X 25		1	
6	8R0 145 979 A	Druckschlauch		1	
7	N 107 359 01	Schlauchschelle 80 X 12		1	
8	N 107 352 01	Schlauchschelle 80 X 12		1	
9	8K0 145 673 AB	Druckrohr		1	
10	N 907 397 03	Linsenschraube M 5 X 22		2	
11	03G 906 051 E	Druckfühler		1	
12	N 015 082 10	Sechskantmutter M 6		3	
13	95B 145 993	Druckschlauch		1	
14	N 107 359 01	Schlauchschelle 80 X 12		1	
15	N 106 199 01	Schlauchschelle 75 X 12		1	
16	95B 145 563 A	Dichtung Ladeluftkühler links	/L	1	
17	95B 145 563	Dichtung Ladeluftkühler rechts	/R	1	
18	059 145 731 CS	Druckrohr		1	MCD.UD
(18)	059 145 731 FT	Druckrohr		1	MCT.BA/BB/BC
19	059 145 737 A	Druckschlauch		1	
20	N 107 349 01	Schlauchschelle 45-65 X 12		1	
21	N 107 356 01	Schlauchschelle 45-65 X 12		1	
22	N 104 056 04	Linsenschraube		2	

Bildtafel: 107-76

PORSCHE

Modell: 95B **Laufzeit: 2014>>**

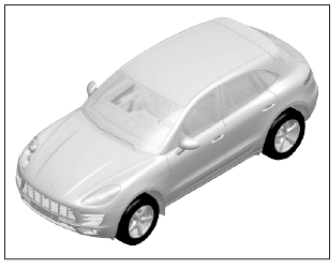

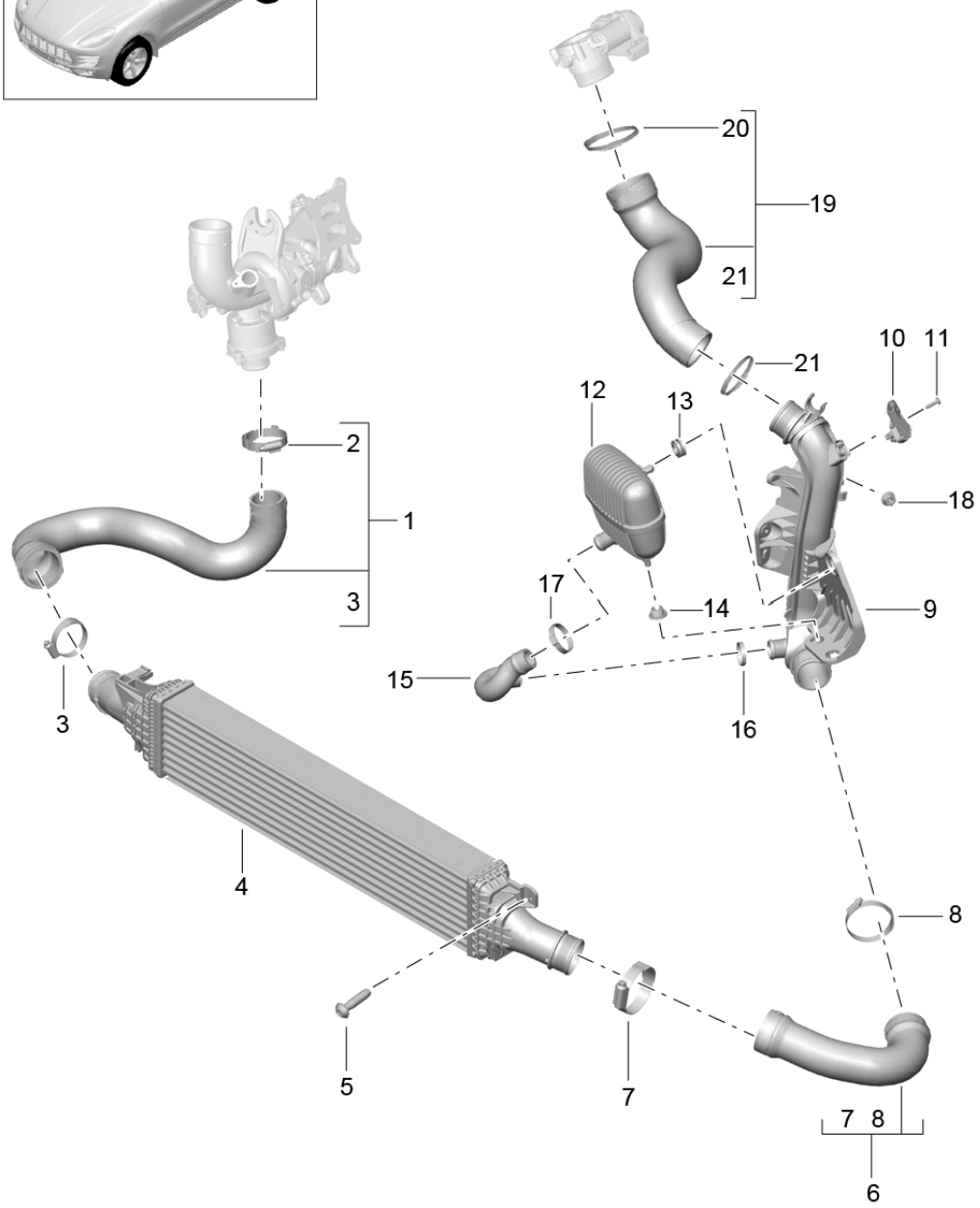

Bildtafel: 107-76

PORSCHE

Modell: 95B **Laufzeit:** 2014>>

Pos	Teilenummer	Benennung	Bemerkung	St	Modellangabe
		Ladeluftkühler			MCN.CC MCY.NA/NB/PA
		Druckrohr			
1	8R0 145 790 A	Druckschlauch		1	MCN.CC MCY.NA
(1)	95B 145 790 A	Druckschlauch		1	MCY.NB/PA
2	N 105 188 01	Schlauchschelle 60 X 12		1	
3	N 105 189 01	Schlauchschelle 70 X 12		1	
4	8K0 145 805 P	Ladeluftkühler		1	MCN.CC MCY.NA
(4)	8K0 145 805 E	Ladeluftkühler		1	MCY.NB/PA
5	N 907 315 03	Linsenschraube M 6 X 25		1	
6	95B 145 709	Druckschlauch		1	MCN.CC MCY.NA
(6)	95B 145 709 A	Druckschlauch		1	MCY.NB/PA
7	N 107 358 01	Schlauchschelle 75 X 12		1	MCN.CC MCY.NA
(7)	N 105 444 01	Schlauchschelle 80 X 12		1	MCY.NA/NB
8	N 107 357 01	Schlauchschelle 70 X 12		1	
9	8K0 145 673 AJ	Druckrohr		1	
10	03G 906 051 E	Druckfühler		1	
11	N 907 397 03	Linsenschraube		2	
12	8K0 129 955 A	Pulsationsdämpfer		1	
13	050 129 669	Tülle		1	
14	058 145 824 A	Tülle		2	
15	8K0 145 832 B	Druckschlauch Pulsationsdämpfer		1	
16	N 103 132 01	Ohr-Schlauchklemme		1	
17	N 105 771 01	Ohr-Schlauchklemme		1	
18	N 015 082 10	Sechskantmutter M6		3	
19	8R0 145 993 C	Druckschlauch		1	
20	N 105 444 01	Schlauchschelle 80 X 12		1	
21	N 107 357 01	Schlauchschelle 70 X 12		1	

Bildtafel: 107-80

Modell: 95B **Laufzeit: 2014>>**

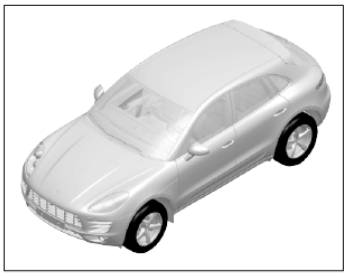

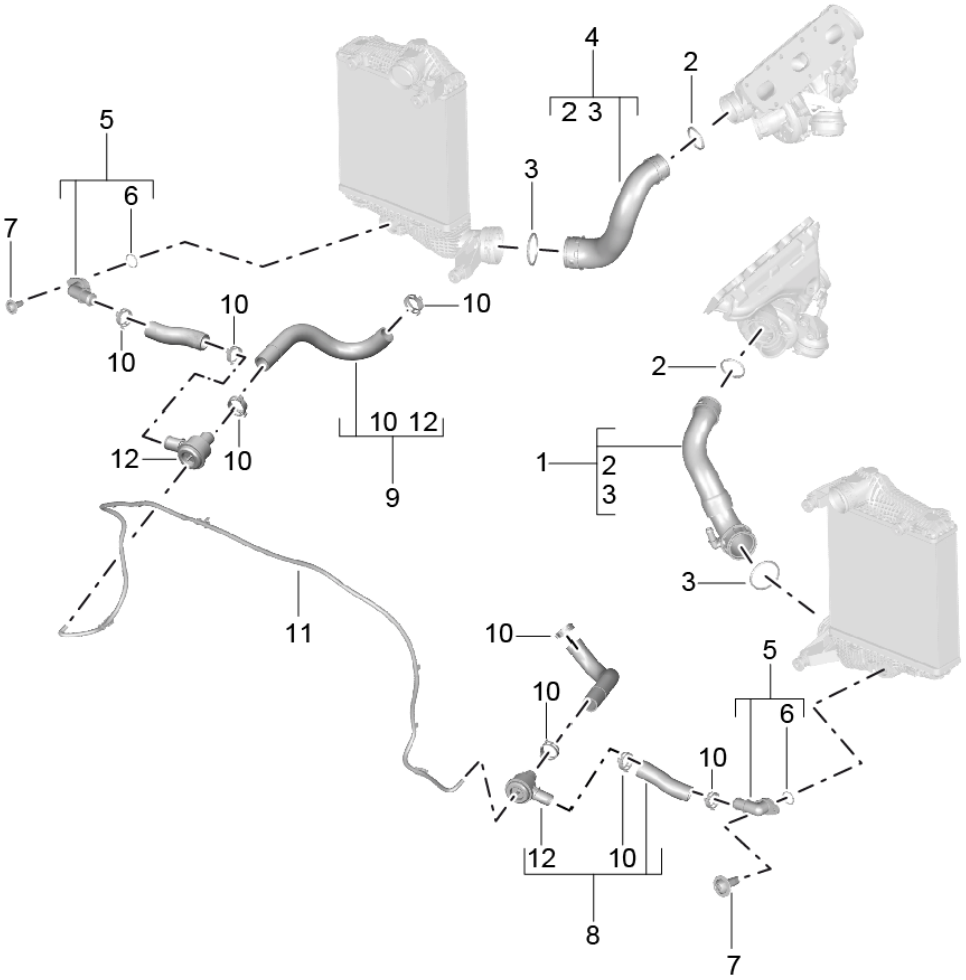

Bildtafel: 107-80

PORSCHE

Modell: 95B **Laufzeit:** 2014>>

Pos	Teilenummer	Benennung	Bemerkung	St	Modellangabe
		Aufladung 1			MCT.LA/MA MDC.NA
		Druckrohr			
1	95B 145 833	Druckschlauch	/L	1	
2	955 110 720 00	Runddichtring 43,95 X 3,5		2	
3	955 110 721 00	Runddichtring 58,05 X 3,55		2	
4	95B 145 834	Druckschlauch	/R	1	
5	95B 145 977	Stutzen		2	
6	N 910 697 01	O-Ring 26 X 2,5		2	
7	N 908 170 03	Linsenschraube TP 6 X 17		2	
8	95B 145 675	Steuerleitung	/L	1	
9	95B 145 676	Steuerleitung	/R	1	
10	N 906 871 01	Schlauchschelle B 32 X 12		8	
11	95B 145 693 B	Steuerleitung		1	
12	955 110 710 01	Abschaltventil		2	

Bildtafel: 107-83

PORSCHE

Modell: 95B **Laufzeit:** 2014>>

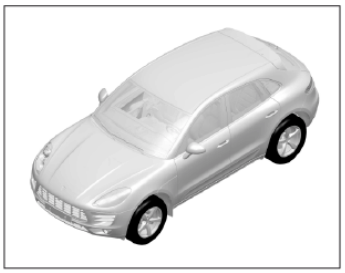

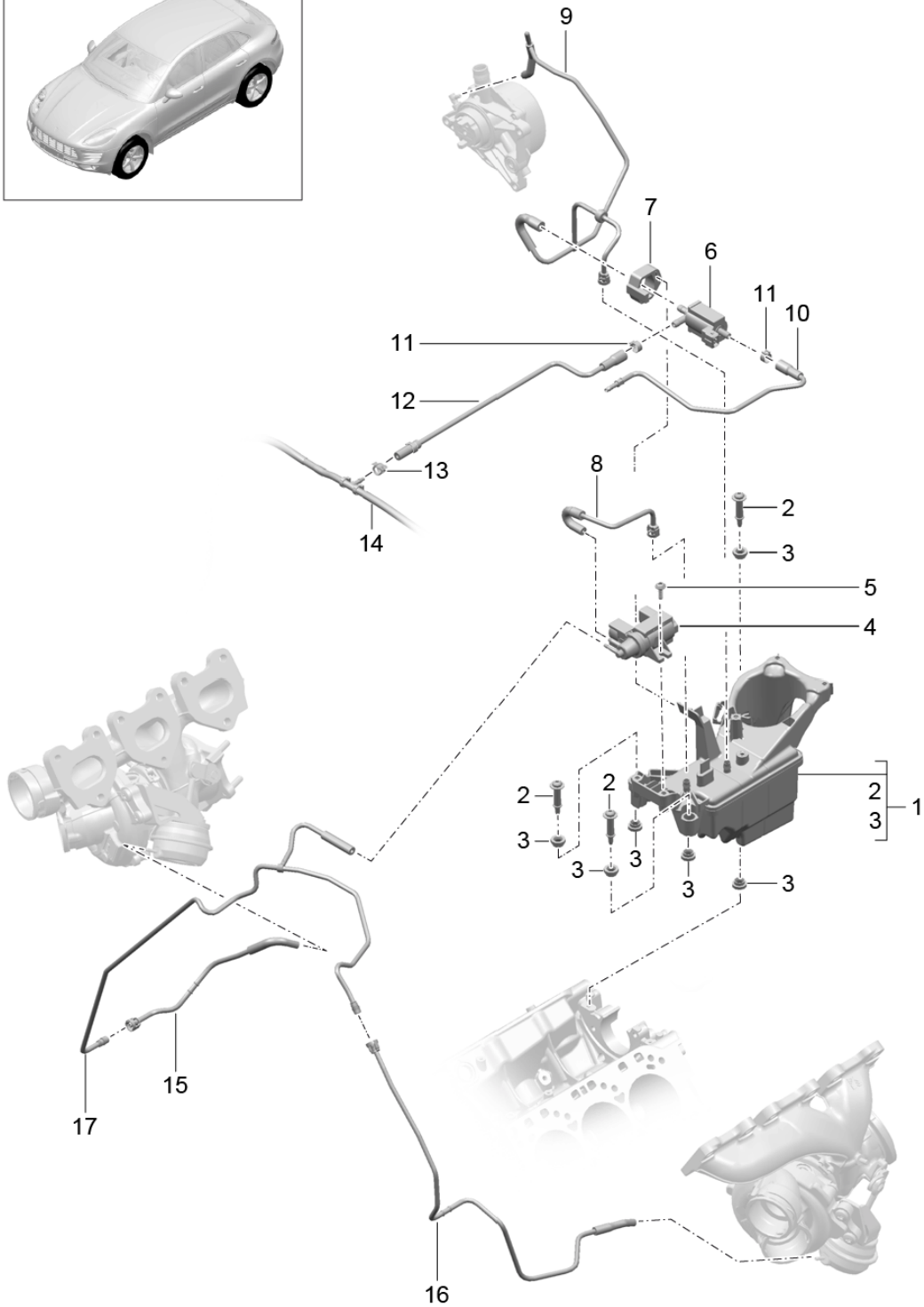

Bildtafel: 107-83

PORSCHE

Modell: 95B **Laufzeit:** 2014>>

Pos	Teilenummer	Benennung	Bemerkung	St	Modellangabe
		Aufladung 2			MCT.LA/MA MDC.NA
		Unterdruckbehälter Steuerleitung Druckleitung			
1	946 110 030 77	Unterdruckbehälter		1	
2	946 110 135 75	Befestigungselement mit Führungshülse		3	
3	946 110 134 75	Gummibuchse		6	
4	946 605 155 00	Druckwandler		1	
5	999 919 283 01	Linsenkopfschraube 6 X 18		2	
6	7PP 906 046	Umschaltventil elektrisch		1	
7	7PP 906 290	Gummihalter für Umschaltventil		1	
8	946 110 360 76	Unterdruckleitung		1	
9	946 110 358 77	Unterdruckleitung		1	
10	946 110 324 76	Druckleitung		1	
11	999 512 689 00	Schlauchklemme 12,5 - 14		2	
12	946 110 394 75	Steuerleitung		1	
13	955 111 483 00	Klemmschelle B 11,5 X 8,4		1	
14		Steuerleitung siehe Bildtafel 1/07/80 POS.11		1	
15	946 110 666 31	Steuerleitung		1	
16	946 110 668 32	Steuerleitung		1	
17	946 110 669 32	Steuerleitung		1	

Bildtafel: 108-00

PORSCHE

Modell: 95B **Laufzeit: 2014>>**

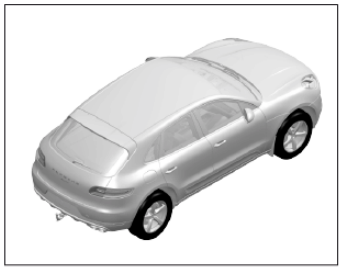

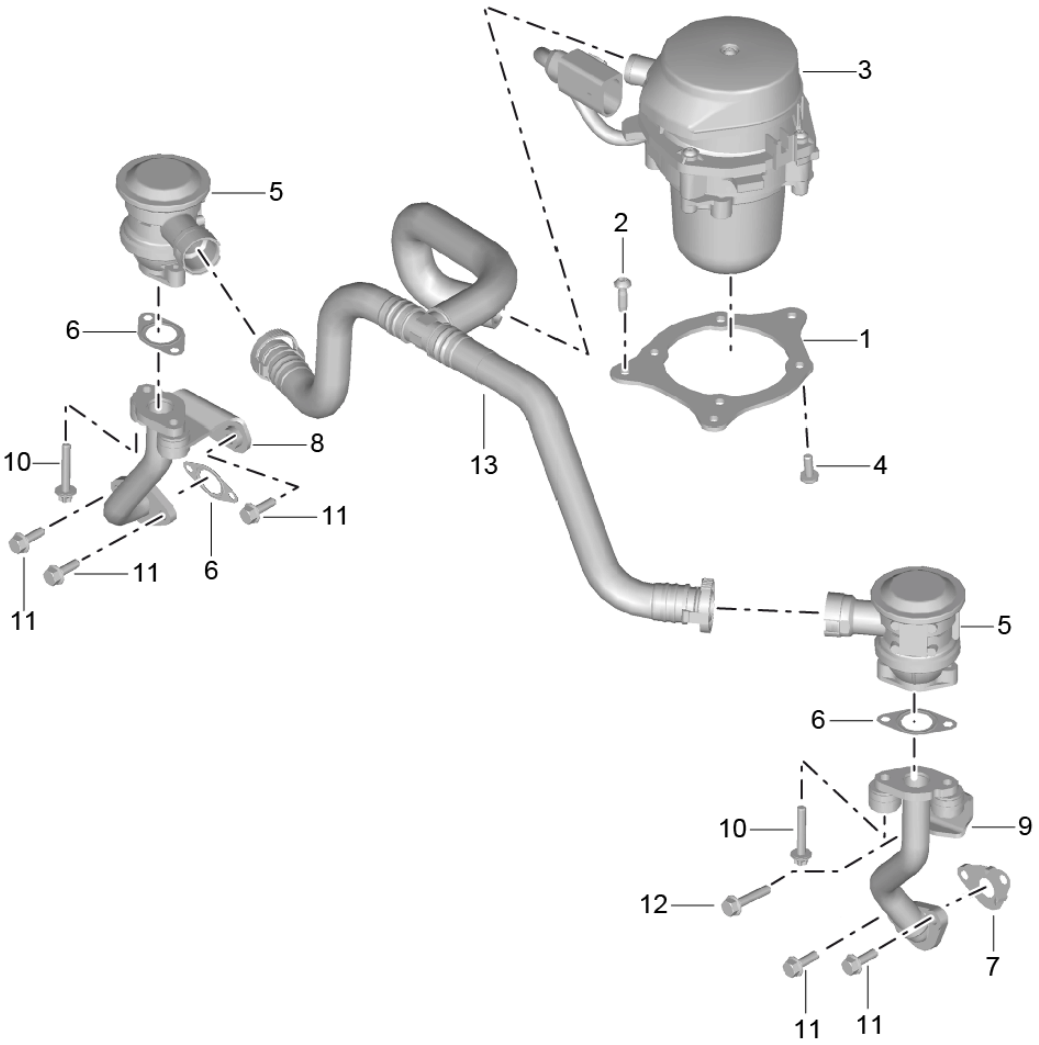

Bildtafel: 108-00

PORSCHE

Modell: 95B **Laufzeit:** 2014>>

Pos	Teilenummer	Benennung	Bemerkung	St	Modellangabe
		Lufteinblasung			MCT.LA/MA MDC.NA
		Sekundärpumpe			
1	95B 131 337	Halter		1	
2	N 104 734 02	Linsenkopfschraube TP 6 X 20		3	
3	95B 959 253	Sekundärpumpe		1	
-	999 507 085 40	Clip Steckergehäuse Sekundärpumpe		1	
4	N 104 514 05	Flachrundschraube M 6 X 16		4	
5	997 113 203 71	Ventil		2	
6	993 113 258 51	Dichtung		3	
7	95B 131 120	Dichtung		1	
8	946 113 131 31	Rohr	/L	1	
9	946 113 132 31	Rohr	/R	1	
10	900 385 019 01	Torxschraube BM 6 X 20		4	
11	N 106 533 02	Sechskantschraube M 6 X 20		5	
12	N 107 176 01	Sechskantschraube M 6 X 32		1	
13	946 113 022 30	Rohrleitung komplett		1	

Bildtafel: 108-30

PORSCHE

Modell: 95B **Laufzeit: 2014>>**

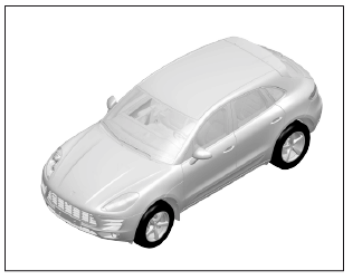

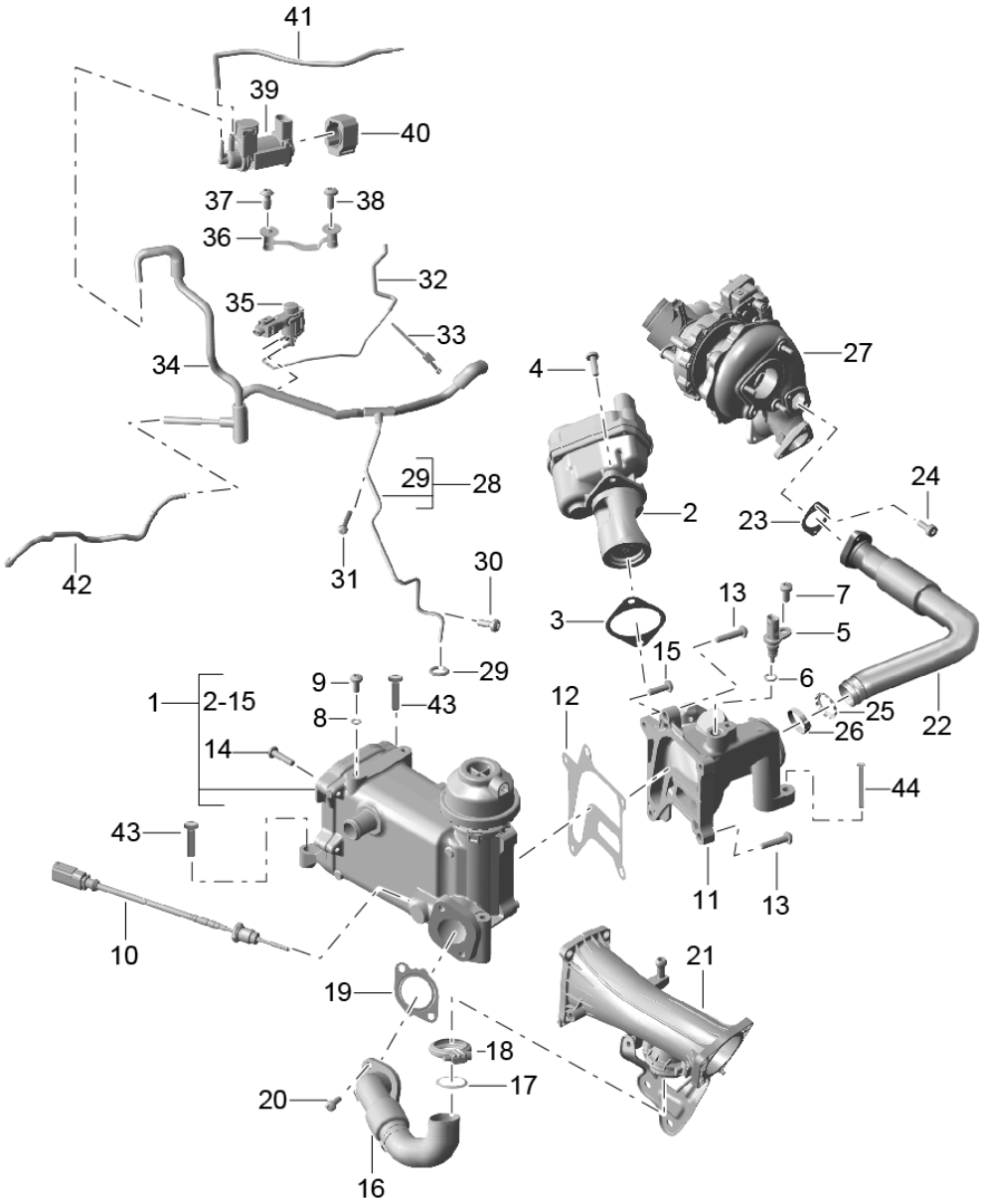

Modell: 95B **Laufzeit: 2014>>**

Pos	Teilenummer	Benennung	Bemerkung	St	Modellangabe
		Abgasrückführung			MCD.UD
					MCT.BA/BB/BC
		Unterdruckanlage			
1	958 111 011 12	Kühlkörper		1	MCD.UD
		Abgasrückführung			
(1)	958 111 011 13	Kühlkörper		1	MCD.UD
		Abgasrückführung			
(1)	958 111 011 50	Kühlkörper		1	MCT.BA/BB/BC
		Abgasrückführung			
(1)	958 111 011 60	Kühlkörper		1	MCT.BA/BB/BC
		Abgasrückführung			
(1)	958 111 011 70	Kühlkörper		1	MCT.BA/BB/BC
		Abgasrückführung			
2	958 111 051 11	Abgasrückführventil		1	
(2)	958 111 051 30	Abgasrückführventil		1	MCD.UD
(2)	958 111 051 40	Abgasrückführventil		1	MCT.BA/BB/BC
3	958 111 120 10	Dichtung		1	
(3)	958 111 120 11	Dichtung		1	
4	N 101 243 06	Linsenschraube		2	
		M 6 X 20			
5	958 606 623 20	Temperaturgeber		1	
6	WHT 002 287 B	O-Ring		1	
		5,6 X 2			
7	N 106 507 01	Zylinderschraube		1	
		M 6 X 12			
8	N 013 804 2	Dichtring		1	
		A 6 X 10			
9	N 104 056 04	Linsenschraube		1	
		M 6 X 14			
10	958 606 688 20	Temperaturfühler		1	
(10)	958 606 688 21	Temperaturfühler		1	
(10)	958 606 688 22	Temperaturfühler		1	
11	958 111 223 00	Ventilgehäuse		1	MCD.UD
12	958 111 599 00	Dichtung		1	MCD.UD
13	N 910 680 01	Linsenschraube		2	MCD.UD
		M 6 X 28			
14	N 104 134 05	Sechsrundschraube		7	MCD.UD
		M 6 X 25			
15	N 101 243 06	Linsenschraube		3	MCD.UD
		M 6 X 20			
16	958 111 530 00	Verbindungsrohr		1	
17	958 111 547 10	Dichtung		1	
18	958 111 725 00	Schelle		1	
(18)	1K0 253 725 F	Schelle		1	
19	958 107 358 00	Dichtung	-14	1	
(19)	958 107 358 10	Dichtung	15-	1	
20	N 101 243 06	Linsenschraube		2	
		M 6 X 20			
21		Luftführungsgehäuse		1	
		siehe Bildtafel			
		1/07/66			
		POS.12			
22	958 111 525 00	Verbindungsrohr		1	
23	958 107 358 10	Dichtung		1	
24	N 911 962 01	Zylinderschraube		2	
		M 6 X 16			
25	958 111 547 20	Dichtung		1	
26	958 111 548 04	Schelle		1	
(26)	958 111 548 05	Schelle		1	
27		Abgasturbolader		1	
		siehe Bildtafel			
		2/02/20			
		POS.1			

Bildtafel: 108-30

PORSCHE

Modell: 95B **Laufzeit:** 2014>>

Pos	Teilenummer	Benennung	Bemerkung	St	Modellangabe
28	958 111 556 02	Unterdruckleitung		1	
29	N 908 091 02	O-Ring 16 X 2		1	
30	N 107 500 01	Sechsrundschraube M 6 X 16		1	
31	N 105 540 05	Linsenschraube M 6 X 35		1	
32	958 111 492 00	Unterdruckleitung		1	
33	958 606 838 50	Kabelbinder		X	
34	958 111 551 11	Unterdruckleitung		1	
35	955 605 283 10	Umschaltventil		1	
36	958 110 245 20	Halter		1	
37	N 107 214 01	Linsenschraube 6 X 16		1	
38	N 104 056 04	Linsenschraube M 6 X 14		1	
39	958 606 627 00	Druckwandler		1	
40	958 606 629 00	Aufnahme		1	
41	958 111 492 11	Unterdruckleitung		1	
42	059 131 055 M	Unterdruckleitung		1	
43	N 104 134 05	Sechsrundschraube M 6 X 25		2	
44	N 106 703 01	Sechsrundschraube M 6 X 55		2	

Bildtafel: 109-00

PORSCHE

Modell: 95B **Laufzeit:** 2014>>

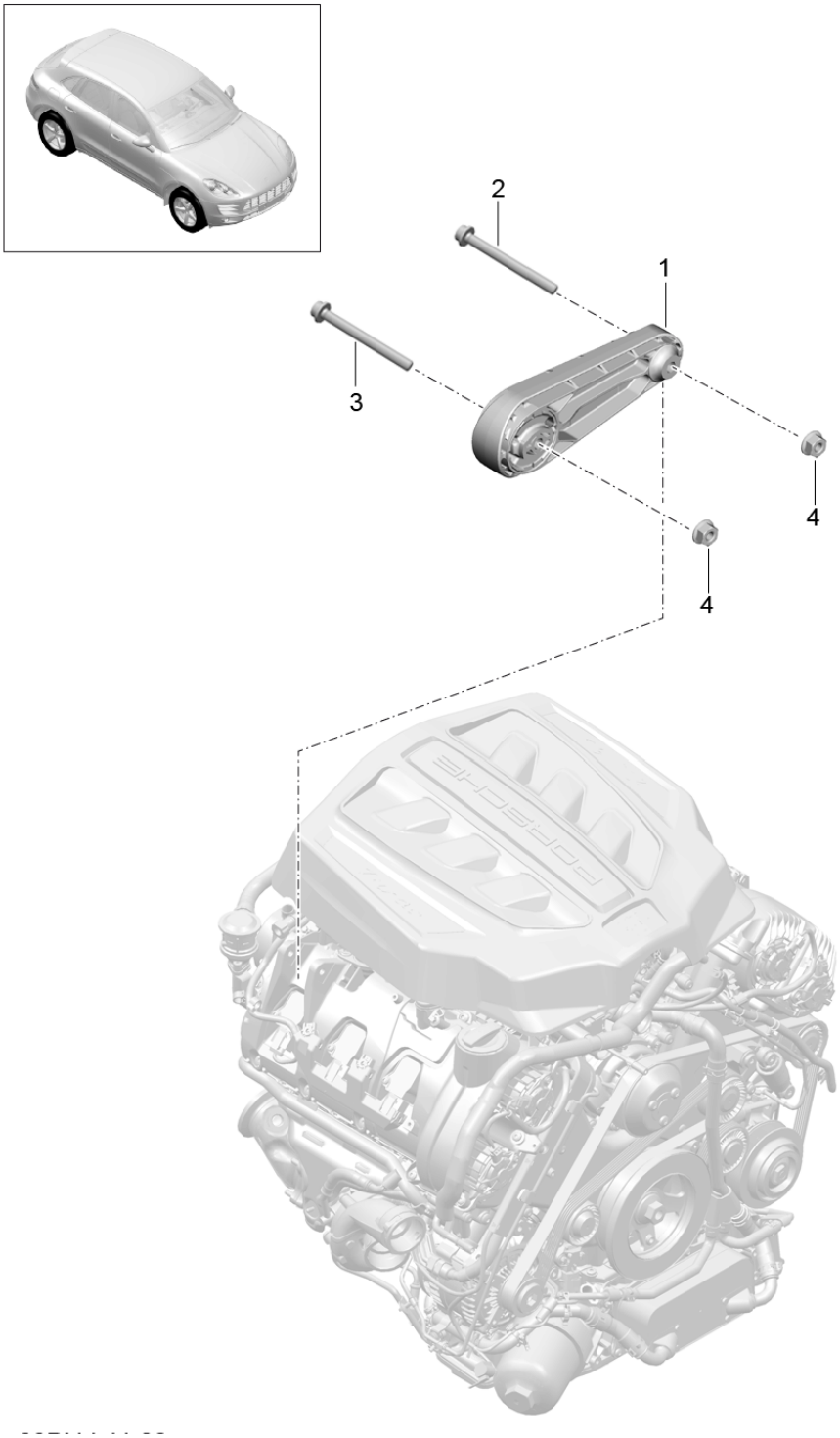

Bildtafel: 109-00

PORSCHE

Modell: 95B **Laufzeit:** 2014>>

Pos	Teilenummer	Benennung	Bemerkung	St	Modellangabe
		Motoraufhängung			MCT.LA/MA MDC.NA
		Motorstütze			
1	7PP 199 331 A	Stütze oben mitverwenden:		1	
		WHT.004.595		1	
		WHT.005.204		1	
		WHT.004.635		2	
2	WHT 004 595	Zylinderschraube Aluminium M 10 X 90		1	
3	WHT 005 204	Zylinderschraube Aluminium M 10 X 80		1	
4	WHT 004 635	Sechskantmutter M 10		2	

Bildtafel: 109-10

PORSCHE

Modell: 95B **Laufzeit:** 2014>>

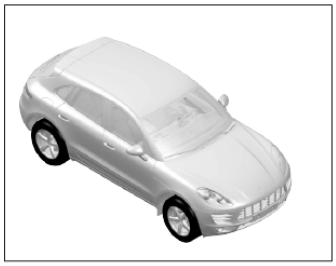

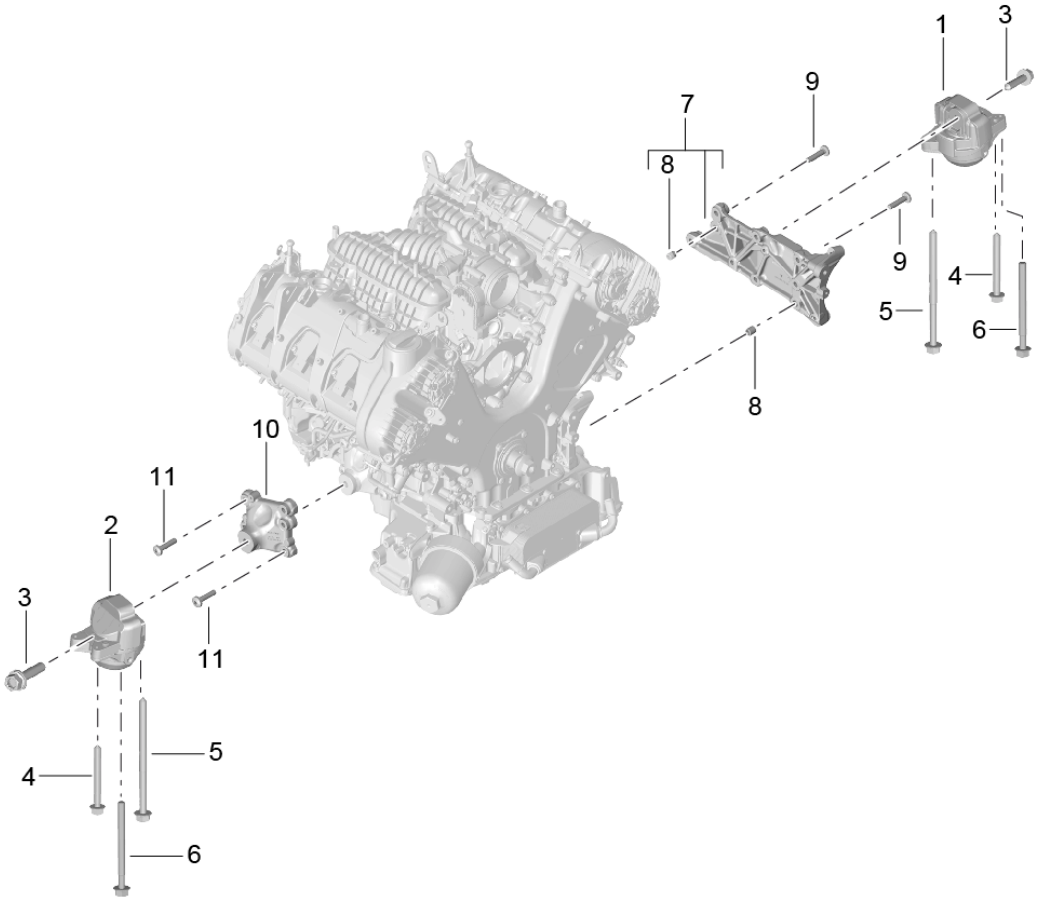

Bildtafel: 109-10

PORSCHE

Modell: 95B **Laufzeit:** 2014>>

Pos	Teilenummer	Benennung	Bemerkung	St	Modellangabe
		Motoraufhängung			MCT.LA/MA MDC.NA
		Motorlager			
1	946 375 057 31	Motorlager	/L	1	
		mitverwenden:			
		N .911.489.01		1	
(1)	946 375 057 40	Motorlager	/L	1	
		mitverwenden:			
		N .911.489.01		1	
2	946 375 058 31	Motorlager	/R	1	
		mitverwenden:			
		N .911.489.01			
(2)	946 375 058 40	Motorlager	/R	1	
		mitverwenden:			
		N .911.489.01			
3	N 911 489 01	Kombischraube		2	
		M 12 X 1,5 X 60			
4	N 910 734 02	Sechskantschraube		2	
		M 8 X 75			
5	N 107 993 01	Sechskantschraube		2	
		M 8 X 125 X 80			
6	N 107 822 01	Sechskantschraube		2	
		M 8 X 95 X 80			
7	946 102 025 30	Motorkonsole	/L	1	
8	999 095 066 00	Passhülse		2	
		M 6 X 15			
9	999 073 460 01	Flachrundschraube		8	
		M 10 X 45			
10	946 115 211 31	Motorträger	/R	1	
11	999 073 460 01	Flachrundschraube		5	
		M 10 X 45			

Bildtafel: 109-20

PORSCHE

Modell: 95B **Laufzeit: 2014>>**

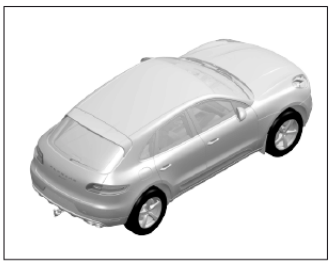

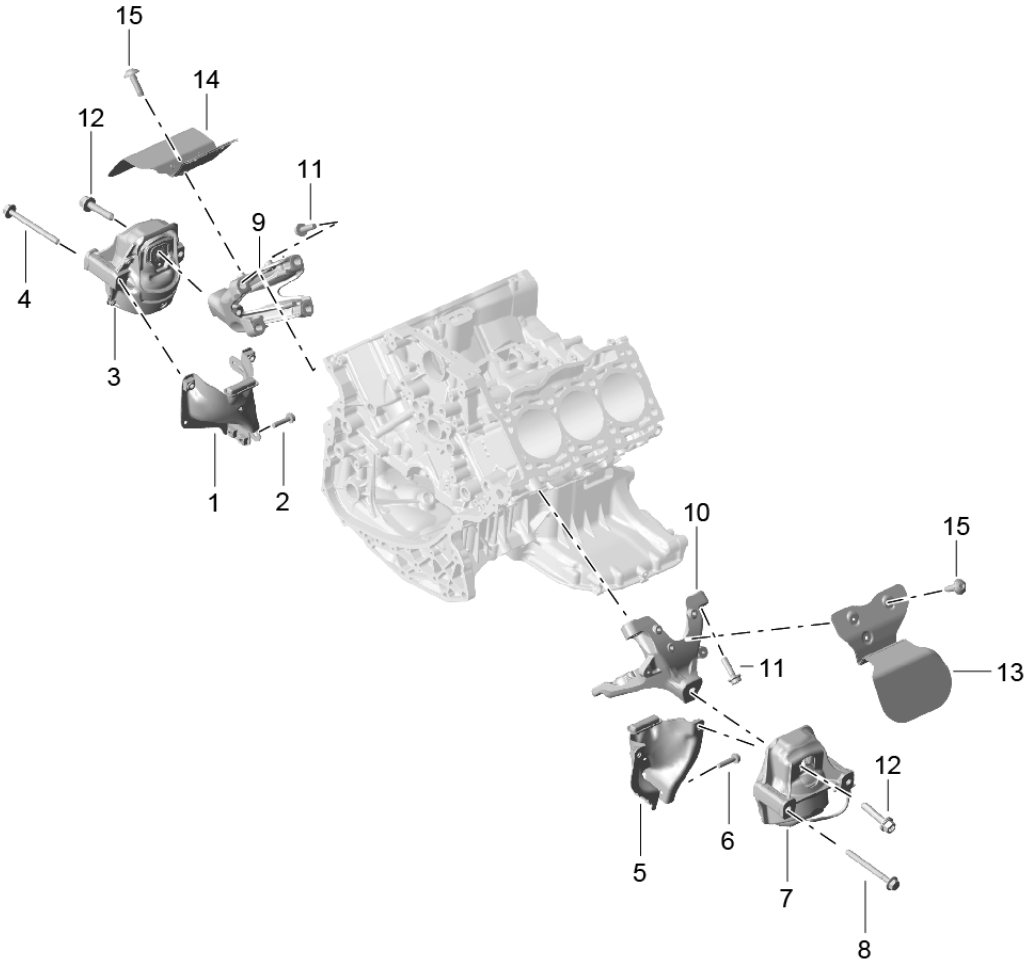

Bildtafel: 109-20

PORSCHE

Modell: 95B **Laufzeit:** 2014>>

Pos	Teilenummer	Benennung	Bemerkung	St	Modellangabe
		Motoraufhängung			MCD.UD MCT.BA/BB/BC
		unten			
1	8K0 399 059 F	Anschlussteil	/L	1	
		mitverwenden:			
		N .911.744.01		2	
2	N 911 744 01	Vielzahnschraube	/L	2	
		M 8 X 35			
3	8R0 199 381 Q	Motorlager	/L	1	
		mitverwenden:			
		8R0.199.381.AA		1	
		8K0.199.307.BJ		1	
		4G0.199.308.K		1	
		N .911.489.01		2	
4	N 107 110 01	Sechskantschraube	/L	2	
		M 10 X 110			
5	8K0 399 060 L	Anschlussteil	/R	1	
		mitverwenden:			
		N .911.744.01		2	
6	N 911 744 01	Vielzahnschraube		2	
		M 8 X 35			
7	8R0 199 381 AA	Motorlager	/R	1	
		mitverwenden:			
		8R0.199.381.Q		1	
		8K0.199.307.BJ		1	
		4G0.199.308.K		1	
		N .911.489.01		2	
8	N 107 110 01	Sechskantschraube		2	
		M 10 X 110			
9	8K0 199 307 BJ	Motorstütze	/L	1	
		mitverwenden:			
		8R0.199.381.Q		1	
		8R0.199.381.AA		1	
		4G0.199.308.K		1	
		N .911.489.01		2	
10	4G0 199 308 K	Motorstütze	/R	1	
		mitverwenden:			
		8R0.199.381.Q		1	
		8R0.199.381.AA		1	
		8K0.199.307.BJ		1	
		N .911.489.01		2	
11	N 107 026 03	Zylinderschraube		8	
		M 10 X 35			
12	N 911 489 01	Kombischraube		2	
		M 12 X 1,5 X 60			
13	8K0 199 388 BD	Abschirmblech	/R	1	
		rechts			
14	8K0 199 387 S	Abschirmblech	/L	1	
		links			
15	N 107 254 01	Innensechskantschraube		6	
		M 6 X 30			

Bildtafel: 109-30

PORSCHE

Modell: 95B **Laufzeit:** 2014>>

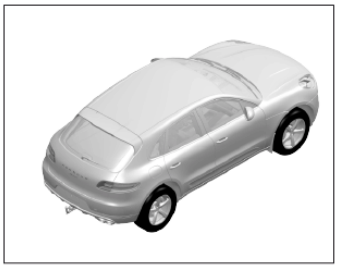

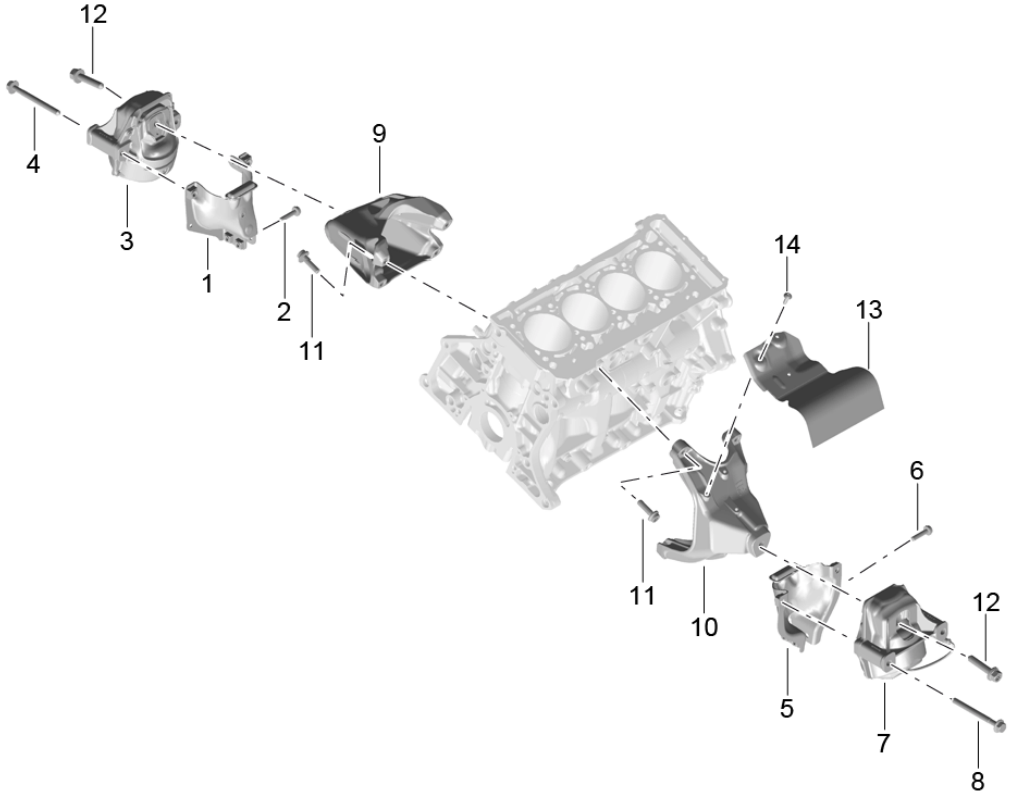

Bildtafel: 109-30

PORSCHE

Modell: 95B **Laufzeit:** 2014>>

Pos	Teilenummer	Benennung	Bemerkung	St	Modellangabe
		Motoraufhängung			MCN.CC MCY.NA/NB/PA
		unten			
1	8K0 399 059 H	Anschlussteil	/L	1	
		mitverwenden:			
		N .911.744.01		2	
2	N 911 744 01	Vielzahnschraube		2	
		M 8 X 35			
3	8R0 199 381 C	Motorlager	/L	1	
		mitverwenden:			
		8R0.199.381.AK		1	
		8K0.199.307.CB		1	
		8K0.199.308.CH		1	
		N .911.489.01		2	
4	N 107 110 01	Sechskantschraube	/L	2	
		M 10 X 110			
5	8K0 399 060 L	Anschlussteil	/R	1	
		mitverwenden:			
		N .911.744.01		2	
6	N 911 744 01	Vielzahnschraube		2	
		M 8 X 35			
7	8R0 199 381 AK	Motorlager	/R	1	
		mitverwenden:			
		8R0.199.381.C		1	
		8K0.199.307.BJ		1	
		8K0.199.308.CB		1	
		N .911.489.01		2	
8	N 107 110 01	Sechskantschraube		2	
		M 10 X 110			
9	8K0 199 307 CB	Motorstütze	/L	1	
		mitverwenden:			
		8R0.199.381.C		1	
		8R0.199.381.AK		1	
		8K0.199.308.CH		1	
		N .911.489.01		2	
10	8K0 199 308 CH	Motorstütze	/R	1	
		mitverwenden:			
		8R0.199.381.C		1	
		8R0.199.381.AK		1	
		8K0.199.307.CB		1	
		N .911.489.01		2	
11	N 107 026 03	Zylinderschraube		8	
		M 10 X 35			
12	N 911 489 01	Kombischraube		2	
		M 12 X 1,5 X 60			
13	8K0 199 388 BN	Abschirmblech	/R	1	
		rechts			
14	N 107 254 01	Innensechskantschraube		3	
		M 6 X 30			

Bildtafel: 201-00

PORSCHE

Modell: 95B **Laufzeit: 2014>>**

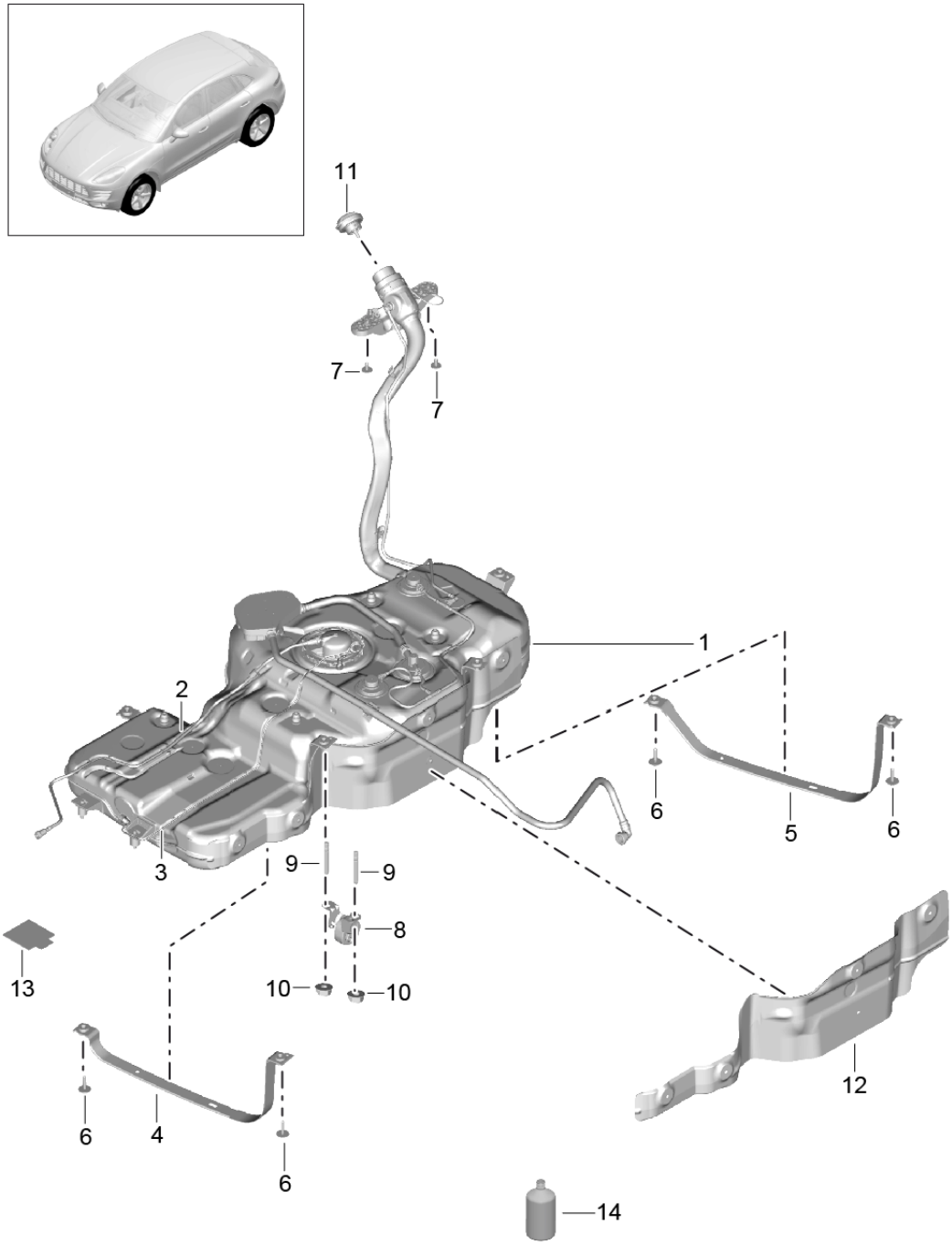

Bildtafel: 201-00

Modell: 95B **Laufzeit:** 2014>>

Pos	Teilenummer	Benennung	Bemerkung	St	Modellangabe
		Kraftstoffbehälter			MCN.CC MCT.LA/MA MCY.NA/PA
		mit			MCY.NB MDC.NA
		Anbauteile			
1	95B 201 060 B	Kraftstoffbehälter		1	I0M6/2G1
(1)	95B 201 060 E	Kraftstoffbehälter		1	I0M6/2G1/2G7
(1)	8R0 201 060 AH	Kraftstoffbehälter		1	I0M2/2G1
(1)	8R0 201 060 AG	Kraftstoffbehälter		1	I0M2/2G1/2G7
2	8R0 201 220 A	Kraftstoffleitung Vorlauf		1	
-	N 107 162 01	Distanzstück		1	
3	8R0 261 238 F	Kraftstoffleitung		1	I2G1/9M1/9M9
4	8R0 201 653	Spannband Spreizniet nur Montage-Hilfsmittel		1	
5	8R0 201 653 A	Spannband Spreizniet nur Montage-Hilfsmittel		1	
6	N 911 591 01	Kombischraube M 8 X 40		4	
7	N 908 090 03	Kombischraube M 8 X 25		2	
8	8K0 253 144 F	Halter Nachschalldämpfer		1	
9	999 061 408 01	Stiftschraube		2	
10	N 023 003 16	Sechskantmutter		2	
11	95B 201 550	Verschlussdeckel mit Halteband		1	I2G1/2G7/2W0
12	8R0 201 308 D	Wärmeschutz		1	
-	N 911 851 01	Kombischraube M 5 X 14		5	
13	8R0 201 963 A	Wärmeschutz		1	
14	000 043 206 89	Additiv Kraftstoff 100 ML Behälter	(CN)	X	
(14)	000 043 209 02	Additiv Kraftstoff 100 ML Behälter	(CN) (KARI	X	

Bildtafel: 201-10

PORSCHE

Modell: 95B **Laufzeit: 2014>>**

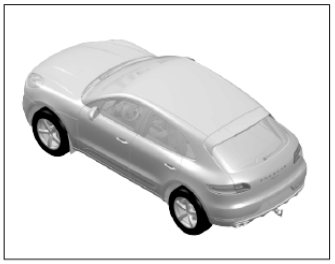

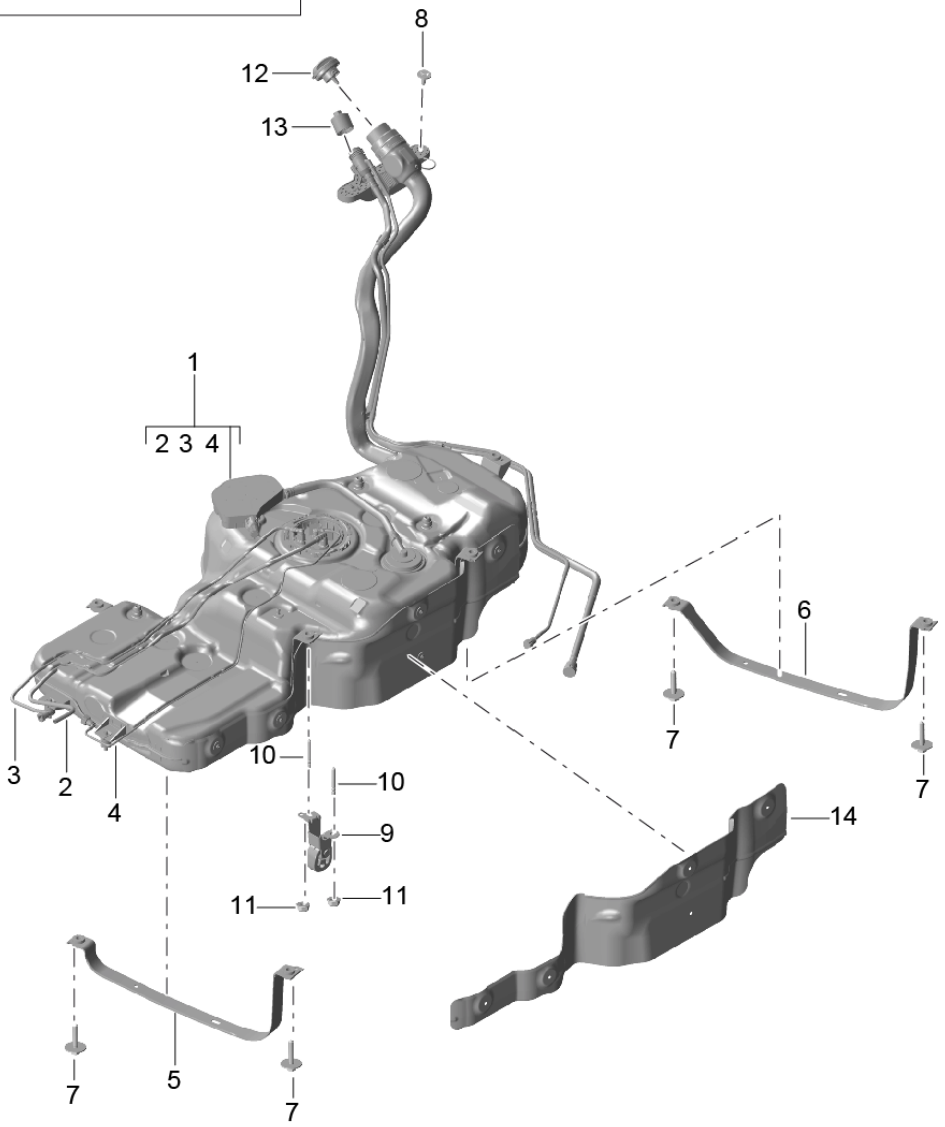

Modell: 95B **Laufzeit: 2014>>**

Pos	Teilenummer	Benennung	Bemerkung	St	Modellangabe
		Kraftstoffbehälter			MCD.UD MCT.BA/BB/BC
		mit Anbauteile			
1	95B 201 060	Kraftstoffbehälter		1	MCD.UD I0M5/1E0
(1)	8R0 201 060 AA	Kraftstoffbehälter		1	MCD.UD I0M2/1E0
(1)	8R0 201 060 AB	Kraftstoffbehälter		1	MCD.UD I0M2/1E0
(1)	95B 201 060 A	Kraftstoffbehälter		1	MCT.BA/BB/BC I0M5/1E9
(1)	8R0 201 060 AC	Kraftstoffbehälter		1	MCT.BA/BB/BC I0M2/1E9
(1)	8R0 201 060 AD	Kraftstoffbehälter		1	MCT.BA/BB/BC I0M2/1E9
2	8R0 201 220 C	Kraftstoffleitung Vorlauf		1	
3	8R0 201 227 A	Kraftstoffleitung Rücklauf		1	
4	8R0 261 238 E	Kraftstoffleitung		1	I9M1/9M9
5	8R0 201 653	Spannband Spreizniet nur Montage-Hilfsmittel		1	
6	8R0 201 653 A	Spannband Spreizniet nur Montage-Hilfsmittel		1	
7	N 911 591 01	Kombischraube		4	
8	N 908 090 03	Kombischraube M 8 X 25		2	
9		Halter siehe Bildtafel 2/02/50 POS.10		1	
10	999 061 408 01	Stiftschraube		2	
11	N 023 003 16	Sechskantmutter		2	
12	95B 201 550 A	Verschlussdeckel		1	MCD.UD -I1E9/I2W0
		mit Halteband			
(12)	95B 201 550 D	Verschlussdeckel		1	MCT.BA/BB/BC I1E9/2W0
		mit Halteband			
13	4L0 131 980 C	Verschlussdeckel		1	MCT.BA/BB/BC I1E9
14	8R0 201 308 D	Wärmeschutz		1	
-	N 911 851 01	Kombischraube M 5 X 14		5	

Bildtafel: 201-12

PORSCHE

Modell: 95B **Laufzeit:** 2014>>

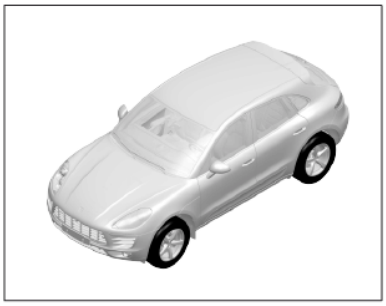

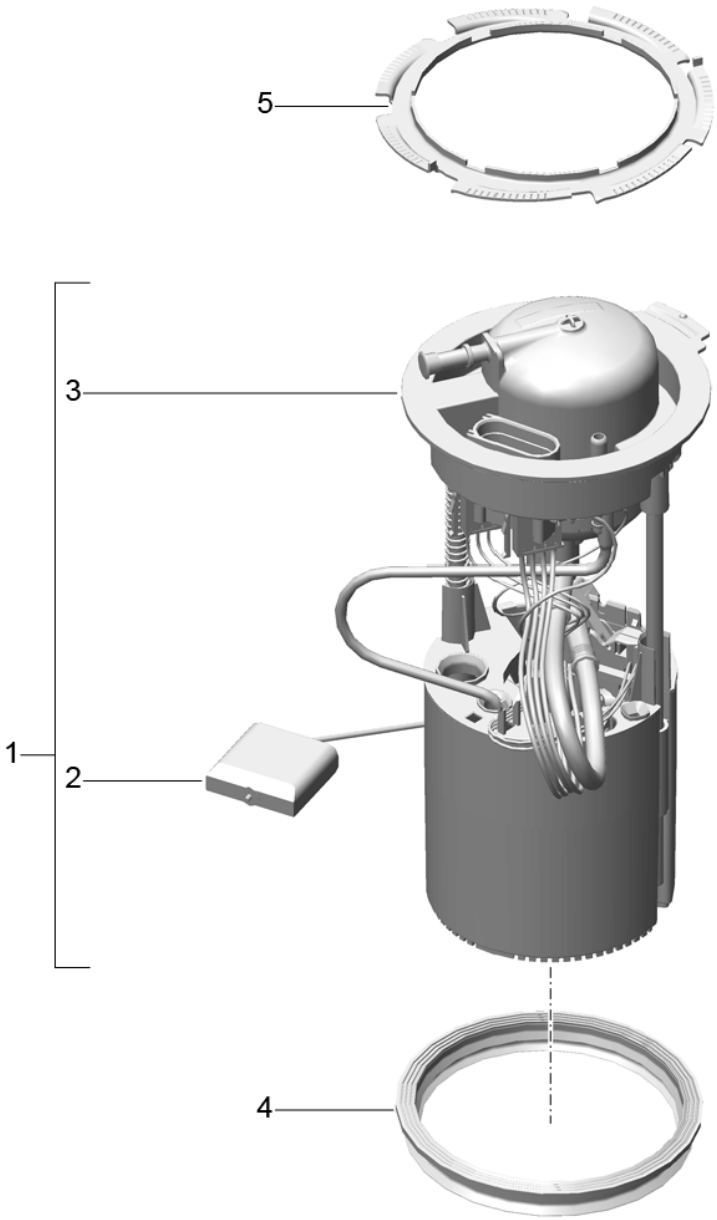

Bildtafel: 201-12

PORSCHE

Modell: 95B **Laufzeit: 2014>>**

Pos	Teilenummer	Benennung	Bemerkung	St	Modellangabe
		Kraftstoffpumpe			MCN.CC MCT.LA/MA MCY.NA/PA
		komplett			MCY.NB MDC.NA
1	8R0 919 051 F	Kraftstoffpumpe mit Saugstrahlpumpe		1	I2G1/9M0
(1)	8R0 919 051 H	Kraftstoffpumpe mit Saugstrahlpumpe		1	I2G4/2G7/9M0
(1)	8R0 919 051 G	Kraftstoffpumpe mit Saugstrahlpumpe		1	I2G1/9M1/9M9
(1)	8R0 919 051 J	Kraftstoffpumpe mit Saugstrahlpumpe		1	I2G7/9M1/9M9
2	8R0 919 673 D	Vorratgeber		1	I2G1
(2)	8R0 919 673 F	Vorratgeber		1	I2G4/2G7
3	8R0 919 679	Flansch mit Kraftstoffilter		1	I2G1/2G4/9M0
(3)	8R0 919 679 E	Flansch mit Kraftstoffilter		1	I2G1/2G4/9M0
(3)	8R0 919 679 A	Flansch mit Kraftstoffilter		1	I2G1/9M1/9M9
(3)	8R0 919 679 D	Flansch mit Kraftstoffilter		1	I2G1/9M1/9M9
4	1K0 919 133 D	Dichtung		1	I2G1
5	955 201 623 01	Überwurfmutter		1	

Bildtafel: 201-15

PORSCHE

Modell: 95B **Laufzeit: 2014>>**

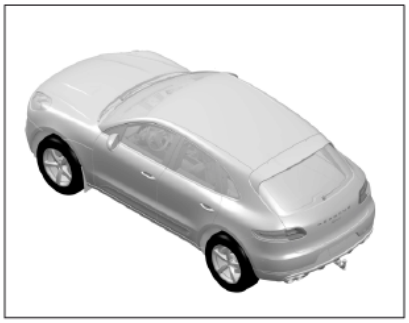

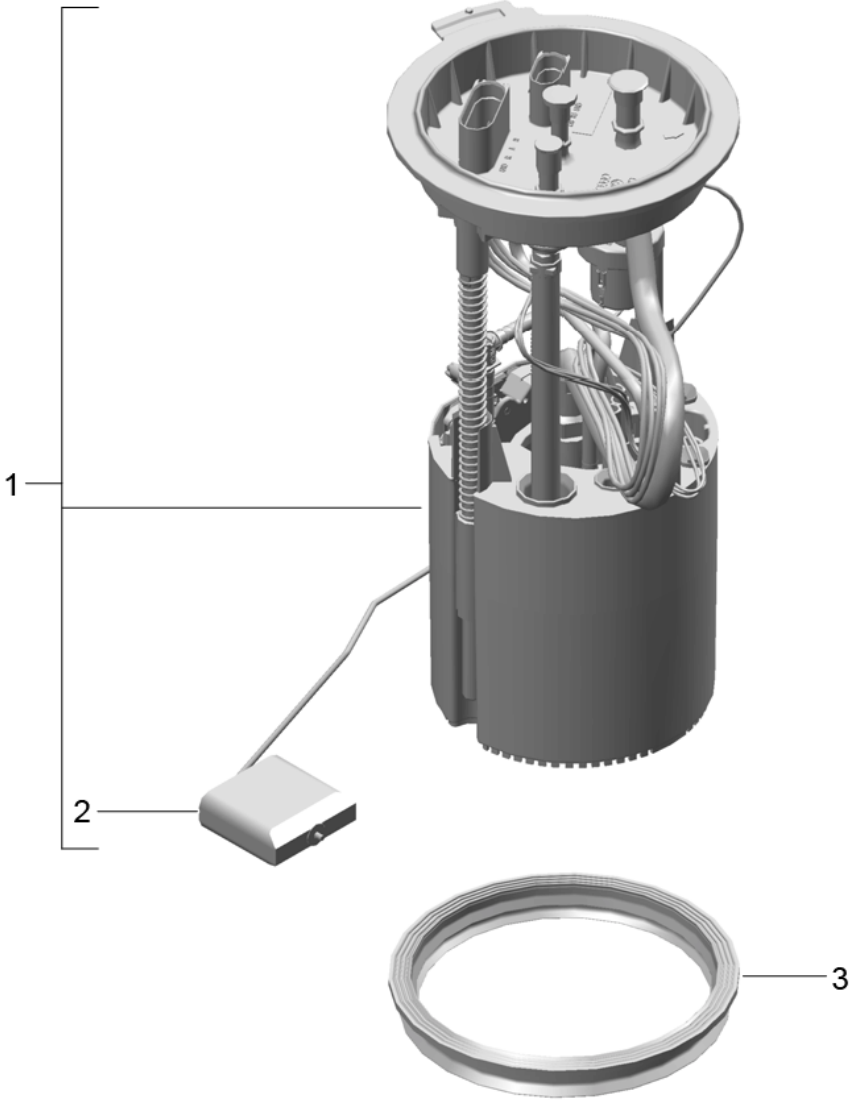

Bildtafel: 201-15

PORSCHE

Modell: 95B **Laufzeit:** 2014>>

Pos	Teilenummer	Benennung	Bemerkung	St	Modellangabe
		Kraftstoffpumpe komplett			MCD.UD MCT.BA/BB/BC
1	8R0 919 050 D	Kraftstoffpumpe mit Saugstrahlpumpe		1	I9M0
(1)	8R0 919 050 E	Kraftstoffpumpe mit Saugstrahlpumpe		1	I9M1/9M9
2	8R0 919 673 D	Vorratgeber		1	I2G0
(2)	8R0 919 673 F	Vorratgeber		1	I2G4/2G7
3	1K0 919 133 D	Dichtung		1	
4	955 201 623 01	Überwurfmutter		1	

Bildtafel: 201-20

PORSCHE

Modell: 95B **Laufzeit:** 2014>>

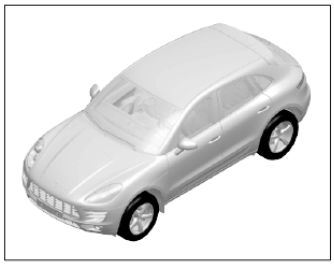

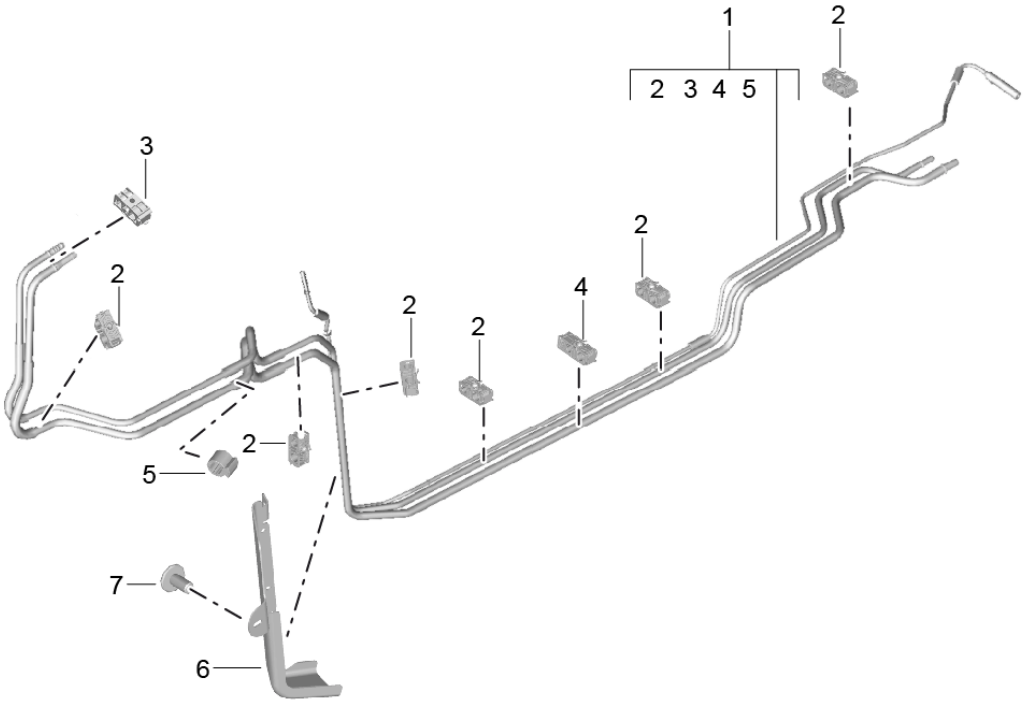

Bildtafel: 201-20

PORSCHE

Modell: 95B **Laufzeit:** 2014>>

Pos	Teilenummer	Benennung	Bemerkung	St	Modellangabe
		Kraftstoffanlage			MCT.LA/MA MDC.NA
		Kraftstoffleitung Unterboden			
1	95B 201 544 G	Kraftstoffleitung Set komplett		1	I9M0
(1)	95B 201 544 AA	Kraftstoffleitung Set komplett		1	I9M0
(1)	95B 201 544 F	Kraftstoffleitung Set komplett		1	I9M1/9M9
(1)	95B 201 544 R	Kraftstoffleitung Set komplett		1	I9M1/9M9
2	8K0 201 190 H	Befestigungsklammer		6	I9M0
(2)		Befestigungsklammer		2	I9M1/9M9
3	95B 201 190	Befestigungsklammer		1	I9M0
(3)		Befestigungsklammer		1	I9M1/9M9
4	8K0 201 190 F	Befestigungsklammer		4	I9M1/9M9
5	958 110 722 40	Distanzstück		1	
6	8R0 201 192 B	Abdeckung		1	
7	N 104 065 05	Linsenschraube M 6 X 12		3	

Bildtafel: 201-25

PORSCHE

Modell: 95B **Laufzeit: 2014>>**

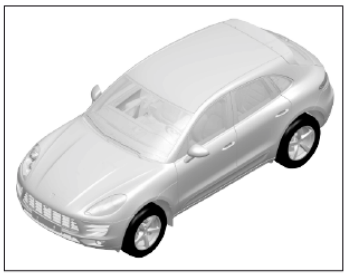

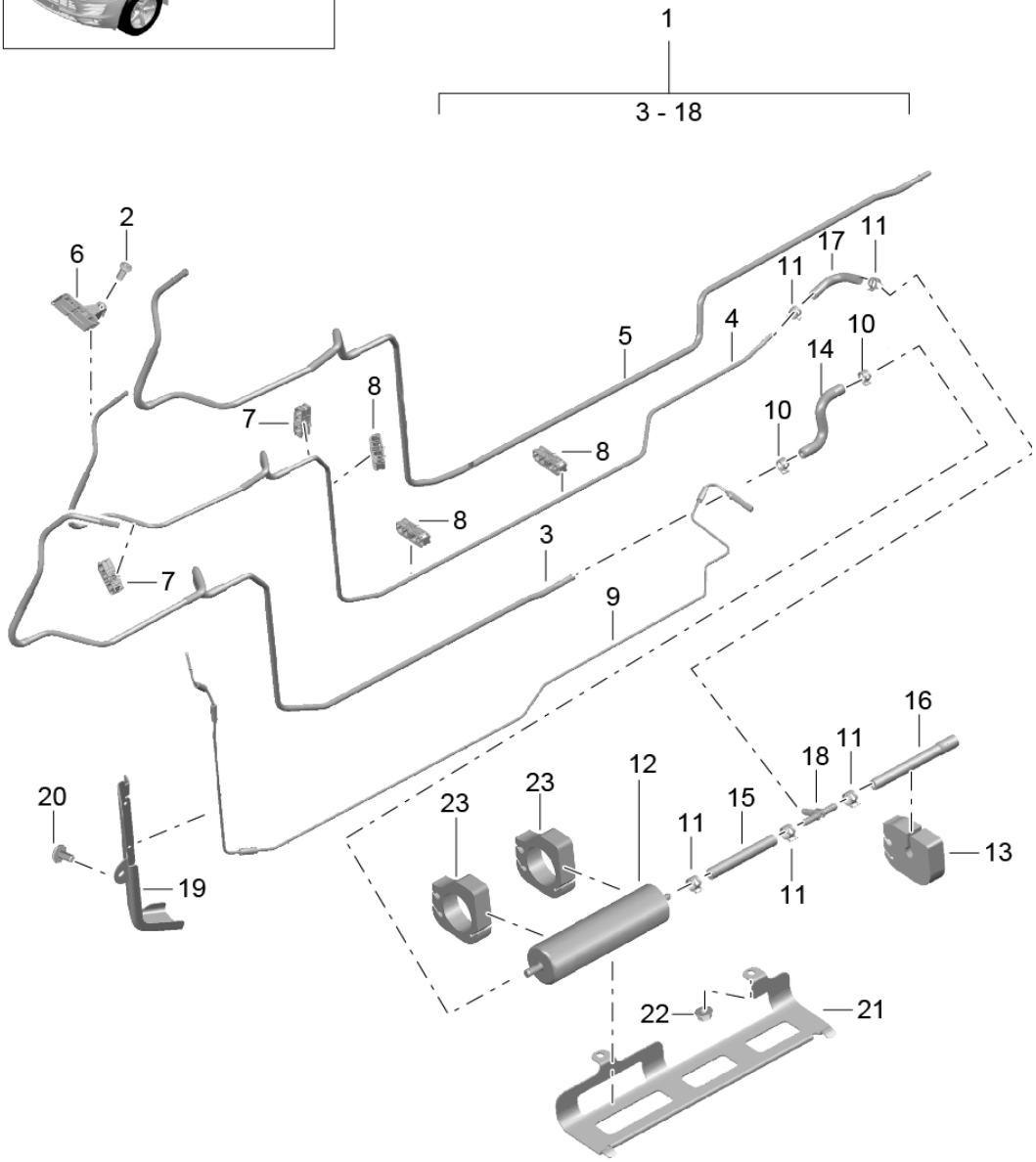

Bildtafel: 201-25

PORSCHE

Modell: 95B **Laufzeit:** 2014>>

Pos	Teilenummer	Benennung	Bemerkung	St	Modellangabe
		Kraftstoffanlage			MCD.UD MCT.BA/BB/BC
		Kraftstoffleitung Unterboden			
1	95B 201 544 E	Kraftstoffleitung Set komplett		1	I9M1/9M9
(1)	95B 201 544 Q	Kraftstoffleitung Set komplett		1	I9M1/9M9
(1)	95B 201 544 D	Kraftstoffleitung Set komplett		1	I9M0
(1)	95B 201 544 T	Kraftstoffleitung Set komplett		1	I9M0
2	4D0 201 834 C	Abdeckkappe		1	I9M0
3	95B 201 545 B	Kraftstoffleitung		1	
(3)	95B 201 545 E	Kraftstoffleitung		1	
4	95B 201 533	Rücklaufleitung		1	
(4)	95B 201 533 A	Rücklaufleitung		1	
5	95B 201 547	Rücklaufleitung		1	
(5)	95B 201 547 A	Rücklaufleitung		1	
6	8K0 201 449 AH	Befestigungsklammer		1	
7	8K0 201 190 D	Befestigungsklammer		2	I9M1/9M9
(7)		Befestigungsklammer		6	I9M0
8	8K0 201 190 G	Befestigungsklammer		3	I9M0
9	95B 261 191	Kraftstoffleitung		1	I9M1/9M9
10	955 201 479 00	Schlauchschelle		2	
11	N 909 865 01	Schlauchschelle		5	
12	8R0 127 400 A	Kraftstoffilter mit Befestigungselement		1 2	
(12)	8T0 127 401 A	Kraftstoffilter ohne Befestigungselement		1 2	
13	8R0 201 196 G	Abdichtung		1	
14	8R0 201 541 R	Verbindungsschlauch		1	
15	8R0 201 541 L	Verbindungsschlauch		1	
16	8R0 201 541 Q	Verbindungsschlauch		1	
17	8R0 201 543 J	Verbindungsschlauch		1	
18	4H0 201 346	T-Stück		1	
19	8R0 201 192 B	Abdeckung		1	
20	N 104 065 05	Linsenschraube M 6 X 12		3	
21	8R0 201 710 B	Halter Kraftstoffilter		1	
22	N 015 082 10	Sechskantmutter M 6		2	
23	8R0 201 196 H	Befestigungselement		2	

Bildtafel: 201-27

Modell: 95B **Laufzeit: 2014>>**

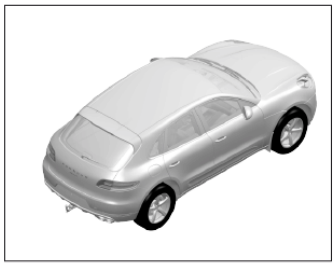

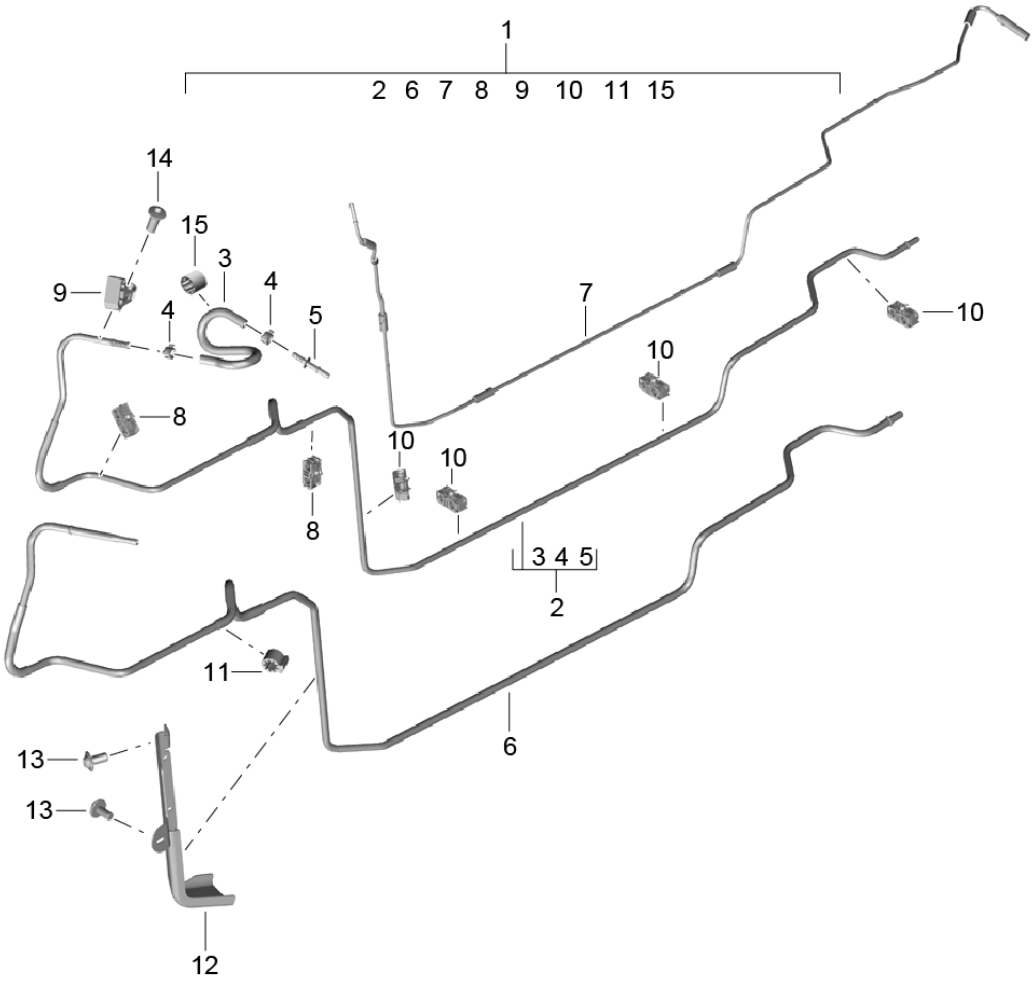

Bildtafel: 201-27

PORSCHE

Modell: 95B **Laufzeit: 2014>>**

Pos	Teilenummer	Benennung	Bemerkung	St	Modellangabe
		Kraftstoffanlage			MCN.CC MCY.NA/NB/PA
		Kraftstoffleitung Unterboden			
1	95B 201 544 H	Kraftstoffleitung Set komplett		1	I9M0
(1)	95B 201 544 AB	Kraftstoffleitung Set komplett		1	I9M0
(1)	95B 201 544 AD	Kraftstoffleitung Set komplett		1	I9M0
(1)	95B 201 544 AE	Kraftstoffleitung Set komplett		1	I9M0
(1)	95B 201 544 P	Kraftstoffleitung Set komplett		1	I9M1/9M9
(1)	95B 201 544 S	Kraftstoffleitung Set komplett		1	I9M1/9M9
(1)	95B 201 544 AC	Kraftstoffleitung Set komplett mitverwenden: POS.15		1	I9M1/9M9
2	95B 201 545 C	Kraftstoffleitung		1	
(2)	95B 201 545 F	Kraftstoffleitung		1	
(2)	95B 201 545 G	Kraftstoffleitung		1	
(2)	95B 201 545 H	Kraftstoffleitung mit Distanzstück		1	
3	95B 201 903	Kraftstoffschlauch		1	
4	N 909 865 01	Schlauchschelle		2	
5	95B 201 583	Stecker		1	
6	95B 201 991 A	Entlüftungsleitung		1	
7	95B 261 191 G	Kraftstoffleitung		1	I9M1/9M9
8	8K0 201 190 H	Befestigungsklammer		2	I9M1/9M9
(8)		Befestigungsklammer		6	I9M0
9	8R0 201 449 B	Befestigungsklammer		1	
10	8K0 201 190 F	Befestigungsklammer		4	I9M1/9M9
11	958 110 722 40	Distanzstück		1	
12	8R0 201 192 B	Abdeckung		1	
13	N 104 065 05	Linsenschraube M 6 X 12		3	
14	4D0 201 834 C	Abdeckkappe		1	
15	N 105 195 01	Distanzstück		1	

Bildtafel: 201-30

PORSCHE

Modell: 95B **Laufzeit:** 2014>>

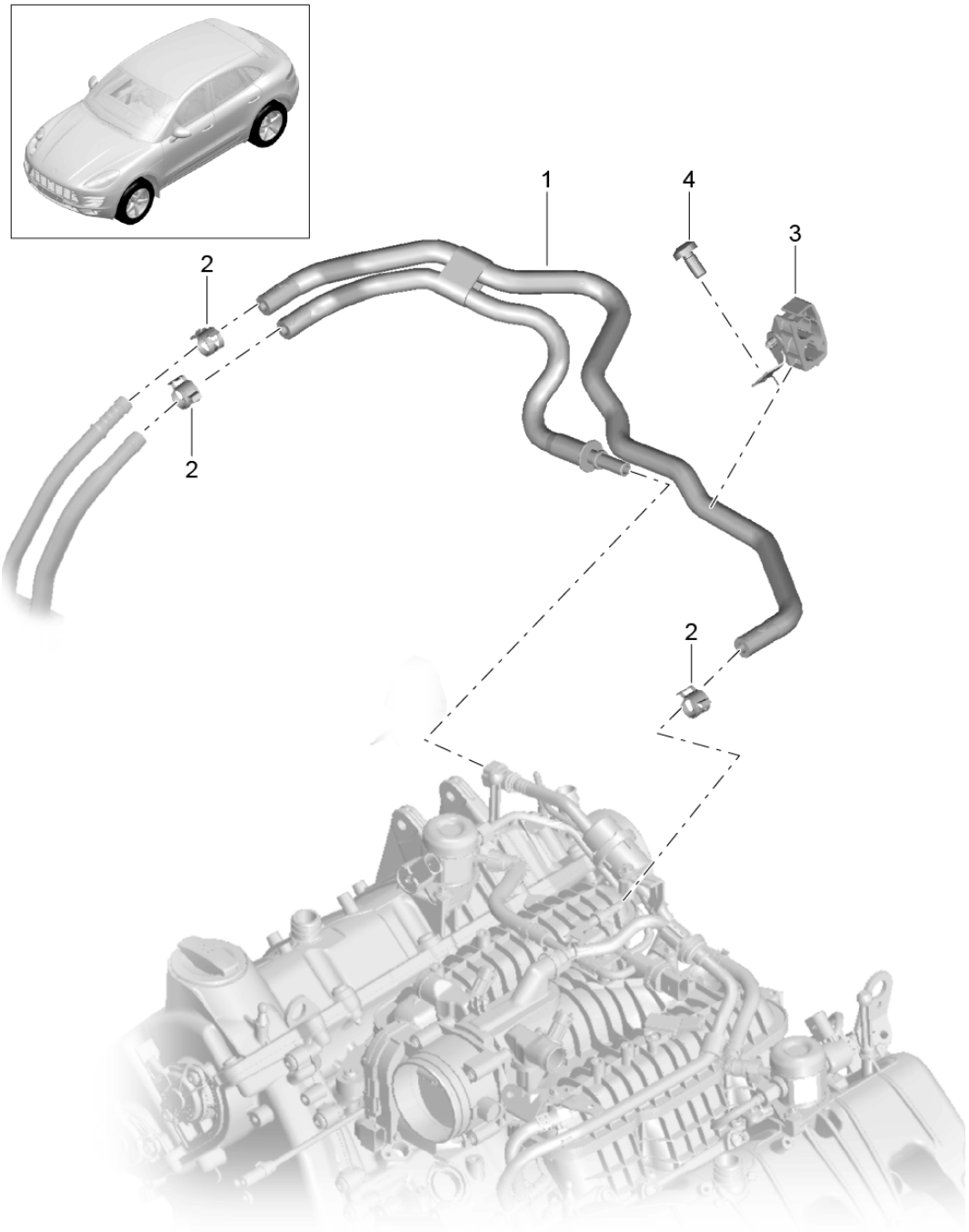

Bildtafel: 201-30

PORSCHE

Modell: 95B **Laufzeit: 2014>>**

Pos	Teilenummer	Benennung	Bemerkung	St	Modellangabe
		Kraftstoffanlage			MCT.LA/MA MDC.NA
		Kraftstoffleitung Motorraum			
1	95B 130 295 A	Kraftstoffleitung komplett		1	
(1)	95B 130 295 B	Kraftstoffleitung komplett		1	
(1)	95B 130 295 C	Kraftstoffleitung komplett		1	
(1)	95B 130 295 D	Kraftstoffleitung komplett		1	
		mitverwenden:			
		N .909.865.01		3	
2	N 906 867 01	Schlauchschelle B 14 X 12		3	
(2)	N 909 865 01	Schlauchschelle B 14,5 X 12		3	
3	95B 133 095	Halter Kraftstoffleitung	-14	1	
(3)	95B 133 095 A	Halter Kraftstoffleitung	15-	1	
4	N 103 352 07	Flachrundschraube M 6 X 12		1	

Bildtafel: 201-35

PORSCHE

Modell: 95B **Laufzeit: 2014>>**

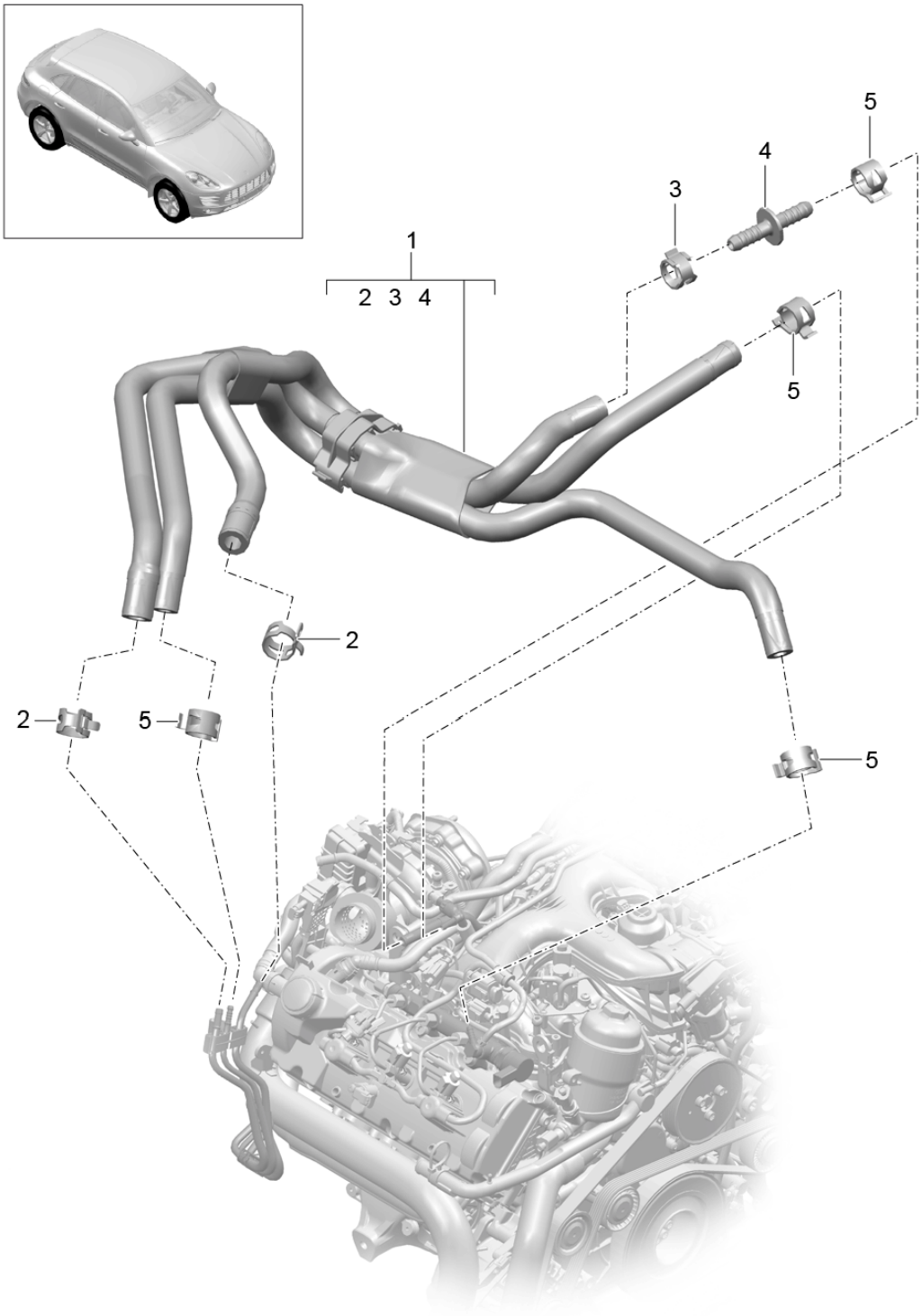

Bildtafel: 201-35

PORSCHE

Modell: 95B **Laufzeit:** 2014>>

Pos	Teilenummer	Benennung	Bemerkung	St	Modellangabe
		Kraftstoffanlage			MCD.UD MCT.BA/BB/BC
		Kraftstoffleitung Motorraum			
1	95B 201 214 A	Kraftstoffleitung komplett		1	
2	955 201 479 00	Schlauchschelle 16 X 12		2	
3	N 910 203 01	Schlauchschelle C 14,5 X 12		1	
4	958 110 539 00	Doppelstutzen		1	
5	N 909 865 01	Schlauchschelle B 14,5 X 12		4	

Bildtafel: 201-40

PORSCHE

Modell: 95B **Laufzeit:** 2014>>

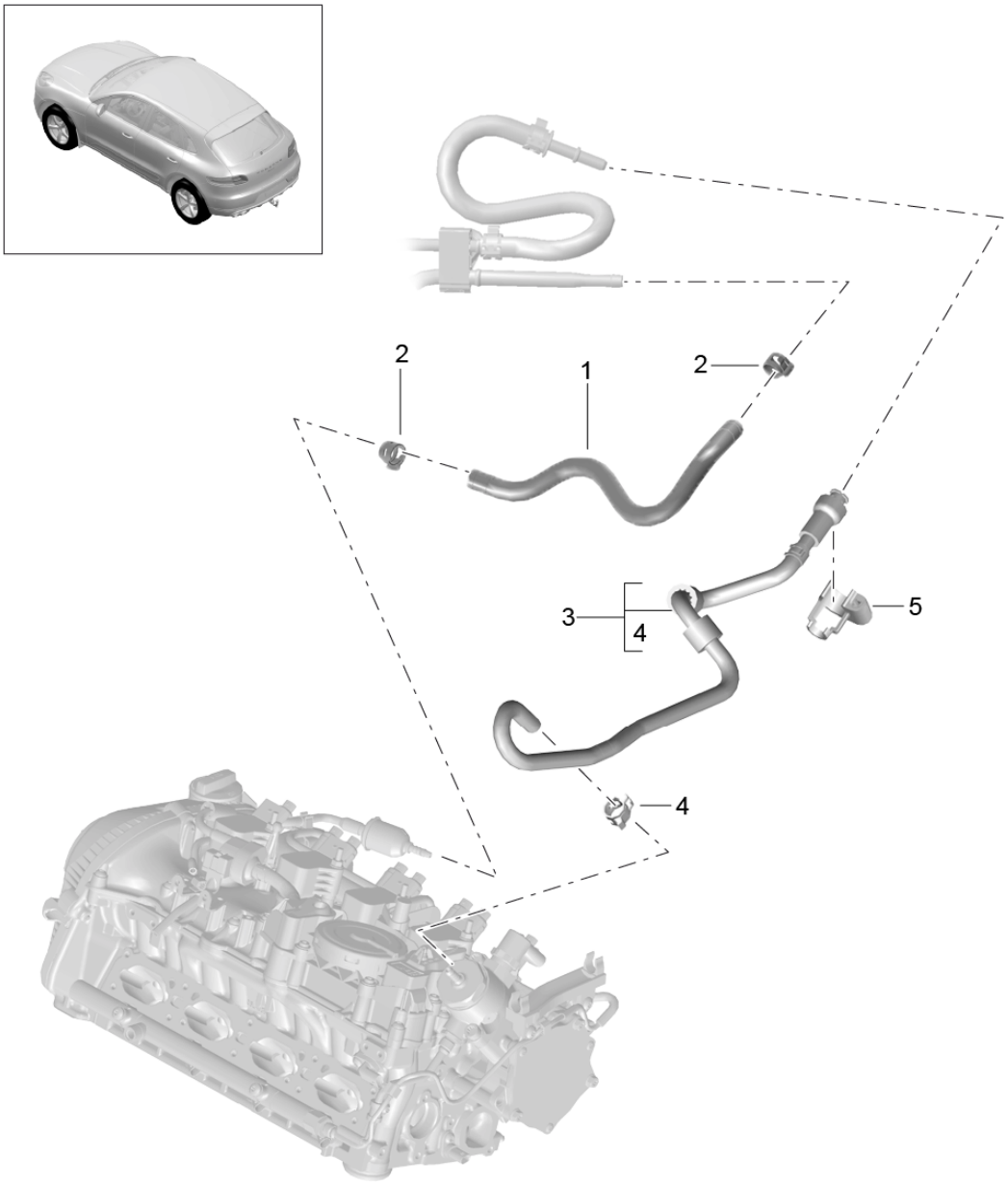

Bildtafel: 201-40

PORSCHE

Modell: 95B **Laufzeit:** 2014>>

Pos	Teilenummer	Benennung	Bemerkung	St	Modellangabe
		Kraftstoffanlage			MCN.CC MCY.NA/NB/PA
		Kraftstoffleitung Motorraum			
1	8K0 201 994 BB	Entlüftungsschlauch		1	
2	N 909 865 01	Schlauchschelle B 14,5 X 12		2	
3	958 133 986 20	Kraftstoffleitung		1	
4	N 909 865 01	Schlauchschelle B 14,5 X 12		1	
5	95B 201 449 A	Halter		1	

Bildtafel: 201-50

PORSCHE

Modell: 95B **Laufzeit:** 2014>>

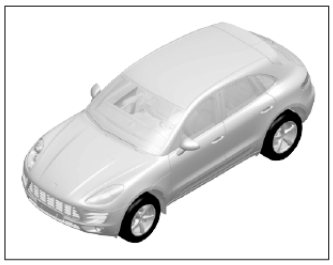

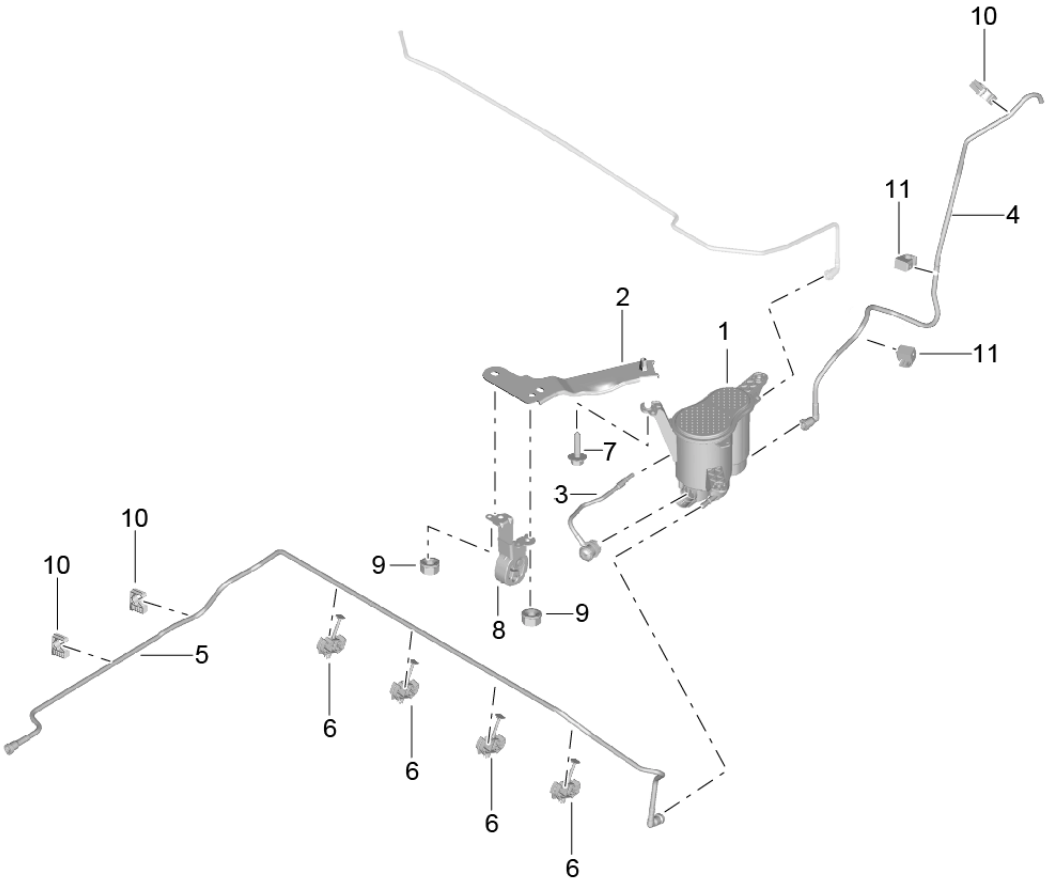

Bildtafel: 201-50

PORSCHE

Modell: 95B **Laufzeit:** 2014>>

Pos	Teilenummer	Benennung	Bemerkung	St	Modellangabe
		Aktivkohlebehälter			MCN.CC MCT.LA/MA MCY.NA/PA I2G1 MCY.NB MDC.NA I2G1
1	8K0 201 801 B	Aktivkohlebehälter		1	
(1)	8K0 201 799 G	Aktivkohlebehälter		1	
2	8R0 201 827 D	Halter		1	
3	8K0 201 160 A	Entlüftungsschlauch nicht lieferbar Aktivkohlebehälter verwenden		1	
4	95B 201 997	Entlüftungsleitung		1	
5	8R0 201 991 F	Entlüftungsleitung		1	
6	8K0 201 449 Q	Befestigungsklammer		4	
7	N 106 266 02	Sechskantschraube M 8 X 30		2	
8		Halter siehe Bildtafel 2/02/50 POS.10		1	
9	N 103 401 03	Sechskantmutter		2	
10	1H9 609 738 A	Clip		3	
11	8K0 201 449 R	Clip		2	

Bildtafel: 201-60

PORSCHE

Modell: 95B **Laufzeit:** 2014>>

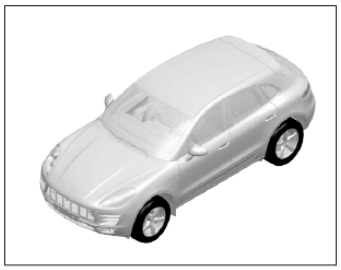

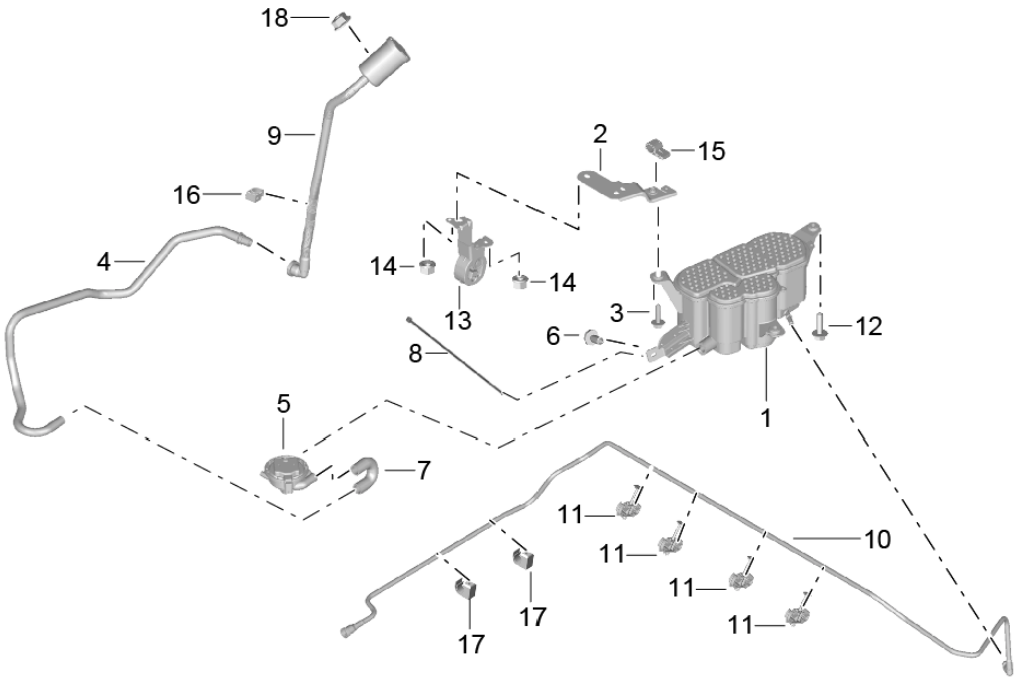

Bildtafel: 201-60

PORSCHE

Modell: 95B **Laufzeit: 2014>>**

Pos	Teilenummer	Benennung	Bemerkung	St	Modellangabe
		Aktivkohlebehälter			MCT.LA/MA MCY.NA/NB MDC.NA I2G4
1	8K0 201 801 C	Aktivkohlebehälter		1	
2	8R0 201 827 A	Halter		1	
3	N 106 266 02	Sechskantschraube		1	
4	8R0 201 997 K	Entlüftungsschlauch		1	
5	8K0 906 253 J	Druckschalter		1	
6	N 106 336 03	Linsenblechschraube		3	
7	8K0 906 272 K	Verbindungsschlauch		1	
8	N 106 478 01	Kabelbinder		1	
9	95B 201 997 A	Entlüftungsleitung mit Filter		1	
(9)	95B 201 997 B	Entlüftungsleitung mit Filter		1	
10	8R0 201 991 E	Entlüftungsleitung		1	
11	8K0 201 449 Q	Befestigungsklammer		4	
12	N 106 266 02	Sechskantschraube M 8 X 30		2	
13		Halter siehe Bildtafel 2/02/50 POS.10		1	
14	N 103 401 03	Sechskantmutter		2	
15	1K0 121 093 AQ	Clip		1	
16	8J0 201 449 E	Clip		2	
17	1H9 609 738 A	Clip		3	
18	N 015 082 10	Sechskantmutter M 6		1	

Bildtafel: 201-80

Modell: 95B **Laufzeit: 2014>>**

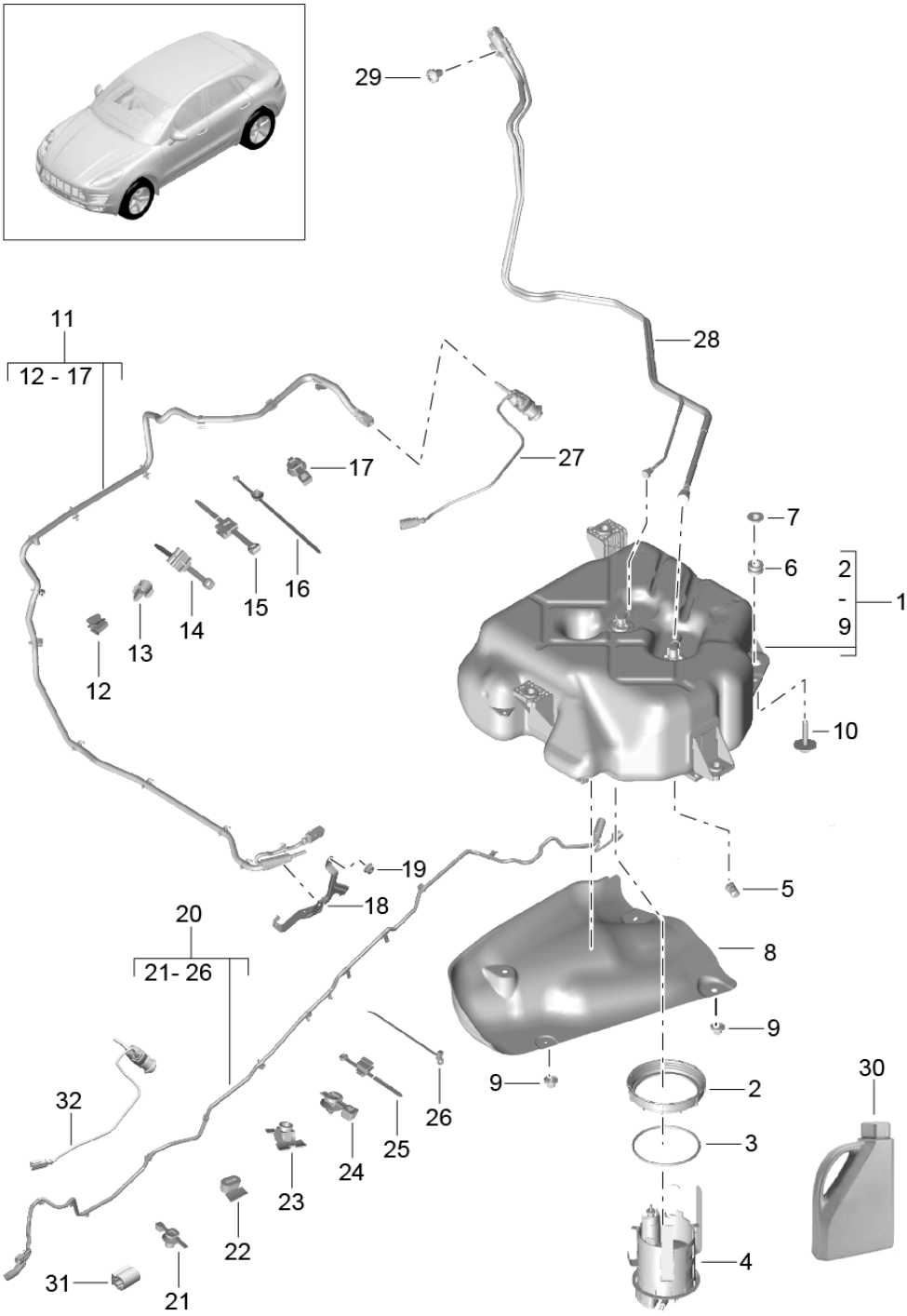

Bildtafel: 201-80

Modell: 95B **Laufzeit: 2014>>**

Pos	Teilenummer	Benennung	Bemerkung	St	Modellangabe
		Abgasreinigung			MCT.BA/BB/BC I1E9/2G0
1	8R0 131 877 N	Behälter Harnstoff Lösung		1	
2	8R0 131 975	Verschlussdeckel		1	
3	8K0 131 357	Dichtung		1	
4	8R0 131 969 C	Pumpe Harnstoff Lösung		1	
5	4G0 201 834	Abdeckkappe		1	
6	8R0 201 840	Lager		4	
7	8R0 201 693 A	Buchse		4	
8	8R0 201 308 C	Wärmeschutz		1	
9	8E0 825 265 C	Kunststoffmutter Wärmeschutz		4	
10	N 911 591 01	Kombischraube M8 X40		4	
11	95B 131 984	Leitung Harnstoff Lösung		1	MCT.BA/BB/BC
12	95B 131 842	Kabelklemme 13,00 - 14,00		1	MCT.BA/BB/BC
13	6Q0 971 842 A	Kabelklemme 12,00		1	MCT.BA/BB/BC
14	8E0 971 818 A	Kabelbinder 207,00 X 5,00		3	MCT.BA/BB/BC
15	3D0 971 497 D	Kabelbinder 207,00 X 5,00		1	MCT.BA/BB/BC
16	N 106 461 01	Kabelbinder 4,60 X 143,00		7	MCT.BA/BB/BC
17	N 906 661 01	Kabelbinder 4,60 X 200,00		5	MCT.BA/BB/BC
18	059 131 561 G	Halter Leitung	-16	1	MCT.BA/BB/BC
19	N 106 092 01	Sechskantmutter M8		2	MCT.BA/BB/BC
20	8R0 131 984 P	Leitung Harnstoff Lösung	-16	1	MCT.BA/BB/BC
(20)	95B 131 984 C	Leitung Harnstoff Lösung	17-	1	MCT.BA/BB/BC
21	6H0 957 818	Kabelbinder 8,00 X 200,00		1	MCT.BA/BB/BC
22	6Q0 971 838 C	Kabelbinder 193,00 X 4,60 X 5,00		3	
23	958 612 854 00	Kabelbinder 193,00 X 4,60 X 5,00		1	
24	N 906 661 01	Kabelbinder 4,60 X 200,00		5	MCT.BA/BB/BC
25		Kabelbinder zu verwenden POS.20		1	
26	8D0 971 850 G	Kabelbinder 210,00 X 4,70		1	
27		Einspritzventil Harnstoff Lösung siehe Bildtafel 2/02/35 POS.10		1	MCT.BA/BB/BC
28	8R0 131 963 C	Leitung Harnstoff Lösung		1	
29	N 104 840 02	Flachrundschraube M 5 X 7		2	
30	958 113 510 00	AdBlue Harnstoff Lösung		X	

Bildtafel: 201-80

PORSCHE

Modell: 95B **Laufzeit:** 2014>>

Pos	Teilenummer	Benennung	Bemerkung	St	Modellangabe
		Gebinde 1890 ML			
(30)	958 113 510 10	AdBlue Harnstoff Lösung Gebinde 10 LITER nur zu verwenden mit Sonderwerkzeuge VAS 6542/1 und VAG 1383/1		X	
(30)	9A7 052 910 00	AdBlue Harnstoff Lösung Gebinde 200 Liter		X	

Bildtafel: 202-00

PORSCHE

Modell: 95B **Laufzeit: 2014>>**

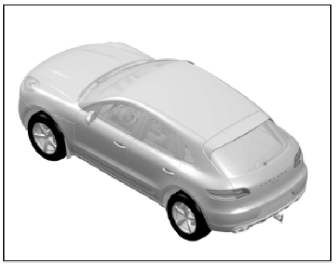

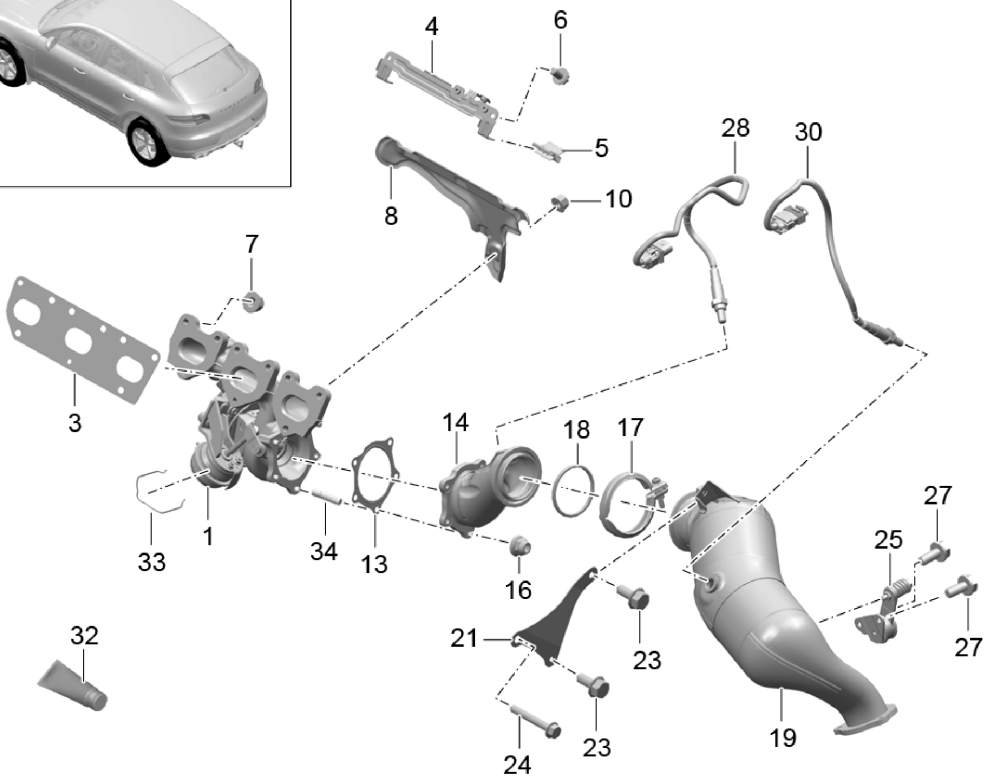

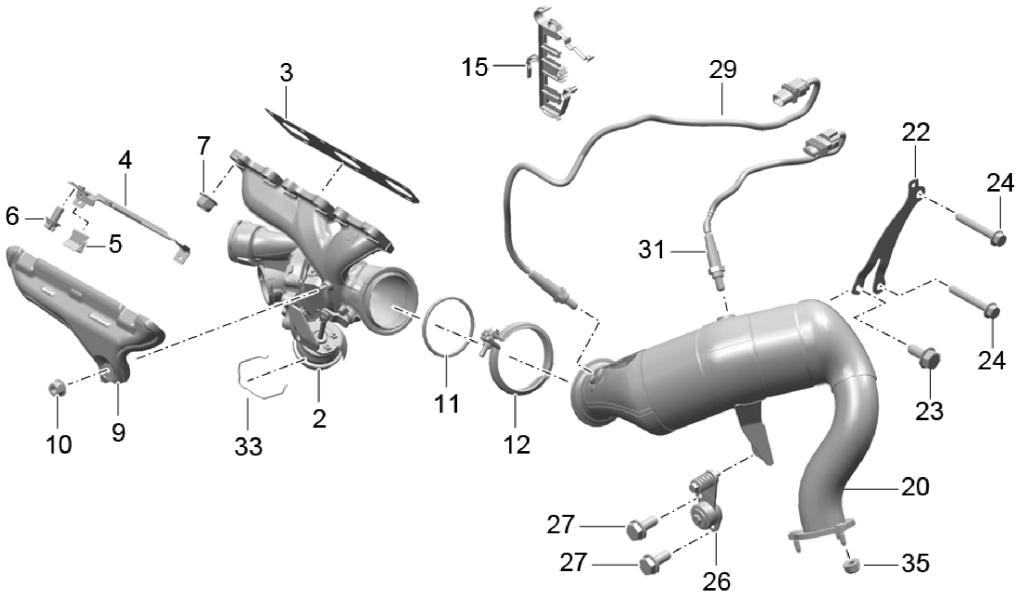

Bildtafel: 202-00

Modell: 95B **Laufzeit: 2014>>**

Pos	Teilenummer	Benennung	Bemerkung	St	Modellangabe
		Abgasanlage			MCT.LA/MA MDC.NA
		Abgasturbolader Katalysator Lambdasonde			
1	946 123 025 30	Abgasturbolader Zyl. 1 - 3		1	MCT.MA
(1)	946 123 025 31	Abgasturbolader Zyl. 1 - 3		1	MCT.MA MDC.NA
(1)	946 123 025 35	Abgasturbolader Zyl. 1 - 3		1	MCT.LA
(1)	946 123 025 36	Abgasturbolader Zyl. 1 - 3		1	MCT.LA
2	946 123 026 30	Abgasturbolader Zyl. 4 - 6		1	MCT.MA
(2)	946 123 026 31	Abgasturbolader Zyl. 4 - 6		1	MCT.MA MDC.NA
(2)	946 123 026 35	Abgasturbolader Zyl. 4 - 6		1	MCT.LA
(2)	946 123 026 36	Abgasturbolader Zyl. 4 - 6		1	MCT.LA
3	946 111 181 75	Dichtung Abgaskrümmer		2	
4	946 111 420 76	Halter Abschirmblech		2	
5	948 111 213 00	Klammer		4	
6	900 385 041 01	Torxschraube BM 6 X 12		4	
7	999 084 642 02	Sechskantmutter M 8		18	
8	946 111 337 31	Abschirmblech Zyl. 1 - 3		1	
9	946 111 338 30	Abschirmblech Zyl. 4 - 6		1	
10	900 380 015 02	Sechskantmutter M 6		2	
11	5Q0 253 115 B	Dichtung		1	
12	5Q0 253 725 C	Schelle		1	
13	95B 253 115	Dichtung		1	
14	95B 253 101	Abgasrohr vorn		1	
15	95B 971 845 A	Halter Leitung Lambdasonde		1	
16	N 908 946 02	Sechskantmutter		5	
17	95B 253 725 A	Schelle		1	
(17)	95B 253 725 B	Schelle		1	
18	5C0 253 115 A	Dichtung		1	
19	95B 254 350	Abgasrohr mit Katalysator rechts		1	
(19)	95B 254 350 X	Abgasrohr mit Katalysator rechts		1	
20	95B 254 300	Abgasrohr mit Katalysator links		1	

Bildtafel: 202-00

PORSCHE

Modell: 95B **Laufzeit: 2014>>**

Pos	Teilenummer	Benennung	Bemerkung	St	Modellangabe
(20)	95B 254 300 X	Abgasrohr mit Katalysator links		1	
21	95B 253 047 A	Abstützung rechts		1	
22	95B 253 047	Abstützung links		1	
23	N 106 531 02	Sechskantschraube M 8 X 20		3	
24		Befestigungsschraube Abstützung siehe Bildtafel 3/06/00 POS.4		X	
25	95B 253 230	Halter		1	
26	95B 253 230 A	Halter		1	
27	N 100 493 08	Sechskantschraube M 8 X 20		4	
28	95B 906 203 B	Lambdasonde vor Katalysator rechts		1	
29	95B 906 203	Lambdasonde vor Katalysator links		1	
30	95B 906 203 C	Lambdasonde nach Katalysator rechts		1	
31	95B 906 203 A	Lambdasonde nach Katalysator links		1	
32	000 043 207 07	Fett für Lambda Sonde		X	
33	948 123 324 50	Haltefeder		4	
34	900 081 059 01	Stiftschraube M 8 X 22		5	
35	N 911 308 01	Sechskantmutter M 8		3	

Bildtafel: 202-05

PORSCHE

Modell: 95B **Laufzeit:** 2014>>

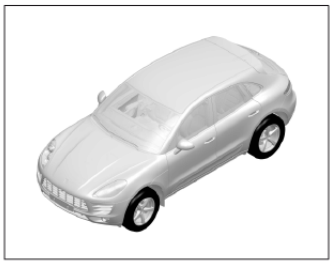

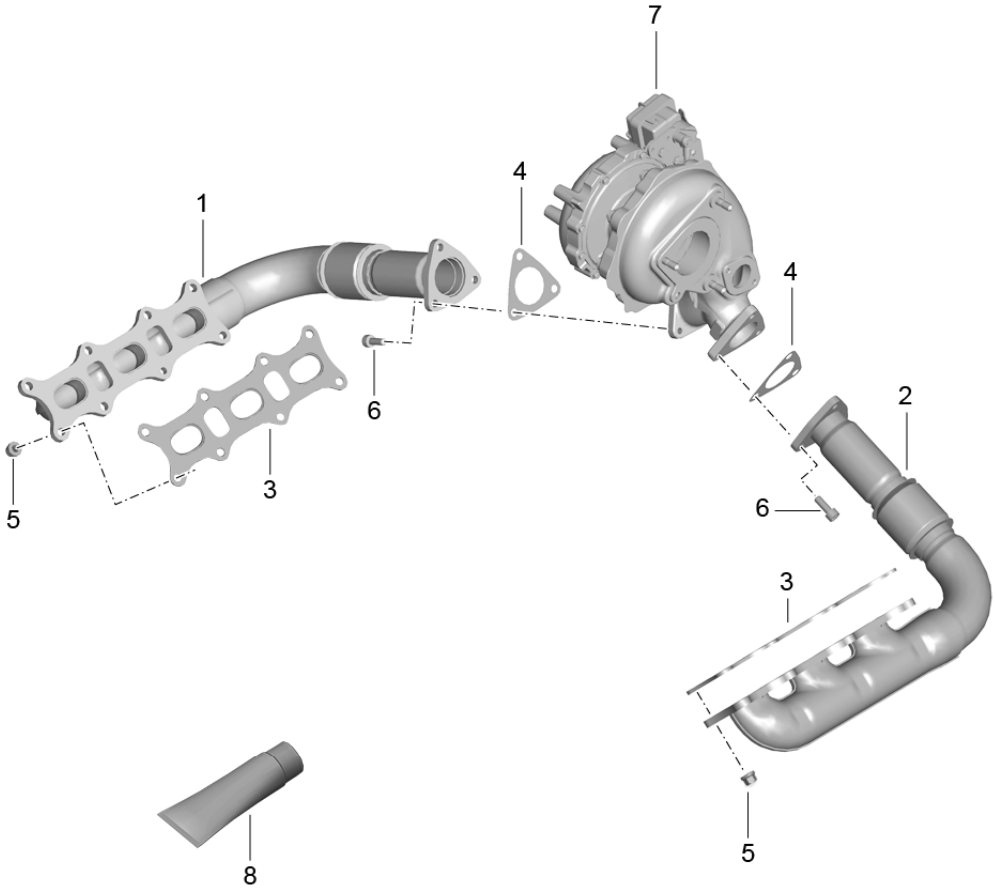

Bildtafel: 202-05

PORSCHE

Modell: 95B **Laufzeit:** 2014>>

Pos	Teilenummer	Benennung	Bemerkung	St	Modellangabe
		Abgasanlage			MCD.UD MCT.BA/BB/BC
		Abgaskrümmer			
1	958 111 130 21	Abgaskrümmer Zyl. 1 - 3		1	
2	958 111 129 21	Abgaskrümmer Zyl. 4 - 6		1	
3	958 111 181 20	Dichtung		2	
4	958 111 113 30	Dichtung		2	
5	N 908 946 01	Sechskantmutter M 8		16	
6	N 911 878 01	Zylinderschraube M 8 X 20		6	
7		Abgasturbolader siehe Bildtafel 2/02/25 POS.1		1	
8	000 043 207 47	Fett 1 Tube 170 GR.		1	

Bildtafel: 202-20

Modell: 95B **Laufzeit: 2014>>**

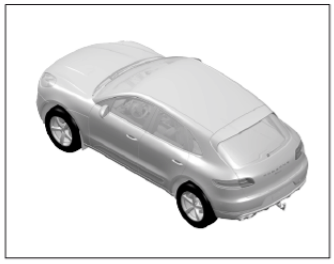

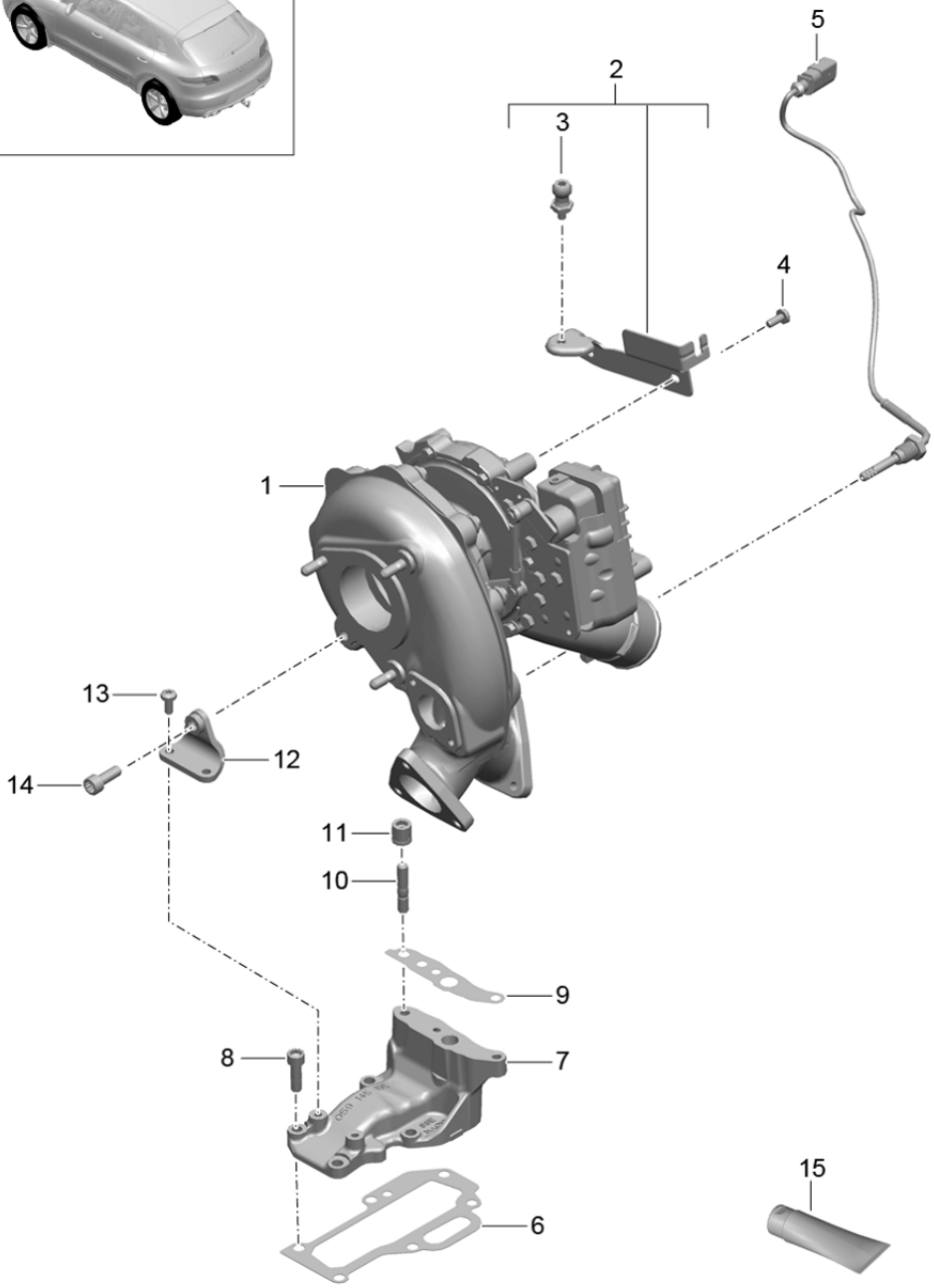

Bildtafel: 202-20

PORSCHE

Modell: 95B **Laufzeit:** 2014>>

Pos	Teilenummer	Benennung	Bemerkung	St	Modellangabe
		Abgasturbolader			MCD.UD MCT.BA/BB/BC
1	958 123 025 11	Abgasturbolader		1	
2	958 110 357 00	Halter Motorabdeckung		1	
3	WHT 000 351	Kugelbolzen M 6		1	
4	N 104 056 04	Linsenschraube M 6 X 14		2	
5	958 606 688 31	Temperaturgeber Abgasturbolader		1	MCD.UD
(5)	958 606 688 70	Temperaturgeber Abgasturbolader		1	MCT.BA/BB/BC
6	958 123 547 00	Dichtung		1	
7	958 123 121 00	Halter		1	
8	N 910 059 02	Zylinderschraube M 8 X 25		6	
9	958 123 557 00	Dichtung		1	
10	N 044 511 3	Stiftschraube M 8 X 18		2	
11	WHT 005 491	Bundmutter M 8		2	
12	958 123 122 00	Halter		1	
13	N 104 056 04	Linsenschraube M 6 X 14		2	
14	N 910 461 01	Zylinderschraube M 8 X 22		1	
15	000 043 207 47	Fett 1 Tube 170 GR.		X	

Bildtafel: 202-30

PORSCHE

Modell: 95B **Laufzeit:** 2014>>

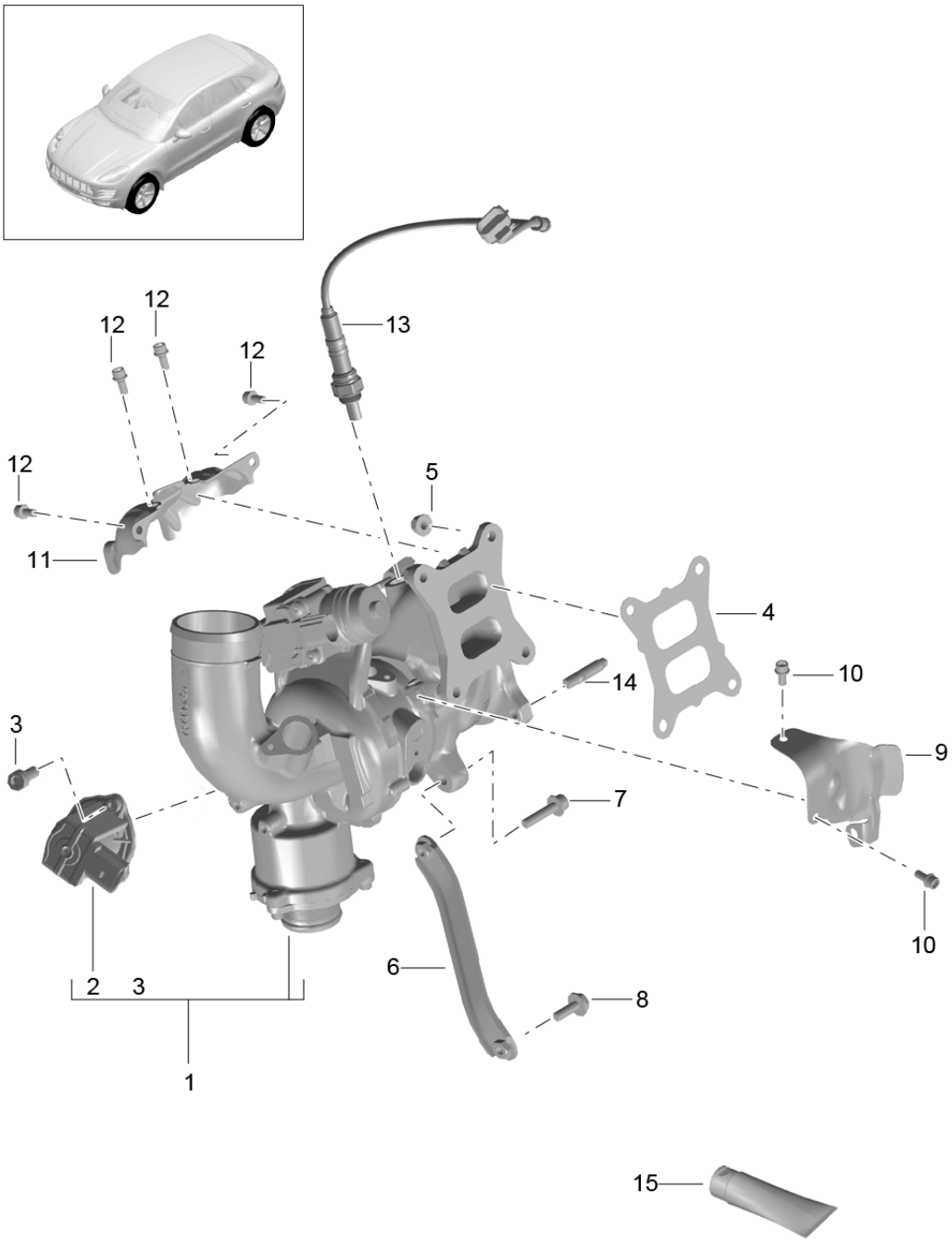

Bildtafel: 202-30

PORSCHE

Modell: 95B **Laufzeit:** 2014>>

Pos	Teilenummer	Benennung	Bemerkung	St	Modellangabe
		Abgasturbolader			MCN.CC MCY.NA/NB/PA
1	958 145 702 00	Abgasturbolader mit Stellmotor		1	
(1)	958 145 702 10	Abgasturbolader mit Stellmotor		1	
2	958 145 710 00	Abschaltventil		1	
3	N 014 740 11	Zylinderschraube M 6 X 16		3	
4	958 253 039 00	Dichtung Abgaskrümmer		1	
5	WHT 007 210	Sechskantmutter M 8		4	
6	958 145 536 00	Halter		1	
7	N 911 037 01	Zylinderschraube M 8 X 35		1	
8	N 906 439 07	Kombischraube M 8 X 25		1	
9	958 129 598 00	Wärmeschutz		1	
10	N 106 192 01	Kombischraube M 6 X 15		2	
11	958 129 597 00	Abschirmblech		1	
12	N 101 148 06	Kombischraube M 6 X 15		4	
13	958 906 262 00	Lambdasonde		1	
14	N 107 320 01	Torxschraube M 6 X 14		4	
(14)	N 107 302 01	Stiftschraube M 10 X 32		4	
15	000 043 207 47	Fett 1 Tube 170 GR.		X	

Bildtafel: 202-35

PORSCHE

Modell: 95B **Laufzeit: 2014>>**

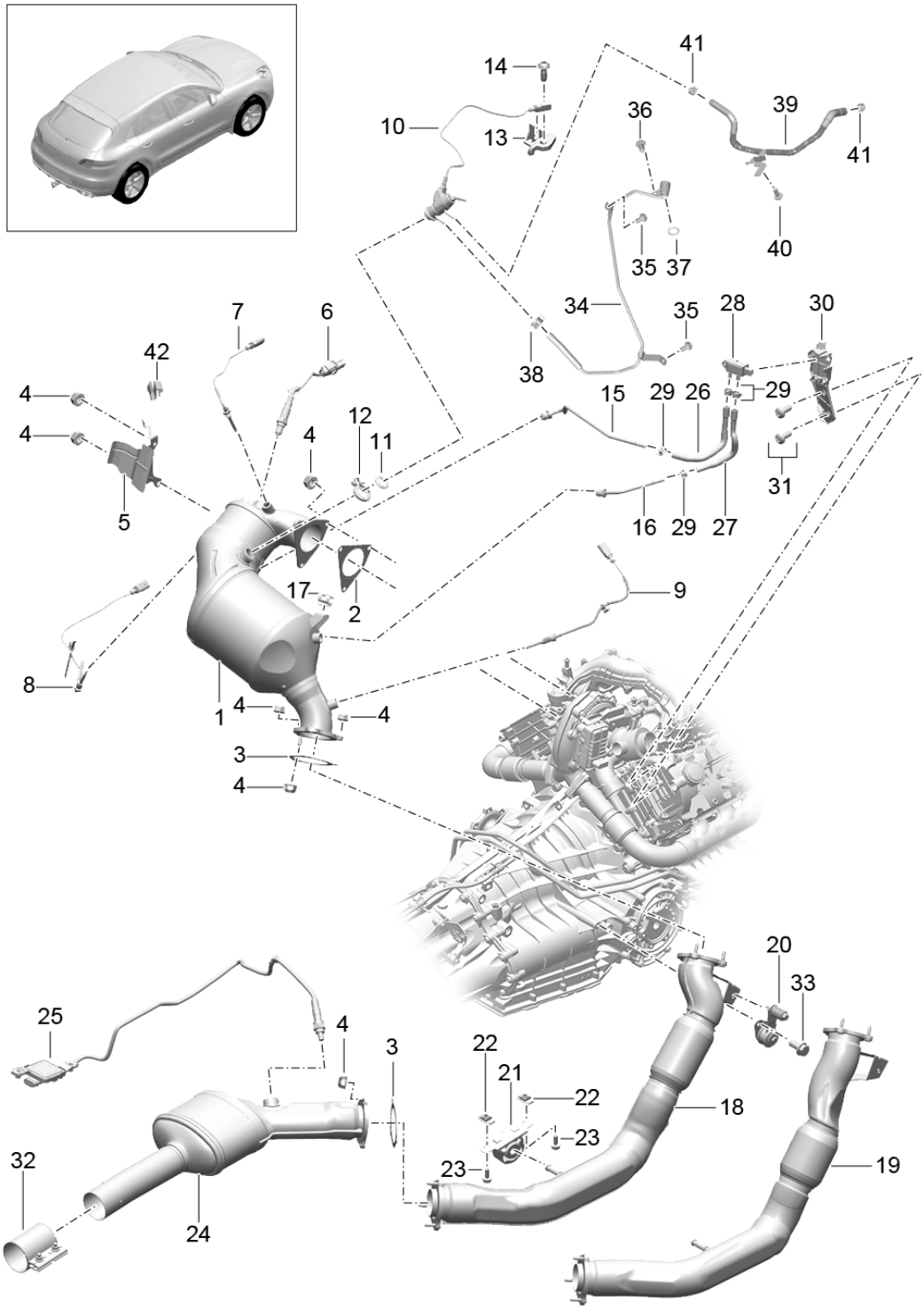

Modell: 95B **Laufzeit: 2014>>**

Pos	Teilenummer	Benennung	Bemerkung	St	Modellangabe
		Abgasanlage			MCT.BA/BB/BC
		Abgasrohr			
		mit			
		Katalysator			
		Dieselpartikelfilter			
		Steuerleitung			
1	4H0 254 750 D	Dieselpartikelfilter		1	
(1)	4H0 254 750 X	Dieselpartikelfilter		1	
2	958 111 113 20	Dichtung		1	
3	8K0 253 115 J	Dichtung		2	
4	N 911 308 02	Sechskantmutter		11	
		M 8			
5	4H0 131 783 J	Abschirmblech		1	
6	070 906 262 B	Lambdasonde		1	
		vor			
		Partikelfilter			
7	4H0 906 088 AA	Temperaturfühler		1	
		vor			
		Partikelfilter			
8	4H0 906 088 AG	Temperaturfühler		1	
		Partikelfilter			
9	4H0 906 088 AB	Temperaturfühler		1	
		nach			
		Partikelfilter			
10	4H0 131 113 D	Einspritzventil		1	
		Harnstoff Lösung			
		mitverwenden:			
		04L.253.725.A		1	
11	04L 253 115	Dichtung		1	
12	04L 253 725 A	Schelle		1	
13	4H0 131 713 E	Halter		1	
		Leitung			
		Einspritzventil			
14	N 107 214 01	Linsenschraube		1	
		TP 6 X 16			
15	4G0 131 205 C	Druckleitung		1	
		vorn			
16	4G0 131 205 G	Druckleitung		1	
		hinten			
17	8E0 131 545	Kabelclip		1	
		8,0			
18	4G0 253 350 B	Abgasrohr		1	IL0L
		vorn			
19	8R0 253 350	Abgasrohr		1	IL0R
		vorn			
20	95B 253 230	Halter		1	
21	4H0 253 099	Halter		1	
22	4H0 821 213	Clip		2	
23	N 107 367 01	Zylinderschraube		2	
		M 8 X 20			
24	8R0 254 400	Katalysator		1	
(24)	8R0 254 400 X	Katalysator		1	
25	8R0 907 807 E	Steuergerät		1	
		mit			
		Sensor			
26	4H0 131 850 G	Schlauch		1	
27	4H0 131 850 H	Schlauch		1	
28	059 906 051 F	Drucksensor		1	
29	958 111 483 10	Klemmschelle		4	
		B 13,5 X 12			
30	059 971 362 D	Halter		1	
		Drucksensor			
31	N 104 056 04	Linsenschraube		2	

Bildtafel: 202-35

PORSCHE

Modell: 95B **Laufzeit:** 2014>>

Pos	Teilenummer	Benennung	Bemerkung	St	Modellangabe
		M 6 X 14			
32	958 111 220 10	Klemmhülse 65 MM		1	
33	N 100 493 08	Sechskantschraube M 6 X 20		2	
34	958 106 027 03	Wasserleitung Vorlauf Einspritzventil		1	
35	N 104 056 04	Linsenschraube M 6 X 14		2	
36	N 101 703 02	Linsenschraube M 6 X 10		1	
37	N 907 834 02	O-Ring 13,1 X 1,6		1	
38	N 107 160 01	Schelle B 12,5 X 8,4		1	
39	958 106 235 01	Wasserleitung Rücklauf Einspritzventil		1	
40	N 106 216 02	Torxschraube M 4 X 12		1	
41	999 512 650 09	Schlauchschelle B 14 X 12		2	
42	811 971 848 B	Kabelklemme Abschirmblech		1	

Bildtafel: 202-40

PORSCHE

Modell: 95B **Laufzeit:** 2014>>

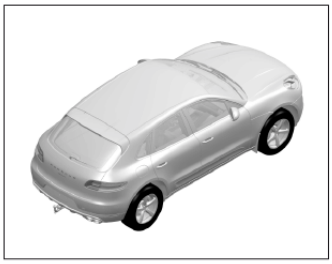

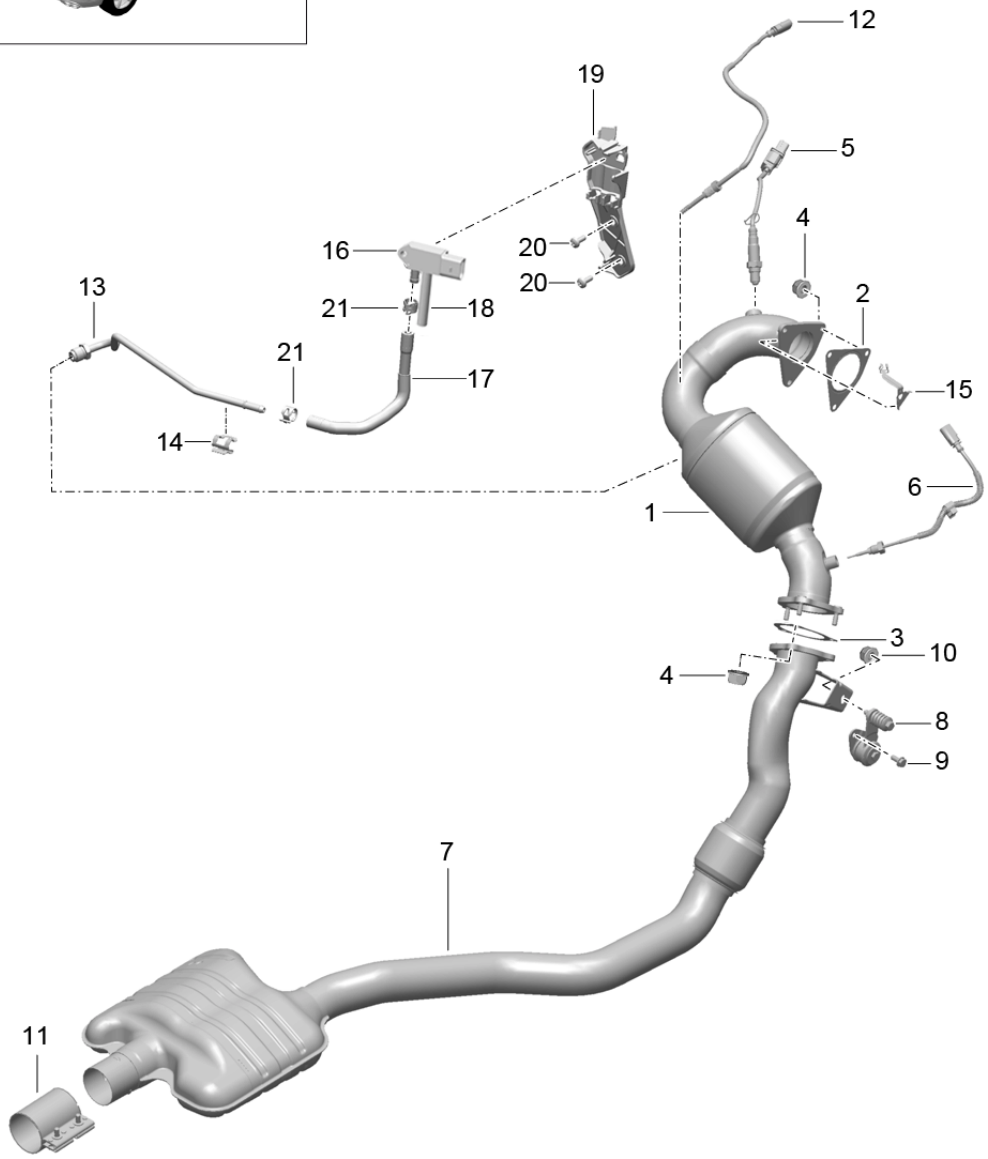

Bildtafel: 202-40

Modell: 95B **Laufzeit: 2014>>**

Pos	Teilenummer	Benennung	Bemerkung	St	Modellangabe
		Abgasanlage			MCD.UD
		Abgasrohr			
		mit			
		Katalysator			
		Dieselpartikelfilter			
		Steuerleitung			
1	4G0 254 250 N	Katalysator		1	I0GG
(1)	4G0 254 250 X	Katalysator		1	I0GG
(1)	958 254 750 00	Dieselpartikelfilter		1	I7HI
(1)	958 254 750 X	Dieselpartikelfilter		1	I7HI
2	958 111 113 20	Dichtung		1	
3	8K0 253 115 J	Dichtung		1	
4	N 911 308 02	Sechskantmutter		6	
		M 8			
5	070 906 262 B	Lambdasonde		1	
		vor			
		Katalysator			
6	4H0 906 088 AA	Temperaturfühler		1	
		nach			
		Katalysator			
(6)	958 906 088 10	Temperaturfühler		1	I0GG
		nach			
		Katalysator			
(6)	958 906 088 20	Temperaturfühler		1	I7HI
		nach			
		Katalysator			
7	8K0 253 102 M	Vorschalldämpfer		1	I0GG
(7)	958 253 102 00	Vorschalldämpfer		1	I7HI
8	95B 253 230	Halter		1	
9	N 100 493 08	Sechskantschraube		2	
		M 8 X 20			
10	N 023 003 16	Sechskantmutter		1	
		M 8			
11	958 111 220 10	Klemmhülse		1	
		65 MM			
12	958 906 088 30	Temperaturfühler		1	I7HI
		vor			
		Katalysator			
13	4G0 131 205 C	Druckleitung		1	I7HI
		vorn			
14	8E0 131 545	Kabelclip		1	I7HI
		Druckleitung			
15	958 971 843 00	Kabelhalter		1	I7HI
		Temperaturfühler			
		vor			
		Katalysator			
16	958 606 151 10	Drucksensor		1	I7HI
17	958 131 850 00	Schlauch		1	I7HI
		Druckleitung			
18	N 910 960 34	Schlauch		1	I7HI
		5 X 2,5			
19	958 971 362 00	Halter		1	I7HI
		Druckfühler			
20	N 104 056 04	Linsenschraube		2	I7HI
		M 6 X 14			
21	958 111 483 10	Klemmschelle		2	I7HI
		B 13,5 X 12			

Bildtafel: 202-45

PORSCHE

Modell: 95B **Laufzeit: 2014>>**

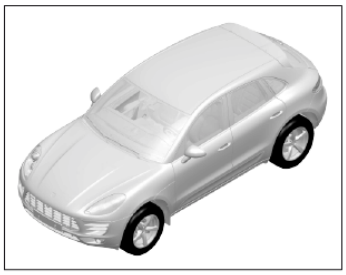

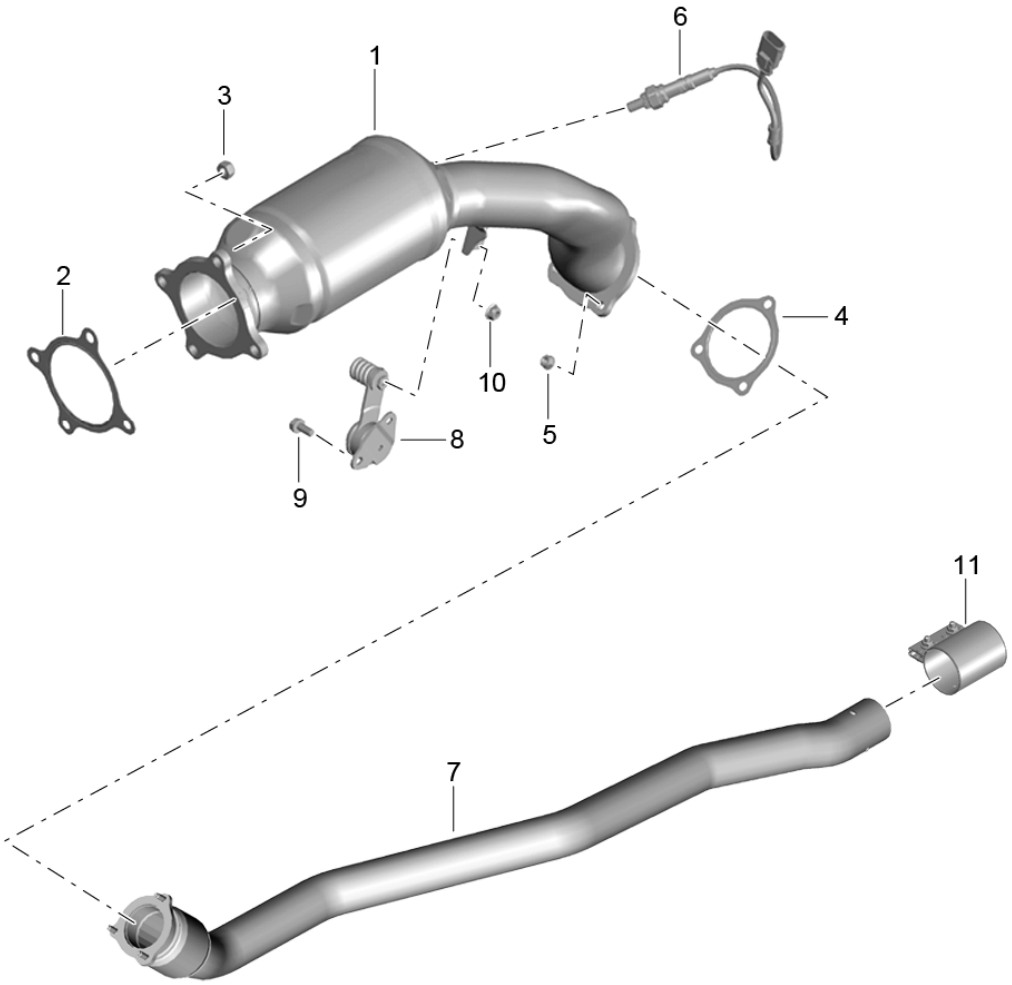

Bildtafel: 202-45

PORSCHE

Modell: 95B **Laufzeit:** 2014>>

Pos	Teilenummer	Benennung	Bemerkung	St	Modellangabe
		Abgasanlage			MCN.CC MCY.NA/NB/PA
		Abgasrohr Katalysator			
1	8K0 254 253 D	Katalysator		1	MCN.CC MCY.PA
(1)	8K0 254 253 X	Katalysator		1	MCN.CC MCY.PA
(1)	8K0 254 253 K	Katalysator		1	MCY.NA/NB
(1)	8K0 254 253 AX	Katalysator		1	MCY.NA/NB
2	8K0 253 115 L	Dichtung		1	
3	N 102 090 07	Sicherungsmutter M 10		4	
4	8K0 253 115 J	Dichtung		1	
5	N 911 308 02	Sechskantmutter M 8		6	
6	8K0 906 262 G	Lambdasonde nach Katalysator		1	
7	95B 253 209 B	Vorschalldämpfer		1	
8	95B 253 230	Halter		1	
9	N 100 493 08	Sechskantschraube M 8 X 20		2	
10	N 023 003 16	Sechskantmutter M 8		1	
11	958 111 220 10	Klemmhülse 65 MM		1	

Bildtafel: 202-50

PORSCHE

Modell: 95B **Laufzeit:** 2014>>

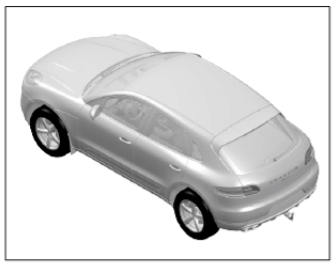

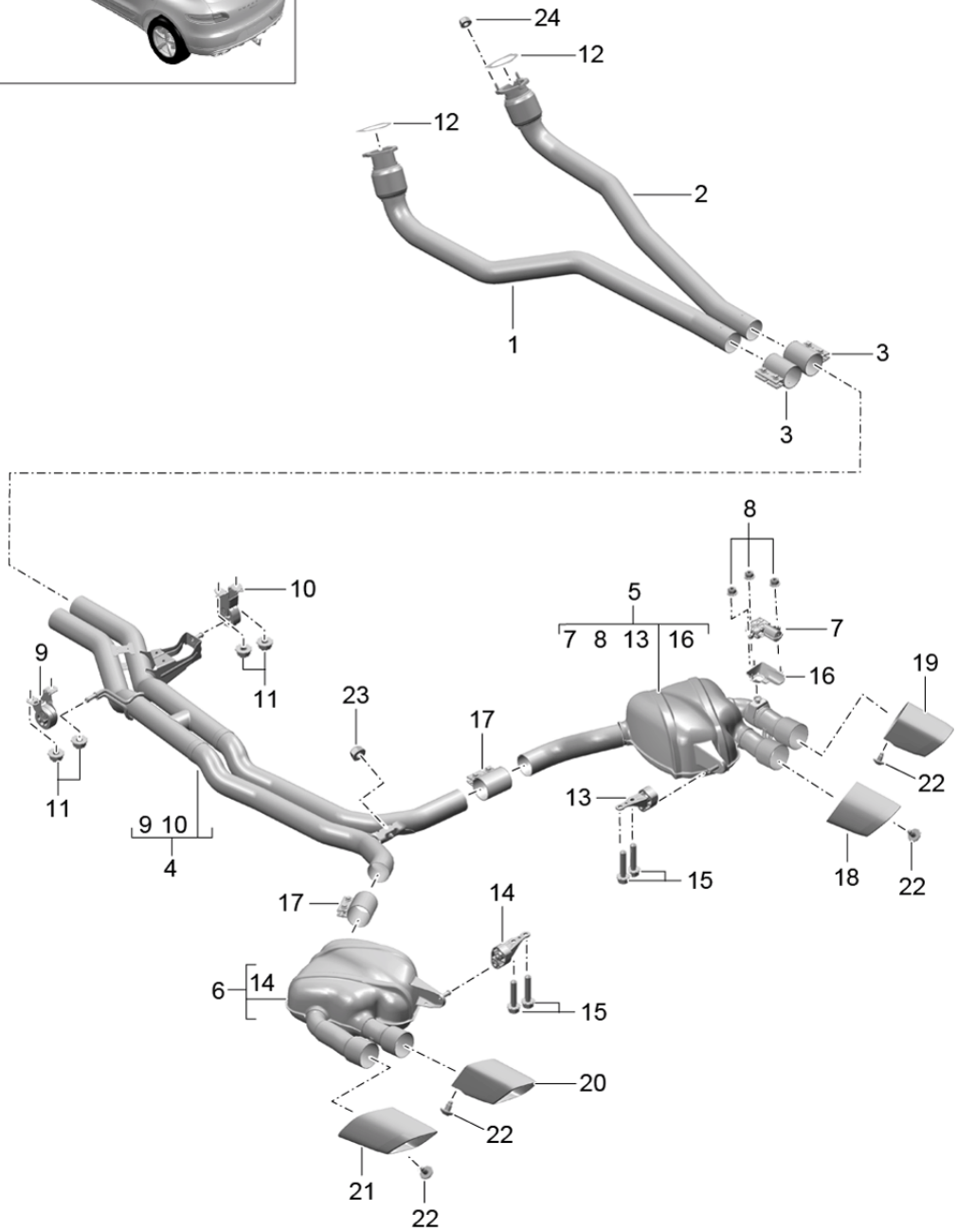

Bildtafel: 202-50

Modell: 95B **Laufzeit: 2014>>**

Pos	Teilenummer	Benennung	Bemerkung	St	Modellangabe
		Abgasanlage			MCT.LA/MA MDC.NA
		Vorschalldämpfer Nachschalldämpfer			
1	95B 253 533	Abgasrohr		1	
(1)	95B 253 533 E	Abgasrohr		1	
2	95B 253 533 A	Abgasrohr		1	
(2)	95B 253 533 F	Abgasrohr		1	
3	958 111 220 10	Klemmhülse		2	
4	95B 253 487 Y	Abgasrohr		1	
5	95B 253 612 AY	Nachschalldämpfer ohne Endrohr	/R	1	MCT.MA
(5)	95B 253 612 Y	Nachschalldämpfer ohne Endrohr	/R	1	MCT.LA
(5)	95B 253 612 FY	Nachschalldämpfer ohne Endrohr	/R	1	MCT.LA/MA MDC.NA I0P8/0P9
6	95B 253 611 AY	Nachschalldämpfer ohne Endrohr	/L	1	MCT.MA I0P0/0P3/0P6
(6)	95B 253 611 Y	Nachschalldämpfer ohne Endrohr	/L	1	MCT.LA I0P0/0P3/0P6
(6)	95B 253 611 FY	Nachschalldämpfer ohne Endrohr	/L	1	MCT.LA/MA MDC.NA I0P8/0P9
7	8R0 133 246	Stellmotor		1	MCT.LA/MA I0P0
(7)	8R0 133 246 A	Stellmotor		1	MCT.LA/MA I0P0
(7)		Stellmotor		2	MCT.LA/MA MDC.NA I0P8/0P9
8	N 105 972 01	Sechskantmutter M 5		3	MCT.LA/MA I0P0
(8)		Sechskantmutter M 5		6	MCT.LA/MA MDC.NA I0P8/0P9
9	8K0 253 144 F	Halter		1	
10	8K0 253 144 E	Halter		1	
11	N 023 003 16	Sechskantmutter M 8		4	
12	8K0 253 115 J	Dichtung		2	
13	8R0 253 144 C	Halter		1	
(13)	95B 253 144 A	Halter		1	
14	8R0 253 144 B	Halter		1	
(14)	95B 253 144	Halter		1	
15	N 106 620 01	Sechskantschraube M 8 X 40		4	
16	4H0 253 233	Abschirmblech Stellmotor		1	

Modell: 95B **Laufzeit: 2014>>**

Pos	Teilenummer	Benennung	Bemerkung	St	Modellangabe
(16)		Abschirmblech		2	MCT.LA/MA MDC.NA I0P8/0P9
17	958 111 220 10	Stellmotor Klemmhülse 65		2	
18	95B 253 682 C	Endrohr	/R	1	MCT.MA I0P0
(18)	95B 253 682 E	innen Endrohr	/R	1	MCT.LA I0P0
(18)	95B 253 682 M	innen Endrohr	/R	2	MCT.MA I0P6
(18)	95B 253 682 L	Endrohr	/R	2	MCT.MA I0P3
(18)	95B 253 682 Q	Endrohr	/R	1	MCT.LA/MA MDC.NA I0P9
(18)		innen Endrohr	/R	1	MCT.LA I0P6
(18)	95B 253 682 N	innen Endrohr	/R	1	MCT.LA I0P3
(18)		innen Endrohr	/R	1	MCT.LA/MA I0P8
19	95B 253 682 D	innen Endrohr	/R	1	MCT.MA I0P0
(19)	95B 253 682 F	aussen Endrohr	/R	1	MCT.LA I0P0
(19)	95B 253 682 R	aussen Endrohr	/R	1	MCT.LA I0P6
(19)		aussen Endrohr	/R	1	MCT.LA/MA MDC.NA I0P9
(19)	95B 253 682 P	aussen Endrohr	/R	1	MCT.LA I0P3
(19)		aussen Endrohr	/R	1	MCT.LA/MA I0P8
20	95B 253 681 C	aussen Endrohr	/L	1	MCT.MA I0P0
(20)	95B 253 681 E	innen Endrohr	/L	1	MCT.LA I0P0
(20)	95B 253 681 M	innen Endrohr	/L	2	MCT.MA I0P6
(20)	95B 253 681 L	Endrohr	/L	2	MCT.MA I0P3
(20)	95B 253 681 Q	Endrohr	/L	1	MCT.LA I0P6
(20)		innen Endrohr	/L	1	MCT.LA/MA MDC.NA

Modell: 95B **Laufzeit: 2014>>**

Pos	Teilenummer	Benennung	Bemerkung	St	Modellangabe
					I0P9
(20)	95B 253 681 N	innen Endrohr	/L	1	MCT.LA I0P3
(20)		innen Endrohr	/L	1	MCT.LA/MA I0P8
21	95B 253 681 D	innen Endrohr	/L	1	MCT.MA I0P0
(21)	95B 253 681 F	aussen Endrohr	/L	1	MCT.LA I0P0
(21)	95B 253 681 R	aussen Endrohr	/L	1	MCT.LA I0P6
(21)		aussen Endrohr	/L	1	MCT.LA/MA MDC.NA I0P9
(21)	95B 253 681 P	aussen Endrohr	/L	1	MCT.LA I0P3
(21)		aussen Endrohr	/L	1	MCT.LA/MA I0P8
22	999 073 594 01	aussen Linsenkopfschraube M 6 X 12		4	
23	N 911 308 02	Sechskantmutter M 8		1	
24	N 911 308 01	Sechskantmutter M 8		3	

Bildtafel: 202-55

Modell: 95B **Laufzeit: 2014>>**

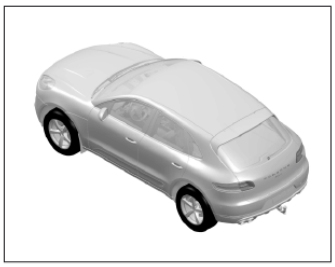

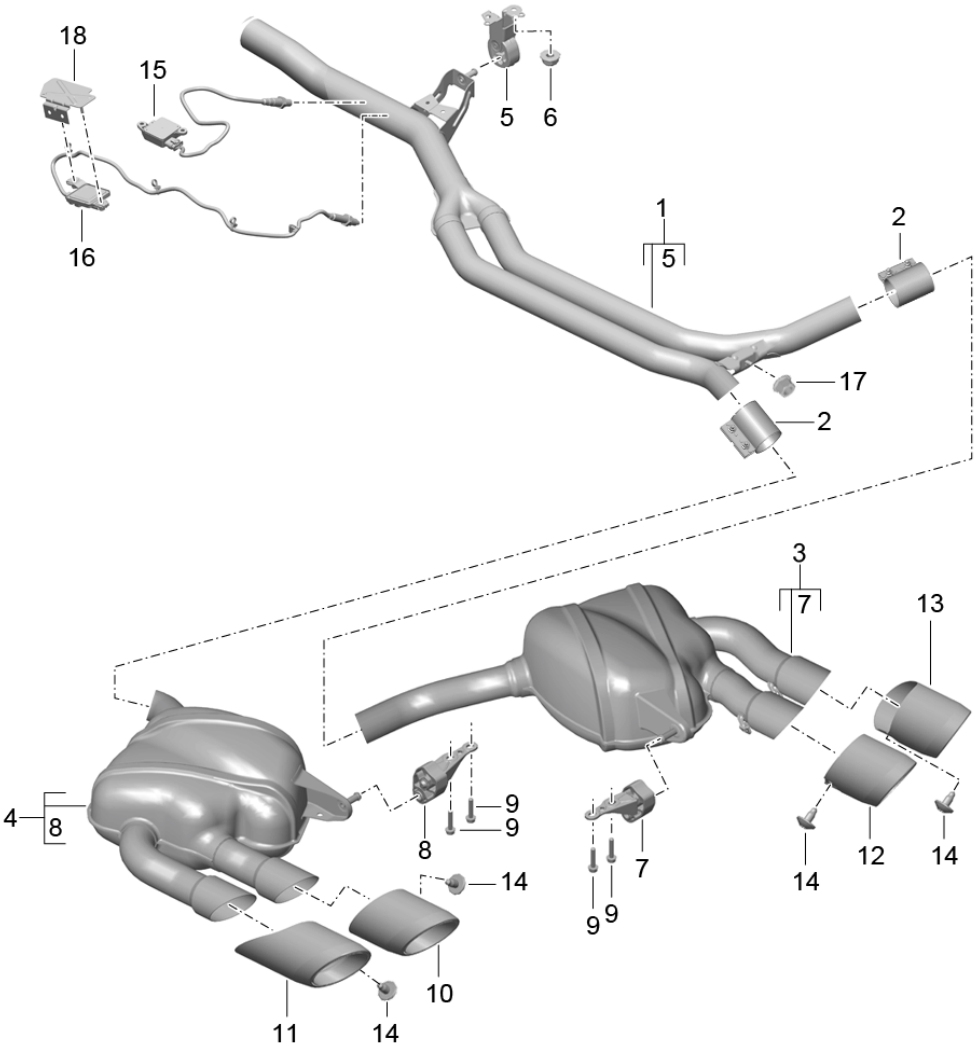

Bildtafel: 202-55

Modell: 95B **Laufzeit: 2014>>**

Pos	Teilenummer	Benennung	Bemerkung	St	Modellangabe
		Abgasanlage			MCD.UD MCT.BA/BB/BC
		Vorschalldämpfer Nachschalldämpfer			
1	95B 253 487 BY	Abgasrohr		1	MCT.BA/BB/BC I0P0/0P3/0P6 I7MM
(1)	95B 253 487 CY	Abgasrohr		1	MCD.UD I0P0/0P3/0P6
2	958 111 220 20	Klemmhülse 55 MM		2	
3	95B 253 612 CY	Nachschalldämpfer ohne Endrohr	/R	1	MCD.UD I0P3/0P6/7GH
(3)	95B 253 612 BY	Nachschalldämpfer ohne Endrohr	/R	1	MCT.BA/BB/BC I0P0/0P3/0P6 I7MM
(3)		Nachschalldämpfer ohne Endrohr	/R	1	MCD.UD I0P0/0P3/0P6 I7HI
4	95B 253 611 CY	Nachschalldämpfer ohne Endrohr	/L	1	MCD.UD I0P0/0P3/0P6
(4)	95B 253 611 BY	Nachschalldämpfer ohne Endrohr	/L	1	MCT.BA/BB/BC I0P0/0P3/0P6 I7MM
(4)		Nachschalldämpfer ohne Endrohr	/L	1	MCD.UD I0P0/0P3/0P6 I7HI
5	8K0 253 144 E	Halter		1	
6	N 023 003 16	Sechskantmutter M 8		2	
7	8R0 253 144 C	Halter		1	
8	8R0 253 144 B	Halter		1	
(8)	95B 253 144	Halter		1	
9	N 106 620 01	Sechskantschraube		4	
10	95B 253 681 C	Endrohr innen	/L	1	I0P0
(10)	95B 253 681 M	Endrohr	/L	2	I0P6
(10)	95B 253 681 L	Endrohr	/L	2	I0P3
11	95B 253 681 D	Endrohr aussen	/L	1	I0P0
12	95B 253 682 C	Endrohr innen	/R	1	I0P0
(12)	95B 253 682 M	Endrohr	/R	2	I0P6
(12)	95B 253 682 L	Endrohr	/R	2	I0P3
13	95B 253 682 D	Endrohr aussen	/R	1	I0P0
14	999 073 594 01	Linsenkopfschraube M 6 X 12		4	

Bildtafel: 202-57

PORSCHE

Modell: 95B **Laufzeit:** 2014>>

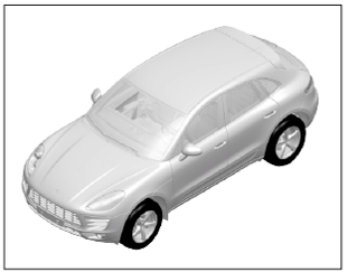

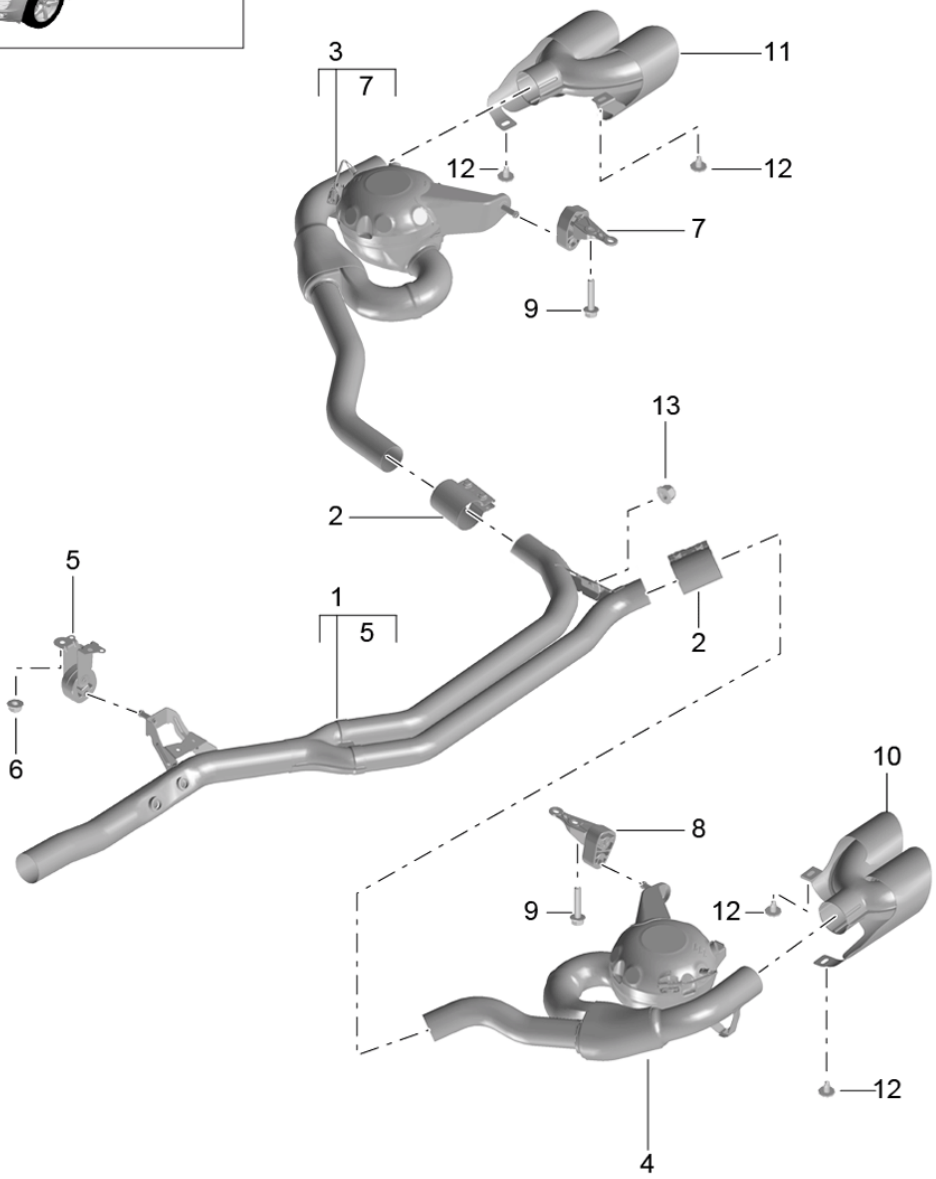

Bildtafel: 202-57

PORSCHE

Modell: 95B **Laufzeit:** 2014>>

Pos	Teilenummer	Benennung	Bemerkung	St	Modellangabe
		Abgasanlage			MCD.UD MCT.BA/BB/BC
		Sportausführung Vorschalldämpfer Nachschalldämpfer			
1	95B 253 487 BY	Abgasrohr		1	MCT.BA/BB/BC I0P8/0P9/7MM
1	95B 253 487 CY	Abgasrohr		1	MCD.UD I0P8/0P9
2	958 111 220 20	Klemmhülse 55 MM		2	
3	95B 253 612 GY	Nachschalldämpfer ohne Endrohr	/R	1	I0P8/0P9
4	95B 253 611 GY	Nachschalldämpfer ohne Endrohr	/L	1	I0P8/0P9
5	8K0 253 144 E	Halter		1	
6	N 023 003 16	Sechskantmutter M 8		2	
7	8R0 253 144 C	Halter		1	
8	95B 253 144	Halter		1	
9	N 106 620 01	Sechskantschraube		4	
10	95B 253 681 T	Endrohr	/L	1	I0P9
(10)	95B 253 681 S	Endrohr	/L	1	I0P8
11	95B 253 682 T	Endrohr	/R	1	I0P9
(11)	95B 253 682 S	Endrohr	/R	1	I0P8
12	999 073 594 01	Linsenkopfschraube M 6 X 12		4	
13	N 911 308 02	Sechskantmutter M 8		1	

Bildtafel: 202-60

PORSCHE

Modell: 95B **Laufzeit:** 2014>>

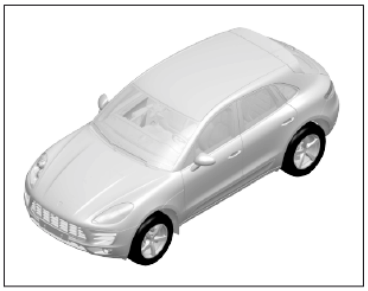

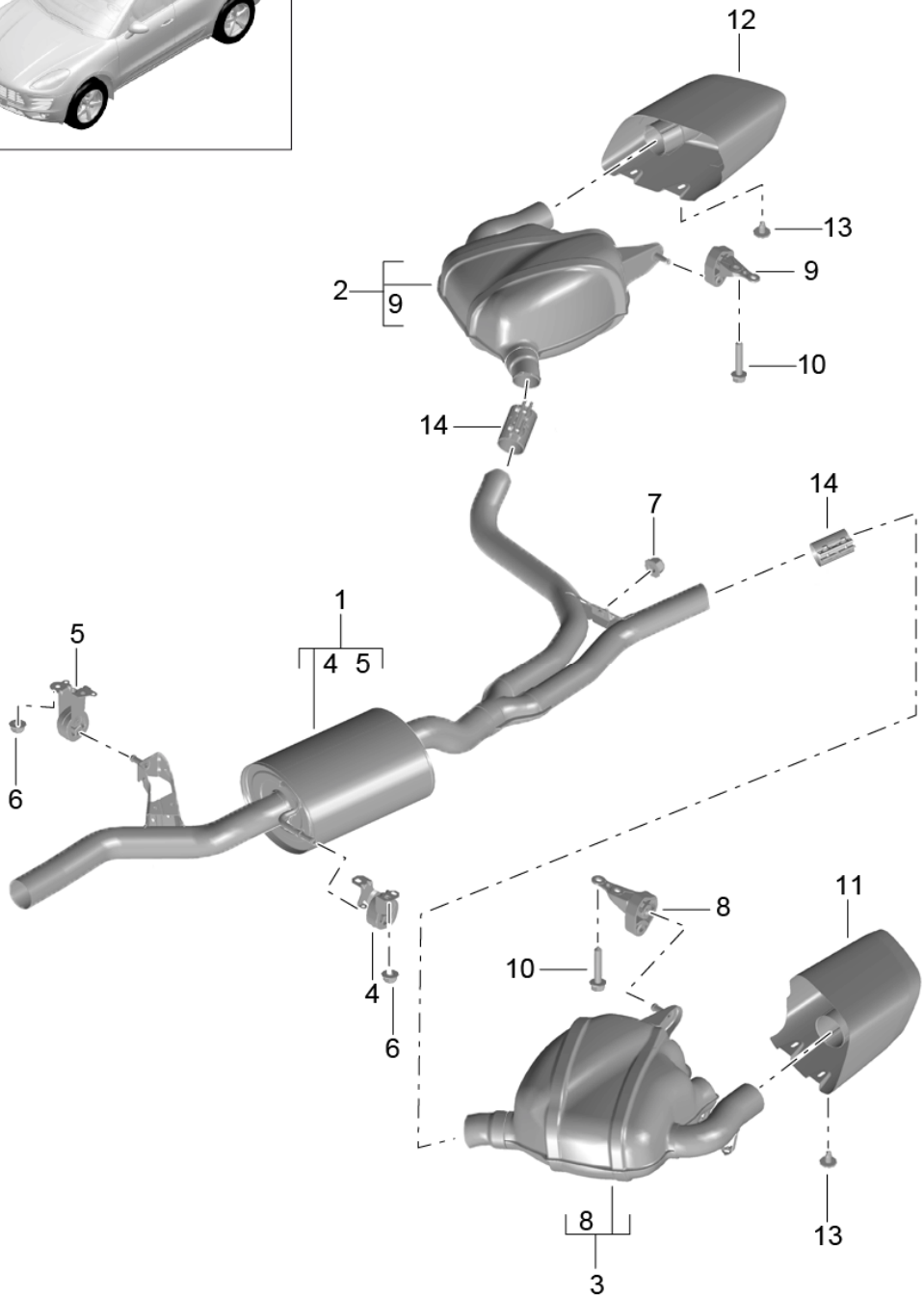

Bildtafel: 202-60

PORSCHE

Modell: 95B **Laufzeit:** 2014>>

Pos	Teilenummer	Benennung	Bemerkung	St	Modellangabe
		Abgasanlage			MCN.CC MCY.NA/NB/PA
		Vorschalldämpfer Nachschalldämpfer			
1	95B 253 411 Y	Mittelschalldämpfer		1	
2	95B 253 612 DY	Nachschalldämpfer	/R	1	
3	95B 253 611 DY	Nachschalldämpfer	/L	1	
4	8K0 253 144 F	Halter		1	
5	8K0 253 144 E	Halter		1	
6	N 023 003 16	Sechskantmutter M 8		4	
7	N 911 308 02	Sechskantmutter M 8		1	
8	8R0 253 144 B	Halter		1	
9	8R0 253 144 C	Halter		1	
10	N 106 620 01	Sechskantschraube M 8 X 40		4	
11	95B 253 681	Endrohr	/L	1	I0P0
(11)	95B 253 681 AG	Endrohr	/L	1	I0P3
(11)	95B 253 681 AH	Endrohr	/L	1	I0P6
12	95B 253 682	Endrohr	/R	1	I0P0
(12)	95B 253 682 AG	Endrohr	/R	1	I0P3
(12)	95B 253 682 AH	Endrohr	/R	1	I0P6
13	999 073 594 01	Linsenkopfschraube M 6 X 12		4	
14	958 111 220 20	Klemmhülse 55 MM		2	

Bildtafel: 202-70

PORSCHE

Modell: 95B **Laufzeit: 2014>>**

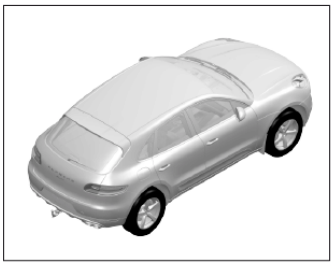

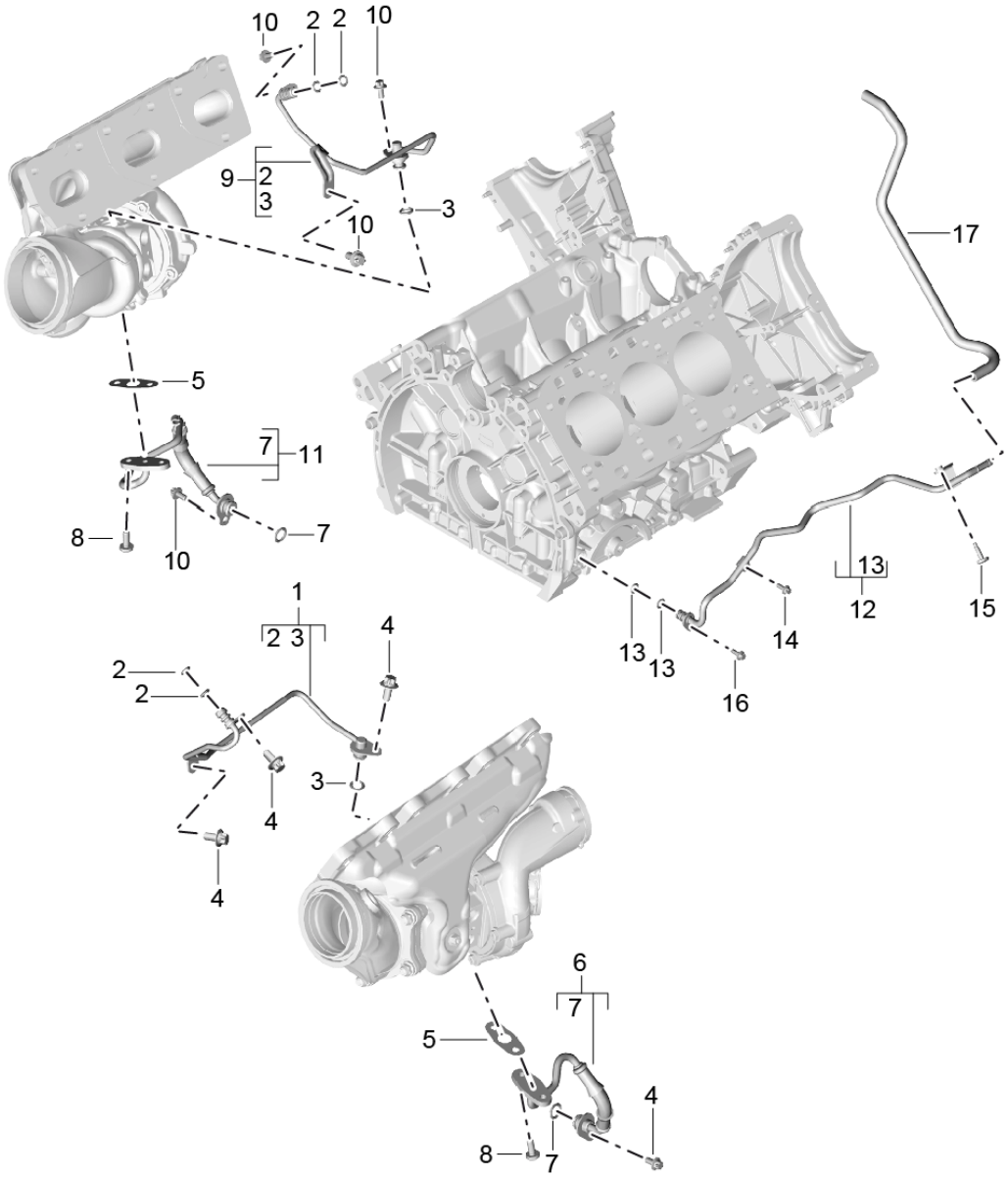

Bildtafel: 202-70

PORSCHE

Modell: 95B **Laufzeit:** 2014>>

Pos	Teilenummer	Benennung	Bemerkung	St	Modellangabe
		Ölleitung für Abgasturbolader			MCT.LA/MA MDC.NA
1	946 107 086 30	Druckleitung Zyl. 1 - 3		1	
1	946 107 086 31	Druckleitung Zyl. 1 - 3		1	
2	999 707 613 40	O-Ring 8 X 2,5		4	
3	999 707 603 40	O-Ring 10 X 3		2	
4	900 385 041 01	Torxschraube BM 6 X 12		4	
5	948 107 123 50	Dichtung		2	
6	946 107 088 31	Ölleitung Zyl. 1 - 3		1	
7	999 707 568 40	O-Ring 12 X 3		2	
8	999 073 601 01	Flachrundschraube M 6 X 14		4	
9	946 107 087 30	Druckleitung Zyl. 4 - 6		1	
10	900 385 041 01	Torxschraube BM 6 X 12		4	
11	946 107 089 31	Ölleitung Zyl. 4 - 6		1	
12	946 107 260 31	Belüftungsrohr Zyl. 1 - 3		1	
13	999 707 603 40	O-Ring 10 X 3		2	
14	900 385 009 01	Torxschraube BM 6 X 16		1	
15	999 073 903 31	Linsenschraube Aluminium M 6 X 20		1	
16	900 385 041 01	Torxschraube BM 6 X 12		1	
17		Belüftungsschlauch siehe Bildtafel 1/07/70 POS.20		1	

Bildtafel: 202-80

PORSCHE

Modell: 95B **Laufzeit: 2014>>**

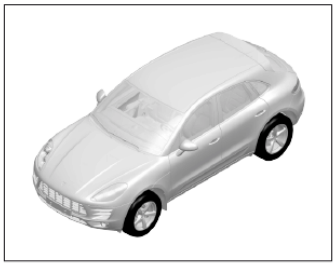

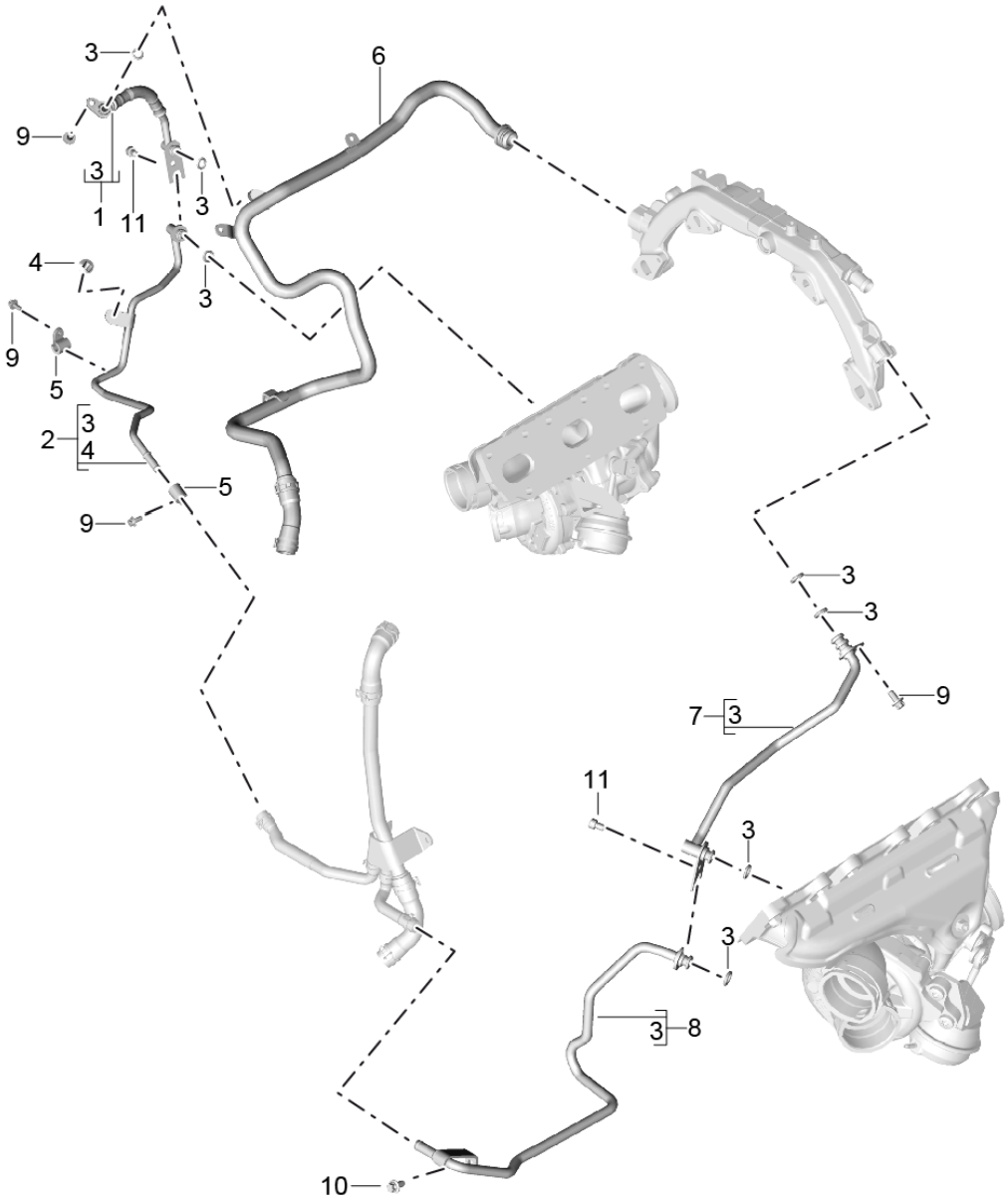

Modell: 95B **Laufzeit: 2014>>**

Pos	Teilenummer	Benennung	Bemerkung	St	Modellangabe
		Kühlwasserrohr für Abgasturbolader			MCT.LA/MA MDC.NA
1	946 106 027 30	Kühlwasserrohr Vorlauf Zyl. 1 - 3		1	
2	946 106 235 31	Kühlwasserrohr Rücklauf Zyl. 1 - 3		1	
3	999 707 670 40	O-Ring 10 X 3		7	
4	999 507 611 40	Schlauchhalter 6,0		1	
5	999 511 116 03	Befestigungsschelle 10 X 15		2	
6		Kühlwasserrohr Vorlauf siehe Bildtafel 1/05/30 POS.1		1	
7	946 106 237 30	Kühlwasserrohr Vorlauf Zyl. 4 - 6		1	
8	946 106 239 30	Kühlwasserrohr Rücklauf Zyl. 4 - 6		1	
9	900 385 041 01	Torxschraube BM 6 X 12		4	
10	900 385 009 01	Torxschraube BM 6 X 16		1	
11	N 105 447 03	Zylinderschraube M 6 X 10		2	

Bildtafel: 202-90

PORSCHE

Modell: 95B **Laufzeit:** 2014>>

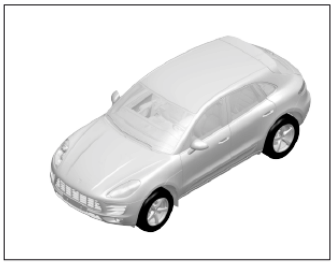

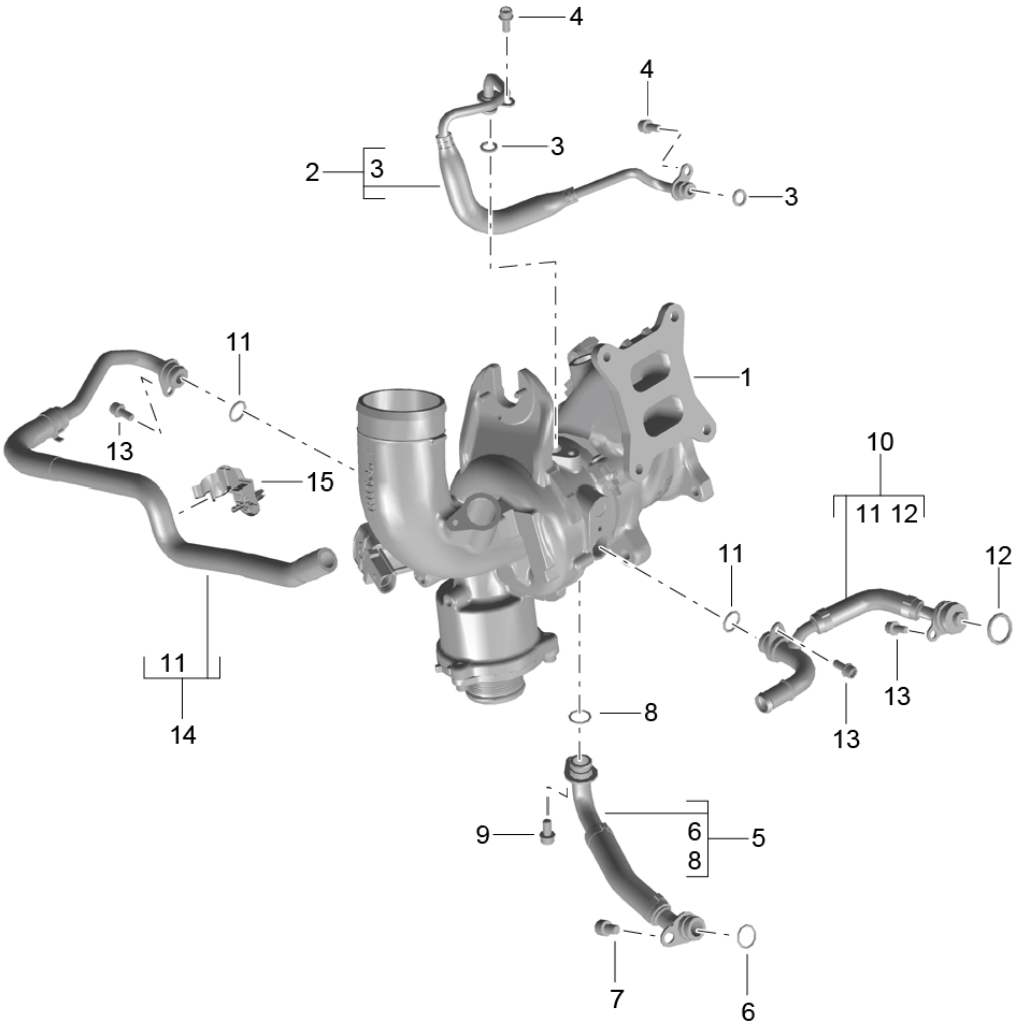

Bildtafel: 202-90

PORSCHE

Modell: 95B **Laufzeit:** 2014>>

Pos	Teilenummer	Benennung	Bemerkung	St	Modellangabe
		Ölleitung			MCN.CC MCY.NA/NB/PA
		Kühlwasserrohr für Abgasturbolader			
1		Abgasturbolader siehe Bildtafel 2/02/30 POS.1		1	
2	958 145 778 00	Druckleitung		1	
3	WHT 006 123	O-Ring 9,5 X 2,5		2	
4	N 106 192 01	Kombischraube M 6 X 16		2	
5	958 145 735 00	Ölleitung		1	
6	WHT 006 112	O-Ring 16,75 X 1,65		1	
7	N 106 109 02	Zylinderschraube M 8 X 12		1	
8	WHT 006 113	O-Ring 15 X 1,8		1	
9	N 106 192 01	Kombischraube M 6 X 16		1	
10	958 121 497 00	Kühlwasserrohr Vorlauf		1	
11	WHT 006 114	O-Ring 15 X 2		2	
12	WHT 006 124	O-Ring 20 X 3		1	
13	N 106 192 01	Kombischraube M 6 X 15		3	
14	958 121 492 00	Kühlwasserrohr Rücklauf		1	
15	958 115 261 00	Halter		1	

Bildtafel: 301-00

PORSCHE

Modell: 95B **Laufzeit: 2014>>**

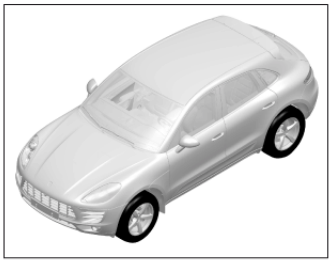

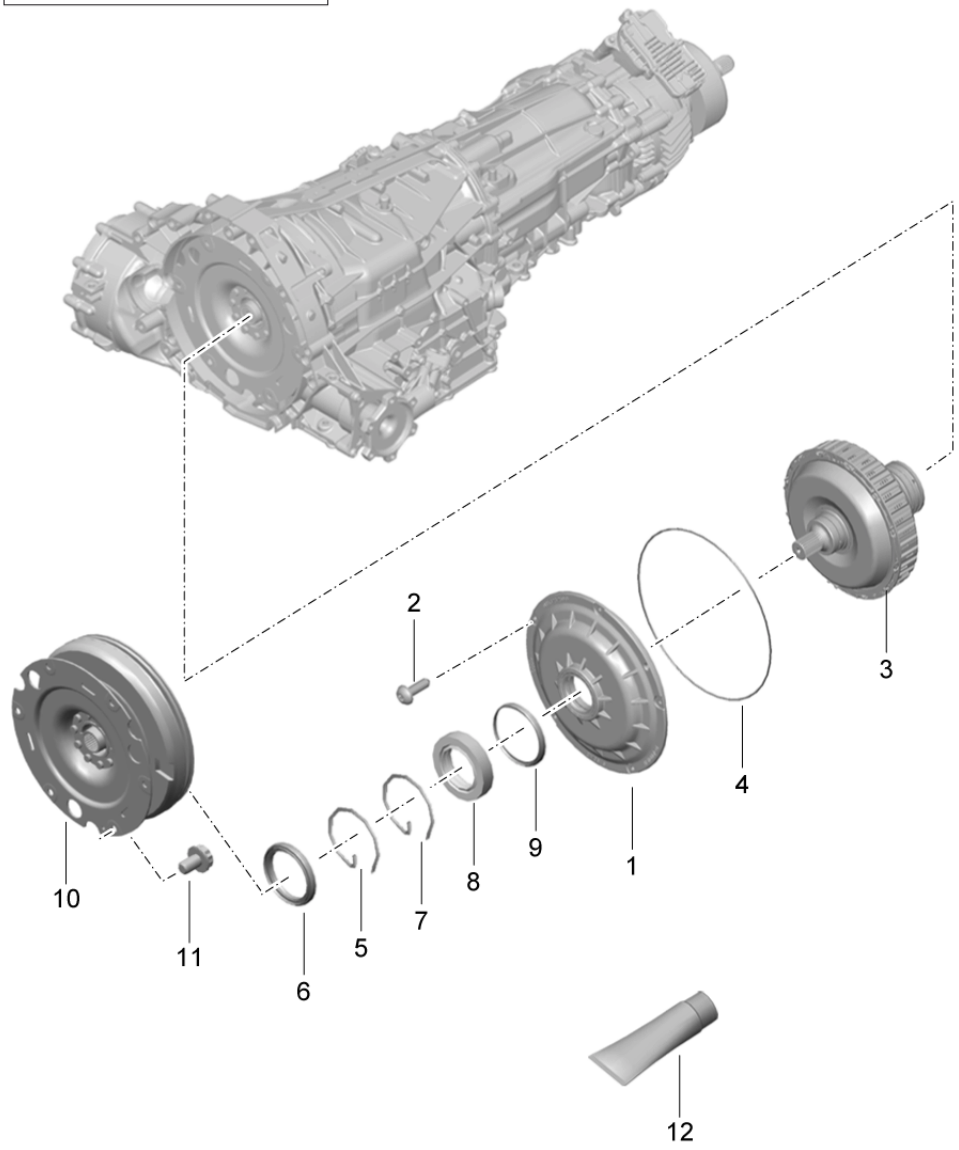

Modell: 95B **Laufzeit: 2014>>**

Pos	Teilenummer	Benennung	Bemerkung	St	Modellangabe
		Kupplung Schwungrad			
1	9A7 323 259 00	Getriebedeckel		1	
2	N 910 968 01	Linsenkopfschraube M 6 X 20		5	
3	9A7 141 030 00	Kupplung		1	MCD.UD MCT.BA/BB/BC MCT.LA MDC.NA
(3)	9A7 141 030 10	Kupplung		1	MCN.CC MCT.MA MCY.NA/NB/PA
4	9A7 323 525 00	Dichtring 233 X 2,5		1	
5	9A7 323 157 00	Sicherungsring 72 X 1,5		1	
6	9A7 311 113 00	Radialwellendichtring 72 X 7		1	
7	9A7 323 369 00	Sicherungsring 55 X 1,5		1	
8	9A7 323 263 00	Kugellager 72 X 1,5		1	
9	9A7 000 375 00	Anlaufscheibe 72 X 72 X 0,5		1	
10	9A7 105 317 00	Schwungrad mitverwenden: N .911.432.03		1 6	MCT.LA
(10)	9A7 105 317 10	Schwungrad mitverwenden: N .911.432.03		1 6	MCT.MA MDC.NA
(10)	9A7 105 317 20	Schwungrad mitverwenden: N .911.432.03		1 6	MCD.UD MCT.BA/BB/BC
(10)	9A7 105 317 30	Schwungrad mitverwenden: N .911.432.03		1 3	MCN.CC MCY.NA
(10)	9A7 105 317 40	Schwungrad mitverwenden: N .911.432.03		1 3	MCY.NB/PA
11	N 911 432 03	Zwölfkantschraube M 10 X 1 X 15,5		6	MCD.UD MCT.BA/BB/LA MCT.MA MCT.BC MDC.NA
(11)		Zwölfkantschraube M 10 X 1 X 15,5		3	MCN.CC MCY.NA/NB/PA
12	G 052 128 A1	Fett Radialwellendichtring 50G Gebinde		1	

Bildtafel: 305-00

Modell: 95B **Laufzeit: 2014>>**

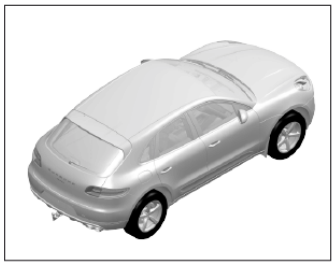

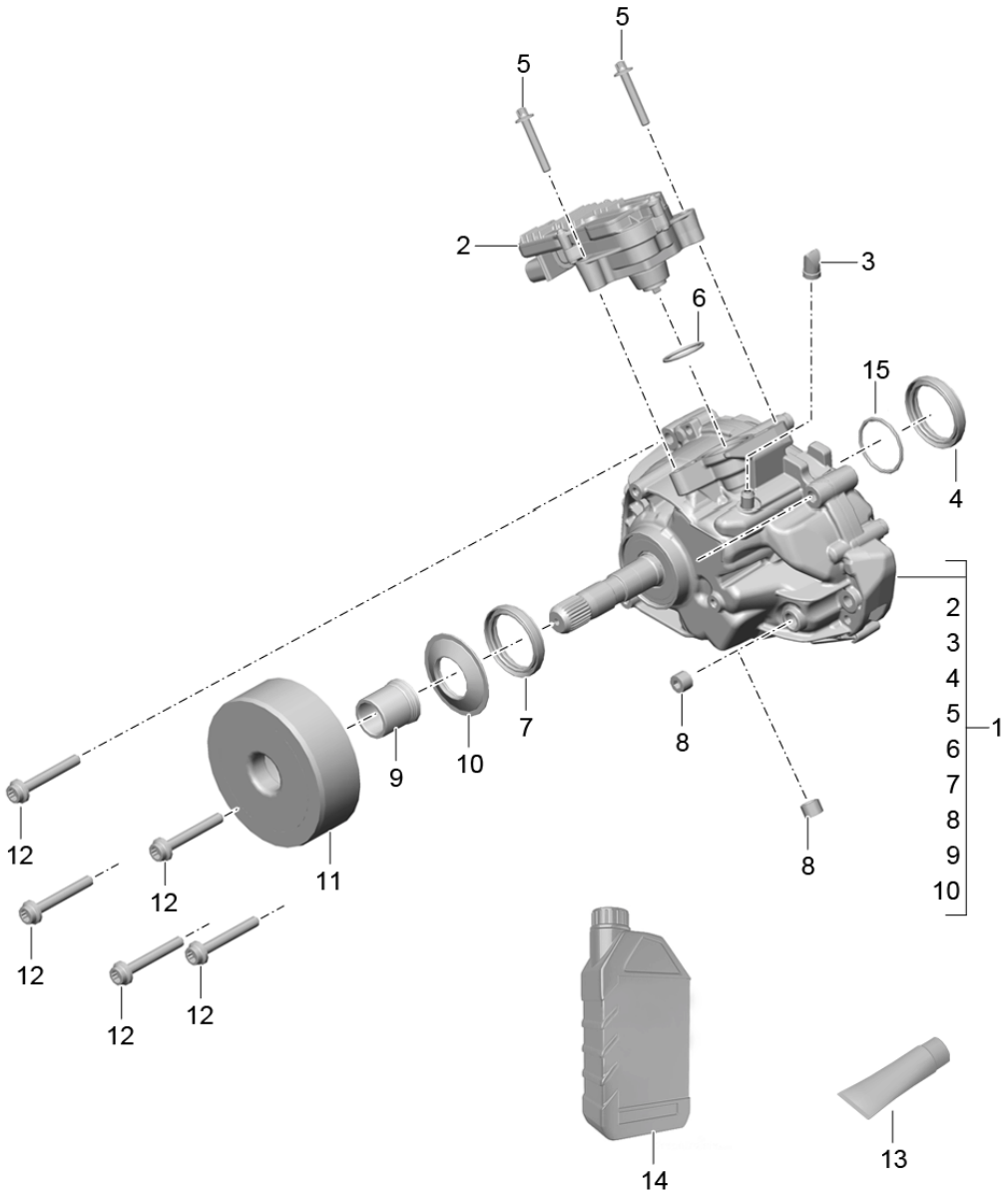

Bildtafel: 305-00

PORSCHE

Modell: 95B **Laufzeit: 2014>>**

Pos	Teilenummer	Benennung	Bemerkung	St	Modellangabe
		Verteilergetriebe			
1	95B 341 010	Verteilergetriebe		1	
		bei Bedarf mitbestellen:			
		Schwingungsdämpfer			
		0B4.409.309.G		1	
(1)	95B 341 010 X	Verteilergetriebe		1	
		bei Bedarf mitbestellen:			
		Schwingungsdämpfer			
		0B4.409.309.G		1	
2	95B 927 755 B	Steuergerät		1	
		Getriebe			
		mitverwenden:			
		958.341.501.00		1	
		958.341.502.00		2	
3	958 341 393 00	Entlüftungsventil		1	
4	95B 301 189	Radialwellendichtring		1	
5	900 385 071 01	Torxschraube		2	
(5)	958 341 502 00	Sechsrundschraube		2	
6	958 341 501 00	O-Ring		1	
7	95B 301 189 A	Radialwellendichtring		1	
8	955 301 115 01	Verschlussschraube		2	
9	95B 341 139	Zentrierhülse		1	
10	95B 341 375	Scheibe		1	
11	0B4 409 309 G	Schwingungsdämpfer		1	MCT.BA/BB/BC
					MCT.LA/MA
					MCD.UD
					MDC.NA
12	N 106 259 02	Vielzahnschraube		5	
		M 10 X 70			
13	000 043 024 00	Höchstdruckfett		1	
		1 Tube			
		80 GR.			
14	000 043 301 36	Getriebeöl		1	
		1 LITER			
		Gebinde			
15	WHT 005 156	O-Ring		1	
		Verteilergetriebe			

Bildtafel: 305-10

PORSCHE

Modell: 95B **Laufzeit:** 2014>>

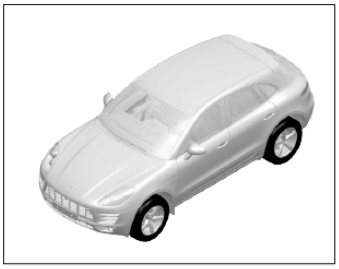

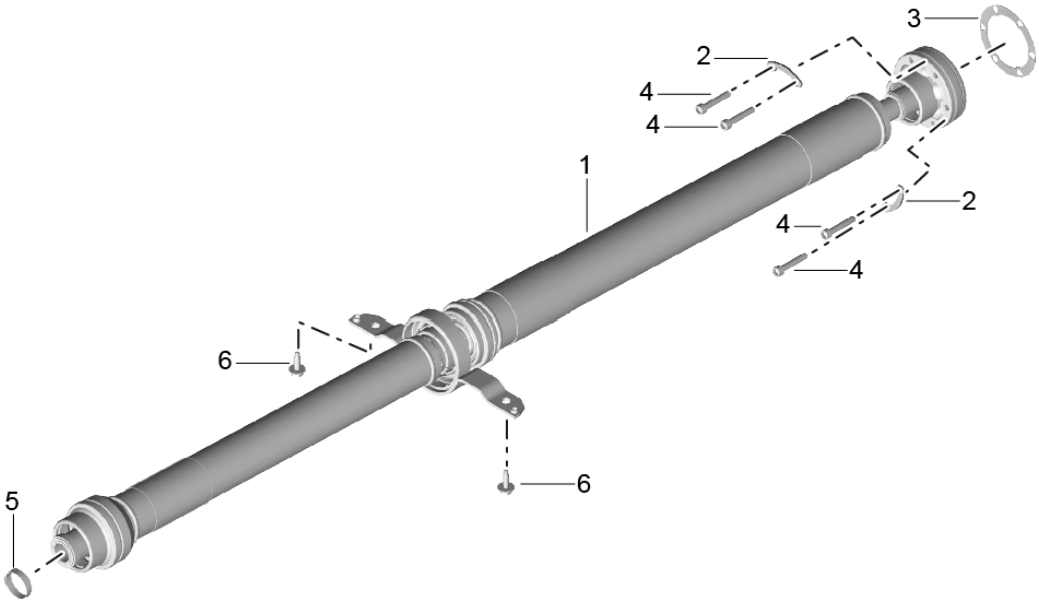

Bildtafel: 305-10

PORSCHE

Modell: 95B **Laufzeit: 2014>>**

Pos	Teilenummer	Benennung	Bemerkung	St	Modellangabe
		Kardanwelle			
1	95B 521 101	Kardanwelle		1	MCT.LA/MA
(1)	95B 521 101 C	Kardanwelle		1	MCT.LA/MA MDC.NA
(1)	95B 521 101	Kardanwelle		1	MCD.UD MCT.BA/BB/BC
(1)	95B 521 101 C	Kardanwelle		1	MCD.UD MCT.BA/BB/BC
(1)	95B 521 101 A	Kardanwelle		1	MCN.CC MCY.NA
(1)	95B 521 101 B	Kardanwelle		1	MCN.CC MCY.NA/NB/PA
2	958 349 191 00	Unterlegplatte		3	
3	8K0 521 142 A	Dichtung		1	
4	N 107 190 01	Zylinderschraube CM 8 X 45 X 30		6	
5	N 107 722 01	Ohr-Schlauchklemme 36,1 X 9 X 0,6		1	
6	N 019 530 7	Sechskantschraube M 8 X 25		2	

Bildtafel: 305-40

PORSCHE

Modell: 95B **Laufzeit:** 2014>>

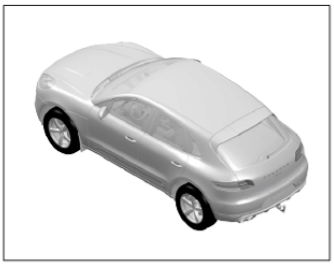

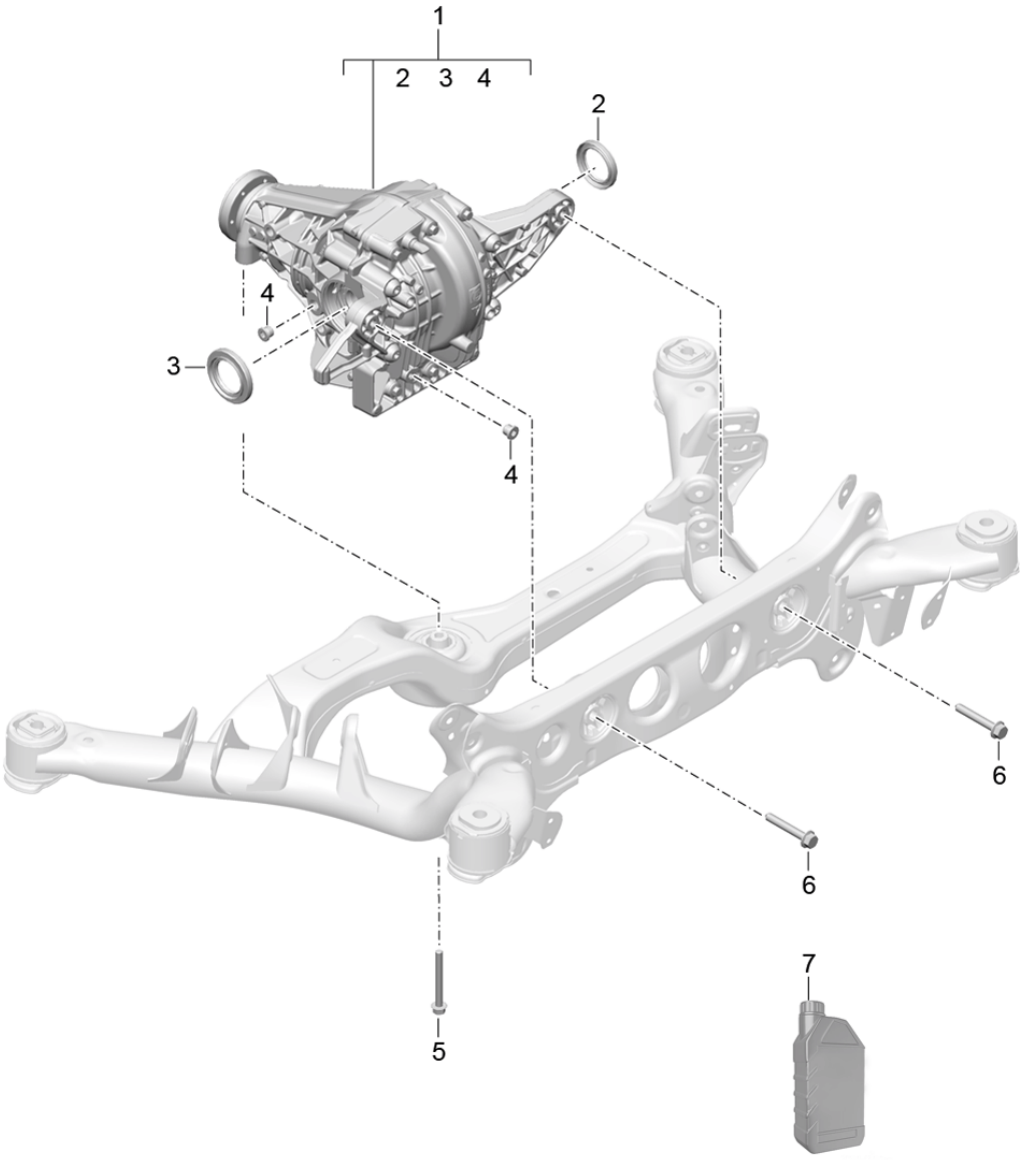

Bildtafel: 305-40

PORSCHE

Modell: 95B **Laufzeit:** 2014>>

Pos	Teilenummer	Benennung	Bemerkung	St	Modellangabe
		Hinterachsgetriebe			I1Y0
1	95B 525 015 F	Hinterachsgetriebe		1	MCT.MA MDC.NA
(1)	95B 525 015 E	Hinterachsgetriebe		1	MCD.UD MCT.BA/BB/BC MCT.LA MCN.CC MCY.NA/NB/PA
2	958 349 189 60	Wellendichtring		1	
3	958 349 189 50	Wellendichtring		1	
4	955 332 057 00	Verschlussschraube M 16 X 1,5		2	
5	900 378 332 01	Sechsrundschraube M 10 X 92		1	
6	N 106 405 01	Sechskantschraube M 12 X 1,5 X 80		2	
7	000 043 205 30	Getriebeöl 75 W 90 1 LITER Gebinde		X	

Bildtafel: 305-50

PORSCHE

Modell: 95B **Laufzeit: 2014>>**

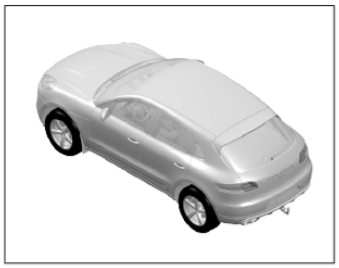

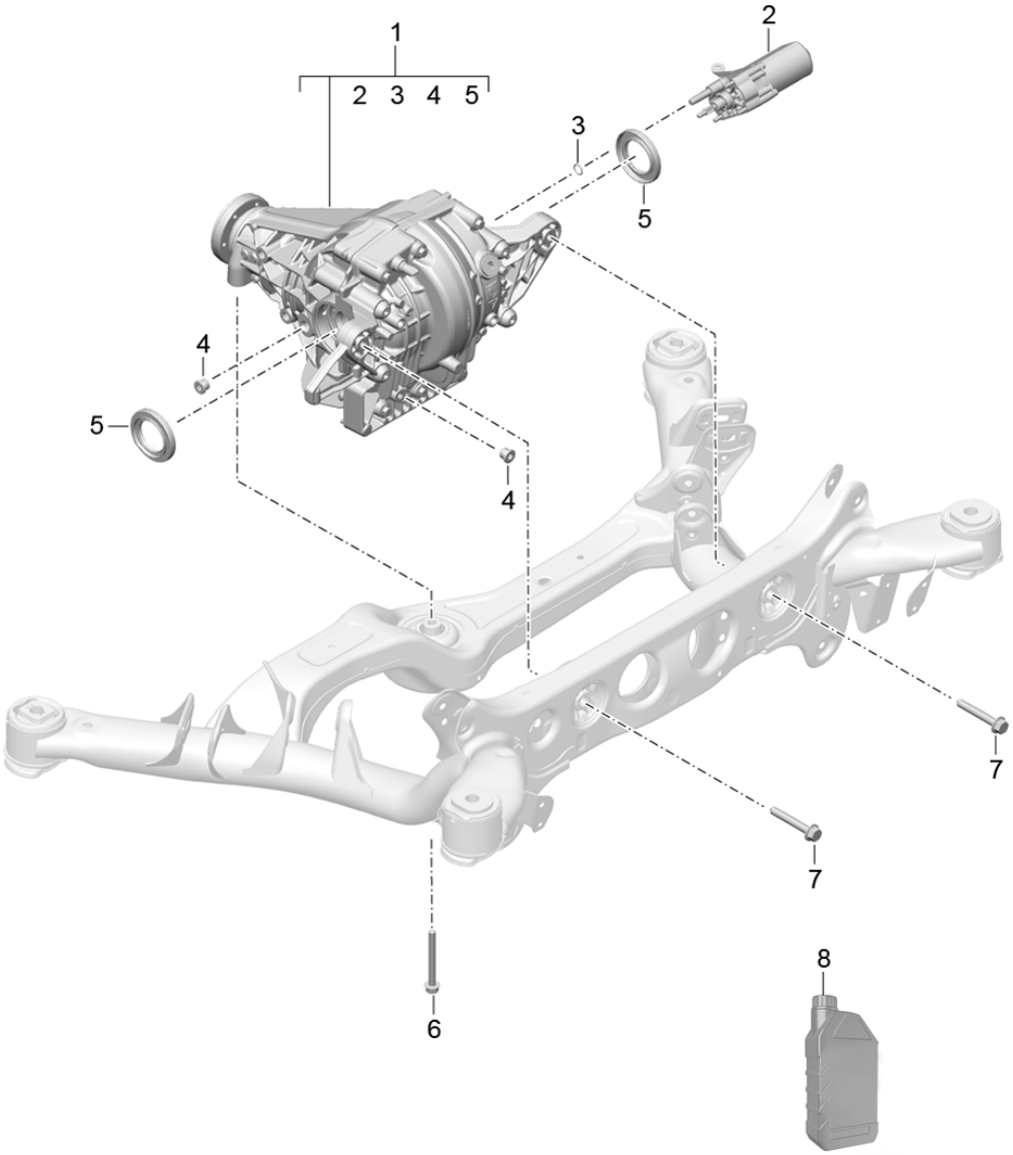

Modell: 95B **Laufzeit:** 2014>>

Pos	Teilenummer	Benennung	Bemerkung	St	Modellangabe
		Hinterachsgetriebe			I1Y1
1	95B 525 016 H	Hinterachsgetriebe		1	MCT.MA MDC.NA
1	95B 525 016 L	Hinterachsgetriebe		1	MCD.UD MCT.BA/BB/BC MCT.LA MCN.CC MCY.NA/NB/PA
2	95B 341 601	Stellmotor Sperrdifferential mitverwenden: 955.332.649.00 O-Ring		1 1	
3	955 332 649 00	O-Ring 25 X 2		1	
4	955 332 057 00	Verschlussschraube		2	
5	958 349 189 50	Wellendichtring		2	
6	900 378 332 01	Sechsrundschraube M 10 X 92		1	
7	N 106 405 01	Sechskantschraube M 12 X 1,5 X 80		2	
8	000 043 300 37	Getriebeöl 75 W 90 1 LITER Gebinde		X	

Bildtafel: 306-00

PORSCHE

Modell: 95B **Laufzeit:** 2014>>

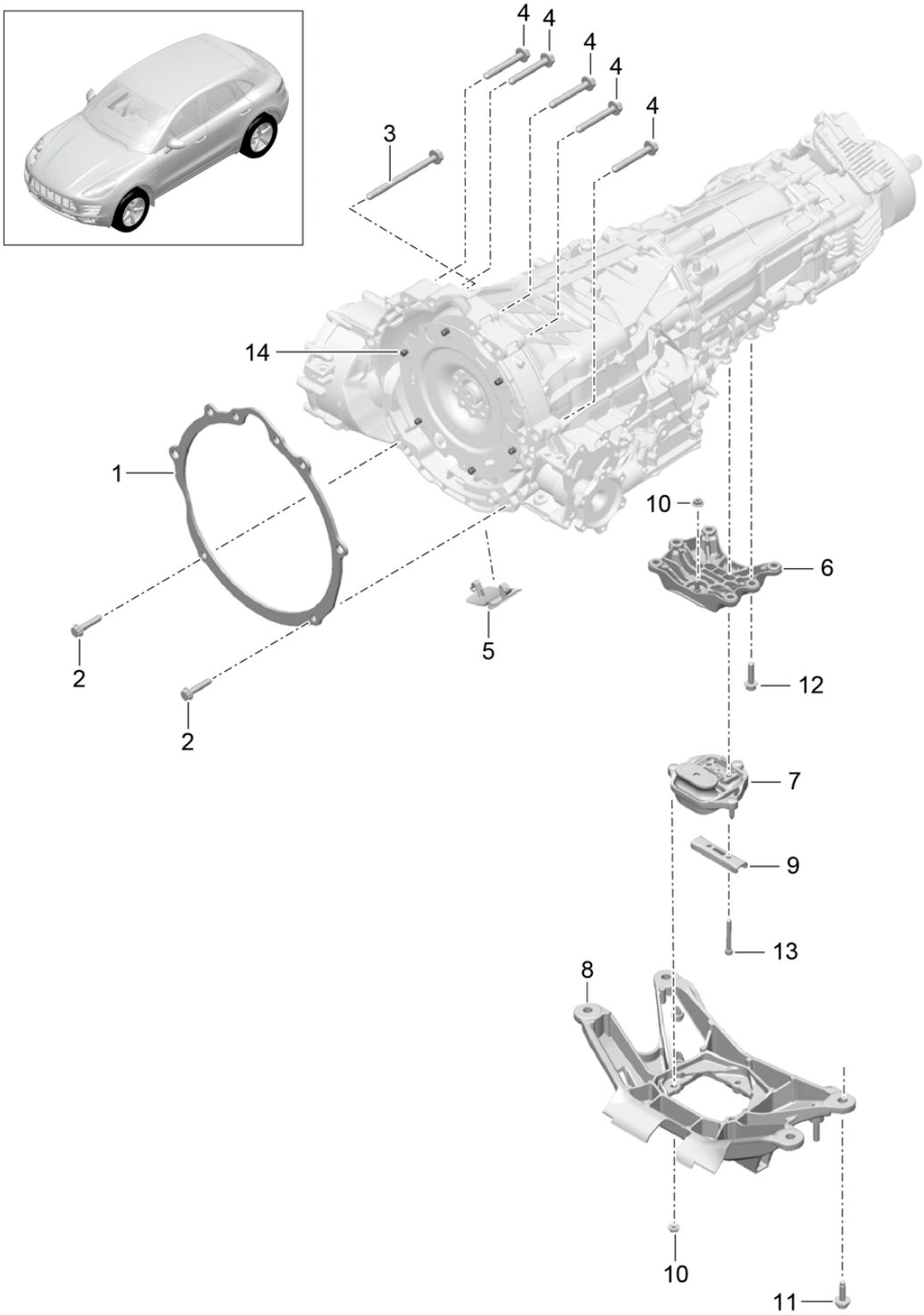

Bildtafel: 306-00

PORSCHE

Modell: 95B **Laufzeit: 2014>>**

Pos	Teilenummer	Benennung	Bemerkung	St	Modellangabe
		Verschraubung			MCT.LA/MA MDC.NA
		Motor und Getriebe Getriebeaufhängung			
1	95B 301 425	Distanzring		1	
2	WHT 003 211	Zwölfkantschraube M 10 X 50		2	
3	N 107 813 01	Sechskantschraube M 12 X 1,5 X 155		1	
4	N 107 847 01	Sechskantschraube M 12 X 1,5 X 85		5	
5	8K0 301 257 A	Verschlussdeckel		1	
6	8K0 399 115 S	Konsole		1	
(6)	95B 399 115	Konsole		1	
7	8K0 399 151 DB	Getriebelager		1	
8	8K0 399 263 BF	Getriebeträger		1	
9	8K0 399 291 A	Anschlag		1	
		mitverwenden:			
		N .107.247.01		2	
10	N 911 574 01	Sechskantmutter M 8		4	
11	N 911 451 01	Kombischraube M 10 X 40		4	
12	N 106 718 01	Zylinderschraube M 10 X 40		4	
(12)	999 510 105 01	Zylinderschraube M 10 X 38		6	
13	N 107 247 01	Zylinderschraube M 8 X 60		2	
14	N 911 432 03	Zwölfkantschraube M 10 X 1 X 15,5		6	

Bildtafel: 306-10

PORSCHE

Modell: 95B **Laufzeit: 2014>>**

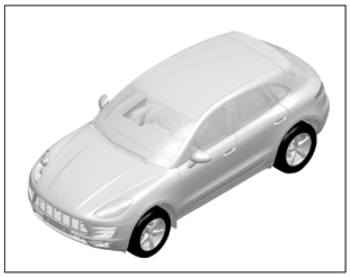

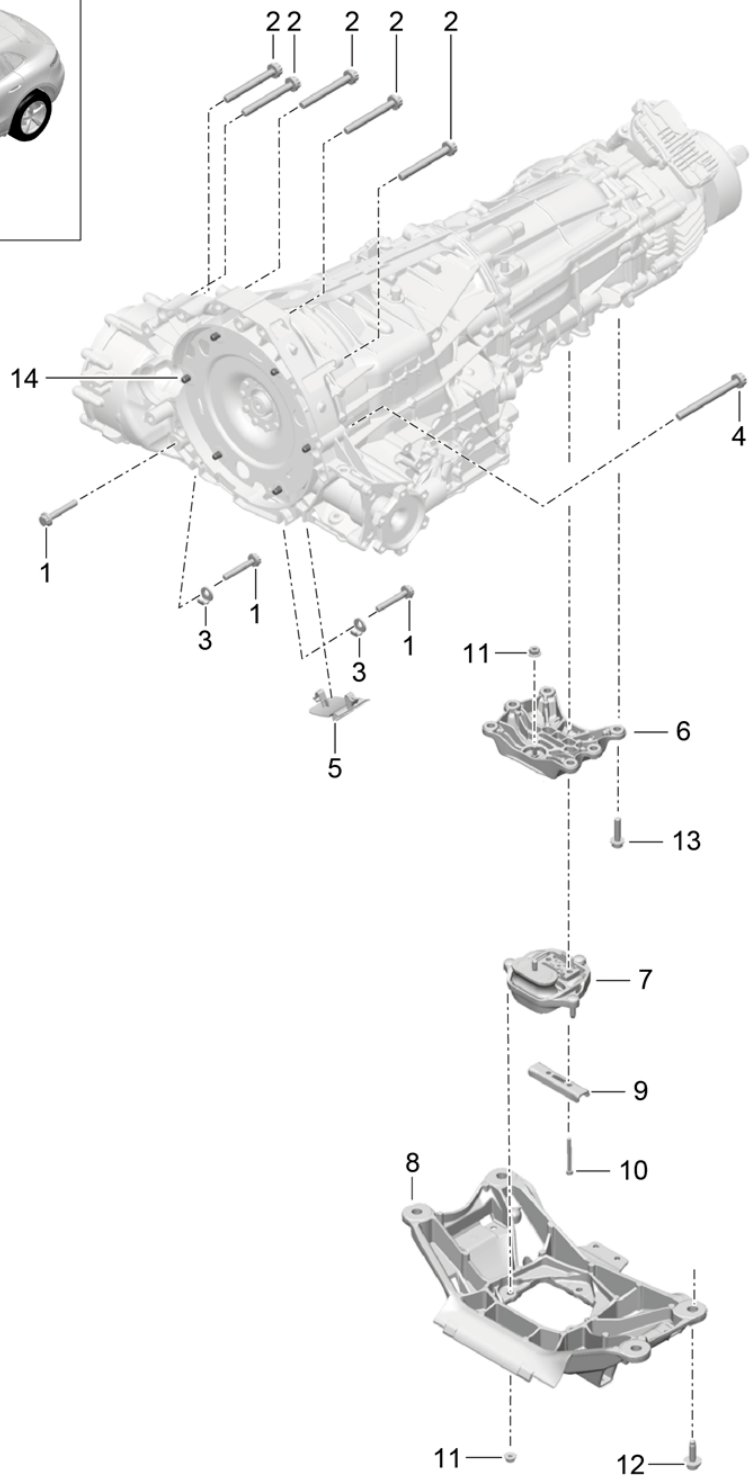

Bildtafel: 306-10

PORSCHE

Modell: 95B **Laufzeit:** 2014>>

Pos	Teilenummer	Benennung	Bemerkung	St	Modellangabe
		Verschraubung			MCD.UD MCT.BA/BB/BC
		Motor und Getriebe			
		Getriebeaufhängung			
1	N 911 507 01	Zwölfkantschraube M 10 X 50		3	
2	N 911 296 01	Zwölfkantschraube BM 12 X 100 X 90		5	
3	0B5 301 433	Sicherungsring		2	
4	N 911 298 01	Zwölfkantschraube BM 12 X 125 X 90		1	
5	8K0 301 257 A	Verschlussdeckel		1	
6	8K0 399 115 S	Konsole		1	
(6)	95B 399 115	Konsole		1	
7	8K0 399 151 DB	Getriebelager		1	
8	95B 399 263	Getriebeträger		1	
9	8K0 399 291 A	Anschlag		1	
10	N 107 247 01	Zylinderschraube M 8 X 60		2	
11	N 911 574 01	Sechskantmutter M 8		4	
12	N 911 451 01	Kombischraube M 10 X 40		4	
13	N 106 718 01	Zylinderschraube		4	
(13)	999 510 105 01	Zylinderschraube		6	
14	N 911 432 03	Zwölfkantschraube M 10 X 1 X 15,5		6	

Bildtafel: 306-20

PORSCHE

Modell: 95B **Laufzeit:** 2014>>

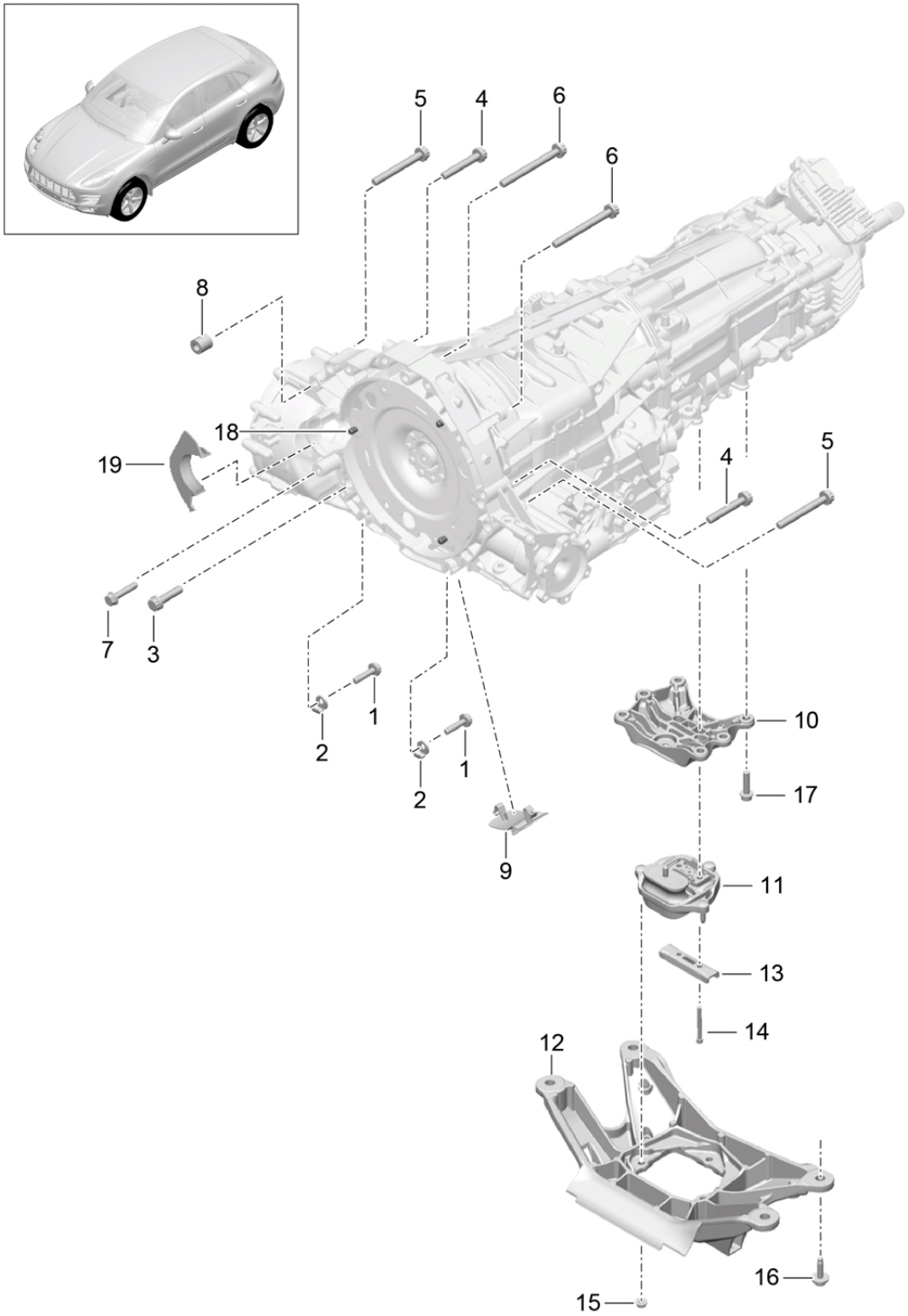

Bildtafel: 306-20

PORSCHE

Modell: 95B **Laufzeit:** 2014>>

Pos	Teilenummer	Benennung	Bemerkung	St	Modellangabe
		Verschraubung			MCN.CC MCY.NA/NB/PA
		Motor und Getriebe			
		Getriebeaufhängung			
1	N 911 291 01	Zwölfkantschraube M 10 X 40		2	
2	0B5 301 433	Sicherungsring		2	
3	N 911 294 01	Zwölfkantschraube M 12 X 50		1	
4	N 911 295 01	Zwölfkantschraube M 12 X 75		2	
5	N 911 296 01	Zwölfkantschraube M 12 X 100 X 90		2	
6	N 911 297 01	Zwölfkantschraube M 12 X 120 X 90		2	
7	N 103 145 06	Sechskantschraube M 10 X 50 X 10,9		1	
8	8K0 145 198	Distanzhülse		1	
9	8K0 301 257 A	Verschlussdeckel		1	
10	95B 399 115	Konsole		1	
11	8K0 399 151 DD	Getriebelager		1	
12	8K0 399 263 K	Getriebeträger		1	
13	8K0 399 291 A	Anschlag		1	
14	N 107 247 01	Zylinderschraube M 8 X 60		2	
15	N 911 574 01	Sechskantmutter M 8		4	
16	N 911 451 01	Kombischraube M 10 X 40		4	
17	999 510 105 01	Zylinderschraube		6	
18	N 911 432 03	Zwölfkantschraube M 10 X 1 X 15,5		3	
19	06H 103 565	Verschlussstopfen		1	

Bildtafel: 320-00

PORSCHE

Modell: 95B **Laufzeit: 2014>>**

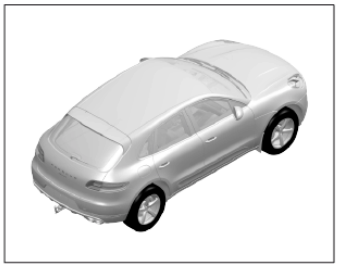

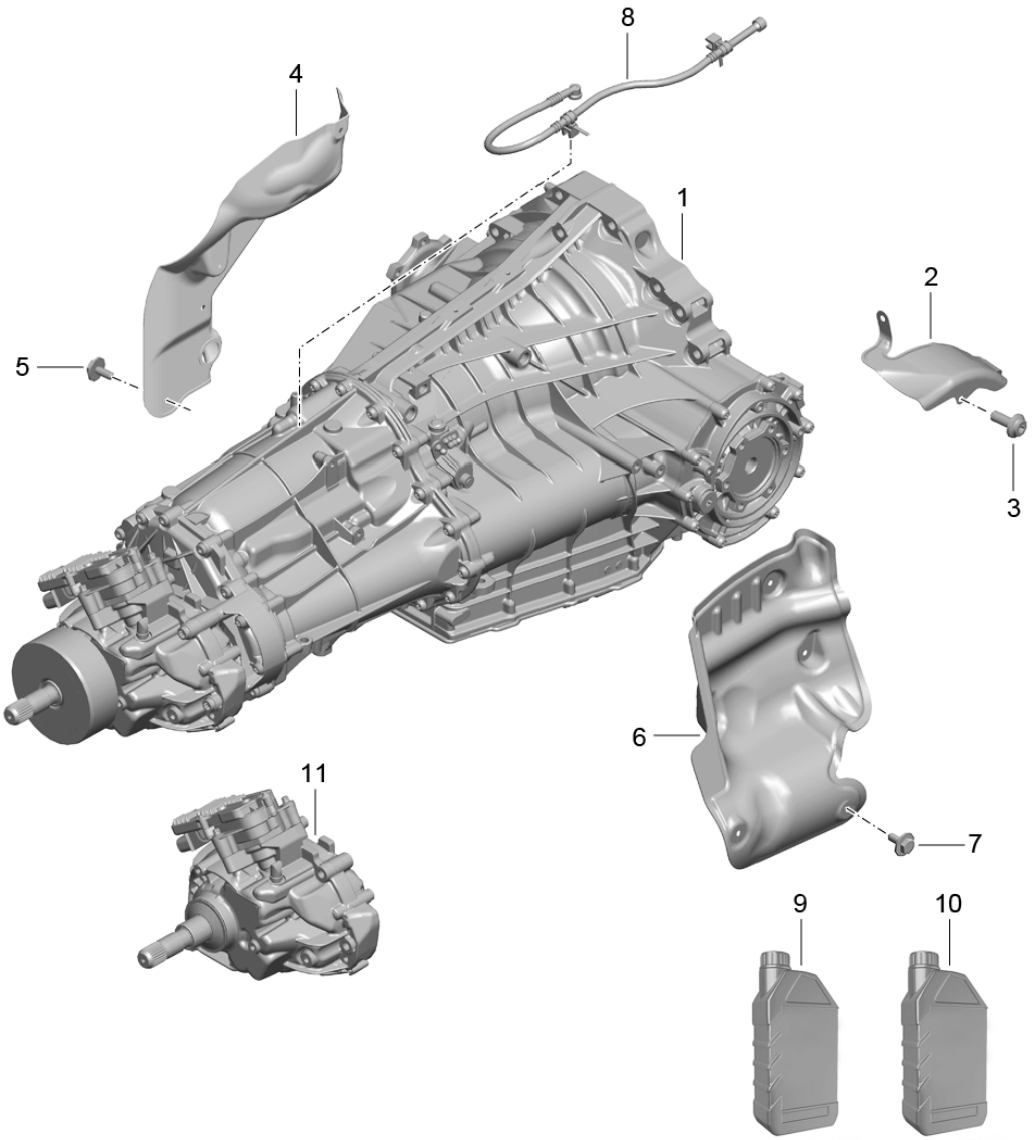

Modell: 95B **Laufzeit: 2014>>**

Pos	Teilenummer	Benennung	Bemerkung	St	Modellangabe
		Ersatzgetriebe - PDK -			
1	0FD 300 040	Ersatzgetriebe		1	MCD.UD MCT.BA/BB/BC A5B.00
(1)	0FD 300 040 000 0FD 300 040 X	Ersatzgetriebe		1	MCD.UD MCT.BA/BB/BC A5B.00
(1)	0FD 300 040 X 000 0FD 300 040 C	Ersatzgetriebe		1	MCT.LA A5B.01
(1)	0FD 300 040 C 000 0FD 300 040 CX	Ersatzgetriebe		1	MCT.LA A5B.01
(1)	0FD 300 040 CX 000 0FD 300 040 D	Ersatzgetriebe		1	MCT.MA A5B.02
(1)	0FD 300 040 D 000 0FD 300 040 DX	Ersatzgetriebe		1	MCT.MA A5B.02
(1)	0FD 300 040 DX 000 0FD 300 040 E	Ersatzgetriebe		1	MDC.NA A5B.02
(1)	0FD 300 040 E 000 0FD 300 040 EX	Ersatzgetriebe		1	MDC.NA A5B.02
(1)	0FD 300 040 EX 000 0FD 300 040 B	Ersatzgetriebe		1	MCN.CC MCY.NA A5B.03
(1)	0FD 300 040 B 000 0FD 300 040 BX	Ersatzgetriebe		1	MCN.CC MCY.NA A5B.03
(1)	0FD 300 040 BX 000 9A7 300 040 F	Ersatzgetriebe		1	MCY.NB/PA A5B.03
(1)	9A7 300 040 F 000 9A7 300 040 FX	Ersatzgetriebe		1	MCY.NB/PA A5B.03
2	9A7 300 040 FX 000 95B 301 326	Abschirmblech		1	MCT.LA/MA A5B.01/02
3	N 911 261 01	rechts Zylinderschraube		1	MCT.LA/MA A5B.01/02
4	95B 301 327 A	M 6 X 14 Abschirmblech		1	MCT.LA/MA A5B.01/02
5	N 103 210 03	links Kombischraube		5	MCT.LA/MA A5B.01/02
6	95B 301 328 A	M 6 X 16 Abschirmblech		1	MCT.LA/MA A5B.01/02
7	N 103 210 03	rechts Kombischraube		5	MCT.LA/MA A5B.01/02
8	0B5 301 675 A	M 6 X 16 Entlüftungsschlauch		1	
9	G 052 529 A2	Getriebeöl Kupplung		X	

Modell: 95B **Laufzeit:** 2014>>

Pos	Teilenummer	Benennung	Bemerkung	St	Modellangabe
		CASTROL BOT 342 A 1 LTR. Gebinde			
10	G 052 513 A2	Getriebeöl Radsatz		X	
		CASTROL BOT 233 Q 1 LTR. Gebinde			
(10)	G 055 532 A2	Getriebeöl Radsatz		X	
		CASTROL BOT 233 FEQ 1 LTR. Gebinde			
11		Verteilergetriebe siehe Bildtafel 3/05/00 POS.1		1	

Bildtafel: 320-10

PORSCHE

Modell: 95B **Laufzeit: 2014>>**

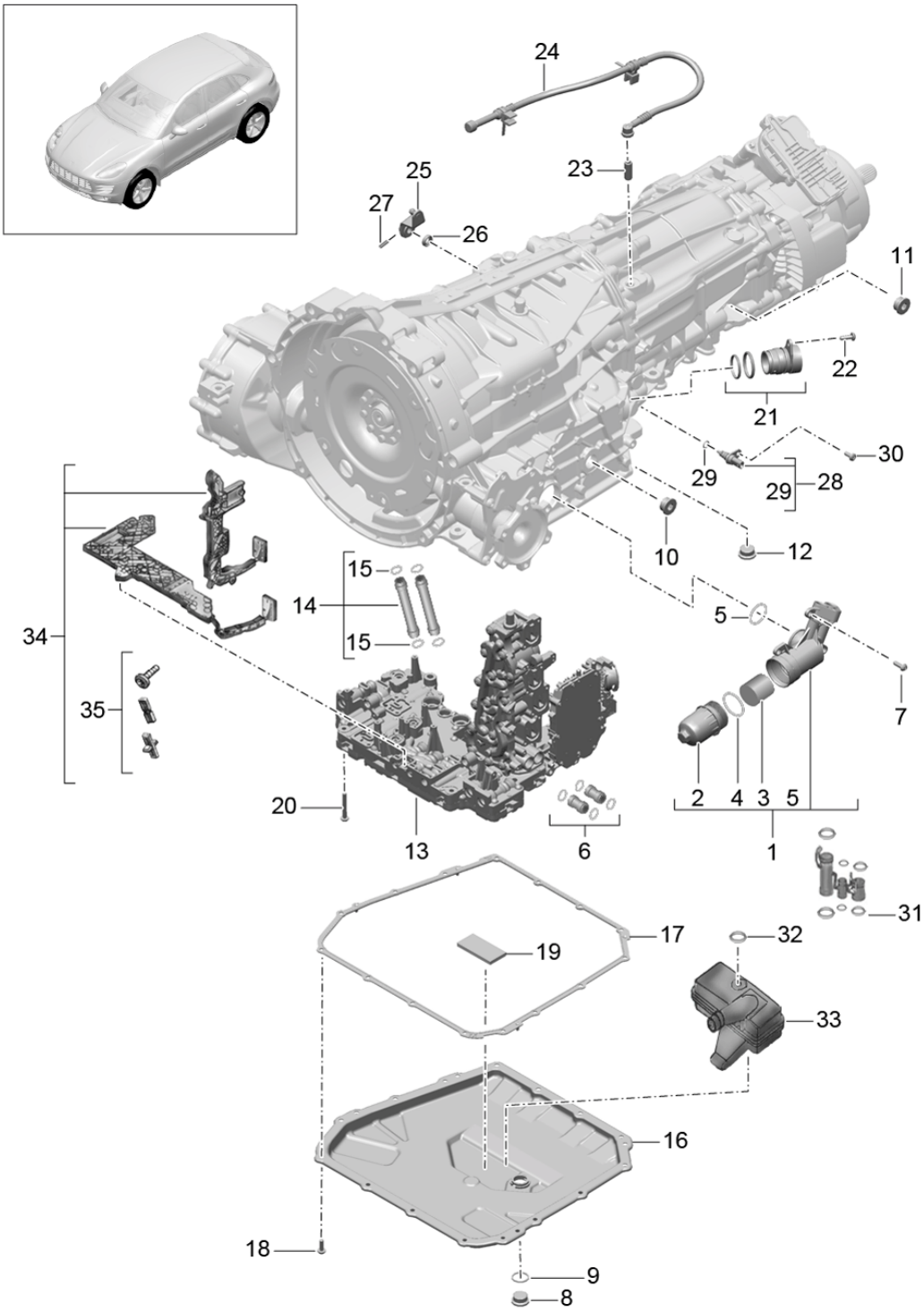

Bildtafel: 320-10

Modell: 95B **Laufzeit: 2014>>**

Pos	Teilenummer	Benennung	Bemerkung	St	Modellangabe
		- PDK -			
		Getriebe			
		Einzelteile			
1	0B5 325 060 C	Gehäuse		1	
		für			
		Ölfilter			
2	0B5 325 240 B	Deckel		1	
		für			
		Ölfilter			
3	0B5 325 330 A	Filtereinsatz		1	
		mitverwenden:			
		WHT.005.499.A			
4	WHT 005 499 A	O-Ring		1	
		40 X 2,5			
5	WHT 005 379	O-Ring		1	
		36 X 2,5			
6	0B5 321 473	Ölrohr		2	
7	N 910 968 01	Linsenkopfschraube		1	
		M 6 X 20			
8	WHT 005 282	Ablassschraube		1	
		Ölwanne			
9	N 013 827 5	Dichtring		1	
		Ablassschraube			
10	WHT 003 487	Verschlussschraube		1	
11		Verschlussschraube		1	
12		Verschlussschraube		1	
13	0B5 325 025 AC	Schieberkasten		1	
	0B5 325 025 AC Z00				
14	0B5 315 105 TC	Ölrohr		1	
(14)	0B5 315 100	Ölrohr		1	
15	WHT 004 647	O-Ring		4	
		10,8 X 1,78			
16	0B5 321 361 C	Ölwanne		1	
17	0B5 321 371 E	Dichtung		1	
		Ölwanne			
18	N 910 968 01	Linsenkopfschraube		15	
		M 6 X 20			
19	097 321 368	Magnet		2	
20	N 910 973 02	Torxschraube		6	
		M 6 X 45			
21	0B5 325 571	Hülse		1	
		mit			
		Dichtungen			
22	N 910 968 01	Linsenkopfschraube		1	
		M 6 X 20			
23	02H 409 275 A	Hülse		1	
		Entlüftungsschlauch			
24		Entlüftungsschlauch		1	
		siehe Bildtafel			
		3/20/00			
		POS.8			
25	0B5 321 171 A	Hebel		1	
		für			
		Seilzug			
26	0B5 301 457	Wellendichtring		1	
27	N 043 314 2	Spannstift		1	
28	079 919 525 H	Temperaturgeber		1	MCT.LA/MA
					MDC.NA
29	WHT 002 287 E	O-Ring		1	MCT.LA/MA
					MDC.NA
		5,6 X 2			
30	N 104 056 04	Linsenschraube		1	MCT.LA/MA
					MDC.NA

Bildtafel: 320-10

PORSCHE

Modell: 95B **Laufzeit:** 2014>>

Pos	Teilenummer	Benennung	Bemerkung	St	Modellangabe
		M 6 X 14			
31	0B5 315 105 TA	Ölrohr mit O-Ring		1	
32	WHT 003 379	O-Ring 10 X 2		1	
33	0B5 325 429 E	Ölsieb		1	
34	0B5 398 009 D	Reparatursatz Leiterfolie Schieberkasten		1	
35	0B5 398 008	Befestigungssatz Leiterfolie Schieberkasten		1	

Bildtafel: 320-15

PORSCHE

Modell: 95B **Laufzeit: 2014>>**

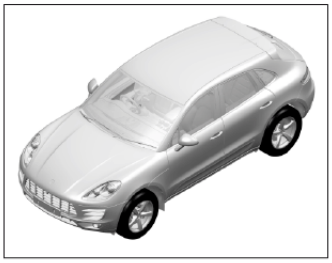

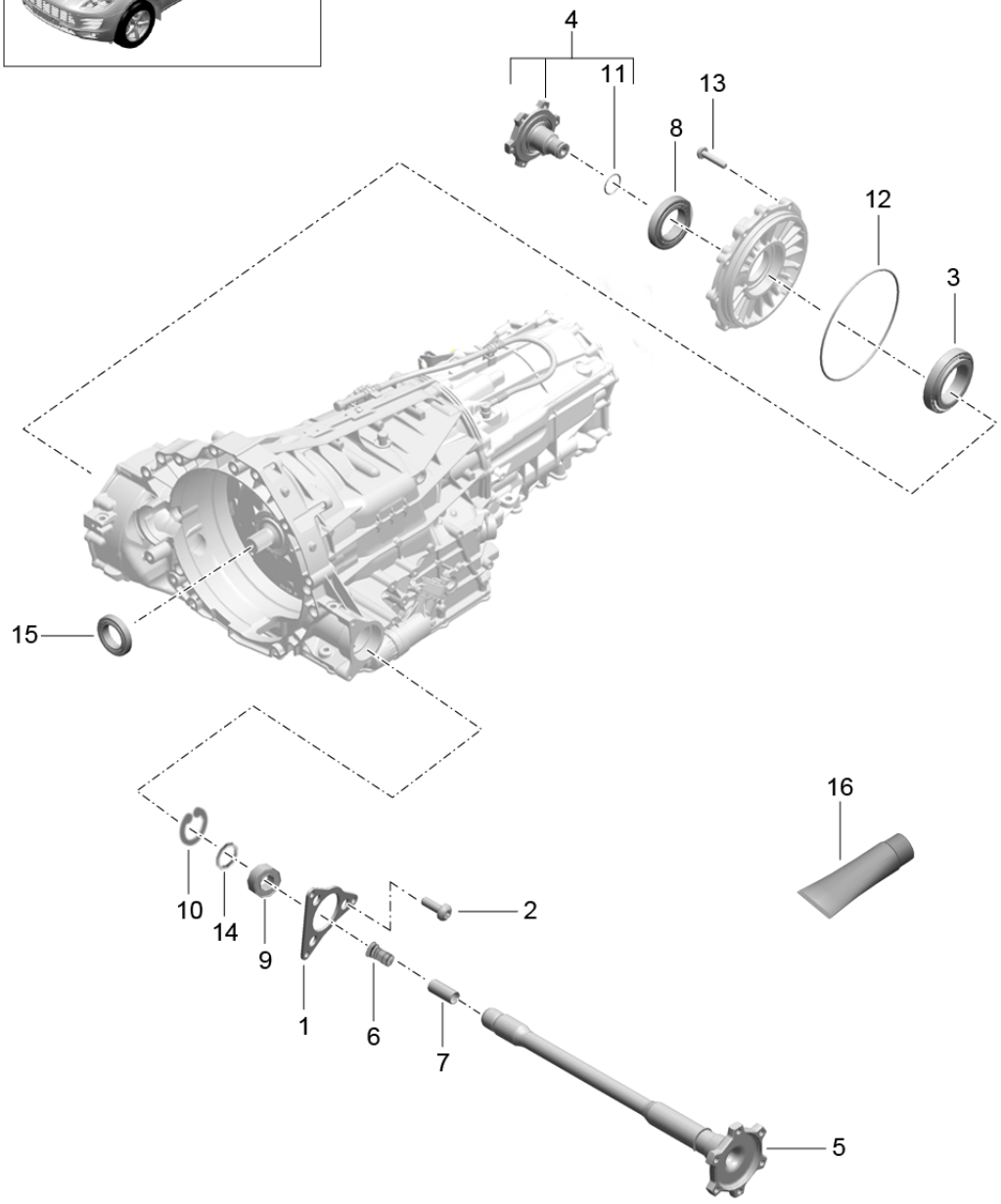

Bildtafel: 320-15

PORSCHE

Modell: 95B **Laufzeit: 2014>>**

Pos	Teilenummer	Benennung	Bemerkung	St	Modellangabe
		- PDK -			
		Getriebe			
		Vorderachsgetriebe			
1	9A7 409 175 00	Deckel links		1	
2	N 912 088 01	Zylinderschraube M 8 X 25		3	
3	9A7 409 399 00	Radialwellendichtring links		1	
4	9A7 409 344 00	Flanschwelle rechts		1	
5	9A7 409 355 00	Flanschwelle links		1	
6	9A7 409 368 00	Druckfeder		1	
7	9A7 409 370 00	Stössel		1	
8	9A7 409 400 00	Radialwellendichtring rechts		1	
9	9A7 409 294 00	Rillenkugellager 35 X 62 X 41		1	
10	9A7 409 297 00	Sicherungsring 30 X 1,5		1	
11	012 409 413	Sprengring 35 X 1,5		1	
12	9A7 004 074 00	O-Ring 185 X 3,5		1	
13	N 106 070 02	Linsenschraube M 8 X 38		10	
14	9A7 409 227 00	Unterlegscheibe		1	
15	9A7 311 113 00	Radialwellendichtring		1	
16	G 052 128 A1	Fett		1	

Bildtafel: 340-01

PORSCHE

Modell: 95B **Laufzeit: 2014>>**

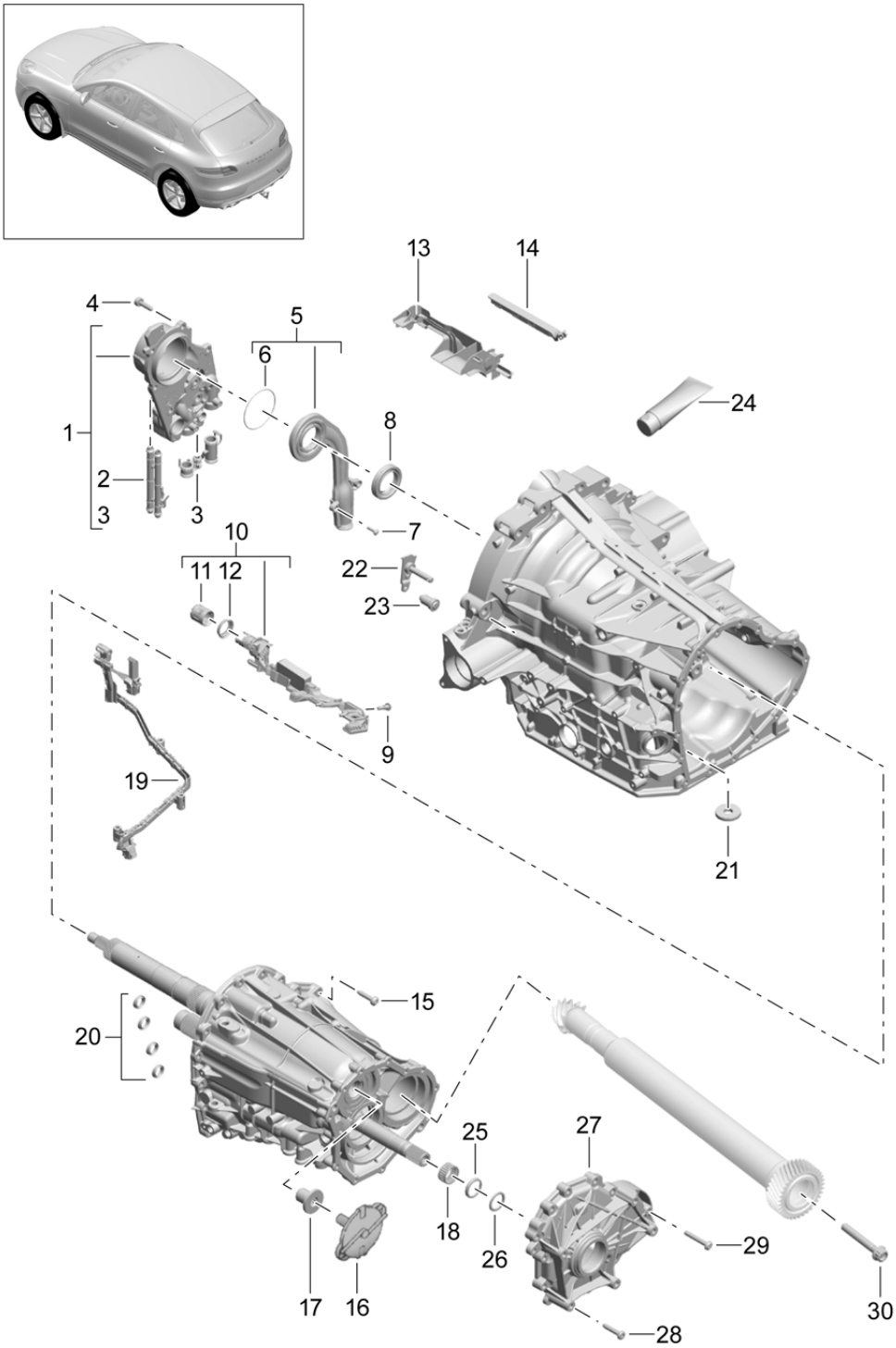

Bildtafel: 340-01

PORSCHE

Modell: 95B **Laufzeit:** 2014>>

Pos	Teilenummer	Benennung	Bemerkung	St	Modellangabe
		Ölpumpe Elektronik			
1	9A7 315 105 00	Ölpumpe Getriebe		1	
2	0B5 315 100	Ölrohr mit Dichtring		1	
3	0B5 315 105 TA	Ölrohr mit Dichtring		1	
4	N 910 766 01	Zylinderschraube M 8 X 30		5	
5	9A7 301 515 00	Saugstrahlpumpe Getriebe		1	
6	9A7 004 741 00	O-Ring 71,5 X 1,5		1	
7	N 106 373 02	Linsenschraube M 5 X 20		2	
8	9A7 301 227 00	Radialwellendichtring		1	
9	N 911 963 01	Torxschraube M 6 X 8 X 25		1	
10	9A7 927 321 00	Drehzahlfühler mitverwenden: 9A7.321.391.00		1	
11	9A7 927 407 00	Verschlussring		1	
12	9A7 927 377 00	Dichtung		1	
13	9A7 301 311 00	Ölauffangbehälter		1	
14	9A7 301 279 00	Ölauffangbehälter		1	
15	9A7 002 459 00	Torxschraube M 8 X 40		17	
16	9A7 301 134 00	Ölkanal		1	
17	9A7 007 674 00	Hohlschraube M 26 X 1,5 X 29		1	
18	9A7 311 525 00	Nadellager		1	
19	9A7 321 391 00	Leitungsstrang		1	
20	9A7 311 944 00	Radialwellendichtring 26 X 16 X 6		4	
21	9A7 301 143 00	Magnet		1	
22	9A7 321 191 00	Schaltwelle mitverwenden: 9A7.321.222.00		1	
23	9A7 321 222 00	Schaltwelle		1	
24	000 043 300 33	Dichtmasse 100 G		1	
28	9A7 002 079 00	Torxschraube M 8 X 43		11	
29	9A7 001 958 00	Torxschraube M 8 X 55		2	
30	9A7 001 955 00	Sechskantschraube		1	

Bildtafel: 360-00

PORSCHE

Modell: 95B **Laufzeit:** 2014>>

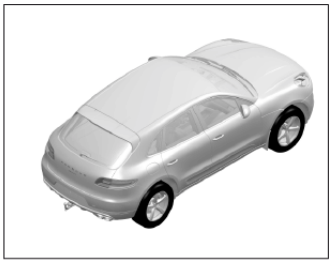

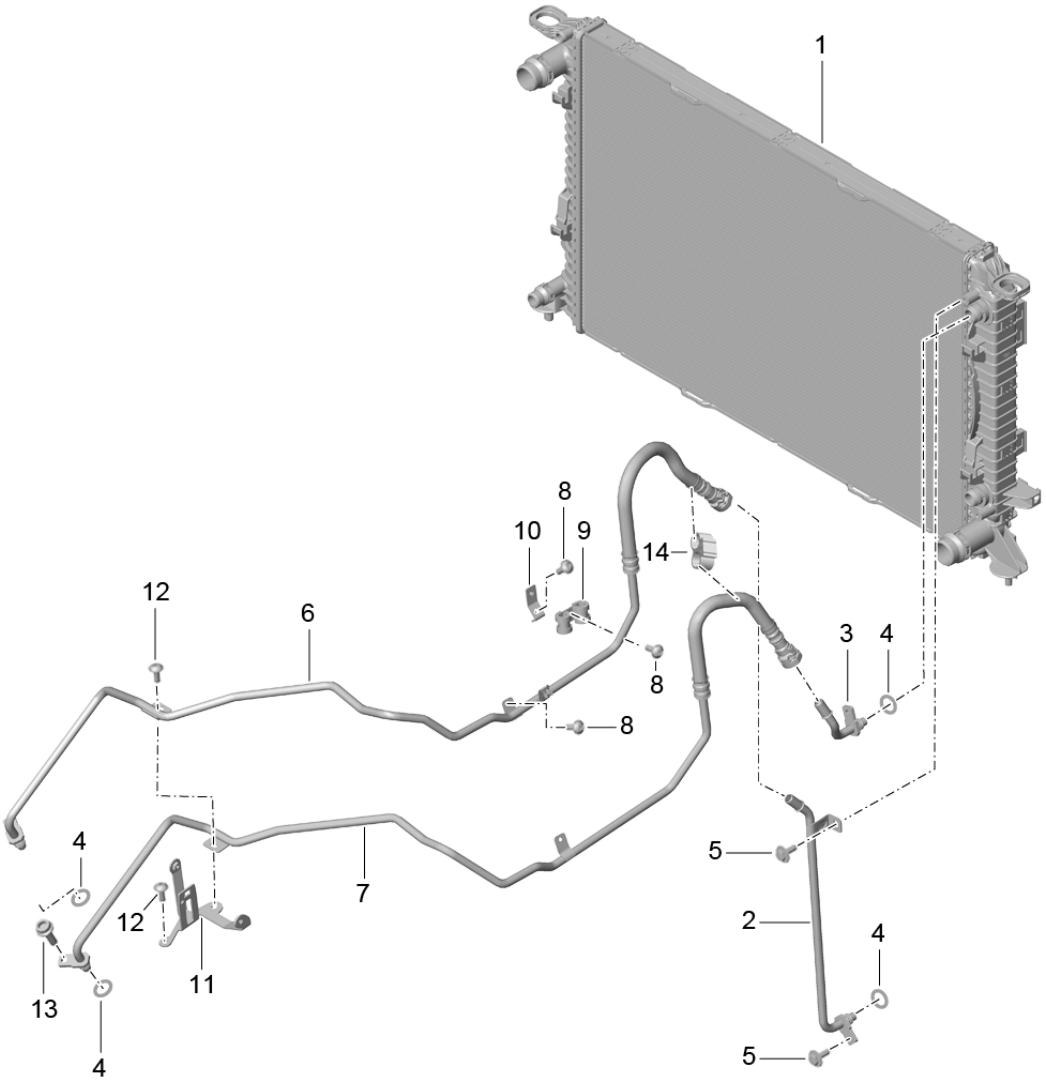

Bildtafel: 360-00

PORSCHE

Modell: 95B **Laufzeit:** 2014>>

Pos	Teilenummer	Benennung	Bemerkung	St	Modellangabe
		- PDK -			MCT.LA/MA MDC.NA
		Getriebe			
		Getriebeölkühler			
		Ölleitung			
1		Wasserkühler		1	
		siehe Bildtafel			
		1/05/35			
		POS.1			
2	95B 317 825 A	Ölleitung		1	
3	95B 317 826 A	Ölleitung		1	
4	N 906 660 01	O-Ring		4	
		11,5 X 3			
5	N 100 095 06	Sechskantschraube		2	
		M 6 X 18			
6	95B 317 817 A	Ölleitung		1	
		mitverwenden:			
		958.572.699.00		1	
7	95B 317 818 A	Ölleitung		1	
		mitverwenden:			
		958.572.699.00		1	
8	N 106 320 03	Linsenschraube		3	
		M 6 X 16			
(8)	N 103 352 06	Flachrundschraube		1	
		M 6 X 12			
9	8K0 317 063 C	Clip		1	
10	95B 317 355	Halter		1	
11	95B 121 305 B	Halter		1	
12	N 106 320 03	Linsenschraube		2	
		M 6 X 16			
13	N 106 893 02	Zylinderschraube		1	
		M 8 X 25			
14	958 572 699 00	Tülle		1	

Bildtafel: 360-10

PORSCHE

Modell: 95B **Laufzeit: 2014>>**

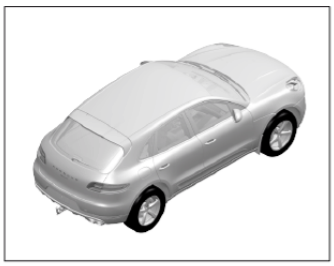

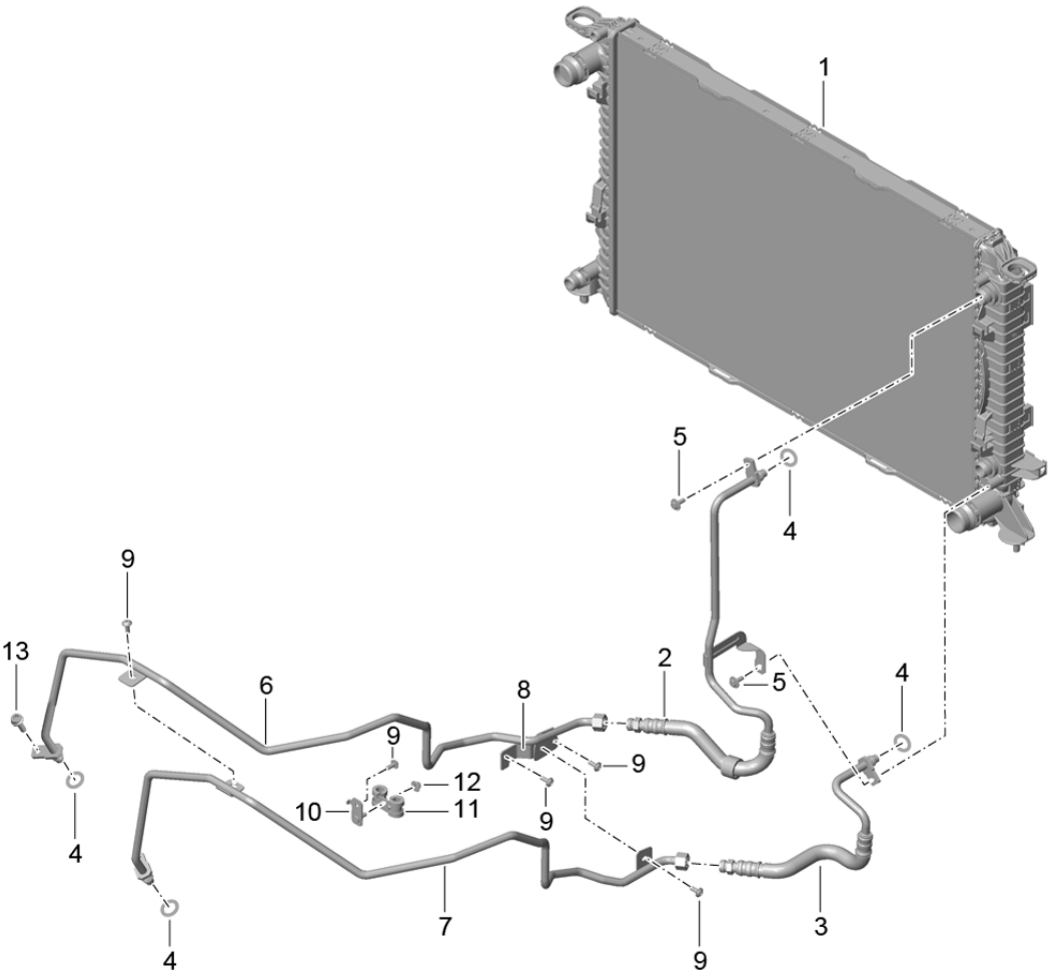

Bildtafel: 360-10

PORSCHE

Modell: 95B **Laufzeit:** 2014>>

Pos	Teilenummer	Benennung	Bemerkung	St	Modellangabe
		- PDK -			MCD.UD MCT.BA/BB/BC
		Getriebe			
		Getriebeölkühler			
		Ölleitung			
1		Wasserkühler siehe Bildtafel 1/05/35 POS.1		1	
2	8R0 317 825 P	Ölleitung		1	
3	8R0 317 826 Q	Ölleitung		1	
4	N 906 660 01	O-Ring 11,5 X 3		4	
5	N 100 095 06	Sechskantschraube M 6 X 18		2	
6	8R0 317 817 BD	Ölleitung		1	
7	8R0 317 818 BD	Ölleitung		1	
8	8K0 317 827 P	Halter		1	
9	N 106 320 03	Linsenschraube M 6 X 16		4	
10	95B 317 827	Halter		1	
11	8K0 317 063 C	Clip		1	
12	N 908 877 03	Sechskantmutter M 6		1	
13	N 106 893 02	Zylinderschraube M 8 X 25		1	

Bildtafel: 360-20

PORSCHE

Modell: 95B **Laufzeit:** 2014>>

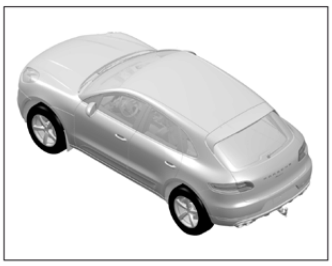

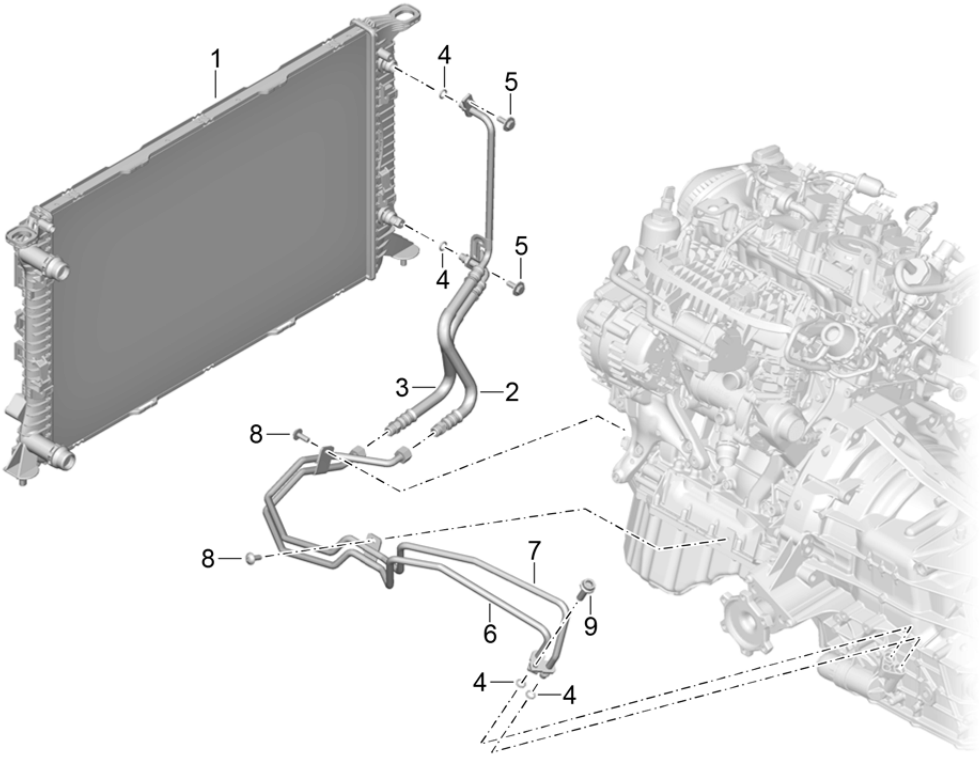

Bildtafel: 360-20

PORSCHE

Modell: 95B **Laufzeit:** 2014>>

Pos	Teilenummer	Benennung	Bemerkung	St	Modellangabe
		- PDK -			MCN.CC MCY.NA/NB/PA
		Getriebe			
		Getriebeölkühler			
		Ölleitung			
1		Wasserkühler siehe Bildtafel 1/05/35 POS.1		1	
2	95B 317 826 B	Ölleitung		1	
3	95B 317 825 B	Ölleitung		1	
4	N 906 660 01	O-Ring 11,5 X 3		4	
5	N 100 095 06	Sechskantschraube M 6 X 18		2	
6	8K0 317 817 CL	Ölleitung		1	
7	8K0 317 818 CL	Ölleitung		1	
8	N 106 320 03	Linsenschraube M 6 X 16		2	
9	N 106 893 02	Zylinderschraube M 8 X 25		1	

Bildtafel: 401-00

PORSCHE

Modell: 95B **Laufzeit: 2014>>**

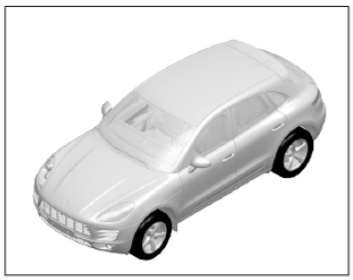

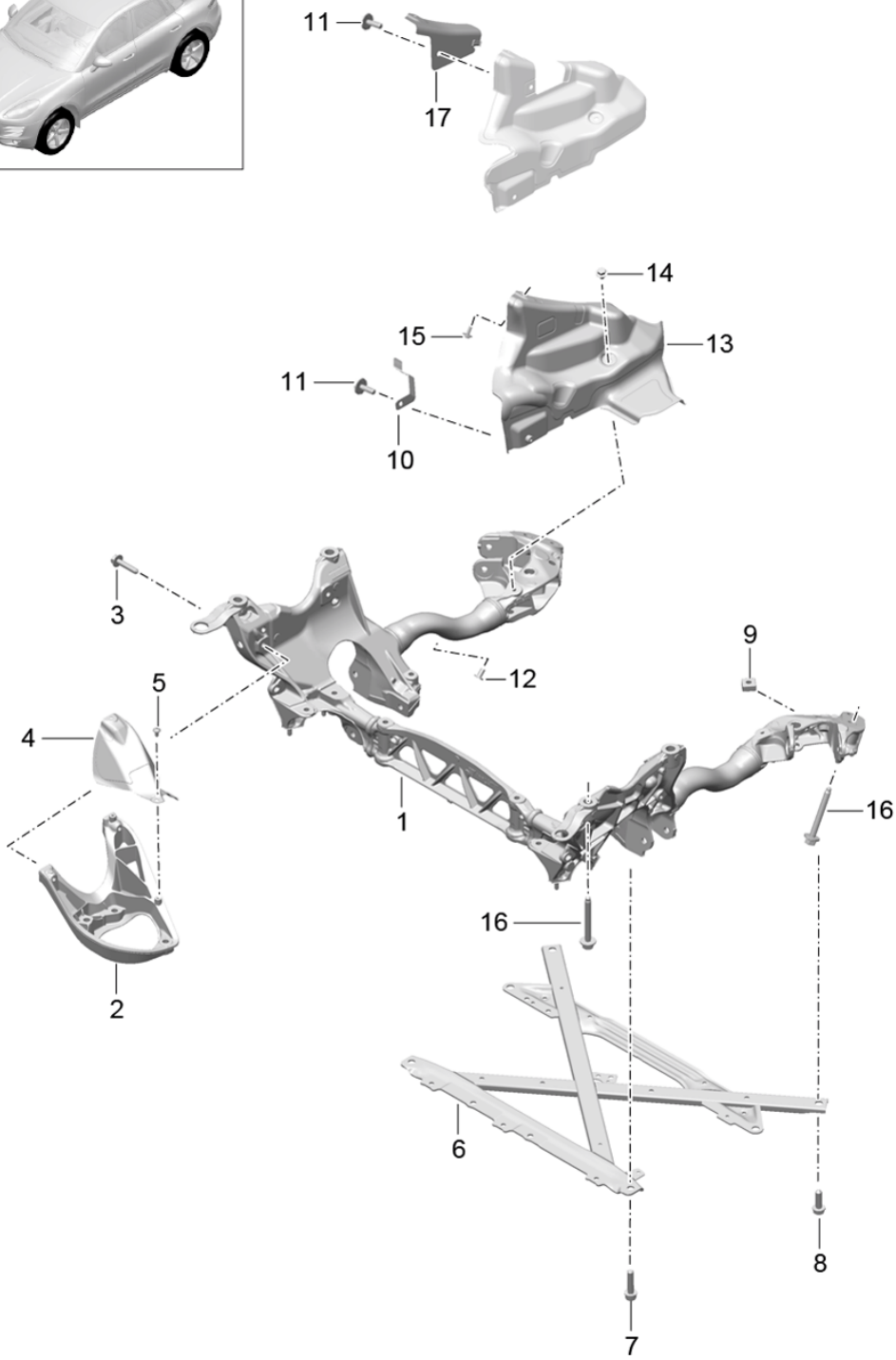

Modell: 95B **Laufzeit: 2014>>**

Pos	Teilenummer	Benennung	Bemerkung	St	Modellangabe
		Hilfsträger Querträger Abschirmblech			
1	95B 399 315 B	Hilfsträger Vorderachse		1	IDU0/DU1
(1)	8R0 399 315 J	Hilfsträger Vorderachse		1	-IDU0/-IDU1
2	95B 399 331 A	Stütze Motorlager links	/L	1	IDU0/DU1
(2)	95B 399 332 A	Stütze Motorlager rechts	/R	1	IDU0/DU1
3	N 106 994 01	Sechskantschraube M10 X 50		4	IDU0/DU1
4	95B 399 299	Stütze Motorlager Abschirmblech links	/L	1	IDU0/DU1
(4)	95B 399 300	Abschirmblech rechts	/R	1	IDU0/DU1
5	N 107 414 02	Linsenschraube M6 X 14		4	IDU0/DU1
6	8K1 399 345 E	Abschirmblech Verstärkung	/LL	1	IL0L
(6)	8K2 399 345 E	Verstärkung	/RL	1	IL0R
7	WHT 005 372	Kombischraube M12 X 1.5 X 51		2	
8	N 911 511 01	Kombischraube M 12 X 1.5 X 42		4	
9	WHT 002 305	Vierkantmutter M 12 X 1.5		4	
10	8T0 399 379 A	Halter Abschirmblech links	/L	1	IDD7/DU0/DU1 ID1V/D43/D51
(10)	8T0 399 380 A	Halter Abschirmblech rechts	/R	1	IL0L
11	N 100 092 09	Sechskantschraube M6 X 20		2	IDD7/DU0/DU1 ID1V/D43/D51
(11)		Sechskantschraube M6 X 20		1	-IDD7/-IDU0 -IDU1/-ID1V -ID43/-ID51
12	N 906 365 02	Blindnietmutter M6	/LL	2	IL0L
13	8R0 399 299	Abschirmblech links	/L	1	IDD7/D1V/D43 ID51
(13)	95B 399 545	Abschirmblech rechts	/L	1	IDU0/DU1
(13)	8R1 399 300 A	Abschirmblech rechts	/R /LL	1	IDD7/DM0/D43 ID51/L0L IL0L
(13)	95B 399 546	Abschirmblech rechts	/R /LL	1	IDU0/DU1/L0L IL0L
(13)	95B 399 546 A	Abschirmblech rechts	/R /RL	1	IDU0/DU1/L0R IL0R
14	N 910 793 01	Sechskantschraube M8 X 16		2	IDD7/DU0/DU1 ID1V/D43/D51

Modell: 95B **Laufzeit: 2014>>**

Pos	Teilenummer	Benennung	Bemerkung	St	Modellangabe
(14)		Sechskantschraube M8 X 16		1	-IDD7/-IDU0 -IDU1/-ID1V -ID43/-ID51
15	900 075 510 01	Kombischraube M6 X 20		8	IDD7/DU0/DU1 ID1V/D43/D51
16	N 911 561 01	Kombischraube M 12 X 1.5 X 100 Hilfsträger Karosserie		8	
17	8R2 399 300 A	Abschirmblech rechts	/R /RL	1	IL0R IL0R

Bildtafel: 401-05

PORSCHE

Modell: 95B **Laufzeit: 2014>>**

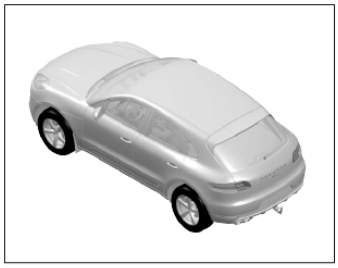

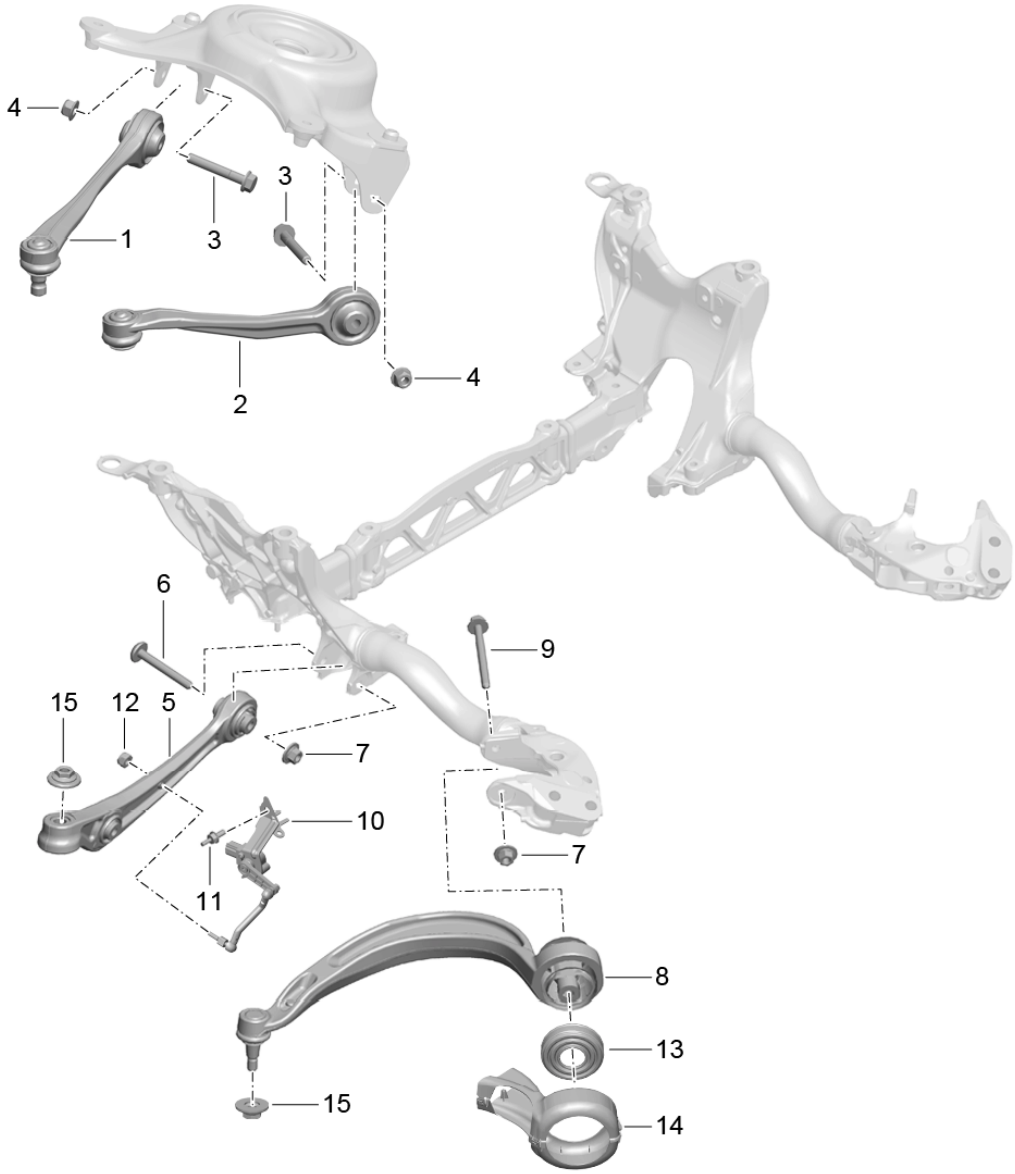

Modell: 95B **Laufzeit: 2014>>**

Pos	Teilenummer	Benennung	Bemerkung	St	Modellangabe
		Querlenker Lenker Niveausensor			
1	8K0 407 505 B	Lenker oben vorn	/L	1	
(1)	8K0 407 506 B	Lenker oben vorn	/R	1	
2	8K0 407 509 B	Lenker hinten	/L	1	
(2)	8K0 407 510 B	Lenker hinten	/R	1	
3	N 104 253 02	Sechskantschraube M 10 X 62 X 45		4	
4	N 102 861 10	Sechskantmutter M 10		4	
5	8K0 407 151 F	Querlenker unten	/L	1	
(5)	8K0 407 152 F	Querlenker unten	/R	1	
6	WHT 001 949	Flachrundschraube M12 X 1.5 X 92		2	
7	WHT 001 987	Sechskantmutter M12 X 1.5		4	
8	8R0 407 693 B	Lenker	/L	1	
(8)	8R0 407 694 B	Lenker	/R	1	
9	N 107 315 01	Sechskantschraube BM12 X 1.5 X 118		2	
10	8R0 941 285 D	Niveausensor	/L	1	I1BA/8Q3
(10)		Niveausensor	/L	1	I1BH/1BK
(10)	8R0 941 286 D	Niveausensor	/R	1	I1BH/1BK
11	N 907 847 02	Schraube doppelseitig M8/M6		2	
12	N 011 183 12	Sechskantmutter M6		2	
13	95B 407 459	Schutzkappe Lenker		4	IDU0/DU1
(13)		Schutzkappe Lenker		2	IDM0
14	95B 407 119	Schutzkappe Lenker		2	IDU0/DU1
(14)		Schutzkappe Lenker		1	IDM0
15	WHT 004 898	Sechskantmutter M14.1.5		4	

Bildtafel: 401-10

PORSCHE

Modell: 95B **Laufzeit:** 2014>>

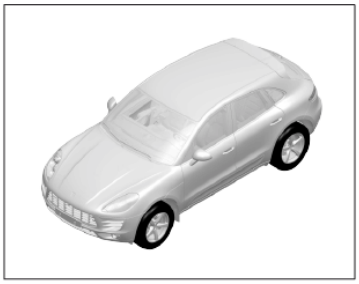

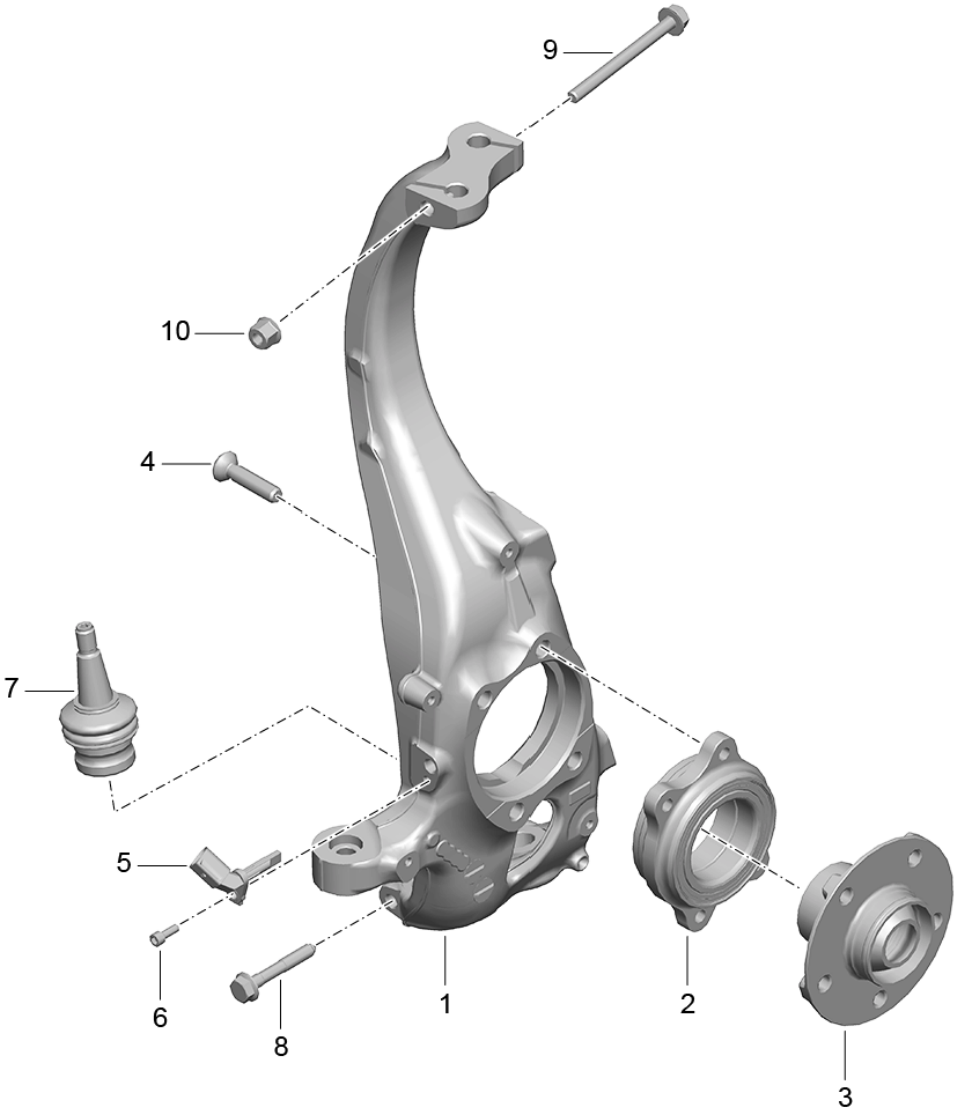

Bildtafel: 401-10

Modell: 95B **Laufzeit:** 2014>>

Pos	Teilenummer	Benennung	Bemerkung	St	Modellangabe
		Schwenklager Radnabe			
1	95B 407 253 A	Schwenklager	/L -16	1	I1LA/1LE
1	95B 407 253 E	Schwenklager	/L 17-	1	I1LA/1LE
(1)	95B 407 254 A	Schwenklager	/R -16	1	I1LA/1LE
(1)	95B 407 254 E	Schwenklager	/R 17-	1	I1LA/1LE
(1)	95B 407 253 B	Schwenklager	/L -16	1	I1LB/1LF/1LG I1LY/1ZK
(1)	95B 407 253 F	Schwenklager	/L 17-	1	I1LB/1LF/1LG I1LY/1ZK
(1)	95B 407 254 B	Schwenklager	/R -16	1	I1LB/1LF/1LG I1LY/1ZK
(1)	95B 407 254 F	Schwenklager	/R 17-	1	I1LB/1LF/1LG I1LY/1ZK
2	8K0 407 625 B	Schrägkugellager		2	
3	8K0 407 613 B	Radnabe		2	
4	WHT 000 237 B	Senkschraube M12 X 1.5 X 45		8	
5	95B 927 803	Drehzahlfühler	/L	1	
(5)	95B 927 804	Drehzahlfühler	/R	1	
6	N 014 740 11	Zylinderschraube M6 X 16		2	
7	4G0 407 689 C	Lager		2	
8	N 101 973 04	Sechskantschraube BM10 X 65		2	
9	N 107 709 01	Sechskantschraube M10 X 110		2	
10	N 102 723 02	Sechskantmutter M10		2	
-	G 052 778 A2	Fett Spraydose 25 ML		1	

Bildtafel: 401-20

PORSCHE

Modell: 95B **Laufzeit: 2014>>**

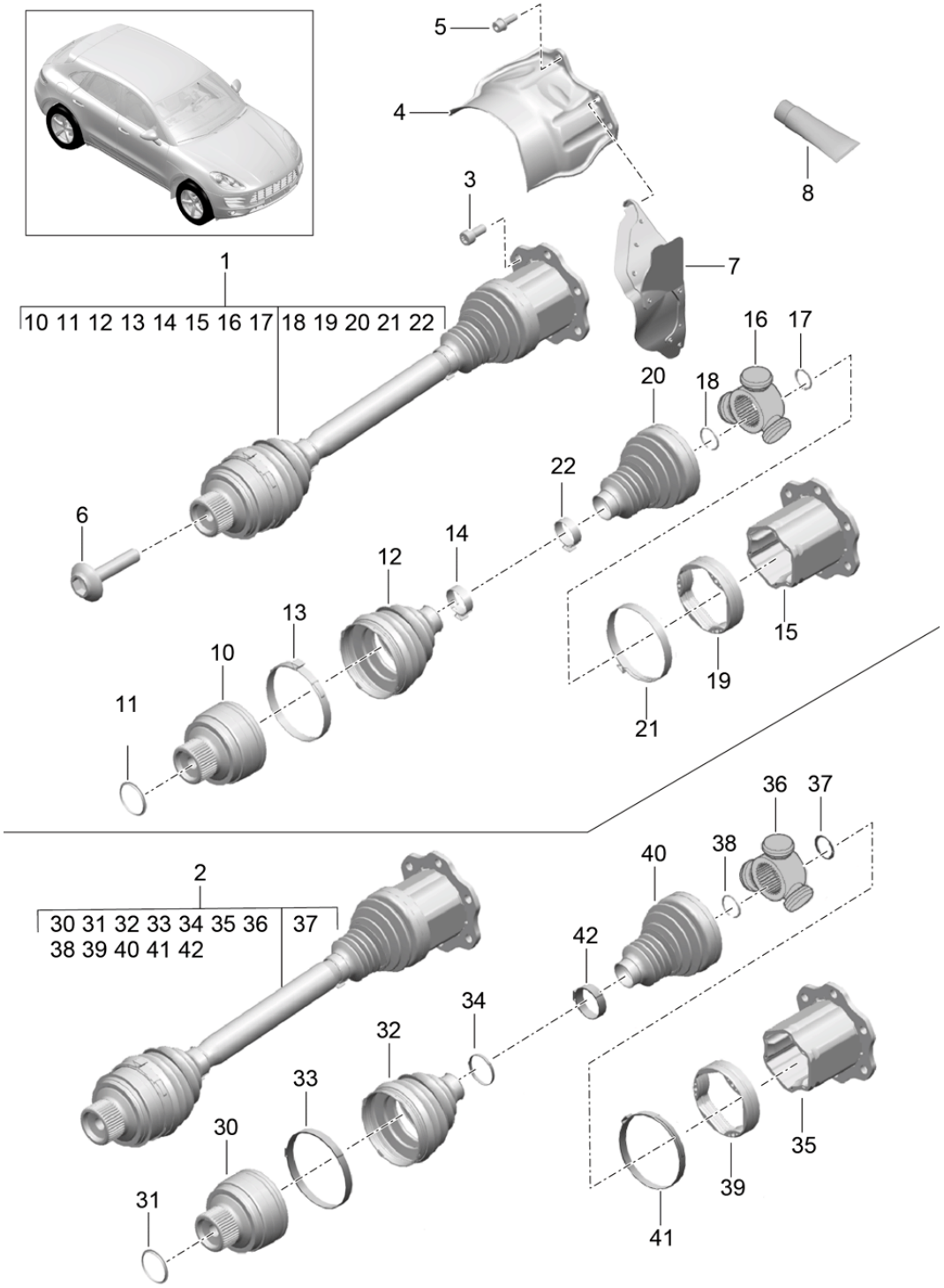

Bildtafel: 401-20

Modell: 95B **Laufzeit: 2014>>**

Pos	Teilenummer	Benennung	Bemerkung	St	Modellangabe
		Gelenkwelle siehe GR. 4 NR. SY1615			
1	95B 407 271 A	Gelenkwelle siehe GR. 4 NR. SY1615		2	
1	95B 407 271 B	Gelenkwelle siehe GR. 4 NR. SY1615 F >>95HLB 70673 F >>A5HLB 60182		2	MCT.LA
2	95B 407 271 C	Gelenkwelle siehe GR. 4 NR. SY1615		2	
2		Gelenkwelle F 95HLB 70674>> F A5HLB 60183>>		2	MCT.LA
3	N 904 411 03	Vielzahnschraube M 10 X 20		12	
4	8K0 407 719	Abschirmblech links	/L	1	IDU0/DU1/D4A
(4)	8K0 407 720	Abschirmblech rechts	/R	1	
5	N 904 154 05	Kombischraube M8X22		6	
6	8E0 407 643 A	Sechskantschraube M16X72		2	
7	4G0 903 445	Spritzschutzblech		1	ID43/D51
8	000 043 110 02	Fett Gelenk aussen 1 TUBE 100 GR.		X	
(8)	000 043 110 03	Fett Gelenk innen 1 TUBE 110 GR.		X	
1	95B 407 271 A	Gelenkwelle siehe GR. 4 NR. SY1615		2	
10	8K0 407 305 M	Gleichlaufgelenk aussen		2	
11	N 911 811 01	Sicherungsring Gelenk aussen		2	
12	8K0 407 285 E	Faltenbalg aussen		2	
13	N 107 502 01	Schlauchbinder Faltenbalg aussen 89.5X10X1		2	
14	N 107 286 01	Schlauchbinder Faltenbalg aussen 33X10X0.8		2	
15	8K0 407 341 B	Verschlussdeckel Gelenk innen		2	
16	95B 407 363	Gelenk innen		2	
17	N 911 458 01	Sicherungsring Gelenk innen 23X1.2		2	

Modell: 95B **Laufzeit: 2014>>**

Pos	Teilenummer	Benennung	Bemerkung	St	Modellangabe
18	N 911 460 01	Sicherungsring Gelenk innen 24.5X1.5		2	
19	8K0 407 413	Adapter Gelenk innen		2	
20	8K0 407 283 B	Faltenbalg innen		2	
21	N 909 411 01	Ohr-Schlauchklemme Faltenbalg innen 91X10X1		2	
22	N 107 149 01	Ohr-Schlauchklemme Faltenbalg innen 32.5X10X0.8		2	
2	95B 407 271 C	Gelenkwelle siehe GR. 4 NR. SY1615		2	
30	9A7 407 305 00	Gleichlaufgelenk aussen		2	
31	N 911 705 01	Sicherungsring Gelenk aussen 27,79		2	
32	9A7 407 285 00	Faltenbalg aussen		2	
33	N 107 401 01	Schlauchbinder Faltenbalg aussen 95,4X10X1		2	
34	N 107 402 01	Schlauchbinder Faltenbalg aussen 35,5X10X0,8		2	
35	95B 407 341	Verschlussdeckel Gelenk innen		2	
36	95B 407 363 A	Gelenk innen		2	
37	N 908 345 01	Sicherungsring Gelenk innen 23,2		2	
38	N 911 169 01	Sicherungsring Gelenk innen 25,9		2	
39	9A7 407 413 00	Adapter Gelenk innen		2	
40	9A7 407 283 00	Faltenbalg innen		2	
41	N 106 721 01	Ohr-Schlauchklemme Faltenbalg innen 94X10X1		2	
42	N 106 148 01	Ohr-Schlauchklemme Faltenbalg innen 34X10X0.8		2	

Bildtafel: 402-00

PORSCHE

Modell: 95B **Laufzeit: 2014>>**

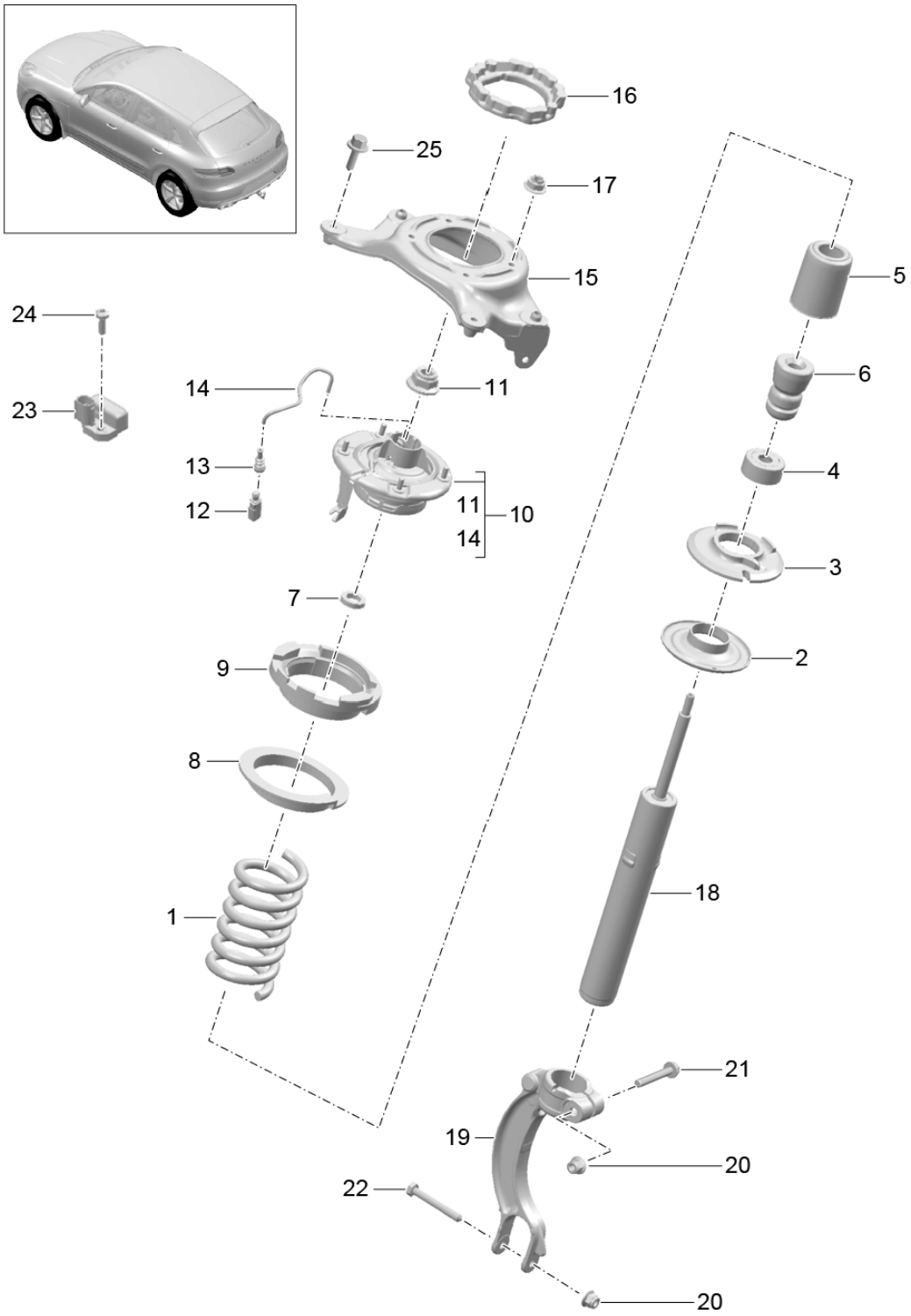

Modell: 95B **Laufzeit: 2014>>**

Pos	Teilenummer	Benennung	Bemerkung	St	Modellangabe
		Federung			I1BA/1BH
		Stahl			
		Dämpferbein			
1	95B 411 105 AC	Schraubenfeder		1	I0JA/1BA
	95B 411 105 AC 504	Satz			
		Kennzeichnung			
		Silber			
		Grün			
(1)	95B 411 105 AD	Schraubenfeder		1	I0JB/1BA
	95B 411 105 AD 504	Satz			
		Kennzeichnung			
		Silber			
		Blau			
(1)	95B 411 105 AE	Schraubenfeder		1	I0JC/1BA
	95B 411 105 AE 504	Satz			
		Kennzeichnung			
		Silber			
		Orange			
(1)	95B 411 105 AF	Schraubenfeder		1	I0JD/0JE/1BA
	95B 411 105 AF 504	Satz			
		Kennzeichnung			
		Silber			
		Braun			
(1)	95B 411 105 AG	Schraubenfeder		1	I0JF/0JG/1BA
	95B 411 105 AG 504	Satz			
		Kennzeichnung			
		Silber			
		Rot			
(1)	95B 411 105 AH	Schraubenfeder		1	I0JH/0JJ/0JK I1BA
	95B 411 105 AH 504	Satz			
		Kennzeichnung			
		Silber			
		Dunkelrot			
(1)	95B 411 105 AK	Schraubenfeder		1	I0JA/1BH
	95B 411 105 AK 504	Satz			
		Kennzeichnung			
		Gelb			
		Silber			
(1)	95B 411 105 AL	Schraubenfeder		1	I0JB/1BH
	95B 411 105 AL 504	Satz			
		Kennzeichnung			
		Gelb			
		Grün			
(1)	95B 411 105 AM	Schraubenfeder		1	I0JC/1BH
	95B 411 105 AM 504	Satz			
		Kennzeichnung			
		Gelb			
		Blau			
(1)	95B 411 105 AN	Schraubenfeder		1	I0JD/1BH
	95B 411 105 AN 504	Satz			
		Kennzeichnung			
		Gelb			
		Orange			
(1)	95B 411 105 AP	Schraubenfeder		1	I0JE/0JF/1BH
	95B 411 105 AP 504	Satz			
		Kennzeichnung			
		Gelb			
		Braun			
(1)	95B 411 105 AQ	Schraubenfeder		1	I0JG/0JH/1BH
	95B 411 105 AQ 504	Satz			
		Kennzeichnung			
		Gelb			

Bildtafel: 402-00

Modell: 95B **Laufzeit: 2014>>**

Pos	Teilenummer	Benennung	Bemerkung	St	Modellangabe
		Rot			
(1)	95B 411 105 AR	Schraubenfeder		1	-IE0W/I0JJ
					I1BH
	95B 411 105 AR 504	Satz			
		Kennzeichnung			
		Gelb			
		Dunkelrot			
(1)	95B 411 105 AS	Schraubenfeder		1	-IE0W/I0JK
					I1BH
	95B 411 105 AS 504	Satz			
		Kennzeichnung			
		Gelb			
		Dunkelblau			
(1)	95B 411 105 BA	Schraubenfeder		1	IE0W/0JJ/1BH
	95B 411 105 BA 504	Satz			
		Kennzeichnung			
		Silber			
		Gelb			
(1)	95B 411 105 BB	Schraubenfeder		1	IE0W/0JK/1BH
	95B 411 105 BB 504	Satz			
		Kennzeichnung			
		Silber			
		Blau			
2	8K0 412 103 C	Federteller		2	
		unten			
3	8K0 412 109 A	Lagerteller		2	
4	95B 412 127	Schutzkappe		2	
5	8K0 412 137 A	Schutzhülle		2	I1BA
(5)	95B 412 137	Schutzhülle		2	I1BH
6	95B 412 131 D	Anschlagpuffer		2	-IE0W/I1BH
(6)	95B 412 131 C	Anschlagpuffer		2	I1BA
(6)	95B 412 131 E	Anschlagpuffer		2	IE0W/1BH
7	WHT 001 484	Scheibe		2	
8	95B 412 109	Lagerteller		2	I1BH
9	95B 411 178	Beilage		2	I1BH
10	95B 412 321	Lagerteller		2	I1BH
		mit			
		Dämpferlager			
(10)	8K0 412 377 C	Lager		2	I1BA
		oben			
11	999 084 458 01	Sechskantmutter		2	I1BH
		M12 X 1.5			
(11)	N 101 064 02	Sechskantmutter		2	I1BA
		M12 X 1.5			
12	1J0 973 802	Steckergehäuse		2	I1BH
13	1J0 906 102	Schutzkappe		2	I1BH
14	95B 972 869	Kabelführung		2	I1BH
15	95B 412 383	Lagerbock	/L	1	I1BH
(15)	95B 412 384	Lagerbock	/R	1	I1BH
(15)	8R0 412 391 A	Lagerbock	/L	1	I1BA
(15)	8R0 412 392 A	Lagerbock	/R	1	I1BA
16	95B 412 081	Dichtring		2	I1BH
17	999 084 657 01	Sechskantmutter		8	I1BH
		M 8			
18	95B 413 031 A	Dämpferbein		2	I1BH
(18)	95B 413 031 D	Dämpferbein		2	I1BA
19	8K0 413 037 L	Stossdämpfer	/L	1	
		Gabelstück			
(19)	8K0 413 038 L	Stossdämpfer	/R	1	
		Gabelstück			
20	N 101 064 02	Sechskantmutter		4	

Modell: 95B **Laufzeit: 2014>>**

Pos	Teilenummer	Benennung	Bemerkung	St	Modellangabe
		M12 X 1.5			
21	N 104 213 04	Kombischraube		2	
		M12 X 1.5 X 80			
22	N 102 412 02	Sechskantschraube		2	
		M12 X 1.5 X 85			
23	95B 907 508	Beschleunigungssensor		1	I1BH
24	N 101 961 03	Linsenschraube		1	I1BH
		M6X18			
25	N 911 523 01	Sechskantschraube		8	
		M10X35			
-		Steuergerät		1	I1BH
		siehe Bildtafel			
		5/02/00			

Bildtafel: 402-05

PORSCHE

Modell: 95B **Laufzeit:** 2014>>

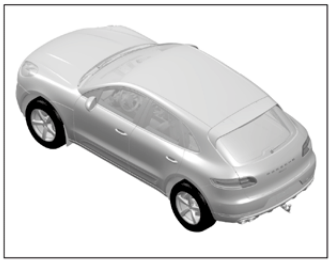

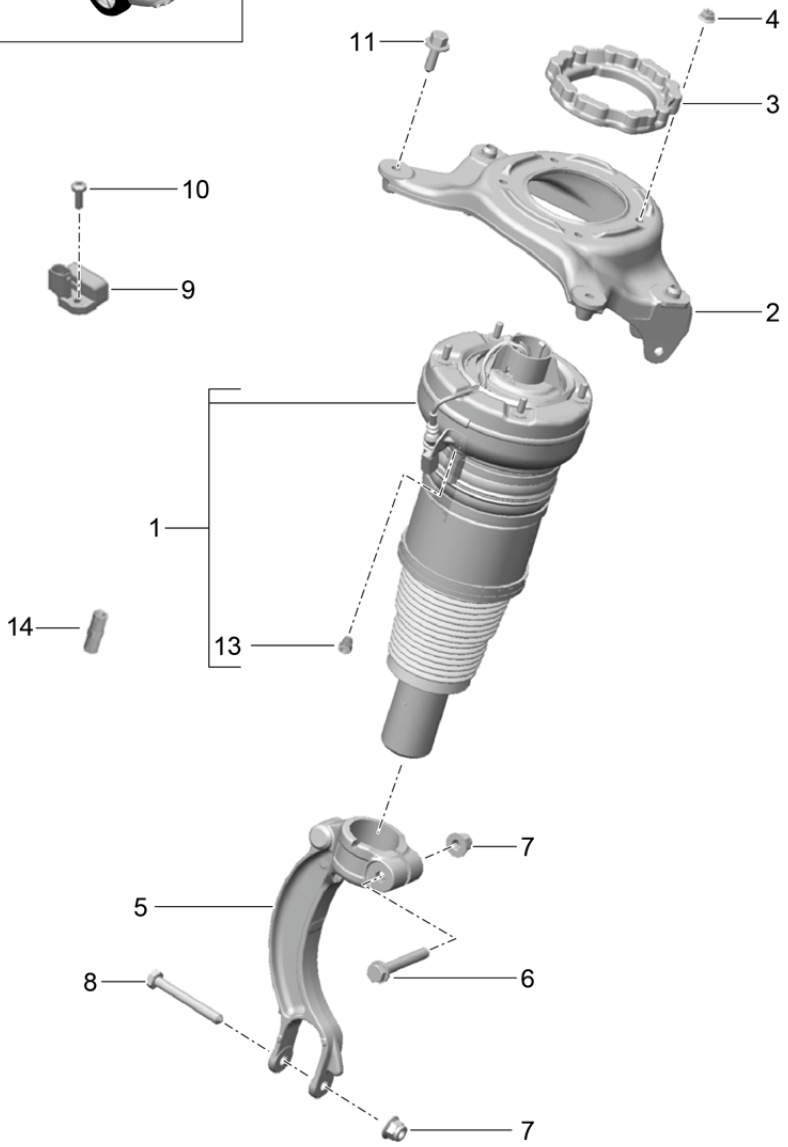

Bildtafel: 402-05

PORSCHE

Modell: 95B **Laufzeit: 2014>>**

Pos	Teilenummer	Benennung	Bemerkung	St	Modellangabe
		Luftfeder Dämpferbein			I1BK
1	95B 616 039	Luftfeder Dämpfer		2	-IE0W
(1)	95B 616 039 A	Luftfeder Dämpfer		2	IE0W
2	95B 412 383	Lagerbock	/L	1	
(2)	95B 412 384	Lagerbock	/R	1	
3	95B 412 081	Dichtring		2	
4	999 084 657 01	Sechskantmutter M 8		8	
5	8K0 413 037 L	Stossdämpfer Gabelstück	/L	1	
(5)	8K0 413 038 L	Stossdämpfer Gabelstück	/R	1	
6	N 104 213 04	Kombischraube M12 X 1.5 X 80		2	
7	N 101 064 02	Sechskantmutter M12 X 1,5		4	
8	N 102 412 02	Sechskantschraube		2	
9	95B 907 508	Beschleunigungssensor		1	
10	N 101 961 03	Linsenschraube M6X18		1	
11	N 911 523 01	Sechskantschraube M10X35		8	
13	955 358 541 00	Steckverbinder Luftleitung		2	
14	955 358 910 00	Steckverbinder		2	
-		Steuergerät siehe Bildtafel 6/06/00		1	

Bildtafel: 402-10

PORSCHE

Modell: 95B **Laufzeit:** 2014>>

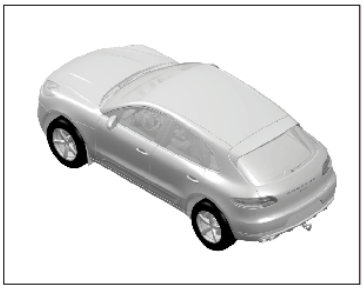

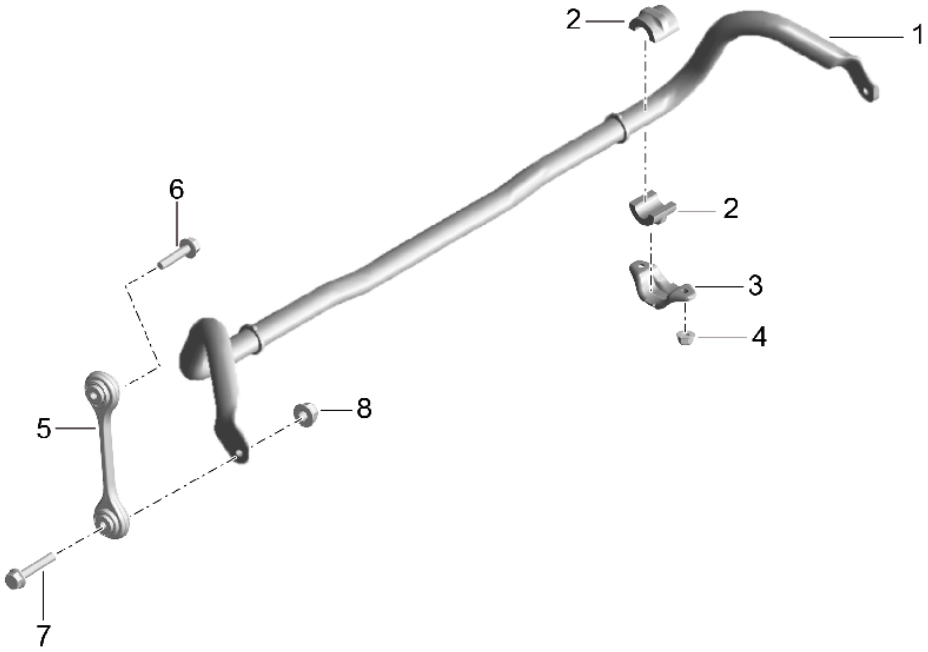

Bildtafel: 402-10

PORSCHE

Modell: 95B **Laufzeit: 2014>>**

Pos	Teilenummer	Benennung	Bemerkung	St	Modellangabe
		Stabilisator			
1	95B 411 309 A	Stabilisator		1	IDM0
(1)	95B 411 309 C	Stabilisator		1	IDD7/D1V/D43 ID51
(1)	95B 411 309 E	Stabilisator		1	IDU0/DU1
2	95B 411 035	Stabilisatorlager		4	IDU0/DU1
(2)	4D0 411 327 J	Stabilisatorlager		2	IDD7/DM0/D1V ID43/D51
3	95B 411 336	Schelle		2	IDU0/DU1
(3)	4D0 411 336 G	Schelle		2	IDD7/DM0/D1V ID43/D51
4	N 104 355 06	Sechskantmutter M 8		4	
5	4G0 411 317 A	Stabilisatorgehänge		2	
6	N 106 999 01	Sechskantschraube M 10 X 45		2	
7	N 105 707 02	Sechskantschraube AM 10 X 60		2	
8	N 102 861 10	Sechskantmutter M10		2	

Bildtafel: 403-00

PORSCHE

Modell: 95B **Laufzeit: 2014>>**

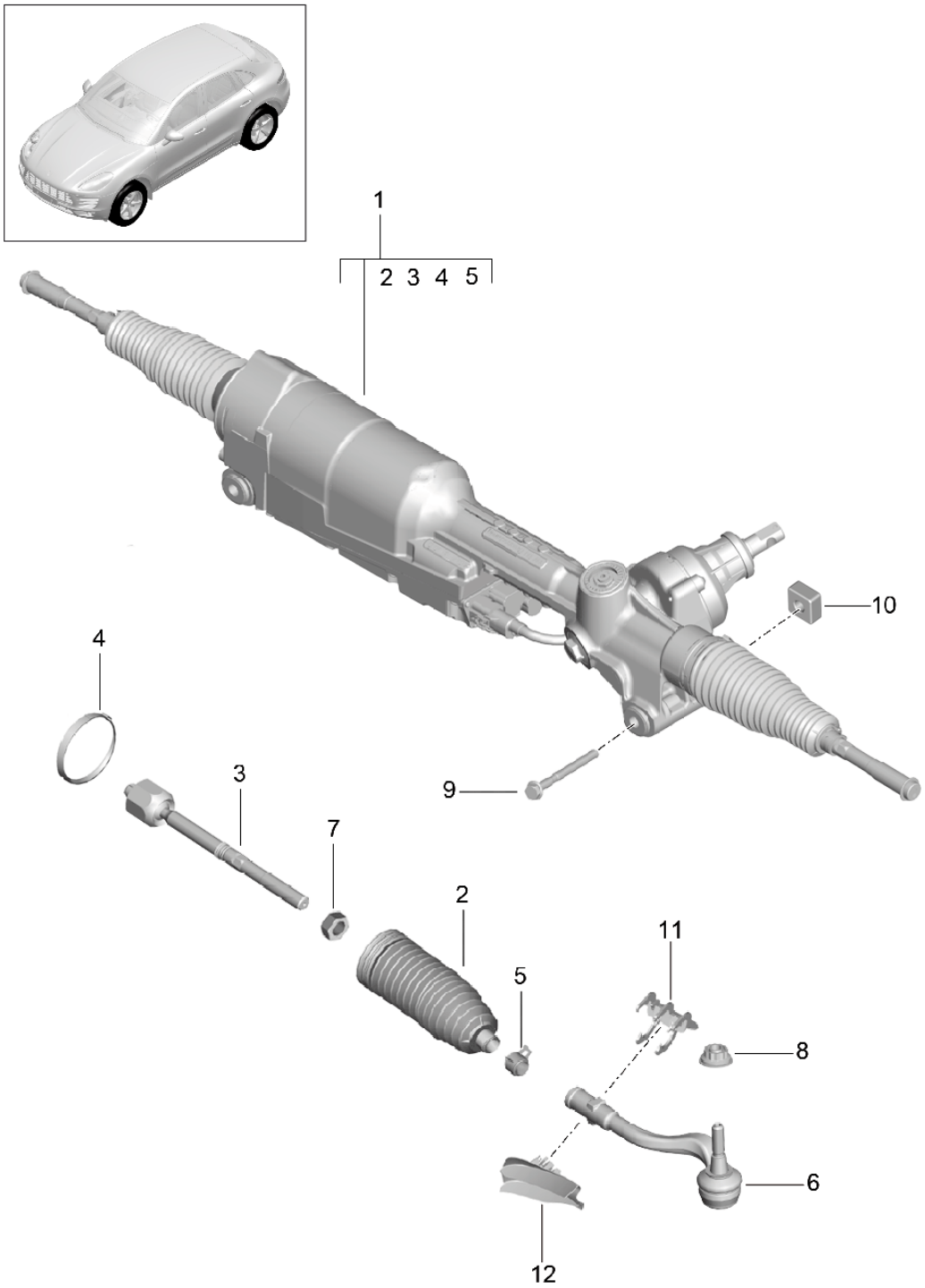

Bildtafel: 403-00

PORSCHE

Modell: 95B **Laufzeit: 2014>>**

Pos	Teilenummer	Benennung	Bemerkung	St	Modellangabe
		Lenkgetriebe			
		Lenkungsteile			
1	95B 423 055 K	Lenkgetriebe		1	IL0L
(1)	95B 423 055 AC	Lenkgetriebe		1	IL0L
(1)	95B 423 055 L	Lenkgetriebe		1	IL0R
(1)	95B 423 055 AD	Lenkgetriebe		1	IL0R
2	4G0 423 831	Manschette		1	
		Fahrerseite			
(2)	4G0 423 832 A	Manschette		1	
		Beifahrerseite			
3	4G0 423 810 A	Gelenk		2	
4	N 104 344 02	Ohr-Schlauchklemme	/R	1	
		rechts			
		59X7X0,6			
(4)	N 107 660 02	Ohr-Schlauchklemme	/L	1	
		links			
		85X7X0,8			
5	4G0 423 875	Schelle		2	
6	4G0 423 811 A	Spurstange		1	
		links			
(6)	4G0 423 812 A	Spurstange		1	
		rechts			
7	N 011 164 18	Sechskantmutter		2	
		M 16 X 1,5			
8	WHT 004 593	Zwölfkantmutter		2	
		M12X1,5			
9	WHT 005 514	Kombischraube		2	
		M12 X 1,5 X 153			
10	WHT 002 305	Vierkantmutter		2	
		M 12 X 1,5			
11	95B 699 011 B	Klammer		2	IDU0/DU1
12	95B 615 447 A	Luftleitblech	/L	2	IDU0/DU1
		links			
(12)	95B 615 448 A	Luftleitblech	/R	2	IDU0/DU1
		rechts			

Bildtafel: 403-05

PORSCHE

Modell: 95B **Laufzeit: 2014>>**

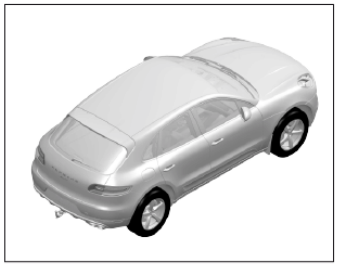

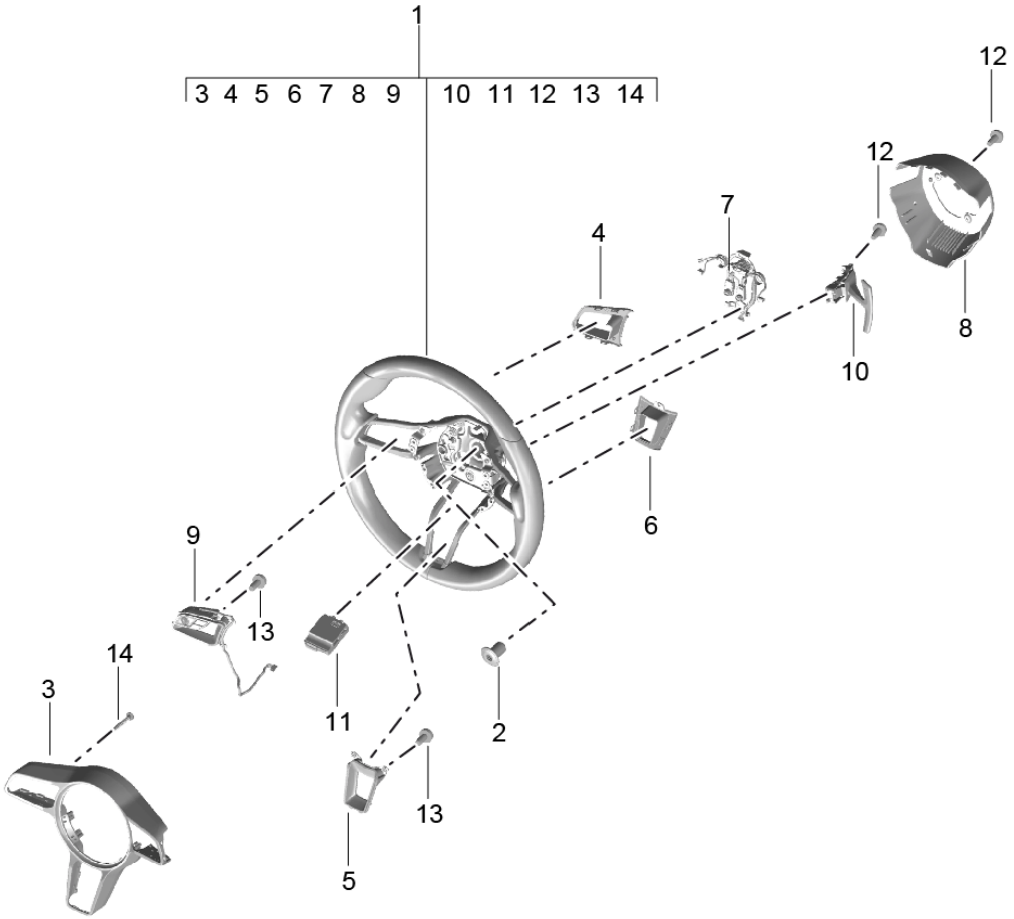

Bildtafel: 403-05

Modell: 95B **Laufzeit: 2014>>**

Pos	Teilenummer	Benennung	Bemerkung	St	Modellangabe
		Lenkräder			
1	95B 419 091 N	Lenkrad	-16	1	I2ZM
	95B 419 091 N A34	Schwarz			+VC,+VJ,+VF,
					+VI,+VU,+VK
					+VO,+VX,+VZ
	95B 419 091 N OE5	Achatgrau			+VD,+VG,+VL
					+VQ
	95B 419 091 N 6H6	espresso			+VR
	95B 419 091 N OK6	Sattelbraun			+VN,+VP
	95B 419 091 N 9J9	luxorbeige			+VE,+VH,+VM
1	95B 419 091 AJ	Lenkrad	17-	1	I2ZM
	95B 419 091 AJ A34	Schwarz			+FA,+FL,+FE,
					+FF,+FN,+FK,
					+TR,+TS,
					+VC,+VJ,+VF,
					+VI,+VU,+VK
					+VO,+VX,+VZ
	95B 419 091 AJ OE5	Achatgrau			+FB,+FM,
					+VD,+VG,+VL
					+VQ
	95B 419 091 AJ 6H6	espresso			+VR
	95B 419 091 AJ OK6	Sattelbraun			+FI,
					+VN,+VP
	95B 419 091 AJ 9J9	luxorbeige			+FC,+FH,
					+VE,+VH,+VM
(1)	95B 419 091 P	Lenkrad	-16	1	I2ZH
	95B 419 091 P A34	Schwarz			+VC,+VJ,+VF,
					+VI,+VU,+VK
					+VO,+VX,+VZ
	95B 419 091 P OE5	Achatgrau			+VD,+VG,+VL
					+VQ
	95B 419 091 P 6H6	espresso			+VR
	95B 419 091 P OK6	Sattelbraun			+VN,+VP
	95B 419 091 P 9J9	luxorbeige			+VE,+VH,+VM
(1)	95B 419 091 AK	Lenkrad	17-	1	I2ZH
	95B 419 091 AK A34	Schwarz			+FA,+FL,+FE,
					+FF,+FN,+FK,
					+TR,+TS,
					+VC,+VJ,+VF,
					+VI,+VU,+VK
					+VO,+VX,+VZ
	95B 419 091 AK OE5	Achatgrau			+FB,+FM,
					+VD,+VG,+VL
					+VQ
	95B 419 091 AK 6H6	espresso			+VR
	95B 419 091 AK OK6	Sattelbraun			+FI,
					+VN,+VP
	95B 419 091 AK 9J9	luxorbeige			+FC,+FH,
					+VE,+VH,+VM
(1)	95B 419 091 Q	Lenkrad	-16	1	I2FX
	95B 419 091 Q A34	Schwarz			+VC,+VJ,+VF,
					+VI,+VU,+VK
					+VO,+VX,+VZ
	95B 419 091 Q OE5	Achatgrau			+VD,+VG,+VL
					+VQ
	95B 419 091 Q 6H6	espresso			+VR
	95B 419 091 Q OK6	Sattelbraun			+VN,+VP
	95B 419 091 Q 9J9	luxorbeige			+VE,+VH,+VM
(1)	95B 419 091 AL	Lenkrad	17-	1	I2FX
	95B 419 091 AL A34	Schwarz			+FA,+FL,+FE,
					+FF,+FN,+FK,
					+TR,+TS,
					+VC,+VJ,+VF,

Bildtafel: 403-05

Modell: 95B **Laufzeit: 2014>>**

Pos	Teilenummer	Benennung	Bemerkung	St	Modellangabe
					+VI,+VU,+VK
					+VO,+VX,+VZ
	95B 419 091 AL OE5	Achatgrau			+FB,+FM,
					+VD,+VG,+VL
					+VQ
	95B 419 091 AL 6H6	espresso			+VR
	95B 419 091 AL OK6	Sattelbraun			+FI,
					+VN,+VP
	95B 419 091 AL 9J9	luxorbeige			+FC,+FH,
					+VE,+VH,+VM
(1)	95B 419 091 R	Lenkrad	-16	1	I1XG
	95B 419 091 R A34	Schwarz			+VC,+VJ,+VF,
					+VI,+VU,+VK
					+VO,+VX,+VZ
	95B 419 091 R OE5	Achatgrau			+VD,+VG,+VL
					+VQ
	95B 419 091 R 6H6	espresso			+VR
	95B 419 091 R OK6	Sattelbraun			+VN,+VP
	95B 419 091 R 9J9	luxorbeige			+VE,+VH,+VM
(1)	95B 419 091 AM	Lenkrad	17-	1	I1XG
	95B 419 091 AM A34	Schwarz			+FA,+FL,+FE,
					+FF,+FN,+FK,
					+VC,+VJ,+VF,
					+VI,+VU,+VK
					+VO,+VX,+VZ
	95B 419 091 AM OE5	Achatgrau			+FB,+FM,
					+VD,+VG,+VL
					+VQ
	95B 419 091 AM 6H6	espresso			+VR
	95B 419 091 AM OK6	Sattelbraun			+FI,
					+VN,+VP
	95B 419 091 AM 9J9	luxorbeige			+FC,+FH,
					+VE,+VH,+VM
(1)	95B 419 091 S	Lenkrad	-16	1	I1XA
	95B 419 091 S A34	Schwarz			+VC,+VJ,+VF,
					+VI,+VU,+VK
					+VO,+VX,+VZ
	95B 419 091 S OE5	Achatgrau			+VD,+VG,+VL
					+VQ
	95B 419 091 S 6H6	espresso			+VR
	95B 419 091 S OK6	Sattelbraun			+VN,+VP
	95B 419 091 S 9J9	luxorbeige			+VE,+VH,+VM
(1)	95B 419 091 AN	Lenkrad	17-	1	I1XA
	95B 419 091 AN A34	Schwarz			+FA,+FL,+FE,
					+FF,+FN,+FK,
					+VC,+VJ,+VF,
					+VI,+VU,+VK
					+VO,+VX,+VZ
	95B 419 091 AN OE5	Achatgrau			+FB,+FM,
					+VD,+VG,+VL
					+VQ
	95B 419 091 AN 6H6	espresso			+VR
	95B 419 091 AN OK6	Sattelbraun			+FI,
					+VN,+VP
	95B 419 091 AN 9J9	luxorbeige			+FC,+FH,
					+VE,+VH,+VM
(1)	95B 419 091 T	Lenkrad	-16	1	I2PX
		Alcantara			
	95B 419 091 T 2W0	Schwarz			
(1)	95B 419 091 AG	Lenkrad	-16	1	I2ZF
		Alcantara			
	95B 419 091 AG 2W0	Schwarz			
(1)	95B 419 091 AP	Lenkrad	17-	1	I2ZF

Bildtafel: 403-05

Modell: 95B **Laufzeit: 2014>>**

Pos	Teilenummer	Benennung	Bemerkung	St	Modellangabe
		Alcantara			
	95B 419 091 AP 2W0	Schwarz			
2	N 910 207 01	Schraube		1	
		M 18 X 1,5 X 26			
3	95B 419 732	Abdeckung		1	
	95B 419 732 GT8	Galvanosilber			
4	95B 419 937	Blende	/L	1	
		hinten			
		links			
	95B 419 937 6N3	Schwarz-Matt			
(4)	95B 419 936	Blende	/R	1	
		hinten			
		rechts			
	95B 419 936 6N3	Schwarz-Matt			
5	95B 419 938 D	Blende		1	
		vorn			
		unten			
	95B 419 938 D 6N3	Schwarz-Matt			
6	95B 419 938 B	Blende		1	I2ZM
		hinten			
		unten			
	95B 419 938 B 6N3	Schwarz-Matt			
(6)	95B 951 527	Blende		1	I1XA/1XG/2FX
					I2ZH
		hinten			
		unten			
	95B 951 527 6N3	Schwarz-Matt			
7	95B 971 388 B	Leitungsstrang		1	
8	95B 419 798 D	Abdeckung		1	I2ZH/2ZM
		hinten			
		Kunststoff			
	95B 419 798 D 5Q0	Schwarz			
(8)	95B 419 798 E	Abdeckung		1	I1XA/1XG/2FX
		hinten			
		Leder			
	95B 419 798 E A34	Schwarz			
9	95B 998 537	Satz		1	
		Schalter			
		Multifunktion-Einheit			
		Schwarz-Matt			
10	95B 998 540 A	Satz		1	
		Schaltpaddle			
		Galvanosilber			
11	95B 959 256	Steuergerät		1	
12	N 107 524 01	Schraube		5	
		M4X10			
13	999 919 304 01	Schraube		6	
		M3X8			
14	999 919 305 01	Schraube		4	
		M4X30			

Bildtafel: 403-06

PORSCHE

Modell: 95B **Laufzeit:** 2014>>

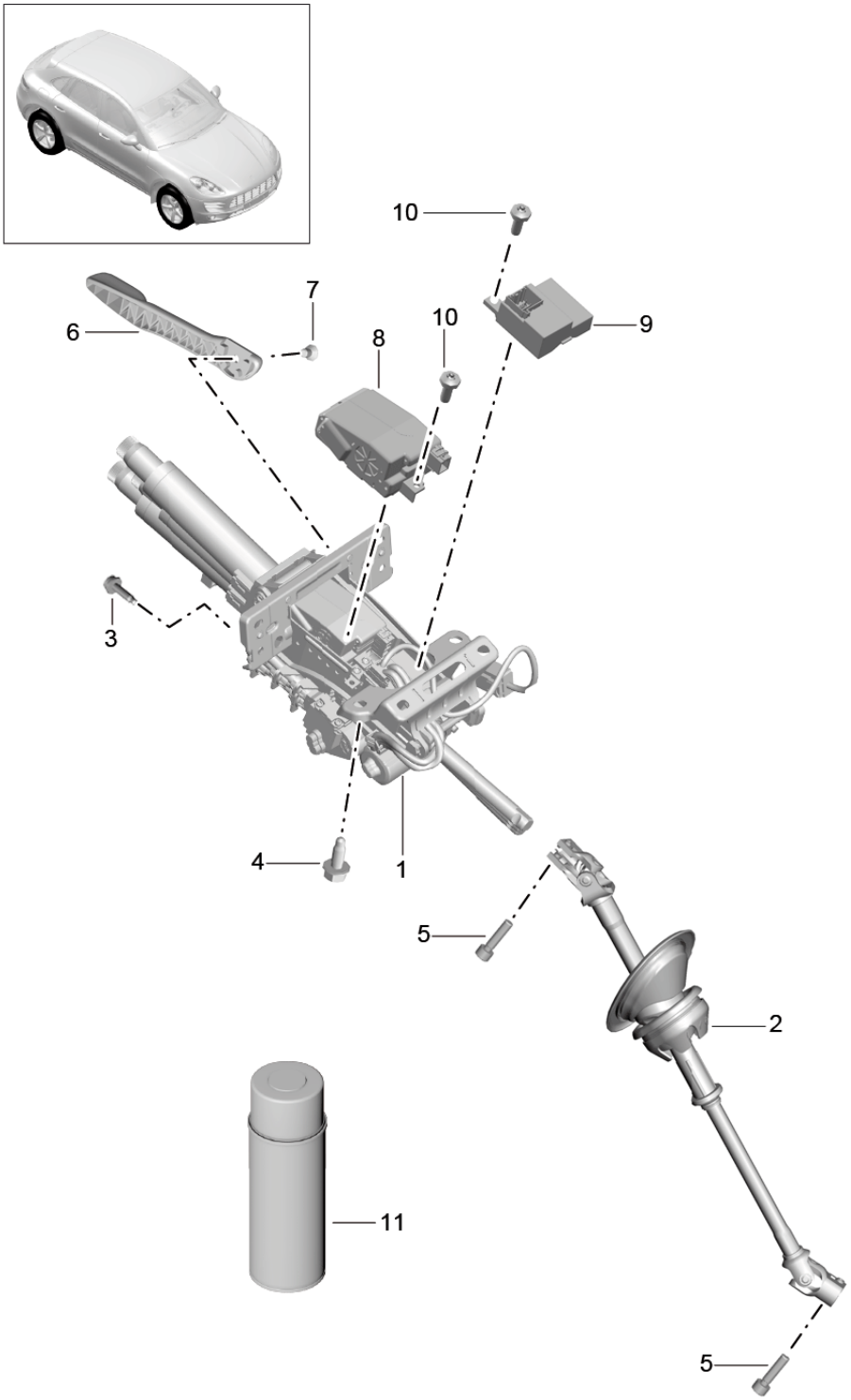

Modell: 95B **Laufzeit: 2014>>**

Pos	Teilenummer	Benennung	Bemerkung	St	Modellangabe
		Lenksäule Lenkzwischenwelle			
1	95B 419 506 A	Lenksäule		1	-IB0D/-IB0E I0RC/2C4
(1)	95B 419 506 S	Lenksäule		1	-IB0D/-IB0E I0RC/2C4
(1)	95B 419 506 H	Lenksäule		1	-IB0D/-IB0E I0RZ/2C4
(1)	95B 419 506 AA	Lenksäule		1	-IB0D/-IB0E I0RZ/2C4
(1)	95B 419 506 L	Lenksäule		1	-IB0D/-IB0E I0RC/2C5
(1)	95B 419 506 P	Lenksäule		1	-IB0D/-IB0E I0RC/2C5
(1)	95B 419 506 N	Lenksäule		1	-IB0D/-IB0E I0RZ/2C5
(1)	95B 419 506 R	Lenksäule		1	-IB0D/-IB0E I0RZ/2C5
2	95B 419 753	Lenkzwischenwelle siehe Technische Information GR. 4 NR. SY1714 bei Bedarf mitbestellen: 999.917.828.00	/LL	1	IL0L
(2)	95B 419 753 A	Lenkzwischenwelle siehe Technische Information GR. 4 NR. SY1714 bei Bedarf mitbestellen: 999.917.828.00	/RL	1	IL0R
3	N 106 447 01	Zylinderschraube M8X30		2	
4	N 019 526 9	Sechskantschraube M8X22		2	
5	N 105 184 05	Vielzahnschraube M8X30		2	
6	4G0 419 378 C	Griff		1	I2C5
7	N 107 393 01	Linsenschraube		1	I2C5
8	7PP 905 852 C	Steuergerät		1	I0RC
9	4H0 907 705 K	Steuergerät		1	I2C4
10	8E0 035 413	Schraube		2	
11	999 917 828 00	Fett Sprayflasche siehe Technische Information GR. 4 NR. SY1714		X	

Bildtafel: 501-00

Modell: 95B **Laufzeit: 2014>>**

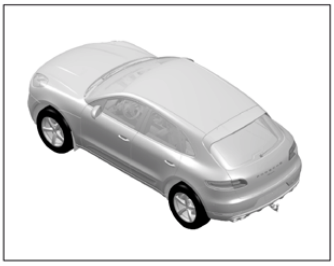

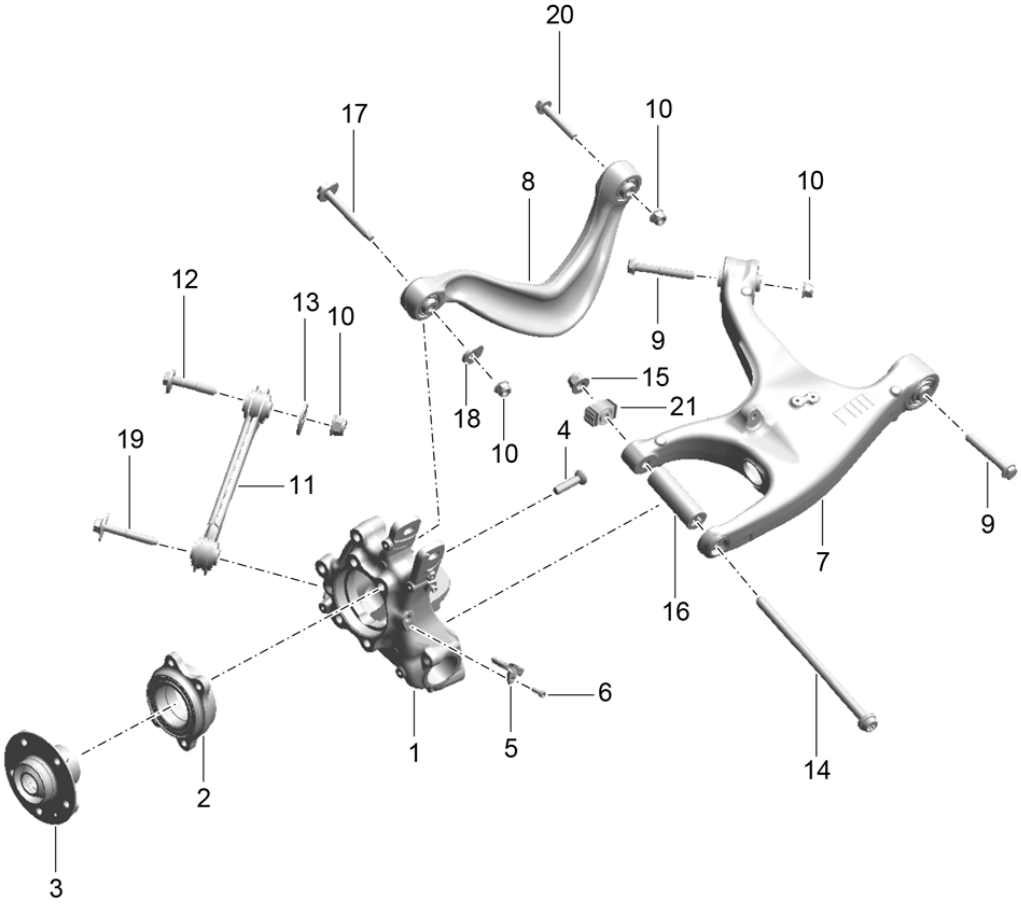

Bildtafel: 501-00

PORSCHE

Modell: 95B **Laufzeit: 2014>>**

Pos	Teilenummer	Benennung	Bemerkung	St	Modellangabe
		Hinterachse			
		Radträger			
		Radnabe			
		Querlenker			
		Spurstange			
1	95B 505 431 Y	Radträger	/L	1	
(1)	95B 505 432 Y	Radträger	/R	1	
2	8K0 407 625 B	Schrägkugellager		2	
3	8K0 407 613 B	Radnabe		2	
4	WHT 000 237 A	Vielzahnschraube		8	
		M12 X 1.5 X 45			
5	95B 927 803	Drehzahlfühler	/R	1	
(5)	95B 927 804	Drehzahlfühler	/L	1	
6	N 014 740 11	Zylinderschraube		2	
		M6 X 16			
-	G 052 778 A2	Fett		1	
		Spraydose			
		25 ML			
7	8R0 505 311 F	Querlenker	/L	1	
		unten			
(7)	8R0 505 312 F	Querlenker	/R	1	
		unten			
8	8K0 505 323 H	Querlenker	/L	1	
		oben			
(8)	8K0 505 324 H	Querlenker	/R	1	
		oben			
9	WHT 002 479	Sechskantschraube		4	
		M12 X 1.5 X 87			
10	WHT 002 557	Sechskantmutter		8	
		M12 X 1.5			
11	8K0 501 529 L	Spurstange		2	
12	WHT 002 053	Exzenterschraube		2	
		M12 X 1.5 X 65			
13	WHT 002 492	Exzenterscheibe		2	
		35X3			
14	WHT 003 818	Kombischraube		2	
		M14 X 1.5 X 265			
		Querlenker			
		unten			
15	N 104 018 01	Sechskantmutter		2	
		M14 X 1.5			
		Querlenker			
		unten			
16	8K0 505 139 F	Distanzrohr		2	
		Querlenker			
		unten			
17	WHT 000 228 A	Einstellschraube		2	
		M 12 X 1,5 X 100			
		Querlenker			
		oben			
18	WHT 000 232 A	Einstellscheibe		2	
		Querlenker			
		oben			
19	WHT 002 059	Kombischraube		2	
		M12 X 1.5 X 80.8			
		Spurstange			
20	N 105 007 01	Kombischraube		2	
		M12X1.5X70			
21	9A7 505 279 00	Lager		2	
		Radträger			

Bildtafel: 501-03

PORSCHE

Modell: 95B **Laufzeit:** 2014>>

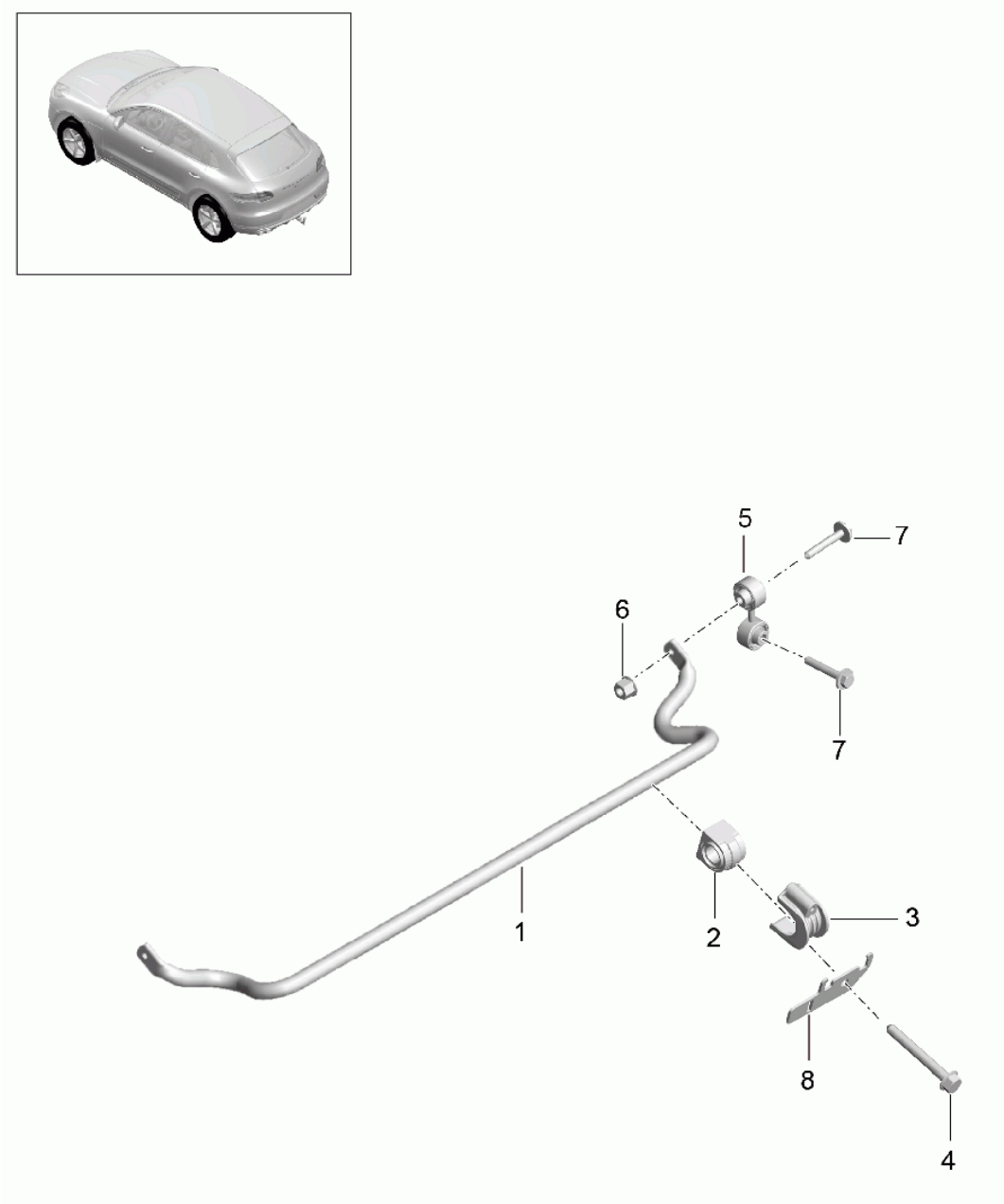

Bildtafel: 501-03

PORSCHE

Modell: 95B **Laufzeit:** 2014>>

Pos	Teilenummer	Benennung	Bemerkung	St	Modellangabe
		Stabilisator			
1	95B 511 305	Stabilisator		1	IDM0
(1)	95B 511 305 A	Stabilisator		1	IDD7/DU0/DU1 ID1V/D43/D51
2	95B 511 035	Stabilisatorlager		2	
3	95B 511 439	Schelle		2	
4	N 106 957 01	Sechskantschraube M 8 X 56		4	
5	95B 505 465	Stabilisatorgehänge		2	
6	N 102 723 02	Sechskantmutter M 10		2	
7	N 909 978 02	Kombischraube M 10 X 65-TCX		4	
8	95B 907 324 A	Halter Adapter Steuergerät Reifendruck-Kontrollsystem		1	

Bildtafel: 501-05

Modell: 95B **Laufzeit: 2014>>**

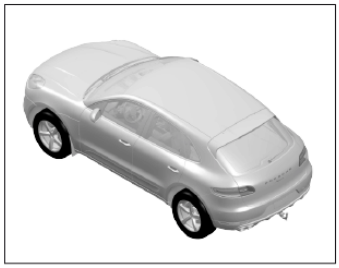

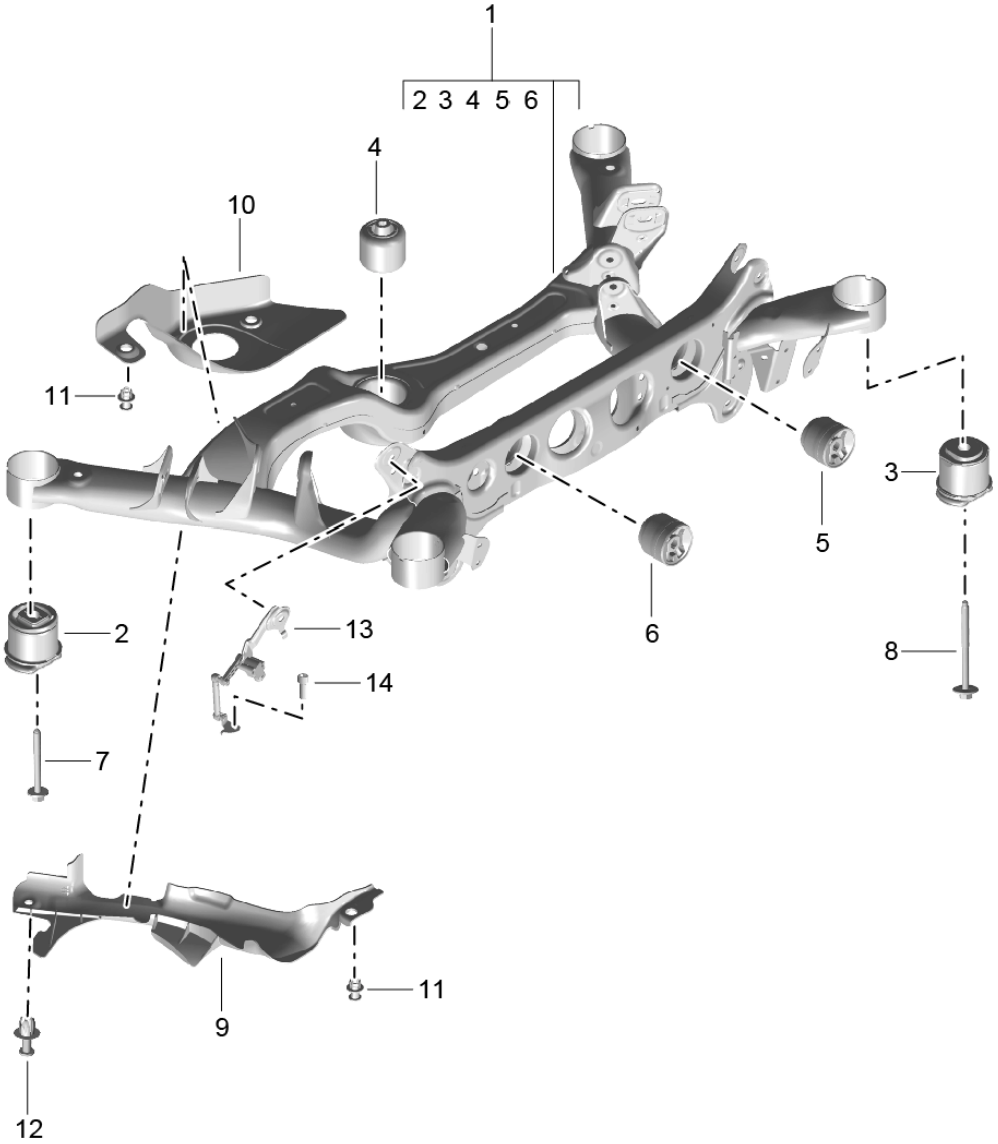

Bildtafel: 501-05

Modell: 95B **Laufzeit: 2014>>**

Pos	Teilenummer	Benennung	Bemerkung	St	Modellangabe
		Hinterachse Fahrschemel Niveausensor			
1	95B 505 235 B	Fahrschemel		1	
(1)	95B 505 235 C	Fahrschemel		1	
2	8R0 505 145 K	Lager Fahrschemel vorn		2	
3	8R0 505 145 A	Lager Fahrschemel hinten		2	
4	95B 599 381	Lager Hinterachsgetriebe vorn		1	
(4)	95B 599 381 A	Lager Hinterachsgetriebe vorn		1	
5	8K0 599 257 P	Lager Hinterachsgetriebe hinten	/L	1	
6	8K0 599 257 N	Lager Hinterachsgetriebe hinten	/R	1	
7	N 909 763 02	Sechskantschraube M 14 X 1.5 X 135		2	
8	WHT 004 756	Sechskantschraube M 12 X 1.5 X 145		2	
9	8R0 505 413 A	Steinschlagschutz Fahrschemel links		1	IDD7/DM0/DU0 IDU1/D1V/D43 ID51/6EC
(9)	8R0 505 414 A	Steinschlagschutz Fahrschemel rechts		1	IDD7/DM0/DU0 IDU1/D1V/D43 ID51/6EC
(10)	8R0 505 565	Steinschlagschutz Fahrschemel mitte		1	IDD7/DM0/D1V ID43/D51/6EC
(10)	95B 505 565	Steinschlagschutz Fahrschemel mitte		1	IDU0/DU1/6EC
(10)	95B 505 565 A	Steinschlagschutz Fahrschemel mitte		1	IDU0/DU1/6EA
11	4F0 501 329 A	Clip		8	I6EC
(11)		Clip		2	IDU0/DU1/6EA
12	8K0 501 329	Clip		2	I6EC
13	8R0 941 309 B	Niveausensor	/L	1	
(13)	8R0 941 310 E	Niveausensor	/R	1	I1BH/1BK
14	N 014 740 11	Zylinderschraube M6X16		1	

Bildtafel: 501-20

Modell: 95B **Laufzeit: 2014>>**

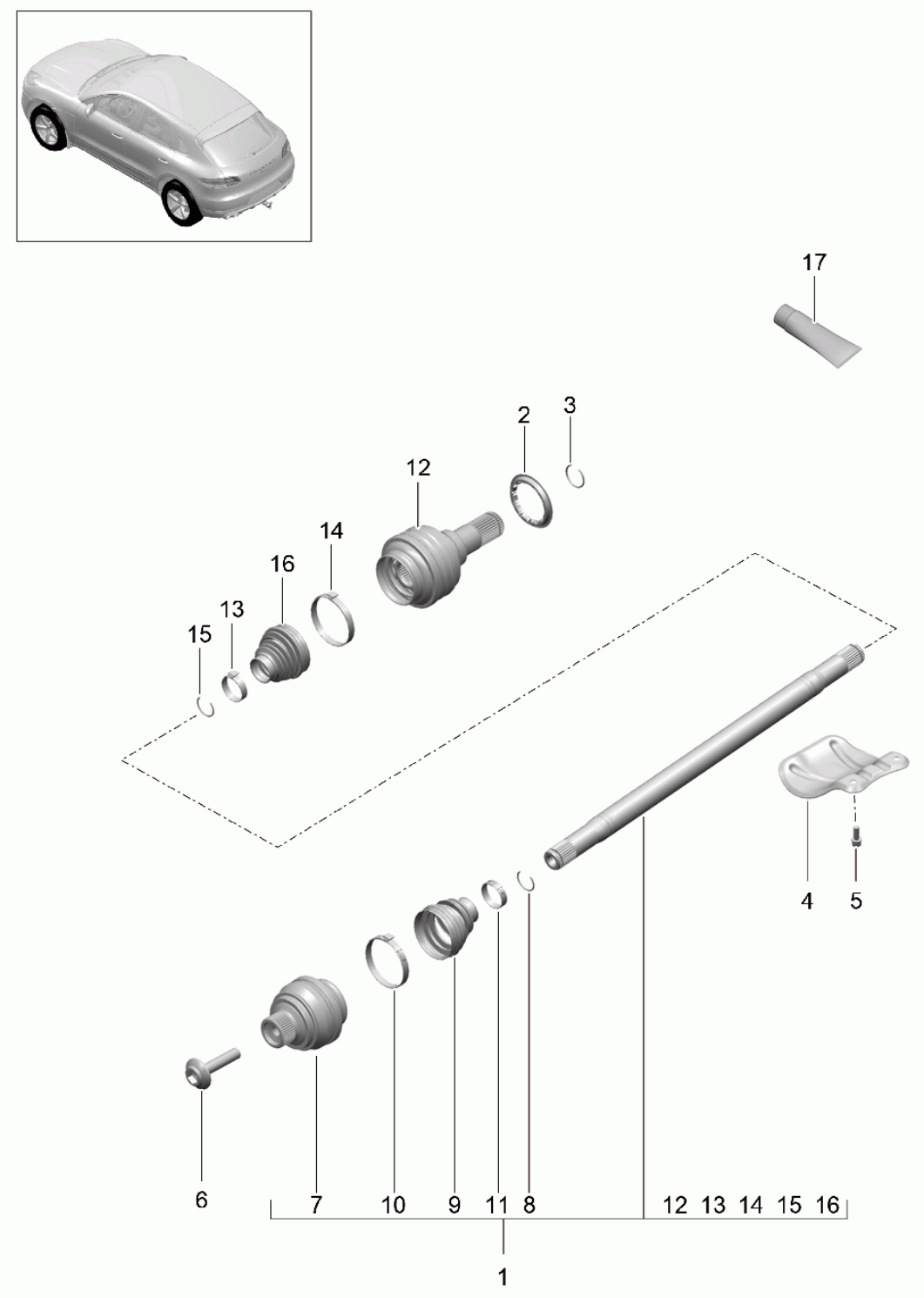

Bildtafel: 501-20

Modell: 95B **Laufzeit:** 2014>>

Pos	Teilenummer	Benennung	Bemerkung	St	Modellangabe
		Gelenkwelle			
1	95B 501 203	Gelenkwelle		2	IDD7/DU1/D1V ID43/D51/1Y0
(1)	95B 501 203 C	Gelenkwelle		2	IDM0/DU0/1Y0
(1)	95B 501 203 A	Gelenkwelle links	/L	1	I1Y1
(1)	95B 501 203 B	Gelenkwelle rechts	/R	1	I1Y1
2	7PP 501 811	Schutzring		2	
3	955 332 125 00	Sicherungsring		2	
4	8K0 501 721 A	Abschirmblech		1	
5	N 106 649 01	Schraube M8X16		2	
6	8E0 407 643 A	Sechskantschraube M16X227		2	
7	95B 501 305	Gleichlaufgelenk aussen		2	IDD7/DU1/D1V ID43/D51/1Y0
(7)		Gleichlaufgelenk aussen		2	I1Y1
(7)	95B 501 305 A	Gleichlaufgelenk aussen		2	IDM0/DU0/1Y0
8	N 911 891 01	Sicherungsring Gelenk aussen		2	
9	95B 501 151	Faltenbalg aussen		2	
10	N 106 015 01	Klemmschelle Faltenbalg aussen 74.5X10X1		2	
11	999 512 117 01	Klemmschelle Faltenbalg aussen 36.55		2	
12	95B 501 331	Gelenk innen		2	IDD7/DU1/D1V ID43/D51/1Y0
(12)	95B 501 331 C	Gelenk innen		2	IDM0/DU0/1Y0
(12)	95B 501 331 A	Gelenk innen links	/L	1	I1Y1
(12)	95B 501 331 B	Gelenk innen rechts	/R	1	I1Y1
13	999 512 068 01	Klemmschelle Faltenbalg innen 35.80		2	
14	N 106 015 01	Klemmschelle Faltenbalg innen 74.5X10X1		2	
15	N 911 891 01	Sicherungsring Gelenk innen		2	
16	95B 501 151	Faltenbalg innen		2	
17	000 043 110 02	Fett 1 TUBE 100 GR.		X	

Bildtafel: 502-00

PORSCHE

Modell: 95B **Laufzeit:** 2014>>

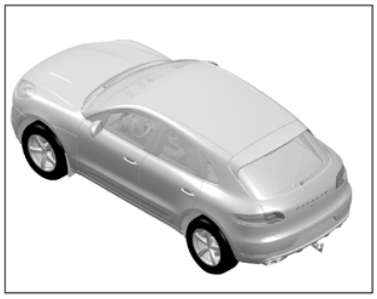

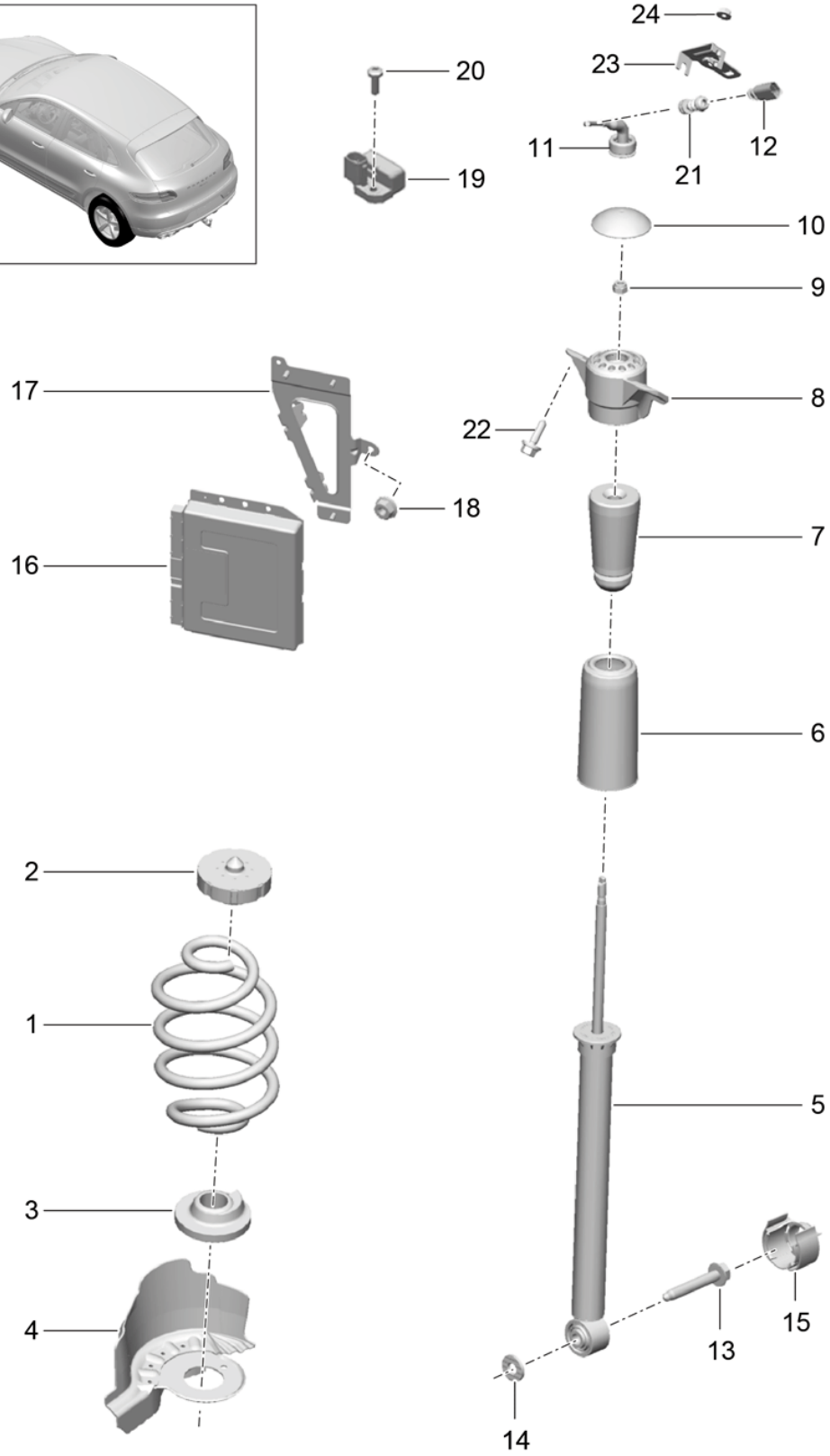

Bildtafel: 502-00

PORSCHE

Modell: 95B **Laufzeit: 2014>>**

Pos	Teilenummer	Benennung	Bemerkung	St	Modellangabe
		Federung			I1BA/1BH
		Stahl			
		Dämpferbein			
1	95B 511 115	Schraubenfeder		1	I0YA/0YB/1BA
	95B 511 115 504	Satz			
		Kennzeichnung			
		Grün			
		Blau			
(1)	95B 511 115 A	Schraubenfeder		1	I0YC/0YD/1BA
	95B 511 115 A 504	Satz			
		Kennzeichnung			
		Grün			
		Orange			
(1)	95B 511 115 B	Schraubenfeder		1	I0YE/0YF/1BA
	95B 511 115 B 504	Satz			
		Kennzeichnung			
		Grün			
		Braun			
(1)	95B 511 115 C	Schraubenfeder		1	I0YG/0YH/1BA
	95B 511 115 C 504	Satz			
		Kennzeichnung			
		Grün			
		Rot			
(1)	95B 511 115 E	Schraubenfeder		1	-IE0W/I0YA
					I1BH
	95B 511 115 E 504	Satz			
		Kennzeichnung			
		Blau			
		Orange			
(1)	95B 511 115 F	Schraubenfeder		1	-IE0W/I0YB
					I0YC/1BH
	95B 511 115 F 504	Satz			
		Kennzeichnung			
		Blau			
		Braun			
(1)	95B 511 115 G	Schraubenfeder		1	-IE0W/I0YD
					I0YE/1BH
	95B 511 115 G 504	Satz			
		Kennzeichnung			
		Blau			
		Rot			
(1)	95B 511 115 H	Schraubenfeder		1	-IE0W/I0YF
					I0YG/1BH
	95B 511 115 H 504	Satz			
		Kennzeichnung			
		Blau			
		Dunkelrot			
(1)	95B 511 115 J	Schraubenfeder		1	-IE0W/I0YH
					I1BH
	95B 511 115 J 504	Satz			
		Kennzeichnung			
		Blau			
		Dunkelblau			
(1)	95B 511 115 AD	Schraubenfeder		1	IE0W/0YA/1BH
	95B 511 115 AD 504	Satz			
		Kennzeichnung			
		Silber			
		Weiss			
(1)	95B 511 115 AE	Schraubenfeder		1	IE0W/0YB/0YC
					I1BH
	95B 511 115 AE 504	Satz			
		Kennzeichnung			
		Silber			

Bildtafel: 502-00

Modell: 95B **Laufzeit: 2014>>**

Pos	Teilenummer	Benennung	Bemerkung	St	Modellangabe
		Gelb			
(1)	95B 511 115 AF	Schraubenfeder		1	IE0W/0YD/0YE I1BH
	95B 511 115 AF 504	Satz Kennzeichnung Silber			
		Orange			
(1)	95B 511 115 AG	Schraubenfeder		1	IE0W/0YF/0YG I1BH
	95B 511 115 AG 504	Satz Kennzeichnung Silber			
		Rosa			
(1)	95B 511 115 AH	Schraubenfeder		1	IE0W/0YH/1BH
	95B 511 115 AH 504	Satz Kennzeichnung Silber			
		Violett			
(1)	95B 511 115 AJ	Schraubenfeder		1	IE0W/0YJ/1BH
	95B 511 115 AJ 504	Satz Kennzeichnung Silber			
		Blau			
2	95B 512 149 B	Federteller oben		2	
3	8K0 512 297 E	Federteller unten		2	
4	8R0 511 539 C	Steinschlagschutz	/L	1	
(4)	8R0 511 540 C	Steinschlagschutz	/R	1	
5	95B 513 035 D	Schwingungsdämpfer		2	I1BA
(5)	95B 513 035 A	Schwingungsdämpfer		2	I1BH
6	8K0 512 137 A	Schutzhülle		2	
7	95B 512 131 C	Anschlagpuffer		2	I1BA
(7)	95B 512 131 D	Anschlagpuffer		2	-IE0W/I1BH
(7)	95B 512 131 E	Anschlagpuffer		2	IE0W/1BH
8	8K0 513 353 E	Dämpferlager		2	I1BA
(8)	95B 513 353 A	Dämpferlager		2	I1BH
9	N 102 951 01	Sechskantmutter		2	I1BA
(9)	N 100 289 10	Sechskantmutter		2	I1BH
10	8K0 512 135	Schutzkappe		2	I1BA
11	95B 971 873 A	Tülle		2	I1BH
12	1J0 973 802	Steckergehäuse		2	I1BH
13	N 105 008 02	Sechskantschraube M14 X 1.5 X 90		2	
14	WHT 002 389	Scheibe		2	
15	8K0 511 533 A	Steinschlagschutz		2	
16	95B 907 557 C	Steuergerät		1	I1BH
17	95B 907 713	Halter Steuergerät		1	
18	N 015 082 10	Sechskantmutter M6		6	
19	95B 907 508	Beschleunigungssensor		1	I1BH
20	N 101 961 03	Linsenschraube M6X18		1	I1BH
21	95B 971 878	Schutzkappe		2	I1BH
22	N 910 661 01	Kombischraube M10X35		4	I1BH
23	95B 971 005	Kabelhalter links	/L	1	I1BH
(23)	95B 971 006	Kabelhalter rechts F 95FLB 90001>>95FLB 90835	/R	1	I1BH

Modell: 95B **Laufzeit: 2014>>**

Pos	Teilenummer	Benennung	Bemerkung	St	Modellangabe
		F 95FLB 50001>>95FLB 51639 F 95FLB 70001>>95FLB 76019 F 95FLB 00001>>95FLB 00374			
(23)	95B 971 006 A	Kabelhalter rechts F 95FLB 90836>> F 95FLB 51640>> F 95FLB 76020>> F 95FLB 00375>>	/R	1	I1BH
24	N 015 082 10	Sechskantmutter M6		2	I1BH

Bildtafel: 502-05

PORSCHE

Modell: 95B **Laufzeit:** 2014>>

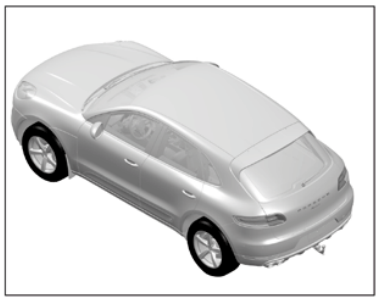

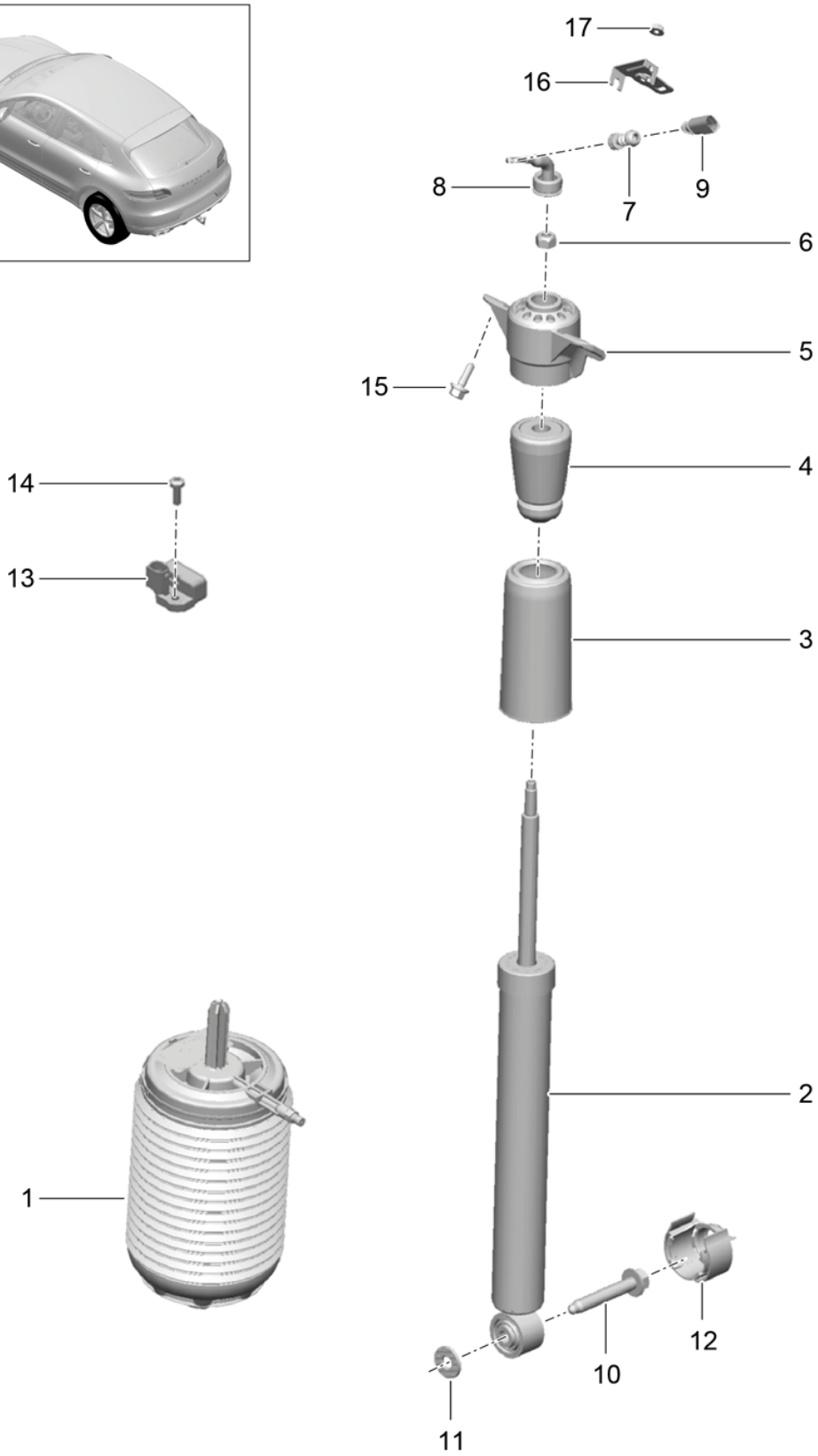

Bildtafel: 502-05

Modell: 95B **Laufzeit: 2014>>**

Pos	Teilenummer	Benennung	Bemerkung	St	Modellangabe
		Luftfeder Dämpferbein			I1BK
1	95B 616 001 A	Luftfeder Modul	/L	1	-IE0W
(1)	95B 616 001 C	Luftfeder Modul	/L	1	IE0W
(1)	95B 616 002 A	Luftfeder Modul	/R	1	-IE0W
(1)	95B 616 002 C	Luftfeder Modul	/R	1	IE0W
2	95B 513 035 A	Schwingungsdämpfer		2	
3	8K0 512 137 A	Schutzhülle		2	
4	95B 512 131 B	Anschlagpuffer		2	-IE0W
(4)	95B 512 131 F	Anschlagpuffer		2	IE0W
5	95B 513 353 A	Dämpferlager		2	
6	N 100 289 10	Sechskantmutter		2	
7	95B 971 878	Schutzkappe		2	
8	95B 971 873 A	Tülle		2	
9	1J0 973 802	Steckergehäuse		2	
10	N 105 008 02	Sechskantschraube M14 X 1.5 X 90		2	
11	WHT 002 389	Scheibe		2	
12	8K0 511 533 A	Steinschlagschutz		2	
13	95B 907 508	Beschleunigungssensor		1	
14	N 101 961 03	Linsenschraube M6X18		1	
15	N 910 661 01	Kombischraube M10X35		4	
16	95B 971 005	Kabelhalter links	/L	1	
(16)	95B 971 006	Kabelhalter rechts F 95FLB 90001>>95FLB 90835 F 95FLB 50001>>95FLB 51639 F 95FLB 70001>>95FLB 76019 F 95FLB 00001>>95FLB 00374	/R	1	
(16)	95B 971 006 A	Kabelhalter rechts F 95FLB 90836>> F 95FLB 51640>> F 95FLB 76020>> F 95FLB 00375>>	/R	1	
17	N 015 082 10	Sechskantmutter M6		2	
-		Steuergerät siehe Bildtafel 6/06/00		1	

Bildtafel: 601-00

PORSCHE

Modell: 95B **Laufzeit: 2014>>**

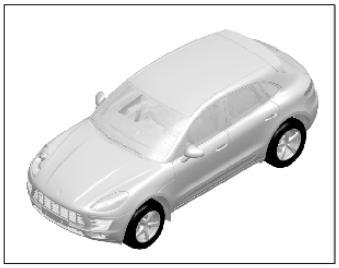

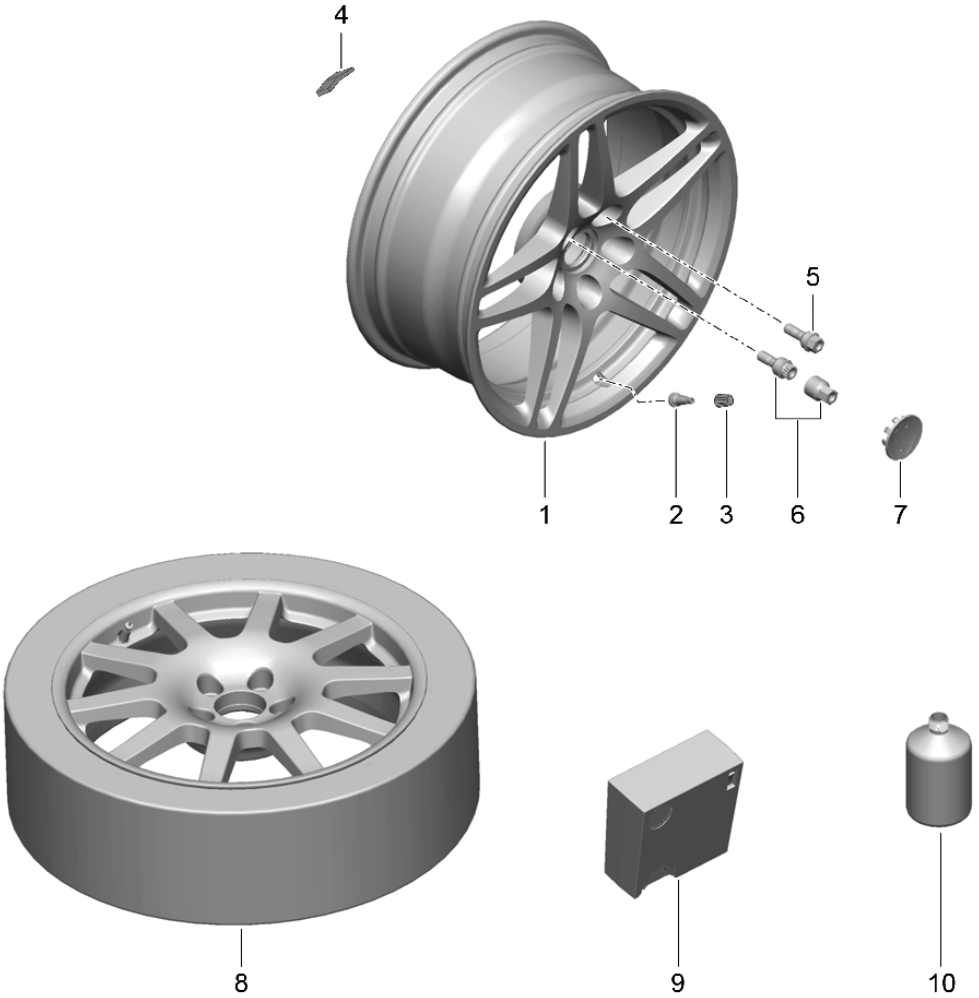

Bildtafel: 601-00

Modell: 95B **Laufzeit: 2014>>**

Pos	Teilenummer	Benennung	Bemerkung	St	Modellangabe
		Räder			
		siehe			
		Herstellerbescheinigung			
		Gruppe 4			
		Dokument			
		01/14			
1	95B 601 025 AH	Leichtmetallrad		2	IC5F
		8,0 J X 18			
		ET 21			
	95B 601 025 AH 8Z8	Silber			
(1)	95B 601 025 F	Leichtmetallrad		2	IC6P
		8,0 J X 19			
		H2 ET 21			
	95B 601 025 F 88Z	Silber			
(1)	95B 601 025 J	Leichtmetallrad		2	IC6X
		8,0 J X 19			
		H2 ET 21			
	95B 601 025 J 88Z	Brilliantchromlack			
(1)	95B 601 025 M	Leichtmetallrad		2	ICY3
		9,0 J X 20			
		H2 ET 26			
	95B 601 025 M OC6	Titan			
(1)	95B 601 025 BF	Leichtmetallrad		2	I41L
		9,0 J X 20			
		H2 ET 26			
	95B 601 025 BF JE1	Schwarz-Matt			
(1)	95B 601 025 Q	Leichtmetallrad		2	ICY4
		9,0 J X 20			
		H2 ET 26			
	95B 601 025 Q 88Z	Brilliantchromlack			
(1)	95B 601 025 T	Leichtmetallrad		2	IC7T
		9,0 J X 21			
		H2 ET 26			
	95B 601 025 T OC6	Titan			
(1)	95B 601 025 AT	Leichtmetallrad		2	IC7T
		9,0 J X 21			
		H2 ET 26			
	95B 601 025 AT OC6	Titan			
(1)	95B 601 025 AT	Leichtmetallrad		2	I46X
		9,0 J X 21			
		H2 ET 26			
	95B 601 025 AT 041	Schwarz			
(1)	95B 601 025 AF	Leichtmetallrad		2	IC7N
		8,0 J X 18			
		H2 ET 21			
	95B 601 025 AF 8Z8	Silber			
(1)	95B 601 025 AC	Leichtmetallrad		2	IC9K/V95/V96
		9,0 J X 21			
		H2 ET 26			
	95B 601 025 AC M7Z	Silber-Metallic			IC9K
	95B 601 025 AC 041	Schwarz			IV95
	95B 601 025 AC OB5	Platinum-Seidenmatt			IV96
(1)	95B 601 025 AB	Leichtmetallrad		2	IC7T
		10,0 J X 21			
		H2 ET 19			
	95B 601 025 AB OC6	Titan			
(1)	95B 601 025 BA	Leichtmetallrad		2	IC7T
		10,0 J X 21			
		H2 ET 19			
	95B 601 025 BA OC6	Titan			
(1)	95B 601 025 BA	Leichtmetallrad		2	I46X
		10,0 J X 21			
		H2 ET 19			

Bildtafel: 601-00

Modell: 95B **Laufzeit: 2014>>**

Pos	Teilenummer	Benennung	Bemerkung	St	Modellangabe
	95B 601 025 BA 041	Schwarz			
(1)	95B 601 025 AK	Leichtmetallrad		2	IC7N
		9,0 J X 18			
		H2 ET 21			
	95B 601 025 AK 8Z8	Silber			
(1)	95B 601 025 AL	Leichtmetallrad		2	IC5F
		9,0 J X 18			
		H2 ET 21			
	95B 601 025 AL 8Z8	Silber			
(1)	95B 601 025 AM	Leichtmetallrad		2	IC6P
		9,0 J X 19			
		H2 ET 21			
	95B 601 025 AM 88Z	Silber			
(1)	95B 601 025 AN	Leichtmetallrad		2	IC6X
		9,0 J X 19			
		H2 ET 21			
	95B 601 025 AN 88Z	Brilliantchromlack			
(1)	95B 601 025 P	Leichtmetallrad		2	ICY3
		10,0 J X 20			
		H2 ET 19			
	95B 601 025 P OC6	Titan			
(1)	95B 601 025 BG	Leichtmetallrad		2	I41L
		10,0 J X 20			
		H2 ET 19			
	95B 601 025 BG JE1	Schwarz-Matt			
(1)	95B 601 025 S	Leichtmetallrad		2	ICY4
		10,0 J X 20			
		H2 ET 19			
	95B 601 025 S 88Z	Brilliantchromlack			
(1)	95B 601 025 AE	Leichtmetallrad		2	IC9K/V95/V96
		10,0 J X 21			
		H2 ET 19			
	95B 601 025 AE M7Z	Silber-Metallic			IC9K
	95B 601 025 AE 041	Schwarz			IV95
	95B 601 025 AE OB5	Platinum-Seidenmatt			IV96
2	900 265 001 50	Gummiventil		4	-I7K3/-I7K4
(2)		Ventil		4	I7K3/7K4
		Reifendruck-Kontrollsystem			
		siehe Gruppe			
		6/01/05			
3	955 361 163 00	Kappe		4	
4	997 361 405 00	Klebegewicht		X	
		5 G.			
(4)	997 361 410 00	Klebegewicht		X	
		10 G.			
(4)	997 361 415 00	Klebegewicht		X	
		15 G.			
(4)	997 361 420 00	Klebegewicht		X	
		20 G.			
(4)	997 361 425 00	Klebegewicht		X	
		25 G.			
(4)	997 361 430 00	Klebegewicht		X	
		30 G.			
(4)	997 361 435 00	Klebegewicht		X	
		35 G.			
(4)	997 361 440 00	Klebegewicht		X	
		40 G.			
(4)	997 361 445 00	Klebegewicht		X	
		45 G.			
(4)	997 361 450 00	Klebegewicht		X	
		50 G.			
(4)	997 361 455 00	Klebegewicht		X	
		55 G.			

Modell: 95B **Laufzeit: 2014>>**

Pos	Teilenummer	Benennung	Bemerkung	St	Modellangabe
(4)	997 361 460 00	Klebegewicht 60 G.		X	
5	WHT 006 978	Radschraube		X	I1PC
6	WHT 006 979 A	Satz Radschrauben Diebstahlsicherung bestehend aus:		1	-I444
		Radschraube		4	
		Adapter		1	
(6)	WHT 006 980 A	Satz Radschrauben Diebstahlsicherung bestehend aus:		1	IB0N/1PC
		Radschraube		4	
		Adapter		1	
7	95B 601 150	Radzierdeckel konkav		4	I1NE
	95B 601 150 8Z8	Brilliantsilber			IC5F/C7N
	95B 601 150 88Z	Brilliantchromlack			IC6P/C6X
(7)	95B 601 150 A	Radzierdeckel farbig konkav		4	I1NP
	95B 601 150 A 8Z8	Brilliantsilber			IC5F/C7N
	95B 601 150 A 88Z	Brilliantchromlack			IC6P/C6X
	95B 601 150 A M7Z	GT-silber-metallic			IC9K
(7)	95B 601 150 D	Radzierdeckel farbig konkav		4	I1NP
	95B 601 150 D 041	Schwarz			IV95
	95B 601 150 D OB5	Platinum-Seidenmatt			IV39/V96
(7)	95B 601 149	Radzierdeckel konkav		4	IC7T/1NE/46X
(7)	95B 601 149 A	Radzierdeckel farbig konkav		4	IC7T/1NP/46X
(7)	95B 601 151	Radzierdeckel konvex		4	I1NE
	95B 601 151 OC6	Titan			ICY3
	95B 601 151 88Z	Brilliantchromlack			ICY4
(7)	95B 601 151 A	Radzierdeckel farbig konkav		4	I1NP
	95B 601 151 A OC6	Titan			ICY3
	95B 601 151 A 88Z	Brilliantchromlack			ICY4
	95B 601 151 A JE1	Schwarz-Matt			I41L
8	95B 601 011 J	Notrad 18"		1	I1G1
(8)	95B 601 011 K	Notrad 19"		1	I1G4
9	955 652 053 02	Kompressor		1	
10	4L0 012 619 A	Reifenfüllflasche		1	I1G8

Bildtafel: 601-05

PORSCHE

Modell: 95B **Laufzeit:** 2014>>

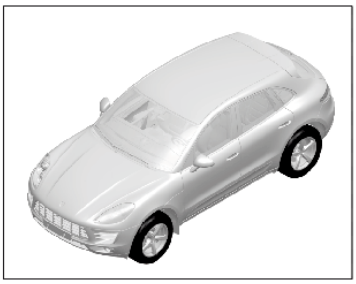

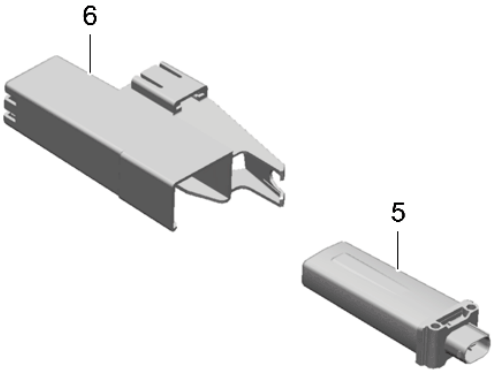

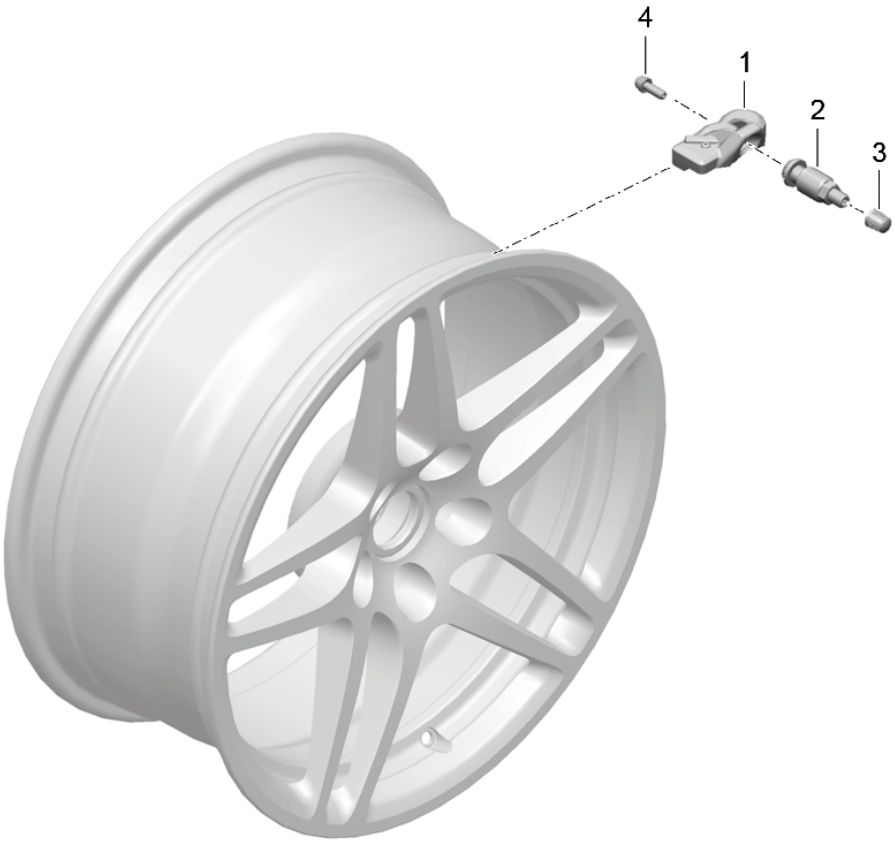

Bildtafel: 601-05

PORSCHE

Modell: 95B **Laufzeit:** 2014>>

Pos	Teilenummer	Benennung	Bemerkung	St	Modellangabe
		Reifendruck-Kontrollsystem			I7K3/7K4
1	5Q0 907 275	Sensor Reifendruckkontrolle mitverwenden: 955.361.053.00 Information vorhanden		4	I7K3
(1)	5Q0 907 275 A	Sensor Reifendruckkontrolle mitverwenden: 955.361.053.00 Information vorhanden		4	I7K4
2	955 361 053 00	Ventil Reifendruckkontrolle Silber		4	IUX6
(2)	9P1 601 361	Ventil Reifendruckkontrolle Schwarz		4	IUX7
3	N 908 729 01	Kappe Ventil Silber		4	IUX6
(3)	WHT 006 913	Kappe Ventil Schwarz		4	IUX7
4	4D0 601 365	Befestigungsschraube		4	
5	7PP 907 273 D	Steuergerät		1	I7K3
(5)	7PP 907 273 E	Steuergerät		1	I7K4
6	95B 907 324	Halter Steuergerät		1	

Bildtafel: 602-00

PORSCHE

Modell: 95B **Laufzeit:** 2014>>

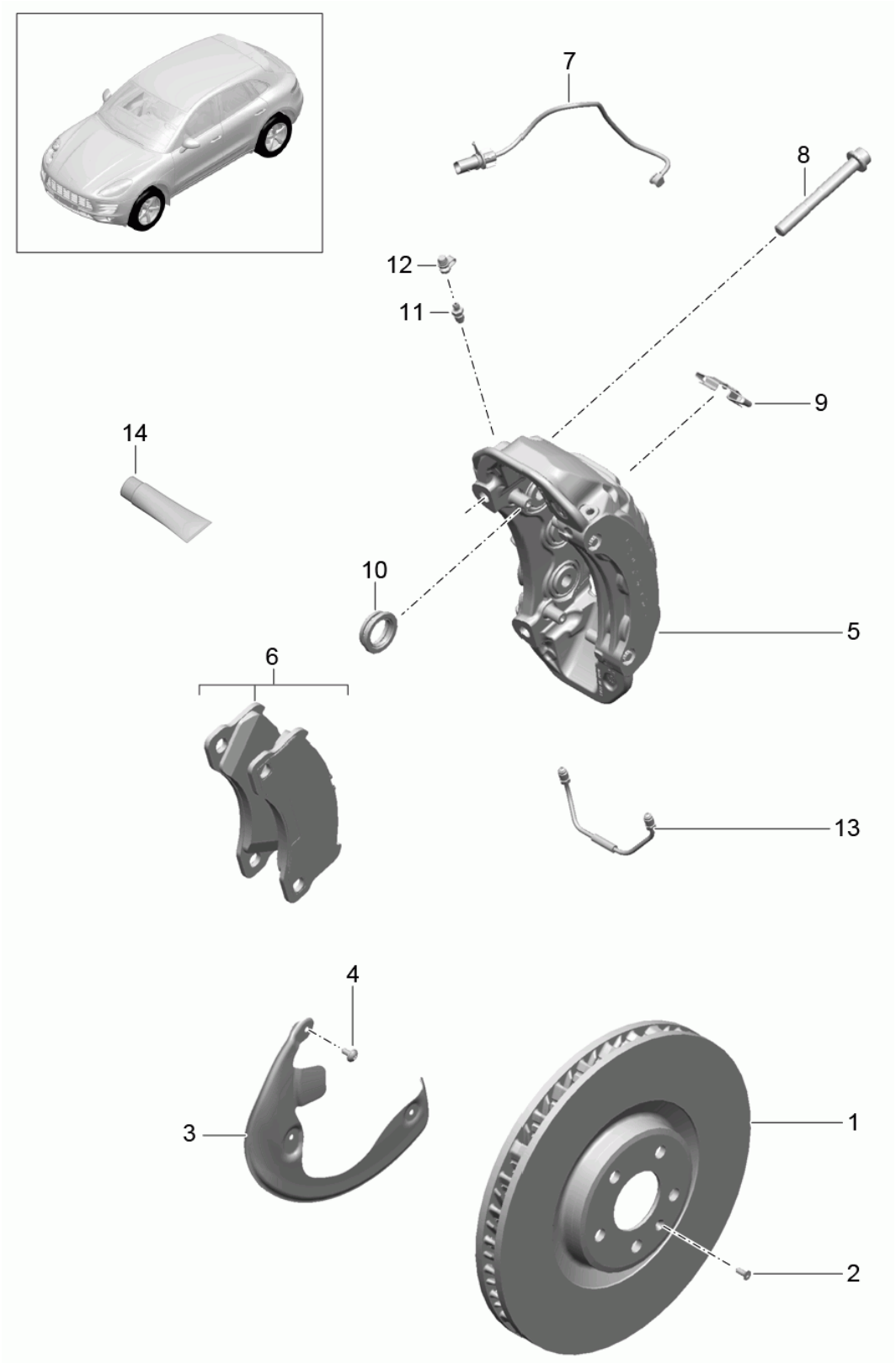

Modell: 95B **Laufzeit: 2014>>**

Pos	Teilenummer	Benennung	Bemerkung	St	Modellangabe
		Scheibenbremse Vorderachse			
1	95B 615 301 B	Bremsscheibe 17" 345X30	/L /R -16	2	I1LA
1	95B 615 301 M	Bremsscheibe 17" 345X30	/L /R 16-	2	I1LA
(1)	95B 615 301	Bremsscheibe 18" 350X34	/L	1	I1LB/1LF
(1)	95B 615 301 F	Bremsscheibe 18" 350X34	/L	1	I1LB/1LF
(1)	95B 615 301 E	Bremsscheibe 18" 360X36	/L	1	I1LG/1ZK
(1)	95B 615 301 G	Bremsscheibe 18" 360X36	/L	1	I1LG/1ZK
(1)	95B 615 301 D	Bremsscheibe 396X38	/L	1	I1LY
(1)	95B 615 302	Bremsscheibe 18" 350X34	/R	1	I1LB/1LF
(1)	95B 615 302 F	Bremsscheibe 18" 350X34	/R	1	I1LB/1LF
(1)	95B 615 302 E	Bremsscheibe 18" 360X36	/R	1	I1LG/1ZK
(1)	95B 615 302 G	Bremsscheibe 18" 360X36	/R	1	I1LG/1ZK
(1)	95B 615 302 D	Bremsscheibe 396X38	/R	1	I1LY
2	N 106 483 01	Senkschraube M6X16-TC		2	
3	95B 615 311 B	Abdeckblech	/L	1	I1LB/1LF/1LG I1ZK
(3)	95B 615 311 D	Abdeckblech	/L	1	I1LA
(3)	95B 615 311 C	Abdeckblech	/L	1	I1LY
(3)	95B 615 312 B	Abdeckblech	/R	1	I1LB/1LF/1LG I1ZK
(3)	95B 615 312 D	Abdeckblech	/R	1	I1LA
(3)	95B 615 312 C	Abdeckblech	/R	1	I1LY
4	N 107 414 02	Linsenschraube M 6 X 14-TC		6	I1LA/1LB/1LF I1LG/1ZK
(4)		Linsenschraube M 6 X 14-TC		8	I1LY
5	95B 615 123	Festsattel ohne Belag Schwarz mitverwenden: Kombischraube N .911.476.01 mitgeliefert Verbindungsleitung	/L	1 2	I1LA
(5)	95B 615 123 A	Festsattel ohne Belag Silber mitverwenden: Zylinderschraube WHT.004.571.	/L	1 2	I1LB/1LF
(5)	95B 615 123 B	Festsattel ohne Belag Rot mitverwenden: Zylinderschraube WHT.004.571.	/L	1 2	I1LG/1ZK
(5)	95B 615 123 C	Festsattel ohne Belag	/L	1	I1LY

Modell: 95B **Laufzeit: 2014>>**

Pos	Teilenummer	Benennung	Bemerkung	St	Modellangabe
		Gelb			
		mitverwenden:			
		Zylinderschraube			
		WHT.004.571.		2	
(5)	95B 615 124	Festsattel	/R	1	I1LA
		ohne Belag			
		Schwarz			
		mitverwenden:			
		Kombischraube			
		N .911.476.01		2	
		mitgeliefert			
		Verbindungsleitung			
(5)	95B 615 124 A	Festsattel	/R	1	I1LB/1LF
		ohne Belag			
		Silber			
		mitverwenden:			
		Kombischraube			
		WHT.004.571.		2	
(5)	95B 615 124 B	Festsattel	/R	1	I1LG/1ZK
		ohne Belag			
		Rot			
		mitverwenden:			
		Zylinderschraube			
		WHT.004.571		2	
(5)	95B 615 124 C	Festsattel	/R	1	I1LY
		ohne Belag			
		Gelb			
		mitverwenden:			
		Zylinderschraube			
		WHT.004.571.		2	
6	8R0 698 151 H	Bremsbelag-Reparatursatz		1	I1LA
		bestehend aus:			
		Bremsbelag		2	
		innen			
		Bremsbelag		2	
		aussen			
		mitverwenden:			
		Befestigungsteile			
(6)	95B 698 151 E	Bremsbelag-Reparatursatz		1	I1LB
		bestehend aus:			
		Bremsbelag		4	
		mitverwenden:			
		Befestigungsteile			
(6)	95B 698 151 C	Bremsbelag-Reparatursatz		1	I1ZK
		bestehend aus:			
		Bremsbelag		4	
		mitverwenden:			
		Befestigungsteile			
(6)	7P5 698 151 D	Bremsbelag-Reparatursatz		1	I1LY
		bestehend aus:			
		Bremsbelag		4	
		mitverwenden:			
		Befestigungsteile			
7	95B 907 253	Bremsverschleissanzeige		2	I1LB/1LF/1LG
					I1ZK
(7)	95B 907 253 A	Bremsverschleissanzeige		2	I1LA
(7)	95B 907 253 C	Bremsverschleissanzeige		2	I1LY
8	N 911 476 01	Kombischraube		4	I1LA
		M 14 X 1.5 X 48			
(8)	WHT 004 571	Zylinderschraube		4	I1LB/1LF/1LG
					I1ZK
		M 14 X 1.5 X 115			
(8)	WHT 004 572	Zylinderschraube		4	I1LY

Modell: 95B **Laufzeit: 2014>>**

Pos	Teilenummer	Benennung	Bemerkung	St	Modellangabe
		M 14 X 1.5 X 135			
9	8R0 698 269 A	Feder		2	I1LA
		Reparatursatz			
(9)	970 351 959 01	Feder		2	I1LB/1LF/1LG
					I1ZK
		Reparatursatz			
(9)	970 351 959 02	Feder		2	I1LB/1LF/1LG
					I1ZK
		Reparatursatz			
(9)		Feder		2	I1LY
		Reparatursatz			
10	8R0 698 471 A	Reparatursatz		2	I1LA
		bestehend aus:			
		Schutzkappen		4	
		für			
		Festsattel		1	
(10)	955 351 915 20	Reparatursatz		2	I1LB/1LF/1LG
					I1LY/1ZK
		bestehend aus:			
		Schutzkappen		6	
		für			
		Festsattel		1	
11	8A0 615 273	Entlüfterventil		2	I1LA/1LB/1LF
					I1LG/1LY/1ZK
		mit			
		Staubkappe			
12	211 611 483	Staubkappe		2	I1LA/1LB/1LF
					I1LG/1LY/1ZK
13	970 351 961 00	Verbindungsleitung	/L	1	I1LB/1LF/1LG
					I1ZK
(13)	7P5 615 701 A	Verbindungsleitung	/L	1	I1LY
(13)	970 351 962 00	Verbindungsleitung	/R	1	I1LB/1LF/1LG
					I1ZK
(13)	7P5 615 702 A	Verbindungsleitung	/R	1	I1LY
14	000 043 117 00	Bremszylinderpaste		X	
		1 Tube A 50 G			
(14)	000 043 020 00	Optimoly		X	
		1 Tube 100 G			

Bildtafel: 603-00

PORSCHE

Modell: 95B **Laufzeit: 2014>>**

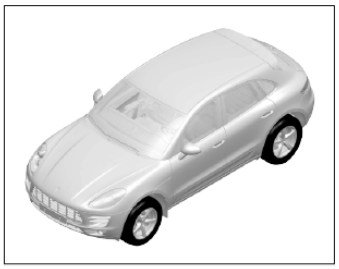

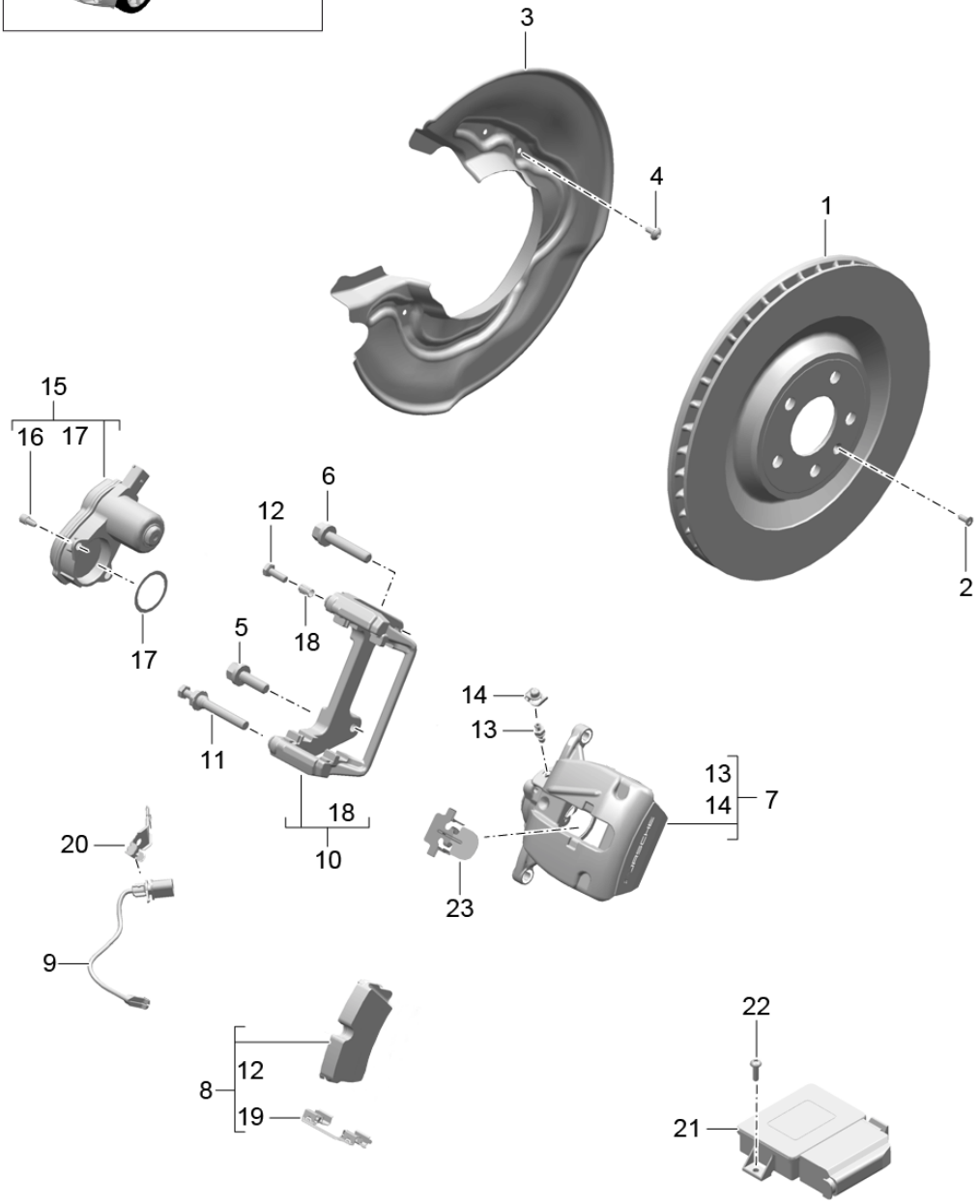

Modell: 95B **Laufzeit: 2014>>**

Pos	Teilenummer	Benennung	Bemerkung	St	Modellangabe
		Scheibenbremse Hinterachse			
1	95B 615 601 A	Bremsscheibe 330X22	/L /R	2	I1KD/1KE/1KY
1	95B 615 601 F	Bremsscheibe 330X22	/L /R -16	2	I1KD/1KE/1KY
1	95B 615 601 G	Bremsscheibe 330X22	/L /R 16-	2	I1KD/1KE/1KY
(1)	95B 615 601	Bremsscheibe 356X28	/L /R	2	I2EK
(1)	95B 615 601 D	Bremsscheibe 356X28	/L /R	2	I2EK
(1)	95B 615 601 B	Bremsscheibe 370X30	/L	1	I2EH
(1)	95B 615 602	Bremsscheibe 370X30	/R	1	I2EH
2	N 106 483 01	Senkschraube M 6 X 16		2	
3	95B 615 611	Abdeckblech	/L	1	I2EH/2EK
(3)	8K0 615 611 A	Abdeckblech	/L	1	I1KD/1KE/1KY
(3)	95B 615 612	Abdeckblech	/R	1	I2EH/2EK
(3)	8K0 615 612 A	Abdeckblech	/R	1	I1KD/1KE/1KY
4	N 107 414 02	Linsenschraube M6 X 14		8	
5	N 910 417 02	Kombischraube M12 X 1,5 X 38		2	
6	N 911 268 01	Kombischraube M12 X 1,5 X 62		2	
7	95B 615 423	Faustsattel Gehäuse ohne Belag Schwarz mitverwenden: Kombischraube N .910.417.02 N .911.268.01	/L	1	I1KD
(7)	95B 615 423 D	Faustsattel Gehäuse ohne Belag Silber mitverwenden: Kombischraube N .910.417.02 N .911.268.01	/L	1	I1KE
(7)	95B 615 423 F	Faustsattel Gehäuse ohne Belag Silber mitverwenden: Kombischraube N .910.417.02 N .911.268.01	/L	1	I1KY
(7)	95B 615 423 E	Faustsattel Gehäuse ohne Belag Rot mitverwenden: Kombischraube N .910.417.02 N .911.268.01	/L	1	I2EK
(7)	95B 615 423 C	Faustsattel Gehäuse ohne Belag	/L	1	I2EH

Modell: 95B **Laufzeit: 2014>>**

Pos	Teilenummer	Benennung	Bemerkung	St	Modellangabe
		Gelb			
		mitverwenden:			
		Kombischraube			
		N .910.417.02			
		N .911.268.01			
(7)	95B 615 424	Faustsattel	/R	1	I1KD
		Gehäuse			
		ohne Belag			
		Schwarz			
		mitverwenden:			
		Kombischraube			
		N .910.417.02			
		N .911.268.01			
(7)	95B 615 424 D	Faustsattel	/R	1	I1KE
		Gehäuse			
		ohne Belag			
		Silber			
		mitverwenden:			
		Kombischraube			
		N .910.417.02			
		N .911.268.01			
(7)	95B 615 424 F	Faustsattel	/R	1	I1KY
		Gehäuse			
		ohne Belag			
		Silber			
		mitverwenden:			
		Kombischraube			
		N .910.417.02			
		N .911.268.01			
(7)	95B 615 424 E	Faustsattel	/R	1	I2EK
		Gehäuse			
		ohne Belag			
		Rot			
		mitverwenden:			
		Kombischraube			
		N .910.417.02			
		N .911.268.01			
(7)	95B 615 424 C	Faustsattel	/R	1	I2EH
		Gehäuse			
		ohne Belag			
		Gelb			
		mitverwenden:			
		Kombischraube			
		N .910.417.02			
		N .911.268.01			
8	4G0 698 451 A	Bremsbelag-Reparatursatz		1	I1KD/1KE/1KY
		bestehend aus:			
		Bremsbelag		4	
		Haltefeder		4	
		Sechskantschraube		2	
		Bremsverschleissanzeige		1	
(8)	95B 698 451	Bremsbelag-Reparatursatz		1	I2EK
		bestehend aus:			
		Bremsbelag		4	
		Haltefeder		4	
		Sechskantschraube		4	
(8)	95B 698 451 B	Bremsbelag-Reparatursatz		1	I2EH
		bestehend aus:			
		Bremsbelag		4	
		Haltefeder		4	
		Sechskantschraube		4	
9	4G0 615 121	Bremsverschleissanzeige		2	-I2EH
		Kabel			

Modell: 95B **Laufzeit: 2014>>**

Pos	Teilenummer	Benennung	Bemerkung	St	Modellangabe
(9)	4G0 615 121 A	Bremsverschleissanzeige Kabel		2	I2EH
10	95B 615 425	Bremsträger	/L	2	I1KD
(10)	95B 615 425 C	Bremsträger	/L	2	I1KE
(10)	95B 615 425 E	Bremsträger	/L	2	I1KY
(10)	95B 615 425 D	Bremsträger	/L	2	I2EK
(10)	95B 615 425 B	Bremsträger	/L	2	I2EH
(10)	95B 615 426	Bremsträger	/R	2	I1KD
(10)	95B 615 426 C	Bremsträger	/R	2	I1KE
(10)	95B 615 426 E	Bremsträger	/R	2	I1KY
(10)	95B 615 426 D	Bremsträger	/R	2	I2EK
(10)	95B 615 426 B	Bremsträger	/R	2	I2EH
11	WHT 001 921	Sechskantschraube M8 X 22,15		2	I1KD/1KE/1KY
12	N 010 241 24	Sechskantschraube M8 X 22-K		2	I1KD/1KE/1KY
(12)		Sechskantschraube M8 X 22-K		4	I2EK
13	1K0 615 273 C	Entlüfterventil		2	
14	4H0 611 483	Staubkappe		2	
15	8K0 998 281 A	Stellmotor Feststellbremse mit Befestigungsteile		2	
16	N 102 855 06	Zylinderschraube M6 X 12		2	
17	4E0 615 137	O-Ring		2	
18	8K0 698 470 A	Schutzhülle für Führungsbolzen Satz bestehend aus:		2	
		Faltenbalg		2	
		Sechskantschraube		2	
		Fett		1	
19	3D0 615 231	Haltefeder Zwischenlage		2	I1KD/1KE/1KY
(19)	4H6 615 231 A	Haltefeder Zwischenlage		2	I2EH/2EK
20	4G0 615 133	Kabelhalter Bremsverschleissanzeige	/L	2	
(20)	4G0 615 134	Kabelhalter Bremsverschleissanzeige	/R	2	
21	95B 907 801 B	Steuergerät Feststellbremse		1	
22	N 101 243 09	Linsenschraube M6 X 20		2	
23	4G0 615 191	Wärmeschutz Bremsverschleissanzeige		2	I2EH

Bildtafel: 604-00

PORSCHE

Modell: 95B **Laufzeit: 2014>>**

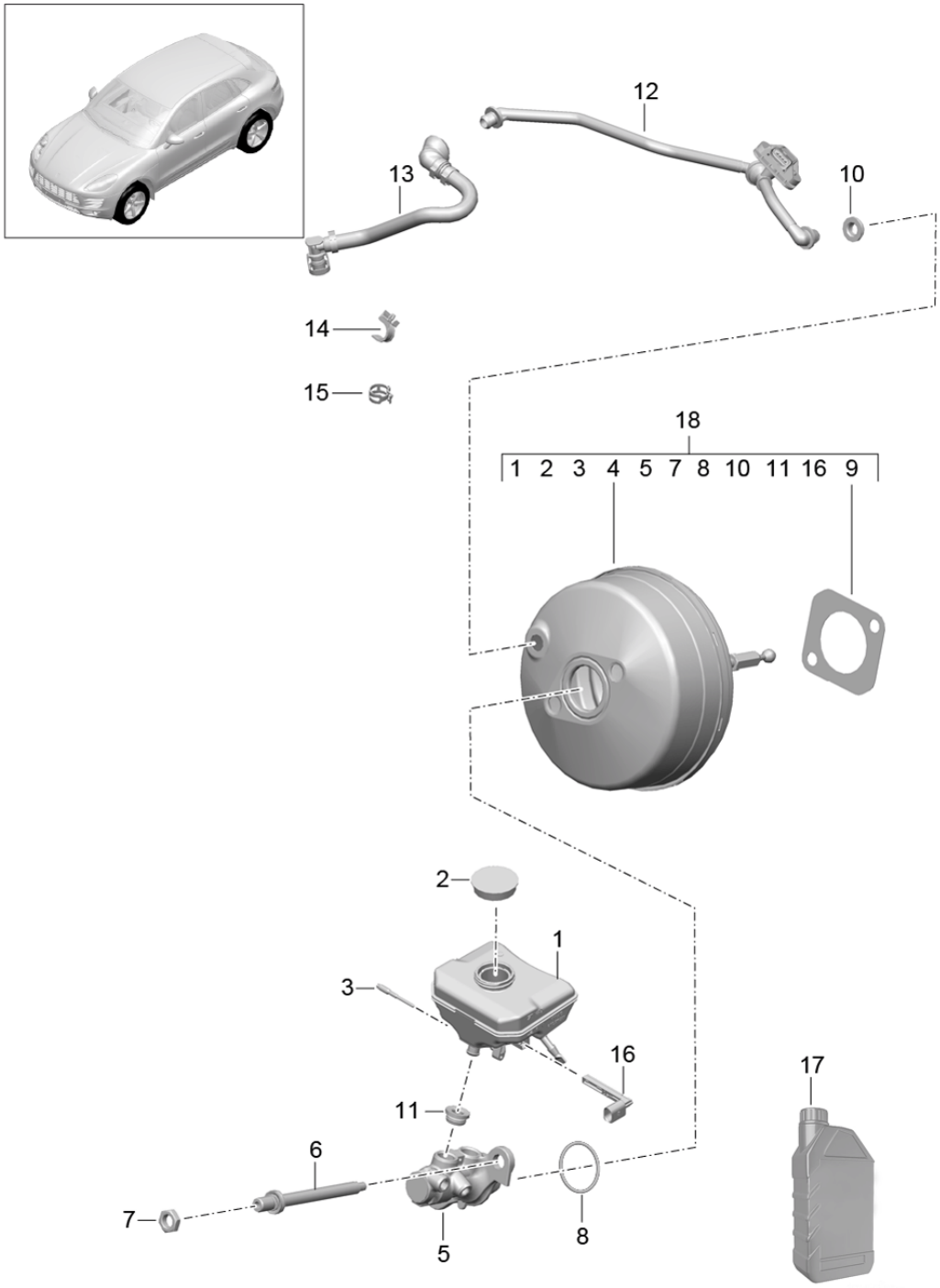

Bildtafel: 604-00

Modell: 95B **Laufzeit: 2014>>**

Pos	Teilenummer	Benennung	Bemerkung	St	Modellangabe
		Hauptbremszylinder			
		Bremskraftverstärker			
		Unterdruckleitung			
1	8W0 611 301	Bremsflüssigkeitsbeh.		1	
(2)	5Q0 611 349 B	Verschlussdeckel		1	
3	WHT 005 308	Sechsrundschraube		1	
		M 5 X 51			
4	4M0 612 107	Bremskraftverstärker		1	I1KD/1LA
(4)	4M0 612 107 B	Bremskraftverstärker		1	I1KE/1LB/1LF
					I1LG/1ZK/2EK
(4)	4M0 612 107 C	Bremskraftverstärker		1	I1LY/2EH
5	4M0 611 021 C	Hauptbremszylinder		1	I1KD/1LA
		mitverwenden:			
		Mutter		2	
		M8			
(5)	4M0 611 021 D	Hauptbremszylinder		1	I1KE/1LB/1LF
					I1LG/1ZK/2EK
		mitverwenden:			
		Mutter		2	
		M8			
(5)		Hauptbremszylinder		1	I1LY/2EH
6	WHT 003 382 A	Zwölfkantschraube		2	
		BM8 X 205 X 125			
7	8K0 698 135	Mutter		2	
		M16X8			
8	4G0 611 243	Dichtring		1	
9	4G0 612 161	Dichtung		1	
10	958 355 175 00	Dichtung		1	
11	958 355 922 00	Dichtgummi		2	
12	95B 611 931 H	Unterdruckleitung		1	IL0L
(12)	95B 611 931 J	Unterdruckleitung		1	IL0R
13	95B 611 931 E	Unterdruckleitung		1	IDM0
(13)	95B 611 931 L	Unterdruckleitung		1	IDD7/D1V/D43
					ID51
(13)	95B 611 931 K	Unterdruckleitung		1	IDU0/DU1
14	8K0 612 797 E	Befestigungsclip		1	IDM0
15	955 347 569 00	Schlauchschelle		1	IDD7/D1V/D43
					ID51
16	1S0 611 377	Einsatz		1	
17	000 043 203 66	Bremsflüssigkeit		X	
		DOT 4			
		1 LTR.			
18	4M0 612 103	Bremsgerät		1	I1KD/1LA
		komplett			
(18)	4M0 612 103 E	Bremsgerät		1	I1KE/1LB/1LF
					I1LG/1ZK/2EK
		komplett			

Bildtafel: 604-05

Modell: 95B **Laufzeit: 2014>>**

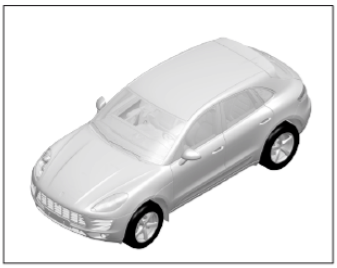

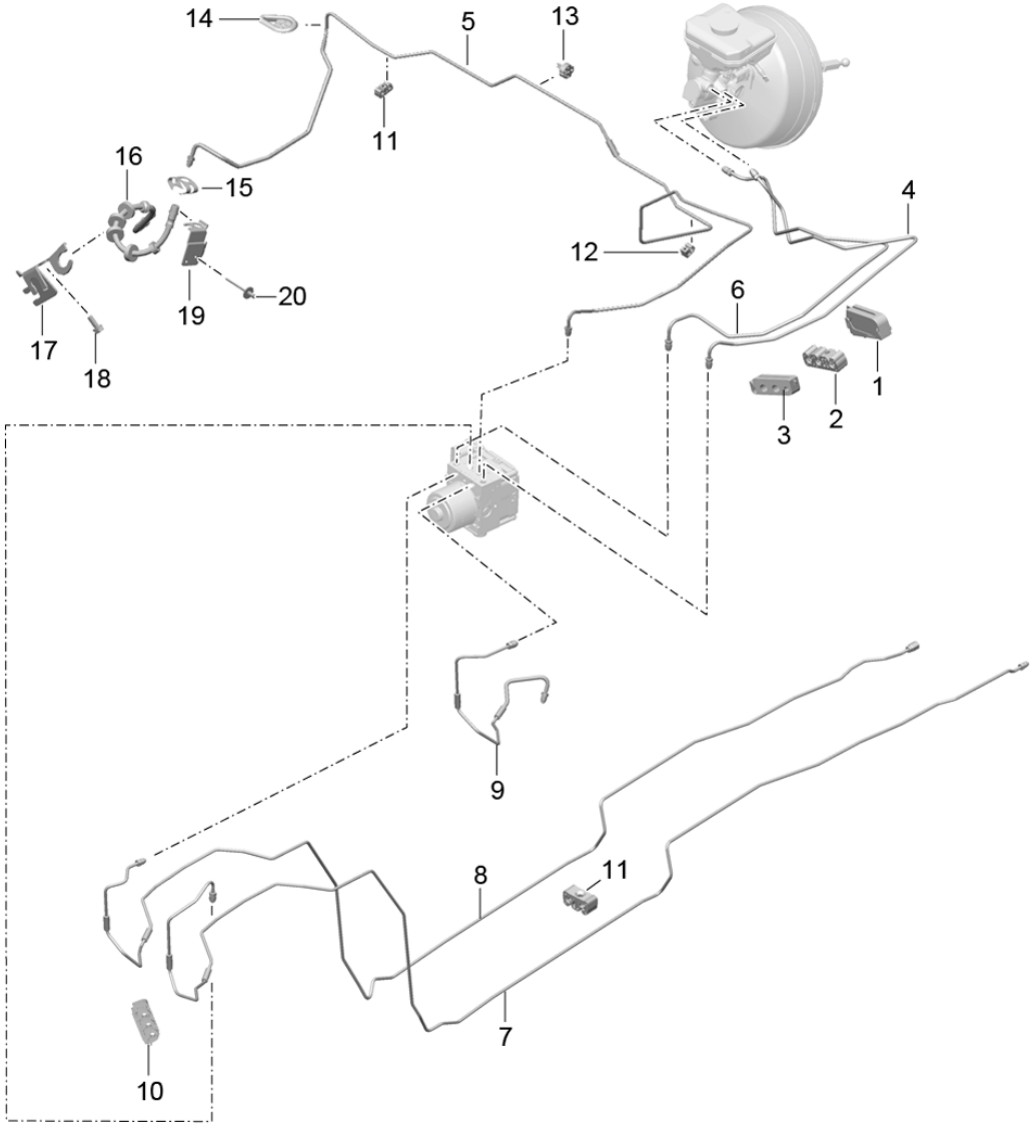

Modell: 95B **Laufzeit: 2014>>**

Pos	Teilenummer	Benennung	Bemerkung	St	Modellangabe
		Bremsleitungen Vorderwagen vorn			
1	8R0 614 769 B	Tülle		1	
2	8K0 611 797 E	Leitungshalter Information vorhanden		2	IL0L IL0L
(2)	4E0 611 797	Leitungshalter		1	IL0R
3	958 355 797 05	Halter dreifach		3	IL0R
4	95B 614 162	Bremsleitung		1	IL0L
(4)	95B 614 684 A	Bremsleitung		1	IL0R
5	95B 614 724 B	Bremsleitung		1	
6	95B 614 161	Bremsleitung		1	IL0L
(6)	95B 614 683	Bremsleitung		1	IL0R
7	95B 614 725 A	Bremsleitung		1	
8	95B 614 726 A	Bremsleitung		1	
9	95B 614 723 A	Bremsleitung		1	
10	6N0 611 797 D	Halter		1	
11	8K0 611 797 D	Leitungshalter		10	I1BA/1BH
(11)		Leitungshalter		8	I1BK
12	95B 611 797	Halter		1	
13	955 355 550 00	Abstandstück		2	
14	8K0 614 769 B	Tülle		1	
15	8K0 611 715	Haltefeder		2	
16	95B 611 701 A	Bremsschlauch		2	I1LA
(16)	95B 611 701 B	Bremsschlauch		2	I1LB/1LF/1LG I1ZK
(16)	95B 611 701 F	Bremsschlauch	/L	1	I1LY
(16)	95B 611 701 G	Bremsschlauch	/L	1	I1LY
(16)	95B 611 702 A	Bremsschlauch	/R	1	I1LY
(16)	95B 611 702 B	Bremsschlauch	/R	1	I1LY
17	95B 971 501	Halter Bremsschlauch Radträger links	/L	1	I1LA/1LB/1LE I1LF/1LG/1ZK
(17)	95B 971 501 A	Halter Bremsschlauch Radträger links	/L	1	I1LY
(17)	95B 971 502	Halter Bremsschlauch Radträger rechts	/R	1	I1LA/1LB/1LE I1LF/1LG/1ZK
(17)	95B 971 502 A	Halter Bremsschlauch Radträger rechts	/R	1	I1LY
18	N 100 829 13	Sechskantschraube M6X16		2	
19	8R0 611 845 A	Halter Bremsschlauch Karosserie links	/L	1	
(19)	8R0 611 846 A	Halter Bremsschlauch Karosserie rechts	/R	1	
20	N 902 866 04	Blindniet		4	

Bildtafel: 604-10

PORSCHE

Modell: 95B **Laufzeit:** 2014>>

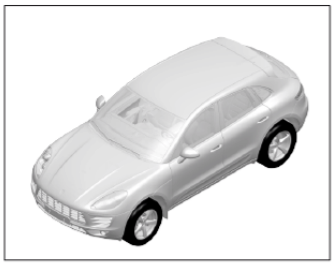

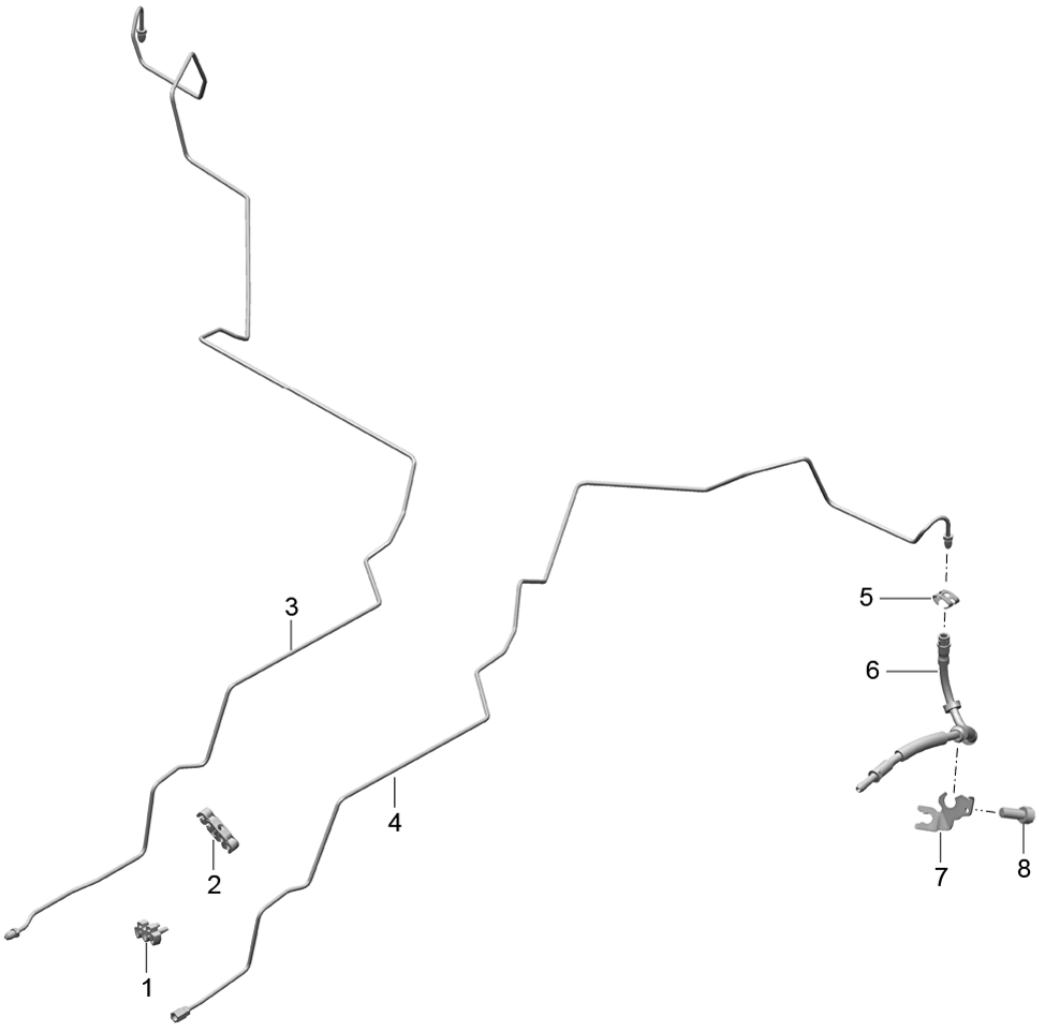

Bildtafel: 604-10

PORSCHE

Modell: 95B **Laufzeit: 2014>>**

Pos	Teilenummer	Benennung	Bemerkung	St	Modellangabe
		Bremsleitungen Unterboden mitte hinten			
1	1K0 611 853	Halter		2	I1BA/1BH
(1)		Halter		1	I1BK
2	955 355 543 20	Halter		2	
3	95B 614 742 A	Bremsleitung		1	
4	95B 614 741	Bremsleitung		1	
5	8K0 611 715	Haltefeder		2	
6	8K0 611 775 J	Bremsschlauch		2	I1KD/1KE
(6)	95B 611 776	Bremsschlauch		2	I2EK
(6)	95B 611 776 A	Bremsschlauch		2	I2EH
7	8K0 611 845 G	Halter Bremsschlauch links	/L	1	
(7)	8K0 611 846 G	Halter Bremsschlauch rechts	/R	1	
8	N 014 740 11	Zylinderschraube M 6 X 16		2	

Bildtafel: 605-00

PORSCHE

Modell: 95B **Laufzeit:** 2014>>

Modell: 95B **Laufzeit: 2014>>**

Pos	Teilenummer	Benennung	Bemerkung	St	Modellangabe
		Hydroaggregat ABS			
1	95B 614 511 D	Hydroaggregat	-15	1	-I8T3
1		Hydroaggregat	16	1	-IIY2/-I8T3
(1)	95B 614 512 D	Hydroaggregat	-15	1	I8T3
(1)		Hydroaggregat	16	1	-IIY2/I8T3
(1)	95B 614 511 K	Hydroaggregat	17-	1	-I8T3
(1)	95B 614 512 K	Hydroaggregat	17-	1	I8T3
2	95B 614 235	Halter		1	
3	N 107 862 01	Linsenschraube		3	
4	958 355 177 10	Puffer		3	
5	95B 907 637 A	Sensor Position Bodenblech	-16	1	
(5)	95B 907 637 E	Sensor Position Mittelkonsole	17-	1	

Bildtafel: 606-00

PORSCHE

Modell: 95B **Laufzeit: 2014>>**

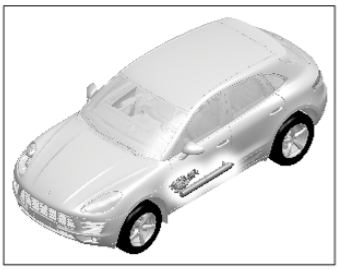

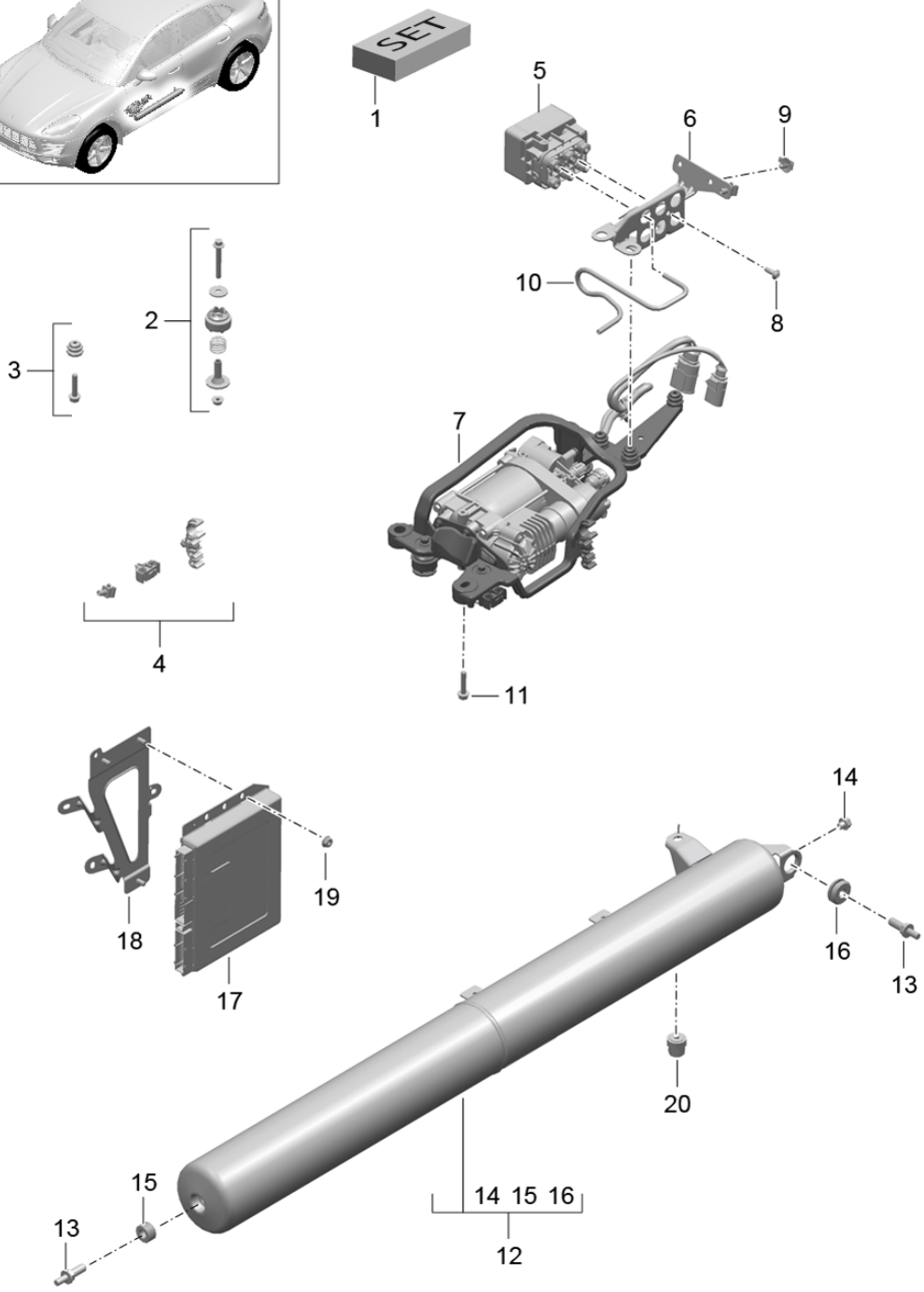

Bildtafel: 606-00

Modell: 95B **Laufzeit: 2014>>**

Pos	Teilenummer	Benennung	Bemerkung	St	Modellangabe
		Niveauregelung			I1BK
		Kompressor			
		Druckspeicher			
		Steuergerät			
1	95B 698 010	Reparatursatz		1	
		Kompressor			
		bestehend aus:			
		Kompressor		1	
		Halter		1	
		Umschalter			
		Halter		1	
		Kurbelgehäuse			
		Schraube		5	
		Sechskantmutter		3	
		Kabelbinder		1	
		Kabelband		1	
2	95B 698 137	Reparatursatz		1	
		Lager			
		bestehend aus:			
		Sechskantmutter		3	
		Sechskantschraube		3	
		Scheibe		3	
		Feder		1	
		Feder		2	
		Gegenlager		3	
		Gummilager		3	
3	95B 698 030	Reparatursatz		1	
		Dämpfung			
		bestehend aus:			
		Sechskantschraube		3	
		Dämpfungsstück		3	
4	95B 698 139	Reparatursatz		1	
		Halter			
		bestehend aus:			
		Leitungshalter		1	
		Leitungshalter		1	
		Leitungshalter		1	
5	7P0 616 014	Ventilblock		1	
6	95B 616 251	Halter		1	
		Ventilblock			
7	95B 616 879 A	Trägerteil		1	
		für			
		Kompressor			
8	N 107 214 01	Linsenschraube		2	
		M6 X 16			
9	N 906 851 01	Halter		4	
		Stecker			
10	95B 616 703 A	Druckleitung		1	
11	N 910 678 01	Sechskantschraube		3	
		M 8 X 45			
12	95B 616 201 A	Druckspeicher		1	
13	WHT 001 832	Schraube		2	
		M8 X 16			
14	955 358 540 00	Steckverbinder		1	
		Druckspeicher			
		Leitung			
15	958 358 320 00	Lagergummi		1	
16	964 356 635 00	Gummilager		1	
17	95B 907 553 C	Steuergerät		1	
		Niveauregelung			
18	95B 907 713	Halter		1	
		Steuergerät			
19	N 015 082 10	Sechskantmutter		6	

Bildtafel: 606-00

PORSCHE

Modell: 95B **Laufzeit:** 2014>>

Pos	Teilenummer	Benennung	Bemerkung	St	Modellangabe
20	958 611 182 00	M6 Hutmutter M8		1	

Bildtafel: 606-10

PORSCHE

Modell: 95B **Laufzeit:** 2014>>

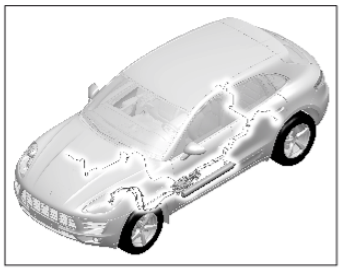

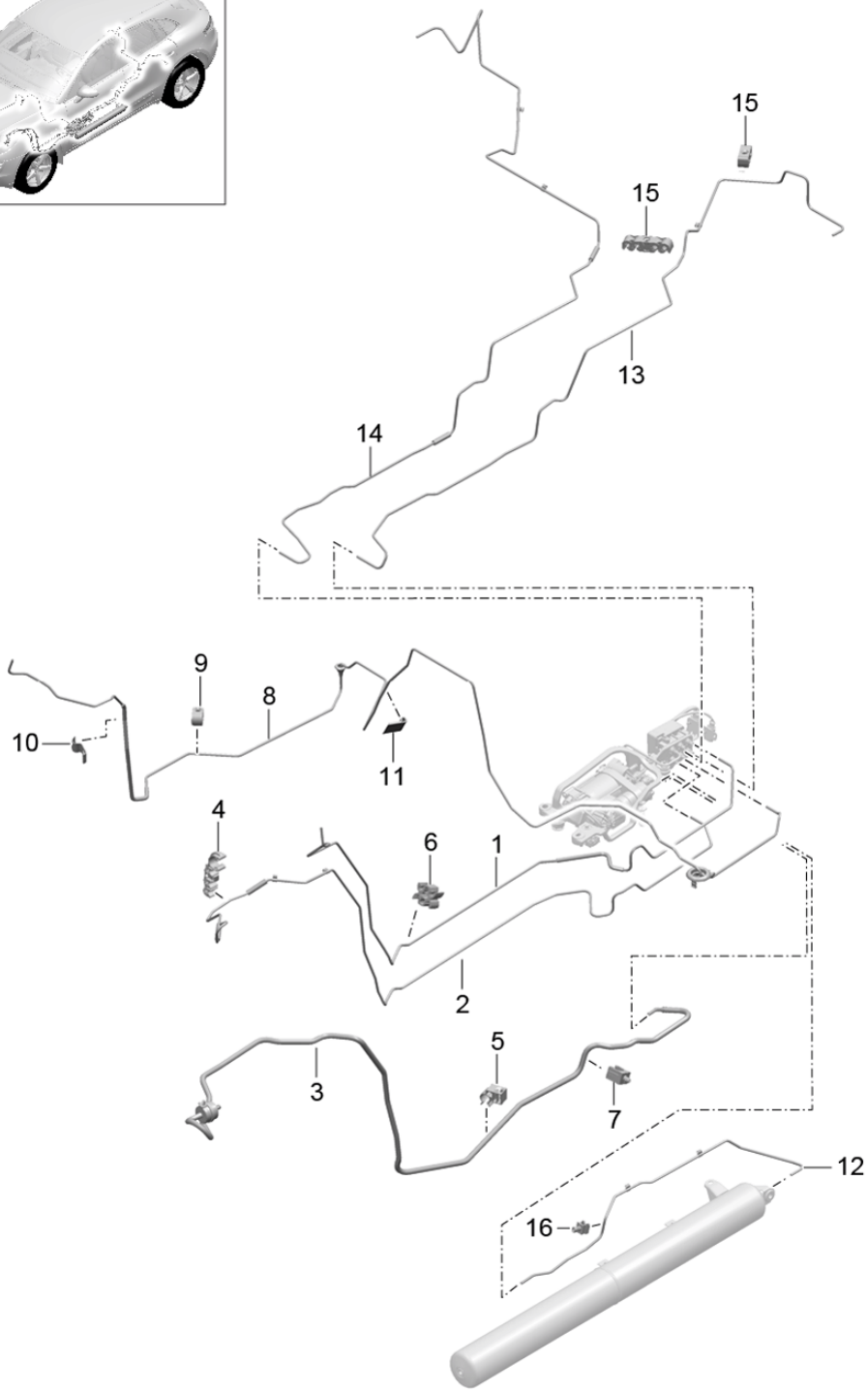

Bildtafel: 606-10

PORSCHE

Modell: 95B **Laufzeit:** 2014>>

Pos	Teilenummer	Benennung	Bemerkung	St	Modellangabe
		Niveauregelung			I1BK
		Leitungen			
1	95B 616 719	Druckleitung		1	
		vorn			
		links			
		Violett			
2	95B 616 657	Druckleitung		1	
		Schwarz			
3	95B 616 785 A	Saugleitung		1	
		Schwarz			
4	95B 616 143	Halter		2	
		Vierfach			
5	95B 616 197	Halter		4	
		einfach			
6	95B 616 198	Halter		3	
		Vierfach			
7	N 909 435 01	Schlauchhalter		1	
8	95B 616 762	Druckleitung		1	
		vorn			
		rechts			
		Grün			
9	95B 611 797	Halter		4	
10	95B 616 259	Halter		1	
11	7L5 827 925	Klettband		1	
12	95B 616 706	Druckleitung		1	
		Druckspeicher			
		Schwarz			
13	95B 616 763	Druckleitung		1	
		hinten			
		links			
		Rot			
14	95B 616 764 A	Druckleitung		1	
		hinten			
		rechts			
		Gelb			
15		Leitungshalter		8	
		siehe Bildtafel			
		6/04/05			
16	955 511 645 00	Clip		1	
		4.80-6.00X6.50			

Bildtafel: 701-00

PORSCHE

Modell: 95B **Laufzeit: 2014>>**

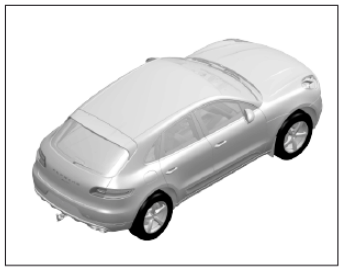

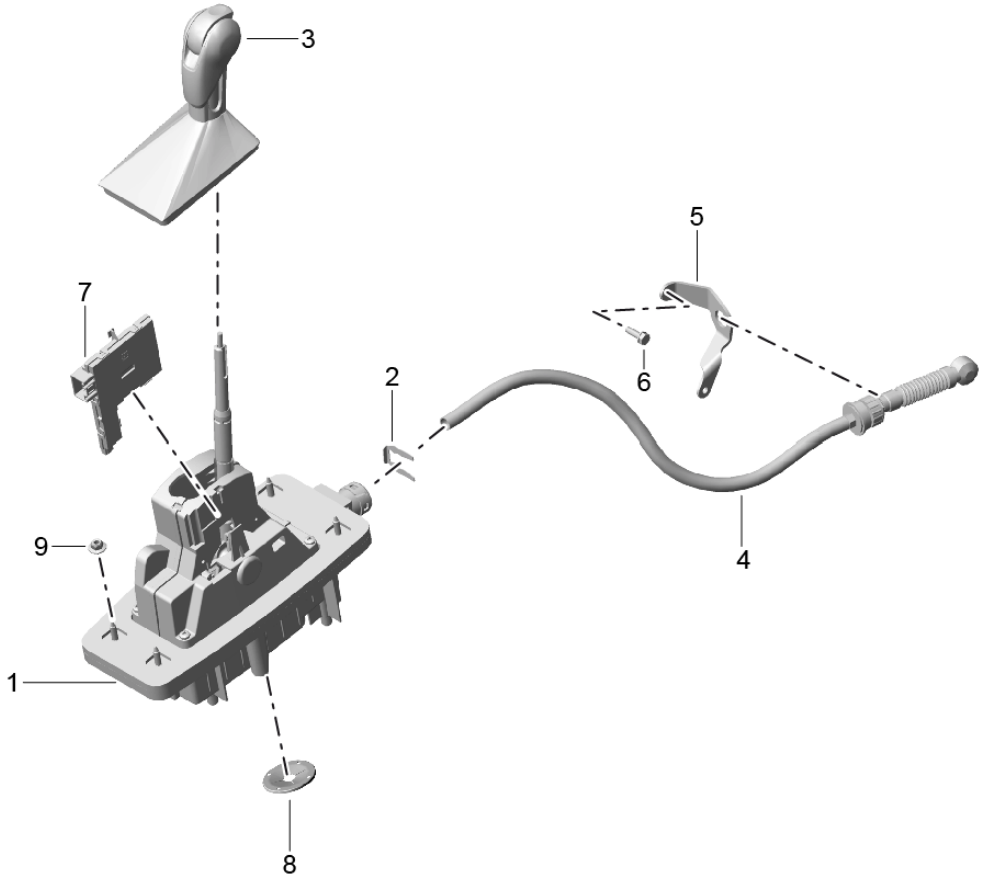

Modell: 95B **Laufzeit: 2014>>**

Pos	Teilenummer	Benennung	Bemerkung	St	Modellangabe
		Wählhebel PDK			
1	95B 713 059	Wählbock		1	
2	955 426 335 01	Sicherungsbügel		1	
3	95B 713 139 B	Wählhebel		1	I6Q2
	95B 713 139 B 8YR	Schwarz			+VC,+VJ,+VF, +VI,+VU,+VK +VO,+VX,+VZ
	95B 713 139 B PL1	Achatgrau			+VD,+VG,+VL +VQ
	95B 713 139 B 9H6	luxorbeige			+VE,+VH,+VM
	95B 713 139 B 8C0	espresso			+VR
	95B 713 139 B OK6	Sattelbraun			+VN,+VP
(3)	95B 713 139 C	Wählhebel		1	I7F4
	95B 713 139 C 8YR	Schwarz			+VC,+VJ,+VF, +VI,+VU,+VK +VO,+VX,+VZ
	95B 713 139 C PL1	Achatgrau			+VD,+VG,+VL +VQ
	95B 713 139 C 9H6	Luxorbeige			+VE,+VH,+VM
	95B 713 139 C 8C0	espresso			+VR
	95B 713 139 C OK6	Sattelbraun			+VN,+VP
(3)	95B 713 139 D	Wählhebel Alcantara		1	I6Q5
	95B 713 139 D 2W0	Schwarz			
4	8R0 713 265 K	Seilzug		1	
5	8K0 713 281 F	Widerlager		1	
6	N 090 261 9	Kombischraube M6 X 20		2	
7	95B 713 132	Steuereinheit		1	
8	N 902 204 02	Klemmscheibe B-10X40		4	IDU0/DU1
9	N 908 877 03	Sechskantmutter M6		4	

Bildtafel: 702-00

PORSCHE

Modell: 95B **Laufzeit:** 2014>>

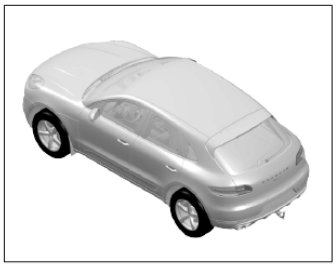

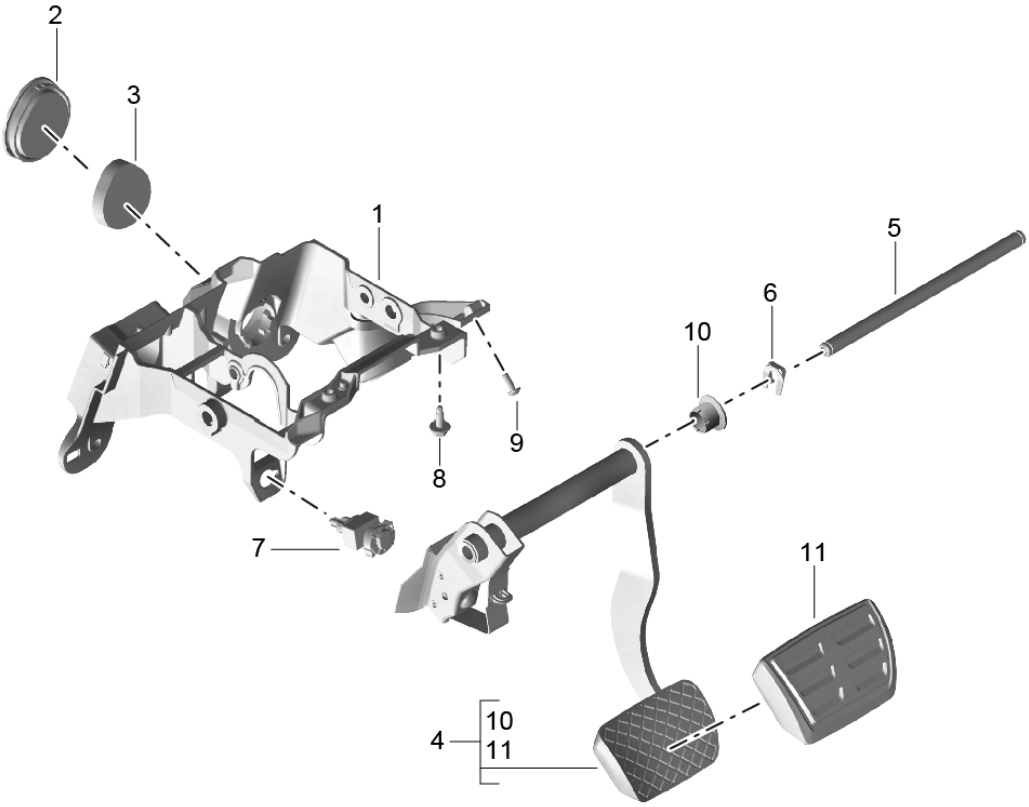

Bildtafel: 702-00

PORSCHE

Modell: 95B **Laufzeit:** 2014>>

Pos	Teilenummer	Benennung	Bemerkung	St	Modellangabe
		Fusshebelwerk			
1	95B 723 117 B	Lagerbock		1	IL0L
(1)	8K2 721 117	Lagerbock		1	IL0R
2	8K0 721 495	Tülle		1	
3	8K0 723 495	Verschlussstopfen		1	
4	4H1 723 140 A	Bremsfusshebel		1	IL0L
(4)	8K2 723 140 A	Bremsfusshebel		1	IL0R
5	95B 723 311 A	Lagerbolzen		1	IL0L
		Bremspedal			
(5)	8K2 721 329	Lagerbolzen		1	IL0R
		Bremspedal			
6	N 012 329 4	Sicherungsscheibe		2	IL0L
(6)	N 911 484 01	Sicherungsscheibe		2	IL0R
7	4F0 945 459 B	Sensor		1	
		Bremsleuchte			
8	WHT 003 698	Sechskantschraube		1	IL0L
		M8X22			
(8)		Sechskantschraube		2	IL0R
		M8X22			
9	N 107 148 01	Sechsrundschraube		1	
		M6X18			
10	95B 723 820	Lagerbuchse		1	IL0L
(10)	95B 723 820 A	Lagerbuchse		1	IL0R
11	4H1 723 173	Pedalkappe		1	IL0L
(11)	8K2 723 173	Pedalkappe		1	IL0R

Bildtafel: 702-10

PORSCHE

Modell: 95B **Laufzeit:** 2014>>

Bildtafel: 702-10

PORSCHE

Modell: 95B **Laufzeit:** 2014>>

Pos	Teilenummer	Benennung	Bemerkung	St	Modellangabe
		Fusshebelwerk Gasbetätigung			
1	8K1 723 523 A	Gasbetätigung		1	
2	958 423 199 00	Befestigung Gasbetätigung	/LL	1	IL0L
(2)	N 107 148 01	Sechsrundschraube	/RL	1	IL0R

Bildtafel: 801-00

PORSCHE

Modell: 95B **Laufzeit:** 2014>>

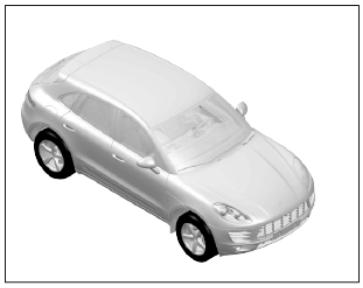

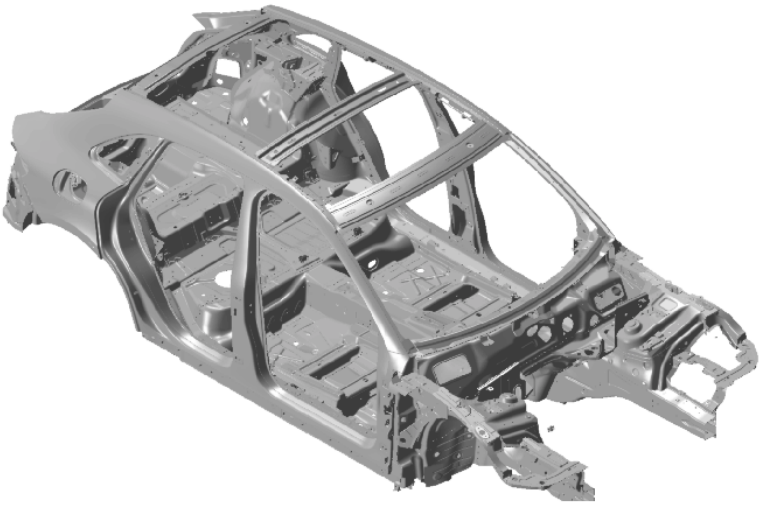

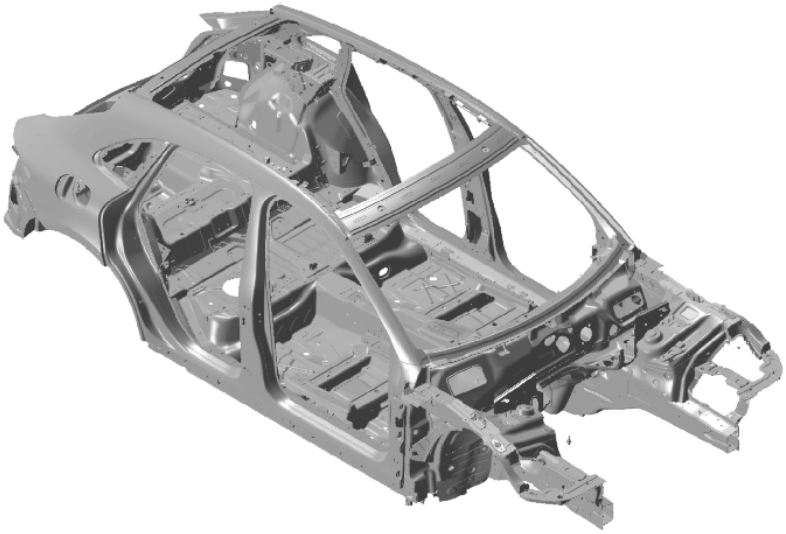

Modell: 95B **Laufzeit: 2014>>**

Pos	Teilenummer	Benennung	Bemerkung	St	Modellangabe
		Rohbau-Karosserie Grundiert Abgedichtet mit Unterbodenschutz ohne Türen/Deckel/kotflügel Rohbaukarosserien sind nur vom Laufenden Modelljahr lieferbar die zur Bestellung notwendigen Daten (B-F) sind dem Fahrzeugdatenträger zu entnehmen und bei der Bestellung mit anzugeben			
A	-	Fahrzeug-Datenträger			
B		Fahrzeug-Ident-Nr.			
C		Bestelltyp			
D		Länderausstattung			
E		Mehrausstattungen			
F		Zusatzanträge			
1	95B 800 701 Y 95B 800 701 Y GRV	Rohbau-Karosserie Grundiert		1	

Bildtafel: 801-02

PORSCHE

Modell: 95B **Laufzeit: 2014>>**

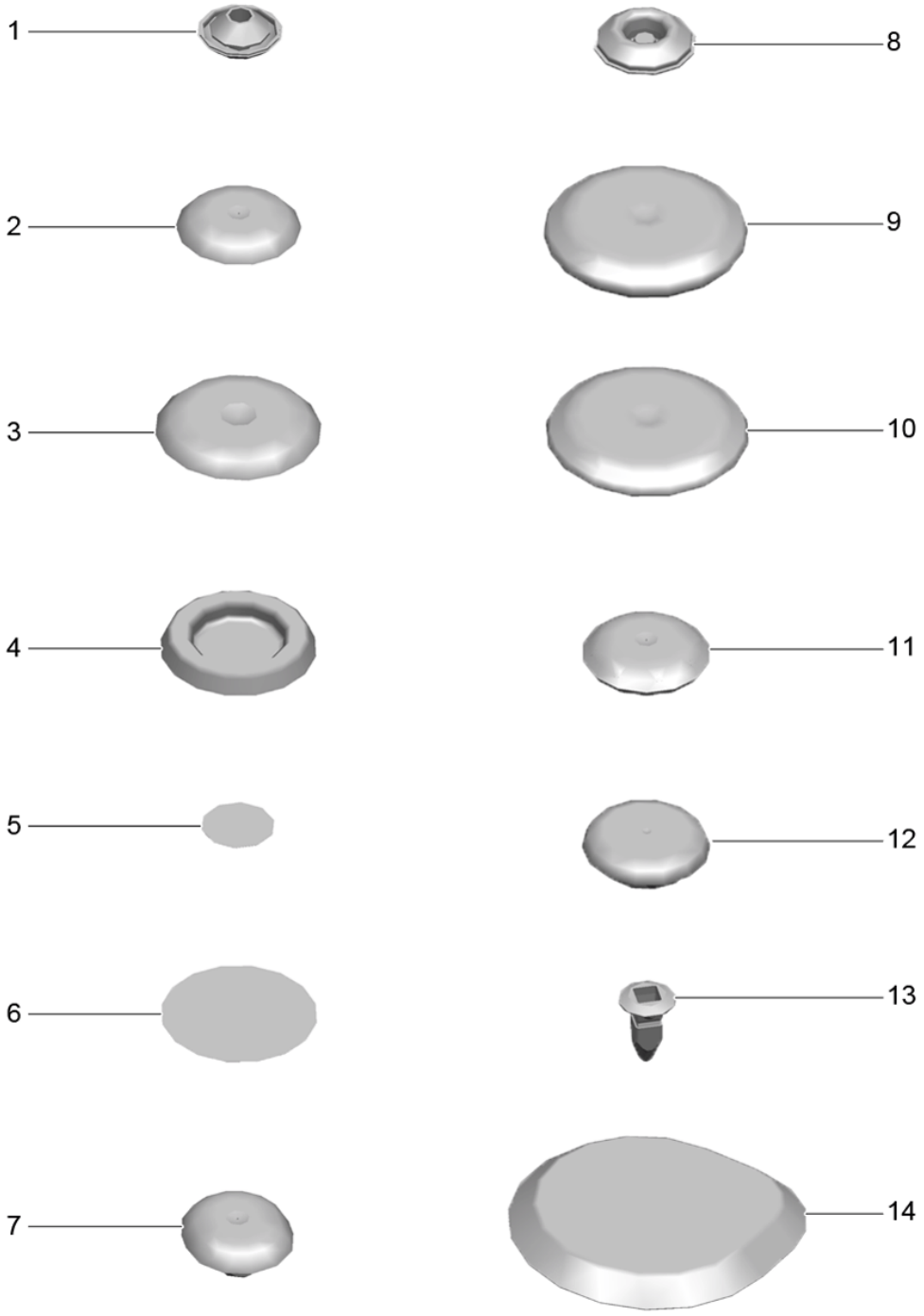

Bildtafel: 801-02

PORSCHE

Modell: 95B **Laufzeit:** 2014>>

Pos	Teilenummer	Benennung	Bemerkung	St	Modellangabe
		Stopfen			
1	955 504 281 00	Stopfen 10 MM		1	
2	955 504 182 00	Stopfen 20 MM		1	
3	955 504 183 00	Stopfen 30 MM		1	
4	999 703 195 40	Gummitülle 30 MM		1	
5	000 043 302 59	Klebeplatte 19 MM		1	
6	999 911 741 31	Klebeplatte 40 MM		1	
7	955 504 185 00	Stopfen 15 MM		1	
8	999 703 556 40	Verschlussdeckel 15 MM		1	
9	7L0 899 191	Verschlussdeckel 41 MM		1	
10	N 909 649 02	Verschlussdeckel 40 MM		1	
11	7L0 899 187	Stopfen 19,8 MM		1	
12	N 105 151 01	Verschlussdeckel 25 MM		1	
13	N 908 214 01	Spreizmutter 7,5 X 7,5		1	
14	95B 723 380	Stopfen		1	

Bildtafel: 801-10

PORSCHE

Modell: 95B **Laufzeit:** 2014>>

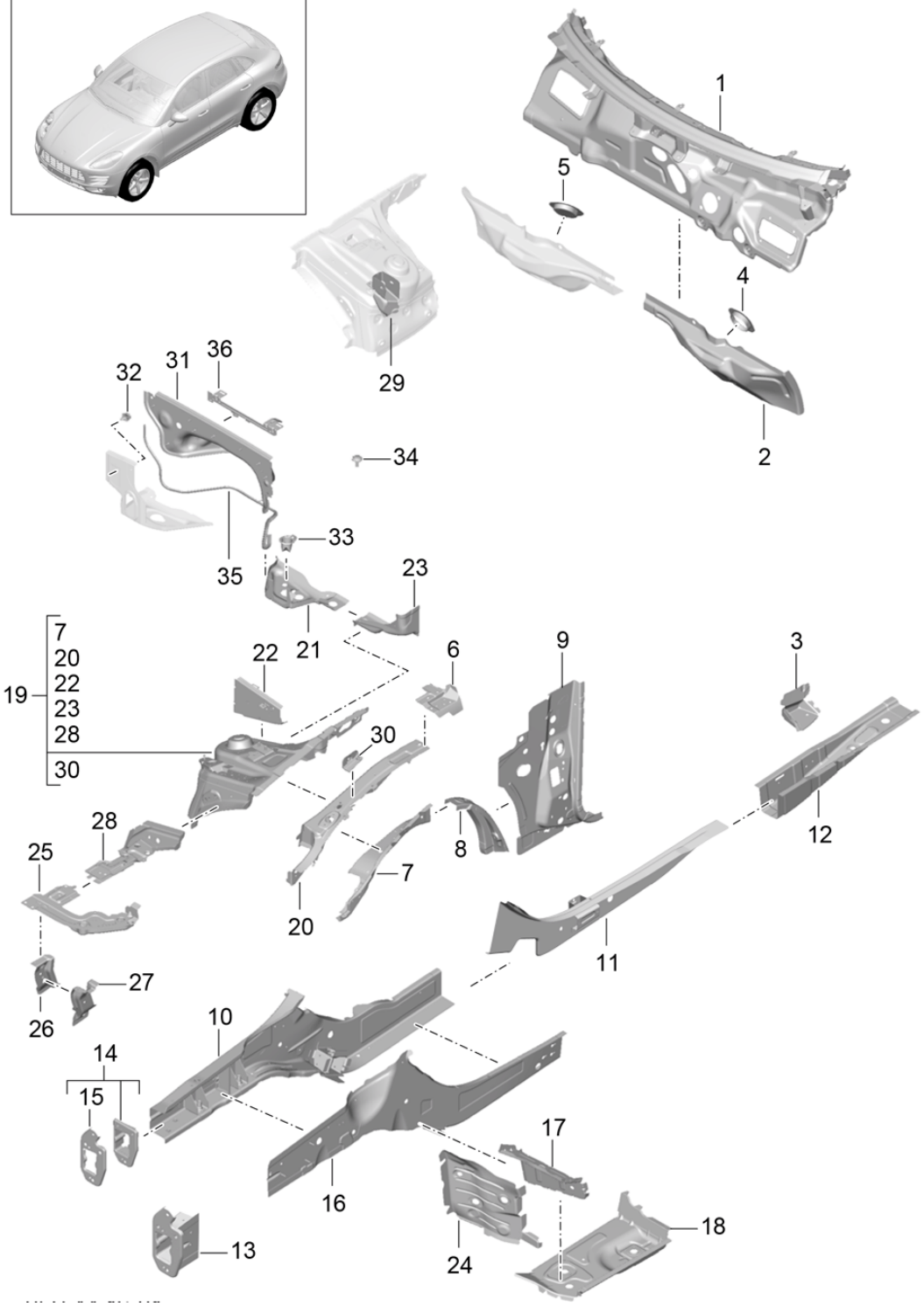

Bildtafel: 801-10

Modell: 95B **Laufzeit:** 2014>>

Pos	Teilenummer	Benennung	Bemerkung	St	Modellangabe
		Vorderwagen			
		Einzelteile			
1	95B 803 147 Y	Stirnwand	/LL	1	IL0L
	95B 803 147 Y GRV	Grundiert			
(1)	95B 803 147 AY	Stirnwand	/RL	1	IL0R
	95B 803 147 AY GRV	Grundiert			
2	95B 802 019 Y	Brücke	/L	1	
		Tunnel			
	95B 802 019 Y GRV	Grundiert			
(2)	95B 802 020 Y	Brücke	/R	1	
		Tunnel			
	95B 802 020 Y GRV	Grundiert			
3	95B 802 117 Y	Konsole	/L	1	
		Brücke			
		Tunnel			
	95B 802 117 Y GRV	Grundiert			
(3)	95B 802 118 Y	Konsole	/R	1	
		Brücke			
		Tunnel			
	95B 802 118 Y GRV	Grundiert			
4	8K0 805 479 B	Verstärkung		1	
		Lenksäule			
	8K0 805 479 B GRV	Grundiert			
5	8K0 805 479 C	Verstärkung		1	
		Lenksäule			
	8K0 805 479 C GRV	Grundiert			
6	95B 821 227 AY	Konsole	/L	1	
		Kotflügel			
	95B 821 227 AY GRV	Grundiert			
(6)	95B 821 228 AY	Konsole	/R	1	
		Kotflügel			
	95B 821 228 AY GRV	Grundiert			
7	95B 805 029 Y	Schliessteil	/L	1	
	95B 805 029 Y GRV	Grundiert			
-	95B 804 985 A	Deformationselement	/L	1	
		Schliessteil			
-	95B 806 655	Führung	/L	1	
		Bowdenzug			
(7)	95B 805 030 Y	Schliessteil	/R	1	
	95B 805 030 Y GRV	Grundiert			
-	95B 804 986 A	Deformationselement	/R	1	
		Schliessteil			
-	95B 806 656	Führung	/R	1	
		Bowdenzug			
8	95B 803 135 Y	A-Säule	/L	1	
		Knotenblech			
	95B 803 135 Y GRV	Grundiert			
(8)	95B 803 136 Y	A-Säule	/R	1	
		Knotenblech			
	95B 803 136 Y GRV	Grundiert			
9	95B 802 123 Y	A-Säule	/L	1	
		innen			
	95B 802 123 Y GRV	Grundiert			
(9)	95B 802 124 Y	A-Säule	/R	1	
		innen			
	95B 802 124 Y GRV	Grundiert			
10	95B 803 103 Y	Längsträger	/L -15	1	
		vorn			
	95B 803 103 Y GRV	Grundiert			
(10)	95B 803 103 AY	Längsträger	/L 16-	1	
		vorn			
	95B 803 103 AY GRV	Grundiert			
(10)	95B 803 104 Y	Längsträger	/R -15	1	

Modell: 95B **Laufzeit: 2014>>**

Pos	Teilenummer	Benennung	Bemerkung	St	Modellangabe
		vorn			
	95B 803 104 Y GRV	Grundiert			
(10)	95B 803 104 AY	Längsträger	/R 16-	1	
		vorn			
	95B 803 104 AY GRV	Grundiert			
11	95B 804 029 Y	Verstärkung	/L -15	1	
		Längsträger			
		vorn			
	95B 804 029 Y GRV	Grundiert			
(11)	95B 804 189 Y	Verstärkung	/L 16-	1	
		Längsträger			
		vorn			
	95B 804 189 Y GRV	Grundiert			
(11)	95B 804 030 Y	Verstärkung	/R -15	1	
		Längsträger			
		vorn			
	95B 804 030 Y GRV	Grundiert			
(11)	95B 804 190 Y	Verstärkung	/R 16-	1	
		Längsträger			
		vorn			
	95B 804 190 Y GRV	Grundiert			
12	95B 803 107 Y	Abschlussblech	/L	1	
		Längsträger			
		vorn			
	95B 803 107 Y GRV	Grundiert			
(12)	8R0 803 108	Abschlussblech	/R	1	
		Längsträger			
		vorn			
	8R0 803 108 GRV	Grundiert			
13	95B 803 101 Y	Längsträger	/L	1	
		vorn			
		Abschnittsteil			
		Kundendienstlösung			
	95B 803 101 Y GRV	Grundiert			
(13)	95B 803 102 Y	Längsträger	/R	1	
		vorn			
		Abschnittsteil			
		Kundendienstlösung			
	95B 803 102 Y GRV	Grundiert			
14	95B 805 677 Y	Aufnahme	/L	1	
		Pralldämpfer			
		vorn			
		komplett			
	95B 805 677 Y GRV	Grundiert			
(14)	95B 805 678 Y	Aufnahme	/R	1	
		Pralldämpfer			
		vorn			
		komplett			
	95B 805 678 Y GRV	Grundiert			
15	95B 805 765 Y	Prallplatte	/L	1	
		vorn			
	95B 805 765 Y GRV	Grundiert			
(15)	95B 805 766 Y	Prallplatte	/R	1	
		vorn			
	95B 805 766 Y GRV	Grundiert			
16	95B 803 717 Y	Schliessteil	/L	1	
		vorn			
	95B 803 717 Y GRV	Grundiert			
(16)	95B 803 718 Y	Schliessteil	/R	1	
		vorn			
	95B 803 718 Y GRV	Grundiert			
17	8R0 803 697	Verstärkung	/L	1	
		links			

Bildtafel: 801-10

Modell: 95B **Laufzeit: 2014>>**

Pos	Teilenummer	Benennung	Bemerkung	St	Modellangabe
	8R0 803 697 GRV	Grundiert			
(17)	8R0 803 698	Verstärkung rechts	/R	1	
	8R0 803 698 GRV	Grundiert			
18	95B 802 171 Y	Aufnahme links	/L -15	1	
	95B 802 171 Y GRV	Grundiert			
(18)	95B 802 171 BY	Aufnahme links	/L 16-	1	
	95B 802 171 BY GRV	Grundiert			
(18)	95B 802 172 Y	Aufnahme rechts	/R -15	1	
	95B 802 172 Y GRV	Grundiert			
(18)	95B 802 172 BY	Aufnahme rechts	/R 16-	1	
	95B 802 172 BY GRV	Grundiert			
19	95B 805 139 Y	Aufnahme Federbein	/L -15	1	
	95B 805 139 Y GRV	Grundiert			
(19)	95B 805 139 AY	Aufnahme Federbein	/L 16-	1	
	95B 805 139 AY GRV	Grundiert			
(19)	95B 805 140 Y	Aufnahme Federbein	/R -15	1	
	95B 805 140 Y GRV	Grundiert			
(19)	95B 805 140 AY	Aufnahme Federbein	/R 16-	1	
	95B 805 140 AY GRV	Grundiert			
20	95B 805 303 Y	Verbindungsblech Federbein	/L -15	1	
	95B 805 303 Y GRV	Grundiert			
(20)	95B 805 303 AY	Verbindungsblech Federbein	/L 16-	1	
	95B 805 303 AY GRV	Grundiert			
(20)	95B 805 304 Y	Verbindungsblech Federbein	/R -15	1	
	95B 805 304 Y GRV	Grundiert			
(20)	95B 805 304 AY	Verbindungsblech Federbein	/R 16-	1	
	95B 805 304 AY GRV	Grundiert			
21	95B 805 275 Y	Wasserkasten links	/L	1	
	95B 805 275 Y GRV	Grundiert			
(21)	95B 805 276 Y	Wasserkasten rechts	/R	1	
	95B 805 276 Y GRV	Grundiert			
22	95B 805 323 Y	Halter Wasserkasten	/L	1	
	95B 805 323 Y GRV	Grundiert			
(22)	95B 805 324 Y	Halter Wasserkasten	/R	1	
	95B 805 324 Y GRV	Grundiert			
23	95B 805 147 Y	Radhaus vorn	/L	1	
	95B 805 147 Y GRV	Grundiert			
(23)	95B 805 148 Y	Radhaus vorn	/R	1	
	95B 805 148 Y GRV	Grundiert			
24	95B 805 263 AY	Verlängerung Radhaus vorn	/L	1	
	95B 805 263 AY GRV	Grundiert			
(24)	95B 805 122 AY	Verlängerung	/R	1	

Bildtafel: 801-10

Modell: 95B **Laufzeit: 2014>>**

Pos	Teilenummer	Benennung	Bemerkung	St	Modellangabe
		Radhaus			
		vorn			
	95B 805 122 AY GRV	Grundiert			
25	95B 805 475 Y	Strebe	/L	1	
		Scheinwerfer			
	95B 805 475 Y GRV	Grundiert			
(25)	95B 805 476 Y	Strebe	/R	1	
		Scheinwerfer			
	95B 805 476 Y GRV	Grundiert			
26	95B 805 831 Y	Abstützung	/L	1	
		Strebe			
		Scheinwerfer			
	95B 805 831 Y GRV	Grundiert			
(26)	95B 805 832 Y	Abstützung	/R	1	
		Strebe			
		Scheinwerfer			
	95B 805 832 Y GRV	Grundiert			
27	95B 803 691 Y	Abstützung	/L	1	
		Längsträger			
		vorn			
	95B 803 691 Y GRV	Grundiert			
(27)	95B 803 692 Y	Abstützung	/R	1	
		Längsträger			
		vorn			
	95B 803 692 Y GRV	Grundiert			
28	95B 805 457 Y	Abstützung	/L -15	1	
		Längsträger			
		vorn			
		oben			
	95B 805 457 Y GRV	Grundiert			
(28)	95B 805 457 AY	Abstützung	/L 16-	1	
		Längsträger			
		vorn			
		oben			
	95B 805 457 AY GRV	Grundiert			
(28)	95B 805 458 Y	Abstützung	/R -15	1	
		Längsträger			
		vorn			
		oben			
	95B 805 458 Y GRV	Grundiert			
(28)	95B 805 458 AY	Abstützung	/R 16-	1	
		Längsträger			
		vorn			
		oben			
	95B 805 458 AY GRV	Grundiert			
29	95B 805 848 BY	Konsole		1	
		Stütze			
	95B 805 848 BY GRV	Grundiert			
30	95B 823 401 Y	Lagerbock	/L	1	
		Dämpfer			
	95B 823 401 Y GRV	Grundiert			
(30)	95B 823 402 Y	Lagerbock	/R	1	
		Dämpfer			
	95B 823 402 Y GRV	Grundiert			
31	95B 819 523 B	Wasserkasten		1	
		Stirnwand			
(31)	95B 819 523 C	Wasserkasten		1	
		Stirnwand			
32	N 909 266 01	Kabelbinder		1	
		Befestigungsteile			
		Wasserkasten			
33	4F0 805 271	Wasserablaufventil		2	
		Wasserkasten			

Bildtafel: 801-10

Modell: 95B **Laufzeit: 2014>>**

Pos	Teilenummer	Benennung	Bemerkung	St	Modellangabe
34	N 910 423 02	Linsenkopfschraube Wasserkasten		1	
35	95B 819 532	Dichtung Wasserkasten Stirnwand Information vorhanden		1	
36	95B 819 079	Haltebügel Wasserkasten		1	
37	N 908 877 03	Sechskantmutter Wasserkasten		2	
-	000 043 206 30	Klebstoff		1	
-	000 043 204 85	Hohlraumkonservierung 400 ML		X	

Bildtafel: 801-15

PORSCHE

Modell: 95B **Laufzeit:** 2014>>

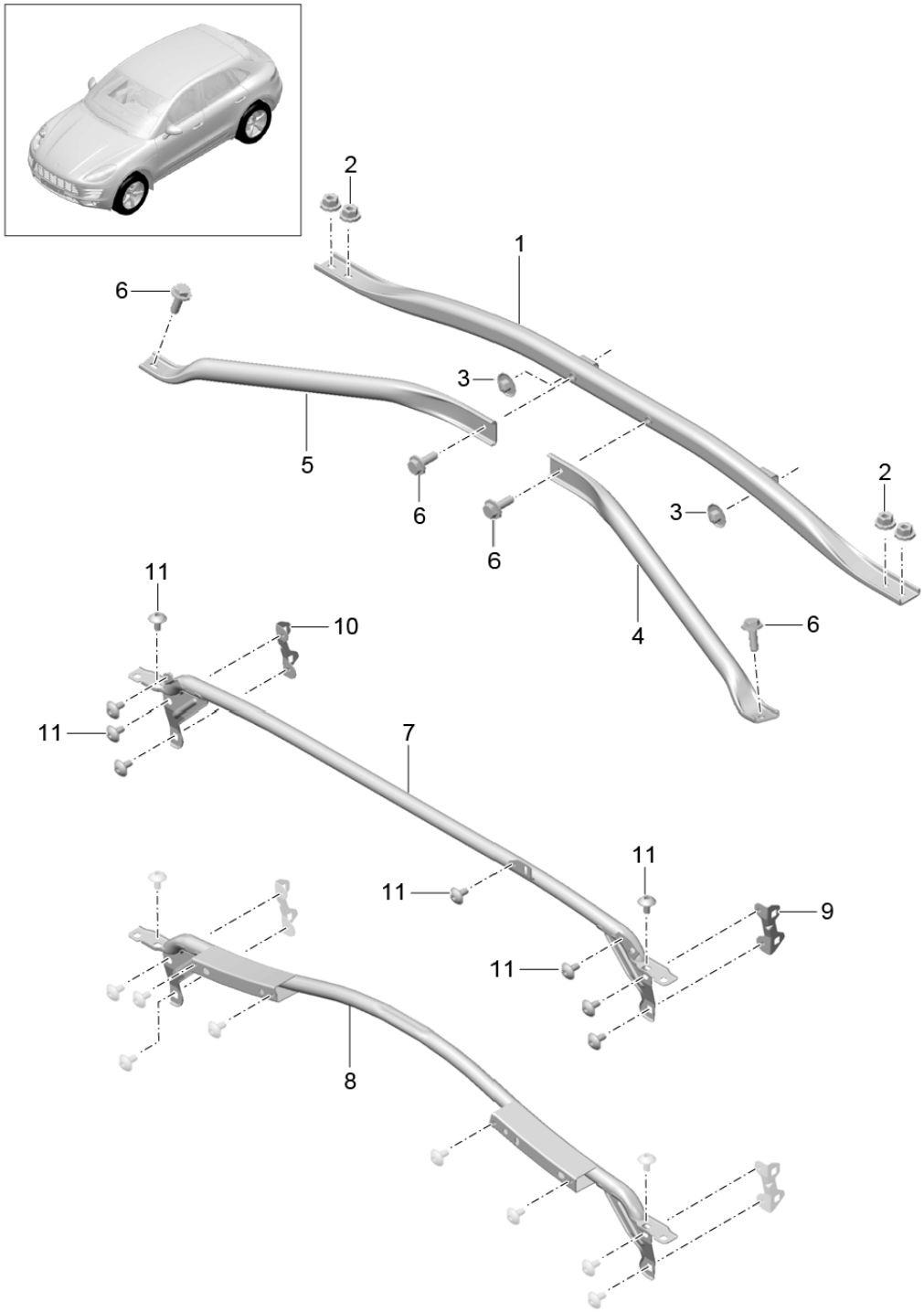

Bildtafel: 801-15

PORSCHE

Modell: 95B **Laufzeit:** 2014>>

Pos	Teilenummer	Benennung	Bemerkung	St	Modellangabe
		Strebe Vorderwagen			
1	8R0 805 629 F	Verstärkung Domstrebe		1	
2	N 904 862 04	Sechskantmutter M8 Montage Strebe		4	
3	N 907 088 03	Federmutter Montage Strebe		2	
4	8R0 805 619	Verstärkung Strebe	/L	1	
5	8R0 805 620	Verstärkung Strebe	/R	1	
6	N 906 439 06	Sechskantschraube M8X25 Montage Verstärkung		4	
7	95B 803 227	Strebe vorn		1	
8	95B 803 228	Strebe vorn		1	
9	95B 804 473	Befestigungswinkel Strebe vorn	/L	1	
10	95B 804 474	Befestigungswinkel Strebe vorn	/R	1	
11	999 073 357 01	Linsenschraube M6X12 Montage POS 7 POS 8 POS 9 POS 10		10	

Bildtafel: 801-20

PORSCHE

Modell: 95B **Laufzeit: 2014>>**

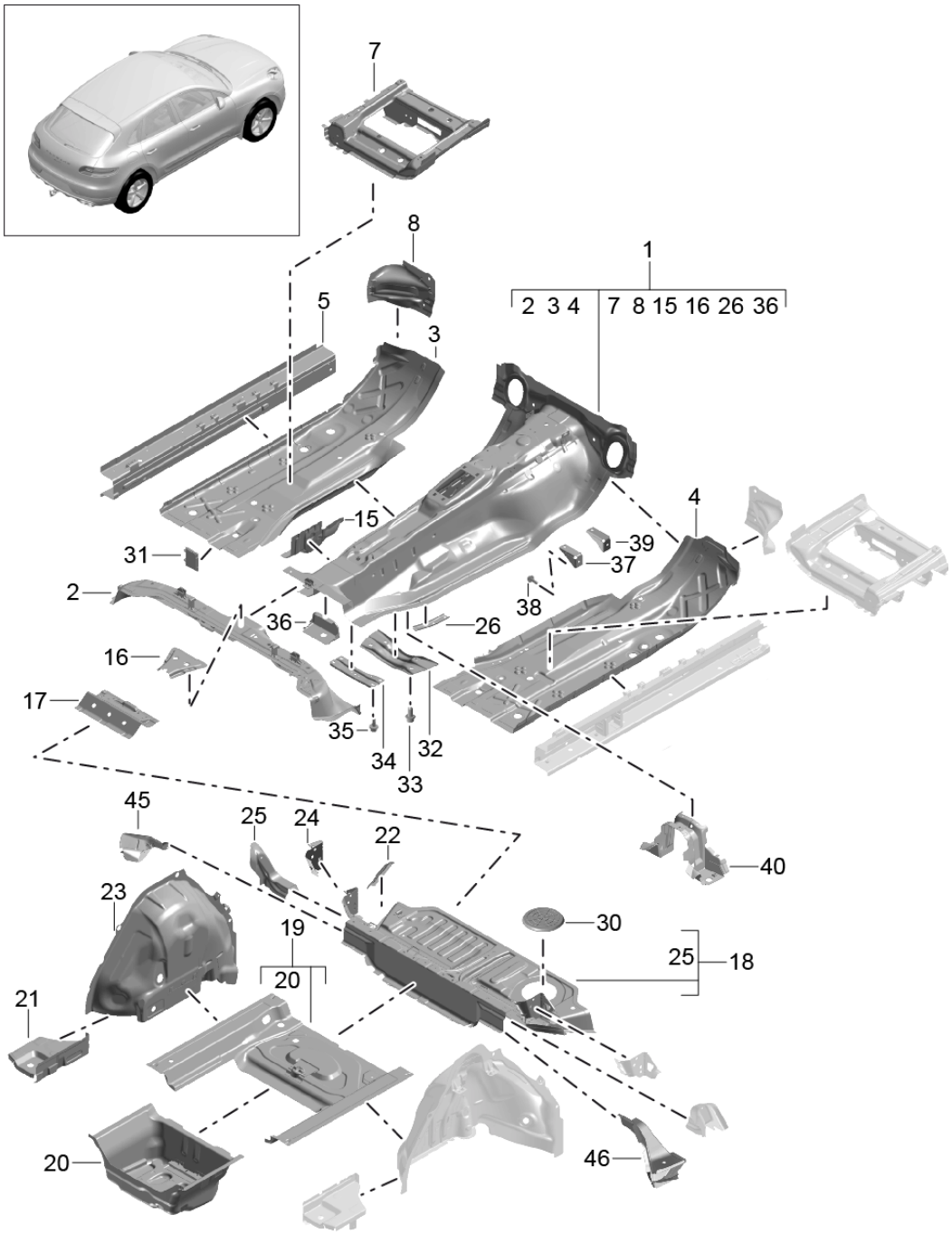

Bildtafel: 801-20

Modell: 95B **Laufzeit: 2014>>**

Pos	Teilenummer	Benennung	Bemerkung	St	Modellangabe
		Boden			
1	95B 803 061 Y	Bodenblech		1	
		vorn			
		komplett			
	95B 803 061 Y GRV	Grundiert			
2	95B 802 081 Y	Abschlussteil		1	
		Boden			
		vorn			
	95B 802 081 Y GRV	Grundiert			
3	95B 803 073 Y	Bodenblech	/L	1	
		vorn			
		links			
	95B 803 073 Y GRV	Grundiert			
4	95B 803 074 Y	Bodenblech	/R	1	
		vorn			
		rechts			
	95B 803 074 Y GRV	Grundiert			
5	95B 803 751 Y	Schweller	/L	1	
		innen			
	95B 803 751 Y GRV	Grundiert			
(5)	95B 803 752 Y	Schweller	/R	1	
		innen			
	95B 803 752 Y GRV	Grundiert			
7	95B 803 379 Y	Querträger	/L	1	
		Sitz			
	95B 803 379 Y GRV	Grundiert			
(7)	95B 803 380 Y	Querträger	/R	1	
		Sitz			
	95B 803 380 Y GRV	Grundiert			
8	8K0 810 253	Querträger	/L	1	
		Radhaus			
		vorn			
	8K0 810 253 GRV	Grundiert			
(8)	8K0 810 254	Querträger	/R	1	
		Radhaus			
		vorn			
	8K0 810 254 GRV	Grundiert			
15	95B 802 895 Y	Querträger	/L	1	
		vorn			
	95B 802 895 Y GRV	Grundiert			
(15)	95B 802 894 Y	Querträger	/R	1	
		vorn			
	95B 802 894 Y GRV	Grundiert			
16	95B 803 329 AY	Abstützung		1	
		Strebe			
	95B 803 329 AY GRV	Grundiert			
17	95B 802 893 Y	Querträger		1	
		Mittelteil			
	95B 802 893 Y GRV	Grundiert			
18	95B 802 087 Y	Bodenblech		1	
		hinten			
		vorn			
	95B 802 087 Y GRV	Grundiert			
19	95B 802 088 Y	Bodenblech		1	
		hinten			
		hinten			
	95B 802 088 Y GRV	Grundiert			
20	95B 804 869 Y	Konsole		1	
		Batteriekasten			
	95B 804 869 Y GRV	Grundiert			
-		Batteriekasten		1	
		siehe Gruppe			
		9/02/05			

Bildtafel: 801-20

Modell: 95B **Laufzeit: 2014>>**

Pos	Teilenummer	Benennung	Bemerkung	St	Modellangabe
21	95B 802 089 Y	Bodenteil	/L	1	
	95B 802 089 Y GRV	Grundiert			
(21)	95B 802 090 Y	Bodenteil	/R	1	
	95B 802 090 Y GRV	Grundiert			
22	95B 803 297 Y	Verstärkung		1	
		Boden			
		hinten			
	95B 803 297 Y GRV	Grundiert			
23	95B 810 363 Y	Radhaus	/L	1	
		hinten			
		innen			
	95B 810 363 Y GRV	Grundiert			
(23)	95B 810 364 Y	Radhaus	/R	1	
		hinten			
		innen			
	95B 810 364 Y GRV	Grundiert			
24	95B 802 231 Y	Halter	/L	1	
		Lehne			
		hinten			
	95B 802 231 Y GRV	Grundiert			
(24)	95B 802 232 Y	Halter	/R	1	
		Lehne			
		hinten			
	95B 802 232 Y GRV	Grundiert			
25	95B 804 483 Y	Verstärkung	/L	1	
		Radhaus			
		hinten			
	95B 804 483 Y GRV	Grundiert			
(25)	95B 804 484 Y	Verstärkung	/R	1	
		Radhaus			
		hinten			
	95B 804 484 Y GRV	Grundiert			
26	95B 803 811 Y	Verstärkung	/L	1	
		Bodenteil			
	95B 803 811 Y GRV	Grundiert			
(26)	95B 803 812 Y	Verstärkung	/R	1	
		Bodenteil			
	95B 803 812 Y GRV	Grundiert			
30	298 201 063	Deckel		1	
		Geber			
		Kraftstoffbehälter			
31	8R0 809 025 B	Schaumteil		4	
		Schweller			
		innen			
32	95B 804 813	Abstützung	-15	1	
		Tunnel			
		vorn			
(32)	9A7 804 813 01	Abstützung	16-	1	
		Tunnel			
		vorn			
33	N 910 230 02	Zylinderschraube	-15	4	
		M12X25			
		POS32			
(33)	N 912 011 02	Zylinderschraube	16-	8	
		M12X25			
		POS32			
34	8K0 803 183 B	Querträger		1	
		Tunnel			
		hinten			
35	N 909 767 02	Sechskantschraube		1	
		M10X30			
		POS34			
36	8R0 804 417	Schliessblech		1	

Bildtafel: 801-20

PORSCHE

Modell: 95B **Laufzeit:** 2014>>

Pos	Teilenummer	Benennung	Bemerkung	St	Modellangabe
		Tunnel			
37	95B 804 367	Abstützung		1	
		Konsole			
		Getriebe			
38	N 909 944 02	Sechskantschraube		2	
		M8X30			
		POS37			
39	8R0 804 369 A	Abstützung		1	
		Konsole			
		Getriebe			
40	95B 804 368 Y	Verstärkung	16-	1	
		Tunnel			
	95B 804 368 Y GRV	Grundiert			
45	95B 803 531 Y	Querträger	/L	1	
		Abschlussteil			
	95B 803 531 Y GRV	Grundiert			
46	8R0 803 532	Querträger	/R	1	
		mitte			
		rechts			
	8R0 803 532 GRV	Grundiert			
-	000 043 305 51	Hohlraumkonservierung		X	
		400 ML			

Bildtafel: 801-25

PORSCHE

Modell: 95B **Laufzeit: 2014>>**

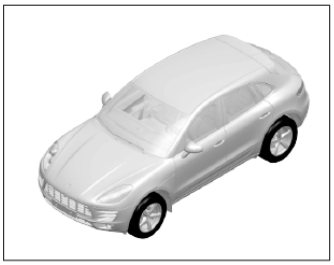

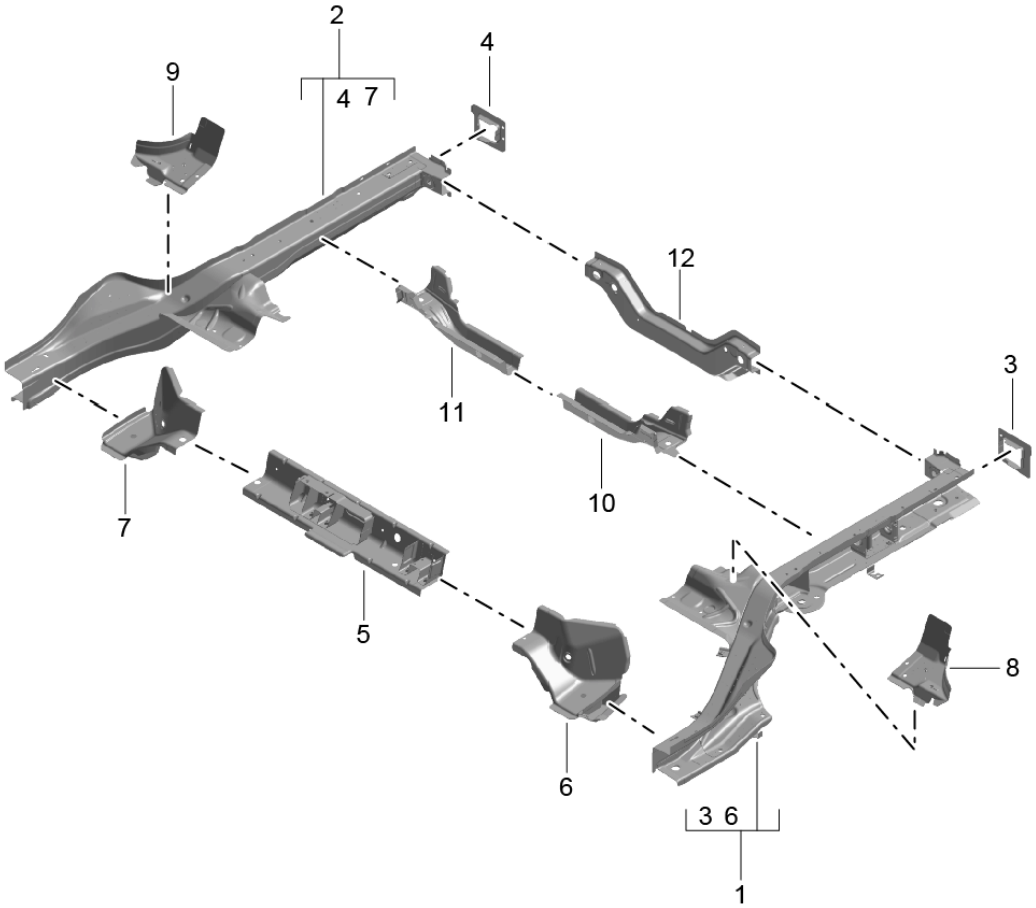

Bildtafel: 801-25

Modell: 95B **Laufzeit: 2014>>**

Pos	Teilenummer	Benennung	Bemerkung	St	Modellangabe
		Rahmen			
1	95B 803 401 Y	Längsträger	/L -15	1	
	95B 803 401 Y GRV	Grundiert			
(1)	95B 803 401 AY	Längsträger	/L 16-	1	
	95B 803 401 AY GRV	Grundiert			
2	95B 803 402 Y	Längsträger	/R -15	1	
	95B 803 402 Y GRV	Grundiert			
(2)	95B 803 402 AY	Längsträger	/R 16-	1	
	95B 803 402 AY GRV	Grundiert			
3	95B 803 499 Y	Schliessteil	/L	1	
	95B 803 499 Y GRV	Grundiert			
4	95B 803 500 Y	Schliessteil	/R	1	
	95B 803 500 Y GRV	Grundiert			
5	95B 803 535 Y	Querträger	/L	1	
		für			
		Boden			
		mitte			
	95B 803 535 Y GRV	Grundiert			
6	95B 803 531 Y	Querträger	/L	1	
		mitte			
		links			
	95B 803 531 Y GRV	Grundiert			
7	8R0 803 532	Querträger	/R	1	
		mitte			
		rechts			
	8R0 803 532 GRV	Grundiert			
8	95B 803 579 Y	Verstärkung	/L	1	
	95B 803 579 Y GRV	Grundiert			
9	95B 803 580 Y	Verstärkung	/R	1	
	95B 803 580 Y GRV	Grundiert			
10	8R0 803 347 A	Querträger	/L	1	
		Reserverad			
	8R0 803 347 A GRV	Grundiert			
11	8R0 803 348 A	Querträger	/R	1	
		Reserverad			
	8R0 803 348 A GRV	Grundiert			
12	95B 803 671 Y	Querträger		1	
		Abschluss			
		hinten			
	95B 803 671 Y GRV	Grundiert			
-	000 043 305 51	Hohlraumkonservierung		X	
		400 ML			

Bildtafel: 801-30

PORSCHE

Modell: 95B **Laufzeit:** 2014>>

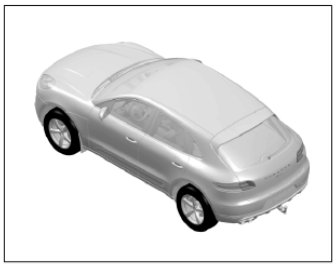

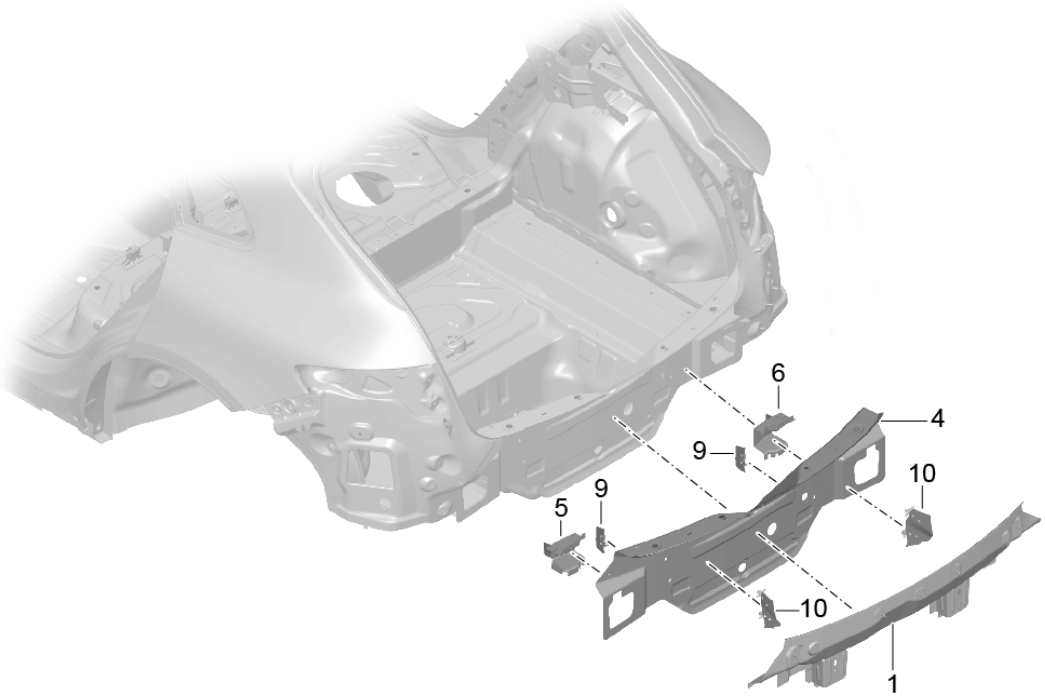

Bildtafel: 801-30

PORSCHE

Modell: 95B **Laufzeit:** 2014>>

Pos	Teilenummer	Benennung	Bemerkung	St	Modellangabe
		Hinterwagen			
1	95B 813 303 Y	Abschlussteil		1	
	95B 813 303 Y GRV	Grundiert			
4	95B 813 311 Y	Schlossträger hinten		1	
	95B 813 311 Y GRV	Grundiert			
5	8R0 803 383 B	Halter Schlossträger hinten	/L	1	
	8R0 803 383 B GRV	Grundiert			
6	8R0 803 384 B	Halter Schlossträger hinten	/R	1	
	8R0 803 384 B GRV	Grundiert			
9	95B 864 539	Abdichtung Abschlussteil		2	
10	95B 864 561	Abdichtung Träger Abschlussteil		2	
-	000 043 206 30	Klebstoff		1	
-	000 043 305 51	Hohlraumkonservierung 400 ML		X	

Bildtafel: 801-40

Modell: 95B **Laufzeit: 2014>>**

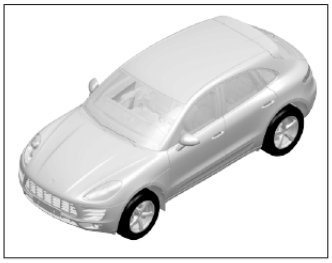

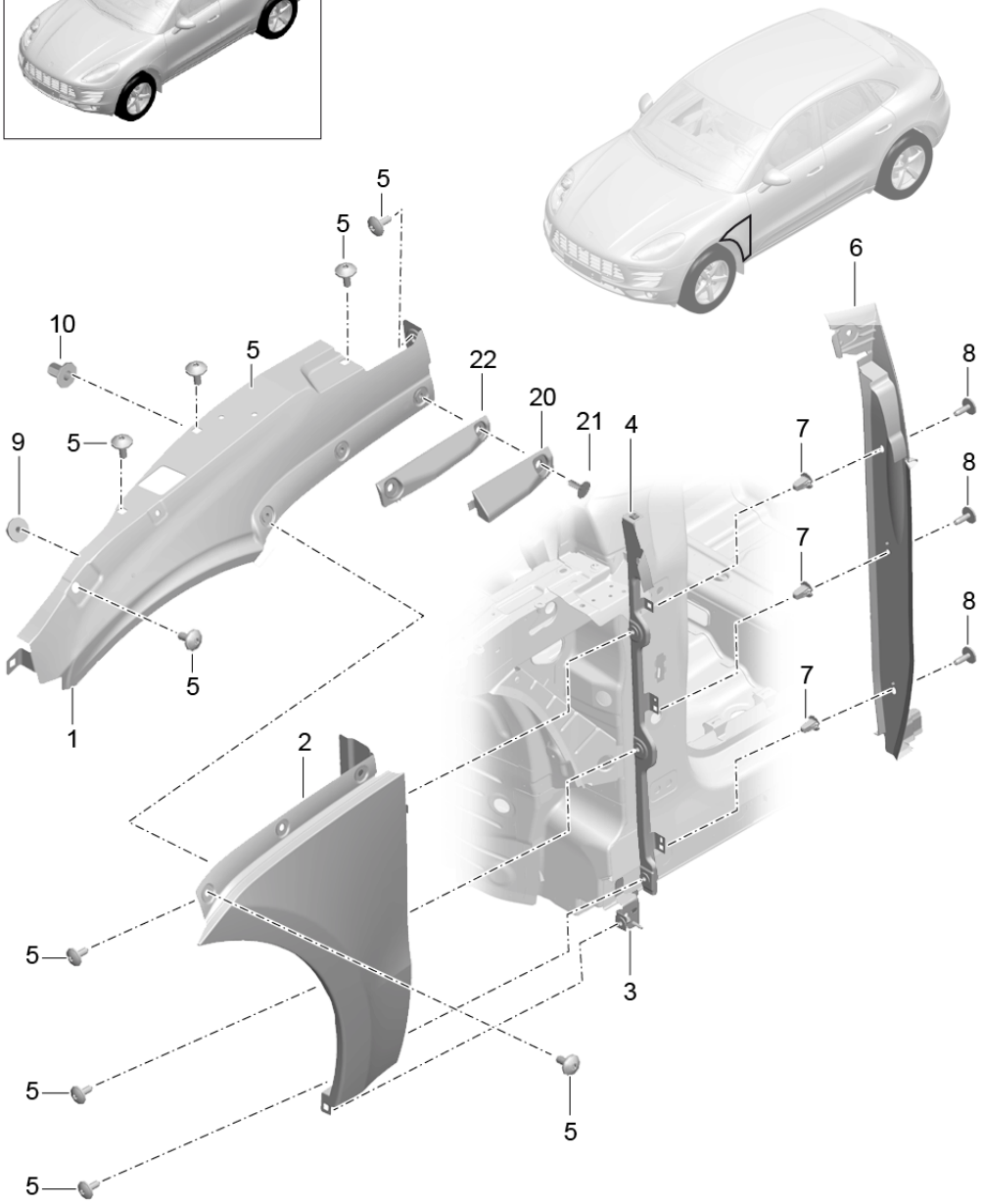

Bildtafel: 801-40

Modell: 95B **Laufzeit:** 2014>>

Pos	Teilenummer	Benennung	Bemerkung	St	Modellangabe
		Kotflügel			
1	95B 821 103 AY	Kotflügel links oben	/L	1	
	95B 821 103 AY GRV	Grundiert			
1	95B 821 103 BY	Kotflügel links oben	/L	1	
	95B 821 103 BY GRV	Grundiert			
(1)	95B 821 104 AY	Kotflügel rechts oben	/R	1	
	95B 821 104 AY GRV	Grundiert			
(1)	95B 821 104 BY	Kotflügel rechts oben	/R	1	
	95B 821 104 BY GRV	Grundiert			
2	95B 821 101 Y	Kotflügel links unten	/L	1	
	95B 821 101 Y GRV	Grundiert			
2	95B 821 101 AY	Kotflügel links unten	/L	1	
	95B 821 101 AY GRV	Grundiert			
2	95B 821 101 BY	Kotflügel links unten	/L	1	
	95B 821 101 BY GRV	Grundiert			
(2)	95B 821 102 Y	Kotflügel rechts unten	/R	1	
	95B 821 102 Y GRV	Grundiert			
(2)	95B 821 102 AY	Kotflügel rechts unten	/R	1	
	95B 821 102 AY GRV	Grundiert			
(2)	95B 821 102 BY	Kotflügel rechts unten	/R	1	
	95B 821 102 BY GRV	Grundiert			
3	95B 810 659 Y	Halter Kotflügel und Schwellerblende	/L	1	
	95B 810 659 Y GRV	Grundiert			
(3)	95B 810 660 Y	Halter Kotflügel und Schwellerblende	/R	1	
	95B 810 660 Y GRV	Grundiert			
4	95B 809 573 AY	Befestigungsschiene Kotflügel	/L	1	
	95B 809 573 AY GRV	Grundiert			
(4)	95B 809 574 AY	Befestigungsschiene Kotflügel	/R	1	
	95B 809 574 AY GRV	Grundiert			
5	N 910 423 02	Linsenkopfschraube M 6 X 16		26	
6	95B 854 777 B	Blende Kotflügel	/L	1	
	95B 854 777 B 1E0	Satinschwarz			
(6)	95B 854 778 B	Blende	/R	1	

Bildtafel: 801-40

PORSCHE

Modell: 95B **Laufzeit:** 2014>>

Pos	Teilenummer	Benennung	Bemerkung	St	Modellangabe
		Kotflügel			
	95B 854 778 B 1E0	Satinschwarz			
7	WHT 004 935	Spreizmutter		X	
		5X15,5			
8	N 909 747 01	Linsenblechschraube		X	
		TP5X16			
9	N 907 579 01	Mutter		X	
10	N 908 173 02	Blindnietmutter		8	
		M6			
20	95B 823 417	Führungsstück	/L	1	
		kurz			
(20)	95B 823 418	Führungsstück	/R	1	
		kurz			
21	N 910 423 02	Linsenkopfschraube		X	
		Schwarz			
		M6X16			
22	95B 821 235	Führungsstück	/L	1	
		Kotflügel			
(22)	95B 821 236	Führungsstück	/R	1	
		Kotflügel			

Bildtafel: 801-45

PORSCHE

Modell: 95B **Laufzeit: 2014>>**

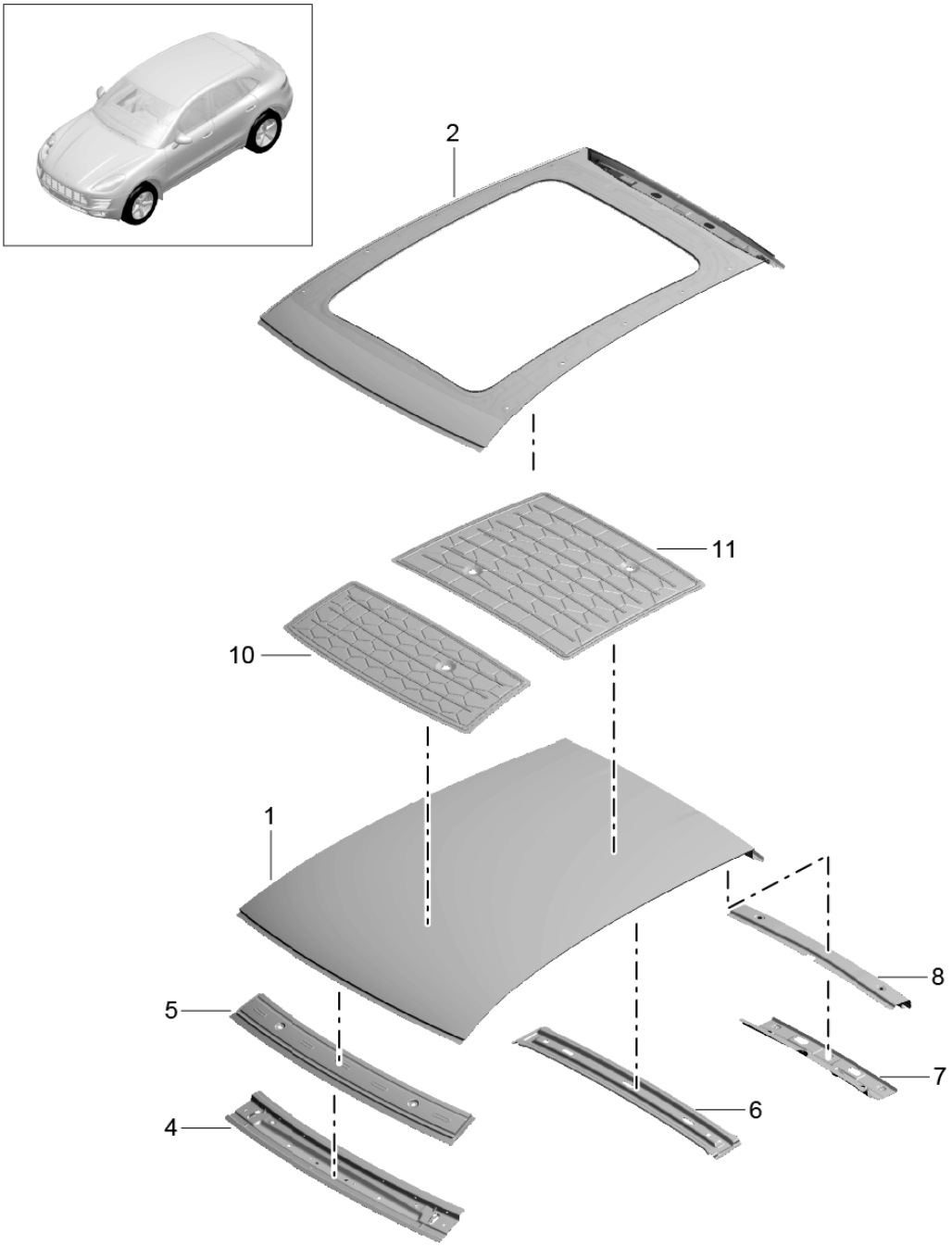

Bildtafel: 801-45

Modell: 95B **Laufzeit: 2014>>**

Pos	Teilenummer	Benennung	Bemerkung	St	Modellangabe
		Dach Windlauf			
1	95B 817 111 AY	Dach		1	IQU0/QV0/QV1 IQV3/QV5/3FA I3S0
	95B 817 111 AY GRV	Grundiert			
(1)	95B 817 101 AY	Dach		1	IQU0/QV0/QV1 IQV3/QV5/3FA I3S1/3S5/5W1 I5W4
	95B 817 101 AY GRV	Grundiert			
(1)	95B 817 101 BY	Dach		1	IQV4/QV8/3FA I3S1/3S5/5W1 I5W4
	95B 817 101 BY GRV	Grundiert			
(1)	95B 817 101 CY	Dach		1	IQV4/QV8/3FA I3S0
	95B 817 101 CY GRV	Grundiert			
2	95B 817 102 Y	Dach		1	IQU0/QV0/QV1 IQV3/QV5/3FU I3S0
	95B 817 102 Y GRV	Grundiert für Schiebedach			
(2)	95B 817 102 AY	Dach		1	IQU0/QV0/QV1 IQV3/QV5/3FU I3S1/3S5/5W1 I5W4
	95B 817 102 AY GRV	Grundiert für Schiebedach			
(2)	95B 817 102 BY	Dach		1	IQV4/QV8/3FU I3S1/3S5/5W1 I5W4
	95B 817 102 BY GRV	Grundiert für Schiebedach			
(2)	95B 817 102 CY	Dach		1	IQV4/QV8/3FU I3S0
	95B 817 102 CY GRV	Grundiert für Schiebedach			
4	95B 817 122 AY	Querträger vorn innen		1	
	95B 817 122 AY GRV	Grundiert			
5	95B 817 124 Y	Querträger vorn aussen		1	
	95B 817 124 Y GRV	Grundiert			
6	95B 817 465 AY	Querträger B-Säule		1	
	95B 817 465 AY GRV	Grundiert			
7	95B 817 163 Y	Querträger hinten innen		1	
	95B 817 163 Y GRV	Grundiert			
8	95B 817 164 AY	Querträger hinten aussen		1	
	95B 817 164 AY GRV	Grundiert			
10	95B 817 285	Verstärkung Dach vorn mitverwenden: POS12		1	I3FA

Bildtafel: 801-45

PORSCHE

Modell: 95B **Laufzeit:** 2014>>

Pos	Teilenummer	Benennung	Bemerkung	St	Modellangabe
11	95B 817 120	Verstärkung Dach hinten mitverwenden: POS12		1	I3FA
12	000 043 204 82	Klebstoff		1	
-	000 043 204 85	Hohlraumkonservierung 400 ML		X	

Bildtafel: 801-50

Modell: 95B **Laufzeit: 2014>>**

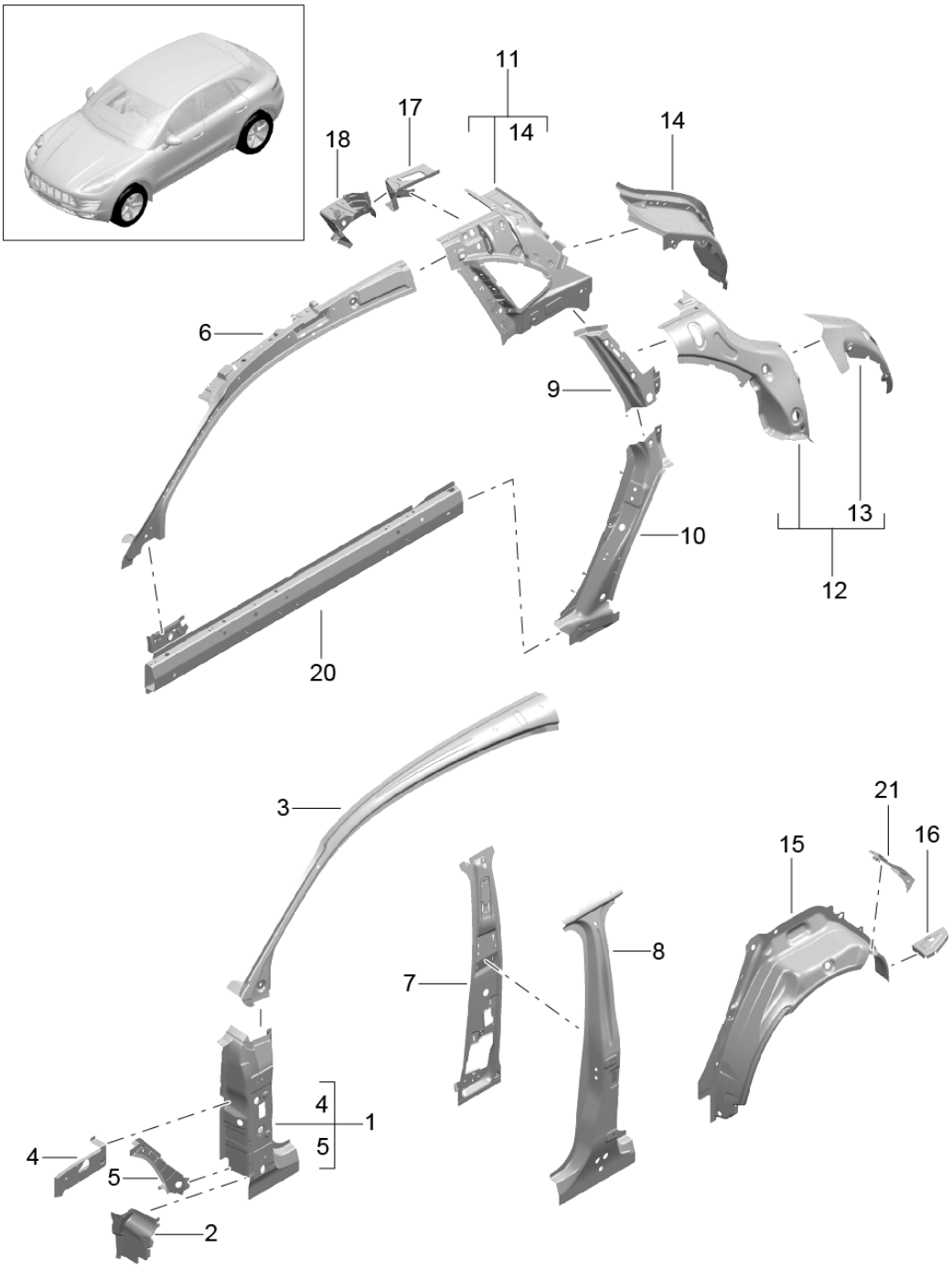

Modell: 95B **Laufzeit: 2014>>**

Pos	Teilenummer	Benennung	Bemerkung	St	Modellangabe
		Seitenteil			
		innen			
1	95B 809 201 Y	A-Säule	/L -15	1	
		aussen			
	95B 809 201 Y GRV	Grundiert			
(1)	95B 809 201 AY	A-Säule	/L 16-	1	
		aussen			
	95B 809 201 AY GRV	Grundiert			
1	95B 809 202 Y	A-Säule	/R -15	1	
		aussen			
	95B 809 202 Y GRV	Grundiert			
1	95B 809 202 AY	A-Säule	/R 16-	1	
		aussen			
	95B 809 202 AY GRV	Grundiert			
2	95B 803 087 Y	Schliessteil	/L -15	1	
		Schweller			
		vorn			
	95B 803 087 Y GRV	Grundiert			
2	95B 803 099 Y	Schliessteil	/L 16-	1	
		Schweller			
		vorn			
	95B 803 099 Y GRV	Grundiert			
(2)	95B 803 088 AY	Schliessteil	/R -15	1	
		Schweller			
		vorn			
	95B 803 088 AY GRV	Grundiert			
(2)	95B 803 100 Y	Schliessteil	/R 16-	1	
		Schweller			
		vorn			
	95B 803 100 Y GRV	Grundiert			
3	95B 809 199 Y	Verstärkung	/L	1	
		A-Säule			
		oben			
	95B 809 199 Y GRV	Grundiert			
(3)	95B 809 200 Y	Verstärkung	/R	1	
		A-Säule			
		oben			
	95B 809 200 Y GRV	Grundiert			
4	95B 809 111 Y	Verstärkungsblech	/L	1	
		Längsträger			
		A-Säule			
		oben			
	95B 809 111 Y GRV	Grundiert			
(4)	95B 809 112 Y	Verstärkungsblech	/R	1	
		Längsträger			
		A-Säule			
		oben			
	95B 809 112 Y GRV	Grundiert			
5	95B 805 143 Y	Schliessteil	/L	1	
		Längsträger			
		A-Säule			
		oben			
	95B 805 143 Y GRV	Grundiert			
(5)	95B 805 144 Y	Schliessteil	/R	1	
		Längsträger			
		A-Säule			
		oben			
	95B 805 144 Y GRV	Grundiert			
6	95B 810 179 AY	A-Säule	/L	1	
		innen			
	95B 810 179 AY GRV	Grundiert			
(6)	95B 810 180 AY	A-Säule	/R	1	
		innen			

Modell: 95B **Laufzeit: 2014>>**

Pos	Teilenummer	Benennung	Bemerkung	St	Modellangabe
	95B 810 180 AY GRV	Grundiert			
7	95B 809 443 Y	B-Säule innen	/L	1	
	95B 809 443 Y GRV	Grundiert			
(7)	95B 809 444 Y	B-Säule innen	/R	1	
	95B 809 444 Y GRV	Grundiert			
8	95B 809 607 AY	Verstärkung B-Säule komplett	/L -15	1	
	95B 809 607 AY GRV	Grundiert			
8	95B 809 607 CY	Verstärkung B-Säule komplett	/L 16-	1	
	95B 809 607 CY GRV	Grundiert			
(8)	95B 809 608 AY	Verstärkung B-Säule komplett	/R -15	1	
	95B 809 608 AY GRV	Grundiert			
9	95B 809 393 Y	Verstärkung C-Säule oben	/L	1	
	95B 809 393 Y GRV	Grundiert			
(9)	95B 809 394 Y	Verstärkung C-Säule oben	/R	1	
	95B 809 394 Y GRV	Grundiert			
10	95B 809 261 Y	Verstärkung C-Säule komplett	/L	1	
	95B 809 261 Y GRV	Grundiert			
(10)	95B 809 262 Y	Verstärkung C-Säule komplett	/R	1	
	95B 809 262 Y GRV	Grundiert			
11	95B 809 403 Y	Seitenteil innen hinten oben	/L	1	
	95B 809 403 Y GRV	Grundiert			
(11)	95B 809 404 Y	Seitenteil innen hinten oben	/R	1	
	95B 809 404 Y GRV	Grundiert			
12	95B 809 299 Y	Verstärkung D-Säule aussen	/L	1	
	95B 809 299 Y GRV	Grundiert			
(12)	95B 809 300 Y	Verstärkung D-Säule aussen	/R	1	
	95B 809 300 Y GRV	Grundiert			
13	95B 809 359 Y	Verstärkung D-Säule unten	/L	1	
	95B 809 359 Y GRV	Grundiert			
(13)	95B 809 360 Y	Verstärkung D-Säule unten	/R	1	
	95B 809 360 Y GRV	Grundiert			
14	95B 809 289 Y	D-Säule innen	/L	1	

Bildtafel: 801-50

Modell: 95B **Laufzeit: 2014>>**

Pos	Teilenummer	Benennung	Bemerkung	St	Modellangabe
		unten			
		links			
	95B 809 289 Y GRV	Grundiert			
(14)	95B 809 290 Y	D-Säule	/R	1	
		innen			
		unten			
		rechts			
	95B 809 290 Y GRV	Grundiert			
15	95B 809 411 Y	Radhaus	/L	1	
		hinten			
		aussen			
	95B 809 411 Y GRV	Grundiert			
15	95B 809 411 AY	Radhaus	/L	1	
		hinten			
		aussen			
	95B 809 411 AY GRV	Grundiert			
(15)	95B 809 410 Y	Radhaus	/R	1	
		hinten			
		aussen			
	95B 809 410 Y GRV	Grundiert			
(15)	95B 809 410 AY	Radhaus	/R	1	
		hinten			
		aussen			
	95B 809 410 AY GRV	Grundiert			
16	95B 809 347 Y	Verbindungsteil	/L	1	
	95B 809 347 Y GRV	Grundiert			
(16)	95B 809 348 Y	Verbindungsteil	/R	1	
	95B 809 348 Y GRV	Grundiert			
17	95B 809 779 AY	Konsole	/L	1	
		Gurt			
		hinten			
	95B 809 779 AY GRV	Grundiert			
(17)	95B 809 780 BY	Konsole	/R	1	
		Gurt			
		hinten			
	95B 809 780 BY GRV	Grundiert			
18	95B 810 163 Y	Konsole	/L	1	
		Führung			
		Gurt			
		hinten			
	95B 810 163 Y GRV	Grundiert			
(18)	95B 810 164 Y	Konsole	/R	1	
		Führung			
		Gurt			
		hinten			
	95B 810 164 Y GRV	Grundiert			
20	95B 809 377 Y	Schweller	/L	1	
	95B 809 377 Y GRV	Grundiert			
(20)	95B 809 378 Y	Schweller	/R	1	
	95B 809 378 Y GRV	Grundiert			
21	95B 864 681	Abdichtung	/L	1	
		Radhaus			
(21)	95B 864 682	Abdichtung	/R	1	
		Radhaus			
-	000 043 305 51	Hohlraumkonservierung		X	
		400 ML			
-	000 043 206 30	Klebstoff		1	

Bildtafel: 801-55

Modell: 95B **Laufzeit: 2014>>**

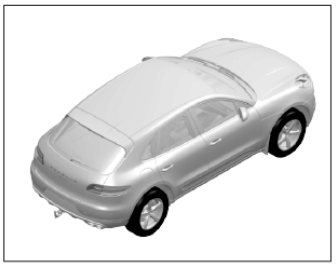

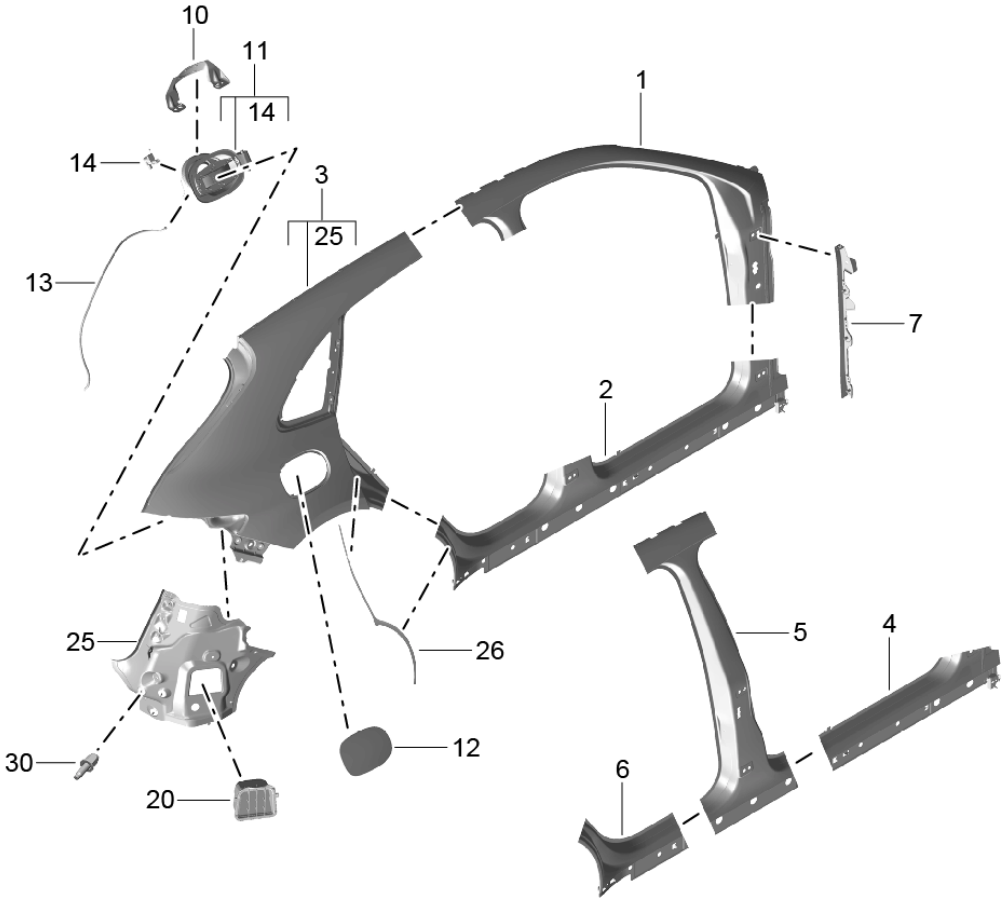

Modell: 95B **Laufzeit: 2014>>**

Pos	Teilenummer	Benennung	Bemerkung	St	Modellangabe
		Seitenteil aussen			
1	95B 809 009 Y	Seitenteil A-Säule	/L	1	
	95B 809 009 Y GRV	Grundiert mitverwenden: POS7			
(1)	95B 809 010 Y	Seitenteil A-Säule	/R	1	
	95B 809 010 Y GRV	Grundiert mitverwenden: POS7			
2	95B 809 673 Y	Schweller aussen	/L -15	1	
	95B 809 673 Y GRV	Grundiert mitverwenden: POS7			
2	95B 809 673 AY	Schweller aussen	/L 16-	1	
	95B 809 673 AY GRV	Grundiert mitverwenden: POS7			
(2)	95B 809 674 Y	Schweller aussen	/R -15	1	
	95B 809 674 Y GRV	Grundiert mitverwenden: POS7			
(2)	95B 809 674 AY	Schweller aussen	/R 16-	1	
	95B 809 674 AY GRV	Grundiert mitverwenden: POS7			
3	95B 809 029 Y	Seitenteil C-Säule	/L	1	
	95B 809 029 Y GRV	Grundiert			
(3)	95B 809 030 Y	Seitenteil C-Säule	/R	1	
	95B 809 030 Y GRV	Grundiert			
4	95B 809 529 Y	Schweller vorn	/L -15	1	
	95B 809 529 Y GRV	Grundiert			
4	95B 809 529 AY	Schweller vorn	/L 16-	1	
	95B 809 529 AY GRV	Grundiert			
(4)	95B 809 530 Y	Schweller vorn	/R -15	1	
	95B 809 530 Y GRV	Grundiert			
(4)	95B 809 530 AY	Schweller vorn	/R 16-	1	
	95B 809 530 AY GRV	Grundiert			
5	95B 809 021 Y	Seitenteil B-Säule	/L	1	
	95B 809 021 Y GRV	Grundiert			
(5)	95B 809 022 Y	Seitenteil B-Säule	/R	1	
	95B 809 022 Y GRV	Grundiert			
6	95B 809 241 Y	Schweller hinten	/L	1	
	95B 809 241 Y GRV	Grundiert			
(6)	95B 809 242 Y	Schweller hinten	/R	1	
	95B 809 242 Y GRV	Grundiert			
7		Befestigungsschiene		1	

Modell: 95B **Laufzeit: 2014>>**

Pos	Teilenummer	Benennung	Bemerkung	St	Modellangabe
		siehe Bildtafel 8/01/40 POS4			
10	95B 802 305 Y	Halter Tankeinfüllung		1	
	95B 802 305 Y GRV	Grundiert			
11	95B 809 857	Modul Tankklappe mit Stellelement Notbetätigung		1	IDM0/DU0/DU1 ID43
11	95B 809 857 B	Modul Tankklappe mit Stellelement Notbetätigung		1	IDM0/DU0/DU1 ID43
11	95B 809 857 D	Modul Tankklappe mit Stellelement Notbetätigung		1	IDM0/DU0/DU1 ID43
(11)	95B 809 857 A	Modul Tankklappe mit Stellelement Notbetätigung		1	IDD7/D1V/D50 ID51
(11)	95B 809 857 C	Modul Tankklappe mit Stellelement Notbetätigung		1	IDD7/D1V/D50 ID51
(11)	95B 809 857 E	Modul Tankklappe mit Stellelement Notbetätigung		1	IDD7/D1V/D50 ID51
12	95B 809 909	Tankklappe Grundiert		1	
13	8T0 809 937 A	Schlauch		1	
20	8K0 819 161 C	Rahmen Entlüftung		2	
25	95B 813 541 Y	Halter Stossfänger	/L	1	
	95B 813 541 Y GRV	Grundiert			
(25)	95B 813 542 Y	Halter Stossfänger	/R	1	
	95B 813 542 Y GRV	Grundiert			
26	95B 853 225	Schutzfolie Seitenteil hinten	/L	1	
(26)	95B 853 226	Schutzfolie Seitenteil hinten	/R	1	
30	999 080 073 01	Nietstift M 6 X 20 Befestigung Halter	/L /R	6	

Bildtafel: 801-55

PORSCHE

Modell: 95B **Laufzeit:** 2014>>

Pos	Teilenummer	Benennung	Bemerkung	St	Modellangabe
-	000 043 305 51	Stossfänger Hohlraumkonservierung 400 ML		X	

Bildtafel: 801-70

PORSCHE

Modell: 95B **Laufzeit: 2014>>**

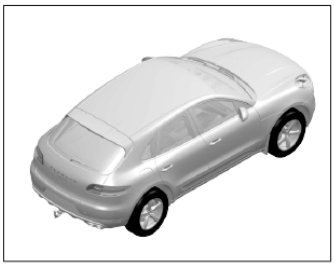

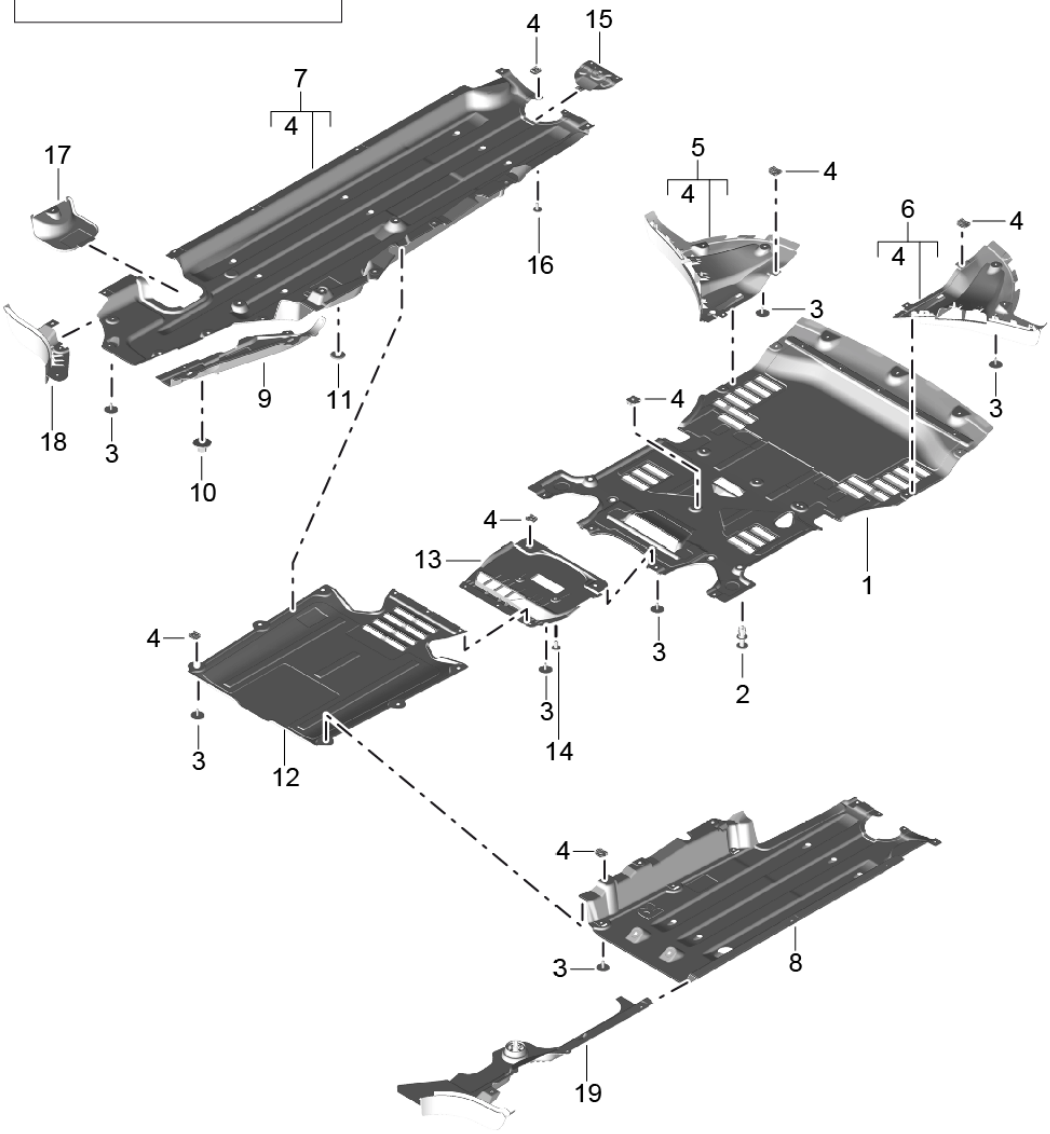

Bildtafel: 801-70

Modell: 95B **Laufzeit: 2014>>**

Pos	Teilenummer	Benennung	Bemerkung	St	Modellangabe
		Verkleidung Unterboden			
1	95B 863 821	Verkleidung vorn		1	IDD7/DM0/D1V ID43/D51
(1)	95B 863 821 A	Verkleidung vorn		1	IDU0/DU1
(1)	95B 863 821 B	Verkleidung vorn		1	IDU0/DU1
2	8K0 863 788	Spreizniet		2	
3	999 073 491 01	Blechschraube 4,8 X 18		X	
4	999 507 795 09	Blechmutter 4,8		X	
5	95B 825 101 A 95B 825 101 A 1E0	Verkleidung vorn Schwarz	/L	1	-I2JU/IDD7 IDM0/DU0/D1V ID43/D51
(5)	95B 825 101 D 95B 825 101 D 1E0	Verkleidung vorn Schwarz	/L	1	IDD7/DM0/DU0 ID1V/D43/D51 I2JU
(5)	95B 825 101 B 95B 825 101 B 1E0	Verkleidung vorn Schwarz	/L	1	IDU1
6	95B 825 102 A 95B 825 102 A 1E0	Verkleidung vorn Schwarz	/R	1	-I2JU/IDD7 IDM0/DU0/D1V ID43/D51
(6)	95B 825 102 D 95B 825 102 D 1E0	Verkleidung vorn Schwarz	/R	1	IDD7/DM0/DU0 ID1V/D43/D51 I2JU
(6)	95B 825 102 B 95B 825 102 B 1E0	Verkleidung vorn Schwarz	/R	1	IDU1
7	95B 825 205 A	Verkleidung mitte	/L	1	
8	95B 825 206 A	Verkleidung mitte	/R	1	-I5C1/-I5C6
(8)	95B 825 206 D	Verkleidung mitte	/R	1	
9	95B 825 215	Verkleidung mitte	/L	1	I1E9
10	N 907 579 01	Mutter 5,0		2	I1E9
11	N 907 088 02	Blechmutter 5,0		X	
12	95B 825 209 A	Verkleidung mitte		1	IDU0/DU1
(12)	95B 825 209 D	Verkleidung mitte		1	I2JU
13	95B 825 370 A	Verkleidung mitte Zusatz		1	IDU0/DU1
(13)	95B 825 370 D	Verkleidung mitte Zusatz		1	I2JU
14	N 904 388 05	Sechskantschraube		2	ITQ9/T8I

Bildtafel: 801-70

PORSCHE

Modell: 95B **Laufzeit:** 2014>>

Pos	Teilenummer	Benennung	Bemerkung	St	Modellangabe
		5 X 15			
15	95B 825 271	Abdeckung Deckel vorn		2	
16	N 909 855 01	Linsenschraube 5 X 12		4	
17	95B 825 353	Abdeckung Deckel hinten	/L	1	
18	95B 825 213 A	Verkleidung hinten	/L	1	
	95B 825 213 A 1E0	Schwarz			
19	95B 825 282 B	Verkleidung hinten	/R	1	
	95B 825 282 B 1E0	Schwarz			

Bildtafel: 801-72

PORSCHE

Modell: 95B **Laufzeit: 2014>>**

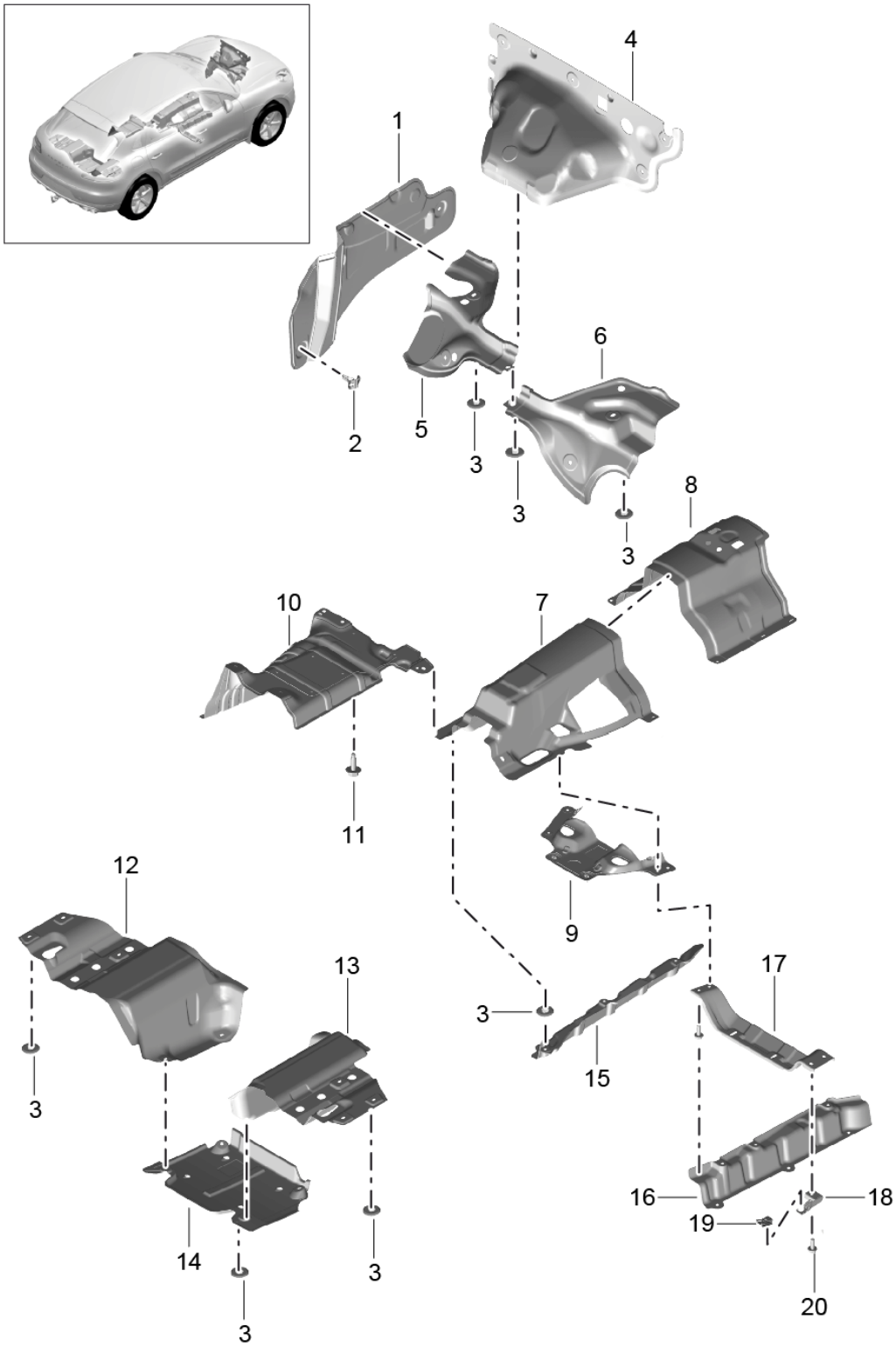

Bildtafel: 801-72

Modell: 95B **Laufzeit: 2014>>**

Pos	Teilenummer	Benennung	Bemerkung	St	Modellangabe
		Verkleidung Unterboden Wärmeschutz			
1	95B 804 161	Wärmeschutz Längsträger	/L	1	IDD7/DU0/DU1 ID43/D51
(1)	95B 804 162	Wärmeschutz Längsträger	/R	1	
2	8K0 863 203	Clip		X	
3	N 907 088 02	Blechmutter 5,0		X	
4	95B 804 165	Wärmeschutz Stirnwand oben		1	IDD7/D1V/D43 ID51
5	8R1 804 163 A	Wärmeschutz Stirnwand unten	/L	1	IL0L
(5)	8R2 804 163 A	Wärmeschutz Stirnwand unten	/L	1	IL0R
6	8R1 804 164	Wärmeschutz Stirnwand unten	/R	1	IL0L
(6)	8R2 804 164	Wärmeschutz Stirnwand unten	/R	1	IL0R
7	95B 804 160	Wärmeschutz Tunnel mitte		1	
8	8K0 804 160 P	Wärmeschutz Tunnel vorn		1	
9	95B 521 443	Wärmeschutz Tunnel hinten		1	
10	95B 804 173 D	Wärmeschutz Mittelschalldämpfer		1	I1E0
(10)	95B 804 173 E	Wärmeschutz Mittelschalldämpfer		1	I1E1
11	N 019 530 7	Sechskantschraube M8X25		2	
12	8R0 804 171 B	Wärmeschutz Nachschalldämpfer	/L	1	
13	8R0 804 172 D	Wärmeschutz Nachschalldämpfer	/R	1	
14	95B 825 216	Verkleidung Batteriekasten		1	
15	95B 825 757 A	Wärmeschutz Tunnel	/L	1	
16	95B 825 758 A	Wärmeschutz Tunnel	/R	1	IDU0/DU1
17	8R0 825 001 C	Steinschlagschutz Tunnel		1	
18	95B 825 352 B	Halter Schweller	/R	1	
19	999 507 795 09	Blechmutter Halter		1	
20	N 911 456 01	Kombischraube M8X28		4	
21	95B 803 979	Wärmeschutz Tunnel		1	IG1D

Bildtafel: 801-75

PORSCHE

Modell: 95B **Laufzeit: 2014>>**

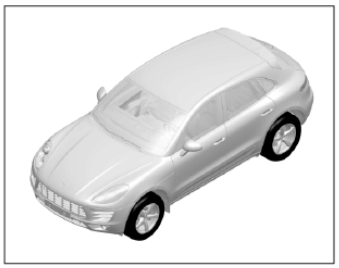

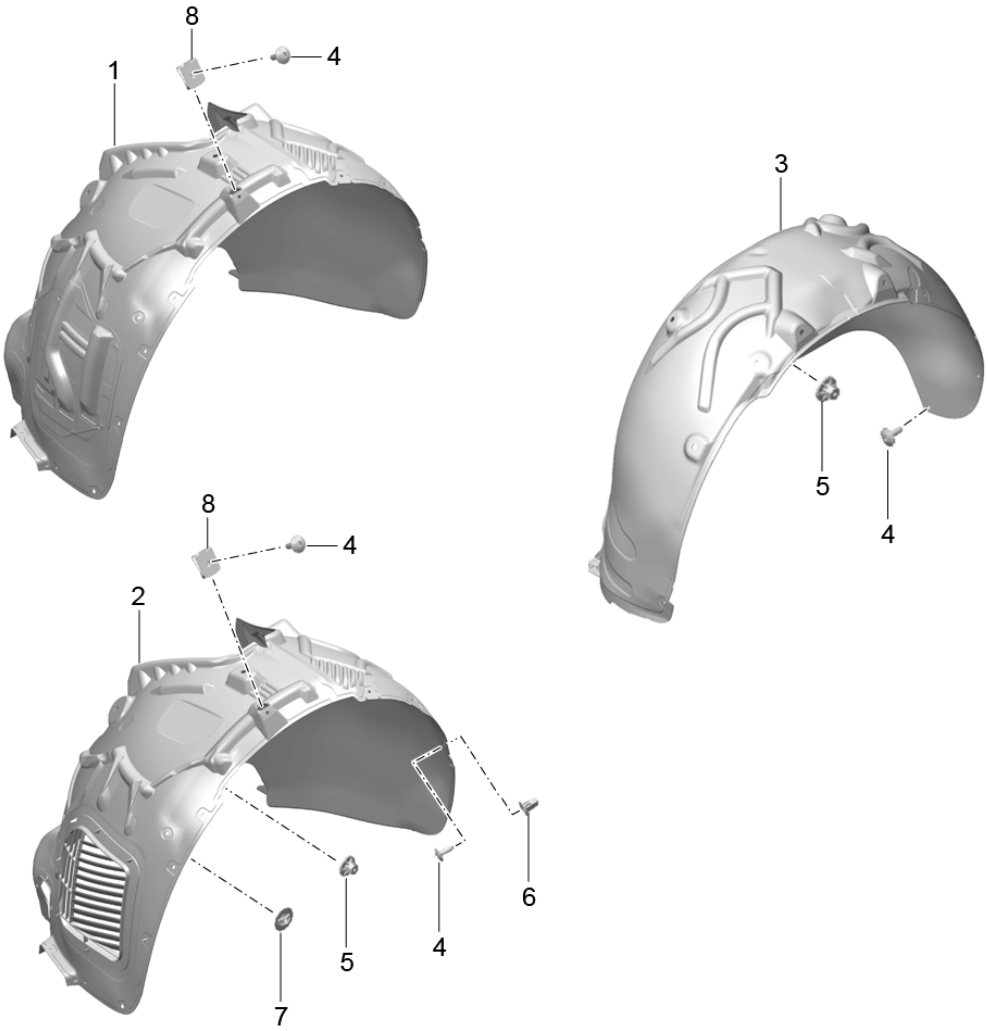

Bildtafel: 801-75

Modell: 95B **Laufzeit:** 2014>>

Pos	Teilenummer	Benennung	Bemerkung	St	Modellangabe
		Verkleidung Radhaus			
1	95B 809 961 D	Radhausschale vorn	/L	1	IDD7/DM0/D43 ID51
(1)	95B 809 962 D	Radhausschale vorn	/R	1	IDD7/DM0/D43 ID51
2	95B 809 961 E	Radhausschale vorn	/L	1	IDU0/DU1
(2)	95B 809 962 E	Radhausschale vorn	/R	1	IDU0/DU1
3	95B 810 971 E	Radhausschale hinten	/L	1	
(3)	95B 810 972 E	Radhausschale hinten	/R	1	
4	N 909 747 01	Linsenblechschraube TP5X16-Q		X	
5	N 907 579 01	Mutter T 5 22 X 11		X	
6	WHT 004 935	Spreizmutter TP5X15.5 POS1 POS2		X	
7	3D0 863 907	Clip POS1 POS2		2	
8	999 507 795 09	Blechmutter ST4,8		2	

Bildtafel: 802-00

PORSCHE

Modell: 95B **Laufzeit: 2014>>**

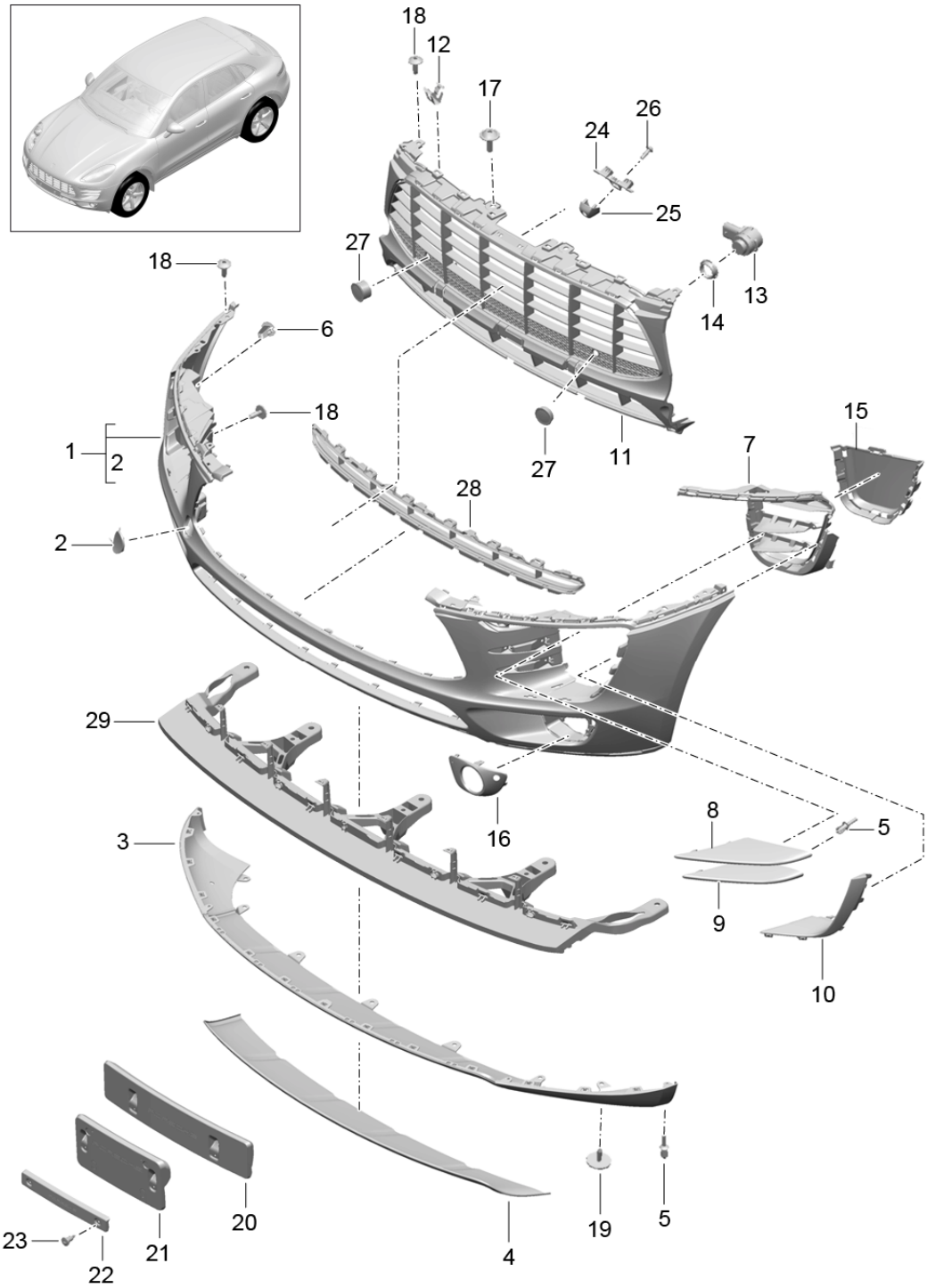

Modell: 95B **Laufzeit: 2014>>**

Pos	Teilenummer	Benennung	Bemerkung	St	Modellangabe
		Stossfänger			IDD7/DM0/DQ5
					IDU0/D1V/D43
					ID50/D51
		vorn			-I2D1/-I2D2
					-I2D5/-I2D6
		Basis			
1	95B 807 221 A	Verkleidung		1	I6W1/6W2/6W4
					I6W7
		vorn			
	95B 807 221 A G2X	Grundiert			
1	95B 807 221 A	Verkleidung		1	I2D0/2D7/8F2
		vorn			
	95B 807 221 A G2X	Grundiert			
2	95B 807 156	Abdeckkappe		1	
	95B 807 156 G2X	Grundiert			
3	95B 807 061	Frontspoiler		1	I2D0/2D7/2JB
	95B 807 061 1E0	Schwarz			
3	95B 807 061 A	Frontspoiler		1	I2D0/2D7/2JC
					I2JX
		für			
		Blende			
		Edelstahl			
	95B 807 061 A 1E0	Schwarz			
3	95B 807 061 F	Frontspoiler	16-	1	I2D0/2D7/2JU
		ON-ROAD			
	95B 807 061 F 1E0	Schwarz			
4	95B 807 833	Blende		1	I2JC/2JX
		Edelstahl			
	95B 807 833 6M7	Edelstahl			
5	N 038 501 3	Spreizniet		16	
		A6,0X12,0			
6	WHT 004 935	Spreizmutter		4	
		TP5X15.5			
7	95B 807 681	Gitter	/L	1	
		geschlossen			
	95B 807 681 1E0	Schwarz			
(7)	95B 807 682	Gitter	/R	1	
		geschlossen			
	95B 807 682 1E0	Schwarz			
8	95B 807 685	Lamelle	/L	1	
		oben links			
	95B 807 685 1E0	Schwarz			
(8)	95B 807 686	Lamelle	/R	1	
		oben rechts			
	95B 807 686 1E0	Schwarz			
9	95B 807 877	Lamelle	/L	1	
		unten			
		links			
	95B 807 877 1E0	Schwarz			
(9)	95B 807 878	Lamelle	/R	1	
		unten			
		rechts			
	95B 807 878 1E0	Schwarz			
10	95B 807 819	Blende	/L	1	
	95B 807 819 1E0	Schwarz			
(10)	95B 807 820	Blende	/R	1	
	95B 807 820 1E0	Schwarz			
11	95B 807 683 H	Gitter		1	I7X2/7X8/8T0
					I8T1/8T6
		mitte			
	95B 807 683 H 1E0	Schwarz			
(11)	95B 807 683 J	Gitter		1	I7X2/7X8/8T3
		mitte			

Modell: 95B **Laufzeit: 2014>>**

Pos	Teilenummer	Benennung	Bemerkung	St	Modellangabe
		mit ACC			
	95B 807 683 J 1E0	Schwarz			
11	95B 807 683 K	Gitter mitte mit Kamera		1	I8A4/8T0/8T1 I8T6
	95B 807 683 K 1E0	Schwarz			
11	95B 807 683 L	Gitter mitte ACC und Kamera		1	I8A4/8T3
	95B 807 683 L 1E0	Schwarz			
(11)	95B 807 683 R	Gitter mitte ohne Einparkhilfe		1	I7X0/7X9/8T0 I8T1/8T6
	95B 807 683 R 1E0	Schwarz			
(11)	95B 807 683 S	Gitter mitte ohne Einparkhilfe mit ACC		1	I7X0/7X9/8T3
	95B 807 683 S 1E0	Schwarz			
12	999 507 836 09	Steckklammer 9,0X13,0/4,0		6	
13	5Q0 919 275	Sensor Einparkhilfe		4	I7X2/7X8/8A4
	5Q0 919 275 G2X	Grundiert			
14	5Q0 919 133	Dichtung Sensor		4	I7X2/7X8/8A4
15	95B 121 333	Luftführung geschlossen	/L	1	
	95B 121 333 1E0	Schwarz			
(15)	95B 121 334	Luftführung geschlossen	/R	1	
	95B 121 334 1E0	Schwarz			
16	95B 807 795	Abdeckung Nebelscheinwerfer	/L	1	I7X0
	95B 807 795 1E0	Schwarz			
(16)	95B 807 796	Abdeckung Nebelscheinwerfer	/R	1	I7X0
	95B 807 796 1E0	Schwarz			
(16)	95B 807 795 B	Abdeckung Nebelscheinwerfer mit PDC	/L	1	I7X2/7X8
	95B 807 795 B 1E0	Schwarz			
(16)	95B 807 796 B	Abdeckung Nebelscheinwerfer mit PDC	/R	1	I7X2/7X8
	95B 807 796 B 1E0	Schwarz			
17	N 911 883 01	Sechsrundschraube M6X20		2	
18	N 909 747 01	Linsenblechschraube TP5X16-Q		10	
19	999 073 491 01	Blechschraube ST4,8X18-C		2	

Bildtafel: 802-00

PORSCHE

Modell: 95B **Laufzeit: 2014>>**

Pos	Teilenummer	Benennung	Bemerkung	St	Modellangabe
20	95B 807 287	Träger Kennzeichen		1	I6W1
	95B 807 287 1E0	Schwarz			
21	95B 807 287 C	Träger Kennzeichen		1	I6W4
	95B 807 287 C 1E0	Schwarz			
22	95B 807 287 B	Träger Kennzeichen		1	I6W2
	95B 807 287 B 1E0	Schwarz			
(22)	95B 807 287 D	Träger Kennzeichen		1	I6W7
	95B 807 287 D 1E0	Schwarz			
23	999 919 243 01	Schraube Kennzeichen 5,0X13,0		X	I6W2/6W3/6W4 I6W7
24	95B 807 692	Halter Kamera		1	I8A4
25	95B 807 725	Blende Kamera		1	I8A4
	95B 807 725 1E0	Schwarz			
26	N 104 159 03	Linsenschraube 4,0X12,0-Q		2	I8A4
27	95B 807 763	Blende ohne Einparkhilfe in Gitter		2	I8A4
	95B 807 763 1E0	Schwarz			
28	95B 805 935	Gitter Frontspoiler		1	I2JU
	95B 805 935 1E0	Schwarz			
29	95B 805 842	Querträger		1	I2JU
	95B 805 842 1E0	Schwarz			

Bildtafel: 802-01

PORSCHE

Modell: 95B **Laufzeit: 2014>>**

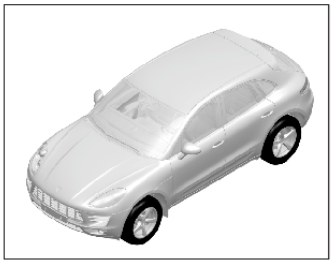

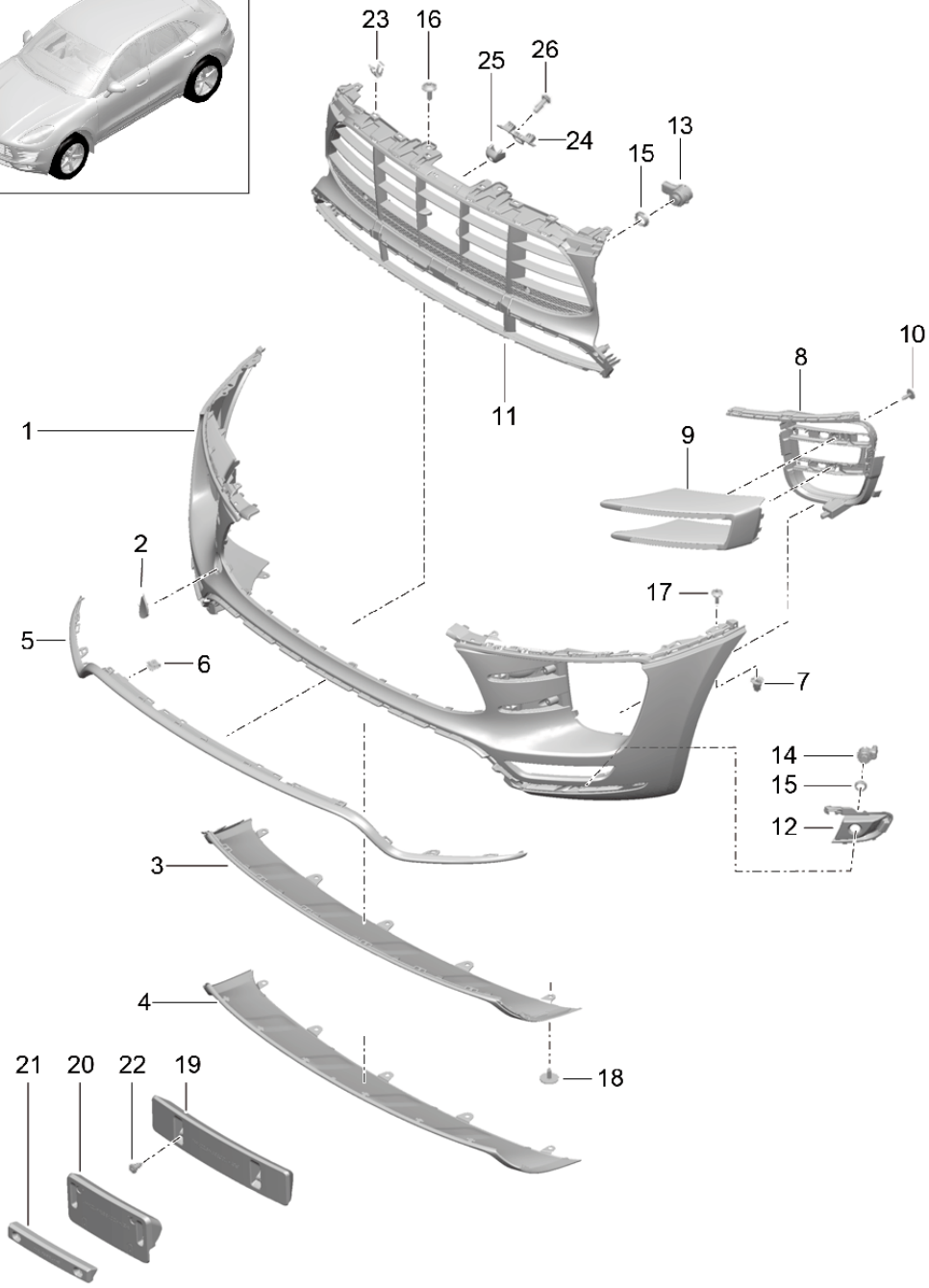

Modell: 95B **Laufzeit: 2014>>**

Pos	Teilenummer	Benennung	Bemerkung	St	Modellangabe
		Stossfänger			-I2D1/-I2D2 -I2D5/-I2D6 IDU1
		vorn Turbo			
1	95B 807 221 E	Verkleidung		1	I2D0/2D7/8F2
		vorn			
	95B 807 221 E G2X	Grundiert			
2	95B 807 156 A	Abdeckkappe		1	
	95B 807 156 A G2X	Grundiert			
3	95B 807 061 B	Frontspoiler		1	I2JB
	95B 807 061 B 1E0	Schwarz			
(3)	95B 807 061 C	Frontspoiler		1	I2JC/2JX
		für Blende Edelstahl			
	95B 807 061 C 1E0	Schwarz			
4	95B 807 833 A	Blende		1	I2JC/2JX
		Edelstahl			
	95B 807 833 A 6M7	Edelstahl			
5	95B 807 110	Spoilerlippe		1	
	95B 807 110 1E0	Schwarz			
6	N 905 319 02	U-Klammer		4	
		3,00-4,00			
7	WHT 004 935	Spreizmutter		4	
		TP5X15.5			
8	95B 807 681 A	Gitter	/L	1	
	95B 807 681 A 1E0	Schwarz			
(8)	95B 807 682 A	Gitter	/R	1	
	95B 807 682 A 1E0	Schwarz			
9	95B 807 823	Blende	/L	1	
	95B 807 823 1E0	Schwarz			
(9)	95B 807 824	Blende	/R	1	
	95B 807 824 1E0	Schwarz			
10	N 909 747 01	Linsenblechschraube		4	
		TP5X16-Q			
11	95B 807 683 AA	Gitter		1	I7X2/7X8/8T1 I8T6
		mitte mit Einparkhilfe			
	95B 807 683 AA 1E0	Schwarz			
(11)	95B 807 683 AB	Gitter		1	I7X2/7X8/8T3
		mitte mit Einparkhilfe ACC			
	95B 807 683 AB 1E0	Schwarz			
(11)	95B 807 683 AC	Gitter		1	I8A4/8T1/8T6
		mitte mit Einparkhilfe RTV			
	95B 807 683 AC 1E0	Schwarz			
(11)	95B 807 683 AD	Gitter		1	I8A4/8T3
		mitte mit Einparkhilfe RTV ACC			
	95B 807 683 AD 1E0	Schwarz			
(11)	95B 807 683 AE	Gitter		1	I7X0/7X9/8T1 I8T6

Modell: 95B **Laufzeit: 2014>>**

Pos	Teilenummer	Benennung	Bemerkung	St	Modellangabe
		mitte			
		ohne			
		Einparkhilfe			
	95B 807 683 AE 1E0	Schwarz			
(11)	95B 807 683 AF	Gitter		1	I7X0/7X9/8T3
		mitte			
		ohne			
		Einparkhilfe			
		mit			
		ACC			
	95B 807 683 AF 1E0	Schwarz			
12	95B 807 795 A	Abdeckung	/L	1	I7X0
		Nebelscheinwerfer			
	95B 807 795 A 1E0	Schwarz			
(12)	95B 807 796 A	Abdeckung	/R	1	I7X0
		Nebelscheinwerfer			
	95B 807 796 A 1E0	Schwarz			
(12)	95B 807 795 C	Abdeckung	/L	1	I7X2/7X8
		Nebelscheinwerfer			
		mit			
		PDC			
	95B 807 795 C 1E0	Schwarz			
(12)	95B 807 796 C	Abdeckung	/R	1	I7X2/7X8
		Nebelscheinwerfer			
		mit			
		PDC			
	95B 807 796 C 1E0	Schwarz			
13	5Q0 919 275	Sensor		2	I7X2/7X8/8A4
		Gitter			
		innen			
		Einparkhilfe			
	5Q0 919 275 G2X	Grundiert			
14	5Q0 919 275 A	Sensor		2	I7X2/7X8/8A4
		aussen			
		Einparkhilfe			
		Information vorhanden			
15	5Q0 919 133	Dichtung		4	I7X2/7X8/8A4
		Sensor			
16	N 911 883 01	Sechsrundschraube		2	
		M6X20			
17	N 909 747 01	Linsenblechschraube		10	
		TP5X16-Q			
18	999 073 491 01	Blechschraube		7	
		ST4,8X18-C			
19	95B 807 287 E	Träger		1	I6W1
		Kennzeichen			
	95B 807 287 E 1E0	Schwarz			
20	95B 807 287 H	Träger		1	I6W4
		Kennzeichen			
	95B 807 287 H 1E0	Schwarz			
21	95B 807 287 G	Träger		1	I6W2
		Kennzeichen			
	95B 807 287 G 1E0	Schwarz			
(21)	95B 807 287 J	Träger		1	I6W7
		Kennzeichen			
	95B 807 287 J 1E0	Schwarz			
22	999 919 243 01	Schraube		X	I6W2/6W3/6W4
					I6W7
		Kennzeichen			
		5,0X13,0			
23	999 507 836 09	Steckklammer		6	
		9,0X13,0/4,0			
24	95B 807 692	Halter		1	I8A4

Bildtafel: 802-01

PORSCHE

Modell: 95B **Laufzeit:** 2014>>

Pos	Teilenummer	Benennung	Bemerkung	St	Modellangabe
		Kamera			
25	95B 807 725	Blende		1	I8A4
		Kamera			
	95B 807 725 1E0	Schwarz			
26	N 104 159 03	Linsenschraube		2	I8A4
		4,0X12,0-Q			

Bildtafel: 802-02

PORSCHE

Modell: 95B **Laufzeit:** 2014>>

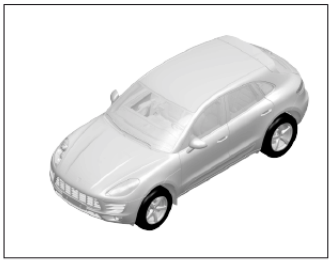

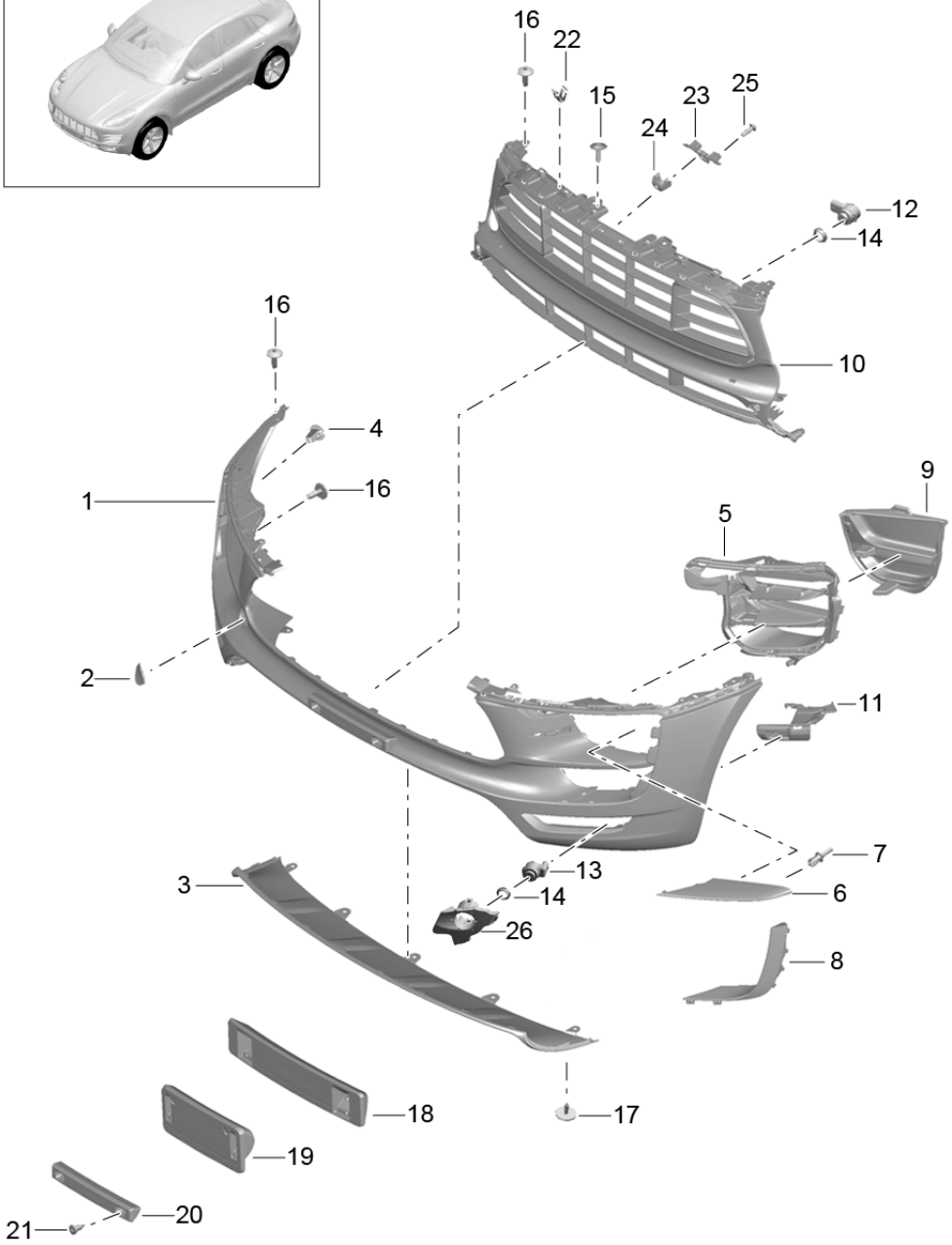

Modell: 95B **Laufzeit: 2014>>**

Pos	Teilenummer	Benennung	Bemerkung	St	Modellangabe
		Stossfänger			I2D1/2D2/2D5
					I2D6
		vorn			
		GTS			
		und			
		Sport Design Paket			
1	95B 807 221 H	Verkleidung		1	I8F2
		vorn			
	95B 807 221 H G2X	Grundiert			
2	95B 807 156 B	Abdeckkappe		1	
	95B 807 156 B G2X	Grundiert			
3	95B 807 061 D	Frontspoiler		1	
	95B 807 061 D G2X	Grundiert			
4	WHT 004 935	Spreizmutter		4	
		TP5X15.5			
5	95B 807 681 B	Gitter	/L	1	
		geschlossen			
	95B 807 681 B OK1	Schwarz-Matt			
	95B 807 681 B G2X	Grundiert			
(5)	95B 807 682 B	Gitter	/R	1	
		geschlossen			
	95B 807 682 B OK1	Schwarz-Matt			
	95B 807 682 B G2X	Grundiert			
6	95B 807 685 A	Lamelle	/L	1	
		oben links			
	95B 807 685 A OK1	Schwarz-Matt			
	95B 807 685 A G2X	Grundiert			
(6)	95B 807 686 A	Lamelle	/R	1	
		oben rechts			
	95B 807 686 A OK1	Schwarz-Matt			
	95B 807 686 A G2X	Grundiert			
7	N 038 501 3	Spreizniet		6	
		A6,0X12,0			
8	95B 807 819 A	Blende	/L	1	
	95B 807 819 A OK1	Schwarz-Matt			
	95B 807 819 A G2X	Grundiert			
(8)	95B 807 820 A	Blende	/R	1	
	95B 807 820 A OK1	Schwarz-Matt			
	95B 807 820 A G2X	Grundiert			
9	95B 121 333 A	Luftführung	/L	1	
		geschlossen			
	95B 121 333 A 1E0	Schwarz			
(9)	95B 121 334 A	Luftführung	/R	1	
		geschlossen			
	95B 121 334 A 1E0	Schwarz			
10	95B 807 683 AL	Gitter		1	I2D5/2D6/7X0
					I7X9/8T0/8T1
					I8T6
		mitte			
	95B 807 683 AL G2X	Grundiert			
10	95B 807 683 AL	Gitter		1	I2D5/2D6/7X0
					I7X9/8T0/8T1
					I8T6
		mitte			
	95B 807 683 AL OK1	Schwarz-Matt			
(10)	95B 807 683 AH	Gitter		1	I2D5/2D6/7X2
					I7X8/8T3
		mitte			
		mit			
		Einparkhilfe			
		ACC			
	95B 807 683 AH G2X	Grundiert			
(10)	95B 807 683 AH	Gitter		1	I2D1/2D2/7X2

Modell: 95B **Laufzeit: 2014>>**

Pos	Teilenummer	Benennung	Bemerkung	St	Modellangabe
					I7X8/8T3
		mitte mit Einparkhilfe ACC			
	95B 807 683 AH OK1	Schwarz-Matt			
(10)	95B 807 683 AJ	Gitter		1	I2D5/2D6/8A4 I8T0/8T1/8T6
		mitte mit Einparkhilfe RTV			
	95B 807 683 AJ G2X	Grundiert			
(10)	95B 807 683 AJ	Gitter		1	I2D1/2D2/8A4 I8T0/8T1/8T6
		mitte mit Einparkhilfe RTV			
	95B 807 683 AJ OK1	Schwarz-Matt			
(10)	95B 807 683 AK	Gitter		1	I2D5/2D6/8A4 I8T3
		mitte mit Einparkhilfe RTV ACC			
	95B 807 683 AK G2X	Grundiert			
(10)	95B 807 683 AK	Gitter		1	I2D1/2D2/8A4 I8T3
		mitte mit Einparkhilfe RTV ACC			
	95B 807 683 AK OK1	Schwarz-Matt			
(10)	95B 807 683 AG	Gitter		1	I2D5/2D6/7X2 I7X8/8T0/8T1 I8T6
		mitte mit Einparkhilfe			
	95B 807 683 AG G2X	Grundiert			
(10)	95B 807 683 AG	Gitter		1	I2D1/2D2/7X2 I7X8/8T0/8T1 I8T6
		mitte mit Einparkhilfe			
	95B 807 683 AG OK1	Schwarz-Matt			
(10)	95B 807 683 AM	Gitter		1	I2D5/2D6/7X0 I7X9/8T3
		mitte ohne Einparkhilfe mit ACC			
	95B 807 683 AM G2X	Grundiert			
(10)	95B 807 683 AM	Gitter		1	I2D1/2D2/7X0 I7X9/8T3
		mitte ohne Einparkhilfe			

Modell: 95B **Laufzeit: 2014>>**

Pos	Teilenummer	Benennung	Bemerkung	St	Modellangabe
		mit			
		ACC			
	95B 807 683 AM OK1	Schwarz-Matt			
11	95B 807 795 D	Abdeckung	/L	1	I7X0/7X9
		Nebelscheinwerfer			
	95B 807 795 D OK1	Schwarz-Matt			
	95B 807 795 D G2X	Grundiert			
(11)	95B 807 796 D	Abdeckung	/R	1	I7X0/7X9
		Nebelscheinwerfer			
	95B 807 796 D OK1	Schwarz-Matt			
	95B 807 796 D G2X	Grundiert			
(11)	95B 807 795 E	Abdeckung	/L	1	I7X2/7X8/8A4
		Nebelscheinwerfer			
		mit			
		PDC			
	95B 807 795 E OK1	Schwarz-Matt			
	95B 807 795 E G2X	Grundiert			
(11)	95B 807 796 E	Abdeckung	/R	1	I7X2/7X8/8A4
		Nebelscheinwerfer			
		mit			
		PDC			
	95B 807 796 E OK1	Schwarz-Matt			
	95B 807 796 E G2X	Grundiert			
12	5Q0 919 275	Sensor		2	I7X2/7X8/8A4
		Gitter			
		innen			
		Einparkhilfe			
	5Q0 919 275 G2X	Grundiert			
13	5Q0 919 275 A	Sensor		2	I7X2/7X8/8A4
		aussen			
		Einparkhilfe			
		Information vorhanden			
14	5Q0 919 133	Dichtung		4	I7X2/7X8/8A4
		Sensor			
15	N 911 883 01	Sechsrundschraube		2	
		M6X20			
16	N 909 747 01	Linsenblechschraube		10	
		TP5X16-Q			
17	999 073 491 01	Blechschraube		7	
		ST4,8X18-C			
18	95B 807 287 K	Kennzeichen		1	I6W1
		Träger			
	95B 807 287 K 1E0	Schwarz			
19	95B 807 287 N	Kennzeichen		1	I6W4
		Träger			
	95B 807 287 N 1E0	Schwarz			
20	95B 807 287 M	Kennzeichen		1	I6W2
		Träger			
	95B 807 287 M 1E0	Schwarz			
(20)	95B 807 287 P	Kennzeichen		1	I6W7
		Träger			
	95B 807 287 P 1E0	Schwarz			
21	999 919 243 01	Schraube		X	I6W2/6W3/6W4
					I6W7
		Kennzeichen			
		5,0X13,0			
22	999 507 836 09	Steckklammer		6	
		9,0X13,0/4,0			
23	95B 807 692	Halter		1	I8A4
		Kamera			
24	95B 807 725 A	Blende		1	I8A4
		Kamera			
	95B 807 725 A OK1	Schwarz-Matt			

Bildtafel: 802-02

PORSCHE

Modell: 95B **Laufzeit:** 2014>>

Pos	Teilenummer	Benennung	Bemerkung	St	Modellangabe
	95B 807 725 A G2X	Grundiert			
25	N 104 159 03	Linsenschraube 4,0X12,0-Q		2	I8A4
26	95B 807 129 A	Halter Sensor innen	/L	1	
(26)	95B 807 130 A	Halter Sensor innen	/R	1	

Bildtafel: 802-07

PORSCHE

Modell: 95B **Laufzeit: 2014>>**

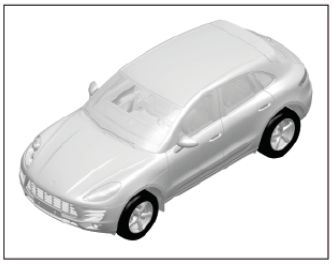

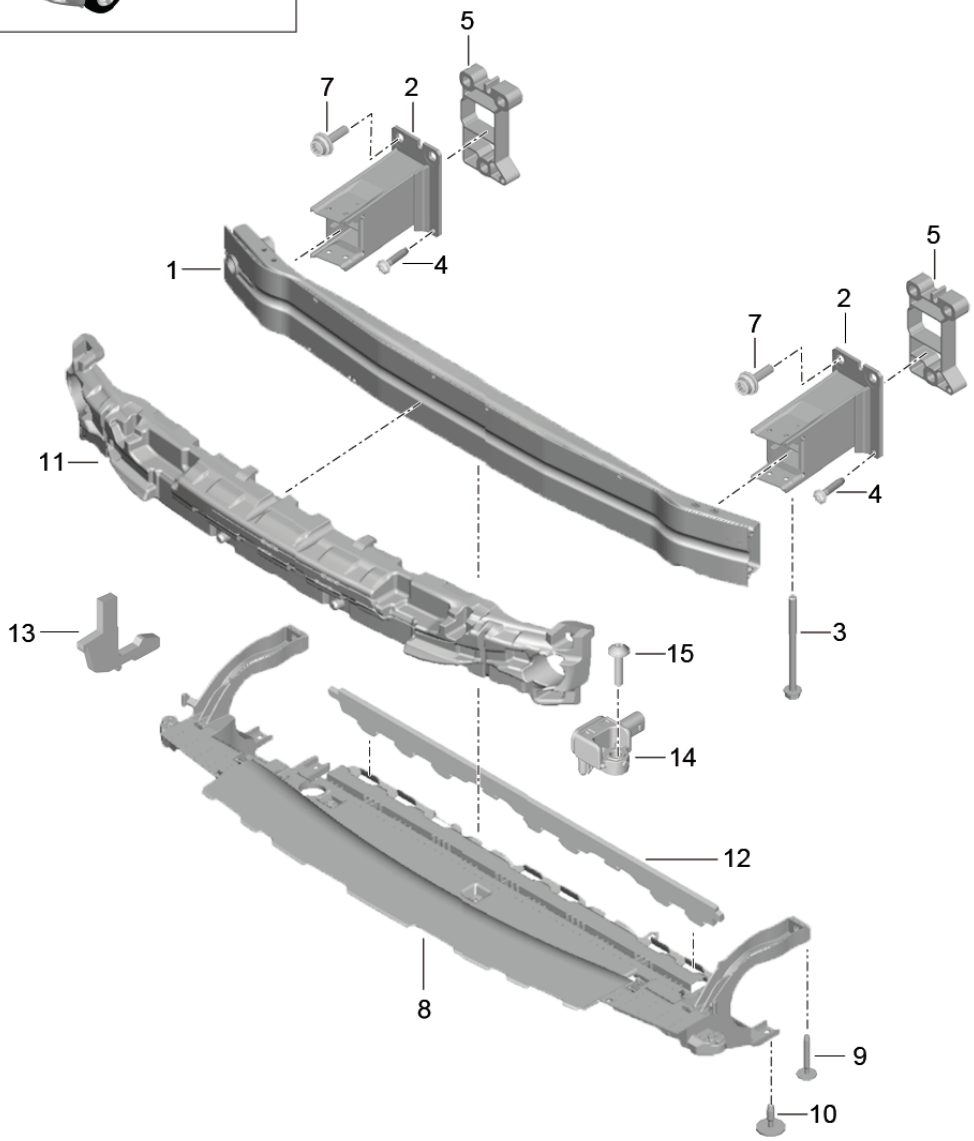

Modell: 95B **Laufzeit: 2014>>**

Pos	Teilenummer	Benennung	Bemerkung	St	Modellangabe
		Stossfängerträger vorn			
1	8R0 807 113 D	Träger Stossfänger		1	
2	8R0 807 133 A	Halter Stossfängerträger	/L	1	
(2)	8R0 807 134 D	Halter Stossfängerträger	/R	1	
3	N 100 362 03	Kombischraube M8X105X41		4	
4	N 105 539 03	Linsenschraube 6,0X30,0-Q		2	IB0A/B0E/B0L IB0M/B0N/B0R IB1C/B1D/B1P IB2A IB2G/B2H
7	N 911 530 01	Kombischraube M10X35-ITR		6	IB0A/B0L/B0M IB0N/B0R/B1C IB1D/B1P/B2A IB2G IB2H
8	95B 805 241	Querträger Fussgängerschutz		1	IDD7/DE5/DM0 IDU0/D43
(8)	95B 805 241 B	Querträger Fussgängerschutz		1	IDU1
9	WHT 007 484	Kombischraube 6,0X40,0		2	
10	N 911 182 01	Kombischraube 6,0X20-R-L		4	
11	95B 807 550 G	Schaumstreifen		1	IB0A/B0E/B0L IB0M/B0N/B0R IB1C/B1D/B1P IB2A IB2G/B2H/B3D IDD7/DM0/DU0 ID1V/D43/D50 ID51
(11)	95B 807 550 F	Schaumstreifen		1	IB0A/B0E/B0L IB0M/B0N/B0R IB1C/B1D/B1P IB2A IB2G/B2H/B3D IDU1/2D0/2D1 I2D2/2D5/2D6 I2D7
(11)	95B 807 550 H	Schaumstreifen Sport Design Paket		1	IB0A/B0L/B0M IB0N/B0R/B1C IB1D/B1P/B2A IB2G IB2H/DU1/2D1 I2D2
-		Verbindungsleitung Antenne VTS-Fahrzeugortung siehe Bildtafel 9/11/10		1	
12	95B 121 289	Dichtstreifen mitte		1	IDD7/DE5/DM0 ID1V/D43/D51
(12)	95B 121 289 A	Dichtstreifen mitte		1	IDU0/DU1
13	95B 121 675	Dichtstreifen seitlich		2	IDM0

Bildtafel: 802-07

PORSCHE

Modell: 95B **Laufzeit:** 2014>>

Pos	Teilenummer	Benennung	Bemerkung	St	Modellangabe
(13)	95B 121 675 B	Dichtstreifen seitlich		2	IDD7/D1V/D43 ID51
(13)	95B 121 675 E	Dichtstreifen seitlich		2	IDU1
(13)		Dichtstreifen seitlich Sport Design Paket		2	IDU0/2D1/2D2 I2D5/2D6
(13)	95B 121 675 F	Dichtstreifen seitlich		2	IDU0
(13)	95B 121 675 H	Dichtstreifen seitlich Sport Design Paket		2	IDD7/DM0/D1V ID43/D50/D51 I2D1/2D2/2D5 I2D6
14	2H0 959 652	Frontsensor		2	
15	N 106 321 02	Linsenschraube 6,0X20-R-L		2	

Bildtafel: 802-10

PORSCHE

Modell: 95B **Laufzeit:** 2014>>

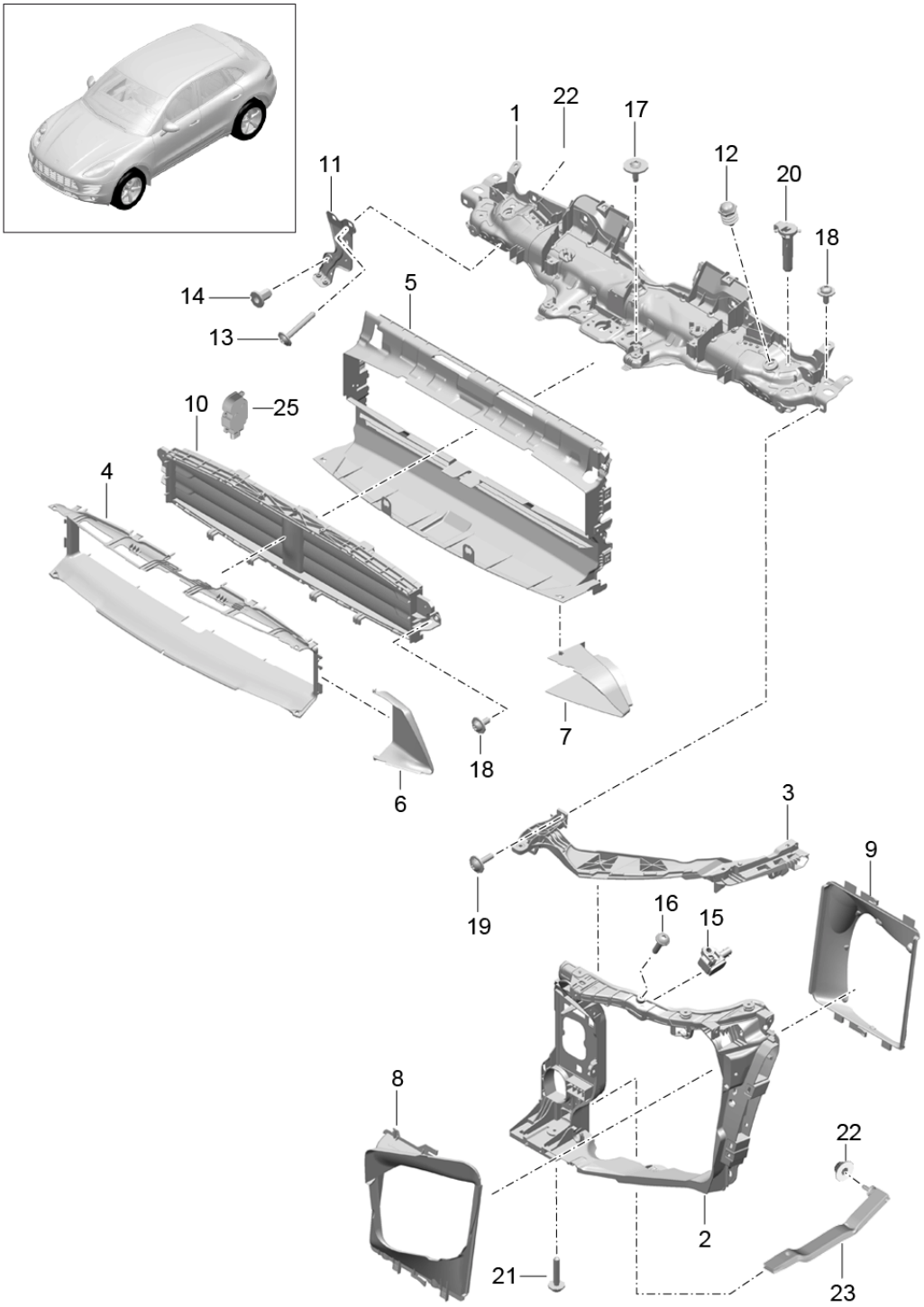

Modell: 95B **Laufzeit: 2014>>**

Pos	Teilenummer	Benennung	Bemerkung	St	Modellangabe
		Träger Wasserkühler Luftführung und Schlossträger			
1	95B 805 931 F	Trägerteil		1	IDD7/DM0/D1V ID43/D51
(1)	95B 805 931 G	Basis Trägerteil		1	IDU0/DU1/D4A
-	95B 128 146 A	Top Dichtung		1	
-	95B 129 146 A	links Trägerteil Dichtung		1	
2	95B 805 295	rechts Trägerteil Träger	/L	1	
2	95B 805 594	Ladeluftkühler Träger	/R	1	
3	95B 807 889 A	Ladeluftkühler Führungsstück	/L	1	
(3)	95B 807 890 A	Führungsstück	/R	1	
4	95B 121 710	Luftführung		1	I2D0/2D7/8T0 I8T1/8T6
	95B 121 710 1E0	ohne ACC Schwarz			
(4)	95B 121 710 B	Luftführung		1	I2D1/2D2/2D5 I2D6/8T0/8T1 I8T6
	95B 121 710 B 1E0	ohne ACC Sport Design Paket Schwarz			
(4)	95B 121 710 A	Luftführung		1	I2D0/2D7/8T3
	95B 121 710 A 1E0	mit ACC Schwarz			
(4)	95B 121 710 C	Luftführung		1	I2D1/2D2/2D5 I2D6/8T3
	95B 121 710 C 1E0	mit ACC Sport Design Paket Schwarz			
5		Luftführung hinten siehe Gruppe 1/05/80		1	
6	95B 121 673	Luftführung Basis	/L	1	
	95B 121 673 1E0	Schwarz			
(6)	95B 121 673 B	Luftführung	/L	1	I2D1/2D2/2D5 I2D6
	95B 121 673 B 1E0	Sport Design Paket Schwarz			
(6)	95B 121 674	Luftführung Basis	/R	1	
	95B 121 674 1E0	Schwarz			
(6)	95B 121 674 B	Luftführung	/R	1	I2D1/2D2/2D5 I2D6
	95B 121 674 B 1E0	Sport Design Paket Schwarz			
7	95B 121 699 F	Luftführung	/L	1	IDD7/DE5/DM0

Modell: 95B **Laufzeit: 2014>>**

Pos	Teilenummer	Benennung	Bemerkung	St	Modellangabe
					IDU0/D1V/D43
					ID51
		Luftklappe			
	95B 121 699 F 1E0	Schwarz			
(7)	95B 121 700 B	Luftführung	/R	1	IDD7/DE5/DM0
					IDU0/D1V/D43
					ID51
		Luftklappe			
	95B 121 700 B 1E0	Schwarz			
(7)	95B 121 699 C	Luftführung	/L	1	IDU1/2D0/2D7
		Luftklappe			
	95B 121 699 C 1E0	Schwarz			
(7)	95B 121 699 C	Luftführung	/L	1	I2D1/2D2/2D5
					I2D6
		Luftklappe			
		Sport Design Paket			
	95B 121 699 C 1E0	Schwarz			
(7)	95B 121 700 C	Luftführung	/R	1	IDU1/2D0/2D7
		Luftklappe			
	95B 121 700 C 1E0	Schwarz			
(7)	95B 121 700 C	Luftführung	/R	1	I2D1/2D2/2D5
					I2D6
		Luftklappe			
		Sport Design Paket			
	95B 121 700 C 1E0	Schwarz			
8	95B 117 335	Luftführung	/L	1	IDU0
		Basis			
(8)	95B 117 336	Luftführung	/R	1	IDU0
		Basis			
(8)	95B 117 335 A	Luftführung	/L	1	IDU1/2D0/2D7
(8)	95B 117 336 A	Luftführung	/R	1	IDU1
(8)	95B 117 335 B	Luftführung	/L	1	IDU0/DU1/2D1
					I2D2/2D5/2D6
		Sport Design Paket			
(8)	95B 117 336 B	Luftführung	/R	1	IDU0/DU1/2D1
					I2D2/2D5/2D6
		Sport Design Paket			
9	95B 117 339	Luftführung	/L	1	IDU0/DU1
(9)	95B 117 340	Luftführung	/R	1	IDU0/DU1
10	95B 121 257 Y	Lamellen		1	IDD7/DM0/DU0
					IDU1/D1V/D43
					ID51
		Paket			
11	95B 807 333	Abstützung	/L	1	IDD7/DM0/D1V
					ID43/D51
(11)	95B 807 334	Abstützung	/R	1	IDD7/DM0/D1V
					ID43/D51
12	955 511 500 00	Gummipuffer		2	
13	N 911 463 01	Flachrundschraube		4	
		M6X42			
14	N 910 240 01	Blindnietmutter		1	
		M6/0,75-3,5			
15	2H0 959 652	Frontsensor		2	
16	N 106 321 02	Linsenschraube		2	
		M6X25			
17	N 911 080 01	Kombischraube		2	
		5,0X16,0-Q			
18	N 104 114 02	Sechsrundschraube		X	
		M6X16-TC			
19	N 911 405 02	Kombischraube		8	
		M6X22			
20	WHT 001 506 A	Bolzen		2	
		19X46.2			

Modell: 95B **Laufzeit: 2014>>**

Pos	Teilenummer	Benennung	Bemerkung	St	Modellangabe
21	N 911 657 01	Kombischraube M6X35-TC		2	
22	N 907 611 03	Mutter M8		2	
23	95B 805 527	Strebe	/L	1	
(23)	95B 805 528	Strebe	/R	1	
25	95B 965 501 B	Stellmotor Lamellenpaket		1	
25	95B 965 501 H	Stellmotor Lamellenpaket		1	
26	95B 805 187	Luftführung oben ON-ROAD		1	I2JU
	95B 805 187 1E0	Schwarz			
27	95B 805 647 A	Luftführung unten ON-ROAD		1	I2JU
	95B 805 647 A 1E0	Schwarz			

Bildtafel: 802-20

PORSCHE

Modell: 95B **Laufzeit: 2014>>**

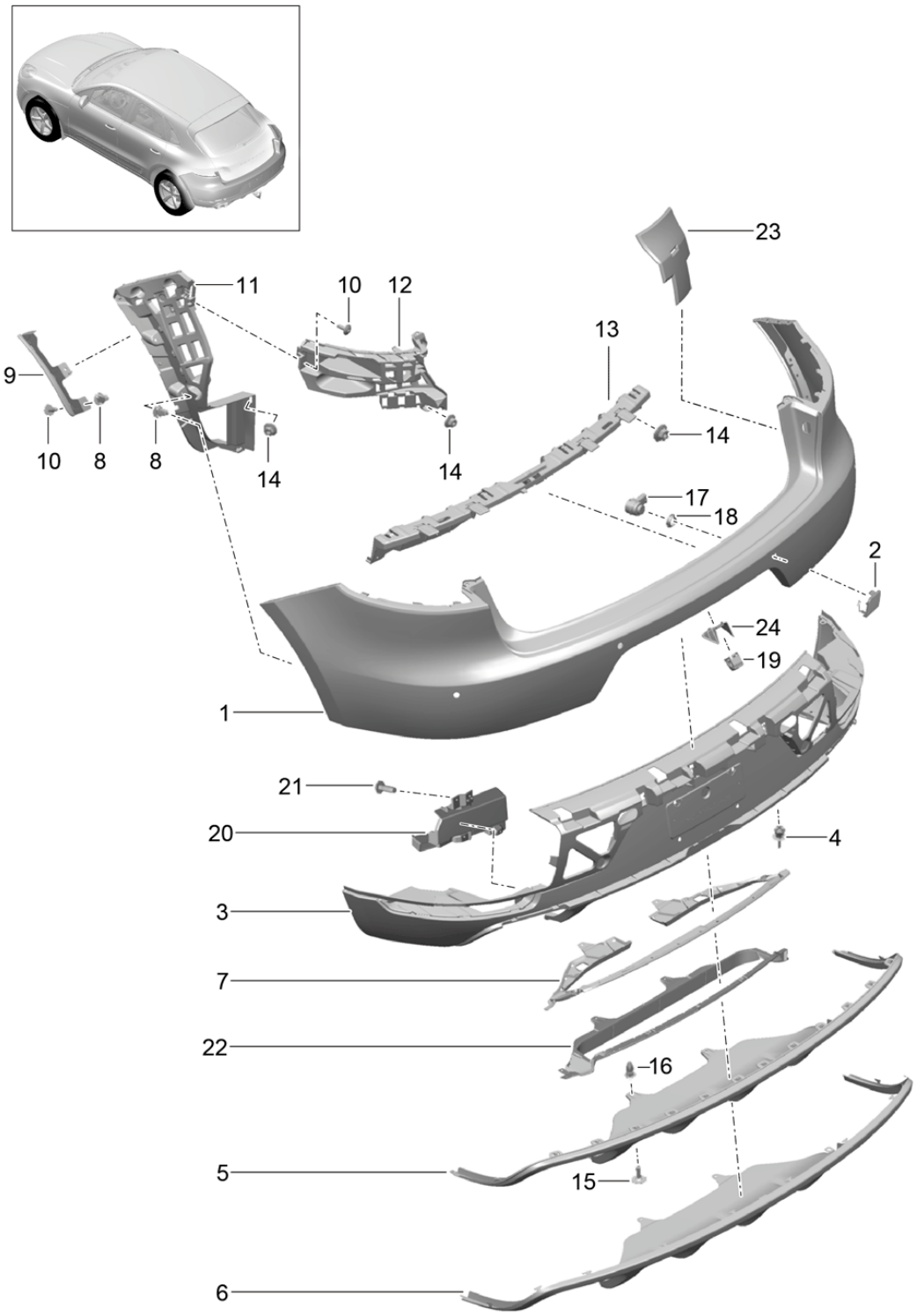

Bildtafel: 802-20

PORSCHE

Modell: 95B **Laufzeit:** 2014>>

Pos	Teilenummer	Benennung	Bemerkung	St	Modellangabe
		Stossfänger			-I2D1/-I2D2
					-I2D5/-I2D6
		hinten			
1	95B 807 421	Verkleidung		1	I7X0
		hinten			
		ohne			
		Einparkhilfe			
		und			
		Rückfahrkamera			
	95B 807 421 G2X	Grundiert			
(1)	95B 807 417 A	Verkleidung		1	I7X2
		hinten			
		mit			
		Einparkhilfe			
		ohne			
		Rückfahrkamera			
	95B 807 417 A G2X	Grundiert			
(1)	95B 807 421 C	Verkleidung		1	I7X9
		hinten			
		mit			
		Rückfahrkamera			
		ohne			
		Einparkhilfe			
	95B 807 421 C G2X	Grundiert			
(1)	95B 807 417 D	Verkleidung		1	I7X8/8A4
		hinten			
		mit			
		Einparkhilfe			
		und			
		Rückfahrkamera			
	95B 807 417 D G2X	Grundiert			
2	95B 807 500	Abdeckkappe		1	
	95B 807 500 G2X	Grundiert			
3	95B 807 521 M	Spoiler		1	IDD7/DM0/DU0
					ID43/D51/2D0
					I6W1/6W2/6W3
		hinten			
	95B 807 521 M 1E0	Schwarz			
(3)	95B 807 521 B	Spoiler		1	IDD7/DM0/DU0
					ID1V/D43/D50
					I2D0/2D7/6W4
		hinten			
		Japan-Ausführung			
	95B 807 521 B 1E0	Schwarz			
(3)	95B 807 521 R	Spoiler		1	IDU1/2D0/6W4
		hinten			
		Turbo			
		Japan-Ausführung			
	95B 807 521 R G2X	Grundiert			
(3)	95B 807 521 R	Spoiler		1	I2D7/6W4
		hinten			
		Japan-Ausführung			
	95B 807 521 R G2X	Grundiert			
(3)	95B 807 521 Q	Spoiler		1	IDD7/DM0/DU0
					ID1V/D43/D51
					I2D0/6W7
		hinten			
		China Ausführung			
	95B 807 521 Q 1E0	Schwarz			
(3)	95B 807 521 S	Spoiler		1	IDU1/2D0/6W7
		hinten			
		China Ausführung			
	95B 807 521 S G2X	Grundiert			

Modell: 95B **Laufzeit: 2014>>**

Pos	Teilenummer	Benennung	Bemerkung	St	Modellangabe
(3)	95B 807 521 S	Spoiler hinten China Ausführung		1	I2D7/6W7
	95B 807 521 S G2X	Grundiert			
(3)	95B 807 521 N	Spoiler hinten Turbo		1	IDU1/2D0/6W1 I6W2/6W3
	95B 807 521 N G2X	Grundiert			
(3)	95B 807 521 N	Spoiler hinten		1	I2D7/6W1/6W2 I6W3
	95B 807 521 N G2X	Grundiert			
4	N 038 549 4	Spreizniet A-8X12		6	IB2G/B2H
5	95B 807 834	Blende hinten ohne Anhängevorrichtung und Blende Edelstahl		1	I1D0/1D7/1D8 I2D0/2D7/2JB I2JC/2JU
	95B 807 834 1E0	Schwarz			
(5)	95B 807 834 B	Blende hinten Anhängevorrichtung elektrisch ohne Blende Edelstahl		1	I1D3/2D0/2D7 I2JB/2JC/2JU
	95B 807 834 B 1E0	Schwarz			
(5)	95B 807 834 D	Blende hinten Anhängevorrichtung USA ohne Blende Edelstahl		1	I1D6/2D0/2D7 I2JB/2JC/2JU
	95B 807 834 D 1E0	Schwarz			
(5)	95B 807 834 D	Blende hinten Anhängevorrichtung USA ohne Blende Edelstahl		1	I1D6/2D1/2D2 I2JB/2JC/2JU
	95B 807 834 D 1E0	Schwarz			
(5)	95B 807 834 D	Blende hinten Anhängevorrichtung USA ohne Blende Edelstahl		1	I1D6/2D5/2D6 I2JB/2JC/2JU
	95B 807 834 D 1E0	Schwarz			
(5)	95B 807 834 E	Blende		1	I1D0/1D3/1D7 I1D8/2D1/2D2

Modell: 95B **Laufzeit: 2014>>**

Pos	Teilenummer	Benennung	Bemerkung	St	Modellangabe
		hinten			
		Anhängevorrichtung			
		elektrisch			
		ohne			
		Blende			
		Edelstahl			
	95B 807 834 E G2X	Grundiert			
(5)	95B 807 834 A	Blende		1	I1D0/1D7/1D8
					I2D0/2D7/2JX
		hinten			
		ohne			
		Anhängevorrichtung			
		mit			
		Ausschnitte			
		Blende			
		Edelstahl			
	95B 807 834 A 1E0	Schwarz			
6	95B 807 837	Blende		1	I1D0/1D7/1D8
					I2JX
		Edelstahl			
		ohne			
		Anhängevorrichtung			
	95B 807 837 6M7	Edelstahl			
(7)	95B 807 883	Verstärkung		1	I1D3/1D6
8	WHT 004 935	Spreizmutter		X	
		TP5X15.5			
9	95B 853 827 A	Radabdeckung	/L	1	IH6K/H6N/H6P
		hinten			
	95B 853 827 A 1E0	Schwarz			
(9)	95B 853 828 A	Radabdeckung	/R	1	IH6K/H6N/H6P
		hinten			
	95B 853 828 A 1E0	Schwarz			
10	N 909 747 01	Linsenblechschraube		X	
		TP5X16-Q			
11	95B 807 253	Halter	/L	1	
		hinten			
		seitlich			
(11)	95B 807 254	Halter	/R	1	
		hinten			
		seitlich			
12	95B 807 571	Halter	/L	1	
(12)	95B 807 572	Halter	/R	1	
13	95B 807 863	Befestigungsleiste		1	
		mitte			
14	999 076 042 01	Sechskantmutter		X	
		M 6-S-SC			
15	N 907 750 01	Blechschraube		2	
		ST4,8X16			
16	N 908 214 01	Spreizmutter		2	
		ST 4,8			
17	5Q0 919 275	Sensor		4	I7X2/7X8/8A4
		Einparkhilfe			
	5Q0 919 275 G2X	Grundiert			
18	5Q0 919 133	Dichtung		4	I7X2/7X8/8A4
		Sensor			
19	95B 807 997	Halter		1	I7X8/7X9
		Rückfahrkamera			
	95B 807 997 1E0	Schwarz			
19	95B 807 997 A	Halter		1	I8A4
		Rückfahrkamera			
	95B 807 997 A 1E0	Schwarz			
20	95B 807 275	Pralldämpfer	/L	1	I5C6
		innen			

Modell: 95B **Laufzeit: 2014>>**

Pos	Teilenummer	Benennung	Bemerkung	St	Modellangabe
		links			
(20)	95B 807 276	Pralldämpfer	/R	1	I5C6
		innen			
		rechts			
21	N 104 159 03	Linsenschraube		8	
		4,0X12,0-Q			
22	95B 807 925	Gitter		1	I1D0/1D3/1D7
					I1D8/2D1/2D2
					I2D5/2D6
		Blende			
		Sport Design Paket			
	95B 807 925 1E0	Schwarz			
23	95B 805 885	Dämmung		1	
		links			
(23)	95B 805 886	Dämmung		1	
		rechts			
24	95B 807 286	Halteklammer		1	I7X8
		Rückfahrkamera			
24	95B 807 286 A	Halteklammer		1	I8A4
		Rückfahrkamera			

Bildtafel: 802-21

PORSCHE

Modell: 95B **Laufzeit:** 2014>>

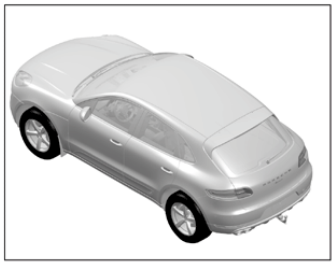

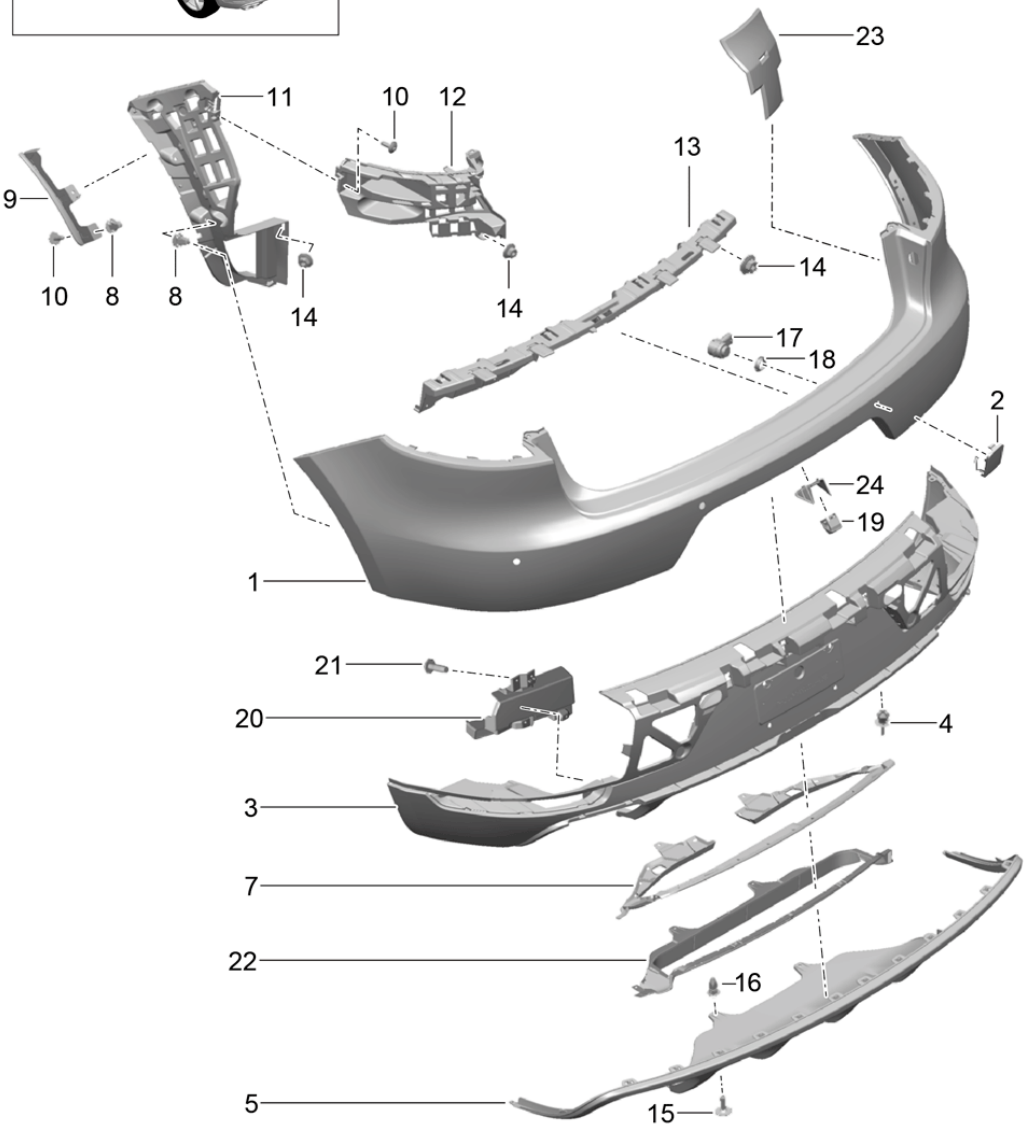

Modell: 95B **Laufzeit: 2014>>**

Pos	Teilenummer	Benennung	Bemerkung	St	Modellangabe
		Stossfänger			I2D1/2D2/2D5
					I2D6
		hinten			
		Sport Design Paket			
		und			
		GTS			
1	95B 807 421	Verkleidung		1	I7X0
		hinten			
		ohne			
		Einparkhilfe			
		und			
		Rückfahrkamera			
	95B 807 421 G2X	Grundiert			
(1)	95B 807 417 A	Verkleidung		1	I7X2
		hinten			
		mit			
		Einparkhilfe			
		ohne			
		Rückfahrkamera			
	95B 807 417 A G2X	Grundiert			
(1)	95B 807 417 D	Verkleidung		1	I7X8/8A4
		hinten			
		mit			
		Einparkhilfe			
		und			
		Rückfahrkamera			
	95B 807 417 D G2X	Grundiert			
2	95B 807 500	Abdeckkappe		1	
	95B 807 500 G2X	Grundiert			
3	95B 807 521 N	Spoiler		1	I6W1/6W2/6W3
		hinten			
	95B 807 521 N G2X	Grundiert			
(3)	95B 807 521 R	Spoiler		1	I6W4
		hinten			
		Japan-Ausführung			
	95B 807 521 R G2X	Grundiert			
(3)	95B 807 521 S	Spoiler		1	I6W7
		hinten			
		China Ausführung			
	95B 807 521 S G2X	Grundiert			
4	N 038 549 4	Spreizniet		6	
		A-8X12			IB2G/B2H
5	95B 807 834 D	Blende		1	I1D6/2JB/2JC
					I2JU
		hinten			
		Anhängevorrichtung			
		USA			
		ohne			
		Blende			
		Edelstahl			
		Sport Design Paket			
	95B 807 834 D 1E0	Schwarz			
(5)	95B 807 834 E	Blende		1	I1D0/1D3/1D7
					I1D8
		hinten			
		Anhängevorrichtung			
		elektrisch			
		ohne			
		Blende			
		Edelstahl			
		Sport Design Paket			
	95B 807 834 E G2X	Grundiert			
(5)	95B 807 834 E	Blende	17-	1	IE0W/1D0/1D3

Bildtafel: 802-21

Modell: 95B **Laufzeit: 2014>>**

Pos	Teilenummer	Benennung	Bemerkung	St	Modellangabe
					I1D7/1D8/2D1
					I2D8
		hinten			
		Anhängevorrichtung			
		elektrisch			
		ohne			
		Blende			
		Edelstahl			
		GTS			
	95B 807 834 E OK1	Schwarz-Matt			
	95B 807 834 E G2X	Grundiert			
(5)	95B 807 834 F	Blende	17-	1	IE0W/1D6/2D1
					I2D2
		hinten			
		Anhängevorrichtung			
		USA			
		ohne			
		Blende			
		Edelstahl			
		GTS			
	95B 807 834 F OK1	Schwarz-Matt			
(7)	95B 807 883	Verstärkung		1	I1D3/1D6
8	WHT 004 935	Spreizmutter		X	
		TP5X15.5			
9	95B 853 827 A	Radabdeckung	/L	1	IH6K/H6N/H6P
		hinten			
	95B 853 827 A 1E0	Schwarz			
(9)	95B 853 828 A	Radabdeckung	/R	1	IH6K/H6N/H6P
		hinten			
	95B 853 828 A 1E0	Schwarz			
10	N 909 747 01	Linsenblechschraube		X	
		TP5X16-Q			
11	95B 807 253	Halter	/L	1	
		hinten			
		seitlich			
(11)	95B 807 254	Halter	/R	1	
		hinten			
		seitlich			
12	95B 807 571	Halter	/L	1	
(12)	95B 807 572	Halter	/R	1	
13	95B 807 863	Befestigungsleiste		1	
		mitte			
14	999 076 042 01	Sechskantmutter		X	
		M 6-S-SC			
15	N 907 750 01	Blechschraube		2	
		ST4,8X16			
16	N 908 214 01	Spreizmutter		2	
		ST 4,8			
17	5Q0 919 275	Sensor		4	I7X2/7X8/8A4
		Einparkhilfe			
	5Q0 919 275 G2X	Grundiert			
18	5Q0 919 133	Dichtung		4	I7X2/7X8/8A4
		Sensor			
19	95B 807 997 A	Halter		1	I8A4
		Rückfahrkamera			
	95B 807 997 A 1E0	Schwarz			
20	95B 807 275	Pralldämpfer	/L	1	I5C6
		innen			
		links			
(20)	95B 807 276	Pralldämpfer	/R	1	I5C6
		innen			
		rechts			
21	N 104 159 03	Linsenschraube		8	

Bildtafel: 802-21

PORSCHE

Modell: 95B **Laufzeit:** 2014>>

Pos	Teilenummer	Benennung	Bemerkung	St	Modellangabe
		4,0X12,0-Q			
22	95B 807 925	Gitter		1	I1D0/1D3/1D7 I1D8/2D1/2D2 I2D5/2D6
		Blende Sport Design Paket			
	95B 807 925 1E0	Schwarz			
23	95B 805 885	Dämmung links		1	
(23)	95B 805 886	Dämmung rechts		1	
24	95B 807 286 A	Halteklammer Rückfahrkamera		1	I8A4

Bildtafel: 802-30

PORSCHE

Modell: 95B **Laufzeit:** 2014>>

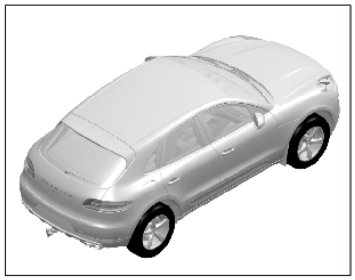

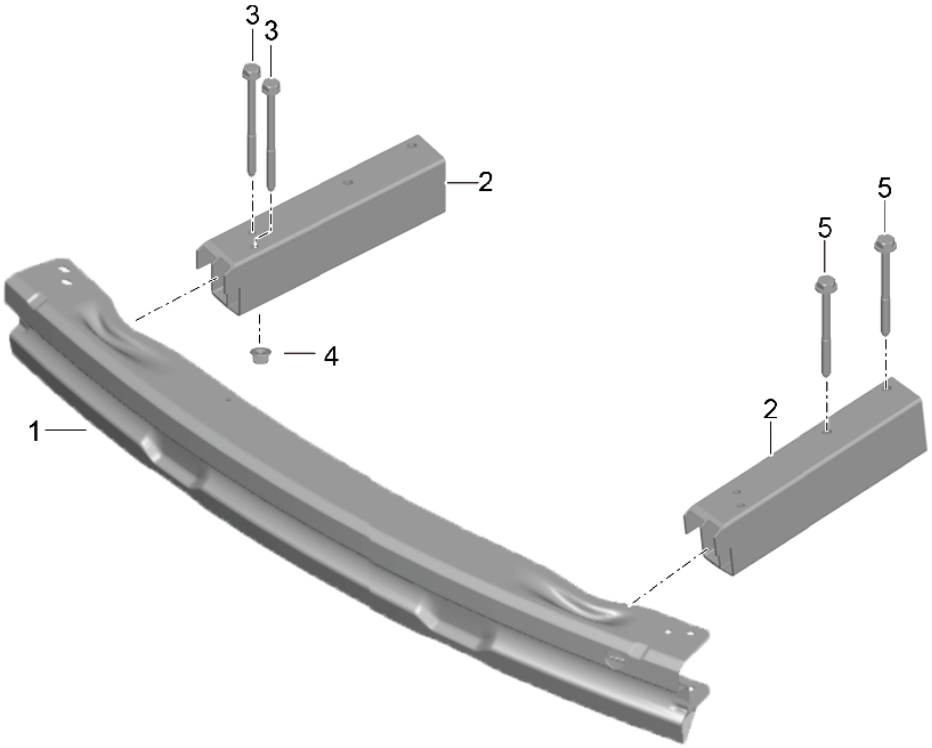

Bildtafel: 802-30

PORSCHE

Modell: 95B **Laufzeit:** 2014>>

Pos	Teilenummer	Benennung	Bemerkung	St	Modellangabe
		Stossfängerträger hinten			
1	8R0 807 313 D	Träger Stossfänger		1	I1D0/1D7
1	8R0 807 313 E	Träger Stossfänger		1	I1D8
2	8R0 807 331 B	Halter Stossfänger	/L	1	I1D0/1D7
2	8R0 807 331 D	Halter Stossfänger	/L	1	I1D8
(2)	8R0 807 332 E	Halter Stossfänger	/R	1	I1D0/1D7
(2)	8R0 807 332 F	Halter Stossfänger	/R	1	I1D8
3	N 907 075 02	Kombischraube M8X100X41-S2		4	I1D0/1D7/1D8
4	N 905 038 01	Mutter M8		4	I1D0/1D7/1D8
5	N 907 721 02	Kombischraube BM10X105X45		4	I1D0/1D7/1D8

Bildtafel: 803-00

PORSCHE

Modell: 95B **Laufzeit: 2014>>**

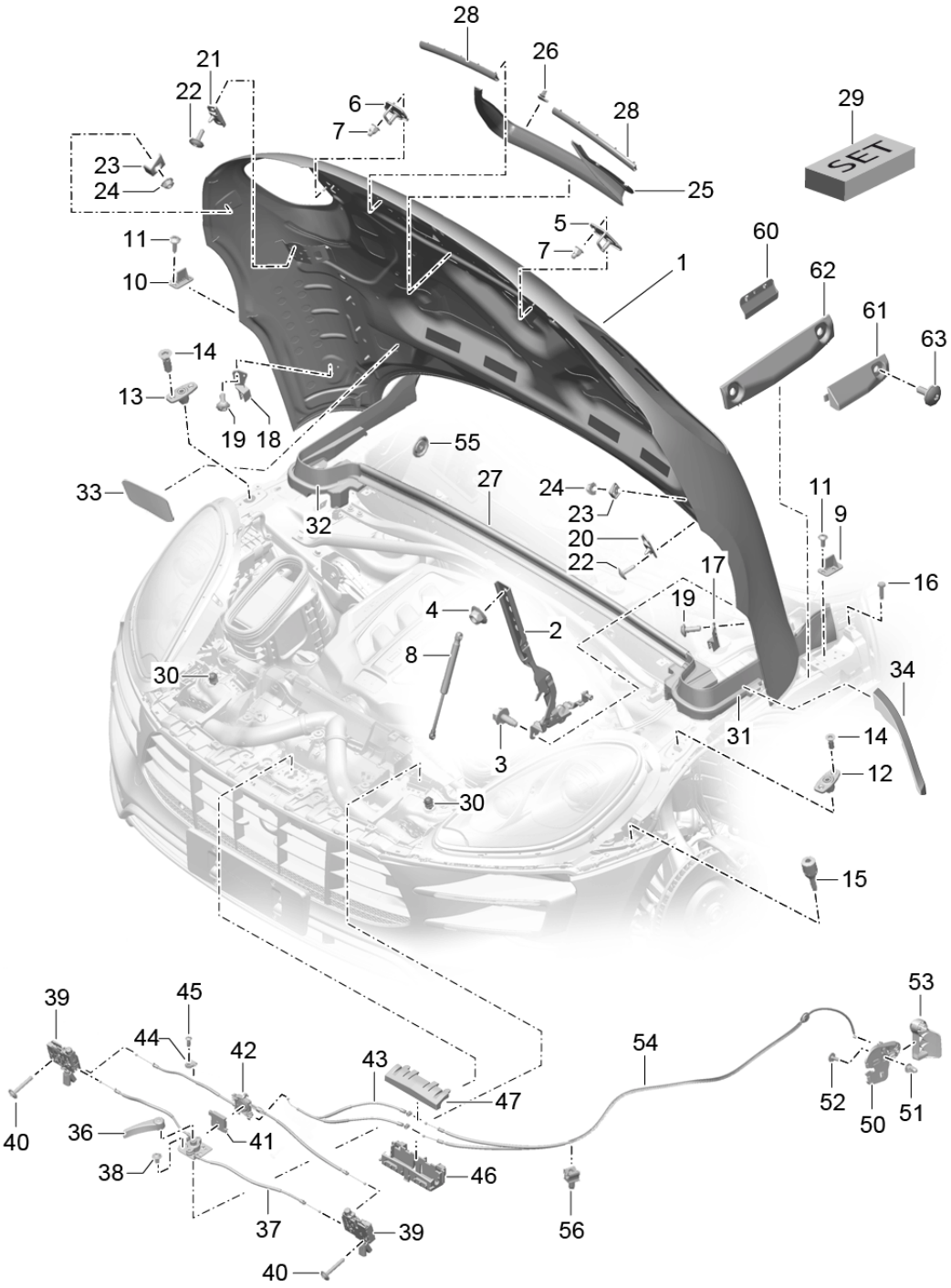

Bildtafel: 803-00

Modell: 95B **Laufzeit: 2014>>**

Pos	Teilenummer	Benennung	Bemerkung	St	Modellangabe
		Deckel			
		vorn			
1	95B 823 031 Y	Deckel		1	
	95B 823 031 Y GRV	Grundiert			
1	95B 823 031 AY	Deckel		1	
	95B 823 031 AY GRV	Grundiert			
1	95B 823 031 BY	Deckel		1	
	95B 823 031 BY GRV	Grundiert			
1	95B 823 031 CY	Deckel		1	
	95B 823 031 CY GRV	Grundiert			
2	95B 823 301 B	Scharnier	/L	1	
(2)	95B 823 302 B	Scharnier	/R	1	
3	N 106 860 01	Sechsrundschraube		2	
		M8 X 20 TC			
4	N 907 611 03	Mutter		3	
		M 8			
5	95B 823 259	Bügel	/L	1	
6	95B 823 260	Bügel	/R	1	
7	WHT 001 308	Hutmutter		2	
8	95B 823 359	Dämpfer		2	
9	95B 823 499	Puffer	/L	1	
10	95B 823 500	Puffer	/R	1	
11	N 907 809 04	Linsenschraube		3	
		M6X16			
12	7N0 843 637 B	Platte	/L	1	
13	7N0 843 638	Platte	/R	1	
14	N 910 839 01	Sechskantschraube		2	
		M8X25			
15	95B 845 471	Puffer		2	
16	999 072 847 02	Puffer		2	
		Scharnier			
		M6X25			
17	95B 823 481	Puffer	/L	1	
18	95B 823 482	Puffer	/R	1	
19	N 907 809 04	Linsenschraube		3	
		M6X16			
20	7N0 843 841 C	Rastsegment	/L	1	
21	7N0 843 842 A	Rastsegment	/R	1	
22	N 911 883 01	Sechsrundschraube		2	
		M6X20			
23	95B 823 429	Puffer		2	
24	N 023 002 13	Sechskantmutter		2	
		M6			
25	95B 129 551	Dichtleiste		1	IDD7/DM0/D43
					ID51
		Schlossabdeckung			
(25)	95B 129 551 A	Dichtleiste		1	IDU0/DU1
		Schlossabdeckung			
26	95B 898 802	Clip		8	
		mit			
		Ring			
27	95B 823 737	Dichtung		1	
		hinten			
		Information vorhanden			
28	95B 823 727	Dichtung		2	
		vorn			
		Information vorhanden			
29	95B 898 051	Befestigungssatz		1	
		Dichtung			
		vorn			
30	955 511 500 00	Gummipuffer		2	
31	95B 823 731	Dichtung	/L	1	

Bildtafel: 803-00

Modell: 95B **Laufzeit: 2014>>**

Pos	Teilenummer	Benennung	Bemerkung	St	Modellangabe
		Wasserkasten			
32	95B 823 732	Dichtung	/R	1	
		Wasserkasten			
33	95B 823 739	Dichtung		2	
		Motorhaube			
34	95B 823 721	Abdichtung	/L	1	
		Deckel			
		zu			
		Kotflügel			
34	95B 823 721 A	Abdichtung	/L	1	
		Deckel			
		zu			
		Kotflügel			
(34)	95B 823 722	Abdichtung	/R	1	
		Deckel			
		zu			
		Kotflügel			
(34)	95B 823 722 A	Abdichtung	/R	1	
		Deckel			
		zu			
		Kotflügel			
36	95B 823 661	Betätigungshebel		1	
		Fanghaken			
36	95B 823 661 A	Betätigungshebel		1	
		Fanghaken			
37	95B 823 529 A	Entriegelung		1	
		Deckel			
		vorn			
38	N 907 371 07	Befestigungsschraube		2	
		M6X12			
39	95B 823 509	Schloss		2	
		Deckel			
		vorn			
39	95B 823 509 B	Schloss		2	
		Deckel			
		vorn			
40	N 911 463 01	Flachrundschraube		X	
		Schloss			
41	4H0 823 543	Bowdenzug		1	
		Deckel			
42	95B 823 536	Bowdenzug		1	
		Schloss			
42	95B 823 536 A	Bowdenzug		1	
		Schloss			
43	95B 823 531	Bowdenzug	/LL	1	IL0L
43	95B 823 531 B	Bowdenzug	/LL 15-	1	IL0L
(43)	95B 823 531 A	Bowdenzug	/RL	1	IL0R
(43)	95B 823 531 C	Bowdenzug	/RL 15-	1	IL0R
44	999 511 014 01	Schelle		X	
		5X12			
45	N 908 249 02	Linsenschraube		X	
		5X14			
46	95B 823 411	Aufnahme	15-	1	
		Bowdenzug			
47	95B 823 347	Abdeckkappe	15-	1	
		Bowdenzug			
50	8R1 823 633	Lagerbock	/LL	1	IL0L
	8R1 823 633 01C	Satinschwarz			
(50)	8R2 823 633	Lagerbock	/RL	1	IL0R
	8R2 823 633 01C	Satinschwarz			
51	N 911 214 01	Spreizmutter		1	
		4,2X21			
52	N 907 750 01	Blechschraube		1	

Bildtafel: 803-00

Modell: 95B **Laufzeit: 2014>>**

Pos	Teilenummer	Benennung	Bemerkung	St	Modellangabe
		4,8X16			
53	8T1 823 533 B	Hebel	/LL	1	IL0L
	8T1 823 533 B 1E0	Schwarz			
	8T1 823 533 B OP1	Achatgrau			
	8T1 823 533 B 4H0	luxorbeige			
	8T1 823 533 B OM8	Sattelbraun	15-		
	8T1 823 533 B OV4	Kieselgrau	15-		
	8T1 823 533 B 7N0	espresso	15-		
(53)	8T2 823 533 B	Hebel	/RL	1	IL0R
	8T2 823 533 B 1E0	Schwarz			
	8T2 823 533 B OP1	Achatgrau			
	8T2 823 533 B 4H0	luxorbeige			
	8T2 823 533 B OM8	Sattelbraun	15-		
	8T2 823 533 B OV4	Kieselgrau	15-		
	8T2 823 533 B 7N0	espresso	15-		
54	95B 823 535	Bowdenzug		1	
55	191 971 908	Stopfen		1	
		Beifahrerseite			
56	955 511 645 00	Clip		1	
		POS54			
60	95B 823 493	Führungsstück	/L	1	
		Deckel			
		vorn			
(60)	95B 823 494	Führungsstück	/R	1	
		Deckel			
		vorn			
61	95B 823 417	Führungsstück	/L	1	
		Kotflügel			
		vorn			
(61)	95B 823 418	Führungsstück	/R	1	
		Kotflügel			
		vorn			
62	95B 821 235	Führungsstück	/L	1	
		Kotflügel			
(62)	95B 821 236	Führungsstück	/R	1	
		Kotflügel			
63	N 910 423 02	Linsenkopfschraube		X	
70	95B 863 237	Anschlagpuffer	/L	1	
70	95B 863 237 A	Anschlagpuffer	/L	1	
71	95B 863 238	Anschlagpuffer	/R	1	
71	95B 863 238 A	Anschlagpuffer	/R	1	
72	95B 863 230	Kappe		X	
		Anschlagpuffer			

Bildtafel: 803-05

PORSCHE

Modell: 95B **Laufzeit: 2014>>**

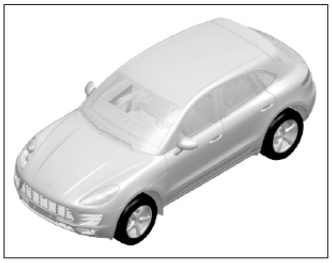

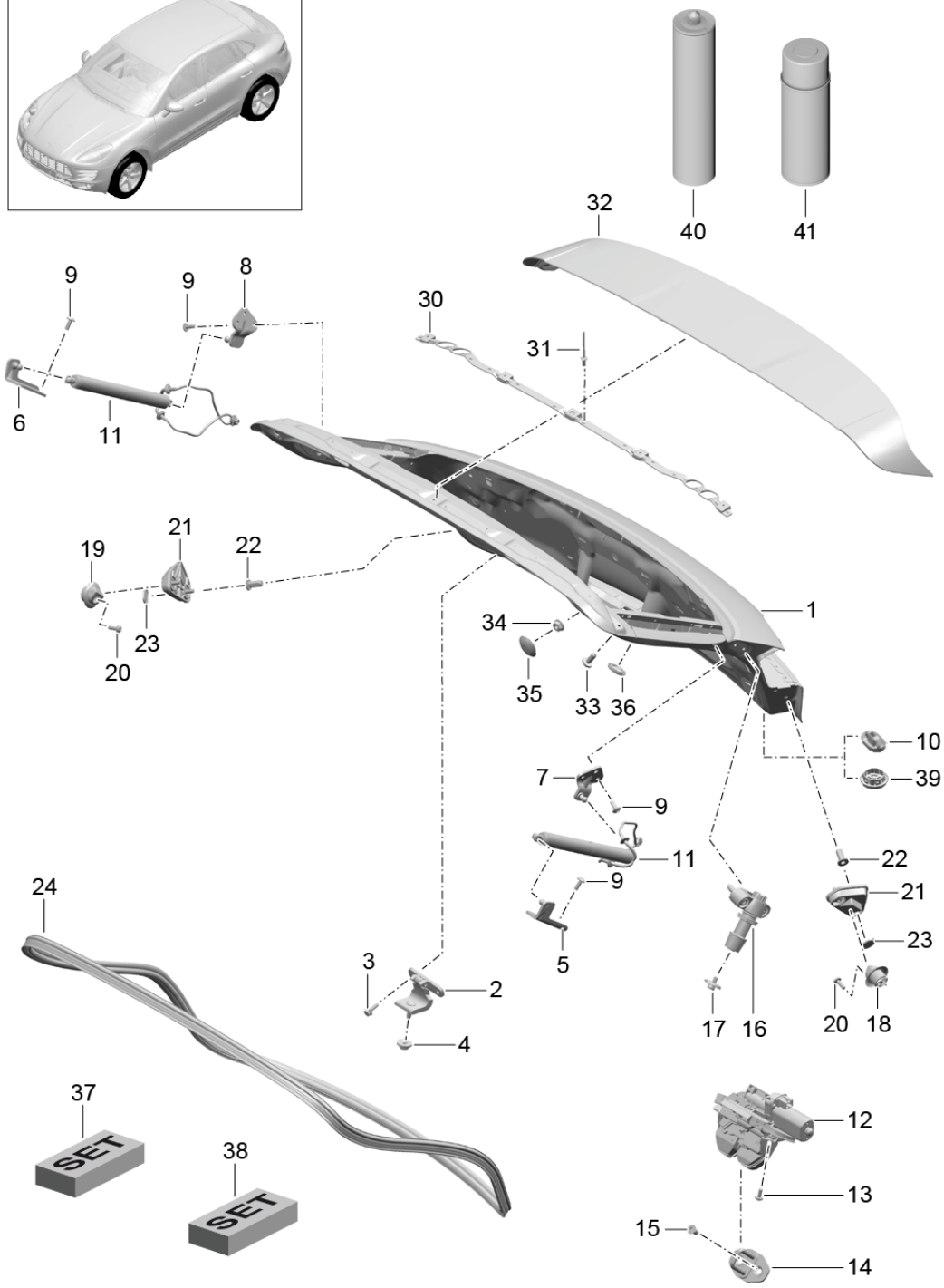

Bildtafel: 803-05

Modell: 95B **Laufzeit: 2014>>**

Pos	Teilenummer	Benennung	Bemerkung	St	Modellangabe
		Heckklappe			
1	95B 827 025 Y	Heckklappe		1	
	95B 827 025 Y GRV	Grundiert			
		mitverwenden:			
		Dichtmasse			
		000.043.207.67			
		siehe Reparaturleitfaden			
		5X00IN42			
1	95B 827 025 BY	Heckklappe		1	
	95B 827 025 BY GRV	Grundiert			
		mitverwenden:			
		Dichtmasse			
		000.043.207.67			
		siehe Reparaturleitfaden			
		5X00IN42			
1	95B 827 025 CY	Heckklappe		1	
	95B 827 025 CY GRV	Grundiert			
		mitverwenden:			
		Dichtmasse			
		000.043.207.67			
		siehe Reparaturleitfaden			
		5X00IN42			
2	8U0 827 299 A	Scharnier	/L	1	
(2)	8U0 827 300 A	Scharnier	/R	1	
3	N 106 533 02	Sechskantschraube		X	
		M 6 X 20			
4	N 905 115 05	Kombimutter		2	
		M 6 X 20			
5	95B 827 427 B	Lagerbock	/L	1	
		Antrieb			
6	95B 827 428 B	Lagerbock	/R	1	
		Antrieb			
7	95B 827 601 A	Halter	/L	1	
		Antrieb			
8	95B 827 602 A	Halter	/R	1	
		Antrieb			
9	N 907 809 01	Flachrundschraube		X	
		M6X16			
10	8P4 827 951 A	Stopfen		2	
		Heckdeckel			
		unten			
		oval			
11	95B 827 851 B	Powerlift		1	
		Heckklappe			
12	95B 827 505	Schlossoberteil		1	
		Heckklappe			
13	N 910 967 03	Torxschraube		2	
		M6X16			
14	7P0 827 517 F	Schliessbügel		1	
15	N 907 448 05	Senkschraube		2	
		M8X20			
16	95B 827 239	Puffer		2	
17	958 512 475 00	Stopfen		2	
		Anschlagplatte			
18	95B 829 733	Führungskeil	/L	1	
		Heckklappe			
19	95B 829 734	Führungskeil	/R	1	
		Heckklappe			
20	N 101 961 03	Linsenschraube		2	
		M6X18			
21	95B 827 679	Führungskeil		2	
22	N 906 481 02	Blindnietmutter		X	
23	95B 827 751	Abdeckung		X	

Modell: 95B **Laufzeit: 2014>>**

Pos	Teilenummer	Benennung	Bemerkung	St	Modellangabe
24	95B 827 705 C	Dichtung		1	
30	95B 827 933	Halteleiste		1	
		Spoiler			
31	N 016 206 1	Blindniet		10	
		Halteleiste			
32	95B 827 934	Heckspoiler		1	
	95B 827 934 G2X	Grundiert			
32	95B 827 934 B	Heckspoiler		1	
	95B 827 934 B G2X	Grundiert			
33	N 910 967 01	Flachrundschraube		2	
		M6X16			
34	N 015 082 10	Sechskantmutter		2	
		M6			
35	958 512 975 00	Abdeckkappe		2	
		20MM			
36	958 512 976 00	Abdeckkappe		2	
		15MM			
37	95B 898 056	Befestigungssatz		1	
		bestehend aus:			
		Dichtung		2	
		Schraube		2	
		Befestigungselement		3	
38	95B 898 064	Befestigungssatz		1	
		Heckspoiler			
		bestehend aus:			
		Dichtung		1	
		Zwischen			
		Heckspoiler			
		und			
		Heckscheibe			
39	958 502 899 00	Ablauftülle		2	
		Heckdeckel			
		unten			
		rund			
40	000 043 207 67	Dichtmasse		1	
		TEROSON			
20	000 043 204 85	Hohlraumkonservierung		1	
50	9A7 005 207 00	Blindnietschraube		3	
		M6X22			

Bildtafel: 804-00

PORSCHE

Modell: 95B **Laufzeit: 2014>>**

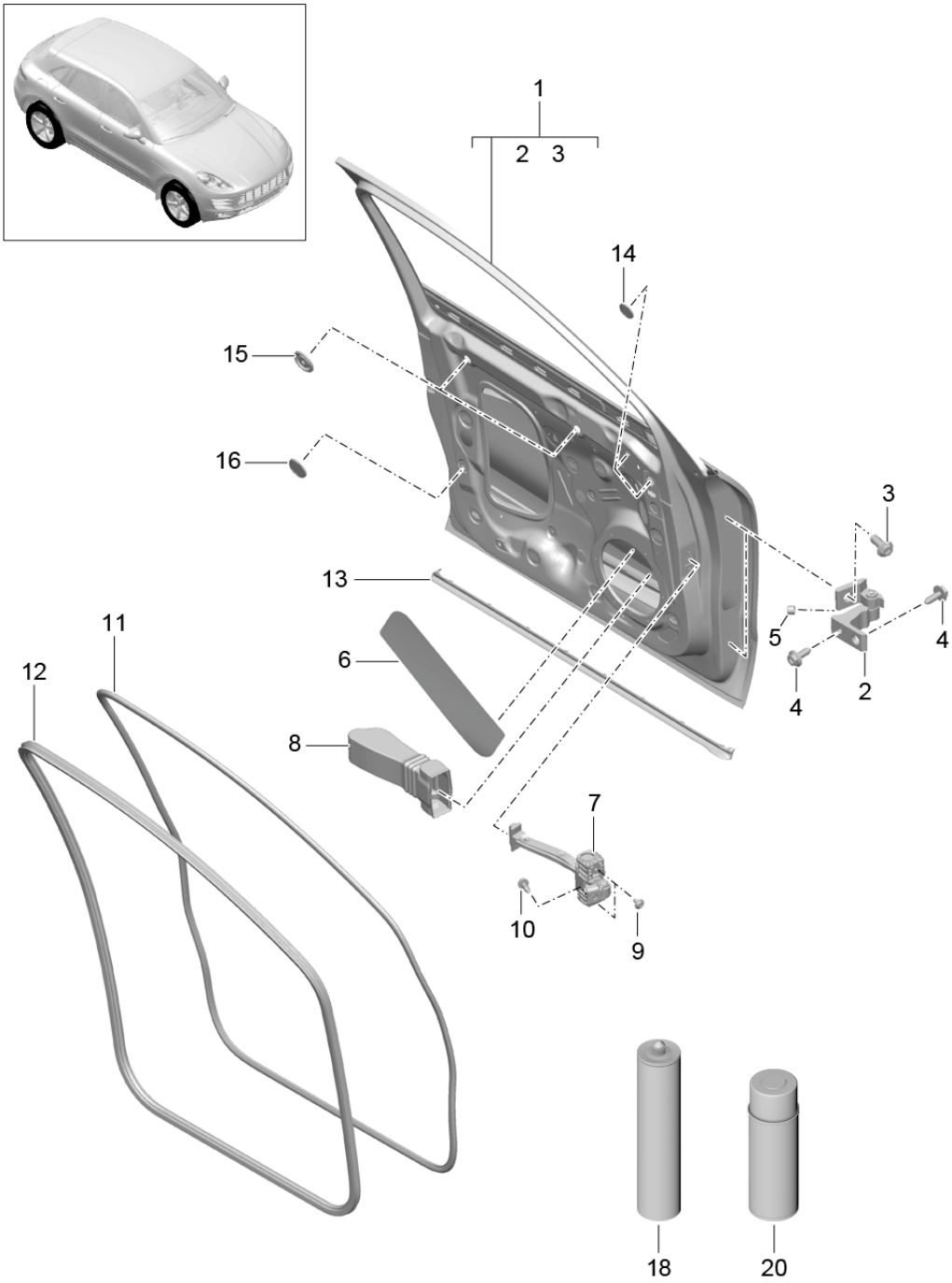

Bildtafel: 804-00

PORSCHE

Modell: 95B **Laufzeit:** 2014>>

Pos	Teilenummer	Benennung	Bemerkung	St	Modellangabe
		Rohbautür vorn Dichtungen			
1	95B 831 021 95B 831 021 GRV	Rohbautür Grundiert mitverwenden: Dichtmasse 000.043.207.67 siehe Reparaturleitfaden 5X00IN42	/L	1	
(1)	95B 831 022 95B 831 022 GRV	Rohbautür Grundiert mitverwenden: Dichtmasse 000.043.207.67 siehe Reparaturleitfaden 5X00IN42	/R	1	
2	4G0 831 401 D	Scharnier	/L	2	
(2)	4G0 831 402 D	Scharnier	/R	2	
3	N 911 428 01	Zylinderschraube M 10 X 25		4	
4	N 909 305 03	Zylinderschraube M 8 X 24		8	
5	958 537 947 00	Abdeckkappe Scharnier		4	
6	8K0 837 833 A	Dämpfung		2	
7	8R0 837 249 F	Türfeststeller		2	
8	8R0 837 267 C	Abdeckung Türfeststeller		2	
9	WHT 003 237	Innensechskantschraube M 6 X 12		4	
10	WHT 003 497	Kombischraube M 8 X 23		2	
11	95B 837 911	Türdichtung aussen Information vorhanden		2	
12	95B 831 721 A	Türdichtung innen		2	
13	95B 837 119 A	Türdichtung Schweller	/L	1	
(13)	95B 837 120 A	Türdichtung Schweller	/R	1	
14	AKL 437 D40	Abdichtung		4	
15	191 971 908	Stopfen 23MM		4	
16	999 911 659 40	Dichtung 30MM		2	
18	000 043 207 67	Dichtmasse TEROSON		1	
20	000 043 204 85	Hohlraumkonservierung		1	

Bildtafel: 804-05

PORSCHE

Modell: 95B **Laufzeit:** 2014>>

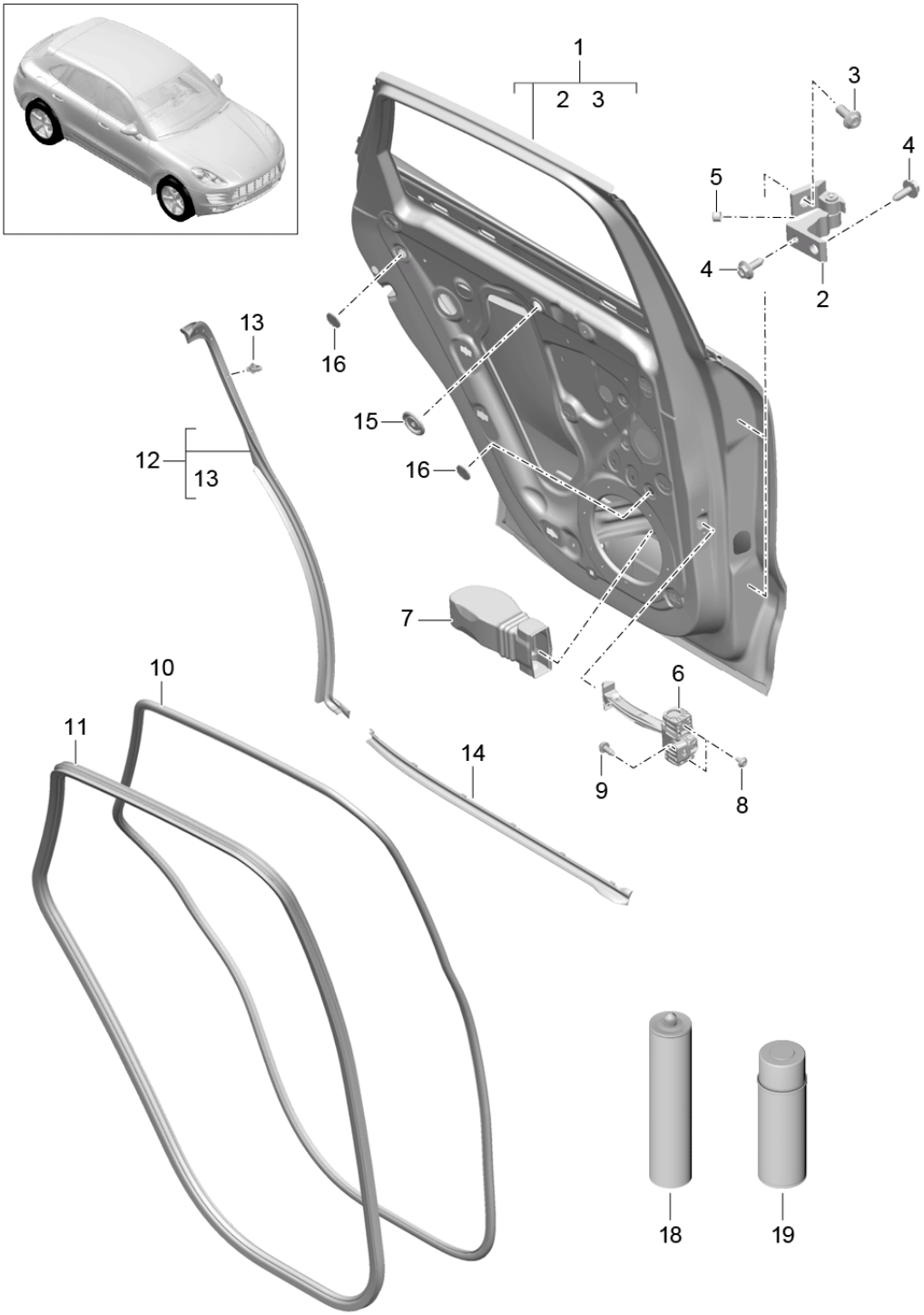

Bildtafel: 804-05

Modell: 95B **Laufzeit: 2014>>**

Pos	Teilenummer	Benennung	Bemerkung	St	Modellangabe
		Rohbautür hinten Dichtungen			
1	95B 833 021 95B 833 021 GRV	Rohbautür Grundiert mitverwenden: Dichtmasse 000.043.207.67 siehe Reparaturleitfaden 5X00IN42	/L	1	
1	95B 833 022 95B 833 022 GRV	Rohbautür Grundiert mitverwenden: Dichtmasse 000.043.207.67 siehe Reparaturleitfaden 5X00IN42	/R	1	
2	4G0 831 401 D	Scharnier	/L	2	
(2)	4G0 831 402 D	Scharnier	/R	2	
3	N 911 428 01	Zylinderschraube M 10 X 25		4	
4	N 909 305 03	Zylinderschraube M 8 X 24		8	
5	958 537 947 00	Abdeckkappe Scharnier		4	
6	8R0 839 249 F	Türfeststeller		2	
7	8R0 839 267 B	Abdeckung Türfeststeller		2	
8	WHT 003 237	M 6 X 12		4	
9	WHT 003 497	Kombischraube M 8 X 23		2	
10	95B 839 911	Türdichtung aussen Information vorhanden		2	
11	95B 833 721 A	Türdichtung innen		2	
12	95B 839 761 B	Türdichtung C-Säule	/L	1	
(12)	95B 839 762 B	Türdichtung C-Säule	/R	1	
13	95B 837 069	Clip Türdichtung C-Säule		X	
14	95B 839 119 A	Türdichtung Schweller	/L	1	
(14)	95B 839 120 A	Türdichtung Schweller	/R	1	
15	191 971 908	Stopfen 23MM		2	
16	999 911 659 40	Dichtung 30MM		4	
18	000 043 207 67	Dichtmasse TEROSON		1	
19	000 043 204 85	Hohlraumkonservierung		1	

Bildtafel: 804-10

Modell: 95B **Laufzeit: 2014>>**

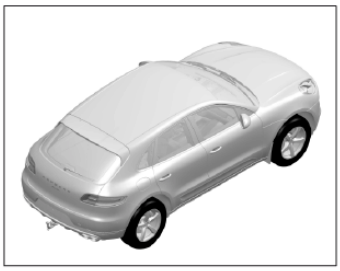

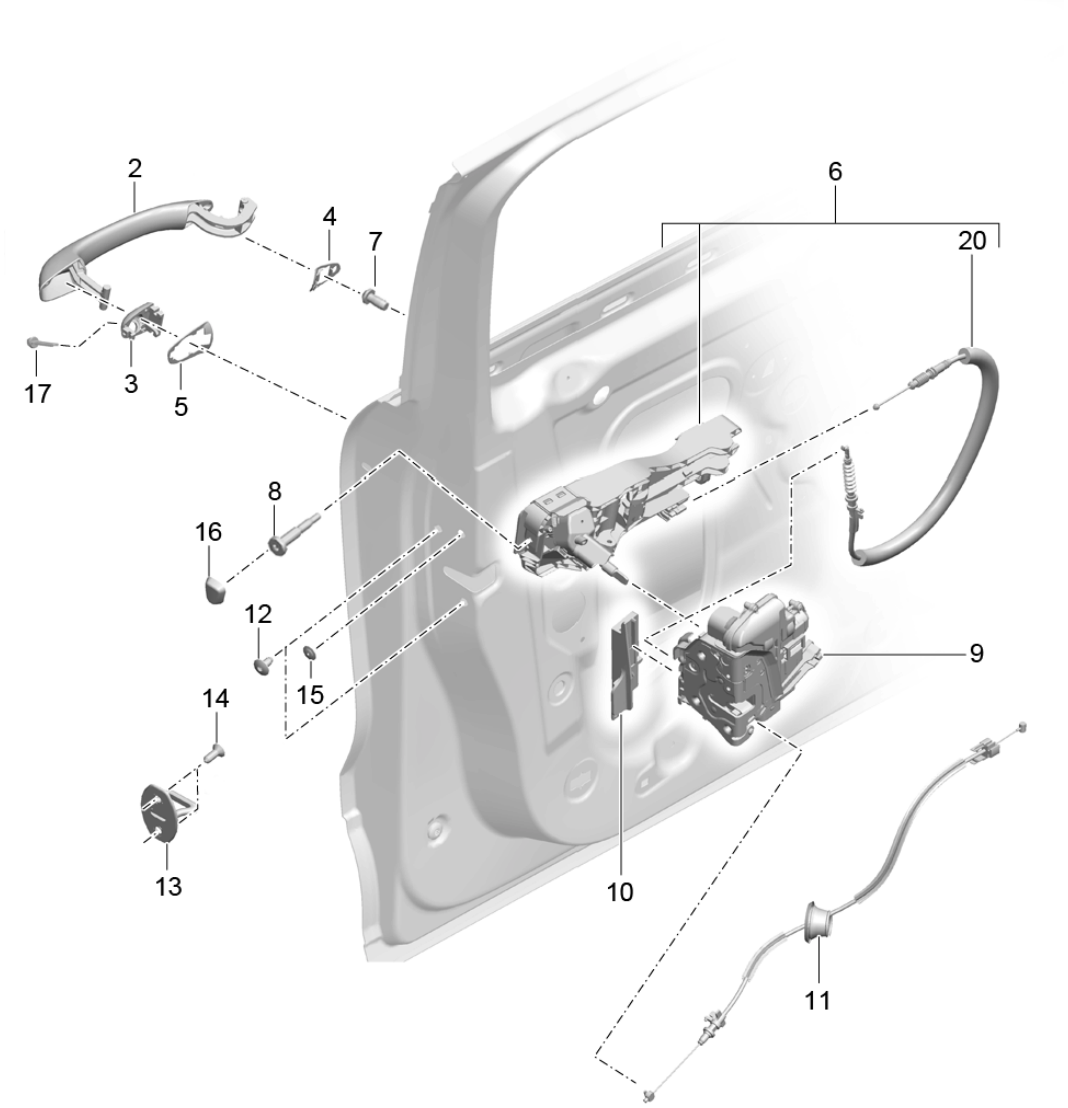

Modell: 95B **Laufzeit: 2014>>**

Pos	Teilenummer	Benennung	Bemerkung	St	Modellangabe
		Türgriff Türschloss vorn			
1		Handsender siehe Gruppe 9/01/04		1	
2	95B 837 205 95B 837 205 G2X	Türgriff Grundiert	/L	1	I4K0/4K3
(2)	95B 837 206 95B 837 206 G2X	Türgriff Grundiert	/R	1	I4K0/4K3
(2)	95B 837 205 A 95B 837 205 A G2X	Türgriff Grundiert	/L	1	I4F2/4F6
(2)	95B 837 206 A 95B 837 206 A G2X	Türgriff Grundiert	/R	1	I4F2/4F6
3	95B 837 329	Schutzkappe Fahrertür	/LL /L	1	IL0L
(3)	95B 837 330	Schutzkappe Fahrertür	/RL /R	1	IL0R
(3)	95B 839 330	Schutzkappe Beifahrertür	/LL /R	1	IL0L
(3)	95B 839 329	Schutzkappe Beifahrertür	/RL /L	1	IL0R
4	95B 837 209	Unterlage vorn	/L	1	
(4)	95B 837 210	Unterlage vorn	/R	1	
5	95B 837 277	Unterlage hinten	/L	1	
(5)	95B 837 278	Unterlage hinten	/R	1	
6	95B 800 375 H	Lagerbügel inklusiv Schliesszylinder Fahrgestellnummer und Schliessungsnummer Angeben	/LL /L	1	IL0L/4K0/4K3
(6)	95B 839 886 B	Lagerbügel	/LL /R	1	IL0L/4K0/4K3
(6)	95B 800 375 J	Lagerbügel inklusiv Schliesszylinder Fahrgestellnummer und Schliessungsnummer Angeben	/RL /R	1	IL0R/4K0/4K3
(6)	95B 839 885 B	Lagerbügel	/RL /L	1	IL0R/4K0/4K3
(6)	95B 800 375 K	Lagerbügel inklusiv Schliesszylinder Fahrgestellnummer und Schliessungsnummer Angeben	/LL /L	1	IL0L/4F2/4F6
(6)	95B 839 886 C	Lagerbügel	/LL /R	1	IL0L/4F2/4F6
(6)	95B 800 375 L	Lagerbügel inklusiv Schliesszylinder Fahrgestellnummer und Schliessungsnummer Angeben	/RL /R	1	IL0R/4F2/4F6
(6)	95B 839 885 C	Lagerbügel	/RL /L	1	IL0R/4F2/4F6
7	N 911 768 01	Schraube M5 X 10		2	
8	WHT 002 684	Passschraube M4 X 28 Fahrertür		1	

Modell: 95B **Laufzeit: 2014>>**

Pos	Teilenummer	Benennung	Bemerkung	St	Modellangabe
9	4G1 837 015	Türschloss vorn	/LL /L	1	IL0L/4F2/4K3 I7AC/7AK/7AL
(9)	4G1 837 015 A	Türschloss vorn	/LL /L	1	IL0L/4F2/4K3 I7AA/7AB
(9)	8J1 837 016 C	Türschloss vorn	/LL /R	1	IL0L/4F2/4K3 I7AC/7AK/7AL
(9)	8J1 837 016 D	Türschloss vorn	/LL /R	1	IL0L/4F2/4K3 I7AA/7AB
(9)	4G2 837 016	Türschloss vorn	/RL /R	1	IL0R/4F2/4K3 I7AC/7AK
(9)	4G2 837 016 A	Türschloss vorn	/RL /R	1	IL0R/4F2/4K3 I7AA/7AB
(9)	8J2 837 016 F	Türschloss vorn	/RL /R	1	IL0R/4F2/4K3 I7AA/7AB
(9)	8J2 837 016 E	Türschloss vorn	/RL /R	1	IL0R/4F2/4K3 I7AC/7AK/7AL
(9)	8J2 837 015 E	Türschloss vorn	/RL /L	1	IL0R/4F2/4K3 I7AC/7AK/7AL
(9)	8J2 837 015 F	Türschloss vorn	/RL /L	1	IL0R/4F2/4K3 I7AA/7AB
10	95B 837 349	Abdeckung Türschloss	/L	1	
(10)	95B 837 350	Abdeckung Türschloss	/R	1	
11	95B 837 085	Bowdenzug Türgriff innen		2	
12	WHT 003 688	Kombischraube M8 X 16		4	
13	3C0 837 767 A	Schliessteil		2	
14	N 910 174 02	Senkschraube M8 X 22		4	
15	958 531 111 00	Abdeckkappe		2	
16	958 531 211 00	Abdeckkappe		2	
	958 531 211 00 9B9	Schwarz			
17	95B 837 491	Stopfen Schliesszylinder		1	
20	95B 837 017	Bowdenzug Türgriff aussen		2	

Bildtafel: 804-15

Modell: 95B **Laufzeit: 2014>>**

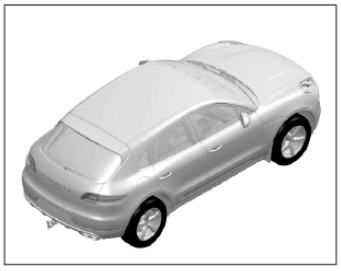

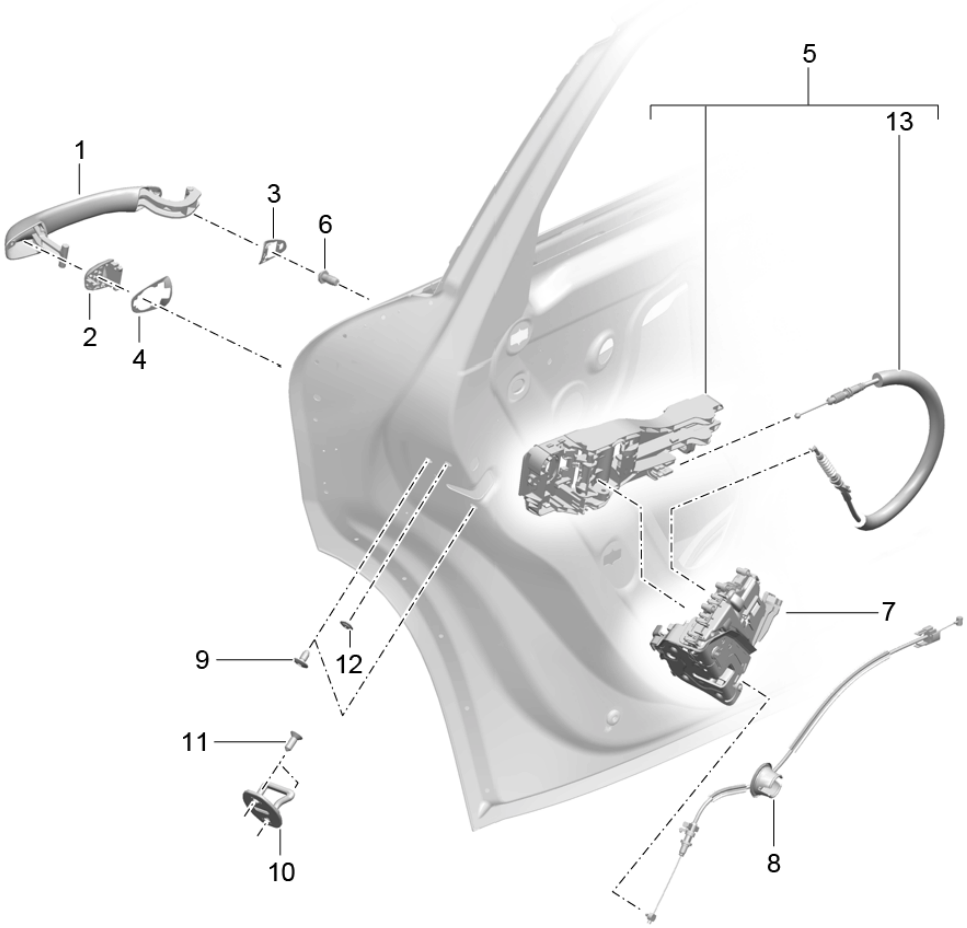

Modell: 95B **Laufzeit: 2014>>**

Pos	Teilenummer	Benennung	Bemerkung	St	Modellangabe
		Türgriff Türschloss hinten			
1	95B 837 205 95B 837 205 G2X	Türgriff Grundiert	/L	1	I4K0/4K3
(1)	95B 837 206 95B 837 206 G2X	Türgriff Grundiert	/R	1	I4K0/4K3
(1)	95B 837 205 A 95B 837 205 A G2X	Türgriff Grundiert	/L	1	I4F2/4F6
(1)	95B 837 206 A 95B 837 206 A G2X	Türgriff Grundiert	/R	1	I4F2/4F6
2	95B 839 329	Schutzkappe	/L	1	
(2)	95B 839 330	Schutzkappe	/R	1	
3	95B 837 209	Unterlage vorn	/L	1	
(3)	95B 837 210	Unterlage vorn	/R	1	
4	95B 837 277	Unterlage hinten	/L	1	
(4)	95B 837 278	Unterlage hinten	/R	1	
5	95B 839 885 B	Lagerbügel	/L	1	I4K0/4K3
(5)	95B 839 886 B	Lagerbügel	/R	1	I4K0/4K3
(5)	95B 839 885 C	Lagerbügel	/L	1	I4F2/4F6
(5)	95B 839 886 C	Lagerbügel	/R	1	I4F2/4F6
6	N 911 768 01	Schraube M5 X 10		2	
7	8K0 839 015 C	Türschloss hinten	/L	1	I4F2/4K3/7AC I7AK/7AL
(7)	8K0 839 015 E	Türschloss hinten	/L	1	I4F2/4K3/7AA I7AB
(7)	8K0 839 016 C	Türschloss hinten	/R	1	I4F2/4K3/7AC I7AK/7AL
(7)	8K0 839 016 E	Türschloss hinten	/R	1	I4F2/4K3/7AA I7AB
8	95B 839 085	Bowdenzug Türgriff innen		2	
9	WHT 003 688	Kombischraube M8 X 16		4	
10	3C0 837 767 A	Schliessteil		2	
11	N 910 174 02	Senkschraube M8 X 22		4	
12	958 531 111 00	Abdeckkappe		2	
13	95B 837 017	Bowdenzug Türgriff aussen		2	

Bildtafel: 804-30

PORSCHE

Modell: 95B **Laufzeit:** 2014>>

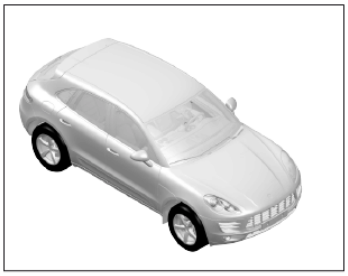

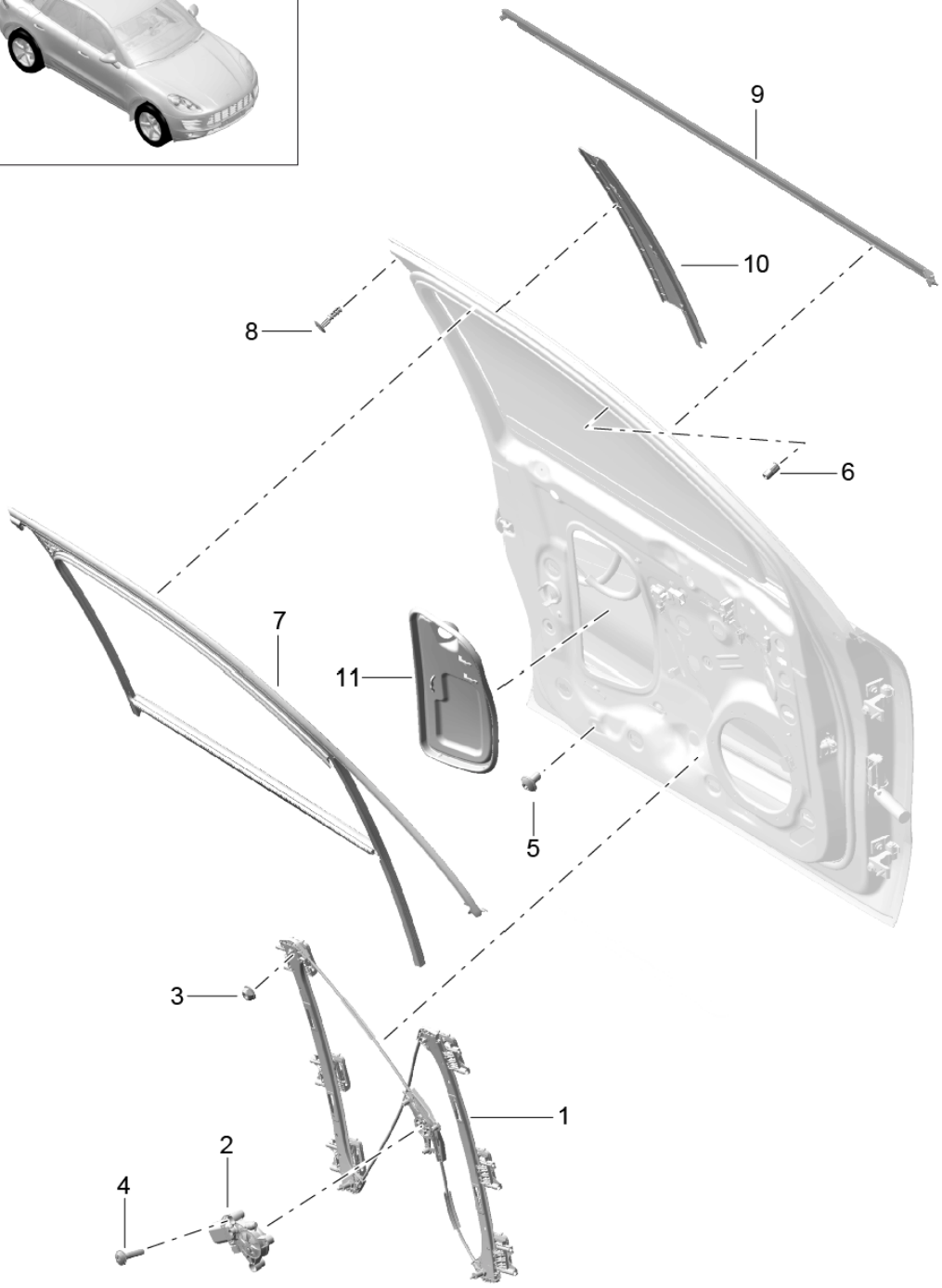

Bildtafel: 804-30

PORSCHE

Modell: 95B **Laufzeit:** 2014>>

Pos	Teilenummer	Benennung	Bemerkung	St	Modellangabe
		Fensterheber			
		Türen			
		vorn			
1	95B 837 461	Fensterheber	/L	1	
		ohne			
		Motor			
(1)	95B 837 462	Fensterheber	/R	1	
		ohne			
		Motor			
2	5Q0 959 801 B	Motor	/L	1	
(2)	5Q0 959 802 B	Motor	/R	1	
		Befestigung			
3	N 023 002 13	Sechskantmutter		X	
		M6			
4	N 907 397 04	Schraube		X	
		TP 5 X 22			
5	N 106 538 01	Befestigungsschraube		8	
6	N 910 167 02	Blindnietmutter		2	
		Fensterführung			
		vorn			
7	95B 837 431	Fensterführung	/L	1	
(7)	95B 837 432	Fensterführung	/R	1	
		Befestigung			
8	95B 831 719	Clip		2	
9		Türschachtabdichtung			
		aussen			
		siehe Bildtafel			
		8/10/00			
10		Blende			
		B-Säule			
		siehe Bildtafel			
		8/10/00			
		Abdeckung			
		Tür			
		Innenblech			
11	95B 837 915	Abdeckung	/L	1	
(11)	95B 837 916	Abdeckung	/R	1	

Bildtafel: 804-40

PORSCHE

Modell: 95B **Laufzeit:** 2014>>

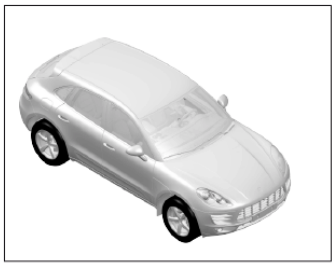

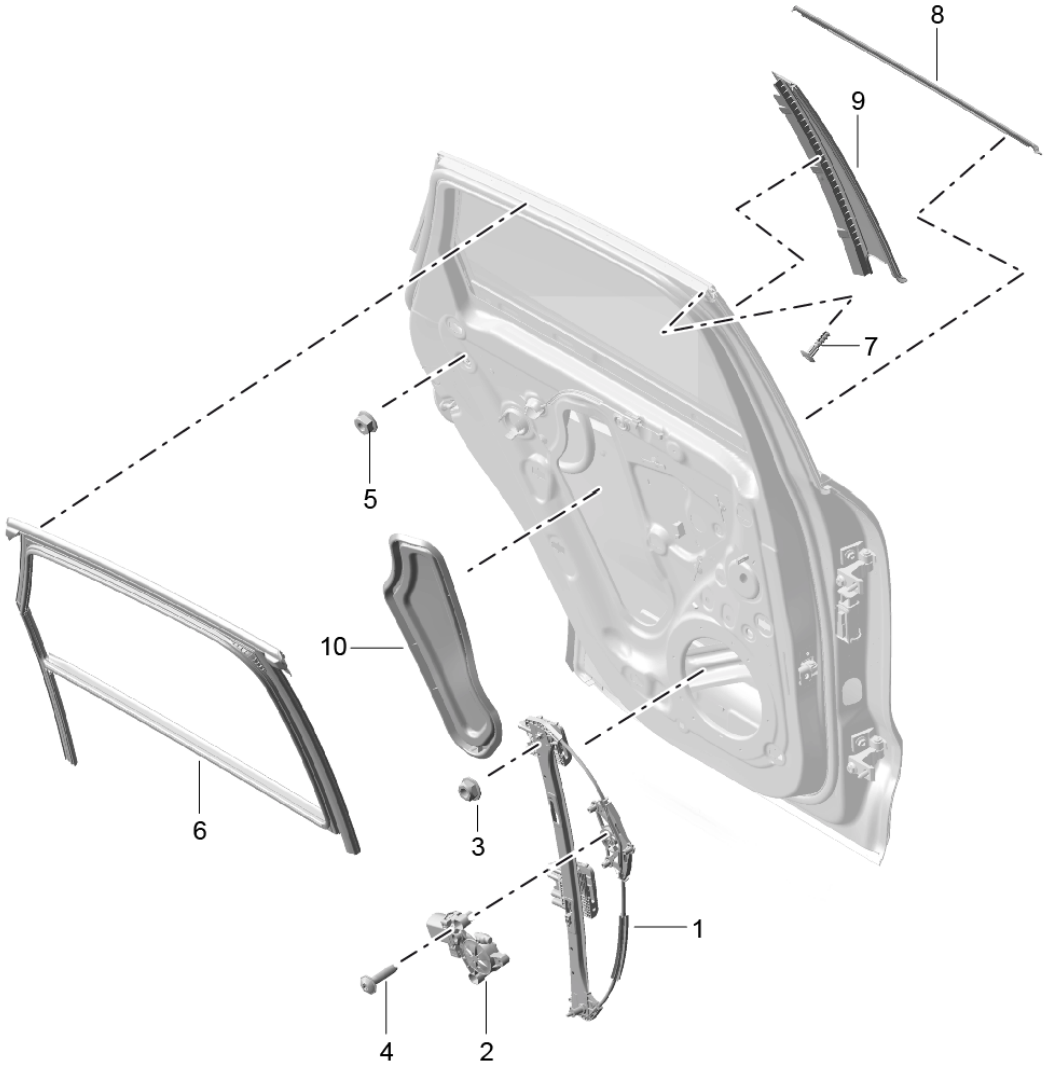

Modell: 95B **Laufzeit: 2014>>**

Pos	Teilenummer	Benennung	Bemerkung	St	Modellangabe
		Fensterheber Türen hinten			
(1)	95B 839 461	Fensterheber ohne Motor	/L	1	
(1)	95B 839 462	Fensterheber ohne Motor	/R	1	
2	5Q0 959 801 A	Motor	/L	1	
(2)	5Q0 959 802 A	Motor	/R	1	
		Befestigung			
3	N 023 002 13	Sechskantmutter M6		X	
4	N 907 397 04	Schraube TP 5 X 22		X	
5	N 015 082 10	Sechskantmutter M6		4	
		Fensterführung hinten			
6	95B 839 431	Fensterführung	/L	1	
(6)	95B 839 432	Fensterführung	/R	1	
		Befestigung			
7	95B 831 719	Clip		2	
8		Türschachtabdichtung aussen siehe Bildtafel 8/10/00			
9		Blende C-Säule siehe Bildtafel 8/10/00			
		Abdeckung Tür Innenblech			
10	95B 839 915	Abdeckung	/L	1	
(10)	95B 839 916	Abdeckung	/R	1	

Bildtafel: 805-00

PORSCHE

Modell: 95B **Laufzeit: 2014>>**

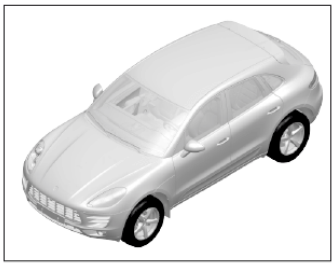

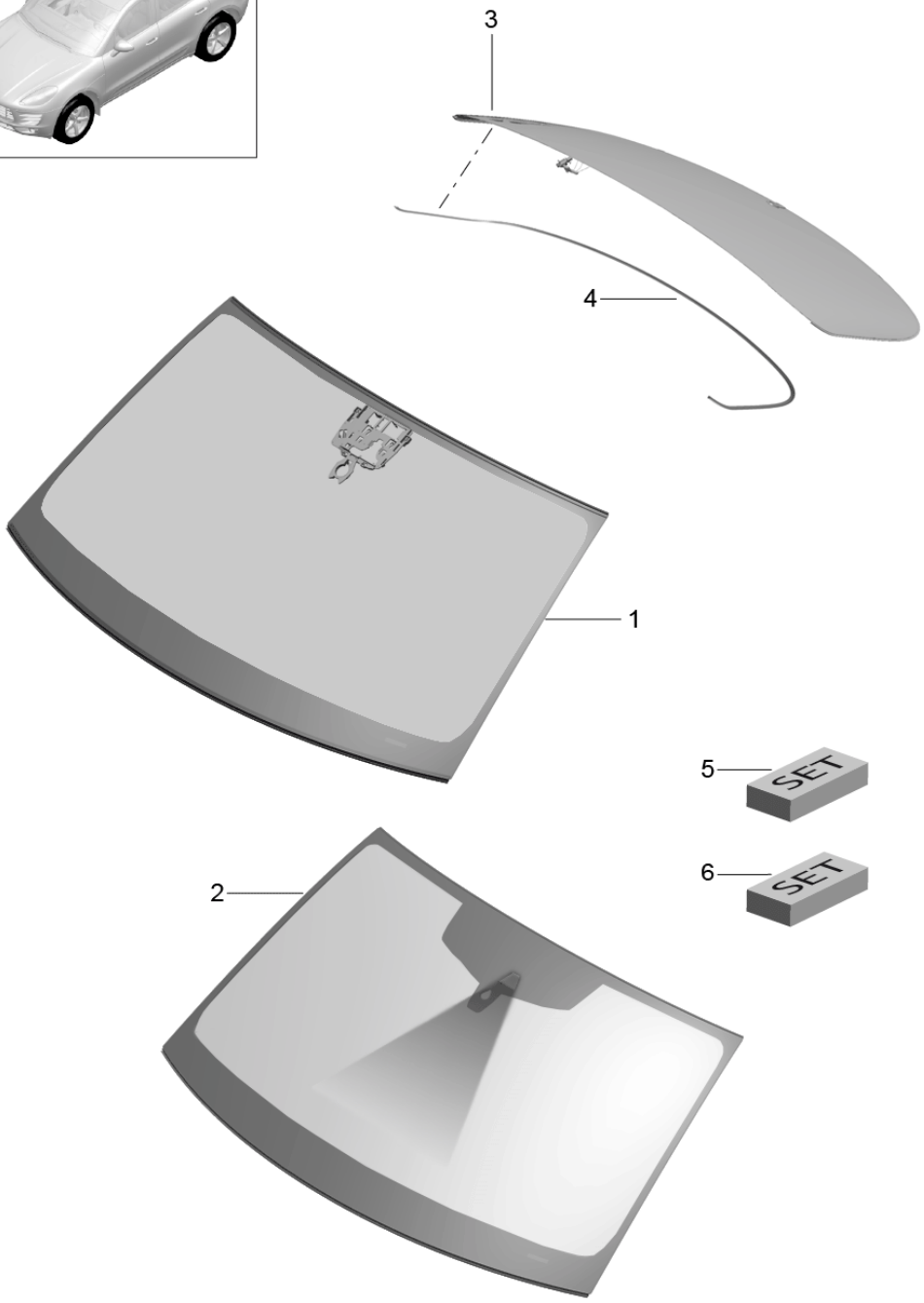

Modell: 95B **Laufzeit: 2014>>**

Pos	Teilenummer	Benennung	Bemerkung	St	Modellangabe
		Verglasung	-16		
1	95B 845 099 HY	Frontscheibe ohne Kamera mitverwenden: 000.043.303.19		1 1	-I4GK/I3W4 I4GC
(1)	95B 845 099 JY	Frontscheibe ohne Kamera mitverwenden: 000.043.303.19		1 1	-I3W4/-I4GK I4GC
(1)	95B 845 099 NY	Frontscheibe ohne Kamera mitverwenden: 000.043.303.19		1 1	-I4GC/I4GK
(1)	95B 845 099 PY	Frontscheibe ohne Kamera mitverwenden: 000.043.303.19		1 1	-I4GC/I4GK I7Q4
2	95B 845 099 LY	Frontscheibe mit Kamera mitverwenden: 000.043.303.19		1 1	-I4GK/I3W4 I4GC
(2)	95B 845 099 MY	Frontscheibe mit Kamera mitverwenden: 000.043.303.19		1 1	-I3W4/-I4GK I4GC
(2)	95B 845 099 QY	Frontscheibe mit Kamera mitverwenden: 000.043.303.19		1 1	-I4GC/I4GK
(2)	95B 845 099 RY	Frontscheibe mit Kamera mitverwenden: 000.043.303.19		1 1	-I4GC/I4GK I7Q4
3	95B 845 051 H	Heckscheibe mitverwenden: 000.043.303.19		1 1	-I7Q4/IQU0 IQV3/QV4/QV8 I4KC
(3)	95B 845 051 A	Heckscheibe mitverwenden: 000.043.303.19		1 1	IQV0/QV1/QV5 I4KC
(3)	95B 845 051 C	Heckscheibe mitverwenden: 000.043.303.19		1 1	IQV0/QV1/QV5 I4KF
(3)	95B 845 051 M	Heckscheibe		1 1	-I7Q4/IQU0 IQV3/QV4/QV8 IVW5

Modell: 95B **Laufzeit: 2014>>**

Pos	Teilenummer	Benennung	Bemerkung	St	Modellangabe
		mitverwenden:			
		000.043.303.19		1	
(3)	95B 845 051 E	Heckscheibe		1	IQV0/QV1/QV5 IVW5
		mitverwenden:			
		000.043.303.19		1	
(3)	95B 845 051 G	Heckscheibe		1	IQV0/QV1/QV5 IVW1
		mitverwenden:			
		000.043.303.19		1	
(3)	95B 845 051 Q	Heckscheibe		1	IQV0/QV1/QV5 IVW1
		mitverwenden:			
		000.043.303.19		1	
(3)	95B 845 051 P	Heckscheibe		1	-I7Q4/IQU0 IQV3/QV4/QV8 IVW1
		mitverwenden:			
		000.043.303.19		1	
4	95B 845 571	Dichtung Heckscheibe		1	-IVW5
(4)	95B 845 571 A	Dichtung Heckscheibe		1	IVW5
5	000 043 303 19	Klebeset Verglasung		1	
6	000 043 205 37	Verglasung Mischrohr Ergänzungsset		X	

Bildtafel: 805-01

PORSCHE

Modell: 95B **Laufzeit:** 2014>>

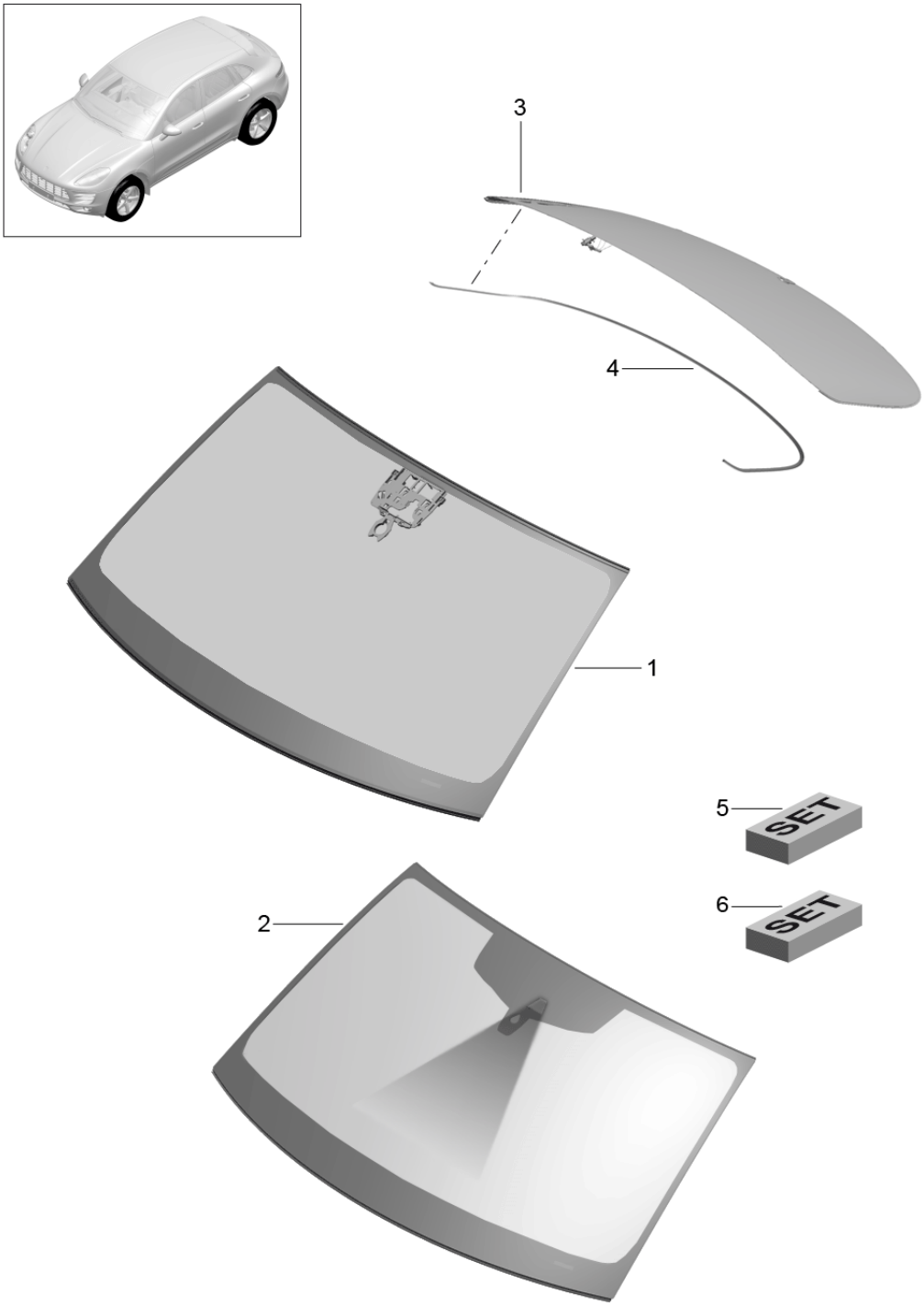

Bildtafel: 805-01

PORSCHE

Modell: 95B **Laufzeit: 2014>>**

Pos	Teilenummer	Benennung	Bemerkung	St	Modellangabe
		Verglasung	17-		
1	95B 845 099 JY	Frontscheibe ohne Kamera mitverwenden:		1	I4GC
		000.043.305.35		1	
(1)	95B 845 099 NY	Frontscheibe ohne Kamera mitverwenden:		1	I4GK
		000.043.305.35		1	
2	95B 845 099 MY	Frontscheibe mit Kamera mitverwenden:		1	-IB0L/I4GC
		000.043.305.35		1	
(2)	95B 845 091 AY	Frontscheibe mit Kamera mitverwenden:		1	IB0L/4GC
		000.043.305.35		1	
(2)	95B 845 099 QY	Frontscheibe mit Kamera mitverwenden:		1	I4GK
		000.043.305.35		1	
3	95B 845 051 AN	Heckscheibe mitverwenden:		1	IVW1
		000.043.305.35		1	
(3)	95B 845 051 AG	Heckscheibe mitverwenden:		1	I4KC
		000.043.305.35		1	
(3)	95B 845 051 AJ	Heckscheibe mitverwenden:		1	I4KF
		000.043.305.35		1	
(3)	95B 845 051 AL	Heckscheibe mitverwenden:		1	IVW5
		000.043.305.35		1	
4	95B 845 571	Dichtung Heckscheibe		1	-IVW5
(4)	95B 845 571 A	Dichtung Heckscheibe		1	IVW5
5	000 043 305 35	Klebeset Verglasung		1	
6	000 043 205 37	Mischrohr Ergänzungsset		X	

Bildtafel: 805-05

PORSCHE

Modell: 95B **Laufzeit:** 2014>>

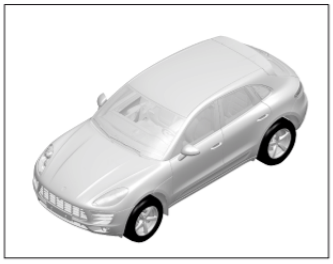

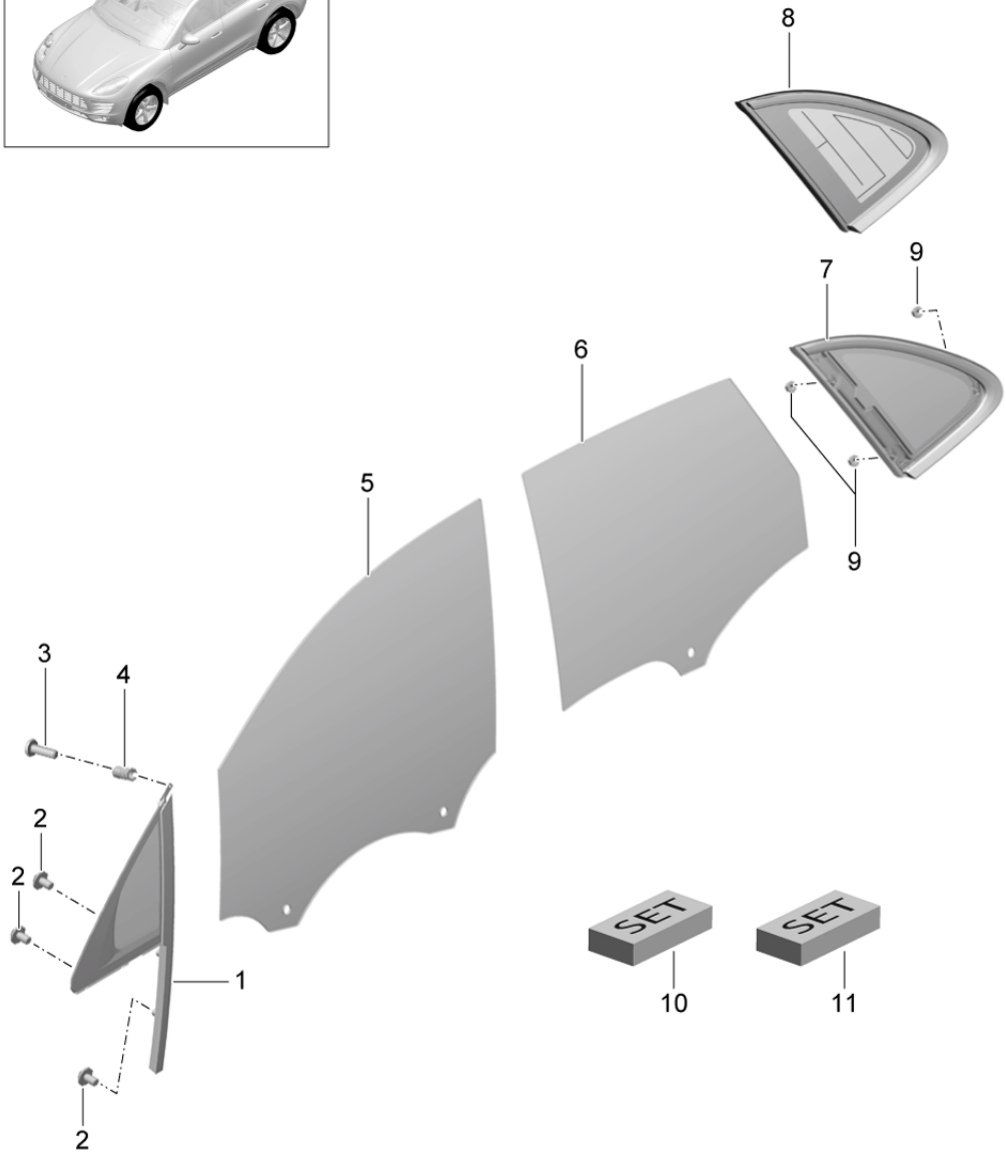

Modell: 95B **Laufzeit: 2014>>**

Pos	Teilenummer	Benennung	Bemerkung	St	Modellangabe
		Verglasung	-16		
		seitlich			
		Dreieckscheibe			
		Fahrerseite			
		Beifahrerseite			
1	95B 845 113 C	Scheibe	/L	1	IVW1/4KC/4KF
(1)	95B 845 114 C	Scheibe	/R	1	IVW1/4KC/4KF
(1)	95B 845 113 D	Scheibe	/L	1	IVW5
(1)	95B 845 114 D	Scheibe	/R	1	IVW5
2	N 106 538 01	Befestigungsschraube		6	
		M5 X 8			
3	999 073 455 01	Schraube		2	
		M5 X 16			
4	N 910 167 02	Blindnietmutter		2	
		M5			
		Seitenscheibe			
		Türen			
		vorn			
5	95B 845 201	Türfensterscheibe	/L	1	IVW1/4KC/4KF
(5)	95B 845 202	Türfensterscheibe	/R	1	IVW1/4KC/4KF
(5)	95B 845 201 A	Türfensterscheibe	/L	1	IVW5
(5)	95B 845 202 A	Türfensterscheibe	/R	1	IVW5
		Seitenscheibe			
		Türen			
		hinten			
6	95B 845 205	Türfensterscheibe	/L	1	I4KC
(6)	95B 845 206	Türfensterscheibe	/R	1	I4KC
(6)	95B 845 205 A	Türfensterscheibe	/L	1	IVW1
(6)	95B 845 206 A	Türfensterscheibe	/R	1	IVW1
(6)	95B 845 205 B	Türfensterscheibe	/L	1	IVW5
(6)	95B 845 206 B	Türfensterscheibe	/R	1	IVW5
		Fondscheibe			
		ohne			
		Antenne			
7	95B 845 297 DA	Fondscheibe	/L	1	-I7Q4/IQJ2
					IQV0/QV3/QV4
					IQV8/4KC
		mit			
		Zierleiste			
		Chrom-Look			
		mitverwenden:			
		000.043.303.19		1	
(7)	95B 845 298 DA	Fondscheibe	/R	1	-I7Q4/-I9M9
					IQJ2/QU0/QV0
					IQV3/QV4/QV8
					I4KC
		mit			
		Zierleiste			
		Chrom-Look			
		mitverwenden:			
		000.043.303.19		1	
(7)	95B 845 297 DB	Fondscheibe	/L	1	-I7Q4/IQJ2
					IQV0/QV3/QV4
					IQV8/VW1
		mit			
		Zierleiste			
		Chrom-Look			
		mitverwenden:			
		000.043.303.19		1	
(7)	95B 845 298 DB	Fondscheibe	/R	1	-I7Q4/-I9M9
					IQJ2/QU0/QV0
					IQV3/QV4/QV8
					IVW1

Modell: 95B **Laufzeit: 2014>>**

Pos	Teilenummer	Benennung	Bemerkung	St	Modellangabe
		mit Zierleiste Chrom-Look mitverwenden: 000.043.303.19		1	
(7)	95B 845 297 DC	Fondscheibe	/L	1	-I7Q4/IQJ2 IQV0/QV3/QV4 IQV8/VW5
		mit Zierleiste Chrom-Look mitverwenden: 000.043.303.19		1	
(7)	95B 845 298 DC	Fondscheibe	/R	1	-I7Q4/-I9M9 IQJ2/QU0/QV0 IQV3/QV4/QV8 IVW5
		mit Zierleiste Chrom-Look mitverwenden: 000.043.303.19		1	
(7)	95B 845 297 DD	Fondscheibe	/L	1	-I7Q4/IQJ4 IQV0/QV3/QV4 IQV8/4KC
		mit Zierleiste Schwarz mitverwenden: 000.043.303.19		1	
(7)	95B 845 298 DD	Fondscheibe	/R	1	-I7Q4/-I9M9 IQJ4/QU0/QV0 IQV3/QV4/QV8 I4KC
		mit Zierleiste Schwarz mitverwenden: 000.043.303.19		1	
(7)	95B 845 297 DE	Fondscheibe	/L	1	-I7Q4/IQJ4 IQV0/QV3/QV4 IQV8/VW1
		mit Zierleiste Schwarz mitverwenden: 000.043.303.19		1	
(7)	95B 845 298 DE	Fondscheibe	/R	1	-I7Q4/-I9M9 IQJ4/QU0/QV0 IQV3/QV4/QV8 IVW1
		mit Zierleiste Schwarz mitverwenden: 000.043.303.19		1	
(7)	95B 845 297 DF	Fondscheibe	/L	1	-I7Q4/IQJ4 IQV0/QV3/QV4 IQV8/VW5
		mit Zierleiste Schwarz mitverwenden:			

Modell: 95B **Laufzeit: 2014>>**

Pos	Teilenummer	Benennung	Bemerkung	St	Modellangabe
		000.043.303.19		1	
(7)	95B 845 298 DF	Fondscheibe mit Zierleiste Schwarz mitverwenden: 000.043.303.19	/R	1	-I7Q4/-I9M9 IQJ4/QU0/QV0 IQV3/QV4/QV8 IVW5
(7)	95B 845 297 DN	Fondscheibe mit Zierleiste Chrom-Look mitverwenden: 000.043.303.19	/L	1 1	IQJ2/QV0/4KC I7Q4
(7)	95B 845 298 DN	Fondscheibe mit Zierleiste Chrom-Look mitverwenden: 000.043.303.19	/R	1 1	IQJ2/QV0/4KC I7Q4
(7)	95B 845 297 DP	Fondscheibe mit Zierleiste Chrom-Look mitverwenden: 000.043.303.19	/L	1 1	IQJ2/QV0/VW1 I7Q4
(7)	95B 845 298 DP	Fondscheibe mit Zierleiste Chrom-Look mitverwenden: 000.043.303.19	/R	1 1	IQJ2/QV0/VW1 I7Q4
(7)	95B 845 297 DQ	Fondscheibe mit Zierleiste Chrom-Look mitverwenden: 000.043.303.19	/L	1 1	IQJ2/QV0/VW5 I7Q4
(7)	95B 845 298 DQ	Fondscheibe mit Zierleiste Chrom-Look mitverwenden: 000.043.303.19	/R	1 1	IQJ2/QV0/VW5 I7Q4
(7)	95B 845 297 DR	Fondscheibe mit Zierleiste Schwarz mitverwenden: 000.043.303.19	/L	1 1	IQJ4/QV0/4KC I7Q4
(7)	95B 845 298 DR	Fondscheibe mit Zierleiste	/R	1 1	IQJ4/QV0/4KC I7Q4

Modell: 95B **Laufzeit: 2014>>**

Pos	Teilenummer	Benennung	Bemerkung	St	Modellangabe
		Schwarz mitverwenden: 000.043.303.19		1	
(7)	95B 845 297 DS	Fondscheibe mit Zierleiste Schwarz mitverwenden: 000.043.303.19	/L	1	IQJ4/QV0/VW1 I7Q4
(7)	95B 845 298 DS	Fondscheibe mit Zierleiste Schwarz mitverwenden: 000.043.303.19	/R	1 1	IQJ4/QV0/VW1 I7Q4
(7)	95B 845 297 DT	Fondscheibe mit Zierleiste Schwarz mitverwenden: 000.043.303.19	/L	1 1	IQJ4/QV0/VW5 I7Q4
(7)	95B 845 298 DT	Fondscheibe mit Zierleiste Schwarz mitverwenden: 000.043.303.19	/R	1 1	IQJ4/QV0/VW5 I7Q4
(7)	95B 845 297 EE	Fondscheibe mit Zierleiste Chrom-Look mitverwenden: 000.043.303.19	/L	1 1	IQJ2/QV0/4KF I7Q4
(7)	95B 845 298 EE	Fondscheibe mit Zierleiste Chrom-Look mitverwenden: 000.043.303.19	/R	1 1	IQJ2/QV0/4KF I7Q4
(7)	95B 845 297 EF	Fondscheibe mit Zierleiste Schwarz mitverwenden: 000.043.303.19	/L	1 1	IQJ4/QV0/4KF I7Q4
(7)	95B 845 298 EF	Fondscheibe mit Zierleiste Schwarz mitverwenden: 000.043.303.19	/R	1 1	IQJ4/QV0/4KF I7Q4
(7)	95B 845 297 EA	Fondscheibe mit	/L	1 1	-I7Q4/IQJ2 IQV0/QV3/QV4 IQV8/4KF

Modell: 95B **Laufzeit: 2014>>**

Pos	Teilenummer	Benennung	Bemerkung	St	Modellangabe
		Zierleiste Chrom-Look mitverwenden: 000.043.303.19		1	
(7)	95B 845 298 EA	Fondscheibe	/R	1	-I7Q4/-I9M9 IQJ2/QU0/QV0 IQV3/QV4/QV8 I4KF
		mit Zierleiste Chrom-Look mitverwenden: 000.043.303.19		1	
(7)	95B 845 297 EB	Fondscheibe	/L	1	-I7Q4/IQJ4 IQV0/QV3/QV4 IQV8/4KF
		mit Zierleiste Schwarz mitverwenden: 000.043.303.19		1	
(7)	95B 845 298 EB	Fondscheibe	/R	1	-I7Q4/-I9M9 IQJ4/QU0/QV0 IQV3/QV4/QV8 I4KF
		mit Zierleiste Schwarz mitverwenden: 000.043.303.19		1	
(7)	95B 845 297 EG	Fondscheibe	/L	1	-I7Q4/IQJ6 IQV0/QV3/QV4 IQV8/4KC
		mit Zierleiste Schwarz-Matt mitverwenden: 000.043.303.19		1	
(7)	95B 845 298 EG	Fondscheibe	/R	1	-I7Q4/-I9M9 IQJ6/QU0/QV0 IQV3/QV4/QV8 I4KC
		mit Zierleiste Schwarz-Matt mitverwenden: 000.043.303.19		1	
(7)	95B 845 297 EH	Fondscheibe	/L	1	-I7Q4/IQJ6 IQV0/QV3/QV4 IQV8/VW1
		mit Zierleiste Schwarz-Matt mitverwenden: 000.043.303.19		1	
(7)	95B 845 298 EH	Fondscheibe	/R	1	-I7Q4/-I9M9 IQJ6/QU0/QV0 IQV3/QV4/QV8 IVW1
		mit Zierleiste Schwarz-Matt mitverwenden:			

Modell: 95B **Laufzeit: 2014>>**

Pos	Teilenummer	Benennung	Bemerkung	St	Modellangabe
		000.043.303.19		1	
(7)	95B 845 297 EJ	Fondscheibe mit Zierleiste Schwarz-Matt mitverwenden: 000.043.303.19	/L	1	-I7Q4/IQJ6 IQV0/QV3/QV4 IQV8/VW5
				1	
(7)	95B 845 298 EJ	Fondscheibe mit Zierleiste Schwarz-Matt mitverwenden: 000.043.303.19	/R	1	-I7Q4/-I9M9 IQJ6/QU0/QV0 IQV3/QV4/QV8 IVW5
				1	
(7)	95B 845 297 EK	Fondscheibe mit Zierleiste Schwarz-Matt mitverwenden: 000.043.303.19	/L	1	-I7Q4/IQJ6 IQV0/QV3/QV4 IQV8/4KF
				1	
(7)	95B 845 298 EK	Fondscheibe mit Zierleiste Schwarz-Matt mitverwenden: 000.043.303.19 Fondscheibe mit Antenne	/R	1	-I7Q4/-I9M9 IQJ6/QU0/QV0 IQV3/QV4/QV8 I4KF
				1	
8	95B 845 297 DG	Fondscheibe mit Zierleiste Chrom-Look mitverwenden: 000.043.303.19	/L	1	IQJ2/QU0/QV1 IQV5/4KC
				1	
(8)	95B 845 298 DG	Fondscheibe mit Zierleiste Chrom-Look mitverwenden: 000.043.303.19	/R	1	IQJ2/QV1/QV5 I4KC
				1	
(8)		Fondscheibe mit Zierleiste Chrom-Look mitverwenden: 000.043.303.19	/R	1	IQJ2/4KC/9M9
				1	
(8)	95B 845 297 DH	Fondscheibe mit Zierleiste Chrom-Look	/L	1	IQJ2/QU0/QV1 IQV5/VW1

Modell: 95B **Laufzeit: 2014>>**

Pos	Teilenummer	Benennung	Bemerkung	St	Modellangabe
		mitverwenden:			
		000.043.303.19		1	
(8)	95B 845 298 DH	Fondscheibe	/R	1	IQJ2/QV1/QV5
					IVW1
		mit			
		Zierleiste			
		Chrom-Look			
		mitverwenden:			
		000.043.303.19		1	
(8)		Fondscheibe	/R	1	IQJ2/VW1/9M9
		mit			
		Zierleiste			
		Chrom-Look			
		mitverwenden:			
		000.043.303.19		1	
(8)	95B 845 297 DJ	Fondscheibe	/L	1	IQJ2/QU0/QV1
					IQV5/VW5
		mit			
		Zierleiste			
		Chrom-Look			
		mitverwenden:			
		000.043.303.19		1	
(8)	95B 845 298 DJ	Fondscheibe	/R	1	IQJ2/QV1/QV5
					IVW5
		mit			
		Zierleiste			
		Chrom-Look			
		mitverwenden:			
		000.043.303.19		1	
(8)		Fondscheibe	/R	1	IQJ2/VW5/9M9
		mit			
		Zierleiste			
		Chrom-Look			
		mitverwenden:			
		000.043.303.19		1	
(8)	95B 845 297 DK	Fondscheibe	/L	1	IQJ4/QU0/QV1
					IQV5/4KC
		mit			
		Zierleiste			
		Schwarz			
		mitverwenden:			
		000.043.303.19		1	
(8)	95B 845 298 DK	Fondscheibe	/R	1	IQJ4/QV1/QV5
					I4KC
		mit			
		Zierleiste			
		Schwarz			
		mitverwenden:			
		000.043.303.19		1	
(8)		Fondscheibe	/R	1	IQJ4/4KC/9M9
		mit			
		Zierleiste			
		Schwarz			
		mitverwenden:			
		000.043.303.19		1	
(8)	95B 845 297 DL	Fondscheibe	/L	1	IQJ4/QU0/QV1
					IQV5/VW1
		mit			
		Zierleiste			
		Schwarz			
		mitverwenden:			
		000.043.303.19		1	
(8)	95B 845 298 DL	Fondscheibe	/R	1	IQJ4/QV1/QV5

Modell: 95B **Laufzeit: 2014>>**

Pos	Teilenummer	Benennung	Bemerkung	St	Modellangabe
					IVW1
		mit Zierleiste Schwarz mitverwenden: 000.043.303.19		1	
(8)		Fondscheibe mit Zierleiste Schwarz mitverwenden: 000.043.303.19	/R	1	IQJ4/VW1/9M9
(8)	95B 845 297 DM	Fondscheibe mit Zierleiste Schwarz mitverwenden: 000.043.303.19	/L	1 1	IQJ4/QU0/QV1 IQV5/VW5
(8)	95B 845 298 DM	Fondscheibe mit Zierleiste Schwarz mitverwenden: 000.043.303.19	/R	1 1	IQJ4/QV1/QV5 IVW5
(8)		Fondscheibe mit Zierleiste Schwarz mitverwenden: 000.043.303.19	/R	1 1	IQJ4/VW5/9M9
(8)	95B 845 297 EC	Fondscheibe mit Zierleiste Chrom-Look mitverwenden: 000.043.303.19	/L	1 1	IQJ2/QU0/QV1 IQV5/4KF
(8)	95B 845 298 EC	Fondscheibe mit Zierleiste Chrom-Look mitverwenden: 000.043.303.19	/R	1 1	IQJ2/QV1/QV5 I4KF
(8)		Fondscheibe mit Zierleiste Chrom-Look mitverwenden: 000.043.303.19	/R	1 1	IQJ2/4KF/9M9
(8)	95B 845 297 ED	Fondscheibe mit Zierleiste Schwarz mitverwenden: 000.043.303.19	/L	1 1	IQJ4/QU0/QV1 IQV5/4KF
(8)	95B 845 298 ED	Fondscheibe mit Zierleiste	/R	1 1	IQJ4/QV1/QV5 I4KF

Modell: 95B **Laufzeit: 2014>>**

Pos	Teilenummer	Benennung	Bemerkung	St	Modellangabe
		Schwarz mitverwenden: 000.043.303.19		1	
(8)		Fondscheibe mit Zierleiste Schwarz mitverwenden: 000.043.303.19	/R	1	IQJ4/4KF/9M9
(8)	95B 845 297 EL	Fondscheibe mit Zierleiste Schwarz-Matt mitverwenden: 000.043.303.19	/L	1 1	IQJ6/QU0/QV1 IQV5/4KC
(8)	95B 845 298 EL	Fondscheibe mit Zierleiste Schwarz-Matt mitverwenden: 000.043.303.19	/R	1 1	IQJ6/QV1/QV5 I4KC
(8)		Fondscheibe mit Zierleiste Schwarz-Matt mitverwenden: 000.043.303.19	/R	1 1	IQJ6/4KC/9M9
(8)	95B 845 297 EM	Fondscheibe mit Zierleiste Schwarz-Matt mitverwenden: 000.043.303.19	/L	1 1	IQJ6/QU0/QV1 IQV5/VW1
(8)	95B 845 298 EM	Fondscheibe mit Zierleiste Schwarz-Matt mitverwenden: 000.043.303.19	/R	1 1	IQJ6/QV1/QV5 IVW1
(8)		Fondscheibe mit Zierleiste Schwarz-Matt mitverwenden: 000.043.303.19	/R	1 1	IQJ6/VW1/9M9
(8)	95B 845 297 EN	Fondscheibe mit Zierleiste Schwarz-Matt mitverwenden: 000.043.303.19	/L	1 1	IQJ6/QU0/QV1 IQV5/VW5
(8)	95B 845 298 EN	Fondscheibe mit Zierleiste Schwarz-Matt mitverwenden: 000.043.303.19	/R	1 1	IQJ6/QV1/QV5 IVW5

Modell: 95B **Laufzeit: 2014>>**

Pos	Teilenummer	Benennung	Bemerkung	St	Modellangabe
(8)		Fondscheibe mit Zierleiste Schwarz-Matt mitverwenden: 000.043.303.19	/R	1 1	IQJ6/VW5/9M9
(8)	95B 845 297 EP	Fondscheibe mit Zierleiste Schwarz-Matt mitverwenden: 000.043.303.19	/L	1 1	IQJ6/QU0/QV1 IQV5/4KF
(8)	95B 845 298 EP	Fondscheibe mit Zierleiste Schwarz-Matt mitverwenden: 000.043.303.19	/R	1 1	IQJ6/QV1/QV5 I4KF
(8)		Fondscheibe mit Zierleiste Schwarz-Matt mitverwenden: 000.043.303.19	/R	1 1	IQJ6/4KF/9M9
(8)	95B 845 297 EQ	Fondscheibe mit Zierleiste Schwarz-Matt mitverwenden: 000.043.303.19	/L	1 1	IQJ6/4KC/7Q4
(8)	95B 845 298 EQ	Fondscheibe mit Zierleiste Schwarz-Matt mitverwenden: 000.043.303.19	/R	1 1	IQJ6/4KC/7Q4
(8)	95B 845 297 ER	Fondscheibe mit Zierleiste Schwarz-Matt mitverwenden: 000.043.303.19	/L	1 1	IQJ6/VW1/7Q4
(8)	95B 845 298 ER	Fondscheibe mit Zierleiste Schwarz-Matt mitverwenden: 000.043.303.19	/R	1 1	IQJ6/VW1/7Q4
(8)	95B 845 297 ES	Fondscheibe mit Zierleiste Schwarz-Matt mitverwenden: 000.043.303.19	/L	1 1	IQJ6/VW5/7Q4
(8)	95B 845 298 ES	Fondscheibe mit Zierleiste Schwarz-Matt mitverwenden: 000.043.303.19	/R	1 1	IQJ6/VW5/7Q4
(8)	95B 845 297 ET	Fondscheibe	/L	1	IQJ6/4KF/7Q4

Modell: 95B **Laufzeit: 2014>>**

Pos	Teilenummer	Benennung	Bemerkung	St	Modellangabe
		mit Zierleiste Schwarz-Matt mitverwenden: 000.043.303.19		1	
(8)	95B 845 298 ET	Fondscheibe mit Zierleiste Schwarz-Matt mitverwenden: 000.043.303.19	/R	1 1	IQJ6/4KF/7Q4
9	N 015 082 10	Sechskantmutter		6	
10	000 043 303 19	Klebeset Verglasung Verglasung		1	
11	000 043 205 37	Mischrohr Ergänzungsset		X	

Bildtafel: 805-06

PORSCHE

Modell: 95B **Laufzeit: 2014>>**

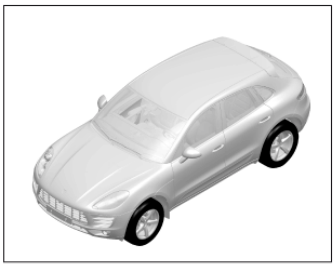

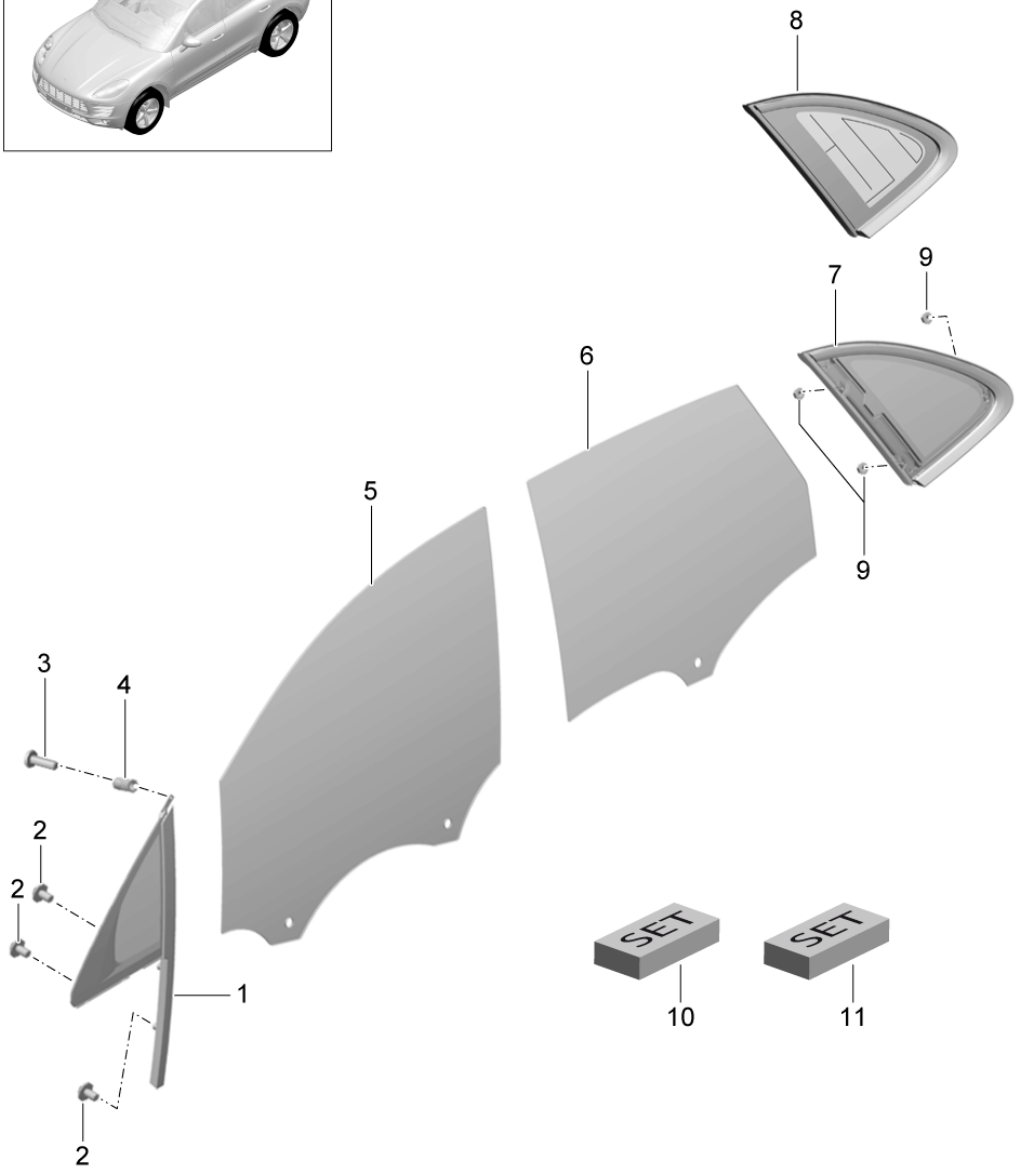

Modell: 95B **Laufzeit: 2014>>**

Pos	Teilenummer	Benennung	Bemerkung	St	Modellangabe
		Verglasung	17-		
		seitlich			
		Dreieckscheibe			
		Fahrerseite			
		Beifahrerseite			
1	95B 845 113 C	Scheibe	/L	1	IVW1/4KC/4KF
(1)	95B 845 114 C	Scheibe	/R	1	IVW1/4KC/4KF
(1)	95B 845 113 D	Scheibe	/L	1	IVW5
(1)	95B 845 114 D	Scheibe	/R	1	IVW5
2	N 106 538 01	Befestigungsschraube		6	
		M5 X 8			
3	999 073 455 01	Schraube		2	
		M5 X 16			
4	N 910 167 02	Blindnietmutter		2	
		M5			
		Seitenscheibe			
		Türen			
		vorn			
5	95B 845 201 B	Türfensterscheibe	/L	1	IVW1/4KC/4KF
(5)	95B 845 202 B	Türfensterscheibe	/R	1	IVW1/4KC/4KF
(5)	95B 845 201 A	Türfensterscheibe	/L	1	IVW5
(5)	95B 845 202 A	Türfensterscheibe	/R	1	IVW5
		Seitenscheibe			
		Türen			
		hinten			
6	95B 845 205	Türfensterscheibe	/L	1	I4KC
(6)	95B 845 206	Türfensterscheibe	/R	1	I4KC
(6)	95B 845 205 A	Türfensterscheibe	/L	1	IVW1
(6)	95B 845 206 A	Türfensterscheibe	/R	1	IVW1
(6)	95B 845 205 B	Türfensterscheibe	/L	1	IVW5
(6)	95B 845 206 B	Türfensterscheibe	/R	1	IVW5
		Fondscheibe			
		ohne			
		Antenne			
7	95B 845 297 FA	Fondscheibe	/L	1	IQJ2/QU8/QV0
					I4KC
		mit			
		Zierleiste			
		Chrom-Look			
		mitverwenden:			
		000.043.305.35		1	
(7)	95B 845 298 FA	Fondscheibe	/R	1	-I9M9/IQJ2
					IQU8/QV0/QV3
					I4KC
		mit			
		Zierleiste			
		Chrom-Look			
		mitverwenden:			
		000.043.305.35		1	
(7)	95B 845 297 FB	Fondscheibe	/L	1	IQJ2/QU8/QV0
					IVW1
		mit			
		Zierleiste			
		Chrom-Look			
		mitverwenden:			
		000.043.305.35		1	
(7)	95B 845 298 FB	Fondscheibe	/R	1	-I9M9/IQJ2
					IQU8/QV0/QV3
					IVW1
		mit			
		Zierleiste			
		Chrom-Look			
		mitverwenden:			

Modell: 95B **Laufzeit: 2014>>**

Pos	Teilenummer	Benennung	Bemerkung	St	Modellangabe
		000.043.305.35		1	
(7)	95B 845 297 FC	Fondscheibe mit Zierleiste Chrom-Look mitverwenden: 000.043.305.35	/L	1	IQJ2/QU8/QV0 IVW5
(7)	95B 845 298 FC	Fondscheibe mit Zierleiste Chrom-Look mitverwenden: 000.043.305.35	/R	1 1	-I9M9/IQJ2 IQU8/QV0/QV3 IVW5
(7)	95B 845 297 FD	Fondscheibe mit Zierleiste Schwarz mitverwenden: 000.043.305.35	/L	1 1	IQJ4/QU8/QV0 I4KC
(7)	95B 845 298 FD	Fondscheibe mit Zierleiste Schwarz mitverwenden: 000.043.305.35	/R	1 1	-I9M9/IQJ4 IQU8/QV0/QV3 I4KC
(7)	95B 845 297 FE	Fondscheibe mit Zierleiste Schwarz mitverwenden: 000.043.305.35	/L	1 1	IQJ4/QU8/QV0 IVW1
(7)	95B 845 298 FE	Fondscheibe mit Zierleiste Schwarz mitverwenden: 000.043.305.35	/R	1 1	-I9M9/IQJ4 IQU8/QV0/QV3 IVW1
(7)	95B 845 297 FF	Fondscheibe mit Zierleiste Schwarz mitverwenden: 000.043.305.35	/L	1 1	IQJ4/QU8/QV0 IVW5
(7)	95B 845 298 FF	Fondscheibe mit Zierleiste Schwarz mitverwenden: 000.043.305.35	/R	1 1	-I9M9/IQJ4 IQU8/QV0/QV3 IVW5
(7)	95B 845 297 GA	Fondscheibe	/L	1 1	IQJ2/QU8/QV0 I4KF

Modell: 95B **Laufzeit: 2014>>**

Pos	Teilenummer	Benennung	Bemerkung	St	Modellangabe
		mit Zierleiste Chrom-Look mitverwenden: 000.043.305.35		1	
(7)	95B 845 298 GA	Fondscheibe	/R	1	-I9M9/IQJ2 IQU8/QV0/QV3 I4KF
		mit Zierleiste Chrom-Look mitverwenden: 000.043.305.35		1	
(7)	95B 845 297 GB	Fondscheibe	/L	1	IQJ4/QU8/QV0 I4KF
		mit Zierleiste Schwarz mitverwenden: 000.043.305.35		1	
(7)	95B 845 298 GB	Fondscheibe	/R	1	-I9M9/IQJ4 IQU8/QV0/QV3 I4KF
		mit Zierleiste Schwarz mitverwenden: 000.043.305.35		1	
(7)	95B 845 297 GE	Fondscheibe	/L	1	IQJ6/QU8/QV0 I4KC
		mit Zierleiste Schwarz-Matt mitverwenden: 000.043.305.35		1	
(7)	95B 845 298 GE	Fondscheibe	/R	1	-I9M9/IQJ6 IQU8/QV0/QV3 I4KC
		mit Zierleiste Schwarz-Matt mitverwenden: 000.043.305.35		1	
(7)	95B 845 297 GF	Fondscheibe	/L	1	IQJ6/QU8/QV0 IVW1
		mit Zierleiste Schwarz-Matt mitverwenden: 000.043.305.35		1	
(7)	95B 845 298 GF	Fondscheibe	/R	1	-I9M9/IQJ6 IQU8/QV0/QV3 IVW1
		mit Zierleiste Schwarz-Matt mitverwenden: 000.043.305.35		1	
(7)	95B 845 297 GG	Fondscheibe	/L	1	IQJ6/QU8/QV0 IVW5
		mit Zierleiste Schwarz-Matt			

Modell: 95B **Laufzeit: 2014>>**

Pos	Teilenummer	Benennung	Bemerkung	St	Modellangabe
		mitverwenden:			
		000.043.305.35		1	
(7)	95B 845 298 GG	Fondscheibe	/R	1	-I9M9/IQJ6 IQU8/QV0/QV3 IVW5
		mit Zierleiste Schwarz-Matt mitverwenden:			
		000.043.305.35		1	
(7)	95B 845 297 GH	Fondscheibe	/L	1	IQJ6/QU8/QV0 I4KF
		mit Zierleiste Schwarz-Matt mitverwenden:			
		000.043.305.35		1	
(7)	95B 845 298 GH	Fondscheibe	/R	1	-I9M9/IQJ6 IQU8/QV0/QV3 I4KF
		mit Zierleiste Schwarz-Matt mitverwenden:			
		000.043.305.35		1	
		Fondscheibe mit Antenne			
8	95B 845 297 FG	Fondscheibe	/L	1	IQJ2/QU1/QV1 IQV3/4KC
		mit Zierleiste Chrom-Look mitverwenden:			
		000.043.305.35		1	
(8)	95B 845 298 FG	Fondscheibe	/R	1	IQJ2/QU1/QV1 I4KC
		mit Zierleiste Chrom-Look mitverwenden:			
		000.043.305.35		1	
(8)		Fondscheibe mit Zierleiste Chrom-Look mitverwenden:	/R	1	IQJ2/4KC/9M9
		000.043.305.35		1	
(8)	95B 845 297 FH	Fondscheibe	/L	1	IQJ2/QU1/QV1 IQV3/VW1
		mit Zierleiste Chrom-Look mitverwenden:			
		000.043.305.35		1	
(8)	95B 845 298 FH	Fondscheibe	/R	1	IQJ2/QU1/QV1 IVW1
		mit Zierleiste Chrom-Look mitverwenden:			
		000.043.305.35		1	
(8)		Fondscheibe	/R	1	IQJ2/VW1/9M9

Modell: 95B **Laufzeit: 2014>>**

Pos	Teilenummer	Benennung	Bemerkung	St	Modellangabe
		mit Zierleiste Chrom-Look mitverwenden: 000.043.305.35		1	
(8)	95B 845 297 FJ	Fondscheibe	/L	1	IQJ2/QU1/QV1 IQV3/VW5
		mit Zierleiste Chrom-Look mitverwenden: 000.043.305.35		1	
(8)	95B 845 298 FJ	Fondscheibe	/R	1	IQJ2/QU1/QV1 IVW5
		mit Zierleiste Chrom-Look mitverwenden: 000.043.305.35		1	
(8)		Fondscheibe	/R	1	IQJ2/VW5/9M9
		mit Zierleiste Chrom-Look mitverwenden: 000.043.305.35		1	
(8)	95B 845 297 FK	Fondscheibe	/L	1	IQJ4/QU1/QV1 IQV3/4KC
		mit Zierleiste Schwarz mitverwenden: 000.043.305.35		1	
(8)	95B 845 298 FK	Fondscheibe	/R	1	IQJ4/QU1/QV1 I4KC
		mit Zierleiste Schwarz mitverwenden: 000.043.305.35		1	
(8)		Fondscheibe	/R	1	IQJ4/4KC/9M9
		mit Zierleiste Schwarz mitverwenden: 000.043.305.35		1	
(8)	95B 845 297 FL	Fondscheibe	/L	1	IQJ4/QU1/QV1 IQV3/VW1
		mit Zierleiste Schwarz mitverwenden: 000.043.305.35		1	
(8)	95B 845 298 FL	Fondscheibe	/R	1	IQJ4/QU1/QV1 IVW1
		mit Zierleiste Schwarz mitverwenden: 000.043.305.35		1	
(8)		Fondscheibe	/R	1	IQJ4/VW1/9M9
		mit Zierleiste Schwarz			

Modell: 95B **Laufzeit: 2014>>**

Pos	Teilenummer	Benennung	Bemerkung	St	Modellangabe
		mitverwenden: 000.043.305.35		1	
(8)	95B 845 297 FM	Fondscheibe mit Zierleiste Schwarz mitverwenden: 000.043.305.35	/L	1	IQJ4/QU1/QV1 IQV3/VW5
(8)	95B 845 298 FM	Fondscheibe mit Zierleiste Schwarz mitverwenden: 000.043.305.35	/R	1	IQJ4/QU1/QV1 IVW5
(8)		Fondscheibe mit Zierleiste Schwarz mitverwenden: 000.043.305.35	/R	1	IQJ4/VW5/9M9
(8)	95B 845 297 GC	Fondscheibe mit Zierleiste Chrom-Look mitverwenden: 000.043.305.35	/L	1	IQJ2/QU1/QV1 IQV3/4KF
(8)	95B 845 298 GC	Fondscheibe mit Zierleiste Chrom-Look mitverwenden: 000.043.305.35	/R	1	IQJ2/QU1/QV1 I4KF
(8)		Fondscheibe mit Zierleiste Chrom-Look mitverwenden: 000.043.305.35	/R	1	IQJ2/4KF/9M9
(8)	95B 845 297 GD	Fondscheibe mit Zierleiste Schwarz mitverwenden: 000.043.305.35	/L	1	IQJ4/QU1/QV1 IQV3/4KF
(8)	95B 845 298 GD	Fondscheibe mit Zierleiste Schwarz mitverwenden: 000.043.305.35	/R	1	IQJ4/QU1/QV1 I4KF
(8)		Fondscheibe mit Zierleiste Schwarz mitverwenden: 000.043.305.35	/R	1	IQJ4/4KF/9M9
(8)	95B 845 297 GJ	Fondscheibe	/L	1	IQJ6/QU1/QV1

Modell: 95B **Laufzeit: 2014>>**

Pos	Teilenummer	Benennung	Bemerkung	St	Modellangabe
					IQV3/4KC
		mit Zierleiste Schwarz-Matt mitverwenden: 000.043.305.35		1	
(8)	95B 845 298 GJ	Fondscheibe	/R	1	IQJ6/QU1/QV1 I4KC
		mit Zierleiste Schwarz-Matt mitverwenden: 000.043.305.35		1	
(8)		Fondscheibe	/R	1	IQJ6/4KC/9M9
		mit Zierleiste Schwarz-Matt mitverwenden: 000.043.305.35		1	
(8)	95B 845 297 GK	Fondscheibe	/L	1	IQJ6/QU1/QV1 IQV3/VW1
		mit Zierleiste Schwarz-Matt mitverwenden: 000.043.305.35		1	
(8)	95B 845 298 GK	Fondscheibe	/R	1	IQJ6/QU1/QV1 IVW1
		mit Zierleiste Schwarz-Matt mitverwenden: 000.043.305.35		1	
(8)		Fondscheibe	/R	1	IQJ6/VW1/9M9
		mit Zierleiste Schwarz-Matt mitverwenden: 000.043.305.35		1	
(8)	95B 845 297 GL	Fondscheibe	/L	1	IQJ6/QU1/QV1 IQV3/VW5
		mit Zierleiste Schwarz-Matt mitverwenden: 000.043.305.35		1	
(8)	95B 845 298 GL	Fondscheibe	/R	1	IQJ6/QU1/QV1 IVW5
		mit Zierleiste Schwarz-Matt mitverwenden: 000.043.305.35		1	
(8)		Fondscheibe	/R	1	IQJ6/VW5/9M9
		mit Zierleiste Schwarz-Matt mitverwenden: 000.043.305.35		1	
(8)	95B 845 297 GM	Fondscheibe	/L	1	IQJ6/QU1/QV1 IQV3/4KF
		mit Zierleiste			

Modell: 95B **Laufzeit:** 2014>>

Pos	Teilenummer	Benennung	Bemerkung	St	Modellangabe
		Schwarz-Matt			
		mitverwenden:			
		000.043.305.35		1	
(8)	95B 845 298 GM	Fondscheibe	/R	1	IQJ6/QU1/QV1
					I4KF
		mit			
		Zierleiste			
		Schwarz-Matt			
		mitverwenden:			
		000.043.305.35		1	
(8)		Fondscheibe	/R	1	IQJ6/4KF/9M9
		mit			
		Zierleiste			
		Schwarz-Matt			
		mitverwenden:			
		000.043.305.35		1	
9	N 015 082 10	Sechskantmutter		6	
10	000 043 305 35	Klebeset		1	
		Verglasung			
11	000 043 205 37	Mischrohr		X	
		Ergänzungsset			

Bildtafel: 807-00

PORSCHE

Modell: 95B **Laufzeit: 2014>>**

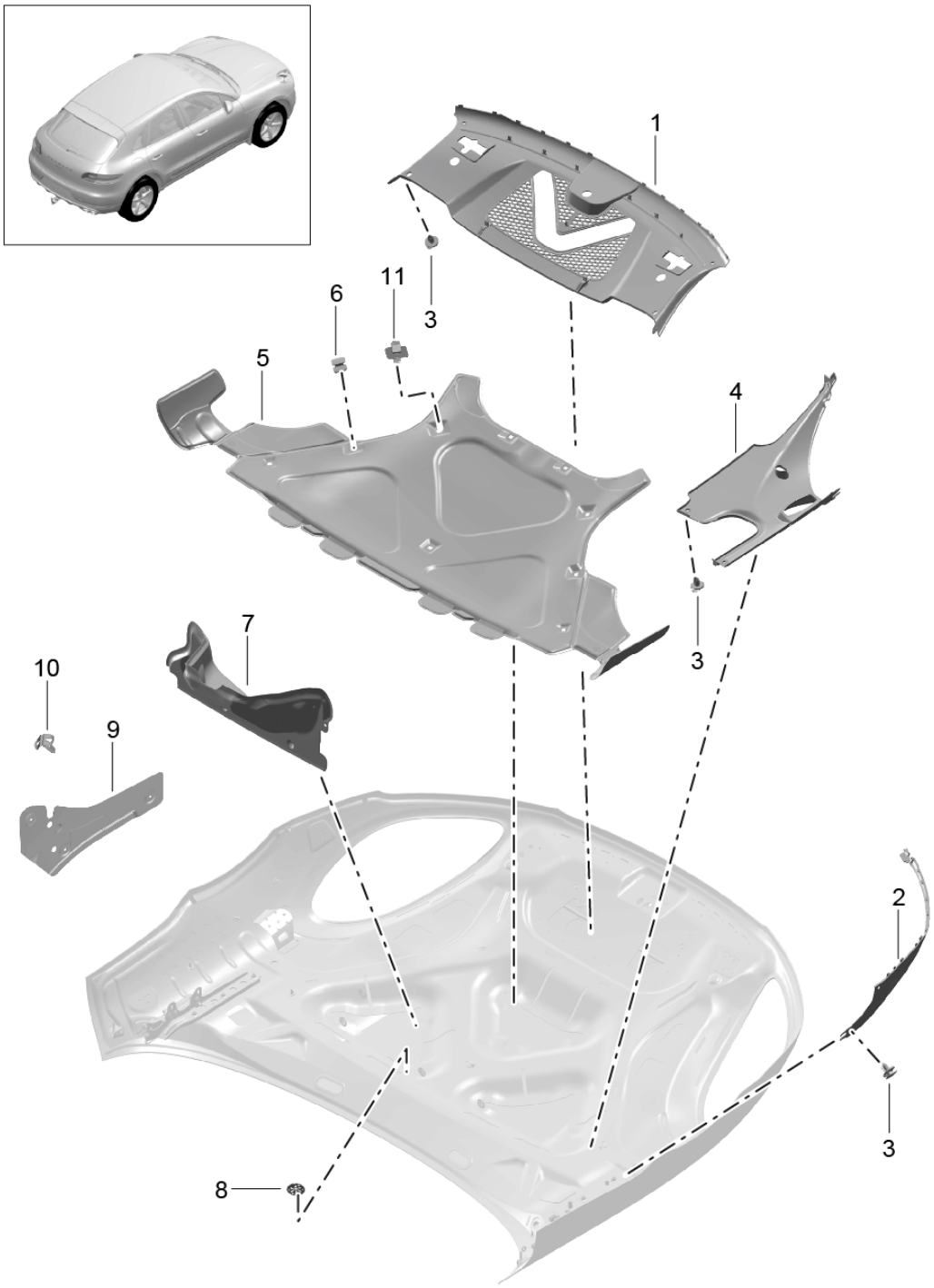

Bildtafel: 807-00

PORSCHE

Modell: 95B **Laufzeit:** 2014>>

Pos	Teilenummer	Benennung	Bemerkung	St	Modellangabe
		Verkleidung Dämmung Blende Motorraum			
1	95B 805 806 G	Verkleidung Motorraum Schloss Schwarz		1	IDU0/DU1
	95B 805 806 G 1E0				
(1)	95B 805 806 F	Verkleidung Motorraum Schloss Schwarz		1	IDD7/DM0/D1V ID43/D51
	95B 805 806 F 1E0				
2	95B 807 173 A	Blende Scheinwerfer Schwarz	/L	1	
	95B 807 173 A 1E0				
(2)	95B 807 174 A	Blende Scheinwerfer Schwarz	/R	1	
	95B 807 174 A 1E0				
3	WHT 004 750	Spreizniet Befestigung Blende Scheinwerfer	/L /R	1	
4	95B 806 583 B	Abdeckung Motorraum Schwarz	/L	1	
	95B 806 583 B 1E0				
(4)	95B 806 584 B	Abdeckung Motorraum Schwarz	/R	1	
	95B 806 584 B 1E0				
5	95B 863 831 A	Dämmplatte Motorhaube		1	
(5)	95B 863 831 B	Dämmplatte Motorhaube	15-	1	
(5)	95B 863 831 C	Dämmplatte Motorhaube	16-	1	
6	1T0 863 727	Halteklammer Dämmplatte Motorhaube		1	
7	95B 863 829 A	Dämmung Wasserkasten Motorraum		1	ITQ9/TW6/T8I
8	N 903 350 04	Klemmscheibe Dämpfung Wasserkasten Motorraum		6	
9	95B 863 827 A	Dämpfung Längsträger Motorraum		1	ITW6
10	8K0 863 203	Clip Befestigung Dämpfer Längsträger Motorraum		1	
11	95B 863 151	Spreizniet Dämmplatte		1	

Bildtafel: 807-10

PORSCHE

Modell: 95B **Laufzeit:** 2014>>

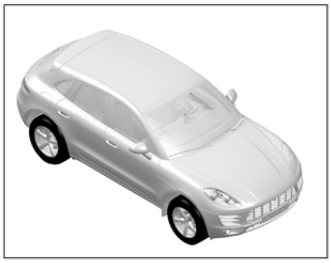

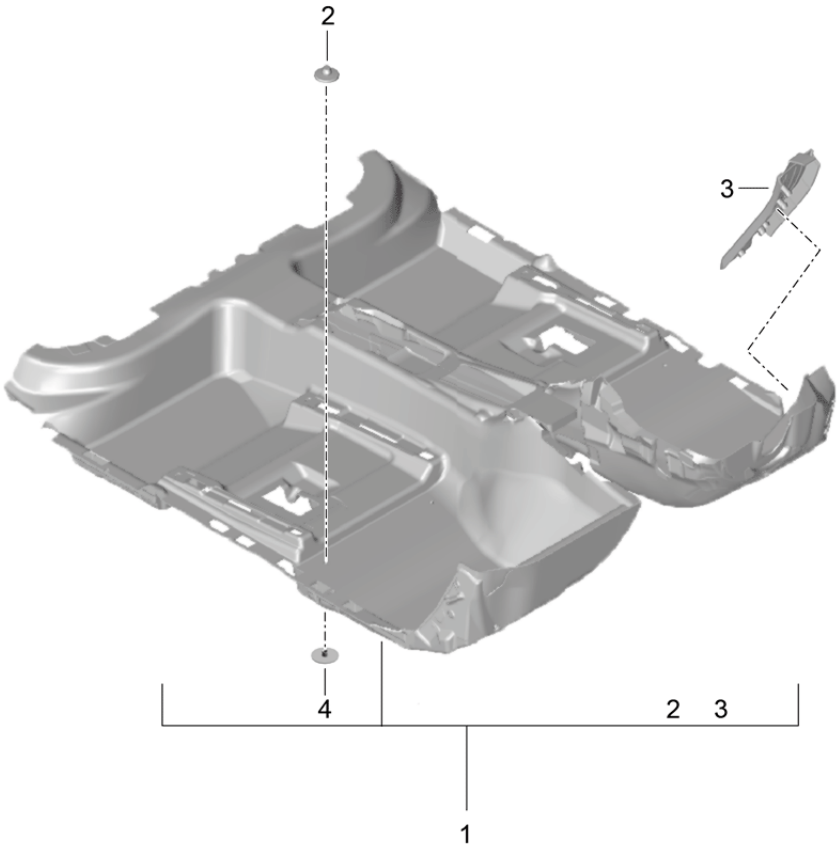

Modell: 95B **Laufzeit: 2014>>**

Pos	Teilenummer	Benennung	Bemerkung	St	Modellangabe
		Bodenbelag			
		Abdeckung			
		Fussstütze			
1	95B 863 021 F	Bodenbelag		1	IL0L
		Fahrgastraum			
	95B 863 021 F OS5	Schwarz			+VC,+VJ,+VF,
					+VI,+VU,+VK,
					+VO,+VX,+VZ
	95B 863 021 F OQ3	Achatgrau			+VD,+VG,+VL,
					+VQ
	95B 863 021 F OR4	Luxorbeige			+VE,+VH,+VM
	95B 863 021 F OL7	Sattelbraun			+VN,+VP
	95B 863 021 F OT7	espresso			+VR
(1)	95B 863 021 H	Bodenbelag		1	IL0L
		Fahrgastraum			
	95B 863 021 H OS5	Schwarz			+VC,+VJ,+VF,
					+VI,+VU,+VK,
					+VO,+VX,+VZ
	95B 863 021 H OQ3	Achatgrau			+VD,+VG,+VL,
					+VQ
	95B 863 021 H OR4	luxorbeige			+VE,+VH,+VM
	95B 863 021 H OL7	Sattelbraun			+VN,+VP
	95B 863 021 H OT7	espresso			+VR
(1)	95B 863 021 G	Bodenbelag		1	IL0R
		Fahrgastraum			
	95B 863 021 G OS5	Schwarz			+VC,+VJ,+VF,
					+VI,+VU,+VK,
					+VO,+VX,+VZ
	95B 863 021 G OQ3	Achatgrau			+VD,+VG,+VL,
					+VQ
	95B 863 021 G OR4	Luxorbeige			+VE,+VH,+VM
	95B 863 021 G OL7	Sattelbraun			+VN,+VP
	95B 863 021 G OT7	espresso			+VR
2	8E0 864 229	Abdeckkappe		1	
		Bodenbelag			
		Fahrgastraum			
	8E0 864 229 1E0	Schwarz			+VC,+VJ,+VF,
					+VI,+VU,+VK,
					+VO,+VX+VZ
	8E0 864 229 OP1	Achatgrau			+VD,+VG,+VL,
					+VQ
	8E0 864 229 4H0	luxorbeige			+VE,+VH,+VM,
3	95B 864 777	Abdeckung		1	IL0L
		Fussstütze			
		Fahrgastraum			
	95B 864 777 1E0	Schwarz			
(3)	95B 864 777 A	Abdeckung		1	IL0R
		Fussstütze			
		Fahrgastraum			
	95B 864 777 A 1E0	Schwarz			
(4)	955 551 227 02	Halter		4	
		Bodenbelag			

Bildtafel: 807-22

PORSCHE

Modell: 95B **Laufzeit:** 2014>>

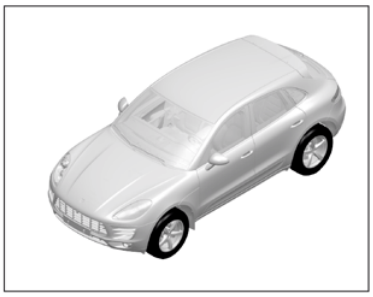

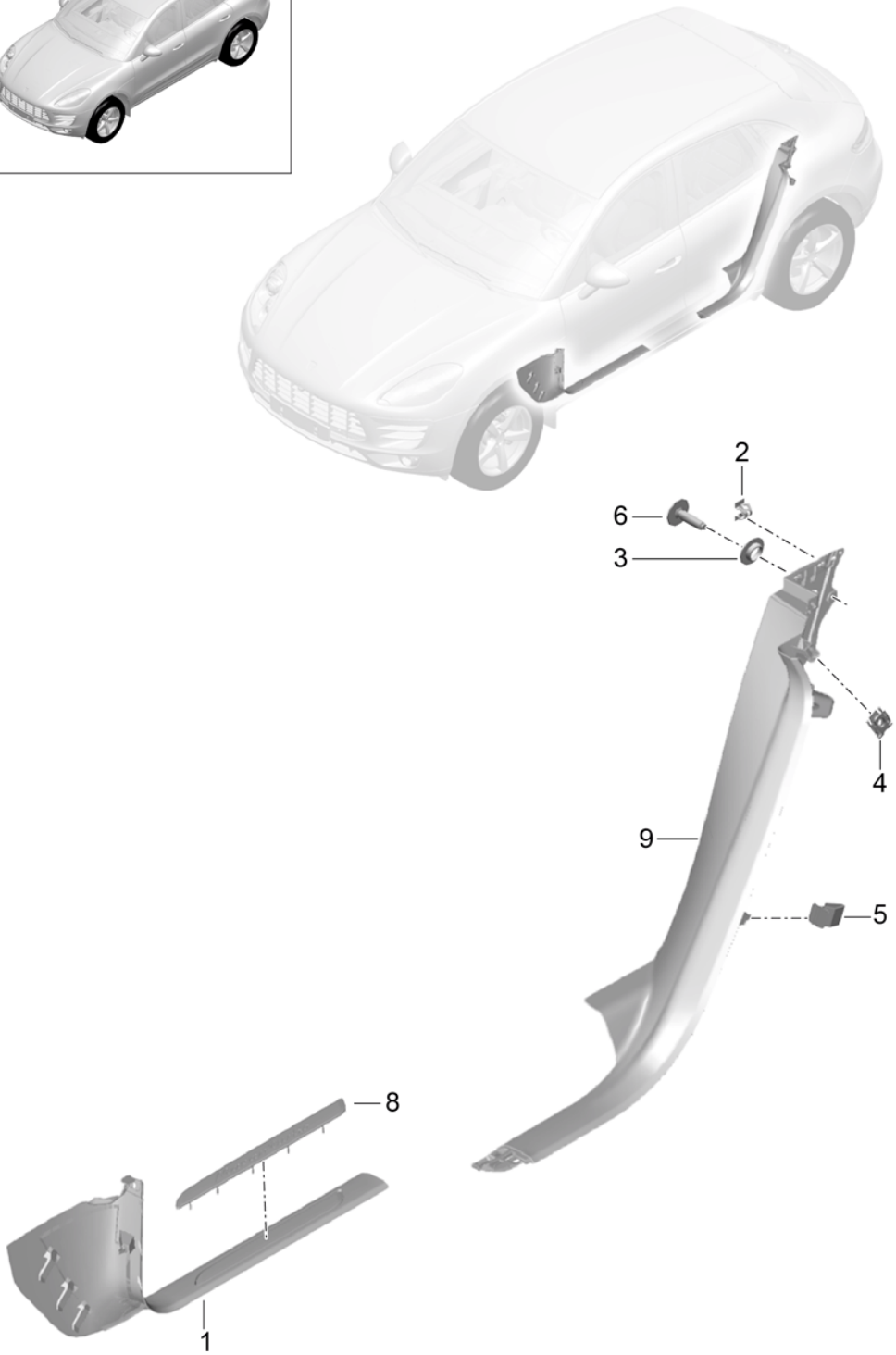

Modell: 95B **Laufzeit: 2014>>**

Pos	Teilenummer	Benennung	Bemerkung	St	Modellangabe
		Verkleidung			
		Anbauteile			
		unten			
		Einstiegleiste			
		Schweller			
		innen			
1	95B 863 483 B	A-Säule	/L	1	IL0L/7M9
		Verkleidung			
		unten			
	95B 863 483 B 1E0	Schwarz			+VC,+VJ,+VF,
					+VI,+VU,+VK,
					+VO
	95B 863 483 B OP1	Achatgrau			+VD,+VG,+VL
	95B 863 483 B 4H0	luxorbeige			+VE,+VH,+VM,
					+VP,+VX,+VZ
	95B 863 483 B OM8	Sattelbraun			+VN
	95B 863 483 B OV4	Kieselgrau			+VQ
	95B 863 483 B 7N0	espresso			+VR
(1)	95B 863 483 C	A-Säule	/L	1	IL0R/7M9
		Verkleidung			
		unten			
	95B 863 483 C 1E0	Schwarz			+VC,+VJ,+VF,
					+VI,+VU,+VK,
					+VO,
	95B 863 483 C OP1	Achatgrau			+VD,+VG,+VL
	95B 863 483 C 4H0	luxorbeige			+VE,+VH,+VM,
					+VP,+VX,+VZ
	95B 863 483 C OM8	Sattelbraun			+VN
	95B 863 483 C OV4	Kieselgrau			+VQ
	95B 863 483 C 7N0	espresso			+VR
(1)	95B 863 484 B	A-Säule	/R	1	IL0L/7M9
		Verkleidung			
		unten			
	95B 863 484 B 1E0	Schwarz			+VC,+VJ,+VF,
					+VI,+VU,+VK,
					+VO
	95B 863 484 B OP1	Achatgrau			+VD,+VG,+VL
	95B 863 484 B 4H0	luxorbeige			+VE,+VH,+VM,
					+VP,+VX,+VZ
	95B 863 484 B OM8	Sattelbraun			+VN
	95B 863 484 B OV4	Kieselgrau			+VQ
	95B 863 484 B 7N0	espresso			+VR
(1)	95B 863 484 C	A-Säule	/R	1	IL0R/7M9
		Verkleidung			
		unten			
	95B 863 484 C 1E0	Schwarz			+VC,+VJ,+VF,
					+VI,+VU,+VK,
					+VO
	95B 863 484 C OP1	Achatgrau			+VD,+VG,+VL
	95B 863 484 C 4H0	luxorbeige			+VE,+VH,+VM,
					+VP,+VX,+VZ
	95B 863 484 C OM8	Sattelbraun			+VN
	95B 863 484 C OV4	Kieselgrau			+VQ
	95B 863 484 C 7N0	espresso			+VR
2	999 507 584 02	Steckklammer		X	
3	999 209 087 02	Distanzhülse		X	
4	1K0 880 288 A	Klammer		X	
5	1Y0 867 276	Clip		X	
6	999 073 369 09	Linsenschraube		X	
		M5 X 18			
8	95B 853 467	Blende	/L	1	Macan
					IDM0/7M9
		Einstiegleiste			

Modell: 95B **Laufzeit: 2014>>**

Pos	Teilenummer	Benennung	Bemerkung	St	Modellangabe
(8)	95B 853 468	Macan vorn Blende Einstiegleiste	/R	1	Macan IDM0/7M9
(8)	95B 853 467 A	Macan vorn Blende Einstiegleiste	/L	1	Macan S IDD7/7M9
(8)		Macan vorn Blende Einstiegleiste	/L	1	Macan S IDU0/7M9
(8)		Macan vorn Blende Einstiegleiste	/L	1	Macan S ID43/7M9
(8)	95B 853 468 A	Macan vorn Blende Einstiegleiste	/R	1	Macan S IDD7/7M9
(8)		Macan vorn Blende Einstiegleiste	/R	1	Macan S IDU0/7M9
(8)		Macan vorn Blende Einstiegleiste	/R	1	Macan S ID43/7M9
(8)	95B 853 467 D	Macan vorn Blende Einstiegleiste	/L	1	Macan Turbo IDU1/7M9
(8)	95B 853 468 D	Macan vorn Blende Einstiegleiste	/R	1	Macan Turbo IDU1/7M9
(8)	95B 853 467 N	Macan vorn Blende Einstiegleiste	/L	1	Macan Turbo IDU1/7M8
(8)	95B 853 468 N	Macan vorn Blende Einstiegleiste	/R	1	Macan Turbo IDU1/7M8
(8)	95B 853 467 P	Macan vorn Blende Einstiegleiste	/L	1	Macan GTS ID4A/7M9
(8)		Macan vorn Blende	/L	1	Macan GTS

Modell: 95B **Laufzeit: 2014>>**

Pos	Teilenummer	Benennung	Bemerkung	St	Modellangabe
					ID4A/7M9
		Einstiegleiste Macan vorn			
(8)	95B 853 467 Q	Blende	/L	1	Macan GTS IE0W/VT2
		Einstiegleiste Macan vorn Aluminium Beleuchtung GTS			
(8)	95B 853 468 Q	Blende	/R	1	Macan GTS IE0W/VT2
		Einstiegleiste Macan vorn Aluminium Beleuchtung GTS			
(8)	95B 853 467 R	Blende	/L	1	Macan GTS IE0W/7M4
		Einstiegleiste Macan vorn Carbon GTS			
(8)	95B 853 468 R	Blende	/R	1	Macan GTS IE0W/7M4
		Einstiegleiste Macan vorn Carbon GTS			
(8)	95B 853 467 S	Blende	/L	1	Macan GTS IE0W/7M8
		Einstiegleiste Macan vorn Carbon Beleuchtung GTS			
(8)	95B 853 468 S	Blende	/R	1	Macan GTS IE0W/7M8
		Einstiegleiste Macan vorn Carbon Beleuchtung GTS			
9	95B 867 767 D	Verkleidung Einstiegleiste Radhaus hinten	/L	1	I4X3
	95B 867 767 D 1E0	Schwarz			+VC,+VJ,+VF, +VI,+VU,+VK, +VO
	95B 867 767 D OP1	Achatgrau			+VD,+VG,+VL
	95B 867 767 D 4H0	luxorbeige			+VE,+VH,+VM, +VP,+VX,+VZ
	95B 867 767 D OM8	Sattelbraun			+VN
	95B 867 767 D OV4	Kieselgrau			+VQ
	95B 867 767 D 7N0	espresso			+VR

Modell: 95B **Laufzeit: 2014>>**

Pos	Teilenummer	Benennung	Bemerkung	St	Modellangabe
(9)	95B 867 767 E	Verkleidung Einstiegleiste Radhaus hinten	/L	1	I4X4
	95B 867 767 E 1E0	Schwarz			+VC,+VJ,+VF, +VI,+VU,+VK, +VO
	95B 867 767 E OP1	Achatgrau			+VD,+VG,+VL
	95B 867 767 E 4H0	luxorbeige			+VE,+VH,+VM, +VP,+VX,+VZ
	95B 867 767 E OM8	Sattelbraun			+VN
	95B 867 767 E OV4	Kieselgrau			+VQ
	95B 867 767 E 7N0	espresso			+VR
(9)	95B 867 768 D	Verkleidung Einstiegleiste Radhaus hinten	/R	1	I4X3
	95B 867 768 D 1E0	Schwarz			+VC,+VJ,+VF, +VI,+VU,+VK, +VO
	95B 867 768 D OP1	Achatgrau			+VD,+VG,+VL
	95B 867 768 D 4H0	luxorbeige			+VE,+VH,+VM, +VP,+VX,+VZ
	95B 867 768 D OM8	Sattelbraun			+VN
	95B 867 768 D OV4	Kieselgrau			+VQ
	95B 867 768 D 7N0	espresso			+VR
(9)	95B 867 768 E	Verkleidung Einstiegleiste Radhaus hinten	/R	1	I4X4
	95B 867 768 E 1E0	Schwarz			+VC,+VJ,+VF, +VI,+VU,+VK, +VO
	95B 867 768 E OP1	Achatgrau			+VD,+VG,+VL
	95B 867 768 E 4H0	luxorbeige			+VE,+VH,+VM, +VP,+VX,+VZ
	95B 867 768 E OM8	Sattelbraun			+VN
	95B 867 768 E OV4	Kieselgrau			+VQ
	95B 867 768 E 7N0	espresso			+VR

Bildtafel: 807-23

PORSCHE

Modell: 95B **Laufzeit:** 2014>>

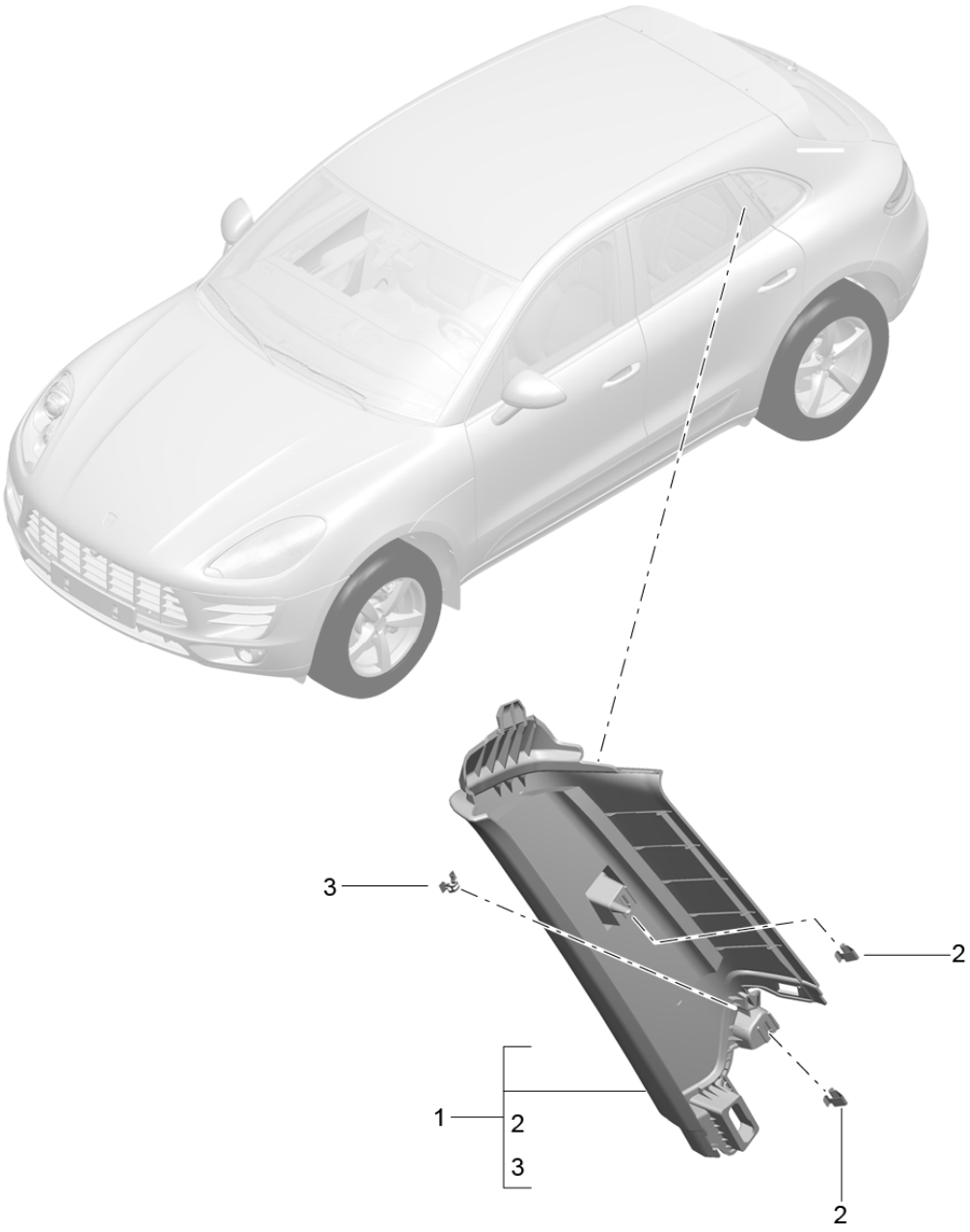

Modell: 95B **Laufzeit: 2014>>**

Pos	Teilenummer	Benennung	Bemerkung	St	Modellangabe
		Innenverkleidung C-Säule oben			
1	95B 867 287	Verkleidung C-Säule	/L	1	
	95B 867 287 1E0	Schwarz			+VC,+VJ,+VF, +VI,+VU,+VK, +VO,+VX,+VZ
	95B 867 287 OP1	Achatgrau			+VD,+VG,+VL, +VQ
	95B 867 287 4H0	luxorbeige			+VE,+VH,+VM
	95B 867 287 OM8	Sattelbraun			+VN,+VP
	95B 867 287 7N0	espresso			+VR
(1)	95B 867 288	Verkleidung C-Säule	/R	1	
	95B 867 288 1E0	Schwarz			+VC,+VJ,+VF, +VI,+VU,+VK, +VO,+VX,+VZ
	95B 867 288 OP1	Achatgrau			+VD,+VG,+VL, +VQ
	95B 867 288 4H0	luxorbeige			+VE,+VH,+VM
	95B 867 288 OM8	Sattelbraun			+VN,+VP
	95B 867 288 7N0	espresso			+VR
2	999 507 839 01	Klammer		2	
3	999 507 584 02	Steckklammer		1	

Bildtafel: 807-25

PORSCHE

Modell: 95B **Laufzeit:** 2014>>

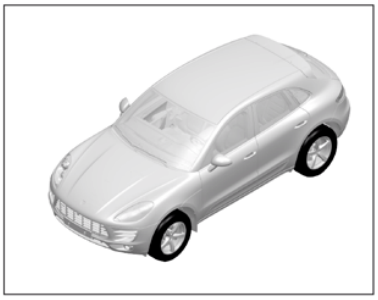

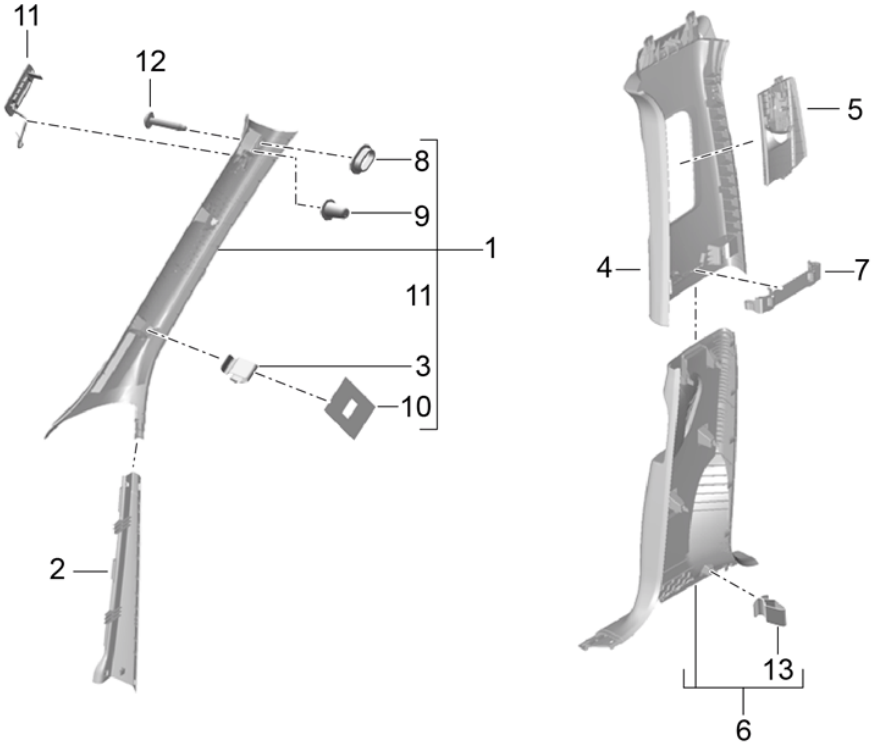

Modell: 95B **Laufzeit: 2014>>**

Pos	Teilenummer	Benennung	Bemerkung	St	Modellangabe
		A-Säule B-Säule Verkleidung Anbauteile oben			
1	95B 867 233 B	A-Säule Verkleidung oben	/L	1	I6NJ/6NQ
	95B 867 233 B 6F2	Schwarz			+VC,+VJ,+VF, +VI,+VU,+VK, +VO,+VX,+VZ
	95B 867 233 B DR7	Achatgrau			+VD,+VG,+VL, +VQ
	95B 867 233 B 7F3	luxorbeige			+VE,+VH,+VM
	95B 867 233 B CH6	Sattelbraun			+VN,+VP
	95B 867 233 B 4F7	espresso			+VR
(1)	95B 867 233 C	A-Säule Verkleidung oben	/L	1	I6NA/6NN
	95B 867 233 C 2W0	Schwarz			+VC,+VJ,+VF, +VI,+VU,+VK, +VO,+VX,+VZ
	95B 867 233 C OU5	Achatgrau			+VD,+VG,+VL, +VQ
	95B 867 233 C 9U1	Luxorbeige			+VE,+VH,+VM
	95B 867 233 C OP2	Sattelbraun			+VN,+VP
	95B 867 233 C 9U7	espresso			+VR
(1)	95B 867 234 B	A-Säule Verkleidung oben	/R	1	I6NJ/6NQ
	95B 867 234 B 6F2	Schwarz			+VC,+VJ,+VF, +VI,+VU,+VK, +VO,+VX,+VZ
	95B 867 234 B DR7	Achatgrau			+VD,+VG,+VL, +VQ
	95B 867 234 B 7F3	luxorbeige			+VE,+VH,+VM
	95B 867 234 B CH6	Sattelbraun			+VN,+VP
	95B 867 234 B 4F7	espresso			+VR
(1)	95B 867 234 C	A-Säule Verkleidung oben	/R	1	I6NA/6NN
	95B 867 234 C 2W0	Schwarz			+VC,+VJ,+VF, +VI,+VU,+VK, +VO,+VX,+VZ
	95B 867 234 C OU5	Achatgrau			+VD,+VG,+VL, +VQ
	95B 867 234 C 9U1	Luxorbeige			+VE,+VH,+VM
	95B 867 234 C OP2	Sattelbraun			+VN,+VP
	95B 867 234 C 9U7	espresso			+VR
2	95B 868 239	A-Säule Verkleidung mitte	/L	1	
	95B 868 239 1E0	Schwarz			+VC,+VJ,+VF, +VI,+VU,+VK, +VO
	95B 868 239 OP1	Achatgrau			+VD,+VG,+VL
	95B 868 239 4H0	luxorbeige			+VE,+VH,+VM, +VP,+VX,+VZ
	95B 868 239 OM8	Sattelbraun			+VN
	95B 868 239 OV4	Kieselgrau			+VQ
	95B 868 239 7N0	espresso			+VR
(2)	95B 868 240	A-Säule Verkleidung	/R	1	

Modell: 95B **Laufzeit: 2014>>**

Pos	Teilenummer	Benennung	Bemerkung	St	Modellangabe
		mitte			
	95B 868 240 1E0	Schwarz			+VC,+VJ,+VF, +VI,+VU,+VK, +VO
	95B 868 240 OP1	Achatgrau			+VD,+VG,+VL
	95B 868 240 4H0	luxorbeige			+VE,+VH,+VM, +VP,+VX,+VZ
	95B 868 240 OM8	Sattelbraun			+VN
	95B 868 240 OV4	Kieselgrau			+VQ
	95B 868 240 7N0	espresso			+VR
3	999 507 839 01	Klammer		2	
4	95B 867 243	B-Säule Verkleidung oben	/L	1	I6NJ/6NQ
	95B 867 243 6F2	Schwarz			+VC,+VJ,+VF, +VI,+VU,+VK, +VO,+VX,+VZ
	95B 867 243 DR7	Achatgrau			+VD,+VG,+VL, +VQ
	95B 867 243 7F3	luxorbeige			+VE,+VH,+VM
	95B 867 243 CH6	Sattelbraun			+VN,+VP
	95B 867 243 4F7	espresso			+VR
(4)	95B 867 244	B-Säule Verkleidung oben	/R	1	I6NJ/6NQ
	95B 867 244 6F2	Schwarz			+VC,+VJ,+VF, +VI,+VU,+VK, +VO,+VX,+VZ
	95B 867 244 DR7	Achatgrau			+VD,+VG,+VL +VQ
	95B 867 244 7F3	luxorbeige			+VE,+VH,+VM,
	95B 867 244 CH6	Sattelbraun			+VN,+VP
	95B 867 244 4F7	espresso			+VR
(4)	95B 867 243 A	B-Säule Verkleidung oben	/L	1	I6NA/6NN
	95B 867 243 A 2W0	Schwarz			+VC,+VJ,+VF, +VI,+VU,+VK, +VO,+VX,+VZ
	95B 867 243 A OU5	Achatgrau			+VD,+VG,+VL +VQ
	95B 867 243 A 9U1	Luxorbeige			+VE,+VH,+VM,
	95B 867 243 A OP2	Sattelbraun			+VN,+VP
	95B 867 243 A 9U7	espresso			+VR
(4)	95B 867 244 A	B-Säule Verkleidung oben	/R	1	I6NA/6NN
	95B 867 244 A 2W0	Schwarz			+VC,+VJ,+VF, +VI,+VU,+VK, +VO,+VX,+VZ
	95B 867 244 A OU5	Achatgrau			+VD,+VG,+VL +VQ
	95B 867 244 A 9U1	Luxorbeige			+VE,+VH,+VM,
	95B 867 244 A OP2	Sattelbraun			+VN,+VP
	95B 867 244 A 9U7	espresso			+VR
5	95B 867 293	Schieber Taste Verkleidung B-Säule Gurt oben	/L	1	
	95B 867 293 1E0	Schwarz			+VC,+VJ,+VF, +VI,+VU,+VK,

Modell: 95B **Laufzeit: 2014>>**

Pos	Teilenummer	Benennung	Bemerkung	St	Modellangabe
					+VO,+VX,+VZ
	95B 867 293 OP1	Achatgrau			+VD,+VG,+VL,
					+VQ
	95B 867 293 4H0	luxorbeige			+VE,+VH,+VM
	95B 867 293 OM8	Sattelbraun			+VN,+VP
	95B 867 293 7N0	espresso			+VR
(5)	95B 867 294	Schieber	/R	1	
		Taste			
		Verkleidung			
		B-Säule			
		Gurt			
		oben			
	95B 867 294 1E0	Schwarz			+VC,+VJ,+VF,
					+VI,+VU,+VK,
					+VO,+VX,+VZ
	95B 867 294 OP1	Achatgrau			+VD,+VG,+VL
					+VQ
	95B 867 294 4H0	luxorbeige			+VE,+VH,+VM
	95B 867 294 OM8	Sattelbraun			+VN,+VP
	95B 867 294 7N0	espresso			+VR
6	95B 867 239	B-Säule	/L	1	I7AA/7AB/7AC
					I7AK/7AL
		Verkleidung			I7AB/7AC/7AK
					I7AL
		unten			
	95B 867 239 1E0	Schwarz			+VC,+VJ,+VF,
					+VI,+VU,+VK,
					+VO
	95B 867 239 OP1	Achatgrau			+VD,+VG,+VL
	95B 867 239 4H0	luxorbeige			+VE,+VH,+VM,
					+VP,+VX,+VZ
	95B 867 239 OM8	Sattelbraun			+VN
	95B 867 239 OV4	Kieselgrau			+VQ
	95B 867 239 7N0	espresso			+VR
(6)	95B 867 239 A	B-Säule	/L	1	I7AH
		Verkleidung			
		unten			
	95B 867 239 A 1E0	Schwarz			+VC,+VJ,+VF,
					+VI,+VU,+VK,
					+VO,+VX,+VZ
	95B 867 239 A OP1	Achatgrau			+VD,+VG,+VL
	95B 867 239 A 4H0	luxorbeige			+VE,+VH,+VM,
					+VP
	95B 867 239 A OM8	Sattelbraun			+VN
	95B 867 239 A OV4	Kieselgrau			+VQ
	95B 867 239 A 7N0	espresso			+VR
(6)	95B 867 240	B-Säule	/R	1	
		Verkleidung			
		unten			
	95B 867 240 1E0	Schwarz			+VC,+VJ,+VF,
					+VI,+VU,+VK,
					+VO,+VX,+VZ
	95B 867 240 OP1	Achatgrau			+VD,+VG,+VL
	95B 867 240 4H0	luxorbeige			+VE,+VH,+VM,
					+VP
	95B 867 240 OM8	Sattelbraun			+VN
	95B 867 240 OV4	Kieselgrau			+VQ
	95B 867 240 7N0	espresso			+VR
7	95B 867 191	Halter	/L	1	
		B-Säule			
		Verkleidung			
(7)	95B 867 192	Halter	/R	1	
		B-Säule			

Modell: 95B **Laufzeit: 2014>>**

Pos	Teilenummer	Benennung	Bemerkung	St	Modellangabe
		Verkleidung			
8	9A7 867 144 00	Buchse		1	
9	997 555 857 00	Tülle		1	
10	999 209 084 40	Distanzstück		2	
11	95B 868 171	Abdeckkappe	/L	1	
		Airbag			
	95B 868 171 1E0	Schwarz			+VC,+VX,+VF +VI,+VU,+VZ +VK,+VO
	95B 868 171 OP1	Achatgrau			+VD,+VG,+VL +VQ
	95B 868 171 4H0	luxorbeige			+VE,+VH,+VM
	95B 868 171 OM8	Sattelbraun			+VN,+VP
	95B 868 171 7N0	espresso			+VR
(11)	95B 868 172	Abdeckkappe	/R	1	
		Airbag			
	95B 868 172 1E0	Schwarz			+VC,+VX,+VF +VI,+VU,+VZ +VK,+VO
	95B 868 172 OP1	Achatgrau			+VD,+VG,+VL +VQ
	95B 868 172 4H0	luxorbeige			+VE,+VH,+VM
	95B 868 172 OM8	Sattelbraun			+VN,+VP
	95B 868 172 7N0	espresso			+VR
12	N 106 768 01	Schraube		2	
13	1Y0 867 276	Clip		7	

Bildtafel: 807-30

PORSCHE

Modell: 95B **Laufzeit:** 2014>>

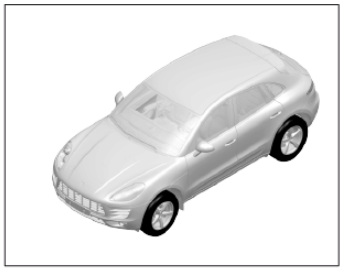

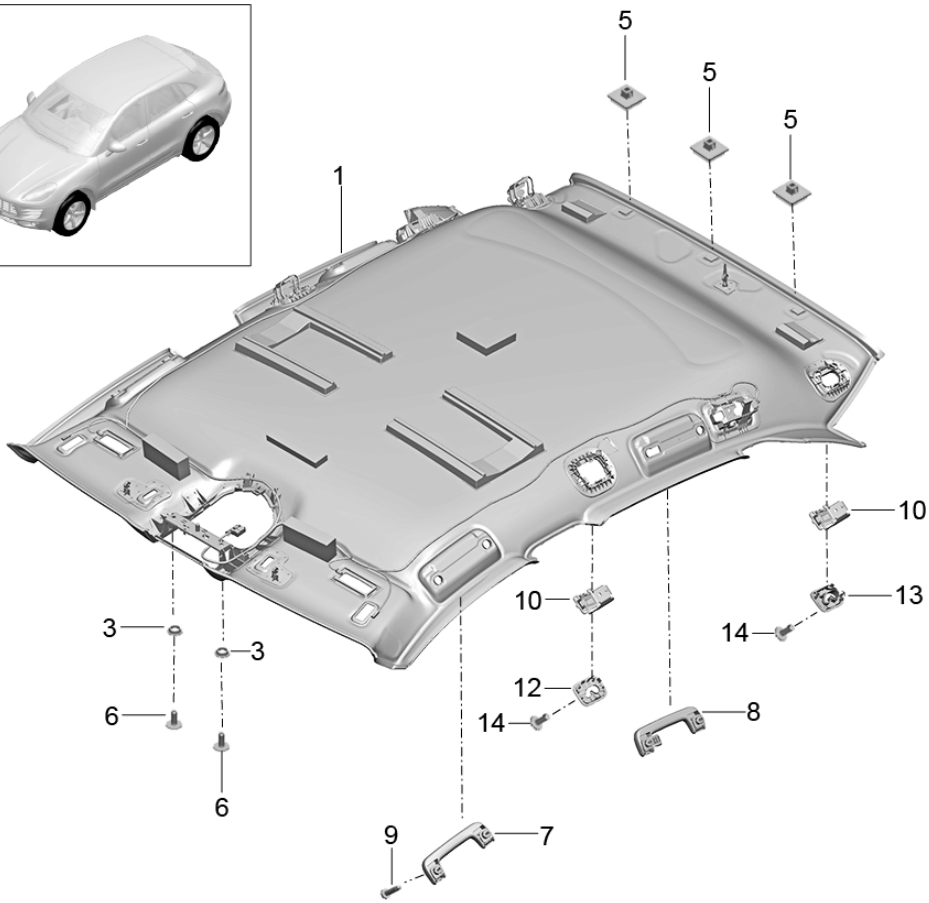

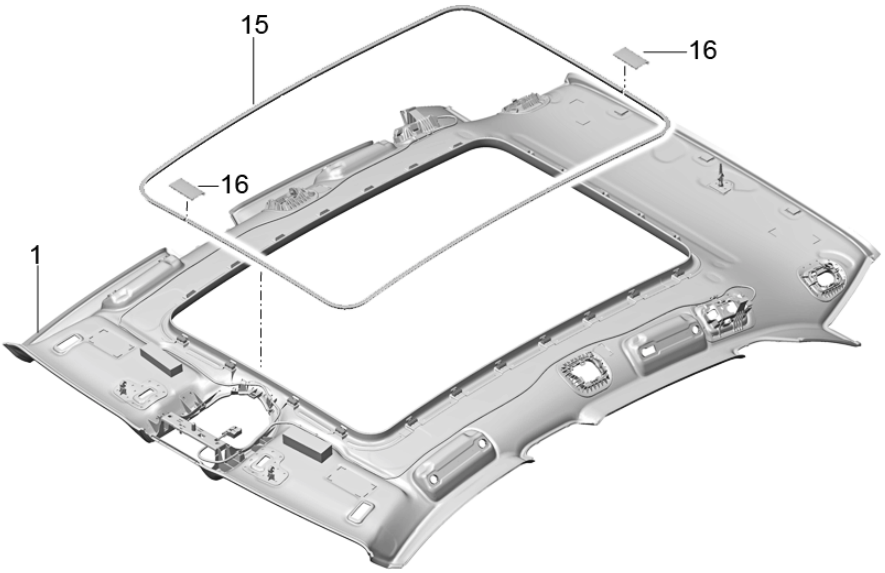

Modell: 95B **Laufzeit: 2014>>**

Pos	Teilenummer	Benennung	Bemerkung	St	Modellangabe
		Dachverkleidung und Anbauteile			
1	95B 867 501 BK	Dachverkleidung		1	I3CU/3CX/3FA I6NJ/9MB
		Stoff			
	95B 867 501 BK 6F2	Schwarz			+VC,+VJ,+VF, +VI,+VU,+VK, +VO,+VX,+VZ
	95B 867 501 BK DR7	Achatgrau			+VD,+VG,+VL, +VQ
	95B 867 501 BK 7F3	luxorbeige			+VE,+VH,+VM
	95B 867 501 BK CH6	Sattelbraun	15-		+VN,+VP
	95B 867 501 BK 4F7	espresso	15-		+VR
1	95B 867 501 BT	Dachverkleidung		1	I3CU/3CX/3FU I6NJ/9MA
		Stoff			
	95B 867 501 BT 6F2	Schwarz			+VC,+VJ,+VF, +VI,+VU,+VK, +VO,+VX,+VZ
	95B 867 501 BT DR7	Achatgrau			+VD,+VG,+VL, +VQ
	95B 867 501 BT 7F3	luxorbeige			+VE,+VH,+VM
	95B 867 501 BT CH6	Sattelbraun	15-		+VN,+VP
	95B 867 501 BT 4F7	espresso	15-		+VR
(1)	95B 867 501 AB	Dachverkleidung		1	I3CA/3FA/6NJ I9MA
		Stoff			
	95B 867 501 AB 6F2	Schwarz			+VC,+VJ,+VF, +VI,+VU,+VK, +VO,+VX,+VZ
	95B 867 501 AB DR7	Achatgrau			+VD,+VG,+VL, +VQ
	95B 867 501 AB 7F3	luxorbeige			+VE,+VH,+VM
	95B 867 501 AB CH6	Sattelbraun	15-		+VN,+VP
	95B 867 501 AB 4F7	espresso	15-		+VR
(1)	95B 867 501 AD	Dachverkleidung		1	I3CA/3FU/6NJ I9MA
		Stoff			
	95B 867 501 AD 6F2	Schwarz			+VC,+VJ,+VF, +VI,+VU,+VK, +VO,+VX,+VZ
	95B 867 501 AD DR7	Achatgrau			+VD,+VG,+VL, +VQ
	95B 867 501 AD 7F3	luxorbeige			+VE,+VH,+VM
	95B 867 501 AD CH6	Sattelbraun	15-		+VN,+VP
	95B 867 501 AD 4F7	espresso	15-		+VR
(1)	95B 867 501 AF	Dachverkleidung		1	I3CU/3CX/3FA I6NJ/9MA
		Stoff			
	95B 867 501 AF 6F2	Schwarz			+VC,+VJ,+VF, +VI,+VU,+VK, +VO
	95B 867 501 AF DR7	Achatgrau			+VD,+VG,+VL, +VQ
	95B 867 501 AF 7F3	luxorbeige			+VE,+VH,+VM
	95B 867 501 AF CH6	Sattelbraun	15-		+VN,+VP
	95B 867 501 AF 4F7	espresso	15-		+VR
(1)	95B 867 501 CD	Dachverkleidung		1	I3CU/3CX/3FU I6NJ/9MB
		Stoff			
	95B 867 501 CD 6F2	Schwarz			+VC,+VJ,+VF, +VI,+VU,+VK,

Modell: 95B **Laufzeit: 2014>>**

Pos	Teilenummer	Benennung	Bemerkung	St	Modellangabe
					+VO,+VX,+VZ
	95B 867 501 CD DR7	Achatgrau			+VD,+VG,+VL,
					+VQ
	95B 867 501 CD 7F3	luxorbeige			+VE,+VH,+VM
	95B 867 501 CD CH6	Sattelbraun	15-		+VN,+VP
	95B 867 501 CD 4F7	espresso	15-		+VR
(1)	95B 867 501 R	Dachverkleidung		1	I3CA/3FA/6NJ
					I9MB
		Stoff			
	95B 867 501 R 6F2	Schwarz			+VC,+VJ,+VF,
					+VI,+VU,+VK,
					+VO,+VX,+VZ
	95B 867 501 R DR7	Achatgrau			+VD,+VG,+VL,
					+VQ
	95B 867 501 R 7F3	luxorbeige			+VE,+VH,+VM
	95B 867 501 R CH6	Sattelbraun	15-		+VN,+VP
	95B 867 501 R 4F7	espresso	15-		+VR
(1)	95B 867 501 T	Dachverkleidung		1	I3CA/3FU/6NJ
					I9MB
		Stoff			
	95B 867 501 T 6F2	Schwarz			+VC,+VJ,+VF,
					+VI,+VU,+VK,
					+VO,+VX,+VZ
	95B 867 501 T DR7	Achatgrau			+VD,+VG,+VL,
					+VQ
	95B 867 501 T 7F3	luxorbeige			+VE,+VH,+VM
	95B 867 501 T CH6	Sattelbraun	15-		+VN,+VP
	95B 867 501 T 4F7	espresso	15-		+VR
(1)	95B 867 501 BL	Dachverkleidung		1	I3CU/3CX/3FA
					I6NN/9MB
		Alcantara			
	95B 867 501 BL 2W0	Schwarz			+VC,+VJ,+VF,
					+VI,+VU,+VK,
					+VO,+VX,+VZ
	95B 867 501 BL OU5	Achatgrau			+VD,+VG,+VL,
					+VQ
	95B 867 501 BL 9U1	luxorbeige			+VE,+VH,+VM
	95B 867 501 BL OP2	Sattelbraun	15-		+VN,+VP
	95B 867 501 BL 9U7	espresso	15-		+VR
(1)	95B 867 501 AA	Dachverkleidung		1	I3CA/3FU/6NN
					I9MB
		Alcantara			
	95B 867 501 AA 2W0	Schwarz			+VC,+VJ,+VF,
					+VI,+VU,+VK,
					+VO,+VX,+VZ
	95B 867 501 AA OU5	Achatgrau			+VD,+VG,+VL,
					+VQ
	95B 867 501 AA 9U1	luxorbeige			+VE,+VH,+VM
	95B 867 501 AA OP2	Sattelbraun	15-		+VN,+VP
	95B 867 501 AA 9U7	espresso	15-		+VR
(1)	95B 867 501 AC	Dachverkleidung		1	I3CA/3FA/6NN
					I9MA
		Alcantara			
	95B 867 501 AC 2W0	Schwarz			+VC,+VJ,+VF,
					+VI,+VU,+VK,
					+VO,+VX,+VZ
	95B 867 501 AC OU5	Achatgrau			+VD,+VG,+VL,
					+VQ
	95B 867 501 AC 9U1	luxorbeige			+VE,+VH,+VM
	95B 867 501 AC OP2	Sattelbraun	15-		+VN,+VP
	95B 867 501 AC 9U7	espresso	15-		+VR
(1)	95B 867 501 AE	Dachverkleidung		1	I3CA/3FU/6NN
					I9MA

Modell: 95B **Laufzeit: 2014>>**

Pos	Teilenummer	Benennung	Bemerkung	St	Modellangabe
		Alcantara			
	95B 867 501 AE 2W0	Schwarz			+VC,+VJ,+VF,
					+VI,+VU,+VK,
					+VO,+VX,+VZ
	95B 867 501 AE OU5	Achatgrau			+VD,+VG,+VL,
					+VQ
	95B 867 501 AE 9U1	luxorbeige			+VE,+VH,+VM
	95B 867 501 AE OP2	Sattelbraun	15-		+VN,+VP
	95B 867 501 AE 9U7	espresso	15-		+VR
(1)	95B 867 501 AG	Dachverkleidung		1	I3CU/3CX/3FA
					I6NN/9MA
		Alcantara			
	95B 867 501 AG 2W0	Schwarz			+VC,+VJ,+VF,
					+VI,+VU,+VK,
					+VO
	95B 867 501 AG OU5	Achatgrau			+VD,+VG,+VL,
					+VQ
	95B 867 501 AG 9U1	luxorbeige			+VE,+VH,+VM
(1)	95B 867 501 BG	Dachverkleidung		1	I3CU/3CX/3FA
					I6NN/9MA
		Alcantara			
	95B 867 501 BG 2W0	Schwarz			+VC,+VJ,+VF,
					+VI,+VU,+VK,
					+VO,+VX,+VZ
	95B 867 501 BG OU5	Achatgrau			+VD,+VG,+VL,
					+VQ
	95B 867 501 BG 9U1	luxorbeige			+VE,+VH,+VM
	95B 867 501 BG OP2	Sattelbraun	15-		+VN,+VP
	95B 867 501 BG 9U7	espresso	15-		+VR
(1)	95B 867 501 CA	Dachverkleidung		1	I3CU/3CX/3FU
					I6NN/9MA
		Alcantara			
	95B 867 501 CA 2W0	Schwarz			+VC,+VJ,+VF,
					+VI,+VU,+VK,
					+VO,+VX,+VZ
	95B 867 501 CA OU5	Achatgrau			+VD,+VG,+VL,
					+VQ
	95B 867 501 CA 9U1	luxorbeige			+VE,+VH,+VM
	95B 867 501 CA OP2	Sattelbraun	15-		+VN,+VP
	95B 867 501 CA 9U7	espresso	15-		+VR
(1)	95B 867 501 CE	Dachverkleidung		1	I3CU/3CX/3FU
					I6NN/9MB
		Alcantara			
	95B 867 501 CE 2W0	Schwarz			+VC,+VJ,+VF,
					+VI,+VU,+VK,
					+VO
	95B 867 501 CE OU5	Achatgrau			+VD,+VG,+VL,
					+VQ
	95B 867 501 CE 9U1	luxorbeige			+VE,+VH,+VM
	95B 867 501 CE OP2	Sattelbraun	15-		+VN,+VP
	95B 867 501 CE 9U7	espresso	15-		+VR
(1)	95B 867 501 S	Dachverkleidung		1	I3CA/3FA/6NN
					I9MB
		Alcantara			
	95B 867 501 S 2W0	Schwarz			+VC,+VJ,+VF,
					+VI,+VU,+VK,
					+VO,+VX,+VZ
	95B 867 501 S OU5	Achatgrau			+VD,+VG,+VL,
					+VQ
	95B 867 501 S 9U1	luxorbeige			+VE,+VH,+VM
	95B 867 501 S OP2	Sattelbraun	15-		+VN,+VP
	95B 867 501 S 9U7	espresso	15-		+VR
		Befestigung			

Bildtafel: 807-30

Modell: 95B **Laufzeit: 2014>>**

Pos	Teilenummer	Benennung	Bemerkung	St	Modellangabe
		Himmel			
2	958 555 289 00	Halteklammer		X	
3	999 209 095 01	Distanzhülse		2	
4	7D0 971 790	Schaumteil		2	I9MB
		Rohr			
5	7PP 867 300	Klettverschluss		3	
6	999 073 250 09	Linsenschraube		2	
		M5 X 15			
		Anbauteile			
7	95B 857 607	Haltegriff		2	
		vorn			
		ohne			
		Kleiderhaken			
	95B 857 607 1E0	Schwarz			+VC,+VJ,+VF,
					+VI,+VU,+VK,
					+VO,+VX,+VZ
	95B 857 607 OP1	Achatgrau			+VD,+VG,+VL
					+VQ
	95B 857 607 4H0	luxorbeige			+VE,+VH,+VM
	95B 857 607 OM8	Sattelbraun	15-		+VN,+VP
	95B 857 607 7N0	espresso	15-		+VR
8	95B 857 643	Haltegriff	/L	1	
		hinten			
		mit			
		Kleiderhaken			
	95B 857 643 1E0	Schwarz			+VC,+VJ,+VF,
					+VI,+VU,+VK,
					+VO,+VX,+VZ
	95B 857 643 OP1	Achatgrau			+VD,+VG,+VL
					+VQ
	95B 857 643 4H0	luxorbeige			+VE,+VH,+VM
	95B 857 643 OM8	Sattelbraun	15-		+VN,+VP
	95B 857 643 7N0	espresso	15-		+VR
(8)	95B 857 644	Haltegriff	/R	1	
		hinten			
		mit			
		Kleiderhaken			
	95B 857 644 1E0	Schwarz			+VC,+VJ,+VF,
					+VI,+VU,+VK,
					+VO,+VX,+VZ
	95B 857 644 OP1	Achatgrau			+VD,+VG,+VL
					+VQ
	95B 857 644 4H0	luxorbeige			+VE,+VH,+VM
	95B 857 644 OM8	Sattelbraun	15-		+VN,+VP
	95B 857 644 7N0	espresso	15-		+VR
		Befestigung			
		Haltegriff			
9	N 105 963 02	Schraube		8	
10	95B 861 687 B	Öse	/L	2	I3CU/3CX
	95B 861 687 B 1E0	Schwarz			+VC,+VJ,+VF,
					+VI,+VU,+VK
					+VO,+VX,+VZ
	95B 861 687 B OP1	Achatgrau			+VD,+VG,+VL
					+VQ
	95B 861 687 B 4H0	luxorbeige			+VE,+VH,+VM
	95B 861 687 B OM8	Sattelbraun	15-		+VN,+VP
	95B 861 687 B 7N0	espresso	15-		+VR
(10)	95B 861 688 B	Öse	/R	2	I3CU/3CX
	95B 861 688 B 1E0	Schwarz			+VC,+VJ,+VF,
					+VI,+VU,+VK
					+VO,+VX,+VZ
	95B 861 688 B OP1	Achatgrau			+VD,+VG,+VL
					+VQ

Modell: 95B **Laufzeit: 2014>>**

Pos	Teilenummer	Benennung	Bemerkung	St	Modellangabe
	95B 861 688 B 4H0	luxorbeige			+VE,+VH,+VM
	95B 861 688 B OM8	Sattelbraun	15-		+VN,+VP
	95B 861 688 B 7N0	espresso	15-		+VR
12	95B 868 071 D	Blende Öse vorn	/L	2	I3CU/3CX/3FA
	95B 868 071 D 1E0	Schwarz			+VC,+VJ,+VF, +VI,+VU,+VK, +VO,+VX,+VZ
	95B 868 071 D OP1	Achatgrau			+VD,+VG,+VL +VQ
	95B 868 071 D 4H0	luxorbeige			+VE,+VH,+VM
	95B 868 071 D OM8	Sattelbraun	15-		+VN,+VP
	95B 868 071 D 7N0	espresso	15-		+VR
(12)	95B 868 071 E	Blende Öse vorn	/L	2	I3CU/3CX/3FU
	95B 868 071 E 1E0	Schwarz			+VC,+VJ,+VF, +VI,+VU,+VK, +VO,+VX,+VZ
	95B 868 071 E OP1	Achatgrau			+VD,+VG,+VL +VQ
	95B 868 071 E 4H0	luxorbeige			+VE,+VH,+VM
	95B 868 071 E OM8	Sattelbraun	15-		+VN,+VP
	95B 868 071 E 7N0	espresso	15-		+VR
(12)	95B 868 072 D	Blende Öse vorn	/R	2	I3CU/3CX/3FA
	95B 868 072 D 1E0	Schwarz			+VC,+VJ,+VF, +VI,+VU,+VK, +VO,+VX,+VZ
	95B 868 072 D OP1	Achatgrau			+VD,+VG,+VL +VQ
	95B 868 072 D 4H0	luxorbeige			+VE,+VH,+VM,
	95B 868 072 D OM8	Sattelbraun	15-		+VN,+VP
	95B 868 072 D 7N0	espresso	15-		+VR
(12)	95B 868 072 E	Blende Öse vorn	/R	2	I3CU/3CX/3FU
	95B 868 072 E 1E0	Schwarz			+VC,+VJ,+VF, +VI,+VU,+VK, +VO,+VX,+VZ
	95B 868 072 E OP1	Achatgrau			+VD,+VG,+VL +VQ
	95B 868 072 E 4H0	luxorbeige			+VE,+VH,+VM
	95B 868 072 E OM8	Sattelbraun	15-		+VN,+VP
	95B 868 072 E 7N0	espresso	15-		+VR
13	95B 868 823 B	Blende Öse hinten	/L	2	I3CU/3CX/3FA
	95B 868 823 B 1E0	Schwarz			+VC,+VJ,+VF, +VI,+VU,+VK, +VO,+VX,+VZ
	95B 868 823 B OP1	Achatgrau			+VD,+VG,+VL +VQ
	95B 868 823 B 4H0	luxorbeige			+VE,+VH,+VM
	95B 868 823 B OM8	Sattelbraun	15-		+VN,+VP
	95B 868 823 B 7N0	espresso	15-		+VR
(13)	95B 868 823 C	Blende Öse hinten	/L	2	I3CU/3CX/3FU
	95B 868 823 C 1E0	Schwarz			+VC,+VJ,+VF, +VI,+VU,+VK,

Modell: 95B **Laufzeit: 2014>>**

Pos	Teilenummer	Benennung	Bemerkung	St	Modellangabe
					+VO,+VX,+VZ
	95B 868 823 C OP1	Achatgrau			+VD,+VG,+VL
					+VQ
	95B 868 823 C 4H0	luxorbeige			+VE,+VH,+VM
	95B 868 823 C OM8	Sattelbraun	15-		+VN,+VP
	95B 868 823 C 7N0	espresso	15-		+VR
(13)	95B 868 824 B	Blende	/R	2	I3CU/3CX/3FA
		Öse			
		hinten			
	95B 868 824 B 1E0	Schwarz			+VC,+VJ,+VF,
					+VI,+VU,+VK,
					+VO,+VX,+VZ
	95B 868 824 B OP1	Achatgrau			+VD,+VG,+VL
					+VQ
	95B 868 824 B 4H0	luxorbeige			+VE,+VH,+VM
	95B 868 824 B OM8	Sattelbraun	15-		+VN,+VP
	95B 868 824 B 7N0	espresso	15-		+VR
(13)	95B 868 824 C	Blende	/R	2	I3CU/3CX/3FU
		Öse			
		hinten			
	95B 868 824 C 1E0	Schwarz			+VC,+VJ,+VF,
					+VI,+VU,+VK,
					+VO,+VX,+VZ
	95B 868 824 C OP1	Achatgrau			+VD,+VG,+VL
					+VQ
	95B 868 824 C 4H0	luxorbeige			+VE,+VH,+VM,
	95B 868 824 C OM8	Sattelbraun	15-		+VN,+VP
	95B 868 824 C 7N0	espresso	15-		+VR
		Befestigung			
14	N 907 378 03	Flachrundschraube		4	
		M6 X 14			
15	95B 867 561	Abdeckrahmen	/L	1	I3FU
(15)	95B 867 562	Abdeckrahmen	/R	1	I3FU
16	958 555 615 00	Klammer		2	

Bildtafel: 807-35

PORSCHE

Modell: 95B **Laufzeit:** 2014>>

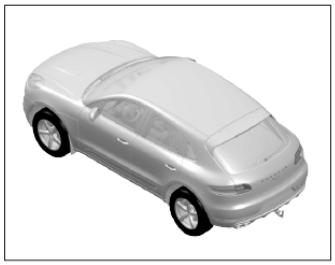

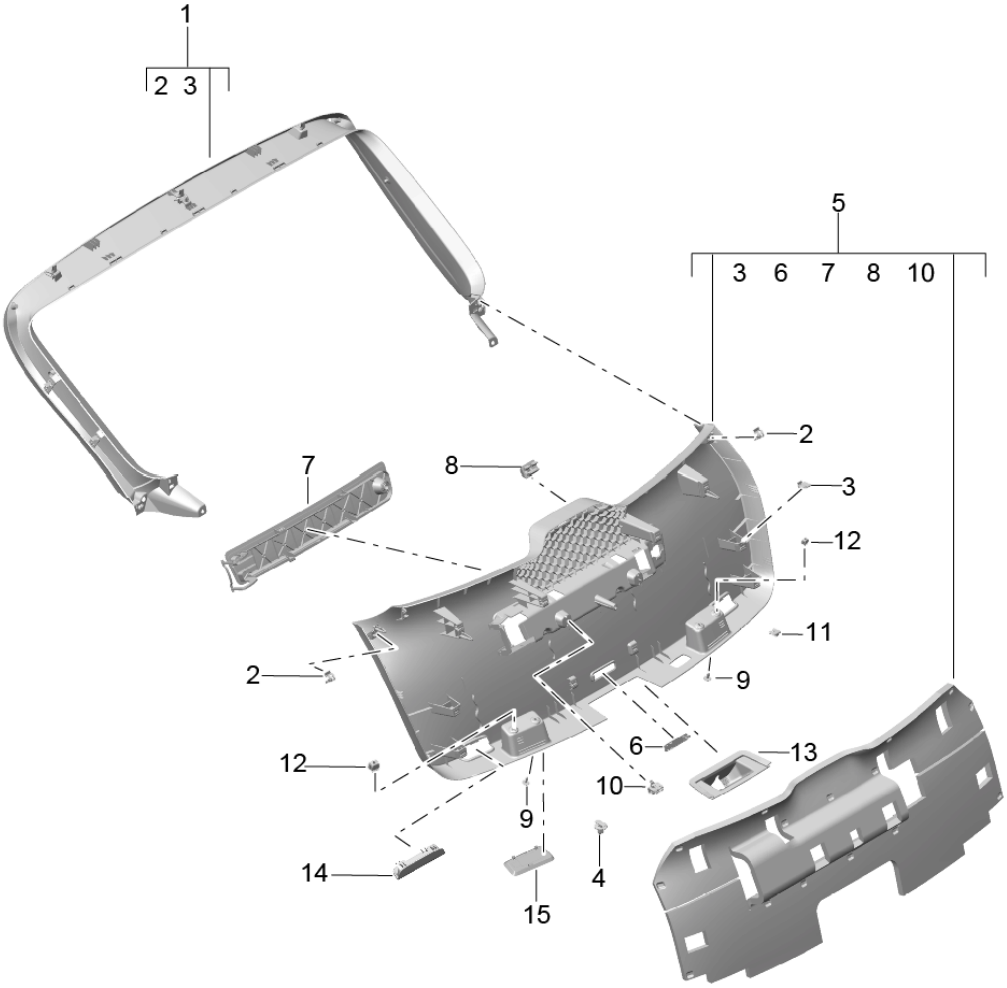

Modell: 95B **Laufzeit: 2014>>**

Pos	Teilenummer	Benennung	Bemerkung	St	Modellangabe
		Verkleidungen			
		Heckklappe			
1	95B 867 973	Verkleidung		1	
		Heckklappe			
		oben			
	95B 867 973 1E0	Schwarz			+VC,+VJ,+VF,
					+VI,+VU,+VK,
					+VO,+VX,+VZ
	95B 867 973 OP1	Achatgrau			+VD,+VG,+VL
					+VQ
	95B 867 973 4H0	luxorbeige			+VE,+VH,+VM
	95B 867 973 OM8	Sattelbraun			+VN,+VP
	95B 867 973 7N0	espresso			+VR
2	999 507 584 02	Steckklammer		2	
3	955 555 276 00	Clip		X	
4	WHT 004 750	Spreizniet		2	
5	95B 867 979 A	Verkleidung		1	
		Heckklappe			
		unten			
	95B 867 979 A 1E0	Schwarz			+VC,+VJ,+VF,
					+VI,+VU,+VK,
					+VO,+VX,+VZ
	95B 867 979 A OP1	Achatgrau			+VD,+VG,+VL
					+VQ
	95B 867 979 A 4H0	luxorbeige			+VE,+VH,+VM
	95B 867 979 A OM8	Sattelbraun			+VN,+VP
	95B 867 979 A 7N0	espresso			+VR
6	95B 867 747	Deckel		1	
		Notbetätigung			
	95B 867 747 1E0	Schwarz			+VC,+VJ,+VF,
					+VI,+VU,+VK,
					+VO,+VX,+VZ
	95B 867 747 OP1	Achatgrau			+VD,+VG,+VL,
					+VQ
	95B 867 747 4H0	luxorbeige			+VE,+VH,+VM
	95B 867 747 OM8	Sattelbraun			+VN,+VP
	95B 867 747 7N0	espresso			+VR
7	95B 867 926	Deckel		1	
		Warndreieck			
	95B 867 926 1E0	Schwarz			+VC,+VJ,+VF,
					+VI,+VU,+VK,
					+VO,+VX,+VZ
	95B 867 926 OP1	Achatgrau			+VD,+VG,+VL,
					+VQ
	95B 867 926 4H0	luxorbeige			+VE,+VH,+VM
	95B 867 926 OM8	Sattelbraun			+VN,+VP
	95B 867 926 7N0	espresso			+VR
8	5J7 867 815	Puffer		1	
9	N 909 868 03	Flachrundschraube		X	
		ST 4,2X13			
10	958 731 633 00	Steckklammer		2	
11	6K0 867 331 B	Befestigungsklammer		2	
12	N 905 410 01	Spreizmutter		4	
13	95B 827 520	Schlossabdeckung		1	
	95B 827 520 1E0	Schwarz			+VC,+VJ,+VF,
					+VI,+VU,+VK
					+VO
	95B 827 520 OP1	Achatgrau			+VD,+VG,+VL,
					+VQ
	95B 827 520 4H0	luxorbeige			+VE,+VH,+VM
	95B 827 520 OM8	Sattelbraun			+VN,+VP

Bildtafel: 807-35

PORSCHE

Modell: 95B **Laufzeit:** 2014>>

Pos	Teilenummer	Benennung	Bemerkung	St	Modellangabe
	95B 827 520 7N0	espresso			+VR
14	1K0 947 419 A	Rückstrahler		2	
15	95B 867 581	Abdeckung Verkleidung	/L	1	
	95B 867 581 1E0	Schwarz			
(15)	95B 867 582	Abdeckung Verkleidung	/R	1	
	95B 867 582 1E0	Schwarz			

Bildtafel: 807-45

Modell: 95B **Laufzeit: 2014>>**

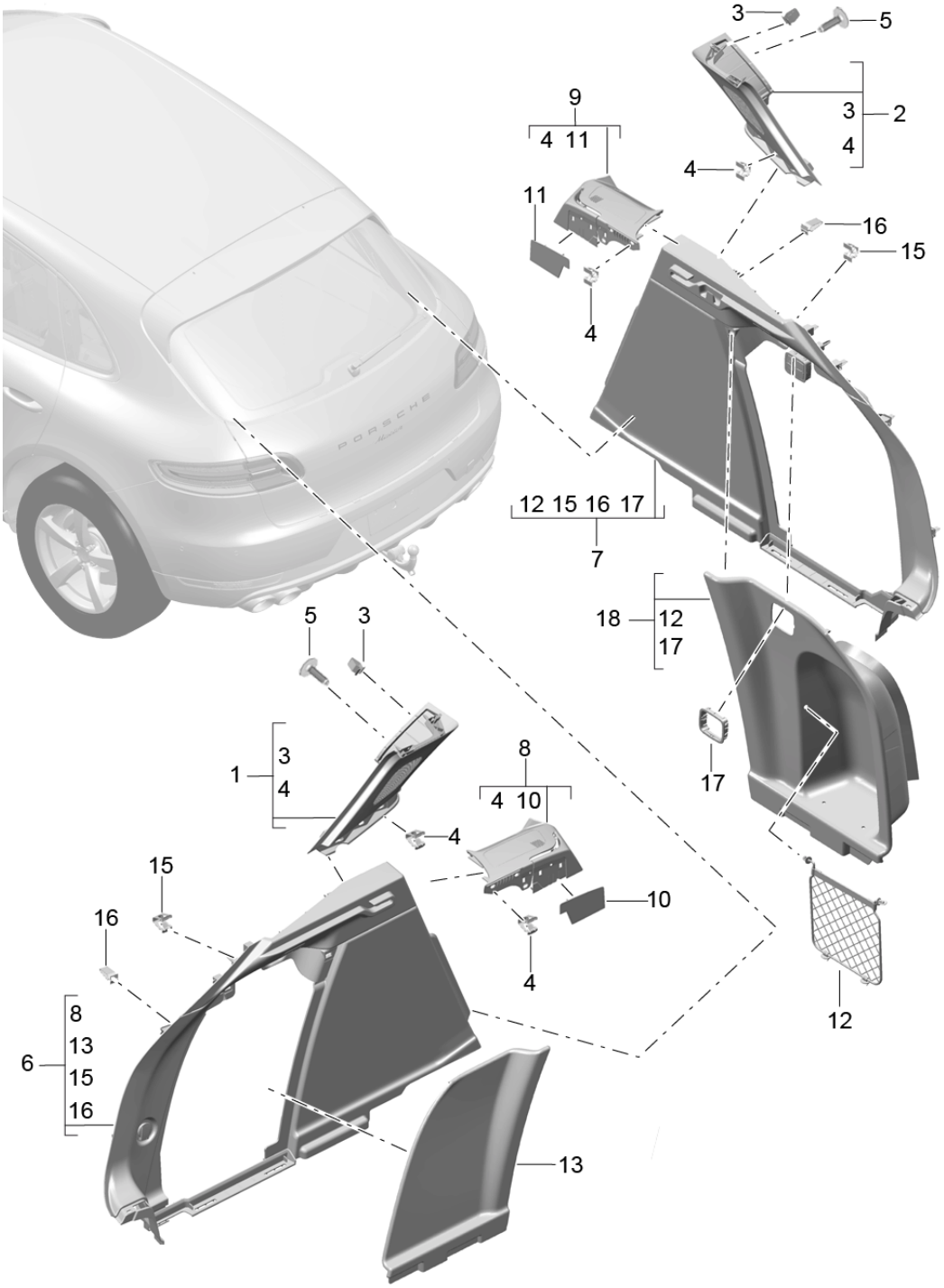

Modell: 95B **Laufzeit: 2014>>**

Pos	Teilenummer	Benennung	Bemerkung	St	Modellangabe
		Verkleidung			
		Kofferraum			
		seitlich			
		D-Säule			
1	95B 867 245	Verkleidung	/L	1	I9VK
		D-Säule			
		Basis			
	95B 867 245 OM8	Sattelbraun			+VN,+VP
	95B 867 245 OP1	Achatgrau			+VD,+VG,+VL,
					+VQ
	95B 867 245 1E0	Schwarz			+VC,+VJ,+VF,
					+VI,+VU,+VK,
					+VO,+VX,+VZ
	95B 867 245 4H0	luxorbeige			+VE,+VH,+VM
	95B 867 245 7N0	espresso			+VR
(1)	95B 867 245 A	Verkleidung	/L	1	I9VL
		D-Säule			
		Bose			
	95B 867 245 A OM8	Sattelbraun			+VN,+VP
	95B 867 245 A OP1	Achatgrau			+VD,+VG,+VL,
					+VQ
	95B 867 245 A 1E0	Schwarz			+VC,+VJ,+VF,
					+VI,+VU,+VK,
					+VO,+VX,+VZ
	95B 867 245 A 4H0	luxorbeige			+VE,+VH,+VM
	95B 867 245 A 7N0	espresso			+VR
(1)	95B 867 245 B	Verkleidung	/L	1	I9VJ
		D-Säule			
		Premium			
	95B 867 245 B OM8	Sattelbraun			+VN,+VP
	95B 867 245 B OP1	Achatgrau			+VD,+VG,+VL,
					+VQ
	95B 867 245 B 1E0	Schwarz			+VC,+VJ,+VF,
					+VI,+VU,+VK,
					+VO,+VX,+VZ
	95B 867 245 B 4H0	luxorbeige			+VE,+VH,+VM
	95B 867 245 B 7N0	espresso			+VR
2	95B 867 246	Verkleidung	/R	1	I9VK
		D-Säule			
		Basis			
	95B 867 246 OM8	Sattelbraun			+VN,+VP
	95B 867 246 OP1	Achatgrau			+VD,+VG,+VL,
					+VQ
	95B 867 246 1E0	Schwarz			+VC,+VJ,+VF,
					+VI,+VU,+VK,
					+VO,+VX,+VZ
	95B 867 246 4H0	luxorbeige			+VE,+VH,+VM
	95B 867 246 7N0	espresso			+VR
(2)	95B 867 246 A	Verkleidung	/R	1	I9VL
		D-Säule			
		Bose			
	95B 867 246 A OM8	Sattelbraun			+VN,+VP
	95B 867 246 A OP1	Achatgrau			+VD,+VG,+VL,
					+VQ
	95B 867 246 A 1E0	Schwarz			+VC,+VJ,+VF,
					+VI,+VU,+VK,
					+VO
	95B 867 246 A 4H0	luxorbeige			+VE,+VH,+VM
	95B 867 246 A 7N0	espresso			+VR
(2)	95B 867 246 B	Verkleidung	/R	1	I9VJ
		D-Säule			
		Premium			
	95B 867 246 B OM8	Sattelbraun			+VN,+VP

Bildtafel: 807-45

Modell: 95B **Laufzeit: 2014>>**

Pos	Teilenummer	Benennung	Bemerkung	St	Modellangabe
	95B 867 246 B OP1	Achatgrau			+VD,+VG,+VL, +VQ
	95B 867 246 B 1E0	Schwarz			+VC,+VJ,+VF, +VI,+VU,+VK, +VO,+VX,+VZ
	95B 867 246 B 4H0	luxorbeige			+VE,+VH,+VM
	95B 867 246 B 7N0	espresso			+VR
		Befestigung			
3	999 507 839 01	Klammer		X	
4	999 507 584 02	Steckklammer		X	
5	999 073 369 09	Linsenschraube M 5 X 18		2	
6	95B 863 879	Seitenverkleidung Basis	/L	1	I9MA
	95B 863 879 OF2	espresso			+VR
	95B 863 879 ZG1	Schwarz			+VC,+VJ,+VF, +VI,+VU,+VK, +VO,+VX,+VZ
	95B 863 879 ZN3	luxorbeige			+VE,+VH,+VM
	95B 863 879 ZP4	Achatgrau			+VD,+VG,+VL, +VQ
	95B 863 879 ZR5	Sattelbraun			+VN,+VP
(6)	95B 863 879 A	Seitenverkleidung Komfortausführung	/L	1	I9MB
	95B 863 879 A OF2	espresso			+VR
	95B 863 879 A ZG1	Schwarz			+VC,+VJ,+VF, +VI,+VU,+VK, +VO,+VX,+VZ
	95B 863 879 A ZN3	luxorbeige			+VE,+VH,+VM
	95B 863 879 A ZP4	Achatgrau			+VD,+VG,+VL, +VQ
	95B 863 879 A ZR5	Sattelbraun			+VN,+VP
7	95B 863 880	Seitenverkleidung Basis	/R	1	I9MA
	95B 863 880 OF2	espresso			+VR
	95B 863 880 ZG1	Schwarz			+VC,+VJ,+VF, +VI,+VU,+VK, +VO,+VX,+VZ
	95B 863 880 ZN3	luxorbeige			+VE,+VH,+VM
	95B 863 880 ZP4	Achatgrau			+VD,+VG,+VL, +VQ
	95B 863 880 ZR5	Sattelbraun			+VN,+VP
(7)	95B 863 880 A	Seitenverkleidung Komfortausführung	/R	1	I9MB
	95B 863 880 A OF2	espresso			+VR
	95B 863 880 A ZG1	Schwarz			+VC,+VJ,+VF, +VI,+VU,+VK, +VO,+VX,+VZ
	95B 863 880 A ZN3	luxorbeige			+VE,+VH,+VM
	95B 863 880 A ZP4	Achatgrau			+VD,+VG,+VL, +VQ
	95B 863 880 A ZR5	Sattelbraun			+VN,+VP
8	95B 863 337	Blende Entlüftung	/L	1	
	95B 863 337 OM8	Sattelbraun			+VN,+VP
	95B 863 337 OP1	Achatgrau			+VD,+VG,+VL, +VQ
	95B 863 337 1E0	Schwarz			+VC,+VJ,+VF, +VI,+VU,+VK, +VO,+VX,+VZ
	95B 863 337 4H0	luxorbeige			+VE,+VH,+VM
	95B 863 337 7N0	espresso			+VR
8	95B 863 338	Blende	/R	1	

Modell: 95B **Laufzeit: 2014>>**

Pos	Teilenummer	Benennung	Bemerkung	St	Modellangabe
		Entlüftung			
	95B 863 338 OM8	Sattelbraun			+VN,+VP
	95B 863 338 OP1	Achatgrau			+VD,+VG,+VL, +VQ
	95B 863 338 1E0	Schwarz			+VC,+VJ,+VF, +VI,+VU,+VK, +VO,+VX,+VZ
	95B 863 338 4H0	luxorbeige			+VE,+VH,+VM
	95B 863 338 7N0	espresso			+VR
9	95B 863 338	Blende	/R	1	
		Entlüftung			
	95B 863 338 OM8	Sattelbraun			+VN,+VP
	95B 863 338 OP1	Achatgrau			+VD,+VG,+VL, +VQ
	95B 863 338 1E0	Schwarz			+VC,+VJ,+VF, +VI,+VU,+VK, +VO,+VX,+VZ
	95B 863 338 4H0	luxorbeige			+VE,+VH,+VM
	95B 863 338 7N0	espresso			+VR
10	95B 863 279	Abdeckung oben	/L	1	
	95B 863 279 OM8	Sattelbraun			+VN,+VP
	95B 863 279 OP1	Achatgrau			+VD,+VG,+VL +VQ
	95B 863 279 1E0	Schwarz			+VC,+VJ,+VF, +VI,+VU,+VK, +VO,+VX,+VZ
	95B 863 279 4H0	luxorbeige			+VE,+VH,+VM
	95B 863 279 7N0	espresso			+VR
10	95B 863 280	Abdeckung oben	/R	1	
	95B 863 280 OM8	Sattelbraun			+VN,+VP
	95B 863 280 OP1	Achatgrau			+VD,+VG,+VL +VQ
	95B 863 280 1E0	Schwarz			+VC,+VJ,+VF, +VI,+VU,+VK, +VO,+VX,+VZ
	95B 863 280 4H0	luxorbeige			+VE,+VH,+VM
	95B 863 280 7N0	espresso			+VR
11	95B 863 280	Abdeckung oben	/R	1	
	95B 863 280 OM8	Sattelbraun			+VN,+VP
	95B 863 280 OP1	Achatgrau			+VD,+VG,+VL +VQ
	95B 863 280 1E0	Schwarz			+VC,+VJ,+VF, +VI,+VU,+VK, +VO,+VX,+VZ
	95B 863 280 4H0	luxorbeige			+VE,+VH,+VM
	95B 863 280 7N0	espresso			+VR
12	95B 861 690	Netz		1	
	95B 861 690 DK4	Schwarz			+VC,+VJ,+VF, +VI,+VU,+VK +VO,+VX,+VZ
	95B 861 690 OK2	Achatgrau			+VD,+VG,+VL, +VQ
	95B 861 690 DM5	luxorbeige			+VE,+VH,+VM
	95B 861 690 OL7	Sattelbraun			+VN,+VP
	95B 861 690 DP8	espresso			+VR
13	95B 863 989	Deckel		1	
	95B 863 989 ZG1	Schwarz			+VC,+VJ,+VF, +VI,+VU,+VK +VO,+VX,+VZ
	95B 863 989 ZP4	Achatgrau			+VD,+VG,+VL,

Bildtafel: 807-45

Modell: 95B **Laufzeit:** 2014>>

Pos	Teilenummer	Benennung	Bemerkung	St	Modellangabe
					+VQ
	95B 863 989 ZN3	luxorbeige			+VE,+VH,+VM
	95B 863 989 ZR5	Sattelbraun			+VN,+VP
	95B 863 989 OF2	espresso			+VR
14		Schalter			
		Luftfeder			
		Anhängevorrichtung			
		siehe Bildtafel			
		0/02/00			
		Befestigung			
15	955 555 388 00	Klammer		2	
16	955 555 276 00	Clip		5	
17	7P5 868 288 A	Schalterblende		1	I1BK/1D3
	7P5 868 288 A 1E0	Schwarz			+VC,+VJ,+VF,
					+VI,+VU,+VK
					+VO,+VX,+VZ
	7P5 868 288 A OP1	Achatgrau			+VD,+VG,+VL,
					+VQ
	7P5 868 288 A OM8	Sattelbraun			+VN,+VP
	7P5 868 288 A 4H0	luxorbeige			+VE,+VH,+VM
	7P5 868 288 A 7N0	espresso			+VR
18	95B 863 990	Deckel		1	
		rechts			
	95B 863 990 ZG1	Schwarz			+VC,+VJ,+VF,
					+VI,+VU,+VK,
					+VO,+VX,+VZ
	95B 863 990 ZP4	Achatgrau			+VD,+VG,+VL,
					+VQ
	95B 863 990 ZN3	luxorbeige			+VE,+VH,+VM
	95B 863 990 ZR5	Sattelbraun			+VN,+VP
	95B 863 990 OF2	espresso			+VR
(18)	95B 863 990 A	Deckel		1	I1D3
		rechts			
	95B 863 990 A ZG1	Schwarz			+VC,+VJ,+VF,
					+VI,+VU,+VK,
					+VO,+VX,+VZ
	95B 863 990 A ZP4	Achatgrau			+VD,+VG,+VL,
					+VQ
	95B 863 990 A ZN3	luxorbeige			+VE,+VH,+VM
	95B 863 990 A ZR5	Sattelbraun			+VN,+VP
	95B 863 990 A OF2	espresso			+VR

Bildtafel: 807-50

PORSCHE

Modell: 95B **Laufzeit:** 2014>>

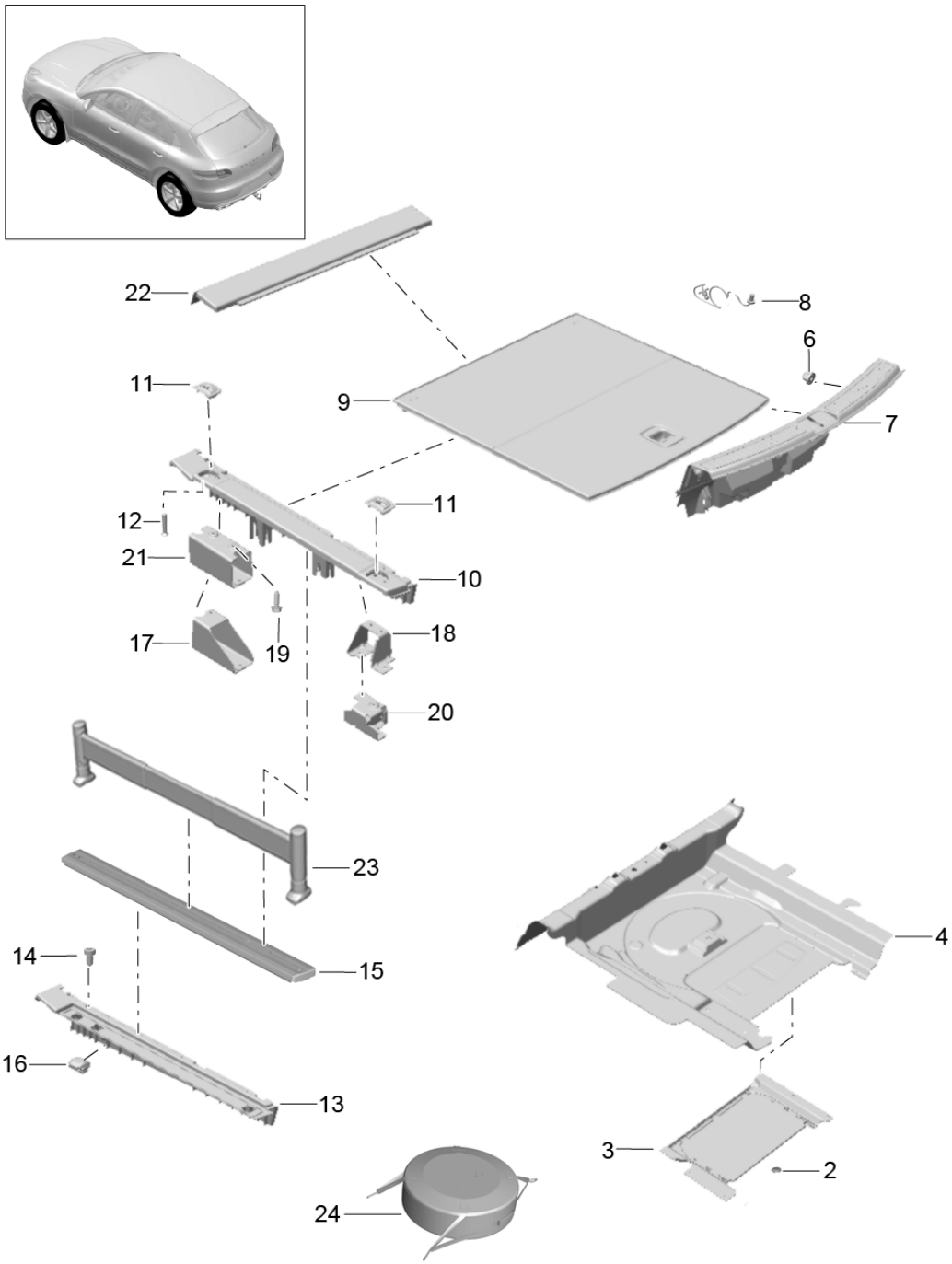

Modell: 95B **Laufzeit: 2014>>**

Pos	Teilenummer	Benennung	Bemerkung	St	Modellangabe
		Verkleidung Kofferraum Anbauteile Laderaumsystem			
2	8R0 839 723	Clip		4	I8RV/9VJ/9VK I9VL
		Reserveradabdeckung			
3	95B 863 565 C	Deckel Batteriekasten		1	I9VJ/9VL
(3)	95B 863 565 D	Deckel Batteriekasten		1	I8RV/9VK
4	95B 863 462	Belag Kofferraum Boden Basis		1	I8RV/9VK
(4)	95B 863 462 B	Belag Kofferraum Boden		1	I9VJ/9VL
(4)	95B 863 462 C	Belag Kofferraum Boden Basis		1	I8RV/9VK
(4)	95B 863 462 D	Belag Kofferraum Boden		1	I9VJ/9VL
(4)	95B 863 462 E	Belag Kofferraum Boden Basis		1	I8RV/9VK
(4)	95B 863 462 F	Belag Kofferraum Boden	15-	1	I9VJ/9VL
6	999 076 081 40	Kunststoffmutter T5		2	
(7)	95B 864 483 D	Verkleidung Schlossträger	-16	1	I0K0/2P3
	95B 864 483 D 1E0	Schwarz			+VC,+VJ,+VF, +VI,+VU,+VK, +VO,+VX,+VZ
	95B 864 483 D OP1	Achatgrau			+VD,+VG,+VL, +VQ
	95B 864 483 D 4H0	Luxorbeige			+VE,+VH,+VM
	95B 864 483 D OM8	Sattelbraun			+VN,+VP
	95B 864 483 D 7N0	espresso			+VR
(7)	95B 864 483 K	Verkleidung Schlossträger	17-	1	I0K0/2P3
	95B 864 483 K 1E0	Schwarz			+VC,+VJ,+VF, +VI,+VU,+VK, +VO,+VX,+VZ +FA,+FL,+FE +FF,+FN,+FK +TR,+TS
	95B 864 483 K OP1	Achatgrau			+VD,+VG,+VL, +VQ +FB,+FM
	95B 864 483 K 4H0	Luxorbeige			+VE,+VH,+VM +FC,+FH
	95B 864 483 K OM8	Sattelbraun			+VN,+VP +FI
	95B 864 483 K 7N0	espresso			+VR
(7)	95B 864 483 F	Verkleidung Schlossträger	-16	1	I0K0/2P2
	95B 864 483 F 1E0	Schwarz			+VC,+VJ,+VF,

Bildtafel: 807-50

Modell: 95B **Laufzeit: 2014>>**

Pos	Teilenummer	Benennung	Bemerkung	St	Modellangabe
					+VI,+VU,+VK,
					+VO,+VX,+VZ
	95B 864 483 F OP1	Achatgrau			+VD,+VG,+VL,
					+VQ
	95B 864 483 F 4H0	Luxorbeige			+VE,+VH,+VM
	95B 864 483 F OM8	Sattelbraun			+VN,+VP
	95B 864 483 F 7N0	espresso			+VR
(7)	95B 864 483 J	Verkleidung	17-	1	I0K0/2P2
		Schlossträger			
	95B 864 483 J 1E0	Schwarz			+VC,+VJ,+VF,
					+VI,+VU,+VK,
					+VO,+VX,+VZ
					+FA,+FL,+FE
					+FF,+FN,+FK
					+TR,+TS
	95B 864 483 J OP1	Achatgrau			+VD,+VG,+VL,
					+VQ
					+FB,+FM
	95B 864 483 J 4H0	Luxorbeige			+VE,+VH,+VM
					+FC,+FH
	95B 864 483 J OM8	Sattelbraun			+VN,+VP
					+FI
	95B 864 483 J 7N0	espresso			+VR
8	8R0 860 273	Halteband		1	I1T3/1T7
9	95B 861 531	Kofferraumabdeckung		1	I0K0
	95B 861 531 ZG1	Schwarz			+VC,+VJ,+VF,
					+VI,+VU,+VK
					+VO,+VX,+VZ
	95B 861 531 ZP4	Achatgrau			+VD,+VG,+VL,
					+VQ
	95B 861 531 ZN3	luxorbeige			+VE,+VH,+VM
	95B 861 531 ZR5	Sattelbraun			+VN,+VP
	95B 861 531 OF2	espresso			+VR
10	95B 861 827	Füllstück	/L	1	I0K0/3GA
		Kofferraumabdeckung			
	95B 861 827 ZG1	Schwarz			+VC,+VJ,+VF,
					+VI,+VU,+VK,
					+VO,+VX,+VZ
	95B 861 827 ZP4	Achatgrau			+VD,+VG,+VL,
					+VQ
	95B 861 827 ZN3	luxorbeige			+VE,+VH,+VM
	95B 861 827 ZR5	Sattelbraun			+VN,+VP
	95B 861 827 OF2	espresso			+VR
(10)	95B 861 828	Füllstück	/R	1	I0K0/3GA
		Kofferraumabdeckung			
	95B 861 828 ZG1	Schwarz			+VC,+VJ,+VF,
					+VI,+VU,+VK,
					+VO,+VX,+VZ
	95B 861 828 ZP4	Achatgrau			+VD,+VG,+VL,
					+VQ
	95B 861 828 ZN3	luxorbeige			+VE,+VH,+VM
	95B 861 828 ZR5	Sattelbraun			+VN,+VP
	95B 861 828 OF2	espresso			+VR
11	1K0 864 203	Öse		4	I3GA
		Kofferraum			
	1K0 864 203 2ZZ	Chrom			
12	N 105 560 01	Senkschraube		8	
		M6X30			
		Befestigung			
		Öse			
		Kofferraum			
13	95B 861 835	Füllstück	/L	1	I3GN
		Kofferraumabdeckung			

Bildtafel: 807-50

Modell: 95B **Laufzeit: 2014>>**

Pos	Teilenummer	Benennung	Bemerkung	St	Modellangabe
	95B 861 835 ZG1	Schwarz			+VC,+VJ,+VF, +VI,+VU,+VK, +VO,+VX,+VZ
	95B 861 835 ZP4	Achatgrau			+VD,+VG,+VL, +VQ
	95B 861 835 ZN3	luxorbeige			+VE,+VH,+VM
	95B 861 835 ZR5	Sattelbraun			+VN,+VP
	95B 861 835 OF2	espresso			+VR
(13)	95B 861 836	Füllstück Kofferraumabdeckung	/R	1	I3GN
	95B 861 836 ZG1	Schwarz			+VC,+VJ,+VF, +VI,+VU,+VK, +VO,+VX,+VZ
	95B 861 836 ZP4	Achatgrau			+VD,+VG,+VL, +VQ
	95B 861 836 ZN3	luxorbeige			+VE,+VH,+VM
	95B 861 836 ZR5	Sattelbraun			+VN,+VP
	95B 861 836 OF2	espresso			+VR
14	N 909 725 01	Zylinderschraube M8 X 16 Befestigung Halteschiene		6	I3GN
15	8R0 863 555 B	Halteschiene	/L	1	I3GN
(15)	8R0 863 556 B	Halteschiene	/R	1	I3GN
16	4F9 863 539	Öse Kofferraum		4	I3GN
17	8R0 813 383	Konsole vorn	/L	1	I0K0/3GA
(17)	8R0 813 384	Konsole vorn	/R	1	I0K0/3GA
18	8R0 813 383 H	Konsole hinten	/L	1	I3GA
(18)	8R0 813 384 H	Konsole hinten	/R	1	I3GA
19	N 019 502 11	Sechskantschraube M8 X 25		8	
20	8R0 863 253 F	Halter vorn	/L	1	I3GN
(20)	8R0 863 254 H	Halter vorn	/R	1	I3GN
21	8R0 863 253 C	Halter hinten	/L	1	I3GN
(21)	8R0 863 254 C	Halter hinten	/R	1	I3GN
22	95B 861 529	Kofferraumabdeckung vorn		1	I0K0
	95B 861 529 ZG1	Schwarz			+VC,+VJ,+VF, +VI,+VU,+VK, +VO,+VX,+VZ
	95B 861 529 ZP4	Achatgrau			+VD,+VG,+VL, +VQ
	95B 861 529 ZN3	luxorbeige			+VE,+VH,+VM
	95B 861 529 ZR5	Sattelbraun			+VN,+VP
	95B 861 529 OF2	espresso			+VR
23	4F9 860 378 F	Teleskopstange 715MM		1	I3GN
24	955 551 504 00	Tasche		1	I3GN

Bildtafel: 807-55

PORSCHE

Modell: 95B **Laufzeit:** 2014>>

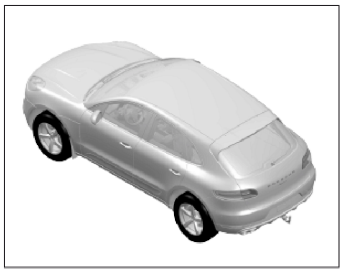

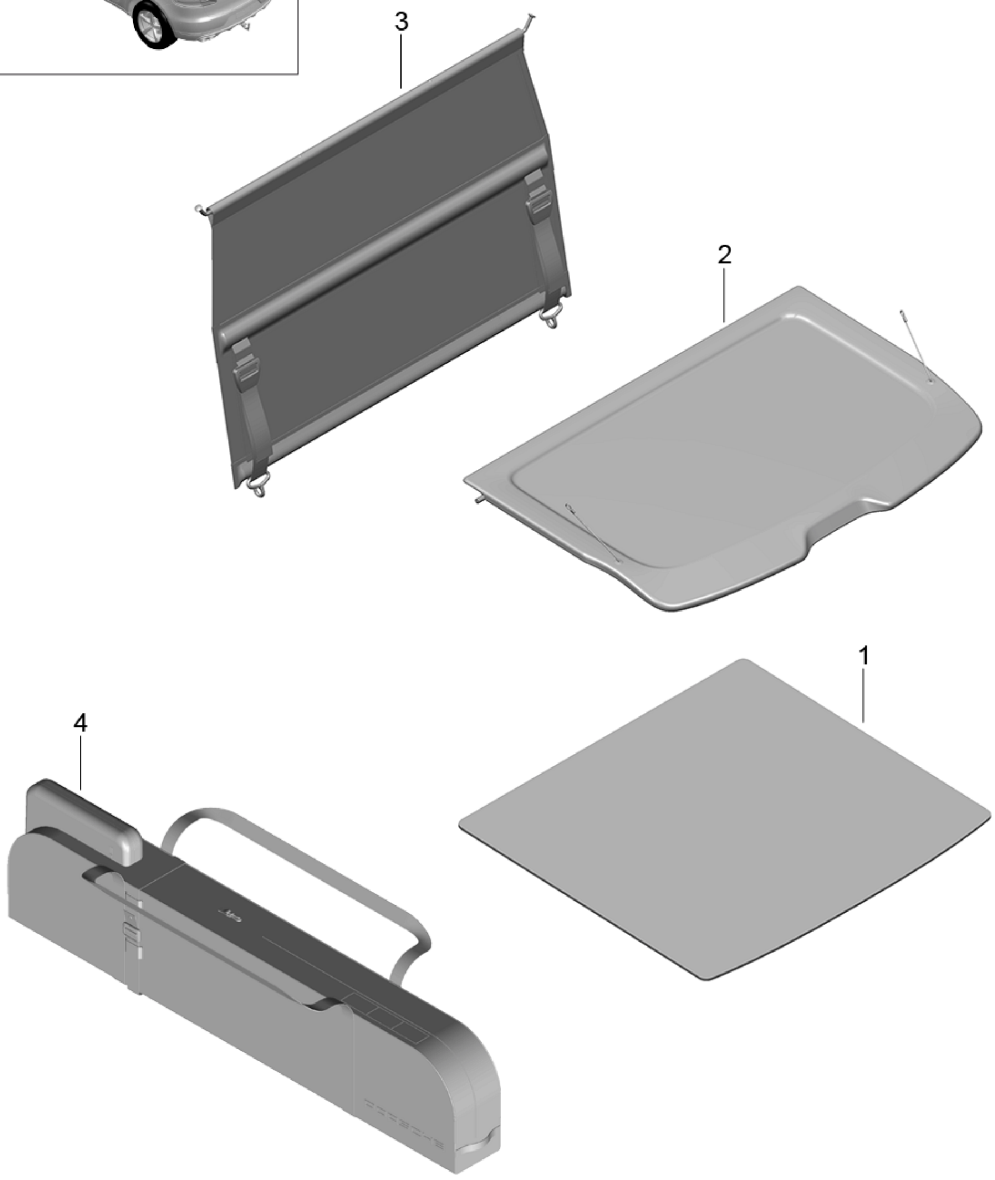

Bildtafel: 807-55

Modell: 95B **Laufzeit:** 2014>>

Pos	Teilenummer	Benennung	Bemerkung	St	Modellangabe
		Kofferraumabdeckung			
		Netztrennwand			
		Anbauteile			
		Einleger			
1	95B 864 769	Matte		1	I3GN
	95B 864 769 OS5	Schwarz			+VC,+VJ,+VF,
					+VI,+VU,+VK
					+VO,+VX,+VZ
	95B 864 769 OQ3	Achatgrau			+VD,+VG,+VL,
					+VQ
	95B 864 769 OR4	luxorbeige			+VE,+VH,+VM
	95B 864 769 OL7	Sattelbraun			+VN,+VP
	95B 864 769 OT7	espresso			+VR
2	95B 867 769 B	Deckel		1	IQE0
		Kofferraum			
	95B 867 769 B OF5	Schwarz			+VC,+VJ,+VF,
					+VI,+VU,+VK,
					+VO
	95B 867 769 B OB1	Achatgrau			+VD,+VG,+VL,
					+VQ
	95B 867 769 B OD3	luxorbeige			+VE,+VH,+VM
	95B 867 769 B OE4	Sattelbraun			+VN,+VP
	95B 867 769 B OC2	espresso			+VR
(2)	95B 867 769 C	Deckel		1	IQE1
		Kofferraum			
	95B 867 769 C OF5	Schwarz			+VC,+VJ,+VF,
					+VI,+VU,+VK,
					+VO
	95B 867 769 C OB1	Achatgrau			+VD,+VG,+VL,
					+VQ
	95B 867 769 C OD3	luxorbeige			+VE,+VH,+VM
	95B 867 769 C OE4	Sattelbraun			+VN,+VP
	95B 867 769 C OC2	espresso			+VR
3	95B 861 691 A	Netztrennwand		1	I3CX
		incl.			
		Tasche			
	95B 861 691 A AY1	Schwarz			
4	95B 860 811	Skitasche		1	I3X1
		incl.			
		Tragetasche			

Bildtafel: 807-65

PORSCHE

Modell: 95B **Laufzeit:** 2014>>

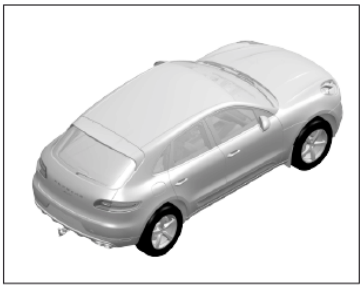

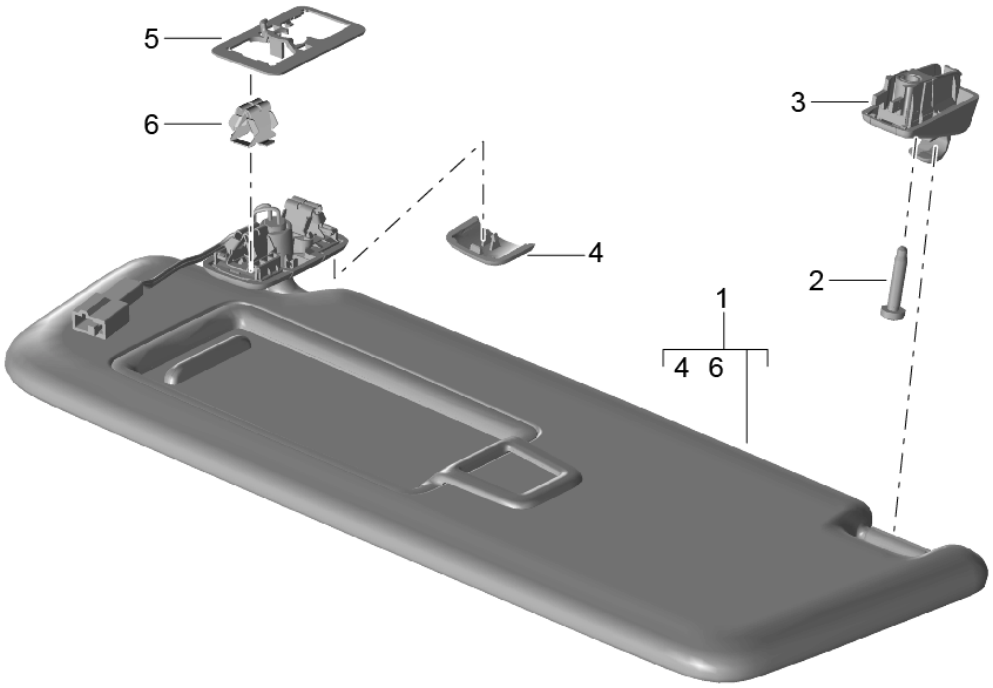

Modell: 95B **Laufzeit: 2014>>**

Pos	Teilenummer	Benennung	Bemerkung	St	Modellangabe
		Sonnenblenden			
1	95B 857 551 AH	Sonnenblende	/L	1	IL0L/6NJ/9MA
	95B 857 551 AH OF7	Schwarz			+VC,+VJ,+VF,
					+VI,+VU,+VK,
					+VO,+VX,+VZ
	95B 857 551 AH OA2	Achatgrau			+VD,+VG,+VL,
					+VQ
	95B 857 551 AH OE6	luxorbeige			+VE,+VH,+VM
	95B 857 551 AH ON9	Sattelbraun			+VN,+VP
	95B 857 551 AH OJ8	espresso			+VR
(1)	95B 857 552 AH	Sonnenblende	/R	1	IL0R/6NJ/9MA
	95B 857 552 AH OF7	Schwarz			+VC,+VJ,+VF,
					+VI,+VU,+VK,
					+VO,+VX,+VZ
	95B 857 552 AH OA2	Achatgrau			+VD,+VG,+VL,
					+VQ
	95B 857 552 AH OE6	luxorbeige			+VE,+VH,+VM
	95B 857 552 AH ON9	Sattelbraun			+VN,+VP
	95B 857 552 AH OJ8	espresso			+VR
(1)	95B 857 551 AJ	Sonnenblende	/L	1	IL0L/6NJ/9MB
	95B 857 551 AJ OF7	Schwarz			+VC,+VJ,+VF,
					+VI,+VU,+VK,
					+VO,+VX,+VZ
	95B 857 551 AJ OA2	Achatgrau			+VD,+VG,+VL,
					+VQ
	95B 857 551 AJ OE6	luxorbeige			+VE,+VH,+VM
	95B 857 551 AJ ON9	Sattelbraun			+VN,+VP
	95B 857 551 AJ OJ8	espresso			+VR
(1)	95B 857 552 AJ	Sonnenblende	/R	1	IL0R/6NJ/9MB
	95B 857 552 AJ OF7	Schwarz			+VC,+VJ,+VF,
					+VI,+VU,+VK,
					+VO,+VX,+VZ
	95B 857 552 AJ OA2	Achatgrau			+VD,+VG,+VL,
					+VQ
	95B 857 552 AJ OE6	luxorbeige			+VE,+VH,+VM
	95B 857 552 AJ ON9	Sattelbraun			+VN,+VP
	95B 857 552 AJ OJ8	espresso			+VR
(1)	95B 857 551 AK	Sonnenblende	/L	1	IL0L/6NN/9MA
		Alcantara			
	95B 857 551 AK 2W0	Schwarz			+VC,+VJ,+VF,
					+VI,+VU,+VK,
					+VO,+VX,+VZ
	95B 857 551 AK OU5	Achatgrau			+VD,+VG,+VL,
					+VQ
	95B 857 551 AK 9U1	luxorbeige			+VE,+VH,+VM
	95B 857 551 AK OP2	Sattelbraun			+VN,+VP
	95B 857 551 AK 9U7	espresso			+VR
(1)	95B 857 552 AK	Sonnenblende	/R	1	IL0R/6NN/9MA
		Alcantara			
	95B 857 552 AK 2W0	Schwarz			+VC,+VJ,+VF,
					+VI,+VU,+VK,
					+VO,+VX,+VZ
	95B 857 552 AK OU5	Achatgrau			+VD,+VG,+VL,
					+VQ
	95B 857 552 AK 9U1	luxorbeige			+VE,+VH,+VM
	95B 857 552 AK OP2	Sattelbraun			+VN,+VP
	95B 857 552 AK 9U7	espresso			+VR
(1)	95B 857 551 AL	Sonnenblende	/L	1	IL0L/6NN/9MB
		Alcantara			
	95B 857 551 AL 2W0	Schwarz			+VC,+VJ,+VF,
					+VI,+VU,+VK,
					+VO,+VX,+VZ
	95B 857 551 AL OU5	Achatgrau			+VD,+VG,+VL,

Modell: 95B **Laufzeit: 2014>>**

Pos	Teilenummer	Benennung	Bemerkung	St	Modellangabe
					+VQ
	95B 857 551 AL 9U1	luxorbeige			+VE,+VH,+VM
	95B 857 551 AL OP2	Sattelbraun			+VN,+VP
	95B 857 551 AL 9U7	espresso			+VR
(1)	95B 857 552 AL	Sonnenblende	/R	1	IL0R/6NN/9MB
		Alcantara			
	95B 857 552 AL 2W0	Schwarz			+VC,+VJ,+VF,
					+VI,+VU,+VK,
					+VO,+VX,+VZ
	95B 857 552 AL OU5	Achatgrau			+VD,+VG,+VL,
					+VQ
	95B 857 552 AL 9U1	luxorbeige			+VE,+VH,+VM
	95B 857 552 AL OP2	Sattelbraun			+VN,+VP
	95B 857 552 AL 9U7	espresso			+VR
(1)	95B 857 551 AM	Sonnenblende	/L	1	IL0R/6NJ/9MA
	95B 857 551 AM OF7	Schwarz			+VC,+VJ,+VF,
					+VI,+VU,+VK,
					+VO,+VX,+VZ
	95B 857 551 AM OA2	Achatgrau			+VD,+VG,+VL,
					+VQ
	95B 857 551 AM OE6	luxorbeige			+VE,+VH,+VM
	95B 857 551 AM ON9	Sattelbraun			+VN,+VP
	95B 857 551 AM OJ8	espresso			+VR
(1)	95B 857 552 AM	Sonnenblende	/R	1	IL0L/6NJ/9MA
	95B 857 552 AM OF7	Schwarz			+VC,+VJ,+VF,
					+VI,+VU,+VK,
					+VO,+VX,+VZ
	95B 857 552 AM OA2	Achatgrau			+VD,+VG,+VL,
					+VQ
	95B 857 552 AM OE6	luxorbeige			+VE,+VH,+VM
	95B 857 552 AM ON9	Sattelbraun			+VN,+VP
	95B 857 552 AM OJ8	espresso			+VR
(1)	95B 857 551 AN	Sonnenblende	/L	1	IL0R/6NJ/9MB
	95B 857 551 AN OF7	Schwarz			+VC,+VJ,+VF,
					+VI,+VU,+VK,
					+VO,+VX,+VZ
	95B 857 551 AN OA2	Achatgrau			+VD,+VG,+VL,
					+VQ
	95B 857 551 AN OE6	luxorbeige			+VE,+VH,+VM
	95B 857 551 AN ON9	Sattelbraun			+VN,+VP
	95B 857 551 AN OJ8	espresso			+VR
(1)	95B 857 552 AN	Sonnenblende	/R	1	IL0L/6NJ/9MB
	95B 857 552 AN OF7	Schwarz			+VC,+VJ,+VF,
					+VI,+VU,+VK,
					+VO,+VX,+VZ
	95B 857 552 AN OA2	Achatgrau			+VD,+VG,+VL,
					+VQ
	95B 857 552 AN OE6	luxorbeige			+VE,+VH,+VM
	95B 857 552 AN ON9	Sattelbraun			+VN,+VP
	95B 857 552 AN OJ8	espresso			+VR
(1)	95B 857 551 AP	Sonnenblende	/L	1	IL0R/6NN/9MA
		Alcantara			
	95B 857 551 AP 2W0	Schwarz			+VC,+VJ,+VF,
					+VI,+VU,+VK,
					+VO,+VX,+VZ
	95B 857 551 AP OU5	Achatgrau			+VD,+VG,+VL,
					+VQ
	95B 857 551 AP 9U1	luxorbeige			+VE,+VH,+VM
	95B 857 551 AP OP2	Sattelbraun			+VN,+VP
	95B 857 551 AP 9U7	espresso			+VR
(1)	95B 857 552 AP	Sonnenblende	/R	1	IL0L/6NN/9MA
		Alcantara			
	95B 857 552 AP 2W0	Schwarz			+VC,+VJ,+VF,

Modell: 95B **Laufzeit: 2014>>**

Pos	Teilenummer	Benennung	Bemerkung	St	Modellangabe
					+VI,+VU,+VK,
					+VO,+VX,+VZ
	95B 857 552 AP OU5	Achatgrau			+VD,+VG,+VL,
					+VQ
	95B 857 552 AP 9U1	luxorbeige			+VE,+VH,+VM
	95B 857 552 AP OP2	Sattelbraun			+VN,+VP
	95B 857 552 AP 9U7	espresso			+VR
(1)	95B 857 551 AQ	Sonnenblende	/L	1	IL0R/6NN/9MB
		Alcantara			
	95B 857 551 AQ 2W0	Schwarz			+VC,+VJ,+VF,
					+VI,+VU,+VK,
					+VO,+VX,+VZ
	95B 857 551 AQ OU5	Achatgrau			+VD,+VG,+VL,
					+VQ
	95B 857 551 AQ 9U1	luxorbeige			+VE,+VH,+VM
	95B 857 551 AQ OP2	Sattelbraun			+VN,+VP
	95B 857 551 AQ 9U7	espresso			+VR
(1)	95B 857 552 AQ	Sonnenblende	/R	1	IL0L/6NN/9MB
		Alcantara			
	95B 857 552 AQ 2W0	Schwarz			+VC,+VJ,+VF,
					+VI,+VU,+VK,
					+VO,+VX,+VZ
	95B 857 552 AQ OU5	Achatgrau			+VD,+VG,+VL,
					+VQ
	95B 857 552 AQ 9U1	luxorbeige			+VE,+VH,+VM
	95B 857 552 AQ OP2	Sattelbraun			+VN,+VP
	95B 857 552 AQ 9U7	espresso			+VR
(1)	95B 857 552 BP	Sonnenblende	/R (CH)	1	IL0L/6DQ/6NJ
					I9MA
	95B 857 552 BP OF7	Schwarz			+VC,+VJ,+VF,
					+VI,+VU,+VK,
					+VO,+VX,+VZ
	95B 857 552 BP OA2	Achatgrau			+VD,+VG,+VL,
					+VQ
	95B 857 552 BP OE6	luxorbeige			+VE,+VH,+VM
	95B 857 552 BP ON9	Sattelbraun			+VN,+VP
	95B 857 552 BP OJ8	espresso			+VR
(1)	95B 857 552 BQ	Sonnenblende	/R (CH)	1	IL0L/6DQ/6NJ
					I9MB
	95B 857 552 BQ OF7	Schwarz			+VC,+VJ,+VF,
					+VI,+VU,+VK,
					+VO,+VX,+VZ
	95B 857 552 BQ OA2	Achatgrau			+VD,+VG,+VL,
					+VQ
	95B 857 552 BQ OE6	luxorbeige			+VE,+VH,+VM
	95B 857 552 BQ ON9	Sattelbraun			+VN,+VP
	95B 857 552 BQ OJ8	espresso			+VR
(1)	95B 857 552 BR	Sonnenblende	/R (CH)	1	IL0L/6DQ/6NN
					I9MA
		Alcantara			
	95B 857 552 BR 2W0	Schwarz			+VC,+VJ,+VF,
					+VI,+VU,+VK,
					+VO,+VX,+VZ
	95B 857 552 BR OU5	Achatgrau			+VD,+VG,+VL,
					+VQ
	95B 857 552 BR 9U1	luxorbeige			+VE,+VH,+VM
	95B 857 552 BR OP2	Sattelbraun			+VN,+VP
	95B 857 552 BR 9U7	espresso			+VR
(1)	95B 857 552 BS	Sonnenblende	/R (CH)	1	IL0L/6DQ/6NN
					I9MB
		Alcantara			
	95B 857 552 BS 2W0	Schwarz			+VC,+VJ,+VF,
					+VI,+VU,+VK,

Bildtafel: 807-65

Modell: 95B **Laufzeit:** 2014>>

Pos	Teilenummer	Benennung	Bemerkung	St	Modellangabe
					+VO,+VX,+VZ
	95B 857 552 BS OU5	Achatgrau			+VD,+VG,+VL, +VQ
	95B 857 552 BS 9U1	luxorbeige			+VE,+VH,+VM
	95B 857 552 BS OP2	Sattelbraun			+VN,+VP
	95B 857 552 BS 9U7	espresso			+VR
2	N 105 963 02	Schraube M5X25		1	
3	95B 857 561	Lager innen		1	
	95B 857 561 1E0	Schwarz			+VC,+VJ,+VF, +VI,+VU,+VK, +VO,+VX,+VZ
	95B 857 561 OP1	Achatgrau			+VD,+VG,+VL, +VQ
	95B 857 561 4H0	luxorbeige			+VE,+VH,+VM
	95B 857 561 OM8	Sattelbraun			+VN,+VP
	95B 857 561 7N0	espresso			+VR
4	5G0 858 133 A	Abdeckkappe		2	
	5G0 858 133 A 1E0	Schwarz			+VC,+VJ,+VF, +VI,+VU,+VK +VO,+VX,+VZ
	5G0 858 133 A OP1	Achatgrau			+VD,+VG,+VL, +VQ
	5G0 858 133 A 4H0	luxorbeige			+VE,+VH,+VM
	5G0 858 133 A OM8	Sattelbraun			+VN,+VP
	5G0 858 133 A 7N0	espresso			+VR
5	5G0 857 623 A	Platte für Lager aussen	/L	1	
(5)	5G0 857 624 A	Platte für Lager aussen	/R	1	
6	9A7 867 633 00	Klammer		2	

Bildtafel: 807-80

PORSCHE

Modell: 95B **Laufzeit:** 2014>>

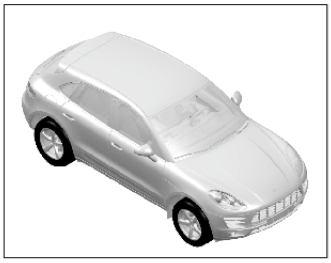

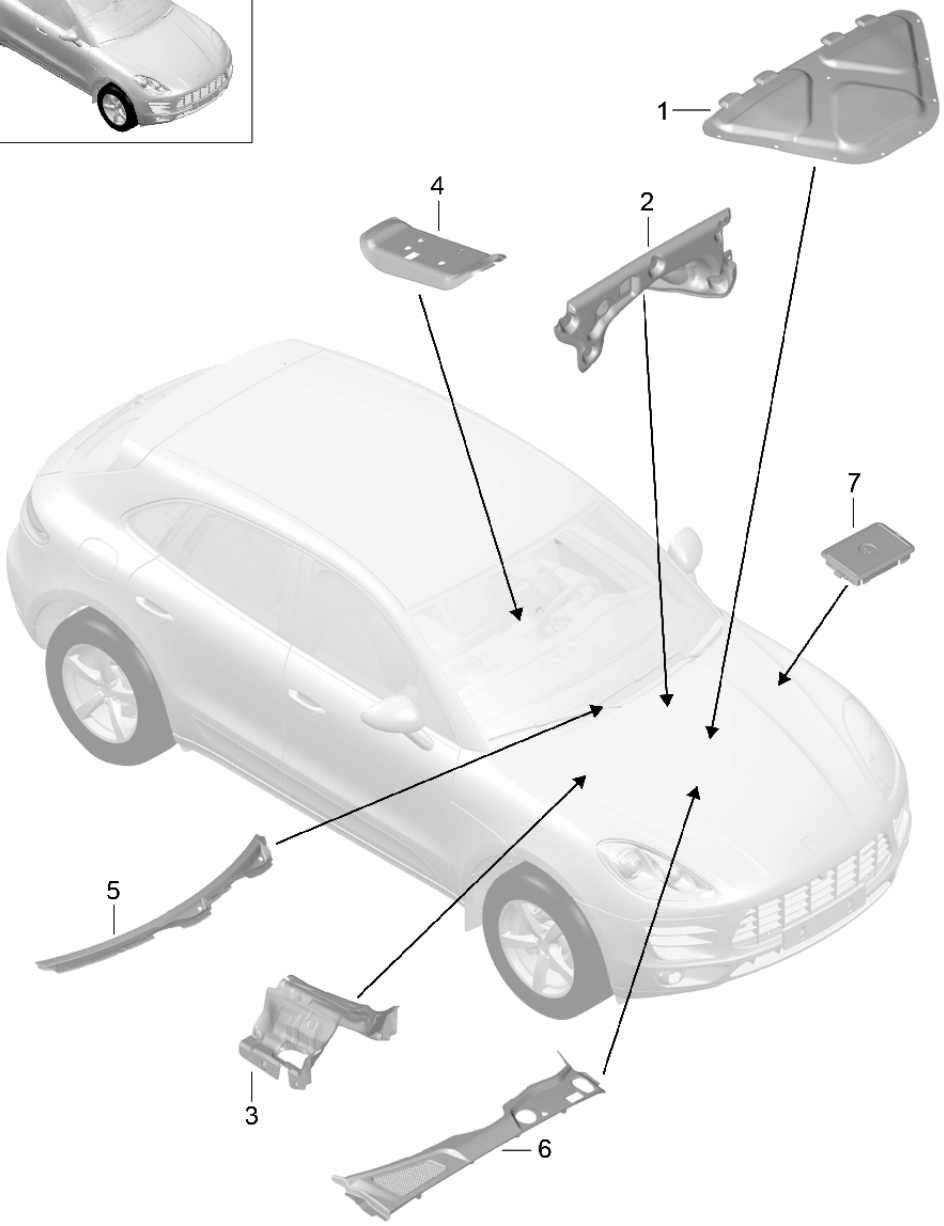

Bildtafel: 807-80

PORSCHE

Modell: 95B **Laufzeit:** 2014>>

Pos	Teilenummer	Benennung	Bemerkung	St	Modellangabe
		Dämmung Vorderwagen Abdeckung			
1	95B 863 831 A	Dämmung Motorhaube		1	
2	95B 863 829 A	Dämmung Wasserkasten	15-	1	ITQ9/T8I ITQ9/TW6/T8I
3	8R0 803 979 M	Dämmung Tunnel		1	IG1D/TF1/TH1 I0K0
4	95B 713 077	Dämmung Schaltbock aussen		1	IG1D/TQ9/TW6 IT8I
5	95B 819 403 B	Abdeckung Wasserkasten		1	IL0L
	95B 819 403 B 1E0	Schwarz			
(5)	95B 819 403 A	Abdeckung Wasserkasten	15-	1	IL0R
	95B 819 403 A 1E0	Schwarz			
6	95B 819 447 C	Abdeckung Wasserkasten		1	IL0L/0K0
	95B 819 447 C 1E0	Schwarz			
(6)	95B 819 447 B	Abdeckung Wasserkasten	15-	1	IL0R
	95B 819 447 B 1E0	Schwarz			
7	95B 819 424	Abdeckung Wasserkasten Starthilfe		1	
	95B 819 424 1E0	Schwarz			
-	N 903 350 04	Klemmscheibe S-5X30		X	
-	N 902 204 02	Klemmscheibe B-10 X 40		4	
-	1T0 863 727	Halteklammer		9	

Bildtafel: 807-82

PORSCHE

Modell: 95B **Laufzeit:** 2014>>

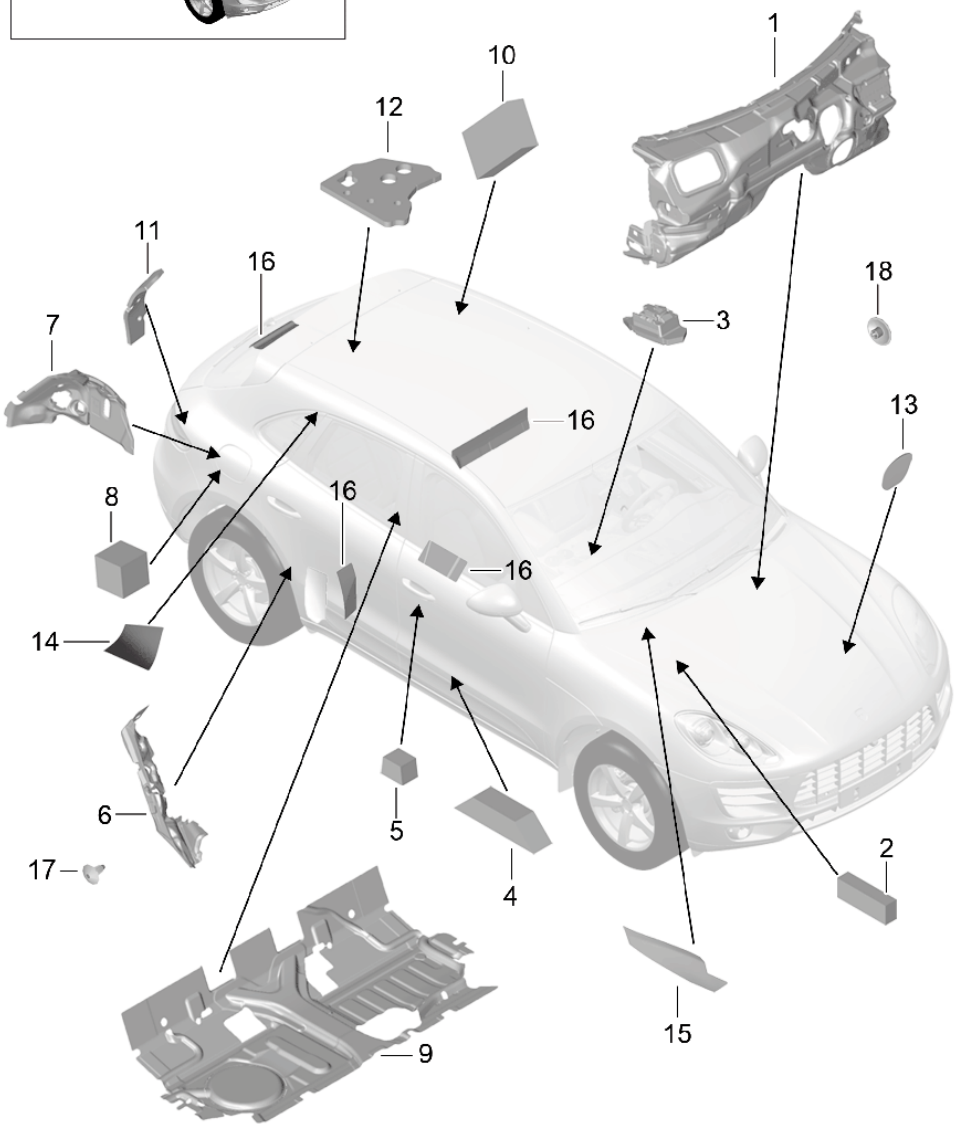

Bildtafel: 807-82

Modell: 95B **Laufzeit: 2014>>**

Pos	Teilenummer	Benennung	Bemerkung	St	Modellangabe
		Dämmung Fahrgastraum			
1	95B 863 947 B	Dämmung Stirnwand Fahrgastraum		1	IL0L
(1)	95B 863 947 A	Dämmung Stirnwand Fahrgastraum	15-	1	IL0R
2	8K0 867 640 A	Schaumteil A-Säule unten		1	
3	95B 863 807	Dämpfung Wählhebel		1	IG1D
4	8R0 867 335	Dämpfung B-Säule unten		1	
5	8K0 863 501 A	Dämmung B-Säule oben		1	
6	95B 864 774	Dämmung Radhaus Einstiegschweller	/R	1	
(6)	95B 864 773	Dämmung Radhaus Einstiegschweller	/L	1	
7	95B 863 890	Dämpfung Radhaus Kofferraum	/R	1	
(7)	95B 863 889	Dämpfung Radhaus Kofferraum	/L	1	
8	8E5 864 773	Dämmung Federbein hinten	/L /R	1	
9	95B 863 545	Dämmplatte Boden hinten unter Sitzträger		1	
10	95B 863 866	Dämpfung D-Säule mitte		1	
11	95B 863 862	Dämpfung D-Säule unten	/R	1	
(11)	95B 863 861	Dämpfung D-Säule unten	/L	1	
12	95B 864 953	Dämpfung seitlich Entlüftung hinten	/L	1	
(12)	95B 864 954	Dämpfung seitlich Entlüftung hinten	/R	1	
13	8K0 863 815	Dämpfung Lenkung Loch		1	
14	970 556 513 01	Dämpfung Seitenwandverkleidung		1	
15	95B 863 247	Dämpfung Tunnel	/L	1	

Bildtafel: 807-82

PORSCHE

Modell: 95B **Laufzeit:** 2014>>

Pos	Teilenummer	Benennung	Bemerkung	St	Modellangabe
(15)	95B 863 248	Dämpfung Tunnel	/R	1	
16	991 556 503 00	Dämpfung innen		1	
17	N 902 016 01	Einsteckteil 7,5 X 14,5		3	
18	4A5 853 909	Clips-Mutter		2	

Bildtafel: 807-84

Modell: 95B **Laufzeit:** 2014>>

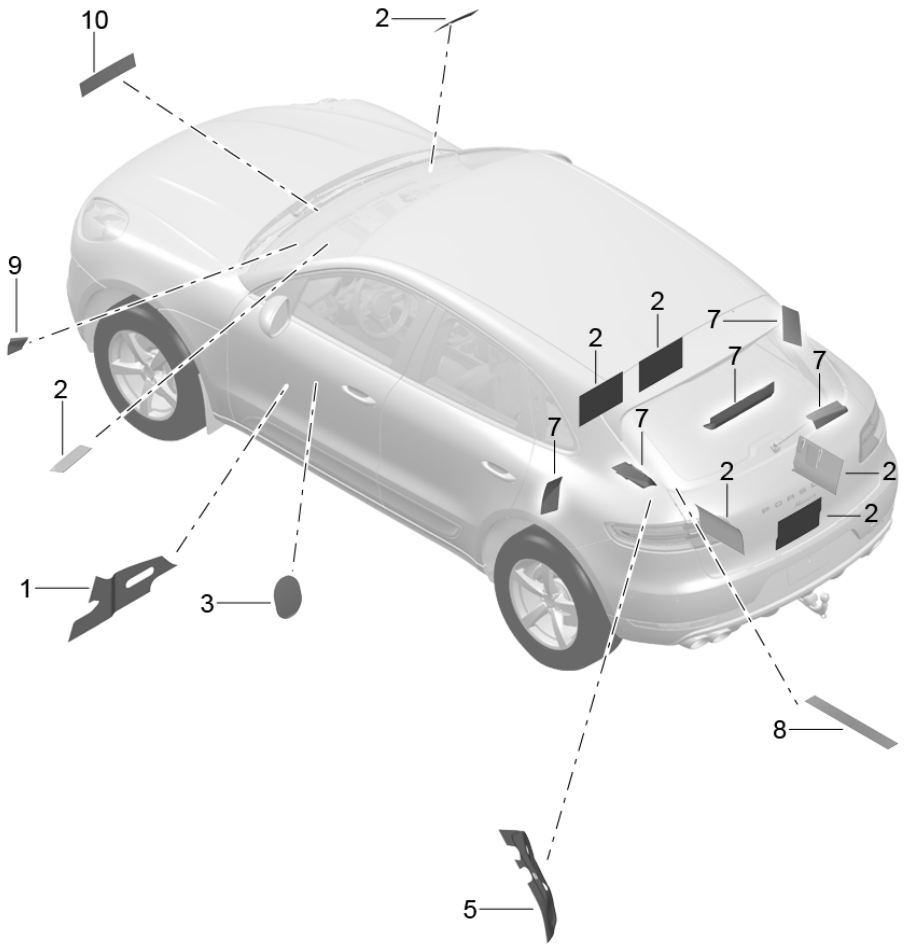

Modell: 95B **Laufzeit:** 2014>>

Pos	Teilenummer	Benennung	Bemerkung	St	Modellangabe
		Dämmplatte Dämmung allgemein und Hinterwagen			
1	8K0 863 942	Dämmung Stirnwand mitte		1	IL0L
(1)	8K2 863 941	Dämmung Stirnwand mitte	15-	1	IL0R
2	8E5 863 811	Dämpfung Universal seitlich		6	
3	8K0 863 815	Dämpfung Loch Lenksäule Stirnwand		1	
5	8R0 863 895 A	Dämpfung Kofferraum	/L	1	
(5)	8R0 863 896	Dämpfung Kofferraum	/R	1	
7	991 556 503 00	Dämpfung innen		1	
8	970 556 543 00	Dämpfung Schlossträger hinten		1	
9	970 556 545 00	Dämpfung Rückwand		4	
10	95B 863 591	Dämpfung Querträger Scheibe		1	

Bildtafel: 808-00

Modell: 95B **Laufzeit: 2014>>**

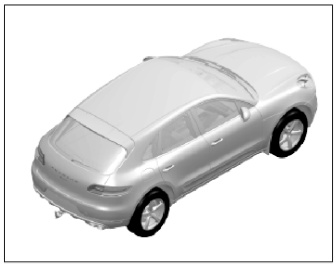

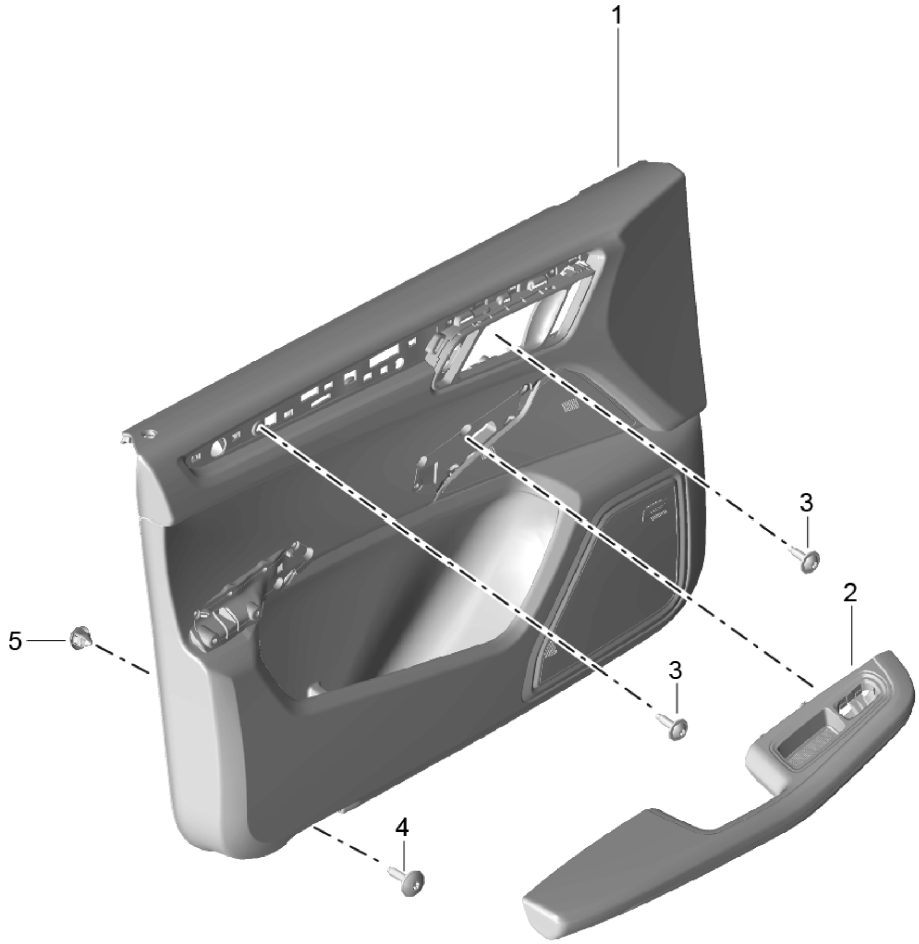

Modell: 95B **Laufzeit: 2014>>**

Pos	Teilenummer	Benennung	Bemerkung	St	Modellangabe
		Türverkleidung vorn Slush			I3LD/3LE
1	95B 867 011 AF	Türverkleidung	/L	1	I3L3/3L5/3L6 I3PB/3PE/3PJ I9MA/9VK
	95B 867 011 AF DK4	Slush Schwarz			+VC,+VJ,+VF, +VI,+VU,+FA
	95B 867 011 AF DM5	Luxorbeige			+VE,+VH,+FC
	95B 867 011 AF OS2	Achatgrau			+VD,+VG,+FB
(1)	95B 867 011 AF	Türverkleidung	/L	1	I3L5/3L6/3PB I3PE/3PJ/4AK I4AP/9MA/9VK
	95B 867 011 AF HWO	Slush Schwarz/Luxorbeige			+VX,+VZ
(1)	95B 867 012 AF	Türverkleidung	/R	1	I3L4/3L5/3PB I3PE/3PH/9MA I9VK
	95B 867 012 AF DK4	Slush Schwarz			+VC,+VJ,+VF, +VI,+VU,+FA
	95B 867 012 AF DM5	Luxorbeige			+VE,+VH,+FC
	95B 867 012 AF OS2	Achatgrau			+VD,+VG,+FB
(1)	95B 867 012 AF	Türverkleidung	/R	1	I3L4/3L5/3PB I3PE/3PH/4AK I4AP/9MA/9VK
	95B 867 012 AF HWO	Slush Schwarz/Luxorbeige			+VX,+VZ
(1)	95B 867 011 AK	Türverkleidung	/L	1	I3L4/3PH/3PN I9MA/9VK
	95B 867 011 AK DK4	Slush Schwarz			+VC,+VJ,+VF, +VI,+VU,+FA
	95B 867 011 AK DM5	Luxorbeige			+VE,+VH,+FC
	95B 867 011 AK OS2	Achatgrau			+VD,+VG,+FB
(1)	95B 867 011 AK	Türverkleidung	/L	1	I3L4/3PH/3PN I4AK/4AP/9MA I9VK
	95B 867 011 AK HWO	Slush Schwarz/Luxorbeige			+VX,+VZ
(1)	95B 867 012 AK	Türverkleidung	/R	1	I3L6/3PJ/3PN I9MA/9VK
	95B 867 012 AK DK4	Slush Schwarz			+VC,+VJ,+VF, +VI,+VU,+FA
	95B 867 012 AK DM5	Luxorbeige			+VE,+VH,+FC
	95B 867 012 AK OS2	Achatgrau			+VD,+VG,+FB
(1)	95B 867 012 AK	Türverkleidung	/R	1	I3L6/3PJ/3PN I4AK/4AP/9MA I9VK
	95B 867 012 AK HWO	Slush Schwarz/Luxorbeige			+VX,+VZ
(1)	95B 867 011 AP	Türverkleidung	/L	1	I3L3/3PB/3PE I3PH/3PJ/3PN I9MA/9VL
	95B 867 011 AP DK4	Slush Schwarz			+VC,+VJ,+VF, +VI,+VU
	95B 867 011 AP DM5	Luxorbeige			+VE,+VH
	95B 867 011 AP OS2	Achatgrau			+VD,+VG
(1)	95B 867 011 AP	Türverkleidung	/L	1	I3L5/3L6/3PB I3PE/3PJ/9MA

Modell: 95B **Laufzeit: 2014>>**

Pos	Teilenummer	Benennung	Bemerkung	St	Modellangabe
					I9VL
		Slush			
	95B 867 011 AP DK4	Schwarz			+VC,+VJ,+VF,
					+VI,+VU
	95B 867 011 AP DM5	Luxorbeige			+VE,+VH
	95B 867 011 AP OS2	Achatgrau			+VD,+VG
(1)	95B 867 011 AP	Türverkleidung	/L	1	I3L5/3L6/3PB
					I3PE/3PJ/4AH
					I9MA/9VL
		Slush			
	95B 867 011 AP DK4	Schwarz			+VC,+VJ,+VF,
					+VI,+VU,+FA
	95B 867 011 AP DM5	Luxorbeige			+VE,+VH,+FC
	95B 867 011 AP OS2	Achatgrau			+VD,+VG,+FB
(1)	95B 867 011 AP	Türverkleidung	/L	1	I3L5/3L6/3PB
					I3PE/3PJ/4AK
					I4AP/9MA/9VL
		Slush			
	95B 867 011 AP HWO	Schwarz/Luxorbeige			+VX,+VZ
(1)	95B 867 012 AP	Türverkleidung	/R	1	I3L3/3L4/3L5
					I3PB/3PE/3PH
					I9MA/9VL
		Slush			
	95B 867 012 AP DK4	Schwarz			+VC,+VJ,+VF,
					+VI,+VU,+FA
	95B 867 012 AP DM5	luxorbeige			+VE,+VH,+FC
	95B 867 012 AP OS2	Achatgrau			+VD,+VG,+FB
(1)	95B 867 012 AP	Türverkleidung	/R	1	I3L4/3L5/3PB
					I3PE/3PH/4AK
					I4AP/9MA/9VL
		Slush			
	95B 867 012 AP HWO	Schwarz/Luxorbeige			+VX,+VZ
(1)	95B 867 011 AT	Türverkleidung	/L	1	I3L4/3PH/3PN
					I9MA/9VL
		Slush			
	95B 867 011 AT DK4	Schwarz			+VC,+VJ,+VF,
					+VI,+VU,+FA
	95B 867 011 AT DM5	Luxorbeige			+VE,+VH,+FC
	95B 867 011 AT OS2	Achatgrau			+VD,+VG,+FB
(1)	95B 867 011 AT	Türverkleidung	/L	1	I3L4/3PH/3PN
					I4AK/4AP/9MA
					I9VL
		Slush			
	95B 867 011 AT HWO	Schwarz/Luxorbeige			+VX,+VZ
(1)	95B 867 012 AT	Türverkleidung	/R	1	I3L6/3PJ/3PN
					I9MA/9VL
		Slush			
	95B 867 012 AT DK4	Schwarz			+VC,+VJ,+VF,
					+VI,+VU,+FA
	95B 867 012 AT DM5	Luxorbeige			+VE,+VH,+FC
	95B 867 012 AT OS2	Achatgrau			+VD,+VG,+FB
(1)	95B 867 012 AT	Türverkleidung	/R	1	I3L6/3PJ/3PN
					I4AK/4AP/9MA
					I9VL
		Slush			
	95B 867 012 AT HWO	Schwarz/Luxorbeige			+VX,+VZ
(1)	95B 867 011 BD	Türverkleidung	/L	1	I3L3/3L5/3L6
					I3PB/3PE/3PJ
					I9MA/9VJ
		Slush			
	95B 867 011 BD DK4	Schwarz			+VC,+VJ,+VF,
					+VI,+VU,+FA
	95B 867 011 BD DM5	Luxorbeige			+VE,+VH,+FC

Modell: 95B **Laufzeit: 2014>>**

Pos	Teilenummer	Benennung	Bemerkung	St	Modellangabe
	95B 867 011 BD OS2	Achatgrau			+VD,+VG,+FB
(1)	95B 867 011 BD	Türverkleidung	/L	1	I3L5/3L6/3PB
					I3PE/3PJ/4AK
					I4AP/9MA/9VJ
		Slush			
	95B 867 011 BD HWO	Schwarz/Luxorbeige			+VX,+VZ
(1)	95B 867 012 BD	Türverkleidung	/R	1	I3L3/3L4/3L5
					I3PB/3PE/3PH
					I9MA/9VJ
		Slush			
	95B 867 012 BD DK4	Schwarz			+VC,+VJ,+VF,
					+VI,+VU,+FA
	95B 867 012 BD DM5	Luxorbeige			+VE,+VH,+FC
	95B 867 012 BD OS2	Achatgrau			+VD,+VG,+FB
(1)	95B 867 012 BD	Türverkleidung	/R	1	I3L4/3L5/3PB
					I3PE/3PH/4AK
					I4AP/9MA/9VJ
		Slush			
	95B 867 012 BD HWO	Schwarz/Luxorbeige			+VX,+VZ
(1)	95B 867 011 BH	Türverkleidung	/L	1	I3L4/3PH/3PN
					I9MA/9VJ
		Slush			
	95B 867 011 BH DK4	Schwarz			+VC,+VJ,+VF,
					+VI,+VU,+FA
	95B 867 011 BH DM5	Luxorbeige			+VE,+VH,+FC
	95B 867 011 BH OS2	Achatgrau			+VD,+VG,+FB
(1)	95B 867 011 BH	Türverkleidung	/L	1	I3L4/3PH/3PN
					I4AK/4AP/9MA
					I9VJ
		Slush			
	95B 867 011 BH HWO	Schwarz/Luxorbeige			+VX,+VZ
(1)	95B 867 012 BH	Türverkleidung	/R	1	I3L6/3PJ/3PN
					I9MA/9VJ
		Slush			
	95B 867 012 BH DK4	Schwarz			+VC,+VJ,+VF,
					+VI,+VU,+FA
	95B 867 012 BH DM5	Luxorbeige			+VE,+VH,+FC
	95B 867 012 BH OS2	Achatgrau			+VD,+VG,+FB
(1)	95B 867 012 BH	Türverkleidung	/R	1	I3L6/3PJ/3PN
					I4AK/4AP/9MA
					I9VJ
		Slush			
	95B 867 012 BH HWO	Schwarz/Luxorbeige			+VX,+VZ
(1)	95B 867 105 AF	Türverkleidung	/L	1	I3L3/3L5/3L6
					I3PB/3PE/3PJ
					I9MB/9VK
		Slush			
	95B 867 105 AF DK4	Schwarz			+VC,+VJ,+VF,
					+VI,+VU,+FA
	95B 867 105 AF DM5	Luxorbeige			+VE,+VH,+FC
	95B 867 105 AF OS2	Achatgrau			+VD,+VG,+FB
(1)	95B 867 105 AF	Türverkleidung	/L	1	I3L5/3L6/3PB
					I3PE/3PJ/4AK
					I4AP/9MB/9VK
		Slush			
	95B 867 105 AF HWO	Schwarz/Luxorbeige			+VX,+VZ
(1)	95B 867 106 AF	Türverkleidung	/R	1	I3L3/3L4/3L5
					I3PB/3PE/3PH
					I9MB/9VK
		Slush			
	95B 867 106 AF DK4	Schwarz			+VC,+VJ,+VF,
					+VI,+VU,+FA
	95B 867 106 AF DM5	Luxorbeige			+VE,+VH,+FC

Modell: 95B **Laufzeit: 2014>>**

Pos	Teilenummer	Benennung	Bemerkung	St	Modellangabe
	95B 867 106 AF OS2	Achatgrau			+VD,+VG,+FB
(1)	95B 867 106 AF	Türverkleidung	/R	1	I3L4/3L5/3PB
					I3PE/3PH/4AK
					I4AP/9MB/9VK
		Slush			
	95B 867 106 AF HWO	Schwarz/Luxorbeige			+VX,+VZ
(1)	95B 867 105 AK	Türverkleidung	/L	1	I3L4/3PH/3PN
					I9MB/9VK
		Slush			
	95B 867 105 AK DK4	Schwarz			+VC,+VJ,+VF,
					+VI,+VU,+FA
	95B 867 105 AK DM5	Luxorbeige			+VE,+VH,+FC
	95B 867 105 AK OS2	Achatgrau			+VD,+VG,+FB
(1)	95B 867 105 AK	Türverkleidung	/L	1	I3L4/3PH/3PN
					I4AK/4AP/9MB
					I9VK
		Slush			
	95B 867 105 AK HWO	Schwarz/Luxorbeige			+VX,+VZ
(1)	95B 867 106 AK	Türverkleidung	/R	1	I3L6/3PJ/3PN
					I9MB/9VK
		Slush			
	95B 867 106 AK DK4	Schwarz			+VC,+VJ,+VF,
					+VI,+VU,+FA
	95B 867 106 AK DM5	Luxorbeige			+VE,+VH,+FC
	95B 867 106 AK OS2	Achatgrau			+VD,+VG,+FB
(1)	95B 867 106 AK	Türverkleidung	/R	1	I3L6/3PJ/3PN
					I4AK/4AP/9MB
					I9VK
		Slush			
	95B 867 106 AK HWO	Schwarz/Luxorbeige			+VX,+VZ
(1)	95B 867 105 AP	Türverkleidung	/L	1	I3L3/3L5/3L6
					I3PB/3PE/3PJ
					I9MB/9VL
		Slush			
	95B 867 105 AP DK4	Schwarz			+VC,+VJ,+VF,
					+VI,+VU,+FA
	95B 867 105 AP DM5	Luxorbeige			+VE,+VH,+FC
	95B 867 105 AP OS2	Achatgrau			+VD,+VG,+FB
(1)	95B 867 105 AP	Türverkleidung	/L	1	I3L5/3L6/3PB
					I3PE/3PJ/4AK
					I4AP/9MB/9VL
		Slush			
	95B 867 105 AP HWO	Schwarz/Luxorbeige			+VX,+VZ
(1)	95B 867 106 AP	Türverkleidung	/R	1	I3L3/3L4/3L5
					I3PB/3PE/3PH
					I9MB/9VL
		Slush			
	95B 867 106 AP DK4	Schwarz			+VC,+VJ,+VF,
					+VI,+VU,+FA
	95B 867 106 AP DM5	Luxorbeige			+VE,+VH,+FC
	95B 867 106 AP OS2	Achatgrau			+VD,+VG,+FB
(1)	95B 867 106 AP	Türverkleidung	/R	1	I3L4/3L5/3PB
					I3PE/3PH/4AK
					I4AP/9MB/9VL
		Slush			
	95B 867 106 AP HWO	Schwarz/Luxorbeige			+VX,+VZ
(1)	95B 867 105 AT	Türverkleidung	/L	1	I3L4/3PH/3PN
					I9MB/9VL
		Slush			
	95B 867 105 AT DK4	Schwarz			+VC,+VJ,+VF,
					+VI,+VU,+FA
	95B 867 105 AT DM5	Luxorbeige			+VE,+VH,+FC
	95B 867 105 AT OS2	Achatgrau			+VD,+VG,+FB

Modell: 95B **Laufzeit: 2014>>**

Pos	Teilenummer	Benennung	Bemerkung	St	Modellangabe
(1)	95B 867 105 AT	Türverkleidung	/L	1	I3L4/3PH/3PN I4AK/4AP/9MB I9VL
		Slush			
	95B 867 105 AT HWO	Schwarz/Luxorbeige			+VX,+VZ
(1)	95B 867 106 AT	Türverkleidung	/R	1	I3L6/3PJ/3PN I9MB/9VL
		Slush			
	95B 867 106 AT DK4	Schwarz			+VC,+VJ,+VF, +VI,+VU,+FA
	95B 867 106 AT DM5	Luxorbeige			+VE,+VH,+FC
	95B 867 106 AT OS2	Achatgrau			+VD,+VG,+FB
(1)	95B 867 106 AT	Türverkleidung	/R	1	I3L6/3PJ/3PN I4AK/4AP/9MB I9VL
		Slush			
	95B 867 106 AT HWO	Schwarz/Luxorbeige			+VX,+VZ
(1)	95B 867 105 BD	Türverkleidung	/L	1	I3L3/3L5/3L6 I3PB/3PE/3PJ I9MB/9VJ
		Slush			
	95B 867 105 BD DK4	Schwarz			+VC,+VJ,+VF, +VI,+VU,+FA
	95B 867 105 BD DM5	Luxorbeige			+VE,+VH,+FC
	95B 867 105 BD OS2	Achatgrau			+VD,+VG,+FB
(1)	95B 867 105 BD	Türverkleidung	/L	1	I3L5/3L6/3PB I3PE/3PJ/4AK I4AP/9MB/9VJ
		Slush			
	95B 867 105 BD HWO	Schwarz/Luxorbeige			+VX,+VZ
(1)	95B 867 106 BD	Türverkleidung	/R	1	I3L3/3L4/3L5 I3PB/3PE/3PH I9MB/9VJ
		Slush			
	95B 867 106 BD DK4	Schwarz			+VC,+VJ,+VF, +VI,+VU,+FA
	95B 867 106 BD DM5	Luxorbeige			+VE,+VH,+FC
	95B 867 106 BD OS2	Achatgrau			+VD,+VG,+FB
(1)	95B 867 106 BD	Türverkleidung	/R	1	I3L4/3L5/3PB I3PE/3PH/4AK I4AP/9MB/9VJ
		Slush			
	95B 867 106 BD HWO	Schwarz/Luxorbeige			+VX,+VZ
(1)	95B 867 105 BH	Türverkleidung	/L	1	I3L4/3PH/3PN I9MB/9VJ
		Slush			
	95B 867 105 BH DK4	Schwarz			+VC,+VJ,+VF, +VI,+VU,+FA
	95B 867 105 BH DM5	Luxorbeige			+VE,+VH,+FC
	95B 867 105 BH OS2	Achatgrau			+VD,+VG,+FB
(1)	95B 867 105 BH	Türverkleidung	/L	1	I3L4/3PH/3PN I4AK/4AP/9MB I9VJ
		Slush			
	95B 867 105 BH HWO	Schwarz/Luxorbeige			+VX,+VZ
(1)	95B 867 106 BH	Türverkleidung	/R	1	I3L6/3PJ/3PN I9MB/9VJ
		Slush			
	95B 867 106 BH DK4	Schwarz			+VC,+VJ,+VF, +VI,+VU,+FA
	95B 867 106 BH DM5	Luxorbeige			+VE,+VH,+FC
	95B 867 106 BH OS2	Achatgrau			+VD,+VG,+FB
(1)	95B 867 106 BH	Türverkleidung	/R	1	I3L6/3PJ/3PN

Modell: 95B **Laufzeit: 2014>>**

Pos	Teilenummer	Benennung	Bemerkung	St	Modellangabe
					I4AK/4AP/9MB
					I9VJ
		Slush			
	95B 867 106 BH HWO	Schwarz/Luxorbeige			+VX,+VZ
2	95B 867 173	Armlehne	/LL /L	1	IL0L/3LD
		Kunstleder			
	95B 867 173 1D0	Schwarz			+VC
	95B 867 173 2E0	Luxorbeige			+VE,+VX
	95B 867 173 OW7	Achatgrau			+VD
(2)	95B 867 174	Armlehne	/LL /R	1	IL0L/3LD
		Kunstleder			
	95B 867 174 1D0	Schwarz			+VC
	95B 867 174 2E0	Luxorbeige			+VE,+VX
	95B 867 174 OW7	Achatgrau			+VD
(2)	95B 867 173 C	Armlehne	/RL /L	1	IL0R/3LD
		Kunstleder			
	95B 867 173 C 1D0	Schwarz			+VC
	95B 867 173 C 2E0	Luxorbeige			+VE,+VX
	95B 867 173 C OW7	Achatgrau			+VD
(2)	95B 867 174 C	Armlehne	/RL /R	1	IL0R/3LD
		Kunstleder			
	95B 867 174 C 1D0	Schwarz			+VC
	95B 867 174 C 2E0	Luxorbeige			+VE,+VX
	95B 867 174 C OW7	Achatgrau			+VD
(2)	95B 867 173 A	Armlehne	/LL /L	1	IL0L/3LE
		Lederpaket			
	95B 867 173 A A11	Schwarz			+VF
	95B 867 173 A 7J0	Luxorbeige			+VZ,+VH
	95B 867 173 A OA1	Achatgrau			+VG
	95B 867 173 A HAO	Schwarz/Sattelbraun			+VJ
	95B 867 173 A HBO	Schwarz/Carrerarot			+VI,+VU
(2)	95B 867 174 A	Armlehne	/LL /R	1	IL0L/3LE
		Lederpaket			
	95B 867 174 A A11	Schwarz			+VF
	95B 867 174 A 7J0	Luxorbeige			+VZ,+VH
	95B 867 174 A OA1	Achatgrau			+VG
	95B 867 174 A HAO	Schwarz/Sattelbraun			+VJ
	95B 867 174 A HBO	Schwarz/Carrerarot			+VI,+VU
(2)	95B 867 173 D	Armlehne	/RL /L	1	IL0R/3LE
		Lederpaket			
	95B 867 173 D A11	Schwarz			+VF
	95B 867 173 D 7J0	Luxorbeige			+VZ,+VH
	95B 867 173 D OA1	Achatgrau			+VG
	95B 867 173 D HAO	Schwarz/Sattelbraun			+VJ
	95B 867 173 D HBO	Schwarz/Carrerarot			+VI,+VU
(2)	95B 867 174 D	Armlehne	/RL /R	1	IL0R/3LE
		Lederpaket			
	95B 867 174 D A11	Schwarz			+VF
	95B 867 174 D 7J0	Luxorbeige			+VZ,+VH
	95B 867 174 D OA1	Achatgrau			+VG
	95B 867 174 D HAO	Schwarz/Sattelbraun			+VJ
	95B 867 174 D HBO	Schwarz/Carrerarot			+VI,+VU
(2)	95B 867 173 P	Armlehne	/LL /L	1	IL0L/3LS/4AH
		Alcantara			
	95B 867 173 P 2W0	Schwarz			+FA
	95B 867 173 P OU5	Achatgrau			+FB
	95B 867 173 P 9U1	luxorbeige			+FC
(2)	95B 867 174 P	Armlehne	/LL /R	1	IL0L/3LS/4AH
		Alcantara			
	95B 867 174 P 2W0	Schwarz			+FA
	95B 867 174 P OU5	Achatgrau			+FB
	95B 867 174 P 9U1	luxorbeige			+FC
(2)	95B 867 173 Q	Armlehne	/RL /L	1	IL0R/3LS/4AH

Modell: 95B **Laufzeit: 2014>>**

Pos	Teilenummer	Benennung	Bemerkung	St	Modellangabe
		Alcantara			
	95B 867 173 Q 2W0	Schwarz			+FA
	95B 867 173 Q OU5	Achatgrau			+FB
	95B 867 173 Q 9U1	luxorbeige			+FC
(2)	95B 867 174 Q	Armlehne	/RL /R	1	IL0R/3LS/4AH
		Alcantara			
	95B 867 174 Q 2W0	Schwarz			+FA
	95B 867 174 Q OU5	Achatgrau			+FB
	95B 867 174 Q 9U1	luxorbeige			+FC
3	N 911 809 01	Linsenschraube		2	
		M5X20-W			
4	N 907 758 01	Blechschraube		1	
		ST4,8X19-F			
5	N 106 213 01	Spreizmutter		1	
		5,0-F			

Bildtafel: 808-10

PORSCHE

Modell: 95B **Laufzeit:** 2014>>

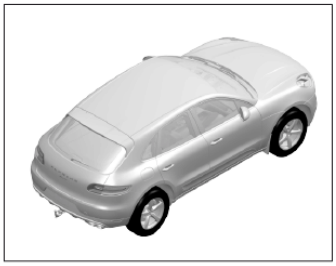

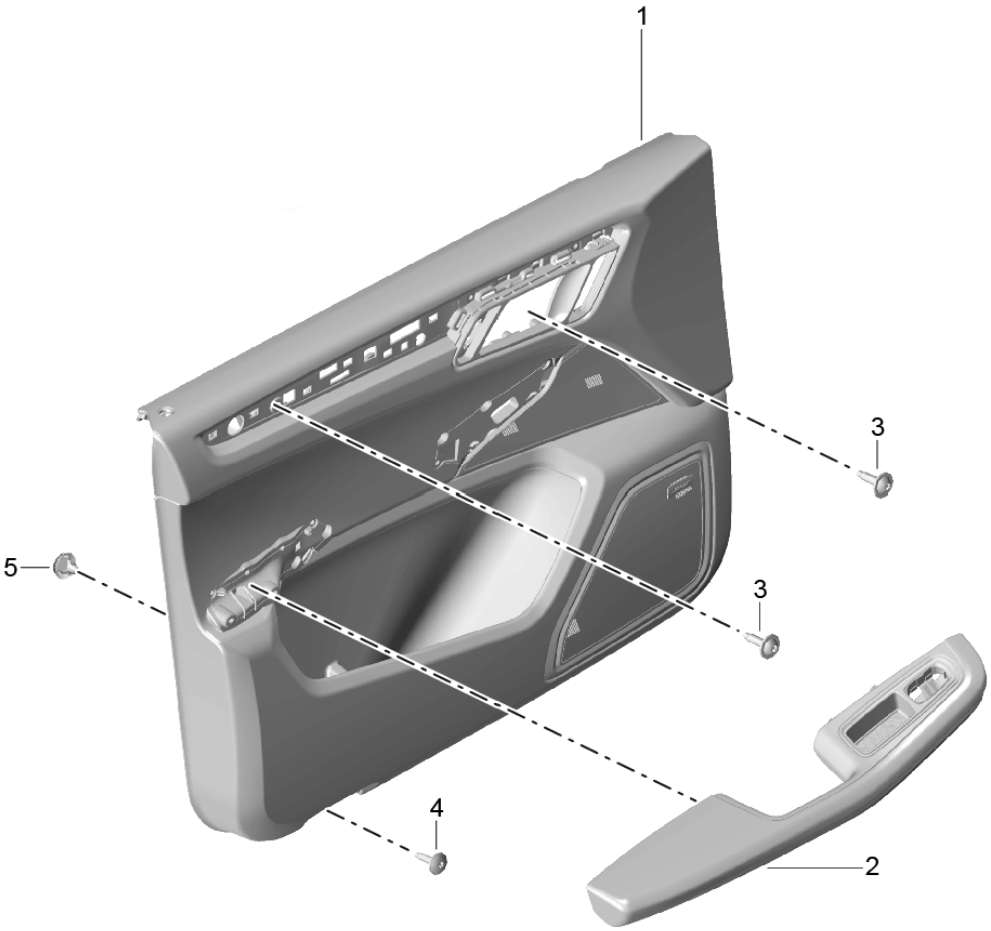

Bildtafel: 808-10

PORSCHE

Modell: 95B **Laufzeit: 2014>>**

Pos	Teilenummer	Benennung	Bemerkung	St	Modellangabe
		Türverkleidung			I3LH/3LM
		vorn			
		Leder			
1	95B 867 011 BM	Türverkleidung	/L	1	I3LH/3L3/3PB
					I3PE/3PJ/8RV
					I9MA/9VK
		Leder			
	95B 867 011 BM A11	Schwarz			+VK
	95B 867 011 BM 7J0	Luxorbeige			+VM
	95B 867 011 BM OA1	Achatgrau			+VL
	95B 867 011 BM OK6	Sattelbraun			+VN
	95B 867 011 BM HHX	Schwarz/Karminrot			+FN
	95B 867 011 BM HAG	schwarz/rhodiumsilber			+FK
(1)	95B 867 012 BM	Türverkleidung	/R	1	I3LH/3L3/3PB
					I3PE/3PJ/8RV
					I9MA/9VK
		Leder			
	95B 867 012 BM A11	Schwarz			+VK
	95B 867 012 BM 7J0	Luxorbeige			+VM
	95B 867 012 BM OA1	Achatgrau			+VL
	95B 867 012 BM OK6	Sattelbraun			+VN
	95B 867 012 BM HHX	Schwarz/Karminrot			+FN
	95B 867 012 BM HAG	schwarz/rhodiumsilber			+FK
(1)	95B 867 011 AH	Türverkleidung	/L	1	I3LM/3L3/3PB
					I3PE/3PJ/9MA
					I9VK
		Naturleder			
	95B 867 011 AH 6J0	espresso			+VR
(1)	95B 867 012 AH	Türverkleidung	/R	1	I3LM/3L3/3PB
					I3PE/3PH/9MA
					I9VK
		Naturleder			
	95B 867 012 AH 6J0	espresso			+VR
(1)	95B 867 011 BN	Türverkleidung	/L	1	I3LH/3PH/3PN
					I8RV/9MA/9VK
		Leder			
	95B 867 011 BN A11	Schwarz			+VK
	95B 867 011 BN 7J0	Luxorbeige			+VM
	95B 867 011 BN OA1	Achatgrau			+VL
	95B 867 011 BN OK6	Sattelbraun			+VN
	95B 867 011 BN HHX	Schwarz/Karminrot			+FN
	95B 867 011 BN HAG	schwarz/rhodiumsilber			+FK
(1)	95B 867 012 BN	Türverkleidung	/R	1	I3LH/3PH/3PN
					I8RV/9MA/9VK
		Leder			
	95B 867 012 BN A11	Schwarz			+VK
	95B 867 012 BN 7J0	Luxorbeige			+VM
	95B 867 012 BN OA1	Achatgrau			+VL
	95B 867 012 BN OK6	Sattelbraun			+VN
	95B 867 012 BN HHX	Schwarz/Karminrot			+FN
	95B 867 012 BN HAG	schwarz/rhodiumsilber			+FK
(1)	95B 867 011 AM	Türverkleidung	/L	1	I3LM/3PH/3PN
					I9MA/9VK
		Naturleder			
	95B 867 011 AM 6J0	espresso			+VR
(1)	95B 867 012 AM	Türverkleidung	/R	1	I3LM/3PJ/3PN
					I9MA/9VK
		Naturleder			
	95B 867 012 AM 6J0	espresso			+VR
(1)	95B 867 011 BP	Türverkleidung	/L	1	I3LH/3L3/3PB
					I3PE/3PJ/9MA
					I9VL
		Leder			

Bildtafel: 808-10

Modell: 95B **Laufzeit: 2014>>**

Pos	Teilenummer	Benennung	Bemerkung	St	Modellangabe
	95B 867 011 BP A11	Schwarz			+VK
	95B 867 011 BP 7J0	Luxorbeige			+VM
	95B 867 011 BP OA1	Achatgrau			+VL
	95B 867 011 BP OK6	Sattelbraun			+VN
	95B 867 011 BP HHX	Schwarz/Karminrot			+FN
	95B 867 011 BP HAG	schwarz/rhodiumsilber			+FK
(1)	95B 867 012 BP	Türverkleidung	/R	1	I3LH/3L3/3PB I3PE/3PJ/9MA I9VL
		Leder			
	95B 867 012 BP A11	Schwarz			+VK
	95B 867 012 BP 7J0	Luxorbeige			+VM
	95B 867 012 BP OA1	Achatgrau			+VL
	95B 867 012 BP OK6	Sattelbraun			+VN
	95B 867 012 BP HHX	Schwarz/Karminrot			+FN
	95B 867 012 BP HAG	schwarz/rhodiumsilber			+FK
(1)	95B 867 011 AR	Türverkleidung	/L	1	I3LM/3L3/3PB I3PE/3PJ/9MA I9VL
		Naturleder			
	95B 867 011 AR 6J0	espresso			+VR
(1)	95B 867 012 AR	Türverkleidung	/R	1	I3LM/3L3/3PB I3PE/3PH/9MA I9VL
		Naturleder			
	95B 867 012 AR 6J0	espresso			+VR
(1)	95B 867 011 BQ	Türverkleidung	/L	1	I3LH/3PH/3PN I9MA/9VL
		Leder			
	95B 867 011 BQ A11	Schwarz			+VK
	95B 867 011 BQ 7J0	Luxorbeige			+VM
	95B 867 011 BQ OA1	Achatgrau			+VL
	95B 867 011 BQ OK6	Sattelbraun			+VN
	95B 867 011 BQ HHX	Schwarz/Karminrot			+FN
	95B 867 011 BQ HAG	schwarz/rhodiumsilber			+FK
(1)	95B 867 012 BQ	Türverkleidung	/R	1	I3LH/3PH/3PN I9MA/9VL
		Leder			
	95B 867 012 BQ A11	Schwarz			+VK
	95B 867 012 BQ 7J0	Luxorbeige			+VM
	95B 867 012 BQ OA1	Achatgrau			+VL
	95B 867 012 BQ OK6	Sattelbraun			+VN
	95B 867 012 BQ HHX	Schwarz/Karminrot			+FN
	95B 867 012 BQ HAG	schwarz/rhodiumsilber			+FK
(1)	95B 867 011 BB	Türverkleidung	/L	1	I3LM/3PH/3PN I9MA/9VL
		Naturleder			
	95B 867 011 BB 6J0	espresso			+VR
(1)	95B 867 012 BB	Türverkleidung	/R	1	I3LM/3PJ/3PN I9MA/9VL
		Naturleder			
	95B 867 012 BB 6J0	espresso			+VR
(1)	95B 867 011 BE	Türverkleidung	/L	1	I3LH/3L3/3PB I3PE/3PJ/9MA I9VJ
		Leder			
	95B 867 011 BE A11	Schwarz			+VK
	95B 867 011 BE 7J0	Luxorbeige			+VM
	95B 867 011 BE OA1	Achatgrau			+VL
	95B 867 011 BE OK6	Sattelbraun			+VN
(1)	95B 867 011 BR	Türverkleidung	/L	1	I3LH/3L3/3PB I3PE/3PJ/9MA I9VJ

Modell: 95B **Laufzeit: 2014>>**

Pos	Teilenummer	Benennung	Bemerkung	St	Modellangabe
		Leder			
	95B 867 011 BR A11	Schwarz			+VK
	95B 867 011 BR 7J0	Luxorbeige			+VM
	95B 867 011 BR OA1	Achatgrau			+VL
	95B 867 011 BR OK6	Sattelbraun			+VN
	95B 867 011 BR HHX	Schwarz/Karminrot			+FN
	95B 867 011 BR HAG	schwarz/rhodiumsilber			+FK
(1)	95B 867 012 BR	Türverkleidung	/R	1	I3LH/3L3/3PB I3PE/3PJ/9MA I9VJ
		Leder			
	95B 867 012 BR A11	Schwarz			+VK
	95B 867 012 BR 7J0	Luxorbeige			+VM
	95B 867 012 BR OA1	Achatgrau			+VL
	95B 867 012 BR OK6	Sattelbraun			+VN
	95B 867 012 BR HHX	Schwarz/Karminrot			+FN
	95B 867 012 BR HAG	schwarz/rhodiumsilber			+FK
(1)	95B 867 011 BF	Türverkleidung	/L	1	I3LM/3L3/3PB I3PE/3PJ/9MA I9VJ
		Naturleder			
	95B 867 011 BF 6J0	espresso			+VR
(1)	95B 867 012 BF	Türverkleidung	/R	1	I3LM/3L3/3PB I3PE/3PH/9MA I9VJ
		Naturleder			
	95B 867 012 BF 6J0	espresso			+VR
(1)	95B 867 011 BS	Türverkleidung	/L	1	I3LH/3PH/3PN I9MA/9VJ
		Leder			
	95B 867 011 BS A11	Schwarz			+VK
	95B 867 011 BS 7J0	Luxorbeige			+VM
	95B 867 011 BS OA1	Achatgrau			+VL
	95B 867 011 BS OK6	Sattelbraun			+VN
	95B 867 011 BS HHX	Schwarz/Karminrot			+FN
	95B 867 011 BS HAG	schwarz/rhodiumsilber			+FK
(1)	95B 867 012 BS	Türverkleidung	/R	1	I3LH/3PH/3PN I9MA/9VJ
		Leder			
	95B 867 012 BS A11	Schwarz			+VK
	95B 867 012 BS 7J0	Luxorbeige			+VM
	95B 867 012 BS OA1	Achatgrau			+VL
	95B 867 012 BS OK6	Sattelbraun			+VN
	95B 867 012 BS HHX	Schwarz/Karminrot			+FN
	95B 867 012 BS HAG	schwarz/rhodiumsilber			+FK
(1)	95B 867 011 BK	Türverkleidung	/L	1	I3LM/3PH/3PN I9MA/9VJ
		Naturleder			
	95B 867 011 BK 6J0	espresso			+VR
(1)	95B 867 012 BK	Türverkleidung	/R	1	I3LM/3PJ/3PN I9MA/9VJ
		Naturleder			
	95B 867 012 BK 6J0	espresso			+VR
(1)	95B 867 105 BM	Türverkleidung	/L	1	I3LH/3L3/3PB I3PE/3PJ/8RV I9MB/9VK
		Leder			
	95B 867 105 BM A11	Schwarz			+VK
	95B 867 105 BM 7J0	Luxorbeige			+VM
	95B 867 105 BM OA1	Achatgrau			+VL
	95B 867 105 BM OK6	Sattelbraun			+VN
	95B 867 105 BM HHX	Schwarz/Karminrot			+FN
	95B 867 105 BM HAG	schwarz/rhodiumsilber			+FK

Bildtafel: 808-10

Modell: 95B **Laufzeit: 2014>>**

Pos	Teilenummer	Benennung	Bemerkung	St	Modellangabe
(1)	95B 867 106 BM	Türverkleidung	/R	1	I3LH/3L4/3L5
					I3PB/3PE/3PH
					I9MB/9VK
		Leder			
	95B 867 106 BM A11	Schwarz			+VK
	95B 867 106 BM 7J0	Luxorbeige			+VM
	95B 867 106 BM OA1	Achatgrau			+VL
	95B 867 106 BM OK6	Sattelbraun			+VN
	95B 867 106 BM HHX	Schwarz/Karminrot			+FN
	95B 867 106 BM HAG	schwarz/rhodiumsilber			+FK
(1)	95B 867 105 AH	Türverkleidung	/L	1	I3LM/3L3/3PB
					I3PE/3PJ/9MB
					I9VK
		Naturleder			
	95B 867 105 AH 6J0	espresso			+VR
(1)	95B 867 106 AH	Türverkleidung	/R	1	I3LM/3L3/3PB
					I3PE/3PH/9MB
					I9VK
		Naturleder			
	95B 867 106 AH 6J0	espresso			+VR
(1)	95B 867 105 BN	Türverkleidung	/L	1	I3LH/3PH/3PN
					I8RV/9MB/9VK
		Leder			
	95B 867 105 BN A11	Schwarz			+VK
	95B 867 105 BN 7J0	Luxorbeige			+VM
	95B 867 105 BN OA1	Achatgrau			+VL
	95B 867 105 BN OK6	Sattelbraun			+VN
	95B 867 105 BN HHX	Schwarz/Karminrot			+FN
	95B 867 105 BN HAG	schwarz/rhodiumsilber			+FK
(1)	95B 867 106 BN	Türverkleidung	/R	1	I3LH/3L6/3PJ
					I3PN/9MB/9VK
		Leder			
	95B 867 106 BN A11	Schwarz			+VK
	95B 867 106 BN 7J0	Luxorbeige			+VM
	95B 867 106 BN OA1	Achatgrau			+VL
	95B 867 106 BN OK6	Sattelbraun			+VN
	95B 867 106 BN HHX	Schwarz/Karminrot			+FN
	95B 867 106 BN HAG	schwarz/rhodiumsilber			+FK
(1)	95B 867 105 AM	Türverkleidung	/L	1	I3LM/3PH/3PN
					I9MB/9VK
		Naturleder			
	95B 867 105 AM 6J0	espresso			+VR
(1)	95B 867 106 AM	Türverkleidung	/R	1	I3LM/3PJ/3PN
					I9MB/9VK
		Naturleder			
	95B 867 106 AM 6J0	espresso			+VR
(1)	95B 867 105 BP	Türverkleidung	/L	1	I3LH/3L3/3PB
					I3PE/3PJ/9MB
					I9VL
		Leder			
	95B 867 105 BP A11	Schwarz			+VK
	95B 867 105 BP 7J0	Luxorbeige			+VM
	95B 867 105 BP OA1	Achatgrau			+VL
	95B 867 105 BP OK6	Sattelbraun			+VN
	95B 867 105 BP HHX	Schwarz/Karminrot			+FN
	95B 867 105 BP HAG	schwarz/rhodiumsilber			+FK
(1)	95B 867 106 BP	Türverkleidung	/R	1	I3LH/3L3/3PB
					I3PE/3PJ/9MB
					I9VL
		Leder			
	95B 867 106 BP A11	Schwarz			+VK
	95B 867 106 BP 7J0	Luxorbeige			+VM
	95B 867 106 BP OA1	Achatgrau			+VL

Modell: 95B **Laufzeit: 2014>>**

Pos	Teilenummer	Benennung	Bemerkung	St	Modellangabe
	95B 867 106 BP OK6	Sattelbraun			+VN
	95B 867 106 BP HHX	Schwarz/Karminrot			+FN
	95B 867 106 BP HAG	schwarz/rhodiumsilber			+FK
(1)	95B 867 105 AR	Türverkleidung	/L	1	I3LM/3L3/3PB
					I3PE/3PJ/9MB
					I9VL
		Naturleder			
	95B 867 105 AR 6J0	espresso			+VR
(1)	95B 867 106 AR	Türverkleidung	/R	1	I3LM/3L3/3PB
					I3PE/3PH/9MB
					I9VL
		Naturleder			
	95B 867 106 AR 6J0	espresso			+VR
(1)	95B 867 105 BQ	Türverkleidung	/L	1	I3LH/3PH/3PN
					I9MB/9VL
		Leder			
	95B 867 105 BQ A11	Schwarz			+VK
	95B 867 105 BQ 7J0	Luxorbeige			+VM
	95B 867 105 BQ OA1	Achatgrau			+VL
	95B 867 105 BQ OK6	Sattelbraun			+VN
	95B 867 105 BQ HHX	Schwarz/Karminrot			+FN
	95B 867 105 BQ HAG	schwarz/rhodiumsilber			+FK
(1)	95B 867 106 BQ	Türverkleidung	/R	1	I3LH/3PH/3PN
					I9MB/9VL
		Leder			
	95B 867 106 BQ A11	Schwarz			+VK
	95B 867 106 BQ 7J0	Luxorbeige			+VM
	95B 867 106 BQ OA1	Achatgrau			+VL
	95B 867 106 BQ OK6	Sattelbraun			+VN
	95B 867 106 BQ HHX	Schwarz/Karminrot			+FN
	95B 867 106 BQ HAG	schwarz/rhodiumsilber			+FK
(1)	95B 867 105 BB	Türverkleidung	/L	1	I3LM/3PH/3PN
					I9MB/9VL
		Naturleder			
	95B 867 105 BB 6J0	espresso			+VR
(1)	95B 867 106 BB	Türverkleidung	/R	1	I3LM/3PJ/3PN
					I9MB/9VL
		Naturleder			
	95B 867 106 BB 6J0	espresso			+VR
(1)	95B 867 105 BR	Türverkleidung	/L	1	I3LH/3L3/3PB
					I3PE/3PH/9MB
					I9VJ
		Leder			
	95B 867 105 BR A11	Schwarz			+VK
	95B 867 105 BR 7J0	Luxorbeige			+VM
	95B 867 105 BR OA1	Achatgrau			+VL
	95B 867 105 BR OK6	Sattelbraun			+VN
	95B 867 105 BR HHX	Schwarz/Karminrot			+FN
	95B 867 105 BR HAG	schwarz/rhodiumsilber			+FK
(1)	95B 867 106 BR	Türverkleidung	/R	1	I3LH/3L3/3PB
					I3PE/3PH/9MB
					I9VJ
		Leder			
	95B 867 106 BR A11	Schwarz			+VK
	95B 867 106 BR 7J0	Luxorbeige			+VM
	95B 867 106 BR OA1	Achatgrau			+VL
	95B 867 106 BR OK6	Sattelbraun			+VN
	95B 867 106 BR HHX	Schwarz/Karminrot			+FN
	95B 867 106 BR HAG	schwarz/rhodiumsilber			+FK
(1)	95B 867 105 BF	Türverkleidung	/L	1	I3LM/3L3/3PB
					I3PE/3PJ/9MB
					I9VJ
		Naturleder			

Bildtafel: 808-10

PORSCHE

Modell: 95B **Laufzeit: 2014>>**

Pos	Teilenummer	Benennung	Bemerkung	St	Modellangabe
	95B 867 105 BF 6J0	espresso			+VR
(1)	95B 867 106 BF	Türverkleidung	/R	1	I3LM/3L3/3PB
					I3PE/3PH/9MB
					I9VJ
		Naturleder			
	95B 867 106 BF 6J0	espresso			+VR
(1)	95B 867 105 BS	Türverkleidung	/L	1	I3LH/3PH/3PN
					I9MB/9VJ
		Leder			
	95B 867 105 BS A11	Schwarz			+VK
	95B 867 105 BS 7J0	Luxorbeige			+VM
	95B 867 105 BS OA1	Achatgrau			+VL
	95B 867 105 BS OK6	Sattelbraun			+VN
	95B 867 105 BS HHX	Schwarz/Karminrot			+FN
	95B 867 105 BS HAG	schwarz/rhodiumsilber			+FK
(1)	95B 867 106 BS	Türverkleidung	/R	1	I3LH/3PH/3PN
					I9MB/9VJ
		Leder			
	95B 867 106 BS A11	Schwarz			+VK
	95B 867 106 BS 7J0	Luxorbeige			+VM
	95B 867 106 BS OA1	Achatgrau			+VL
	95B 867 106 BS OK6	Sattelbraun			+VN
	95B 867 106 BS HHX	Schwarz/Karminrot			+FN
	95B 867 106 BS HAG	schwarz/rhodiumsilber			+FK
(1)	95B 867 105 BK	Türverkleidung	/L	1	I3LM/3PH/3PN
					I9MB/9VJ
		Naturleder			
	95B 867 105 BK 6J0	espresso			+VR
(1)	95B 867 106 BK	Türverkleidung	/R	1	I3LM/3PH/3PN
					I9MB/9VJ
		Naturleder			
	95B 867 106 BK 6J0	espresso			+VR
2	95B 867 173 A	Armlehne	/LL /L	1	IL0L/3LH
		Leder			
	95B 867 173 A A11	Schwarz			+VK
	95B 867 173 A 7J0	Luxorbeige			+VM,+VZ
	95B 867 173 A OA1	Achatgrau			+VL
	95B 867 173 A OK6	Sattelbraun			+VN
	95B 867 173 A HHX	Schwarz/Karminrot			+FN
	95B 867 173 A HAG	schwarz/rhodiumsilber			+FK
2	95B 867 174 A	Armlehne	/LL /R	1	IL0L/3LH
		Leder			
	95B 867 174 A A11	Schwarz			+VK
	95B 867 174 A 7J0	Luxorbeige			+VM,+VZ
	95B 867 174 A OA1	Achatgrau			+VL
	95B 867 174 A OK6	Sattelbraun			+VN
	95B 867 174 A HHX	Schwarz/Karminrot			+FN
	95B 867 174 A HAG	schwarz/rhodiumsilber			+FK
(2)	95B 867 173 D	Armlehne	/RL /L	1	IL0R/3LH
		Leder			
	95B 867 173 D A11	Schwarz			+VK
	95B 867 173 D 7J0	Luxorbeige			+VM,+VZ
	95B 867 173 D OA1	Achatgrau			+VL
	95B 867 173 D OK6	Sattelbraun			+VN
	95B 867 173 D HHX	Schwarz/Karminrot			+FN
	95B 867 173 D HAG	schwarz/rhodiumsilber			+FK
(2)	95B 867 174 D	Armlehne	/RL /R	1	IL0R/3LH
		Leder			
	95B 867 174 D A11	Schwarz			+VK
	95B 867 174 D 7J0	Luxorbeige			+VM,+VZ
	95B 867 174 D OA1	Achatgrau			+VL
	95B 867 174 D OK6	Sattelbraun			+VN
	95B 867 174 D HHX	Schwarz/Karminrot			+FN

Bildtafel: 808-10

PORSCHE

Modell: 95B **Laufzeit:** 2014>>

Pos	Teilenummer	Benennung	Bemerkung	St	Modellangabe
	95B 867 174 D HAG	schwarz/rhodiumsilber			+FK
(2)	95B 867 173 B	Armlehne Leder Natur	/L	1	IL0L/3LM
	95B 867 173 B 6J0	espresso			+VR
(2)	95B 867 174 B	Armlehne Leder Natur	/R	1	IL0L/3LM
	95B 867 174 B 6J0	espresso			+VR
(2)	95B 867 173 E	Armlehne Leder Natur	/L	1	IL0R/3LM
	95B 867 173 E 6J0	espresso			+VR
(2)	95B 867 174 E	Armlehne Leder Natur	/R	1	IL0R/3LM
	95B 867 174 E 6J0	espresso			+VR
3	N 911 809 01	Linsenschraube M5X20-W		2	
4	N 907 758 01	Blechschraube ST4,8X19-F		1	
5	N 106 213 01	Spreizmutter 5,0-F		1	

Bildtafel: 808-20

PORSCHE

Modell: 95B **Laufzeit:** 2014>>

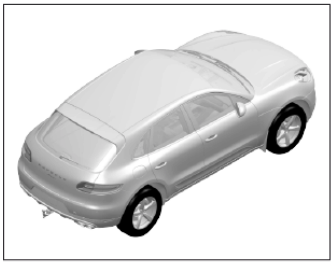

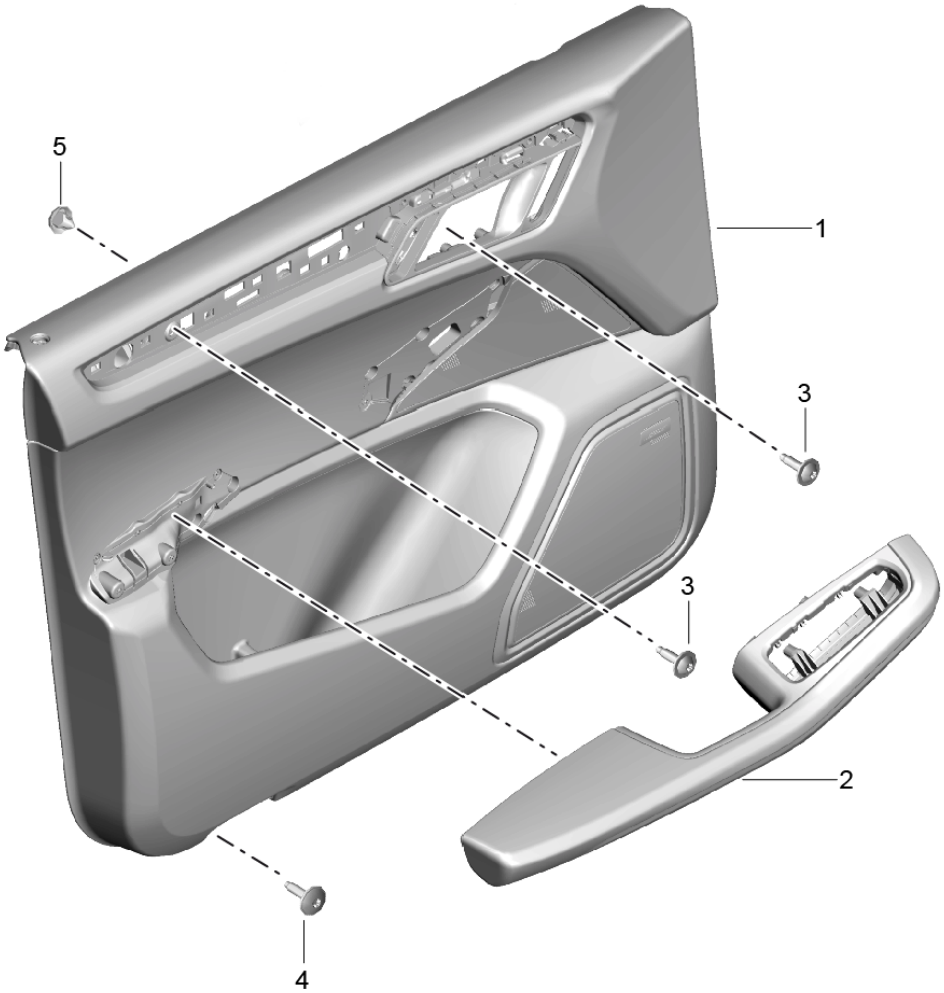

Modell: 95B **Laufzeit: 2014>>**

Pos	Teilenummer	Benennung	Bemerkung	St	Modellangabe
		Türverkleidung			I3LT
		vorn			
		Leder			
		bicolor			
1	95B 867 011 AJ	Türverkleidung	/L	1	I3LT/3L3/3PB
					I3PE/3PJ/9MA
					I9VK
		Leder			
		bicolor			
	95B 867 011 AJ CDR	Schwarz/Carrerarot			+VO
	95B 867 011 AJ CDS	Achatgrau/Kieselgrau			+VQ
	95B 867 011 AJ CDT	Sattelbraun/Luxorbeige			+VP
(1)	95B 867 012 AJ	Türverkleidung	/R	1	I3LT/3L3/3PB
					I3PE/3PH/9MA
					I9VK
		Leder			
		bicolor			
	95B 867 012 AJ CDR	Schwarz/Carrerarot			+VO
	95B 867 012 AJ CDS	Achatgrau/Kieselgrau			+VQ
	95B 867 012 AJ CDT	Sattelbraun/Luxorbeige			+VP
(1)	95B 867 011 AN	Türverkleidung	/L	1	I3LT/3PH/3PN
					I9MA/9VK
		Leder			
		bicolor			
	95B 867 011 AN CDR	Schwarz/Carrerarot			+VO
	95B 867 011 AN CDS	Achatgrau/Kieselgrau			+VQ
	95B 867 011 AN CDT	Sattelbraun/Luxorbeige			+VP
(1)	95B 867 012 AN	Türverkleidung	/R	1	I3LT/3PJ/3PN
					I9MA/9VK
		Leder			
		bicolor			
	95B 867 012 AN CDR	Schwarz/Carrerarot			+VO
	95B 867 012 AN CDS	Achatgrau/Kieselgrau			+VQ
	95B 867 012 AN CDT	Sattelbraun/Luxorbeige			+VP
(1)	95B 867 011 AS	Türverkleidung	/L	1	I3LT/3L3/3PB
					I3PE/3PJ/9MA
					I9VL
		Leder			
		bicolor			
	95B 867 011 AS CDR	Schwarz/Carrerarot			+VO
	95B 867 011 AS CDS	Achatgrau/Kieselgrau			+VQ
	95B 867 011 AS CDT	Sattelbraun/Luxorbeige			+VP
(1)	95B 867 012 AS	Türverkleidung	/R	1	I3LT/3L3/3PB
					I3PE/3PH/9MA
					I9VL
		Leder			
		bicolor			
	95B 867 012 AS CDR	Schwarz/Carrerarot			+VO
	95B 867 012 AS CDS	Achatgrau/Kieselgrau			+VQ
	95B 867 012 AS CDT	Sattelbraun/Luxorbeige			+VP
(1)	95B 867 011 BC	Türverkleidung	/L	1	I3LT/3PH/3PN
					I9MA/9VL
		Leder			
		bicolor			
	95B 867 011 BC CDR	Schwarz/Carrerarot			+VO
	95B 867 011 BC CDS	Achatgrau/Kieselgrau			+VQ
	95B 867 011 BC CDT	Sattelbraun/Luxorbeige			+VP
(1)	95B 867 012 BC	Türverkleidung	/R	1	I3LT/3PJ/3PN
					I9MA/9VL
		Leder			
		bicolor			
	95B 867 012 BC CDR	Schwarz/Carrerarot			+VO
	95B 867 012 BC CDS	Achatgrau/Kieselgrau			+VQ

Modell: 95B **Laufzeit: 2014>>**

Pos	Teilenummer	Benennung	Bemerkung	St	Modellangabe
	95B 867 012 BC CDT	Sattelbraun/Luxorbeige			+VP
(1)	95B 867 011 BG	Türverkleidung	/L	1	I3LT/3L3/3PB
					I3PE/3PJ/9MA
					I9VJ
		Leder			
		bicolor			
	95B 867 011 BG CDR	Schwarz/Carrerarot			+VO
	95B 867 011 BG CDS	Achatgrau/Kieselgrau			+VQ
	95B 867 011 BG CDT	Sattelbraun/Luxorbeige			+VP
(1)	95B 867 012 BG	Türverkleidung	/R	1	I3LT/3L3/3PB
					I3PE/3PH/9MA
					I9VJ
		Leder			
		bicolor			
	95B 867 012 BG CDR	Schwarz/Carrerarot			+VO
	95B 867 012 BG CDS	Achatgrau/Kieselgrau			+VQ
	95B 867 012 BG CDT	Sattelbraun/Luxorbeige			+VP
(1)	95B 867 011 BL	Türverkleidung	/L	1	I3LT/3PH/3PN
					I9MA/9VJ
		Leder			
		bicolor			
	95B 867 011 BL CDR	Schwarz/Carrerarot			+VO
	95B 867 011 BL CDS	Achatgrau/Kieselgrau			+VQ
	95B 867 011 BL CDT	Sattelbraun/Luxorbeige			+VP
(1)	95B 867 012 BL	Türverkleidung	/R	1	I3LT/3PJ/3PN
					I9MA/9VJ
		Leder			
		bicolor			
	95B 867 012 BL CDR	Schwarz/Carrerarot			+VO
	95B 867 012 BL CDS	Achatgrau/Kieselgrau			+VQ
	95B 867 012 BL CDT	Sattelbraun/Luxorbeige			+VP
(1)	95B 867 105 AJ	Türverkleidung	/L	1	I3LT/3L3/3PB
					I3PE/3PJ/9MB
					I9VK
		Leder			
		bicolor			
	95B 867 105 AJ CDR	Schwarz/Carrerarot			+VO
	95B 867 105 AJ CDS	Achatgrau/Kieselgrau			+VQ
	95B 867 105 AJ CDT	Sattelbraun/Luxorbeige			+VP
(1)	95B 867 106 AJ	Türverkleidung	/R	1	I3LT/3L3/3PB
					I3PE/3PH/9MB
					I9VK
		Leder			
		bicolor			
	95B 867 106 AJ CDR	Schwarz/Carrerarot			+VO
	95B 867 106 AJ CDS	Achatgrau/Kieselgrau			+VQ
	95B 867 106 AJ CDT	Sattelbraun/Luxorbeige			+VP
(1)	95B 867 105 AN	Türverkleidung	/L	1	I3LT/3PH/3PN
					I9MB/9VK
		Leder			
		bicolor			
	95B 867 105 AN CDR	Schwarz/Carrerarot			+VO
	95B 867 105 AN CDS	Achatgrau/Kieselgrau			+VQ
	95B 867 105 AN CDT	Sattelbraun/Luxorbeige			+VP
(1)	95B 867 106 AN	Türverkleidung	/R	1	I3LT/3PJ/3PN
					I9MB/9VK
		Leder			
		bicolor			
	95B 867 106 AN CDR	Schwarz/Carrerarot			+VO
	95B 867 106 AN CDS	Achatgrau/Kieselgrau			+VQ
	95B 867 106 AN CDT	Sattelbraun/Luxorbeige			+VP
(1)	95B 867 105 AS	Türverkleidung	/L	1	I3LT/3L3/3PB
					I3PE/3PJ/9MB

Modell: 95B **Laufzeit: 2014>>**

Pos	Teilenummer	Benennung	Bemerkung	St	Modellangabe
					I9VL
		Leder			
		bicolor			
	95B 867 105 AS CDR	Schwarz/Carrerarot			+VO
	95B 867 105 AS CDS	Achatgrau/Kieselgrau			+VQ
	95B 867 105 AS CDT	Sattelbraun/Luxorbeige			+VP
(1)	95B 867 106 AS	Türverkleidung	/R	1	I3LT/3L3/3PB
					I3PE/3PH/9MB
					I9VL
		Leder			
		bicolor			
	95B 867 106 AS CDR	Schwarz/Carrerarot			+VO
	95B 867 106 AS CDS	Achatgrau/Kieselgrau			+VQ
	95B 867 106 AS CDT	Sattelbraun/Luxorbeige			+VP
(1)	95B 867 105 BC	Türverkleidung	/L	1	I3LT/3PH/3PN
					I9MB/9VL
		Leder			
		bicolor			
	95B 867 105 BC CDR	Schwarz/Carrerarot			+VO
	95B 867 105 BC CDS	Achatgrau/Kieselgrau			+VQ
	95B 867 105 BC CDT	Sattelbraun/Luxorbeige			+VP
(1)	95B 867 106 BC	Türverkleidung	/R	1	I3LT/3PJ/3PN
					I9MB/9VL
		Leder			
		bicolor			
	95B 867 106 BC CDR	Schwarz/Carrerarot			+VO
	95B 867 106 BC CDS	Achatgrau/Kieselgrau			+VQ
	95B 867 106 BC CDT	Sattelbraun/Luxorbeige			+VP
(1)	95B 867 105 BG	Türverkleidung	/L	1	I3LT/3L3/3PB
					I3PE/3PJ/9MB
					I9VJ
		Leder			
		bicolor			
	95B 867 105 BG CDR	Schwarz/Carrerarot			+VO
	95B 867 105 BG CDS	Achatgrau/Kieselgrau			+VQ
	95B 867 105 BG CDT	Sattelbraun/Luxorbeige			+VP
(1)	95B 867 106 BG	Türverkleidung	/R	1	I3LT/3L3/3PB
					I3PE/3PH/9MB
					I9VJ
		Leder			
		bicolor			
	95B 867 106 BG CDR	Schwarz/Carrerarot			+VO
	95B 867 106 BG CDS	Achatgrau/Kieselgrau			+VQ
	95B 867 106 BG CDT	Sattelbraun/Luxorbeige			+VP
(1)	95B 867 105 BL	Türverkleidung	/L	1	I3LT/3PH/3PN
					I9MB/9VJ
		Leder			
		bicolor			
	95B 867 105 BL CDR	Schwarz/Carrerarot			+VO
	95B 867 105 BL CDS	Achatgrau/Kieselgrau			+VQ
	95B 867 105 BL CDT	Sattelbraun/Luxorbeige			+VP
(1)	95B 867 106 BL	Türverkleidung	/R	1	I3LT/3PJ/3PN
					I9MB/9VJ
		Leder			
		bicolor			
	95B 867 106 BL CDR	Schwarz/Carrerarot			+VO
	95B 867 106 BL CDS	Achatgrau/Kieselgrau			+VQ
	95B 867 106 BL CDT	Sattelbraun/Luxorbeige			+VP
2	95B 867 173 A	Armlehne	/L	1	IL0L
		vorn			
		bicolor			
	95B 867 173 A OG3	Carrerarot			+VO
	95B 867 173 A OD4	Kieselgrau			+VQ

Bildtafel: 808-20

PORSCHE

Modell: 95B **Laufzeit:** 2014>>

Pos	Teilenummer	Benennung	Bemerkung	St	Modellangabe
	95B 867 173 A 7J0	Luxorbeige			+VH,+VM,+VP, +VZ
(2)	95B 867 174 A	Armlehne hinten bicolor	/R	1	IL0L
	95B 867 174 A OG3	Carrerarot			+VO
	95B 867 174 A OD4	Kieselgrau			+VQ
	95B 867 174 A 7J0	Luxorbeige			+VH,+VM,+VP, +VZ
(2)	95B 867 173 D	Armlehne hinten bicolor	/L	1	IL0R
	95B 867 173 D OG3	Carrerarot			+VO
	95B 867 173 D OD4	Kieselgrau			+VQ
	95B 867 173 D 7J0	Luxorbeige			+VH,+VM,+VP, +VZ
(2)	95B 867 174 D	Armlehne hinten bicolor	/R	1	IL0R
	95B 867 174 D OG3	Carrerarot			+VO
	95B 867 174 D OD4	Kieselgrau			+VQ
	95B 867 174 D 7J0	Luxorbeige			+VH,+VM,+VP, +VZ
3	N 911 809 01	Linsenschraube M5X20-W		2	
4	N 907 758 01	Blechschraube ST4,8X19-F		1	
5	N 106 213 01	Spreizmutter 5,0-F		1	

Bildtafel: 808-30

PORSCHE

Modell: 95B **Laufzeit:** 2014>>

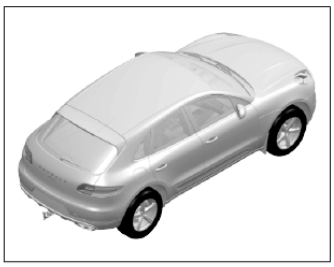

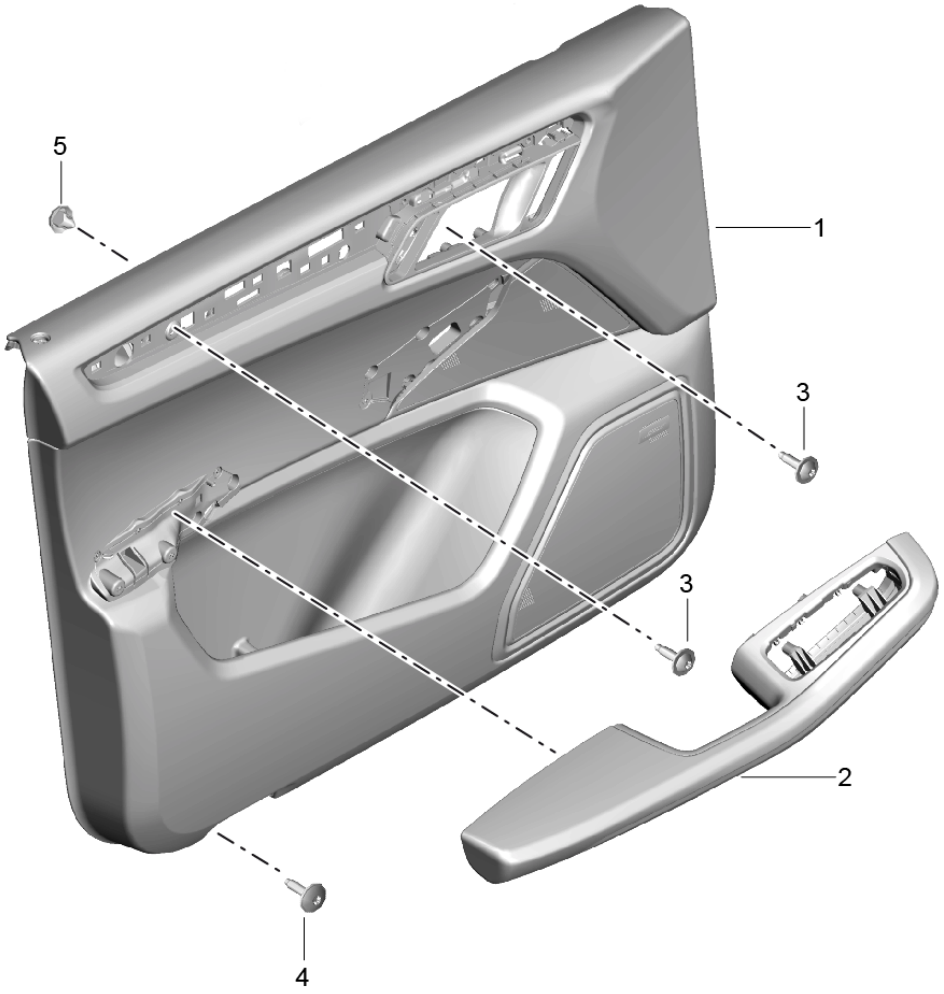

Modell: 95B **Laufzeit: 2014>>**

Pos	Teilenummer	Benennung	Bemerkung	St	Modellangabe
		Türverkleidung			I3LS
		vorn			
		Leder/			
		Alcantara			
(1)	95B 867 011 BM	Türverkleidung	/L	1	I3L5/3L6/3PB
					I3PE/3PJ/9MA
					I9VK
		Leder			
	95B 867 011 BM A11	Schwarz			+FF
	95B 867 011 BM 7J0	Luxorbeige			+FM
	95B 867 011 BM OA1	Achatgrau			+FH
	95B 867 011 BM OK6	Sattelbraun			+FI
	95B 867 011 BM HHX	Schwarz/Karminrot			+FL
	95B 867 011 BM HAG	schwarz/rhodiumsilber			+FE+TS
	95B 867 011 BM HAT	Schwarz/Carrerarot			+TR
(1)	95B 867 012 BM	Türverkleidung	/R	1	I3L4/3L5/3PB
					I3PE/3PH/9MA
					I9VK
		Leder			
	95B 867 012 BM A11	Schwarz			+FF
	95B 867 012 BM 7J0	Luxorbeige			+FM
	95B 867 012 BM OA1	Achatgrau			+FH
	95B 867 012 BM OK6	Sattelbraun			+FI
	95B 867 012 BM HHX	Schwarz/Karminrot			+FL
	95B 867 012 BM HAG	schwarz/rhodiumsilber			+FE+TS
	95B 867 012 BM HAT	Schwarz/Carrerarot			+TR
(1)	95B 867 011 BN	Türverkleidung	/L	1	I3L4/3PH/3PN
					I9MA/9VK
		Leder			
	95B 867 011 BN A11	Schwarz			+FF
	95B 867 011 BN 7J0	Luxorbeige			+FM
	95B 867 011 BN OA1	Achatgrau			+FH
	95B 867 011 BN OK6	Sattelbraun			+FI
	95B 867 011 BN HHX	Schwarz/Karminrot			+FL
	95B 867 011 BN HAG	schwarz/rhodiumsilber			+FE+TS
	95B 867 011 BN HAT	Schwarz/Carrerarot			+TR
(1)	95B 867 012 BN	Türverkleidung	/R	1	I3L6/3PJ/3PN
					I9MA/9VK
		Leder			
	95B 867 012 BN A11	Schwarz			+FF
	95B 867 012 BN 7J0	Luxorbeige			+FM
	95B 867 012 BN OA1	Achatgrau			+FH
	95B 867 012 BN OK6	Sattelbraun			+FI
	95B 867 012 BN HHX	Schwarz/Karminrot			+FL
	95B 867 012 BN HAG	schwarz/rhodiumsilber			+FE+TS
	95B 867 012 BN HAT	Schwarz/Carrerarot			+TR
(1)	95B 867 011 BP	Türverkleidung	/L	1	I3L5/3L6/3PB
					I3PE/3PJ/9MA
					I9VL
		Leder			
	95B 867 011 BP A11	Schwarz			+FF
	95B 867 011 BP 7J0	Luxorbeige			+FM
	95B 867 011 BP OA1	Achatgrau			+FH
	95B 867 011 BP OK6	Sattelbraun			+FI
	95B 867 011 BP HHX	Schwarz/Karminrot			+FL
	95B 867 011 BP HAG	schwarz/rhodiumsilber			+FE+TS
	95B 867 011 BP HAT	Schwarz/Carrerarot			+TR
(1)	95B 867 012 BP	Türverkleidung	/R	1	I3L4/3L5/3PB
					I3PE/3PH/9MA
					I9VL
		Leder			
	95B 867 012 BP A11	Schwarz			+FF
	95B 867 012 BP 7J0	Luxorbeige			+FM

Bildtafel: 808-30

Modell: 95B **Laufzeit: 2014>>**

Pos	Teilenummer	Benennung	Bemerkung	St	Modellangabe
	95B 867 012 BP OA1	Achatgrau			+FH
	95B 867 012 BP OK6	Sattelbraun			+FI
	95B 867 012 BP HHX	Schwarz/Karminrot			+FL
	95B 867 012 BP HAG	schwarz/rhodiumsilber			+FE+TS
	95B 867 012 BP HAT	Schwarz/Carrerarot			+TR
(1)	95B 867 011 BQ	Türverkleidung	/L	1	I3L4/3PH/3PN
					I9MA/9VL
		Leder			
	95B 867 011 BQ A11	Schwarz			+FF
	95B 867 011 BQ 7J0	Luxorbeige			+FM
	95B 867 011 BQ OA1	Achatgrau			+FH
	95B 867 011 BQ OK6	Sattelbraun			+FI
	95B 867 011 BQ HHX	Schwarz/Karminrot			+FL
	95B 867 011 BQ HAG	schwarz/rhodiumsilber			+FE+TS
	95B 867 011 BQ HAT	Schwarz/Carrerarot			+TR
(1)	95B 867 012 BQ	Türverkleidung	/R	1	I3L6/3PJ/3PN
					I9MA/9VL
		Leder			
	95B 867 012 BQ A11	Schwarz			+FF
	95B 867 012 BQ 7J0	Luxorbeige			+FM
	95B 867 012 BQ OA1	Achatgrau			+FH
	95B 867 012 BQ OK6	Sattelbraun			+FI
	95B 867 012 BQ HHX	Schwarz/Karminrot			+FL
	95B 867 012 BQ HAG	schwarz/rhodiumsilber			+FE+TS
	95B 867 012 BQ HAT	Schwarz/Carrerarot			+TR
(1)	95B 867 011 BR	Türverkleidung	/L	1	I3L5/3L6/3PB
					I3PE/3PJ/9MA
					I9VJ
		Leder			
	95B 867 011 BR A11	Schwarz			+FF
	95B 867 011 BR 7J0	Luxorbeige			+FM
	95B 867 011 BR OA1	Achatgrau			+FH
	95B 867 011 BR OK6	Sattelbraun			+FI
	95B 867 011 BR HHX	Schwarz/Karminrot			+FL
	95B 867 011 BR HAG	schwarz/rhodiumsilber			+FE+TS
	95B 867 011 BR HAT	Schwarz/Carrerarot			+TR
(1)	95B 867 012 BR	Türverkleidung	/R	1	I3L4/3L5/3PB
					I3PE/3PH/9MA
					I9VJ
		Leder			
	95B 867 012 BR A11	Schwarz			+FF
	95B 867 012 BR 7J0	Luxorbeige			+FM
	95B 867 012 BR OA1	Achatgrau			+FH
	95B 867 012 BR OK6	Sattelbraun			+FI
	95B 867 012 BR HHX	Schwarz/Karminrot			+FL
	95B 867 012 BR HAG	schwarz/rhodiumsilber			+FE+TS
	95B 867 012 BR HAT	Schwarz/Carrerarot			+TR
(1)	95B 867 011 BS	Türverkleidung	/L	1	I3L4/3PH/3PN
					I9MA/9VJ
		Leder			
	95B 867 011 BS A11	Schwarz			+FF
	95B 867 011 BS 7J0	Luxorbeige			+FM
	95B 867 011 BS OA1	Achatgrau			+FH
	95B 867 011 BS OK6	Sattelbraun			+FI
	95B 867 011 BS HHX	Schwarz/Karminrot			+FL
	95B 867 011 BS HAG	schwarz/rhodiumsilber			+FE+TS
	95B 867 011 BS HAT	Schwarz/Carrerarot			+TR
(1)	95B 867 012 BS	Türverkleidung	/R	1	I3L6/3PJ/3PN
					I9MA/9VJ
		Leder			
	95B 867 012 BS A11	Schwarz			+FF
	95B 867 012 BS 7J0	Luxorbeige			+FM
	95B 867 012 BS OA1	Achatgrau			+FH

Modell: 95B **Laufzeit: 2014>>**

Pos	Teilenummer	Benennung	Bemerkung	St	Modellangabe
	95B 867 012 BS OK6	Sattelbraun			+FI
	95B 867 012 BS HHX	Schwarz/Karminrot			+FL
	95B 867 012 BS HAG	schwarz/rhodiumsilber			+FE+TS
	95B 867 012 BS HAT	Schwarz/Carrerarot			+TR
(1)	95B 867 105 BM	Türverkleidung	/L	1	I3L5/3L6/3PB
					I3PE/3PJ/9MB
					I9VK
		Leder			
	95B 867 105 BM A11	Schwarz			+FF
	95B 867 105 BM 7J0	Luxorbeige			+FM
	95B 867 105 BM OA1	Achatgrau			+FH
	95B 867 105 BM OK6	Sattelbraun			+FI
	95B 867 105 BM HHX	Schwarz/Karminrot			+FL
	95B 867 105 BM HAG	schwarz/rhodiumsilber			+FE+TS
	95B 867 105 BM HAT	Schwarz/Carrerarot			+TR
(1)	95B 867 106 BM	Türverkleidung	/R	1	I3L4/3L5/3PB
					I3PE/3PH/9MB
					I9VK
		Leder			
	95B 867 106 BM A11	Schwarz			+FF
	95B 867 106 BM 7J0	Luxorbeige			+FM
	95B 867 106 BM OA1	Achatgrau			+FH
	95B 867 106 BM OK6	Sattelbraun			+FI
	95B 867 106 BM HHX	Schwarz/Karminrot			+FL
	95B 867 106 BM HAG	schwarz/rhodiumsilber			+FE+TS
	95B 867 106 BM HAT	Schwarz/Carrerarot			+TR
(1)	95B 867 105 BN	Türverkleidung	/L	1	I3L4/3PH/3PN
					I9MB/9VK
		Leder			
	95B 867 105 BN A11	Schwarz			+FF
	95B 867 105 BN 7J0	Luxorbeige			+FM
	95B 867 105 BN OA1	Achatgrau			+FH
	95B 867 105 BN OK6	Sattelbraun			+FI
	95B 867 105 BN HHX	Schwarz/Karminrot			+FL
	95B 867 105 BN HAG	schwarz/rhodiumsilber			+FE+TS
	95B 867 105 BN HAT	Schwarz/Carrerarot			+TR
(1)	95B 867 106 BN	Türverkleidung	/R	1	I3L6/3PJ/3PN
					I9MB/9VK
		Leder			
	95B 867 106 BN A11	Schwarz			+FF
	95B 867 106 BN 7J0	Luxorbeige			+FM
	95B 867 106 BN OA1	Achatgrau			+FH
	95B 867 106 BN OK6	Sattelbraun			+FI
	95B 867 106 BN HHX	Schwarz/Karminrot			+FL
	95B 867 106 BN HAG	schwarz/rhodiumsilber			+FE+TS
	95B 867 106 BN HAT	Schwarz/Carrerarot			+TR
(1)	95B 867 105 BP	Türverkleidung	/L	1	I3L5/3L6/3PB
					I3PE/3PJ/9MB
					I9VL
		Leder			
	95B 867 105 BP A11	Schwarz			+FF
	95B 867 105 BP 7J0	Luxorbeige			+FM
	95B 867 105 BP OA1	Achatgrau			+FH
	95B 867 105 BP OK6	Sattelbraun			+FI
	95B 867 105 BP HHX	Schwarz/Karminrot			+FL
	95B 867 105 BP HAG	schwarz/rhodiumsilber			+FE+TS
	95B 867 105 BP HAT	Schwarz/Carrerarot			+TR
(1)	95B 867 106 BP	Türverkleidung	/R	1	I3L4/3L5/3PB
					I3PE/3PH/9MB
					I9VL
		Leder			
	95B 867 106 BP A11	Schwarz			+FF
	95B 867 106 BP 7J0	Luxorbeige			+FM

Bildtafel: 808-30

Modell: 95B **Laufzeit: 2014>>**

Pos	Teilenummer	Benennung	Bemerkung	St	Modellangabe
	95B 867 106 BP OA1	Achatgrau			+FH
	95B 867 106 BP OK6	Sattelbraun			+FI
	95B 867 106 BP HHX	Schwarz/Karminrot			+FL
	95B 867 106 BP HAG	schwarz/rhodiumsilber			+FE+TS
	95B 867 106 BP HAT	Schwarz/Carrerarot			+TR
(1)	95B 867 105 BQ	Türverkleidung	/L	1	I3L4/3PH/3PN
					I9MB/9VL
		Leder			
	95B 867 105 BQ A11	Schwarz			+FF
	95B 867 105 BQ 7J0	Luxorbeige			+FM
	95B 867 105 BQ OA1	Achatgrau			+FH
	95B 867 105 BQ OK6	Sattelbraun			+FI
	95B 867 105 BQ HHX	Schwarz/Karminrot			+FL
	95B 867 105 BQ HAG	schwarz/rhodiumsilber			+FE+TS
	95B 867 105 BQ HAT	Schwarz/Carrerarot			+TR
(1)	95B 867 106 BQ	Türverkleidung	/R	1	I3L6/3PJ/3PN
					I9MB/9VL
		Leder			
	95B 867 106 BQ A11	Schwarz			+FF
	95B 867 106 BQ 7J0	Luxorbeige			+FM
	95B 867 106 BQ OA1	Achatgrau			+FH
	95B 867 106 BQ OK6	Sattelbraun			+FI
	95B 867 106 BQ HHX	Schwarz/Karminrot			+FL
	95B 867 106 BQ HAG	schwarz/rhodiumsilber			+FE+TS
	95B 867 106 BQ HAT	Schwarz/Carrerarot			+TR
(1)	95B 867 105 BR	Türverkleidung	/L	1	I3L5/3L6/3PB
					I3PE/3PJ/9MB
					I9VJ
		Leder			
	95B 867 105 BR A11	Schwarz			+FF
	95B 867 105 BR 7J0	Luxorbeige			+FM
	95B 867 105 BR OA1	Achatgrau			+FH
	95B 867 105 BR OK6	Sattelbraun			+FI
	95B 867 105 BR HHX	Schwarz/Karminrot			+FL
	95B 867 105 BR HAG	schwarz/rhodiumsilber			+FE+TS
	95B 867 105 BR HAT	Schwarz/Carrerarot			+TR
(1)	95B 867 106 BR	Türverkleidung	/R	1	I3L4/3L5/3PB
					I3PE/3PH/9MB
					I9VJ
		Leder			
	95B 867 106 BR A11	Schwarz			+FF
	95B 867 106 BR 7J0	Luxorbeige			+FM
	95B 867 106 BR OA1	Achatgrau			+FH
	95B 867 106 BR OK6	Sattelbraun			+FI
	95B 867 106 BR HHX	Schwarz/Karminrot			+FL
	95B 867 106 BR HAG	schwarz/rhodiumsilber			+FE+TS
	95B 867 106 BR HAT	Schwarz/Carrerarot			+TR
(1)	95B 867 105 BS	Türverkleidung	/L	1	I3L4/3PH/3PN
					I9MB/9VJ
		Leder			
	95B 867 105 BS A11	Schwarz			+FF
	95B 867 105 BS 7J0	Luxorbeige			+FM
	95B 867 105 BS OA1	Achatgrau			+FH
	95B 867 105 BS OK6	Sattelbraun			+FI
	95B 867 105 BS HHX	Schwarz/Karminrot			+FL
	95B 867 105 BS HAG	schwarz/rhodiumsilber			+FE+TS
	95B 867 105 BS HAT	Schwarz/Carrerarot			+TR
(1)	95B 867 106 BS	Türverkleidung	/R	1	I3L6/3PJ/3PN
					I9MB/9VJ
		Leder			
	95B 867 106 BS A11	Schwarz			+FF
	95B 867 106 BS 7J0	Luxorbeige			+FM
	95B 867 106 BS OA1	Achatgrau			+FH

Bildtafel: 808-30

Modell: 95B **Laufzeit:** 2014>>

Pos	Teilenummer	Benennung	Bemerkung	St	Modellangabe
	95B 867 106 BS OK6	Sattelbraun			+FI
	95B 867 106 BS HHX	Schwarz/Karminrot			+FL
	95B 867 106 BS HAG	schwarz/rhodiumsilber			+FE+TS
	95B 867 106 BS HAT	Schwarz/Carrerarot			+TR
(2)	95B 867 173 P	Armlehne	/LL /L	1	IL0L/4AH
		Alcantara			
	95B 867 173 P 2W0	Schwarz			+FF
	95B 867 173 P OU5	Achatgrau			+FM
	95B 867 173 P 9U1	luxorbeige			+FH
	95B 867 173 P OP2	Sattelbraun			+FI
	95B 867 173 P HMO	Schwarz/Karminrot			+FL
	95B 867 173 P HNO	schwarz/rhodiumsilber			+FE+TS
	95B 867 173 P HYI	Schwarz/Carrerarot			+TR
(2)	95B 867 174 P	Armlehne	/LL /R	1	IL0L/4AH
		Alcantara			
	95B 867 174 P 2W0	Schwarz			+FF
	95B 867 174 P OU5	Achatgrau			+FM
	95B 867 174 P 9U1	luxorbeige			+Fh
	95B 867 174 P OP2	Sattelbraun			+FI
	95B 867 174 P HMO	Schwarz/Karminrot			+FL
	95B 867 174 P HNO	schwarz/rhodiumsilber			+FE+TS
	95B 867 174 P HYI	Schwarz/Carrerarot			+TR
(2)	95B 867 173 Q	Armlehne	/RL /L	1	IL0R/4AH
		Alcantara			
	95B 867 173 Q 2W0	Schwarz			+FF
	95B 867 173 Q OU5	Achatgrau			+FM
	95B 867 173 Q 9U1	luxorbeige			+FH
	95B 867 173 Q OP2	Sattelbraun			+FI
	95B 867 173 Q HMO	Schwarz/Karminrot			+FL
	95B 867 173 Q HNO	schwarz/rhodiumsilber			+FE+TS
	95B 867 173 Q HYI	Schwarz/Carrerarot			+TR
(2)	95B 867 174 Q	Armlehne	/RL /R	1	IL0R/4AH
		Alcantara			
	95B 867 174 Q 2W0	Schwarz			+FF
	95B 867 174 Q OU5	Achatgrau			+FM
	95B 867 174 Q 9U1	luxorbeige			+FH
	95B 867 174 Q OP2	Sattelbraun			+FI
	95B 867 174 Q HMO	Schwarz/Karminrot			+FL
	95B 867 174 Q HNO	schwarz/rhodiumsilber			+FE+TS
	95B 867 174 Q HYI	Schwarz/Carrerarot			+TR
3	N 911 809 01	Linsenschraube		2	
		M5X20-W			
4	N 907 758 01	Blechschraube		1	
		ST4,8X19-F			
5	N 106 213 01	Spreizmutter		1	
		5,0-F			

Bildtafel: 808-40

PORSCHE

Modell: 95B **Laufzeit: 2014>>**

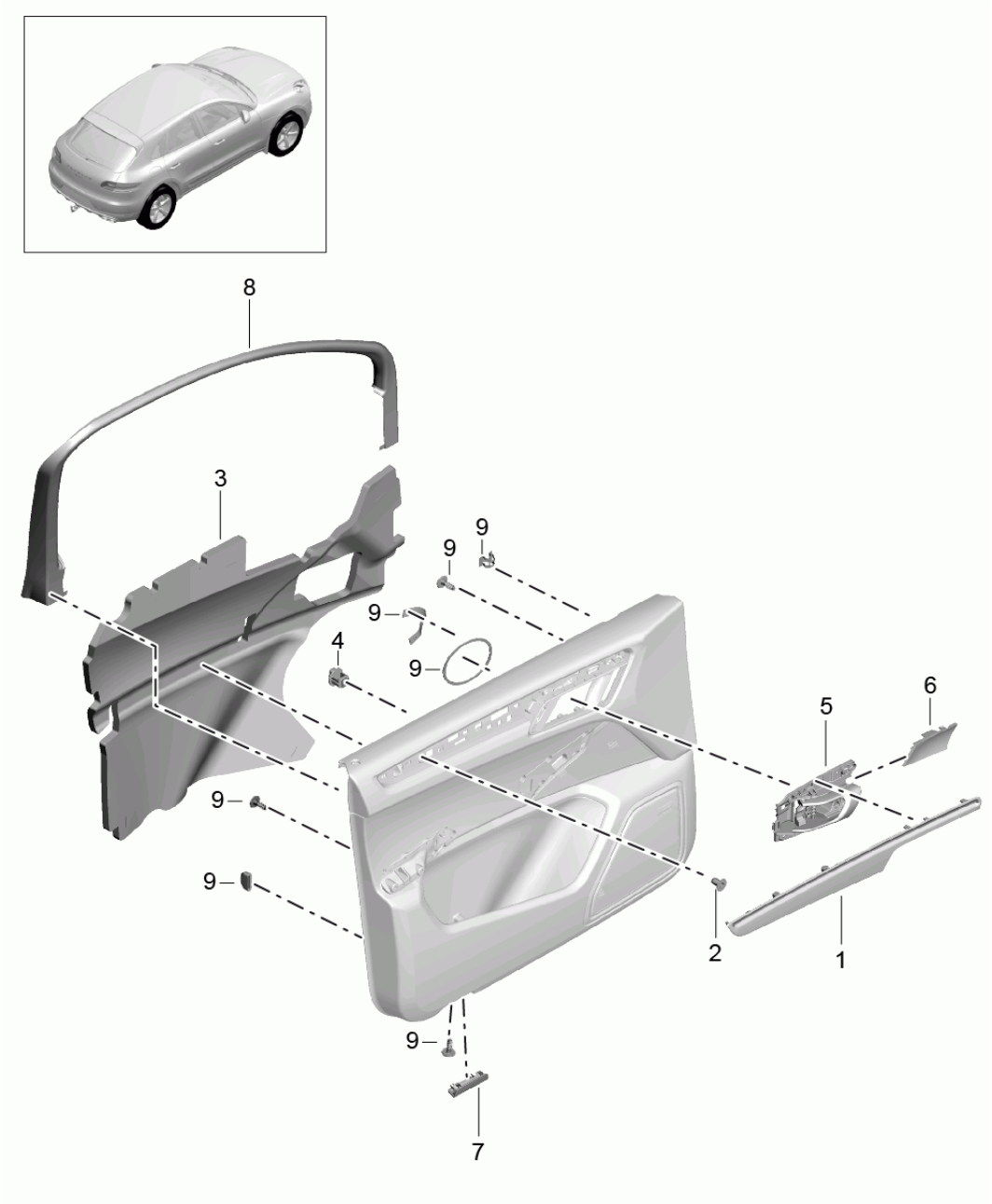

Bildtafel: 808-40

Modell: 95B **Laufzeit: 2014>>**

Pos	Teilenummer	Benennung	Bemerkung	St	Modellangabe
		Anbauteile			
		Türverkleidung			
		vorn			
1	95B 867 409	Zierleiste	/L	1	I5MA
		Lack			
	95B 867 409 5Q0	Schwarz			
(1)	95B 867 410	Zierleiste	/R	1	I5MA
		Lack			
	95B 867 410 5Q0	Schwarz			
(1)	95B 867 409 A	Zierleiste	/L	1	I5MP
	95B 867 409 A OE9	amerik. Nussbaumwurzel			
(1)	95B 867 410 A	Zierleiste	/R	1	I5MP
	95B 867 410 A OE9	amerik. Nussbaumwurzel			
(1)	95B 867 409 C	Zierleiste	/L	1	I5MH
	95B 867 409 C OH3	Carbon			
(1)	95B 867 410 C	Zierleiste	/R	1	I5MH
	95B 867 410 C OH3	Carbon			
(1)	95B 867 409 D	Zierleiste	/L	1	I5TL
		Hochglanz			
		Lack			
	95B 867 409 D OT1	Klavierlackoptik schwarz			
(1)	95B 867 410 D	Zierleiste	/R	1	I5TL
		Hochglanz			
		Lack			
	95B 867 410 D OT1	Klavierlackoptik schwarz			
(1)	95B 867 409 E	Zierleiste	/L	1	I5TE
	95B 867 409 E U03	Aluminium gebürstet			
(1)	95B 867 410 E	Zierleiste	/R	1	I5TE
	95B 867 410 E U03	Aluminium gebürstet			
(1)	95B 867 409 F	Zierleiste	/L	1	I7TK
	95B 867 409 F OA7	Eiche hell			
(1)	95B 867 410 F	Zierleiste	/R	1	I7TK
	95B 867 410 F OA7	Eiche hell			
(1)	95B 867 409 J	Zierleiste	/L	1	I5TH
	95B 867 409 J OR2	Aluminium Schwarz			
(1)	95B 867 410 J	Zierleiste	/R	1	I5TH
	95B 867 410 J OR2	Aluminium Schwarz			
2	958 552 900 00	Tülle		2	
3	95B 863 979	Dämpfung		2	
4	970 537 557 00	Halter		18	
		Verkleidung			
5	95B 837 019	Türöffner	/L	1	
	95B 837 019 GT8	Galvanosilber			
(5)	95B 837 020	Türöffner	/R	1	
	95B 837 020 GT8	Galvanosilber			
6	95B 837 095 B	Abdeckung	/L	1	I9MA
		Türöffner			
	95B 837 095 B 1E0	Schwarz			
(6)	95B 837 096 B	Abdeckblende	/R	1	I9MA
		Türöffner			
	95B 837 096 B 1E0	Schwarz			
(6)	95B 837 095 C	Abdeckblende	/L	1	I9MB
		Türöffner			
	95B 837 095 C 1E0	Schwarz			
(6)	95B 837 096 C	Abdeckblende	/R	1	I9MB
		Türöffner			
	95B 837 096 C 1E0	Schwarz			
7	1K0 947 419 A	Rückstrahler		1	I9MA
(7)	1K0 947 411 C	Warnleuchte		1	I9MB
		Tür			
8	95B 867 609 A	Verkleidung	/L	1	
		Fensterrahmen			
		vorn			

Bildtafel: 808-40

PORSCHE

Modell: 95B **Laufzeit:** 2014>>

Pos	Teilenummer	Benennung	Bemerkung	St	Modellangabe
	95B 867 609 A 1E0	Schwarz			
(8)	95B 867 610 A	Verkleidung Fensterrahmen vorn	/R	1	
	95B 867 610 A 1E0	Schwarz			
9	95B 898 099	Reparatursatz Türverkleidung		1	

Bildtafel: 808-50

PORSCHE

Modell: 95B **Laufzeit:** 2014>>

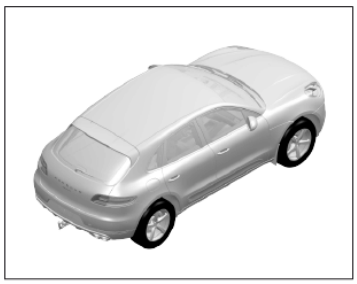

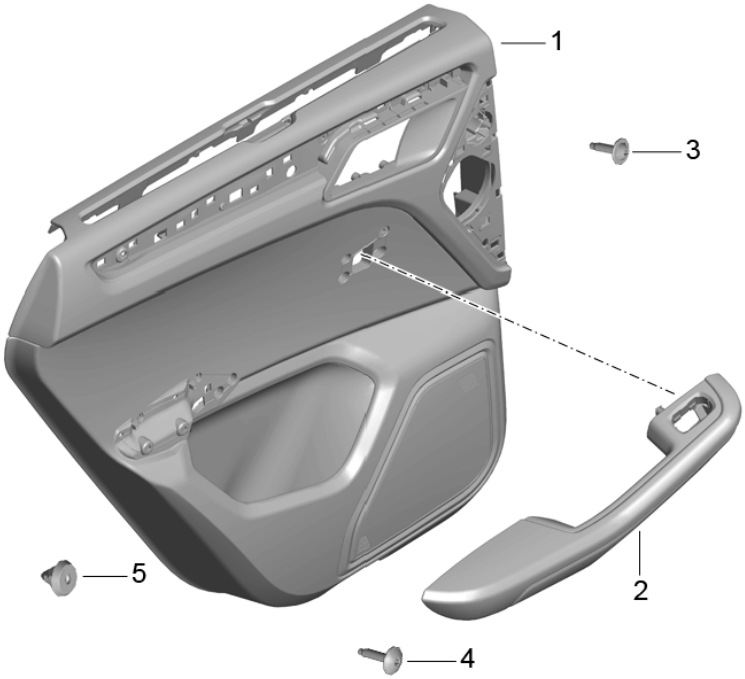

Modell: 95B **Laufzeit: 2014>>**

Pos	Teilenummer	Benennung	Bemerkung	St	Modellangabe
		Türverkleidung hinten Slush			I3LD/3LE
1	95B 867 211	Türverkleidung	/L	1	I3Y0/4AH/9MA I9VK
	95B 867 211 DK4	Slush Schwarz			+VC,+VJ,+VF, +VI,+VU,+FA
	95B 867 211 DM5	Luxorbeige			+VE,+VM,+FC
	95B 867 211 OS2	Achatgrau			+VD,+VG,+FB
(1)	95B 867 211	Türverkleidung	/L	1	I3Y0/4AK/4AP I9MA/9VK
	95B 867 211 HWO	Slush Schwarz/Luxorbeige			+VX,+VZ
(1)	95B 867 212	Türverkleidung	/R	1	I3Y0/4AH/9MA I9VK
	95B 867 212 DK4	Slush Schwarz			+VC,+VJ,+VF, +VI,+VU,+FA
	95B 867 212 DM5	Luxorbeige			+VE,+VM,+FC
	95B 867 212 OS2	Achatgrau			+VD,+VG,+FB
(1)	95B 867 212	Türverkleidung	/R	1	I3Y0/4AK/4AP I9MA/9VK
	95B 867 212 HWO	Slush Schwarz/Luxorbeige			+VX,+VZ
(1)	95B 867 211 D	Türverkleidung	/L	1	I3Y4/4AH/9MA I9VK
	95B 867 211 D DK4	Slush Schwarz			+VC,+VJ,+VF, +VI,+VU,+FA
	95B 867 211 D DM5	Luxorbeige			+VE,+VM,+FC
	95B 867 211 D OS2	Achatgrau			+VD,+VG,+FB
(1)	95B 867 211 D	Türverkleidung	/L	1	I3Y4/4AK/4AP I9MA/9VK
	95B 867 211 D HWO	Slush Schwarz/Luxorbeige			+VX,+VZ
(1)	95B 867 212 D	Türverkleidung	/R	1	I3Y4/4AH/9MA I9VK
	95B 867 212 D DK4	Slush Schwarz			+VC,+VJ,+VF, +VI,+VU,+FA
	95B 867 212 D DM5	Luxorbeige			+VE,+VM,+FC
	95B 867 212 D OS2	Achatgrau			+VD,+VG,+FB
(1)	95B 867 212 D	Türverkleidung	/R	1	I3Y4/4AK/4AP I9MA/9VK
	95B 867 212 D HWO	Slush Schwarz/Luxorbeige			+VX,+VZ
(1)	95B 867 211 H	Türverkleidung	/L	1	I3Y0/4AH/9MA I9VL
	95B 867 211 H DK4	Slush Schwarz			+VC,+VJ,+VF, +VI,+VU,+FA
	95B 867 211 H DM5	Luxorbeige			+VE,+VM,+FC
	95B 867 211 H OS2	Achatgrau			+VD,+VG,+FB
(1)	95B 867 211 H	Türverkleidung	/L	1	I3Y0/4AK/4AP I9MA/9VL
	95B 867 211 H HWO	Slush Schwarz/Luxorbeige			+VX,+VZ
(1)	95B 867 212 H	Türverkleidung	/R	1	I3Y0/4AH/9MA I9VL
	95B 867 212 H DK4	Slush Schwarz			+VC,+VJ,+VF, +VI,+VU,+FA

Bildtafel: 808-50

Modell: 95B **Laufzeit:** 2014>>

Pos	Teilenummer	Benennung	Bemerkung	St	Modellangabe
	95B 867 212 H DM5	Luxorbeige			+VE,+VM,+FC
	95B 867 212 H OS2	Achatgrau			+VD,+VG,+FB
(1)	95B 867 212 H	Türverkleidung	/R	1	I3Y0/4AK/4AP
					I9MA/9VL
		Slush			
	95B 867 212 H HWO	Schwarz/Luxorbeige			+VX,+VZ
(1)	95B 867 211 M	Türverkleidung	/L	1	I3Y4/4AH/9MA
					I9VL
		Slush			
	95B 867 211 M DK4	Schwarz			+VC,+VJ,+VF,
					+VI,+VU,+FA
	95B 867 211 M DM5	Luxorbeige			+VE,+VM,+FC
	95B 867 211 M OS2	Achatgrau			+VD,+VG,+FB
(1)	95B 867 211 M	Türverkleidung	/L	1	I3Y4/4AK/4AP
					I9MA/9VL
		Slush			
	95B 867 211 M HWO	Schwarz/Luxorbeige			+VX,+VZ
(1)	95B 867 212 M	Türverkleidung	/R	1	I3Y4/4AH/9MA
					I9VL
		Slush			
	95B 867 212 M DK4	Schwarz			+VC,+VJ,+VF,
					+VI,+VU,+FA
	95B 867 212 M DM5	Luxorbeige			+VE,+VM,+FC
	95B 867 212 M OS2	Achatgrau			+VD,+VG,+FB
(1)	95B 867 212 M	Türverkleidung	/R	1	I3Y4/4AK/4AP
					I9MA/9VL
		Slush			
	95B 867 212 M HWO	Schwarz/Luxorbeige			+VX,+VZ
(1)	95B 867 211 R	Türverkleidung	/L	1	I3Y0/4AH/9MA
					I9VJ
		Slush			
	95B 867 211 R DK4	Schwarz			+VC,+VJ,+VF,
					+VI,+VU,+FA
	95B 867 211 R DM5	Luxorbeige			+VE,+VM,+FC
	95B 867 211 R OS2	Achatgrau			+VD,+VG,+FB
(1)	95B 867 211 R	Türverkleidung	/L	1	I3Y0/4AK/4AP
					I9MA/9VJ
		Slush			
	95B 867 211 R HWO	Schwarz/Luxorbeige			+VX,+VZ
(1)	95B 867 212 R	Türverkleidung	/R	1	I3Y0/4AH/9MA
					I9VJ
		Slush			
	95B 867 212 R DK4	Schwarz			+VC,+VJ,+VF,
					+VI,+VU,+FA
	95B 867 212 R DM5	Luxorbeige			+VE,+VM,+FC
	95B 867 212 R OS2	Achatgrau			+VD,+VG,+FB
(1)	95B 867 212 R	Türverkleidung	/R	1	I3Y0/4AK/4AP
					I9MA/9VJ
		Slush			
	95B 867 212 R HWO	Schwarz/Luxorbeige			+VX,+VZ
(1)	95B 867 211 AB	Türverkleidung	/L	1	I3Y4/4AH/9MA
					I9VJ
		Slush			
	95B 867 211 AB DK4	Schwarz			+VC,+VJ,+VF,
					+VI,+VU,+FA
	95B 867 211 AB DM5	Luxorbeige			+VE,+VM,+FC
	95B 867 211 AB OS2	Achatgrau			+VD,+VG,+FB
(1)	95B 867 211 AB	Türverkleidung	/L	1	I3Y4/4AK/4AP
					I9MA/9VJ
		Slush			
	95B 867 211 AB HWO	Schwarz/Luxorbeige			+VX,+VZ
(1)	95B 867 212 AB	Türverkleidung	/R	1	I3Y4/4AH/9MA
					I9VJ

Bildtafel: 808-50

Modell: 95B **Laufzeit: 2014>>**

Pos	Teilenummer	Benennung	Bemerkung	St	Modellangabe
		Slush			
	95B 867 212 AB DK4	Schwarz			+VC,+VJ,+VF,
					+VI,+VU,+FA
	95B 867 212 AB DM5	Luxorbeige			+VE,+VM,+FC
	95B 867 212 AB OS2	Achatgrau			+VD,+VG,+FB
(1)	95B 867 212 AB	Türverkleidung	/R	1	I3Y4/4AK/4AP
					I9MA/9VJ
		Slush			
	95B 867 212 AB HWO	Schwarz/Luxorbeige			+VX,+VZ
(1)	95B 867 305	Türverkleidung	/L	1	I3Y0/4AH/9MB
					I9VK
		Slush			
	95B 867 305 DK4	Schwarz			+VC,+VJ,+VF,
					+VI,+VU,+FA
	95B 867 305 DM5	Luxorbeige			+VE,+VM,+FC
	95B 867 305 OS2	Achatgrau			+VD,+VG,+FB
(1)	95B 867 305	Türverkleidung	/L	1	I3Y0/4AK/4AP
					I9MB/9VK
		Slush			
	95B 867 305 HWO	Schwarz/Luxorbeige			+VX,+VZ
(1)	95B 867 306	Türverkleidung	/R	1	I3Y0/4AH/9MB
					I9VK
		Slush			
	95B 867 306 DK4	Schwarz			+VC,+VJ,+VF,
					+VI,+VU,+FA
	95B 867 306 DM5	Luxorbeige			+VE,+VM,+FC
	95B 867 306 OS2	Achatgrau			+VD,+VG,+FB
(1)	95B 867 306	Türverkleidung	/R	1	I3Y0/4AK/4AP
					I9MB/9VK
		Slush			
	95B 867 306 HWO	Schwarz/Luxorbeige			+VX,+VZ
(1)	95B 867 305 D	Türverkleidung	/L	1	I3Y4/4AH/9MB
					I9VK
		Slush			
	95B 867 305 D DK4	Schwarz			+VC,+VJ,+VF,
					+VI,+VU,+FA
	95B 867 305 D DM5	Luxorbeige			+VE,+VM,+FC
	95B 867 305 D OS2	Achatgrau			+VD,+VG,+FB
(1)	95B 867 305 D	Türverkleidung	/L	1	I3Y4/4AK/4AP
					I9MB/9VK
		Slush			
	95B 867 305 D HWO	Schwarz/Luxorbeige			+VX,+VZ
(1)	95B 867 306 D	Türverkleidung	/R	1	I3Y4/4AH/9MB
					I9VK
		Slush			
	95B 867 306 D DK4	Schwarz			+VC,+VJ,+VF,
					+VI,+VU,+FA
	95B 867 306 D DM5	Luxorbeige			+VE,+VM,+FC
	95B 867 306 D OS2	Achatgrau			+VD,+VG,+FB
(1)	95B 867 306 D	Türverkleidung	/R	1	I3Y4/4AK/4AP
					I9MB/9VK
		Slush			
	95B 867 306 D HWO	Schwarz/Luxorbeige			+VX,+VZ
(1)	95B 867 305 H	Türverkleidung	/L	1	I3Y0/4AH/9MB
					I9VL
		Slush			
	95B 867 305 H DK4	Schwarz			+VC,+VJ,+VF,
					+VI,+VU,+FA
	95B 867 305 H DM5	Luxorbeige			+VE,+VM,+FC
	95B 867 305 H OS2	Achatgrau			+VD,+VG,+FB
(1)	95B 867 305 H	Türverkleidung	/L	1	I3Y0/4AK/4AP
					I9MB/9VL
		Slush			

Bildtafel: 808-50

Modell: 95B **Laufzeit: 2014>>**

Pos	Teilenummer	Benennung	Bemerkung	St	Modellangabe
	95B 867 305 H HWO	Schwarz/Luxorbeige			+VX,+VZ
(1)	95B 867 306 H	Türverkleidung	/R	1	I3Y0/4AH/9MB
					I9VL
		Slush			
	95B 867 306 H DK4	Schwarz			+VC,+VJ,+VF,
					+VI,+VU,+FA
	95B 867 306 H DM5	Luxorbeige			+VE,+VM,+FC
	95B 867 306 H OS2	Achatgrau			+VD,+VG,+FB
(1)	95B 867 306 H	Türverkleidung	/R	1	I3Y0/4AK/4AP
					I9MB/9VL
		Slush			
	95B 867 306 H HWO	Schwarz/Luxorbeige			+VX,+VZ
(1)	95B 867 305 M	Türverkleidung	/L	1	I3Y4/4AH/9MB
					I9VL
		Slush			
	95B 867 305 M DK4	Schwarz			+VC,+VJ,+VF,
					+VI,+VU,+FA
	95B 867 305 M DM5	Luxorbeige			+VE,+VM,+FC
	95B 867 305 M OS2	Achatgrau			+VD,+VG,+FB
(1)	95B 867 305 M	Türverkleidung	/L	1	I3Y4/4AK/4AP
					I9MB/9VL
		Slush			
	95B 867 305 M HWO	Schwarz/Luxorbeige			+VX,+VZ
(1)	95B 867 306 M	Türverkleidung	/R	1	I3Y4/4AH/9MB
					I9VL
		Slush			
	95B 867 306 M DK4	Schwarz			+VC,+VJ,+VF,
					+VI,+VU,+FA
	95B 867 306 M DM5	Luxorbeige			+VE,+VM,+FC
	95B 867 306 M OS2	Achatgrau			+VD,+VG,+FB
(1)	95B 867 306 M	Türverkleidung	/R	1	I3Y4/4AK/4AP
					I9MB/9VL
		Slush			
	95B 867 306 M HWO	Schwarz/Luxorbeige			+VX,+VZ
(1)	95B 867 305 R	Türverkleidung	/L	1	I3Y0/4AH/9MB
					I9VJ
		Slush			
	95B 867 305 R DK4	Schwarz			+VC,+VJ,+VF,
					+VI,+VU,+FA
	95B 867 305 R DM5	Luxorbeige			+VE,+VM,+FC
	95B 867 305 R OS2	Achatgrau			+VD,+VG,+FB
(1)	95B 867 305 R	Türverkleidung	/L	1	I3Y0/4AK/4AP
					I9MB/9VJ
		Slush			
	95B 867 305 R HWO	Schwarz/Luxorbeige			+VX,+VZ
(1)	95B 867 306 R	Türverkleidung	/R	1	I3Y0/4AH/9MB
					I9VJ
		Slush			
	95B 867 306 R DK4	Schwarz			+VC,+VJ,+VF,
					+VI,+VU,+FA
	95B 867 306 R DM5	Luxorbeige			+VE,+VM,+FC
	95B 867 306 R OS2	Achatgrau			+VD,+VG,+FB
(1)	95B 867 306 R	Türverkleidung	/R	1	I3Y0/4AK/4AP
					I9MB/9VJ
		Slush			
	95B 867 306 R HWO	Schwarz/Luxorbeige			+VX,+VZ
(1)	95B 867 305 AB	Türverkleidung	/L	1	I3Y4/4AH/9MB
					I9VJ
		Slush			
	95B 867 305 AB DK4	Schwarz			+VC,+VJ,+VF,
					+VI,+VU,+FA
	95B 867 305 AB DM5	Luxorbeige			+VE,+VM,+FC
	95B 867 305 AB OS2	Achatgrau			+VD,+VG,+FB

Modell: 95B **Laufzeit: 2014>>**

Pos	Teilenummer	Benennung	Bemerkung	St	Modellangabe
(1)	95B 867 305 AB	Türverkleidung	/L	1	I3Y4/4AK/4AP
					I9MB/9VJ
		Slush			
	95B 867 305 AB HWO	Schwarz/Luxorbeige			+VX,+VZ
(1)	95B 867 306 AB	Türverkleidung	/R	1	I3Y4/4AH/9MB
					I9VJ
		Slush			
	95B 867 306 AB DK4	Schwarz			+VC,+VJ,+VF,
					+VI,+VU,+FA
	95B 867 306 AB DM5	Luxorbeige			+VE,+VM,+FC
	95B 867 306 AB OS2	Achatgrau			+VD,+VG,+FB
(1)	95B 867 306 AB	Türverkleidung	/R	1	I3Y4/4AK/4AP
					I9MB/9VJ
		Slush			
	95B 867 306 AB HWO	Schwarz/Luxorbeige			+VX,+VZ
2	95B 867 373	Armlehne	/L	1	I3LD
		Kunstleder			
	95B 867 373 1D0	Schwarz			+VC,+VX
	95B 867 373 2E0	Luxorbeige			+VE
	95B 867 373 OW7	Achatgrau			+VD
(2)	95B 867 374	Armlehne	/R	1	I3LD
		Kunstleder			
	95B 867 374 1D0	Schwarz			+VC,+VX
	95B 867 374 2E0	Luxorbeige			+VE
	95B 867 374 OW7	Achatgrau			+VD
(2)	95B 867 373 A	Armlehne	/L	1	I3LE/3LH/3LT
		Lederpaket			
	95B 867 373 A A11	Schwarz			+VF
	95B 867 373 A OA1	Achatgrau			+VG
	95B 867 373 A 7J0	luxorbeige			+VH,+VZ
	95B 867 373 A HAO	Schwarz/Sattelbraun			+VJ
	95B 867 373 A HBO	Schwarz/Carrerarot			+VI,+VU
(2)	95B 867 374 A	Armlehne	/R	1	I3LE/3LH/3LT
		Lederpaket			
	95B 867 374 A A11	Schwarz			+VF
	95B 867 374 A OA1	Achatgrau			+VG
	95B 867 374 A 7J0	luxorbeige			+VH,+VZ
	95B 867 374 A HAO	Schwarz/Sattelbraun			+VJ
	95B 867 374 A HBO	Schwarz/Carrerarot			+VI,+VU
(2)	95B 867 373 G	Armlehne	/L	1	I3LS/4AH
		Alcantara			
	95B 867 373 G 2W0	Schwarz			+FA
	95B 867 373 G OU5	Achatgrau			+FB
	95B 867 373 G 9U1	luxorbeige			+FC
(2)	95B 867 374 G	Armlehne	/R	1	I3LS/4AH
		Alcantara			
	95B 867 374 G 2W0	Schwarz			+FA
	95B 867 374 G OU5	Achatgrau			+FB
	95B 867 374 G 9U1	luxorbeige			+FC
3	N 911 809 01	Linsenschraube		1	
		M5X20-W			
4	N 907 758 01	Blechschraube		1	
		ST4,8X19-F			
5	N 106 213 01	Spreizmutter		1	
		5,0-F			

Bildtafel: 808-60

PORSCHE

Modell: 95B **Laufzeit:** 2014>>

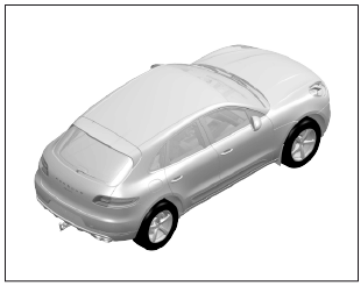

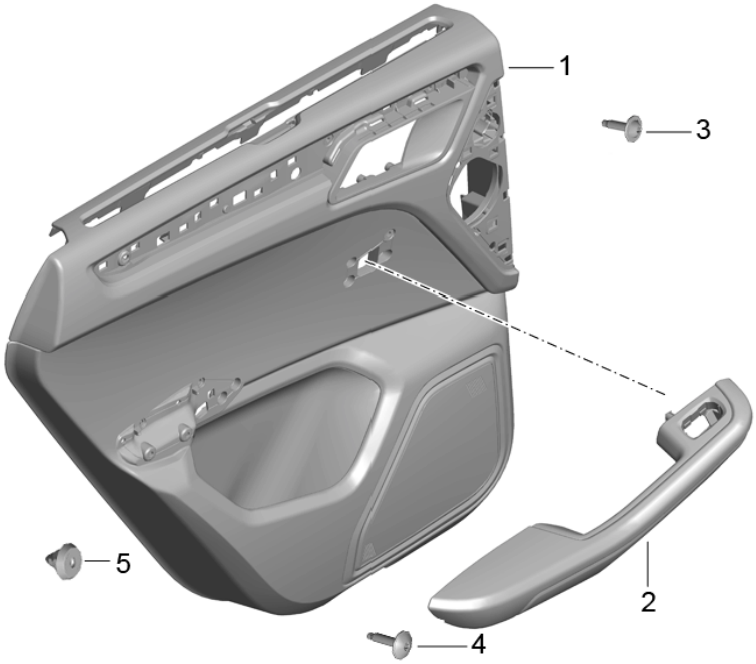

Modell: 95B **Laufzeit: 2014>>**

Pos	Teilenummer	Benennung	Bemerkung	St	Modellangabe
		Türverkleidung			I3LH/3LM
		hinten			
		Leder			
1	95B 867 211 A	Türverkleidung	/L	1	I3LH/3Y0/9MA
					I9VK
		Leder			
	95B 867 211 A A11	Schwarz			+VK
	95B 867 211 A 7J0	Luxorbeige			+VM
	95B 867 211 A OA1	Achatgrau			+VL
	95B 867 211 A OK6	Sattelbraun			+VN
1	95B 867 211 AF	Türverkleidung	/L	1	I3LH/3Y0/9MA
					I9VK
		Leder			
	95B 867 211 AF A11	Schwarz			+VK
	95B 867 211 AF 7J0	Luxorbeige			+VM
	95B 867 211 AF OA1	Achatgrau			+VL
	95B 867 211 AF OK6	Sattelbraun			+VN
	95B 867 211 AF HHX	Schwarz/Karminrot			+FN
	95B 867 211 AF HAG	schwarz/rhodiumsilber			+FK
(1)	95B 867 212 A	Türverkleidung	/R	1	I3LH/3Y0/9MA
					I9VK
		Leder			
	95B 867 212 A A11	Schwarz			+VK
	95B 867 212 A 7J0	Luxorbeige			+VM
	95B 867 212 A OA1	Achatgrau			+VL
	95B 867 212 A OK6	Sattelbraun			+VN
(1)	95B 867 212 AF	Türverkleidung	/R	1	I3LH/3Y0/9MA
					I9VK
		Leder			
	95B 867 212 AF A11	Schwarz			+VK
	95B 867 212 AF 7J0	Luxorbeige			+VM
	95B 867 212 AF OA1	Achatgrau			+VL
	95B 867 212 AF OK6	Sattelbraun			+VN
	95B 867 212 AF HHX	Schwarz/Karminrot			+FN
	95B 867 212 AF HAG	schwarz/rhodiumsilber			+FK
(1)	95B 867 211 B	Türverkleidung	/L	1	I3LM/3Y0/9MA
					I9VK
		Naturleder			
	95B 867 211 B 6J0	espresso			+VR
(1)	95B 867 212 B	Türverkleidung	/R	1	I3LM/3Y0/9MA
					I9VK
		Naturleder			
	95B 867 212 B 6J0	espresso			+VR
(1)	95B 867 211 AH	Türverkleidung	/L	1	I3LH/3Y4/9MA
					I9VK
		Leder			
	95B 867 211 AH A11	Schwarz			+VK
	95B 867 211 AH 7J0	Luxorbeige			+VM
	95B 867 211 AH OA1	Achatgrau			+VL
	95B 867 211 AH OK6	Sattelbraun			+VN
	95B 867 211 AH HHX	Schwarz/Karminrot			+FN
	95B 867 211 AH HAG	schwarz/rhodiumsilber			+FK
(1)	95B 867 212 AH	Türverkleidung	/R	1	I3LH/3Y4/9MA
					I9VK
		Leder			
	95B 867 212 AH A11	Schwarz			+VK
	95B 867 212 AH 7J0	Luxorbeige			+VM
	95B 867 212 AH OA1	Achatgrau			+VL
	95B 867 212 AH OK6	Sattelbraun			+VN
	95B 867 212 AH HHX	Schwarz/Karminrot			+FN
	95B 867 212 AH HAG	schwarz/rhodiumsilber			+FK
(1)	95B 867 211 F	Türverkleidung	/L	1	I3LM/3Y4/9MA
					I9VK

Modell: 95B **Laufzeit: 2014>>**

Pos	Teilenummer	Benennung	Bemerkung	St	Modellangabe
		Naturleder			
	95B 867 211 F 6J0	espresso			+VR
(1)	95B 867 212 F	Türverkleidung	/R	1	I3LM/3Y4/9MA
					I9VK
		Naturleder			
	95B 867 212 F 6J0	espresso			+VR
(1)	95B 867 211 J	Türverkleidung	/L	1	I3LH/3Y0/9MA
					I9VL
		Leder			
	95B 867 211 J A11	Schwarz			+VK
	95B 867 211 J 7J0	Luxorbeige			+VM
	95B 867 211 J OA1	Achatgrau			+VL
	95B 867 211 J OK6	Sattelbraun			+VN
(1)	95B 867 211 AJ	Türverkleidung	/L	1	I3LH/3Y0/9MA
					I9VL
		Leder			
	95B 867 211 AJ A11	Schwarz			+VK
	95B 867 211 AJ 7J0	Luxorbeige			+VM
	95B 867 211 AJ OA1	Achatgrau			+VL
	95B 867 211 AJ OK6	Sattelbraun			+VN
	95B 867 211 AJ HHX	Schwarz/Karminrot			+FN
	95B 867 211 AJ HAG	schwarz/rhodiumsilber			+FK
(1)	95B 867 212 J	Türverkleidung	/R	1	I3LH/3Y0/9MA
					I9VL
		Leder			
	95B 867 212 J A11	Schwarz			+VK
	95B 867 212 J 7J0	Luxorbeige			+VM
	95B 867 212 J OA1	Achatgrau			+VL
	95B 867 212 J OK6	Sattelbraun			+VN
(1)	95B 867 212 AJ	Türverkleidung	/R	1	I3LH/3Y0/9MA
					I9VL
		Leder			
	95B 867 212 AJ A11	Schwarz			+VK
	95B 867 212 AJ 7J0	Luxorbeige			+VM
	95B 867 212 AJ OA1	Achatgrau			+VL
	95B 867 212 AJ OK6	Sattelbraun			+VN
	95B 867 212 AJ HHX	Schwarz/Karminrot			+FN
	95B 867 212 AJ HAG	schwarz/rhodiumsilber			+FK
(1)	95B 867 211 K	Türverkleidung	/L	1	I3LM/3Y0/9MA
					I9VL
		Naturleder			
	95B 867 211 K 6J0	espresso			+VR
(1)	95B 867 212 K	Türverkleidung	/R	1	I3LM/3Y0/9MA
					I9VL
		Naturleder			
	95B 867 212 K 6J0	espresso			+VR
(1)	95B 867 211 AK	Türverkleidung	/L	1	I3LH/3Y4/9MA
					I9VL
		Leder			
	95B 867 211 AK A11	Schwarz			+VK
	95B 867 211 AK 7J0	Luxorbeige			+VM
	95B 867 211 AK OA1	Achatgrau			+VL
	95B 867 211 AK OK6	Sattelbraun			+VN
	95B 867 211 AK HHX	Schwarz/Karminrot			+FN
	95B 867 211 AK HAG	schwarz/rhodiumsilber			+FK
(1)	95B 867 212 AK	Türverkleidung	/R	1	I3LH/3Y4/9MA
					I9VL
		Leder			
	95B 867 212 AK A11	Schwarz			+VK
	95B 867 212 AK 7J0	Luxorbeige			+VM
	95B 867 212 AK OA1	Achatgrau			+VL
	95B 867 212 AK OK6	Sattelbraun			+VN
	95B 867 212 AK HHX	Schwarz/Karminrot			+FN

Modell: 95B **Laufzeit: 2014>>**

Pos	Teilenummer	Benennung	Bemerkung	St	Modellangabe
	95B 867 212 AK HAG	schwarz/rhodiumsilber			+FK
(1)	95B 867 211 P	Türverkleidung	/L	1	I3LM/3Y4/9MA
					I9VL
		Naturleder			
	95B 867 211 P 6J0	espresso			+VR
(1)	95B 867 212 P	Türverkleidung	/R	1	I3LM/3Y4/9MA
					I9VL
		Naturleder			
	95B 867 212 P 6J0	espresso			+VR
(1)	95B 867 211 AL	Türverkleidung	/L	1	I3LH/3Y0/9MA
					I9VJ
		Leder			
	95B 867 211 AL A11	Schwarz			+VK
	95B 867 211 AL 7J0	Luxorbeige			+VM
	95B 867 211 AL OA1	Achatgrau			+VL
	95B 867 211 AL OK6	Sattelbraun			+VN
	95B 867 211 AL HHX	Schwarz/Karminrot			+FN
	95B 867 211 AL HAG	schwarz/rhodiumsilber			+FK
(1)	95B 867 212 AL	Türverkleidung	/R	1	I3LH/3Y0/9MA
					I9VJ
		Leder			
	95B 867 212 AL A11	Schwarz			+VK
	95B 867 212 AL 7J0	Luxorbeige			+VM
	95B 867 212 AL OA1	Achatgrau			+VL
	95B 867 212 AL OK6	Sattelbraun			+VN
	95B 867 212 AL HHX	Schwarz/Karminrot			+FN
	95B 867 212 AL HAG	schwarz/rhodiumsilber			+FK
(1)	95B 867 211 T	Türverkleidung	/L	1	I3LM/3Y0/9MA
					I9VJ
		Naturleder			
	95B 867 211 T 6J0	espresso			+VR
(1)	95B 867 212 T	Türverkleidung	/R	1	I3LM/3Y0/9MA
					I9VJ
		Naturleder			
	95B 867 212 T 6J0	espresso			+VR
(1)	95B 867 211 AG	Türverkleidung	/L	1	I3LH/3Y4/9MA
					I9VJ
		Leder			
	95B 867 211 AG A11	Schwarz			+VK
	95B 867 211 AG 7J0	Luxorbeige			+VM
	95B 867 211 AG OA1	Achatgrau			+VL
	95B 867 211 AG OK6	Sattelbraun			+VN
	95B 867 211 AG HHX	Schwarz/Karminrot			+FN
	95B 867 211 AG HAG	schwarz/rhodiumsilber			+FK
(1)	95B 867 212 AG	Türverkleidung	/R	1	I3LH/3Y4/9MA
					I9VJ
		Leder			
	95B 867 212 AG A11	Schwarz			+VK
	95B 867 212 AG 7J0	Luxorbeige			+VM
	95B 867 212 AG OA1	Achatgrau			+VL
	95B 867 212 AG OK6	Sattelbraun			+VN
	95B 867 212 AG HHX	Schwarz/Karminrot			+FN
	95B 867 212 AG HAG	schwarz/rhodiumsilber			+FK
(1)	95B 867 211 AD	Türverkleidung	/L	1	I3LM/3Y4/9MA
					I9VJ
		Naturleder			
	95B 867 211 AD 6J0	espresso			+VR
(1)	95B 867 212 AD	Türverkleidung	/R	1	I3LM/3Y4/9MA
					I9VJ
		Naturleder			
	95B 867 212 AD 6J0	espresso			+VR
(1)	95B 867 305 AF	Türverkleidung	/L	1	I3LH/3Y0/9MB
					I9VK

Modell: 95B **Laufzeit: 2014>>**

Pos	Teilenummer	Benennung	Bemerkung	St	Modellangabe
		Leder			
	95B 867 305 AF A11	Schwarz			+VK
	95B 867 305 AF 7J0	Luxorbeige			+VM
	95B 867 305 AF OA1	Achatgrau			+VL
	95B 867 305 AF OK6	Sattelbraun			+VN
	95B 867 305 AF HHX	Schwarz/Karminrot			+FN
	95B 867 305 AF HAG	schwarz/rhodiumsilber			+FK
(1)	95B 867 306 AF	Türverkleidung	/R	1	I3LH/3Y0/9MB
					I9VK
		Leder			
	95B 867 306 AF A11	Schwarz			+VK
	95B 867 306 AF 7J0	Luxorbeige			+VM
	95B 867 306 AF OA1	Achatgrau			+VL
	95B 867 306 AF OK6	Sattelbraun			+VN
	95B 867 306 AF HHX	Schwarz/Karminrot			+FN
	95B 867 306 AF HAG	schwarz/rhodiumsilber			+FK
(1)	95B 867 305 B	Türverkleidung	/L	1	I3LM/3Y0/9MB
					I9VK
		Naturleder			
	95B 867 305 B 6J0	espresso			+VR
(1)	95B 867 306 B	Türverkleidung	/R	1	I3LM/3Y0/9MB
					I9VK
		Naturleder			
	95B 867 306 B 6J0	espresso			+VR
(1)	95B 867 305 AH	Türverkleidung	/L	1	I3LH/3Y4/9MB
					I9VK
		Leder			
	95B 867 305 AH A11	Schwarz			+VK
	95B 867 305 AH 7J0	Luxorbeige			+VM
	95B 867 305 AH OA1	Achatgrau			+VL
	95B 867 305 AH OK6	Sattelbraun			+VN
	95B 867 305 AH HHX	Schwarz/Karminrot			+FN
	95B 867 305 AH HAG	schwarz/rhodiumsilber			+FK
(1)	95B 867 306 AH	Türverkleidung	/R	1	I3LH/3Y4/9MB
					I9VK
		Leder			
	95B 867 306 AH A11	Schwarz			+VK
	95B 867 306 AH 7J0	Luxorbeige			+VM
	95B 867 306 AH OA1	Achatgrau			+VL
	95B 867 306 AH OK6	Sattelbraun			+VN
	95B 867 306 AH HHX	Schwarz/Karminrot			+FN
	95B 867 306 AH HAG	schwarz/rhodiumsilber			+FK
(1)	95B 867 305 F	Türverkleidung	/L	1	I3LM/3Y4/9MB
					I9VK
		Naturleder			
	95B 867 305 F 6J0	espresso			+VR
(1)	95B 867 306 F	Türverkleidung	/R	1	I3LM/3Y4/9MB
					I9VK
		Naturleder			
	95B 867 306 F 6J0	espresso			+VR
(1)	95B 867 305 AJ	Türverkleidung	/L	1	I3LH/3Y0/9MB
					I9VL
		Leder			
	95B 867 305 AJ A11	Schwarz			+VK
	95B 867 305 AJ 7J0	Luxorbeige			+VM
	95B 867 305 AJ OA1	Achatgrau			+VL
	95B 867 305 AJ OK6	Sattelbraun			+VN
	95B 867 305 AJ HHX	Schwarz/Karminrot			+FN
	95B 867 305 AJ HAG	schwarz/rhodiumsilber			+FK
(1)	95B 867 306 AJ	Türverkleidung	/R	1	I3LH/3Y0/9MB
					I9VL
		Leder			
	95B 867 306 AJ A11	Schwarz			+VK

Bildtafel: 808-60

PORSCHE

Modell: 95B **Laufzeit: 2014>>**

Pos	Teilenummer	Benennung	Bemerkung	St	Modellangabe
	95B 867 306 AJ 7J0	Luxorbeige			+VM
	95B 867 306 AJ OA1	Achatgrau			+VL
	95B 867 306 AJ OK6	Sattelbraun			+VN
	95B 867 306 AJ HHX	Schwarz/Karminrot			+FN
	95B 867 306 AJ HAG	schwarz/rhodiumsilber			+FK
(1)	95B 867 305 K	Türverkleidung	/L	1	I3LM/3Y0/9MB
					I9VL
		Naturleder			
	95B 867 305 K 6J0	espresso			+VR
(1)	95B 867 306 K	Türverkleidung	/R	1	I3LM/3Y0/9MB
					I9VL
		Naturleder			
	95B 867 306 K 6J0	espresso			+VR
(1)	95B 867 305 N	Türverkleidung	/L	1	I3LH/3Y4/9MB
					I9VL
		Leder			
	95B 867 305 N A11	Schwarz			+VK
	95B 867 305 N 7J0	Luxorbeige			+VM
	95B 867 305 N OA1	Achatgrau			+VL
	95B 867 305 N OK6	Sattelbraun			+VN
(1)	95B 867 305 AK	Türverkleidung	/L	1	I3LH/3Y4/9MB
					I9VL
		Leder			
	95B 867 305 AK A11	Schwarz			+VK
	95B 867 305 AK 7J0	Luxorbeige			+VM
	95B 867 305 AK OA1	Achatgrau			+VL
	95B 867 305 AK OK6	Sattelbraun			+VN
	95B 867 305 AK HHX	Schwarz/Karminrot			+FN
	95B 867 305 AK HAG	schwarz/rhodiumsilber			+FK
(1)	95B 867 306 N	Türverkleidung	/R	1	I3LH/3Y4/9MB
					I9VL
		Leder			
	95B 867 306 N A11	Schwarz			+VK
	95B 867 306 N 7J0	Luxorbeige			+VM
	95B 867 306 N OA1	Achatgrau			+VL
	95B 867 306 N OK6	Sattelbraun			+VN
(1)	95B 867 306 AK	Türverkleidung	/R	1	I3LH/3Y4/9MB
					I9VL
		Leder			
	95B 867 306 AK A11	Schwarz			+VK
	95B 867 306 AK 7J0	Luxorbeige			+VM
	95B 867 306 AK OA1	Achatgrau			+VL
	95B 867 306 AK OK6	Sattelbraun			+VN
	95B 867 306 AK HHX	Schwarz/Karminrot			+FN
	95B 867 306 AK HAG	schwarz/rhodiumsilber			+FK
(1)	95B 867 305 P	Türverkleidung	/L	1	I3LM/3Y4/9MB
					I9VL
		Natur			
	95B 867 305 P 6J0	espresso			+VR
(1)	95B 867 306 P	Türverkleidung	/R	1	I3LM/3Y4/9MB
					I9VL
		Naturleder			
	95B 867 306 P 6J0	espresso			+VR
(1)	95B 867 305 AL	Türverkleidung	/L	1	I3LH/3Y0/9MB
					I9VJ
		Leder			
	95B 867 305 AL A11	Schwarz			+VK
	95B 867 305 AL 7J0	Luxorbeige			+VM
	95B 867 305 AL OA1	Achatgrau			+VL
	95B 867 305 AL OK6	Sattelbraun			+VN
	95B 867 305 AL HHX	Schwarz/Karminrot			+FN
	95B 867 305 AL HAG	schwarz/rhodiumsilber			+FK
(1)	95B 867 306 AL	Türverkleidung	/R	1	I3LH/3Y0/9MB

Modell: 95B **Laufzeit: 2014>>**

Pos	Teilenummer	Benennung	Bemerkung	St	Modellangabe
					I9VJ
		Leder			
	95B 867 306 AL A11	Schwarz			+VK
	95B 867 306 AL 7J0	Luxorbeige			+VM
	95B 867 306 AL OA1	Achatgrau			+VL
	95B 867 306 AL OK6	Sattelbraun			+VN
	95B 867 306 AL HHX	Schwarz/Karminrot			+FN
	95B 867 306 AL HAG	schwarz/rhodiumsilber			+FK
(1)	95B 867 305 T	Türverkleidung	/L	1	I3LM/3Y0/9MB
					I9VJ
		Naturleder			
	95B 867 305 T 6J0	espresso			+VR
(1)	95B 867 306 T	Türverkleidung	/R	1	I3LM/3Y0/9MB
					I9VJ
		Naturleder			
	95B 867 306 T 6J0	espresso			+VR
(1)	95B 867 305 AG	Türverkleidung	/L	1	I3LH/3Y4/9MB
					I9VJ
		Leder			
	95B 867 305 AG A11	Schwarz			+VK
	95B 867 305 AG 7J0	Luxorbeige			+VM
	95B 867 305 AG OA1	Achatgrau			+VL
	95B 867 305 AG OK6	Sattelbraun			+VN
	95B 867 305 AG HHX	Schwarz/Karminrot			+FN
	95B 867 305 AG HAG	schwarz/rhodiumsilber			+FK
(1)	95B 867 306 AG	Türverkleidung	/R	1	I3LH/3Y4/9MB
					I9VJ
		Leder			
	95B 867 306 AG A11	Schwarz			+VK
	95B 867 306 AG 7J0	Luxorbeige			+VM
	95B 867 306 AG OA1	Achatgrau			+VL
	95B 867 306 AG OK6	Sattelbraun			+VN
	95B 867 306 AG HHX	Schwarz/Karminrot			+FN
	95B 867 306 AG HAG	schwarz/rhodiumsilber			+FK
(1)	95B 867 305 AD	Türverkleidung	/L	1	I3LM/3Y4/9MB
					I9VJ
		Naturleder			
	95B 867 305 AD 6J0	espresso			+VR
(1)	95B 867 306 AD	Türverkleidung	/R	1	I3LM/3Y4/9MB
					I9VJ
		Naturleder			
	95B 867 306 AD 6J0	espresso			+VR
2	95B 867 373 A	Armlehne	/L	1	I3LE/3LH/3LT
		Leder			
	95B 867 373 A A11	Schwarz			+VK
	95B 867 373 A 7J0	Luxorbeige			+VM
	95B 867 373 A OA1	Achatgrau			+VL
	95B 867 373 A OK6	Sattelbraun			+VN
	95B 867 373 A HHX	Schwarz/Karminrot			+FN
	95B 867 373 A HAG	schwarz/rhodiumsilber			+FK
(2)	95B 867 374 A	Armlehne	/R	1	I3LE/3LH/3LT
		Leder			
	95B 867 374 A A11	Schwarz			+VK
	95B 867 374 A 7J0	Luxorbeige			+VM
	95B 867 374 A OA1	Achatgrau			+VL
	95B 867 374 A OK6	Sattelbraun			+VN
	95B 867 374 A HHX	Schwarz/Karminrot			+FN
	95B 867 374 A HAG	schwarz/rhodiumsilber			+FK
(2)	95B 867 373 B	Armlehne	/L	1	I3LM
		Naturleder			
	95B 867 373 B 6J0	espresso			+VR
(2)	95B 867 374 B	Armlehne	/R	1	I3LM
		Naturleder			

Bildtafel: 808-60

PORSCHE

Modell: 95B **Laufzeit:** 2014>>

Pos	Teilenummer	Benennung	Bemerkung	St	Modellangabe
	95B 867 374 B 6J0	espresso			+VR
3	N 911 809 01	Linsenschraube M5X20-W		1	
4	N 907 758 01	Blechschraube ST4,8X19-F		1	
5	N 106 213 01	Spreizmutter 5,0-F		1	

Bildtafel: 808-70

PORSCHE

Modell: 95B **Laufzeit:** 2014>>

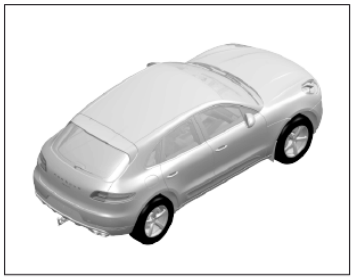

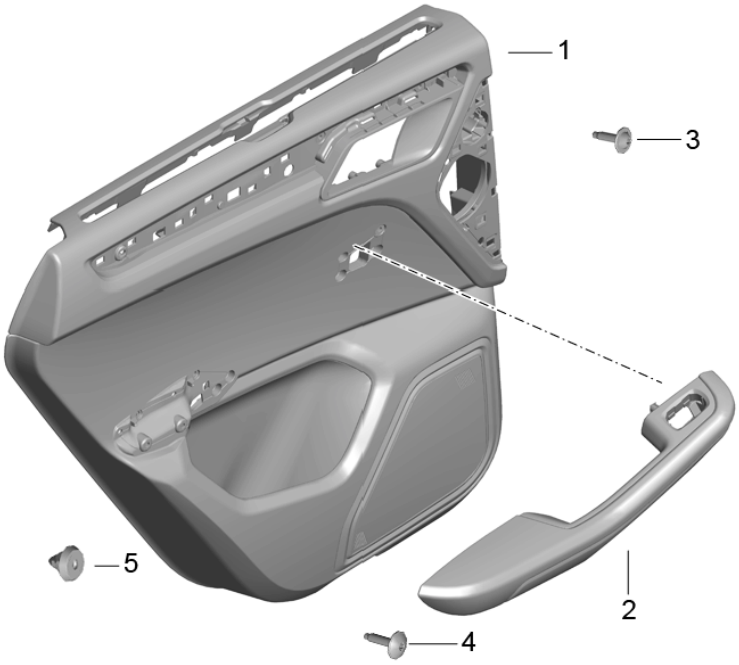

Modell: 95B **Laufzeit: 2014>>**

Pos	Teilenummer	Benennung	Bemerkung	St	Modellangabe
		Türverkleidung			I3LT
		hinten			
		Leder			
		bicolor			
1	95B 867 211 C	Türverkleidung	/L	1	I3Y0/9MA/9VK
		Leder			
		bicolor			
	95B 867 211 C CDR	Schwarz/Carrerarot			+VO
	95B 867 211 C CDS	Achatgrau/Kieselgrau			+VQ
	95B 867 211 C CDT	Sattelbraun/Luxorbeige			+VP
(1)	95B 867 212 C	Türverkleidung	/R	1	I3Y0/9MA/9VK
		Leder			
		bicolor			
	95B 867 212 C CDR	Schwarz/Carrerarot			+VO
	95B 867 212 C CDS	Achatgrau/Kieselgrau			+VQ
	95B 867 212 C CDT	Sattelbraun/Luxorbeige			+VP
(1)	95B 867 211 G	Türverkleidung	/L	1	I3Y4/9MA/9VK
		Leder			
		bicolor			
	95B 867 211 G CDR	Schwarz/Carrerarot			+VO
	95B 867 211 G CDS	Achatgrau/Kieselgrau			+VQ
	95B 867 211 G CDT	Sattelbraun/Luxorbeige			+VP
(1)	95B 867 212 G	Türverkleidung	/R	1	I3Y4/9MA/9VK
		Leder			
		bicolor			
	95B 867 212 G CDR	Schwarz/Carrerarot			+VO
	95B 867 212 G CDS	Achatgrau/Kieselgrau			+VQ
	95B 867 212 G CDT	Sattelbraun/Luxorbeige			+VP
(1)	95B 867 211 L	Türverkleidung	/L	1	I3Y0/9MA/9VL
		Leder			
		bicolor			
	95B 867 211 L CDR	Schwarz/Carrerarot			+VO
	95B 867 211 L CDS	Achatgrau/Kieselgrau			+VQ
	95B 867 211 L CDT	Sattelbraun/Luxorbeige			+VP
(1)	95B 867 212 L	Türverkleidung	/R	1	I3Y0/9MA/9VL
		Leder			
		bicolor			
	95B 867 212 L CDR	Schwarz/Carrerarot			+VO
	95B 867 212 L CDS	Achatgrau/Kieselgrau			+VQ
	95B 867 212 L CDT	Sattelbraun/Luxorbeige			+VP
(1)	95B 867 211 Q	Türverkleidung	/L	1	I3Y4/9MA/9VL
		Leder			
		bicolor			
	95B 867 211 Q CDR	Schwarz/Carrerarot			+VO
	95B 867 211 Q CDS	Achatgrau/Kieselgrau			+VQ
	95B 867 211 Q CDT	Sattelbraun/Luxorbeige			+VP
(1)	95B 867 212 Q	Türverkleidung	/R	1	I3Y4/9MA/9VL
		Leder			
		bicolor			
	95B 867 212 Q CDR	Schwarz/Carrerarot			+VO
	95B 867 212 Q CDS	Achatgrau/Kieselgrau			+VQ
	95B 867 212 Q CDT	Sattelbraun/Luxorbeige			+VP
(1)	95B 867 211 AA	Türverkleidung	/L	1	I3Y0/9MA/9VJ
		Leder			
		bicolor			
	95B 867 211 AA CDR	Schwarz/Carrerarot			+VO
	95B 867 211 AA CDS	Achatgrau/Kieselgrau			+VQ
	95B 867 211 AA CDT	Sattelbraun/Luxorbeige			+VP
(1)	95B 867 212 AA	Türverkleidung	/R	1	I3Y0/9MA/9VJ
		Leder			
		bicolor			
	95B 867 212 AA CDR	Schwarz/Carrerarot			+VO
	95B 867 212 AA CDS	Achatgrau/Kieselgrau			+VQ

Modell: 95B **Laufzeit: 2014>>**

Pos	Teilenummer	Benennung	Bemerkung	St	Modellangabe
	95B 867 212 AA CDT	Sattelbraun/Luxorbeige			+VP
(1)	95B 867 211 AE	Türverkleidung	/L	1	I3Y4/9MA/9VJ
		Leder			
		bicolor			
	95B 867 211 AE CDR	Schwarz/Carrerarot			+VO
	95B 867 211 AE CDS	Achatgrau/Kieselgrau			+VQ
	95B 867 211 AE CDT	Sattelbraun/Luxorbeige			+VP
(1)	95B 867 212 AE	Türverkleidung	/R	1	I3Y4/9MA/9VJ
		Leder			
		bicolor			
	95B 867 212 AE CDR	Schwarz/Carrerarot			+VO
	95B 867 212 AE CDS	Achatgrau/Kieselgrau			+VQ
	95B 867 212 AE CDT	Sattelbraun/Luxorbeige			+VP
(1)	95B 867 305 C	Türverkleidung	/L	1	I3Y0/9MB/9VK
		Leder			
		bicolor			
	95B 867 305 C CDR	Schwarz/Carrerarot			+VO
	95B 867 305 C CDS	Achatgrau/Kieselgrau			+VQ
	95B 867 305 C CDT	Sattelbraun/Luxorbeige			+VP
(1)	95B 867 306 C	Türverkleidung	/R	1	I3Y0/9MB/9VK
		Leder			
		bicolor			
	95B 867 306 C CDR	Schwarz/Carrerarot			+VO
	95B 867 306 C CDS	Achatgrau/Kieselgrau			+VQ
	95B 867 306 C CDT	Sattelbraun/Luxorbeige			+VP
(1)	95B 867 305 G	Türverkleidung	/L	1	I3Y4/9MB/9VK
		Leder			
		bicolor			
	95B 867 305 G CDR	Schwarz/Carrerarot			+VO
	95B 867 305 G CDS	Achatgrau/Kieselgrau			+VQ
	95B 867 305 G CDT	Sattelbraun/Luxorbeige			+VP
(1)	95B 867 306 G	Türverkleidung	/R	1	I3Y4/9MB/9VK
		Leder			
		bicolor			
	95B 867 306 G CDR	Schwarz/Carrerarot			+VO
	95B 867 306 G CDS	Achatgrau/Kieselgrau			+VQ
	95B 867 306 G CDT	Sattelbraun/Luxorbeige			+VP
(1)	95B 867 305 L	Türverkleidung	/L	1	I3Y0/9MB/9VL
		Leder			
		bicolor			
	95B 867 305 L CDR	Schwarz/Carrerarot			+VO
	95B 867 305 L CDS	Achatgrau/Kieselgrau			+VQ
	95B 867 305 L CDT	Sattelbraun/Luxorbeige			+VP
(1)	95B 867 306 L	Türverkleidung	/R	1	I3Y0/9MB/9VL
		Leder			
		bicolor			
	95B 867 306 L CDR	Schwarz/Carrerarot			+VO
	95B 867 306 L CDS	Achatgrau/Kieselgrau			+VQ
	95B 867 306 L CDT	Sattelbraun/Luxorbeige			+VP
(1)	95B 867 305 Q	Türverkleidung	/L	1	I3Y4/9MB/9VL
		Leder			
		bicolor			
	95B 867 305 Q CDR	Schwarz/Carrerarot			+VO
	95B 867 305 Q CDS	Achatgrau/Kieselgrau			+VQ
	95B 867 305 Q CDT	Sattelbraun/Luxorbeige			+VP
(1)	95B 867 306 Q	Türverkleidung	/R	1	I3Y4/9MB/9VL
		Leder			
		bicolor			
	95B 867 306 Q CDR	Schwarz/Carrerarot			+VO
	95B 867 306 Q CDS	Achatgrau/Kieselgrau			+VQ
	95B 867 306 Q CDT	Sattelbraun/Luxorbeige			+VP
(1)	95B 867 305 AA	Türverkleidung	/L	1	I3Y0/9MB/9VJ
		Leder			

Modell: 95B **Laufzeit: 2014>>**

Pos	Teilenummer	Benennung	Bemerkung	St	Modellangabe
		bicolor			
	95B 867 305 AA CDR	Schwarz/Carrerarot			+VO
	95B 867 305 AA CDS	Achatgrau/Kieselgrau			+VQ
	95B 867 305 AA CDT	Sattelbraun/Luxorbeige			+VP
(1)	95B 867 306 AA	Türverkleidung	/R	1	I3Y0/9MB/9VJ
		Leder			
		bicolor			
	95B 867 306 AA CDR	Schwarz/Carrerarot			+VO
	95B 867 306 AA CDS	Achatgrau/Kieselgrau			+VQ
	95B 867 306 AA CDT	Sattelbraun/Luxorbeige			+VP
(1)	95B 867 305 AE	Türverkleidung	/L	1	I3Y4/9MB/9VJ
		Leder			
		bicolor			
	95B 867 305 AE CDR	Schwarz/Carrerarot			+VO
	95B 867 305 AE CDS	Achatgrau/Kieselgrau			+VQ
	95B 867 305 AE CDT	Sattelbraun/Luxorbeige			+VP
(1)	95B 867 306 AE	Türverkleidung	/R	1	I3Y4/9MB/9VJ
		Leder			
		bicolor			
	95B 867 306 AE CDR	Schwarz/Carrerarot			+VO
	95B 867 306 AE CDS	Achatgrau/Kieselgrau			+VQ
	95B 867 306 AE CDT	Sattelbraun/Luxorbeige			+VP
2	95B 867 373 A	Armlehne	/L	1	I3LE/3LH/3LT
		Leder			
	95B 867 373 A OG3	Carrerarot			+VO
	95B 867 373 A OD4	Kieselgrau			+VQ
	95B 867 373 A 7J0	Luxorbeige			+VP
(2)	95B 867 374 A	Armlehne	/R	1	I3LE/3LH/3LT
		Leder			
	95B 867 374 A OG3	Carrerarot			+VO
	95B 867 374 A OD4	Kieselgrau			+VQ
	95B 867 374 A 7J0	Luxorbeige			+VP
3	N 911 809 01	Linsenschraube		1	
		M5X20-W			
4	N 907 758 01	Blechschraube		1	
		ST4,8X19-F			
5	N 106 213 01	Spreizmutter		1	
		5,0-F			

Bildtafel: 808-80

PORSCHE

Modell: 95B **Laufzeit:** 2014>>

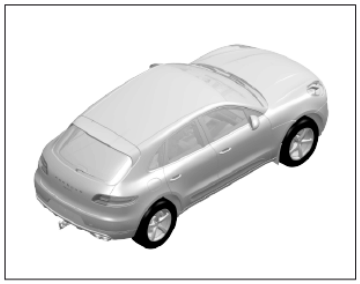

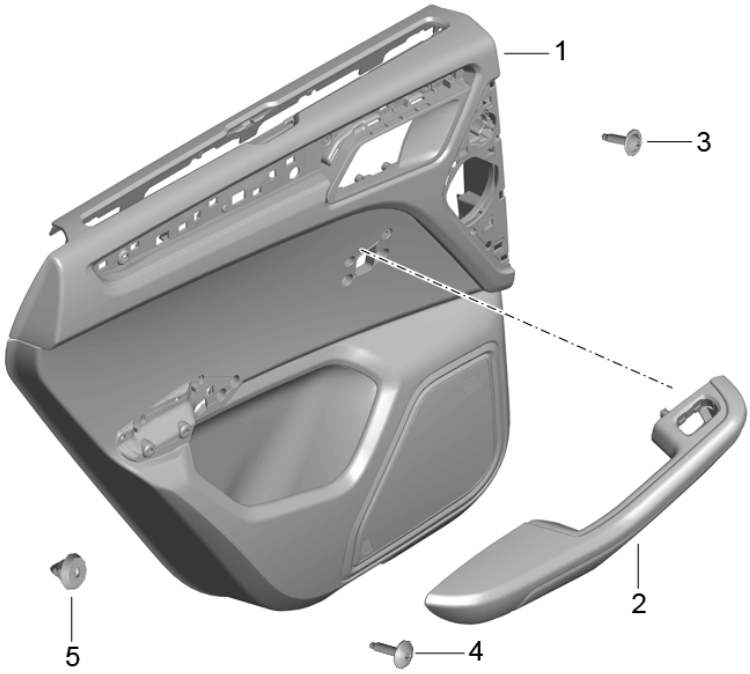

Bildtafel: 808-80

PORSCHE

Modell: 95B **Laufzeit: 2014>>**

Pos	Teilenummer	Benennung	Bemerkung	St	Modellangabe
		Türverkleidung hinten Leder/ Alcantara			I3LS
1	95B 867 211 AF	Türverkleidung Leder	/L	1	I3Y0/9MA/9VK
	95B 867 211 AF A11	Schwarz			+FF
	95B 867 211 AF 7J0	Luxorbeige			+FH
	95B 867 211 AF OA1	Achatgrau			+FM
	95B 867 211 AF OK6	Sattelbraun			+FI
	95B 867 211 AF HHX	Schwarz/Karminrot			+FL
	95B 867 211 AF HAG	schwarz/rhodiumsilber			+FE,+TS
	95B 867 211 AF HAT	Schwarz/Carrerarot			+TR
(1)	95B 867 212 AF	Türverkleidung Leder	/R	1	I3Y0/9MA/9VK
	95B 867 212 AF A11	Schwarz			+FF
	95B 867 212 AF 7J0	Luxorbeige			+FH
	95B 867 212 AF OA1	Achatgrau			+FM
	95B 867 212 AF OK6	Sattelbraun			+FI
	95B 867 212 AF HHX	Schwarz/Karminrot			+FL
	95B 867 212 AF HAG	schwarz/rhodiumsilber			+FE,+TS
	95B 867 212 AF HAT	Schwarz/Carrerarot			+TR
(1)	95B 867 211 AH	Türverkleidung Leder	/L	1	I3Y4/9MA/9VK
	95B 867 211 AH A11	Schwarz			+FF
	95B 867 211 AH 7J0	Luxorbeige			+FH
	95B 867 211 AH OA1	Achatgrau			+FM
	95B 867 211 AH OK6	Sattelbraun			+FI
	95B 867 211 AH HHX	Schwarz/Karminrot			+FL
	95B 867 211 AH HAG	schwarz/rhodiumsilber			+FE,+TS
	95B 867 211 AH HAT	Schwarz/Carrerarot			+TR
(1)	95B 867 212 AH	Türverkleidung Leder	/R	1	I3Y4/9MA/9VK
	95B 867 212 AH A11	Schwarz			+FF
	95B 867 212 AH 7J0	Luxorbeige			+FH
	95B 867 212 AH OA1	Achatgrau			+FM
	95B 867 212 AH OK6	Sattelbraun			+FI
	95B 867 212 AH HHX	Schwarz/Karminrot			+FL
	95B 867 212 AH HAG	schwarz/rhodiumsilber			+FE,+TS
	95B 867 212 AH HAT	Schwarz/Carrerarot			+TR
(1)	95B 867 211 AJ	Türverkleidung Leder	/L	1	I3Y0/9MA/9VL
	95B 867 211 AJ A11	Schwarz			+FF
	95B 867 211 AJ 7J0	Luxorbeige			+FH
	95B 867 211 AJ OA1	Achatgrau			+FM
	95B 867 211 AJ OK6	Sattelbraun			+FI
	95B 867 211 AJ HHX	Schwarz/Karminrot			+FL
	95B 867 211 AJ HAG	schwarz/rhodiumsilber			+FE,+TS
	95B 867 211 AJ HAT	Schwarz/Carrerarot			+TR
(1)	95B 867 212 AJ	Türverkleidung Leder	/R	1	I3Y0/9MA/9VL
	95B 867 212 AJ A11	Schwarz			+FF
	95B 867 212 AJ 7J0	Luxorbeige			+FH
	95B 867 212 AJ OA1	Achatgrau			+FM
	95B 867 212 AJ OK6	Sattelbraun			+FI
	95B 867 212 AJ HHX	Schwarz/Karminrot			+FL
	95B 867 212 AJ HAG	schwarz/rhodiumsilber			+FE,+TS
	95B 867 212 AJ HAT	Schwarz/Carrerarot			+TR
(1)	95B 867 211 AK	Türverkleidung Leder	/L	1	I3Y4/9MA/9VL
	95B 867 211 AK A11	Schwarz			+FF
	95B 867 211 AK 7J0	Luxorbeige			+FH
	95B 867 211 AK OA1	Achatgrau			+FM

Bildtafel: 808-80

Modell: 95B **Laufzeit: 2014>>**

Pos	Teilenummer	Benennung	Bemerkung	St	Modellangabe
	95B 867 211 AK OK6	Sattelbraun			+FI
	95B 867 211 AK HHX	Schwarz/Karminrot			+FL
	95B 867 211 AK HAG	schwarz/rhodiumsilber			+FE,+TS
	95B 867 211 AK HAT	Schwarz/Carrerarot			+TR
(1)	95B 867 212 AK	Türverkleidung	/R	1	I3Y4/9MA/9VL
		Leder			
	95B 867 212 AK A11	Schwarz			+FF
	95B 867 212 AK 7J0	Luxorbeige			+FH
	95B 867 212 AK OA1	Achatgrau			+FM
	95B 867 212 AK OK6	Sattelbraun			+FI
	95B 867 212 AK HHX	Schwarz/Karminrot			+FL
	95B 867 212 AK HAG	schwarz/rhodiumsilber			+FE,+TS
	95B 867 212 AK HAT	Schwarz/Carrerarot			+TR
(1)	95B 867 211 AL	Türverkleidung	/L	1	I3Y0/9MA/9VJ
		Leder			
	95B 867 211 AL A11	Schwarz			+FF
	95B 867 211 AL 7J0	Luxorbeige			+FH
	95B 867 211 AL OA1	Achatgrau			+FM
	95B 867 211 AL OK6	Sattelbraun			+FI
	95B 867 211 AL HHX	Schwarz/Karminrot			+FL
	95B 867 211 AL HAG	schwarz/rhodiumsilber			+FE,+TS
	95B 867 211 AL HAT	Schwarz/Carrerarot			+TR
(1)	95B 867 212 AL	Türverkleidung	/R	1	I3Y0/9MA/9VJ
		Leder			
	95B 867 212 AL A11	Schwarz			+FF
	95B 867 212 AL 7J0	Luxorbeige			+FH
	95B 867 212 AL OA1	Achatgrau			+FM
	95B 867 212 AL OK6	Sattelbraun			+FI
	95B 867 212 AL HHX	Schwarz/Karminrot			+FL
	95B 867 212 AL HAG	schwarz/rhodiumsilber			+FE,+TS
	95B 867 212 AL HAT	Schwarz/Carrerarot			+TR
(1)	95B 867 211 AG	Türverkleidung	/L	1	I3Y4/9MA/9VJ
		Leder			
	95B 867 211 AG A11	Schwarz			+FF
	95B 867 211 AG 7J0	Luxorbeige			+FH
	95B 867 211 AG OA1	Achatgrau			+FM
	95B 867 211 AG OK6	Sattelbraun			+FI
	95B 867 211 AG HHX	Schwarz/Karminrot			+FL
	95B 867 211 AG HAG	schwarz/rhodiumsilber			+FE,+TS
	95B 867 211 AG HAT	Schwarz/Carrerarot			+TR
(1)	95B 867 212 AG	Türverkleidung	/R	1	I3Y4/9MA/9VJ
		Leder			
	95B 867 212 AG A11	Schwarz			+FF
	95B 867 212 AG 7J0	Luxorbeige			+FH
	95B 867 212 AG OA1	Achatgrau			+FM
	95B 867 212 AG OK6	Sattelbraun			+FI
	95B 867 212 AG HHX	Schwarz/Karminrot			+FL
	95B 867 212 AG HAG	schwarz/rhodiumsilber			+FE,+TS
	95B 867 212 AG HAT	Schwarz/Carrerarot			+TR
(1)	95B 867 305 AF	Türverkleidung	/L	1	I3Y0/9MB/9VK
		Leder			
	95B 867 305 AF A11	Schwarz			+FF
	95B 867 305 AF 7J0	Luxorbeige			+FH
	95B 867 305 AF OA1	Achatgrau			+FM
	95B 867 305 AF OK6	Sattelbraun			+FI
	95B 867 305 AF HHX	Schwarz/Karminrot			+FL
	95B 867 305 AF HAG	schwarz/rhodiumsilber			+FE,+TS
	95B 867 305 AF HAT	Schwarz/Carrerarot			+TR
(1)	95B 867 306 AF	Türverkleidung	/R	1	I3Y0/9MB/9VK
		Leder			
	95B 867 306 AF A11	Schwarz			+FF
	95B 867 306 AF 7J0	Luxorbeige			+FH
	95B 867 306 AF OA1	Achatgrau			+FM

Modell: 95B **Laufzeit: 2014>>**

Pos	Teilenummer	Benennung	Bemerkung	St	Modellangabe
	95B 867 306 AF OK6	Sattelbraun			+FI
	95B 867 306 AF HHX	Schwarz/Karminrot			+FL
	95B 867 306 AF HAG	schwarz/rhodiumsilber			+FE,+TS
	95B 867 306 AF HAT	Schwarz/Carrerarot			+TR
(1)	95B 867 305 AH	Türverkleidung	/L	1	I3Y4/9MB/9VK
		Leder			
	95B 867 305 AH A11	Schwarz			+FF
	95B 867 305 AH 7J0	Luxorbeige			+FH
	95B 867 305 AH OA1	Achatgrau			+FM
	95B 867 305 AH OK6	Sattelbraun			+FI
	95B 867 305 AH HHX	Schwarz/Karminrot			+FL
	95B 867 305 AH HAG	schwarz/rhodiumsilber			+FE,+TS
	95B 867 305 AH HAT	Schwarz/Carrerarot			+TR
(1)	95B 867 306 AH	Türverkleidung	/R	1	I3Y4/9MB/9VK
		Leder			
	95B 867 306 AH A11	Schwarz			+FF
	95B 867 306 AH 7J0	Luxorbeige			+FH
	95B 867 306 AH OA1	Achatgrau			+FM
	95B 867 306 AH OK6	Sattelbraun			+FI
	95B 867 306 AH HHX	Schwarz/Karminrot			+FL
	95B 867 306 AH HAG	schwarz/rhodiumsilber			+FE,+TS
	95B 867 306 AH HAT	Schwarz/Carrerarot			+TR
(1)	95B 867 305 AJ	Türverkleidung	/L	1	I3Y0/9MB/9VL
		Leder			
	95B 867 305 AJ A11	Schwarz			+FF
	95B 867 305 AJ 7J0	Luxorbeige			+FH
	95B 867 305 AJ OA1	Achatgrau			+FM
	95B 867 305 AJ OK6	Sattelbraun			+FI
	95B 867 305 AJ HHX	Schwarz/Karminrot			+FL
	95B 867 305 AJ HAG	schwarz/rhodiumsilber			+FE,+TS
	95B 867 305 AJ HAT	Schwarz/Carrerarot			+TR
(1)	95B 867 306 AJ	Türverkleidung	/R	1	I3Y0/9MB/9VL
		Leder			
	95B 867 306 AJ A11	Schwarz			+FF
	95B 867 306 AJ 7J0	Luxorbeige			+FH
	95B 867 306 AJ OA1	Achatgrau			+FM
	95B 867 306 AJ OK6	Sattelbraun			+FI
	95B 867 306 AJ HHX	Schwarz/Karminrot			+FL
	95B 867 306 AJ HAG	schwarz/rhodiumsilber			+FE,+TS
	95B 867 306 AJ HAT	Schwarz/Carrerarot			+TR
(1)	95B 867 305 AK	Türverkleidung	/L	1	I3Y4/9MB/9VL
		Leder			
	95B 867 305 AK A11	Schwarz			+FF
	95B 867 305 AK 7J0	Luxorbeige			+FH
	95B 867 305 AK OA1	Achatgrau			+FM
	95B 867 305 AK OK6	Sattelbraun			+FI
	95B 867 305 AK HHX	Schwarz/Karminrot			+FL
	95B 867 305 AK HAG	schwarz/rhodiumsilber			+FE,+TS
	95B 867 305 AK HAT	Schwarz/Carrerarot			+TR
(1)	95B 867 306 AK	Türverkleidung	/R	1	I3Y4/9MB/9VL
		Leder			
	95B 867 306 AK A11	Schwarz			+FF
	95B 867 306 AK 7J0	Luxorbeige			+FH
	95B 867 306 AK OA1	Achatgrau			+FM
	95B 867 306 AK OK6	Sattelbraun			+FI
	95B 867 306 AK HHX	Schwarz/Karminrot			+FL
	95B 867 306 AK HAG	schwarz/rhodiumsilber			+FE,+TS
	95B 867 306 AK HAT	Schwarz/Carrerarot			+TR
(1)	95B 867 305 AL	Türverkleidung	/L	1	I3Y0/9MB/9VJ
		Leder			
	95B 867 305 AL A11	Schwarz			+FF
	95B 867 305 AL 7J0	Luxorbeige			+FH
	95B 867 305 AL OA1	Achatgrau			+FM

Bildtafel: 808-80

Modell: 95B **Laufzeit: 2014>>**

Pos	Teilenummer	Benennung	Bemerkung	St	Modellangabe
	95B 867 305 AL OK6	Sattelbraun			+FI
	95B 867 305 AL HHX	Schwarz/Karminrot			+FL
	95B 867 305 AL HAG	schwarz/rhodiumsilber			+FE,+TS
	95B 867 305 AL HAT	Schwarz/Carrerarot			+TR
(1)	95B 867 306 AL	Türverkleidung	/R	1	I3Y0/9MB/9VJ
		Leder			
	95B 867 306 AL A11	Schwarz			+FF
	95B 867 306 AL 7J0	Luxorbeige			+FH
	95B 867 306 AL OA1	Achatgrau			+FM
	95B 867 306 AL OK6	Sattelbraun			+FI
	95B 867 306 AL HHX	Schwarz/Karminrot			+FL
	95B 867 306 AL HAG	schwarz/rhodiumsilber			+FE,+TS
	95B 867 306 AL HAT	Schwarz/Carrerarot			+TR
(1)	95B 867 305 AG	Türverkleidung	/L	1	I3Y4/9MB/9VJ
		Leder			
	95B 867 305 AG A11	Schwarz			+FF
	95B 867 305 AG 7J0	Luxorbeige			+FH
	95B 867 305 AG OA1	Achatgrau			+FM
	95B 867 305 AG OK6	Sattelbraun			+FI
	95B 867 305 AG HHX	Schwarz/Karminrot			+FL
	95B 867 305 AG HAG	schwarz/rhodiumsilber			+FE,+TS
	95B 867 305 AG HAT	Schwarz/Carrerarot			+TR
(1)	95B 867 306 AG	Türverkleidung	/R	1	I3Y4/9MB/9VJ
		Leder			
	95B 867 306 AG A11	Schwarz			+FF
	95B 867 306 AG 7J0	Luxorbeige			+FH
	95B 867 306 AG OA1	Achatgrau			+FM
	95B 867 306 AG OK6	Sattelbraun			+FI
	95B 867 306 AG HHX	Schwarz/Karminrot			+FL
	95B 867 306 AG HAG	schwarz/rhodiumsilber			+FE,+TS
	95B 867 306 AG HAT	Schwarz/Carrerarot			+TR
2	95B 867 373 G	Armlehne	/L	1	I4AH
		Alcantara			
	95B 867 373 G 2W0	Schwarz			+FF
	95B 867 373 G OU5	Achatgrau			+FM
	95B 867 373 G 9U1	luxorbeige			+FH
	95B 867 373 G OP2	Sattelbraun			+FI
	95B 867 373 G HMO	Schwarz/Karminrot			+FL
	95B 867 373 G HNO	schwarz/rhodiumsilber			+FE,+TS
	95B 867 373 G HYI	Schwarz/Carrerarot			+TR
2	95B 867 374 G	Armlehne	/R	1	I4AH
		Alcantara			
	95B 867 374 G 2W0	Schwarz			+FF
	95B 867 374 G OU5	Achatgrau			+FM
	95B 867 374 G 9U1	luxorbeige			+FH
	95B 867 374 G OP2	Sattelbraun			+FI
	95B 867 374 G HMO	Schwarz/Karminrot			+FL
	95B 867 374 G HNO	schwarz/rhodiumsilber			+FE,+TS
	95B 867 374 G HYI	Schwarz/Carrerarot			+TR
3	N 911 809 01	Linsenschraube		1	
		M5X20-W			
4	N 907 758 01	Blechschraube		1	
		ST4,8X19-F			
5	N 106 213 01	Spreizmutter		1	
		5,0-F			

Bildtafel: 808-90

PORSCHE

Modell: 95B **Laufzeit: 2014>>**

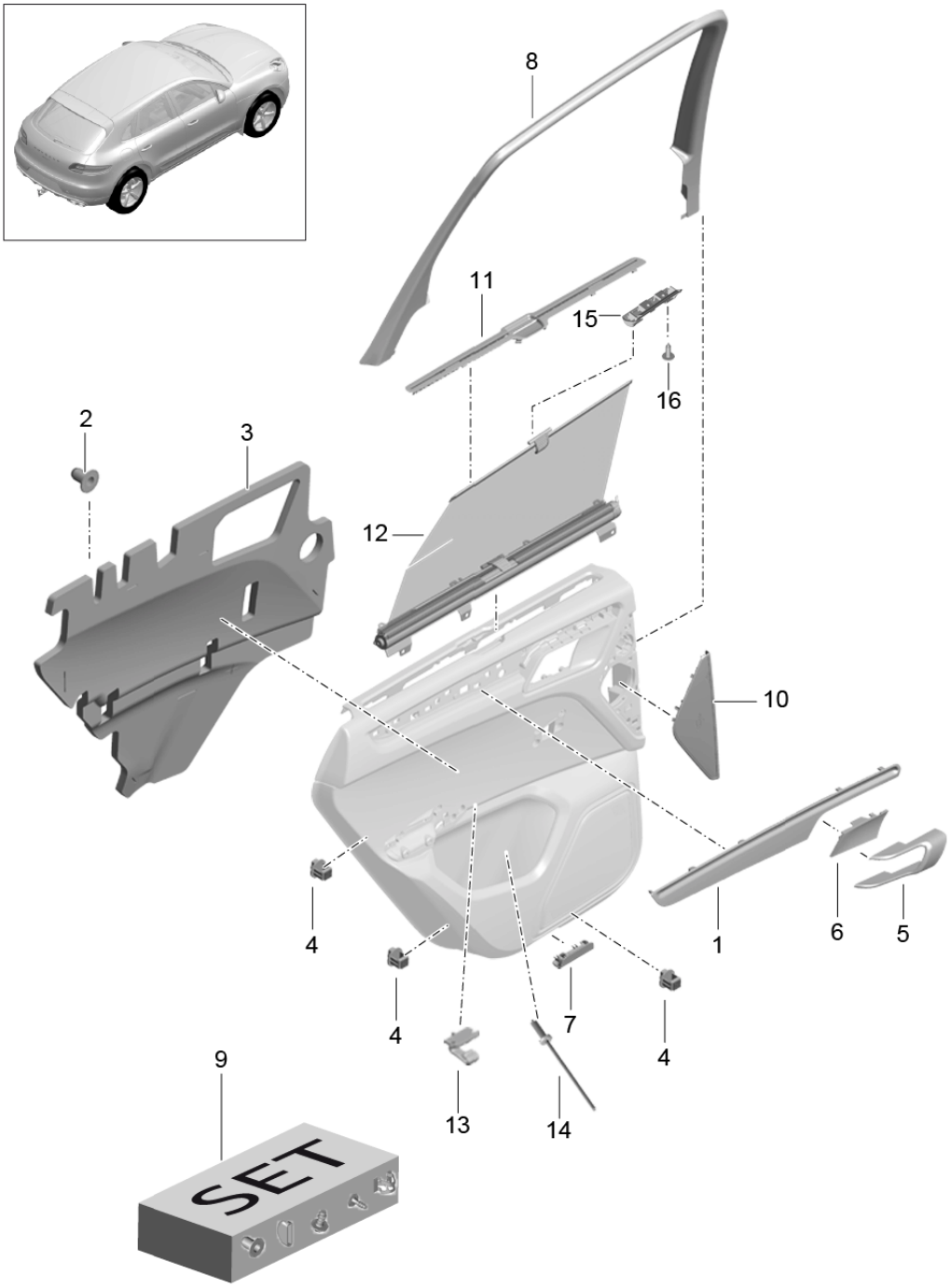

Bildtafel: 808-90

PORSCHE

Modell: 95B **Laufzeit:** 2014>>

Pos	Teilenummer	Benennung	Bemerkung	St	Modellangabe
		Anbauteile			
		Türverkleidung			
		hinten			
1	95B 867 061	Zierleiste	/L	1	I5MA
		Lack			
	95B 867 061 5Q0	Schwarz			
(1)	95B 867 062	Zierleiste	/R	1	I5MA
		Lack			
	95B 867 062 5Q0	Schwarz			
(1)	95B 867 061 A	Zierleiste	/L	1	I5MP
	95B 867 061 A OE9	amerik. Nussbaumwurzel			
(1)	95B 867 062 A	Zierleiste	/R	1	I5MP
	95B 867 062 A OE9	amerik. Nussbaumwurzel			
(1)	95B 867 061 C	Zierleiste	/L	1	I5MH
	95B 867 061 C OH3	Carbon			
(1)	95B 867 062 C	Zierleiste	/R	1	I5MH
	95B 867 062 C OH3	Carbon			
(1)	95B 867 061 D	Zierleiste	/L	1	I5TL
	95B 867 061 D OT1	Klavierlackoptik schwarz			
(1)	95B 867 062 D	Zierleiste	/R	1	I5TL
	95B 867 062 D OT1	Klavierlackoptik schwarz			
(1)	95B 867 061 E	Zierleiste	/L	1	I5TE
	95B 867 061 E U03	Aluminium gebürstet			
(1)	95B 867 062 E	Zierleiste	/R	1	I5TE
	95B 867 062 E U03	Aluminium gebürstet			
(1)	95B 867 061 F	Zierleiste	/L	1	I7TK
	95B 867 061 F OA7	Eiche hell			
(1)	95B 867 062 F	Zierleiste	/R	1	I7TK
	95B 867 062 F OA7	Eiche hell			
(1)	95B 867 061 J	Zierleiste	/L	1	I5TH
	95B 867 061 J OR2	Aluminium Schwarz			
(1)	95B 867 062 J	Zierleiste	/R	1	I5TH
	95B 867 062 J OR2	Aluminium Schwarz			
2	958 552 900 00	Tülle		2	
3	95B 863 981	Dämpfung		2	
4	970 537 557 00	Halter		16	
		Verkleidung			
5	95B 837 019	Türöffner	/L	1	
	95B 837 019 GT8	Galvanosilber			
(5)	95B 837 020	Türöffner	/R	1	
	95B 837 020 GT8	Galvanosilber			
6	95B 837 095 B	Abdeckung	/L	1	I9MA
		Türöffner			
	95B 837 095 B 1E0	Schwarz			
(6)	95B 837 096 B	Abdeckblende	/R	1	I9MA
		Türöffner			
	95B 837 096 B 1E0	Schwarz			
(6)	95B 837 095 C	Abdeckblende	/L	1	I9MB
		Türöffner			
	95B 837 095 C 1E0	Schwarz			
(6)	95B 837 096 C	Abdeckblende	/R	1	I9MB
		Türöffner			
	95B 837 096 C 1E0	Schwarz			
7	1K0 947 419 A	Rückstrahler		2	
(7)	1K0 947 411 C	Warnleuchte		2	
		Tür			
8	95B 867 671 B	Verkleidung	/L	1	I3Y0
		Fensterrahmen			
		Basis			
	95B 867 671 B 1E0	Schwarz			
(8)	95B 867 672 B	Verkleidung	/R	1	I3Y0
		Fensterrahmen			
		Basis			

Bildtafel: 808-90

Modell: 95B **Laufzeit: 2014>>**

Pos	Teilenummer	Benennung	Bemerkung	St	Modellangabe
	95B 867 672 B 1E0	Schwarz			
(8)	95B 867 671 C	Verkleidung Fensterrahmen mit Rollo	/L	1	I3Y4
	95B 867 671 C 1E0	Schwarz			
(8)	95B 867 672 C	Verkleidung Fensterrahmen mit Rollo	/R	1	I3Y4
	95B 867 672 C 1E0	Schwarz			
9	95B 898 101	Reparatursatz Türverkleidung hinten		1	
10	95B 035 793	Lautsprecherblende Mittelton	/L	1	
	95B 035 793 1E0	Schwarz			+VC,+VJ,+VF, +VI,+VU,+VK, +VX,+VZ
	95B 035 793 4H0	Luxorbeige			+VE,+VH,+VM, +VP
	95B 035 793 OP1	Achatgrau			+VD,+VG,+VL
	95B 035 793 OM8	Sattelbraun			+VN
	95B 035 793 7N0	espresso			+VR
	95B 035 793 OV4	Kieselgrau			+VQ
	95B 035 793 OW5	Carrerarot			+VO
(10)	95B 035 794	Lautsprecherblende Mittelton	/R	1	
	95B 035 794 1E0	Schwarz			+VC,+VJ,+VF, +VI,+VU,+VK, +VX,+VZ
	95B 035 794 4H0	Luxorbeige			+VE,+VH,+VM, +VP
	95B 035 794 OP1	Achatgrau			+VD,+VG,+VL
	95B 035 794 OM8	Sattelbraun			+VN
	95B 035 794 7N0	espresso			+VR
	95B 035 794 OV4	Kieselgrau			+VQ
	95B 035 794 OW5	Carrerarot			+VO
11	95B 860 379	Abdeckung Rollo	/L	1	I3Y4
	95B 860 379 5Q0	Schwarz			+VC,+VJ,+VF, +VI,+VU,+VK, +VO,+VX,+VZ
	95B 860 379 6W0	Luxorbeige			+VE,+VH,+VM
	95B 860 379 OA6	Achatgrau			+VD,+VG,+VL, +VQ
	95B 860 379 OL7	Sattelbraun			+VN,+VP
	95B 860 379 3T0	espresso			+VR
(11)	95B 860 380	Abdeckung Rollo	/R	1	I3Y4
	95B 860 380 5Q0	Schwarz			+VC,+VJ,+VF, +VI,+VU,+VK, +VO,+VX,+VZ
	95B 860 380 6W0	Luxorbeige			+VE,+VH,+VM
	95B 860 380 OA6	Achatgrau			+VD,+VG,+VL, +VQ
	95B 860 380 OL7	Sattelbraun			+VN,+VP
	95B 860 380 3T0	espresso			+VR
12	95B 861 333	Rollo Türverkleidung	/L	1	I3Y4
	95B 861 333 3W4	Schwarz			
(12)	95B 861 334	Rollo Türverkleidung	/R	1	I3Y4

Bildtafel: 808-90

PORSCHE

Modell: 95B **Laufzeit:** 2014>>

Pos	Teilenummer	Benennung	Bemerkung	St	Modellangabe
	95B 861 334 3W4	Schwarz			
13	955 645 982 07	Haken		2	I9WM
		Rear Seat Entertainment			
		Hörer			
	955 645 982 07 1E0	Schwarz			
14	999 190 240 30	Blindniet		4	
		3,2X11,0			
15	95B 861 789	Befestigungsbügel		2	
		Rolle			
	95B 861 789 1E0	Schwarz			I3Y4
16	WHT 003 434 A	Linsenschraube		2	I3Y4
		3,5X13,0			

Bildtafel: 809-00

PORSCHE

Modell: 95B **Laufzeit:** 2014>>

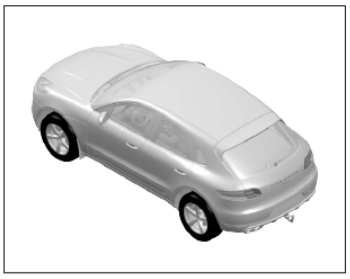

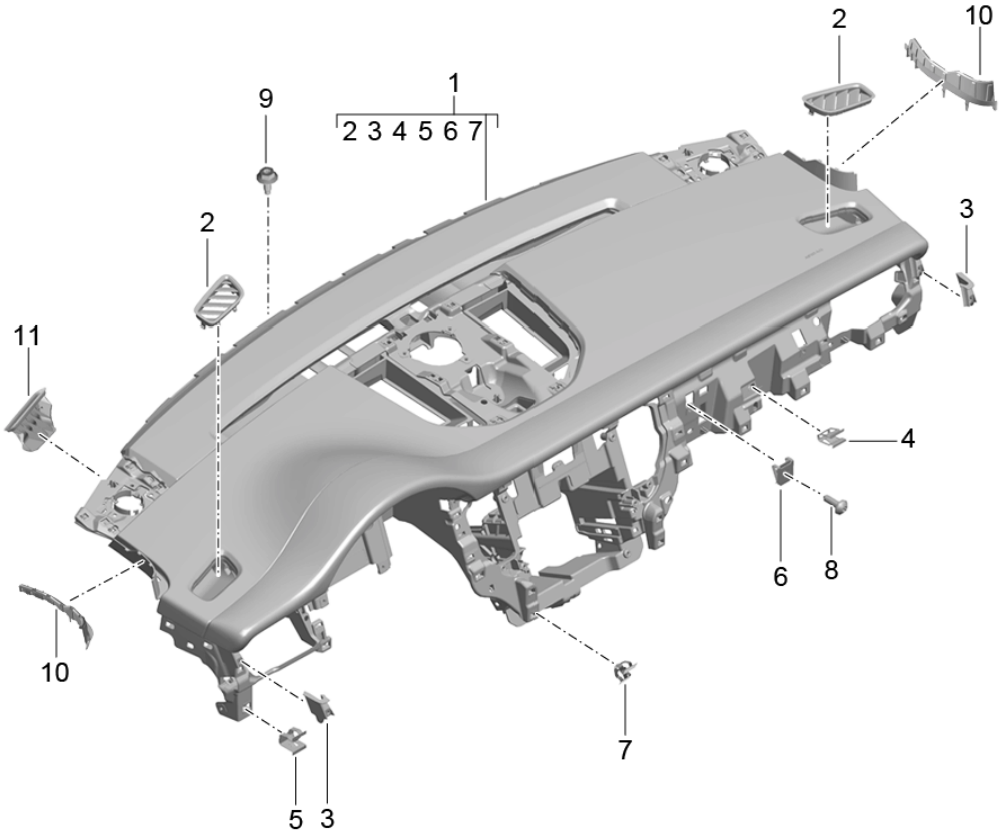

Modell: 95B **Laufzeit: 2014>>**

Pos	Teilenummer	Benennung	Bemerkung	St	Modellangabe
		Schalttafelverkleidung			
		Oberteil			
		mit			
		Befestigungsteile			
1	95B 857 003 R	Schalttafelverkleidung	/LL -16	1	IL0L/4N1/4N9
		Oberteil			
	95B 857 003 R DK4	Schwarz			+VC,+VX
	95B 857 003 R OS2	Achatgrau			+VD
	95B 857 003 R DM5	luxorbeige			+VE
(1)	95B 857 003 BC	Schalttafelverkleidung	/LL 17-	1	IL0L/4N1/4N9
		Oberteil			
	95B 857 003 BC DK4	Schwarz			+VC,+VX
	95B 857 003 BC OS2	Achatgrau			+VD
	95B 857 003 BC DM5	luxorbeige			+VE
(1)	95B 857 003 T	Schalttafelverkleidung	/LL -16	1	IL0L/4N2/4N3
					I4N8
		Oberteil			
		Leder			
	95B 857 003 T A11	Schwarz			+VF,+VK
	95B 857 003 T OA1	Achatgrau			+VG,+VL
	95B 857 003 T 7J0	luxorbeige			+VH,+VM
	95B 857 003 T HAT	Schwarz/Carrerarot			+VI,+VU,+VO
	95B 857 003 T HAS	Schwarz/Sattelbraun			+VJ
	95B 857 003 T OK6	Sattelbraun			+VN
	95B 857 003 T HAU	Sattelbraun/Luxorbeige			+VP
	95B 857 003 T HAV	Achatgrau/Kieselgrau			+VQ
(1)	95B 857 003 AL	Schalttafelverkleidung	/LL 17-	1	IL0L/4N0/4N2
					I4N3/4N8
		Oberteil			
		Leder			
	95B 857 003 AL A11	Schwarz			+VF,+VK,+FA
					+FF
	95B 857 003 AL OA1	Achatgrau			+VG,+VL,+FB
					+FM
	95B 857 003 AL 7J0	luxorbeige			+VH,+VM,+FC
	95B 857 003 AL HAT	Schwarz/Carrerarot			+VI,+VU,+VO
					+FH,+TR
	95B 857 003 AL OK6	Sattelbraun			+VN,+FI
	95B 857 003 AL HAU	Sattelbraun/Luxorbeige			+VP
	95B 857 003 AL HAV	Achatgrau/Kieselgrau			+VQ
	95B 857 003 AL HSO	Schwarz/Luxorbeige			+VZ
	95B 857 003 AL HHX	Schwarz/Karminrot			+FL,+FN
	95B 857 003 AL HAG	schwarz/rhodiumsilber			+FE,+FK,+TS
(1)	95B 857 003 AB	Schalttafelverkleidung	/LL -16	1	IL0L/4N5
		Oberteil			
		Natur			
		Leder			
	95B 857 003 AB 6J0	espresso			+VR
(1)	95B 857 003 BE	Schalttafelverkleidung	/LL 17-	1	IL0L/4N5
		Oberteil			
		Natur			
		Leder			
	95B 857 003 BE 6J0	espresso			+VR
(1)	95B 857 003 S	Schalttafelverkleidung	/RL -16	1	IL0R/4N1/4N9
		Oberteil			
	95B 857 003 S DK4	Schwarz			+VC,+VX
	95B 857 003 S OS2	Achatgrau			+VD
	95B 857 003 S DM5	luxorbeige			+VE
(1)	95B 857 003 AE	Schalttafelverkleidung	/RL 17-	1	IL0R/4N1/4N9
		Oberteil			
	95B 857 003 AE DK4	Schwarz			+VC,+VX
	95B 857 003 AE OS2	Achatgrau			+VD
	95B 857 003 AE DM5	luxorbeige			+VE

Bildtafel: 809-00

Modell: 95B **Laufzeit: 2014>>**

Pos	Teilenummer	Benennung	Bemerkung	St	Modellangabe
(1)	95B 857 003 AA	Schalttafelverkleidung	/RL -16	1	IL0R/4N2/4N3
					I4N8
		Oberteil			
		Leder			
	95B 857 003 AA A11	Schwarz			+VF,+VK
	95B 857 003 AA OA1	Achatgrau			+VG,+VL
	95B 857 003 AA 7J0	luxorbeige			+VH,+VM
	95B 857 003 AA HAT	Schwarz/Carrerarot			+VI,+VU,+VO
	95B 857 003 AA HAS	Schwarz/Sattelbraun			+VJ
	95B 857 003 AA OK6	Sattelbraun			+VN
	95B 857 003 AA HAU	Sattelbraun/Luxorbeige			+VP
	95B 857 003 AA HAV	Achatgrau/Kieselgrau			+VQ
(1)	95B 857 003 AG	Schalttafelverkleidung	/RL 17-	1	IL0R/4N0/4N2
					I4N3/4N8
		Oberteil			
		Leder			
	95B 857 003 AG A11	Schwarz			+VF,+VK,+FA
					+FF
	95B 857 003 AG OA1	Achatgrau			+VG,+VL,+FB
					+FM
	95B 857 003 AG 7J0	luxorbeige			+VH,+VM,+FC
	95B 857 003 AG HAT	Schwarz/Carrerarot			+VI,+VU,+VO
					+FH,+TR
	95B 857 003 AG OK6	Sattelbraun			+VN,+FI
	95B 857 003 AG HAU	Sattelbraun/Luxorbeige			+VP
	95B 857 003 AG HAV	Achatgrau/Kieselgrau			+VQ
	95B 857 003 AG HSO	Schwarz/Luxorbeige			+VZ
	95B 857 003 AG HHX	Schwarz/Karminrot			+FL,+FN
	95B 857 003 AG HAG	schwarz/rhodiumsilber			+FE,+FK,+TS
	95B 857 003 AG HAS	Schwarz/Sattelbraun			+VJ
(1)	95B 857 003 AC	Schalttafelverkleidung	/RL -16	1	IL0R/4N5
		Oberteil			
		Natur			
		Leder			
	95B 857 003 AC 6J0	espresso			+VR
(1)	95B 857 003 AJ	Schalttafelverkleidung	/RL 17-	1	IL0R/4N5
		Oberteil			
		Natur			
		Leder			
	95B 857 003 AJ 6J0	espresso			+VR
2	95B 819 705 A	Düse	/L	1	
	95B 819 705 A 5Q0	Schwarz			+VC,+VJ,+VF,
					+VI,+VU,+VK
					+VO,+VX,+VZ
	95B 819 705 A OA6	Achatgrau			+VD,+VG,+VL,
					+VQ
	95B 819 705 A 6W0	luxorbeige			+VE,+VH,+VM
	95B 819 705 A OL7	Sattelbraun			+VN,+VP
	95B 819 705 A 3T0	espresso			+VR
(2)	95B 819 706 A	Düse	/R	1	
	95B 819 706 A 5Q0	Schwarz			+VC,+VJ,+VF,
					+VI,+VU,+VK
					+VO,+VX,+VZ
	95B 819 706 A OA6	Achatgrau			+VD,+VG,+VL,
					+VQ
	95B 819 706 A 6W0	luxorbeige			+VE,+VH,+VM
	95B 819 706 A OL7	Sattelbraun			+VN,+VP
	95B 819 706 A 3T0	espresso			+VR
3	95B 860 437	Zwischenstück	/L	1	
(3)	95B 860 438	Zwischenstück	/R	1	
4	8T0 853 107	Klammer		19	
5	8E0 853 107	Klammer		3	
6	999 507 556 01	Blechmutter		19	

Modell: 95B **Laufzeit: 2014>>**

Pos	Teilenummer	Benennung	Bemerkung	St	Modellangabe
		M5			
7	999 507 533 02	Steckklammer		28	
8	N 910 742 01	Befestigungsschraube		11	
		M5X16			
9	N 910 333 01	Sechskantschraube		1	
		M8X22			
10	95B 861 874 B	Einleger	/L	1	
		A-Säule			
(10)	95B 861 874 C	Einleger	/R	1	
		A-Säule			
11	95B 857 155	Halter		1	
		Fahrgestellnummer			

Bildtafel: 809-05

PORSCHE

Modell: 95B **Laufzeit:** 2014>>

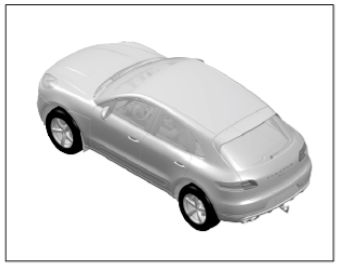

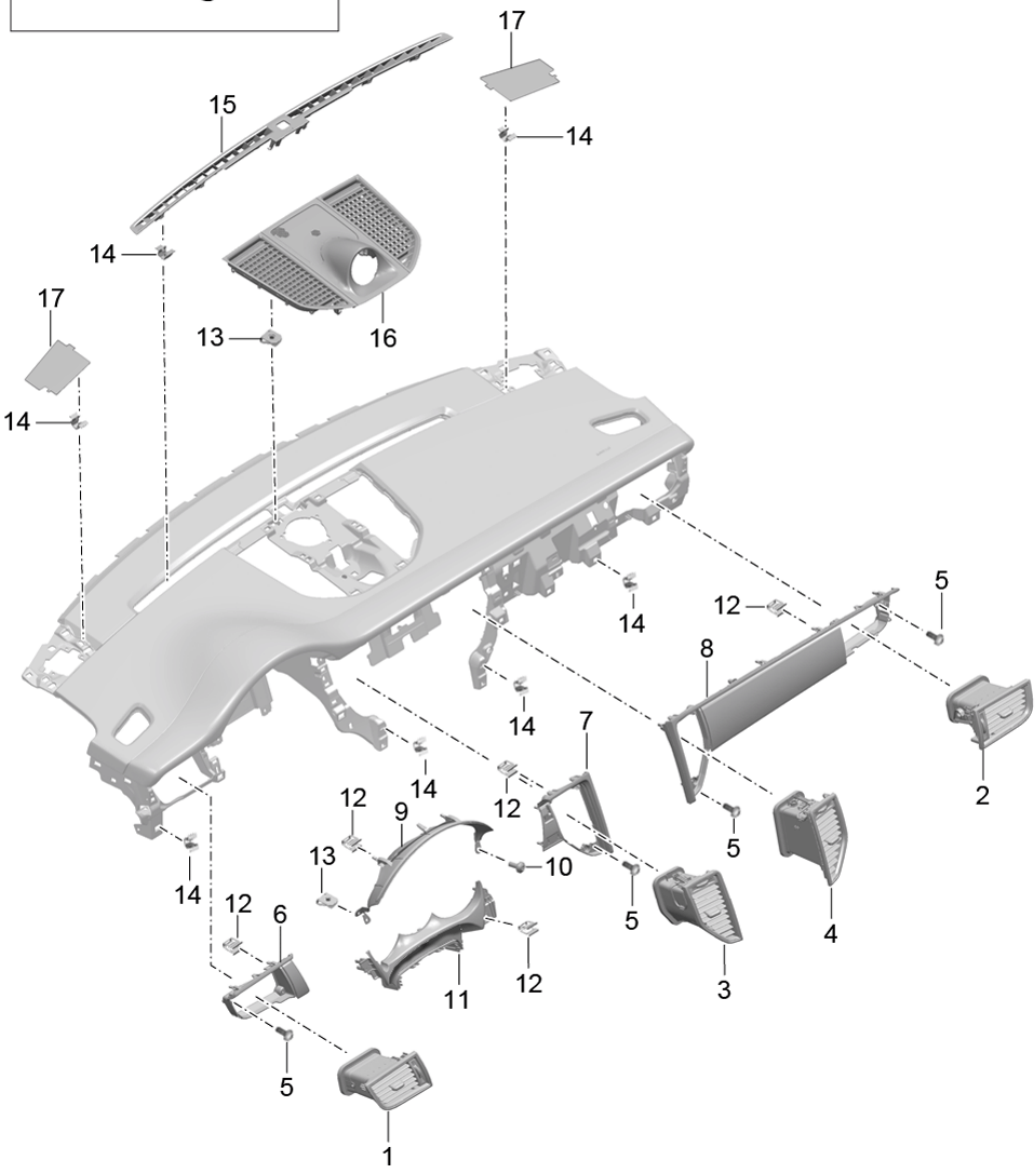

Modell: 95B **Laufzeit: 2014>>**

Pos	Teilenummer	Benennung	Bemerkung	St	Modellangabe
		Anbauteile Schalttafelverkleidung Oberteil			
1	95B 819 701	Seitendüse links	/L	1	I9MA
	95B 819 701 G0B	Galvanosilber F >>95FLB 09735 F >>95FLB 60210 F >>95FLB 83197 F >>95FLB 94223 F >>95FLB 83201 F >>95FLB 83228 F >>95FLB 83275 Information vorhanden			
1	95B 819 701 B	Seitendüse links	/L	1	I9MA
	95B 819 701 B G0B	Galvanosilber F 95FLB 09736>> F 95FLB 60211>> F 95FLB 83198>> F 95FLB 94224>> F 95FLB 83202>> F 95FLB 83229>> F 95FLB 83276>>			
(1)	95B 819 701 A	Seitendüse links	/L	1	I9MB
	95B 819 701 A G0B	Galvanosilber F >>95FLB 09735 F >>95FLB 60210 F >>95FLB 83197 F >>95FLB 94223 F >>95FLB 83201 F >>95FLB 83228 F >>95FLB 83275 Information vorhanden			
(1)	95B 819 701 C	Seitendüse links	/L	1	I9MB
	95B 819 701 C G0B	Galvanosilber F 95FLB 09736>> F 95FLB 60211>> F 95FLB 83198>> F 95FLB 94224>> F 95FLB 83202>> F 95FLB 83229>> F 95FLB 83276>>			
2	95B 819 702	Seitendüse rechts	/R	1	I9MA
	95B 819 702 G0B	Galvanosilber F >>95FLB 09735 F >>95FLB 60210 F >>95FLB 83197 F >>95FLB 94223 F >>95FLB 83201 F >>95FLB 83228 F >>95FLB 83275 Information vorhanden			
2	95B 819 702 B	Seitendüse rechts	/R	1	I9MA
	95B 819 702 B G0B	Galvanosilber F 95FLB 09736>> F 95FLB 60211>> F 95FLB 83198>> F 95FLB 94224>>			

Modell: 95B **Laufzeit: 2014>>**

Pos	Teilenummer	Benennung	Bemerkung	St	Modellangabe
		F 95FLB 83202>>			
		F 95FLB 83229>>			
		F 95FLB 83276>>			
(2)	95B 819 702 A	Seitendüse	/R	1	I9MB
		rechts			
	95B 819 702 A G0B	Galvanosilber			
		F >>95FLB 09735			
		F >>95FLB 60210			
		F >>95FLB 83197			
		F >>95FLB 94223			
		F >>95FLB 83201			
		F >>95FLB 83228			
		F >>95FLB 83275			
		Information vorhanden			
(2)	95B 819 702 C	Seitendüse	/R	1	I9MB
		rechts			
	95B 819 702 C G0B	Galvanosilber			
		F 95FLB 09736>>			
		F 95FLB 60211>>			
		F 95FLB 83198>>			
		F 95FLB 94224>>			
		F 95FLB 83202>>			
		F 95FLB 83229>>			
		F 95FLB 83276>>			
3	95B 819 201	Mitteldüse	/L	1	I9MA
		links			
	95B 819 201 G0B	Galvanosilber			
		F >>95FLB 09735			
		F >>95FLB 60210			
		F >>95FLB 83197			
		F >>95FLB 94223			
		F >>95FLB 83201			
		F >>95FLB 83228			
		F >>95FLB 83275			
		Information vorhanden			
3	95B 819 201 B	Mitteldüse	/L	1	I9MA
		links			
	95B 819 201 B G0B	Galvanosilber			
		F 95FLB 09736>>			
		F 95FLB 60211>>			
		F 95FLB 83198>>			
		F 95FLB 94224>>			
		F 95FLB 83202>>			
		F 95FLB 83229>>			
		F 95FLB 83276>>			
(3)	95B 819 201 A	Mitteldüse	/L	1	I9MB
		links			
	95B 819 201 A G0B	Galvanosilber			
		F >>95FLB 09735			
		F >>95FLB 60210			
		F >>95FLB 83197			
		F >>95FLB 94223			
		F >>95FLB 83201			
		F >>95FLB 83228			
		F >>95FLB 83275			
		Information vorhanden			
(3)	95B 819 201 C	Mitteldüse	/L	1	I9MB
		links			
	95B 819 201 C G0B	Galvanosilber			
		F 95FLB 09736>>			
		F 95FLB 60211>>			
		F 95FLB 83198>>			
		F 95FLB 94224>>			

Modell: 95B **Laufzeit: 2014>>**

Pos	Teilenummer	Benennung	Bemerkung	St	Modellangabe
		F 95FLB 83202>>			
		F 95FLB 83229>>			
		F 95FLB 83276>>			
4	95B 819 202	Mitteldüse	/R	1	I9MA
		rechts			
	95B 819 202 G0B	Galvanosilber			
		F >>95FLB 09735			
		F >>95FLB 60210			
		F >>95FLB 83197			
		F >>95FLB 94223			
		F >>95FLB 83201			
		F >>95FLB 83228			
		F >>95FLB 83275			
		Information vorhanden			
4	95B 819 202 B	Mitteldüse	/R	1	I9MA
		rechts			
	95B 819 202 B G0B	Galvanosilber			
		F 95FLB 09736>>			
		F 95FLB 60211>>			
		F 95FLB 83198>>			
		F 95FLB 94224>>			
		F 95FLB 83202>>			
		F 95FLB 83229>>			
		F 95FLB 83276>>			
4	95B 819 202 A	Mitteldüse	/R	1	I9MB
		rechts			
	95B 819 202 A G0B	Galvanosilber			
		F >>95FLB 09735			
		F >>95FLB 60210			
		F >>95FLB 83197			
		F >>95FLB 94223			
		F >>95FLB 83201			
		F >>95FLB 83228			
		F >>95FLB 83275			
		Information vorhanden			
(4)	95B 819 202 C	Mitteldüse	/R	1	I9MB
		rechts			
	95B 819 202 C G0B	Galvanosilber			
		F 95FLB 09736>>			
		F 95FLB 60211>>			
		F 95FLB 83198>>			
		F 95FLB 94224>>			
		F 95FLB 83202>>			
		F 95FLB 83229>>			
		F 95FLB 83276>>			
5	N 106 021 01	Linsenschraube		12	
		Düse			
6	95B 857 189 H	Zierleiste		1	IL0L/5MA
		Fahrerseite			
	95B 857 189 H 5Q0	Schwarz			
(6)	95B 857 189 J	Zierleiste		1	IL0L/5MH
		Fahrerseite			
	95B 857 189 J OH3	Carbon			
(6)	95B 857 189 K	Zierleiste		1	IL0L/5MP
		Fahrerseite			
	95B 857 189 K OE9	amerik. Nussbaumwurzel			
(6)	95B 857 189 L	Zierleiste		1	IL0L/5TE
		Fahrerseite			
	95B 857 189 L U03	Aluminium gebürstet			
(6)	95B 857 189 M	Zierleiste		1	IL0L/5TL
		Fahrerseite			
	95B 857 189 M OT1	Klavierlackoptik schwarz			
(6)	95B 857 189 N	Zierleiste		1	IL0L/7TK

Modell: 95B **Laufzeit: 2014>>**

Pos	Teilenummer	Benennung	Bemerkung	St	Modellangabe
		Fahrerseite			
	95B 857 189 N OA7	Eiche weiss gekalkt			
(6)	95B 857 189 P	Zierleiste	17-	1	IL0L/5TH
		Fahrerseite			
	95B 857 189 P OR2	Aluminium Schwarz			
(6)	95B 857 221 H	Zierleiste		1	IL0R/5MA
		Fahrerseite			
	95B 857 221 H 5Q0	Schwarz			
(6)	95B 857 221 J	Zierleiste		1	IL0R/5MH
		Fahrerseite			
	95B 857 221 J OH3	Carbon			
(6)	95B 857 221 K	Zierleiste		1	IL0R/5MP
		Fahrerseite			
	95B 857 221 K OE9	amerik. Nussbaumwurzel			
(6)	95B 857 221 L	Zierleiste		1	IL0R/5TE
		Fahrerseite			
	95B 857 221 L U03	Aluminium gebürstet			
(6)	95B 857 221 M	Zierleiste		1	IL0R/5TL
		Fahrerseite			
	95B 857 221 M OT1	Klavierlackoptik schwarz			
(6)	95B 857 221 N	Zierleiste		1	IL0R/7TK
		Fahrerseite			
	95B 857 221 N OA7	Eiche weiss gekalkt			
(6)	95B 857 221 P	Zierleiste	17-	1	IL0R/5TH
		Fahrerseite			
	95B 857 221 P OR2	Aluminium Schwarz			
7	95B 857 190	Zierleiste	-16	1	IL0L/5MA
		Fahrerseite			
	95B 857 190 5Q0	Schwarz			
(7)	95B 857 190 G	Zierleiste	17-	1	IL0L/5MA
		Fahrerseite			
	95B 857 190 G 5Q0	Schwarz			
(7)	95B 857 190 A	Zierleiste	-16	1	IL0L/5MH
		Fahrerseite			
	95B 857 190 A OH3	Carbon			
(7)	95B 857 190 H	Zierleiste	17-	1	IL0L/5MH
		Fahrerseite			
	95B 857 190 H OH3	Carbon			
(7)	95B 857 190 B	Zierleiste	-16	1	IL0L/5MP
		Fahrerseite			
	95B 857 190 B OE9	amerik. Nussbaumwurzel			
(7)	95B 857 190 J	Zierleiste	17-	1	IL0L/5MP
		Fahrerseite			
	95B 857 190 J OE9	amerik. Nussbaumwurzel			
(7)	95B 857 190 D	Zierleiste	-16	1	IL0L/5TE
		Fahrerseite			
	95B 857 190 D U03	Aluminium gebürstet			
(7)	95B 857 190 K	Zierleiste	17-	1	IL0L/5TE
		Fahrerseite			
	95B 857 190 K U03	Aluminium gebürstet			
(7)	95B 857 190 E	Zierleiste	-16	1	IL0L/5TL
		Fahrerseite			
	95B 857 190 E OT1	Klavierlackoptik schwarz			
(7)	95B 857 190 L	Zierleiste	17-	1	IL0L/5TL
		Fahrerseite			
	95B 857 190 L OT1	Klavierlackoptik schwarz			
(7)	95B 857 190 F	Zierleiste	-16	1	IL0L/7TK
		Fahrerseite			
	95B 857 190 F OA7	Eiche weiss gekalkt			
(7)	95B 857 190 M	Zierleiste	17-	1	IL0L/7TK
		Fahrerseite			
	95B 857 190 M OA7	Eiche weiss gekalkt			
(7)	95B 857 190 P	Zierleiste	17-	1	IL0L/5TH

Modell: 95B **Laufzeit: 2014>>**

Pos	Teilenummer	Benennung	Bemerkung	St	Modellangabe
		Fahrerseite			
	95B 857 190 P OR2	Aluminium Schwarz			
(7)	95B 857 222	Zierleiste	-16	1	IL0R/5MA
		Fahrerseite			
	95B 857 222 5Q0	Schwarz			
(7)	95B 857 222 G	Zierleiste	17-	1	IL0R/5MA
		Fahrerseite			
	95B 857 222 G 5Q0	Schwarz			
(7)	95B 857 222 A	Zierleiste	-16	1	IL0R/5MH
		Fahrerseite			
	95B 857 222 A OH3	Carbon			
(7)	95B 857 222 H	Zierleiste	17-	1	IL0R/5MH
		Fahrerseite			
	95B 857 222 H OH3	Carbon			
(7)	95B 857 222 B	Zierleiste	-16	1	IL0R/5MP
		Fahrerseite			
	95B 857 222 B OE9	amerik. Nussbaumwurzel			
(7)	95B 857 222 J	Zierleiste	17-	1	IL0R/5MP
		Fahrerseite			
	95B 857 222 J OE9	amerik. Nussbaumwurzel			
(7)	95B 857 222 D	Zierleiste	-16	1	IL0R/5TE
		Fahrerseite			
	95B 857 222 D U03	Aluminium gebürstet			
(7)	95B 857 222 K	Zierleiste	17-	1	IL0R/5TE
		Fahrerseite			
	95B 857 222 K U03	Aluminium gebürstet			
(7)	95B 857 222 E	Zierleiste	-16	1	IL0R/5TL
		Fahrerseite			
	95B 857 222 E OT1	Klavierlackoptik schwarz			
(7)	95B 857 222 L	Zierleiste	17-	1	IL0R/5TL
		Fahrerseite			
	95B 857 222 L OT1	Klavierlackoptik schwarz			
(7)	95B 857 222 F	Zierleiste	-16	1	IL0R/7TK
		Fahrerseite			
	95B 857 222 F OA7	Eiche weiss gekalkt			
(7)	95B 857 222 M	Zierleiste	17-	1	IL0R/7TK
		Fahrerseite			
	95B 857 222 M OA7	Eiche weiss gekalkt			
(7)	95B 857 222 P	Zierleiste	17-	1	IL0R/5TH
		Fahrerseite			
	95B 857 222 P OR2	Aluminium Schwarz			
8	95B 857 224 H	Zierleiste	-16	1	IL0L/5MA
		Beifahrerseite			
	95B 857 224 H 5Q0	Schwarz			
(8)	95B 857 224 Q	Zierleiste	17-	1	IL0L/5MA
		Beifahrerseite			
	95B 857 224 Q 5Q0	Schwarz			
(8)	95B 857 224 J	Zierleiste	-16	1	IL0L/5MH
		Beifahrerseite			
	95B 857 224 J OH3	Carbon			
(8)	95B 857 224 R	Zierleiste	17-	1	IL0L/5MH
		Beifahrerseite			
	95B 857 224 R OH3	Carbon			
(8)	95B 857 224 K	Zierleiste	-16	1	IL0L/5MP
		Beifahrerseite			
	95B 857 224 K OE9	amerik. Nussbaumwurzel			
(8)	95B 857 224 S	Zierleiste	17-	1	IL0L/5MP
		Beifahrerseite			
	95B 857 224 S OE9	amerik. Nussbaumwurzel			
(8)	95B 857 224 L	Zierleiste	-16	1	IL0L/5TE
		Beifahrerseite			
	95B 857 224 L U03	Aluminium gebürstet			
(8)	95B 857 224 T	Zierleiste	17-	1	IL0L/5TE

Modell: 95B **Laufzeit: 2014>>**

Pos	Teilenummer	Benennung	Bemerkung	St	Modellangabe
		Beifahrerseite			
	95B 857 224 T U03	Aluminium gebürstet			
(8)	95B 857 224 M	Zierleiste	-16	1	IL0L/5TL
		Beifahrerseite			
	95B 857 224 M OT1	Klavierlackoptik schwarz			
(8)	95B 857 224 AA	Zierleiste	17-	1	IL0L/5TL
		Beifahrerseite			
	95B 857 224 AA OT1	Klavierlackoptik schwarz			
(8)	95B 857 224 N	Zierleiste	-16	1	IL0L/7TK
		Beifahrerseite			
	95B 857 224 N OA7	Eiche weiss gekalkt			
(8)	95B 857 224 AB	Zierleiste	17-	1	IL0L/7TK
		Beifahrerseite			
	95B 857 224 AB OA7	Eiche weiss gekalkt			
(8)	95B 857 224 P	Zierleiste	17-	1	IL0L/5TH
		Beifahrerseite			
	95B 857 224 P OR2	Aluminium Schwarz			
(8)	95B 857 226 H	Zierleiste	-16	1	IL0R/5MA
		Beifahrerseite			
	95B 857 226 H 5Q0	Schwarz			
(8)	95B 857 226 Q	Zierleiste	17-	1	IL0R/5MA
		Beifahrerseite			
	95B 857 226 Q 5Q0	Schwarz			
(8)	95B 857 226 J	Zierleiste	-16	1	IL0R/5MH
		Beifahrerseite			
	95B 857 226 J OH3	Carbon			
(8)	95B 857 226 R	Zierleiste	17-	1	IL0R/5MH
		Beifahrerseite			
	95B 857 226 R OH3	Carbon			
(8)	95B 857 226 K	Zierleiste	-16	1	IL0R/5MP
		Beifahrerseite			
	95B 857 226 K OE9	amerik. Nussbaumwurzel			
(8)	95B 857 226 S	Zierleiste	17-	1	IL0R/5MP
		Beifahrerseite			
	95B 857 226 S OE9	amerik. Nussbaumwurzel			
(8)	95B 857 226 L	Zierleiste	-16	1	IL0R/5TE
		Beifahrerseite			
	95B 857 226 L U03	Aluminium gebürstet			
(8)	95B 857 226 T	Zierleiste	17-	1	IL0R/5TE
		Beifahrerseite			
	95B 857 226 T U03	Aluminium gebürstet			
(8)	95B 857 226 M	Zierleiste	-16	1	IL0R/5TL
		Beifahrerseite			
	95B 857 226 M OT1	Klavierlackoptik schwarz			
(8)	95B 857 226 AA	Zierleiste	17-	1	IL0R/5TL
		Beifahrerseite			
	95B 857 226 AA OT1	Klavierlackoptik schwarz			
(8)	95B 857 226 N	Zierleiste	-16	1	IL0R/7TK
		Beifahrerseite			
	95B 857 226 N OA7	Eiche weiss gekalkt			
(8)	95B 857 226 AB	Zierleiste	17-	1	IL0R/7TK
		Beifahrerseite			
	95B 857 226 AB OA7	Eiche weiss gekalkt			
(8)	95B 857 226 P	Zierleiste	17-	1	IL0R/5TH
		Beifahrerseite			
	95B 857 226 P OR2	Aluminium Schwarz			
9	95B 857 059 B	Instrumentenblende		1	IL0L
		oben			
	95B 857 059 B 5Q0	Schwarz			
(9)	95B 857 059 C	Instrumentenblende		1	IL0R
		oben			
	95B 857 059 C 5Q0	Schwarz			
10	N 910 742 01	Befestigungsschraube		2	

Modell: 95B **Laufzeit: 2014>>**

Pos	Teilenummer	Benennung	Bemerkung	St	Modellangabe
		M5X16			
11	95B 857 054 D	Instrumentenblende		1	IL0L
		unten			
	95B 857 054 D 5Q0	Schwarz			
(11)	95B 857 054 E	Instrumentenblende		1	IL0R
		unten			
	95B 857 054 E 5Q0	Schwarz			
12	8T0 853 107	Klammer		X	
13	999 507 556 01	Blechmutter		X	
		M5			
14	999 507 533 02	Steckklammer		X	
15	95B 858 365 A	Defrosterblende		1	
	95B 858 365 A 5Q0	Schwarz			+VC,+VJ,+VF,
					+VI,+VU,+VK
					+VO,+VX,+VZ
	95B 858 365 A OA6	Achatgrau			+VD,+VG,+VL,
					+VQ
	95B 858 365 A 6W0	luxorbeige			+VE,+VH,+VM
	95B 858 365 A OL7	Sattelbraun			+VN,+VP
	95B 858 365 A 3T0	espresso			+VR
16	95B 858 189 C	Abdeckung		1	IQR1/QR3/QR4
					IQR5
		mitte			
	95B 858 189 C 5Q0	Schwarz			+VC,+VJ,+VF,
					+VI,+VU,+VK,
					+VO,+VX,+VZ
	95B 858 189 C OA6	Achatgrau			+VD,+VG,+VL,
					+VQ
	95B 858 189 C 6W0	luxorbeige			+VE,+VH,+VM
	95B 858 189 C OL7	Sattelbraun			+VN,+VP
	95B 858 189 C 3T0	espresso			+VR
(16)	95B 858 189 B	Abdeckung		1	IQR0
		mitte			
	95B 858 189 B 5Q0	Schwarz			+VC,+VJ,+VF,
					+VI,+VU,+VK,
					+VO,+VX,+VZ
	95B 858 189 B OA6	Achatgrau			+VD,+VG,+VL,
					+VQ
	95B 858 189 B 6W0	luxorbeige			+VE,+VH,+VM
	95B 858 189 B OL7	Sattelbraun			+VN,+VP
	95B 858 189 B 3T0	espresso			+VR
17	95B 035 405 A	Lautsprecherblende	/L	1	I9VK/9VL
	95B 035 405 A 5Q0	Schwarz			+VC,+VJ,+VF,
					+VI,+VU,+VK
					+VO,+VX,+VZ
	95B 035 405 A OA6	Achatgrau			+VD,+VG,+VL,
					+VQ
	95B 035 405 A 6W0	luxorbeige			+VE,+VH,+VM
	95B 035 405 A OL7	Sattelbraun			+VN,+VP
	95B 035 405 A 3T0	espresso			+VR
(17)	95B 035 406 A	Lautsprecherblende	/R	1	I9VK/9VL
	95B 035 406 A 5Q0	Schwarz			+VC,+VJ,+VF,
					+VI,+VU,+VK
					+VO,+VX,+VZ
	95B 035 406 A OA6	Achatgrau			+VD,+VG,+VL,
					+VQ
	95B 035 406 A 6W0	luxorbeige			+VE,+VH,+VM
	95B 035 406 A OL7	Sattelbraun			+VN,+VP
	95B 035 406 A 3T0	espresso			+VR
(17)	95B 035 407 A	Lautsprecherblende	/L	1	I9VJ
	95B 035 407 A 5Q0	Schwarz			+VC,+VJ,+VF,
					+VI,+VU,+VK
					+VO,+VX,+VZ

Bildtafel: 809-05

Modell: 95B **Laufzeit:** 2014>>

Pos	Teilenummer	Benennung	Bemerkung	St	Modellangabe
	95B 035 407 A OA6	Achatgrau			+VD,+VG,+VL, +VQ
	95B 035 407 A 6W0	luxorbeige			+VE,+VH,+VM
	95B 035 407 A OL7	Sattelbraun			+VN,+VP
	95B 035 407 A 3T0	espresso			+VR
(17)	95B 035 408 A	Lautsprecherblende	/R	1	I9VJ
	95B 035 408 A 5Q0	Schwarz			+VC,+VJ,+VF, +VI,+VU,+VK +VO,+VX,+VZ
	95B 035 408 A OA6	Achatgrau			+VD,+VG,+VL, +VQ
	95B 035 408 A 6W0	luxorbeige			+VE,+VH,+VM
	95B 035 408 A OL7	Sattelbraun			+VN,+VP
	95B 035 408 A 3T0	espresso			+VR

Bildtafel: 809-10

PORSCHE

Modell: 95B **Laufzeit: 2014>>**

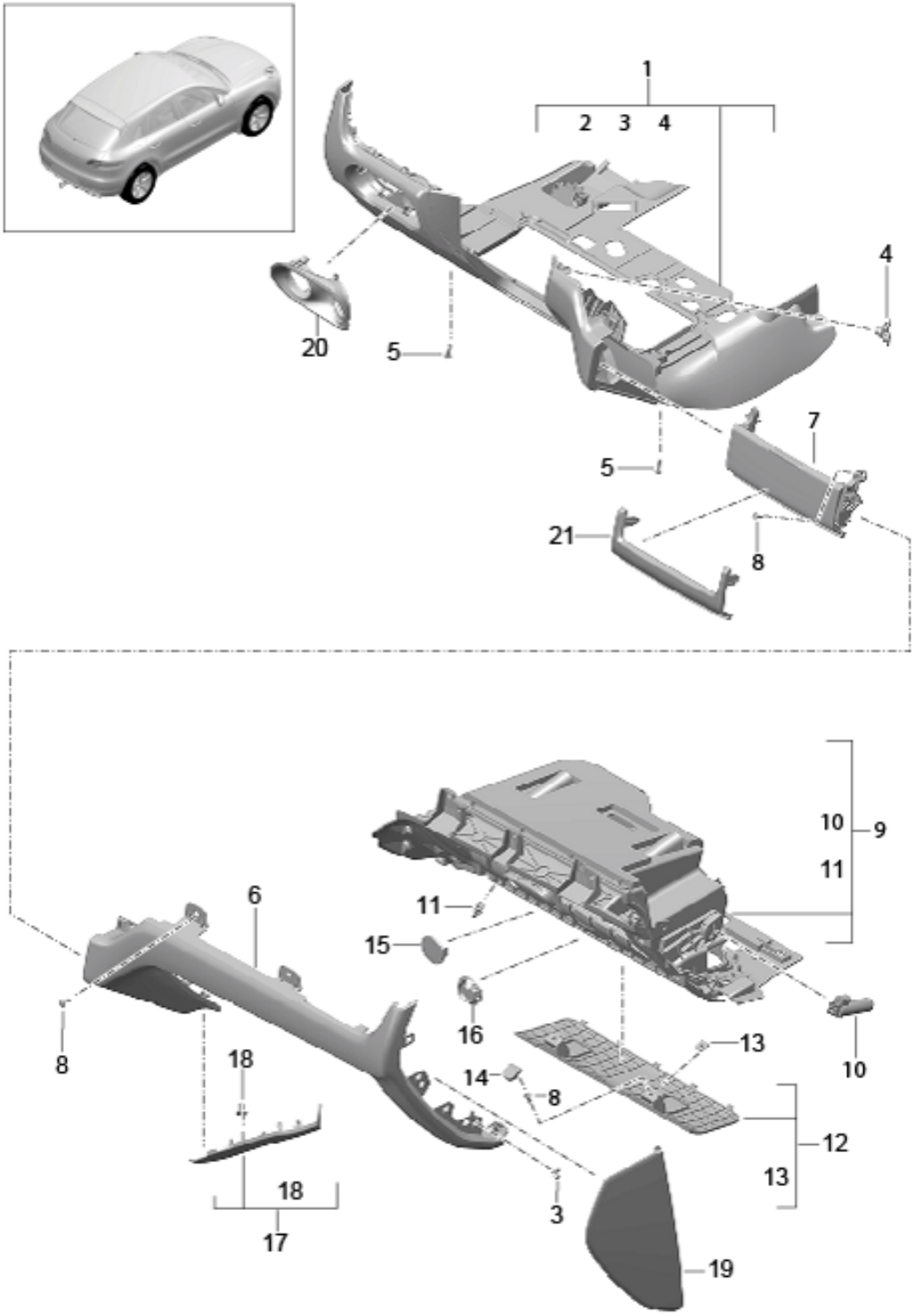

Modell: 95B **Laufzeit: 2014>>**

Pos	Teilenummer	Benennung	Bemerkung	St	Modellangabe
		Handschuhkasten			
		und			
		Verkleidung			
		Fahrerseite			
1	95B 858 903	Schalttafelverkleidung	/LL -15	1	IL0L/4N1/4N2
					I4UD/4UE
		Unterteil			
	95B 858 903 DK4	Schwarz			+VC,+VJ,+VF,
					+VI,+VU
	95B 858 903 OS2	Achatgrau			+VD,+VG
	95B 858 903 DM5	luxorbeige			+VE,+VH,+VX
1	95B 858 903 Q	Schalttafelverkleidung	/LL 16-	1	IL0L/4N0/4N1
					I4N2/4N9/4UD
					I4UE
		Unterteil			
	95B 858 903 Q DK4	Schwarz			+VC,+VF,+VI
					+VU,+FA
	95B 858 903 Q OS2	Achatgrau			+VD,+VG,+FB
	95B 858 903 Q DM5	luxorbeige			+VE,+VX,+VH
(1)	95B 858 903 B	Schalttafelverkleidung	/LL -15	1	IL0L/4N3/4N8
					I4UD/4UE
		Unterteil			
		Leder			
	95B 858 903 B A11	Schwarz			+VK
	95B 858 903 B OA1	Achatgrau			+VL
	95B 858 903 B 7J0	luxorbeige			+VM,+VP
	95B 858 903 B OK6	Sattelbraun			+VN
	95B 858 903 B OG3	Carrerarot			+VO
	95B 858 903 B OD4	Kieselgrau			+VQ
(1)	95B 858 903 S	Schalttafelverkleidung	/LL 16-	1	IL0L/4N3/4N8
					I4UD/4UE
		Unterteil			
		Leder			
	95B 858 903 S A11	Schwarz			+FL,+FE,+FF
					+FN,+FK,+TR
					+TS,+VK
	95B 858 903 S OA1	Achatgrau			+FM,+VL
	95B 858 903 S 7J0	luxorbeige			+FH,+VM,+VP
	95B 858 903 S OK6	Sattelbraun			+FI,+VN
	95B 858 903 S OG3	Carrerarot			+VO
	95B 858 903 S OD4	Kieselgrau			+VQ
(1)	95B 858 903 D	Schalttafelverkleidung	/LL -15	1	IL0L/4N5/4UD
					I4UE
		Unterteil			
		Naturleder			
	95B 858 903 D 6J0	espresso			+VR
(1)	95B 858 903 AA	Schalttafelverkleidung	/LL 16-	1	IL0L/4N5/4UD
					I4UE
		Unterteil			
		Naturleder			
	95B 858 903 AA 6J0	espresso			+VR
(1)	95B 858 903 A	Schalttafelverkleidung	/RL -15	1	IL0R/4N1/4N2
					I4UD/4UE
		Unterteil			
	95B 858 903 A DK4	Schwarz			+VC,+VJ,+VF,
					+VI,+VU
	95B 858 903 A OS2	Achatgrau			+VD,+VG
	95B 858 903 A DM5	luxorbeige			+VE,+VH,+VX
(1)	95B 858 903 R	Schalttafelverkleidung	/RL 16-	1	IL0R/4N1/4N2
					I4UD/4UE
		Unterteil			
	95B 858 903 R DK4	Schwarz			+VC,+VF,+VI
					+VU,+FA

Modell: 95B **Laufzeit: 2014>>**

Pos	Teilenummer	Benennung	Bemerkung	St	Modellangabe
	95B 858 903 R OS2	Achatgrau			+VD,+VG,+FB
	95B 858 903 R DM5	luxorbeige			+VE,+VX,+VH
(1)	95B 858 903 C	Schalttafelverkleidung	/RL -15	1	IL0R/4N3/4N8
					I4UD/4UE
		Unterteil			
		Leder			
	95B 858 903 C A11	Schwarz			+VK
	95B 858 903 C OA1	Achatgrau			+VL
	95B 858 903 C 7J0	luxorbeige			+VM,+VP
	95B 858 903 C OK6	Sattelbraun			+VN
	95B 858 903 C OG3	Carrerarot			+VO
	95B 858 903 C OD4	Kieselgrau			+VQ
(1)	95B 858 903 T	Schalttafelverkleidung	/RL 16-	1	IL0R/4N3/4N8
					I4UD/4UE
		Unterteil			
		Leder			
	95B 858 903 T A11	Schwarz			+FL,+FE,+FF
					+FN,+FK,+TR
					+TS,+VK
	95B 858 903 T OA1	Achatgrau			+FM,+VL
	95B 858 903 T 7J0	luxorbeige			+FH,+VM,+VP
	95B 858 903 T OK6	Sattelbraun			+FI,+VN
	95B 858 903 T OG3	Carrerarot			+VO
	95B 858 903 T OD4	Kieselgrau			+VQ
(1)	95B 858 903 E	Schalttafelverkleidung	/RL -15	1	IL0R/4N5/4UD
					I4UE
		Unterteil			
		Naturleder			
	95B 858 903 E 6J0	espresso			+VR
(1)	95B 858 903 AB	Schalttafelverkleidung	/RL 16-	1	IL0R/4N5/4UD
					I4UE
		Unterteil			
		Naturleder			
	95B 858 903 AB 6J0	espresso			+VR
(1)	95B 858 903 AC	Schalttafelverkleidung	16-	1	INZ3/4N0/4N1
					I4N2/4N9/4UQ
		Unterteil			
	95B 858 903 AC DK4	Schwarz			+VC,+VF,+VI
					+VU,+FA
	95B 858 903 AC OS2	Achatgrau			+VD,+VG,+FB
	95B 858 903 AC DM5	luxorbeige			+VE,+VX,+VH
(1)	95B 858 903 AD	Schalttafelverkleidung	16-	1	INZ3/4N3/4N8
					I4UQ
		Unterteil			
		Leder			
	95B 858 903 AD A11	Schwarz			+FL,+FE,+FF
					+FN,+FK,+TR
					+TS,+VK
	95B 858 903 AD OA1	Achatgrau			+FM,+VL
	95B 858 903 AD 7J0	luxorbeige			+FH,+VM,+VP
	95B 858 903 AD OK6	Sattelbraun			+FI,+VN
	95B 858 903 AD OG3	Carrerarot			+VO
	95B 858 903 AD OD4	Kieselgrau			+VQ
(1)	95B 858 903 AE	Schalttafelverkleidung	16-	1	INZ3/4N5/4UQ
		Unterteil			
		Naturleder			
	95B 858 903 AE 6J0	espresso			+VR
(1)	95B 858 903 J	Schalttafelverkleidung	/LL -15	1	IL0L/4N1/4N2
					I4UD/4UE
		Unterteil			
	95B 858 903 J DK4	Schwarz			+VC,+VJ,+VF,
					+VI,+VU
	95B 858 903 J OS2	Achatgrau			+VD,+VG

Modell: 95B **Laufzeit: 2014>>**

Pos	Teilenummer	Benennung	Bemerkung	St	Modellangabe
	95B 858 903 J DM5	luxorbeige			+VE,+VH
(1)	95B 858 903 AF	Schalttafelverkleidung	/LL 16-	1	IL0L/4N0/4N1
					I4N2/4N9/4UD
					I4UE
		Unterteil			
	95B 858 903 AF DK4	Schwarz			+VC,+VF,+VI
					+VU,+FA
	95B 858 903 AF OS2	Achatgrau			+VD,+VG,+FB
	95B 858 903 AF DM5	luxorbeige			+VE,+VX,+VH
(1)	95B 858 903 K	Schalttafelverkleidung	/RL -15	1	IL0R/4N1/4N2
					I4UD/4UE
		Unterteil			
	95B 858 903 K DK4	Schwarz			+VC,+VJ,+VF,
					+VI,+VU
	95B 858 903 K OS2	Achatgrau			+VD,+VG
	95B 858 903 K DM5	luxorbeige			+VE, +VH
(1)	95B 858 903 AG	Schalttafelverkleidung	/RL 16-	1	IL0R/4N0/4N1
					I4N2/4N9/4UD
					I4UE
		Unterteil			
	95B 858 903 AG DK4	Schwarz			+VC,+VF,+VI
					+VU,+FA
	95B 858 903 AG OS2	Achatgrau			+VD,+VG,+FB
	95B 858 903 AG DM5	luxorbeige			+VE,+VX,+VH
(1)	95B 858 903 L	Schalttafelverkleidung	/LL -15	1	IL0L/4N3/4N8
					I4UD/4UE
		Unterteil			
		Leder			
	95B 858 903 L A11	Schwarz			+VK
	95B 858 903 L OA1	Achatgrau			+VL
	95B 858 903 L 7J0	luxorbeige			+VM,+VP
	95B 858 903 L OK6	Sattelbraun			+VN
	95B 858 903 L OG3	Carrerarot			+VO
	95B 858 903 L OD4	Kieselgrau			+VQ
(1)	95B 858 903 AH	Schalttafelverkleidung	/LL 16-	1	IL0L/4N3/4N8
					I4UD/4UE
		Unterteil			
		Leder			
	95B 858 903 AH A11	Schwarz			+FL,+FE,+FF
					+FN,+FK,+TR
					+TS,+VK
	95B 858 903 AH OA1	Achatgrau			+FM,+VL
	95B 858 903 AH 7J0	luxorbeige			+FH,+VM,+VP
	95B 858 903 AH OK6	Sattelbraun			+FI,+VN
	95B 858 903 AH OG3	Carrerarot			+VO
	95B 858 903 AH OD4	Kieselgrau			+VQ
(1)	95B 858 903 M	Schalttafelverkleidung	/RL -15	1	IL0R/4N3/4N8
					I4UD/4UE
		Unterteil			
		Leder			
	95B 858 903 M A11	Schwarz			+VK
	95B 858 903 M OA1	Achatgrau			+VL
	95B 858 903 M 7J0	luxorbeige			+VM,+VP
	95B 858 903 M OK6	Sattelbraun			+VN
	95B 858 903 M OG3	Carrerarot			+VO
	95B 858 903 M OD4	Kieselgrau			+VQ
(1)	95B 858 903 AJ	Schalttafelverkleidung	/RL 16-	1	IL0R/4N3/4N8
					I4UD/4UE
		Unterteil			
		Leder			
	95B 858 903 AJ A11	Schwarz			+FL,+FE,+FF
					+FN,+FK,+TR
					+TS,+VK

Modell: 95B **Laufzeit: 2014>>**

Pos	Teilenummer	Benennung	Bemerkung	St	Modellangabe
	95B 858 903 AJ OA1	Achatgrau			+FM,+VL
	95B 858 903 AJ 7J0	luxorbeige			+FH,+VM,+VP
	95B 858 903 AJ OK6	Sattelbraun			+FI,+VN
	95B 858 903 AJ OG3	Carrerarot			+VO
	95B 858 903 AJ OD4	Kieselgrau			+VQ
(1)	95B 858 903 N	Schalttafelverkleidung	/LL -15	1	IL0L/4N5/4UD
					I4UE
		Unterteil			
		Naturleder			
	95B 858 903 N 6J0	espresso			+VR
(1)	95B 858 903 AK	Schalttafelverkleidung	/LL 16-	1	IL0L/4N5/4UD
					I4UE
		Unterteil			
		Naturleder			
	95B 858 903 AK 6J0	espresso			+VR
(1)	95B 858 903 P	Schalttafelverkleidung	/RL -15	1	IL0R/4N5/4UD
					I4UE
		Unterteil			
		Naturleder			
	95B 858 903 P 6J0	espresso			+VR
(1)	95B 858 903 AL	Schalttafelverkleidung	/RL 16-	1	IL0R/4N5/4UD
					I4UE
		Unterteil			
		Naturleder			
	95B 858 903 AL 6J0	espresso			+VR
2	8T0 853 107	Klammer		X	
3	999 507 533 02	Steckklammer		X	
5	N 106 847 01	Linsenschraube		4	
		M5X20			
6	95B 858 122 F	Abdeckung	/LL	1	IL0L/4N1/4N2
		Beifahrerseite			
	95B 858 122 F DK4	Schwarz			+VC,+VJ,+VF,
					+VI,+VU
	95B 858 122 F OS2	Achatgrau			+VD,+VG
	95B 858 122 F DM5	luxorbeige			+VE,+VH,+VX
					+VZ
(6)	95B 858 122 H	Abdeckung	/LL	1	IL0L/4N3/4N8
		Beifahrerseite			
		Leder			
	95B 858 122 H A11	Schwarz			+VK
	95B 858 122 H OA1	Achatgrau			+VL
	95B 858 122 H 7J0	luxorbeige			+VM,+VP
	95B 858 122 H OK6	Sattelbraun			+VN
	95B 858 122 H N12	Carrerarot			+VO
	95B 858 122 H OD4	Kieselgrau			+VQ
(6)	95B 858 122 K	Abdeckung	/LL	1	IL0L/4N5
		Beifahrerseite			
		Naturleder			
	95B 858 122 K 6J0	espresso			+VR
6	95B 858 122 G	Abdeckung	/RL	1	IL0R/4N1/4N2
		Beifahrerseite			
	95B 858 122 G DK4	Schwarz			+VC,+VJ,+VF,
					+VI,+VU
	95B 858 122 G OS2	Achatgrau			+VD,+VG
	95B 858 122 G DM5	luxorbeige			+VE,+VH,+VX
					+VZ
(6)	95B 858 122 J	Abdeckung	/RL	1	IL0R/4N3/4N8
		Beifahrerseite			
		Leder			
	95B 858 122 J A11	Schwarz			+VK
	95B 858 122 J OA1	Achatgrau			+VL
	95B 858 122 J 7J0	luxorbeige			+VM,+VP
	95B 858 122 J OK6	Sattelbraun			+VN

Modell: 95B **Laufzeit: 2014>>**

Pos	Teilenummer	Benennung	Bemerkung	St	Modellangabe
	95B 858 122 J N12	Carrerarot			+VO
	95B 858 122 J OD4	Kieselgrau			+VQ
(6)	95B 858 122 L	Abdeckung Beifahrerseite Naturleder	/RL	1	IL0R/4N5
	95B 858 122 L 6J0	espresso			+VR
7	95B 858 100 M	Schalterblende	-15	1	I4N1/4N2
	95B 858 100 M 1D0	Schwarz			+VC,+VJ,+VF, +VI,+VU
	95B 858 100 M OW7	Achatgrau			+VD,+VG
	95B 858 100 M 2E0	luxorbeige			+VE,+VH
(7)	95B 858 100 Q	Schalterblende	16	1	I4N0/4N9
	95B 858 100 Q 1D0	Schwarz			+VC,+VJ,+VF, +VI,+VU
	95B 858 100 Q OW7	Achatgrau			+VD,+VG
	95B 858 100 Q 2E0	luxorbeige			+VE,+VH,+VX +VZ
(7)	95B 858 100 Q	Schalterblende	16	1	I4N1/4N2
	95B 858 100 Q 1D0	Schwarz			+VC,+VJ,+VF, +VI,+VU
	95B 858 100 Q OW7	Achatgrau			+VD,+VG
	95B 858 100 Q 2E0	luxorbeige			+VE,+VH,+VX +VZ
(7)	95B 858 100 T	Schalterblende	17-	1	I4N0/4N1/4N2 I4N9
	95B 858 100 T 1D0	Schwarz			+VC,+VJ,+VF, +VI,+VU,+FA
	95B 858 100 T OW7	Achatgrau			+VD,+VG,+FB
	95B 858 100 T 2E0	luxorbeige			+VE,+VH,+VX +VZ,+FC
(7)	95B 858 100 N	Schalterblende Leder	-16	1	I4N3/4N8
	95B 858 100 N A11	Schwarz			+VK
	95B 858 100 N OA1	Achatgrau			+VL
	95B 858 100 N 7J0	luxorbeige			+VM,+VP
	95B 858 100 N OK6	Sattelbraun			+VN
	95B 858 100 N OG3	Carrerarot			+VO
	95B 858 100 N OD4	Kieselgrau			+VQ
(7)	95B 858 100 AA	Schalterblende Leder	17-	1	I4N3/4N8
	95B 858 100 AA A11	Schwarz			+FL,+FE,+FF +FN,+FK,+TR +TS,+VK
	95B 858 100 AA OA1	Achatgrau			+FM,+VL
	95B 858 100 AA 7J0	luxorbeige			+VM,+VP
	95B 858 100 AA OK6	Sattelbraun			+FI,+VN
	95B 858 100 AA OG3	Carrerarot			+VO
	95B 858 100 AA OD4	Kieselgrau			+VQ
(7)	95B 858 100 S	Schalterblende Naturleder	-16	1	I4N5
	95B 858 100 S 6J0	espresso			+VR
(7)	95B 858 100 AB	Schalterblende Naturleder	17-	1	I4N5
	95B 858 100 AB 6J0	espresso			+VR
8	N 910 742 01	Befestigungsschraube M5X16		X	
9	95B 857 095 F	Handschuhkasten	/LL	1	IL0L/4N1/4N2
	95B 857 095 F DK4	Schwarz			+VC,+VJ,+VF, +VI,+VU
	95B 857 095 F OS2	Achatgrau			+VD,+VG
	95B 857 095 F DM5	luxorbeige			+VE,+VH,+VX +VZ
(9)	95B 857 095 K	Handschuhkasten	/LL	1	IL0L/4N5

Modell: 95B **Laufzeit: 2014>>**

Pos	Teilenummer	Benennung	Bemerkung	St	Modellangabe
		Naturleder			
	95B 857 095 K 6J0	espresso			+VR
(9)	95B 857 095 H	Handschuhkasten	/LL	1	IL0L/4N3/4N8
		Leder			
	95B 857 095 H A11	Schwarz			+VK
	95B 857 095 H OA1	Achatgrau			+VL
	95B 857 095 H 7J0	luxorbeige			+VM,+VP
	95B 857 095 H OK6	Sattelbraun			+VN
	95B 857 095 H OG3	Carrerarot			+VO
	95B 857 095 H OD4	Kieselgrau			+VQ
(9)	95B 857 095 G	Handschuhkasten	/RL	1	IL0R/4N1/4N2
	95B 857 095 G DK4	Schwarz			+VC,+VJ,+VF,
					+VI,+VU
	95B 857 095 G OS2	Achatgrau			+VD,+VG
	95B 857 095 G DM5	luxorbeige			+VE,+VH,+VX
					+VZ
(9)	95B 857 095 L	Handschuhkasten	/RL	1	IL0R/4N5
		Naturleder			
	95B 857 095 L 6J0	espresso			+VR
(9)	95B 857 095 J	Handschuhkasten	/RL	1	IL0R/4N3/4N8
		Leder			
	95B 857 095 J A11	Schwarz			+VK
	95B 857 095 J OA1	Achatgrau			+VL
	95B 857 095 J 7J0	luxorbeige			+VM,+VP
	95B 857 095 J OK6	Sattelbraun			+VN
	95B 857 095 J OG3	Carrerarot			+VO
	95B 857 095 J OD4	Kieselgrau			+VQ
10	95B 880 324	Dämpfer	/LL	1	IL0L
(10)	95B 880 324 A	Dämpfer	/RL	1	IL0R
11	958 552 223 00	Halter		2	
		Stift			
12	95B 858 325	Deckel		1	IL0L/4UD/4UE
	95B 858 325 1E0	Schwarz			
13	999 507 556 01	Blechmutter		2	
		M5			
14	95B 857 161	Abdeckung		4	IL0L
15	4L0 858 193	Blinddeckel		1	I9AD
	4L0 858 193 4PK	soul			
16	3B0 816 355	Ventil		1	I9AQ
	3B0 816 355 9B9	Satinschwarz			
17	95B 858 927	Verkleidung	/LL	1	IL0L
		Beifahrerseite			
		unten			
	95B 858 927 1E0	Schwarz			+VC,+VJ,+VF,
					+VI,+VU,+VK,
	95B 858 927 OP1	Achatgrau			+VD,+VG,+VL
	95B 858 927 4H0	luxorbeige			+VE,+VH,+VM,
					+VP,+VX,+VZ
	95B 858 927 OM8	Sattelbraun			+VN
	95B 858 927 OW5	Carrerarot			+VO
	95B 858 927 OV4	Kieselgrau			+VQ
(17)	95B 858 927 A	Verkleidung	/RL	1	IL0R
		Beifahrerseite			
		unten			
	95B 858 927 A 1E0	Schwarz			+VC,+VJ,+VF,
					+VI,+VU,+VK,
	95B 858 927 A OP1	Achatgrau			+VD,+VG,+VL
	95B 858 927 A 4H0	luxorbeige			+VE,+VH,+VM,
					+VP,+VX,+VZ
	95B 858 927 A OM8	Sattelbraun			+VN
	95B 858 927 A OW5	Carrerarot			+VO
	95B 858 927 A OV4	Kieselgrau			+VQ
(17)	95B 858 927 B	Verkleidung	/RL	1	IL0R

Modell: 95B **Laufzeit: 2014>>**

Pos	Teilenummer	Benennung	Bemerkung	St	Modellangabe
		Beifahrerseite			
		unten			
	95B 858 927 B 1E0	Schwarz			+VC,+VJ,+VF,
					+VI,+VU,+VK,
	95B 858 927 B OP1	Achatgrau			+VD,+VG,+VL
	95B 858 927 B 4H0	luxorbeige			+VE,+VH,+VM,
					+VP,+VX,+VZ
	95B 858 927 B OM8	Sattelbraun			+VN
	95B 858 927 B OW5	Carrerarot			+VO
	95B 858 927 B OV4	Kieselgrau			+VQ
18	999 702 559 40	Tülle		2	
19	95B 857 175 A	Blende	/L	1	
		links			
	95B 857 175 A 5Q0	Schwarz			+VC,+VJ,+VF,
					+VI,+VU,+VK
	95B 857 175 A OP1	Achatgrau			+VD,+VG,+VL
	95B 857 175 A 4H0	luxorbeige			+VE,+VH,+VM
					+VP,+VX,+VZ
	95B 857 175 A OM8	Sattelbraun			+VN
	95B 857 175 A OE1	Carrerarot			+VO
	95B 857 175 A OV4	Kieselgrau			+VQ
	95B 857 175 A 7N0	espresso			+VR
(19)	95B 857 176 A	Blende	/R	1	
		links			
	95B 857 176 A 5Q0	Schwarz			+VC,+VJ,+VF,
					+VI,+VU,+VK
	95B 857 176 A OP1	Achatgrau			+VD,+VG,+VL
	95B 857 176 A 4H0	luxorbeige			+VE,+VH,+VM
					+VP,+VX,+VZ
	95B 857 176 A OM8	Sattelbraun			+VN
	95B 857 176 A OE1	Carrerarot			+VO
	95B 857 176 A OV4	Kieselgrau			+VQ
	95B 857 176 A 7N0	espresso			+VR
20	95B 857 290	Aufnahme		1	IL0L
		Blende			
	95B 857 290 1E0	Schwarz			
(20)	95B 857 290 A	Aufnahme		1	IL0R
		Blende			
	95B 857 290 A 1E0	Schwarz			
21	95B 858 100 C	Schalterblende		1	I7Q4
		Kunststoff			
	95B 858 100 C GT8	Galvanosilber			

Bildtafel: 809-15

Modell: 95B **Laufzeit: 2014>>**

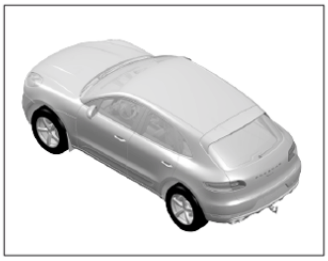

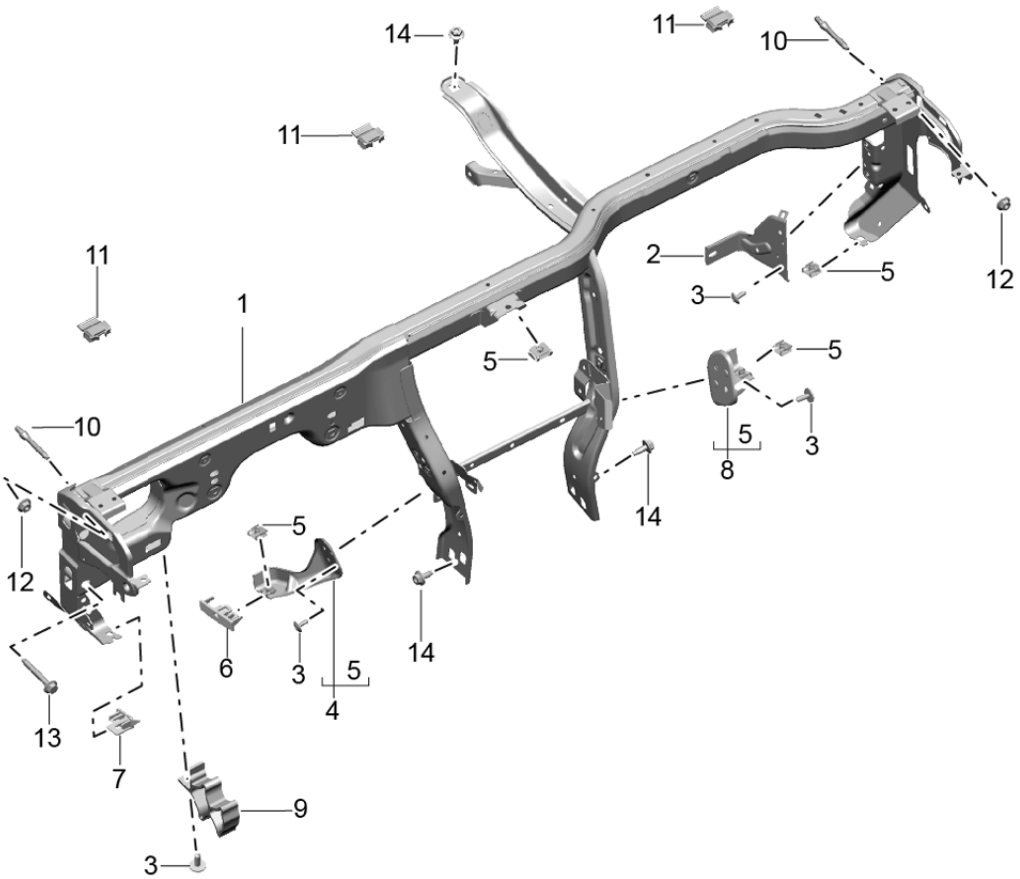

Bildtafel: 809-15

PORSCHE

Modell: 95B **Laufzeit: 2014>>**

Pos	Teilenummer	Benennung	Bemerkung	St	Modellangabe
		Tragrahmen Schalttafel			
1	95B 857 011	Tragrahmen	/LL	1	IL0L
(1)	95B 857 011 A	Tragrahmen	/RL	1	IL0R
2	8K1 819 079	Haltebügel für Klimagerät	/LL	1	IL0L
(2)	8K2 819 079	Haltebügel für Klimagerät	/RL	1	IL0R
3	N 910 423 02	Linsenkopfschraube M6X16		X	
4	8K1 863 159 B	Befestigungswinkel		1	IL0L/4UD/4UE
5	N 910 018 01	Schnappmutter M5		1	
6	95B 858 361 A	Adapter		X	
7	95B 858 361	Adapter links		X	
8	8K2 863 160 A	Befestigungswinkel innen rechts	/RL	1	IL0R
10	WHT 002 413	Stiftschraube		2	
11	4D0 857 949 A	Tülle		3	
12	N 907 988 05	Bundmutter M8		2	
13	N 106 044 02	Sechskantschraube M8X65		1	
14	N 910 333 01	Sechskantschraube M8X22		5	

Bildtafel: 809-20

PORSCHE

Modell: 95B **Laufzeit:** 2014>>

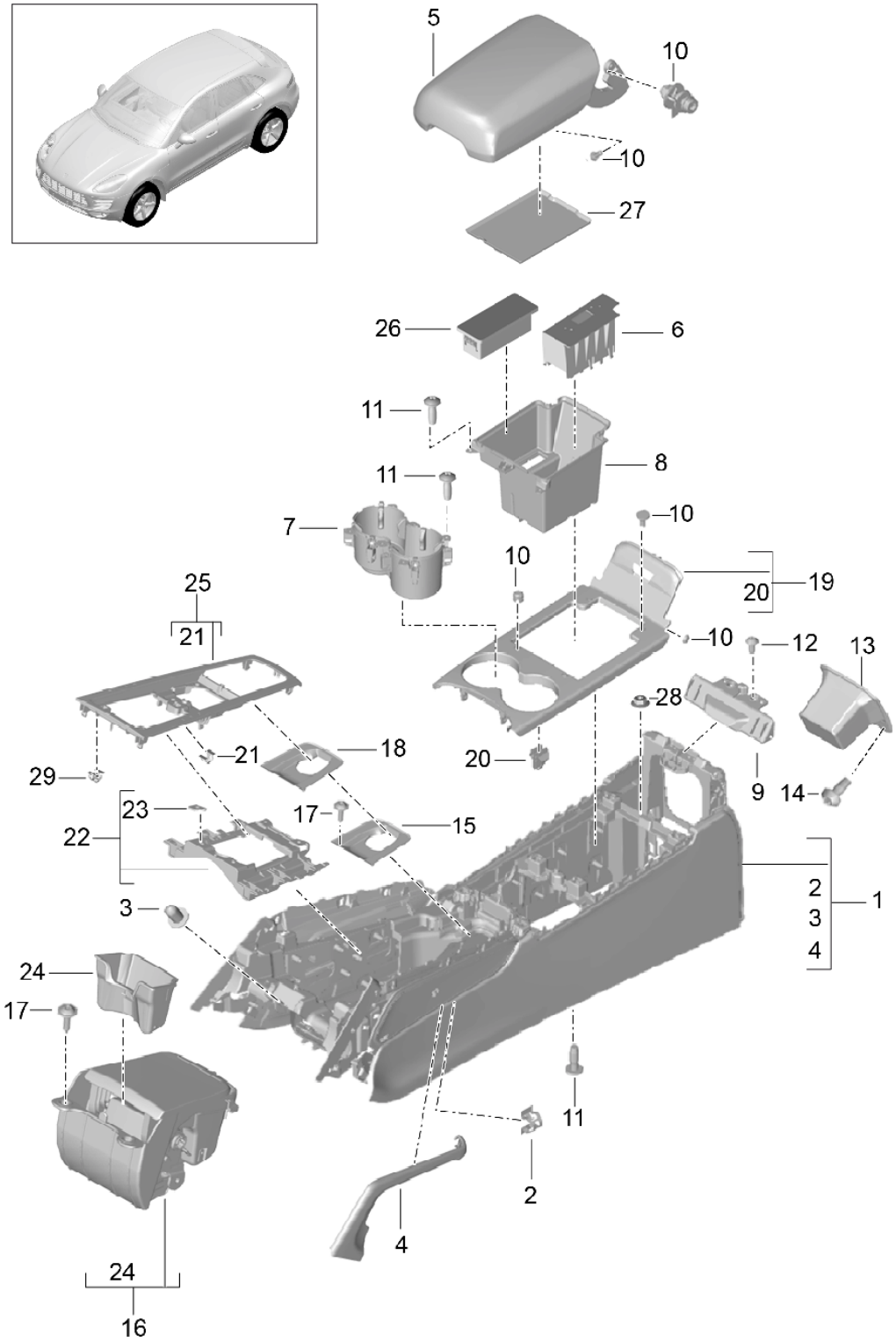

Modell: 95B **Laufzeit: 2014>>**

Pos	Teilenummer	Benennung	Bemerkung	St	Modellangabe
		Mittelkonsole			
1	95B 863 241	Mittelkonsole		1	
	95B 863 241 5Q0	Schwarz			+VC,+VJ,+VF,
					+VI,+VU,+VK
	95B 863 241 OA6	Achatgrau			+VD,+VG,+VL
	95B 863 241 6W0	luxorbeige			+VE,+VH,+VM,
					+VP,+VX,+VZ
	95B 863 241 OL7	Sattelbraun			+VN
	95B 863 241 OE1	Carrerarot			+VO
	95B 863 241 OD9	Kieselgrau			+VQ
	95B 863 241 3T0	espresso			+VR
2	999 507 533 03	Steckklammer		X	
3	999 703 551 40	Tülle		1	
4	95B 864 365	Blende	/L	1	I3D1/3D2/3D9
					I3I0
	95B 864 365 1D0	Schwarz			+VC+VF+VI+VU
	95B 864 365 OW7	Achatgrau			+VD+VG
	95B 864 365 2E0	luxorbeige			+VE+VH+VX+VZ
(4)	95B 864 365 A	Blende	/L	1	I3D6/3D8
	95B 864 365 A A11	Schwarz			+VK
	95B 864 365 A 7J0	luxorbeige			+VM+VP
	95B 864 365 A OA1	Achatgrau			+VL
	95B 864 365 A OK6	Sattelbraun			+VN
	95B 864 365 A OG3	Carrerarot			+VO
	95B 864 365 A OD4	Kieselgrau			+VQ
(4)	95B 864 365 B	Blende	/L	1	I3D4
	95B 864 365 B 6J0	espresso			+VR
(4)	95B 864 366	Blende	/R	1	I3D1/3D2/3D9
					I3I0
	95B 864 366 1D0	Schwarz			+VC+VF+VI+VU
	95B 864 366 OW7	Achatgrau			+VD+VG
	95B 864 366 2E0	luxorbeige			+VE+VH+VX+VZ
(4)	95B 864 366 A	Blende	/R	1	I3D6/3D8
	95B 864 366 A A11	Schwarz			+VK
	95B 864 366 A 7J0	luxorbeige			+VM+VP
	95B 864 366 A OA1	Achatgrau			+VL
	95B 864 366 A OK6	Sattelbraun			+VN
	95B 864 366 A OG3	Carrerarot			+VO
	95B 864 366 A OD4	Kieselgrau			+VQ
(4)	95B 864 366 B	Blende	/R	1	I3D4
	95B 864 366 B 6J0	espresso			+VR
5	95B 864 207 A	Armlehne		1	I3D2/3D6/3D8
					I3I0/6F0
	95B 864 207 A A11	Schwarz			+VF,+VK
	95B 864 207 A OA1	Achatgrau			+VG,+VL
	95B 864 207 A 7J0	luxorbeige			+VH,+VM,+VP
					+VZ
	95B 864 207 A OK6	Sattelbraun			+VJ,+VN
	95B 864 207 A OG3	Carrerarot			+VI,+VU,+VO
	95B 864 207 A OD4	Kieselgrau			+VQ
	95B 864 207 A HHX	Schwarz/Karminrot			+FN
	95B 864 207 A HAG	schwarz/rhodiumsilber			+FK
(5)	95B 864 207	Armlehne		1	I3D1/3D9/6F0
	95B 864 207 1D0	Schwarz			+VC
	95B 864 207 OW7	Achatgrau			+VD
	95B 864 207 2E0	luxorbeige			+VE,+VX
(5)	95B 864 207 B	Armlehne		1	I3D4/6F0
	95B 864 207 B 6J0	espresso			+VR
(5)	95B 864 207 C	Armlehne		1	I3D2/3D6/3D8
					I3I0/6F6
		mit			
		Wappen			
	95B 864 207 C A11	Schwarz			+VF,+FA,+FF

Modell: 95B **Laufzeit: 2014>>**

Pos	Teilenummer	Benennung	Bemerkung	St	Modellangabe
					+VK
	95B 864 207 C OA1	Achatgrau			+VG,+FB,+VL
					+FM
	95B 864 207 C 7J0	luxorbeige			+VH,+VZ,+FC
					+FH,+FM,+VP
	95B 864 207 C OG3	Carrerarot			+VI,+VU,+VO
	95B 864 207 C HHX	Schwarz/Karminrot			+FL,+FN
	95B 864 207 C HAG	schwarz/rhodiumsilber			+FE,+FK
	95B 864 207 C OK6	Sattelbraun			+FI,+VN
	95B 864 207 C OD4	Kieselgrau			+VQ
(5)	95B 864 207 D	Armlehne		1	+VR
					I3D4/6F6
		mit			
		Wappen			
	95B 864 207 D 6J0	espresso			
(5)	95B 864 207 E	Armlehne	/LL	1	IL0L/3D2/6F8
		mit			
		Schriftzug			
		Macan			
	95B 864 207 E A11	Schwarz			+VF,+VK
	95B 864 207 E OA1	Achatgrau			+VG,+VL
	95B 864 207 E 7J0	luxorbeige			+VH,+VZ,+VM
					+VP
	95B 864 207 E OG3	Carrerarot			+VI,+VO,+VU
	95B 864 207 E OK6	Sattelbraun			+FN
	95B 864 207 E OD4	Kieselgrau			+VQ
(5)	95B 864 207 F	Armlehne	/RL	1	IL0R/3D2/6F8
		mit			
		Schriftzug			
		Macan			
	95B 864 207 F A11	Schwarz			+VF,+VK
	95B 864 207 F OA1	Achatgrau			+VG,+VL
	95B 864 207 F 7J0	luxorbeige			+VH,+VZ,+VM
					+VP
	95B 864 207 F OG3	Carrerarot			+VI,+VO,+VU
	95B 864 207 F OK6	Sattelbraun			+FN
	95B 864 207 F OD4	Kieselgrau			+VQ
(5)	95B 864 207 G	Armlehne	/LL	1	IL0L/3D4/6F8
		mit			
		Schriftzug			
		Macan			
	95B 864 207 G 6J0	espresso			+VR
(5)	95B 864 207 H	Armlehne	/RL	1	IL0R/3D4/6F8
		mit			
		Schriftzug			
		Macan			
	95B 864 207 H 6J0	espresso			+VR
(5)	95B 864 207 J	Armlehne	/LL	1	IL0L/3D2/3D6
					I3D8/3I0/6F8
		mit			
		Schriftzug			
		Macan			
		S			
	95B 864 207 J A11	Schwarz			+VF,+VK
	95B 864 207 J OA1	Achatgrau			+VG,+VL
	95B 864 207 J 7J0	luxorbeige			+VH,+VZ,+VM
					+VP
	95B 864 207 J OG3	Carrerarot			+VI,+VU,+VO
	95B 864 207 J OK6	Sattelbraun			+VN
	95B 864 207 J OD4	Kieselgrau			+VQ
(5)	95B 864 207 K	Armlehne	/RL	1	IL0R/3D2/3D6
					I3D8/3I0/6F8
		mit			

Modell: 95B **Laufzeit: 2014>>**

Pos	Teilenummer	Benennung	Bemerkung	St	Modellangabe
		Schriftzug			
		Macan			
		S			
	95B 864 207 K A11	Schwarz			+VF,+VK
	95B 864 207 K OA1	Achatgrau			+VG,+VL
	95B 864 207 K 7J0	luxorbeige			+VH,+VZ,+VM
					+VP
	95B 864 207 K OG3	Carrerarot			+VI,+VU,+VO
	95B 864 207 K OK6	Sattelbraun			+VN
	95B 864 207 K OD4	Kieselgrau			+VQ
(5)	95B 864 207 L	Armlehne	/LL	1	IL0L/3D4/6F8
		mit			
		Schriftzug			
		Macan			
		S			
	95B 864 207 L 6J0	espresso			+VR
(5)	95B 864 207 M	Armlehne	/RL	1	IL0R/3D4/6F8
		mit			
		Schriftzug			
		Macan			
		S			
	95B 864 207 M 6J0	espresso			+VR
(5)	95B 864 207 N	Armlehne	/LL	1	IL0L/3D2/3D6
					I3D8/3I0/6F8
		mit			
		Schriftzug			
		Macan			
		Turbo			
	95B 864 207 N A11	Schwarz			+VF,+VK
	95B 864 207 N OA1	Achatgrau			+VG,+VL
	95B 864 207 N 7J0	luxorbeige			+VH,+VZ,+VM
					+VP
	95B 864 207 N OG3	Carrerarot			+VI,+VU,+VO
	95B 864 207 N OK6	Sattelbraun			+VN
	95B 864 207 N OD4	Kieselgrau			+VQ
(5)	95B 864 207 P	Armlehne	/RL	1	IL0R/3D2/3D6
					I3D8/3I0/6F8
		mit			
		Schriftzug			
		Macan			
		Turbo			
	95B 864 207 P A11	Schwarz			+VF,+VK
	95B 864 207 P OA1	Achatgrau			+VG,+VL
	95B 864 207 P 7J0	luxorbeige			+VH,+VZ,+VM
					+VP
	95B 864 207 P OG3	Carrerarot			+VI,+VU,+VO
	95B 864 207 P OK6	Sattelbraun			+VN
	95B 864 207 P OD4	Kieselgrau			+VQ
(5)	95B 864 207 Q	Armlehne	/LL	1	IL0L/3D4/6F8
		mit			
		Schriftzug			
		Macan			
		Turbo			
	95B 864 207 Q 6J0	espresso			+VR
(5)	95B 864 207 R	Armlehne	/RL	1	IL0R/3D4/6F8
		mit			
		Schriftzug			
		Macan			
		Turbo			
	95B 864 207 R 6J0	espresso			+VR
(5)	95B 864 207 S	Armlehne		1	I3D3/3D5/6F0
		Alcantara			
	95B 864 207 S DSJ	Schwarz			+FA,+FF

Modell: 95B **Laufzeit: 2014>>**

Pos	Teilenummer	Benennung	Bemerkung	St	Modellangabe
	95B 864 207 S DJQ	Achatgrau			+FB,+FM
	95B 864 207 S HP0	luxorbeige			+FC,+FH
	95B 864 207 S HR0	Schwarz/Karminrot			+FL
	95B 864 207 S DJS	schwarz/rhodiumsilber			+FE,+TS
	95B 864 207 S HQ0	Sattelbraun			+FI
	95B 864 207 S HXO	Schwarz/Carrerarot			+TR
(5)	95B 864 207 T	Armlehne	/LL	1	IL0L/3D2/3D3
					I3D5/3D6/3D8
					I3I0/6F8
		mit			
		Schriftzug			
		Macan			
		GTS			
	95B 864 207 T A11	Schwarz			+VF,+FA,+FF
					+VK
	95B 864 207 T OA1	Achatgrau			+VG,+FB,+FM
					+VL
	95B 864 207 T 7J0	luxorbeige			+VH,+VZ,+FC
					+FH,+VM,+VP
	95B 864 207 T OG3	Carrerarot			+VI,+VO
	95B 864 207 T HHX	Schwarz/Karminrot			+FL,+FN
	95B 864 207 T HAG	schwarz/rhodiumsilber			+FE,+FK
	95B 864 207 T OK6	Sattelbraun			+FI,+VN
	95B 864 207 T OD4	Kieselgrau			+VQ
(5)	95B 864 207 AA	Armlehne	/RL	1	IL0R/3D2/3D3
					I3D5/3D6/3D8
					I3I0/6F8
		mit			
		Schriftzug			
		Macan			
		GTS			
	95B 864 207 AA A11	Schwarz			+VF,+FA,+FF
					+VK
	95B 864 207 AA OA1	Achatgrau			+VG,+FB,+FM
					+VL
	95B 864 207 AA 7J0	luxorbeige			+VH,+VZ,+FC
					+FH,+VM,+VP
	95B 864 207 AA OG3	Carrerarot			+VI,+VO
	95B 864 207 AA HHX	Schwarz/Karminrot			+FL,+FN
	95B 864 207 AA HAG	schwarz/rhodiumsilber			+FE,+FK
	95B 864 207 AA OK6	Sattelbraun			+FI,+VN
	95B 864 207 AA OD4	Kieselgrau			+VQ
(5)	95B 864 207 AB	Armlehne	/LL	1	IL0L/3D4/6F8
		mit			
		Schriftzug			
		Macan			
		GTS			
	95B 864 207 AB 6J0	espresso			+VR
(5)	95B 864 207 AC	Armlehne	/RL	1	IL0R/3D4/6F8
		mit			
		Schriftzug			
		Macan			
		GTS			
	95B 864 207 AC 6J0	espresso			+VR
6	95B 863 351	Aufnahme		1	I9ZP
		Telefon			
7	8R0 862 533 B	Halter		1	
		Getränke			
		Mittelkonsole			
	8R0 862 533 B 5Q0	Schwarz			
8	95B 857 232	Ablagekasten		1	
9	95B 863 083	Abdeckung		1	
		Schlossträger			

Modell: 95B **Laufzeit: 2014>>**

Pos	Teilenummer	Benennung	Bemerkung	St	Modellangabe
	95B 863 083 1E0	Schwarz			
10	95B 860 255	Montagesatz		1	
		Scharnier			
		incl.			
		Gummipuffer			
11	N 908 249 02	Linsenschraube		10	
		5,0X14			
12	N 106 695 01	Linsenschraube		2	
13		Ablagefach		1	
		siehe Bildtafel			
		8/09/25			
14	N 106 021 01	Linsenschraube		4	
		M6X16			
15	95B 864 132	Ablagefach		1	I9JA
	95B 864 132 6N3	Schwarz-Matt			
16	95B 857 273	Aufnahme		1	I9JB
	95B 857 273 CZ0	Galvanosilber			
17	N 906 986 06	Blechschraube		2	
		4,2X16			
18	95B 863 169	Einleger		1	I9JA
		Matte			
19	95B 863 097	Abdeckung		1	
		oben			
	95B 863 097 5Q0	Schwarz			+VC,+VJ,+VF,
					+VI,+VU,+VK
	95B 863 097 OA6	Achatgrau			+VD,+VG,+VL
	95B 863 097 6W0	luxorbeige			+VE,+VH,+VM,
					+VP,+VX,+VZ
	95B 863 097 OL7	Sattelbraun			+VN
	95B 863 097 OE1	Carrerarot			+VO
	95B 863 097 OD9	Kieselgrau			+VQ
	95B 863 097 3T0	espresso			+VR
20	999 507 130 01	U-Klammer		6	
21	999 507 533 03	Steckklammer		3	
22	95B 863 531	Befestigungswinkel		1	
		Mittelkonsole			
		vorn			
23	999 507 556 01	Blechmutter		4	
24	95B 857 311	Einsatz		1	I9JB
		Ascher			
25	95B 863 419	Abdeckung		1	IG1D
		Tiptronic			
26	95B 863 797	Aufnahme		1	IUF0
	95B 863 797 1E0	Schwarz			
(26)	7PP 035 724 D	Buchsengehäuse		1	IUF1/8DQ/8DV
					I8YZ
27	95B 863 301	Einleger		1	I9W0/9W1/9W5
		Ablagekasten			
(27)	95B 863 301 A	Einleger		1	I9ZP
		Telefon			
28	N 907 988 05	Bundmutter		2	
		M8			
29	999 507 533 03	Steckklammer		3	IG1D

Bildtafel: 809-25

PORSCHE

Modell: 95B **Laufzeit: 2014>>**

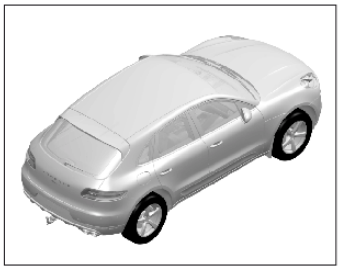

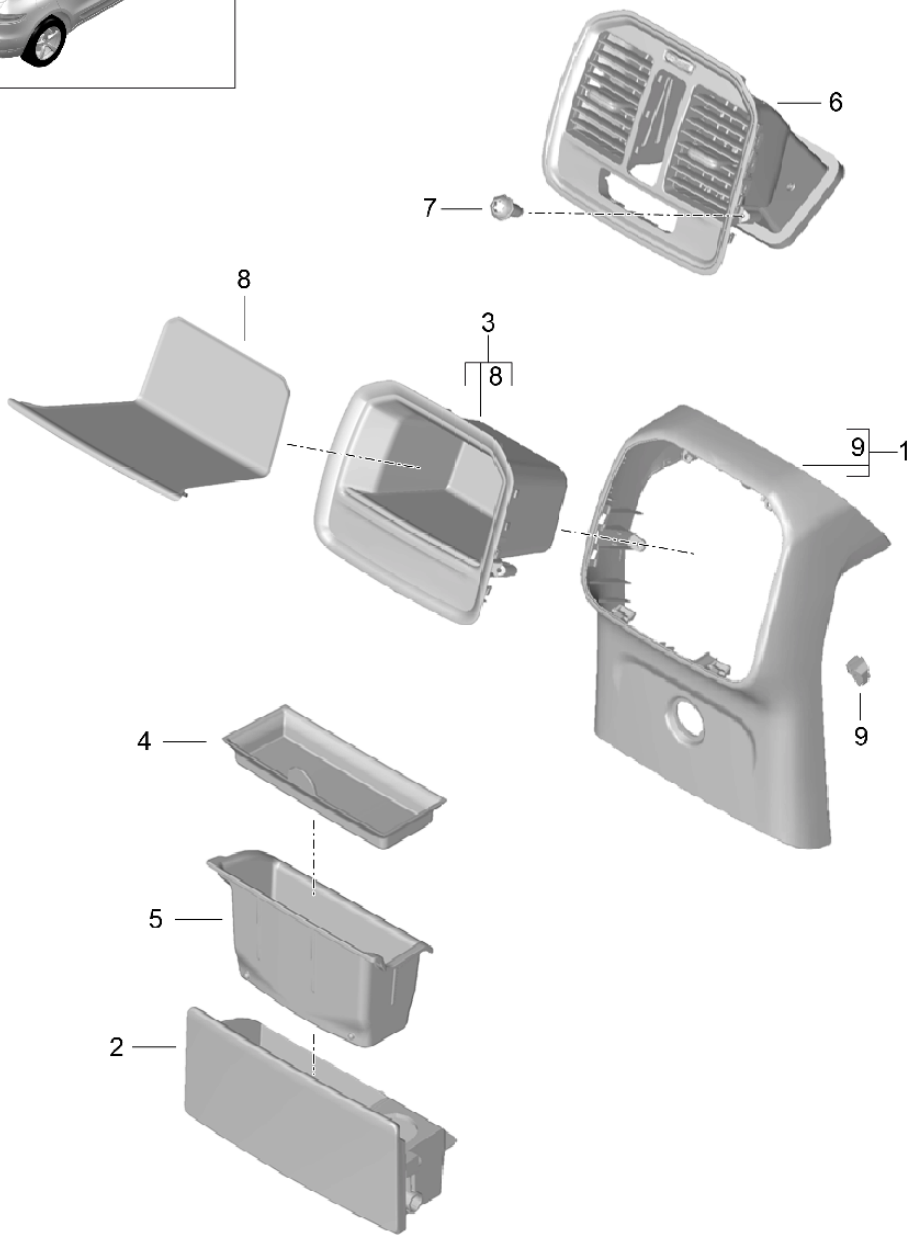

Modell: 95B **Laufzeit: 2014>>**

Pos	Teilenummer	Benennung	Bemerkung	St	Modellangabe
		Mittelkonsole			
		Anbauteile			
		hinten			
1	95B 864 378 A	Blende		1	I9JA
	95B 864 378 A 5Q0	Schwarz			+VC,+VJ,+VF,
					+VI,+VU,+VK
	95B 864 378 A OA6	Achatgrau			+VD,+VG,+VL
	95B 864 378 A 6W0	luxorbeige			+VE,+VH+VX,
					+VZ,+VM,+VP
	95B 864 378 A OL7	Sattelbraun			+VN
	95B 864 378 A OE1	Carrerarot			+VO
	95B 864 378 A OD9	Kieselgrau			+VQ
	95B 864 378 A 3T0	espresso			+VR
(1)	95B 864 378 C	Blende		1	I9JB
	95B 864 378 C 5Q0	Schwarz			+VC,+VJ,+VF,
					+VI,+VU,+VK
	95B 864 378 C OA6	Achatgrau			+VD,+VG,+VL
	95B 864 378 C 6W0	luxorbeige			+VE,+VH+VX,
					+VZ,+VM,+VP
	95B 864 378 C OL7	Sattelbraun			+VN
	95B 864 378 C OE1	Carrerarot			+VO
	95B 864 378 C OD9	Kieselgrau			+VQ
	95B 864 378 C 3T0	espresso			+VR
2	95B 857 274 A	Blende		1	I9JB
	95B 857 274 A 5Q0	Schwarz			+VC,+VJ,+VF,
					+VI,+VU,+VK
	95B 857 274 A OA6	Achatgrau			+VD,+VG,+VL
	95B 857 274 A 6W0	luxorbeige			+VE,+VH+VX,
					+VZ,+VM,+VP
	95B 857 274 A OL7	Sattelbraun			+VN
	95B 857 274 A OE1	Carrerarot			+VO
	95B 857 274 A OD9	Kieselgrau			+VQ
	95B 857 274 A 3T0	espresso			+VR
3	95B 864 131 B	Ablagefach		1	I4A0/4A3/9AD
	95B 864 131 B 1E0	Schwarz			
(3)	95B 864 131 C	Ablagefach		1	I4A4/9AD
	95B 864 131 C 1E0	Schwarz			
4	95B 863 170	Matte		1	I9JA
5	95B 864 575	Ascher		1	I9JB
6	95B 819 203 B	Düse		1	I9AQ/9MA
	95B 819 203 B G0B	Galvanosilber			
		F >>95FLB 09735			
		F >>95FLB 60210			
		F >>95FLB 83197			
		F >>95FLB 94223			
		F >>95FLB 83201			
		F >>95FLB 83228			
		F >>95FLB 83275			
		Information vorhanden			
6	95B 819 203 D	Düse		1	I9AQ/9MA
	95B 819 203 D G0B	Galvanosilber			
		F 95FLB 09736>>			
		F 95FLB 60211>>			
		F 95FLB 83198>>			
		F 95FLB 94224>>			
		F 95FLB 83202>>			
		F 95FLB 83229>>			
		F 95FLB 83276>>			
(6)	95B 819 203 C	Düse		1	I9AQ/9MB
	95B 819 203 C G0B	Galvanosilber			
		F >>95FLB 09735			
		F >>95FLB 60210			
		F >>95FLB 83197			

Modell: 95B **Laufzeit: 2014>>**

Pos	Teilenummer	Benennung	Bemerkung	St	Modellangabe
		F >>95FLB 94223			
		F >>95FLB 83201			
		F >>95FLB 83228			
		F >>95FLB 83275			
		Information vorhanden			
(6)	95B 819 203 E	Düse		1	I9AQ/9MB
	95B 819 203 E G0B	Galvanosilber			
		F 95FLB 09736>>			
		F 95FLB 60211>>			
		F 95FLB 83198>>			
		F 95FLB 94224>>			
		F 95FLB 83202>>			
		F 95FLB 83229>>			
		F 95FLB 83276>>			
7	N 106 021 01	Linsenschraube		4	
8	95B 863 135	Matte		1	I9AD
		Ablagefach			
9	999 507 130 01	U-Klammer		X	

Bildtafel: 809-30

PORSCHE

Modell: 95B **Laufzeit: 2014>>**

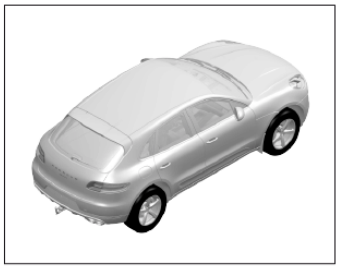

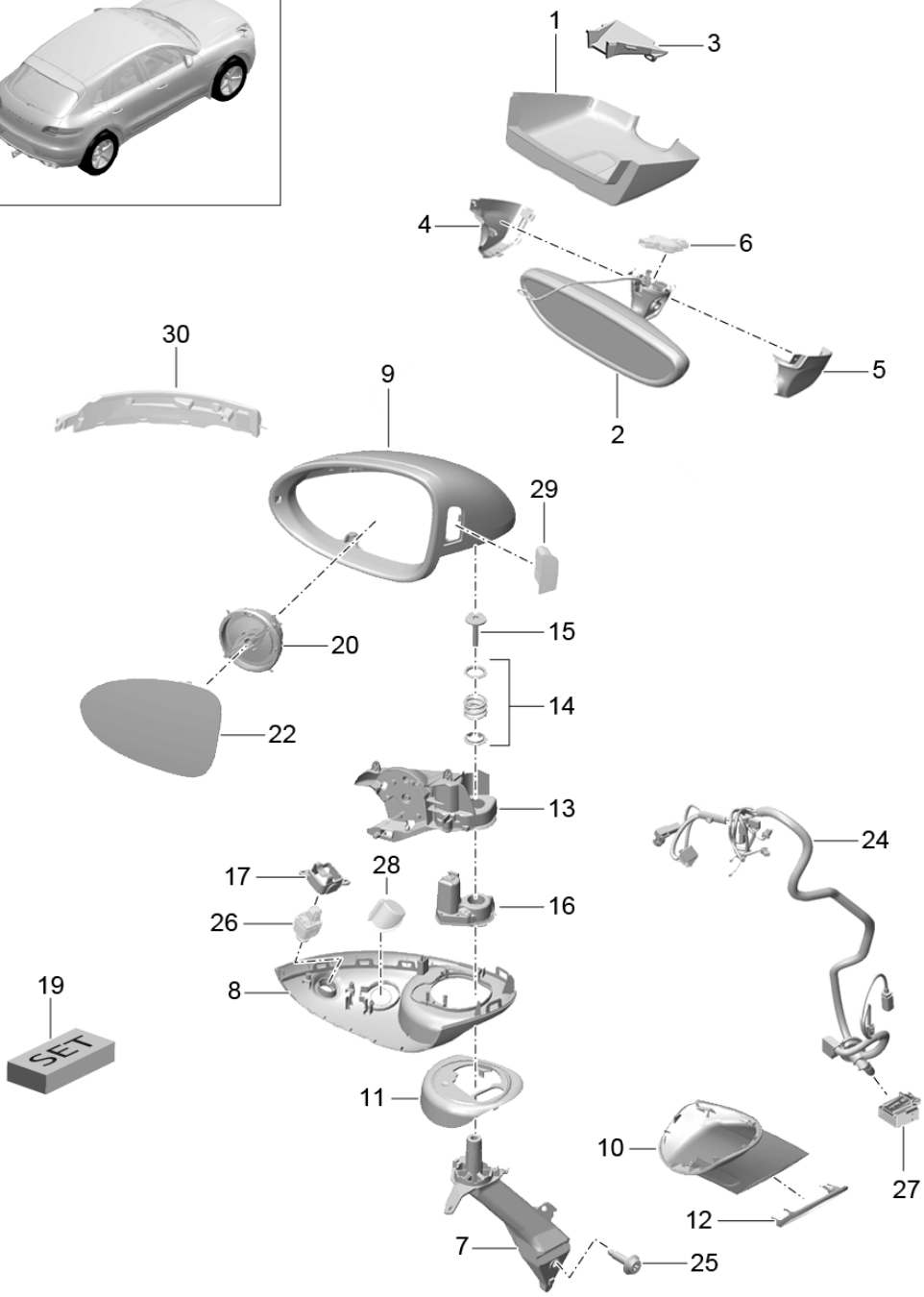

Bildtafel: 809-30

PORSCHE

Modell: 95B **Laufzeit:** 2014>>

Pos	Teilenummer	Benennung	Bemerkung	St	Modellangabe
		Rückblickspiegel			I6FG
		Aussenspiegel			
		Anbauteile			
-		Grundplatte		1	
		für			
		Spiegelfuss			
		Innenspiegel			
		POS. 1			
		8/05/00			
		verwenden			
1	7PP 863 081	Abdeckung		1	I4UD/7Y0
		für			
		Grundplatte			
		Spiegelfuss			
		Innenspiegel			
	7PP 863 081 1E0	Satinschwarz			
(1)	7PP 863 081 B	Abdeckung		1	I4UE/4UQ/7Y1
		für			
		Grundplatte			
		Spiegelfuss			
		Innenspiegel			
	7PP 863 081 B 1E0	Satinschwarz			
(1)	7PP 863 081 C	Abdeckung		1	I4UE/7Y2/7Y3
					I7Y6/7Y7
		für			
		Grundplatte			
		Spiegelfuss			
		Innenspiegel			
	7PP 863 081 C 1E0	Satinschwarz			
(1)	7PP 863 081 D	Abdeckung		1	I4UD/7Y2/7Y3
					I7Y6/7Y7
		für			I8G1/8G2
		Grundplatte			
		Spiegelfuss			
		Innenspiegel			
	7PP 863 081 D 1E0	Satinschwarz			
2	7PP 857 511 E	Innenspiegel	-(J)	1	I4L2/5RQ/5RR
					I5RT/5RV/5SG
					I5SJ/5SL
		manuell			
		abblendbar			
	7PP 857 511 E 1E0	Satinschwarz			
(2)	7PP 857 511 H	Innenspiegel	-(J)	1	I4L6
		automatisch			
		abblendbar			
	7PP 857 511 H 1E0	Satinschwarz			
(2)	958 731 511 02	Innenspiegel	(J)	1	
		manuell			
		abblendbar			
		mit			
		Bildschirm			
	958 731 511 02 1E0	Satinschwarz			
3	7PP 858 066	Blende		1	I7Y2/7Y3/8G0
					I9Q1
		Kamera			I8G1/8G2/9Q1
					I9Q6
4	7PP 858 547	Abdeckkappe	/L	1	
	7PP 858 547 1E0	Satinschwarz			
		Rückblickspiegel			
		links			
5	7PP 858 548	Abdeckkappe	/R	1	
	7PP 858 548 1E0	Satinschwarz			
		Rückblickspiegel			

Modell: 95B **Laufzeit: 2014>>**

Pos	Teilenummer	Benennung	Bemerkung	St	Modellangabe
		rechts			
6		Regensensor Rückblickspiegel siehe Gruppe 9/04/00			
7	95B 857 539	Spiegelfuss Aussenspiegel	/LL /L	1	IL0L
(7)	95B 857 540	Spiegelfuss Aussenspiegel	/LL /R	1	IL0L
(7)	95B 857 539 A	Spiegelfuss Aussenspiegel	/RL /L	1	IL0R
(7)	95B 857 540 A	Spiegelfuss Aussenspiegel	/RL /R	1	IL0R
8	95B 857 185	Blende	/L	1	I5SG/5SJ/5SL I7X0/7X2/7X8 I7X9/9TH
		Spiegelgehäuse unten			
	95B 857 185 1E0	Schwarz			
(8)	95B 857 185 A	Blende	/L	1	I5SG/5SJ/5SL I7X0/7X2/7X8 I7X9/9TF
		Spiegelgehäuse unten mit Leuchte			
	95B 857 185 A 1E0	Schwarz			
(8)	95B 857 185 B	Blende	/L	1	I5SG/5SJ/5SL I8A4/9TH
		Spiegelgehäuse unten mit RTV			
	95B 857 185 B 1E0	Schwarz			
(8)	95B 857 185 C	Blende	/L	1	I5SG/5SJ/5SL I8A4/9TF
		Spiegelgehäuse unten mit Leuchte und RTV			
	95B 857 185 C 1E0	Schwarz			
(8)	95B 857 185 D	Blende	/L (J)	1	I5SU/9TH
		Spiegelgehäuse unten mit Kamera			
	95B 857 185 D 1E0	Schwarz			
(8)	95B 857 185 E	Blende	/L (J)	1	I5SU/9TF
		Spiegelgehäuse unten mit Kamera und Leuchte			
	95B 857 185 E 1E0	Schwarz			
(8)	95B 857 186	Blende	/R	1	I5RQ/5RR/5RT I5RV/7X0/7X2 I7X8/7X9/9TH
		Spiegelgehäuse unten			
	95B 857 186 1E0	Schwarz			

Modell: 95B **Laufzeit: 2014>>**

Pos	Teilenummer	Benennung	Bemerkung	St	Modellangabe
(8)	95B 857 186 A	Blende Spiegelgehäuse unten mit Leuchte	/R	1	I5RQ/5RR/5RT I5RV/7X0/7X2 I7X8/7X9/9TF
	95B 857 186 A 1E0	Schwarz			
(8)	95B 857 186 B	Blende Spiegelgehäuse unten mit RTV	/R	1	I5RQ/5RR/5RT I5RV/8A4/9TH
	95B 857 186 B 1E0	Schwarz			
(8)	95B 857 186 C	Blende Spiegelgehäuse unten mit Leuchte und RTV	/R	1	I5RQ/5RR/5RT I5RV/8A4/9TF
	95B 857 186 C 1E0	Schwarz			
(8)	95B 857 186 D	Blende Spiegelgehäuse unten mit Kamera	/R (J)	1	I5RP/9TH
	95B 857 186 D 1E0	Schwarz			
(8)	95B 857 186 E	Blende Spiegelgehäuse unten mit Kamera und Leuchte	/R (J)	1	I5RP/9TF
	95B 857 186 E 1E0	Schwarz			
9	95B 857 527	Spiegelgehäuse Aussenspiegel ohne Spurwechselassistent	/L	1	I7Y0/7Y2/7Y6
	95B 857 527 G2X	Grundiert			
(9)	95B 857 527 A	Spiegelgehäuse Aussenspiegel mit Spurwechselassistent	/L	1	I7Y1/7Y3/7Y7
	95B 857 527 A G2X	Grundiert			
(9)	95B 857 528	Spiegelgehäuse Aussenspiegel ohne Spurwechselassistent	/R	1	I7Y0/7Y2/7Y6
	95B 857 528 G2X	Grundiert			
(9)	95B 857 528 A	Spiegelgehäuse Aussenspiegel mit Spurwechselassistent	/R	1	I7Y1/7Y3/7Y7
	95B 857 528 A G2X	Grundiert			
10	95B 857 085	Abdeckkappe Spiegelfuss	/LL /L	1	IL0L
	95B 857 085 1E0	Satinschwarz			
(10)	95B 857 086	Abdeckkappe Spiegelfuss	/LL /R	1	IL0L

Bildtafel: 809-30

Modell: 95B **Laufzeit: 2014>>**

Pos	Teilenummer	Benennung	Bemerkung	St	Modellangabe
	95B 857 086 1E0	Satinschwarz			
(10)	95B 857 085 A	Abdeckkappe Spiegelfuss	/RL /L	1	IL0R
	95B 857 085 A 1E0	Satinschwarz			
(10)	95B 857 086 A	Abdeckkappe Spiegelfuss	/RL /R	1	IL0R
	95B 857 086 A 1E0	Satinschwarz			
11	95B 857 555	Dichtung Spiegelfuss oben	/L	1	
(11)	95B 857 556	Dichtung Spiegelfuss oben	/R	1	
12	95B 857 679	Unterlage Spiegelfuss unten	/L	1	
12	95B 857 680	Unterlage Spiegelfuss unten	/R	1	
13	95B 858 298	Grundplatte	/L	1	
13	95B 858 298 B	Grundplatte	/L	1	
(13)	95B 858 298 A	Grundplatte	/R	1	
(13)	95B 858 298 C	Grundplatte	/R	1	
14	95B 857 981	Feder Reparatursatz		2	
15	95B 858 689	Schraube Feder		2	
16	95B 959 577	Verstellmotor Aussenspiegel	/L	1	
(16)	95B 959 578	Verstellmotor Aussenspiegel	/R	1	
17	95B 857 117	Klammer Haltebügel RTV	/L	1	I8A4
(17)	95B 857 118	Klammer Haltebügel RTV	/R	1	I8A4
(17)	95B 857 117 A	Klammer Haltebügel Kamera Japan-Ausführung		1	IL0R/5SU
(17)	95B 857 118 A	Klammer Haltebügel Kamera Japan-Ausführung		1	IL0L/5SU
19	95B 898 813	Schraube Reparatursatz		1	
20	8T0 959 577	Verstellmotor Spiegelglas		1	I6XP/6XW
(20)	8T0 959 577 A	Verstellmotor Spiegelglas		1	I6XQ/6XT
22	95B 857 521	Spiegelglas plan	/L	1	IL0L/5SG/6XP I6XQ
(22)	95B 857 521 A	Spiegelglas Asphärisch	/L	1	IL0L/5SL/6XP I6XQ
(22)	95B 857 521 B	Spiegelglas konvex	/L	1	IL0R/5SJ/6XP I6XQ/6XT
(22)	95B 857 521 C	Spiegelglas plan	/L	1	IL0L/5SG/6XT I6XW

Modell: 95B **Laufzeit: 2014>>**

Pos	Teilenummer	Benennung	Bemerkung	St	Modellangabe
(22)	95B 857 521 D	Spiegelglas Asphärisch	/L	1	IL0L/5SL/6XT I6XW
(22)	95B 857 521 E	Spiegelglas konvex	/L	1	IL0R/5SG/6XT I6XW
(22)	95B 857 522	Spiegelglas konvex	/R	1	IL0L/5RQ/6XP I6XQ
(22)	95B 857 522 B	Spiegelglas konvex	/R (PME)	1	IL0L/5RT/6XP I6XQ
(22)	95B 857 522 C	Spiegelglas konvex	/R	1	IL0L/5RQ/6XT I6XW
(22)	95B 857 522 E	Spiegelglas konvex	/R (PME)	1	IL0L/5RT/6XT I6XW
(22)	95B 857 522 F	Spiegelglas Asphärisch	/R	1	IL0R/5RV/6XP I6XQ
(22)	95B 857 522 G	Spiegelglas Asphärisch	/R	1	IL0R/5RV/6XT I6XW
25	999 073 192 01	Zylinderschraube M8X33		1	
24	95B 971 469 AG	Kabelstrang	/R	1	I6XT/7Y1/7Y3 I7Y7/8A4/9TF
(24)		Kabelstrang	/R	1	-I7Y1/-I7Y3 -I7Y7/I6XT I8A4/9TF
(24)		Kabelstrang	/R	1	-I7Y1/-I7Y3 -I7Y7/-I9TF I6XT/8A4
(24)	95B 971 469 AJ	Kabelstrang	/L	1	I6XT/7Y1/7Y3 I7Y7/8A4/9TF
(24)		Kabelstrang	/L	1	-I7Y1/-I7Y3 -I7Y7/I6XT I8A4/9TF
(24)		Kabelstrang	/L	1	-I7Y1/-I7Y3 -I7Y7/-I9TF I6XT/8A4
(24)	95B 971 469 AD	Kabelstrang	/R	1	I6XQ/7Y1/7Y3 I7Y7/8A4/9TF
(24)		Kabelstrang	/R	1	-I7Y1/-I7Y3 -I7Y7/I6XQ I8A4/9TF
(24)		Kabelstrang	/R	1	-I7Y1/-I7Y3 -I7Y7/-I9TF I6XQ/8A4
(24)	95B 971 469 Q	Kabelstrang	/L	1	I6XQ/7Y1/7Y3 I7Y7/8A4/9TF
(24)		Kabelstrang	/L	1	-I7Y1/-I7Y3 -I7Y7/I6XQ I8A4/9TF
(24)		Kabelstrang	/L	1	-I7Y1/-I7Y3 -I7Y7/-I9TF I6XQ/8A4
(24)	95B 971 469 AK	Kabelstrang	/L /R	2	-I8A4/I6XT I7Y1/7Y3/7Y7 I9TF
(24)		Kabelstrang	/L /R	2	-I7Y1/-I7Y3 -I7Y7/-I8A4

Modell: 95B **Laufzeit: 2014>>**

Pos	Teilenummer	Benennung	Bemerkung	St	Modellangabe
(24)		Kabelstrang	/L /R	2	I6XT/9TF -I7Y1/-I7Y3 -I7Y7/-I8A4 -I9TF/I6XT
(24)	95B 971 469 AE	Kabelstrang	/L /R	2	-I8A4/I6XQ I7Y1/7Y3/7Y7 I9TF
(24)		Kabelstrang	/L /R	2	-I7Y1/-I7Y3 -I7Y7/-I8A4 I6XQ/9TF
(24)		Kabelstrang	/L /R	2	-I7Y1/-I7Y3 -I7Y7/-I8A4 -I9TF/I6XQ
(24)	95B 971 469 AR	Kabelstrang	/R	1	I6XW/7Y1/7Y3 I7Y7/8A4/9TF
(24)		Kabelstrang	/R	1	-I7Y1/-I7Y3 -I7Y7/I6XW I8A4/9TF
(24)		Kabelstrang	/R	1	-I7Y1/-I7Y3 -I7Y7/-I9TF I6XW/8A4
(24)	95B 971 469 BC	Kabelstrang	/L	1	I6XW/7Y1/7Y3 I7Y7/8A4/9TF
(24)		Kabelstrang	/L	1	-I7Y1/-I7Y3 -I7Y7/I6XW I8A4/9TF
(24)		Kabelstrang	/L	1	-I7Y1/-I7Y3 -I7Y7/-I9TF I6XW/8A4
(24)	95B 971 469 M	Kabelstrang	/R	1	I6XP/7Y1/7Y3 I7Y7/8A4/9TF
(24)		Kabelstrang	/R	1	-I7Y1/-I7Y3 -I7Y7/I6XP I8A4/9TF
(24)		Kabelstrang	/R	1	-I7Y1/-I7Y3 -I7Y7/-I9TF I6XP/8A4
(24)	95B 971 469 C	Kabelstrang	/L	1	I6XP/7Y1/7Y3 I7Y7/8A4/9TF
(24)		Kabelstrang	/L	1	-I7Y1/-I7Y3 -I7Y7/I6XP I8A4/9TF
(24)		Kabelstrang	/L	1	-I7Y1/-I7Y3 -I7Y7/-I9TF I6XP/8A4
(24)	95B 971 469 BJ	Kabelstrang	/L /R	2	-I8A4/I6XW I7Y1/7Y3/7Y7 I9TF
(24)		Kabelstrang	/L /R	2	-I7Y1/-I7Y3 -I7Y7/-I8A4 I6XW/9TF
(24)		Kabelstrang	/L /R	2	-I7Y1/-I7Y3 -I7Y7/-I8A4 -I9TF/I6XW
(24)	95B 971 469 R	Kabelstrang	/L /R	2	-I8A4/I6XP I7Y1/7Y3/7Y7 I9TF
(24)		Kabelstrang	/L /R	2	-I7Y1/-I7Y3 -I7Y7/-I8A4 I6XP/9TF
(24)		Kabelstrang	/L /R	2	-I7Y1/-I7Y3 -I7Y7/-I8A4 -I9TF/I6XP

Modell: 95B **Laufzeit: 2014>>**

Pos	Teilenummer	Benennung	Bemerkung	St	Modellangabe
(24)	95B 971 469 AA	Kabelstrang	/L /R	2	IB0L/6XQ
(24)	95B 971 469 G	Kabelstrang	/L /R	2	IB0L/6XP
25	999 073 192 01	Zylinderschraube M8X33		1	
26		Kamera RTV siehe Gruppe 9/11/00		1	I8A4
(26)		Kamera Japan-Ausführung siehe Gruppe 9/11/01		1	
27	999 656 412 40	Steckergehäuse Kabelstrang		1	
28		Leuchte siehe Gruppe 9/03/04		1	I9TF
29		Warnleuchte Spurwechselassistent siehe Gruppe 9/01/04		1	I7Y1/7Y2/7Y3 I7Y6/7Y7
30		Blinkleuchte siehe Gruppe 9/03/04		1	I8F2

Bildtafel: 809-40

PORSCHE

Modell: 95B **Laufzeit: 2014>>**

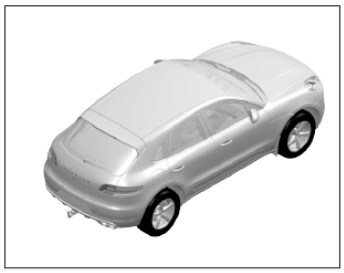

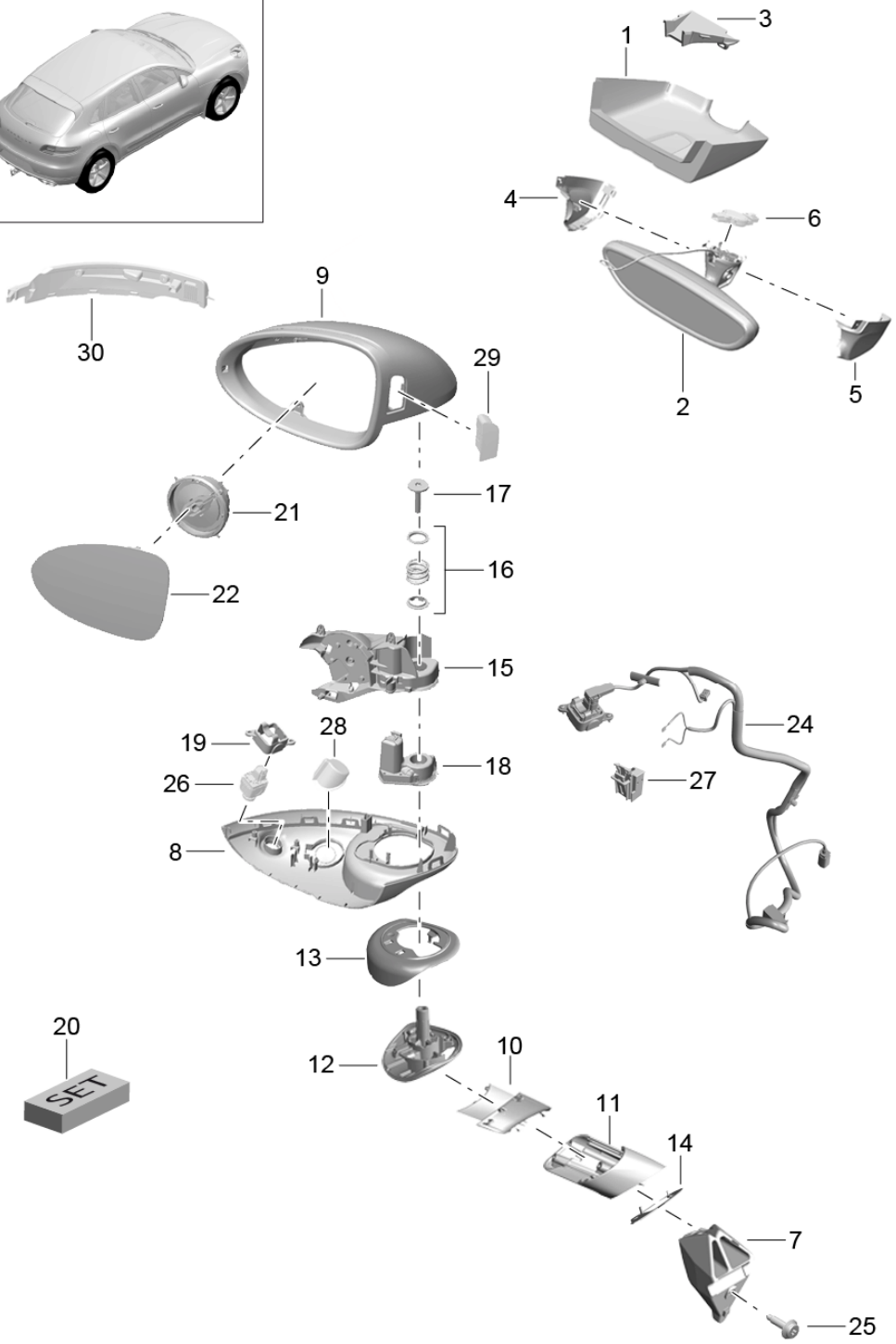

Bildtafel: 809-40

PORSCHE

Modell: 95B **Laufzeit:** 2014>>

Pos	Teilenummer	Benennung	Bemerkung	St	Modellangabe
		Rückblickspiegel			I6FB
		Aussenspiegel			
		Anbauteile			
		Sport Design Paket			
-		Grundplatte		1	
		für			
		Spiegelfuss			
		Innenspiegel			
		POS. 1			
		8/05/00			
		verwenden			
1	7PP 863 081	Abdeckung		1	I4UD/7Y0
		für			
		Grundplatte			
		Spiegelfuss			
		Innenspiegel			
	7PP 863 081 1E0	Satinschwarz			
(1)	7PP 863 081 B	Abdeckung		1	I4UE/4UQ/7Y1
		für			
		Grundplatte			
		Spiegelfuss			
		Innenspiegel			
	7PP 863 081 B 1E0	Satinschwarz			
(1)	7PP 863 081 C	Abdeckung		1	I4UE/7Y2/7Y3
					I7Y6/7Y7
		für			
		Grundplatte			
		Spiegelfuss			
		Innenspiegel			
	7PP 863 081 C 1E0	Satinschwarz			
(1)	7PP 863 081 D	Abdeckung		1	I7Y2/7Y3/7Y6
					I7Y7
		für			I4UD/8G1/8G2
		Grundplatte			
		Spiegelfuss			
		Innenspiegel			
	7PP 863 081 D 1E0	Satinschwarz			
2	7PP 857 511 E	Innenspiegel	-(J)	1	I4L2/5RQ/5RR
					I5RT/5RV/5SG
					I5SJ/5SL
		manuell			
		abblendbar			
	7PP 857 511 E 1E0	Satinschwarz			
(2)	7PP 857 511 H	Innenspiegel	-(J)	1	I4L6
		automatisch			
		abblendbar			
	7PP 857 511 H 1E0	Satinschwarz			
(2)	958 731 511 02	Innenspiegel	(J)	1	
		manuell			
		abblendbar			
		mit			
		Bildschirm			
	958 731 511 02 1E0	Satinschwarz			
3	7PP 858 066	Blende		1	I7Y2/7Y3/8G0
					I9Q1
		Kamera			I8G1/8G2/9Q1
					I9Q6
4	7PP 858 547	Abdeckkappe	/L	1	
	7PP 858 547 1E0	Satinschwarz			
		Rückblickspiegel			
		links			
5	7PP 858 548	Abdeckkappe	/R	1	
	7PP 858 548 1E0	Satinschwarz			

Modell: 95B **Laufzeit: 2014>>**

Pos	Teilenummer	Benennung	Bemerkung	St	Modellangabe
		Rückblickspiegel rechts			
6		Regensensor Rückblickspiegel siehe Gruppe 9/04/00			
7	95B 857 541	Spiegelfuss Aussenspiegel	/L	1	
(7)	95B 857 542	Spiegelfuss Aussenspiegel	/R	1	
8	95B 857 185 F	Blende	/L	1	I5SG/5SJ/5SL I7X0/7X2/7X8 I7X9/9TH
		Spiegelgehäuse unten			
	95B 857 185 F G2X	Grundiert			
(8)	95B 857 185 G	Blende	/L	1	I5SG/5SJ/5SL I7X0/7X2/7X8 I7X9/9TF
		Spiegelgehäuse unten mit Leuchte			
	95B 857 185 G G2X	Grundiert			
(8)	95B 857 185 H	Blende	/L	1	I5SG/5SJ/5SL I8A4/9TH
		Spiegelgehäuse unten mit RTV			
	95B 857 185 H G2X	Grundiert			
(8)	95B 857 185 J	Blende	/L	1	I5SG/5SJ/5SL I8A4/9TF
		Spiegelgehäuse unten mit Leuchte und RTV			
	95B 857 185 J G2X	Grundiert			
(8)	95B 857 185 K	Blende	/L (J)	1	I5SU/9TH
		Spiegelgehäuse unten mit Kamera			
	95B 857 185 K G2X	Grundiert			
(8)	95B 857 185 L	Blende	/L (J)	1	I5SU/9TF
		Spiegelgehäuse unten mit Kamera und Leuchte			
	95B 857 185 L G2X	Grundiert			
(8)	95B 857 186 F	Blende	/R	1	I5RQ/5RR/5RT I5RV/7X0/7X2 I7X8/7X9/9TH
		Spiegelgehäuse unten			
	95B 857 186 F G2X	Grundiert			
(8)	95B 857 186 G	Blende	/R	1	I5RQ/5RR/5RT I5RV/7X0/7X2 I7X8/7X9/9TF

Modell: 95B **Laufzeit: 2014>>**

Pos	Teilenummer	Benennung	Bemerkung	St	Modellangabe
		Spiegelgehäuse unten mit Leuchte			
	95B 857 186 G G2X	Grundiert			
(8)	95B 857 186 H	Blende	/R	1	I5RQ/5RR/5RT I5RV/8A4/9TH
		Spiegelgehäuse unten mit RTV			
	95B 857 186 H G2X	Grundiert			
(8)	95B 857 186 J	Blende	/R	1	I5RQ/5RR/5RT I5RV/8A4/9TF
		Spiegelgehäuse unten mit Leuchte und RTV			
	95B 857 186 J G2X	Grundiert			
(8)	95B 857 186 K	Blende	/R (J)	1	I5RP/9TH
		Spiegelgehäuse unten mit Kamera			
	95B 857 186 K G2X	Grundiert			
(8)	95B 857 186 L	Blende	/R (J)	1	I5RP/9TF
		Spiegelgehäuse unten mit Kamera und Leuchte			
	95B 857 186 L G2X	Grundiert			
9	95B 857 527	Spiegelgehäuse Aussenspiegel ohne Spurwechselassistent	/L	1	I7Y0/7Y2/7Y6
	95B 857 527 G2X	Grundiert			
(9)	95B 857 527 A	Spiegelgehäuse Aussenspiegel mit Spurwechselassistent	/L	1	I7Y1/7Y3/7Y7
	95B 857 527 A G2X	Grundiert			
(9)	95B 857 528	Spiegelgehäuse Aussenspiegel ohne Spurwechselassistent	/R	1	I7Y0/7Y2/7Y6
	95B 857 528 G2X	Grundiert			
(9)	95B 857 528 A	Spiegelgehäuse Aussenspiegel mit Spurwechselassistent	/R	1	I7Y1/7Y3/7Y7
	95B 857 528 A G2X	Grundiert			
10	95B 857 109	Abdeckung Spiegelfuss innen	/LL /L	1	IL0L
	95B 857 109 G2X	Grundiert			
(10)	95B 857 109 A	Abdeckung Spiegelfuss innen	/LL /R	1	IL0L
	95B 857 109 A G2X	Grundiert			

Bildtafel: 809-40

Modell: 95B **Laufzeit: 2014>>**

Pos	Teilenummer	Benennung	Bemerkung	St	Modellangabe
(10)	95B 857 109 B	Abdeckung Spiegelfuss innen	/RL /L	1	IL0R
	95B 857 109 B G2X	Grundiert			
(10)	95B 857 109 C	Abdeckung Spiegelfuss innen	/RL /R	1	IL0R
	95B 857 109 C G2X	Grundiert			
11	95B 857 110	Abdeckung Spiegelfuss aussen	/LL /L	1	IL0L
	95B 857 110 G2X	Grundiert			
(11)	95B 857 110 A	Abdeckung Spiegelfuss aussen	/LL /R	1	IL0L
	95B 857 110 A G2X	Grundiert			
(11)	95B 857 110 B	Abdeckung Spiegelfuss aussen	/RL /L	1	IL0R
	95B 857 110 B G2X	Grundiert			
(11)	95B 857 110 C	Abdeckung Spiegelfuss aussen	/RL /R	1	IL0R
	95B 857 110 C G2X	Grundiert			
12	95B 861 270	Drehgestell Spiegelfuss	/LL /L	1	IL0L
	95B 861 270 G2X	Grundiert			
(12)	95B 861 270 C	Drehgestell Spiegelfuss	/LL /R	1	IL0L
	95B 861 270 C G2X	Grundiert			
(12)	95B 861 270 A	Drehgestell Spiegelfuss	/RL /L	1	IL0R
	95B 861 270 A G2X	Grundiert			
(12)	95B 861 270 B	Drehgestell Spiegelfuss	/RL /R	1	IL0R
	95B 861 270 B G2X	Grundiert			
13	95B 858 345	Dichtung Spiegelfuss oben	/L	1	
(13)	95B 858 346	Dichtung Spiegelfuss oben	/R	1	
14	95B 857 543	Unterlage Spiegelfuss unten	/L	1	
(14)	95B 857 544	Unterlage Spiegelfuss unten	/R	1	
15	95B 858 298	Grundplatte	/L	1	
15	95B 858 298 B	Grundplatte	/L	1	
(15)	95B 858 298 A	Grundplatte	/R	1	
(15)	95B 858 298 C	Grundplatte	/R	1	
16	95B 857 981	Feder Reparatursatz		2	
17	95B 858 689	Schraube Feder		2	
18	95B 959 577	Verstellmotor Aussenspiegel	/L	1	
(18)	95B 959 578	Verstellmotor Aussenspiegel	/R	1	
19	95B 857 117	Klammer Haltebügel RTV	/L	1	I8A4

Modell: 95B **Laufzeit: 2014>>**

Pos	Teilenummer	Benennung	Bemerkung	St	Modellangabe
(19)	95B 857 118	Klammer Haltebügel RTV	/R	1	I8A4
(19)	95B 857 117 A	Klammer Haltebügel Kamera Japan-Ausführung		1	IL0R/5SU
(19)	95B 857 118 A	Klammer Haltebügel Kamera Japan-Ausführung		1	IL0L/5SU
20	95B 898 817	Schraube Reparatursatz		1	
21	8T0 959 577	Verstellmotor Spiegelglas		1	I6XP/6XW
(21)	8T0 959 577 A	Verstellmotor Spiegelglas		1	I6XQ/6XT
22	95B 857 521	Spiegelglas	/L	1	IL0L/5SG/6XP I6XQ
(22)	95B 857 521 A	plan Spiegelglas	/L	1	IL0L/5SL/6XP I6XQ
(22)	95B 857 521 B	Asphärisch Spiegelglas	/L	1	IL0R/5SJ/5SU I6XP/6XQ
(22)	95B 857 521 C	konvex Spiegelglas	/L	1	IL0L/5SG/6XT I6XW
(22)	95B 857 521 D	plan Spiegelglas	/L	1	IL0L/5SL/6XT I6XW
(22)	95B 857 521 E	Asphärisch Spiegelglas	/L	1	IL0R/5SJ/6XT I6XW
(22)	95B 857 522	konvex Spiegelglas	/R	1	IL0L/5RQ/6XP I6XQ
(22)	95B 857 522 B	konvex Spiegelglas	/R (PME)	1	IL0L/5RT/6XP I6XQ
(22)	95B 857 522 C	konvex Spiegelglas	/R	1	IL0L/5RQ/6XT I6XW
(22)	95B 857 522 E	konvex Spiegelglas	/R (PME)	1	IL0L/5RT/6XT I6XW
(22)	95B 857 522 F	konvex Spiegelglas	/R	1	IL0R/5RV/6XP I6XQ
(22)	95B 857 522 G	Asphärisch Spiegelglas	/R	1	IL0R/5RV/6XT I6XW
24	95B 971 469 AG	Asphärisch Kabelstrang	/R	1	I6XT/7Y1/7Y3 I7Y7/8A4/9TF
(24)		Kabelstrang	/R	1	-I7Y1/-I7Y3 -I7Y7/I6XT I8A4/9TF
(24)		Kabelstrang	/R	1	-I7Y1/-I7Y3 -I7Y7/-I9TF I6XT/8A4
(24)	95B 971 469 AJ	Kabelstrang	/L	1	I6XT/7Y1/7Y3 I7Y7/8A4/9TF

Modell: 95B **Laufzeit: 2014>>**

Pos	Teilenummer	Benennung	Bemerkung	St	Modellangabe
(24)		Kabelstrang	/L	1	-I7Y1/-I7Y3 -I7Y7/I6XT I8A4/9TF
(24)		Kabelstrang	/L	1	-I7Y1/-I7Y3 -I7Y7/-I9TF I6XT/8A4
(24)	95B 971 469 AD	Kabelstrang	/R	1	I6XQ/7Y1/7Y3 I7Y7/8A4/9TF
(24)		Kabelstrang	/R	1	-I7Y1/-I7Y3 -I7Y7/I6XQ I8A4/9TF
(24)		Kabelstrang	/R	1	-I7Y1/-I7Y3 -I7Y7/-I9TF I6XQ/8A4
(24)	95B 971 469 Q	Kabelstrang	/L	1	I6XQ/7Y1/7Y3 I7Y7/8A4/9TF
(24)		Kabelstrang	/L	1	-I7Y1/-I7Y3 -I7Y7/I6XQ I8A4/9TF
(24)		Kabelstrang	/L	1	-I7Y1/-I7Y3 -I7Y7/-I9TF I6XQ/8A4
(24)	95B 971 469 AK	Kabelstrang	/L /R	2	-I8A4/I6XT I7Y1/7Y3/7Y7 I9TF
(24)		Kabelstrang	/L /R	2	-I7Y1/-I7Y3 -I7Y7/-I8A4 I6XT/9TF
(24)		Kabelstrang	/L /R	2	-I7Y1/-I7Y3 -I7Y7/-I8A4 -I9TF/I6XT
(24)	95B 971 469 AE	Kabelstrang	/L /R	2	-I8A4/I6XQ I7Y1/7Y3/7Y7 I9TF
(24)		Kabelstrang	/L /R	2	-I7Y1/-I7Y3 -I7Y7/-I8A4 I6XQ/9TF
(24)		Kabelstrang	/L /R	2	-I7Y1/-I7Y3 -I7Y7/-I8A4 -I9TF/I6XQ
(24)	95B 971 469 AR	Kabelstrang	/R	1	I6XW/7Y1/7Y3 I7Y7/8A4/9TF
(24)		Kabelstrang	/R	1	-I7Y1/-I7Y3 -I7Y7/I6XW I8A4/9TF
(24)		Kabelstrang	/R	1	-I7Y1/-I7Y3 -I7Y7/-I9TF I6XW/8A4
(24)	95B 971 469 BC	Kabelstrang	/L	1	I6XW/7Y1/7Y3 I7Y7/8A4/9TF
(24)		Kabelstrang	/L	1	-I7Y1/-I7Y3 -I7Y7/I6XW I8A4/9TF
(24)		Kabelstrang	/L	1	-I7Y1/-I7Y3 -I7Y7/-I9TF I6XW/8A4
(24)	95B 971 469 M	Kabelstrang	/R	1	I6XP/7Y1/7Y3 I7Y7/8A4/9TF
(24)		Kabelstrang	/R	1	-I7Y1/-I7Y3 -I7Y7/I6XP I8A4/9TF
(24)		Kabelstrang	/R	1	-I7Y1/-I7Y3 -I7Y7/-I9TF

Modell: 95B **Laufzeit: 2014>>**

Pos	Teilenummer	Benennung	Bemerkung	St	Modellangabe
					I6XP/8A4
(24)	95B 971 469 C	Kabelstrang	/L	1	I6XP/7Y1/7Y3 I7Y7/8A4/9TF
(24)		Kabelstrang	/L	1	-I7Y1/-I7Y3 -I7Y7/I6XP I8A4/9TF
(24)		Kabelstrang	/L	1	-I7Y1/-I7Y3 -I7Y7/-I9TF I6XP/8A4
(24)	95B 971 469 BJ	Kabelstrang	/L /R	2	-I8A4/I6XW I7Y1/7Y3/7Y7 I9TF
(24)		Kabelstrang	/L /R	2	-I7Y1/-I7Y3 -I7Y7/-I8A4 I6XW/9TF
(24)		Kabelstrang	/L /R	2	-I7Y1/-I7Y3 -I7Y7/-I8A4 -I9TF/I6XW
(24)	95B 971 469 R	Kabelstrang	/L /R	2	-I8A4/I6XP I7Y1/7Y3/7Y7 I9TF
(24)		Kabelstrang	/L /R	2	-I7Y1/-I7Y3 -I7Y7/-I8A4 I6XP/9TF
(24)		Kabelstrang	/L /R	2	-I7Y1/-I7Y3 -I7Y7/-I8A4 -I9TF/I6XP
(24)	95B 971 469 AA	Kabelstrang	/L /R	2	IB0L/6XQ
(24)	95B 971 469 G	Kabelstrang	/L /R	2	IB0L/6XP
25	999 073 192 01	Zylinderschraube M8X33		1	
26		Kamera RTV siehe Gruppe 9/11/00		1	I8A4
(26)		Kamera Japan-Ausführung siehe Gruppe 9/11/01		1	
27	999 656 412 40	Steckergehäuse Kabelstrang		1	
28		Leuchte siehe Gruppe 9/03/04		1	I9TF
29		Warnleuchte Spurwechselassistent siehe Gruppe 9/01/04		1	I7Y1/7Y2/7Y3 I7Y6/7Y7
30		Blinkleuchte siehe Gruppe 9/03/04		1	I8F2

Bildtafel: 810-00

PORSCHE

Modell: 95B **Laufzeit: 2014>>**

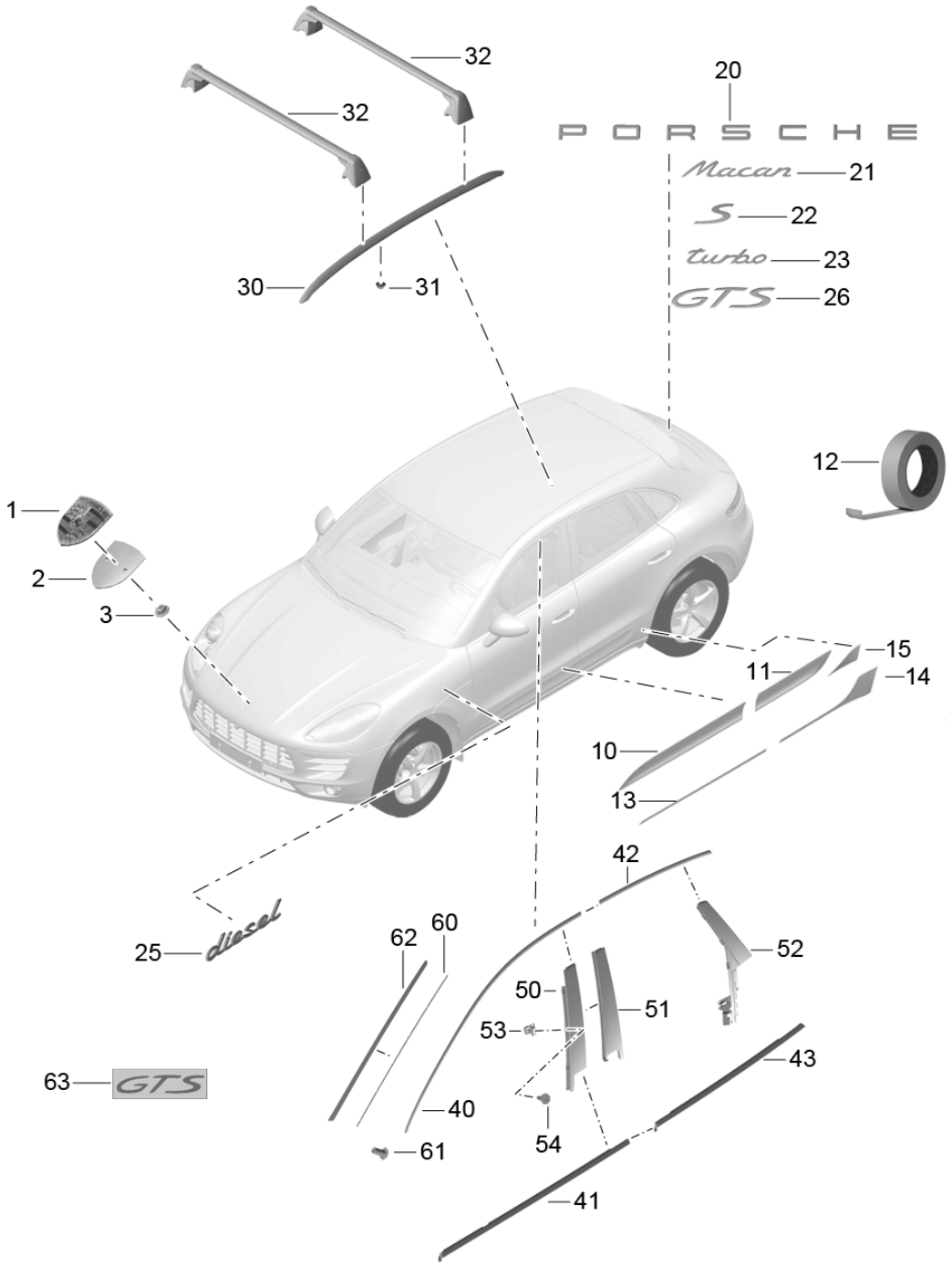

Modell: 95B **Laufzeit: 2014>>**

Pos	Teilenummer	Benennung	Bemerkung	St	Modellangabe
		Schriftzüge			
		Zierbeschläge			
		Steinschlagschutzfolie			
1	991 559 211 00	Deckelwappen		1	
2	991 559 215 02	Unterlage		1	
		Porsche Wappen			
3	WHT 004 974	Mutter		2	
		Befestigung			
		Porsche Wappen			
10	95B 898 561	Blende	/L	1	I6H0
		Tür			
		vorn			
	95B 898 561 OK1	Schwarz-Matt			
(10)	95B 898 562	Blende	/R	1	I6H0
		Tür			
		vorn			
	95B 898 562 OK1	Schwarz-Matt			
(10)	95B 898 561 A	Blende	/L	1	I6H1/6H5/6H6
		Tür			
		vorn			
	95B 898 561 A G2X	Grundiert			
(10)	95B 898 562 A	Blende	/R	1	I6H1/6H5/6H6
		Tür			
		vorn			
	95B 898 562 A G2X	Grundiert			
(10)	95B 898 563	Blende	/L	1	I6H3
		Tür			
		vorn			
		Carbon			
(10)	95B 898 564	Blende	/R	1	I6H3
		Tür			
		vorn			
		Carbon			
(10)	95B 837 901 BY	Blende	/L	1	IE0W/6H3
		Tür			
		vorn			
		Carbon			
		mit			
		GTS			
		Schriftzug			
(10)	95B 837 902 BY	Blende	/R	1	IE0W/6H3
		Tür			
		vorn			
		Carbon			
		mit			
		GTS			
		Schriftzug			
(10)	95B 837 901 AY	Blende	/L 15-	1	I6H3
		Tür			
		vorn			
		Carbon			
(10)	95B 837 902 AY	Blende	/R 15-	1	I6H3
		Tür			
		vorn			
		Carbon			
11	95B 898 565	Blende	/L	1	I6H0
		Tür			
		hinten			
	95B 898 565 OK1	Schwarz-Matt			
(11)	95B 898 566	Blende	/R	1	I6H0
		Tür			
		hinten			
	95B 898 566 OK1	Schwarz-Matt			

Modell: 95B **Laufzeit: 2014>>**

Pos	Teilenummer	Benennung	Bemerkung	St	Modellangabe
(11)	95B 898 565 A	Blende Tür hinten Grundiert	/L	1	I6H1 I6H5
(11)	95B 898 566 A	Blende Tür hinten Grundiert	/R	1	I6H1 I6H5
(11)	95B 898 567	Blende Tür hinten Carbon	/L	1	I6H3
(11)	95B 898 568	Blende Tür hinten Carbon	/R	1	I6H3
(11)	95B 839 901 AY	Blende Tür hinten Carbon	/L 15-	1	I6H3
(11)	95B 839 902 AY	Blende Tür hinten Carbon	/R 15-	1	I6H3
12	95B 898 633	Reparatursatz Klebeband Tür vorn und hinten	/L	1	I6H0 I6H1 I6H5
(12)	95B 898 634	Reparatursatz Klebeband Tür vorn und hinten	/R	1	I6H0 I6H1 I6H5
(12)	95B 898 635	Reparatursatz Klebeband Tür vorn und hinten		1	I6H3
13	95B 853 823	Steinschlagschutzfolie Tür vorn	/L	1	I6EC
(13)	95B 853 824	Steinschlagschutzfolie Tür vorn	/R	1	I6EC
14	95B 853 931	Steinschlagschutzfolie Tür hinten	/L	1	I6EC
(14)	95B 853 932	Steinschlagschutzfolie Tür hinten	/R	1	I6EC
15	95B 854 931	Steinschlagschutzfolie Tür hinten	/L	1	I6EA/6ET
(15)	95B 854 932	Steinschlagschutzfolie Tür hinten	/R	1	I6EA/6ET
20	95B 853 687	Schriftzug Porsche hinten Verchromt		1	I0NA/0NB
(20)	95B 853 687 A	Schriftzug Porsche hinten Schwarz-Matt		1	IE0W/0NA/0NB
21	95B 853 675	Schriftzug		1	I0NB

Modell: 95B **Laufzeit: 2014>>**

Pos	Teilenummer	Benennung	Bemerkung	St	Modellangabe
		Macan hinten Verchromt			
(21)	95B 853 675 D	Schriftzug		1	IE0W/0NB
		Macan hinten Schwarz-Matt			
22	95B 853 675 A	Schriftzug		1	IDD7/DU0/D1V ID43/D51/0NB
		S hinten Verchromt			
23	95B 853 675 B	Schriftzug		1	IDU1/0NB
		Turbo hinten Verchromt			
25	95B 854 499 A	Schriftzug	/L	1	IDD7/DE5/D1V ID43/D51/0NB
		Diesel Deckel vorn Verchromt			
(25)	95B 854 500 A	Schriftzug	/R	1	IDD7/DE5/D1V ID43/D51/0NB
		Diesel Deckel vorn Verchromt			
26	95B 853 675 E	Schriftzug		1	ID4A/E0W/0NB
		GTS hinten Schwarz-Matt			
30	95B 860 025 A	Dachreling	/L	1	I3S5/5W4
		Schwarz			
(30)	95B 860 043 A	Dachreling	/L	1	I3S1/5W1
		Silber			
(30)	95B 860 026 A	Dachreling	/R	1	I3S5/5W4
		Schwarz			
(30)	95B 860 044 A	Dachreling	/R	1	I3S1/5W1
		Silber			
31	N 023 002 13	Sechskantmutter		X	I3S1/3S5/5W1 I5W4
32	95B 860 019 B	Traverse		1	I5W1/5W4
40	95B 853 985	Zierleiste	/L	1	IQJ2
		Tür vorn oben			
	95B 853 985 GV9	Galvanosilber			
(40)	95B 853 985 A	Zierleiste	/L	1	IQJ4
		Tür vorn oben			
	95B 853 985 A 041	Schwarz			
(40)	95B 853 985 B	Zierleiste	/L	1	IQJ6
		Tür vorn oben			
	95B 853 985 B A78	Schwarz-Matt			
(40)	95B 853 986	Zierleiste	/R	1	IQJ2
		Tür vorn oben			
	95B 853 986 GV9	Galvanosilber			

Modell: 95B **Laufzeit: 2014>>**

Pos	Teilenummer	Benennung	Bemerkung	St	Modellangabe
(40)	95B 853 986 A	Zierleiste Tür vorn oben	/R	1	IQJ4
	95B 853 986 A 041	Schwarz			
(40)	95B 853 986 B	Zierleiste Tür vorn oben	/R	1	IQJ6
	95B 853 986 B A78	Schwarz-Matt			
41	95B 837 475	Zierleiste mit Dichtung Tür vorn	/L	1	IQJ2
	95B 837 475 GV9	Galvanosilber			
(41)	95B 837 475 A	Zierleiste mit Dichtung Tür vorn	/L	1	IQJ4
	95B 837 475 A 041	Schwarz			
(41)	95B 837 475 B	Zierleiste mit Dichtung Tür vorn	/L	1	IQJ6
	95B 837 475 B A78	Schwarz-Matt			
(41)	95B 837 476	Zierleiste mit Dichtung Tür vorn	/R	1	IQJ2
	95B 837 476 GV9	Galvanosilber			
(41)	95B 837 476 A	Zierleiste mit Dichtung Tür vorn	/R	1	IQJ4
	95B 837 476 A 041	Schwarz			
(41)	95B 837 476 B	Zierleiste mit Dichtung Tür vorn	/R	1	IQJ6
	95B 837 476 B A78	Schwarz-Matt			
42	95B 853 907	Zierleiste Tür hinten oben	/L	1	IQJ2
	95B 853 907 GV9	Galvanosilber			
(42)	95B 853 907 A	Zierleiste Tür hinten oben	/L	1	IQJ4
	95B 853 907 A 041	Schwarz			
(42)	95B 853 907 B	Zierleiste Tür hinten oben	/L	1	IQJ6
	95B 853 907 B A78	Schwarz-Matt			
(42)	95B 853 908	Zierleiste Tür	/R	1	IQJ2

Modell: 95B **Laufzeit: 2014>>**

Pos	Teilenummer	Benennung	Bemerkung	St	Modellangabe
		hinten oben			
	95B 853 908 GV9	Galvanosilber			
(42)	95B 853 908 A	Zierleiste Tür hinten oben	/R	1	IQJ4
	95B 853 908 A 041	Schwarz			
(42)	95B 853 908 B	Zierleiste Tür hinten oben	/R	1	IQJ6
	95B 853 908 B A78	Schwarz-Matt			
43	95B 839 475	Zierleiste mit Dichtung Tür hinten	/L	1	IQJ2
	95B 839 475 GV9	Galvanosilber			
(43)	95B 839 475 A	Zierleiste mit Dichtung Tür hinten	/L	1	IQJ4
	95B 839 475 A 041	Schwarz			
(43)	95B 839 475 B	Zierleiste mit Dichtung Tür hinten	/L	1	IQJ6
	95B 839 475 B A78	Schwarz-Matt			
(43)	95B 839 476	Zierleiste mit Dichtung Tür hinten	/R	1	IQJ2
	95B 839 476 GV9	Galvanosilber			
(43)	95B 839 476 A	Zierleiste mit Dichtung Tür hinten	/R	1	IQJ4
	95B 839 476 A 041	Schwarz			
(43)	95B 839 476 B	Zierleiste mit Dichtung Tür hinten	/R	1	IQJ6
	95B 839 476 B A78	Schwarz-Matt			
50	95B 853 317 B	Blende B-Säule Tür vorn	/L	1	
(50)	95B 853 318 B	Blende B-Säule Tür vorn	/R	1	
51	95B 853 351 B	Blende B-Säule Tür hinten	/L	1	
(51)	95B 853 352 B	Blende B-Säule	/R	1	

Modell: 95B **Laufzeit: 2014>>**

Pos	Teilenummer	Benennung	Bemerkung	St	Modellangabe
		Tür hinten			
52	95B 853 589 B	Blende hinten	/L	1	
		Tür hinten			
(52)	95B 853 590 B	Blende hinten	/R	1	
		Tür hinten			
53	8K0 837 199	Clip		X	
54	WHT 002 250	Schraube 5,0X15,0		X	
60	95B 845 453	Klemme Klemmleiste A-Säule	/L	1	
(60)	95B 845 454	Klemme Klemmleiste A-Säule	/R	1	
61	N 908 550 01	Blindniet Klemmleiste		X	
62	95B 845 327	Abdeckung Klemmleiste	/L	1	
	95B 845 327 1E0	Schwarz			
(62)	95B 845 328	Abdeckung Klemmleiste	/R	1	
	95B 845 328 1E0	Schwarz			
63	95B 800 951	Dekorfolie Glanzschwarz GTS		2	IE0W/6H6
(63)	95B 800 951 A	Dekorfolie Schwarz-Matt/Satinschwarz GTS		2	IE0W/6H1

Bildtafel: 810-10

PORSCHE

Modell: 95B **Laufzeit: 2014>>**

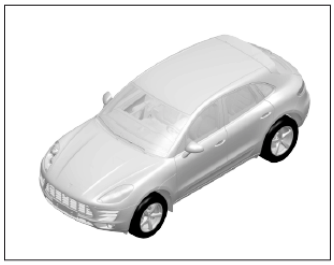

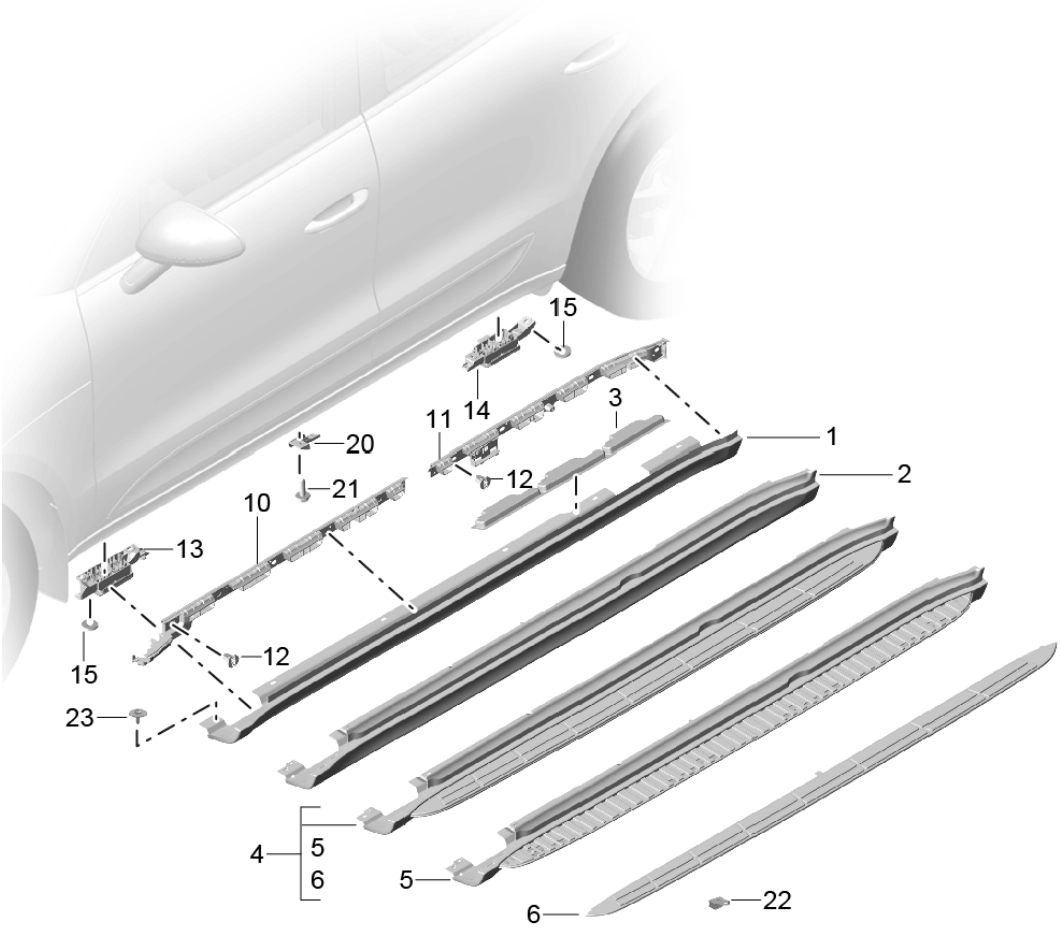

Bildtafel: 810-10

Modell: 95B **Laufzeit: 2014>>**

Pos	Teilenummer	Benennung	Bemerkung	St	Modellangabe
		Verkleidungen			
		Anbauteile			
		Schweller			
1	95B 853 563	Schwellerblende	/L	1	IVR0
	95B 853 563 1E0	Schwarz			
(1)	95B 853 564	Schwellerblende	/R	1	IVR0
	95B 853 564 1E0	Schwarz			
2	95B 854 883 A	Schwellerblende	/L	1	IVR4
	95B 854 883 A G2X	Grundiert			
(2)	95B 854 884 A	Schwellerblende	/R	1	IVR4
	95B 854 884 A G2X	Grundiert			
3	95B 857 993 A	Dämmung	/RL	2	IL0R/VR0
(3)	95B 857 993	Dämmung	/L	1	IVR4
(3)	95B 857 994	Dämmung	/R	1	IVR4
4	95B 854 749 A	Schwellerblende	/L	1	IVR1
		Trittbrett			
		komplett			
	95B 854 749 A 1E0	Schwarz			
(4)	95B 854 750 A	Schwellerblende	/R	1	IVR1
		Trittbrett			
		komplett			
	95B 854 750 A 1E0	Schwarz			
5	95B 854 885 A	Schwellerblende	/L	1	IVR1
	95B 854 885 A 1E0	Schwarz			
(5)	95B 854 886 A	Schwellerblende	/R	1	IVR1
	95B 854 886 A 1E0	Schwarz			
6	95B 853 807 A	Blende	/L	1	IVR1
		Edelstahl			
(6)	95B 853 808 A	Blende	/R	1	IVR1
		Edelstahl			
10	95B 853 557 A	Trägerteil	/L	1	IVR0/VR4
		vorn			
(10)	95B 853 558 A	Trägerteil	/R	1	IVR0/VR4
		vorn			
(10)	95B 853 473 A	Trägerteil	/L	1	IVR1
		vorn			
(10)	95B 853 474 A	Trägerteil	/R	1	IVR1
		vorn			
11	95B 853 541 A	Trägerteil	/L	1	IVR0/VR1
		hinten			
(11)	95B 853 542 A	Trägerteil	/R	1	IVR0/VR1
		hinten			
12	WHT 004 935	Spreizmutter		10	
		5 X 15,5			
13	95B 802 845 A	Wagenheberaufnahme	/L	1	
		vorn			
	95B 802 845 A 9B9	Schwarz			
(13)	95B 802 846 A	Wagenheberaufnahme	/R	1	
		vorn			
	95B 802 846 A 9B9	Schwarz			
14	95B 802 847 A	Wagenheberaufnahme	/L	1	
		hinten			
	95B 802 847 A 9B9	Schwarz			
(14)	95B 802 848 A	Wagenheberaufnahme	/R	1	
		hinten			
	95B 802 848 A 9B9	Schwarz			
15	N 905 708 03	Sechskantmutter		8	
		M6			
20	95B 825 352	Halter	-14	1	
		Schwellerblende			
20	95B 825 352 B	Halter	15-	1	
		Schwellerblende			
21	N 911 456 01	Kombischraube		4	

Modell: 95B **Laufzeit: 2014>>**

Pos	Teilenummer	Benennung	Bemerkung	St	Modellangabe
		M8 X 28			
22	999 507 795 09	Blechmutter ST4,8 POS6 POS7		X	
23	999 073 491 01	Blechschraube ST4,8 POS1 zu POS6		X	
25	95B 853 819 B	Trägerteil hinten	/L	1	IVR1
(25)	95B 853 820 B	Trägerteil hinten	/R	1	IVR1

Bildtafel: 811-00

PORSCHE

Modell: 95B **Laufzeit:** 2014>>

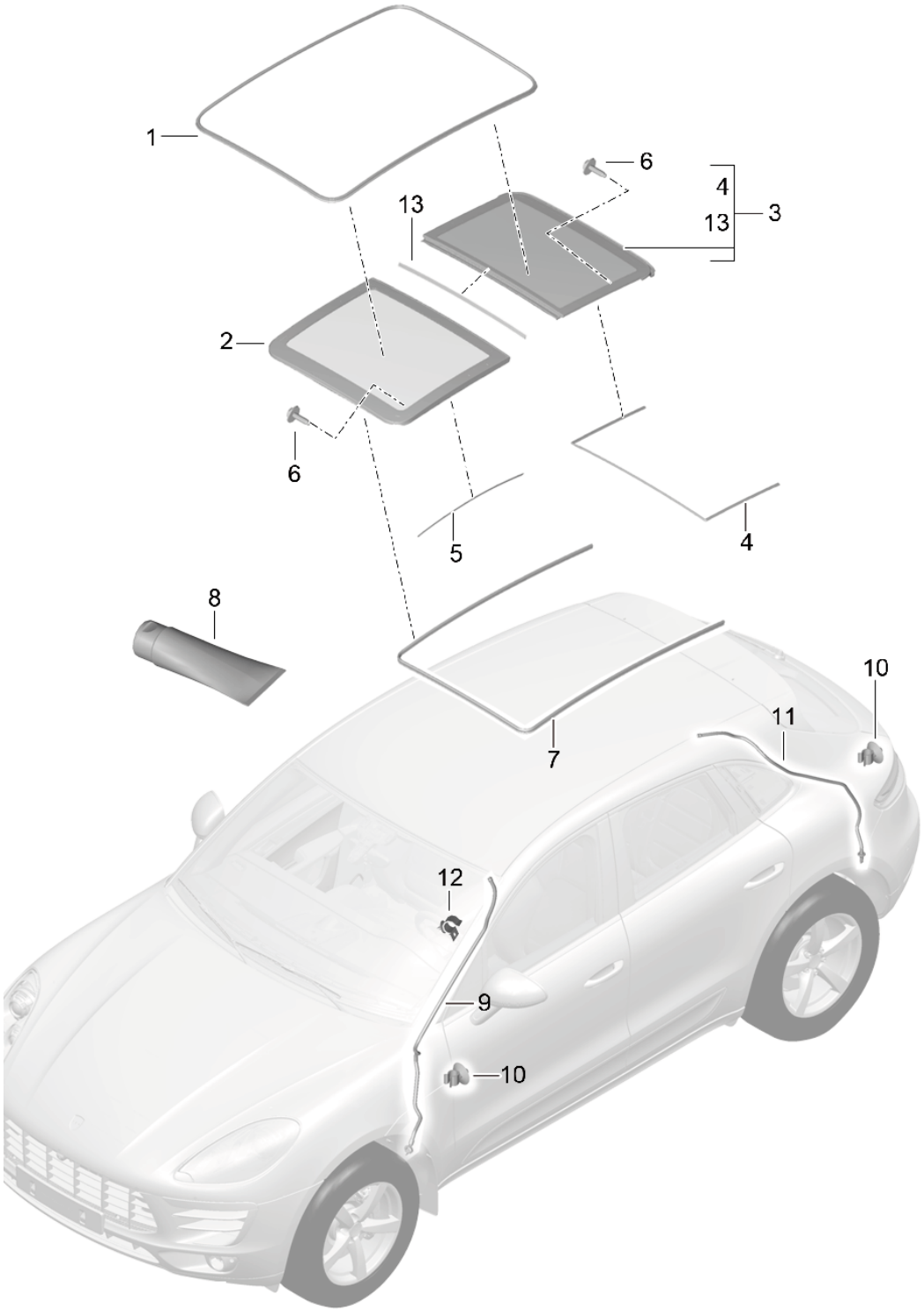

Bildtafel: 811-00

PORSCHE

Modell: 95B **Laufzeit: 2014>>**

Pos	Teilenummer	Benennung	Bemerkung	St	Modellangabe
		Glasdach			I3FU
		Anbauteile			
		Deckel			
		Wasserablaufschlauch			
1	95B 877 459	Dichtung		1	
		Karosserie			
2	95B 877 055	Deckel		1	
		vorn			
		Glasdach			
	95B 877 055 9B9	Satinschwarz			
3	95B 877 056	Deckel		1	
		hinten			
		Glasdach			
	95B 877 056 9B9	Satinschwarz			
4	95B 877 297	Dichtung		1	
		für			
		Deckel			
		hinten			
5	958 562 791 00	Innenblende		2	
	958 562 791 00 9B9	Satinschwarz			
6	95B 898 011	Satz		1	
		Befestigungsschraube			
		Deckel			
7	95B 877 439	Dichtung		1	
		innen			
8	958 562 900 01	Fett		1	
		150 ML			
		1 Tube			
9	95B 877 201	Wasserablaufschlauch		1	
		vorn			
		links			
(9)	95B 877 202	Wasserablaufschlauch		1	
		vorn			
		rechts			
10	958 564 244 00	Schlauchhalter		X	
11	95B 877 203	Wasserablaufschlauch		1	
		hinten			
		links			
(11)	95B 877 204	Wasserablaufschlauch		1	
		hinten			
		rechts			
12	970 564 701 00	Schlauchhalter		1	
		vorn			
		rechts			
13	95B 877 913	Dichtung		1	
		vorn			
		für			
		Deckel			
		hinten			

Bildtafel: 811-05

PORSCHE

Modell: 95B **Laufzeit: 2014>>**

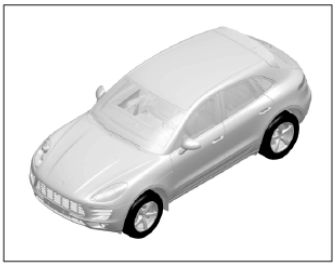

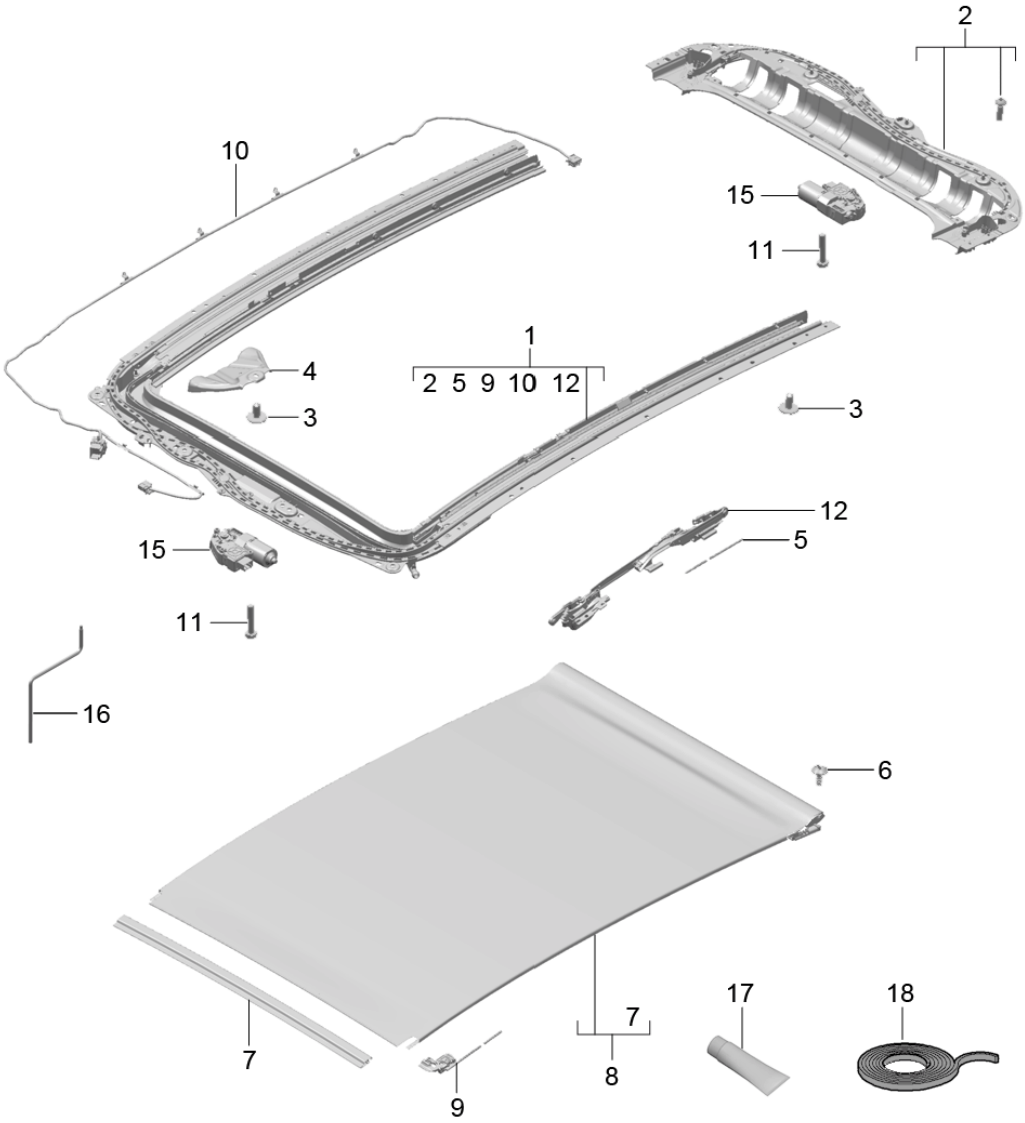

Modell: 95B **Laufzeit: 2014>>**

Pos	Teilenummer	Benennung	Bemerkung	St	Modellangabe
		Glasdach			I3FU
		Rahmen			
		Anbauteile			
1	95B 877 941	Rahmen		1	
2	95B 898 025	Reparatursatz		1	
		Rahmen			
		Teil			
		hinten			
		mitverwenden:			
		Dichtschnur			
		000.043.172.00			
3	N 911 664 01	Linsenschraube		X	
		M6X14			
4	95B 817 294	Konsole		1	
		rechts			
(4)	95B 817 293	Konsole		1	
		links			
5	95B 898 021	Satz		1	
		Seilzug			
		Deckel			
6	95B 898 026	Satz		1	
		Befestigungsschraube			
		Rollo			
7	95B 898 028	Reparatursatz		1	
		Spriegel			
8	95B 877 307	Rollo		1	
	95B 877 307 ZR5	Sattelbraun			+VN,+VP
	95B 877 307 OG9	Achatgrau			+VD,+VG,+VL,
					+VQ
	95B 877 307 0A3	Schwarz			+VC,+VJ,+VF,
					+VI,+VU,+VK,
					+VO,+VX,+VZ
	95B 877 307 0B4	luxorbeige			+VE,+VH,+VM
	95B 877 307 0E7	espresso			+VR
9	95B 898 014	Satz		1	
		Seilzug			
		Rollo			
10	95B 971 648	Kabelstrang		1	
		Glasdach			
11	8K9 898 057 B	Befestigungssatz		1	
		Schraube		6	
		M5X28			
		für			
		Motor			
		vorn und hinten			
		incl.			
		Klammer		2	
		Einsatz		2	
12	95B 898 010	Satz		1	
		Aussteller			
		für			
		Glasdach			
13	95B 877 651	Windabweiser		1	
		Schwarz			
14	95B 898 012	Teilesatz		1	
		Windabweiser			
15	95B 959 591	Motor		2	
16	955 564 036 00	Werkzeug		1	
		Notbetätigung			
17	958 562 900 01	Fett		1	
		150 ML			
		1 Tube			
18	000 043 172 00	Dichtschnur		1	

Bildtafel: 811-05

PORSCHE

Modell: 95B **Laufzeit:** 2014>>

Pos	Teilenummer	Benennung	Bemerkung	St	Modellangabe
		Rolle für Abdichtung Rahmen hinten			

Bildtafel: 812-00

PORSCHE

Modell: 95B **Laufzeit:** 2014>>

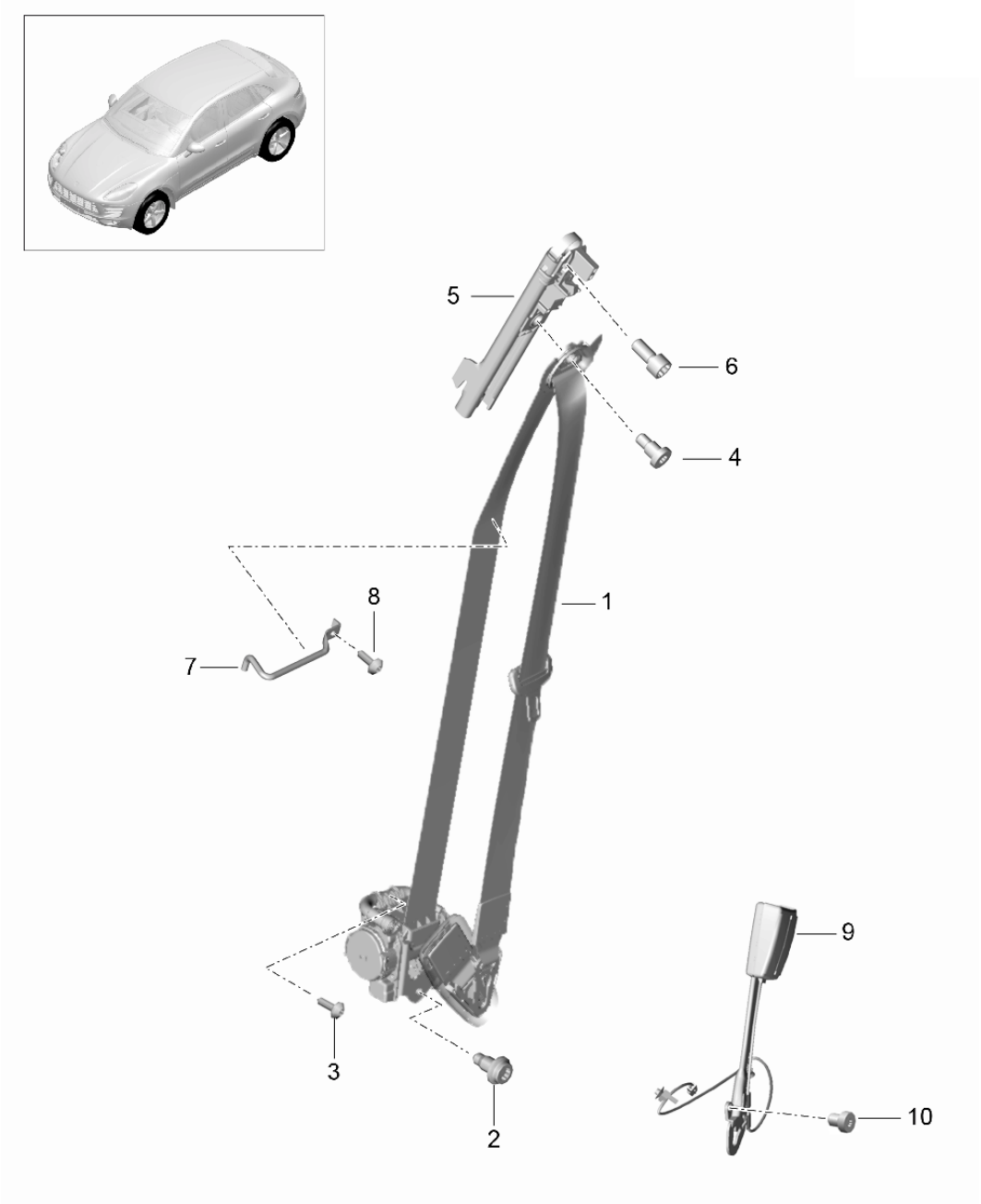

Modell: 95B **Laufzeit: 2014>>**

Pos	Teilenummer	Benennung	Bemerkung	St	Modellangabe
		Sicherheitsgurt			
		Gurtschloss			
		vorn			
1	95B 857 706 C	Sicherheitsgurt		1	IL0L/3QT
		rechts			
	95B 857 706 C HCP	Schwarz			
	95B 857 706 C OR1	Achatgrau			
	95B 857 706 C OP2	Sattelbraun			
	95B 857 706 C OA5	Carrerarot			
	95B 857 706 C OC7	espresso			
	95B 857 706 C OB6	Kieselgrau			
	95B 857 706 C 62S	luxorbeige			
	95B 857 706 C M3C	Karminrot			
	95B 857 706 C M7U	Rhodiumsilbermetallic			
(1)	95B 857 705	Sicherheitsgurt		1	IL0L/3QT
		links			
	95B 857 705 HCP	Schwarz			
	95B 857 705 OR1	Achatgrau			
	95B 857 705 OP2	Sattelbraun			
	95B 857 705 OA5	Carrerarot			
	95B 857 705 OC7	espresso			
	95B 857 705 OB6	Kieselgrau			
	95B 857 705 62S	luxorbeige			
	95B 857 705 M3C	Karminrot			
	95B 857 705 M7U	Rhodiumsilbermetallic			
(1)	95B 857 706 B	Sicherheitsgurt		1	IL0R/3QT
		rechts			
	95B 857 706 B HCP	Schwarz			
	95B 857 706 B OR1	Achatgrau			
	95B 857 706 B OP2	Sattelbraun			
	95B 857 706 B OA5	Carrerarot			
	95B 857 706 B OC7	espresso			
	95B 857 706 B OB6	Kieselgrau			
	95B 857 706 B 62S	luxorbeige			
	95B 857 706 B M3C	Karminrot			
	95B 857 706 B M7U	Rhodiumsilbermetallic			
(1)	95B 857 705 C	Sicherheitsgurt		1	IL0R/3QT
		links			
	95B 857 705 C HCP	Schwarz			
	95B 857 705 C OR1	Achatgrau			
	95B 857 705 C OP2	Sattelbraun			
	95B 857 705 C OA5	Carrerarot			
	95B 857 705 C OC7	espresso			
	95B 857 705 C OB6	Kieselgrau			
	95B 857 705 C 62S	luxorbeige			
	95B 857 705 C M3C	Karminrot			
	95B 857 705 C M7U	Rhodiumsilbermetallic			
2	N 989 260 01	Befestigungsschraube		2	
4	N 989 243 03	Befestigungsschraube		2	
		Sicherheitsgurt			
		oben			
5	958 803 819 00	Aufnahme		2	
		Höhenverstellung			
		Gurt			
6	N 105 724 01	Befestigungsschraube		2	
		Höhenverstellung			
7	95B 857 817	Bügel		2	
8	N 910 742 01	Befestigungsschraube		1	
		M5X18			
9	958 803 755 00	Gurtschloss		2	
	958 803 755 00 YLZ	Satinschwarz			
10	N 989 237 01	Befestigungsschraube		2	
		Gurtschloss			

Bildtafel: 812-05

PORSCHE

Modell: 95B **Laufzeit:** 2014>>

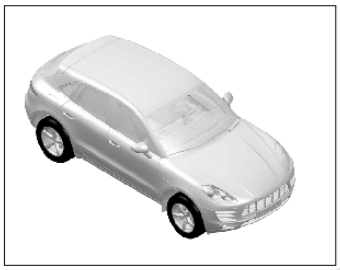

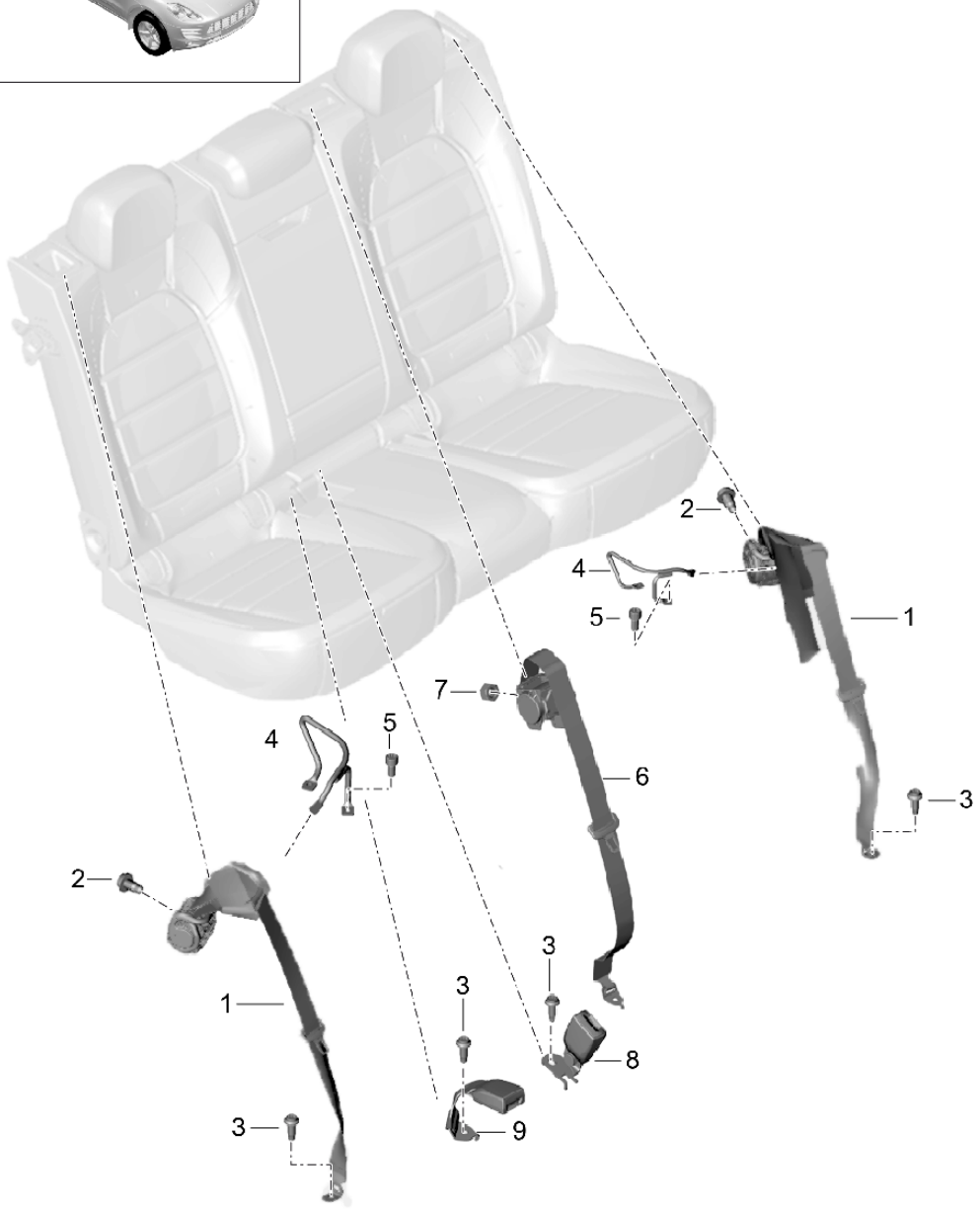

Bildtafel: 812-05

Modell: 95B **Laufzeit:** 2014>>

Pos	Teilenummer	Benennung	Bemerkung	St	Modellangabe
		Sicherheitsgurt			
		Gurtschloss			
		hinten			
1	95B 857 805 B	Sicherheitsgurt		2	I3ZU
	95B 857 805 B HCP	Schwarz			
	95B 857 805 B OR1	Achatgrau			
	95B 857 805 B OP2	Sattelbraun			
	95B 857 805 B OA5	Carrerarot			
	95B 857 805 B OC7	espresso			
	95B 857 805 B OB6	Kieselgrau			
	95B 857 805 B 62S	luxorbeige			
	95B 857 805 B M3C	Karminrot			
	95B 857 805 B M7U	Rhodiumsilbermetallic			
2	N 989 260 01	Befestigungsschraube		2	
3	N 912 098 01	Befestigungsschraube		X	
		für			
		Gurt			
		unten			
4	95B 857 791	Bügel		1	
		links			
(4)	95B 857 792	Bügel		1	
		rechts			
5	N 105 724 01	Befestigungsschraube		6	
		Bügel			
5		Befestigungsschraube		6	
		Bügel			
6	95B 857 807	Sicherheitsgurt		1	I3QT
		mitte			
	95B 857 807 HCP	Schwarz			
	95B 857 807 OR1	Achatgrau			
	95B 857 807 OP2	Sattelbraun			
	95B 857 807 OA5	Carrerarot			
	95B 857 807 OC7	espresso			
	95B 857 807 OB6	Kieselgrau			
	95B 857 807 62S	luxorbeige			
7	N 989 910 01	Sechskantmutter		1	
8	95B 857 753	Gurtschloss		1	I9P3/9P7
		links			
	95B 857 753 YLZ	Satinschwarz			
(8)	95B 857 753 A	Gurtschloss		1	I9P6
		links			
	95B 857 753 A YLZ	Satinschwarz			
(8)	95B 857 754	Gurtschloss		1	I9P3/9P7
		rechts			
	95B 857 754 YLZ	Satinschwarz			
(8)	95B 857 754 A	Gurtschloss		1	I9P6
		rechts			
	95B 857 754 A YLZ	Satinschwarz			
9	95B 857 740	Gurtschloss		1	I9P3/9P7
		mitte			
	95B 857 740 YLZ	Satinschwarz			
(9)	95B 857 740 A	Gurtschloss		1	I9P6
		mitte			
	95B 857 740 A YLZ	Satinschwarz			

Bildtafel: 812-50

PORSCHE

Modell: 95B **Laufzeit:** 2014>>

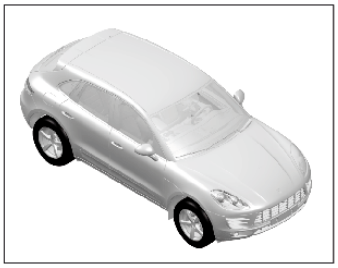

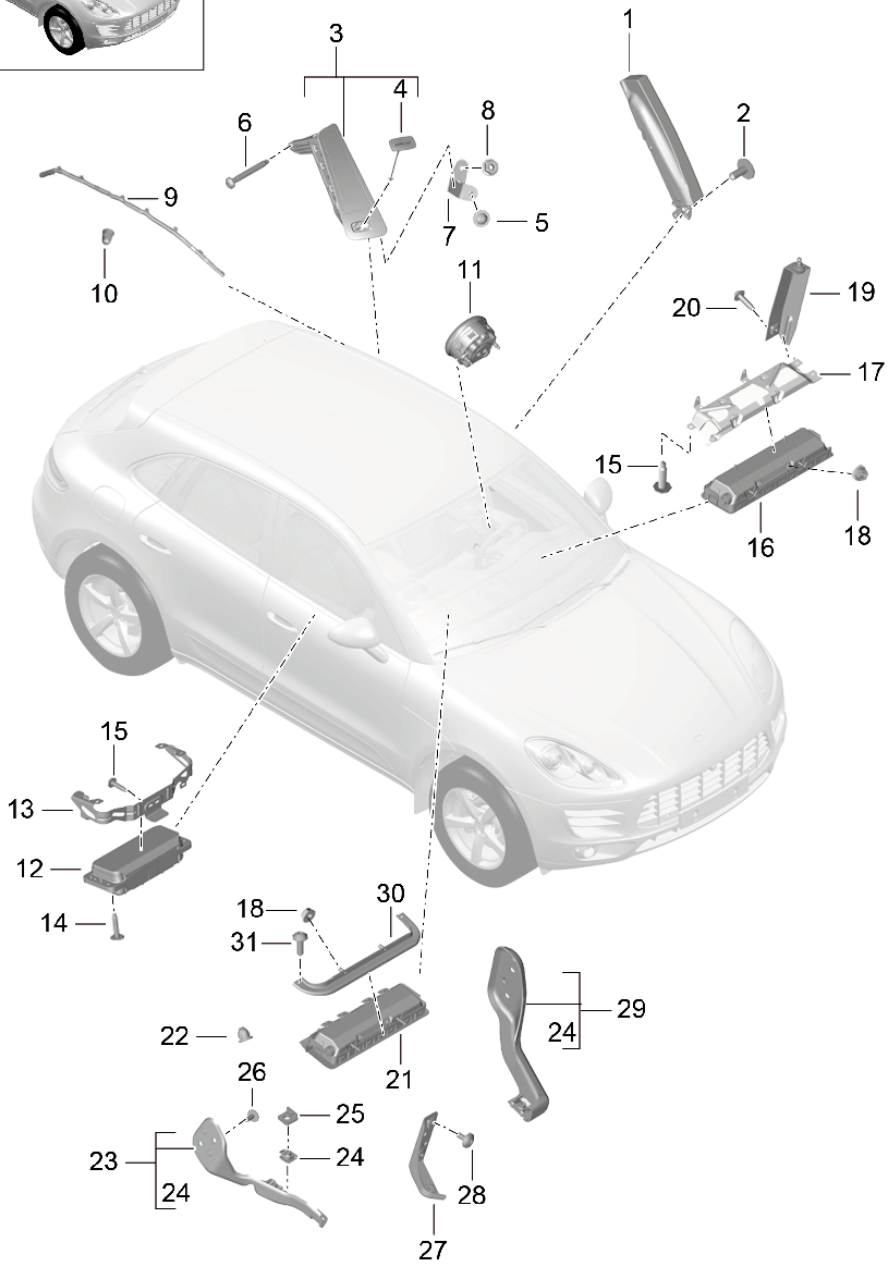

Modell: 95B **Laufzeit: 2014>>**

Pos	Teilenummer	Benennung	Bemerkung	St	Modellangabe
		Airbag			
1	95B 880 241	Seitenairbag vorn	/L	1	I4X3/4X4
(1)	95B 880 242	Seitenairbag vorn	/R	1	I4X3/4X4
2	N 910 423 02	Linsenkopfschraube M6X16		2	
3	95B 880 441	Seitenairbag hinten	/L	1	I4X4
	95B 880 441 5Q0	Schwarz			+VC,+VJ,+VF, +VI,+VU,+VK, +VO,+VX,+VZ
	95B 880 441 OA6	Achatgrau			+VD,+VG,+VL
	95B 880 441 6W0	luxorbeige			+VE,+VH,+VM +VP
	95B 880 441 OL7	Sattelbraun			+VN
	95B 880 441 OD9	Kieselgrau			+VQ
	95B 880 441 3T0	espresso			+VR
(3)	95B 880 442	Seitenairbag hinten	/R	1	I4X4
	95B 880 442 5Q0	Schwarz			+VC,+VJ,+VF, +VI,+VU,+VK, +VO,+VX,+VZ
	95B 880 442 OA6	Achatgrau			+VD,+VG,+VL
	95B 880 442 6W0	luxorbeige			+VE,+VH,+VM +VP
	95B 880 442 OL7	Sattelbraun			+VN
	95B 880 442 OD9	Kieselgrau			+VQ
	95B 880 442 3T0	espresso			+VR
4	95B 853 437	Schild Airbag	/L	1	I4X4
	95B 853 437 5Q0	Schwarz			+VC,+VJ,+VF, +VI,+VU,+VK, +VO,+VX,+VZ
	95B 853 437 OA6	Achatgrau			+VD,+VG,+VL,
	95B 853 437 6W0	luxorbeige			+VE,+VH,+VM +VP
	95B 853 437 OL7	Sattelbraun			+VN
	95B 853 437 OD9	Kieselgrau			+VQ
	95B 853 437 3T0	espresso			+VR
(4)	95B 853 438	Schild Airbag	/R	1	I4X4
	95B 853 438 5Q0	Schwarz			+VC,+VJ,+VF, +VI,+VU,+VK, +VO,+VX,+VZ
	95B 853 438 OA6	Achatgrau			+VD,+VG,+VL,
	95B 853 438 6W0	luxorbeige			+VE,+VH,+VM +VP
	95B 853 438 OL7	Sattelbraun			+VN
	95B 853 438 OD9	Kieselgrau			+VQ
	95B 853 438 3T0	espresso			+VR
5	N 909 101 02	Innensechskantschraube M5X18		2	
6	N 106 230 01	Schraube M5X40		2	
7	8R0 880 273 A	Halter Airbag hinten	/L	1	I4X4
(7)	8R0 880 274 A	Halter Airbag hinten	/R	1	I4X4
8	N 015 082 10	Sechskantmutter M6		4	

Modell: 95B **Laufzeit: 2014>>**

Pos	Teilenummer	Benennung	Bemerkung	St	Modellangabe
9	95B 880 741	Kopfairbag	/L	1	
(9)	95B 880 742	Kopfairbag	/R	1	
10	955 618 419 21	Hutmutter		4	
		M6			
11	95B 880 201 F	Airbag-Einheit		1	
		Fahrerseite			I1A2/4N1/4N2
		Kunstleder			
	95B 880 201 F 5Q0	Schwarz			+VC,+VJ,+VF,
					+VI,+VU,+VX
					+VZ
	95B 880 201 F OA6	Achatgrau			+VD,+VG
	95B 880 201 F 6W0	luxorbeige			+VE,+VH
(11)	95B 880 201 G	Airbag-Einheit		1	
		Fahrerseite			I1A2/4N3/4N5
					I4N8
		Leder			
	95B 880 201 G A34	Schwarz			+VK,+VO
	95B 880 201 G OE5	Achatgrau			+VL,+VQ
	95B 880 201 G 9J9	luxorbeige			+VM
	95B 880 201 G OK6	Sattelbraun			+VP,+VN
	95B 880 201 G 6H6	espresso			+VR
(11)	95B 880 201 H	Airbag-Einheit		1	
		Fahrerseite			I0F5/4N1/4N2
		Kunstleder			
	95B 880 201 H 5Q0	Schwarz			+VC,+VJ,+VF,
					+VI,+VU,+VX
					+VZ
	95B 880 201 H OA6	Achatgrau			+VD,+VG
	95B 880 201 H 6W0	luxorbeige			+VE,+VH
(11)	95B 880 201 J	Airbag-Einheit		1	
		Fahrerseite			I0F5/4N3/4N5
					I4N8
		Leder			
	95B 880 201 J A34	Schwarz			+VK,+VO
	95B 880 201 J OE5	Achatgrau			+VL,+VQ
	95B 880 201 J 9J9	luxorbeige			+VM
	95B 880 201 J OK6	Sattelbraun			+VP,+VN
	95B 880 201 J 6H6	espresso			+VR
12	95B 880 204	Airbag-Einheit		1	
		Beifahrerseite			
13	95B 880 571	Halter		1	
		Airbag-Einheit			
		Beifahrerseite			
14	N 910 935 02	Flachrundschraube		4	
		M6X30			
15	N 106 847 01	Linsenschraube		X	
		M5X20			
26	N 910 423 02	Linsenkopfschraube		X	
		M6X16			
29	8R1 863 442 B	Befestigungswinkel		1	IL0L
(29)	8R2 863 441 A	Befestigungswinkel		1	IL0R

Bildtafel: 813-00

Modell: 95B **Laufzeit:** 2014>>

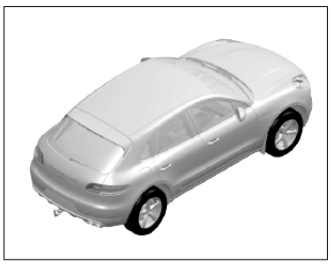

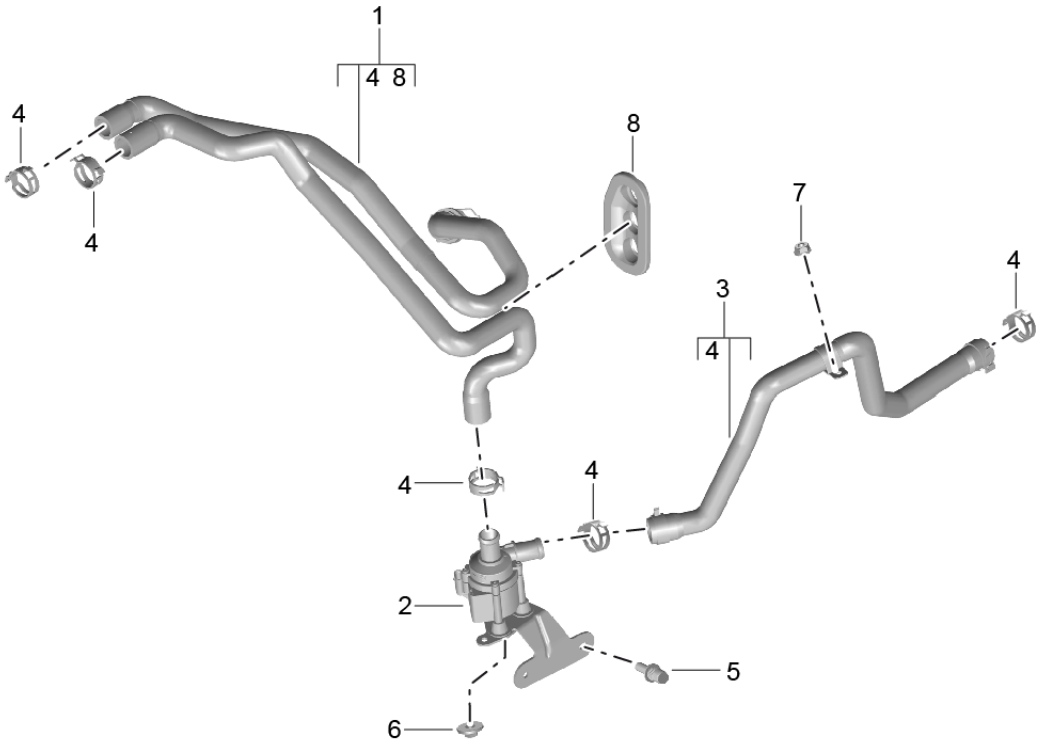

Bildtafel: 813-00

PORSCHE

Modell: 95B **Laufzeit:** 2014>>

Pos	Teilenummer	Benennung	Bemerkung	St	Modellangabe
		Heizleitung			V6 TDI IDD7/D1V/D43 ID51
		Vorlauf			
		Rücklauf			
		Basis			
1	8R0 819 350 BB	Heizschlauch Satz		1	I7E6/9MO
2	8R0 819 025 J	Wasserpumpe mit Halter		1	I9MO
3	8R0 819 376 T	Heizschlauch		1	I7E6/9MO
4	999 512 658 09	Schlauchschelle B27X12		5	
5	N 105 854 01	Blindniet Schraube M6X16,5		2	
6	N 905 708 02	Sechskantmutter M6		2	
7	N 015 082 10	Sechskantmutter M6		1	
8	8K0 819 345 E	Tülle Heizschlauch		1	

Bildtafel: 813-05

PORSCHE

Modell: 95B **Laufzeit:** 2014>>

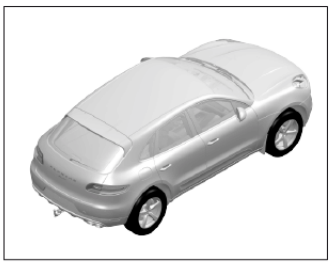

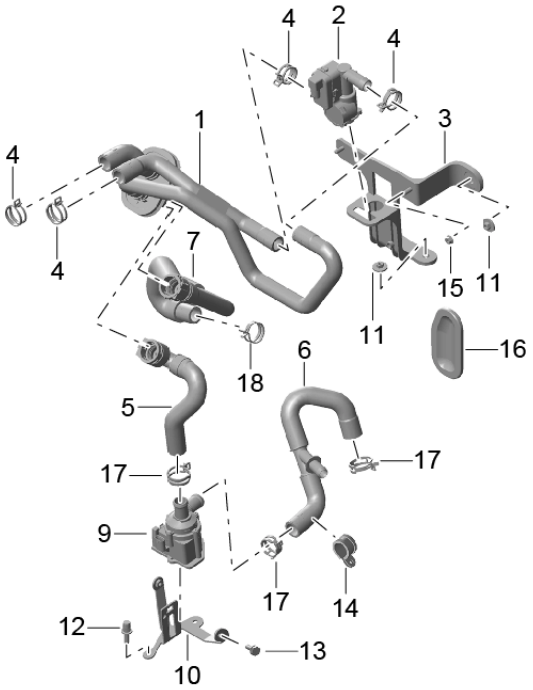

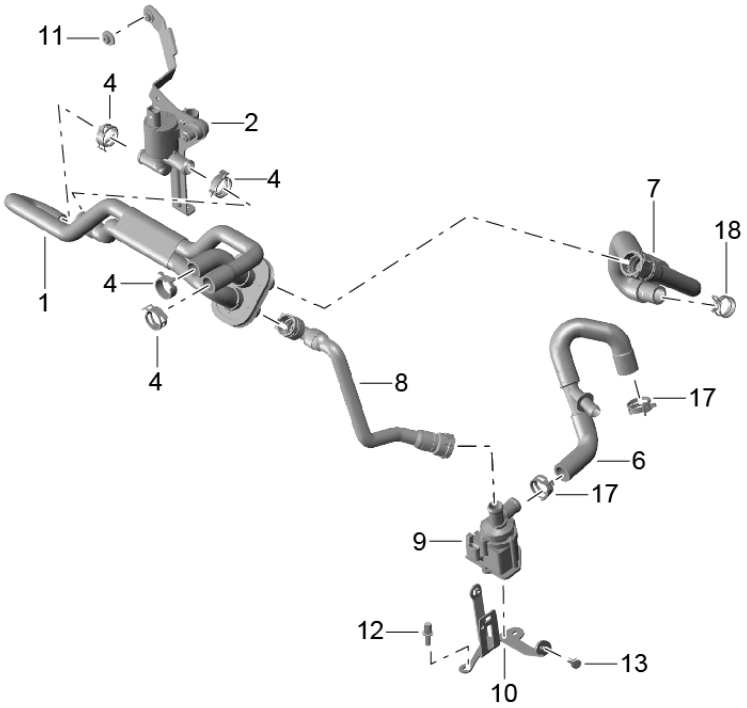

Modell: 95B **Laufzeit: 2014>>**

Pos	Teilenummer	Benennung	Bemerkung	St	Modellangabe
		Heizleitung			V6 BT IDU0/DU1
		Vorlauf Rücklauf Basis			
1	95B 819 337	Heizschlauch Satz	/LL	1	IL0L/9MO
(1)	8R2 819 350 F	Heizschlauch Satz	/RL	1	IL0R/9MO
2	958 572 810 00	Absperrventil bei Bedarf mitbestellen: POS 3	/LL	1	IL0L/9M0
(2)	8R2 819 133 D	Absperrventil mit Halter	/RL	1	IL0R/9M0
(2)	8R2 819 133 E	Absperrventil mit Halter	/RL	1	IL0R/9M0
3	95B 819 735	Halter Kunststoff	/LL	1	IL0L/9MO
4	95B 819 371	Heizschlauch		1	
5	95B 819 334	Heizschlauch Rücklauf Wasserpumpe		1	IDU0/DU1/7E0 I9M0
6	95B 819 350 A	Heizschlauch Rücklauf Wasserpumpe Motor		1	IDU0/DU1/7E0 I9M0
7	95B 819 332 A	Heizschlauch Vorlauf		1	IDU0/DU1
9	8K0 819 025 AB	Wasserpumpe		1	I9MO
10	95B 121 305 B	Halter Pumpe		1	IDU0/DU1
11	N 905 708 02	Sechskantmutter M6		3	
12	8R0 122 291	Adapter		1	
13	N 100 829 08	Kombischraube M6X16-S1-N		1	
14	N 107 752 01	Schlauchschelle D1-23X15		2	
15	N 015 082 10	Sechskantmutter M6		2	
16	8K0 819 345 G	Tülle		1	I9M0
17	N 906 870 01	Schlauchschelle B27X12		2	
18	999 512 589 09	Schlauchschelle A25X12		2	
19	999 512 604 09	Schlauchschelle A27X12		2	
20	999 512 606 09	Schlauchschelle A29X12		2	

Bildtafel: 813-06

PORSCHE

Modell: 95B **Laufzeit: 2014>>**

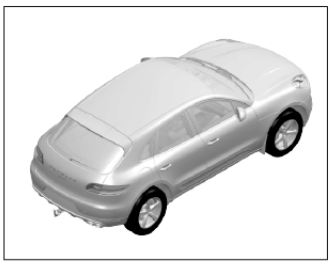

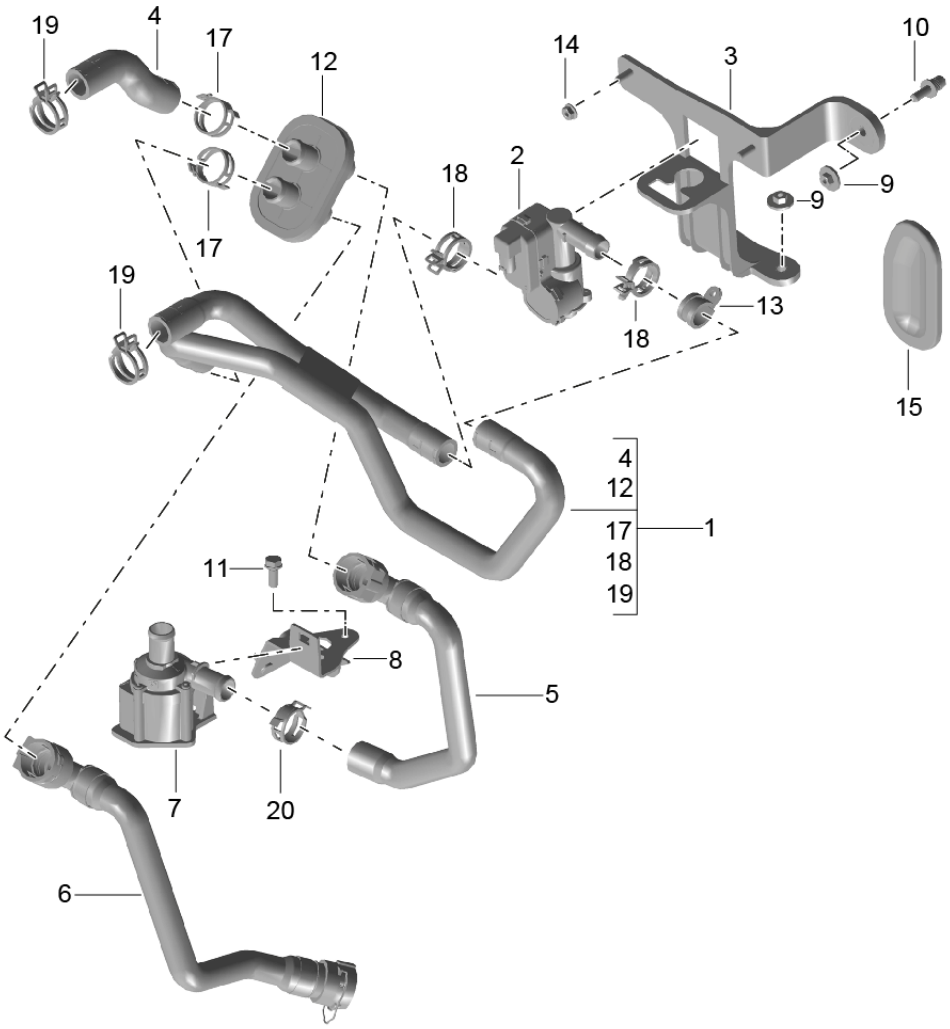

Modell: 95B **Laufzeit: 2014>>**

Pos	Teilenummer	Benennung	Bemerkung	St	Modellangabe
		Heizleitung			R4 TFSI IDM0
		Vorlauf			
		Rücklauf			
		Basis			
1	95B 819 337	Heizschlauch Satz	/LL	1	IL0L/9MO
(1)	8R2 819 350 F	Heizschlauch Satz	/RL	1	IL0R/9MO
2	958 572 810 00	Absperrventil bei Bedarf mitbestellen: POS 3	/LL	1	IL0L/9M0
(2)	8R2 819 133 D	Absperrventil mit Halter	/RL	1	IL0R/9M0
3	95B 819 735	Halter Kunststoff	/LL	1	IL0L/9MO
4	95B 819 371	Heizschlauch		1	
5	8R0 819 332 G	Heizschlauch Vorlauf Wasserpumpe		1	IDM0/7E0/9M0
6	8R0 819 334 AC	Heizschlauch Rücklauf		1	IDM0
7	8K0 819 025 AB	Wasserpumpe		1	I9MO
8	8K0 971 502 AN	Halter Pumpe		1	IDM0
9	N 905 708 02	Sechskantmutter M6		3	
10	N 105 854 01	Blindniet Schraube M6X16,5		2	
11	N 100 829 08	Kombischraube M6X16-S1-N		1	
12	8R0 122 291	Adapter		1	
13	N 107 752 01	Schlauchschelle D1-23X15		2	
14	N 015 082 10	Sechskantmutter M6		2	
15	8K0 819 345 G	Tülle		1	I9M0
17	N 906 870 01	Schlauchschelle B27X12		2	
18	999 512 589 09	Schlauchschelle A25X12		2	
19	999 512 604 09	Schlauchschelle A27X12		2	
20	999 512 606 09	Schlauchschelle A29X12		2	

Bildtafel: 813-10

PORSCHE

Modell: 95B **Laufzeit: 2014>>**

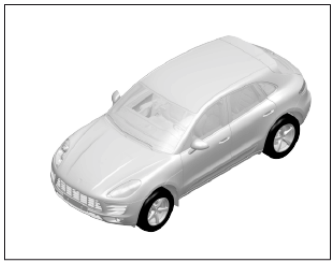

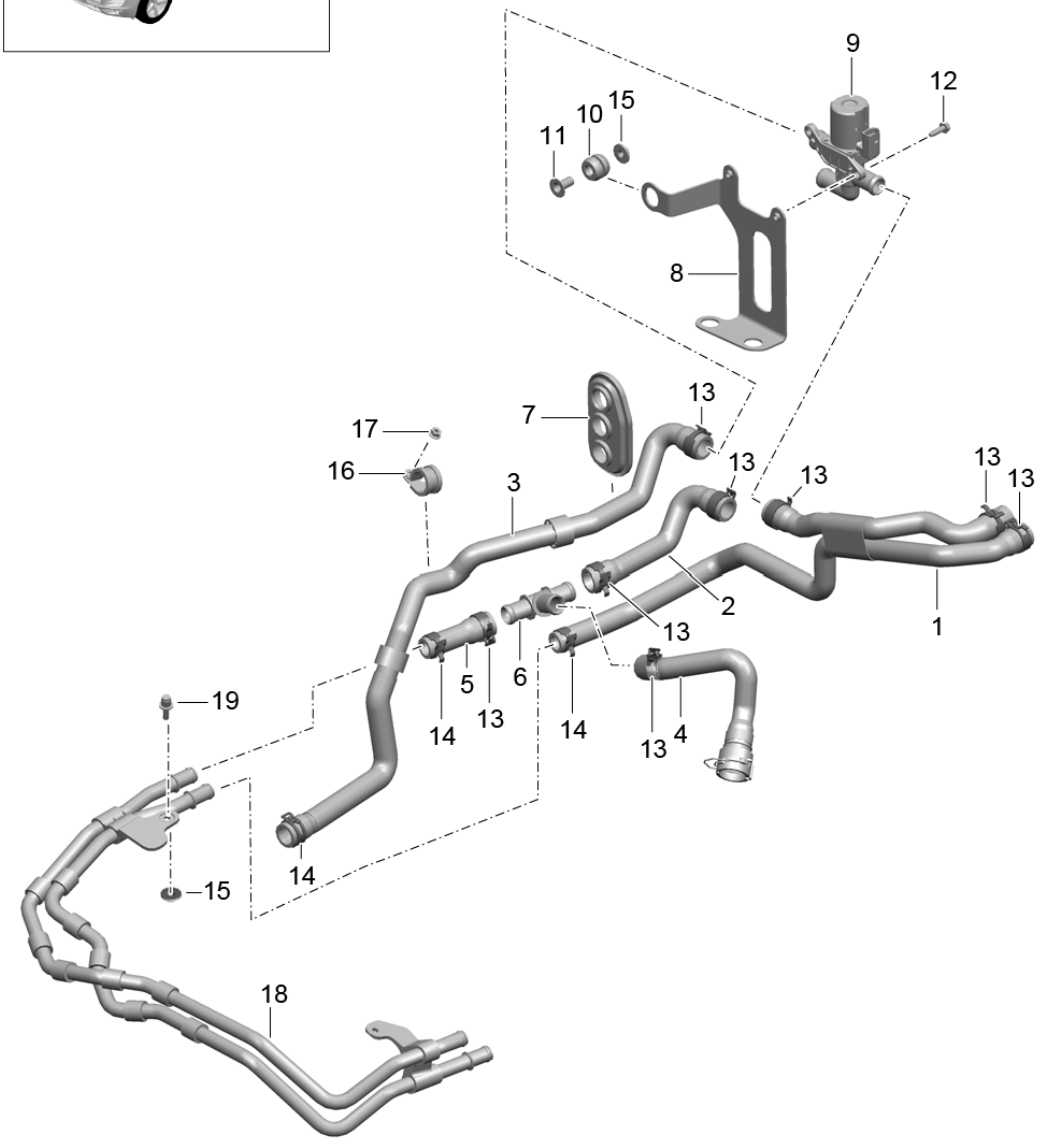

Modell: 95B **Laufzeit: 2014>>**

Pos	Teilenummer	Benennung	Bemerkung	St	Modellangabe
		Heizleitung			V6 TDI IDD7/D1V/D43 ID51
		mit Zusatzheizung Diesel			
1	8R0 265 348 Q	Heizschlauch		1	I9M1/9M9
2	8R0 265 385 G	Heizschlauch		1	I9M1/9M9
3	8R0 265 370 AB	Heizschlauch Rücklauf		1	I9M1/9M9
4	8R0 265 344 J	Heizschlauch		1	I9M1/9M9
5	8R0 265 354 C	Heizschlauch		1	I9M1/9M9
6	N 907 606 01	T-Stutzen		1	I9M1/9M9
7	8K0 819 345 E	Tülle		1	
8	8R0 261 153 A	Halter Magnetventil		1	
9	955 572 824 05	Ventil Zusatzheizung		1	
10	4D0 614 177 A	Puffer		3	
11	4D0 614 173 B	Lagerbuchse		3	
12	N 106 533 01	Sechskantschraube M6X20		2	
13	N 906 870 01	Schlauchschelle B27X12		7	
14	N 906 869 04	Schlauchschelle B23X12		2	
15	N 905 708 02	Sechskantmutter M6		3	
16	N 107 752 01	Schlauchschelle D1-23X15		1	
17	N 015 082 10	Sechskantmutter M6		3	
18	95B 265 235 C	Heizungsrohrleitung		1	I9M1/9M9
19	N 908 127 02	Blindniet Schraube M6X18		1	

Bildtafel: 813-15

Modell: 95B **Laufzeit: 2014>>**

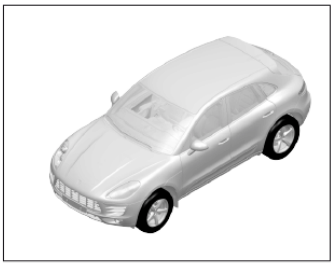

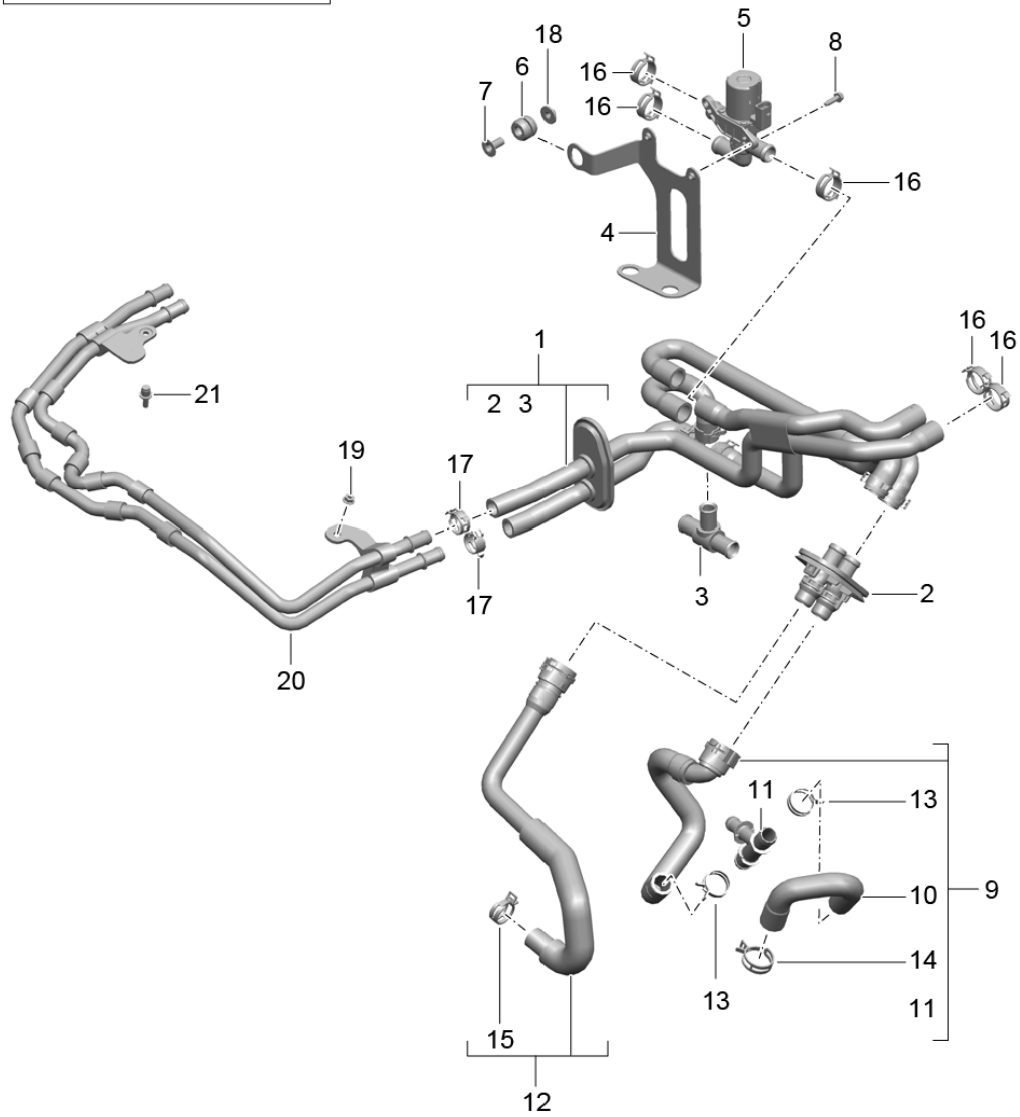

Bildtafel: 813-15

Modell: 95B **Laufzeit: 2014>>**

Pos	Teilenummer	Benennung	Bemerkung	St	Modellangabe
		Heizleitung			V6 BT
					IDU0/DU1/D4A
		mit			
		Zusatzheizung			
		Benzin			
1	8R0 265 347 Q	Heizschlauch		1	I9M1/9M9
2	8R0 122 291	Adapter		1	
3	N 907 606 01	T-Stutzen		1	I9M1/9M9
4	8R0 261 153 A	Halter		1	
		Magnetventil			
5	955 572 824 05	Ventil		1	
		Zusatzheizung			
6	4D0 614 177 A	Puffer		3	
7	4D0 614 173 B	Lagerbuchse		3	
8	N 106 533 01	Sechskantschraube		2	
		M6X20			
9	95B 265 344 A	Heizschlauch		1	I9M1/9M9
		Rücklauf			
10	95B 819 376 A	Heizschlauch		1	I9M1/9M9
		Rücklauf			
11	7PP 121 237	Verbindungsstück		1	
12	95B 819 332 A	Heizschlauch		1	I9M1/9M9
		Vorlauf			
13	999 512 604 09	Schlauchschelle		2	
		A27X12			
14	999 512 606 09	Schlauchschelle		2	
		A29X12			
15	999 512 589 09	Schlauchschelle		1	
		A25X12			
16	N 906 870 01	Schlauchschelle		5	
		B27X12			
17	N 906 869 04	Schlauchschelle		2	
		B23X12			
18	N 905 708 02	Sechskantmutter		3	
		M6			
19	N 015 082 10	Sechskantmutter		2	
		M6			
20	95B 265 235 B	Wasserrohr		1	
21	N 908 127 02	Blindniet		1	
		Schraube			
		M6X18			

Bildtafel: 813-20

PORSCHE

Modell: 95B **Laufzeit:** 2014>>

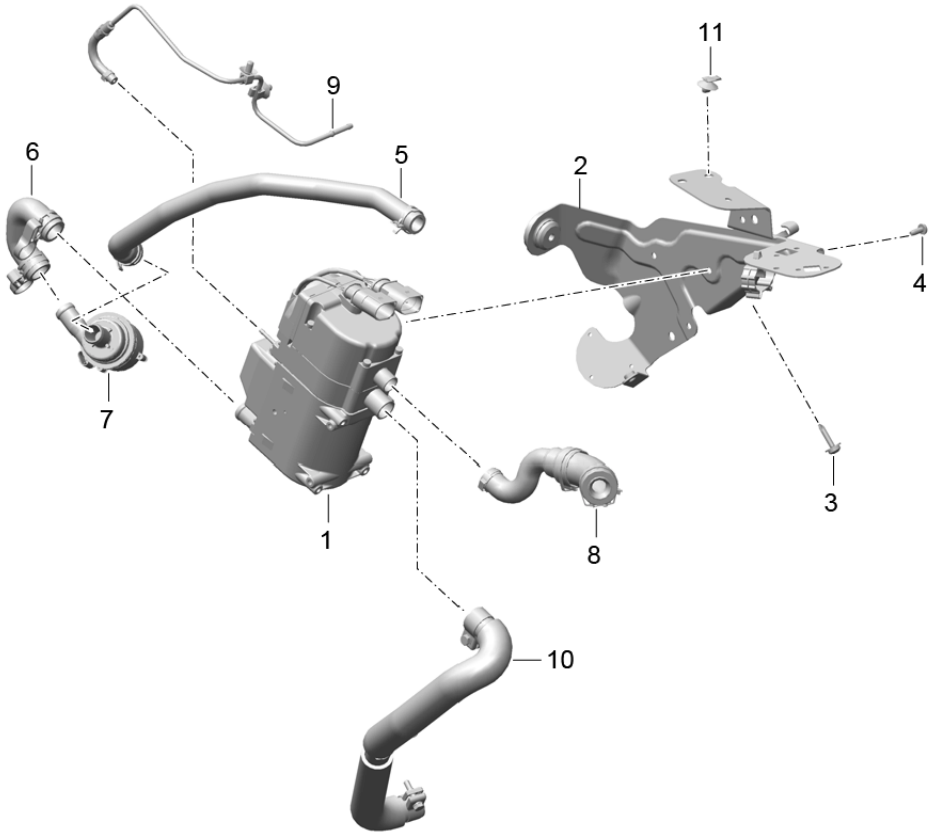

Bildtafel: 813-20

PORSCHE

Modell: 95B **Laufzeit: 2014>>**

Pos	Teilenummer	Benennung	Bemerkung	St	Modellangabe
		Zusatzheizung Anbauteile			
1	95B 265 105	Zusatzheizung Benzin		1	
(1)	95B 265 105 A	Zusatzheizung Diesel		1	
2	95B 298 651	Reparatursatz Halter Zusatzheizung mit Lagerbuchse Schraube Clip		1	
3	999 073 467 01	Kombischraube M6X30-DIS		2	
4	N 106 549 02	Flachrundschraube M6GFX16		1	
5	95B 298 653	Reparatursatz Wasserschlauch gross mit Clip Schraube Leitungsschelle		1	
6	95B 265 354	Heizschlauch klein		1	I9M1/9M9
7	95B 298 861	Reparatursatz Wasserpumpe mit Schraube		1	
8	95B 298 805	Reparatursatz Luftansaugung Schalldämpfer		1	
9	95B 298 681	Reparatursatz Kraftstoffleitung mit Leitungshalter Rohrschelle		1	
10	95B 298 844	Reparatursatz Abgasrohr		1	
11	958 572 830 00	Clip Befestigung Kabelstecker		1	

Bildtafel: 813-25

PORSCHE

Modell: 95B **Laufzeit: 2014>>**

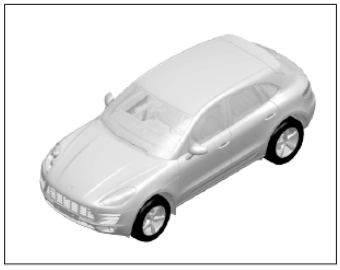

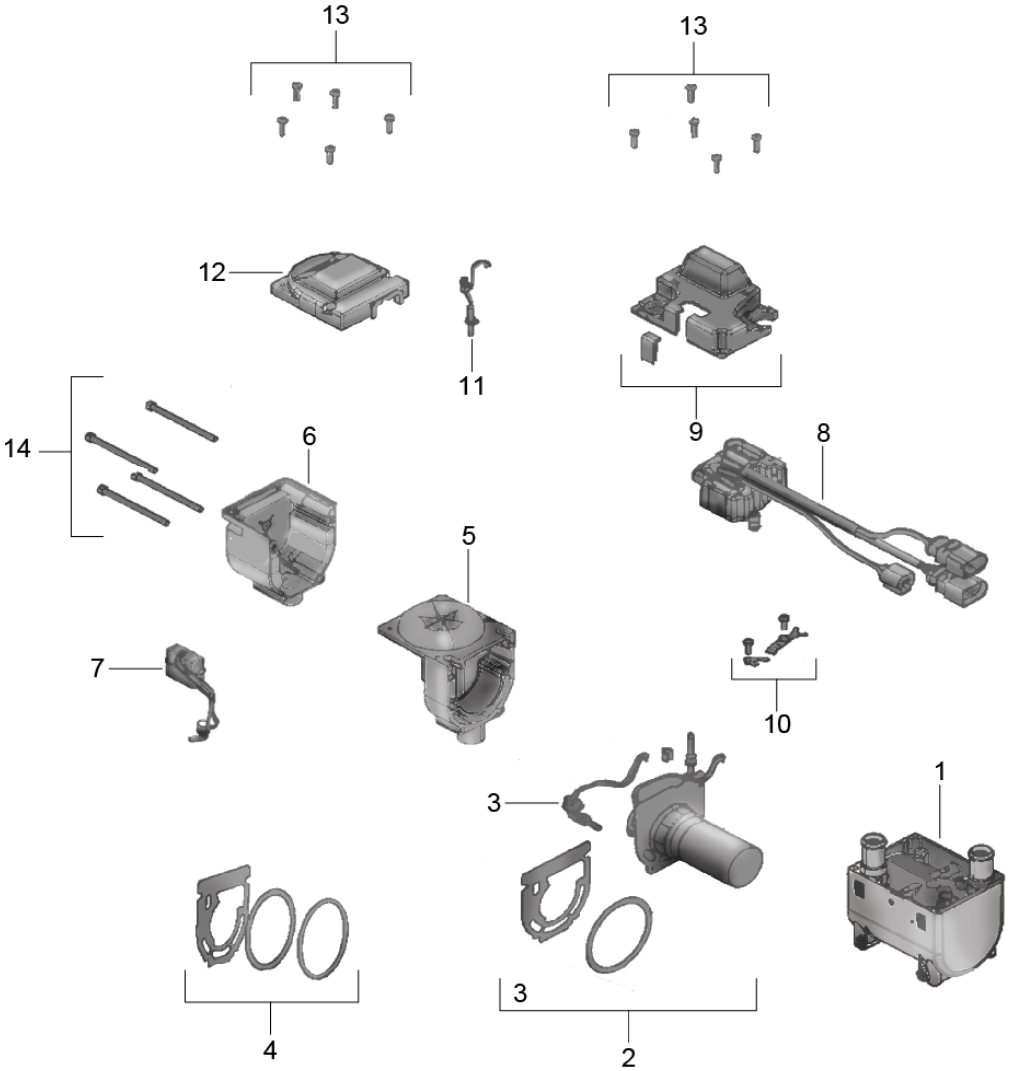

Modell: 95B **Laufzeit: 2014>>**

Pos	Teilenummer	Benennung	Bemerkung	St	Modellangabe
		Zusatzheizung			I9M1/9M9
		Heizgerät			
		Reparatursatz			
1	4H0 819 061 A	Gehäuse		1	
		Wärmetauscher			
2	4H0 898 919 C	Reparatursatz	/LL	1	Diesel
					IDD7/D1V/D43
					ID51/L0L
		Brennkammer			
		mit			
		Dichtungen			
(2)	4H0 898 919 D	Reparatursatz	/LL	1	Benzin
					IDM0/DU0/DU1
					IL0L
		Brennkammer			
		mit			
		Dichtungen			
3	4H0 963 319 A	Glühkerze		1	
4	8K0 898 003	Dichtungssatz	/LL	1	Diesel
					IDD7/D1V/D43
					ID51/L0L
		Brennkammer			
		Wärmetauscher			
(4)	8K0 898 003 D	Dichtungssatz	/LL	1	Benzin
					IDM0/DU0/DU1
					IL0L
		Brennkammer			
		Wärmetauscher			
5	4H0 963 031	Gebläse		1	
6	8K0 815 713	Abdeckung		1	
		Elektromotor			
7	4H0 971 411	Leitungsstrang		1	
8	95B 298 972	Steuergerät		1	
		mit			
		Halter			
9	95B 265 417	Kappe		1	
		Steuergerät			
10	95B 898 049	Satz		1	
		Wartungsteile			
		Feder			
11	8K0 963 533	Flammfühler		1	
12	8K0 819 915 A	Deckel		1	
		Gebläse			
		mit			
		Dichtung			
13	4H0 898 919	Reparatursatz		1	
		Schraube			
		M4X16			
14	8K0 898 919	Reparatursatz		1	
		Schraube			
		M5X80			

Bildtafel: 813-30

PORSCHE

Modell: 95B **Laufzeit: 2014>>**

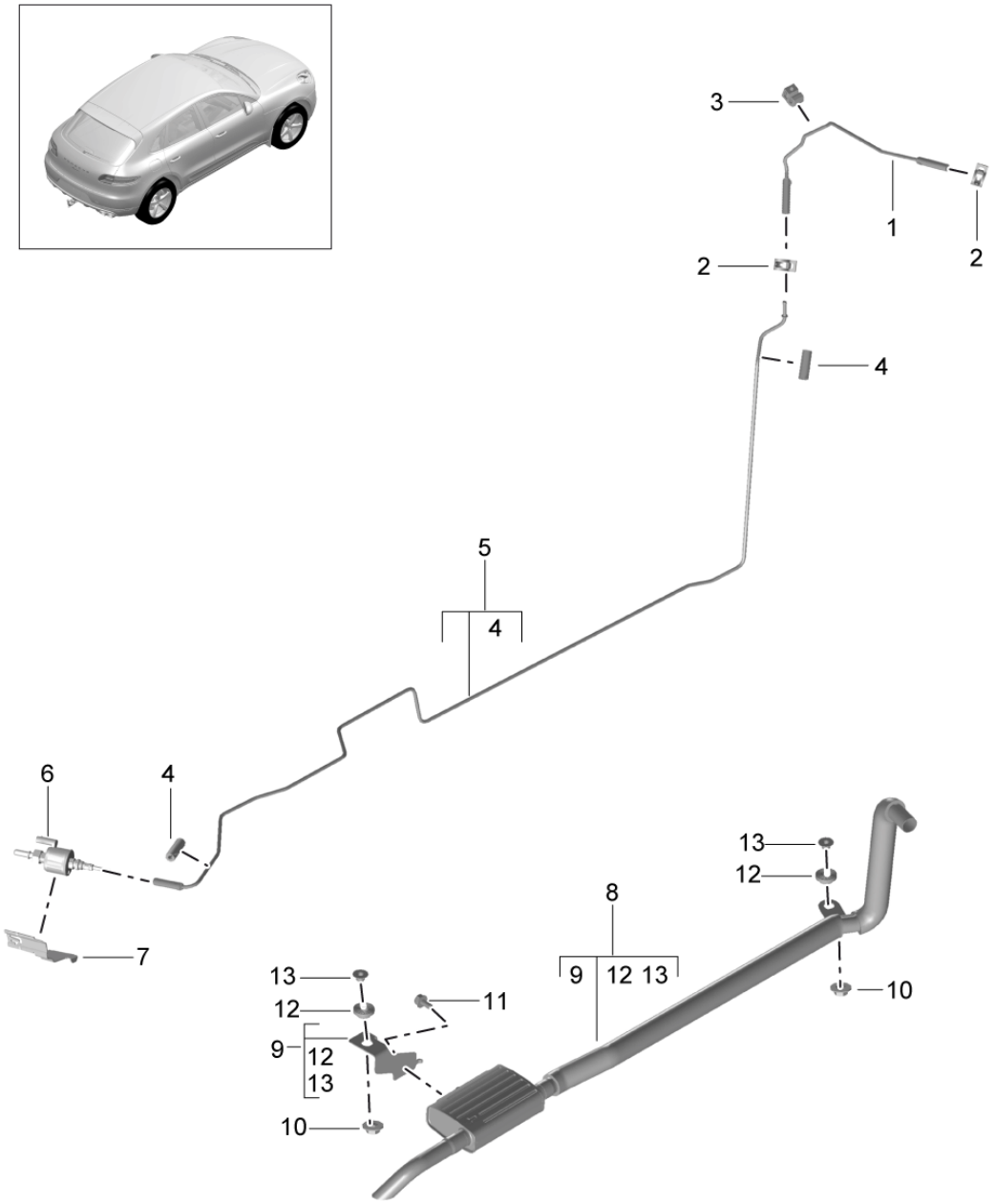

Modell: 95B **Laufzeit: 2014>>**

Pos	Teilenummer	Benennung	Bemerkung	St	Modellangabe
		Zusatzheizung Kraftstoffanlage und Abgasanlage			
1	95B 261 191 C	Kraftstoffleitung Radhaus		1	
2	999 512 746 01	Schlauchschelle Kraftstoffleitung B10,5X8,4		3	
3	999 651 409 40	Kabelhalter 4,75-6,00		1	
4	8E0 611 853 B	Abstandstück Kraftstoffleitung		X	
5	95B 261 191	Kraftstoffleitung Diesel		1	I2G0
(5)	95B 261 191 A	Kraftstoffleitung BENZIN		1	I2G1
6	8K0 963 303	Kraftstoffpumpe Zusatzheizung		1	
7	8R0 261 165 A	Halter Kraftstoffpumpe		1	
8	95B 261 711	Abgasschalldämpfer Zusatzheizung		1	
9	95B 298 579	Reparatursatz Halter Abgasschalldämpfer Zusatzheizung		1	
10	N 901 326 05	Sechskantmutter M 6		2	
11	N 107 591 01	Sechskantschraube M6X12		1	
12	867 129 669	Tülle		3	
13	955 106 662 00	Distanzstück		3	

Bildtafel: 813-40

PORSCHE

Modell: 95B **Laufzeit:** 2014>>

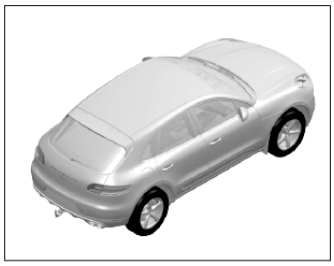

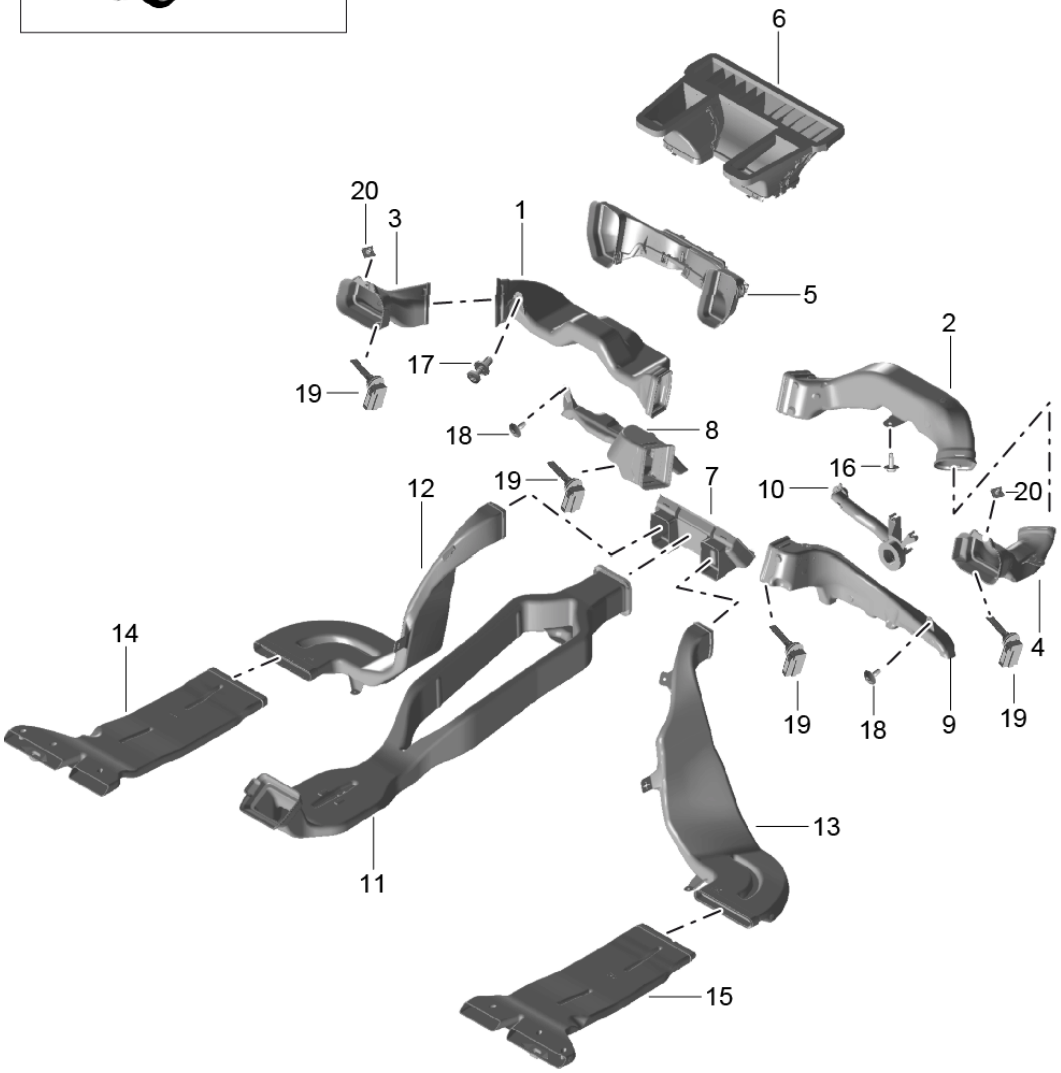

Bildtafel: 813-40

PORSCHE

Modell: 95B **Laufzeit:** 2014>>

Pos	Teilenummer	Benennung	Bemerkung	St	Modellangabe
		Luftführung Luftverteiler			
1	8R1 819 655	Luftführung Schalttafel	/LL /L	1	IL0L
(1)	8R2 819 655	Luftführung Schalttafel	/RL /L	1	IL0R
2	8R1 819 656	Luftführung Schalttafel	/LL /R	1	IL0L
(2)	8R2 819 656	Luftführung Schalttafel	/RL /R	1	IL0R
3	95B 819 725	Luftführung Seitendüse	/LL /L	1	IL0L
(3)	95B 819 725 A	Luftführung Seitendüse	/RL /L	1	IL0R
4	95B 819 726	Luftführung Seitendüse	/LL /R	1	IL0L
(4)	95B 819 726 A	Luftführung Seitendüse	/RL /R	1	IL0R
5	95B 819 389	Luftführung Mitteldüse		1	
6	95B 858 431	Zwischenstück Defrosterdüse		1	
7	8K0 819 513 E	Verbindungsstück mitte		1	I9AQ
(7)	95B 819 513	Verbindungsstück mitte		1	I9AD
8	95B 819 151	Fussausströmer Fahrerseite	/LL /L	1	IL0L
8	95B 819 151 A	Fussausströmer Fahrerseite	/LL /L	1	IL0L
(8)	95B 819 152	Fussausströmer Beifahrerseite	/RL /L	1	IL0R
(8)	95B 819 152 A	Fussausströmer Beifahrerseite	/RL /L	1	IL0R
9	95B 819 168	Fussausströmer Beifahrerseite	/LL /L	1	IL0L
(9)	95B 819 167	Fussausströmer Fahrerseite	/RL /L	1	IL0R
10	8R1 816 311	Luftschlauch Kaltluft	/LL	1	IL0L/9AQ
(10)	8R2 816 311	Luftschlauch Kaltluft	/RL	1	IL0R/9AQ
11	95B 857 039 A	Luftkanal Mittelkonsole		1	I9AQ
12	95B 819 503	Verbindungsstück	/L	1	
13	95B 819 504	Verbindungsstück	/R	1	
14	8R0 819 801	Luftführungshutze hinten unten	/L	1	
15	8R0 819 802	Luftführungshutze hinten unten	/R	1	
16	N 107 452 01	Sechskantschraube M5X16-S1-L		2	
17	4F0 857 784	Spreizniet		1	
18	N 909 855 01	Linsenschraube TP5X12-Q		2	
19	958 572 304 00	Temperaturfühler Luftkanal		4	
20	N 907 777 04	Schnappmutter M5X13.6X11.5		2	

Bildtafel: 813-50

PORSCHE

Modell: 95B **Laufzeit: 2014>>**

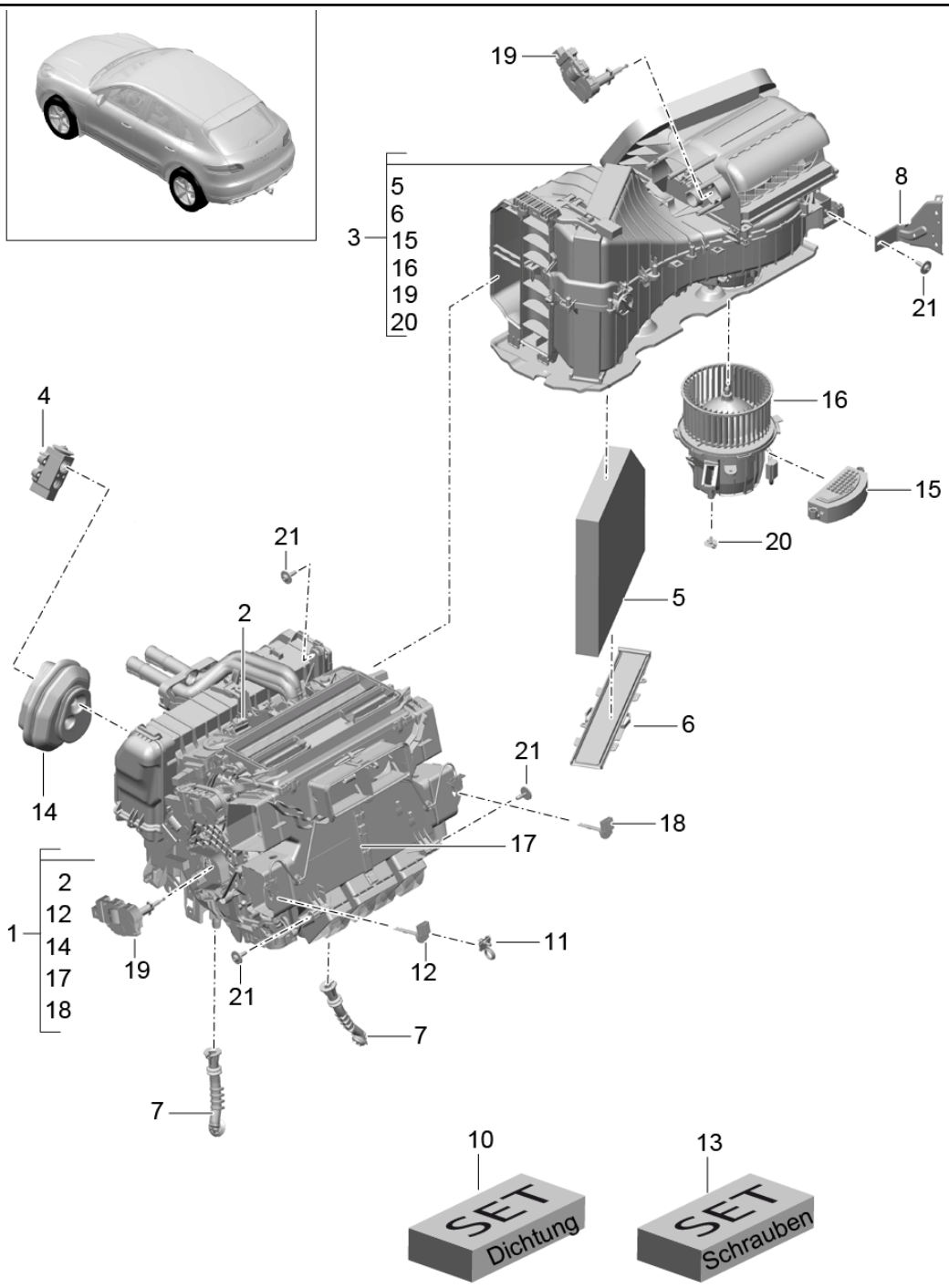

Modell: 95B **Laufzeit: 2014>>**

Pos	Teilenummer	Benennung	Bemerkung	St	Modellangabe
		Klimagerät			
1	95B 898 030	Verteiler komplett ohne Zusatzheizung	/LL	1	IL0L/7E0
(1)	95B 898 030 A	Verteiler komplett mit Zusatzheizung	/LL	1	IL0L/7E6
(1)	95B 898 030 B	Verteiler komplett ohne Zusatzheizung	/RL	1	IL0R/7E0
(1)	95B 898 030 C	Verteiler komplett mit Zusatzheizung	/RL	1	IL0R/7E6
2	8K0 819 333	Strebe		1	
3	95B 898 033	Gebläsegehäuse komplett	/LL	1	IL0L
(3)	95B 898 033 A	Gebläsegehäuse komplett	/RL	1	IL0R
4	95B 898 031	Expansionsventil Teilesatz mitverwenden: POS. 10		1	
5	8K0 819 439 B	Partikelfilter		1	
6	8K0 819 422 A	Deckel		1	
7	8K0 260 113	Wasserablaufrohr		2	
8	8K1 819 079	Haltebügel	/LL	1	IL0L
(8)	8K2 819 079	Haltebügel	/RL	1	IL0R
10	8K0 820 261	Teilesatz Dichtungen		1	
11	8K0 820 536 A	Halter		1	
12	8K0 820 539	Temperaturfühler		1	
13	8K0 898 540	Teilesatz Schraube		1	
14	8K1 819 345	Tülle		1	
15	8T0 820 521	Gebläse Regler		1	
15	8T0 820 521 E	Gebläse Regler		1	
16	8T1 820 021	Gebläse komplett	/LL	1	IL0L
(16)	8T2 820 021	Gebläse komplett	/RL	1	IL0R
17	928 570 423 00	Spannfeder		1	
18	970 653 253 00	Sensor		1	
19	991 624 425 00	Stellmotor		1	
20	WHT 000 155	Flügelschraube		1	
21	N 911 182 01	Kombischraube M6 X 18		4	
22	8K0 819 011 C	Zusatzheizung PTC		1	IKK1/7E6
23	8K0 819 229 A	Dichtstreifen		1	

Bildtafel: 813-55

PORSCHE

Modell: 95B **Laufzeit:** 2014>>

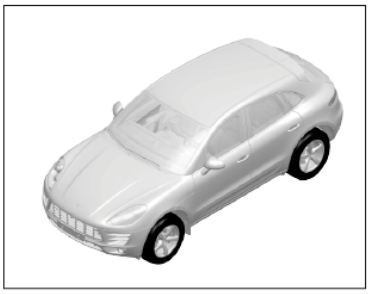

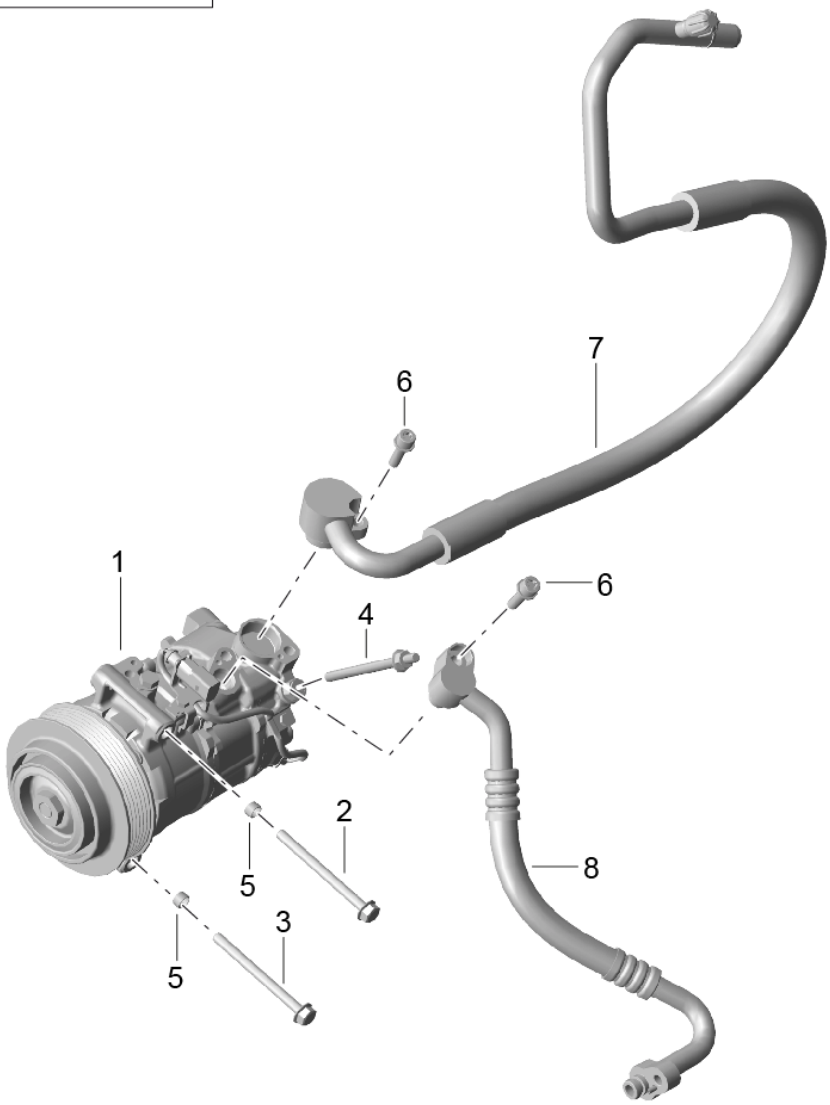

Bildtafel: 813-55

PORSCHE

Modell: 95B **Laufzeit:** 2014>>

Pos	Teilenummer	Benennung	Bemerkung	St	Modellangabe
		Kompressor Klimaanlage R134A			IKK1
1	8T0 260 805 N	Kompressor		1	R4 2,0 TFSI IDM0
1	8T0 260 805 R	Kompressor		1	V6 TDI IDD7/D1V/D43 ID50/D51
1	95B 260 805 B	Kompressor		1	V6 Turbo IDU0/DU1
1		Kompressor		1	V6 GTS ID4A
2	N 106 365 01	Sechskantschraube AM8X90		3	IDM0/DU0/DU1
3		Sechskantschraube AM8X90		1	IDD7/D1V/D51 I1E9
4	N 107 976 01	Stiftschraube BM 8X90/M8		2	IDD7/D1V/D51 I1E9
5	958 147 501 00	Zentrierhülse		2	
6	N 104 144 02	Zylinderschraube M8X28-S10-N		2	
7		Saugleitung siehe Bildtafel 8/13/50-60		1	
8		Druckleitung siehe Bildtafel 8/13/50-60		1	
-	000 043 200 04	Öl für Kompressor 250 ML		1	

Bildtafel: 813-56

PORSCHE

Modell: 95B **Laufzeit:** 2014>>

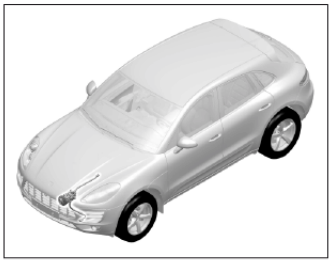

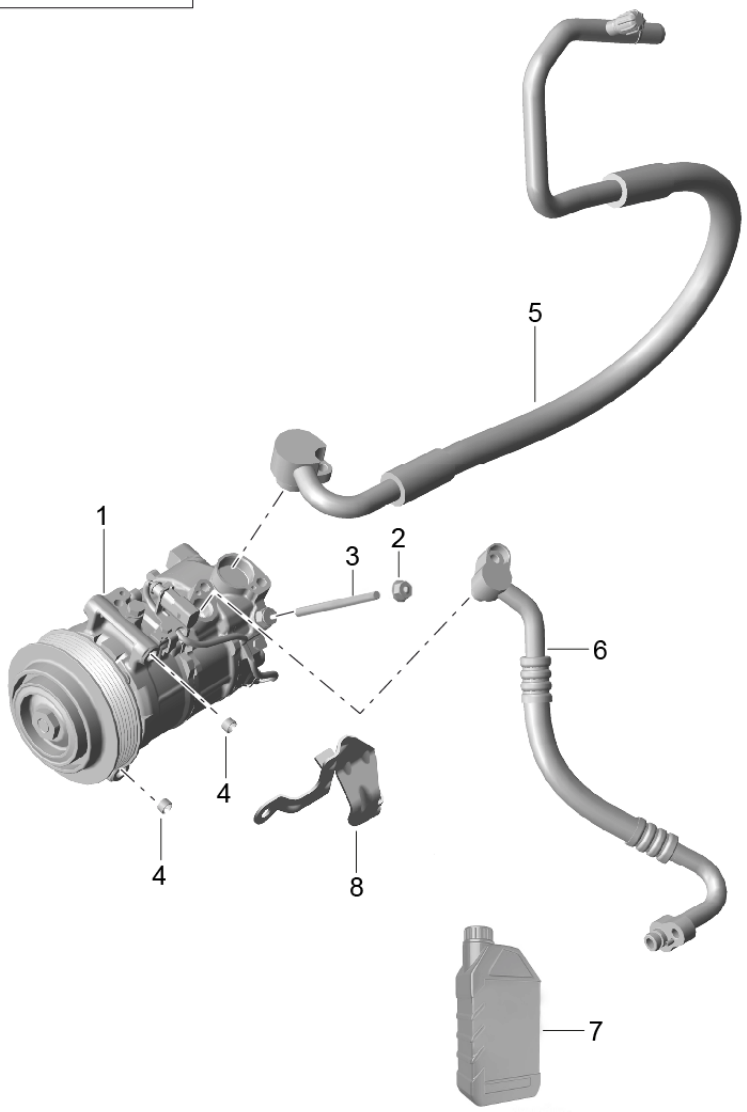

Modell: 95B **Laufzeit: 2014>>**

Pos	Teilenummer	Benennung	Bemerkung	St	Modellangabe
		Kompressor Klimaanlage R1234YF			IKK3
1	9A7 816 803 00	Kompressor		1	R4 2,0 TFSI IDQ5
1	9A7 816 803 10	Kompressor		1	V6 TDI IDD7/D1V/D43 ID51
1	95B 816 803	Kompressor		1	V6 Turbo IDU0/DU1/DU3
1		Kompressor		1	V6 GTS ID4A
2	N 106 092 01	Sechskantmutter M8		X	
3	N 107 976 01	Stiftschraube BM 8X90/M8		3	
4	958 147 501 00	Zentrierhülse		2	
5		Saugleitung siehe Bildtafel 8/13/50-60		1	
6		Druckleitung siehe Bildtafel 8/13/50-60		1	
7	9A7 573 900 10	Kältemittel Öl Kompressor 250 ML		1	
(7)		Kältemittel für R1234YF 5 KG siehe Reparaturleitfaden 8X00IN		1	
8	95B 817 432 D	Schutzblech		1	IDD7/DQ5/D1V ID43/D50/D51
(8)	95B 817 432 E	Schutzblech		1	IDU0/DU1/D4A

Bildtafel: 813-58

PORSCHE

Modell: 95B **Laufzeit:** 2014>>

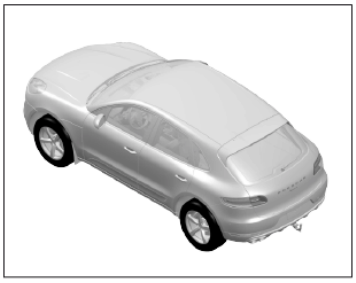

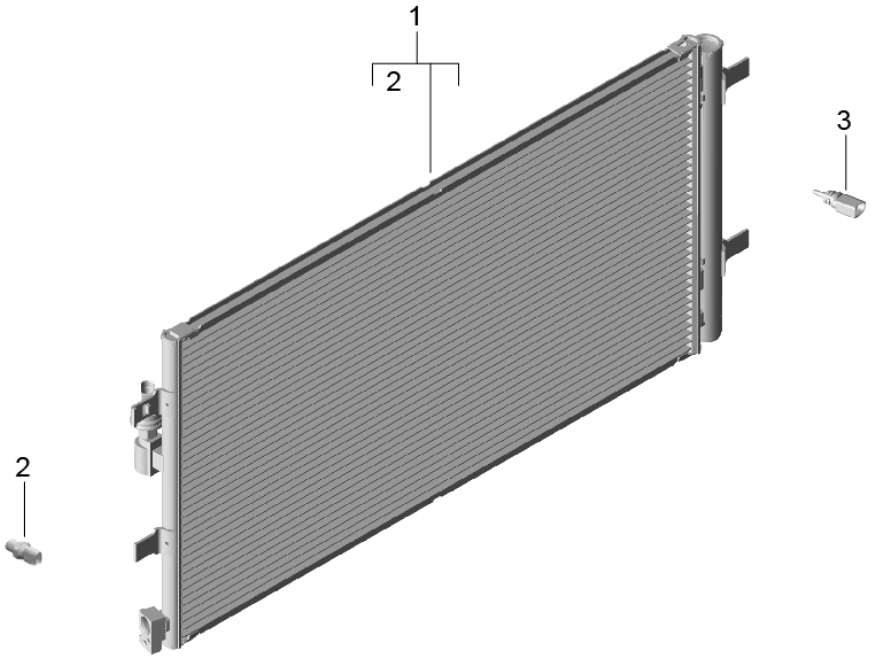

Modell: 95B **Laufzeit:** 2014>>

Pos	Teilenummer	Benennung	Bemerkung	St	Modellangabe
		Kondensator Klimaanlage			
1	9A7 260 401 00	Kondensator mit Drucksensor R134A		1	
1	9A7 260 403 01	Kondensator ohne Drucksensor Kältemittel R1234YF	17-	1	IKK3
2		Drucksensor siehe Bildtafel 9/03/05 POS 7		1	
3	8Z0 820 535 A	Aussenfühler		1	

Bildtafel: 813-60

PORSCHE

Modell: 95B **Laufzeit: 2014>>**

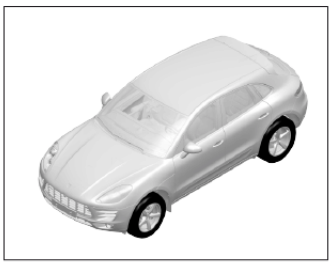

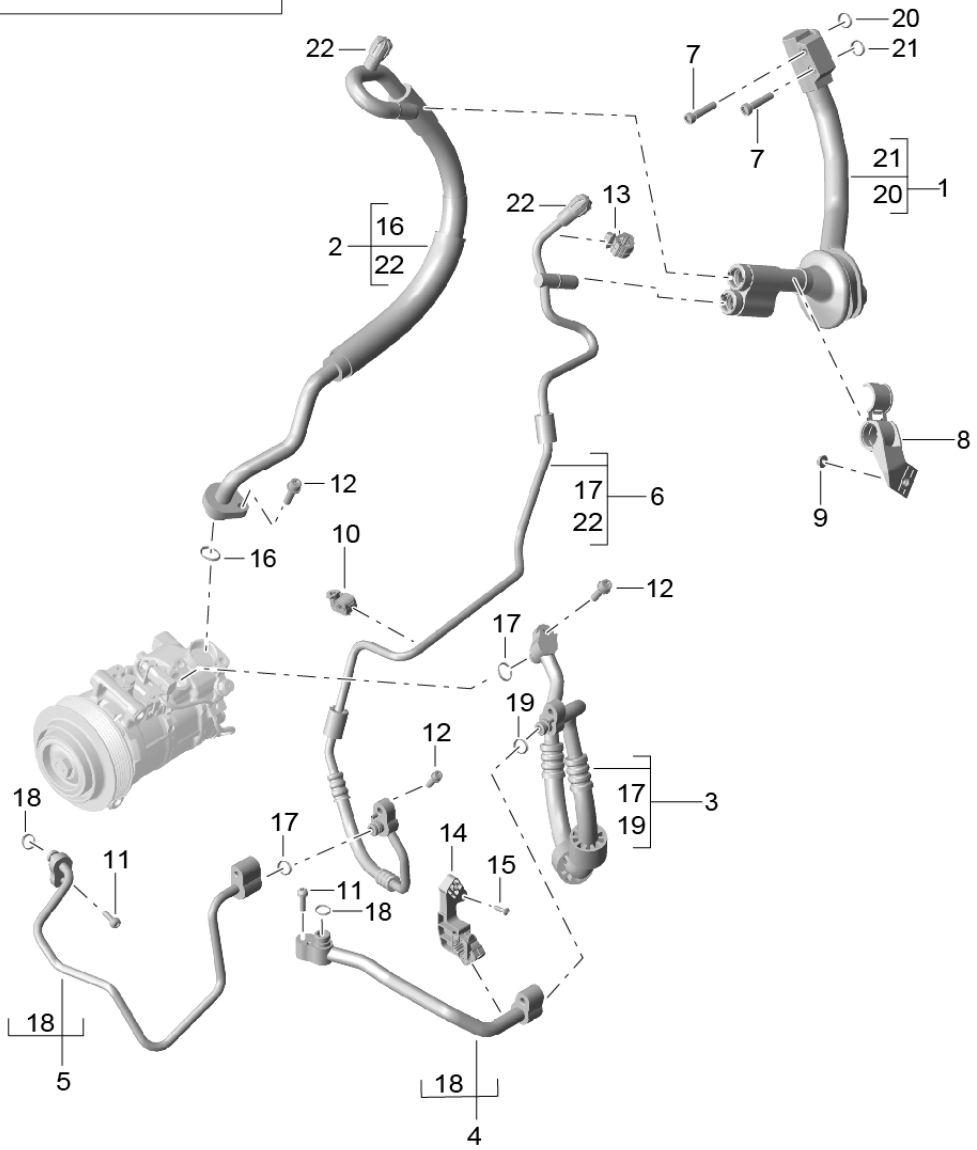

Bildtafel: 813-60

PORSCHE

Modell: 95B **Laufzeit: 2014>>**

Pos	Teilenummer	Benennung	Bemerkung	St	Modellangabe
		Kältemittelkreislauf			V6 TDI IDD7/D1V/D43 ID51/KK1
		R134A			
1	8R1 260 712 D	Kältemittelleitung mit Tülle	/LL	1	IL0L
(1)	8R2 260 712 C	Kältemittelleitung mit Tülle	/RL	1	IL0R
2	8T0 260 707 A	Kältemittelleitung Saugleitung Kompressor		1	
3	95B 260 701 D	Kältemittelleitung		1	
4	95B 260 702	Kältemittelleitung		1	
5	95B 260 367 B	Kältemittelleitung Adapter		1	
6	95B 260 710 D	Kältemittelleitung Druckleitung		1	
7	N 909 035 02	Vielzahnschraube M8X35		2	
8	8R0 260 759	Halter		1	
9	N 015 082 10	Sechskantmutter M6		1	
10	999 507 827 40	Schlauchhalter 10,0-B Rohbau		1	
11	N 103 472 04	Kombischraube M6X25-S11-N		4	
12	N 104 144 02	Zylinderschraube M8X28-S10-N		2	
13	991 573 839 01	Halter		1	
14	95B 260 197	Halter Kältemittelleitung		1	
15	N 104 420 03	Linsenschraube TP5X16-Q		1	
16	999 707 439 41	O-Ring 23,80X2,40N		1	
17	999 707 557 41	O-Ring 11,00X2,50N		2	
18	999 707 556 41	O-Ring 9,50X2,50N		1	
19	999 707 439 41	O-Ring 23,80X2,40N		1	
20	9A7 004 858	O-Ring 13,94X2,62		1	
21	955 573 749 00	Runddichtring 9,5X2,5		1	
22	3C0 820 581	Abdeckung Ventilkappe		2	

Bildtafel: 813-62

PORSCHE

Modell: 95B **Laufzeit: 2014>>**

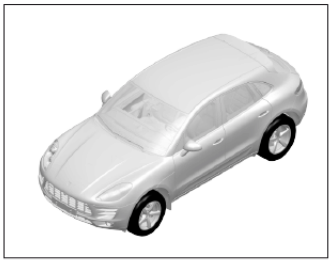

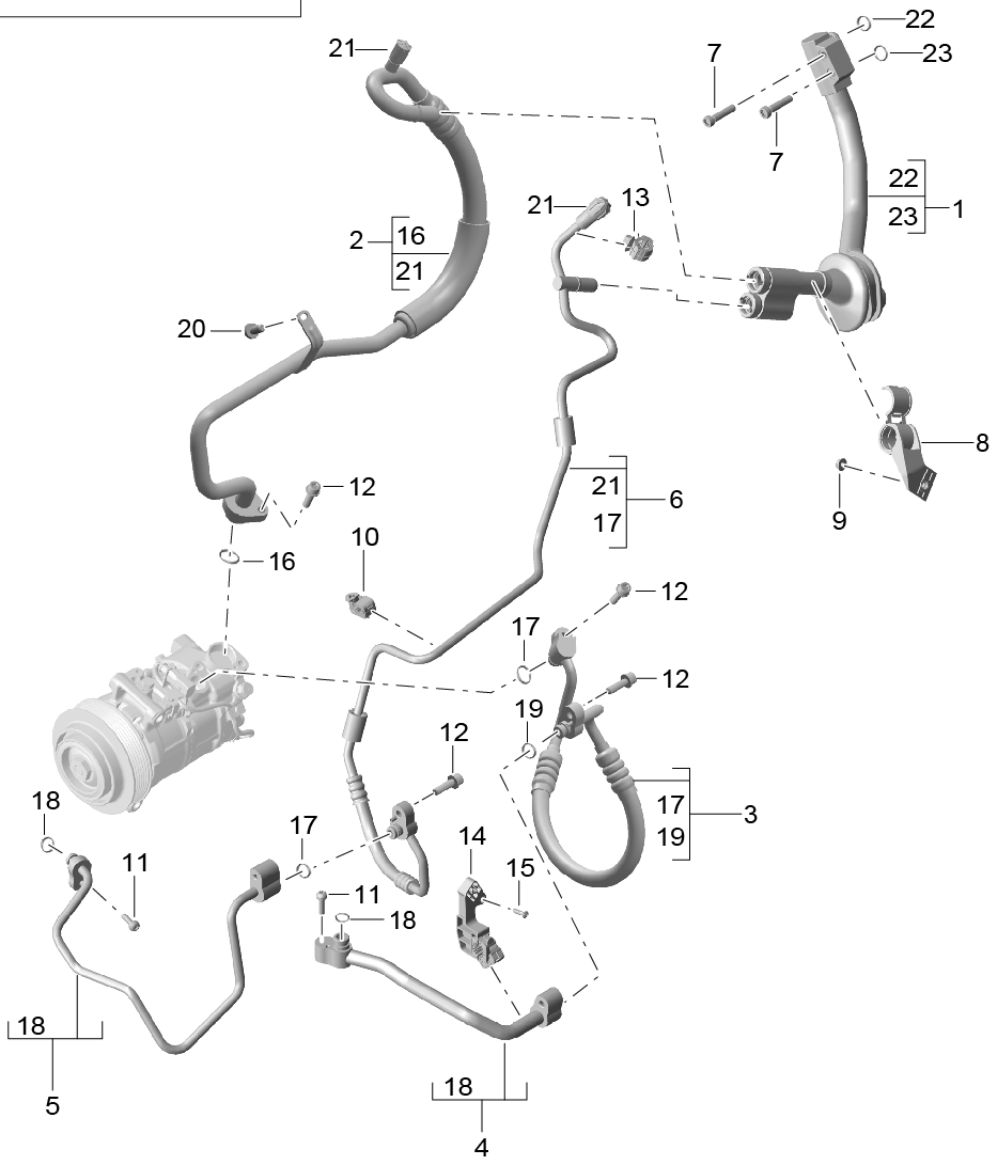

Modell: 95B **Laufzeit: 2014>>**

Pos	Teilenummer	Benennung	Bemerkung	St	Modellangabe
		Kältemittelkreislauf	17-		V6 TDI IDD7/D1V/D43 ID51/KK3
		R1234YF			
1	9A7 260 712 00	Kältemittelleitung mit Tülle	/LL	1	IL0L
(1)	9A7 260 712 10	Kältemittelleitung mit Tülle	/RL	1	IL0R
2	95B 816 743 H	Kältemittelleitung Saugleitung Kompressor		1	
3	95B 816 720 B	Kältemittelleitung		1	
4	95B 260 702	Kältemittelleitung		1	
5	95B 260 367 B	Kältemittelleitung Adapter		1	
6	95B 816 741 B	Kältemittelleitung Druckleitung		1	
7	N 909 035 02	Vielzahnschraube M8X35		2	
8	8R0 260 759	Halter		1	
9	N 015 082 10	Sechskantmutter M6		1	
10	999 507 827 40	Schlauchhalter 10,0-B Rohbau		1	
11	N 103 472 04	Kombischraube M6X25-S11-N		4	
12	N 104 144 02	Zylinderschraube M8X28-S10-N		2	
14	95B 260 197	Halter Kältemittelleitung		1	
15	N 104 420 03	Linsenschraube TP5X16-Q		1	
16	999 707 439 41	O-Ring 23,80X2,40N		1	
17	999 707 557 41	O-Ring 11,00X2,50N		2	
18	999 707 556 41	O-Ring 9,50X2,50N		1	
19	999 707 439 41	O-Ring 23,80X2,40N		1	
20	N 103 352 06	Flachrundschraube M6X12		1	
21	9A7 816 581 00	Abdeckung Ventil		1	
22	9A7 004 858	O-Ring 13,94X2,62		1	
23	955 573 749 00	Runddichtring 9,5X2,5		1	

Bildtafel: 813-65

PORSCHE

Modell: 95B **Laufzeit:** 2014>>

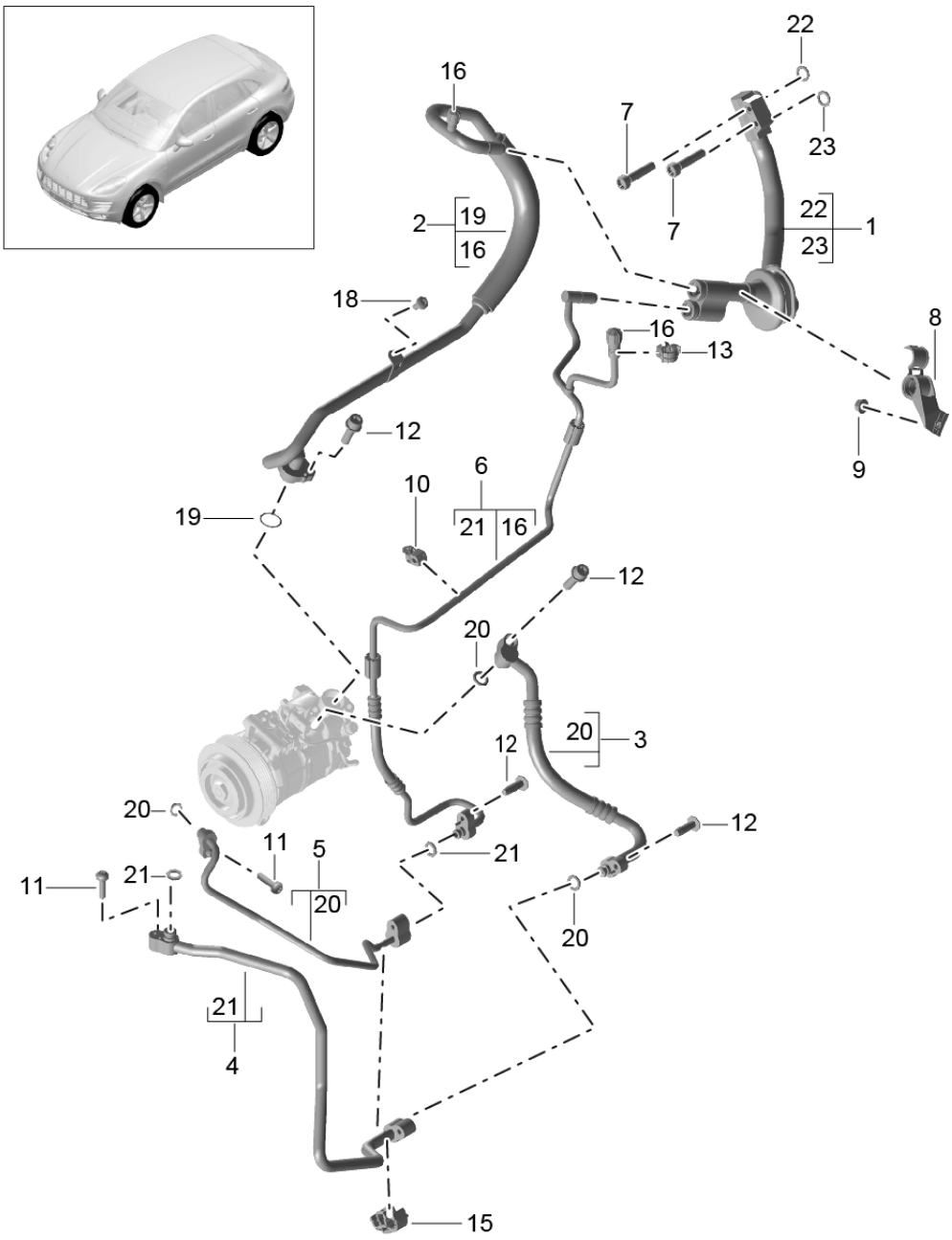

Bildtafel: 813-65

Modell: 95B **Laufzeit: 2014>>**

Pos	Teilenummer	Benennung	Bemerkung	St	Modellangabe
		Kältemittelkreislauf			V6 BT IDU0/DU1/D4A IKK1
		R134A			
1	8R1 260 712 D	Kältemittelleitung mit Tülle	/LL	1	IL0L
(1)	8R2 260 712 C	Kältemittelleitung mit Tülle	/RL	1	IL0R
2	95B 260 707	Kältemittelleitung Saugleitung Kompressor		1	
3	95B 260 701 E	Kältemittelleitung Druckleitung Kompressor		1	
4	95B 260 702 D	Kältemittelleitung		1	
5	95B 260 367 C	Kältemittelleitung Adapter		1	
6	95B 260 710	Kältemittelleitung Druckleitung		1	
(6)	95B 816 741 A	Kältemittelleitung Druckleitung R1234YF		1	IKK3
7	N 909 035 02	Vielzahnschraube M8X35		2	
8	8R0 260 759	Halter		1	
9	N 015 082 10	Sechskantmutter M6		1	
10	999 507 827 40	Schlauchhalter 10,0-B		1	
11	N 103 472 04	Kombischraube M6X25-S11-N		4	
12	N 104 144 02	Zylinderschraube M8X28-S10-N		2	
13	991 573 839 01	Halter		1	
14	95B 260 089 B	Halter Kältemittelleitung		1	
15	WHT 006 919	Halter 10,0/16,0	-16	1	
(15)	9A7 008 222 00	Halter 10,0/16,0	17-	1	
16	3C0 820 581	Abdeckung Ventilkappe		2	
17	N 107 214 01	Linsenschraube		1	
18	N 103 352 06	Flachrundschraube M6X12		1	
19	999 707 439 41	O-Ring 23,80X2,40N		1	
20	999 707 557 41	O-Ring 11,00X2,50N		2	
21	999 707 556 41	O-Ring 9,50X2,50N		1	
22	9A7 004 858	O-Ring 13,94X2,62		1	
23	955 573 749 00	Runddichtring 9,5X2,5		1	

Bildtafel: 813-67

PORSCHE

Modell: 95B **Laufzeit: 2014>>**

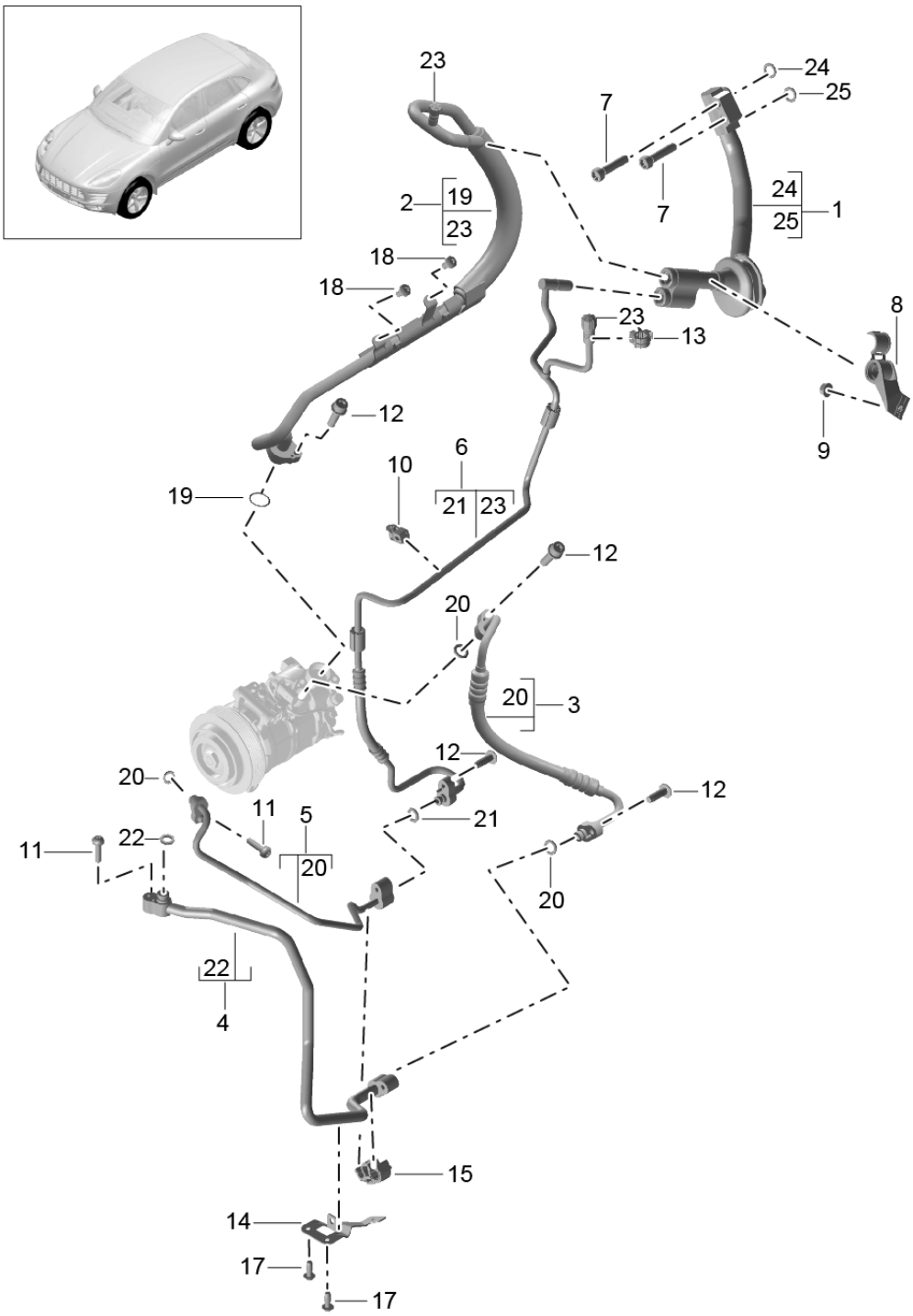

Bildtafel: 813-67

Modell: 95B **Laufzeit: 2014>>**

Pos	Teilenummer	Benennung	Bemerkung	St	Modellangabe
		Kältemittelkreislauf	17-		V6 BT IDU0/DU1/D4A IKK3
		R1234YF			
1	9A7 260 712 00	Kältemittelleitung mit Tülle	/LL	1	IL0L
(1)	9A7 260 712 10	Kältemittelleitung mit Tülle	/RL	1	IL0R
2	95B 816 743 A	Kältemittelleitung Saugleitung Kompressor		1	
3	95B 816 720 A	Kältemittelleitung Druckleitung Kompressor		1	
4	95B 260 702 D	Kältemittelleitung R1234YF		1	
5	95B 260 367 C	Kältemittelleitung Adapter		1	
6	95B 816 741 A	Kältemittelleitung Druckleitung R1234YF		1	
7	N 909 035 02	Vielzahnschraube M8X35		2	
8	8R0 260 759	Halter		1	
9	N 015 082 10	Sechskantmutter M6		1	
10	999 507 827 40	Schlauchhalter 10,0-B		1	
11	N 103 472 04	Kombischraube M6X25-S11-N		4	
12	N 104 144 02	Zylinderschraube M8X28-S10-N		X	
13	991 573 839 01	Halter		1	
14	95B 260 089 B	Halter Kältemittelleitung		1	
(15)	9A7 008 222 00	Halter 10,0/16,0		1	
17	N 107 214 01	Linsenschraube		2	
18	N 103 352 06	Flachrundschraube M6X12		2	
19	999 707 439 41	O-Ring 23,80X2,40N		1	
20	999 707 557 41	O-Ring 11,00X2,50N		2	
21	999 707 556 41	O-Ring 9,50X2,50N		1	
22	999 707 558 41	O-Ring 13,70X2,50N		1	
23	9A7 816 581 00	Abdeckung Ventil		2	
24	9A7 004 858	O-Ring 13,94X2,62		1	
25	955 573 749 00	Runddichtring 9,5X2,5		1	

Bildtafel: 813-70

PORSCHE

Modell: 95B **Laufzeit:** 2014>>

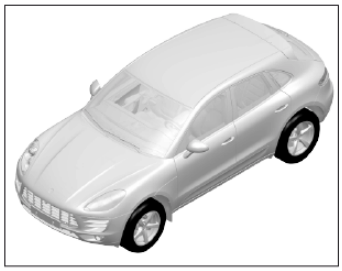

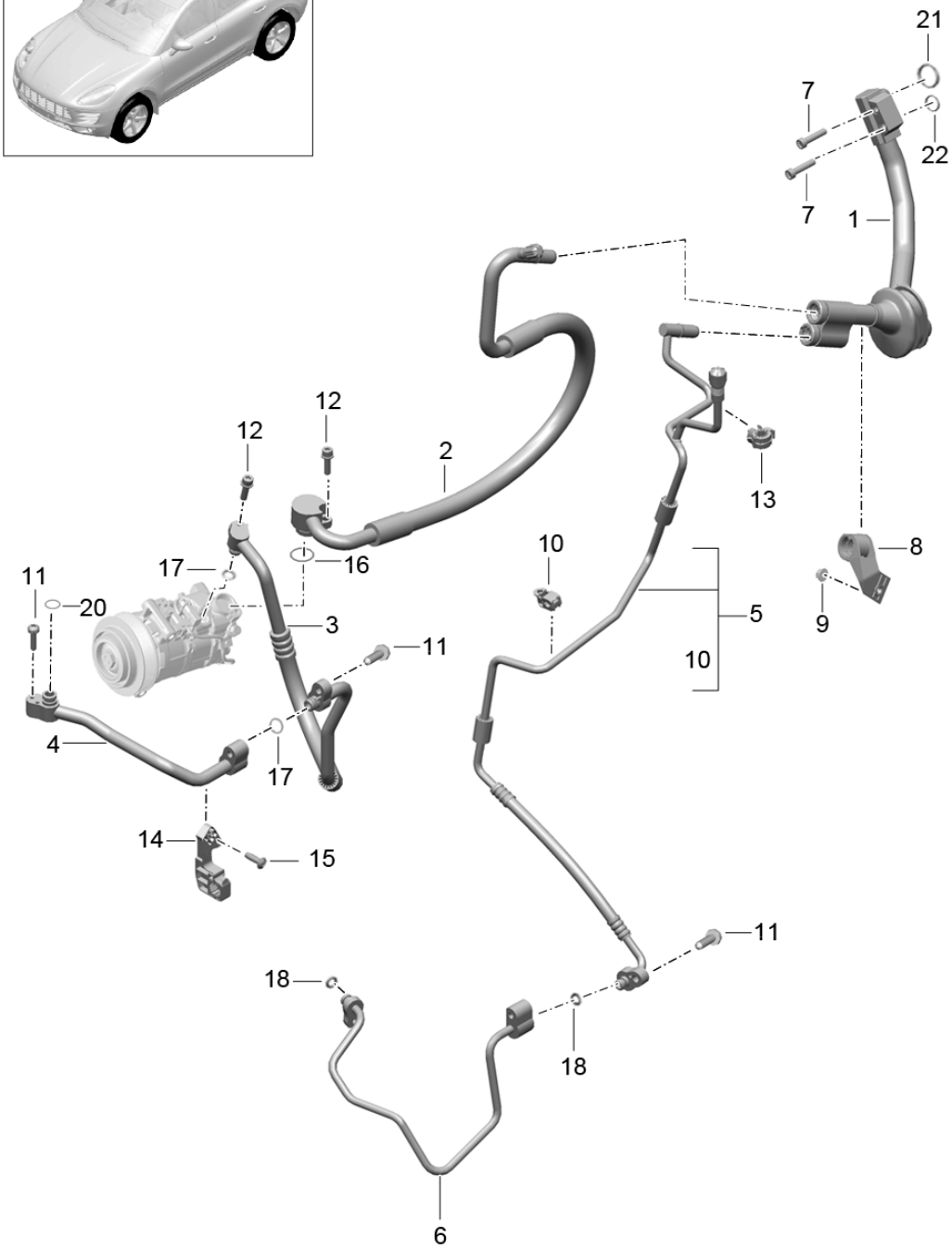

Bildtafel: 813-70

PORSCHE

Modell: 95B **Laufzeit: 2014>>**

Pos	Teilenummer	Benennung	Bemerkung	St	Modellangabe
		Kältemittelkreislauf R134A			R4 2,0 TFSI IDM0/KK1
1	8R1 260 712 D	Kältemittelleitung mit Tülle	/LL	1	IL0L
(1)	8R2 260 712 C	Kältemittelleitung mit Tülle	/RL	1	IL0R
2	8T0 260 707 B	Kältemittelleitung Saugleitung Kompressor		1	
3	95B 260 701 A	Kältemittelleitung		1	
4	95B 260 702	Kältemittelleitung		1	
5	95B 260 710 B	Kältemittelleitung Druckleitung		1	IKK1
6	95B 260 367 B	Kältemittelleitung Adapter		1	
7	N 909 035 02	Vielzahnschraube M8X35		2	
8	8R0 260 759	Halter		1	
9	N 015 082 10	Sechskantmutter M6		2	
10	999 507 827 40	Schlauchhalter 10,0-B		1	
11	N 103 472 04	Kombischraube M6X25-S11-N		4	
12	N 104 144 02	Zylinderschraube M8X28-S10-N		2	
13	991 573 839 01	Halter		1	
14	95B 260 197	Halter Kältemittelleitung		1	
15	N 104 420 03	Linsenschraube TP5X16-Q		1	
16	999 707 439 41	O-Ring 23,80X2,40N		1	
17	999 707 557 41	O-Ring 11,00X2,50N		2	
18	999 707 556 41	O-Ring 9,50X2,50N		1	
19	999 707 439 41	O-Ring 23,80X2,40N		1	
20	999 707 558 41	O-Ring 13,70X2,50N		1	
21	9A7 004 858	O-Ring 13,94X2,62		1	
22	955 573 749 00	Runddichtring 9,5X2,5		1	

Bildtafel: 813-72

Modell: 95B **Laufzeit: 2014>>**

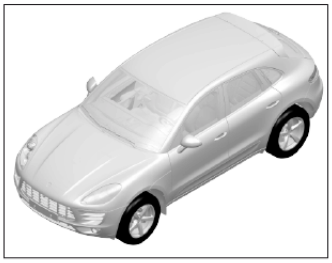

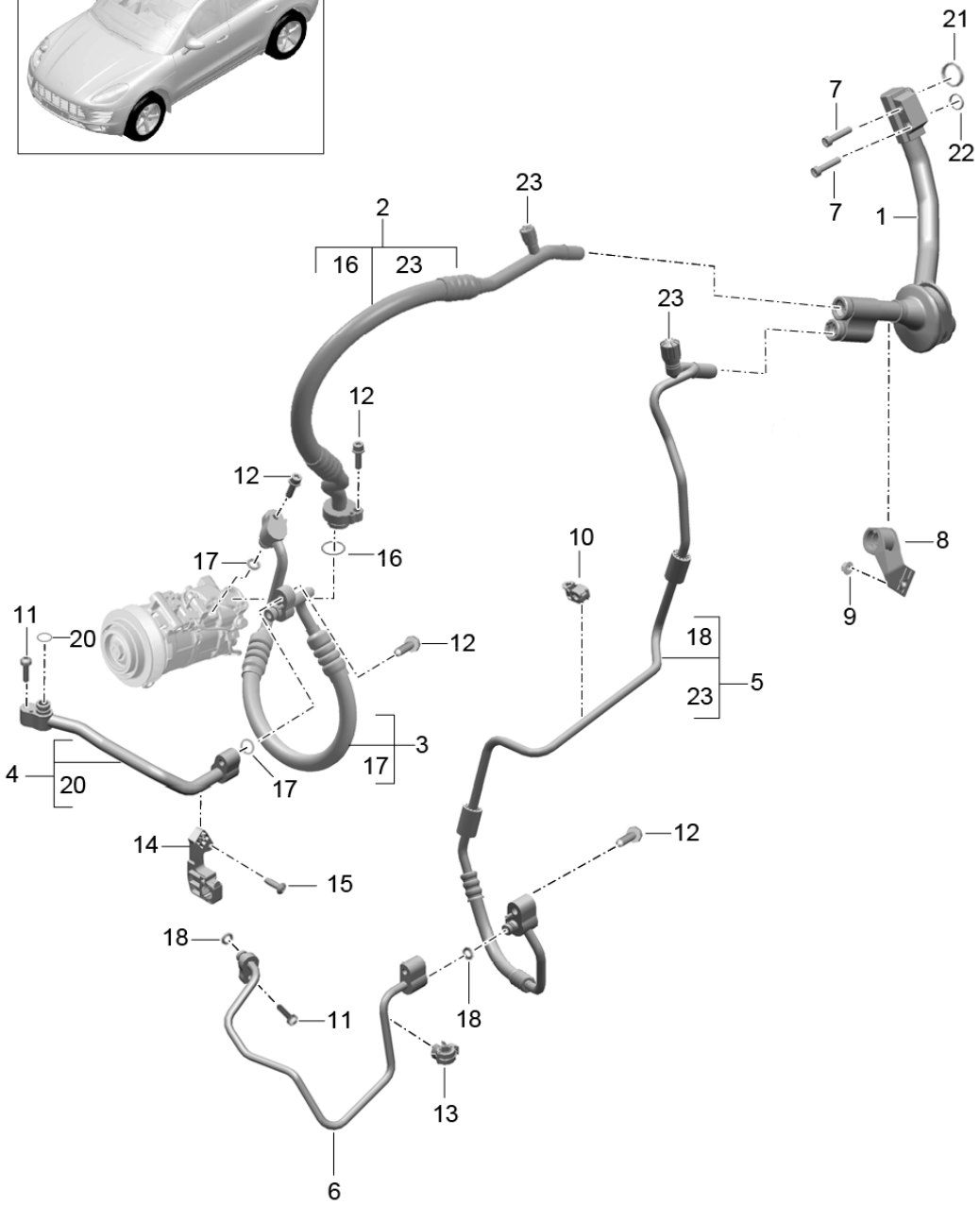

Bildtafel: 813-72

PORSCHE

Modell: 95B **Laufzeit: 2014>>**

Pos	Teilenummer	Benennung	Bemerkung	St	Modellangabe
		Kältemittelkreislauf R1234YF	17-		R4 2,0 TFSI IDM0/KK3
1	9A7 260 712 00	Kältemittelleitung mit Tülle	/LL	1	IL0L
(1)	9A7 260 712 10	Kältemittelleitung mit Tülle	/RL	1	IL0R
2	95B 816 743 F	Kältemittelleitung Saugleitung Kompressor		1	
3	95B 816 720	Kältemittelleitung		1	
4	95B 260 702	Kältemittelleitung		1	
5	95B 816 741	Kältemittelleitung Druckleitung		1	
6	95B 260 367 B	Kältemittelleitung Adapter		1	
7	N 909 035 02	Vielzahnschraube M8X35		2	
8	8R0 260 759	Halter		1	
9	N 015 082 10	Sechskantmutter M6		2	
10	999 507 827 40	Schlauchhalter 10,0-B		1	
11	N 103 472 04	Kombischraube M6X25-S11-N		2	
12	N 104 144 02	Zylinderschraube M8X28-S10-N		X	
13	991 573 839 01	Halter		1	
14	95B 260 197	Halter Kältemittelleitung		1	
15	N 104 420 03	Linsenschraube TP5X16-Q		1	
16	999 707 439 41	O-Ring 23,80X2,40N		1	
17	999 707 557 41	O-Ring 11,00X2,50N		2	
18	999 707 556 41	O-Ring 9,50X2,50N		1	
19	999 707 439 41	O-Ring 23,80X2,40N		1	
20	999 707 558 41	O-Ring 13,70X2,50N		1	
21	9A7 004 858	O-Ring 13,94X2,62		1	
22	955 573 749 00	Runddichtring 9,5X2,5		1	
23	9A7 816 581 00	Abdeckung Ventil		1	

Bildtafel: 813-90

PORSCHE

Modell: 95B **Laufzeit: 2014>>**

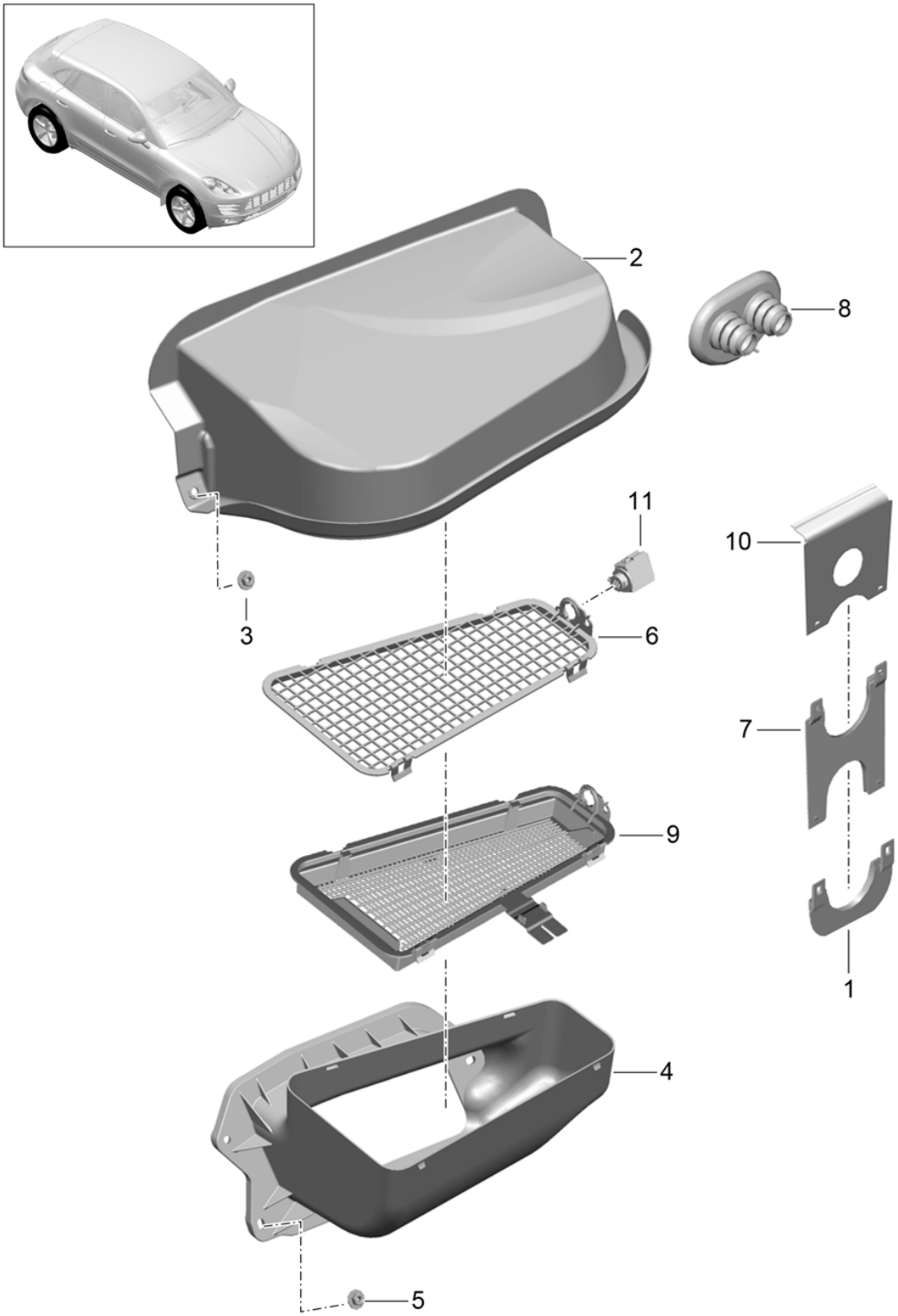

Bildtafel: 813-90

PORSCHE

Modell: 95B **Laufzeit:** 2014>>

Pos	Teilenummer	Benennung	Bemerkung	St	Modellangabe
		Wasserkasten			
(1)	8K0 260 753 B	Tülle		1	
2	95B 819 979	Regenleiste	/LL	1	IL0L
(2)	95B 819 979 A	Regenleiste	/RL	1	IL0R
3	N 901 326 05	Sechskantmutter		2	
		M6			
4	8K1 819 904 A	Luftansaugung	/LL	1	IL0L
		Wasserkasten			
(4)	8K2 819 904 A	Luftansaugung	/RL	1	IL0R
		Wasserkasten			
5	N 901 326 05	Sechskantmutter		3	
		M6			
6	8K1 819 408 A	Gitter	/LL	1	IL0L
(6)	8K2 819 408 A	Gitter	/RL	1	IL0R
7	8K0 260 753 C	Tülle		1	
8	8K0 819 699 A	Tülle		1	
		Doppelleitung			
		Wärmetauscher			
9	8KD 819 441 A	Filter		1	IB1P
		mit			
		Träger			
10	95B 971 824 B	Kabelführung		1	IDU0/DU1
(10)	95B 971 824 C	Kabelführung		1	IDD7/DM0/D1V
					ID43/D51
11	958 572 659 00	Sensor		1	
		Lufteinlass			

Bildtafel: 817-00

PORSCHE

Modell: 95B **Laufzeit:** 2014>>

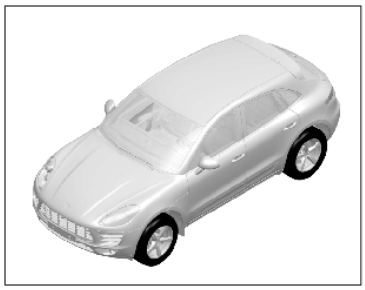

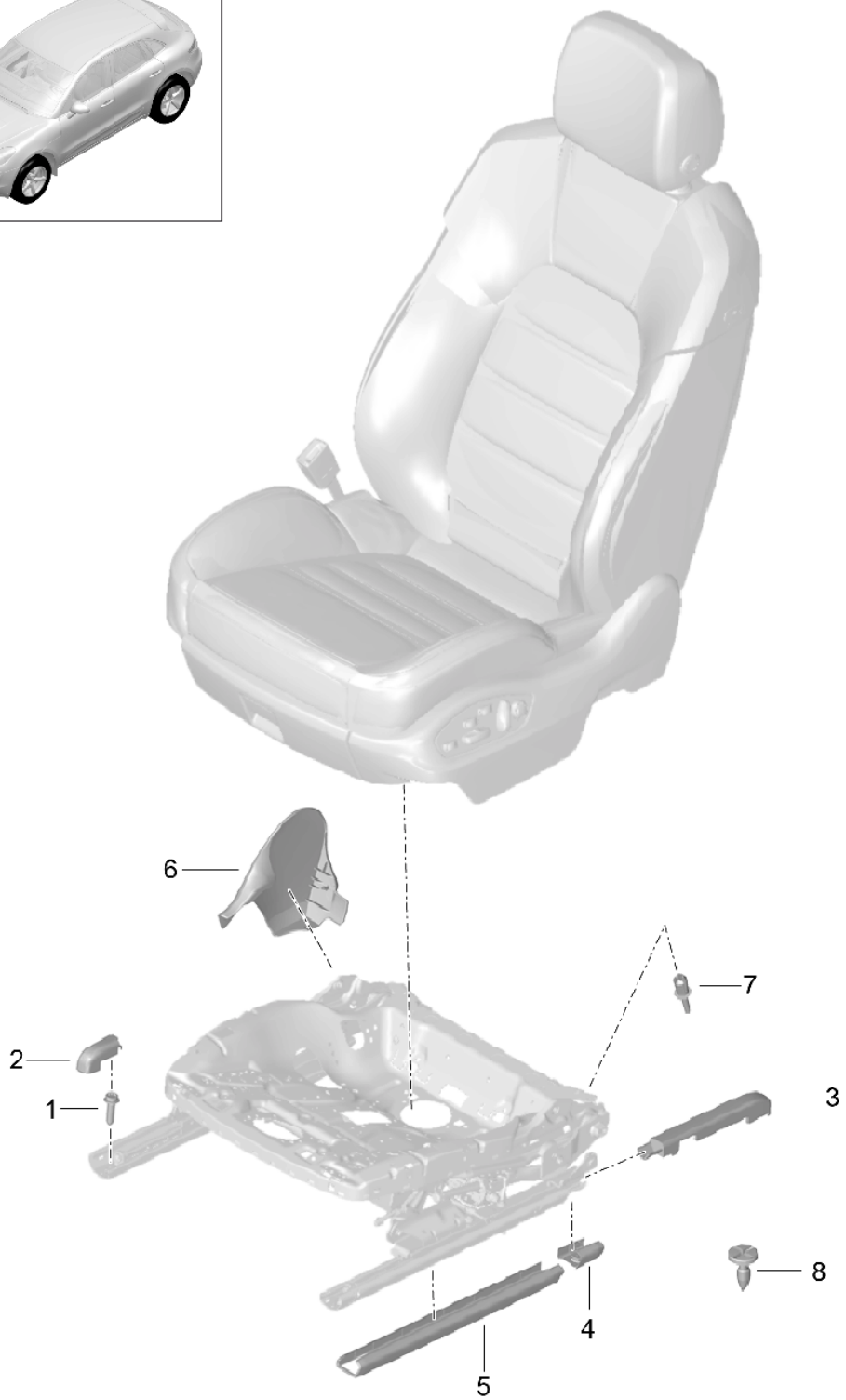

Modell: 95B **Laufzeit: 2014>>**

Pos	Teilenummer	Benennung	Bemerkung	St	Modellangabe
		Sitzschiene			
		Abdeckung			
		Befestigungsschraube			
		Sitz			
1	N 911 475 02	Befestigungsschraube		1	
		Sitz			
2	958 521 465 00	Abdeckkappe		1	I3PB/3PE/3PN
		Schraube			
		Sitz			
		vorn			
	958 521 465 00 1E0	Schwarz			+VC,+VJ,+VF,
					+VI,+VU,+VK,
					+VO,+VX,+VZ
	958 521 465 00 OP1	Achatgrau			+VD,+VG,+VL
					+VQ
	958 521 465 00 4H0	luxorbeige			+VE,+VH,+VM
	958 521 465 00 OM8	Sattelbraun			+VN,+VP
	958 521 465 00 7N0	espresso			+VR
3	958 521 466 00	Abdeckkappe		1	I3PB/3PE/3PN
		Schraube			
		Sitz			
		vorn			
	958 521 466 00 1E0	Schwarz			+VC,+VJ,+VF,
					+VI,+VU,+VK,
					+VO,+VX,+VZ
	958 521 466 00 OP1	Achatgrau			+VD,+VG,+VL
					+VQ
	958 521 466 00 4H0	luxorbeige			+VE,+VH,+VM
	958 521 466 00 OM8	Sattelbraun			+VN,+VP
	958 521 466 00 7N0	espresso			+VR
-	95B 882 767	Abdeckkappe		1	I3PB/3PE/3PH
					I3PJ
		Schraube			
		Sitz			
		mechanisch			
	95B 882 767 1E0	Schwarz			+VC,+VJ,+VF,
					+VI,+VU,+VK,
					+VO,+VX,+VZ
	95B 882 767 OP1	Achatgrau			+VD,+VG,+VL,
					+VQ
	95B 882 767 4H0	luxorbeige			+VE,+VH,+VM
	95B 882 767 OM8	Sattelbraun			+VN,+VP
	95B 882 767 7N0	espresso			+VR
-	95B 882 768	Abdeckkappe		1	I3PB/3PE/3PH
					I3PJ
		Schraube			
		Sitz			
		mechanisch			
	95B 882 768 1E0	Schwarz			+VC,+VJ,+VF,
					+VI,+VU,+VK,
					+VO,+VX,+VZ
	95B 882 768 OP1	Achatgrau			+VD,+VG,+VL
					+VQ
	95B 882 768 4H0	luxorbeige			+VE,+VH,+VM
	95B 882 768 OM8	Sattelbraun			+VN,+VP
	95B 882 768 7N0	espresso			+VR
4	95B 881 479	Abdeckkappe	/L	1	I3PE
		Sitzschiene			
		hinten			
	95B 881 479 1E0	Satinschwarz			+VC,+VJ,+VF,
					+VI,+VU,+VK,
					+VO,+VX+VZ
	95B 881 479 OP1	Achatgrau			+VD,+VG,+VL,

Modell: 95B **Laufzeit: 2014>>**

Pos	Teilenummer	Benennung	Bemerkung	St	Modellangabe
					+VQ
	95B 881 479 4H0	luxorbeige			+VE,+VH,+VM
(4)	95B 881 480	Abdeckkappe Sitzschiene hinten	/R	1	I3PE
	95B 881 480 1E0	Satinschwarz			+VC,+VJ,+VF, +VI,+VU,+VK, +VO,+VX+VZ
	95B 881 480 OP1	Achatgrau			+VD,+VG,+VL, +VQ
	95B 881 480 4H0	luxorbeige			+VE,+VH,+VM
(4)	958 521 564 00	Abdeckung Sitzschiene hinten	/R	1	I3PE/3PN
	958 521 564 00 1E0	Satinschwarz			+VC,+VJ,+VF, +VI,+VU,+VK, +VO,+VX+VZ
	958 521 564 00 OP1	Achatgrau			+VD,+VG,+VL, +VQ
	958 521 564 00 4H0	luxorbeige			+VE,+VH,+VM
5	958 521 463 00	Abdeckkappe Sitzschiene vorn	/L	1	I3PB/3PN
	958 521 463 00 1E0	Satinschwarz			+VC,+VJ,+VF, +VI,+VU,+VK, +VO,+VX+VZ
	958 521 463 00 OP1	Achatgrau			+VD,+VG,+VL, +VQ
	958 521 463 00 4H0	luxorbeige			+VE,+VH,+VM
	958 521 463 00 OM8	Sattelbraun			+VN,+VP
	958 521 463 00 7N0	espresso			+VR
(5)	958 521 464 00	Abdeckkappe Sitzschiene vorn	/R	1	I3PB/3PN
	958 521 464 00 1E0	Satinschwarz			+VC,+VJ,+VF, +VI,+VU,+VK, +VO,+VX+VZ
	958 521 464 00 OP1	Achatgrau			+VD,+VG,+VL, +VQ
	958 521 464 00 4H0	luxorbeige			+VE,+VH,+VM
	958 521 464 00 OM8	Sattelbraun			+VN,+VP
	958 521 464 00 7N0	espresso			+VR
(5)	95B 881 477	Abdeckkappe Sitzschiene vorn	/L	1	I3PE
	95B 881 477 1E0	Satinschwarz			+VC,+VJ,+VF, +VI,+VU,+VK, +VO,+VX+VZ
	95B 881 477 OP1	Achatgrau			+VD,+VG,+VL +VQ
	95B 881 477 4H0	luxorbeige			+VE,+VH,+VM
	95B 881 477 OM8	Sattelbraun			+VN,+VP
	95B 881 477 7N0	espresso			+VR
(5)	95B 881 478	Abdeckkappe Sitzschiene vorn	/R	1	I3PE
	95B 881 478 1E0	Satinschwarz			+VC,+VJ,+VF, +VI,+VU,+VK, +VO,+VX+VZ
	95B 881 478 OP1	Achatgrau			+VD,+VG,+VL +VQ
	95B 881 478 4H0	luxorbeige			+VE,+VH,+VM
	95B 881 478 OM8	Sattelbraun			+VN,+VP

Modell: 95B **Laufzeit: 2014>>**

Pos	Teilenummer	Benennung	Bemerkung	St	Modellangabe
	95B 881 478 7N0	espresso			+VR
(5)	958 521 464 00	Abdeckkappe Sitzschiene vorn	/R	1	I3PE/3PN
	958 521 464 00 1E0	Satinschwarz			+VC,+VJ,+VF, +VI,+VU,+VK, +VO,+VX+VZ
	958 521 464 00 OP1	Achatgrau			+VD,+VG,+VL, +VQ
	958 521 464 00 4H0	luxorbeige			+VE,+VH,+VM
	958 521 464 00 OM8	Sattelbraun			+VN,+VP
	958 521 464 00 7N0	espresso			+VR
6	958 521 327 00	Abdeckblende Blende Lehne Sitzeinsteller Tunnel		1	
	958 521 327 00 82V	Titanschwarz			+VC,+VJ,+VF, +VI,+VU,+VK, +VO
	958 521 327 00 OP1	Achatgrau			+VD,+VG,+VC
	958 521 327 00 4H0	luxorbeige			+VE,+VH,+VM, +VP
	958 521 327 00 7N0	espresso			+VR
	958 521 327 00 OM8	Sattelbraun			+VN
	958 521 327 00 OV4	Kieselgrau			+VQ
7	N 038 501 3	Spreizniet Verkleidung Blende Lehne Sitzeinsteller Tunnel		1	
8	8E0 881 500	Stift Verkleidung Blende Lehne Sitzeinsteller Tunnel		1	

Bildtafel: 817-05

PORSCHE

Modell: 95B **Laufzeit:** 2014>>

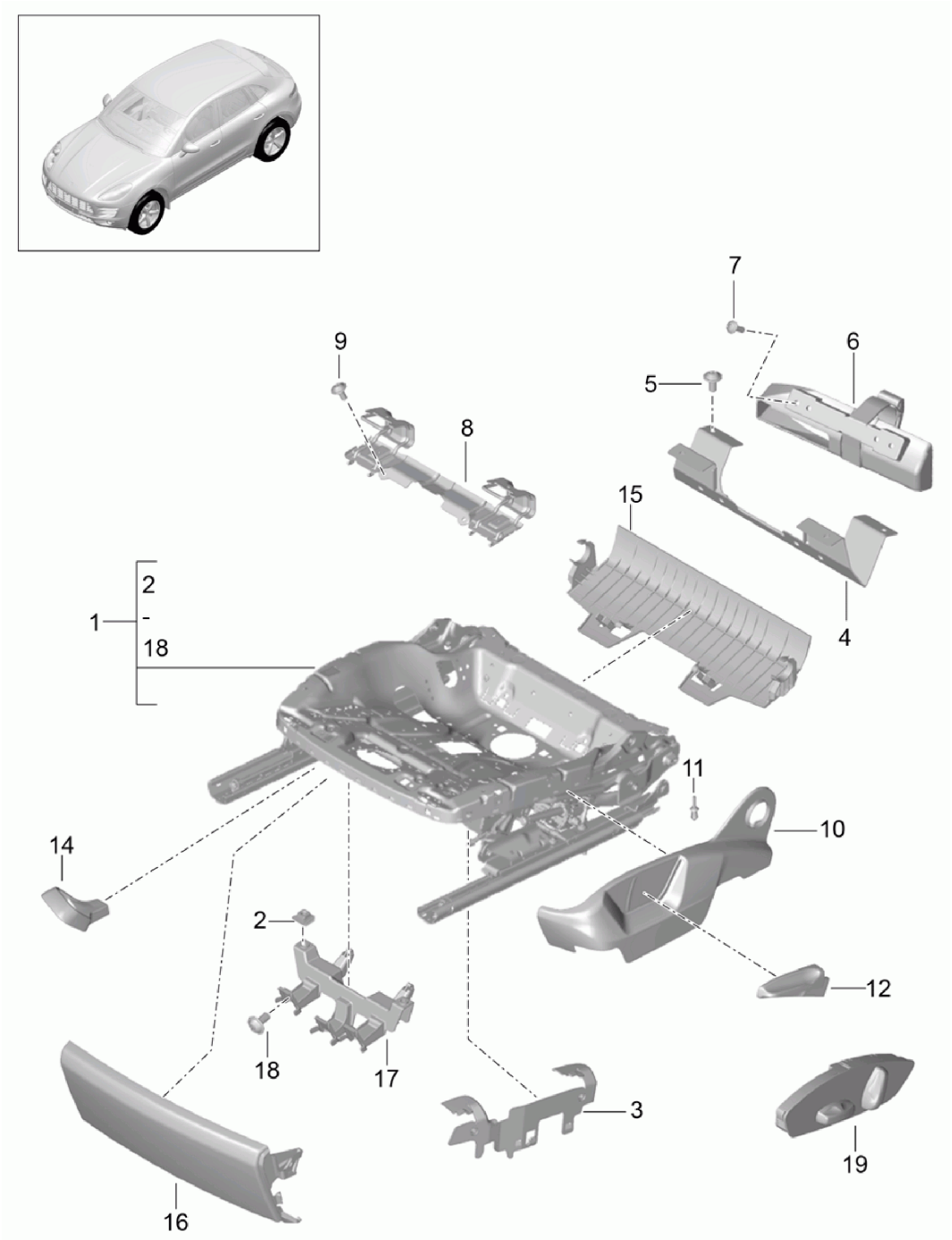

Modell: 95B **Laufzeit: 2014>>**

Pos	Teilenummer	Benennung	Bemerkung	St	Modellangabe
		Sitzeinsteller			
		Anbauteile			
		Blende			
1	8K0 881 105 T	Sitzeinsteller		1	I3L4/3L5/3L6
					I3PB/3PH/3PN
		elektrisch			
(1)	8K0 881 106 T	Sitzeinsteller		1	I3L4/3L5/3L6
					I3PE/3PJ/3PN
		elektrisch			
(1)	7P6 881 105 B	Sitzeinsteller		1	I3PE/3PJ
		mechanisch			
(1)	7P6 881 106 B	Sitzeinsteller		1	I3PB/3PH
		mechanisch			
2	N 900 880 03	Schnappmutter		1	
		Sitzeinsteller			
3	958 521 539 00	Verstärkungsblech		1	I3PB/3PN
		Verkleidung			
		Sitzeinsteller	15-		I3PB/3PH/3PN
4	958 521 285 00	Halter		1	IL0R/6A7
		Feuerlöscher			
		Sitzeinsteller			
5	N 907 371 01	Sechsrundschraube		1	
		Haltewinkel			
		Feuerlöscher			
		Sitzeinsteller			
6	7PP 882 607	Halter		1	IL0L/6A7
		Feuerlöscher	15-		IL0R/6A7
		Sitzeinsteller			
7	N 107 148 01	Sechsrundschraube		1	
		Halter			
		Feuerlöscher			
		Sitzeinsteller			
8	958 521 545 00	Befestigungshalter		1	IL0L/3B9
		Kindersitz	15-		IL0R/3B9
		Sitzeinsteller			
9	N 907 371 05	Sechsrundschraube		1	
		Halter			
		Kindersitz			
		Sitzeinsteller			
10	95B 881 313	Verkleidung	/L	1	I3PE
		Sitzeinsteller	15-		I3L3/3PE/3PJ
		manuell			
	95B 881 313 82V	Titanschwarz			+VC,+VJ,+VF,
					+VI,+VU,+VK,
					+VO
	95B 881 313 OP1	Achatgrau			+VD,+VG,+VL
	95B 881 313 4H0	luxorbeige			+VE,+VH,+VM,
					+VP,+VX,+VZ
	95B 881 313 OM8	Sattelbraun			+VN
	95B 881 313 OV4	Kieselgrau			+VQ
	95B 881 313 7N0	espresso			+VR
		beachten			
		Technische Information			
		TI 7216 (98/15)			
(10)	95B 881 314	Verkleidung	/R	1	I3PB
		Sitzeinsteller			
		manuell			
	95B 881 314 82V	Titanschwarz			+VC,+VJ,+VF,
					+VI,+VU,+VK,
					+VO
	95B 881 314 OP1	Achatgrau			+VD,+VG,+VL
	95B 881 314 4H0	luxorbeige			+VE,+VH,+VM,
					+VP,+VX,+VZ

Modell: 95B **Laufzeit: 2014>>**

Pos	Teilenummer	Benennung	Bemerkung	St	Modellangabe
	95B 881 314 OM8	Sattelbraun			+VN
	95B 881 314 OV4	Kieselgrau			+VQ
	95B 881 314 7N0	espresso			+VR
		beachten			
		Technische Information			
		TI 7216 (98/15)			
(10)	7P5 881 313 B	Verkleidung	/L	1	IN0Q/N1A/N1B
					IN1M/N1P/N5U
					IN6D/3L3/3L4
					I3L6
		Sitzeinsteller			I3PB/3PH/3PN
		Schweller			
	7P5 881 313 B 82V	Titanschwarz			+VC,+VJ,+VF,
					+VI,+VU,+VK,
					+VO
	7P5 881 313 B OP1	Achatgrau			+VD,+VG,+VL
	7P5 881 313 B 4H0	luxorbeige			+VE,+VH,+VM
					+VP,+VX,+VZ
	7P5 881 313 B 7N0	espresso			+VR
	7P5 881 313 B OV4	Kieselgrau			+VQ
	7P5 881 313 B OM8	Sattelbraun			+VN
(10)	7P5 881 314 B	Verkleidung	/R	1	IN0Q/N1A/N1B
					IN1M/N1P/N5U
					IN6D/3L4/3L5
					I3L6
		Sitzeinsteller			I3PE/3PJ/3PN
		Schweller			
	7P5 881 314 B 82V	Titanschwarz			+VC,+VJ,+VF,
					+VI,+VU,+VK,
					+VO
	7P5 881 314 B OP1	Achatgrau			+VD,+VG,+VL
	7P5 881 314 B 4H0	luxorbeige			+VE,+VH,+VM,
					+VP,+VX,+VZ
	7P5 881 314 B 7N0	espresso			+VR
	7P5 881 314 B OV4	Kieselgrau			+VQ
	7P5 881 314 B OM8	Sattelbraun			+VN
11	N 038 501 3	Spreizniet		1	
		Verkleidung			
		Sitzeinsteller			
		manuell			
12	95B 882 251	Griff		1	I3PE
		Höhenverstellung			
		Sitzeinsteller			
		manuell			
	95B 882 251 82V	Titanschwarz			+VC,+VJ,+VF,
					+VI,+VU,+VK,
					+VO
	95B 882 251 OP1	Achatgrau			+VD,+VG,+VL
	95B 882 251 4H0	luxorbeige			+VE,+VH,+VM,
					+VP,+VX,+VZ
	95B 882 251 7N0	espresso			+VR
	95B 882 251 OV4	Kieselgrau			+VQ
	95B 882 251 OM8	Sattelbraun			+VN
14	1P0 881 253 A	Griff		1	I3PE
		Längs			
		Verstellhebel			
		Sitzeinsteller			
		manuell			
	1P0 881 253 A 1UQ	Negro			
15	958 521 091 00	Blende		1	
		Abdeckung			
		Sitzeinsteller			
		Lehne			

Modell: 95B **Laufzeit: 2014>>**

Pos	Teilenummer	Benennung	Bemerkung	St	Modellangabe
(16)	95B 881 457 B	Blende Abdeckung Sitzeinsteller		1	IL0L/QE0/6A0
	95B 881 457 B 82V	Titanschwarz			+VC,+VJ,+VF, +VI,+VU,+VK, +VO
	95B 881 457 B OP1	Achatgrau			+VD,+VG,+VL
	95B 881 457 B 4H0	luxorbeige			+VE,+VH,+VM, +VP,+VX,+VZ
	95B 881 457 B OM8	Sattelbraun			+VN
	95B 881 457 B OV4	Kieselgrau			+VQ
	95B 881 457 B 7N0	espresso			+VR
		beachten Technische Information TI 7216 (98/15)			
(16)	95B 881 458 B	Blende Abdeckung Sitzeinsteller		1	IL0R/QE0/6A0
	95B 881 458 B 82V	Titanschwarz			+VC,+VJ,+VF, +VI,+VU,+VK, +VO
	95B 881 458 B OP1	Achatgrau			+VD,+VG,+VL
	95B 881 458 B 4H0	luxorbeige			+VE,+VH,+VM, +VP,+VX,+VZ
	95B 881 458 B OM8	Sattelbraun			+VN
	95B 881 458 B OV4	Kieselgrau			+VQ
	95B 881 458 B 7N0	espresso			+VR
		beachten Technische Information TI 7216 (98/15)			
17	95B 881 507	Halter Blende Abdeckung Sitzeinsteller		1	IQE0/6A0
18	N 907 371 05	Sechsrundschraube Halter Blende Abdeckung Sitzeinsteller		1	
19	9A7 959 747 10	Schaltereinsatz Modul Sitzeinsteller	/L	1	IQ4P/3L5/3L6 I3PB
	9A7 959 747 10 DMN	Galvanosilber			
(19)	9A7 959 748 10	Schaltereinsatz Modul Sitzeinsteller	/R	1	IQ4P/3L5/3L6 I3PB
	9A7 959 748 10 DMN	Galvanosilber			
(19)	7PP 959 747 N	Schaltereinsatz Modul Vordersitz Sitzeinsteller	/L	1	IQ1G/3L4/3PH I3PN
	7PP 959 747 N DMN	Galvanosilber			
(19)	7PP 959 748 N	Schaltereinsatz Modul Vordersitz Sitzeinsteller	/R	1	IQ1G/3L6/3PJ I3PN
	7PP 959 748 N DMN	Galvanosilber			
(19)	7PP 959 747 Q	Schaltereinsatz Modul	/L	1	IQ1J/3PN

Modell: 95B **Laufzeit:** 2014>>

Pos	Teilenummer	Benennung	Bemerkung	St	Modellangabe
		Vordersitz			
		Sitzeinsteller			
	7PP 959 747 Q DMN	Galvanosilber			
(19)	7PP 959 748 Q	Schaltereinsatz	/R	1	IQ1J/3PN
		Modul			
		Vordersitz			
		Sitzeinsteller			
	7PP 959 748 Q DMN	Galvanosilber			
(19)	7PP 959 747 P	Schaltereinsatz	/L	1	IQ2J/3PN
		Modul			
		Vordersitz			
		Sitzeinsteller			
	7PP 959 747 P DMN	DMN			
(19)	7PP 959 748 P	Schaltereinsatz	/R	1	IQ2J/3PN
		Modul			
		Vordersitz			
		Sitzeinsteller			
	7PP 959 748 P DMN	Galvanosilber			
20	958 521 907 00	Reparatursatz		1	
		Sitzeinsteller			
		Vordersitz			

Bildtafel: 817-06

PORSCHE

Modell: 95B **Laufzeit:** 2014>>

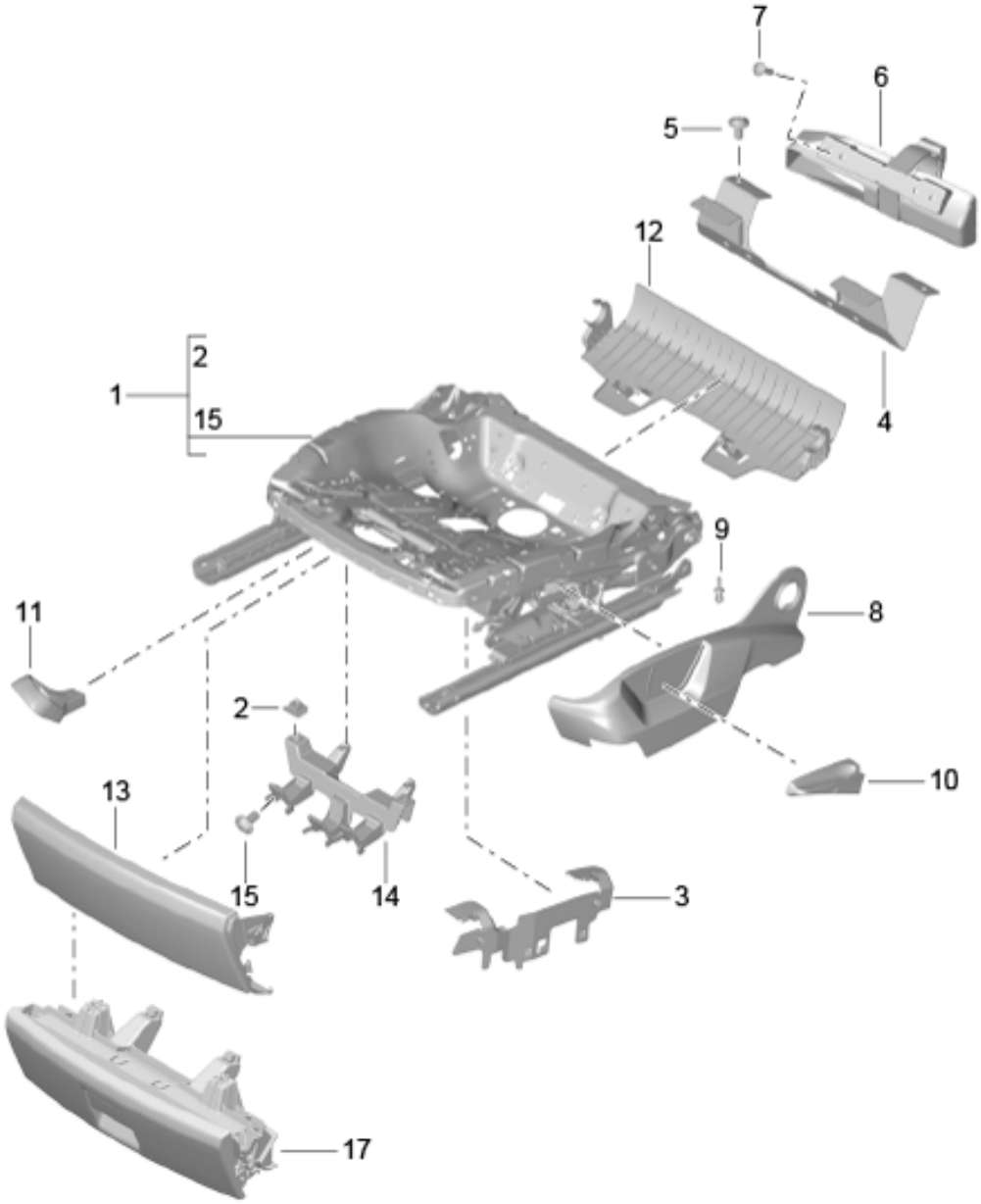

Modell: 95B **Laufzeit: 2014>>**

Pos	Teilenummer	Benennung	Bemerkung	St	Modellangabe
		Sitzeinsteller			
		Anbauteile			
		Blende			
1	8K0 881 105 T	Sitzeinsteller		1	I3L4/3L5/3L6
					I3PB/3PH/3PN
		elektrisch			
(1)	8K0 881 106 T	Sitzeinsteller		1	I3L4/3L5/3L6
					I3PE/3PJ/3PN
		elektrisch			
(1)	7P6 881 105 B	Sitzeinsteller		1	I3PE/3PJ
		mechanisch			
(1)	7P6 881 106 B	Sitzeinsteller		1	I3PB/3PH
		mechanisch			
2	N 900 880 03	Schnappmutter		1	
		Sitzeinsteller			
3	958 521 539 00	Verstärkungsblech		1	I3PB/3PN
		Verkleidung			
		Sitzeinsteller	15-		I3PB/3PH/3PN
4	958 521 285 00	Halter		1	IL0R/6A7
		Feuerlöscher			
		Sitzeinsteller			
5	N 907 371 01	Sechsrundschraube		1	
		Haltewinkel			
		Feuerlöscher			
		Sitzeinsteller			
6	7PP 882 607	Halter		1	IL0L/6A7
		Feuerlöscher	15-		IL0R/6A7
		Sitzeinsteller			
7	N 107 148 01	Sechsrundschraube		1	
		Halter			
		Feuerlöscher			
		Sitzeinsteller			
8	95B 881 313	Verkleidung	/L	1	I3PE
		Sitzeinsteller	15-		I3L3/3PE/3PJ
		manuell			
	95B 881 313 82V	Titanschwarz			+VC,+VJ,+VF,
					+VI,+VU,+VK,
					+VO
	95B 881 313 OP1	Achatgrau			+VD,+VG,+VL
	95B 881 313 4H0	luxorbeige			+VE,+VH,+VM
					+VP,+VX,+VZ
	95B 881 313 OM8	Sattelbraun			+VN
	95B 881 313 OV4	Kieselgrau			+VQ
	95B 881 313 7N0	espresso			+VR
		beachten			
		Technische Information			
		TI 7216 (98/15)			
(8)	95B 881 314	Verkleidung	/R	1	I3PB
		Sitzeinsteller			
		manuell			
	95B 881 314 82V	Titanschwarz			+VC,+VJ,+VF,
					+VI,+VU,+VK,
					+VO
	95B 881 314 OP1	Achatgrau			+VD,+VG,+VL
	95B 881 314 4H0	luxorbeige			+VE,+VH,+VM
					+VP,+VX,+VZ
	95B 881 314 OM8	Sattelbraun			+VN
	95B 881 314 OV4	Kieselgrau			+VQ
	95B 881 314 7N0	espresso			+VR
		beachten			
		Technische Information			
		TI 7216 (98/15)			
(8)	7P5 881 313 B	Verkleidung	/L	1	IN0Q/N1A/N1B

Modell: 95B **Laufzeit: 2014>>**

Pos	Teilenummer	Benennung	Bemerkung	St	Modellangabe
					IN1M/N1P/N5U
					IN6D/3L3/3L4
					I3L6
		Sitzeinsteller			I3PB/3PH/3PN
		Schweller			
	7P5 881 313 B 82V	Titanschwarz			+VC,+VJ,+VF,
					+VI,+VU,+VK,
					+VO
	7P5 881 313 B OP1	Achatgrau			+VD,+VG,+VL
	7P5 881 313 B 4H0	luxorbeige			+VE,+VH,+VM
					+VP,+VX,+VZ
	7P5 881 313 B 7N0	espresso			+VR
	7P5 881 313 B OV4	Kieselgrau			+VQ
	7P5 881 313 B OM8	Sattelbraun			+VN
(8)	7P5 881 314 B	Verkleidung	/R	1	IN0Q/N1A/N1B
					IN1M/N1P/N5U
					IN6D/3L4/3L5
					I3L6
		Sitzeinsteller			I3PE/3PJ/3PN
		Schweller			
	7P5 881 314 B 82V	Titanschwarz			+VC,+VJ,+VF,
					+VI,+VU,+VK,
					+VO
	7P5 881 314 B OP1	Achatgrau			+VD,+VG,+VL
	7P5 881 314 B 4H0	luxorbeige			+VE,+VH,+VM,
					+VP,+VX,+VZ
	7P5 881 314 B 7N0	espresso			+VR
	7P5 881 314 B OV4	Kieselgrau			+VQ
	7P5 881 314 B OM8	Sattelbraun			+VN
9	N 038 501 3	Spreizniet		1	
		Verkleidung			
		Sitzeinsteller			
		manuell			
10	95B 882 251	Griff		1	I3PE
		Höhenverstellung			
		Sitzeinsteller			
		manuell			
	95B 882 251 82V	Titanschwarz			+VC,+VJ,+VF,
					+VI,+VU,+VK,
					+VO
	95B 882 251 OP1	Achatgrau			+VD,+VG,+VL
	95B 882 251 4H0	luxorbeige			+VE,+VH,+VM,
					+VP,+VX,+VZ
	95B 882 251 7N0	espresso			+VR
	95B 882 251 OV4	Kieselgrau			+VQ
	95B 882 251 OM8	Sattelbraun			+VN
11	1P0 881 253 A	Griff		1	I3PE/3PJ
		Längs			
		Verstellhebel			
		Sitzeinsteller			
		manuell			
	1P0 881 253 A 1UQ	Negro			
(11)	1P0 881 254 A	Griff		1	I3PB/3PH
		Längs			
		Verstellhebel			
		Sitzeinsteller			
		manuell			
	1P0 881 254 A 1UQ	Negro			
12	958 521 091 00	Blende		1	
		Abdeckung			
		Sitzeinsteller			
		Lehne			
13	95B 881 457 B	Blende		1	IL0L/QE0/6A0

Modell: 95B **Laufzeit: 2014>>**

Pos	Teilenummer	Benennung	Bemerkung	St	Modellangabe
		Abdeckung			
		Sitzeinsteller			
	95B 881 457 B 82V	Titanschwarz			+VC,+VJ,+VF,
					+VI,+VU,+VK,
					+VO
	95B 881 457 B OP1	Achatgrau			+VD,+VG,+VL
	95B 881 457 B 4H0	luxorbeige			+VE,+VH,+VM,
					+VP,+VX,+VZ
	95B 881 457 B OM8	Sattelbraun			+VN
	95B 881 457 B OV4	Kieselgrau			+VQ
	95B 881 457 B 7N0	espresso			+VR
		beachten			
		Technische Information			
		TI 7216 (98/15)			
(13)	95B 881 458 B	Blende		1	IL0R/QE0/6A0
		Abdeckung			
		Sitzeinsteller			
	95B 881 458 B 82V	Titanschwarz			+VC,+VJ,+VF,
					+VI,+VU,+VK,
					+VO
	95B 881 458 B OP1	Achatgrau			+VD,+VG,+VL
	95B 881 458 B 4H0	luxorbeige			+VE,+VH,+VM,
					+VP,+VX,+VZ
	95B 881 458 B OM8	Sattelbraun			+VN
	95B 881 458 B OV4	Kieselgrau			+VQ
	95B 881 458 B 7N0	espresso			+VR
		beachten			
		Technische Information			
		TI 7216 (98/15)			
14	95B 881 507	Halter		1	IQE0/6A0
		Blende			
		Abdeckung			
		Sitzeinsteller			
15	N 907 371 05	Sechsrundschraube		1	
		Halter			
		Blende			
		Abdeckung			
		Sitzeinsteller			
16	7PP 959 747 N	Schaltereinsatz	/L	1	IQ1G/3L4/3PH
					I3PN
		Modul			
		Vordersitz			
		Sitzeinsteller			
	7PP 959 747 N DMN	Galvanosilber			
(16)	7PP 959 748 N	Schaltereinsatz	/R	1	IQ1G/3L6/3PJ
					I3PN
		Modul			
		Vordersitz			
		Sitzeinsteller			
	7PP 959 748 N DMN	Galvanosilber			
(16)	7PP 959 747 Q	Schaltereinsatz	/L	1	IQ1J/3PN
		Modul			
		Vordersitz			
		Sitzeinsteller			
	7PP 959 747 Q DMN	Galvanosilber			
(16)	7PP 959 748 Q	Schaltereinsatz	/R	1	IQ1J/3PN
		Modul			
		Vordersitz			
		Sitzeinsteller			
	7PP 959 748 Q DMN	Galvanosilber			
(16)	7PP 959 747 P	Schaltereinsatz	/L	1	IQ2J/3PN
		Modul			
		Vordersitz			

Modell: 95B **Laufzeit: 2014>>**

Pos	Teilenummer	Benennung	Bemerkung	St	Modellangabe
		Sitzeinsteller			
	7PP 959 747 P DMN	DMN			
(16)	7PP 959 748 P	Schaltereinsatz	/R	1	IQ2J/3PN
		Modul			
		Vordersitz			
		Sitzeinsteller			
	7PP 959 748 P DMN	Galvanosilber			
17	958 521 400 00	Blende		1	IL0L/QE1/6A0
		Abdeckung			
		Sitzeinsteller			
	958 521 400 00 82V	Titanschwarz			+VC,+VJ,+VF,
					+VI,+VU,+VK,
					+VO
	958 521 400 00 OP1	Achatgrau			+VD,+VG,+VL
	958 521 400 00 4H0	luxorbeige			+VE,+VH,+VM,
					+VP,+VX,+VZ
	958 521 400 00 OM8	Sattelbraun			+VN
	958 521 400 00 OV4	Kieselgrau			+VQ
	958 521 400 00 7N0	espresso			+VR
(17)	8K0 882 601 B	Schubfach		1	IL0R/QE1/6A0
		Klappenkasten			
	8K0 882 601 B 82V	Titanschwarz			+VC,+VJ,+VF,
					+VI,+VU,+VK,
					+VO
	8K0 882 601 B OP1	Achatgrau			+VD,+VG,+VL,
	8K0 882 601 B 4H0	luxorbeige			+VE,+VH,+VM,
					+VP,+VX,+VZ
	8K0 882 601 B OM8	Sattelbraun			+VN
	8K0 882 601 B OV4	Kieselgrau			+VQ
	8K0 882 601 B 7N0	espresso			+VR
(17)	9A7 882 602 B	Schubfach		1	IL0L/QE1/3PB
					I3PH/6A0
		Klappenkasten			
	9A7 882 602 B 82V	Schwarz			+VC,+VF,+VI
					+VU,+FA,+FL
					+FE,+FF,+FN
					+FK,+VK,+VO
	9A7 882 602 B OP1	Achatgrau			+VD,+VG,+FB
					+FM,+VL
	9A7 882 602 B 4H0	luxorbeige			+VE,+VX,+VH
					+VZ,+FC,+FH
					+VM,+VP
	9A7 882 602 B OM8	Sattelbraun			+FI,+VN
	9A7 882 602 B OV4	Kieselgrau			+VQ
	9A7 882 602 B 7N0	espresso			+VR

Bildtafel: 817-07

PORSCHE

Modell: 95B **Laufzeit:** 2014>>

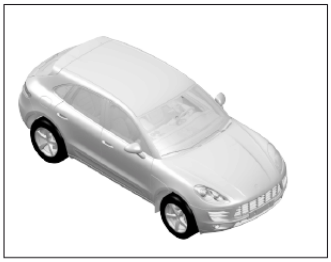

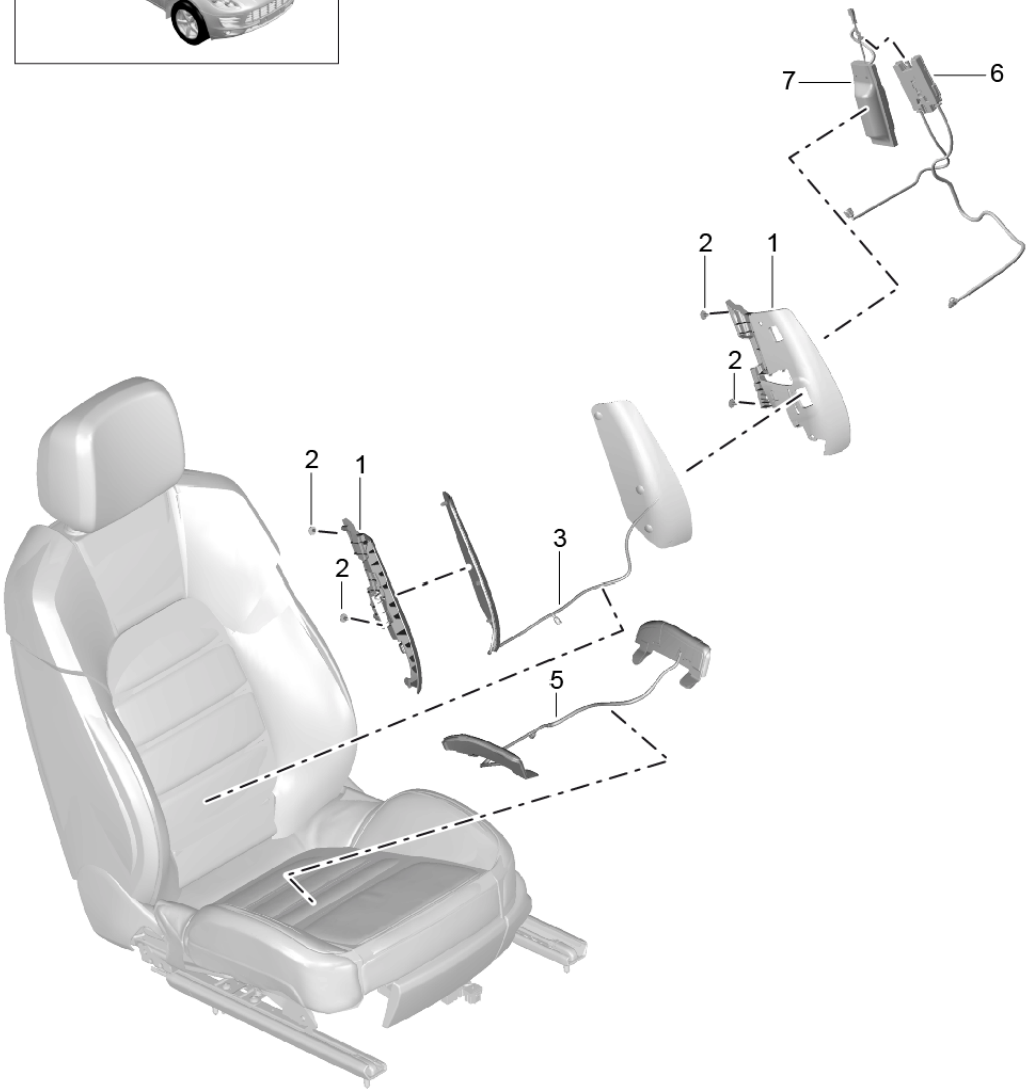

Modell: 95B **Laufzeit: 2014>>**

Pos	Teilenummer	Benennung	Bemerkung	St	Modellangabe
		Lordosenverstellung			
		Sitz- und Lehnenfläche			
		Anbauteile			
1	958 521 354 00	Lehnenwange	/R	1	IQ1J
		Stützblech			
		Lordosenstütze			
		Lehne			
(1)	958 521 353 00	Lehnenwange	/L	1	IQ1J
		Stützblech			
		Lordosenstütze			
		Lehne			
2	N 103 545 03	Sechsrundschraube		1	
		Stützblech			
		Lordosenstütze			
		Lehne			
3	958 521 351 00	Luftsack		1	IQ1J
		Lordosenstütze			
		Lehne			
5	958 521 357 00	Einlage		1	IQ1J
		Luftsack			
		Lordosenstütze			
		Sitzfläche			
6	958 521 356 01	Ventilblock		1	IQ1J
		Lordosenstütze			
7	958 521 355 02	Pumpe		1	IQ1J
		Lordosenstütze			
8	9A7 898 173	Reparatursatz		1	
		Lordose			

Bildtafel: 817-10

PORSCHE

Modell: 95B **Laufzeit:** 2014>>

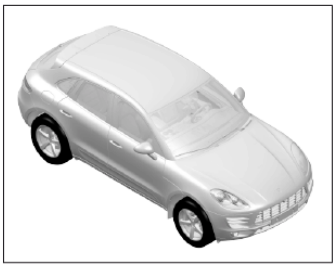

Modell: 95B **Laufzeit: 2014>>**

Pos	Teilenummer	Benennung	Bemerkung	St	Modellangabe
		Bezug			
		Lehnenbezug			
		Sitzkissenbezug			
		Schaumteil			
1	95B 881 405 R	Sitzkissenbezug	/L	1	IN6D/Q1G/3PE
		Alcantara			
	95B 881 405 R YAI	Schwarz			+VC
	95B 881 405 R YBI	Achatgrau			+VD
	95B 881 405 R YCI	luxorbeige			+VE,+VX
1	95B 881 405 R	Sitzkissenbezug	/L	1	IN6D/Q1G/3PJ
		Alcantara			
	95B 881 405 R YAI	Schwarz			+VC
	95B 881 405 R YBI	Achatgrau			+VD
	95B 881 405 R YCI	luxorbeige			+VE,+VX
(1)	95B 881 406 R	Sitzkissenbezug	/R	1	IN6D/Q1G/3PB
		Alcantara			
	95B 881 406 R YAI	Schwarz			+VC
	95B 881 406 R YBI	Achatgrau			+VD
	95B 881 406 R YCI	luxorbeige			+VE,+VX
(1)	95B 881 406 R	Sitzkissenbezug	/R	1	IN6D/Q1G/3PH
		Alcantara			
	95B 881 406 R YAI	Schwarz			+VC
	95B 881 406 R YBI	Achatgrau			+VD
	95B 881 406 R YCI	luxorbeige			+VE,+VX
(1)	95B 881 405 S	Sitzkissenbezug	/L	1	IN4M/Q1G/3PE
	95B 881 405 S YDI	Schwarz			+VF
	95B 881 405 S YEI	Achatgrau			+VG
	95B 881 405 S YFI	luxorbeige			+VH,+VZ
	95B 881 405 S YHI	Schwarz/Carrerarot			+VI
	95B 881 405 S YGI	Schwarz/Sattelbraun			+VJ
(1)	95B 881 405 S	Sitzkissenbezug	/L	1	IN4M/Q1G/3PJ
	95B 881 405 S YDI	Schwarz			+VF
	95B 881 405 S YEI	Achatgrau			+VG
	95B 881 405 S YFI	luxorbeige			+VH,+VZ
	95B 881 405 S YHI	Schwarz/Carrerarot			+VI
	95B 881 405 S YGI	Schwarz/Sattelbraun			+VJ
(1)	95B 881 406 S	Sitzkissenbezug	/R	1	IN4M/Q1G/3PB
	95B 881 406 S YDI	Schwarz			+VF
	95B 881 406 S YEI	Achatgrau			+VG
	95B 881 406 S YFI	luxorbeige			+VH,+VZ
	95B 881 406 S YHI	Schwarz/Carrerarot			+VI
	95B 881 406 S YGI	Schwarz/Sattelbraun			+VJ
(1)	95B 881 406 S	Sitzkissenbezug	/R	1	IN4M/Q1G/3PH
	95B 881 406 S YDI	Schwarz			+VF
	95B 881 406 S YEI	Achatgrau			+VG
	95B 881 406 S YFI	luxorbeige			+VH,+VZ
	95B 881 406 S YHI	Schwarz/Carrerarot			+VI
	95B 881 406 S YGI	Schwarz/Sattelbraun			+VJ
(1)	95B 881 405 B	Sitzkissenbezug	/L	1	IN5U/Q1G/3PB
	95B 881 405 B D0D	Schwarz			+VK
	95B 881 405 B YKI	Achatgrau			+VL
	95B 881 405 B D0F	luxorbeige			+VM,+VP
	95B 881 405 B YMI	Sattelbraun			+VN
	95B 881 405 B YPI	Kieselgrau			+VQ
(1)	95B 881 405 B	Sitzkissenbezug	/L	1	IN5U/Q1G/3PH
	95B 881 405 B D0D	Schwarz			+VK
	95B 881 405 B YKI	Achatgrau			+VL
	95B 881 405 B D0F	luxorbeige			+VM,+VP
	95B 881 405 B YMI	Sattelbraun			+VN
	95B 881 405 B YPI	Kieselgrau			+VQ
(1)	95B 881 406 B	Sitzkissenbezug	/R	1	IN5U/Q1G/3PE
	95B 881 406 B D0D	Schwarz			+VK
	95B 881 406 B YKI	Achatgrau			+VL

Modell: 95B **Laufzeit: 2014>>**

Pos	Teilenummer	Benennung	Bemerkung	St	Modellangabe
	95B 881 406 B D0F	luxorbeige			+VM,+VP
	95B 881 406 B YMI	Sattelbraun			+VN
	95B 881 406 B YPI	Kieselgrau			+VQ
(1)	95B 881 406 B	Sitzkissenbezug	/R	1	IN5U/Q1G/3PJ
	95B 881 406 B D0D	Schwarz			+VK
	95B 881 406 B YKI	Achatgrau			+VL
	95B 881 406 B D0F	luxorbeige			+VM,+VP
	95B 881 406 B YMI	Sattelbraun			+VN
	95B 881 406 B YPI	Kieselgrau			+VQ
(1)	95B 881 405 C	Sitzkissenbezug	/L 15-	1	IN1P/Q1G/3PB
	95B 881 405 C D0L	espresso			+VR
(1)	95B 881 405 C	Sitzkissenbezug	/L 15-	1	IN1P/Q1G/3PH
	95B 881 405 C D0L	espresso			+VR
(1)	95B 881 406 C	Sitzkissenbezug	/R 15-	1	IN1P/Q1G/3PE
	95B 881 406 C D0L	espresso			+VR
(1)	95B 881 406 C	Sitzkissenbezug	/R 15-	1	IN1P/Q1G/3PJ
	95B 881 406 C D0L	espresso			+VR
(1)	95B 881 405 D	Sitzkissenbezug	/L	1	IN5U/Q2J/3PN
	95B 881 405 D D0D	Schwarz			+VC,+VE,+VF,
					+VK
	95B 881 405 D YKI	Achatgrau			+VD,+VG,+VL
	95B 881 405 D D0F	luxorbeige			+VH,+VM,+VP,
					+VX,+VZ
	95B 881 405 D YMI	Sattelbraun			+VJ,+VN
	95B 881 405 D YPI	Kieselgrau			+VQ
(1)	95B 881 406 D	Sitzkissenbezug	/R	1	IN5U/Q2J/3PN
	95B 881 406 D D0D	Schwarz			+VC,+VE,+VF,
					+VK
	95B 881 406 D YKI	Achatgrau			+VD,+VG,+VL
	95B 881 406 D D0F	luxorbeige			+VH,+VM,+VP,
					+VX,+VZ
	95B 881 406 D YMI	Sattelbraun			+VJ,+VN
	95B 881 406 D YPI	Kieselgrau			+VQ
(1)	95B 881 405 E	Sitzkissenbezug	/L	1	IN0Q/Q2J/3PN
	95B 881 405 E D0D	Schwarz			+VC,+VE,+VF,
					+VK
	95B 881 405 E YKI	Achatgrau			+VD,+VG,+VL
	95B 881 405 E D0F	luxorbeige			+VH,+VM,+VP,
					+VX,+VZ
	95B 881 405 E YMI	Sattelbraun			+VJ,+VN
	95B 881 405 E YPI	Kieselgrau			+VQ
(1)	95B 881 406 E	Sitzkissenbezug	/R	1	IN0Q/Q2J/3PN
	95B 881 406 E D0D	Schwarz			+VC,+VE,+VF,
					+VK
	95B 881 406 E YKI	Achatgrau			+VD,+VG,+VL
	95B 881 406 E D0F	luxorbeige			+VH,+VM,+VP,
					+VX,+VZ
	95B 881 406 E YMI	Sattelbraun			+VJ,+VN
	95B 881 406 E YPI	Kieselgrau			+VQ
(1)	95B 881 406 AM	Sitzkissenbezug	/R 17-	1	IN2S/Q1J/9P3
					I9P6
		GTS			
	95B 881 406 AM IVA	Schwarz			+FA,+FL,+FF
	95B 881 406 AM DJM	Achatgrau			+FB,+FM
	95B 881 406 AM IVC	luxorbeige			+FC,+FH
	95B 881 406 AM IVE	Schwarz/Karminrot			+FL
	95B 881 406 AM DJP	schwarz/rhodiumsilber			+FE,+TS
	95B 881 406 AM DJN	Sattelbraun			+FI
	95B 881 406 AM HYO	Schwarz/Carrerarot			+TR
(1)	95B 881 405 F	Sitzkissenbezug	/L 15-	1	IN1P/Q2J/3PN
	95B 881 405 F D0L	espresso			+VR
(1)	95B 881 406 F	Sitzkissenbezug	/R 15-	1	IN1P/Q2J/3PN
	95B 881 406 F D0L	espresso			+VR

Modell: 95B **Laufzeit: 2014>>**

Pos	Teilenummer	Benennung	Bemerkung	St	Modellangabe
(1)	95B 881 405 G	Sitzkissenbezug	/L 15-	1	IN1A/Q2J/3PN
	95B 881 405 G D0L	espresso			+VR
(1)	95B 881 406 G	Sitzkissenbezug	/R 15-	1	IN1A/Q2J/3PN
	95B 881 406 G D0L	espresso			+VR
(1)	95B 881 405 H	Sitzkissenbezug	/L	1	IN5U/Q1J/3PN
	95B 881 405 H D0D	Schwarz			+VC,+VE,+VF,
					+VK
	95B 881 405 H YKI	Achatgrau			+VD,+VG,+VL
	95B 881 405 H D0F	luxorbeige			+VH,+VM,+VP,
					+VX,+VZ
	95B 881 405 H YMI	Sattelbraun			+VJ,+VN
	95B 881 405 H YPI	Kieselgrau			+VQ
(1)	95B 881 406 H	Sitzkissenbezug	/R	1	IN5U/Q1J/3PN
	95B 881 406 H D0D	Schwarz			+VC,+VE,+VF,
					+VK
	95B 881 406 H YKI	Achatgrau			+VD,+VG,+VL
	95B 881 406 H D0F	luxorbeige			+VH,+VM,+VP,
					+VX,+VZ
	95B 881 406 H YMI	Sattelbraun			+VJ,+VN
	95B 881 406 H YPI	Kieselgrau			+VQ
(1)	95B 881 405 J	Sitzkissenbezug	/L	1	IN0Q/Q1J/3PN
	95B 881 405 J D0D	Schwarz			+VC,+VE,+VF,
					+VK
	95B 881 405 J YKI	Achatgrau			+VD,+VG,+VL
	95B 881 405 J D0F	luxorbeige			+VH,+VM,+VP,
					+VX,+VZ
	95B 881 405 J YMI	Sattelbraun			+VJ,+VN
	95B 881 405 J YPI	Kieselgrau			+VQ
(1)	95B 881 406 J	Sitzkissenbezug	/R	1	IN0Q/Q1J/3PN
	95B 881 406 J D0D	Schwarz			+VC,+VJ,+VF,
					+VK
	95B 881 406 J YKI	Achatgrau			+VD,+VG,+VL
	95B 881 406 J D0F	luxorbeige			+VH,+VM,+VP,
					+VX,+VZ
	95B 881 406 J YMI	Sattelbraun			+VJ,+VN
	95B 881 406 J YPI	Kieselgrau			+VQ
(1)	95B 881 405 K	Sitzkissenbezug	/L 15-	1	IN1P/Q1J/3PN
	95B 881 405 K D0L	espresso			+VR
(1)	95B 881 406 K	Sitzkissenbezug	/R 15-	1	IN1P/Q1J/3PN
	95B 881 406 K D0L	espresso			+VR
(1)	95B 881 405 L	Sitzkissenbezug	/L 15-	1	IN1A/Q1J/3PN
	95B 881 405 L D0L	espresso			+VR
(1)	95B 881 406 L	Sitzkissenbezug	/R 15-	1	IN1A/Q1J/3PN
	95B 881 406 L D0L	espresso			+VR
(1)	95B 881 405 M	Sitzkissenbezug	/L	1	IN6D/Q1G/3L4
					I3L5/3L6/3PB
		Alcantara			
	95B 881 405 M YAI	Schwarz			+VC
	95B 881 405 M YBI	Achatgrau			+VD
	95B 881 405 M YCI	luxorbeige			+VE,+VX
		Information vorhanden			
(1)	95B 881 405 M	Sitzkissenbezug	/L	1	IN6D/Q1G/3PH
		Alcantara			
	95B 881 405 M YAI	Schwarz			+VC
	95B 881 405 M YBI	Achatgrau			+VD
	95B 881 405 M YCI	luxorbeige			+VE,+VX
		Information vorhanden			
(1)	95B 881 406 M	Sitzkissenbezug	/R	1	IN6D/Q1G/3L4
					I3L5/9P3/9P6
		Alcantara			
	95B 881 406 M YAI	Schwarz			+VC
	95B 881 406 M YBI	Achatgrau			+VD
	95B 881 406 M YCI	luxorbeige			+VE,+VX

Bildtafel: 817-10

Modell: 95B **Laufzeit: 2014>>**

Pos	Teilenummer	Benennung	Bemerkung	St	Modellangabe
(1)	95B 881 406 M	Sitzkissenbezug	/R	1	IN6D/Q1G/3L6
					I3PE/3PJ
		Alcantara			
	95B 881 406 M YAI	Schwarz			+VC
	95B 881 406 M YBI	Achatgrau			+VD
	95B 881 406 M YCI	luxorbeige			+VE,+VX
(1)	95B 881 406 M	Sitzkissenbezug	/R	1	IN6D/Q1G/3L4
					I3L5/9P7
		Alcantara			
	95B 881 406 M YAI	Schwarz			+VC
	95B 881 406 M YBI	Achatgrau			+VD
	95B 881 406 M YCI	luxorbeige			+VE,+VX
(1)	95B 881 405 N	Sitzkissenbezug	/L	1	IN4M/Q1G/3PB
	95B 881 405 N YDI	Schwarz			+VF
	95B 881 405 N YEI	Achatgrau			+VG
	95B 881 405 N YFI	luxorbeige			+VH,+VZ
	95B 881 405 N YHI	Schwarz/Carrerarot			+VI
	95B 881 405 N YGI	Schwarz/Sattelbraun			+VJ
(1)	95B 881 405 N	Sitzkissenbezug	/L	1	IN4M/Q1G/3PH
	95B 881 405 N YDI	Schwarz			+VF
	95B 881 405 N YEI	Achatgrau			+VG
	95B 881 405 N YFI	luxorbeige			+VH,+VZ
	95B 881 405 N YHI	Schwarz/Carrerarot			+VI
	95B 881 405 N YGI	Schwarz/Sattelbraun			+VJ
(1)	95B 881 406 N	Sitzkissenbezug	/R	1	IN4M/Q1G/3PE
	95B 881 406 N YDI	Schwarz			+VF
	95B 881 406 N YEI	Achatgrau			+VG
	95B 881 406 N YFI	Luxorbeige			+VH,+VZ
	95B 881 406 N YHI	Schwarz/Carrerarot			+VI
	95B 881 406 N YGI	Schwarz/Sattelbraun			+VJ
(1)	95B 881 406 N	Sitzkissenbezug	/R	1	IN4M/Q1G/3PJ
	95B 881 406 N YDI	Schwarz			+VF
	95B 881 406 N YEI	Achatgrau			+VG
	95B 881 406 N YFI	Luxorbeige			+VH,+VZ
	95B 881 406 N YHI	Schwarz/Carrerarot			+VI
	95B 881 406 N YGI	Schwarz/Sattelbraun			+VJ
(1)	95B 881 405 T	Sitzkissenbezug	/L	1	IN5U/Q1G/3PE
	95B 881 405 T D0D	Schwarz			+VK
	95B 881 405 T YKI	Achatgrau			+VL
	95B 881 405 T D0F	luxorbeige			+VM,+VP
	95B 881 405 T YMI	Sattelbraun			+VN
	95B 881 405 T YPI	Kieselgrau			+VQ
(1)	95B 881 405 T	Sitzkissenbezug	/L	1	IN5U/Q1G/3PJ
	95B 881 405 T D0D	Schwarz			+VK
	95B 881 405 T YKI	Achatgrau			+VL
	95B 881 405 T D0F	luxorbeige			+VM,+VP
	95B 881 405 T YMI	Sattelbraun			+VN
	95B 881 405 T YPI	Kieselgrau			+VQ
(1)	95B 881 406 T	Sitzkissenbezug	/R	1	IN5U/Q1G/3PB
	95B 881 406 T D0D	Schwarz			+VK
	95B 881 406 T YKI	Achatgrau			+VL
	95B 881 406 T D0F	luxorbeige			+VM,+VP
	95B 881 406 T YMI	Sattelbraun			+VN
	95B 881 406 T YPI	Kieselgrau			+VQ
(1)	95B 881 406 T	Sitzkissenbezug	/R	1	IN5U/Q1G/3PH
	95B 881 406 T D0D	Schwarz			+VK
	95B 881 406 T YKI	Achatgrau			+VL
	95B 881 406 T D0F	luxorbeige			+VM,+VP
	95B 881 406 T YMI	Sattelbraun			+VN
	95B 881 406 T YPI	Kieselgrau			+VQ
(1)	95B 881 405 AA	Sitzkissenbezug	/L 15-	1	IN1P/Q1G/3PE
	95B 881 405 AA D0L	espresso			+VR
(1)	95B 881 405 AA	Sitzkissenbezug	/L 15-	1	IN1P/Q1G/3PJ

Modell: 95B **Laufzeit: 2014>>**

Pos	Teilenummer	Benennung	Bemerkung	St	Modellangabe
	95B 881 405 AA D0L	espresso			+VR
(1)	95B 881 406 AA	Sitzkissenbezug	/R 15-	1	IN1P/Q1G/3PB
	95B 881 406 AA D0L	espresso			+VR
(1)	95B 881 406 AA	Sitzkissenbezug	/R 15-	1	IN1P/Q1G/3PH
	95B 881 406 AA D0L	espresso			+VR
(1)	95B 881 405 AC	Sitzkissenbezug	/L 15-	1	IN1M/Q2J/3PN
		Leder			
		bicolor			
	95B 881 405 AC AAB	Schwarz/Carrerarot			+VU,+VO
(1)	95B 881 406 AC	Sitzkissenbezug	/R 15-	1	IN1M/Q2J/3PN
		Leder			
		bicolor			
	95B 881 406 AC AAB	Schwarz/Carrerarot			+VU,+VO
(1)	95B 881 405 AD	Sitzkissenbezug	/L 15-	1	IN1B/Q2J/3PN
		Leder			
		bicolor			
	95B 881 405 AD AAB	Schwarz/Carrerarot			+VU,+VO
(1)	95B 881 406 AD	Sitzkissenbezug	/R 15-	1	IN1B/Q2J/3PN
		Leder			
		bicolor			
	95B 881 406 AD AAB	Schwarz/Carrerarot			+VU,+VO
(1)	95B 881 405 AE	Sitzkissenbezug	/L 15-	1	IN1M/Q1J/3PN
		Leder			
		bicolor			
	95B 881 405 AE AAB	Schwarz/Carrerarot			+VU,+VO
(1)	95B 881 406 AE	Sitzkissenbezug	/R 15-	1	IN1M/Q1J/3PN
		Leder			
		bicolor			
	95B 881 406 AE AAB	Schwarz/Carrerarot			+VU,+VO
(1)	95B 881 405 AF	Sitzkissenbezug	/L 15-	1	IN1B/Q1J/3PN
		Leder			
		bicolor			
	95B 881 405 AF AAB	Schwarz/Carrerarot			+VU,+VO
(1)	95B 881 406 AF	Sitzkissenbezug	/R 15-	1	IN1B/Q1J/3PN
		Leder			
		bicolor			
	95B 881 406 AF AAB	Schwarz/Carrerarot			+VU,+VO
(1)	95B 881 405 AG	Sitzkissenbezug	/L 15-	1	IN1M/Q1G/3PE
		Leder			
		bicolor			
	95B 881 405 AG AAB	Schwarz/Carrerarot			+VU,+VO
(1)	95B 881 405 AG	Sitzkissenbezug	/L 15-	1	IN1M/Q1G/3PJ
		Leder			
		bicolor			
	95B 881 405 AG AAB	Schwarz/Carrerarot			+VU,+VO
(1)	95B 881 406 AG	Sitzkissenbezug	/R 15-	1	IN1M/Q1G/3PB
		Leder			
		bicolor			
	95B 881 406 AG AAB	Schwarz/Carrerarot			+VU,+VO
(1)	95B 881 406 AG	Sitzkissenbezug	/R 15-	1	IN1M/Q1G/3PH
		Leder			
		bicolor			
	95B 881 406 AG AAB	Schwarz/Carrerarot			+VU,+VO
2	95B 881 805 F	Lehnenbezug	/L 15-	1	IN1A/Q1J
	95B 881 805 F D0L	espresso			+VR
(2)	95B 881 806 F	Lehnenbezug	/R 15-	1	IN1A/Q1J
	95B 881 806 F D0L	espresso			+VR
(2)	95B 881 805 B	Lehnenbezug	/L	1	IN5U/Q1G
	95B 881 805 B D0D	Schwarz			+VC,+VE,+VF,
					+VK
	95B 881 805 B YKI	Achatgrau			+VD,+VG,+VL
	95B 881 805 B D0F	luxorbeige			+VH,+VM,+VP,
					+VX,+VZ

Bildtafel: 817-10

Modell: 95B **Laufzeit:** 2014>>

Pos	Teilenummer	Benennung	Bemerkung	St	Modellangabe
	95B 881 805 B YMI	Sattelbraun			+VJ,+VN
	95B 881 805 B YPI	Kieselgrau			+VQ
(2)	95B 881 805 B	Lehnenbezug	/L	1	IN5U/Q2J
	95B 881 805 B D0D	Schwarz			+VC,+VE,+VF, +VK
	95B 881 805 B YKI	Achatgrau			+VD,+VG,+VL
	95B 881 805 B D0F	luxorbeige			+VH,+VM,+VP, +VX,+VZ
	95B 881 805 B YMI	Sattelbraun			+VJ,+VN
	95B 881 805 B YPI	Kieselgrau			+VQ
(2)	95B 881 806 B	Lehnenbezug	/R	1	IN5U/Q1G
	95B 881 806 B D0D	Schwarz			+VC,+VE,+VF, +VK
	95B 881 806 B YKI	Achatgrau			+VD,+VG,+VL
	95B 881 806 B D0F	luxorbeige			+VH,+VM,+VP, +VX,+VZ
	95B 881 806 B YMI	Sattelbraun			+VJ,+VN
	95B 881 806 B YPI	Kieselgrau			+VQ
(2)	95B 881 806 B	Lehnenbezug	/R	1	IN5U/Q2J
	95B 881 806 B D0D	Schwarz			+VC,+VE,+VF, +VK
	95B 881 806 B YKI	Achatgrau			+VD,+VG,+VL
	95B 881 806 B D0F	luxorbeige			+VH,+VM,+VP, +VX,+VZ
	95B 881 806 B YMI	Sattelbraun			+VJ,+VN
	95B 881 806 B YPI	Kieselgrau			+VQ
(2)	95B 881 805 B	Lehnenbezug	/L	1	IN5U/Q2J
	95B 881 805 B D0D	Schwarz			+VC,+VE,+VF, +VK
	95B 881 805 B YKI	Achatgrau			+VD,+VG,+VL
	95B 881 805 B D0F	luxorbeige			+VH,+VM,+VP, +VX,+VZ
	95B 881 805 B YMI	Sattelbraun			+VJ,+VN
	95B 881 805 B YPI	Kieselgrau			+VQ
(2)	95B 881 805 C	Lehnenbezug	/L	1	IN0Q/Q2J
	95B 881 805 C D0D	Schwarz			+VC,+VE,+VF, +VK
	95B 881 805 C YKI	Achatgrau			+VD,+VG,+VL
	95B 881 805 C D0F	luxorbeige			+VH,+VM,+VP, +VX,+VZ
	95B 881 805 C YMI	Sattelbraun			+VJ,+VN
	95B 881 805 C YPI	Kieselgrau			+VQ
(2)	95B 881 806 C	Lehnenbezug	/R	1	IN0Q/Q2J
	95B 881 806 C D0D	Schwarz			+VC,+VE,+VF, +VK
	95B 881 806 C YKI	Achatgrau			+VD,+VG,+VL
	95B 881 806 C D0F	luxorbeige			+VH,+VM,+VP, +VX,+VZ
	95B 881 806 C YMI	Sattelbraun			+VJ,+VN
	95B 881 806 C YPI	Kieselgrau			+VQ
(2)	95B 881 805 G	Lehnenbezug	/L 15-	1	IN1P/Q1G
	95B 881 805 G D0L	espresso			+VR
(2)	95B 881 805 G	Lehnenbezug	/L 15-	1	IN1P/Q2J
	95B 881 805 G D0L	espresso			+VR
(2)	95B 881 806 G	Lehnenbezug	/R 15-	1	IN1P/Q1G
	95B 881 806 G D0L	espresso			+VR
(2)	95B 881 806 G	Lehnenbezug	/R 15-	1	IN1P/Q2J
	95B 881 806 G D0L	espresso			+VR
(2)	95B 881 805 H	Lehnenbezug	/L 15-	1	IN1A/Q2J
	95B 881 805 H D0L	espresso			+VR
(2)	95B 881 806 H	Lehnenbezug	/R 15-	1	IN1A/Q2J
	95B 881 806 H D0L	espresso			+VR
(2)	95B 881 805 D	Lehnenbezug	/L	1	IN5U/Q1J

Bildtafel: 817-10

Modell: 95B **Laufzeit:** 2014>>

Pos	Teilenummer	Benennung	Bemerkung	St	Modellangabe
	95B 881 805 D D0D	Schwarz			+VC,+VE,+VF, +VK
	95B 881 805 D YKI	Achatgrau			+VD,+VG,+VL
	95B 881 805 D D0F	luxorbeige			+VH,+VM,+VP, +VX,+VZ
	95B 881 805 D YMI	Sattelbraun			+VJ,+VN
	95B 881 805 D YPI	Kieselgrau			+VQ
(2)	95B 881 806 D	Lehnenbezug	/R	1	IN5U/Q1J
	95B 881 806 D D0D	Schwarz			+VC,+VE,+VF, +VK
	95B 881 806 D YKI	Achatgrau			+VD,+VG,+VL
	95B 881 806 D D0F	luxorbeige			+VH,+VM,+VP, +VX,+VZ
	95B 881 806 D YMI	Sattelbraun			+VJ,+VN
	95B 881 806 D YPI	Kieselgrau			+VQ
(2)	95B 881 805 E	Lehnenbezug	/L	1	IN0Q/Q1J
	95B 881 805 E D0D	Schwarz			+VC,+VE,+VF, +VK
	95B 881 805 E YKI	Achatgrau			+VD,+VG,+VL
	95B 881 805 E D0F	luxorbeige			+VH,+VM,+VP, +VX,+VZ
	95B 881 805 E YMI	Sattelbraun			+VJ,+VN
	95B 881 805 E YPI	Kieselgrau			+VQ
(2)	95B 881 806 E	Lehnenbezug	/R	1	IN0Q/Q1J
	95B 881 806 E D0D	Schwarz			+VC,+VE,+VF, +VK
	95B 881 806 E YKI	Achatgrau			+VD,+VG,+VL
	95B 881 806 E D0F	luxorbeige			+VH,+VM,+VP, +VX,+VZ
	95B 881 806 E YMI	Sattelbraun			+VJ,+VN
	95B 881 806 E YPI	Kieselgrau			+VQ
(2)	95B 881 805 J	Lehnenbezug	/L 15-	1	IN1P/Q1J
	95B 881 805 J D0L	espresso			+VR
(2)	95B 881 806 J	Lehnenbezug	/R 15-	1	IN1P/Q1J
	95B 881 806 J D0L	espresso			+VR
(2)	95B 881 805	Lehnenbezug Alcantara	/L	1	IN6D/Q1G
	95B 881 805 YAI	Schwarz			+VC
	95B 881 805 YBI	Achatgrau			+VD
	95B 881 805 YCI	luxorbeige			+VE,+VX
(2)	95B 881 806	Lehnenbezug Alcantara	/R	1	IN6D/Q1G
	95B 881 806 YAI	Schwarz			+VC
	95B 881 806 YBI	Achatgrau			+VD
	95B 881 806 YCI	luxorbeige			+VE,+VX
(2)	95B 881 805 A	Lehnenbezug	/L	1	IN4M/Q1G
	95B 881 805 A YDI	Schwarz			+VF
	95B 881 805 A YEI	Achatgrau			+VG
	95B 881 805 A YFI	luxorbeige			+VH,+VZ
	95B 881 805 A YHI	Schwarz/Carrerarot			+VI
	95B 881 805 A YGI	Schwarz/Sattelbraun			+VJ
(2)	95B 881 806 A	Lehnenbezug	/R	1	IN4M/Q1G
	95B 881 806 A YDI	Schwarz			+VF
	95B 881 806 A YEI	Achatgrau			+VG
	95B 881 806 A YFI	luxorbeige			+VH,+VZ
	95B 881 806 A YHI	Schwarz/Carrerarot			+VI
	95B 881 806 A YGI	Schwarz/Sattelbraun			+VJ
(2)	95B 881 805 K	Lehnenbezug	/L	1	IN1M/Q1G
	95B 881 805 K AAB	Schwarz/Carrerarot			+VU,+VO
(2)	95B 881 805 K	Lehnenbezug	/L	1	IN1M/Q2J
	95B 881 805 K AAB	Schwarz/Carrerarot			+VU,+VO
(2)	95B 881 806 K	Lehnenbezug	/R	1	IN1M/Q1G
	95B 881 806 K AAB	Schwarz/Carrerarot			+VU,+VO

Modell: 95B **Laufzeit: 2014>>**

Pos	Teilenummer	Benennung	Bemerkung	St	Modellangabe
(2)	95B 881 806 K	Lehnenbezug	/R	1	IN1M/Q2J
	95B 881 806 K AAB	Schwarz/Carrerarot			+VU,+VO
(2)	95B 881 805 L	Lehnenbezug	/L	1	IN1B/Q2J
	95B 881 805 L AAB	Schwarz/Carrerarot			+VU,+VO
(2)	95B 881 806 L	Lehnenbezug	/R	1	IN1B/Q2J
	95B 881 806 L AAB	Schwarz/Carrerarot			+VU,+VO
(2)	95B 881 805 M	Lehnenbezug	/L	1	IN1M/Q1J
	95B 881 805 M AAB	Schwarz/Carrerarot			+VU,+VO
(2)	95B 881 806 M	Lehnenbezug	/R	1	IN1M/Q1J
	95B 881 806 M AAB	Schwarz/Carrerarot			+VU,+VO
(2)	95B 881 805 N	Lehnenbezug	/L	1	IN1B/Q1J
	95B 881 805 N AAB	Schwarz/Carrerarot			+VU,+VO
(2)	95B 881 806 N	Lehnenbezug	/R	1	IN1B/Q1J
	95B 881 806 N AAB	Schwarz/Carrerarot			+VU,+VO
3	958 521 771 00	Schaumteil	/L	1	IN1P/Q1G/4A0
		Lehne			
(3)		Schaumteil	/L	1	IN4M/Q1G/4A0
		Lehne			
(3)		Schaumteil	/L	1	IN5U/Q1G/4A0
		Lehne			
(3)		Schaumteil	/L	1	IN6D/Q1G/4A0
		Lehne			
(3)		Schaumteil	/L	1	IN1P/Q2J/4A0
		Lehne			
(3)		Schaumteil	/L	1	IN4M/Q2J/4A0
		Lehne			
(3)		Schaumteil	/L	1	IN5U/Q2J/4A0
		Lehne			
(3)		Schaumteil	/L	1	IN6D/Q2J/4A0
		Lehne			
(3)		Schaumteil	/L	1	IN1M/Q2J/4A0
		Lehne			
(3)	958 521 772 00	Schaumteil	/R	1	IN1P/Q1G/4A0
		Lehne			
(3)		Schaumteil	/R	1	IN4M/Q1G/4A0
		Lehne			
(3)		Schaumteil	/R	1	IN5U/Q1G/4A0
		Lehne			
(3)		Schaumteil	/R	1	IN6D/Q1G/4A0
		Lehne			
(3)		Schaumteil	/R	1	IN1P/Q2J/4A0
		Lehne			
(3)		Schaumteil	/R	1	IN4M/Q2J/4A0
		Lehne			
(3)		Schaumteil	/R	1	IN5U/Q2J/4A0
		Lehne			
(3)		Schaumteil	/R	1	IN6D/Q2J/4A0
		Lehne			
(3)		Schaumteil	/R	1	IN1M/Q2J/4A0
		Lehne			
(3)	958 521 779 00	Schaumteil	/L	1	IN1P/Q1G/4A3
					I4A4
		Lehne			
(3)		Schaumteil	/L	1	IN4M/Q1G/4A3
					I4A4
		Lehne			
(3)		Schaumteil	/L	1	IN5U/Q1G/4A3
					I4A4
		Lehne			
(3)		Schaumteil	/L	1	IN6D/Q1G/4A3
					I4A4
		Lehne			
(3)		Schaumteil	/L	1	IN1P/Q2J/4A3

Modell: 95B **Laufzeit: 2014>>**

Pos	Teilenummer	Benennung	Bemerkung	St	Modellangabe
					I4A4
(3)		Lehne Schaumteil	/L	1	IN4M/Q2J/4A3 I4A4
(3)		Lehne Schaumteil	/L	1	IN5U/Q2J/4A3 I4A4
(3)		Lehne Schaumteil	/L	1	IN6D/Q2J/4A3 I4A4
(3)		Lehne Schaumteil	/L	1	IN1M/Q2J/4A3 I4A4
(3)	958 521 780 00	Lehne Schaumteil	/R	1	IN1P/Q1G/4A3 I4A4
(3)		Lehne Schaumteil	/R	1	IN4M/Q1G/4A3 I4A4
(3)		Lehne Schaumteil	/R	1	IN5U/Q1G/4A3 I4A4
(3)		Lehne Schaumteil	/R	1	IN6D/Q1G/4A3 I4A4
(3)		Lehne Schaumteil	/R	1	IN1P/Q2J/4A3 I4A4
(3)		Lehne Schaumteil	/R	1	IN4M/Q2J/4A3 I4A4
(3)		Lehne Schaumteil	/R	1	IN5U/Q2J/4A3 I4A4
(3)		Lehne Schaumteil	/R	1	IN6D/Q2J/4A3 I4A4
(3)		Lehne Schaumteil	/R	1	IN1M/Q2J/4A3 I4A4
(3)	958 521 789 00	Lehne Schaumteil	/L	1	IN0Q/Q2J/4A3 I4A4
(3)		Lehne Schaumteil	/L	1	IN1A/Q2J/4A3 I4A4
(3)		Lehne Schaumteil	/L	1	IN1B/Q2J/4A3 I4A4
(3)	958 521 790 00	Lehne Schaumteil	/R	1	IN0Q/Q2J/4A3 I4A4
(3)		Lehne Schaumteil	/R	1	IN1A/Q2J/4A3 I4A4
(3)		Lehne Schaumteil	/R	1	IN1B/Q2J/4A3 I4A4
(3)	958 521 787 00	Lehne Schaumteil	/L	1	IN1M/Q1J/4A0
(3)		Lehne Schaumteil	/L	1	IN1P/Q1J/4A0
		Lehne			

Modell: 95B **Laufzeit: 2014>>**

Pos	Teilenummer	Benennung	Bemerkung	St	Modellangabe
(3)		Schaumteil Lehne	/L	1	IN5U/Q1J/4A0
(3)	958 521 788 00	Schaumteil Lehne	/R	1	IN1M/Q1J/4A0
(3)		Schaumteil Lehne	/R	1	IN1P/Q1J/4A0
(3)		Schaumteil Lehne	/R	1	IN5U/Q1J/4A0
(3)	958 521 787 10	Schaumteil Lehne	/L	1	IN1M/Q1J/4A3 I4A4
(3)		Schaumteil Lehne	/L	1	IN1P/Q1J/4A3 I4A4
(3)		Schaumteil Lehne	/L	1	IN5U/Q1J/4A3 I4A4
(3)	958 521 788 10	Schaumteil Lehne	/R	1	IN1M/Q1J/4A3 I4A4
(3)		Schaumteil Lehne	/R	1	IN1P/Q1J/4A3 I4A4
(3)		Schaumteil Lehne	/R	1	IN5U/Q1J/4A3 I4A4
(3)	958 521 791 00	Schaumteil Lehne	/L	1	IN0Q/Q1J/4A3 I4A4
(3)		Schaumteil Lehne	/L	1	IN1A/Q1J/4A3 I4A4
(3)		Schaumteil Lehne	/L -14	1	IN1B/Q1J/4A3 I4A4
(3)	958 521 792 00	Schaumteil Lehne	/R	1	IN0Q/Q1J/4A3 I4A4
(3)		Schaumteil Lehne	/R	1	IN1A/Q1J/4A3 I4A4
(3)		Schaumteil Lehne	/R	1	IN1B/Q1J/4A3 I4A4
4	95B 881 375 D	Schaumteil Sitzkissen	/L	1	IL0L/N1P/Q1G I4A0
(4)		Schaumteil Sitzkissen	/L	1	IL0L/N4M/Q1G I4A0
(4)		Schaumteil Sitzkissen	/L	1	IL0L/N5U/Q1G I4A0
(4)		Schaumteil Sitzkissen	/L	1	IL0L/N6D/Q1G I4A0
(4)	95B 881 376 F	Schaumteil Sitzkissen	/R	1	IL0L/N1P/Q1G I4A0/9P3/9P6
(4)		Schaumteil Sitzkissen	/R	1	IL0L/N4M/Q1G I4A0/9P3/9P6
(4)		Schaumteil	/R	1	IL0L/N5U/Q1G

Modell: 95B **Laufzeit: 2014>>**

Pos	Teilenummer	Benennung	Bemerkung	St	Modellangabe
					I4A0/9P3/9P6
(4)		Sitzkissen Schaumteil	/R	1	IL0L/N6D/Q1G I4A0/9P3/9P6
(4)	95B 881 375 E	Sitzkissen Schaumteil	/L	1	IL0R/N1P/Q1G I4A0
(4)		Sitzkissen Schaumteil	/L	1	IL0R/N4M/Q1G I4A0
(4)		Sitzkissen Schaumteil	/L	1	IL0R/N5U/Q1G I4A0
(4)		Sitzkissen Schaumteil	/L	1	IL0R/N6D/Q1G I4A0
(4)	95B 881 376 D	Sitzkissen Schaumteil	/R	1	IL0R/N1P/Q1G I4A0/9P3/9P6
(4)		Sitzkissen Schaumteil	/R	1	IL0R/N4M/Q1G I4A0/9P3/9P6
(4)		Sitzkissen Schaumteil	/R	1	IL0R/N5U/Q1G I4A0/9P3/9P6
(4)		Sitzkissen Schaumteil	/R	1	IL0R/N6D/Q1G I4A0/9P3/9P6
(4)		Sitzkissen Schaumteil	/R	1	IN6D/Q1G/4A0 I9P7
(4)	95B 881 375 F	Sitzkissen Schaumteil	/L	1	IL0L/N1P/Q1G I4A3/4A4
(4)		Sitzkissen Schaumteil	/L	1	IL0L/N4M/Q1G I4A3/4A4
(4)		Sitzkissen Schaumteil	/L	1	IL0L/N5U/Q1G I4A3/4A4
(4)		Sitzkissen Schaumteil	/L	1	IL0L/N6D/Q1G I4A3/4A4
(4)	95B 881 376 G	Sitzkissen Schaumteil	/R	1	IL0L/N1P/Q1G I4A3/4A4/9P3 I9P6
(4)		Sitzkissen Schaumteil	/R	1	IL0L/N4M/Q1G I4A3/4A4/9P3 I9P6
(4)		Sitzkissen Schaumteil	/R	1	IL0L/N5U/Q1G I4A3/4A4/9P3 I9P6
(4)		Sitzkissen Schaumteil	/R	1	IL0L/N6D/Q1G I4A3/4A4/9P3 I9P6
(4)	95B 881 375 G	Sitzkissen Schaumteil	/L	1	IL0R/N1P/Q1G I4A3/4A4
		Sitzkissen			

Modell: 95B **Laufzeit: 2014>>**

Pos	Teilenummer	Benennung	Bemerkung	St	Modellangabe
(4)		Schaumteil Sitzkissen	/L	1	IL0R/N4M/Q1G I4A3/4A4
(4)		Schaumteil Sitzkissen	/L	1	IL0R/N5U/Q1G I4A3/4A4
(4)		Schaumteil Sitzkissen	/L	1	IL0R/N6D/Q1G I4A3/4A4
(4)	95B 881 376 E	Schaumteil Sitzkissen	/R	1	IL0R/N1P/Q1G I4A3/4A4/9P3 I9P6
(4)		Schaumteil Sitzkissen	/R	1	IL0R/N4M/Q1G I4A3/4A4/9P3 I9P6
(4)		Schaumteil Sitzkissen	/R	1	IL0R/N5U/Q1G I4A3/4A4/9P3 I9P6
(4)		Schaumteil Sitzkissen	/R	1	IL0R/N6D/Q1G I4A3/4A4/9P3 I9P6
(4)		Schaumteil Sitzkissen	/R	1	IN1M/Q1G/4A3 I4A4/9P7
(4)		Schaumteil Sitzkissen	/R	1	IN1P/Q1G/4A3 I4A4/9P7
(4)		Schaumteil Sitzkissen	/R	1	IN4M/Q1G/4A3 I4A4/9P7
(4)		Schaumteil Sitzkissen	/R	1	IN5U/Q1G/4A3 I4A4/9P7
(4)		Schaumteil Sitzkissen	/R	1	IN6D/Q1G/4A3 I4A4/9P7
(4)	958 521 387 00	Schaumteil Sitzkissen	/L	1	IL0L/N1M/Q1J I4A0
(4)		Schaumteil Sitzkissen	/L	1	IL0L/N1P/Q1J I4A0
(4)		Schaumteil Sitzkissen	/L	1	IL0L/N5U/Q1J I4A0
(4)	958 521 487 00	Schaumteil Sitzkissen	/R	1	IL0L/N1M/Q1J I4A0/9P3/9P6
(4)		Schaumteil Sitzkissen	/R	1	IL0L/N1P/Q1J I4A0/9P3/9P6
(4)		Schaumteil Sitzkissen	/R	1	IL0L/N5U/Q1J I4A0/9P3/9P6
(4)	958 521 389 01	Schaumteil Sitzkissen	/L	1	IL0L/N1M/Q1J I4A3/4A4
(4)		Schaumteil Sitzkissen	/L	1	IL0L/N1P/Q1J I4A3/4A4

Modell: 95B **Laufzeit: 2014>>**

Pos	Teilenummer	Benennung	Bemerkung	St	Modellangabe
(4)		Sitzkissen Schaumteil	/L	1	IL0L/N5U/Q1J I4A3/4A4
(4)	958 521 489 01	Sitzkissen Schaumteil	/R	1	IL0L/N1M/Q1J I4A3/4A4/9P3 I9P6
(4)		Sitzkissen Schaumteil	/R	1	IL0L/N1P/Q1J I4A3/4A4/9P3 I9P6
(4)		Sitzkissen Schaumteil	/R	1	IL0L/N5U/Q1J I4A3/4A4/9P3 I9P6
(4)	958 521 388 00	Sitzkissen Schaumteil	/L	1	IL0R/N1M/Q1J I4A0
(4)		Sitzkissen Schaumteil	/L	1	IL0R/N1P/Q1J I4A0
(4)		Sitzkissen Schaumteil	/L	1	IL0R/N5U/Q1J I4A0
(4)	958 521 488 00	Sitzkissen Schaumteil	/R	1	IL0L/N1M/Q1J I4A0/9P7
(4)		Sitzkissen Schaumteil	/R	1	IL0L/N1P/Q1J I4A0/9P7
(4)		Sitzkissen Schaumteil	/R	1	IL0L/N5U/Q1J I4A0/9P7
(4)		Sitzkissen Schaumteil	/R	1	IL0R/N1M/Q1J I4A0/9P3/9P6
(4)		Sitzkissen Schaumteil	/R	1	IL0R/N1P/Q1J I4A0/9P3/9P6
(4)		Sitzkissen Schaumteil	/R	1	IL0R/N5U/Q1J I4A0/9P3/9P6
(4)	958 521 391 01	Sitzkissen Schaumteil	/L	1	IL0R/N1M/Q1J I4A3/4A4
(4)		Sitzkissen Schaumteil	/L	1	IL0R/N1P/Q1J I4A3/4A4
(4)		Sitzkissen Schaumteil	/L	1	IL0R/N5U/Q1J I4A3/4A4
(4)	958 521 491 01	Sitzkissen Schaumteil	/R	1	IN1M/Q1J/4A3 I4A4/9P7
(4)		Sitzkissen Schaumteil	/R	1	IN1P/Q1J/4A3 I4A4/9P7
(4)		Sitzkissen Schaumteil	/R	1	IN5U/Q1J/4A3 I4A4/9P7
(4)		Sitzkissen Schaumteil	/R	1	IL0R/N1M/Q1J I4A3/4A4/9P3

Modell: 95B **Laufzeit: 2014>>**

Pos	Teilenummer	Benennung	Bemerkung	St	Modellangabe
					I9P6
(4)		Sitzkissen Schaumteil	/R	1	IL0R/N1P/Q1J I4A3/4A4/9P3 I9P6
(4)		Sitzkissen Schaumteil	/R	1	IL0R/N5U/Q1J I4A3/4A4/9P3 I9P6
(4)	958 521 395 01	Sitzkissen Schaumteil	/L	1	IL0L/N0Q/Q1J I4A3/4A4
(4)		Sitzkissen Schaumteil	/L	1	IL0L/N1A/Q1J I4A3/4A4
(4)		Sitzkissen Schaumteil	/L	1	IL0L/N1B/Q1J I4A3/4A4
(4)	958 521 495 01	Sitzkissen Schaumteil	/R	1	IL0L/N0Q/Q1J I4A3/4A4/9P3 I9P6
(4)		Sitzkissen Schaumteil	/R	1	IL0L/N1A/Q1J I4A3/4A4/9P3 I9P6
(4)		Sitzkissen Schaumteil	/R	1	IL0L/N1B/Q1J I4A3/4A4/9P3 I9P6
(4)	958 521 379 00	Sitzkissen Schaumteil	/L	1	IL0L/N1M/Q2J I4A0
(4)		Sitzkissen Schaumteil	/L	1	IL0L/N1P/Q2J I4A0
(4)		Sitzkissen Schaumteil	/L	1	IL0L/N5U/Q2J I4A0
(4)	958 521 480 00	Sitzkissen Schaumteil	/R	1	IL0L/N1M/Q2J I4A0/9P7
(4)		Sitzkissen Schaumteil	/R	1	IL0L/N1P/Q2J I4A0/9P7
(4)		Sitzkissen Schaumteil	/R	1	IL0L/N5U/Q2J I4A0/9P7
(4)		Sitzkissen Schaumteil	/R	1	IL0R/N1M/Q2J I4A0/9P3/9P6
(4)		Sitzkissen Schaumteil	/R	1	IL0R/N1P/Q2J I4A0/9P3/9P6
(4)		Sitzkissen Schaumteil	/R	1	IL0R/N5U/Q2J I4A0/9P3/9P6
(4)	958 521 380 00	Sitzkissen Schaumteil	/L	1	IL0R/N1M/Q2J I4A0
(4)		Sitzkissen Schaumteil	/L	1	IL0R/N1P/Q2J I4A0

Modell: 95B **Laufzeit: 2014>>**

Pos	Teilenummer	Benennung	Bemerkung	St	Modellangabe
(4)		Sitzkissen Schaumteil	/L	1	IL0R/N5U/Q2J I4A0
(4)	958 521 479 00	Sitzkissen Schaumteil	/R	1	IL0L/N1M/Q2J I4A0/9P3/9P6
(4)		Sitzkissen Schaumteil	/R	1	IL0L/N1P/Q2J I4A0/9P3/9P6
(4)		Sitzkissen Schaumteil	/R	1	IL0L/N5U/Q2J I4A0/9P3/9P6
(4)	958 521 381 01	Sitzkissen Schaumteil	/L	1	IL0L/N1M/Q2J I4A3/4A4
(4)		Sitzkissen Schaumteil	/L	1	IL0L/N1P/Q2J I4A3/4A4
(4)		Sitzkissen Schaumteil	/L	1	IL0L/N5U/Q2J I4A3/4A4
(4)	958 521 482 01	Sitzkissen Schaumteil	/R	1	IL0R/N1M/Q2J I4A3/4A4/9P3 I9P6
(4)		Sitzkissen Schaumteil	/R	1	IL0R/N1P/Q2J I4A3/4A4/9P3 I9P6
(4)		Sitzkissen Schaumteil	/R	1	IL0R/N5U/Q2J I4A3/4A4/9P3 I9P6
(4)		Sitzkissen Schaumteil	/R	1	IN1M/Q2J/4A3 I4A4/9P7
(4)		Sitzkissen Schaumteil	/R	1	IN1P/Q2J/4A3 I4A4/9P7
(4)		Sitzkissen Schaumteil	/R	1	IN5U/Q2J/4A3 I4A4/9P7
(4)	958 521 382 01	Sitzkissen Schaumteil	/L	1	IL0R/N1M/Q2J I4A3/4A4
(4)		Sitzkissen Schaumteil	/L	1	IL0R/N1P/Q2J I4A3/4A4
(4)		Sitzkissen Schaumteil	/L	1	IL0R/N5U/Q2J I4A3/4A4
(4)	958 521 481 01	Sitzkissen Schaumteil	/R	1	IL0L/N1M/Q2J I4A3/4A4/9P3 I9P6
(4)		Sitzkissen Schaumteil	/R	1	IL0L/N1P/Q2J I4A3/4A4/9P3 I9P6
(4)		Sitzkissen Schaumteil	/R	1	IL0L/N5U/Q2J I4A3/4A4/9P3 I9P6

Modell: 95B **Laufzeit: 2014>>**

Pos	Teilenummer	Benennung	Bemerkung	St	Modellangabe
(4)	958 521 393 01	Sitzkissen Schaumteil	/L	1	IL0L/N0Q/N1A IN1B/Q2J/4A3 I4A4
(4)	958 521 497 00	Sitzkissen mit Heizung Schaumteil Sitzkissen mit Heizung	/R	1	IN0Q/N1A/N1B IQ2J/4A3/4A4

Bildtafel: 817-12

PORSCHE

Modell: 95B **Laufzeit:** 2014>>

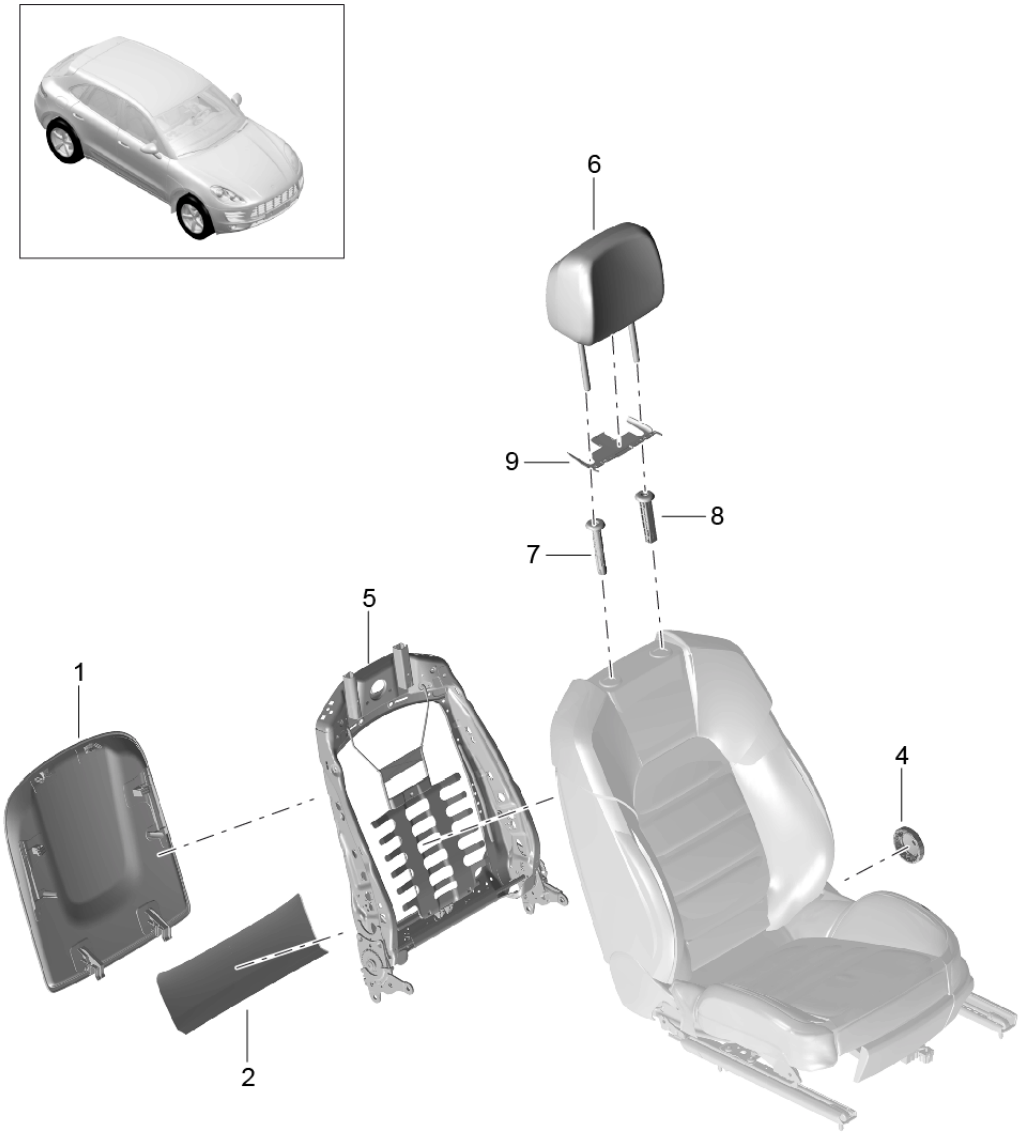

Bildtafel: 817-12

Modell: 95B **Laufzeit: 2014>>**

Pos	Teilenummer	Benennung	Bemerkung	St	Modellangabe
		Lehnenrahmen			
		Lehnenschale			
		Anbauteile			
1	958 521 989 00	Lehnenschale		1	IN0Q/N1A/N1B
					IN1M/N1P/N5U
					IN6D/QE1
	958 521 989 00 1D0	Schwarz			+VC,+VF,+VI,
					+VU,+VK,+VO
	958 521 989 00 OW7	Achatgrau			+VD,+VG,+VL
	958 521 989 00 2E0	luxorbeige			+VE,+VX,+VH,
					+VZ,+VM,+VP
	958 521 989 00 OE4	Sattelbraun			+VN
	958 521 989 00 OL1	Kieselgrau			+VQ
	958 521 989 00 5H0	espresso			+VR
(1)	7P5 881 989 J	Lehnenschale		1	IN0Q/N1A/N1B
					IN1M/N1P/N5U
					IN6D/QE0
	7P5 881 989 J 1D0	Schwarz			+VC,+VF,+VI,
					+VU,+VK,+VO
	7P5 881 989 J OW7	Achatgrau			+VD,+VG,+VL
	7P5 881 989 J 2E0	luxorbeige			+VE,+VX,+VH,
					+VZ,+VM,+VP
	7P5 881 989 J OE4	Sattelbraun			+VN
	7P5 881 989 J OL1	Kieselgrau			+VQ
	7P5 881 989 J 5H0	espresso			+VR
2	7P5 881 607	Blende		1	IQE1
		Lehnenschale			
	7P5 881 607 1D0	Schwarz			+VC,+VF,+VI,
					+VU,+VK,+VO
	7P5 881 607 OW7	Achatgrau			+VD,+VG,+VL
	7P5 881 607 2E0	luxorbeige			+VE,+VX,+VH,
					+VZ,+VM,+VP
	7P5 881 607 OE4	Sattelbraun			+VN
	7P5 881 607 OL1	Kieselgrau			+VQ
	7P5 881 607 5H0	espresso			+VR
(2)	7P5 881 607 B	Blende		1	IN0Q/N1A/N1B
					IN1M/N1P/N4M
					IN5U/N6D/QE0
		Lehnenschale			
	7P5 881 607 B 1D0	Schwarz			+VC,+VF,+VI,
					+VU,+VK,+VO
	7P5 881 607 B OW7	Achatgrau			+VD,+VG,+VL,
	7P5 881 607 B 2E0	luxorbeige			+VE,+VX,+VH,
					+VZ,+VM,+VP
	7P5 881 607 B OE4	Sattelbraun			+VN
	7P5 881 607 B OL1	Kieselgrau			+VQ
	7P5 881 607 B 5H0	espresso			+VR
4	8T0 881 671	Verstellrad		1	I3PE
		Lehnenrahmen			
	8T0 881 671 82V	Titanschwarz			+VC,+VJ,+VF,
					+VI,+VU,+VK,
					+VO
	8T0 881 671 OP1	Achatgrau			+VD,+VG,+VL
	8T0 881 671 4H0	Luxorbeige			+VE,+VH,+VM,
					+VP,+VX,+VZ
	8T0 881 671 OM8	Sattelbraun			+VN
	8T0 881 671 OV4	Kieselgrau			+VQ
	8T0 881 671 7N0	espresso			+VR
5	95B 881 045	Lehnenrahmen	/L	1	I3PE/3PJ
		links			
		mitverwenden:			
		958.881.879			
		9A7.898.173			

Modell: 95B **Laufzeit: 2014>>**

Pos	Teilenummer	Benennung	Bemerkung	St	Modellangabe
(5)	9A7 881 045 00	Lehnenrahmen Memory links mitverwenden: 958.881.879.A 9A7.898.173	/L	1	I3PN
5	95B 881 046	Lehnenrahmen rechts mitverwenden: 958.881.879 9A7.898.173	/R	1	I3PE/3PJ
(5)	9A7 881 046 00	Lehnenrahmen Memory rechts mitverwenden: 958.881.879.A 9A7.898.173	/R	1	I3PN
(6)	95B 881 901 A	Kopfstütze Leder		1	IN0Q/N1B/N1M IN5U/3J4
	95B 881 901 A D0D	Schwarz			+VC,+VF,+VK
	95B 881 901 A D0F	luxorbeige			+VE,+VH,+VM, +VP
	95B 881 901 A YKI	Achatgrau			+VD,+VG,+VL
	95B 881 901 A AAB	Schwarz/Carrerarot			+VI,+VU,+VO
	95B 881 901 A YMI	Sattelbraun			+VJ,+VN
	95B 881 901 A YPI	Kieselgrau			+VQ
(6)	95B 881 901 B	Kopfstütze mit Wappen		1	IN0Q/N1B/N1M IN5U/3J7/5ZF
	95B 881 901 B D0D	Schwarz			+VC,+VF,+VK
	95B 881 901 B D0F	luxorbeige			+VE,+VH,+VM, +VP
	95B 881 901 B YKI	Achatgrau			+VD,+VG,+VL
	95B 881 901 B AAB	Schwarz/Carrerarot			+VI,+VU,+VO
	95B 881 901 B YMI	Sattelbraun			+VJ,+VN
	95B 881 901 B YPI	Kieselgrau			+VQ
(6)	95B 881 901 C	Kopfstütze Naturleder		1	IN1A/N1P/3J4
	95B 881 901 C D0L	espresso			+VR
(6)	95B 881 901 D	Kopfstütze Naturleder mit Wappen		1	IN1A/N1P/3J7 I5ZF
	95B 881 901 D D0L	espresso			+VR
(6)	95B 881 901 E	Kopfstütze Kunstleder		1	IN4M/3J4
	95B 881 901 E YDI	Schwarz			+VF
	95B 881 901 E YEI	Achatgrau			+VG
	95B 881 901 E YFI	Luxorbeige			+VH
	95B 881 901 E YHI	Schwarz/Carrerarot			+VI
	95B 881 901 E YGI	Schwarz/Sattelbraun			+VJ
(6)	95B 881 901 F	Kopfstütze Glattleder mit Wappen		1	IN4M/3J7/5ZF
	95B 881 901 F YDI	Schwarz			+VF
	95B 881 901 F YEI	Achatgrau			+VG
	95B 881 901 F YFI	Luxorbeige			+VH
	95B 881 901 F YHI	Schwarz/Carrerarot			+VI
	95B 881 901 F YGI	Schwarz/Sattelbraun			+VJ

Modell: 95B **Laufzeit: 2014>>**

Pos	Teilenummer	Benennung	Bemerkung	St	Modellangabe
(6)	95B 881 901 AC	Kopfstütze	17-	1	IN0Q/N1B/N1M
					IN2S/N5U/5ZD
		Glattleder			
		Turbo			
		Schriftzug			
	95B 881 901 AC HHW	schwarz/rhodiumsilber			+TS
	95B 881 901 AC HAZ	Schwarz/Carrerarot			+TR
7	1K0 881 920 R	Führungshülse		1	IN0Q/N1A/N1B
					IN1M/N1P/N4M
					IN5U/N6D
		rechts			
	1K0 881 920 R 82V	Titanschwarz			+VC,+VJ,+VF,
					+VI,+VU,+VK,
					+VO
	1K0 881 920 R OP1	Achatgrau			+VD,+VG,+VL
	1K0 881 920 R 4H0	luxorbeige			+VE,+VH,+VM,
					+VP,+VX,+VZ
	1K0 881 920 R OM8	Sattelbraun			+VN
	1K0 881 920 R OV4	Kieselgrau			+VQ
	1K0 881 920 R 7N0	espresso			+VR
8	1K0 881 920 Q	Führungshülse		1	IN0Q/N1A/N1B
					IN1M/N1P/N4M
					IN5U/N6D
		rechts			
	1K0 881 920 Q 82V	Titanschwarz			+VC,+VJ,+VF,
					+VI,+VU,+VK,
					+VO
	1K0 881 920 Q OP1	Achatgrau			+VD,+VG,+VL
	1K0 881 920 Q 4H0	luxorbeige			+VE,+VH,+VM,
					+VP,+VX,+VZ
	1K0 881 920 Q OM8	Sattelbraun			+VN
	1K0 881 920 Q OV4	Kieselgrau			+VQ
	1K0 881 920 Q 7N0	espresso			+VR
9	1K0 882 519 A	Blende		1	IN0Q/N1A/N1B
					IN1M/N1P/N5U
					IN6D/3J4/3J7
					I5ZF
		Abdeckung			IN4M
		Kopfstütze			
	1K0 882 519 A 82V	Titanschwarz			+VC,+VJ,+VF,
					+VI,+VU,+VK,
					+VO
	1K0 882 519 A OP1	Achatgrau			+VD,+VG,+VL
	1K0 882 519 A 4H0	luxorbeige			+VE,+VH,+VM,
					+VP,+VX,+VZ
	1K0 882 519 A OM8	Sattelbraun			+VN
	1K0 882 519 A OV4	Kieselgrau			+VQ
	1K0 882 519 A 7N0	espresso			+VR

Bildtafel: 817-15

PORSCHE

Modell: 95B **Laufzeit:** 2014>>

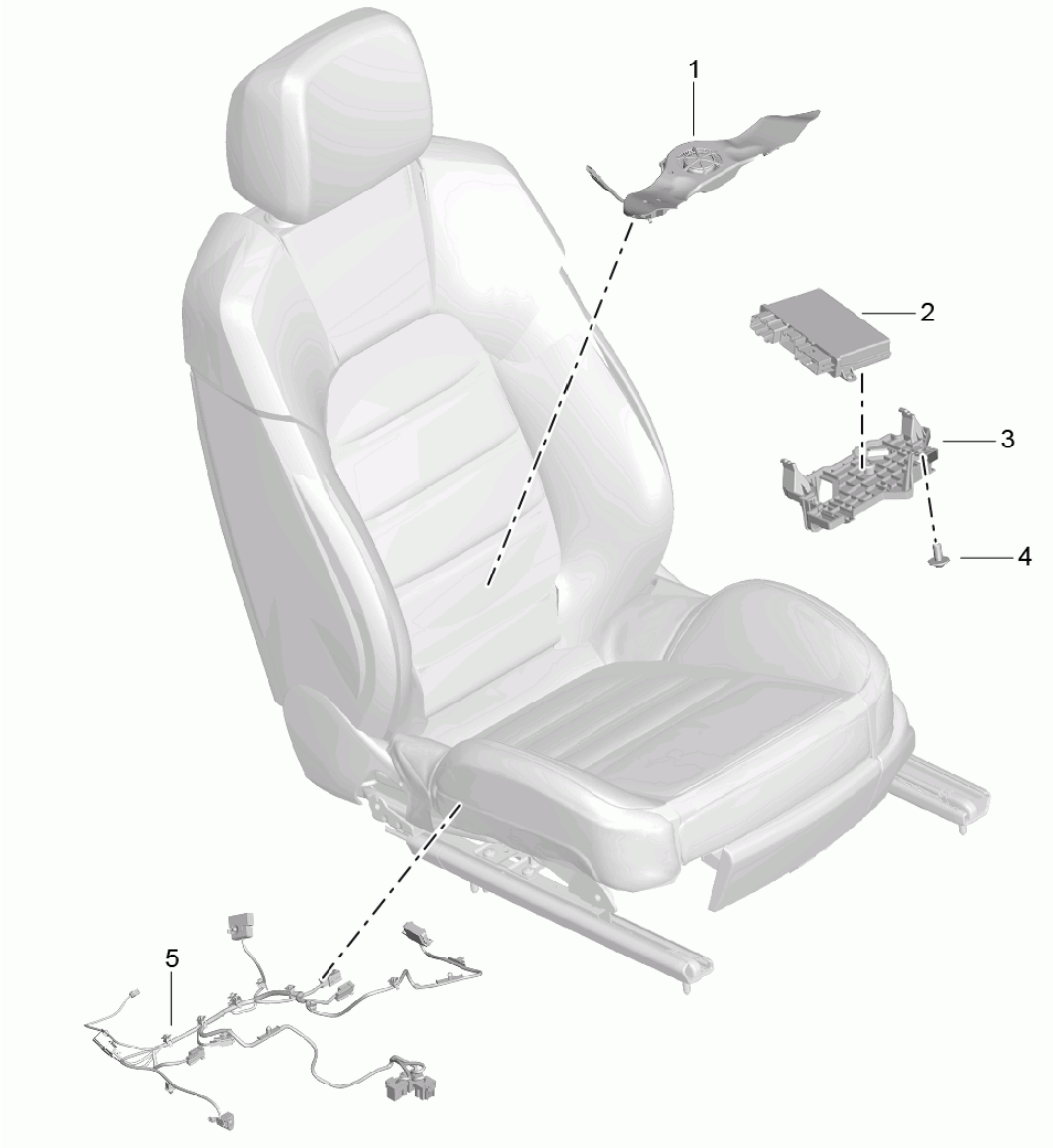

Modell: 95B **Laufzeit: 2014>>**

Pos	Teilenummer	Benennung	Bemerkung	St	Modellangabe
		Elektrikteile			
		Kabelstränge			
		Steuergeräte			
		Anbauteile			
1	958 624 345 00	Elektrolüfter		1	I4D3
		Sitzfläche			
		belüftet			
(1)	958 624 351 00	Elektrolüfter		1	I4D3
		Lehnenfläche			
		belüftet			
2	958 618 760 04	Steuergerät	15-	1	I3L4/3L6/3PH
					I3PJ/3PN
		Memory			
		Sitzpositionsteuerung			
3	958 521 729 00	Halter		1	I3PN
		Steuergerät			
		Memory	15-		I3PH/3PN
		Sitzpositionsteuerung			
4	N 907 371 01	Sechsrundschraube		1	
		Halter			
		Steuergerät			
		Memory			
		Sitzpositionsteuerung			
		Komfortsitz			
		Sportsitz			
5	95B 971 363 BA	Kabelstrang		1	IQ1G/3PB/4A0
					I4D0/4UE/9P3
		Sitzversteller			
(5)	95B 971 363 BB	Kabelstrang		1	IQ1G/3PB/4A3
					I4A4/4D0/4UE
					I9P3
		Sitzversteller			
(5)	95B 971 363 BC	Kabelstrang		1	IQ1G/3PB/4A0
					I4D0/4UQ/9P7
		Sitzversteller			
(5)	95B 971 363 BD	Kabelstrang		1	IQ1G/3PB/4A3
					I4A4/4D0/4UQ
					I9P7
		Sitzversteller			
(5)	95B 971 364 BA	Kabelstrang		1	IQ1G/3PE/4A0
					I4D0/4UE/9P3
		Sitzversteller			
(5)	95B 971 364 BB	Kabelstrang		1	IQ1G/3PE/4A3
					I4A4/4D0/4UE
					I9P3
		Sitzversteller			
(5)	95B 971 363 R	Kabelstrang	/L	1	IL0L/Q2J/3PN
					I4A3/4A4/4D3
					I4UE/9P3
		Sitzversteller			
(5)	95B 971 364 R	Kabelstrang	/R	1	IL0L/Q2J/3PN
					I4A3/4A4/4D3
					I4UQ/9P7
		Sitzversteller			
(5)	95B 971 363 CP	Kabelstrang	/L	1	IL0L/Q1J/3PN
					I4A3/4A4/4D3
					I4UD/4UE/9MA
					I9P3
		Sitzversteller			I9P6
(5)	95B 971 364 CP	Kabelstrang	/R	1	IL0L/Q2J/3PN
					I4A3/4A4/4D3
					I4UQ/9MA/9P7
		Sitzversteller			

Bildtafel: 817-18

PORSCHE

Modell: 95B **Laufzeit:** 2014>>

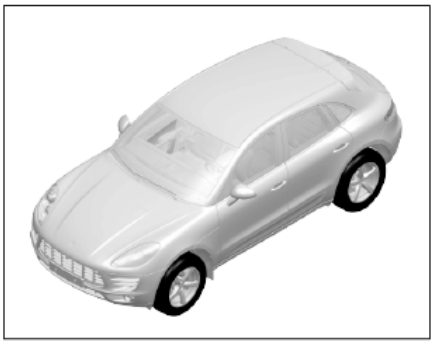

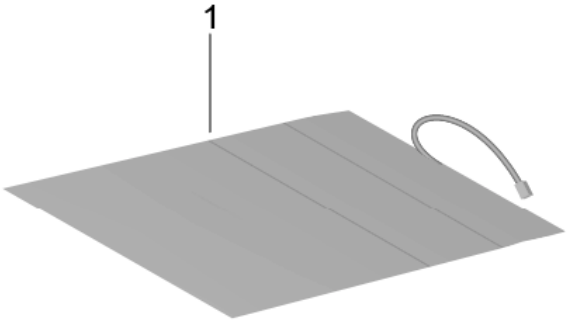

Bildtafel: 817-18

PORSCHE

Modell: 95B **Laufzeit:** 2014>>

Pos	Teilenummer	Benennung	Bemerkung	St	Modellangabe
1	958 618 553 10	Sitzbelegungserkennung Beifahrerseite und Fahrerseite Modul Sitzbelegungserkennung		1	

Bildtafel: 817-35

PORSCHE

Modell: 95B **Laufzeit:** 2014>>

Modell: 95B **Laufzeit: 2014>>**

Pos	Teilenummer	Benennung	Bemerkung	St	Modellangabe
		Sitz- und Lehnenfläche			
		Anbauteile			
		Blende			
1	95B 885 657	Blende		1	
		Sicherheitsgurt			
		Lehne			
	95B 885 657 82V	Titanschwarz			+VC,+VJ,+VF,
					+VI,+VU,+VK,
					+VO
	95B 885 657 OP1	Achatgrau			+VD,+VG,+VL
	95B 885 657 4H0	luxorbeige			+VE,+VH,+VM,
					+VP,+VX,+VZ
	95B 885 657 OM8	Sattelbraun			+VN
	95B 885 657 OV4	Kieselgrau			+VQ
	95B 885 657 7N0	espresso			+VR
2	95B 885 249	Blende	/L	1	
		Lehnensperrhebel			
		seitlich			
	95B 885 249 82V	Titanschwarz			+VC,+VJ,+VF,
					+VI,+VU,+VK,
					+VO
	95B 885 249 OP1	Achatgrau			+VD,+VG,+VL
					+VQ
	95B 885 249 4H0	luxorbeige			+VE,+VH,+VM
	95B 885 249 OM8	Sattelbraun			+VN,+VP
	95B 885 249 7N0	espresso			+VR
(2)	95B 885 250	Blende	/R	1	
		Lehnensperrhebel			
		seitlich			
	95B 885 250 82V	Titanschwarz			+VC,+VJ,+VF,
					+VI,+VU,+VK,
					+VO
	95B 885 250 OP1	Achatgrau			+VD,+VG,+VL,
					+VQ
	95B 885 250 4H0	luxorbeige			+VE,+VH,+VM
	95B 885 250 OM8	Sattelbraun			+VN,+VP
	95B 885 250 7N0	espresso			+VR
3	95B 885 879	Abdeckkappe	/L	1	
		Lehnensperrhebel			
		oben			
	95B 885 879 82V	Titanschwarz			+VC,+VJ,+VF,
					+VI,+VU,+VK,
					+VO
	95B 885 879 OP1	Achatgrau			+VD,+VG,+VL
	95B 885 879 4H0	luxorbeige			+VE,+VH,+VM,
					+VP,+VX,+VZ
	95B 885 879 OM8	Sattelbraun			+VN
	95B 885 879 OV4	Kieselgrau			+VQ
	95B 885 879 7N0	espresso			+VR
(3)	95B 885 880	Abdeckkappe	/R	1	
		Lehnensperrhebel			
		oben			
	95B 885 880 82V	Titanschwarz			+VC,+VJ,+VF,
					+VI,+VU,+VK,
					+VO
	95B 885 880 OP1	Achatgrau			+VD,+VG,+VL
	95B 885 880 4H0	luxorbeige			+VE,+VH,+VM,
					+VP,+VX,+VZ
	95B 885 880 OM8	Sattelbraun			+VN
	95B 885 880 OV4	Kieselgrau			+VQ
	95B 885 880 7N0	espresso			+VR
4	95B 885 217	Rahmen		1	
		Entriegelung			

Modell: 95B **Laufzeit: 2014>>**

Pos	Teilenummer	Benennung	Bemerkung	St	Modellangabe
		Durchladesack			
	95B 885 217 82V	Titanschwarz			+VC,+VJ,+VF, +VI,+VU,+VK, +VO
	95B 885 217 OP1	Achatgrau			+VD,+VG,+VL, +VQ
	95B 885 217 4H0	luxorbeige			+VE,+VH,+VM
	95B 885 217 OM8	Sattelbraun			+VN,+VP
	95B 885 217 7N0	espresso			+VR
5	95B 885 949	Abdeckblende klappbar Lehne	/L	1	
	95B 885 949 82V	Titanschwarz			+VC,+VJ,+VF, +VI,+VU,+VK, +VO
	95B 885 949 OP1	Achatgrau			+VD,+VG,+VL
	95B 885 949 4H0	luxorbeige			+VE,+VH,+VM, +VP,+VX,+VZ
	95B 885 949 OM8	Sattelbraun			+VN
	95B 885 949 OV4	Kieselgrau			+VQ
	95B 885 949 7N0	espresso			+VR
(5)	95B 885 950	Abdeckblende klappbar Lehne	/R	1	
	95B 885 950 82V	Titanschwarz			+VC,+VJ,+VF, +VI,+VU,+VK, +VO
	95B 885 950 OP1	Achatgrau			+VD,+VG,+VL
	95B 885 950 4H0	luxorbeige			+VE,+VH,+VM, +VP,+VX,+VZ
	95B 885 950 OM8	Sattelbraun			+VN
	95B 885 950 OV4	Kieselgrau			+VQ
	95B 885 950 7N0	espresso			+VR

Bildtafel: 817-40

PORSCHE

Modell: 95B **Laufzeit:** 2014>>

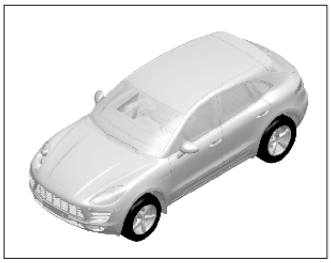

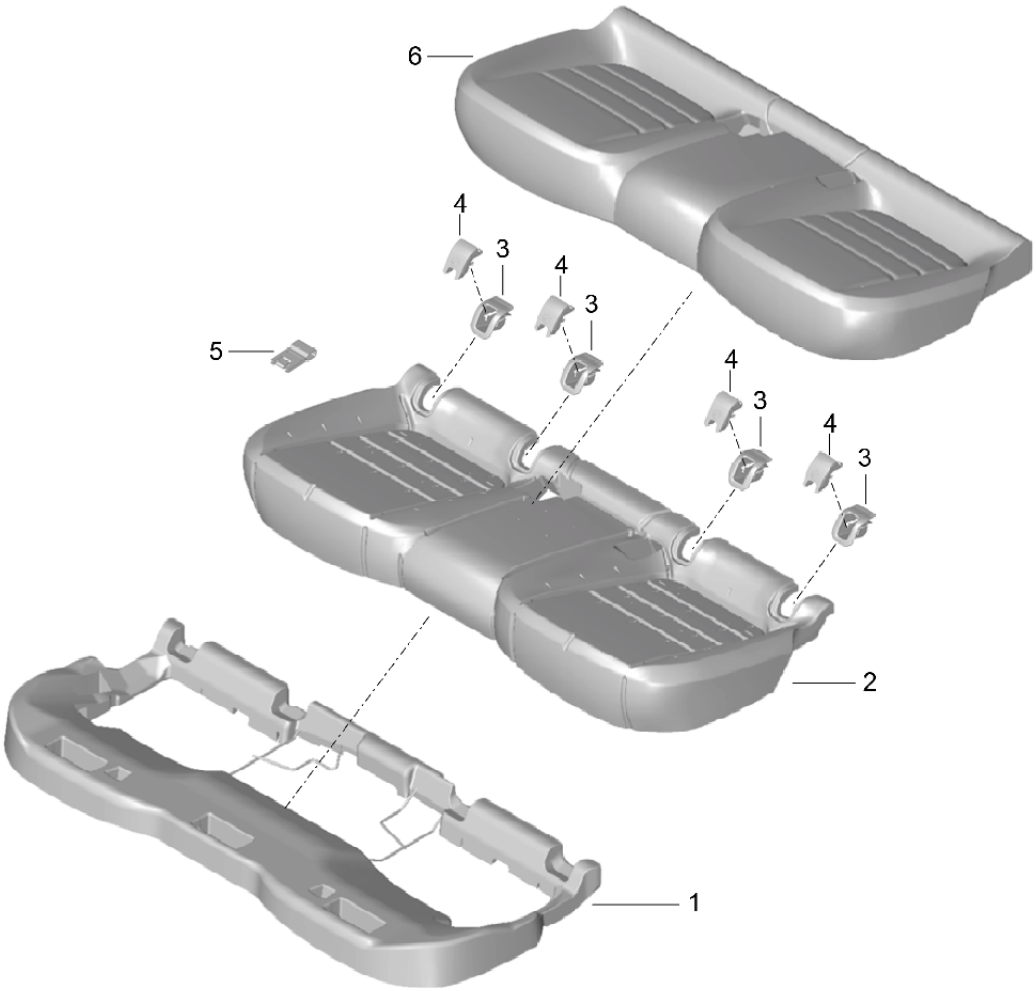

Modell: 95B **Laufzeit: 2014>>**

Pos	Teilenummer	Benennung	Bemerkung	St	Modellangabe
		Schaumteil			
		Bezug			
		Sitzkissen			
1	95B 885 259 A	Trägerteil		1	
		Schaumteil			
		Sitzkissen			
2	95B 885 375	Schaumteil	-14	1	I5KA
		Sitzkissen			
2	95B 885 375 B	Schaumteil	15-	1	I5KA
		Sitzkissen			
3	8U0 887 233 B	Führung		1	
		Kindersitz			
		Sitzkissen			
		ISOFIX			
	8U0 887 233 B 1E0	Schwarz			+VC,+VJ,+VF,
					+VI,+VU,+VK,
					+VO
	8U0 887 233 B OP1	Achatgrau			+VD,+VG,+VL
	8U0 887 233 B 4H0	luxorbeige			+VE,+VH,+VM,
					+VP,+VX,+VZ
	8U0 887 233 B OM8	Sattelbraun			+VN
	8U0 887 233 B OV4	Kieselgrau			+VQ
	8U0 887 233 B 7N0	espresso			+VR
4	8U0 887 187	Abdeckung		1	
		Führung			
		Kindersitz			
		Sitzkissen			
		ISOFIX			
	8U0 887 187 1E0	Schwarz			+VC,+VJ,+VF,
					+VI,+VU,+VK,
					+VO
	8U0 887 187 OP1	Achatgrau			+VD,+VG,+VL
	8U0 887 187 4H0	luxorbeige			+VE,+VH,+VM,
					+VP,+VX,+VZ
	8U0 887 187 OM8	Sattelbraun			+VN
	8U0 887 187 OV4	Kieselgrau			+VQ
	8U0 887 187 7N0	espresso			+VR
6	95B 885 405 M	Bezug		1	IN6D/4A0/4A3
					I5KA
		Sitzkissen			
	95B 885 405 M YAI	Schwarz			+VC
	95B 885 405 M YBI	Achatgrau			+VD
	95B 885 405 M YCI	luxorbeige			+VE,+VX
(6)	95B 885 405 N	Bezug		1	IN6D/4A4/5KA
		Sitzkissen			
	95B 885 405 N YAI	Schwarz			+VC
	95B 885 405 N YBI	Achatgrau			+VD
	95B 885 405 N YCI	luxorbeige			+VE,+VX
(6)	95B 885 405 P	Bezug		1	IN0Q/N5U/4A0
					I4A3/5KA
		Sitzkissen			
	95B 885 405 P D0D	Schwarz			+VK,+VC,+VF
	95B 885 405 P YKI	Achatgrau			+VL,+VD,+VG
	95B 885 405 P D0F	luxorbeige			+VE,+VM,+VP
					+VX,+VH,+VZ
	95B 885 405 P YMI	Sattelbraun	15-		+VN
	95B 885 405 P YPI	Kieselgrau	15-		+VQ
(6)	95B 885 405 Q	Bezug		1	IN0Q/N5U/4A4
					I5KA
		Sitzkissen			
	95B 885 405 Q D0D	Schwarz			+VK,+VC,+VF
	95B 885 405 Q YKI	Achatgrau			+VL+VL,+VD
	95B 885 405 Q D0F	luxorbeige			+VE,+VM,+VP

Modell: 95B **Laufzeit: 2014>>**

Pos	Teilenummer	Benennung	Bemerkung	St	Modellangabe
					+VX,+VH,+VZ
	95B 885 405 Q YMI	Sattelbraun	15-		+VN
	95B 885 405 Q YPI	Kieselgrau	15-		+VQ
(6)	95B 885 405 T	Bezug		1	IN0Q/N5U/4A0
					I4A3/5KH
		Sitzkissen			
	95B 885 405 T D0D	Schwarz			+VK,+VC,+VF
	95B 885 405 T YKI	Achatgrau			+VL+VL,+VD
	95B 885 405 T D0F	luxorbeige			+VE,+VM,+VP
					+VX,+VH,+VZ
	95B 885 405 T YMI	Sattelbraun			+VN
	95B 885 405 T YPI	Kieselgrau			+VQ
(6)	95B 885 405 AA	Bezug		1	IN0Q/N5U/4A4
					I5KH
		Sitzkissen			
	95B 885 405 AA D0D	Schwarz			+VK,+VC,+VF
	95B 885 405 AA YKI	Achatgrau			+VL+VL,+VD
	95B 885 405 AA D0F	luxorbeige			+VE,+VM,+VP
					+VX,+VH,+VZ
	95B 885 405 AA YMI	Sattelbraun			+VN
	95B 885 405 AA YPI	Kieselgrau			+VQ
(6)	95B 885 405 AB	Bezug		1	IN1A/N1P/4A0
					I4A3/5KH
		Sitzkissen			
	95B 885 405 AB D0L	espresso			+VR
(6)	95B 885 405 AC	Bezug		1	IN1A/N1P/4A4
					I5KH
		Sitzkissen			
	95B 885 405 AC D0L	espresso			+VR
(6)	95B 885 405 AD	Bezug		1	IN4M/4A0/4A3
					I5KA
		Sitzkissen			
	95B 885 405 AD YDI	Schwarz			+VF
	95B 885 405 AD YEI	Achatgrau			+VG
	95B 885 405 AD YFI	luxorbeige			+VH,+VZ
	95B 885 405 AD YHI	Schwarz/Carrerarot			+VI
	95B 885 405 AD YGI	Schwarz/Sattelbraun			+VJ
(6)	95B 885 405 AE	Bezug		1	IN4M/4A4/5KA
		Sitzkissen			
	95B 885 405 AE YDI	Schwarz			+VF
	95B 885 405 AE YEI	Achatgrau			+VG
	95B 885 405 AE YFI	Luxorbeige			+VH,+VZ
	95B 885 405 AE YHI	Schwarz/Carrerarot			+VI
	95B 885 405 AE YGI	Schwarz/Sattelbraun			+VJ
(6)	95B 885 405 AK	Bezug	17-	1	IN2S/4A0/4A3
					I5KH
		Sitzkissen			
	95B 885 405 AK IVA	Schwarz			+FA,+FF
	95B 885 405 AK DJM	Achatgrau			+FB,+FM
	95B 885 405 AK IVC	luxorbeige			+FC,+FH
	95B 885 405 AK IVE	Schwarz/Karminrot			+FL
	95B 885 405 AK DJP	schwarz/rhodiumsilber			+FE,+TS
	95B 885 405 AK DJN	Sattelbraun			+FI
	95B 885 405 AK HYO	Schwarz/Carrerarot			+TR
(6)	95B 885 405 AL	Bezug	17-	1	IN2S/4A4/5KH
		Sitzkissen			
		Sitzheizung			
	95B 885 405 AL IVA	Schwarz			+FA,+FF
	95B 885 405 AL DJM	Achatgrau			+FB,+FM
	95B 885 405 AL IVC	luxorbeige			+FC,+FH
	95B 885 405 AL IVE	Schwarz/Karminrot			+FL
	95B 885 405 AL DJP	schwarz/rhodiumsilber			+FE,+TS
	95B 885 405 AL DJN	Sattelbraun			+FI

Modell: 95B **Laufzeit: 2014>>**

Pos	Teilenummer	Benennung	Bemerkung	St	Modellangabe
	95B 885 405 AL HYO	Schwarz/Carrerarot			+TR
(6)	95B 885 405 AF	Bezug		1	IN1B/N1M/4A0
					I4A3/5KA
		Sitzkissen			
	95B 885 405 AF YNI	Carrerarot			+VU,+VO
(6)	95B 885 405 AG	Bezug		1	IN1B/N1M/4A4
					I5KA
		Sitzkissen			
	95B 885 405 AG YNI	Carrerarot			+VU,+VO
(6)	95B 885 405 AH	Bezug		1	IN1B/N1M/4A0
					I4A3/5KH
		Sitzkissen			
	95B 885 405 AH YNI	Carrerarot			+VU,+VO
(6)	95B 885 405 AJ	Bezug		1	IN1B/N1M/4A4
					I5KH
		Sitzkissen			
	95B 885 405 AJ YNI	Carrerarot			+VU,+VO
(6)	95B 885 405 R	Bezug		1	IN1A/N1P/4A0
					I4A3/5KA
		Sitzkissen			
	95B 885 405 R D0L	espresso			+VR
(6)	95B 885 405 S	Bezug		1	IN1A/N1P/4A4
					I5KA
		Sitzkissen			
	95B 885 405 S D0L	espresso			+VR

Bildtafel: 817-45

PORSCHE

Modell: 95B **Laufzeit:** 2014>>

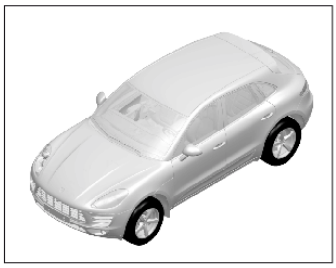

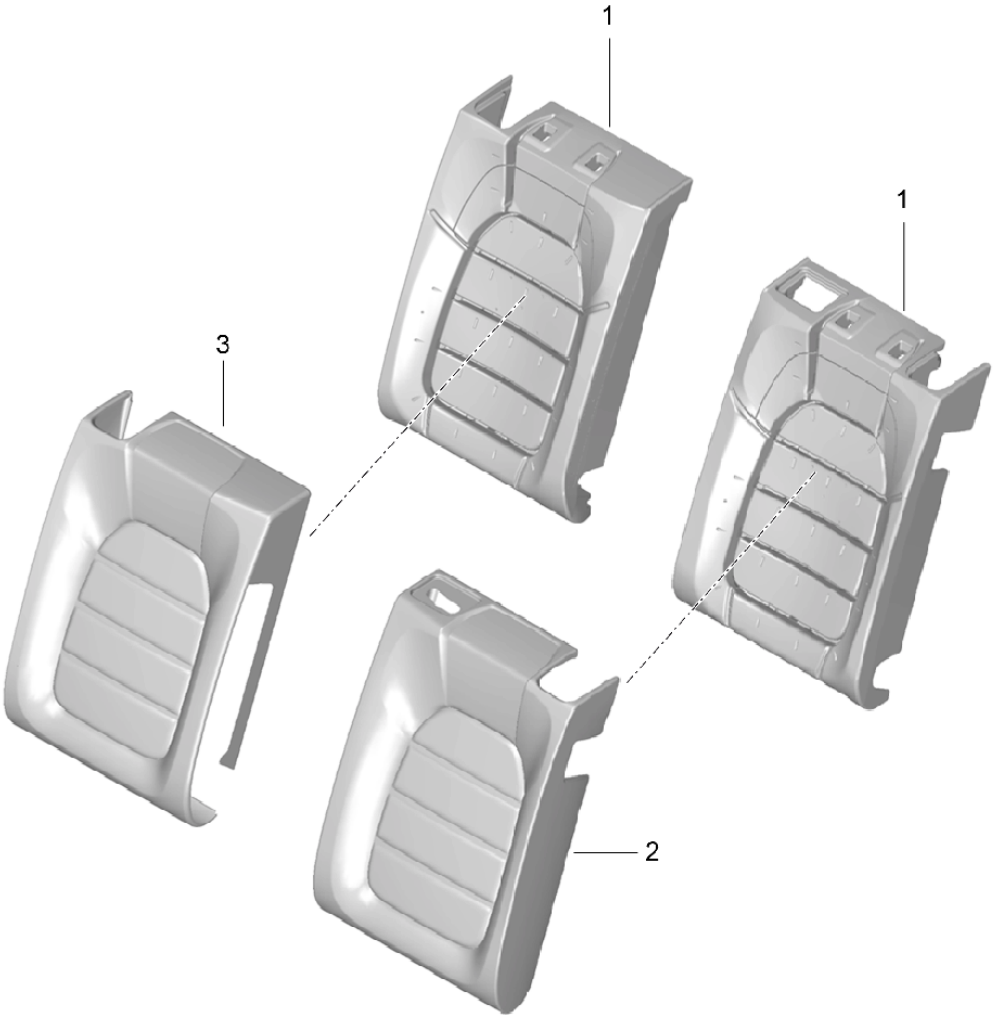

Bildtafel: 817-45

Modell: 95B **Laufzeit: 2014>>**

Pos	Teilenummer	Benennung	Bemerkung	St	Modellangabe
		Schaumteil			
		Hintersitzlehne			
		Bezug			
1	95B 885 775	Schaumteil	/L	1	I5KA
		Hintersitzlehne			
(1)	95B 885 775 A	Schaumteil	/L	1	I5KH
		Hintersitzlehne			
(1)	95B 885 776	Schaumteil	/R	1	I5KA
		Hintersitzlehne			
(1)	95B 885 776 A	Schaumteil	/R	1	I5KH
		Hintersitzlehne			
2	95B 885 805	Bezug	/L	1	IN6D/4A0/4A3
					I5KA
		Hintersitzlehne			
	95B 885 805 YAI	Schwarz			+VC
	95B 885 805 YBI	Achatgrau			+VD
	95B 885 805 YCI	luxorbeige			+VE,+VX
(2)	95B 885 805 A	Bezug	/L	1	IN6D/4A4/5KA
		Hintersitzlehne			
	95B 885 805 A YAI	Schwarz			+VC
	95B 885 805 A YBI	Achatgrau			+VD
	95B 885 805 A YCI	luxorbeige			+VE,+VX
(2)	95B 885 805 B	Bezug	/L	1	IN0Q/N5U/4A0
					I4A3/5KA
		Hintersitzlehne			
	95B 885 805 B D0D	Schwarz			+VC,+VE,+VF,
					+VK
	95B 885 805 B YKI	Achatgrau			+VD,+VG,+VL
	95B 885 805 B D0F	luxorbeige			+VH,+VM,+VP,
					+VX,+VZ
	95B 885 805 B YMI	Sattelbraun			+VJ,+VN
	95B 885 805 B YPI	Kieselgrau			+VQ
(2)	95B 885 805 C	Bezug	/L	1	IN0Q/N5U/4A4
					I5KA
		Hintersitzlehne			
	95B 885 805 C D0D	Schwarz			+VC,+VE,+VF,
					+VK
	95B 885 805 C YKI	Achatgrau			+VD,+VG,+VL
	95B 885 805 C D0F	luxorbeige			+VH,+VM,+VP,
					+VX,+VZ
	95B 885 805 C YMI	Sattelbraun			+VJ,+VN
	95B 885 805 C YPI	Kieselgrau			+VQ
(2)	95B 885 805 F	Bezug	/L	1	IN0Q/N5U/4A0
					I4A3/5KH
		Hintersitzlehne			
	95B 885 805 F D0D	Schwarz			+VC,+VE,+VF,
					+VK
	95B 885 805 F YKI	Achatgrau			+VD,+VG,+VL
	95B 885 805 F D0F	luxorbeige			+VH,+VM,+VP,
					+VX,+VZ
	95B 885 805 F YMI	Sattelbraun			+VJ,+VN
	95B 885 805 F YPI	Kieselgrau			+VQ
(2)	95B 885 805 G	Bezug	/L	1	IN0Q/N5U/4A4
					I5KH
		Hintersitzlehne			
	95B 885 805 G D0D	Schwarz			+VC,+VE,+VF,
					+VK
	95B 885 805 G YKI	Achatgrau			+VD,+VG,+VL
	95B 885 805 G D0F	luxorbeige			+VH,+VM,+VP,
					+VX,+VZ
	95B 885 805 G YMI	Sattelbraun			+VJ,+VN
	95B 885 805 G YPI	Kieselgrau			+VQ
(2)	95B 885 805 K	Bezug	/L	1	IN4M/4A0/4A3

Modell: 95B **Laufzeit: 2014>>**

Pos	Teilenummer	Benennung	Bemerkung	St	Modellangabe
					I5KA
		Hintersitzlehne			
	95B 885 805 K YDI	Schwarz			+VF
	95B 885 805 K YEI	Achatgrau			+VG
	95B 885 805 K YFI	luxorbeige			+VH,+VZ
	95B 885 805 K YHI	Schwarz/Carrerarot			+VI
	95B 885 805 K YGI	Schwarz/Sattelbraun			+VJ
(2)	95B 885 805 L	Bezug	/L	1	IN4M/4A4/5KA
		Hintersitzlehne			
	95B 885 805 L YDI	Schwarz			+VF
	95B 885 805 L YEI	Achatgrau			+VG
	95B 885 805 L YFI	luxorbeige			+VH,+VZ
	95B 885 805 L YHI	Schwarz/Carrerarot			+VI
	95B 885 805 L YGI	Schwarz/Sattelbraun			+VJ
(2)	95B 885 805 AB	Bezug	/L 17-	1	IN2S/4A0/4A3
					I5KH
		Hintersitzlehne			
	95B 885 805 AB IVA	Schwarz			+FA,+FF
	95B 885 805 AB DJM	Achatgrau			+FB,+FM
	95B 885 805 AB IVC	luxorbeige			+FC,+FH
	95B 885 805 AB IVE	Schwarz/Karminrot			+FL
	95B 885 805 AB DJP	schwarz/rhodiumsilber			+FE,+TS
	95B 885 805 AB DJN	Sattelbraun			+FI
	95B 885 805 AB HYO	Schwarz/Carrerarot			+TR
(2)	95B 885 805 AC	Bezug	/L 17-	1	IN2S/4A4/5KH
		Hintersitzlehne			
		Sitzheizung			
	95B 885 805 AC IVA	Schwarz			+FA,+FF
	95B 885 805 AC DJM	Achatgrau			+FB,+FM
	95B 885 805 AC IVC	luxorbeige			+FC,+FH
	95B 885 805 AC IVE	Schwarz/Karminrot			+FL
	95B 885 805 AC DJP	schwarz/rhodiumsilber			+FE,+TS
	95B 885 805 AC DJN	Sattelbraun			+FI
	95B 885 805 AC HYO	Schwarz/Carrerarot			+TR
(2)	95B 885 805 AA	Bezug	/L	1	IN1B/N1M/4A4
					I5KH
		Hintersitzlehne			
	95B 885 805 AA YNI	Carrerarot			+VU,+VO
(2)	95B 885 805 D	Bezug	/L	1	IN1A/N1P/4A0
					I4A3/5KA
		Hintersitzlehne			
	95B 885 805 D D0L	espresso			+VR
(2)	95B 885 805 E	Bezug	/L	1	IN1A/N1P/4A4
					I5KA
		Hintersitzlehne			
	95B 885 805 E D0L	espresso			+VR
(2)	95B 885 805 H	Bezug	/L	1	IN1A/N1P/4A0
					I4A3/5KH
		Hintersitzlehne			
	95B 885 805 H D0L	espresso			+VR
(2)	95B 885 805 J	Bezug	/L	1	IN1A/N1P/4A4
					I5KH
		Hintersitzlehne			
	95B 885 805 J D0L	espresso			+VR
(2)	95B 885 805 R	Bezug	/L	1	IN1B/N1M/4A0
					I4A3/5KA
		Hintersitzlehne			
	95B 885 805 R YNI	Carrerarot			+VU,+VO
(2)	95B 885 805 S	Bezug	/L	1	IN1B/N1M/4A4
					I5KA
		Hintersitzlehne			
	95B 885 805 S YNI	Carrerarot			+VU,+VO
(2)	95B 885 805 T	Bezug	/L	1	IN1B/N1M/4A0

Modell: 95B **Laufzeit: 2014>>**

Pos	Teilenummer	Benennung	Bemerkung	St	Modellangabe
					I4A3/5KH
		Hintersitzlehne			
	95B 885 805 T YNI	Carrerarot			+VU,+VO
3	95B 885 806	Bezug	/R	1	IN6D/4A0/4A3
					I5KA
		Hintersitzlehne			
	95B 885 806 YAI	Schwarz			+VC
	95B 885 806 YBI	Achatgrau			+VD
	95B 885 806 YCI	luxorbeige			+VE,+VX
(3)	95B 885 806 A	Bezug	/R	1	IN6D/4A4/5KA
		Hintersitzlehne			
	95B 885 806 A YAI	Schwarz			+VC
	95B 885 806 A YBI	Achatgrau			+VD
	95B 885 806 A YCI	luxorbeige			+VE,+VX
(3)	95B 885 806 B	Bezug	/R	1	IN0Q/N5U/4A0
					I4A3/5KA
		Hintersitzlehne			
	95B 885 806 B D0D	Schwarz			+VC,+VE,+VF,
					+VK
	95B 885 806 B YKI	Achatgrau			+VD,+VG,+VL
	95B 885 806 B D0F	luxorbeige			+VH,+VM,+VP,
					+VX,+VZ
	95B 885 806 B YMI	Sattelbraun			+VJ,+VN
	95B 885 806 B YPI	Kieselgrau			+VQ
(3)	95B 885 806 C	Bezug	/R	1	IN0Q/N5U/4A4
					I5KA
		Hintersitzlehne			
	95B 885 806 C D0D	Schwarz			+VC,+VE,+VF,
					+VK
	95B 885 806 C YKI	Achatgrau			+VD,+VG,+VL
	95B 885 806 C D0F	luxorbeige			+VH,+VM,+VP,
					+VX,+VZ
	95B 885 806 C YMI	Sattelbraun			+VJ,+VN
	95B 885 806 C YPI	Kieselgrau			+VQ
(3)	95B 885 806 F	Bezug	/R	1	IN0Q/N5U/4A0
					I4A3/5KH
		Hintersitzlehne			
	95B 885 806 F D0D	Schwarz			+VC,+VE,+VF,
					+VK
	95B 885 806 F YKI	Achatgrau			+VD,+VG,+VL
	95B 885 806 F D0F	luxorbeige			+VH,+VM,+VP,
					+VX,+VZ
	95B 885 806 F YMI	Sattelbraun			+VJ,+VN
	95B 885 806 F YPI	Kieselgrau			+VQ
(3)	95B 885 806 G	Bezug	/R	1	IN0Q/N5U/4A4
					I5KH
		Hintersitzlehne			
	95B 885 806 G D0D	Schwarz			+VC,+VE,+VF,
					+VK
	95B 885 806 G YKI	Achatgrau			+VD,+VG,+VL
	95B 885 806 G D0F	luxorbeige			+VH,+VM,+VP,
					+VX,+VZ
	95B 885 806 G YMI	Sattelbraun			+VJ,+VN
	95B 885 806 G YPI	Kieselgrau			+VQ
(3)	95B 885 806 K	Bezug	/R	1	IN4M/4A0/4A3
					I5KA
		Hintersitzlehne			
	95B 885 806 K YDI	Schwarz			+VF
	95B 885 806 K YEI	Achatgrau			+VG
	95B 885 806 K YFI	luxorbeige			+VH,+VZ
	95B 885 806 K YHI	Schwarz/Carrerarot			+VI
	95B 885 806 K YGI	Schwarz/Sattelbraun			+VJ
(3)	95B 885 806 L	Bezug	/R	1	IN4M/4A4/5KA

Modell: 95B **Laufzeit: 2014>>**

Pos	Teilenummer	Benennung	Bemerkung	St	Modellangabe
		Hintersitzlehne			
	95B 885 806 L YDI	Schwarz			+VF
	95B 885 806 L YEI	Achatgrau			+VG
	95B 885 806 L YFI	luxorbeige			+VH,+VZ
	95B 885 806 L YHI	Schwarz/Carrerarot			+VI
	95B 885 806 L YGI	Schwarz/Sattelbraun			+VJ
(2)	95B 885 806 AB	Bezug	/R 17-	1	IN2S/4A0/4A3
					I5KH
		Hintersitzlehne			
	95B 885 806 AB IVA	Schwarz			+FA,+FF
	95B 885 806 AB DJM	Achatgrau			+FB,+FM
	95B 885 806 AB IVC	luxorbeige			+FC,+FH
	95B 885 806 AB IVE	Schwarz/Karminrot			+FL
	95B 885 806 AB DJP	schwarz/rhodiumsilber			+FE,+TS
	95B 885 806 AB DJN	Sattelbraun			+FI
	95B 885 806 AB HYO	Schwarz/Carrerarot			+TR
(3)	95B 885 806 AC	Bezug	/R 17-	1	IN2S/4A4/5KH
		Hintersitzlehne			
		Sitzheizung			
	95B 885 806 AC IVA	Schwarz			+FA,+FF
	95B 885 806 AC DJM	Achatgrau			+FB,+FM
	95B 885 806 AC IVC	luxorbeige			+FC,+FH
	95B 885 806 AC IVE	Schwarz/Karminrot			+FL
	95B 885 806 AC DJP	schwarz/rhodiumsilber			+FE,+TS
	95B 885 806 AC DJN	Sattelbraun			+FI
	95B 885 806 AC HYO	Schwarz/Carrerarot			+TR
(3)	95B 885 806 AA	Bezug	/R	1	IN1B/N1M/4A4
					I5KH
		Hintersitzlehne			
	95B 885 806 AA YNI	Carrerarot			+VU,+VO
(3)	95B 885 806 D	Bezug	/R	1	IN1A/N1P/4A0
					I4A3/5KA
		Hintersitzlehne			
	95B 885 806 D D0L	espresso			+VR
(3)	95B 885 806 E	Bezug	/R	1	IN1A/N1P/4A4
					I5KA
		Hintersitzlehne			
	95B 885 806 E D0L	espresso			+VR
(3)	95B 885 806 H	Bezug	/R	1	IN1A/N1P/4A0
					I4A3/5KH
		Hintersitzlehne			
	95B 885 806 H D0L	espresso			+VR
(3)	95B 885 806 J	Bezug	/R	1	IN1A/N1P/4A4
					I5KH
		Hintersitzlehne			
	95B 885 806 J D0L	espresso			+VR
(3)	95B 885 806 R	Bezug	/R	1	IN1B/N1M/4A0
					I4A3/5KA
		Hintersitzlehne			
	95B 885 806 R YNI	Carrerarot			+VU,+VO
(3)	95B 885 806 S	Bezug	/R	1	IN1B/N1M/4A4
					I5KA
		Hintersitzlehne			
	95B 885 806 S YNI	Carrerarot			+VU,+VO
(3)	95B 885 806 T	Bezug	/R	1	IN1B/N1M/4A0
					I4A3/5KH
		Hintersitzlehne			
	95B 885 806 T YNI	Carrerarot			+VU,+VO

Bildtafel: 817-50

PORSCHE

Modell: 95B **Laufzeit: 2014>>**

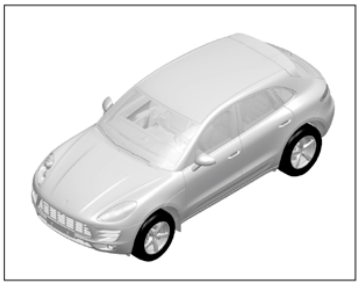

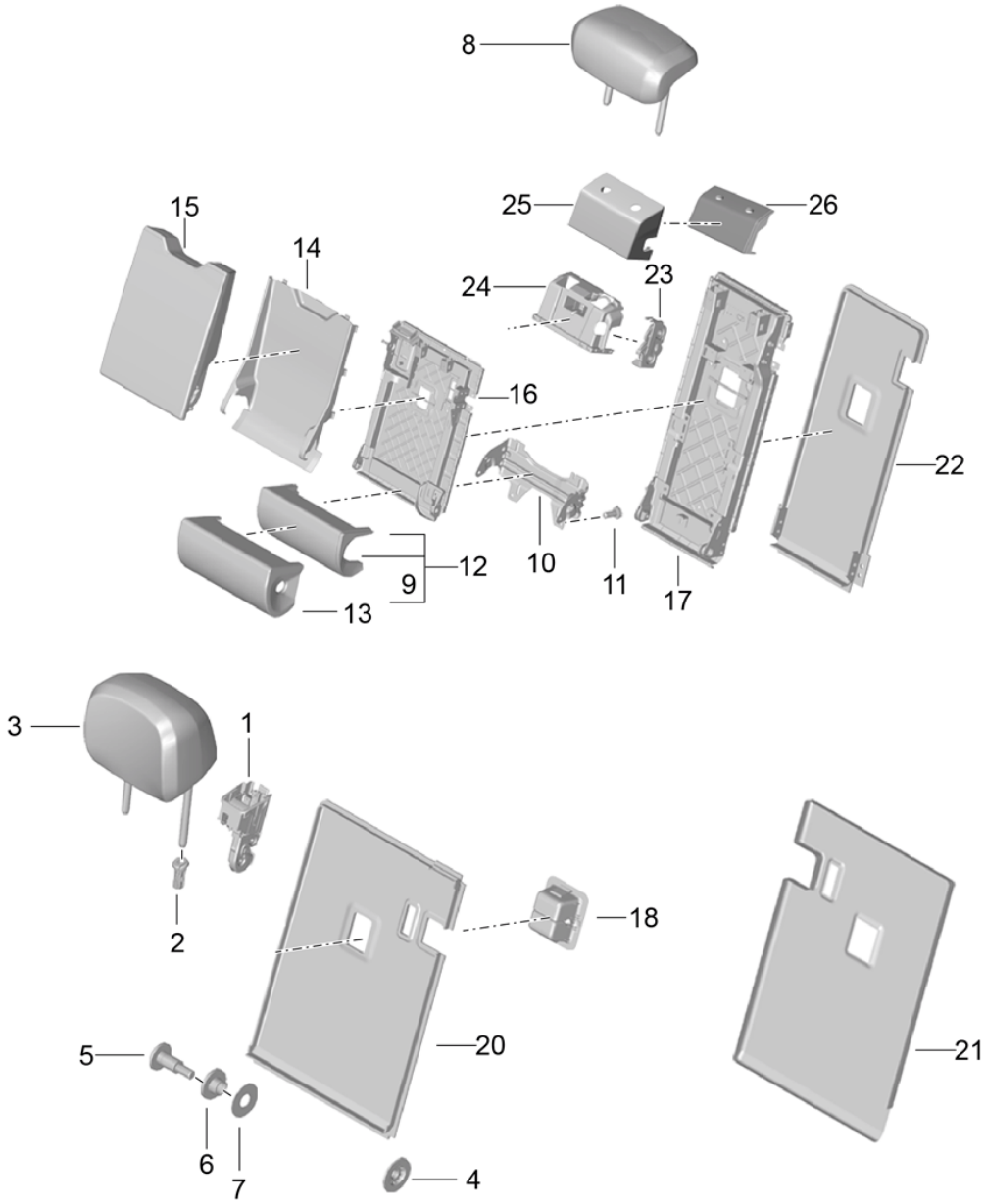

Modell: 95B **Laufzeit: 2014>>**

Pos	Teilenummer	Benennung	Bemerkung	St	Modellangabe
		Lehnenrahmen			
		Entriegelung			
		Anbauteile			
		Kopfstütze			
1	95B 885 681 A	Entriegelung	/L	1	
		Lehnenrahmen			
	95B 885 681 A 82V	Titanschwarz			+VC,+VJ,+VF,
					+VI,+VU,+VK,
					+VO
	95B 885 681 A OP1	Achatgrau			+VD,+VG,+VL
	95B 885 681 A 4H0	Luxorbeige			+VE,+VH,+VM,
					+VP,+VX,+VZ
	95B 885 681 A OM8	Sattelbraun			+VN
	95B 885 681 A OV4	Kieselgrau			+VQ
	95B 885 681 A 7N0	espresso			+VR
1	95B 885 682 A	Entriegelung	/R	1	
		Lehnenrahmen			
	95B 885 682 A 82V	Titanschwarz			+VC,+VJ,+VF,
					+VI,+VU,+VK,
					+VO
	95B 885 682 A OP1	Achatgrau			+VD,+VG,+VL
	95B 885 682 A 4H0	Luxorbeige			+VE,+VH,+VM,
					+VP,+VX,+VZ
	95B 885 682 A OM8	Sattelbraun			+VN
	95B 885 682 A OV4	Kieselgrau			+VQ
	95B 885 682 A 7N0	espresso			+VR
2	5G0 886 920	Führungshülse	/L	1	
		Kopfstütze			
		mit			
		Taste			
	5G0 886 920 82V	Titanschwarz			+VC,+VJ,+VF,
					+VI,+VU,+VK,
					+VO
	5G0 886 920 OP1	Achatgrau			+VD,+VG,+VL
	5G0 886 920 4H0	Luxorbeige			+VE,+VH,+VM,
					+VP,+VX,+VZ
	5G0 886 920 OM8	Sattelbraun			+VN
	5G0 886 920 OV4	Kieselgrau			+VQ
	5G0 886 920 7N0	espresso			+VR
(2)	5G0 886 920 C	Führungshülse	/R	1	
		Kopfstütze			
		mit			
		Taste			
	5G0 886 920 C 82V	Titanschwarz			+VC,+VJ,+VF,
					+VI,+VU,+VK,
					+VO
	5G0 886 920 C OP1	Achatgrau			+VD,+VG,+VL
	5G0 886 920 C 4H0	Luxorbeige			+VE,+VH,+VM,
					+VP,+VX,+VZ
	5G0 886 920 C OM8	Sattelbraun			+VN
	5G0 886 920 C OV4	Kieselgrau			+VQ
	5G0 886 920 C 7N0	espresso			+VR
3	95B 885 901	Kopfstütze		1	IN6D/3J4
		aussen			
	95B 885 901 1D0	Schwarz			+VC
	95B 885 901 OW7	Achatgrau			+VD
	95B 885 901 2E0	Luxorbeige			+VE,+VX
(3)	95B 885 901 A	Kopfstütze		1	IN4M/3J4
		aussen	15-		I3J7
	95B 885 901 A YDI	Schwarz			+VF
	95B 885 901 A YEI	Achatgrau			+VG
	95B 885 901 A YFI	luxorbeige			+VH,+VZ
	95B 885 901 A YHI	Schwarz/Carrerarot			+VI

Bildtafel: 817-50

Modell: 95B **Laufzeit: 2014>>**

Pos	Teilenummer	Benennung	Bemerkung	St	Modellangabe
	95B 885 901 A YGI	Schwarz/Sattelbraun			+VJ
(3)	95B 885 901 B	Kopfstütze		1	IN4M/5ZF
		aussen			
	95B 885 901 B YDI	Schwarz			+VF
	95B 885 901 B YEI	Achatgrau			+VG
	95B 885 901 B YFI	Luxorbeige			+VH,+VZ
	95B 885 901 B YHI	Schwarz/Carrerarot			+VI
	95B 885 901 B YGI	Schwarz/Sattelbraun			+VJ
(3)	95B 885 901 C	Kopfstütze		1	IN0Q/N5U/3J4
		aussen	15-		I3J7
	95B 885 901 C D0D	Schwarz			+VC,+VF,+VK
	95B 885 901 C YKI	Achatgrau			+VD,+VG,+VL
	95B 885 901 C D0F	luxorbeige			+VE,+VH,+VM,
					+VP,+VX,+VZ
	95B 885 901 C AAB	Schwarz/Carrerarot			+VI,+VU,+VO
	95B 885 901 C YMI	Sattelbraun			+VJ,+VN
	95B 885 901 C YPI	Kieselgrau			+VQ
(3)	95B 885 901 D	Kopfstütze		1	IN0Q/N1B/N1M
					IN5U/5ZF
		aussen	15-		I3J7
	95B 885 901 D D0D	Schwarz			+VC,+VF,+VK
	95B 885 901 D YKI	Achatgrau			+VD,+VG,+VL
	95B 885 901 D D0F	luxorbeige			+VE,+VH,+VM,
					+VP,+VX,+VZ
	95B 885 901 D AAB	Schwarz/Carrerarot			+VI,+VU,+VO
	95B 885 901 D YMI	Sattelbraun			+VJ,+VN
	95B 885 901 D YPI	Kieselgrau			+VQ
(3)	95B 885 901 G	Kopfstütze	17-	1	IE0W/N0Q/N1B
					IN1M/N2S/N5U
					I5ZD
		aussen			
		GTS			
	95B 885 901 G D0D	Schwarz			+VF,+FA,+FF
					+VK
	95B 885 901 G YKI	Achatgrau			+VG,+FB,+FM
					+VL
	95B 885 901 G D0F	luxorbeige			+VH,+VZ,+FC
					+FH,+VM,+VP
	95B 885 901 G AAB	Schwarz/Carrerarot			+VU,+VO
	95B 885 901 G HHR	Schwarz/Karminrot			+FL,+FN
	95B 885 901 G HHW	schwarz/rhodiumsilber			+FE,+FK
	95B 885 901 G YMI	Sattelbraun			+FI,+VN
	95B 885 901 G YPI	Kieselgrau			+VQ
(3)	95B 885 901 H	Kopfstütze	17-	1	IN1A/N1P/5ZD
		aussen			
		Leder			
	95B 885 901 H D0L	espresso			+VR
(3)	95B 885 901 J	Kopfstütze	17-	1	IN0Q/N1B/N1M
					IN2S/N5U/5ZD
		aussen			
		Leder			
		Turbo			
		Schriftzug			
	95B 885 901 J HHW	schwarz/rhodiumsilber			+TS
	95B 885 901 J HAZ	Schwarz/Carrerarot			+TR
4	5Q0 885 677	Tülle	/L /R	1	
		Lager			
		Lehne			
5	95B 885 581	Lagerbolzen	/L /R	1	
		Lehne			
6	95B 885 937	Hülse	/L /R	1	
		Lagerbolzen			
		Lehne			

Modell: 95B **Laufzeit: 2014>>**

Pos	Teilenummer	Benennung	Bemerkung	St	Modellangabe
7	95B 885 448	Distanzring Lagerbolzen Lehne	/L /R	1	
8	95B 885 900	Kopfstütze mitte		1	IN6D
	95B 885 900 1D0	Schwarz			+VC
	95B 885 900 OW7	Achatgrau			+VD
	95B 885 900 2E0	Luxorbeige			+VE,+VX
(8)	95B 885 900 A	Kopfstütze mitte		1	IN4M
	95B 885 900 A YDI	Schwarz			+VF
	95B 885 900 A YEI	Achatgrau			+VG
	95B 885 900 A YFI	luxorbeige			+VH,+VZ
	95B 885 900 A YHI	Schwarz/Carrerarot			+VI
	95B 885 900 A YGI	Schwarz/Sattelbraun			+VJ
(8)	95B 885 900 B	Kopfstütze mitte		1	IN0Q/N1B/N1M IN5U
	95B 885 900 B D0D	Schwarz			+VC,+VE,+VF, +VK
	95B 885 900 B YKI	Achatgrau			+VD,+VG,+VL
	95B 885 900 B D0F	luxorbeige			+VH,+VM,+VP, +VX,+VZ
	95B 885 900 B OG3	Carrerarot			+VU,+VO
	95B 885 900 B YMI	Sattelbraun			+VJ,+VN
	95B 885 900 B YPI	Kieselgrau			+VQ
(8)	95B 885 900 C	Kopfstütze mitte		1	IN1A/N1P
	95B 885 900 C D0L	espresso			+VR
9	95B 885 778	Schaumteil mitte Armlehne		1	
10	95B 885 961	Halter Armlehne mitte		1	
11	N 104 056 04	Linsenschraube Halter Armlehne mitte		1	
12	95B 885 778	Schaumteil unten Armlehne		1	
13	95B 885 853	Bezug Schaumteil unten Armlehne		1	IN6D/5KA
	95B 885 853 1D0	Schwarz			+VC
	95B 885 853 OW7	Achatgrau			+VD
	95B 885 853 2E0	Luxorbeige			+VE,+VX
		Information vorhanden			
(13)	95B 885 853 A	Bezug Schaumteil unten Armlehne		1	IN0Q/N4M/N5U I5KA/5KH
	95B 885 853 A 8YR	Schwarz			+VC,+VJ,+VF, +VI,+VU,+VK
	95B 885 853 A PL1	Achatgrau			+VD,+VG,+VL
	95B 885 853 A 9H6	luxorbeige			+VE,+VH,+VM, +VP,+VX,+VZ
	95B 885 853 A OG3	Carrerarot			+VO
	95B 885 853 A OK6	Sattelbraun			+VN
	95B 885 853 A PQ4	Kieselgrau			+VQ

Modell: 95B **Laufzeit: 2014>>**

Pos	Teilenummer	Benennung	Bemerkung	St	Modellangabe
14	95B 885 219	Abdeckblende		1	IN0Q/N1A/N1B IN1M/N1P/N4M IN5U/N6D
		Durchladesack Armlehne mitte			
	95B 885 219 82V	Titanschwarz			+VC,+VJ,+VF, +VI,+VU,+VK, +VO
	95B 885 219 OP1	Achatgrau			+VD,+VG,+VL
	95B 885 219 4H0	Luxorbeige			+VE,+VH,+VM, +VP,+VX,+VZ
	95B 885 219 OM8	Sattelbraun			+VN
	95B 885 219 OV4	Kieselgrau			+VQ
	95B 885 219 7N0	espresso			+VR
15	95B 885 081	Armlehne mitte Hintersitzlehne		1	IN6D/4M3
	95B 885 081 1D0	Schwarz			+VC
	95B 885 081 OW7	Achatgrau			+VD
	95B 885 081 2E0	Luxorbeige			+VE,+VX
(15)	95B 885 081 A	Armlehne mitte Hintersitzlehne		1	IN0Q/N4M/N5U I4M3/5KA/5KH IN0Q/N4M/N5U I5KA/5KH
	95B 885 081 A 8YR	Schwarz			+VC,+VJ,+VF, +VI,+VU,+VK
	95B 885 081 A PL1	Achatgrau			+VD,+VG,+VL
	95B 885 081 A 9H6	luxorbeige			+VE,+VH,+VM, +VP,+VX,+VZ
	95B 885 081 A OG3	Carrerarot			+VO
	95B 885 081 A OK6	Sattelbraun			+VN
	95B 885 081 A PQ4	Kieselgrau			+VQ
(15)	95B 885 081 B	Armlehne mitte Hintersitzlehne		1	IN1A/N1P IN1A/N1P/4M3
	95B 885 081 B 8C0	espresso			+VR
(15)	95B 885 081 C	Armlehne mitte Hintersitzlehne		1	IN6D/4M0
	95B 885 081 C 1D0	Schwarz			+VC
	95B 885 081 C OW7	Achatgrau			+VD
	95B 885 081 C 2E0	Luxorbeige			+VE,+VX
(15)	95B 885 081 D	Armlehne mitte Hintersitzlehne		1	IN0Q/N4M/N5U I4M0/5KA/5KH
	95B 885 081 D 8YR	Schwarz			+VC,+VJ,+VF, +VI,+VU,+VK
	95B 885 081 D PL1	Achatgrau			+VD,+VG,+VL
	95B 885 081 D 9H6	luxorbeige			+VE,+VH,+VM, +VP,+VX,+VZ
	95B 885 081 D OG3	Carrerarot			+VO
	95B 885 081 D OK6	Sattelbraun			+VN
	95B 885 081 D PQ4	Kieselgrau			+VQ
(15)	95B 885 081 E	Armlehne mitte Hintersitzlehne		1	IN1A/N1P/4M0
	95B 885 081 E 8C0	espresso			+VR
(15)	95B 885 081 F	Armlehne mitte Hintersitzlehne		1	IN6D/4M3

Modell: 95B **Laufzeit: 2014>>**

Pos	Teilenummer	Benennung	Bemerkung	St	Modellangabe
	95B 885 081 F 1D0	Schwarz			+VC
	95B 885 081 F OW7	Achatgrau			+VD
	95B 885 081 F 2E0	luxorbeige			+VE,+VX
(15)	95B 885 081 G	Armlehne		1	IN0Q/N1B/N1M
					IN4M/N5U/4M3
					I5KA/5KH
		mitte			
		Hintersitzlehne			
	95B 885 081 G 8YR	Schwarz			+VC,+VJ,+VF,
					+VI,+VU,+VK
	95B 885 081 G PL1	Achatgrau			+VD,+VG,+VL
	95B 885 081 G 9H6	luxorbeige			+VE,+VH,+VM,
					+VP,+VX,+VZ
	95B 885 081 G OG3	Carrerarot			+VO
	95B 885 081 G OK6	Sattelbraun			+VN
	95B 885 081 G PQ4	Kieselgrau			+VQ
(15)	95B 885 081 H	Armlehne		1	IN1A/N1P/4M3
		mitte			
		Hintersitzlehne			
	95B 885 081 H 8C0	espresso			+VR
16	95B 885 501	Rückwand	/L	1	
		Lehnenrahmen			
		Rohbau			
(16)	95B 885 502	Rückwand	/R	1	
		Lehnenrahmen			
		Rohbau			
17	95B 885 070	Rückwand		1	
		Lehnenrahmen			
		Rohbau			
		mitte			
		Armlehne			
18	958 522 301 00	Abdeckkappe		1	IB0A/B0N
		Lehnenrahmen			IB0L/B0M/B1C
					IB1D/B1P/B2A
					IB2G/B2H
		Rückwand			
		Befestigung			
		Kindersitz			
	958 522 301 00 82V	Titanschwarz			+VC,+VJ,+VF,
					+VI,+VU,+VK,
					+VO,+VX,+VZ
	958 522 301 00 OP1	Achatgrau			+VD,+VG,+VL,
					+VQ
	958 522 301 00 4H0	luxorbeige			+VE,+VH,+VM
	958 522 301 00 OM8	Sattelbraun			+VN,+VP
	958 522 301 00 7N0	espresso			+VR
(18)	8R0 887 301 B	Abdeckkappe		1	IB0D/B0E/B0R
		Lehnenrahmen			
		Rückwand			
		Befestigung			
		Kindersitz			
	8R0 887 301 B 82V	Titanschwarz			+VC,+VJ,+VF,
					+VI,+VU,+VK,
					+VO,+VX,+VZ
	8R0 887 301 B OP1	Achatgrau			+VD,+VG,+VL,
					+VQ
	8R0 887 301 B 4H0	luxorbeige			+VE,+VH,+VM
	8R0 887 301 B OM8	Sattelbraun			+VN,+VP
	8R0 887 301 B 7N0	espresso			+VR
20	95B 885 753	Belag	/L	1	
		Rückwand			
	95B 885 753 ZG1	Schwarz			+VC,+VJ,+VF,
					+VI,+VU,+VK,

Modell: 95B **Laufzeit: 2014>>**

Pos	Teilenummer	Benennung	Bemerkung	St	Modellangabe
					+VO,+VX,+VZ
	95B 885 753 ZP4	Achatgrau			+VD,+VG,+VL,
					+VQ
	95B 885 753 ZN3	Luxorbeige			+VE,+VH,+VM
	95B 885 753 ZR5	Sattelbraun			+VN,+VP
	95B 885 753 OF2	espresso			+VR
20	95B 885 754	Belag	/R	1	
		Rückwand			
	95B 885 754 ZG1	Schwarz			+VC,+VJ,+VF,
					+VI,+VU,+VK,
					+VO,+VX,+VZ
	95B 885 754 ZP4	Achatgrau			+VD,+VG,+VL,
					+VQ
	95B 885 754 ZN3	Luxorbeige			+VE,+VH,+VM
	95B 885 754 ZR5	Sattelbraun			+VN,+VP
	95B 885 754 OF2	espresso			+VR
21	95B 885 754	Belag	/R	1	
		Rückwand			
	95B 885 754 ZG1	Schwarz			+VC,+VJ,+VF,
					+VI,+VU,+VK,
					+VO,+VX,+VZ
	95B 885 754 ZP4	Achatgrau			+VD,+VG,+VL,
					+VQ
	95B 885 754 ZN3	Luxorbeige			+VE,+VH,+VM
	95B 885 754 ZR5	Sattelbraun			+VN,+VP
	95B 885 754 OF2	espresso			+VR
22	95B 885 611	Belag		1	
		Rückwand			
		mitte			
	95B 885 611 ZG1	Schwarz			+VC,+VJ,+VF,
					+VI,+VU,+VK,
					+VO,+VX,+VZ
	95B 885 611 ZP4	Achatgrau			+VD,+VG,+VL,
					+VQ
	95B 885 611 ZN3	Luxorbeige			+VE,+VH,+VM
	95B 885 611 ZR5	Sattelbraun			+VN,+VP
	95B 885 611 OF2	espresso			+VR
23	95B 883 481	Schloss		1	
		Lehne			
		klappbar			
24	95B 886 165 A	Entriegelung		1	
		Schloss			
		Lehne			
		klappbar			
25	95B 885 828 C	Bezug		1	IN6D/5KA
		Armlehne			
		oben			
		Kunstleder			
	95B 885 828 C 1D0	Schwarz			+VC
	95B 885 828 C OW7	Achatgrau			+VD
	95B 885 828 C 2E0	luxorbeige			+VE,+VX
(25)	95B 885 828 D	Bezug		1	IN4M/5KA/5KH
		Armlehne			
		oben			
		Glattleder			
	95B 885 828 D 8YR	Schwarz			+VC,+VJ,+VF,
					+VI,+VU,+VK
	95B 885 828 D PL1	Achatgrau			+VD,+VG,+VL
	95B 885 828 D 9H6	luxorbeige			+VE,+VH,+VM
					+VP,+VX,+VZ
	95B 885 828 D OK6	Sattelbraun			+VN
	95B 885 828 D OG3	Carrerarot			+VO
	95B 885 828 D PQ4	Kieselgrau			+VQ

Bildtafel: 817-50

PORSCHE

Modell: 95B **Laufzeit:** 2014>>

Pos	Teilenummer	Benennung	Bemerkung	St	Modellangabe
(25)	95B 885 828 E	Bezug Armlehne oben Naturleder		1	IN1A/N1P/5KA I5KH
	95B 885 828 E 8C0	espresso			+VR
26	95B 885 777	Schaumteil Armlehne oben		1	

Bildtafel: 817-55

PORSCHE

Modell: 95B **Laufzeit:** 2014>>

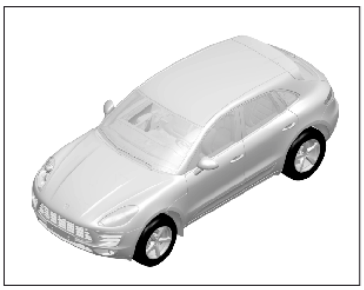

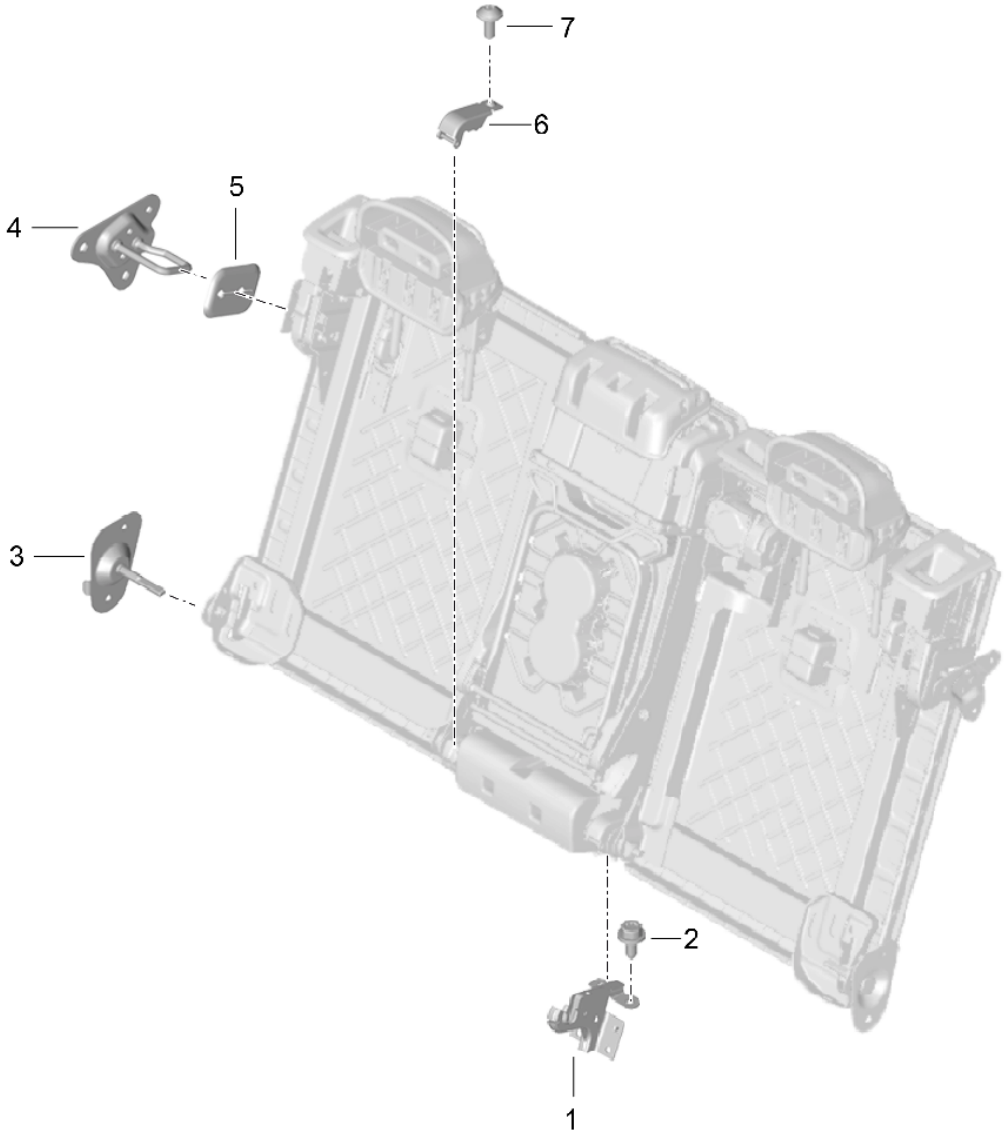

Modell: 95B **Laufzeit: 2014>>**

Pos	Teilenummer	Benennung	Bemerkung	St	Modellangabe
		Halter Lehne und Sitzrahmen Befestigungsbock Befestigungsteile			
1	95B 886 185	Lager Mittelteil links	/L	1	
(1)	95B 886 186	Lager Mittelteil rechts	/R	1	
2	N 907 870 03	Schraube Lager	/L /R	1	
3	95B 886 174	Lager Lehne Radhaus	/R	1	
(3)	95B 886 173	Lager Lehne Radhaus	/L	1	
4	95B 886 162	Lager Lehne C-Säule	/R	1	
(4)	95B 886 161	Lager Lehne C-Säule	/L	1	
5	95B 885 678	Tülle Lager C-Säule	/L /R	1	
	95B 885 678 1E0	Schwarz			+VC,+VJ,+VF, +VI,+VU,+VK, +VO
	95B 885 678 OP1	Achatgrau			+VD,+VG,+VL
	95B 885 678 4H0	Luxorbeige			+VE,+VH,+VM, +VP,+VX,+VZ
	95B 885 678 OM8	Sattelbraun			+VN
	95B 885 678 OV4	Kieselgrau			+VQ
	95B 885 678 7N0	espresso			+VR
6	95B 886 617 A	Schliessbügel Lager mitte	/R	1	
(6)	95B 886 617	Schliessbügel Lager mitte	/L	1	
7	N 907 378 03	Flachrundschraube Schliessbügel Lager mitte	/L /R	1	

Bildtafel: 898-00

PORSCHE

Modell: 95B **Laufzeit:** 2014>>

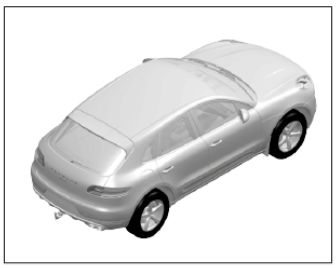

Modell: 95B **Laufzeit: 2014>>**

Pos	Teilenummer	Benennung	Bemerkung	St	Modellangabe
		Schlosssatz bestehend aus: Handschuhkasten-Schloss Lagerbügel mit Schliesszylinder Notschlüssel Schlüsselanhänger Handsender			
1	95B 898 375	Schlosssatz VIN angeben	/LL	1	ECE IL0L/4K0/4K3
(1)	95B 898 375 A	Schlosssatz VIN angeben	/LL	1	ECE IL0L/4F2/4F6
(1)	95B 898 375 B	Schlosssatz VIN angeben	/RL	1	ECE IL0R/4K0/4K3
(1)	95B 898 375 C	Schlosssatz VIN angeben	/RL	1	ECE IL0R/4F2/4F6
(1)	95B 898 375 F	Schlosssatz VIN angeben	/RL	1	USA IL0R/4K0/4K3
(1)	95B 898 375 G	Schlosssatz VIN angeben	/RL	1	USA IL0R/4F2/4F6
(1)	95B 898 375 H	Schlosssatz VIN angeben	/LL	1	Japan IL0L/4K0/4K3
(1)	95B 898 375 J	Schlosssatz VIN angeben	/LL	1	Japan IL0L/4F2/4F6
(1)	95B 898 375 K	Schlosssatz VIN angeben	/RL	1	Japan IL0R/4K0/4K3
(1)	95B 898 375 L	Schlosssatz VIN angeben	/RL	1	Japan IL0R/4F2/4F6
(1)	95B 898 375 M	Schlosssatz VIN angeben	/LL	1	Korea IL0L/4K0/4K3
(1)	95B 898 375 N	Schlosssatz VIN angeben	/LL	1	Korea IL0L/4F2/4F6
(1)	95B 898 375 P	Schlosssatz VIN angeben	/RL	1	Korea IL0R/4K0/4K3
(1)	95B 898 375 Q	Schlosssatz	/RL	1	Korea IL0R/4F2/4F6

Bildtafel: 898-00

PORSCHE

Modell: 95B **Laufzeit:** 2014>>

Pos	Teilenummer	Benennung	Bemerkung	St	Modellangabe
		VIN angeben			

Bildtafel: 901-00

PORSCHE

Modell: 95B **Laufzeit:** 2014>>

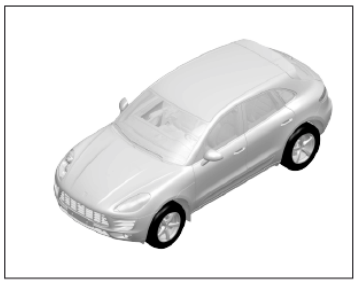

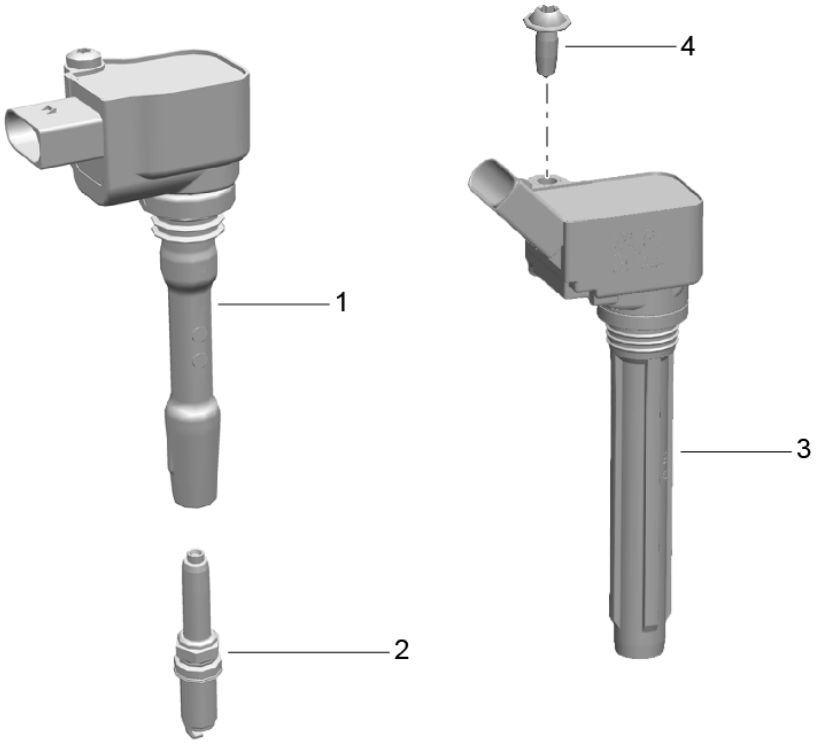

Bildtafel: 901-00

PORSCHE

Modell: 95B **Laufzeit: 2014>>**

Pos	Teilenummer	Benennung	Bemerkung	St	Modellangabe
		Zündanlage			
1	946 602 104 00	Zündspule		X	MCT.LA/MA
2	999 170 233 90	Zündkerze FR5 NPP		6	MCT.LA/MA
(2)	958 170 320 91	Glühkerze		6	DIESEL MCD.UD MCT.BA/BB/BC
(2)	999 170 233 90	Zündkerze FR5 NPP		6	MCT.LA/MA
(2)	958 905 601 00	Zündkerze NGK		4	R4 TFSI MCN.CC MCY.NA
3	958 905 110 00	Zündspule	-15	4	R4 TFSI MCN.CC MCY.NA
3	958 905 110 01	Zündspule	16-	4	R4 TFSI MCN.CC MCY.NA
4	N 909 252 02	Flachrundschraube M 6 X 16		4	MCN.CC MCY.NA

Bildtafel: 901-03

PORSCHE

Modell: 95B **Laufzeit: 2014>>**

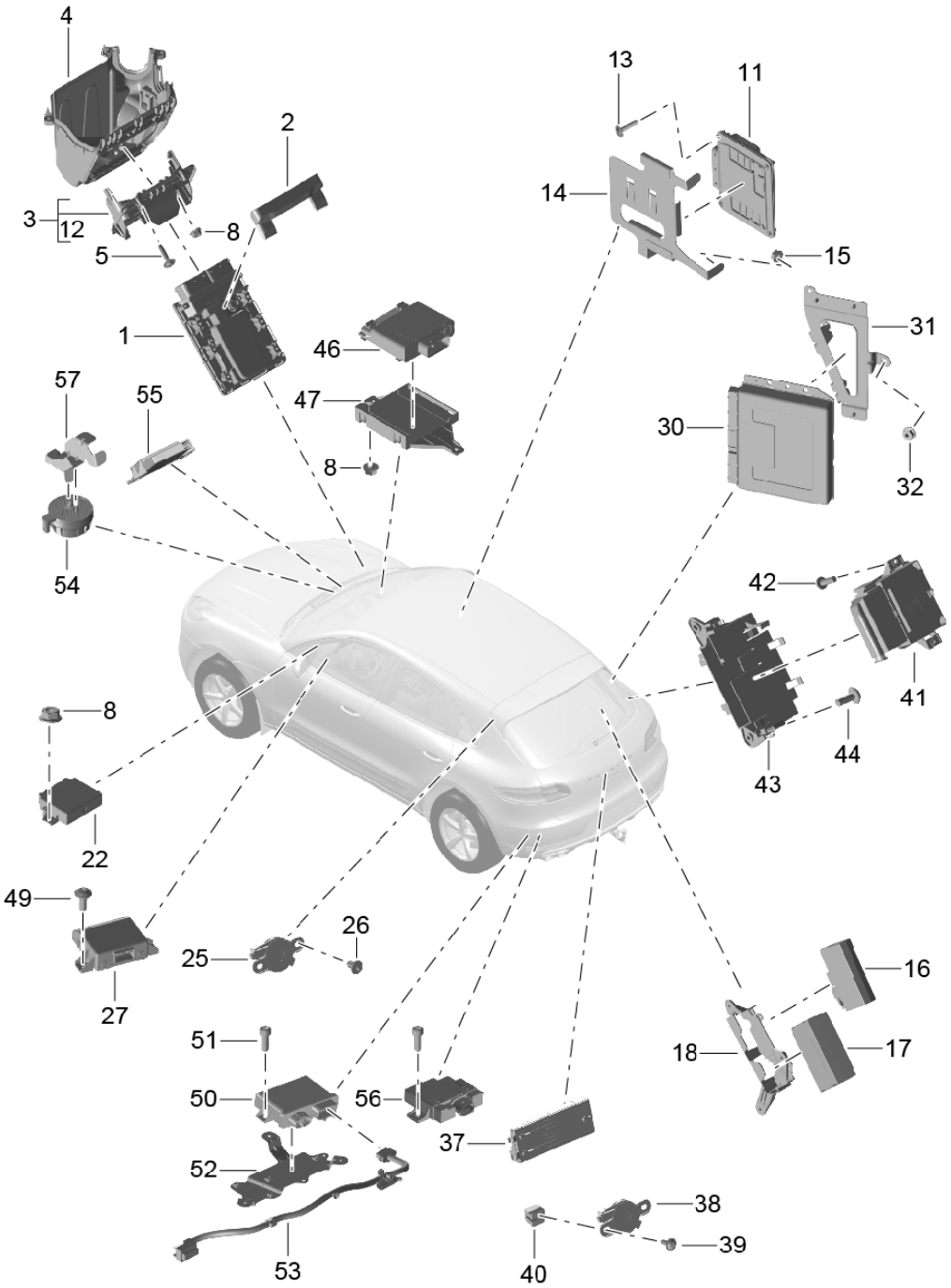

Bildtafel: 901-03

PORSCHE

Modell: 95B **Laufzeit: 2014>>**

Pos	Teilenummer	Benennung	Bemerkung	St	Modellangabe
		Steuergeräte Motor und Getriebe Sperrensteuerung Ölpumpe Anhängevorrichtung Rückfahrkamera Einparkhilfe Gateway Niveauregelung Heckdeckel elektrische Parkbremse Kraftstoffpumpe Start-Stop			
1	95B 906 022 B	Steuergerät - DME -		1	MCT.LA/MA MDC.NA
(1)	059 907 309 A	Steuergerät - DME -		1	MCD.UD MCP.NB MCT.BA/BB/BC
(1)	06K 907 425 B	Steuergerät - DME -		1	MCN.CC
2	95B 907 352 A	Dämmung Steuergerät		1	
3	8K0 907 461 D	Halter Steuergerät - DME -		1	
4		Sicherungskasten Unterteil siehe Bildtafel 9/02/08		1	
5	N 910 252 01	Schraube M6 X 30		4	
8	N 015 082 10	Sechskantmutter M 6		2	
11	95B 927 771 C	Steuergerät Sperrensteuerung Quer		1	I1Y1
(11)	95B 927 771 H	Steuergerät Sperrensteuerung Quer		1	I1Y1
12	8K0 907 461 D	Halter		1	I1Y1
(12)	95B 907 471	Halter		1	IL0R/1Y1
13	N 910 252 01	Schraube M6X30		4	
14	95B 907 331	Halter		1	I1Y1
15	N 015 082 10	Sechskantmutter M6		2	I1Y1
16	4H0 907 383 L	Steuergerät Anhängevorrichtung		1	I1D3
(17)	7PP 907 556 AA	Steuergerät Kamera		1	I8A4
19	4G0 906 093 H	Steuergerät Kraftstoffpumpe		1	I2G0/2G1
(19)	4G0 906 093 J	Steuergerät Kraftstoffpumpe		1	I2G4
22	95B 919 475 A	Steuergerät Einparkhilfe	-16	1	I7X2/7X8/8A4
(22)	95B 919 475 L	Steuergerät Einparkhilfe	17-	1	I7X2/7X8/8A4
25	8E0 919 279	Lautsprecher Einparkhilfe		1	I4E7
26	N 911 635 01	Spreizniet		3	I7X2/7X8

Modell: 95B **Laufzeit: 2014>>**

Pos	Teilenummer	Benennung	Bemerkung	St	Modellangabe
27	95B 907 530 C	Steuergerät Gateway	-16	1	
27	95B 907 530 F	Steuergerät Gateway	16-	1	
30		Steuergerät Niveauregelung siehe Bildtafel 6/06/00		1	I1BK
(30)		Steuergerät Niveauregelung siehe Bildtafel 6/06/00		1	I1BH
31		Halter siehe Bildtafel 6/06/00		1 1 1	I1BH/1BK
32		Sechskantmutter siehe Bildtafel 6/06/00		6	I1BH/1BK
37	7P5 959 107 E	Steuergerät Heckdeckel		1	I4E7
38	8E0 919 279	Lautsprecher Warnfunktion		1	I4E7
39	N 909 868 03	Flachrundschraube ST 4,2 X 13		2	I4E7
40	N 905 410 01	Spreizmutter		2	I4E7
41	95B 907 801 B	Steuergerät elektrische Parkbremse		1	
42	N 101 243 09	Linsenschraube M 6 X 20		2	
43	95B 907 371 C	Halter elektrische Parkbremse		1	
44	N 106 320 03	Linsenschraube M 6 X 20		2	
46	8K0 959 663	Spannungswandler Start-Stop		1	I7L4/7L8
47	8R0 907 371	Halter Spannungswandler Start-Stop		1	I7L4/7L8
49	N 909 446 04	Befestigungsschraube M5X12		1	
50	4G0 907 355 C	Steuergerät Abgasreinigung	15-	1	I1E9
51	N 105 464 03	Zylinderschraube M6X16	15-	2	
52	95B 201 187	Halter Steuergerät Abgasreinigung	15-	1	I1E9
53	95B 971 765	Leitungsstrang Steuergerät Abgasreinigung zu Pumpe	15- 15-	1	I1E9
54	4H0 907 601 D	Impulsgeber Motorengeräusche		1	I2HB
55	8R0 907 159 D	Steuergerät Impulsgeber Motorengeräusche		1	I2HB
(55)	95B 907 159	Steuergerät Impulsgeber Motorengeräusche		1	IE0W
(55)	95B 907 159 A	Steuergerät Impulsgeber		1	

Bildtafel: 901-03

PORSCHE

Modell: 95B **Laufzeit:** 2014>>

Pos	Teilenummer	Benennung	Bemerkung	St	Modellangabe
		Motorengeräusche			
56	8R0 907 160 C	Steuergerät		1	I0P8/0P9
		Sport			
		Abgasanlage			
57	95B 805 345	Halter		1	I2HB
		Impulsgeber			
		Motorengeräusche			

Bildtafel: 901-04

Modell: 95B **Laufzeit: 2014>>**

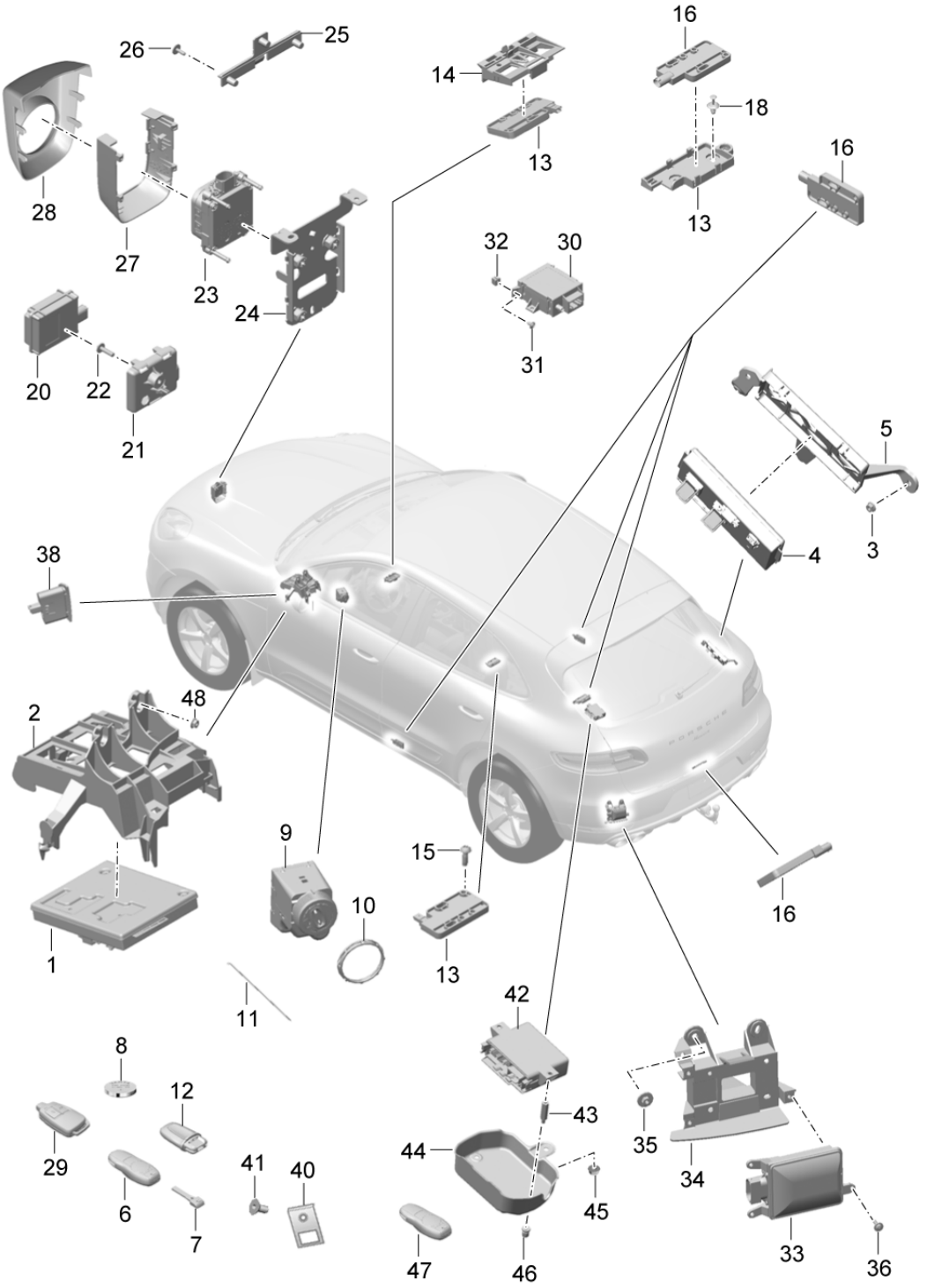

Modell: 95B **Laufzeit: 2014>>**

Pos	Teilenummer	Benennung	Bemerkung	St	Modellangabe
		Steuergeräte Elektronik Vorderwagen Hinterwagen Zündanlassschalter Handsender Garagentoröffner Empfangsteil Zusatzheizung Antenne Abstandsmesssensor Spurwechselassistent			
1	7PP 907 064 HJ	Steuergerät Elektronik Vorderwagen		1	I4K3/5D8
1	7PP 907 064 HK	Steuergerät Elektronik Vorderwagen		1	I4K3/5D1
1	7PP 907 064 HL	Steuergerät Elektronik Vorderwagen		1	I4K0/4K3/5D2 I5D3
1	7PP 907 064 HM	Steuergerät Elektronik Vorderwagen	-16	1	I4F2/5D8
1	9A7 907 064 10	Steuergerät Elektronik Vorderwagen	17-	1	I4F2/5D8
1	7PP 907 064 HN	Steuergerät Elektronik Vorderwagen	-16	1	I4F2/5D1
1	9A7 907 064 20	Steuergerät Elektronik Vorderwagen	17-	1	I4F2/5D1
1	7PP 907 064 HP	Steuergerät Elektronik Vorderwagen	-16	1	I4F2/4F6/5D2 I5D3
2	95B 907 461	Halter Steuergerät Elektronik Vorderwagen	/LL	1	IL0L
2	95B 907 461 A	Halter Steuergerät Elektronik Vorderwagen	/RL	1	IL0R
3	N 015 082 10	Sechskantmutter M6		X	
4	958 618 279 15	Steuergerät Elektronik Hinterwagen		1	
5	95B 907 462 A	Halter Steuergerät Elektronik Hinterwagen		1	
6	958 637 946 02	Handsender Schlüsselkopf Fahrzeug-Ident-Nr. angeben		1	I5D1
6	958 637 950 02	Handsender Schlüsselkopf Fahrzeug-Ident-Nr. angeben	13-	1	I5D8

Modell: 95B **Laufzeit: 2014>>**

Pos	Teilenummer	Benennung	Bemerkung	St	Modellangabe
(6)	958 637 948 02	Handsender Schlüsselkopf Fahrzeug-Ident-Nr. angeben		1	I5D3
(6)	958 637 947 02	Handsender Schlüsselkopf Fahrzeug-Ident-Nr. angeben		1	I5D2
7	958 538 916 00	Notschlüssel mit bestimmter Schliessung Fahrzeug-Ident-Nr. angeben		1	
8	999 611 108 00	Batterie Handsender		1	
9	7PP 905 865 F	Steuergerät Zündanlassschalter		1	
10	7PP 911 094	Mutter		1	
11	7PP 907 256	Notbetätigung Entriegelung Zündanlassschalter		1	
12	7PP 919 157 A	Bedienteil		1	
13	7PP 962 132 A	Antenne Schalttafel und Mittelkonsole		2	I4F2/4F6
14	95B 962 283 C	Halter KESSY Schalttafel		1	I4F2/4F6
15	N 104 159 03	Linsenschraube M 4 X 12		4	
16	7PP 962 132	Antenne Einstiegschweller Kofferraum Heck		4	I4F2/4F6
17	95B 962 283	Halter Antenne Kofferraum		1	I4F2/4F6
18	N 911 585 01	Spreizniet		2	I4F2/4F6
20	8K0 907 410	Steuergerät Garagentoröffner		1	IVC1
(20)	8K0 907 410 C	Steuergerät Garagentoröffner		1	IVC2
21	95B 907 392	Halter Steuergerät Garagentoröffner		1	IVC1/VC2
22	N 106 444 04	Linsenkopfschraube M6X22		1	
23	95B 907 567 B	Steuergerät ACC		1	I8T3
24	95B 971 303 A	Halter Steuergerät ACC		1	I8T3
-	970 605 287 00	Clip für Halter Steuergerät ACC		3	I8T3
-	970 605 901 00	Reparatursatz bestehend aus: Clip Einstellschraube		1 3 2	

Modell: 95B **Laufzeit: 2014>>**

Pos	Teilenummer	Benennung	Bemerkung	St	Modellangabe
		Schraube		1	
		Clip		3	
25	95B 907 699	Adapter Halter ACC		1	I8T3
26	N 909 747 01	Linsenblechschraube TP5X16		3	
27	991 605 188 00	Abdeckblende hinten		1	I8T3
	991 605 188 00 1E0	Schwarz			
28	95B 957 053 B	Abdeckblende Vorderteil		1	I8T3
	95B 957 053 B 1E0	Schwarz			
-	999 919 257 01	Linsenschraube 6 X 20		2	I8T3
29	7PP 963 511 B	Handsender Zusatzheizung		1	I9M9
30	8K0 963 271	Steuergerät Empfangsteil Zusatzheizung		1	I9M9
31	N 106 737 01	Blechschraube 4,2 X 9,5		2	I9M9
32	N 905 410 01	Spreizmutter		2	I9M9
33	8T0 907 566 B	Steuergerät Spurwechselassistent links		1	I7Y1/7Y3/7Y7
(33)	8T0 907 568 B	Steuergerät Spurwechselassistent rechts		1	I7Y1/7Y3/7Y7
34	95B 907 509 A	Halter Spurwechselassistent links		1	I7Y1/7Y3
(34)	95B 907 510 A	Halter Spurwechselassistent rechts		1	I7Y1/7Y3
35	N 905 708 03	Sechskantmutter M 6		6	I7Y1/7Y3
36	999 073 255 09	Kombischraube M 5 X 14		6	I7Y1/7Y3
38	95B 953 039	Warnleuchte Spurwechselassistent Aussenspiegel	/LL /L	1	IL0L/7Y1/7Y3
(38)	95B 953 040	Warnleuchte Spurwechselassistent Aussenspiegel	/LL /R	1	IL0L/7Y1/7Y3
(38)	95B 953 039 A	Warnleuchte Spurwechselassistent Aussenspiegel	/RL /L	1	IL0R/7Y1/7Y3
(38)	95B 953 040 A	Warnleuchte Spurwechselassistent Aussenspiegel	/RL /R	1	IL0R/7Y1/7Y3
40	991 637 301 00	Öse		1	
41	991 637 303 00	Senkschraube		1	
42	7PP 035 620 J	Steuergerät VTS-Fahrzeugortung	-16	1	I7G9/7I2
36	9A7 637 620 01	Steuergerät VTS-Fahrzeugortung	17-	1	I7G9/7I0/7I2
43	7PP 971 952	Distanzstück		2	I7G9/7I0/7I2

Bildtafel: 901-04

PORSCHE

Modell: 95B **Laufzeit:** 2014>>

Pos	Teilenummer	Benennung	Bemerkung	St	Modellangabe
		M 6			
44	95B 963 213	Halter		1	I7I0/7I2
		Steuergerät			
		VTS-Fahrzeugortung			
45	N 015 082 10	Sechskantmutter		2	
		M6			
46	WHT 006 947	Abreissmutter		5	
		M 6 - SB			
47	7PP 862 423	Handsender		1	I7I0/7I2
-	7PP 862 077	System		1	I7I2
		Karte			
		VTS-Fahrzeugortung			
48	N 902 867 03	Sechskantmutter		X	
		M6			
		Antennenverstärker			
		Zusatzheizung			
		siehe Bildtafel			
		9/11/10			
		Alarmsirene			
		Steuergerät			
		Neigungsgeber			
		siehe Gruppe			
		9/03/00			

Bildtafel: 901-05

PORSCHE

Modell: 95B **Laufzeit: 2014>>**

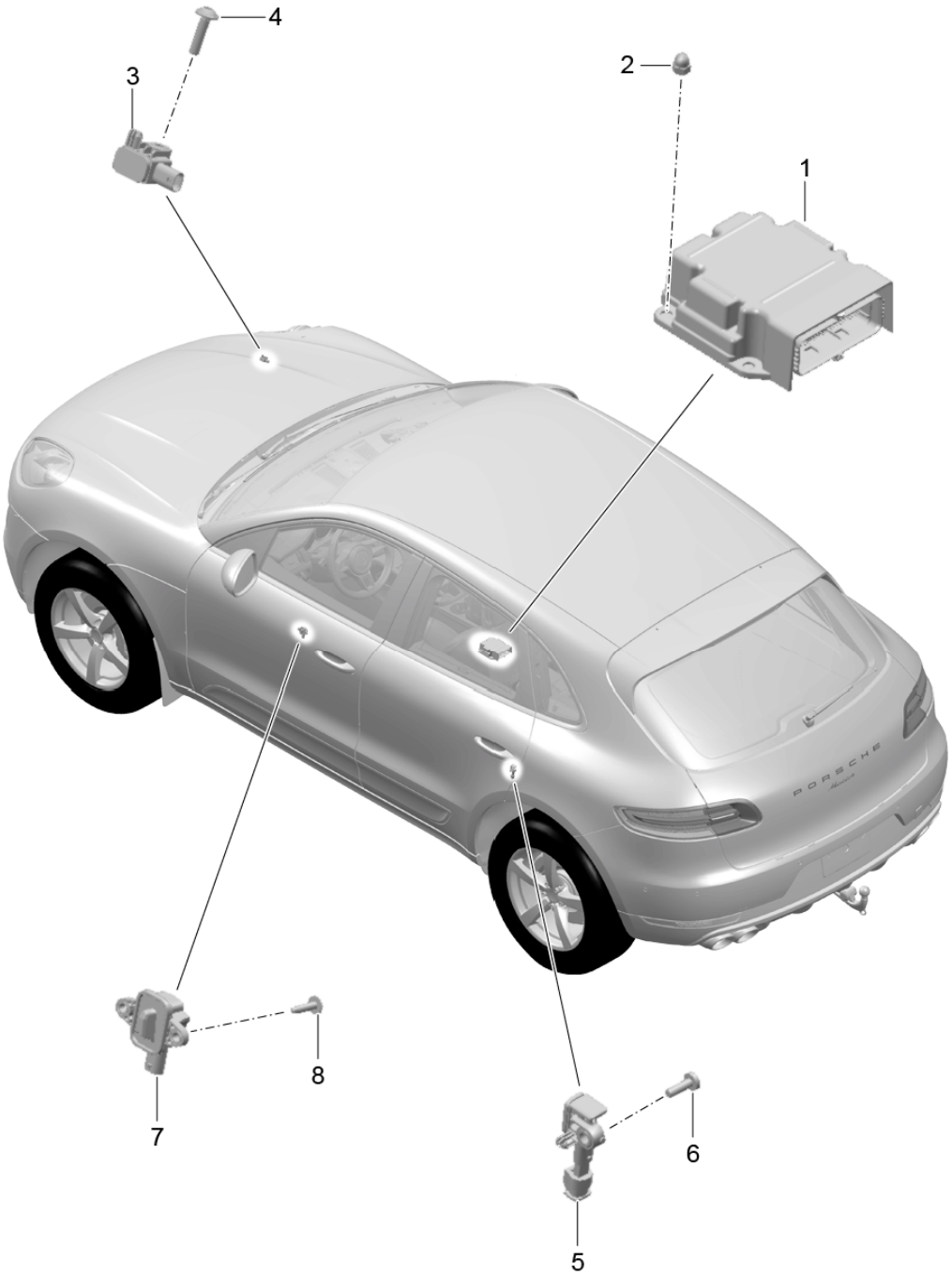

Bildtafel: 901-05

PORSCHE

Modell: 95B **Laufzeit: 2014>>**

Pos	Teilenummer	Benennung	Bemerkung	St	Modellangabe
		Steuergerät			
		Sensor			
		Airbag			
		Airbag-Einheit			
		siehe Gruppe			
		8/12/50			
		Schalter			
		Airbag			
		siehe Gruppe			
		9/03/05			
1	95B 959 655 C	Steuergerät		1	
		Airbag			
		F >>A5FLB 60210			
1	95B 959 655 D	Steuergerät		1	
		Airbag			
		F A5FLB 60210>>			
2	955 618 419 21	Hutmutter		3	
		M 6			
3	2H0 959 652	Frontsensor		2	
4	N 106 321 02	Linsenschraube		2	
		M 6 X 25			
5	958 618 222 00	Sensor		2	
		C-Säule			
6	N 101 961 03	Linsenschraube		2	
		M 6 X 18			
7	4H0 955 557	Drucksensor		2	
		Türen			
8	N 106 847 01	Linsenschraube		4	
		M 6 X 20			

Bildtafel: 902-00

PORSCHE

Modell: 95B **Laufzeit: 2014>>**

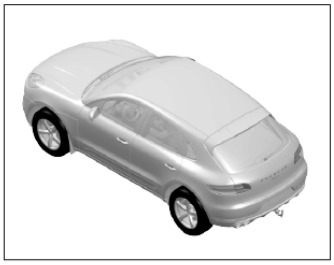

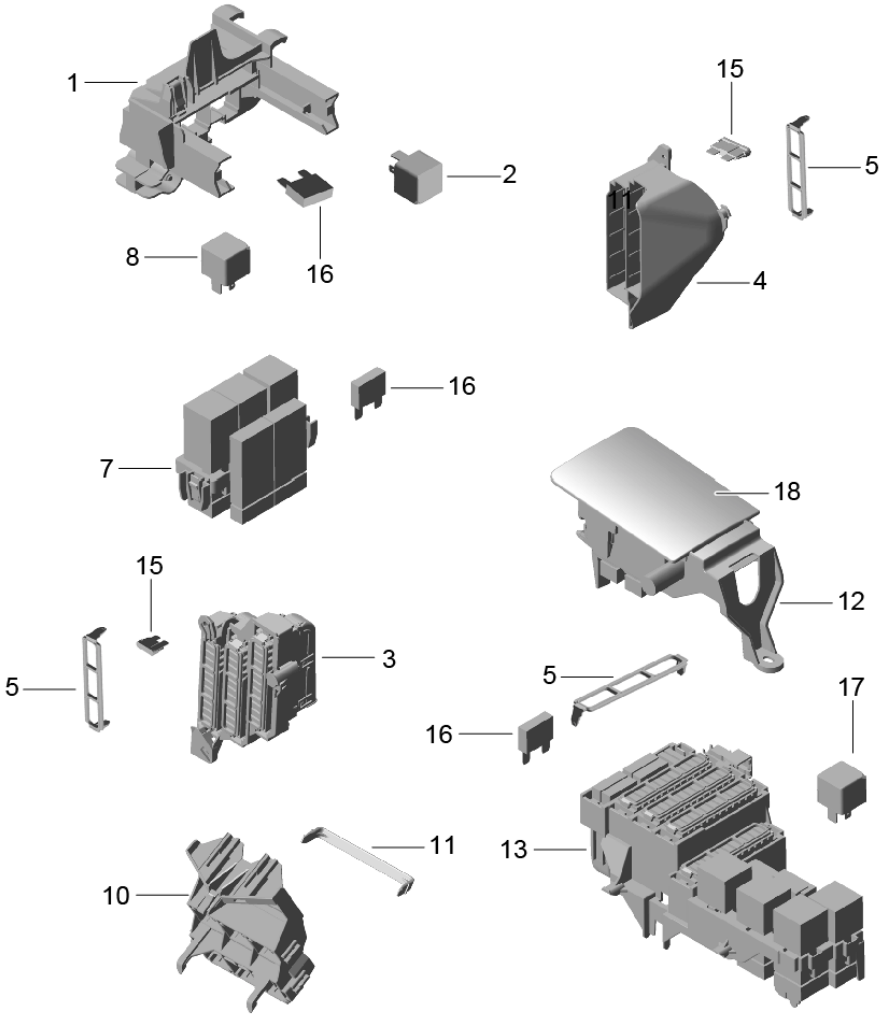

Bildtafel: 902-00

Modell: 95B **Laufzeit: 2014>>**

Pos	Teilenummer	Benennung	Bemerkung	St	Modellangabe
		Sicherungskasten			
		Relaisträger			
1	8K1 937 503 C	Relaisträger 1		1	IL0L
		vorn			
		Fahrerseite			
(1)	4G2 937 503 A	Relaisträger 1		1	IL0R
		vorn			
		Fahrerseite			
2		Relais		X	
(2)	4H0 951 253 C	Relais		1	
		Fanfare			
		Relaisplatz/Kenn-Nr.:	S1/2		
(2)	958 615 029 00	Relais		1	
		Niveauregelung			
		Relaisplatz/Kenn-Nr.:	S1/3		
(2)	999 607 011 00	Sicherung		1	
		40 A MAXI			
		Relaisplatz/Kenn-Nr.:	S1/B		
3	8K0 971 845	Sicherungshalter		1	IL0L
		Fahrerseite			
4	95B 971 846	Sicherungshalter		1	IL0L
		Beifahrerseite			
(4)	95B 971 846 A	Sicherungshalter		1	IL0R
		Beifahrerseite			
5	8K0 971 981 A	Abdeckkappe		X	
		Sicherungshalter			
7	4F1 937 503 A	Relaisträger		1	
		Schalttafel			
8		Relais		X	
(8)	958 615 029 00	Relais		X	
		Relaisplatz/Kenn-Nr.:	S2/2		
(8)	958 615 008 01	Relais		1	
		VAKUUMPUMPE			
		Relaisplatz/Kenn-Nr.:	S2/3		
9		Sicherung		X	
(9)	999 607 011 00	Sicherung		1	
		40A			
		Relaisplatz/Kenn-Nr.:	S2/C		
(9)	999 607 013 00	Sicherung		1	
		60A			
		Relaisplatz/Kenn-Nr.:	S2/D		
10	8K0 937 545 B	Relaisträger 2		1	
		Fussraum			
11	8D0 937 083	Befestigungsbügel		1	
		Relaisträger 2			
		Fussraum			
12	8R0 937 545 A	Relaisträger		2	
		Trennstelle			
		Sitz			
13	8K0 971 845 A	Relaisträger		1	
		Kofferraum			
		rechts			
15	999 607 082 00	Sicherung		X	
		5 A			
(15)	999 607 083 00	Sicherung		X	
		7,5 A			
(15)	999 607 084 00	Sicherung		X	
		10 A			
(15)	999 607 085 00	Sicherung		X	
		15 A			
(15)	999 607 086 00	Sicherung		X	
		20 A			
(15)	999 607 088 00	Sicherung		X	

Bildtafel: 902-00

PORSCHE

Modell: 95B **Laufzeit:** 2014>>

Pos	Teilenummer	Benennung	Bemerkung	St	Modellangabe
		30 A			
16	999 607 011 00	Sicherung		X	
		40 A			
(16)	999 607 012 00	Sicherung		X	
		50 A			
(16)	999 607 013 00	Sicherung		X	
		60 A			
17	958 615 029 00	Relais		1	
(17)	958 615 010 00	Relais		1	
18	8J0 971 981	Abdeckkappe		2	
19	N 102 615 01	Sicherung		X	
		Mini			
		5A			
(19)	N 102 615 03	Sicherung		X	
		Mini			
		10A			
(19)	N 102 615 07	Sicherung		X	
		Mini			
		15A			

Bildtafel: 902-05

PORSCHE

Modell: 95B **Laufzeit: 2014>>**

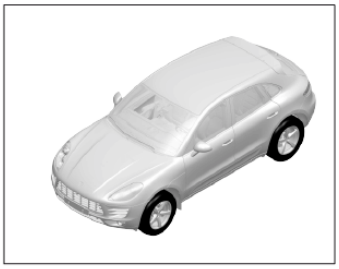

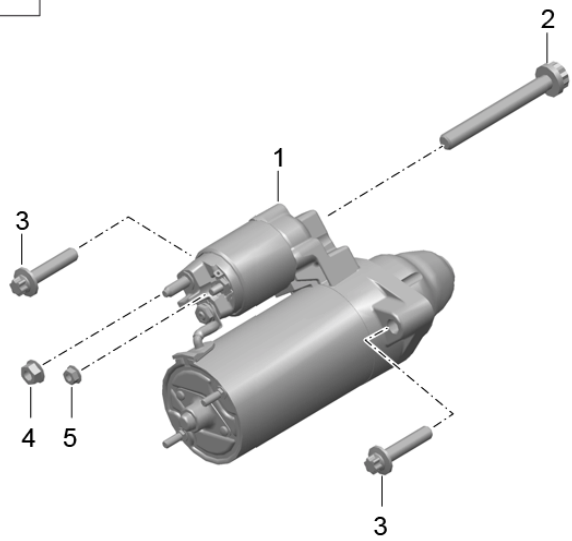

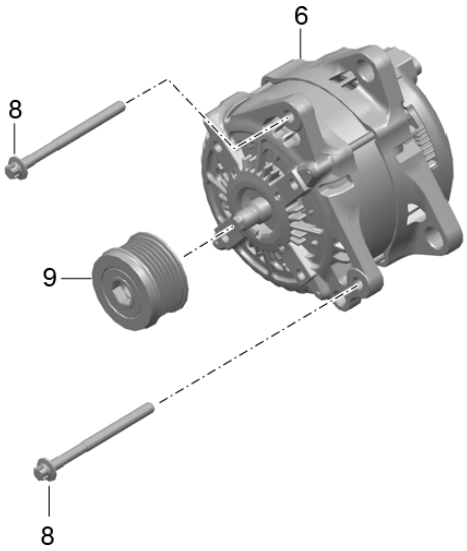

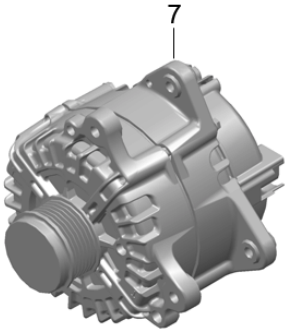

Bildtafel: 902-05

PORSCHE

Modell: 95B **Laufzeit: 2014>>**

Pos	Teilenummer	Benennung	Bemerkung	St	Modellangabe
		Starter Drehstromgenerator Masseleitung			
1	948 604 214 01	Starter		1	MCT.LA/MA MDC.NA
1	948 604 214 AX	Starter		1	MCT.LA/MA MDC.NA
(1)	059 911 022	Starter		1	MCD.UD MCP.NB MCT.BA/BB/BC I7L7
		ohne Start-Stop			
(1)	059 911 022 X	Starter		1	MCD.UD MCP.NB MCT.BA/BB/BC I7L7
		ohne Start-Stop			
(1)	059 911 021 K	Starter		1	MCD.UD MCP.NB MCT.BA/BB/BC I7L8
		mit Start-Stop			
(1)	059 911 021 X	Starter		1	MCD.UD MCP.NB MCT.BA/BB/BC I7L8
		mit Start-Stop			
(1)	06H 911 021 E	Starter		1	MCN.CC I7L7
		ohne Start-Stop			
(1)	06H 911 021 AX	Starter		1	MCN.CC I7L7
		ohne Start-Stop			
(1)	06H 911 021 D	Starter		1	MCN.CC I7L4/7L8
		mit Start-Stop			
(1)	06H 911 021 X	Starter		1	MCN.CC I7L4/7L8
		mit Start-Stop			
3	900 385 011 01	Torxschraube		2	MCT.LA/MA MDC.NA
		BM 10 X 45			
(3)	N 103 145 06	Sechskantschraube		1	MCD.UD MCP.NB MCT.BA/BB/BC
		AM10X50			
4	900 377 003 01	Sechskantmutter		2	
		M 8			
5	900 377 010 02	Sechskantmutter		1	
		M 6			
6	06H 903 017 K	Drehstromgenerator		1	MCN.CC
(6)	06H 903 017 X	Drehstromgenerator		1	MCN.CC
6	7PP 903 016 A	Drehstromgenerator		1	MCT.LA/MA MDC.NA

Bildtafel: 902-05

PORSCHE

Modell: 95B **Laufzeit:** 2014>>

Pos	Teilenummer	Benennung	Bemerkung	St	Modellangabe
(6)	7PP 903 016 AX	Drehstromgenerator		1	MCT.LA/MA MDC.NA
7	059 903 018 Q	Drehstromgenerator		1	MCD.UD MCP.NB MCT.BA/BB/BC
7	059 903 018 X	Drehstromgenerator		1	MCD.UD MCP.NB MCT.BA/BB/BC
7	059 903 019 L	Drehstromgenerator		1	MCD.UD MCP.NB MCT.BA/BB/BC
7	059 903 019 X	Drehstromgenerator		1	MCD.UD MCP.NB MCT.BA/BB/BC
8	N 107 655 01	Innensechskantschraube M 8 X 85		4	MCN.CC
8	900 385 007 01	Torxschraube BM 8 X 100		2	MCT.LA/MA MDC.NA
(8)	N 106 100 01	Sechskantschraube M 8 X 90		2	MCD.UD MCP.NB MCT.BA/BB/BC
9	946 603 955 00	Riemenscheibe Drehstromgenerator		1	

Bildtafel: 902-06

Modell: 95B **Laufzeit: 2014>>**

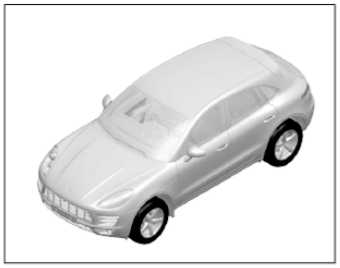

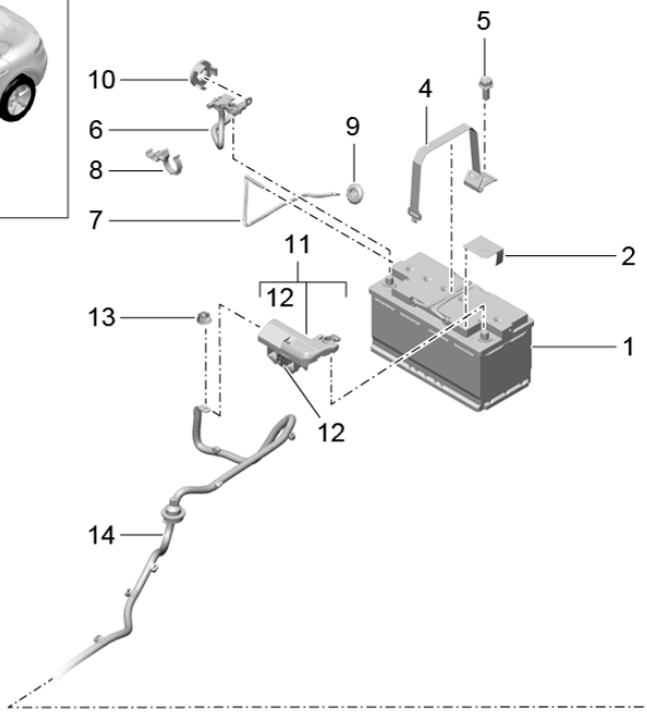

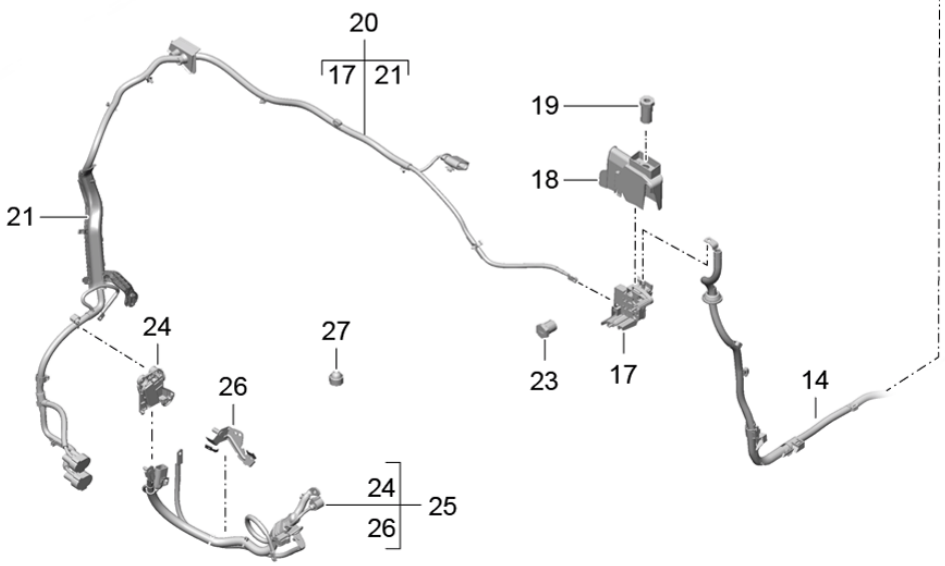

Bildtafel: 902-06

Modell: 95B **Laufzeit: 2014>>**

Pos	Teilenummer	Benennung	Bemerkung	St	Modellangabe
		Batterie Stromverteiler			
(1)	958 611 075 20	Batterie 75AH	16-	1	IIY2/J1N
(1)	958 611 092 21	Batterie 92AH		1	IJ0B
(1)	5GM 915 105 AC	Batterie 92AH	(BR)	1	IJ0B
(1)	958 611 105 21	Batterie 105 AH		1	IJ0P
(1)	5GM 915 105 AD	Batterie 105 AH	(BR)	1	IJ0P
2	8K0 915 429 C	Polabdeckung Plusleitung		1	
4	8R0 867 749 A	Halteband Batterie		1	
5	N 107 371 01	Sechskantschraube M8 X 22		1	
6	8R0 915 181 C	Masseleitung Batterie Karosserie mit Sensor		1	
7	8R0 915 531	Entlüftungsrohr		1	
8	N 107 758 01	Befestigungsclip		1	
9	4H0 915 143	Tülle		1	
10	6Q0 971 260	Verdrehschutz		1	
11	8J0 915 459	Stromverteiler Batterie Sicherung		1	
12	955 611 205 00	Schaltgerät Batteriehauptschalter		1	
-	N 104 249 05	Sicherung 110A		1	
13	N 902 955 02	Sechskantmutter M8		1	
14	95B 971 225 C	Leitungsstrang Batterie bis Fremdstartpunkt		1	
17	95B 937 517 B	Fremdstartpunkt Leitungsstrang Motorraum		1	
18	95B 937 115 A	Abdeckung Fremdstartpunkt Motorraum		1	
19	955 611 206 00	Sechskantmutter Anschlussklemme Starthilfe		1	
20	95B 971 226 E	Leitungsstrang Fremdstartpunkt zu Verteiler		1	MCN.CC
20	95B 971 226 F	Leitungsstrang Fremdstartpunkt zu Lüfter		1	MCT.LA/MA MDC.NA
(20)	95B 971 226 D	Verbindungsleitung		1	MCD.UD MCP.NB MCT.BA/BB/BC

Modell: 95B **Laufzeit: 2014>>**

Pos	Teilenummer	Benennung	Bemerkung	St	Modellangabe
		Trennstelle zu Verteiler			
21	95B 971 925	Kabelführung Leitungsstrang Fremdstartpunkt		1	
23	4F0 972 501	Kontaktstift Fremdstartpunkt		1	
24	95B 937 517 A	Verteiler		1	MCD.UD MCP.NB MCT.BA/BB/BC
		Motorraum			
25	95B 971 228 M	Leitungsstrang Drehstromgenerator Starter		1	MCN.CC
(25)	95B 971 228 L	Leitungsstrang		1	MCD.UD MCP.NB MCT.BA/BB/BC I7L4/7L8
		Drehstromgenerator Starter			
(25)	95B 971 228 N	Leitungsstrang		1	MCD.UD MCP.NB MCT.BA/BB/BC I7L7
		Drehstromgenerator Starter			
(25)	946 607 067 00	Leitungsstrang		1	MCT.LA/MA MDC.NA
		Drehstromgenerator Starter			
26	8K0 971 502 AB	Halter		1	MCD.UD MCP.NB MCT.BA/BB/BC
		Leitungsstrang			
27	N 904 030 02	Schutzkappe M8		1	

Bildtafel: 902-08

Modell: 95B **Laufzeit: 2014>>**

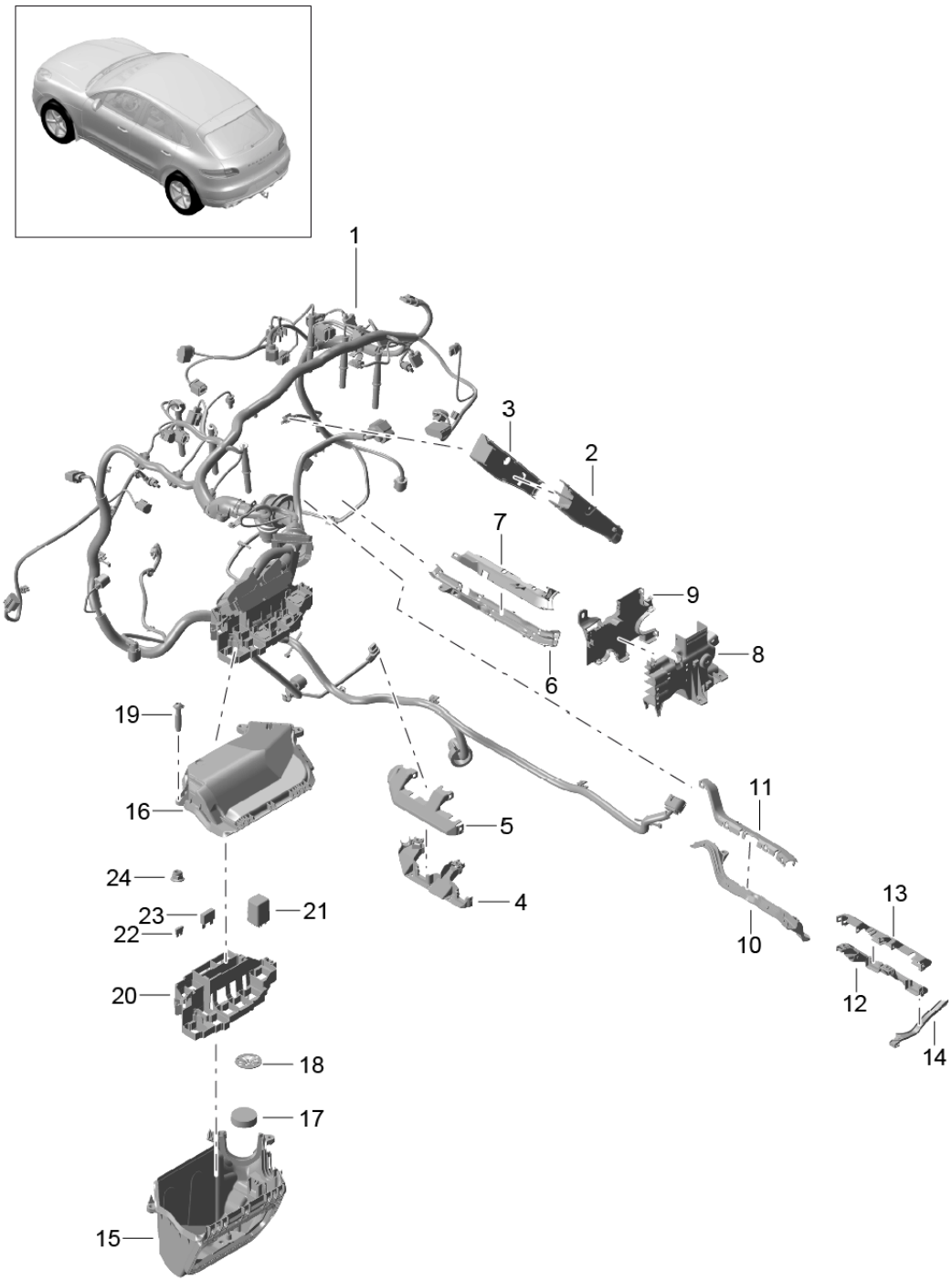

Modell: 95B **Laufzeit: 2014>>**

Pos	Teilenummer	Benennung	Bemerkung	St	Modellangabe
		Kabelstrang Motor Steckergehäuse siehe WWW.TKR-CONNECTOR.COM			
1	946 607 003 01	Kabelstrang Motor	-16	1	MCT.LA/MA MDC.NA IL0L
1	946 607 003 02	Kabelstrang Motor	17-	1	MCT.LA/MA MDC.NA IL0L
1	946 607 003 51	Kabelstrang Motor	-16	1	MCT.LA/MA MDC.NA IL0R
1	946 607 003 52	Kabelstrang Motor	17-	1	MCT.LA/MA MDC.NA IL0R
1	95B 971 072 AT	Kabelstrang Motor		1	MCT.BA/BB/BC IL0L/7MM
1	95B 971 072 BM	Kabelstrang Motor	/LL	1	MCP.NB MCT.BA IL0L/7GB
1	95B 971 072 BA	Kabelstrang Motor		1	MCT.BA/BB/BC IL0R/7MM
1	95B 971 072 BB	Kabelstrang Motor	/LL	1	MCD.UD IL0L/0GG
1	95B 971 072 BC	Kabelstrang Motor	/RL	1	MCD.UD IL0R/0GG
1	95B 971 072 D	Kabelstrang Motor	/LL	1	MCN.CC IL0L/7GH/7MM
1	95B 971 072 E	Kabelstrang Motor	/LL	1	MCN.CC IL0L/7GB
1	95B 971 072 J	Kabelstrang Motor	/RL	1	MCN.CC IL0R/7GH/7MM
2	948 607 251 00	Kabelführung Steuerkasten-Deckel		1	MCT.LA/MA MDC.NA
3	948 607 161 00	Steuerkasten-Deckel Kabelführung Steuerkasten-Deckel		1	MCT.LA/MA MDC.NA
4	946 607 132 00	Kabelführung Zyl. 1 - 3 aussen		1	MCT.LA/MA MDC.NA
5	946 607 142 00	Deckel Kabelführung Zyl. 1 - 3		1	MCT.LA/MA MDC.NA

Modell: 95B **Laufzeit: 2014>>**

Pos	Teilenummer	Benennung	Bemerkung	St	Modellangabe
		aussen			
6	946 607 153 00	Kabelführung		1	MCT.LA/MA MDC.NA
		Zyl. 1 - 3 mitte			
7	946 607 163 00	Deckel		1	MCT.LA/MA MDC.NA
		Kabelführung Zyl. 1 - 3 mitte			
8	946 607 151 00	Kabelführung		1	MCT.LA/MA MDC.NA
		Sammelanschluss			
9	946 607 161 00	Deckel		1	MCT.LA/MA MDC.NA
		Kabelführung Sammelanschluss			
10	946 607 156 00	Kabelführung		1	MCT.LA/MA MDC.NA
		Zyl. 4 - 6 mitte			
11	946 607 166 00	Deckel		1	MCT.LA/MA MDC.NA
		Kabelführung Zyl. 4 - 6 mitte			
12	946 607 131 00	Kabelführung		1	MCT.LA/MA MDC.NA
		Zyl. 4 - 6 aussen			
13	946 607 141 00	Deckel		1	MCT.LA/MA MDC.NA
		Kabelführung Zyl. 4 - 6 aussen			
14	946 607 110 00	Kabelclip		1	MCT.LA/MA MDC.NA
		Kabelstrang Motor			
15	8K1 907 355 F	Gehäuse Boden		1	IL0L
(15)	8K2 907 355 E	Gehäuse Boden		1	IL0R
16	8K1 907 613 C	Gehäuse Deckel		1	IL0L
(16)	8K2 907 613 B	Gehäuse Deckel		1	IL0R
17	8K0 868 951	Dämmung Gehäuse		1	IL0L
18	N 903 350 04	Klemmscheibe Dämmung		1	IL0L
19	N 907 315 03	Linsenschraube 6X25		3	
20	8K1 937 503 B	Relaisträger Wasserkasten vorn		1	IL0L
(20)	8K2 937 503	Relaisträger Wasserkasten vorn		1	IL0R
21		Relais		X	
(21)	958 618 028 00	Steuergerät Glühkerze		1	
		Relaisplatz/Kenn-Nr.:	S1/1		

Modell: 95B **Laufzeit: 2014>>**

Pos	Teilenummer	Benennung	Bemerkung	St	Modellangabe
(21)	958 615 029 00	Relais		1	
		Relaisplatz/Kenn-Nr.:	S1/1		
(21)	4H0 951 253 C	Relais		1	
		Starter			
		Relaisplatz/Kenn-Nr.:	S1/2A		
(21)		Relais		1	
		Starter			
		Relaisplatz/Kenn-Nr.:	S1/2B		
(21)	958 615 008 01	Relais		1	
		VAKUUMPUMPE			
		Relaisplatz/Kenn-Nr.:	S1/4		
22	999 607 082 00	Sicherung		X	
		5 A			
(22)	999 607 083 00	Sicherung		X	
		7,5 A			
(22)	999 607 084 00	Sicherung		X	
		10 A			
(22)	999 607 085 00	Sicherung		X	
		15 A			
(22)		Sicherung		X	
		15 A			
(22)	999 607 086 00	Sicherung		X	
		20 A			
(22)	999 607 088 00	Sicherung		X	
		30 A			
23	999 607 011 00	Sicherung		X	
		40 A			
24	N 102 058 02	Sechskantmutter		1	
		M 6			
25	8K0 971 824 B	Kabelführung		1	
		Federbein			MCD.UD
					MCP.NB
					MCT.BA/BB/BC

Bildtafel: 902-10

PORSCHE

Modell: 95B **Laufzeit: 2014>>**

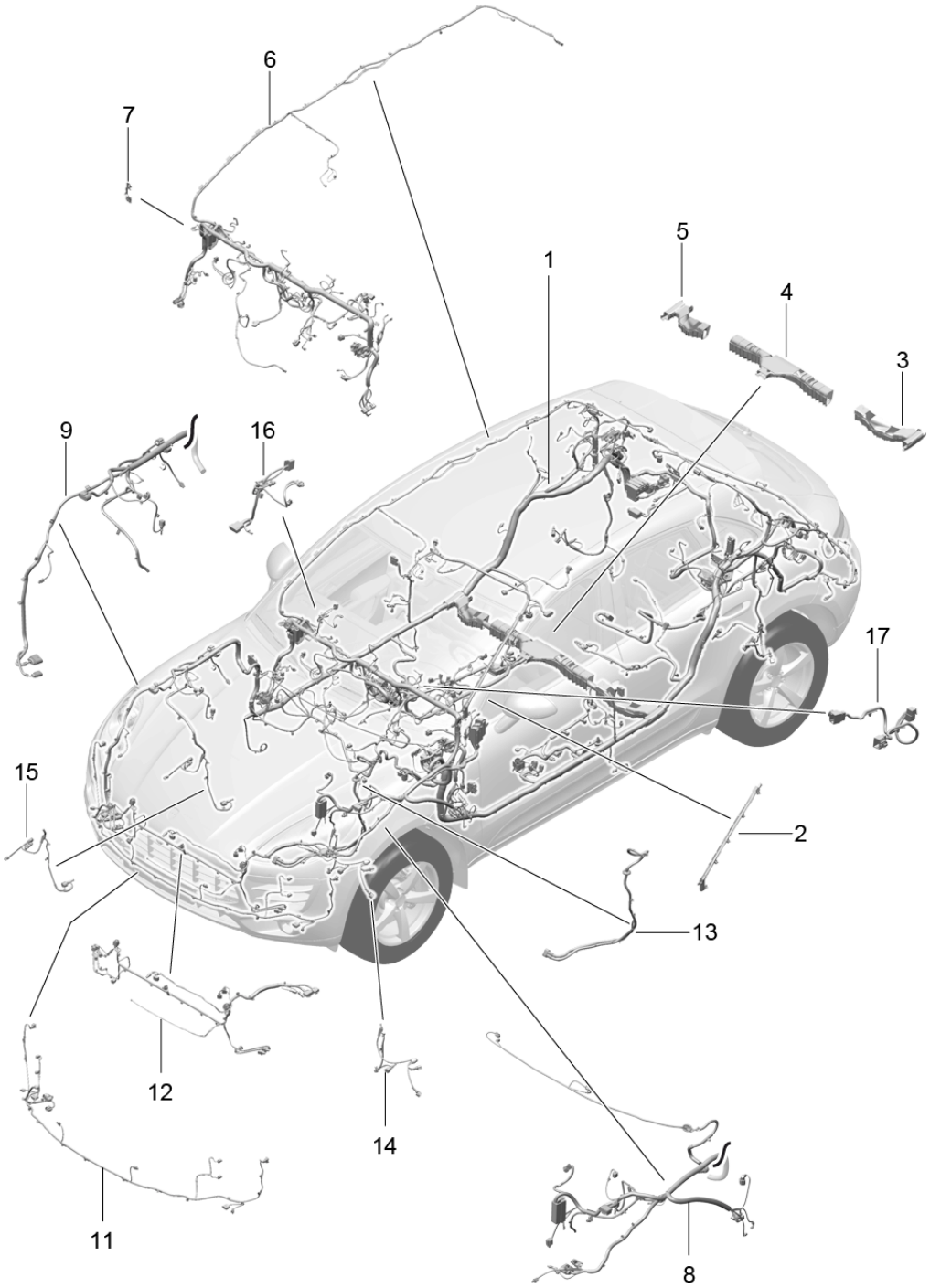

Modell: 95B **Laufzeit: 2014>>**

Pos	Teilenummer	Benennung	Bemerkung	St	Modellangabe
		Kabelstränge Fahrgastraum Stossfänger Bugraum ABS Bremsverschleissanzeige Vorderachse Steckergehäuse siehe WWW.TKR-CONNECTOR.COM			
1	95B 612 901 00	Kabelstrang Fahrgastraum Fahrzeug-Ident-Nr. angeben		1	
2	95B 971 341	Kabelführung A-Säule links		1	
3	8R0 971 821	Kabelführung Fersenblech links		1	
4	8R0 971 824	Kabelführung Fersenblech mitte		1	
5	8R0 971 822	Kabelführung Fersenblech rechts		1	
6	95B 612 901 01	Kabelstrang Schalttafel Fahrzeug-Ident-Nr. angeben Nacharbeit Erforderlich		1	
7	95B 971 865 C	Kabelführung Leitungsstrang Schalttafel		1	IL0L
7	95B 971 865 D	Kabelführung Leitungsstrang Schalttafel		1	IL0R
8	95B 612 901 02	Kabelstrang Abschnittsteil vorn links Fahrzeug-Ident-Nr. angeben Nacharbeit Erforderlich	/LL	1	IL0L
8	95B 612 901 04	Kabelstrang Abschnittsteil vorn links Fahrzeug-Ident-Nr. angeben Nacharbeit Erforderlich	/RL	1	IL0R
9	95B 612 901 03	Kabelstrang Abschnittsteil vorn rechts Fahrzeug-Ident-Nr. angeben Nacharbeit Erforderlich	/LL	1	IL0L
9	95B 612 901 05	Kabelstrang Abschnittsteil vorn rechts Fahrzeug-Ident-Nr.	/RL	1	IL0R

Modell: 95B **Laufzeit: 2014>>**

Pos	Teilenummer	Benennung	Bemerkung	St	Modellangabe
		angeben Nacharbeit Erforderlich			
11	95B 971 095 AF	Kabelstrang Stossfänger vorn		1	I8F2
(11)	95B 971 095 AJ	Kabelstrang Stossfänger vorn		1	I8F5
(11)	95B 971 095 A	Kabelstrang Stossfänger vorn		1	I8F2
12	95B 971 073 N	Kabelstrang Bugraum Nacharbeit Erforderlich		1	
13	95B 971 111	Leitungsstrang Lenkung		1	IL0L
(13)	95B 971 111 B	Leitungsstrang Lenkung		1	IL0L
(13)	95B 971 111 A	Leitungsstrang Lenkung		1	IL0R
(13)	95B 971 111 C	Leitungsstrang Lenkung		1	IL0R
14	95B 972 251	Kabelstrang ABS Bremsverschleissanzeige links	/L	1	I1BA/8Q2
(14)	95B 972 251 A	Kabelstrang ABS Bremsverschleissanzeige links	/L	1	I1BH/1BK/8Q2
(14)	95B 972 251 B	Kabelstrang ABS Bremsverschleissanzeige links	/L	1	I8Q3
15	95B 972 252	Kabelstrang ABS Bremsverschleissanzeige rechts	/R	1	IL0L/1BA
(15)	95B 972 252 A	Kabelstrang ABS Bremsverschleissanzeige rechts	/R	1	IL0L/1BH/1BK
(15)	95B 972 252 B	Kabelstrang ABS Bremsverschleissanzeige rechts	/R	1	IL0R/1BH/1BK
(15)	95B 972 252 C	Kabelstrang ABS Bremsverschleissanzeige rechts	/R	1	IL0R/1BH/1BK
(15)		Kabelstrang ABS Bremsverschleissanzeige rechts	/R	1	IL0R/1BH/1BK
16	95B 971 679 A	Kabelstrang Handschuhkasten		1	I9MA
(16)	95B 971 679 C	Kabelstrang Handschuhkasten		1	I9MB
17	95B 971 411	Kabelstrang Adapter Klimaanlage		1	
-	N 106 478 01	Kabelbinder		1	
-	8E0 971 818 A	Kabelbinder		3	

Bildtafel: 902-10

PORSCHE

Modell: 95B **Laufzeit:** 2014>>

Pos	Teilenummer	Benennung	Bemerkung	St	Modellangabe
		207,00 X 5,00			

Bildtafel: 902-15

Modell: 95B **Laufzeit: 2014>>**

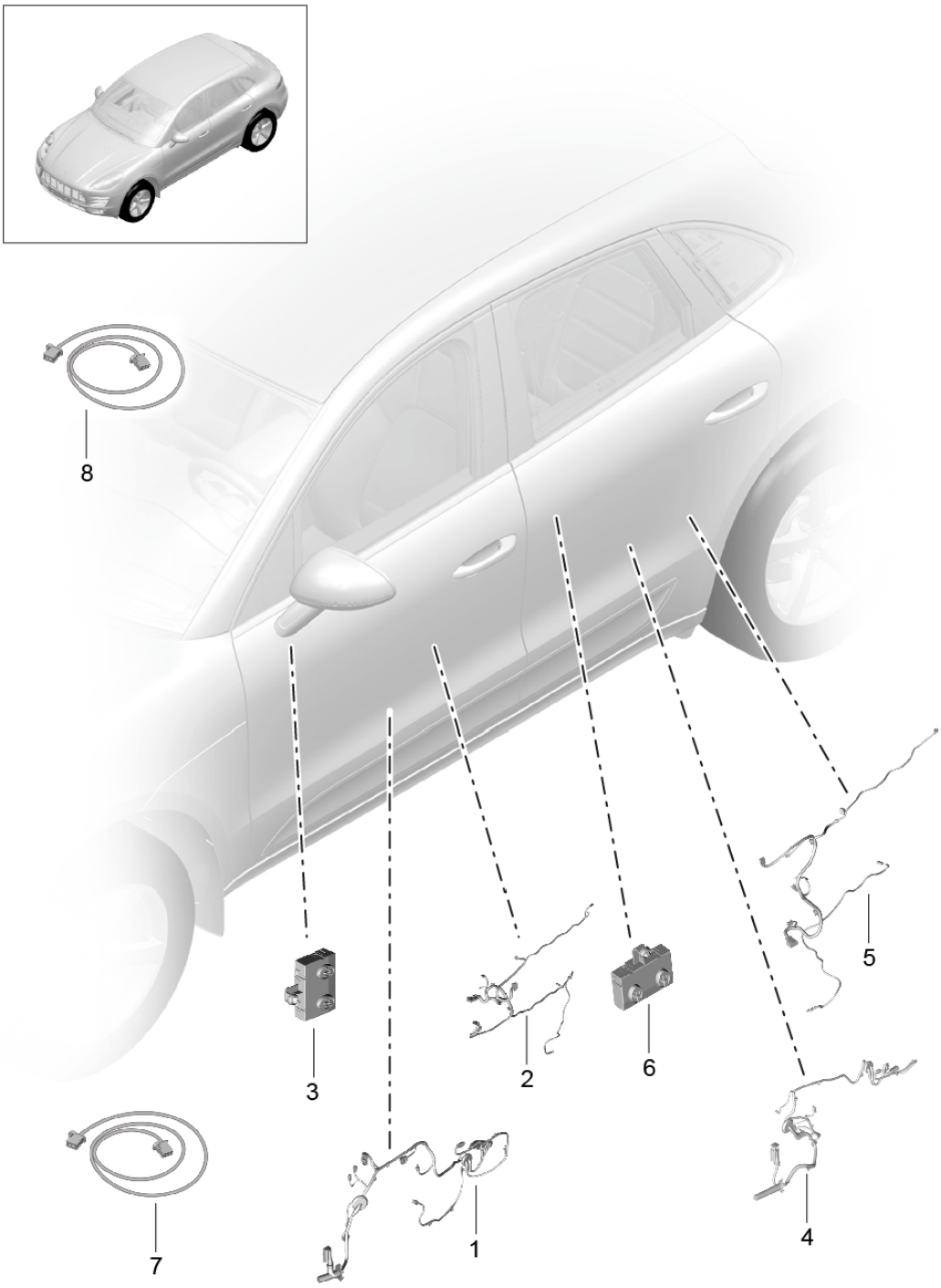

Modell: 95B **Laufzeit: 2014>>**

Pos	Teilenummer	Benennung	Bemerkung	St	Modellangabe
		Kabelstränge Steuergeräte Türen Steckergehäuse siehe WWW.TKR-CONNECTOR.COM			
(1)	95B 971 029 BJ	Kabelstrang Montagerahmen Fahrertür		1	I4F2/4F6/7X0 I7X2/7X8/7X9 I7Y0/7Y2/7Y6 I9VJ
(1)	95B 971 029 BM	Kabelstrang Montagerahmen Fahrertür		1	I4F2/4F6/7X0 I7X2/7X8/7X9 I7Y1/7Y3/7Y7 I9VJ
(1)	95B 971 029 AQ	Kabelstrang Montagerahmen Fahrertür		1	I4K0/4K3/7X0 I7X2/7X8/7X9 I7Y0/7Y2/7Y6 I9VJ
(1)	95B 971 029 AT	Kabelstrang Montagerahmen Fahrertür		1	I4K0/4K3/7X0 I7X2/7X8/7X9 I7Y1/7Y3/7Y7 I9VJ
(1)	95B 971 029 BK	Kabelstrang Montagerahmen Fahrertür		1	I4F2/4F6/7X0 I7X2/7X8/7X9 I7Y0/7Y2/7Y6 I9VK
(1)	95B 971 029 BN	Kabelstrang Montagerahmen Fahrertür		1	I4F2/4F6/7X0 I7X2/7X8/7X9 I7Y1/7Y3/7Y7 I9VK
(1)	95B 971 029 AR	Kabelstrang Montagerahmen Fahrertür		1	I4K0/4K3/7X0 I7X2/7X8/7X9 I7Y0/7Y2/7Y7 I9VK I7Y6
(1)	95B 971 029 BA	Kabelstrang Montagerahmen Fahrertür		1	I4K0/4K3/7X0 I7X2/7X8/7X9 I7Y1/7Y3/7Y7 I9VK
(1)	95B 971 029 BL	Kabelstrang Montagerahmen Fahrertür		1	I4F2/4F6/7X0 I7X2/7X8/7X9 I7Y0/7Y2/7Y6 I9VL
(1)	95B 971 029 BP	Kabelstrang		1	I4F2/4F6/7X0 I7X2/7X8/7X9 I7Y1/7Y3/7Y7

Modell: 95B **Laufzeit: 2014>>**

Pos	Teilenummer	Benennung	Bemerkung	St	Modellangabe
					I9VL
		Montagerahmen Fahrertür			
(1)	95B 971 029 AS	Kabelstrang		1	I4K0/4K3/7X0 I7X2/7X8/7X9 I7Y0/7Y2/7Y6 I9VL
		Montagerahmen Fahrertür			
(1)	95B 971 029 BB	Kabelstrang		1	I4K0/4K3/7X0 I7X2/7X8/7X9 I7Y1/7Y3/7Y7 I9VL
		Montagerahmen Fahrertür			
(1)	95B 971 030 CB	Kabelstrang	/LL	1	IL0L/4F2/4F6 I5RQ/5RR/5RT I5RV/7X0/7X2 I7X9/9VJ I7Y0/7Y2/7Y6
		Montagerahmen Beifahrertür			
(1)		Kabelstrang	/RL	1	IL0R/4F2/4F6 I5RV/5SG/5SJ I5SL/7X0/7X2 I7X9/9VJ I7Y0/7Y2/7Y6
		Montagerahmen Beifahrertür			
(1)	95B 971 030 CE	Kabelstrang	/LL	1	IL0L/4F2/4F6 I5RQ/5RR/5RT I5RV/7X0/7X2 I7X9/9VJ I7Y1/7Y3/7Y7
		Montagerahmen Beifahrertür			
(1)		Kabelstrang	/RL	1	IL0R/4F2/4F6 I5RV/5SG/5SJ I5SL/7X0/7X2 I7X9/9VJ I7Y1/7Y3/7Y7
		Montagerahmen Beifahrertür			
(1)	95B 971 030 AT	Kabelstrang	/LL	1	IL0L/4K0/4K3 I5RQ/5RR/5RT I5RV/7X0/7X2 I7X8/9VJ I7Y0/7Y2/7Y6
		Montagerahmen Beifahrertür			
(1)		Kabelstrang	/RL	1	IL0R/4K0/4K3 I5RV/5SG/5SJ I5SL/7X0/7X2 I7X8/9VJ I7Y0/7Y2/7Y6
		Montagerahmen Beifahrertür			
(1)	95B 971 030 BD	Kabelstrang	/LL	1	IL0L/4K0/4K3 I5RQ/5RR/5RT I5RV/7X0/7X2 I7X9/9VJ I7Y1/7Y3/7Y7
		Montagerahmen Beifahrertür			
(1)		Kabelstrang	/RL	1	IL0R/4K0/4K3 I5RV/5SG/5SJ I5SL/7X0/7X2 I7X9/9VJ I7Y1/7Y3/7Y7
		Montagerahmen Beifahrertür			

Modell: 95B **Laufzeit: 2014>>**

Pos	Teilenummer	Benennung	Bemerkung	St	Modellangabe
(1)	95B 971 030 CC	Kabelstrang	/LL	1	IL0L/4F2/4F6 I5RQ/5RR/5RT I5RV/7X0/7X2 I7X8/9VK
		Montagerahmen			I7Y0/7Y2/7Y7
		Beifahrertür			
(1)		Kabelstrang	/RL	1	IL0R/4F2/4F6 I5RV/5SG/5SJ I5SL/7X0/7X2 I7X8/9VK
		Montagerahmen			I7Y0/7Y2/7Y6
		Beifahrertür			
(1)	95B 971 030 CF	Kabelstrang	/LL	1	IL0L/4F2/4F6 I5RQ/5RR/5RT I5RV/7X0/7X2 I7X8/9VK
		Montagerahmen			I7Y1/7Y3/7Y7
		Beifahrertür			
(1)		Kabelstrang	/RL	1	IL0R/4F2/4F6 I5RV/5SG/5SJ I5SL/7X0/7X2 I7X8/9VK
		Montagerahmen			I7Y1/7Y3/7Y7
		Beifahrertür			
(1)	95B 971 030 BA	Kabelstrang	/LL	1	IL0L/4K0/4K3 I5RQ/5RR/5RT I5RV/7X0/7X2 I7X8/9VK
		Montagerahmen			I7Y0/7Y2/7Y6
		Beifahrertür			
(1)		Kabelstrang	/RL	1	IL0R/4K0/4K3 I5RV/5SG/5SJ I5SL/7X0/7X2 I7X8/9VK
		Montagerahmen			I7X9/7Y0/7Y2 I7Y6
		Beifahrertür			
(1)	95B 971 030 BE	Kabelstrang	/LL	1	IL0L/4K0/4K3 I5RQ/5RR/5RT I5RV/7X0/7X2 I7X8/9VK
		Montagerahmen			I7Y1/7Y3/7Y7
		Beifahrertür			
(1)		Kabelstrang	/RL	1	IL0R/4K0/4K3 I5RV/5SG/5SJ I5SL/7X0/7X2 I7X8/9VK
		Montagerahmen			I7Y1/7Y3/7Y7
		Beifahrertür			
(1)	95B 971 030 BS	Kabelstrang	/LL	1	IL0L/4F2/4F6 I5RP/7X0/7X2 I7X8/7X9/7Y0 I7Y2/9VK
		Montagerahmen			I7Y6
		Beifahrertür			
(1)		Kabelstrang	/RL	1	IL0R/4F2/4F6 I5SU/7X0/7X2 I7X8/7X9/7Y0 I7Y2/9VK
		Montagerahmen			I7Y6
		Beifahrertür			
(1)	95B 971 030 CA	Kabelstrang	/LL	1	IL0L/4F2/4F6 I5RP/7X0/7X2

Modell: 95B **Laufzeit: 2014>>**

Pos	Teilenummer	Benennung	Bemerkung	St	Modellangabe
					I7X8/7X9/7Y1 I7Y3/9VK
		Montagerahmen Beifahrertür			I7Y7
(1)		Kabelstrang	/RL	1	IL0R/4F2/4F6 I5SU/7X0/7X2 I7X8/7X9/7Y1 I7Y3/9VK
		Montagerahmen Beifahrertür			I7Y7
(1)	95B 971 030 BN	Kabelstrang	/LL	1	IL0L/4K0/4K3 I5RP/7X0/7X2 I7X8/7X9/7Y0 I7Y2/9VK
		Montagerahmen Beifahrertür			I7Y7
(1)		Kabelstrang	/RL	1	IL0R/4K0/4K3 I5SU/7X0/7X2 I7X8/7X9/7Y0 I7Y2/9VK
		Montagerahmen Beifahrertür			I7Y6
(1)	95B 971 030 BQ	Kabelstrang	/LL	1	IL0L/4K0/4K3 I5RP/7X0/7X2 I7X8/7X9/7Y1 I7Y3/9VK
		Montagerahmen Beifahrertür			I7Y7
(1)		Kabelstrang	/RL	1	IL0R/4K0/4K3 I5SU/7X0/7X2 I7X8/7X9/7Y1 I7Y3/9VK
		Montagerahmen Beifahrertür			I7Y7
(1)	95B 971 030 CD	Kabelstrang	/LL	1	IL0L/4F2/4F6 I5RQ/5RR/5RT I5RV/7X0/7X2 I7X8/9VL
		Montagerahmen Beifahrertür			I7Y0/7Y2/7Y6
(1)		Kabelstrang	/RL	1	IL0R/4F2/4F6 I5RV/5SG/5SJ I5SL/7X0/7X2 I7X8/9VL
		Montagerahmen Beifahrertür			I7Y0/7Y2/7Y6
(1)	95B 971 030 CG	Kabelstrang	/LL	1	IL0L/4F2/4F6 I5RQ/5RR/5RT I5RV/7X0/7X2 I7X8/9VL
		Montagerahmen Beifahrertür			I7Y1/7Y3/7Y7
(1)		Kabelstrang	/RL	1	IL0R/4F2/4F6 I5RV/5SG/5SJ I5SL/7X0/7X2 I7X8/9VL
		Montagerahmen Beifahrertür			I7Y1/7Y3/7Y7
(1)	95B 971 030 BC	Kabelstrang	/LL	1	IL0L/4F2/4F6 I5RQ/5RR/5RT I5RV/7X0/7X2 I7X8/9VL
		Montagerahmen			I7Y1/7Y3/7Y7

Modell: 95B **Laufzeit: 2014>>**

Pos	Teilenummer	Benennung	Bemerkung	St	Modellangabe
		Beifahrertür			
(1)		Kabelstrang	/RL	1	IL0R/4K0/4K3
					I5SG/5SJ/5SL
					I7X0/7X2/7X8
					I7X9/9VL
		Montagerahmen			I7Y0/7Y2
		Beifahrertür			
(1)	95B 971 030 BF	Kabelstrang	/LL	1	IL0L/4K0/4K3
					I5RQ/5RR/5RT
					I5RV/7X0/7X2
					I7X8/9VL
		Montagerahmen			I7Y1/7Y3/7Y7
		Beifahrertür			
(1)		Kabelstrang	/RL	1	IL0R/4K0/4K3
					I5RV/5SG/5SJ
					I5SL/7X0/7X2
					I7X8/9VL
		Montagerahmen			I7Y1/7Y3/7Y7
		Beifahrertür			
(1)	95B 971 030 BB	Kabelstrang	/LL	1	IL0L/4F2/4F6
					I5RP/7X0/7X2
					I7X8/7X9/7Y1
					I7Y3/9VL
		Montagerahmen			I7Y7
		Beifahrertür			
(1)		Kabelstrang	/RL	1	IL0R/4F2/4F6
					I5SU/7X0/7X2
					I7X8/7X9/7Y1
					I7Y3/9VL
		Montagerahmen			I7Y7
		Beifahrertür			
(1)	95B 971 030 BT	Kabelstrang	/LL	1	IL0L/4F2/4F6
					I5RP/7X0/7X2
					I7X8/7X9/7Y0
					I7Y2/9VL
		Montagerahmen			I7Y6
		Beifahrertür			
(1)		Kabelstrang	/RL	1	IL0R/4F2/4F6
					I5SU/7X0/7X2
					I7X8/7X9/7Y0
					I7Y2/9VL
		Montagerahmen			I7Y6
		Beifahrertür			
(1)	95B 971 030 BP	Kabelstrang	/LL	1	IL0L/4K0/4K3
					I5RP/7X0/7X2
					I7X8/7X9/7Y0
					I7Y2/9VL
		Montagerahmen			I7Y6
		Beifahrertür			
(1)		Kabelstrang	/RL	1	IL0R/4K0/4K3
					I5SU/7X0/7X2
					I7X8/7X9/7Y0
					I7Y2/9VL
		Montagerahmen			I7Y6
		Beifahrertür			
(1)	95B 971 030 BR	Kabelstrang	/LL	1	IL0L/4K0/4K3
					I5RP/7X0/7X2
					I7X8/7X9/7Y1
					I7Y3/9VL
		Montagerahmen			I7Y7
		Beifahrertür			
(1)		Kabelstrang	/RL	1	IL0R/4K0/4K3
					I5SU/7X0/7X2

Modell: 95B **Laufzeit:** 2014>>

Pos	Teilenummer	Benennung	Bemerkung	St	Modellangabe
					I7X8/7X9/7Y1
					I7Y3/9VL
		Montagerahmen			I7Y7
		Beifahrertür			
(2)	95B 971 035 P	Kabelstrang		1	I7Y0/7Y2/7Y6
					I9MA/9VJ
		Türtafel			
		Fahrertür			
(2)	95B 971 035 AP	Kabelstrang		1	I7Y0/7Y2/7Y6
					I9MB/9VJ
		Türtafel			
		Fahrertür			
(2)	95B 971 035 AB	Kabelstrang		1	I7Y1/7Y3/7Y7
					I9MA/9VJ
		Türtafel			
		Fahrertür			
(2)	95B 971 035 AS	Kabelstrang		1	I7Y1/7Y3/7Y7
					I9MB/9VJ
		Türtafel			
		Fahrertür			
(2)	95B 971 035 M	Kabelstrang		1	I7Y0/7Y2/7Y6
					I9MA/9VK
		Türtafel			
		Fahrertür			
(2)	95B 971 035 AM	Kabelstrang		1	I7Y0/7Y2/7Y6
					I9MB/9VK
		Türtafel			
		Fahrertür			
(2)	95B 971 035 T	Kabelstrang		1	I7Y1/7Y3/7Y7
					I9MA/9VK
		Türtafel			
		Fahrertür			
(2)	95B 971 035 AQ	Kabelstrang		1	I7Y1/7Y3/7Y7
					I9MB/9VK
		Türtafel			
		Fahrertür			
(2)	95B 971 035 N	Kabelstrang		1	I7Y0/7Y2/7Y6
					I9MA/9VL
		Türtafel			
		Fahrertür			
(2)	95B 971 035 AN	Kabelstrang		1	I7Y0/7Y2/7Y6
					I9MB/9VL
		Türtafel			
		Fahrertür			
(2)	95B 971 035 AA	Kabelstrang		1	I7Y1/7Y3/7Y7
					I9MA/9VL
		Türtafel			
		Fahrertür			
(2)	95B 971 035 AR	Kabelstrang		1	I7Y1/7Y3/7Y7
					I9MB/9VL
		Türtafel			
		Fahrertür			
(2)	95B 971 036 H	Kabelstrang		1	I3PN/9MA/9VJ
		Türtafel			
		Beifahrertür			
(2)	95B 971 036 S	Kabelstrang		1	I3PN/9MB/9VJ
		Türtafel			
		Beifahrertür			
(2)	95B 971 036 F	Kabelstrang		1	I3PN/9MA/9VK
		Türtafel			
		Beifahrertür			
(2)	95B 971 036 Q	Kabelstrang		1	I3PN/9MB/9VK
		Türtafel			

Modell: 95B **Laufzeit: 2014>>**

Pos	Teilenummer	Benennung	Bemerkung	St	Modellangabe
(2)	95B 971 036 G	Beifahrertür Kabelstrang Türtafel		1	I3PN/9MA/9VL
(2)	95B 971 036 R	Beifahrertür Kabelstrang Türtafel		1	I3PN/9MB/9VL
3	4H0 959 793 AC	Beifahrertür Steuergerät		1	
(3)	4H0 959 792 S	Tür vorn Fahrerseite Steuergerät		1	
4	95B 971 687 K	Tür vorn Beifahrerseite Kabelstrang Montagerahmen		1	I4K0/4K3/9VJ
(4)	95B 971 687 L	hinten links Kabelstrang Montagerahmen		1	I4F2/4F6/9VJ
(4)	95B 971 687 F	hinten links Kabelstrang Montagerahmen		1	I4K0/4K3/9VK
(4)	95B 971 687 G	hinten links Kabelstrang Montagerahmen		1	I4F2/4F6/9VK
(4)	95B 971 687 H	hinten links Kabelstrang Montagerahmen		1	I4K0/4K3/9VL
(4)	95B 971 687 J	hinten links Kabelstrang Montagerahmen		1	I4F2/4F6/9VL
(4)	95B 971 688 K	hinten links Kabelstrang Montagerahmen		1	I4K0/4K3/9VJ
(4)	95B 971 688 L	hinten rechts Kabelstrang Montagerahmen		1	I4F2/4F6/9VJ
(4)	95B 971 688 F	hinten rechts Kabelstrang Türtafel		1	I4K0/4K3/9VK
(4)	95B 971 688 G	hinten rechts Kabelstrang Montagerahmen		1	I4F2/4F6/9VK
(4)	95B 971 688 H	hinten rechts Kabelstrang Montagerahmen		1	I4K0/4K3/9VL
(4)	95B 971 688 J	hinten rechts Kabelstrang Montagerahmen		1	I4F2/4F6/9VL
		hinten rechts			

Bildtafel: 902-15

Modell: 95B **Laufzeit:** 2014>>

Pos	Teilenummer	Benennung	Bemerkung	St	Modellangabe
(5)	95B 971 693 D	Kabelstrang Türtafel hinten		2	I9MA/9VJ
(5)	95B 971 693 H	Kabelstrang Türtafel hinten		2	I9MB/9VJ
(5)	95B 971 693	Kabelstrang Türtafel hinten		2	I9MA/9VK
(5)	95B 971 693 F	Kabelstrang Türtafel hinten		2	I9MB/9VK
(5)	95B 971 693 B	Kabelstrang Türtafel hinten		2	I9MA/9VL
(5)	95B 971 693 G	Kabelstrang Türtafel hinten		2	I9MB/9VL
6	4H0 959 795 P	Steuergerät Tür hinten		2	
7	95B 971 298 L	Kabelstrang Kamera Fahrerseite		1	I5RP/5SU
8	95B 971 298 E	Kabelstrang Kamera Beifahrerseite		1	I5RP/5SU

Bildtafel: 902-20

PORSCHE

Modell: 95B **Laufzeit:** 2014>>

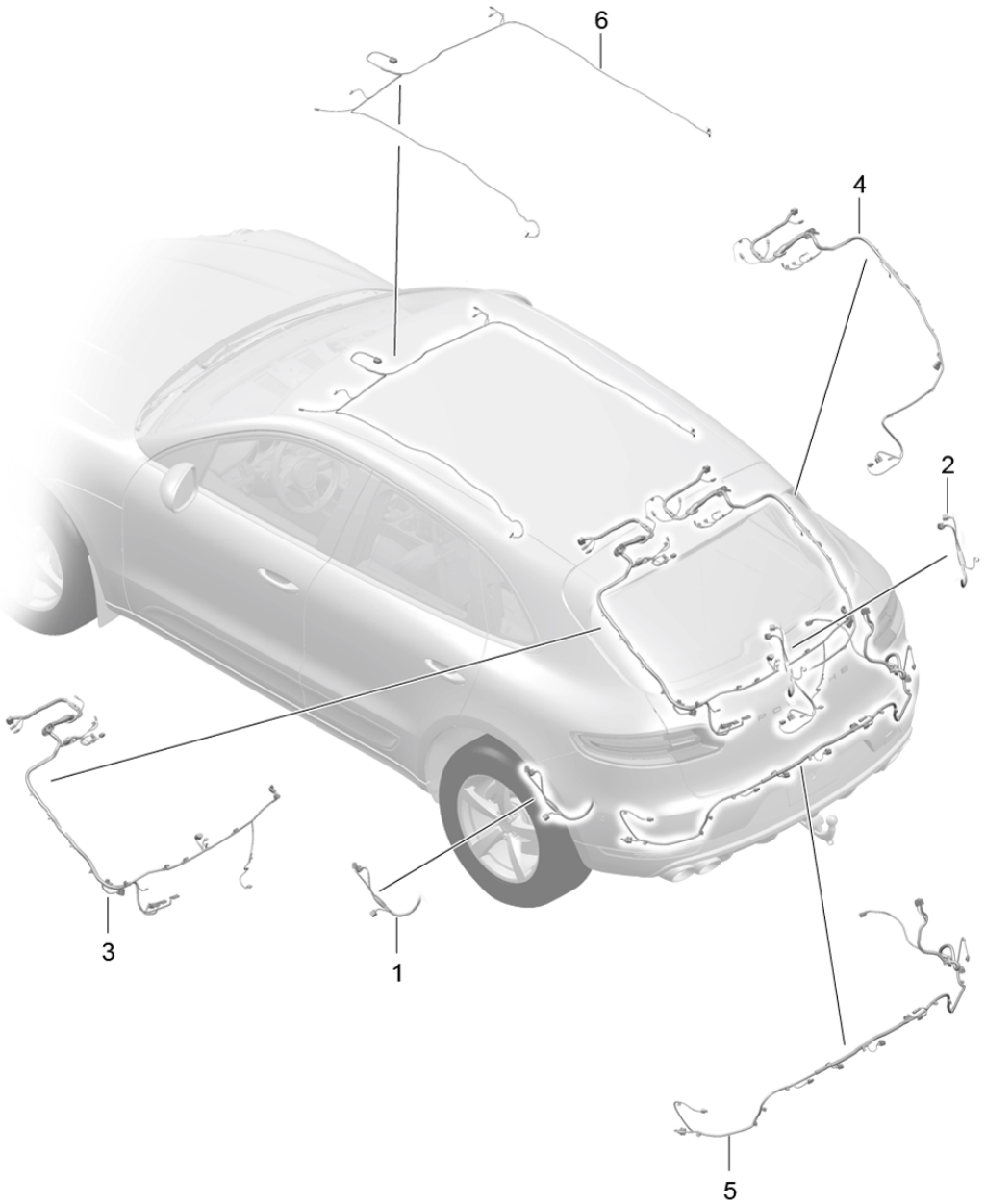

Modell: 95B **Laufzeit: 2014>>**

Pos	Teilenummer	Benennung	Bemerkung	St	Modellangabe
		Kabelstränge Heck Dachverkleidung Heckklappe ABS Bremsverschleissanzeige Hinterachse Steckergehäuse siehe WWW.TKR-CONNECTOR.COM			
1	95B 972 253 A	Kabelstrang ABS Bremsverschleissanzeige hinten links	-15	1	I1BA/1BH/1BK I7K0/8Q2
1	95B 972 253 M	Kabelstrang ABS Bremsverschleissanzeige hinten links	-16	1	I1BH/1BK/7K0
1	95B 972 253 B	Kabelstrang ABS Bremsverschleissanzeige hinten links	-15	1	I4K0/4K3/7K0 I8Q3
1	95B 972 253 N	Kabelstrang ABS Bremsverschleissanzeige hinten links	16-	1	I1BA/7K0/8Q3
(1)	95B 972 253 G	Kabelstrang ABS Bremsverschleissanzeige hinten links	-15	1	I1BA/1BH/1BK I7K3/7K4/8Q2
(1)	95B 972 253 AB	Kabelstrang ABS Bremsverschleissanzeige hinten links	16-	1	I1BH/1BK/7K3 I7K4
(1)	95B 972 253 H	Kabelstrang ABS Bremsverschleissanzeige hinten links	-15	1	I7K3/7K4/8Q3
(1)	95B 972 253 AC	Kabelstrang ABS Bremsverschleissanzeige hinten links	16-	1	I1BA/7K3/7K4 I8Q3
2	95B 972 254 D	Kabelstrang ABS Bremsverschleissanzeige hinten rechts	-15	1	I1BA
2	95B 972 254 H	Kabelstrang ABS Bremsverschleissanzeige	16-	1	I1BA

Modell: 95B **Laufzeit: 2014>>**

Pos	Teilenummer	Benennung	Bemerkung	St	Modellangabe
		hinten rechts			
(2)	95B 972 254 E	Kabelstrang ABS Bremsverschleissanzeige hinten rechts	-15	1	I1BH/1BK
(2)	95B 972 254 J	Kabelstrang ABS Bremsverschleissanzeige hinten rechts	16-	1	I1BH/1BK
3	95B 971 145 J	Leitungsstrang Heckklappe links	-16	1	IQV1/QV5/4E7
(3)	95B 971 145 L	Leitungsstrang Heckklappe links	-16	1	I4E7/7Q4
(3)	95B 971 145 Q	Leitungsstrang Heckklappe links	-16	1	IQU0/QV0/QV3 IQV4/QV8/4E7
(3)	95B 971 145 AA	Leitungsstrang Heckklappe links	17-	1	IER1/ER2/ER3 IER4/ER6/ER7 IER8 II8L/QU8/QV0 IQV3
(3)	95B 971 145 AB	Leitungsstrang Heckklappe links	17-	1	IER1/ER2/ER3 IER6/ER8 II8L/QU1/QV1
(3)	95B 971 145 AC	Leitungsstrang Heckklappe links	17-	1	IER5/I8L
4	95B 971 148 A	Leitungsstrang Heckklappe rechts	-16	1	
(4)	95B 971 148 E	Leitungsstrang Heckklappe rechts	17-	1	IER1/ER2/ER3 IER4/ER6/ER7 IER8/GY1/I8L
(4)	95B 971 148 F	Leitungsstrang Heckklappe rechts	17-	1	IER5/GY1/I8L
5	95B 971 104 K	Kabelstrang Stossfänger hinten		1	
(5)	95B 971 104 F	Kabelstrang Stossfänger hinten		1	I8A4
6	95B 971 247	Leitungsstrang Himmel		1	I3FA/3FU/9MA
6	95B 971 247 A	Leitungsstrang Himmel		1	I3FA/3FU/9MB
7	95B 937 403	Halter Leitungsstrang Heckklappe links		1	
(7)	95B 937 403 A	Halter Leitungsstrang Heckklappe		1	

Modell: 95B **Laufzeit:** 2014>>

Pos	Teilenummer	Benennung	Bemerkung	St	Modellangabe
		rechts Kabelbinder für Reparaturarbeiten siehe Gruppe 9/02/10			

Bildtafel: 902-50

PORSCHE

Modell: 95B **Laufzeit: 2014>>**

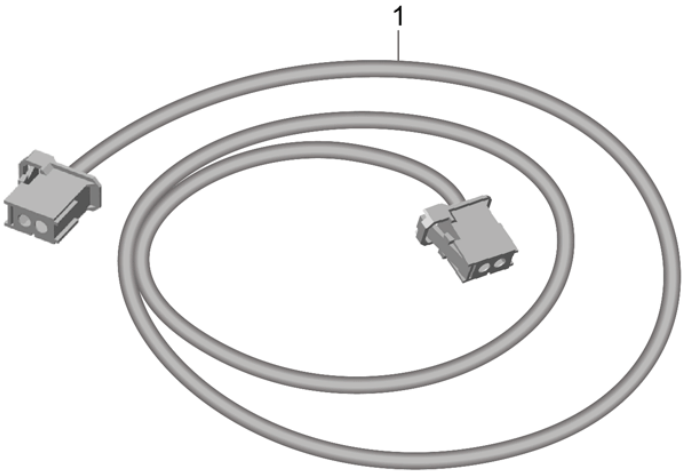

Modell: 95B **Laufzeit: 2014>>**

Pos	Teilenummer	Benennung	Bemerkung	St	Modellangabe
		Lichtwellenleiter	-16		
1	95B 971 297 A	Lichtwellenleiter Kommunikation Verstärker		1	IL0L/QU0/QV0 IQV3/QV4/QV8 I9VJ/9VL
1	95B 971 297 F	Lichtwellenleiter Kommunikation Verstärker		1	IL0R/QU0/QV0 IQV3/9VJ/9VL
(1)	95B 971 297 B	Lichtwellenleiter Kommunikation Fernseher		1	IL0L/QV1/QV5 I9VK
(1)	95B 971 297 G	Lichtwellenleiter Kommunikation Fernseher		1	IL0R/QV1/QV5 I9VK
(1)	95B 971 297 D	Lichtwellenleiter Kommunikation Verstärker Fernseher		1	IL0L/QV1/QV5 I9VJ/9VL
(1)	95B 971 297 J	Lichtwellenleiter Kommunikation Verstärker Fernseher		1	IL0R/QV1/QV5 I9VJ/9VL

Bildtafel: 902-51

PORSCHE

Modell: 95B **Laufzeit:** 2014>>

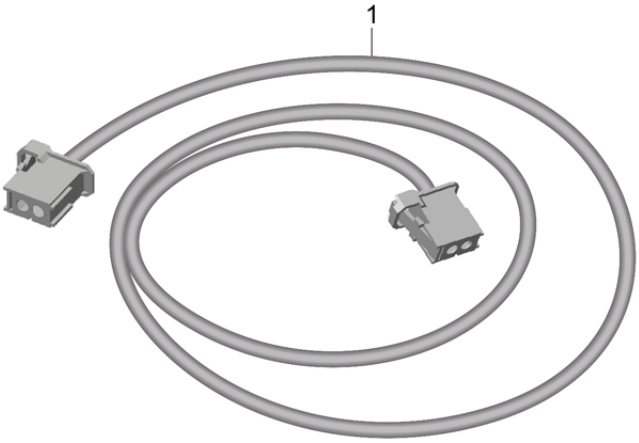

Modell: 95B **Laufzeit: 2014>>**

Pos	Teilenummer	Benennung	Bemerkung	St	Modellangabe
		Lichtwellenleiter	17-		
1	95B 971 297 K	Lichtwellenleiter Kommunikation Zentralrechner Verstärker		1	IQU8/QV0/QV3 I7A0/9VJ/9VL
(1)	95B 971 297 M	Lichtwellenleiter Kommunikation Zentralrechner TV-Tuner		1	IQU1/QV1/7A0 I9VK
(1)	95B 971 297 N	Lichtwellenleiter Kommunikation Zentralrechner Verstärker		1	IQU1/QV1/9VJ I9VL
(1)	95B 971 297 Q	Lichtwellenleiter Kommunikation Zentralrechner Verstärker		1	IQU8/QV0/QV3 I6G2/9VJ/9VL
(1)	95B 971 297 S	Lichtwellenleiter Kommunikation Zentralrechner TV-Tuner		1	IQU1/QV1/6G2 I9VK
(1)	95B 971 297 T	Lichtwellenleiter Kommunikation Zentralrechner Verstärker		1	IQU1/QV1/6G2 I9VJ/9VL

Bildtafel: 902-60

PORSCHE

Modell: 95B **Laufzeit:** 2014>>

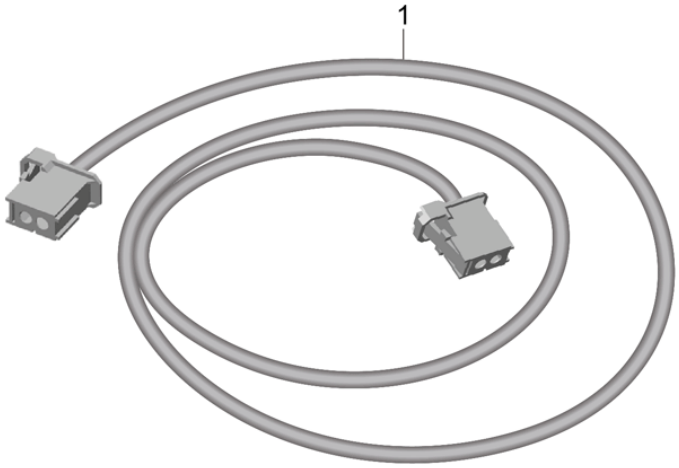

Bildtafel: 902-60

Modell: 95B **Laufzeit: 2014>>**

Pos	Teilenummer	Benennung	Bemerkung	St	Modellangabe
		Kabelstränge Airbag Sicherheitsgurt			
1	95B 971 333	Einzelleitung Airbag Beifahrerseite Stufe 1		1	IL0L
1	95B 971 333 K	Einzelleitung Airbag Beifahrerseite Stufe 1		1	IL0R/4UD/4UE
(1)	95B 971 333 A	Einzelleitung Airbag Beifahrerseite Stufe 2		1	IL0L
(1)	95B 971 333 L	Einzelleitung Airbag Beifahrerseite Stufe 2		1	IL0R/4UD/4UE
(1)	95B 971 333 C	Einzelleitung Knieairbag Fahrerseite		1	IL0L/4UQ
(1)	95B 971 333 B	Einzelleitung Knieairbag Beifahrerseite		1	IL0L/4UQ
(1)	95B 971 331	Einzelleitung Kopfairbag Fahrerseite		1	IL0L
(1)	95B 971 331 B	Einzelleitung Kopfairbag Fahrerseite		1	IL0R
(1)	95B 971 331 A	Einzelleitung Kopfairbag Beifahrerseite		1	IL0L
(1)	95B 971 331 C	Einzelleitung Kopfairbag Beifahrerseite		1	IL0R
(1)	95B 971 333 J	Einzelleitung Airbag hinten links		1	I4X4
(1)	95B 971 333 H	Einzelleitung Airbag hinten rechts		1	I4X4
(1)	95B 971 345	Einzelleitung Gurtstraffer Fahrerseite vorn		1	IL0L/4UE/4UQ
(1)	95B 971 345 D	Einzelleitung Gurtstraffer Fahrerseite vorn		1	IL0R/4UD/4UE
(1)	95B 971 345 A	Einzelleitung Gurtstraffer Beifahrerseite vorn		1	IL0L/4UE/4UQ
(1)	95B 971 345 E	Einzelleitung Gurtstraffer Beifahrerseite vorn		1	IL0R/4UE/4UQ
(1)	95B 971 345 B	Einzelleitung Gurtstraffer		1	IL0L

Modell: 95B **Laufzeit: 2014>>**

Pos	Teilenummer	Benennung	Bemerkung	St	Modellangabe
		Fahrerseite hinten			
(1)	95B 971 345 F	Einzelleitung Gurtstraffer		1	IL0R
		Fahrerseite hinten			
(1)	95B 971 345 C	Einzelleitung Gurtstraffer		1	IL0L
		Beifahrerseite hinten			
(1)	95B 971 345 G	Einzelleitung Gurtstraffer		1	IL0R
		Beifahrerseite hinten			
(1)	95B 971 333 E	Einzelleitung Gurt		1	IL0L/4UQ
		Fahrerseite vorn			
(1)	95B 971 333 D	Einzelleitung Gurt		1	IL0L/4UQ
		Beifahrerseite vorn			
(1)	95B 971 333 G	Einzelleitung Gurt		1	IL0L/4UQ
		Fahrerseite hinten			
(1)	95B 971 333 F	Einzelleitung Gurt		1	IL0L/4UQ
		Beifahrerseite hinten			

Bildtafel: 903-00

PORSCHE

Modell: 95B **Laufzeit:** 2014>>

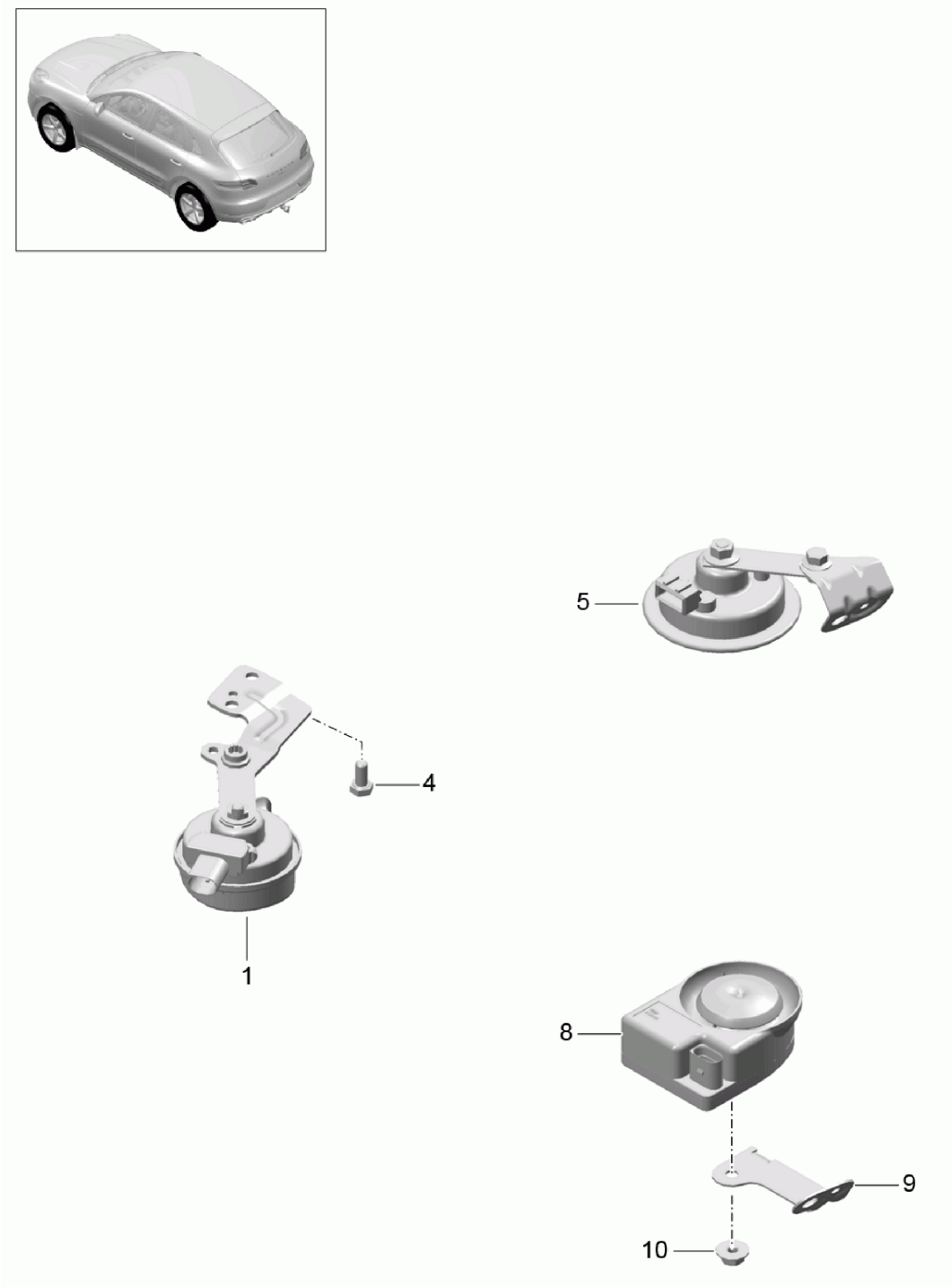

Bildtafel: 903-00

PORSCHE

Modell: 95B **Laufzeit:** 2014>>

Pos	Teilenummer	Benennung	Bemerkung	St	Modellangabe
		Fanfare Signalhorn Alarmsirene			
1	95B 951 211 A	Fanfare Tiefton mit Halter		1	I8Y2
1	95B 951 211	Fanfare Tiefton mit Halter		1	I8Y1
(1)	95B 951 212 A	Fanfare Hochton mit Halter		1	I8Y2
(1)	95B 951 212	Fanfare Hochton mit Halter		1	I8Y1
3	900 034 001 04	Sechskantmutter M 8		2	
4	N 104 139 05	Sechskantschraube M 8 X 16		2	
5	95B 951 101 C	Signalhorn	/LL	1	IL0L/7AB/7AC I7AK
5	95B 951 101 D	Signalhorn	/RL	1	IL0R/7AB/7AC I7AK
8	1K0 951 605 C	Alarmsirene		1	I7AH/7AL
9	8T1 951 285	Halter Alarmsirene	/LL	1	IL0L/7AH/7AL
(9)	95B 951 285	Halter Alarmsirene	/RL	1	IL0R/7AH/7AL
10	N 015 082 10	Sechskantmutter M 6		2	
-	N 907 988 05	Bundmutter		1	

Bildtafel: 903-04

Modell: 95B **Laufzeit: 2014>>**

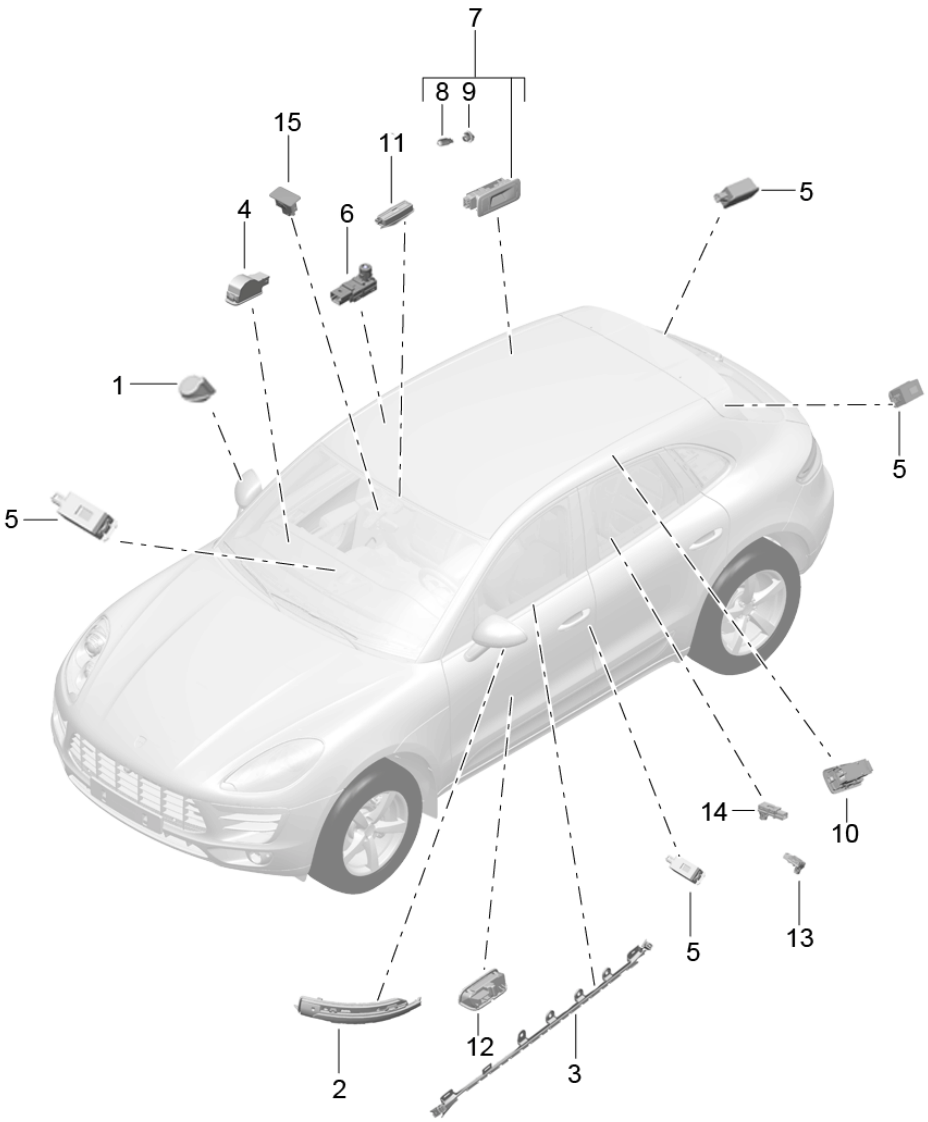

Modell: 95B **Laufzeit: 2014>>**

Pos	Teilenummer	Benennung	Bemerkung	St	Modellangabe
		Innenleuchten			
		Kofferraumleuchte			
		Türsicherungsleuchte			
		Fussraumleuchte			
(1)	95B 949 133	Leuchte		1	I9TF
		Aussenspiegel			
		links			
1	95B 949 134	Leuchte		1	I9TF
		Aussenspiegel			
		rechts			
2	95B 949 101	Seitenblinkleuchte		1	I8F2
		Aussenspiegel			
		links			
(2)	95B 949 102	Seitenblinkleuchte		1	I8F2
		Aussenspiegel			
		rechts			
3	95B 947 093	Leuchte		1	I9MB
		Tür			
		vorn			
		links			
(3)	95B 947 094	Leuchte		1	I9MB
		Tür			
		vorn			
		rechts			
(3)	95B 947 095	Leuchte		1	I9MB
		Tür			
		hinten			
		links			
(3)	95B 947 096	Leuchte		1	I9MB
		Tür			
		hinten			
		rechts			
4	4B0 947 415 A	Leuchte		X	I9MA
		Handschuhkasten		1	
		Kofferraumleuchte		2	
5	4E0 947 415	Leuchte		X	I9MB
		Tür		5	
		Fussraum		2	
6	958 632 145 00	Leuchte		4	I9MB
		Ablagetasche			
		Türen			
(7)	95B 947 291 A	Leseleuchte	/L	1	I9MA
		hinten			
	95B 947 291 A 1E0	Schwarz			+VC,+VJ,+VF,
					+VI,+VU,+VK,
					+VO,+VX,+VZ
	95B 947 291 A 4H0	luxorbeige			+VE,+VH,+VM
	95B 947 291 A OP1	Achatgrau			+VD,+VG,+VL
					+VQ
	95B 947 291 A 7N0	espresso			+VR
	95B 947 291 A OM8	Sattelbraun			+VN,+VP
7	95B 947 292 A	Leseleuchte	/R	1	I9MA
		hinten			
	95B 947 292 A 1E0	Schwarz			+VC,+VJ,+VF,
					+VI,+VU,+VK,
					+VO,+VX,+VZ
	95B 947 292 A 4H0	luxorbeige			+VE,+VH,+VM
	95B 947 292 A OP1	Achatgrau			+VD,+VG,+VL
					+VQ
	95B 947 292 A 7N0	espresso			+VR
	95B 947 292 A OM8	Sattelbraun			+VN,+VP
8	N 017 753 5	Glühlampe		X	
		5 W			

Bildtafel: 903-04

Modell: 95B **Laufzeit: 2014>>**

Pos	Teilenummer	Benennung	Bemerkung	St	Modellangabe
9	7PP 919 244	Lampenfassung		2	
10	95B 947 303	Leseleuchte hinten	/L	1	I9MB
	95B 947 303 1E0	Schwarz			+VC,+VJ,+VF, +VI,+VU,+VK, +VO,+VX,+VZ
	95B 947 303 4H0	Luxorbeige			+VE,+VH,+VM
	95B 947 303 OP1	Achatgrau			+VD,+VG,+VL, +VQ
	95B 947 303 7N0	espresso			+VR
	95B 947 303 OM8	Sattelbraun			+VN,+VP
(10)	95B 947 304	Leseleuchte hinten	/R	1	I9MB
	95B 947 304 1E0	Schwarz			+VC,+VJ,+VF, +VI,+VU,+VK, +VO,+VX,+VZ
	95B 947 304 4H0	Luxorbeige			+VE,+VH,+VM
	95B 947 304 OP1	Achatgrau			+VD,+VG,+VL, +VQ
	95B 947 304 7N0	espresso			+VR
	95B 947 304 OM8	Sattelbraun			+VN,+VP
11	4H0 947 105 B	Innenleuchte vorn		2	I9MB
12	958 632 411 00	Türsicherungsleuchte Türen Heckklappe		X 4 2	
13	7PP 919 238 A	Kontrollleuchte Wegfahrsicherung		2	
14	958 632 242 01	Hülse		2	
	958 632 242 01 1E0	Schwarz			+VC,+VJ,+VF, +VI,+VU,+VK, +VO,+VX,+VZ
	958 632 242 01 4H0	Luxorbeige			+VE,+VH,+VM
	958 632 242 01 OP1	Achatgrau			+VD,+VG,+VL, +VQ
	958 632 242 01 7N0	espresso			+VR
	958 632 242 01 OM8	Sattelbraun			+VN,+VP
15	5C5 919 234	Leuchte Airbag Abdeckung Innenspiegel		1	I4UE/4UQ

Bildtafel: 903-05

PORSCHE

Modell: 95B **Laufzeit: 2014>>**

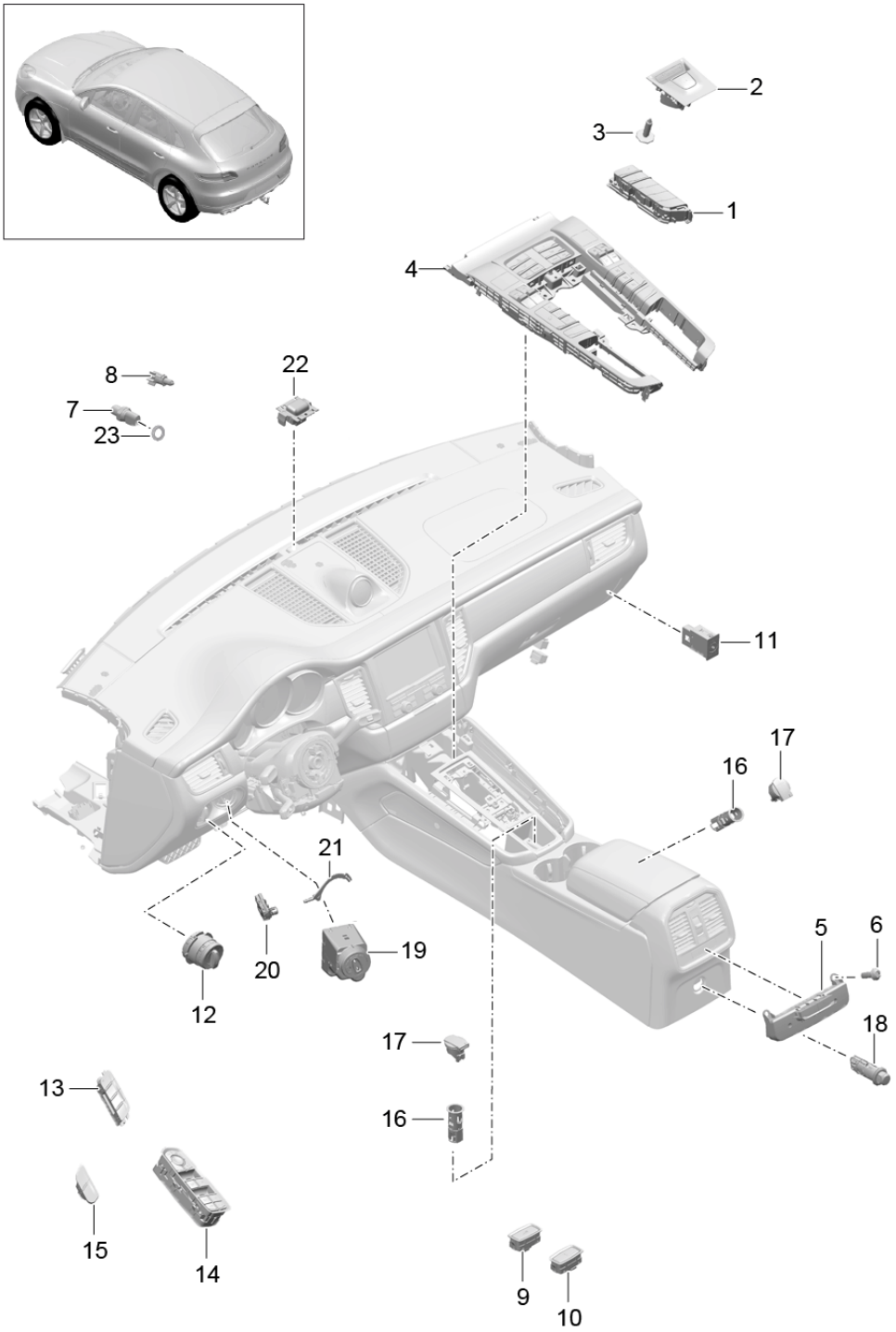

Modell: 95B **Laufzeit: 2014>>**

Pos	Teilenummer	Benennung	Bemerkung	St	Modellangabe
1	95B 907 041 L	Schalter Bedienteil Klimaanlage Tastenfeld links		1	IQR0/QR1/QR3 I1BA
(1)	95B 907 041 L DML 95B 907 041 M	mattschwarz/hochglanzchrom Tastenfeld links		1	IQR0/QR1/QR3 I1BH
(1)	95B 907 041 M DML 95B 907 041 N	mattschwarz/hochglanzchrom Tastenfeld links		1	IQR0/QR1/QR3 I1BK
(1)	95B 907 041 N DML 95B 907 041 PX	mattschwarz/hochglanzchrom Tastenfeld links 95B.907.041.P		1	IQR4/QR5/1BA
(1)	95B 907 041 PX DML 95B 907 041 QX	mattschwarz/hochglanzchrom Tastenfeld links 95B.907.041Q		1	IQR4/QR5/1BH
(1)	95B 907 041 QX DML 95B 907 041 RX	mattschwarz/hochglanzchrom Tastenfeld links 95B.907.041.R		1	IQR4/QR5/1BK
(1)	95B 907 041 RX DML 95B 907 042 H	mattschwarz/hochglanzchrom Tastenfeld rechts		1	I0P0/0P3/0P6 I7L7/7Y0/7Y1
(1)	95B 907 042 H DML 95B 907 042 J	mattschwarz/hochglanzchrom Tastenfeld rechts		1	I0P0/0P3/0P6 I7L4/7L8/7Y0 I7Y1
(1)	95B 907 042 J DML 95B 907 042 K	mattschwarz/hochglanzchrom Tastenfeld rechts		1	I0P0/0P3/0P6 I7L7/7Y2/7Y3
(1)	95B 907 042 K DML 95B 907 042 L	mattschwarz/hochglanzchrom Tastenfeld rechts		1	I0P0/0P3/0P6 I7L4/7L8/7Y2 I7Y3
(1)	95B 907 042 L DML 95B 907 042 R	mattschwarz/hochglanzchrom Tastenfeld rechts		1	I0P8/0P9/7L4 I7L8/7Y2/7Y3
(1)	95B 907 042 R DML 95B 907 042 M	mattschwarz/hochglanzchrom Tastenfeld rechts		1	I0P8/0P9/7L7 I7Y0/7Y1
(1)	95B 907 042 M DML 95B 907 042 N	mattschwarz/hochglanzchrom Tastenfeld rechts		1	I0P8/0P9/7L4 I7L8/7Y0/7Y1
(1)	95B 907 042 N DML 95B 907 042 Q	mattschwarz/hochglanzchrom Tastenfeld rechts		1	I0P8/0P9/7L7 I7Y2/7Y3
(1)	95B 907 042 Q DML 95B 907 042 AA	mattschwarz/hochglanzchrom Tastenfeld		1	I0P8/0P9/7L7 I7Y6/7Y7

Modell: 95B **Laufzeit: 2014>>**

Pos	Teilenummer	Benennung	Bemerkung	St	Modellangabe
		rechts			
	95B 907 042 AA DML	mattschwarz/hochglanzchrom			
(1)	95B 907 042 AB	Tastenfeld		1	I0P8/0P9/7L4
					I7L8/7Y6/7Y7
		rechts			
	95B 907 042 AB DML	mattschwarz/hochglanzchrom			
2	95B 927 225 A	Schalter		1	
		elektrische Parkbremse			
3	N 906 986 06	Blechschraube		X	
		4,2 X 16			
		Bedienteil			
		Klimaanlage			
		vorn			
4	95B 907 040 F	Bedienteil	-16	1	I4A0/4D0
	95B 907 040 F DML	Klimaanlage			
4	95B 907 040 AF	Bedienteil	17-	1	I4A0/4D0
	95B 907 040 AF DML	Klimaanlage			
(4)	95B 907 040 G	Bedienteil	-16	1	I4A3/4A4/4D0
	95B 907 040 G DML	Klimaanlage			
(4)	95B 907 040 AG	Bedienteil	17-	1	I4A3/4A4/4D0
	95B 907 040 AG DML	Klimaanlage			
(4)	95B 907 040 H	Bedienteil	-16	1	I4A3/4A4/4D3
	95B 907 040 H DML	Klimaanlage			
(4)	95B 907 040 AH	Bedienteil	17-	1	I4A3/4A4/4D3
	95B 907 040 AH DML	Klimaanlage			
		Bedienteil			
		Klimaanlage			
		hinten			
5	95B 907 049 C	Bedienteil		1	I4A4/9AD
		Klimaanlage			
(5)	95B 907 049 D	Bedienteil		1	I4A0/4A3/9AQ
		Klimaanlage			
(5)	95B 907 049 E	Bedienteil		1	I4A4/9AQ
		Klimaanlage			
6	N 104 159 03	Linsenschraube		2	
7	4H0 959 126	Drucksensor		1	
		Klimaanlage			
		mitverwenden:			
		9A7.260.749.00			
8	7PP 907 527 A	Temperaturfühler		1	
9	7PP 959 832 J	Schalter		1	I4E7/4F2/4F6
		Heckklappe			
	7PP 959 832 J IVI	Schwarz-Matt			
(9)	7PP 959 832 H	Schalter		1	I4E7/4K0/4K3
		Heckklappe			
	7PP 959 832 H IVI	Schwarz-Matt			
11	958 613 165 00	Schalter		1	I4UE
		Airbag			
12	7P5 941 531 F	Lichtschalter		1	
13	95B 959 855	Schalter	/LL	1	IL0L/2C4/3PH
					I3PJ/3PN/6XQ
					I6XT
		Memory			
		Linkslenker			
		Fahrertür			
	95B 959 855 DML	mattschwarz/hochglanzchrom			
(13)	95B 959 856	Schalter	/LL	1	IL0L/2C4/3PH
					I3PJ/3PN/6XQ
					I6XT
		Memory			
		Linkslenker			

Modell: 95B **Laufzeit: 2014>>**

Pos	Teilenummer	Benennung	Bemerkung	St	Modellangabe
		Beifahrertür			
	95B 959 856 DML	mattschwarz/hochglanzchrom			
(13)	95B 959 856 A	Schalter	/RL	1	IL0R/2C4/3PH
					I3PJ/3PN/6XQ
					I6XT
		Memory			
		Rechtslenker			
		Beifahrertür			
	95B 959 856 A DML	mattschwarz/hochglanzchrom			
(13)	95B 959 855 C	Schalter	/RL	1	IL0R/2C4/3PH
					I3PJ/3PN/6XQ
					I6XT
		Memory			
		Rechtslenker			
		Fahrertür			
	95B 959 855 C DML	mattschwarz/hochglanzchrom			
14	7PP 959 855 C	Schalter		2	
		Fensterheber			
		hinten			
	7PP 959 855 C DML	mattschwarz/hochglanzchrom			
14	7PP 959 855 C	Schalter		1	
		Fensterheber			
		Beifahrerseite			
	7PP 959 855 C DML	mattschwarz/hochglanzchrom			
(14)	7PP 959 858 R	Schalter		1	
		Fensterheber			
		Aussenspiegel			
		Fahrerseite			
	7PP 959 858 R DML	mattschwarz/hochglanzchrom			
(14)	7PP 959 858 Q	Schalter		1	I7Y1/7Y3
		Fensterheber			
		Aussenspiegel			
		Fahrerseite			
	7PP 959 858 Q DML	mattschwarz/hochglanzchrom			
15	95B 962 125	Schalter		1	
		Zentralverriegelung			
		Fahrerseite			
(15)	95B 962 125 A	Schalter		1	
		Zentralverriegelung			
		Beifahrerseite			
16	955 652 107 00	Steckdose		3	
		Halter		1	
		Getränke			
		Mittelkonsole			
		Mittelkonsole		2	
		hinten			
(16)	958 652 107 00	Steckdose		3	
		Kofferraum		1	
		Ablagefach		1	
		Mittelkonsole			
		Dämmung		1	
		Kaltluft			
		Beifahrerseite			
17	958 652 103 00	Spannhülse		1	
		mit			
		Deckel			
(17)	7PP 919 341	Spannhülse		3	
		Klar			
(17)	6Y0 919 341	Spannhülse		3	
		Schwarz			
18	970 652 101 00	Zigarrenanzünder		1	
	970 652 101 00 A05	Schwarz-Matt			

Bildtafel: 903-05

PORSCHE

Modell: 95B **Laufzeit:** 2014>>

Pos	Teilenummer	Benennung	Bemerkung	St	Modellangabe
19	7PP 905 865 F	Steuergerät Zündanlassschalter		1	
20	7PP 947 101	Leuchte Zündanlassschalter		1	
21	991 632 131 00	Lichtleiter Zündanlassschalter	/LL	1	ILOL/L0L
(21)	991 632 132 00	Lichtleiter Zündanlassschalter	/RL	1	ILOR/L0R
22	991 653 243 00	Sensor Klimaanlage		1	
23	9A7 260 749 00	O-Ring Drucksensor Klimaanlage		1	

Bildtafel: 903-06

PORSCHE

Modell: 95B **Laufzeit:** 2014>>

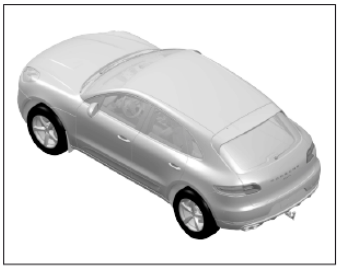

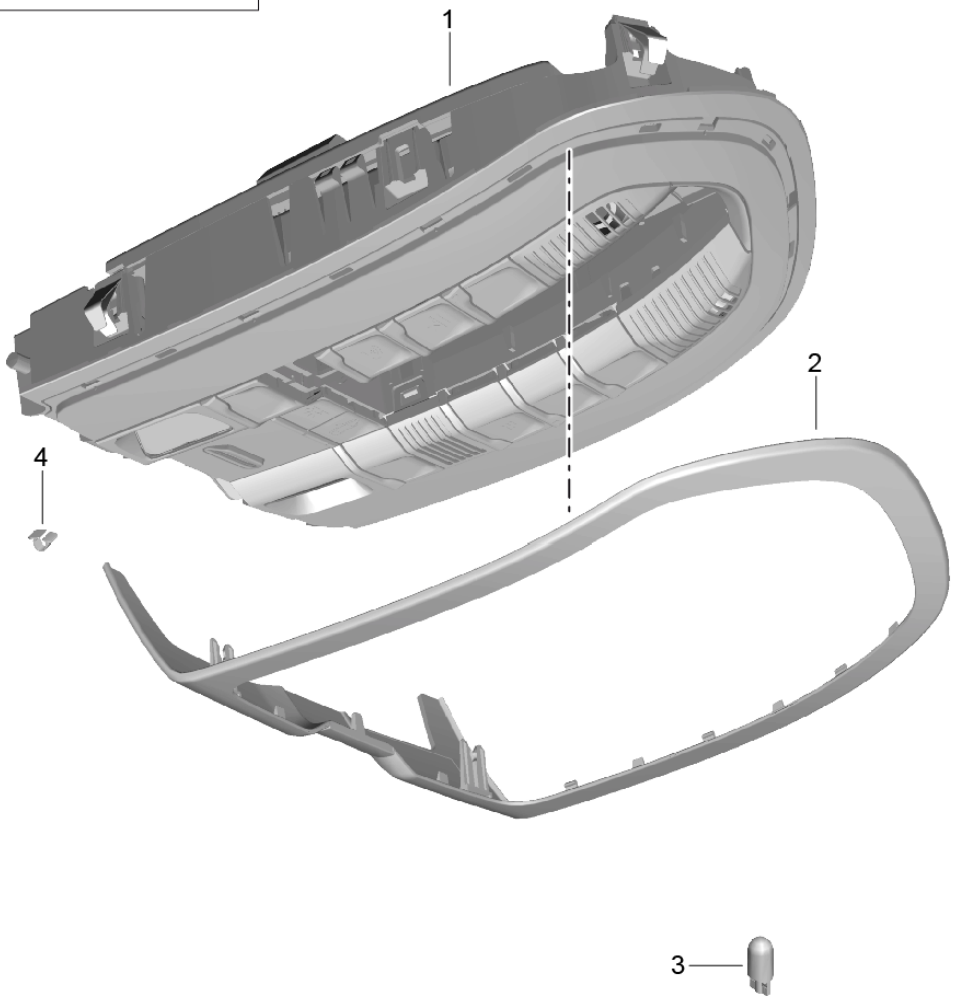

Modell: 95B **Laufzeit: 2014>>**

Pos	Teilenummer	Benennung	Bemerkung	St	Modellangabe
		Konsole Dach Reparaturleitfaden beachten			
1	7PP 868 404 LK	Konsole	-16	1	IVC0/3FA/7Q0 I7Q7/7T1/7T4 I7X0/7X9/9MA
1		Dach Konsole	17-	1	IVC0/3FA/7X0 I7X9/9MA
1	7PP 868 404 LM	Dach Konsole	-16	1	IVC0/3FA/7Q0 I7Q7/7T1/7T4 I7X2/7X8/8A4 I9MA
1		Dach Konsole	17-	1	IVC0/3FA/7X2 I7X8/8A4/9MA
1	7PP 868 404 LN	Dach Konsole	-16	1	IVC1/VC2/3FA I7Q0/7Q7/7T1 I7T4/7X0/7X9 I9MA
1		Dach Konsole	17-	1	IVC1/VC2/3FA I7X0/7X9/9MA
1	7PP 868 404 LQ	Dach Konsole	-16	1	IVC1/VC2/3FA I7Q0/7T1/7T4 I7X2/7X8/8A4 I9MA I7Q7
1		Dach Konsole	17-	1	IVC1/VC2/3FA I7X2/7X8/8A4 I9MA
1	7PP 868 404 LT	Dach Konsole	-16	1	IVC0/3FA/7Q4 I7X0/7X9/9MA
1	7PP 868 404 MB	Dach Konsole	-16	1	IVC0/3FA/7Q4 I7X2/7X8/8A4 I9MA
1	7PP 868 404 MC	Dach Konsole	-16	1	IVC1/VC2/3FA I7Q4/7X0/7X9 I9MA
1	7PP 868 404 ME	Dach Konsole	-16	1	IVC1/VC2/3FA I7Q4/7X2/7X8 I8A4/9MA
1	7PP 868 404 MH	Dach Konsole	-16	1	IVC0/3FA/7Q0 I7Q7/7T1/7T4 I7X0/7X9/9MB
1		Dach Konsole	17-	1	IVC0/3FA/7X0 I7X9/9MB
1	7PP 868 404 MK	Dach Konsole	-16	1	IVC0/3FA/7Q0 I7Q7/7T1/7T4 I7X2/7X8/8A4 I9MB
		Dach			

Modell: 95B **Laufzeit: 2014>>**

Pos	Teilenummer	Benennung	Bemerkung	St	Modellangabe
1		Konsole	17-	1	IVC0/3FA/7X2 I7X8/8A4/9MB
1	7PP 868 404 ML	Dach Konsole	-16	1	IVC1/VC2/3FA I7Q0/7Q7/7T1 I7T4/7X0/7X9 I9MB
1		Dach Konsole	17-	1	IVC1/VC2/3FA I7X0/7X9/9MB
1	7PP 868 404 MN	Dach Konsole	-16	1	IVC1/VC2/3FA I7Q0/7T1/7T4 I7X2/7X8/8A4 I9MB I7Q7
1		Dach Konsole	17-	1	IVC1/VC2/3FA I7X2/7X8/8A4 I9MB
1	7PP 868 404 MR	Dach Konsole	-16	1	IVC0/3FA/7Q4 I7X0/7X9/9MB
1	7PP 868 404 MT	Dach Konsole	-16	1	IVC0/3FA/7Q4 I7X2/7X8/8A4 I9MB
1	7PP 868 404 NA	Dach Konsole	-16	1	IVC1/VC2/3FA I7Q4/7X0/7X9 I9MB
1	7PP 868 404 NC	Dach Konsole	-16	1	IVC1/VC2/3FA I7Q4/7X2/7X8 I8A4/9MB
(1)	958 613 942 04	Dach Konsole	-16	1	IVC0/3FU/7Q0 I7Q7/7T1/7T4 I7X0/7X9/9MA
(1)		Dach Konsole	17-	1	IVC0/3FU/7X0 I7X9/9MA
(1)	958 613 943 04	Dach Konsole	-16	1	IVC0/3FU/7Q0 I7Q7/7T1/7T4 I7X2/7X8/8A4 I9MA
(1)		Dach Konsole	17-	1	IVC0/3FU/7X2 I7X8/8A4/9MA
(1)	958 613 944 04	Dach Konsole	-16	1	IVC1/VC2/3FU I7Q0/7Q7/7T1 I7T4/7X0/7X9 I9MA
(1)		Dach Konsole	17-	1	IVC1/VC2/3FU I7X0/7X9/9MA
(1)	958 613 945 04	Dach Konsole	-16	1	IVC1/VC2/3FU I7Q0/7T1/7T4 I7X2/7X8/8A4 I9MA I7Q7
		Dach			

Modell: 95B **Laufzeit: 2014>>**

Pos	Teilenummer	Benennung	Bemerkung	St	Modellangabe
(1)		Konsole	17-	1	IVC1/VC2/3FU I7X2/7X8/8A4 I9MA
(1)	958 613 946 04	Dach Konsole	-16	1	IVC0/3FU/7Q4 I7X0/7X9/9MA
(1)	958 613 947 04	Dach Konsole	-16	1	IVC0/3FU/7Q4 I7X2/7X8/8A4 I9MA
(1)	958 613 948 04	Dach Konsole	-16	1	IVC1/VC2/3FU I7Q4/7X0/7X9 I9MA
(1)	958 613 949 04	Dach Konsole	-16	1	IVC1/VC2/3FU I7Q4/7X2/7X8 I8A4/9MA
(1)	7PP 868 404 NP	Dach Konsole	-16	1	IVC0/3FU/7Q0 I7Q7/7T1/7T4 I7X0/7X9/9MB
(1)		Dach Konsole	17-	1	IVC0/3FU/7X0 I7X9/9MB
(1)	958 613 951 04	Dach Konsole	-16	1	IVC0/3FU/7Q0 I7Q7/7T1/7T4 I7X2/7X8/8A4 I9MB
(1)		Dach Konsole	17-	1	IVC0/3FU/7X2 I7X8/8A4/9MB
(1)	958 613 952 04	Dach Konsole	-16	1	IVC1/VC2/3FU I7Q0/7Q7/7T1 I7T4/7X0/7X9 I9MB
(1)		Dach Konsole	17-	1	IVC1/VC2/3FU I7X0/7X9/9MB
(1)	958 613 953 04	Dach Konsole	-16	1	IVC1/VC2/3FU I7Q0/7T1/7T4 I7X2/7X8/8A4 I9MB I7Q7
(1)		Dach Konsole	17-	1	IVC1/VC2/3FU I7X2/7X8/8A4 I9MB
(1)	958 613 954 04	Dach Konsole	-16	1	IVC0/3FU/7Q4 I7X0/7X9/9MB
(1)	958 613 955 04	Dach Konsole	-16	1	IVC0/3FU/7Q4 I7X2/7X8/8A4 I9MB
(1)	958 613 956 04	Dach Konsole	-16	1	IVC1/VC2/3FU I7Q4/7X0/7X9 I9MB
(1)	958 613 957 04	Dach Konsole	-16	1	IVC1/VC2/3FU

Bildtafel: 903-06

PORSCHE

Modell: 95B **Laufzeit:** 2014>>

Pos	Teilenummer	Benennung	Bemerkung	St	Modellangabe
					I7Q4/7X2/7X8
					I8A4/9MB
		Dach			
2	7PP 919 317	Blende		1	
		Konsole			
		Dach			
	7PP 919 317 6W0	luxorbeige			+VE,+VH,+VM
	7PP 919 317 0A6	Achatgrau			+VD,+VG,+VL,
					+VQ
	7PP 919 317 5Q0	Schwarz			+VC,+VJ,+VF,
					+VI,+VU,+VK,
					+VO,+VX,+VZ
3	999 631 032 90	Glühlampe		X	
		W5W			
4	95B 868 771	Federklammer		X	

Bildtafel: 903-10

PORSCHE

Modell: 95B **Laufzeit: 2014>>**

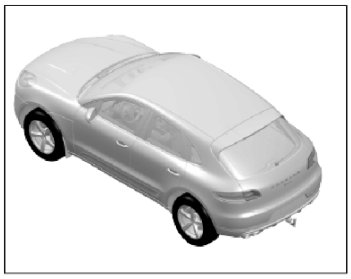

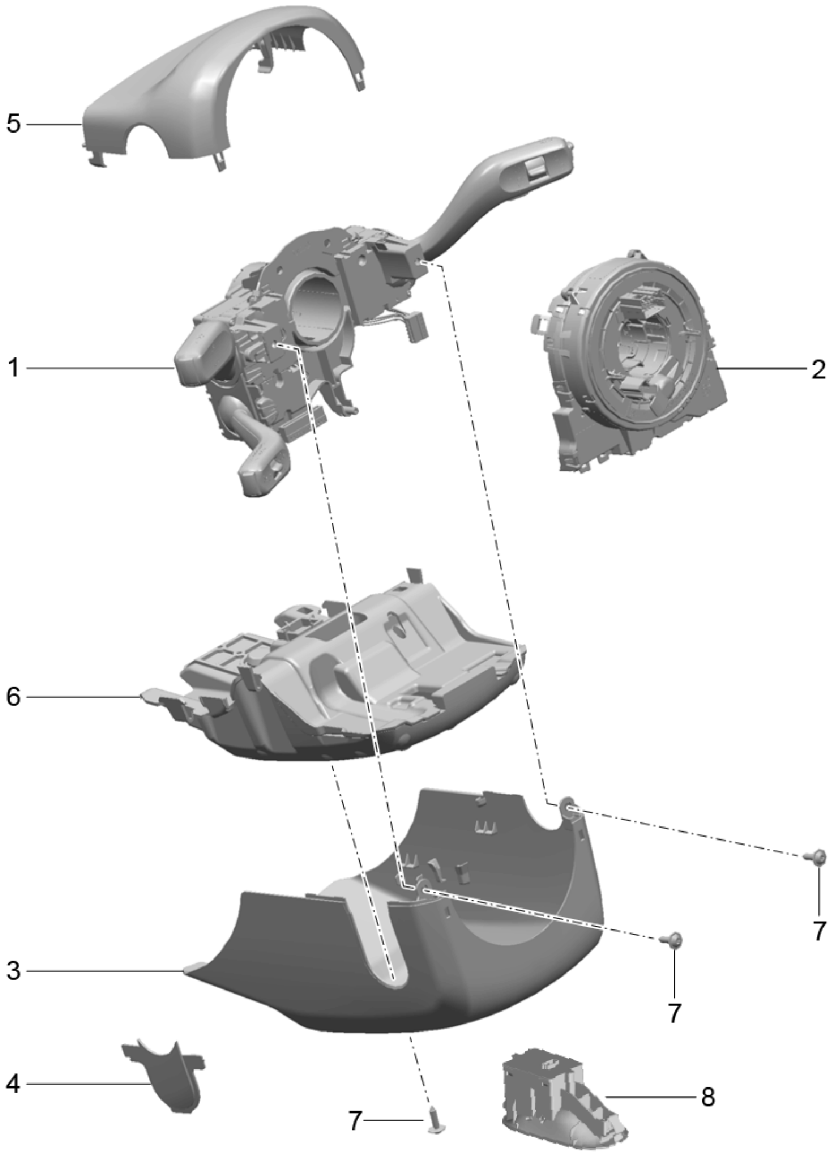

Bildtafel: 903-10

Modell: 95B **Laufzeit: 2014>>**

Pos	Teilenummer	Benennung	Bemerkung	St	Modellangabe
		Lenkstockschalter			
1	95B 953 502 A	Lenkstockschalter		1	IQH0/8T0/8X1
1	95B 953 502 B	Lenkstockschalter		1	IQH1/8T0/8X0
1	95B 953 502 C	Lenkstockschalter		1	IQH1/8T0/8X1
1	95B 953 502 D	Lenkstockschalter		1	IQH0/8T3/8X0
1	95B 953 502 E	Lenkstockschalter		1	IQH0/8T3/8X1
1	95B 953 502 F	Lenkstockschalter		1	IQH1/8T3/8X0
1	95B 953 502 H	Lenkstockschalter		1	IQH1/8T3/8X1
1	95B 953 502 J	Lenkstockschalter		1	IQH0/8T1/8X0
1	95B 953 502 K	Lenkstockschalter		1	IQH0/8T1/8X1
1	95B 953 502 L	Lenkstockschalter		1	IQH1/8T1/8X0
1	95B 953 502 M	Lenkstockschalter		1	IQH1/8T1/8X1
1	95B 953 502 N	Lenkstockschalter		1	IQH0/8T0/8X0
1	95B 953 502 P	Lenkstockschalter		1	IQH0/1XA/1XG I2FX/2ZH/8T6 I8X0
1	95B 953 502 R	Lenkstockschalter		1	IQH0/1XA/1XG I2FX/2ZH/8T6 I8X1
1	95B 953 502 S	Lenkstockschalter		1	IQH1/1XA/1XG I2FX/2ZH/8T6 I8X0
1	95B 953 502 T	Lenkstockschalter		1	IQH1/1XA/1XG I2FX/2ZH/8T6 I8X1
2	95B 953 568	Steuergerät Lenkstockschalter inklusiv Wickelfeder Lenkwinkelsensor		1	I2PX/2ZM
2	95B 953 568 A	Steuergerät Lenkstockschalter inklusiv Wickelfeder Lenkwinkelsensor		1	I1XE/1XG/2FX I2ZH/2ZU
3	95B 953 516 D	Schaltergehäuse unten		1	I2C5
	95B 953 516 D 5Q0	Schwarz			
(3)	95B 953 516 E	Schaltergehäuse unten		1	I2C4
	95B 953 516 E 5Q0	Schwarz			
4	95B 953 565 A	Deckel unten		1	I8T0
	95B 953 565 A 5Q0	Schwarz			
5	95B 953 515 B	Schaltergehäuse oben		1	
	95B 953 515 B 5Q0	Schwarz			
6	95B 880 515	Pralldämpfer		1	I2C5
(6)	95B 880 515 A	Pralldämpfer		1	I2C4
7	N 906 986 06	Blechschraube ST 4,2 X 16		3	
8	7PP 953 519 D	Schalter Einstellung Lenksäule		1	I2C4
	7PP 953 519 D IVI	Schwarz-Matt			

Bildtafel: 904-00

PORSCHE

Modell: 95B **Laufzeit:** 2014>>

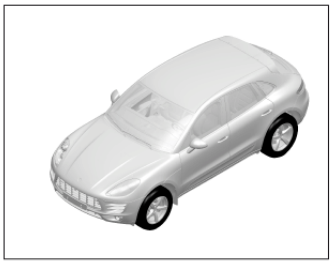

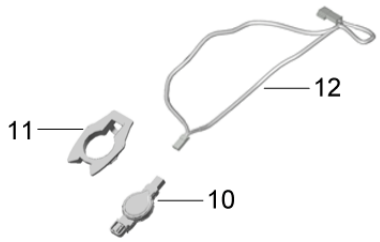

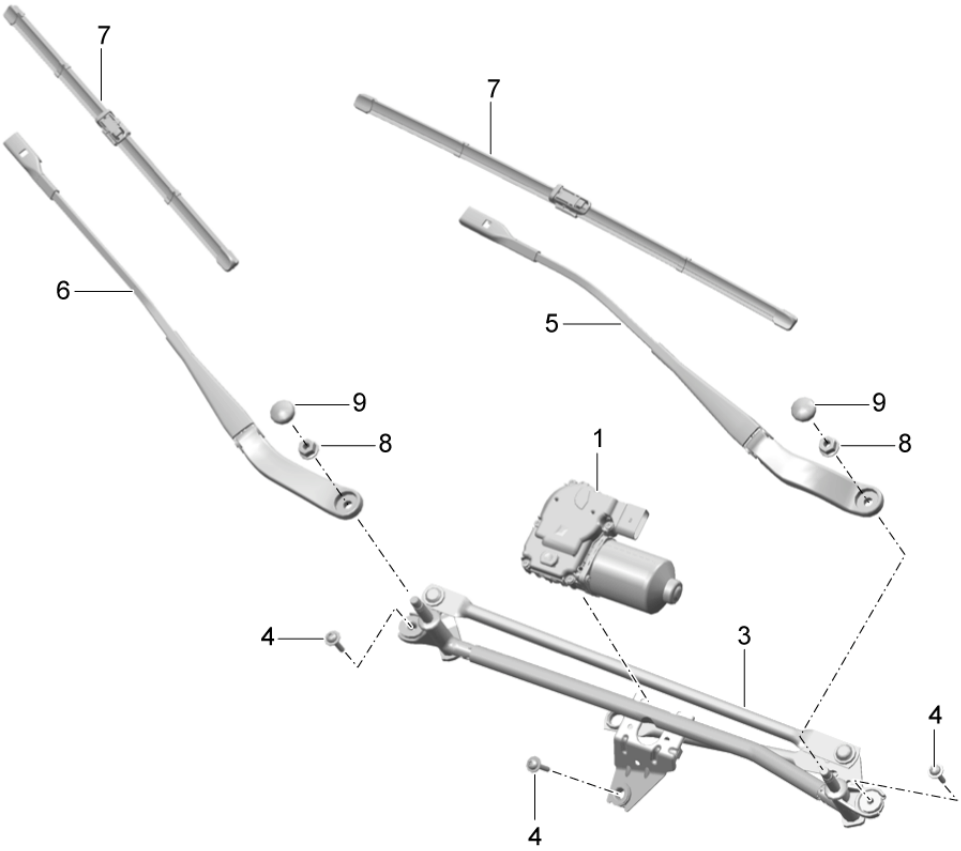

Bildtafel: 904-00

PORSCHE

Modell: 95B **Laufzeit: 2014>>**

Pos	Teilenummer	Benennung	Bemerkung	St	Modellangabe
		Scheibenwischeranlage			
		Regensensor			
1	95B 955 113 A	Wischermotor	/LL	1	IL0L
(1)	95B 955 114 A	Wischermotor	/RL	1	IL0R
3	95B 955 601 A	Kurbeltrieb	/LL	1	IL0L
(3)	95B 955 602 A	Kurbeltrieb	/RL	1	IL0R
4	N 105 355 02	Zylinderschraube		3	
		M 6 X 30			
5	95B 955 407	Wischerarm	/LL	1	IL0L
		Fahrerseite			
(5)	95B 955 407 A	Wischerarm		1	IL0R
		Beifahrerseite			
6	95B 955 408	Wischerarm		1	IL0L
		Beifahrerseite			
(6)	95B 955 408 A	Wischerarm		1	IL0R
		Fahrerseite			
7	95B 998 001	Wischerblatt		1	IL0L
		Satz			
(7)	95B 998 002	Wischerblatt		1	IL0R
		Satz			
8	N 102 613 11	Sechskantmutter		2	
		M 10			
9	958 628 305 00	Kappe		2	
		Fahrerseite			
10	7P0 955 559 E	Regensensor		1	I8N7/8N8
11		Klebeplatte		1	
		ist Bestandteil von			
		Frontscheibe			
12	95B 971 375	Adapter		1	
		Leitung			
		Regensensor			

Bildtafel: 904-05

PORSCHE

Modell: 95B **Laufzeit: 2014>>**

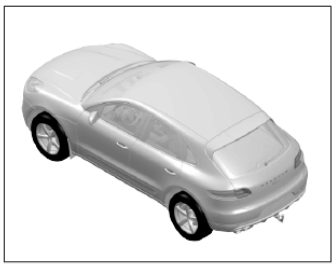

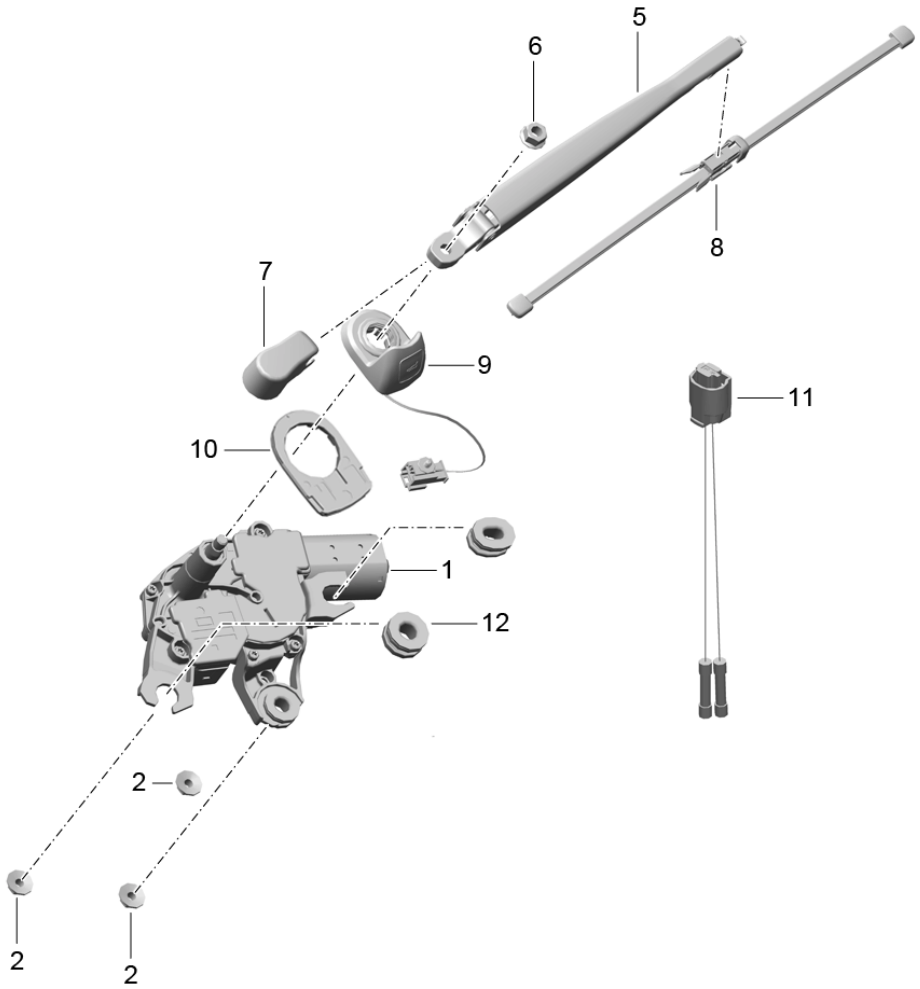

Bildtafel: 904-05

PORSCHE

Modell: 95B **Laufzeit:** 2014>>

Pos	Teilenummer	Benennung	Bemerkung	St	Modellangabe
		Heckscheibenwischer			
1	95B 955 711	Wischermotor	-15	1	
		mitverwenden:			
		N .011.696.4		2	
1		Wischermotor	16-	1	
2	999 076 078 01	Sechskantmutter		3	
		M 6			
5	970 628 169 01	Wischerarm		1	
6	N 106 092 04	Sechskantmutter		1	
		M 8			
7	970 628 123 00	Abdeckkappe		1	
8	970 628 189 00	Wischerblatt		1	
9	95B 927 227 A	Tastschalter	-14	1	
		Heckklappe			
		mitverwenden:			
		95B.998.030			
(9)	95B 927 227 B	Tastschalter	15-	1	
		Heckklappe			
10	95B 927 347 A	Halter		1	
		Tastschalter			
		Heckklappe			
11	95B 998 030	Adapter		1	
		Kabel			
		Tastschalter			
		Heckklappe			
12	N 011 696 4	Unterlegscheibe	-15	2	
		Wischermotor			

Bildtafel: 904-10

PORSCHE

Modell: 95B **Laufzeit: 2014>>**

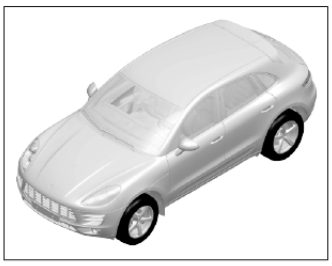

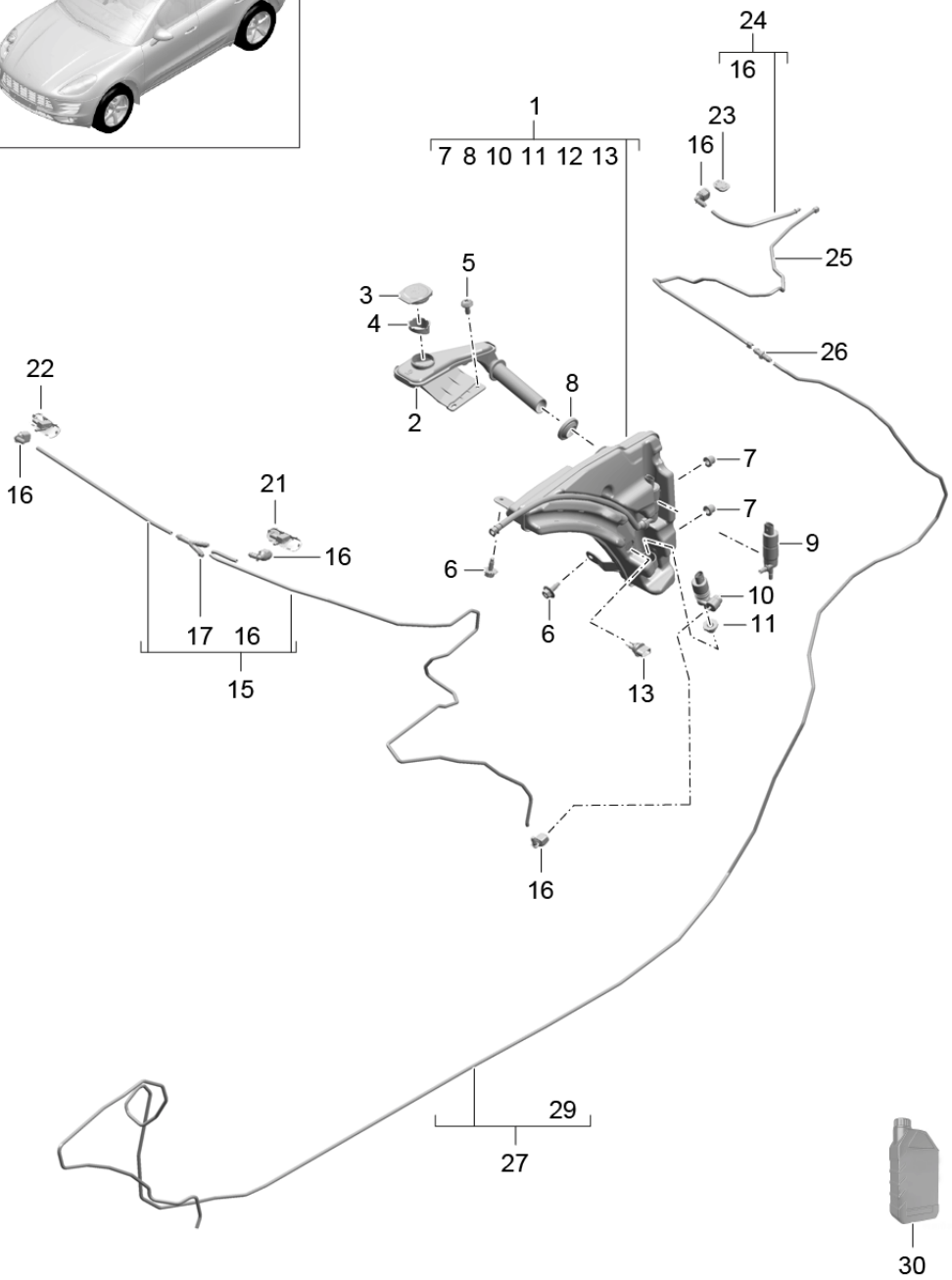

Bildtafel: 904-10

PORSCHE

Modell: 95B **Laufzeit: 2014>>**

Pos	Teilenummer	Benennung	Bemerkung	St	Modellangabe
		Scheibenwaschanlage			
1	95B 955 451	Wasserbehälter komplett		1	I8X1
(1)	95B 955 451 A	Wasserbehälter komplett		1	I8X0
2	95B 955 452	Einfüllstutzen		1	
3	1K0 955 455	Deckel	-14	1	
3	3Q0 955 455	Deckel	15-	1	
4	8Z0 955 485	Sieb	-14	1	
(4)	3D0 955 485 A	Sieb	15-	1	
5	N 907 378 03	Flachrundschraube M 6 X 14		1	
6	N 908 204 01	Sechskantschraube M 6 X 16		2	
7	999 702 221 40	Tülle		2	
8	3C0 955 489 A	Dichtung Einfüllstutzen		1	
9		Pumpe siehe Bildtafel 9/04/20		1	
10	955 628 172 01	Pumpe		1	
11	431 955 465 A	Dichtung		1	
12	955 528 721 00	Dichtung		1	
13	955 628 105 00	Vorratsschalter		1	
15	95B 955 960	Wasserleitung vorn komplett		1	
16	955 628 200 01	Winkelstück		3	
17	955 628 210 00	Verteilerstück		1	
21	95B 955 986	Spritzdüse links Information vorhanden	/L	1	
22	95B 955 986 A	Spritzdüse rechts Information vorhanden	/R	1	
23	95B 955 985	Spritzdüse Heck		1	
24	95B 955 961	Wasserleitung hinten komplett		1	
25	95B 955 571	Wasserleitung Verbindungsleitung hinten komplett		1	IL0L
26	95B 955 569	Verbindungsstück		2	
27	95B 955 963	Wasserleitung Verbindungsleitung komplett		1	IL0L
(27)	95B 955 963 A	Wasserleitung Verbindungsleitung komplett		1	IL0R
29	95B 955 793	Verbindungsstück		1	
30	999 901 017 42	Scheibenreiniger 250 ML Sommer		X	
(30)	999 901 033 40	Scheibenreiniger 1000 ML Winter		X	

Bildtafel: 904-20

PORSCHE

Modell: 95B **Laufzeit: 2014>>**

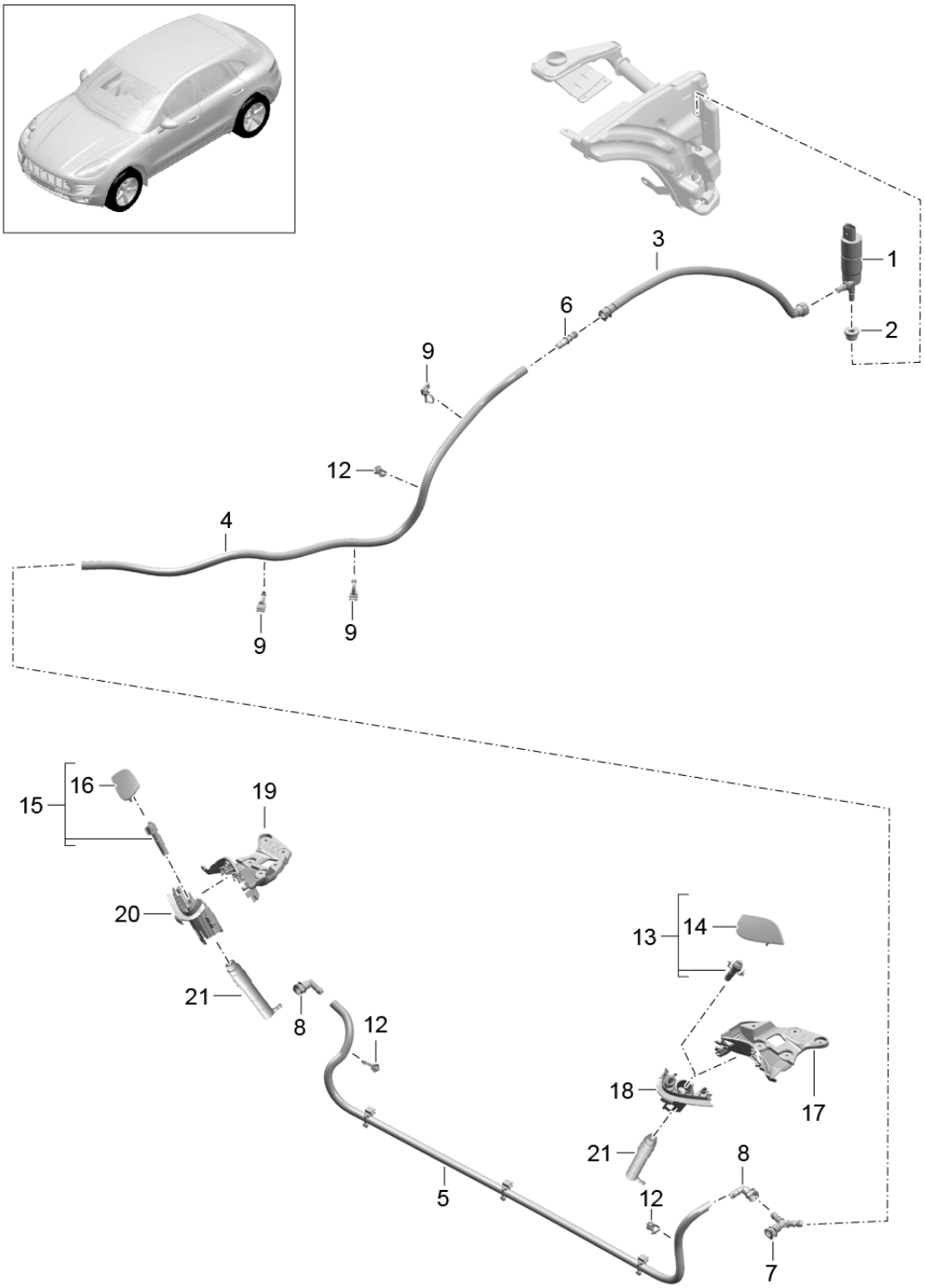

Bildtafel: 904-20

PORSCHE

Modell: 95B **Laufzeit: 2014>>**

Pos	Teilenummer	Benennung	Bemerkung	St	Modellangabe
		Scheinwerferwaschanlage			I8X1
1	6R0 955 681	Pumpe		1	
2	431 955 465 A	Dichtung		1	
3	95B 955 970	Schlauch		1	
		Scheinwerferwaschanlage			
-	7P5 955 964	Schlauch		X	
		Scheinwerferwaschanlage			
4		955 MM		1	
5		1160 MM		1	
6	997 628 208 00	Schlauchverbinder		1	
7	95B 955 875	Kupplung		1	
		Y-Stück			
8	1J0 955 665 E	Winkelstück		2	
9	958 612 838 00	Kabelbinder		3	
12	N 906 661 01	Kabelbinder		3	
13	95B 955 099 A	Düsenträger	/L	1	I8X1
		links			
14	95B 955 283 A	Blende	/L	1	I8X0/8X1
		Düsenträger			
		links			
15	95B 955 100 A	Düsenträger	/R	1	I8X1
		rechts			
16	95B 955 284 A	Blende	/R	1	I8X0/8X1
		Düsenträger			
		rechts			
17	95B 955 127 B	Abdeckung	/L	1	I8X1
		Scheinwerfer			
18	95B 955 159 B	Halter	/L	1	I8X1
		Düsenträger			
(18)	95B 955 159 C	Halter	/L	1	I8X0
		Blende			
19	95B 955 128 B	Abdeckung	/R	1	I8X1
		Scheinwerfer			
20	95B 955 160 B	Halter	/R	1	I8X1
		Düsenträger			
(20)	95B 955 160 C	Halter	/R	1	I8X0
		Blende			
21	95B 955 978	Hubmechanik		2	I8X1
		Düsenträger			

Bildtafel: 905-00

PORSCHE

Modell: 95B **Laufzeit:** 2014>>

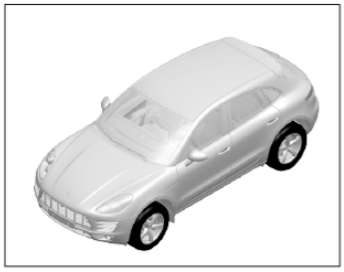

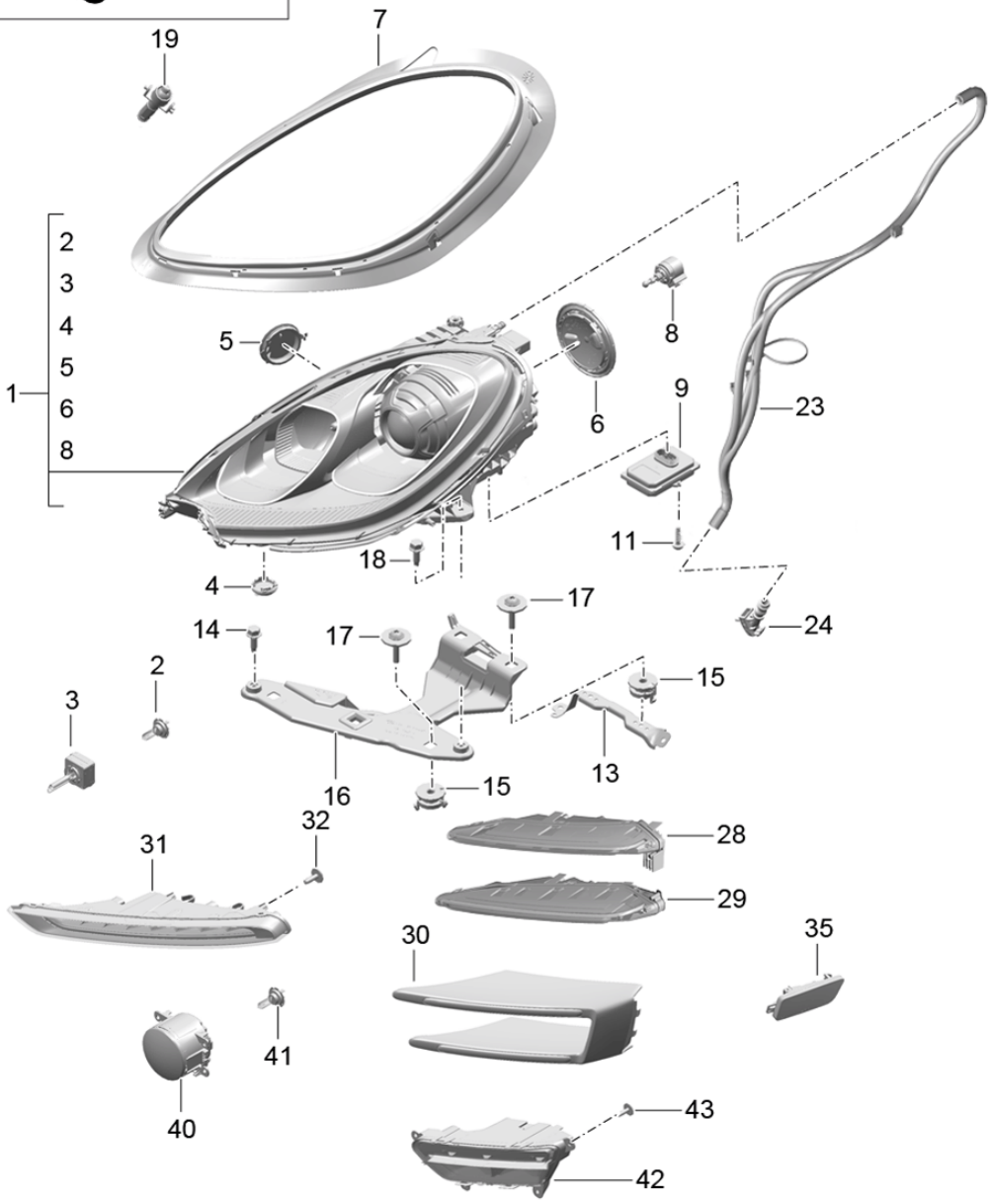

Bildtafel: 905-00

Modell: 95B **Laufzeit: 2014>>**

Pos	Teilenummer	Benennung	Bemerkung	St	Modellangabe
		Scheinwerfer Halogen-Glühlampe Seitenblinkleuchte Nebelscheinwerfer			I8BB/8BF/8BR
(1)	95B 941 029 AA	Scheinwerfer	/L	1	-IB1P/I8BF I8Q2
(1)	95B 941 030 AA	Scheinwerfer	/R	1	-IB1P/I8BF I8Q2
(1)	95B 941 029 T	Scheinwerfer	/L	1	-IB1P/I8BB I8Q2
(1)	95B 941 030 T	Scheinwerfer	/R	1	-IB1P/I8BB I8Q2
2	999 631 133 91	Halogen-Glühlampe H 7		4	
4	997 631 267 01	Belüftungselement unten		2	
5	991 631 313 00	Schutzhaube		2	
6	95B 941 363	Schutzhaube hinten		2	
7	95B 941 323 B	Dichtung	/L	1	
(7)	95B 941 323 C	Dichtung	/R	1	
8	991 631 327 02	Stellmotor Leuchtweitenregulierung		2	
9	7PP 941 329 N	Steuergerät Leistungselektronik		2	I8BE/8EA/8EE I8EF/8EG/8JE
(9)	7PP 941 329 T	Steuergerät Leistungselektronik	16-	2	I8BE/8EA/8EE I8EF/8EG/8JE
11	999 919 159 09	Linsenschraube 4,0 X 12,0		8	
13	95B 941 451 B	Halter Einstellung Scheinwerfer	/L	1	
(13)	95B 941 452 B	Halter Einstellung Scheinwerfer	/R	1	
14	N 101 586 05	Sechskantschraube M6 X 20		4	
15	WHT 006 897	Federmutter		4	
16	95B 941 121 A	Halteplatte	/L	1	
(16)	95B 941 122 A	Halteplatte	/R	1	
17	N 910 702 01	Kombischraube M6 X 30		8	
(18)	N 100 092 09	Sechskantschraube M6 X 20		4	
19	95B 955 101	Düsenträger links Scheinwerfer	/L	1	I8X1
(19)	95B 955 102	Düsenträger rechts Scheinwerfer	/R	1	I8X1
23	95B 941 559 A	Entlüftungsschlauch links		1	
(23)	95B 941 560 B	Entlüftungsschlauch rechts		1	
(23)	95B 941 560 C	Entlüftungsschlauch rechts		1	
24	95B 941 741 A	Düse Entlüftungsschlauch		2	
28	95B 953 049 A	Blinkleuchte	/L	1	

Bildtafel: 905-00

PORSCHE

Modell: 95B **Laufzeit: 2014>>**

Pos	Teilenummer	Benennung	Bemerkung	St	Modellangabe
(28)	95B 953 050 A	Blinkleuchte	/R	1	
29	95B 941 107 A	Begrenzungsleuchte	/L	1	
(29)	95B 941 108 A	Begrenzungsleuchte	/R	1	
30	95B 998 021	Reparatursatz Zusatzscheinwerfer	/L	1	
(30)	95B 998 022	Reparatursatz Zusatzscheinwerfer	/R	1	
31	95B 941 181	Zusatzscheinwerfer inklusiv Blinkleuchte	/L	1	
(31)	95B 941 182	Zusatzscheinwerfer inklusiv Blinkleuchte	/R	1	
32	N 909 747 01	Linsenblechschraube 5 X 16		4	
40	955 631 163 00	Nebelscheinwerfer		2	I8WB/8WH
41	N 105 297 01	Halogen-Glühlampe H 11		2	I8WB/8WH
42	95B 941 699 B	Nebelscheinwerfer	/L	1	I8WB/8WH
42	95B 941 700 B	Nebelscheinwerfer	/R	1	I8WB/8WH
43	N 909 747 01	Linsenblechschraube 5 X 16		8	

Bildtafel: 905-01

PORSCHE

Modell: 95B **Laufzeit:** 2014>>

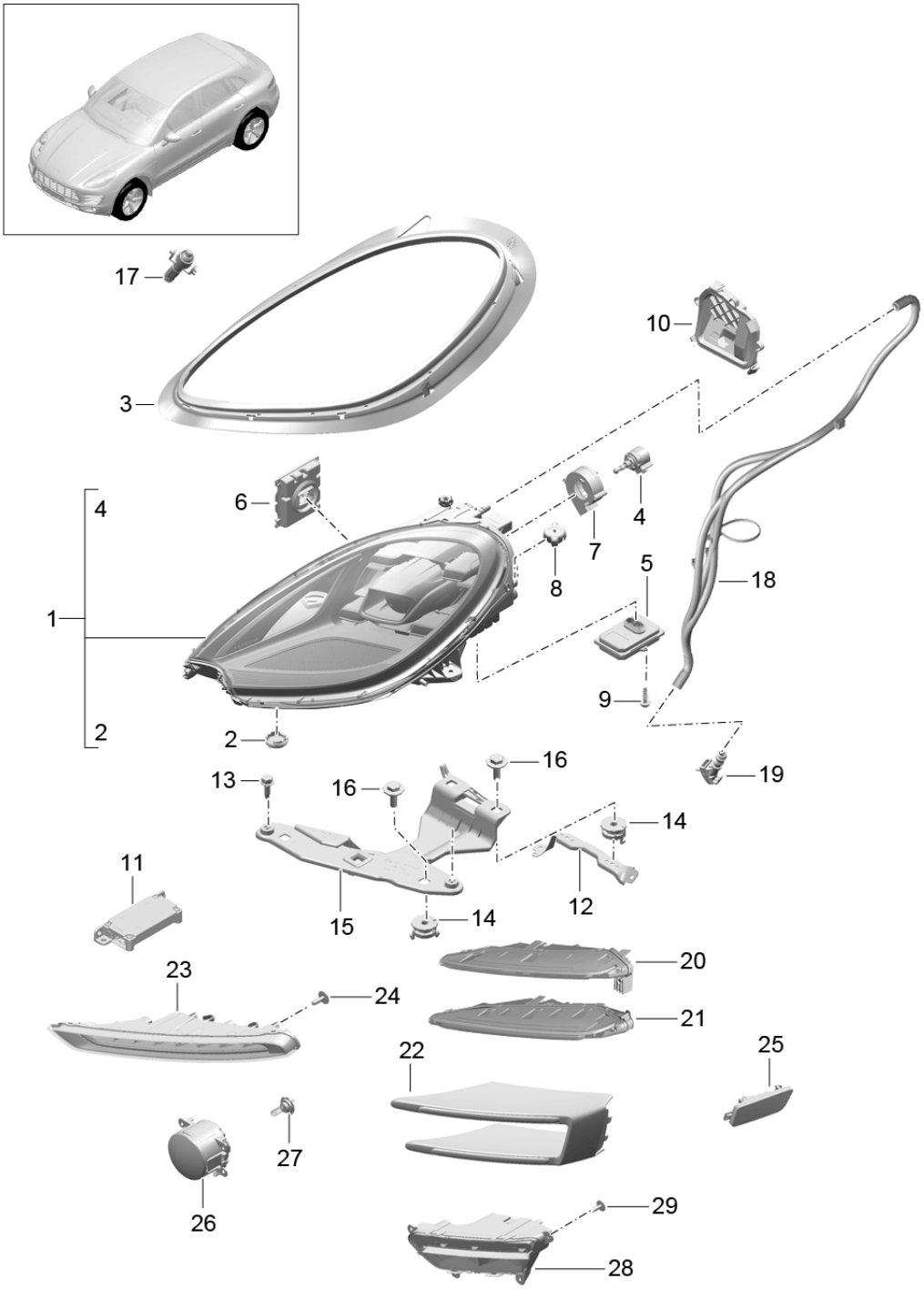

Modell: 95B **Laufzeit: 2014>>**

Pos	Teilenummer	Benennung	Bemerkung	St	Modellangabe
		LED-Scheinwerfer Seitenblinkleuchte Seitenmarkierungsleuchte	17-		I8EX/8EY/8IS
(1)	95B 941 039 G	LED-Scheinwerfer	/L	1	I8IS/8Q3
(1)	95B 941 040 G	LED-Scheinwerfer	/R	1	I8IS/8Q3
(1)	95B 941 039 F	LED-Scheinwerfer	/L	1	I8EX/8Q3
(1)	95B 941 040 F	LED-Scheinwerfer	/R	1	I8EX/8Q3
2	997 631 267 01	Belüftungselement unten		2	
3	95B 941 323 E	Dichtung	/L	1	
(3)	95B 941 323 D	Dichtung	/R	1	
4	991 631 327 02	Stellmotor Leuchtweitenregulierung		2	
5	7PP 941 329 T	Steuergerät Leistungselektronik		2	
6	9A7 941 572 00	Steuergerät LED-Modul		2	
7	9A7 907 463 00	Lüfter LED-Modul		2	
9	999 919 159 09	Linsenschraube 4,0 X 12,0		8	
10	95B 941 159	Abdeckkappe	/L	1	
(10)	95B 941 158	Abdeckkappe	/R	1	
11	7PP 941 597 B	Steuergerät Tagfahrlicht		1	
12	95B 941 451 C	Halter Einstellung Scheinwerfer	/L	1	
(12)	95B 941 452 C	Halter Einstellung Scheinwerfer	/R	1	
13	N 101 586 05	Sechskantschraube M6 X 20		4	
14	WHT 006 897	Federmutter		4	
15	95B 941 121 B	Halteplatte	/L	1	
(15)	95B 941 122 B	Halteplatte	/R	1	
16	N 100 092 09	Sechskantschraube M6 X 20		4	
17	95B 955 101	Düsenträger links Scheinwerfer	/L	1	I8X1
(17)	95B 955 102	Düsenträger rechts Scheinwerfer	/R	1	I8X1
18	95B 941 559 B	Entlüftungsschlauch links		1	
(18)	95B 941 560 C	Entlüftungsschlauch rechts		1	
19	95B 941 741 A	Düse Entlüftungsschlauch		2	
20	95B 953 049 A	Blinkleuchte	/L	1	
(20)	95B 953 050 A	Blinkleuchte	/R	1	
21	95B 941 107 A	Begrenzungsleuchte	/L	1	
(21)	95B 941 108 A	Begrenzungsleuchte	/R	1	
22	95B 998 021	Reparatursatz Zusatzscheinwerfer	/L	1	
(22)	95B 998 022	Reparatursatz Zusatzscheinwerfer	/R	1	
23	95B 941 181 A	Zusatzscheinwerfer inklusiv Blinkleuchte	/L	1	
(23)	95B 941 182 A	Zusatzscheinwerfer	/R	1	

Bildtafel: 905-01

PORSCHE

Modell: 95B **Laufzeit:** 2014>>

Pos	Teilenummer	Benennung	Bemerkung	St	Modellangabe
		inklusiv Blinkleuchte			
24	N 909 747 01	Linsenblechschraube 5 X 16		4	
26	955 631 163 00	Nebelscheinwerfer		2	I8WB/8WH
27	N 105 297 01	Halogen-Glühlampe H 11		2	I8WB/8WH
28	95B 941 699 C	Nebelscheinwerfer	/L	1	I8WB/8WH
28	95B 941 700 C	Nebelscheinwerfer	/R	1	I8WB/8WH
29	N 909 747 01	Linsenblechschraube 5 X 16		8	

Bildtafel: 905-03

PORSCHE

Modell: 95B **Laufzeit: 2014>>**

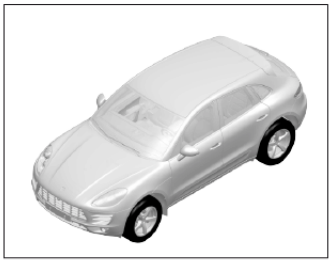

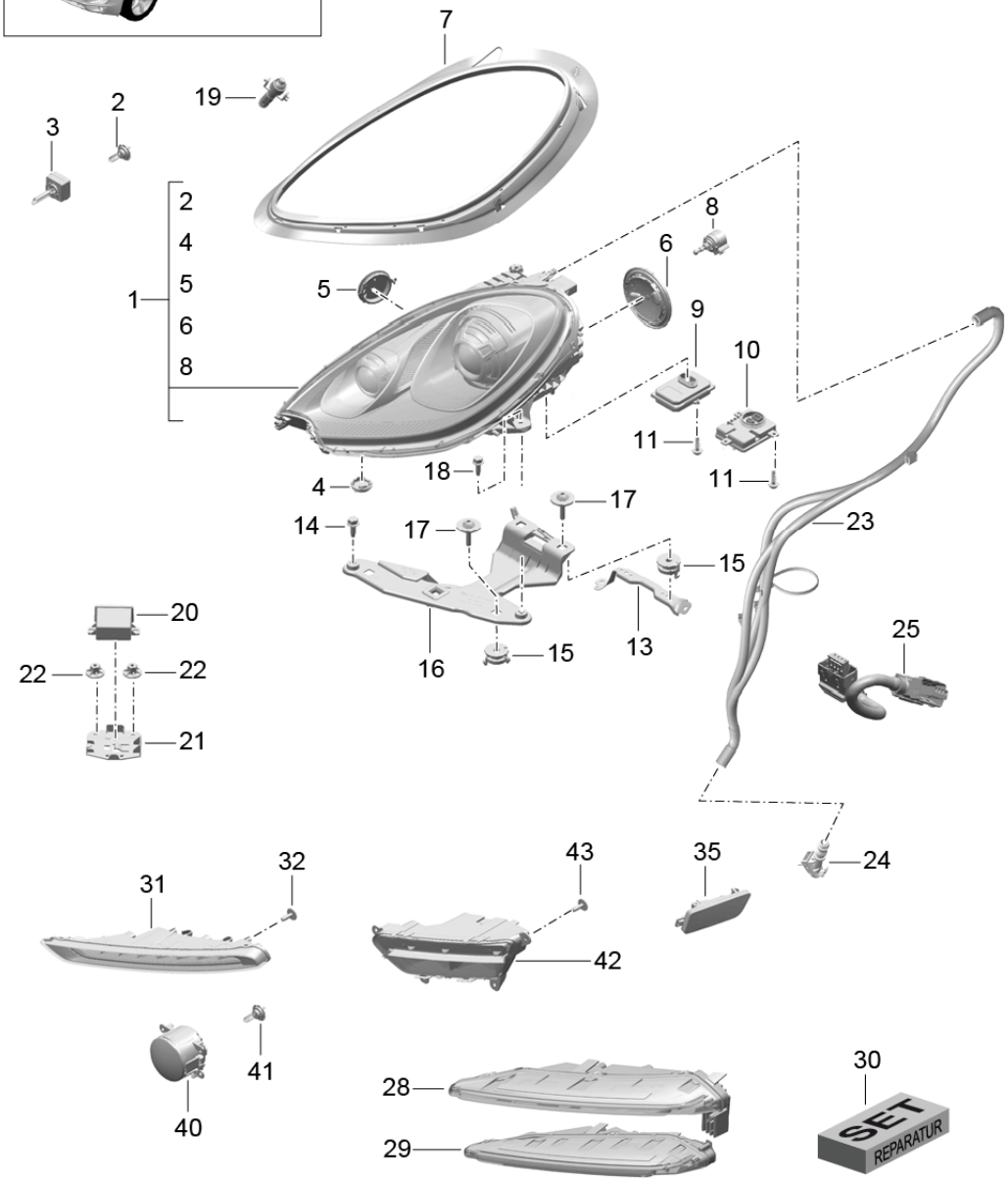

Modell: 95B **Laufzeit: 2014>>**

Pos	Teilenummer	Benennung	Bemerkung	St	Modellangabe
		Scheinwerfer			I8BB/8BC/8BE I8BZ/8EA/8EF I8JD/8JE
		XENON Seitenblinkleuchte Nebelscheinwerfer			
(1)	95B 941 029 AG	Scheinwerfer	/L	1	I8BZ/8Q3
(1)	95B 941 030 AG	Scheinwerfer	/R	1	I8BZ/8Q3
(1)	95B 941 029 AD	Scheinwerfer	/L	1	I8BE
(1)	95B 941 030 AD	Scheinwerfer	/R	1	I8BE
(1)	95B 941 029 AF	Scheinwerfer	/L	1	I8BC/8Q3
(1)	95B 941 030 AF	Scheinwerfer	/R	1	I8BC/8Q3
(1)	95B 941 029 AN	Scheinwerfer	/L	1	I8JE
(1)	95B 941 030 AN	Scheinwerfer	/R	1	I8JE
(1)	95B 941 029 CM	Scheinwerfer	/L	1	I8EF/8Q3/8X1
(1)	95B 941 030 CM	Scheinwerfer	/R	1	I8EF/8Q3/8X1
(1)	95B 941 029 CN	Scheinwerfer	/L	1	I8EE/8Q3/8X1
(1)	95B 941 030 CN	Scheinwerfer	/R	1	I8EE/8Q3/8X1
2	N 107 333 01	Halogen-Glühlampe H 15		2	I8BE/8EA/8EE I8EF/8EG/8JE
3	999 631 070 90	Leuchte D3S		2	
4	997 631 267 01	Belüftungselement unten		2	
5	991 631 313 00	Schutzhaube		2	
6	95B 941 363	Schutzhaube hinten		2	
7	95B 941 323 B	Dichtung	/L	1	
(7)	95B 941 323 C	Dichtung	/R	1	
8	991 631 327 02	Stellmotor Leuchtweitenregulierung		2	
9	7PP 941 329 M	Steuergerät Leistungselektronik		2	I8BC/8BZ/8JD
9	7PP 941 329 R	Steuergerät Leistungselektronik	-15	2	I8BE/8EA/8EE I8EF/8EG/8JE
9	7PP 941 329 T	Steuergerät Leistungselektronik	16-	2	I8BE/8EA/8EE I8EF/8EG/8JE
10	991 618 323 03	Steuergerät XENON		2	I8BC/8BE/8BZ I8EA/8JD/8JE

Bildtafel: 905-03

Modell: 95B **Laufzeit: 2014>>**

Pos	Teilenummer	Benennung	Bemerkung	St	Modellangabe
11	999 919 159 09	Linsenschraube 4,0 X 12,0		8	
12	991 631 323 00	Kabel Steuergerät XENON		2	
13	95B 941 057 B	Halter Einstellung Scheinwerfer	/L	1	
13	95B 941 058 B	Halter Einstellung Scheinwerfer	/R	1	
14	N 101 586 05	Sechskantschraube M6 X 20		4	
15	WHT 006 897	Federmutter		8	
16	95B 941 121 A	Halteplatte	/L	1	
16	95B 941 122 A	Halteplatte	/R	1	
17	N 910 702 01	Kombischraube M6 X 30		8	
18	N 100 092 09	Sechskantschraube M6 X 20		4	
19	95B 955 101	Düsenträger links Scheinwerfer	/L	1	I8X1
19	95B 955 102	Düsenträger rechts Scheinwerfer	/R	1	I8X1
20	7PP 907 357 D	Steuergerät Leuchtweitenregulierung		1	I8BC/8BE/8BZ I8EA/8JD/8JE I8Q3
21	95B 907 366	Halter Steuergerät Leuchtweitenregulierung		1	I8BC/8BE/8BZ I8EA/8JD/8JE I8Q3
22	N 907 579 01	Mutter		2	
23	95B 941 559 A	Entlüftungsschlauch links		1	
(23)	95B 941 560 B	Entlüftungsschlauch rechts		1	
(23)	95B 941 560 C	Entlüftungsschlauch rechts		1	
24	95B 941 741 A	Düse Entlüftungsschlauch		2	
25	991 631 323 00	Kabel Steuergerät		2	
28	95B 953 049 A	Blinkleuchte	/L	1	
(28)	95B 953 050 A	Blinkleuchte	/R	1	
29	95B 941 107 A	Begrenzungsleuchte	/L	1	
29	95B 941 108 A	Begrenzungsleuchte	/R	1	
30	95B 998 021	Reparatursatz Zusatzscheinwerfer	/L	1	
30	95B 998 022	Reparatursatz Zusatzscheinwerfer	/R	1	
31	95B 941 181	Zusatzscheinwerfer inklusiv Blinkleuchte	/L	1	
31	95B 941 182	Zusatzscheinwerfer inklusiv Blinkleuchte	/R	1	
32	N 909 747 01	Linsenblechschraube		4	

Bildtafel: 905-03

PORSCHE

Modell: 95B **Laufzeit:** 2014>>

Pos	Teilenummer	Benennung	Bemerkung	St	Modellangabe
		5 X 16			
40	955 631 163 00	Nebelscheinwerfer		2	I8WB/8WH
41	N 105 297 01	Halogen-Glühlampe H 11		2	I8WB/8WH
42	95B 941 699 A	Nebelscheinwerfer	/L	1	I8WB/8WH
42	95B 941 700 A	Nebelscheinwerfer	/R	1	I8WB/8WH
43	N 909 747 01	Linsenblechschraube 5 X 16		8	

Bildtafel: 905-10

PORSCHE

Modell: 95B **Laufzeit:** 2014>>

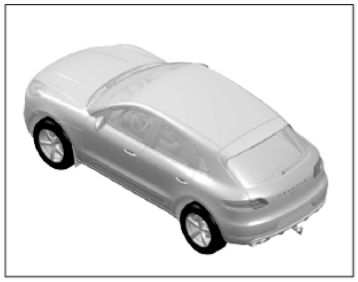

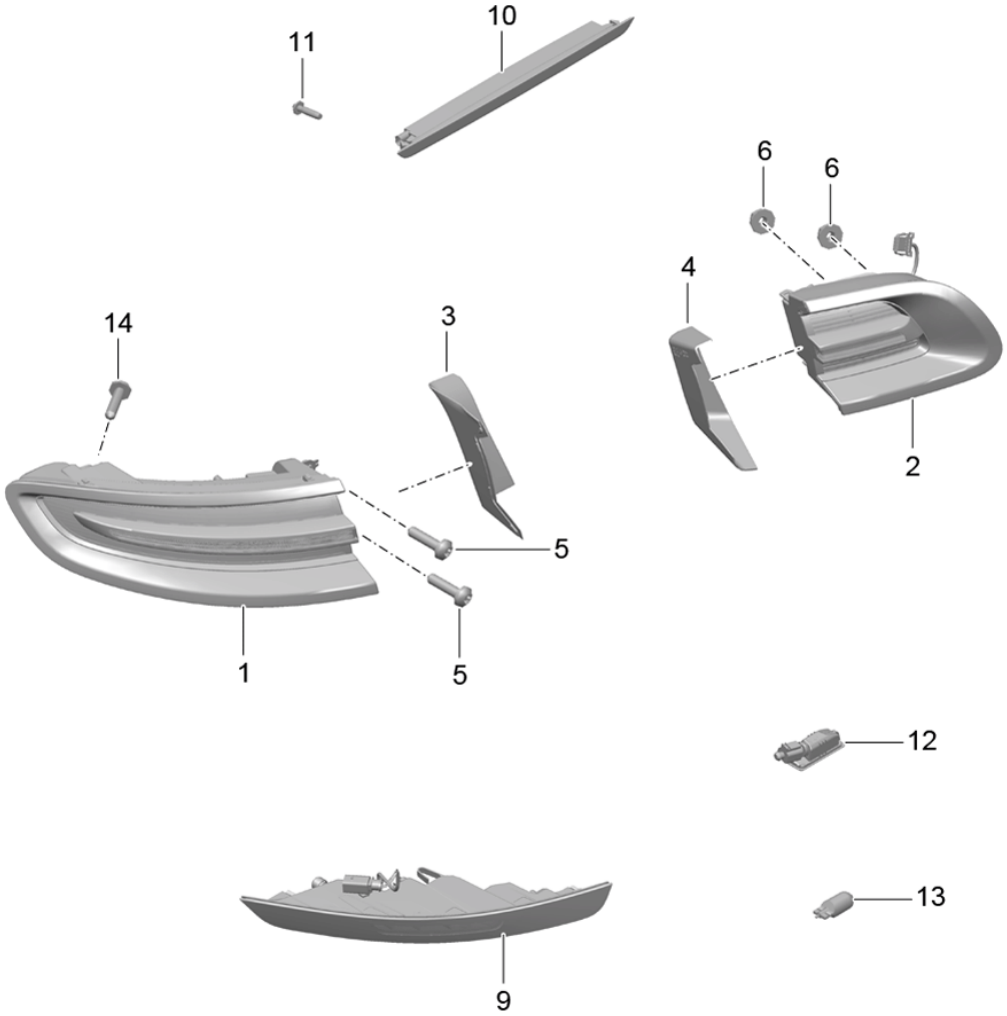

Bildtafel: 905-10

PORSCHE

Modell: 95B **Laufzeit: 2014>>**

Pos	Teilenummer	Benennung	Bemerkung	St	Modellangabe
		Heckleuchte Zusatzbremsleuchte Kennzeichenleuchte			
1	95B 945 095 D	Heckleuchte aussen	/L	1	I8SA
1	95B 945 096 D	Heckleuchte aussen	/R	1	I8SA
1	95B 945 095 B	Heckleuchte aussen	/L	1	I8SB
1	95B 945 096 B	Heckleuchte aussen	/R	1	I8SB
2	95B 945 093	Heckleuchte innen	/L	1	-IB1P/I8SA
2	95B 945 094	Heckleuchte innen	/R	1	-IB1P/I8SA
2	95B 945 093 B	Heckleuchte innen	/L	1	I8SB
2	95B 945 094 B	Heckleuchte innen	/R	1	I8SB
3	95B 945 311 D	Abdeckung Heckleuchte aussen	/L	1	
(3)	95B 945 312 D	Abdeckung Heckleuchte aussen	/R	1	
4	95B 945 425 D	Abdeckung Heckleuchte innen	/L	1	
(4)	95B 945 426 D	Abdeckung Heckleuchte innen	/R	1	
5	N 910 717 01	Flachrundschraube M 6 X 25		4	
6	N 015 082 10	Sechskantmutter M 6		4	
9	95B 945 725 C	Rückstrahler Rückfahrlicht	/LL /L	1	IL0L/8SA
9	95B 945 726 C	Rückstrahler Rückfahrlicht	/LL /R	1	-IB1P/IL0L I8SA
9	95B 945 725 E	Rückstrahler Rückfahrlicht	/RL /L	1	-IB1P/IL0R I8SA
9	95B 945 726 E	Rückstrahler Rückfahrlicht	/RL /R	1	-IB1P/IL0R I8SA
10	95B 945 097	Zusatzbremsleuchte		1	-IB1P
11	N 105 496 03	Linsenschraube 4 X 16		2	
12	958 631 620 00	Kennzeichenleuchte		2	I9MA
(12)	420 943 021	Kennzeichenleuchte		2	I9MB
13	N 017 753 5	Glühlampe 5 W		2	
14	N 911 482 01	Flachrundschraube M 6 X 25		2	

Bildtafel: 906-00

PORSCHE

Modell: 95B **Laufzeit:** 2014>>

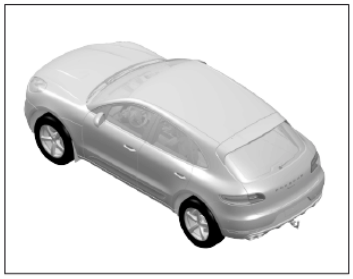

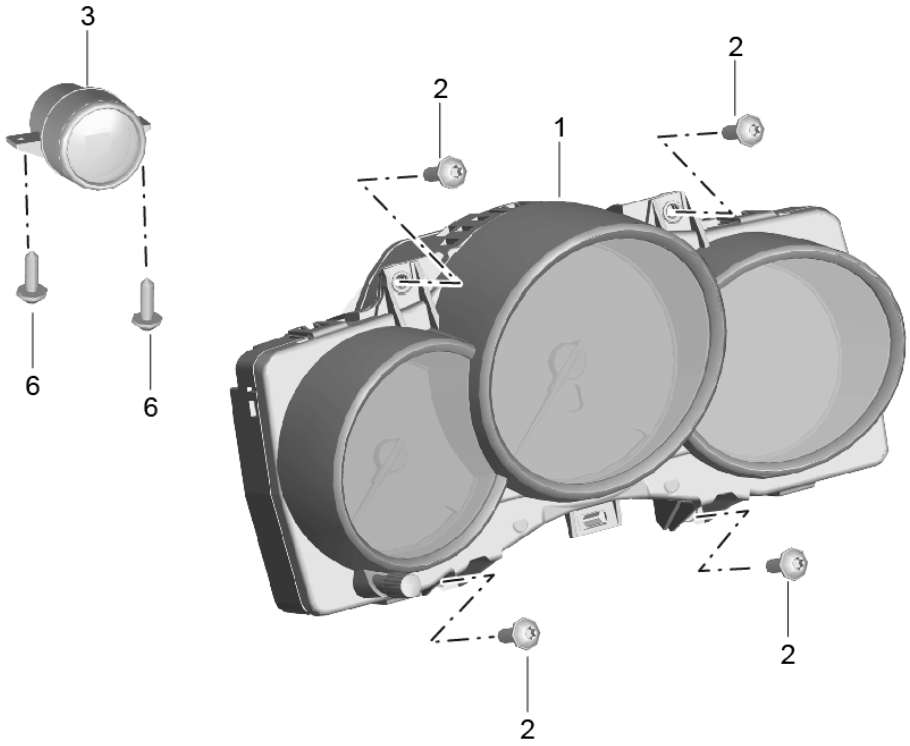

Modell: 95B **Laufzeit: 2014>>**

Pos	Teilenummer	Benennung	Bemerkung	St	Modellangabe
		Instrumente Zifferblatt Silber-Schwarz Stoppuhr	-16		I7V0/7V5/7V6
1	95B 920 900 Q 95B 920 900 Q 6N3	Kombiinstrument Schwarz-Matt		1	IDM0/G1D/7V0
1	95B 920 900 AF 95B 920 900 AF 6N3	Information vorhanden Kombiinstrument Schwarz-Matt	15	1	IDM0/G1D/IY2 I7V0
1	95B 920 900 R 95B 920 900 R 6N3	Kombiinstrument Schwarz-Matt		1	IDM0/G1D/U5B
1	95B 920 900 AG 95B 920 900 AG 6N3	Information vorhanden Kombiinstrument Schwarz-Matt	15	1	IDM0/G1D/IY2 IU5B
1	95B 920 901 M 95B 920 901 M 6N3	Kombiinstrument Schwarz-Matt		1	IDU0/G1D/7V5
1	95B 920 901 AC 95B 920 901 AC 6N3	Information vorhanden Kombiinstrument Schwarz-Matt	15	1	IDU0/G1D/IY2 I7V5
1	95B 920 901 N 95B 920 901 N 6N3	Kombiinstrument Schwarz-Matt		1	IDU0/G1D/U5B I7V5
1	95B 920 901 AD 95B 920 901 AD 6N3	Information vorhanden Kombiinstrument Schwarz-Matt	15	1	IDU0/G1D/IY2 IU5B/7V5
1	95B 920 902 M 95B 920 902 M 6N3	Kombiinstrument Schwarz-Matt		1	IDU1/G1D/7V6
1	95B 920 902 AC 95B 920 902 AC 6N3	Information vorhanden Kombiinstrument Schwarz-Matt	15	1	IDU1/G1D/IY2 I7V6

Modell: 95B **Laufzeit: 2014>>**

Pos	Teilenummer	Benennung	Bemerkung	St	Modellangabe
1	95B 920 902 N	Kombiinstrument		1	IDU1/G1D/U5B I7V6
	95B 920 902 N 6N3	Schwarz-Matt			
		Information vorhanden			
1	95B 920 902 AD	Kombiinstrument	15	1	IDU1/G1D/IY2 IU5B/7V6
	95B 920 902 AD 6N3	Schwarz-Matt			
1	95B 920 904 T	Kombiinstrument		1	IDD7/D1V/D43 ID51/G1D/7V5
	95B 920 904 T 6N3	Schwarz-Matt			
		Information vorhanden			
1	95B 920 904 AJ	Kombiinstrument	15	1	IDD7/D43/G1D IIY2/7V5
	95B 920 904 AJ 6N3	Schwarz-Matt			
1	95B 920 904 AA	Kombiinstrument		1	IDD7/D1V/D43 ID51/G1D/U5B I7V5
	95B 920 904 AA 6N3	Schwarz-Matt			
		Information vorhanden			
1	95B 920 904 AK	Kombiinstrument	15	1	IDD7/D43/G1D IIY2/U5B/7V5
	95B 920 904 AK 6N3	Schwarz-Matt			
2	N 910 742 01	Befestigungsschraube		4	
3	958 641 401 04	Kompass		1	IQR1/7Q7/7T1 I7T4
(3)	958 641 501 04	Stoppuhr		1	IQR4/QR5
6	N 910 742 01	Befestigungsschraube		2	

Bildtafel: 906-01

PORSCHE

Modell: 95B **Laufzeit:** 2014>>

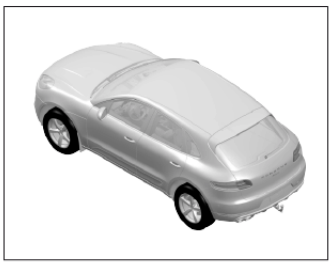

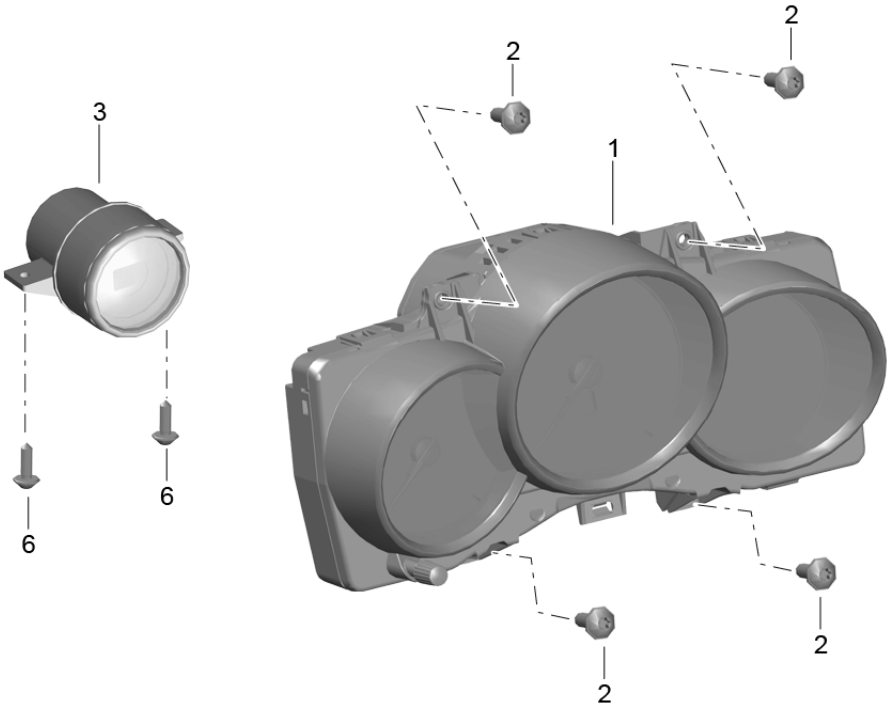

Modell: 95B **Laufzeit: 2014>>**

Pos	Teilenummer	Benennung	Bemerkung	St	Modellangabe
		Instrumente	-16		-I7V0/-I7V5 -I7V6
		Zifferblatt farbig Stoppuhr			
1	95B 920 920	Kombiinstrument		1	IDM0/G1D/U5A IU5D/U5E/U5F IU5G/7V7
	95B 920 920 OE1	Carrerarot			
1	95B 920 920 A	Kombiinstrument		1	IDM0/G1D/U5B I7V7
	95B 920 920 A OE1	Carrerarot			
1	95B 920 921	Kombiinstrument		1	IDU0/G1D/U5A IU5D/U5E/U5F IU5G/7V7
	95B 920 921 OE1	Carrerarot			
1	95B 920 921 A	Kombiinstrument		1	IDU0/G1D/U5B I7V7
	95B 920 921 A OE1	Carrerarot			
1	95B 920 922	Kombiinstrument		1	IDU1/G1D/U5A IU5D/U5E/U5F IU5G/7V7
	95B 920 922 OE1	Carrerarot			
1	95B 920 922 A	Kombiinstrument		1	IDU1/G1D/U5B I7V7
	95B 920 922 A OE1	Carrerarot			
1	95B 920 924	Kombiinstrument		1	IDD7/D1V/D43 ID50/D51/G1D IU5A/U5D/U5E IU5F
	95B 920 924 OE1	Carrerarot			IU5G/7V7
1	95B 920 924 A	Kombiinstrument		1	IDD7/D1V/D43 ID50/D51/G1D IU5B/7V7
	95B 920 924 A OE1	Carrerarot			
1	95B 920 940	Kombiinstrument		1	IDM0/G1D/U5A IU5D/U5E/U5F IU5G/7V3
	95B 920 940 C9A	Weiss			
		Information vorhanden			
1	95B 920 940 A	Kombiinstrument		1	IDM0/G1D/U5B I7V3
	95B 920 940 A C9A	Weiss			

Modell: 95B **Laufzeit: 2014>>**

Pos	Teilenummer	Benennung	Bemerkung	St	Modellangabe
1	95B 920 941	Information vorhanden Kombiinstrument		1	IDU0/G1D/U5A IU5D/U5E/U5F IU5G/7V3
	95B 920 941 C9A	Weiss			
1	95B 920 941 A	Information vorhanden Kombiinstrument		1	IDU0/G1D/U5B I7V3
	95B 920 941 A C9A	Weiss			
1	95B 920 942	Information vorhanden Kombiinstrument		1	IDU1/G1D/U5A IU5D/U5E/U5F IU5G/7V3
	95B 920 942 C9A	Weiss			
1	95B 920 942 A	Information vorhanden Kombiinstrument		1	IDU1/G1D/U5B I7V7
	95B 920 942 A C9A	Weiss			
1	95B 920 944	Information vorhanden Kombiinstrument		1	IDD7/D1V/D43 ID50/D51/G1D IU5A/U5D/U5E IU5F IU5G/7V3
	95B 920 944 C9A	Weiss			
1	95B 920 944 A	Information vorhanden Kombiinstrument		1	IDD7/D1V/D43 ID50/D51/G1D IU5B/7V3
	95B 920 944 A C9A	Weiss			
1	95B 920 960	Information vorhanden Kombiinstrument		1	IDM0/G1D/U5A IU5D/U5E/U5F IU5G/7V4
	95B 920 960 6W0	luxorbeige			
1	95B 920 960 A	Information vorhanden Kombiinstrument		1	IDM0/G1D/U5B I7V4
	95B 920 960 A 6W0	luxorbeige			
1	95B 920 961	Information vorhanden Kombiinstrument		1	IDU0/G1D/U5A IU5D/U5E/U5F IU5G/7V4
	95B 920 961 6W0	luxorbeige			
1	95B 920 961 A	Information vorhanden Kombiinstrument		1	IDU0/G1D/U5B

Modell: 95B **Laufzeit: 2014>>**

Pos	Teilenummer	Benennung	Bemerkung	St	Modellangabe
					I7V4
	95B 920 961 A 6W0	luxorbeige			
1	95B 920 962	Information vorhanden Kombiinstrument		1	IDU1/G1D/U5A IU5D/U5E/U5F IU5G/7V4
	95B 920 962 6W0	luxorbeige			
1	95B 920 962 A	Information vorhanden Kombiinstrument		1	IDU1/G1D/U5B I7V4
	95B 920 962 A 6W0	luxorbeige			
1	95B 920 964	Information vorhanden Kombiinstrument		1	IDD7/D1V/D43 ID50/D51/G1D IU5A/U5D/U5E IU5F
	95B 920 964 6W0	luxorbeige			IU5G/7V4
1	95B 920 964 A	Information vorhanden Kombiinstrument		1	IDD7/D1V/D43 ID50/D51/G1D IU5B/7V4
	95B 920 964 A 6W0	luxorbeige			
1	95B 920 964 D	Information vorhanden Kombiinstrument	16-	1	IDD7/D1V/D43 ID50/D51/G1D IU5B/7V4
	95B 920 964 D 6W0	luxorbeige			
2	N 910 742 01	Befestigungsschraube		4	
3	7P5 919 107 L	Kompass		1	Granatrot IQR1/UP5
(3)	7P5 919 107 M	GRANATROT Kompass		1	IQR1/UP4
(3)	7P5 919 107 N	Luxorbeige Kompass		1	IQR1/UP3
(3)	7P5 919 203 G	Weiss Stoppuhr		1	IQR4/QR5/UP5
(3)	7P5 919 203 H	GRANATROT Stoppuhr		1	IQR4/QR5/UP4
(3)	7P5 919 203 J	Luxorbeige Stoppuhr		1	IQR4/QR5/UP3
6	N 910 742 01	Weiss Befestigungsschraube		2	

Bildtafel: 906-02

PORSCHE

Modell: 95B **Laufzeit:** 2014>>

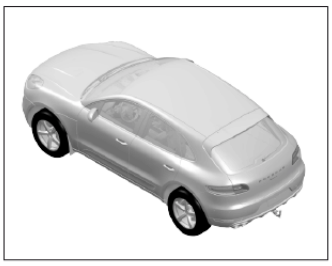

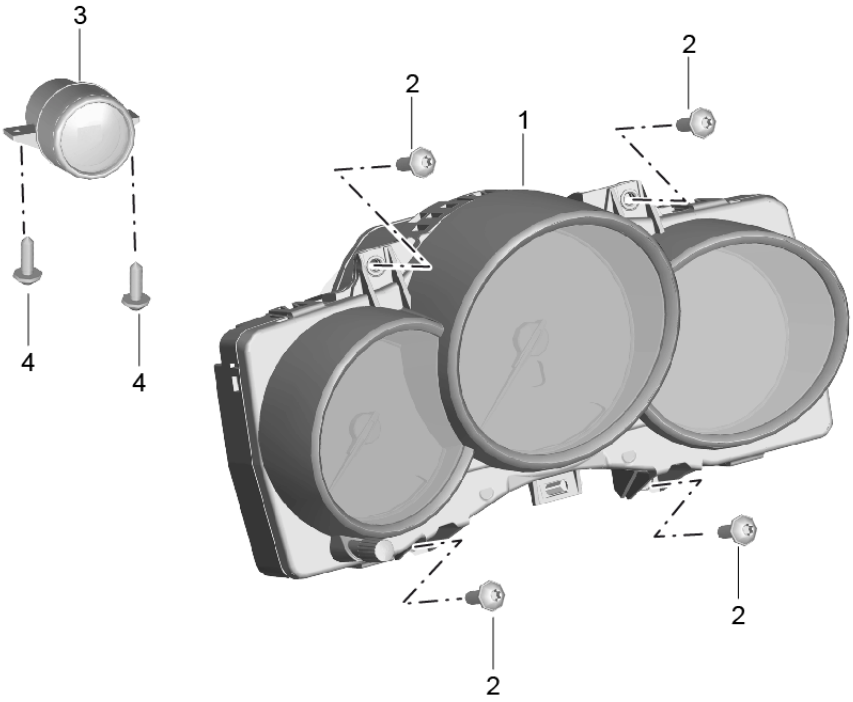

Modell: 95B **Laufzeit: 2014>>**

Pos	Teilenummer	Benennung	Bemerkung	St	Modellangabe
		Instrumente Zifferblatt Silber-Schwarz Stoppuhr	17-		I7V0/7V5/7V6
1	95B 920 900 EF	Kombiinstrument		1	ITW6/U5A/U5E IU5F/U5G/7V0
	95B 920 900 EF 6N3	Schwarz			
(1)	95B 920 900 EG	Kombiinstrument		1	ITW6/U5B/7V0
	95B 920 900 EG 6N3	Schwarz			
(1)	95B 920 901 EF	Kombiinstrument		1	IDU0/U5A/U5E IU5F/U5G/7V5
	95B 920 901 EF 6N3	Grau/Schwarz			
(1)	95B 920 901 EG	Kombiinstrument		1	IDU0/U5B/7V5
	95B 920 901 EG 6N3	Grau/Schwarz			
(1)	95B 920 902 EF	Kombiinstrument		1	IDU1/U5A/U5E IU5F/U5G/7V6
	95B 920 902 EF 6N3	Schwarz/Silber			
(1)	95B 920 902 EG	Kombiinstrument		1	IDU1/U5B/7V6
	95B 920 902 EG 6N3	Schwarz/Silber			
(1)	95B 920 904 EF	Kombiinstrument		1	IDD7/D1V/D43 ID50/U5A/U5E IU5F/U5G/7V5
	95B 920 904 EF 6N3	Grau/Schwarz			
(1)	95B 920 904 EG	Kombiinstrument		1	IDD7/D1V/D43 ID50/U5B/7V5
	95B 920 904 EG 6N3	Grau/Schwarz			
(1)	95B 920 911 DQ	Kombiinstrument		1	ID4A/U5A/U5E IU5F/U5G/7V0
	95B 920 911 DQ 6N3	Schwarz			
(1)	95B 920 911 DR	Kombiinstrument		1	ID4A/U5B/7V0
	95B 920 911 DR 6N3	Schwarz			
(1)	95B 920 911 DT	Kombiinstrument		1	ID4A/U5A/U5E IU5F/U5G/7V5
	95B 920 911 DT 6N3	Grau/Schwarz			
(1)	95B 920 911 EA	Kombiinstrument		1	ID4A/U5B/7V5
	95B 920 911 EA 6N3	Grau/Schwarz			
2	N 910 742 01	Befestigungsschraube		4	
3	958 641 401 05	Kompass		1	IQR1/UP1
(3)	958 641 501 07	Stoppuhr		1	IQR5/UP1
4	N 910 742 01	Befestigungsschraube		2	

Bildtafel: 906-03

Modell: 95B **Laufzeit: 2014>>**

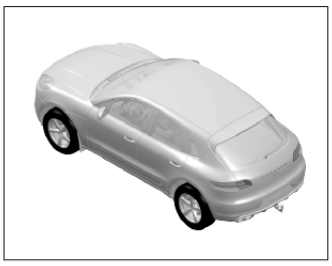

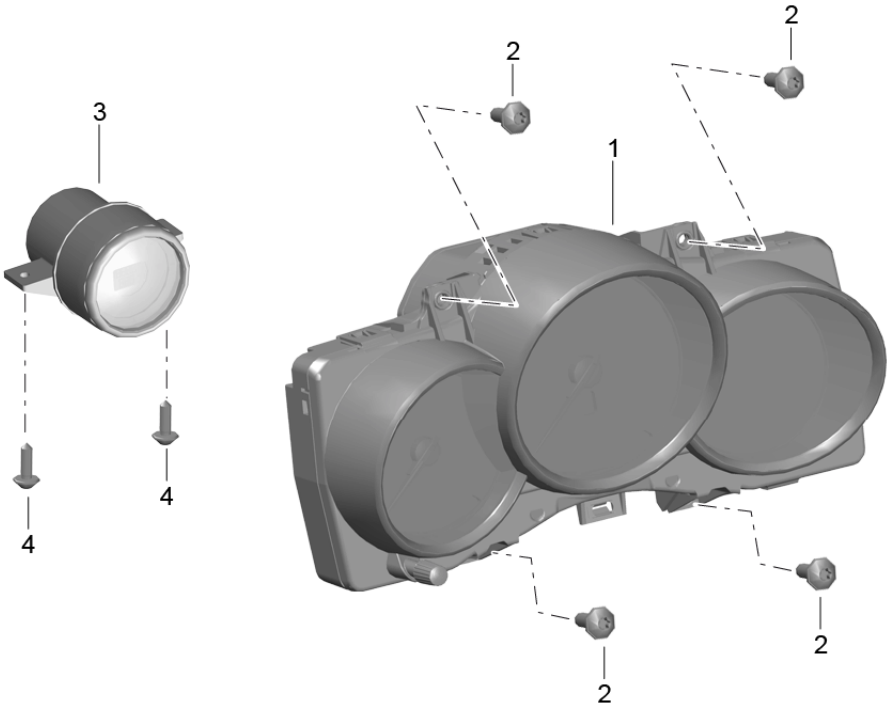

Modell: 95B **Laufzeit: 2014>>**

Pos	Teilenummer	Benennung	Bemerkung	St	Modellangabe
		Instrumente	17-		I7V3/7V4/7V7 I7V8
		Zifferblatt farbig Stoppuhr			
1	95B 920 920 M	Kombiinstrument		1	ITW6/U5A/U5E IU5F/U5G/7V7
	95B 920 920 M OE1	Carrerarot			
(1)	95B 920 920 N	Kombiinstrument		1	ITW6/U5B/7V7
	95B 920 920 N OE1	Carrerarot			
(1)	95B 920 921 M	Kombiinstrument		1	IDU0/U5A/U5E IU5F/U5G/7V7
	95B 920 921 M OE1	Carrerarot			
(1)	95B 920 921 N	Kombiinstrument		1	IDU0/U5B/7V7
	95B 920 921 N OE1	Carrerarot			
(1)	95B 920 922 M	Kombiinstrument		1	IDU1/U5A/U5E IU5F/U5G/7V7
	95B 920 922 M OE1	Carrerarot			
(1)	95B 920 922 N	Kombiinstrument		1	IDU1/U5B/7V7
	95B 920 922 N OE1	Carrerarot			
(1)	95B 920 924 M	Kombiinstrument		1	IDD7/D1V/D43 ID50/U5A/U5E IU5F/U5G/7V7
	95B 920 924 M OE1	Carrerarot			
(1)	95B 920 924 N	Kombiinstrument		1	IDD7/D1V/D43 ID50/U5B/7V7
	95B 920 924 N OE1	Carrerarot			
(1)	95B 920 931 M	Kombiinstrument		1	ID4A/U5A/U5E IU5F/U5G/7V7
	95B 920 931 M OE1	Carrerarot			
(1)	95B 920 931 N	Kombiinstrument		1	ID4A/U5B/7V7
	95B 920 931 N OE1	Carrerarot			
1	95B 920 940 M	Kombiinstrument		1	ITW6/U5A/U5E IU5F/U5G/7V3
	95B 920 940 M C9A	Weiss			
(1)	95B 920 940 N	Kombiinstrument		1	ITW6/U5B/7V3
	95B 920 940 N C9A	Weiss			
(1)	95B 920 941 M	Kombiinstrument		1	IDU0/U5A/U5E IU5F/U5G/7V3
	95B 920 941 M C9A	Weiss			
(1)	95B 920 941 N	Kombiinstrument		1	IDU0/U5B/7V3
	95B 920 941 N C9A	Weiss			
(1)	95B 920 942 M	Kombiinstrument		1	IDU1/U5A/U5E IU5F/U5G/7V3
	95B 920 942 M C9A	Weiss			
(1)	95B 920 942 N	Kombiinstrument		1	IDU1/U5B/7V3
	95B 920 942 N C9A	Weiss			

Bildtafel: 906-03

Modell: 95B **Laufzeit: 2014>>**

Pos	Teilenummer	Benennung	Bemerkung	St	Modellangabe
(1)	95B 920 944 M	Kombiinstrument		1	IDD7/D1V/D43 ID50/U5A/U5E IU5F/U5G/7V3
	95B 920 944 M C9A	Weiss			
(1)	95B 920 944 N	Kombiinstrument		1	IDD7/D1V/D43 ID50/U5B/7V3
	95B 920 944 N C9A	Weiss			
(1)	95B 920 951 M	Kombiinstrument		1	ID4A/U5A/U5E IU5F/U5G/7V3
	95B 920 951 M C9A	Weiss			
(1)	95B 920 951 N	Kombiinstrument		1	ID4A/U5B/7V3
	95B 920 951 N C9A	Weiss			
1	95B 920 960 M	Kombiinstrument		1	ITW6/U5A/U5E IU5F/U5G/7V4
	95B 920 960 M 6W0	luxorbeige			
(1)	95B 920 960 N	Kombiinstrument		1	ITW6/U5B/7V4
	95B 920 960 N 6W0	luxorbeige			
(1)	95B 920 961 M	Kombiinstrument		1	IDU0/U5A/U5E IU5F/U5G/7V4
	95B 920 961 M 6W0	luxorbeige			
(1)	95B 920 961 N	Kombiinstrument		1	IDU0/U5B/7V4
	95B 920 961 N 6W0	luxorbeige			
(1)	95B 920 962 M	Kombiinstrument		1	IDU1/U5A/U5E IU5F/U5G/7V4
	95B 920 962 M 6W0	luxorbeige			
(1)	95B 920 962 N	Kombiinstrument		1	IDU1/U5B/7V4
	95B 920 962 N 6W0	luxorbeige			
(1)	95B 920 964 M	Kombiinstrument		1	IDD7/D1V/D43 ID50/U5A/U5E IU5F/U5G/7V4
	95B 920 964 M 6W0	luxorbeige			
(1)	95B 920 964 N	Kombiinstrument		1	IDD7/D1V/D43 ID50/U5B/7V4
	95B 920 964 N 6W0	luxorbeige			
(1)	95B 920 971 M	Kombiinstrument		1	ID4A/U5A/U5E IU5F/U5G/7V4
	95B 920 971 M 6W0	luxorbeige			
(1)	95B 920 971 N	Kombiinstrument		1	ID4A/U5B/7V4
	95B 920 971 N 6W0	luxorbeige			
(1)	95B 920 911 EC	Kombiinstrument		1	ID4A/U5A/U5E IU5F/U5G/7V8
	95B 920 911 EC M3C	Karminrot			
(1)	95B 920 911 ED	Kombiinstrument		1	ID4A/U5B/7V8
	95B 920 911 ED M3C	Karminrot			
2	N 910 742 01	Befestigungsschraube		4	
3	9A7 919 107 20	Kompass		1	IQR1/UP5

Bildtafel: 906-03

PORSCHE

Modell: 95B **Laufzeit:** 2014>>

Pos	Teilenummer	Benennung	Bemerkung	St	Modellangabe
		Carrerarot			
(3)	9A7 919 107 21	Kompass		1	IQR1/UP3
		Weiss			
(3)	9A7 919 107 22	Kompass		1	IQR1/UP4
		Luxorbeige			
(3)	9A7 919 203 13	Stoppuhr		1	IQR5/UP5
		Carrerarot			
(3)	9A7 919 203 16	Stoppuhr		1	IQR5/UP3
		Weiss			
(3)	9A7 919 203 14	Stoppuhr		1	IQR5/UP4
		Luxorbeige			
4	N 910 742 01	Befestigungsschraube		2	

Bildtafel: 911-00

PORSCHE

Modell: 95B **Laufzeit: 2014>>**

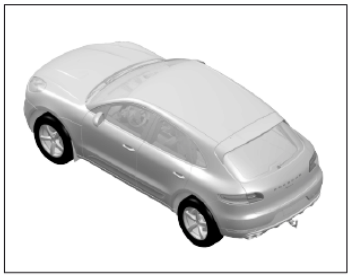

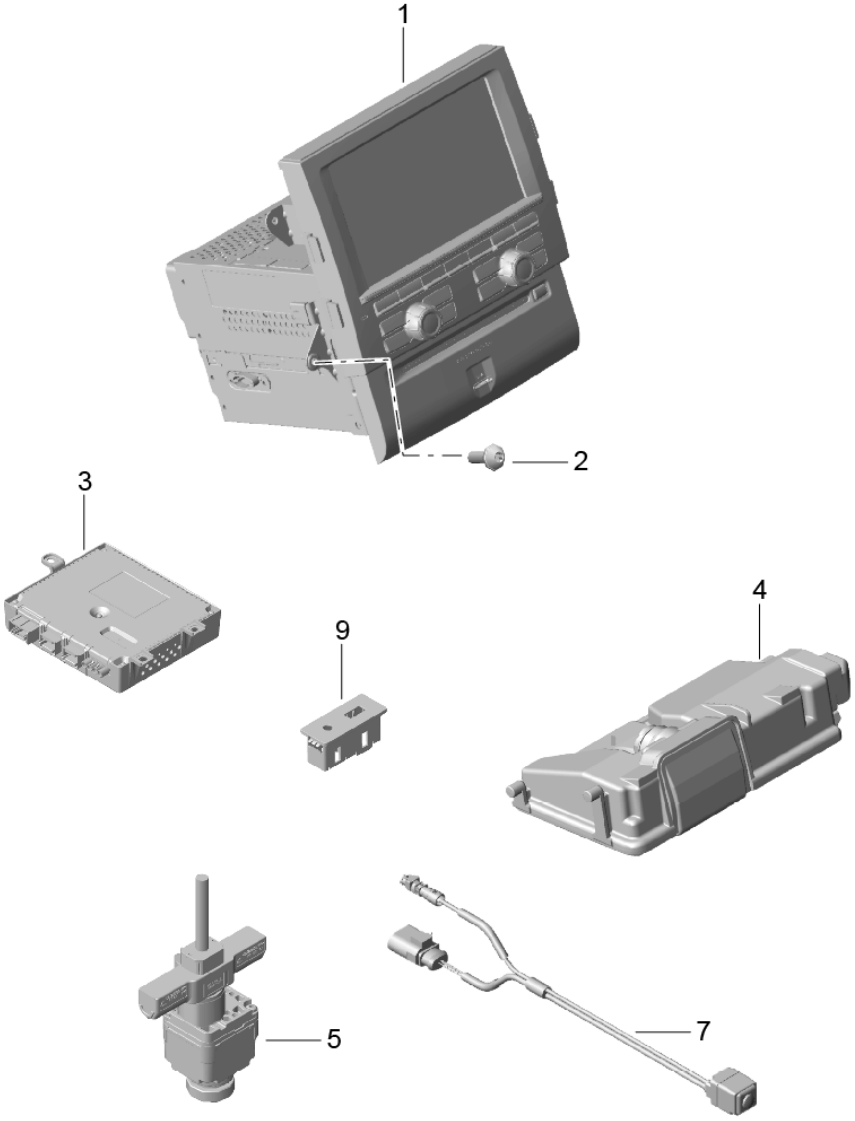

Modell: 95B **Laufzeit: 2014>>**

Pos	Teilenummer	Benennung	Bemerkung	St	Modellangabe
		Bedienteil Navigationssystem Radio Empfangsteil Fernseher Mikrofon Kamera Bedienteil nur im Tausch	-16		
1	95B 035 970 AX	Bedienteil Rücknahme: 95B.035.970.01	-14	1	IQV0/QV1/7A0 I7T1
(1)	95B 035 970 BX	Bedienteil Rücknahme: 95B.035.970.02	15	1	-IIY2/IQV0 IQV1/7A0/7T1
(1)	95B 035 970 CX	Bedienteil Rücknahme: 95B.035.970.03	15	1	IIY2/QV0/QV1 I7A0/7T1
(1)	95B 035 970 DX	Bedienteil Rücknahme: 95B.035.970.04	16-	1	IQV0/QV1/7A0 I7T1
(1)	95B 035 961 AX	Bedienteil Rücknahme: 95B.035.961.01	-14	1	IQV4/7A0/7T1
(1)	95B 035 961 BX	Bedienteil Rücknahme: 95B.035.961.02	15	1	-IIY2/IQV4 I7A0/7T1
(1)	95B 035 961 CX	Bedienteil Rücknahme: 95B.035.961.03	15	1	IIY2/QV4/7A0 I7T1
(1)	95B 035 961 DX	Bedienteil Rücknahme: 95B.035.961.04	16-	1	IQV4/7A0/7T1
(1)	95B 035 962 AX	Bedienteil Rücknahme: 95B.035.962.01	-14	1	IQV3/7A0/7T1
(1)	95B 035 962 BX	Bedienteil Rücknahme: 95B.035.962.02	15	1	-IIY2/IQV3 I7A0/7T1
(1)	95B 035 962 CX	Bedienteil Rücknahme: 95B.035.962.03	15	1	IIY2/QV3/7A0 I7T1
(1)	95B 035 962 DX	Bedienteil Rücknahme: 95B.035.962.04	16-	1	IQV3/7A0/7T1
(1)	95B 035 963 AX	Bedienteil Rücknahme: 95B.035.963.01	-14	1	IQV8/7A0/7T1
(1)	95B 035 963 BX	Bedienteil Rücknahme: 95B.035.963.02	15	1	-IIY2/IQV8 I7A0/7T1
(1)	95B 035 963 CX	Bedienteil Rücknahme:	15	1	IIY2/QV8/7A0 I7T1

Modell: 95B **Laufzeit: 2014>>**

Pos	Teilenummer	Benennung	Bemerkung	St	Modellangabe
(1)	95B 035 963 DX	95B.035.963.03 Bedienteil Rücknahme:	16-	1	IQV8/7A0/7T1
(1)	95B 035 950 AX	95B.035.963.04 Bedienteil Rücknahme:	-14	1	IQU0/QV5/7A0 I7T1
(1)	95B 035 950 BX	95B.035.950.01 Bedienteil Rücknahme:	15	1	-IIY2/IQU0 IQV5/7A0/7T1
(1)	95B 035 950 CX	95B.035.950.02 Bedienteil Rücknahme:	15	1	IIY2/QU0/QV5 I7A0/7T1
(1)	95B 035 950 DX	95B.035.950.03 Bedienteil Rücknahme:	16-	1	IQU0/QV5/7A0 I7T1
(1)	95B 035 972 AX	95B.035.950.04 Bedienteil Rücknahme:	-14	1	IQV0/QV1/7D7 I7T1
(1)	95B 035 972 BX	95B.035.972.01 Bedienteil Rücknahme:	15	1	-IIY2/IQV0 IQV1/7D7/7T1
(1)	95B 035 972 CX	95B.035.972.02 Bedienteil Rücknahme:	15	1	IIY2/QV0/QV1 I7D7/7T1
(1)	95B 035 972 DX	95B.035.972.03 Bedienteil Rücknahme:	16-	1	IQV0/QV1/7D7 I7T1
(1)	95B 035 951 AX	95B.035.972.04 Bedienteil Rücknahme:	-14	1	IQU0/QV5/7D7 I7T1
(1)	95B 035 951 BX	95B.035.951.01 Bedienteil Rücknahme:	15	1	-IIY2/IQU0 IQV5/7D7/7T1
(1)	95B 035 951 CX	95B.035.951.02 Bedienteil Rücknahme:	15	1	IIY2/QU0/QV5 I7D7/7T1
(1)	95B 035 951 DX	95B.035.951.03 Bedienteil Rücknahme:	16-	1	IQU0/QV5/7D7 I7T1
(1)	95B 035 974 AX	95B.035.951.04 Bedienteil Rücknahme:	-14	1	IQV0/QV1/7A0 I7T4
(1)	95B 035 974 BX	95B.035.974.01 Bedienteil Rücknahme:	15	1	-IIY2/IQV0 IQV1/7A0/7T4
(1)	95B 035 974 CX	95B.035.974.02 Bedienteil Rücknahme:	15	1	IIY2/QV0/QV1 I7A0/7T4

Modell: 95B **Laufzeit: 2014>>**

Pos	Teilenummer	Benennung	Bemerkung	St	Modellangabe
(1)	95B 035 974 DX	95B.035.974.03 Bedienteil Rücknahme:	16-	1	IQV0/QV1/7A0 I7T4
(1)	95B 035 975 AX	95B.035.974.04 Bedienteil Rücknahme:	-14	1	IQV0/QV1/7D7 I7T4
(1)	95B 035 975 BX	95B.035.975.01 Bedienteil Rücknahme:	15	1	-IIY2/IQV0 IQV1/7D7/7T4
(1)	95B 035 975 CX	95B.035.975.02 Bedienteil Rücknahme:	15	1	IIY2/QV0/QV1 I7D7/7T4
(1)	95B 035 975 DX	95B.035.975.03 Bedienteil Rücknahme:	16-	1	IQV0/QV1/7D7 I7T4
(1)	95B 035 976 AX	95B.035.975.04 Bedienteil Rücknahme:	-14	1	IQV0/QV1/7A0 I7Q7
(1)	95B 035 976 BX	95B.035.976.01 Bedienteil Rücknahme:	15	1	-IIY2/IQV0 IQV1/7A0/7Q7
(1)	95B 035 976 CX	95B.035.976.02 Bedienteil Rücknahme:	15	1	IIY2/QV0/QV1 I7A0/7Q7
(1)	95B 035 976 DX	95B.035.976.03 Bedienteil Rücknahme:	16-	1	IQV0/QV1/7A0 I7Q7
(1)	95B 035 977 AX	95B.035.976.04 Bedienteil Rücknahme:	-14	1	IQV0/QV1/7D7 I7Q7
(1)	95B 035 977 BX	95B.035.977.01 Bedienteil Rücknahme:	15	1	-IIY2/IQV0 IQV1/7D7/7Q7
(1)	95B 035 977 CX	95B.035.977.02 Bedienteil Rücknahme:	15	1	IIY2/QV0/QV1 I7D7/7Q7
(1)	95B 035 977 DX	95B.035.977.03 Bedienteil Rücknahme:	16-	1	IQV0/QV1/7D7 I7Q7
(1)	95B 035 956 AX	95B.035.977.04 Bedienteil Rücknahme:	-14	1	IQV0/QV1/7A0 I7Q0/8DQ/8DV
(1)	95B 035 956 BX	95B.035.956.01 Bedienteil Rücknahme:	15	1	-IIY2/IQV0 IQV1/7A0/7Q0 I8DQ/8DV
(1)	95B 035 956 CX	95B.035.956.02 Bedienteil	15	1	IIY2/QV0/QV1

Modell: 95B **Laufzeit: 2014>>**

Pos	Teilenummer	Benennung	Bemerkung	St	Modellangabe
					I7A0/7Q0/8DQ I8DV
(1)	95B 035 956 DX	Rücknahme: 95B.035.956.03 Bedienteil	16-	1	IQV0/QV1/7A0 I7Q0/8DQ/8DV
(1)	95B 035 957 AX	Rücknahme: 95B.035.956.04 Bedienteil	-14	1	IQU0/QV0/QV1 I7D7/7Q0/8DQ I8DV
(1)	95B 035 957 BX	Rücknahme: 95B.035.957.01 Bedienteil	15	1	-IIY2/IQU0 IQV0/QV1/7D7 I7Q0/8DQ/8DV
(1)	95B 035 957 CX	Rücknahme: 95B.035.957.02 Bedienteil	15	1	IIY2/QU0/QV0 IQV1/7D7/7Q0 I8DQ/8DV
(1)	95B 035 957 DX	Rücknahme: 95B.035.957.03 Bedienteil	16-	1	IQU0/QV0/QV1 I7D7/7Q0/8DQ I8DV
(1)	95B 035 952 AX	Rücknahme: 95B.035.957.04 Bedienteil	-14	1	IQU0/QV5/7A0 I7Q0/8DQ/8DV
(1)	95B 035 952 BX	Rücknahme: 95B.035.952.01 Bedienteil	15	1	-IIY2/IQU0 IQV5/7A0/7Q0 I8DQ/8DV
(1)	95B 035 952 CX	Rücknahme: 95B.035.952.02 Bedienteil	15	1	IIY2/QU0/QV5 I7A0/7Q0/8DQ I8DV
(1)	95B 035 952 DX	Rücknahme: 95B.035.952.03 Bedienteil	16-	1	IQU0/QV5/7A0 I7Q0/8DQ/8DV
(1)	95B 035 953 AX	Rücknahme: 95B.035.952.04 Bedienteil	-14	1	IQU0/QV5/7D7 I7Q0/8DQ/8DV
(1)	95B 035 953 BX	Rücknahme: 95B.035.953.01 Bedienteil	15	1	-IIY2/IQU0 IQV5/7D7/7Q0 I8DQ/8DV

Modell: 95B **Laufzeit: 2014>>**

Pos	Teilenummer	Benennung	Bemerkung	St	Modellangabe
(1)	95B 035 953 CX	Rücknahme: 95B.035.953.02 Bedienteil	15	1	IIY2/QU0/QV5 I7D7/7Q0/8DQ I8DV
(1)	95B 035 953 DX	Rücknahme: 95B.035.953.03 Bedienteil	16-	1	IQU0/QV5/7D7 I7Q0/8DQ/8DV
(1)	95B 035 954 AX	Rücknahme: 95B.035.953.04 Bedienteil	-14	1	IQV4/QV8/7A0 I7Q0/8DQ/8DV
(1)	95B 035 954 BX	Rücknahme: 95B.035.954.01 Bedienteil	15	1	-IIY2/IQV4 IQV8/7A0/7Q0 I8DQ/8DV
(1)	95B 035 954 CX	Rücknahme: 95B.035.954.02 Bedienteil	15	1	IIY2/QV4/QV8 I7A0/7Q0/8DQ I8DV
(1)	95B 035 954 DX	Rücknahme: 95B.035.954.03 Bedienteil	16-	1	IQV4/QV8/7A0 I7Q0/8DQ/8DV
(1)	95B 035 955 AX	Rücknahme: 95B.035.954.04 Bedienteil	-14	1	IQV8/7D7/7Q0 I8DQ/8DV
(1)	95B 035 955 BX	Rücknahme: 95B.035.955.01 Bedienteil	15	1	-IIY2/IQV8 I7D7/7Q0/8DQ I8DV
(1)	95B 035 955 CX	Rücknahme: 95B.035.955.02 Bedienteil	15	1	IIY2/QV8/7D7 I7Q0/8DQ/8DV
(1)	95B 035 955 DX	Rücknahme: 95B.035.955.03 Bedienteil	16-	1	IQV8/7D7/7Q0 I8DQ/8DV
		Rücknahme: 95B.035.955.04			
2	N 910 742 01	Befestigungsschraube M5X16		2	Macan
-	7PP 919 855	CD-Rom		1	Macan

Modell: 95B **Laufzeit: 2014>>**

Pos	Teilenummer	Benennung	Bemerkung	St	Modellangabe
					I9NY
		Fahrtenbuch			
-	997 642 271 56	DVD Navigationssystem für Software 7PP.919.193.CB	14	1	I7RT
-	997 642 271 57	DVD Navigationssystem für Software 7PP.919.193.CL	15-	1	I7RT
-	997 642 271 58	DVD Navigationssystem für Software 7PP.919.193.DD	16-	1	I7RT
-	997 642 271 59	DVD Navigationssystem für Software 7PP.919.193.DP	16-	1	I7RT
-	997 642 275 56	DVD Navigationssystem für Software 7PP.919.193.CD	14	1	I7RX
-	997 642 275 57	DVD Navigationssystem für Software 7PP.919.193.CN	15-	1	I7RX
-	997 642 275 58	DVD Navigationssystem für Software 7PP.919.193.DF	16-	1	I7RX
-	991 642 287 52	DVD Navigationssystem für Software 7PP.919.193.CF	14	1	I7RH
-	991 642 287 57	DVD Navigationssystem für Software 7PP.919.193.CQ	15-	1	I7RH
-	991 642 287 58	DVD Navigationssystem für Software 7PP.919.193.DG	16-	1	I7RH
-	997 642 279 56	DVD Navigationssystem für Software 7PP.919.193.CG	14	1	I7RJ
-	997 642 279 57	DVD Navigationssystem für Software 7PP.919.193.CR	15-	1	I7RJ
-	997 642 279 58	DVD	16-	1	I7RJ

Modell: 95B **Laufzeit: 2014>>**

Pos	Teilenummer	Benennung	Bemerkung	St	Modellangabe
-	997 642 281 56	Navigationssystem für Software 7PP.919.193.DH DVD	14	1	I7RM
-	997 642 281 57	Navigationssystem für Software 7PP.919.193.CH DVD	15-	1	I7RM
-	997 642 281 58	Navigationssystem für Software 7PP.919.193.CS DVD	16-	1	I7RM
-	997 642 283 56	Navigationssystem für Software 7PP.919.193.DJ DVD	14	1	I7RV
-	997 642 283 57	Navigationssystem für Software 7PP.919.193.CJ DVD	15-	1	I7RV
-	997 642 283 58	Navigationssystem für Software 7PP.919.193.CT DVD	16-	1	I7RV
-	970 642 285 55	Navigationssystem für Software 7PP.919.193.DK DVD	14	1	I7RG
-	970 642 285 57	Navigationssystem für Software 7PP.919.193.CK DVD	15-	1	I7RG
-	970 642 285 58	Navigationssystem für Software 7PP.919.193.DA DVD	16-	1	I7RG
-	991 642 288 56	Navigationssystem für Software 7PP.919.193.DL DVD	14	1	I77J
-	991 642 288 57	Navigationssystem für Software 7PP.919.193.BE DVD	15-	1	I77J
-	991 642 288 58	Navigationssystem für Software 7PP.919.193.DB DVD	16-	1	I77J

Modell: 95B **Laufzeit: 2014>>**

Pos	Teilenummer	Benennung	Bemerkung	St	Modellangabe
		7PP.919.193.DM			
-	991 642 289 56	DVD Navigationssystem für Software	14	1	I77K
		7PP.919.193.BF			
-	991 642 289 57	DVD Navigationssystem für Software	15-	1	I77K
		7PP.919.193.DC			
-	991 642 289 58	DVD Navigationssystem für Software	16-	1	I77K
		7PP.919.193.DN			
3	7PP 919 148 H	Empfangsteil Fernseher		1	IQV1/QV5
-	N 907 371 07	Befestigungsschraube M6X16		3	IQV1/QV5
(4)	7PP 980 653 C	Kamera Front		1	I8G1/8G2/9Q1 I9Q6
5	5Q0 980 546 A	Kamera TOP VIEW		4	I8A4
7	95B 980 551 F	Rückfahrkamera		1	I7X8/7X9
9	7PP 035 724 D	Buchsengehäuse Multimedia-Schnittstelle Handschuhkasten		1	IUF1/8DQ/8DV I8YZ

Bildtafel: 911-01

PORSCHE

Modell: 95B **Laufzeit:** 2014>>

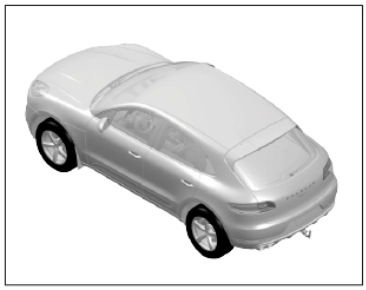

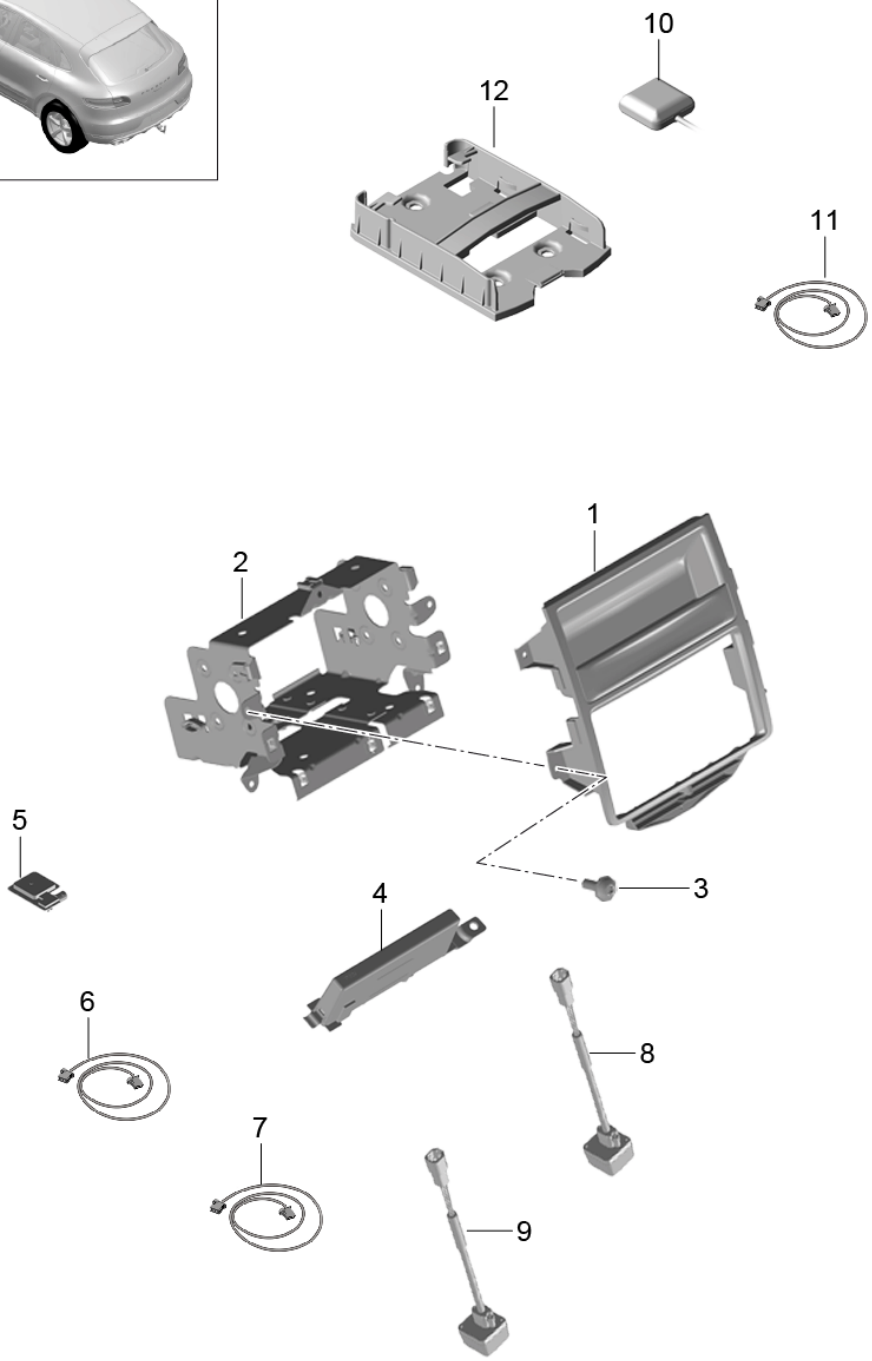

Modell: 95B **Laufzeit: 2014>>**

Pos	Teilenummer	Benennung	Bemerkung	St	Modellangabe
		Navigationssystem Vorbereitung Japan	-16		
1	95B 035 421 A	Blende NAVIGATION		1	I7Q4
2	95B 035 547	Halter Blende Navigation		1	I7Q4
3	N 910 742 01	Befestigungsschraube		6	
4	95B 035 225 C	Antennenverstärker		1	I7Q4
5	7PP 035 504 A	Antenne		1	I7Q4/7Q7/7T1 I7T4
6	95B 035 550 AB	Verbindungsleitung Antenne		1	I7Q4
(6)	95B 035 550 AA	Verbindungsleitung Antenne		1	I7Q4
(6)	95B 035 550 AK	Verbindungsleitung Antenne Fernseher		1	I7Q4
(6)	95B 035 550 F	Verbindungsleitung Antenne PCM Heck		1	IL0L/7Q4
(6)	95B 035 550 AD	Verbindungsleitung Antenne Seitenscheibe		1	IL0L/7Q4
7	95B 971 298 Q	Kabelstrang Kamera Innenspiegel		1	IL0R/5SU
(7)	95B 971 298 P	Kabelstrang PCM Fernseher		1	IL0R/QV1/QV5
(7)	95B 971 298 AC	Kabelstrang Rear Seat Entertainment		1	I9WM
(7)	95B 971 298 T	Kabelstrang RTV PSM		1	IL0R/QU0/QV0 IQV3/7Q0/7Q7 I7T1/7T4/8A4
(7)	95B 971 298 AA	Kabelstrang RTV		1	LL I7Q4/8A4 RL
(7)	95B 971 298 S	Kabelstrang RTV		1	IQV1/QV5/7Q0 I7Q7/7T1/7T4 I8A4
(7)	95B 971 298 G	Kabelstrang Innenspiegel		1	IL0L/5RP
(7)	95B 971 298 H	Kabelstrang PCM		1	LL I7Q4 RL

Modell: 95B **Laufzeit: 2014>>**

Pos	Teilenummer	Benennung	Bemerkung	St	Modellangabe
		Mikrofon Dach			
(7)	95B 971 298 L	Kabelstrang Kamera Tür		1	I5RP/5SU
(7)	95B 971 298 F	Kabelstrang PCM Heck		1	I7Q4
8	958 645 291 00	Kamera Spiegelgehäuse		1	LL IL0R/5SU
9		Kamera Spiegelgehäuse		1	RL IL0L/5RP
10	5C5 919 853	Antenne DRSC		1	I7Q4
11	5C5 035 320 D	Verbindungsleitung DRSC Kartenleser		1	IL0L/7Q4
12	7PP 919 669 B	Halter Kartenleser		1	I7Q4

Bildtafel: 911-02

PORSCHE

Modell: 95B **Laufzeit:** 2014>>

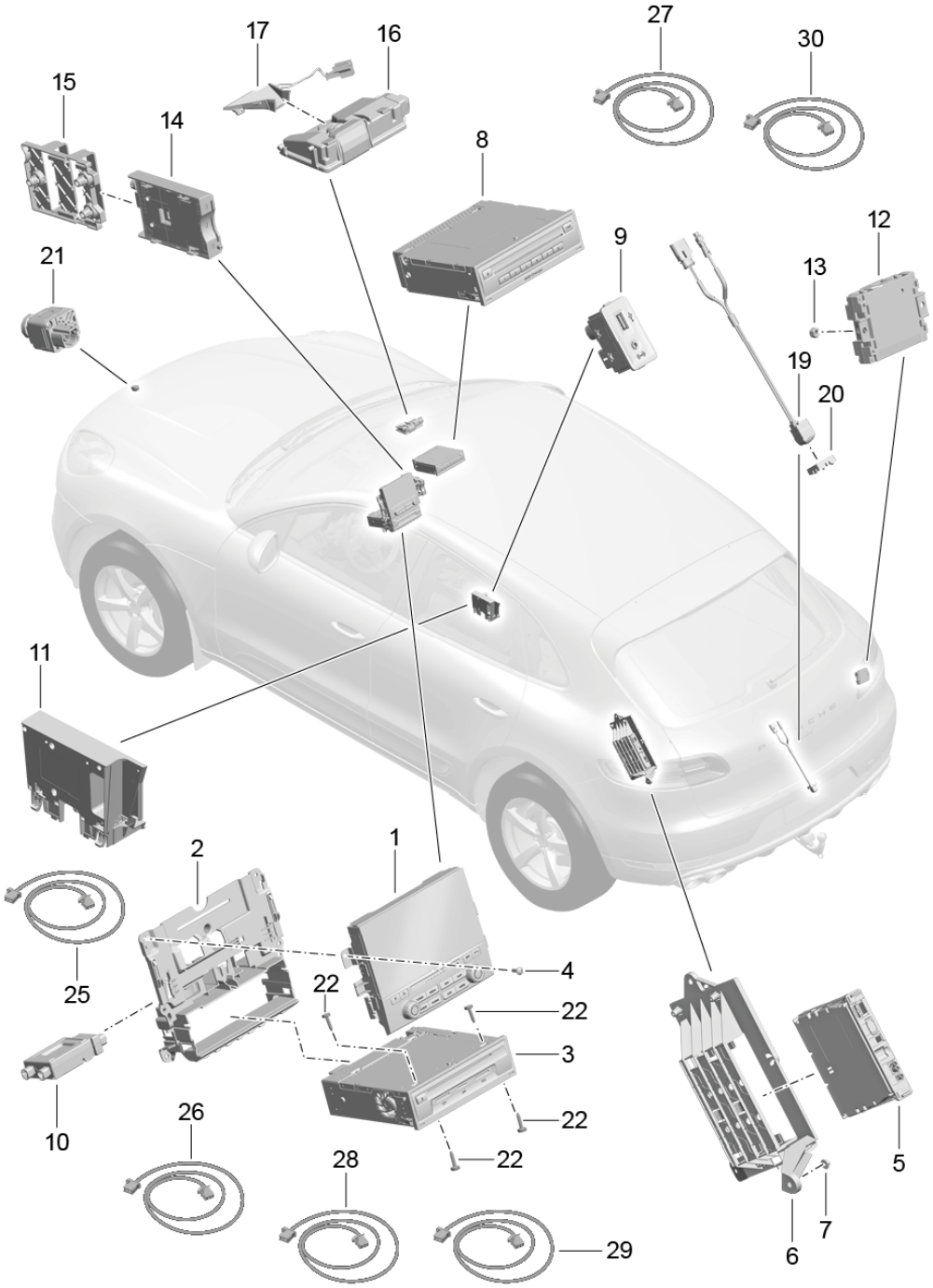

Modell: 95B **Laufzeit: 2014>>**

Pos	Teilenummer	Benennung	Bemerkung	St	Modellangabe
		Bildschirm	17-		
		Zentralrechner			
		Navigation			
		Fernseher			
		Mikrofon			
		Multimedia-Schnittstelle			
		Koppelbox			
		Kamera			
		Verbindungsleitung			
1	95B 919 606 B	Bildschirm		1	
	95B 919 606 B DML	mattschwarz/hochglanzchrom			
1	95B 919 606 BX	Bildschirm		1	
	95B 919 606 BX DML	mattschwarz/hochglanzchrom			
2	95B 035 464	Halterung		1	
		Bildschirm			
		und			
		Zentralrechner			
3	95B 035 035 C	Zentralrechner		1	IER1/QU1/QV3
					I9ZC/9ZK
		Steuergerät			
	95B 035 035 C 6N3	Schwarz			
3	95B 035 035 X	Zentralrechner		1	IER1/QU1/QV3
					I9ZC/9ZK
		Steuergerät			
	95B 035 035 X 6N3	Schwarz			
(3)	95B 035 036 C	Zentralrechner		1	IER1/QV0/QV1
					I9ZC/9ZK
		Steuergerät			
	95B 035 036 C 6N3	Schwarz			
(3)	95B 035 036 X	Zentralrechner		1	IER1/QV0/QV1
					I9ZC/9ZK
		Steuergerät			
	95B 035 036 X 6N3	Schwarz			
(3)	95B 035 037 C	Zentralrechner		1	IER1/QU1/QV3
					I9ZE/9ZX
		Steuergerät			
	95B 035 037 C 6N3	Schwarz			
(3)	95B 035 037 X	Zentralrechner		1	IER1/QU1/QV3
					I9ZE/9ZX
		Steuergerät			
	95B 035 037 X 6N3	Schwarz			
(3)	95B 035 038 C	Zentralrechner		1	IER1/QV0/QV1
					I9ZE/9ZX
		Steuergerät			
	95B 035 038 C 6N3	Schwarz			
(3)	95B 035 038 X	Zentralrechner		1	IER1/QV0/QV1
					I9ZE/9ZX
		Steuergerät			
	95B 035 038 X 6N3	Schwarz			
(3)	95B 035 039 C	Zentralrechner		1	IER2/QV0/QV1
					I9ZC/9ZK
		Steuergerät			
	95B 035 039 C 6N3	Schwarz			
(3)	95B 035 039 X	Zentralrechner		1	IER2/QV0/QV1
					I9ZC/9ZK
		Steuergerät			
	95B 035 039 X 6N3	Schwarz			
(3)	95B 035 040 C	Zentralrechner		1	IER2/QV0/QV1
					I9ZE/9ZX
		Steuergerät			
	95B 035 040 C 6N3	Schwarz			
(3)	95B 035 040 X	Zentralrechner		1	IER2/QV0/QV1
					I9ZE/9ZX

Modell: 95B **Laufzeit:** 2014>>

Pos	Teilenummer	Benennung	Bemerkung	St	Modellangabe
		Steuergerät			
	95B 035 040 X 6N3	Schwarz			
(3)	95B 035 041 C	Zentralrechner		1	IER2/QU1/QV3
					I9ZC/9ZK
		Steuergerät			
	95B 035 041 C 6N3	Schwarz			
(3)	95B 035 041 X	Zentralrechner		1	IER2/QU1/QV3
					I9ZC/9ZK
		Steuergerät			
	95B 035 041 X 6N3	Schwarz			
(3)	95B 035 868 C	Zentralrechner		1	IER2/QU1/QV3
					I9ZE/9ZX
		Steuergerät			
	95B 035 868 C 6N3	Schwarz			
(3)	95B 035 868 X	Zentralrechner		1	IER2/QU1/QV3
					I9ZE/9ZX
		Steuergerät			
	95B 035 868 X 6N3	Schwarz			
(3)	95B 035 890 C	Zentralrechner		1	IER3/QU8/9ZC
					I9ZK
		Steuergerät			
	95B 035 890 C 6N3	Schwarz			
(3)	95B 035 890 X	Zentralrechner		1	IER3/QU8/9ZC
					I9ZK
		Steuergerät			
	95B 035 890 X 6N3	Schwarz			
(3)	95B 035 892 C	Zentralrechner		1	IER3/QU8/9ZE
					I9ZX
		Steuergerät			
	95B 035 892 C 6N3	Schwarz			
(3)	95B 035 892 X	Zentralrechner		1	IER3/QU8/9ZE
					I9ZX
		Steuergerät			
	95B 035 892 X 6N3	Schwarz			
(3)	95B 035 893 C	Zentralrechner		1	IER4/QV0/9ZE
					I9ZX
		Steuergerät			
	95B 035 893 C 6N3	Schwarz			
(3)	95B 035 893 X	Zentralrechner		1	IER4/QV0/9ZE
					I9ZX
		Steuergerät			
	95B 035 893 X 6N3	Schwarz			
(3)	95B 035 894 B	Zentralrechner		1	IER6/QV0/QV1
					I9ZC/9ZK
		Steuergerät			
	95B 035 894 B 6N3	Schwarz			
(3)	95B 035 894 X	Zentralrechner		1	IER6/QV0/QV1
					I9ZC/9ZK
		Steuergerät			
	95B 035 894 X 6N3	Schwarz			
(3)	95B 035 895 B	Zentralrechner		1	IER6/QV0/QV1
					I9ZE/9ZX
		Steuergerät			
	95B 035 895 B 6N3	Schwarz			
(3)	95B 035 895 X	Zentralrechner		1	IER6/QV0/QV1
					I9ZE/9ZX
		Steuergerät			
	95B 035 895 X 6N3	Schwarz			
(3)	95B 035 896 B	Zentralrechner		1	IER8/QV0/9ZE
					I9ZX
		Steuergerät			
	95B 035 896 B 6N3	Schwarz			
(3)	95B 035 896 X	Zentralrechner		1	IER8/QV0/9ZE

Modell: 95B **Laufzeit: 2014>>**

Pos	Teilenummer	Benennung	Bemerkung	St	Modellangabe
					I9ZX
		Steuergerät			
	95B 035 896 X 6N3	Schwarz			
(3)	95B 035 897 B	Zentralrechner		1	IER5/QV0/QV1
					I9ZC/9ZK
		Steuergerät			
	95B 035 897 B 6N3	Schwarz			
(3)	95B 035 897 X	Zentralrechner		1	IER5/QV0/QV1
					I9ZC/9ZK
		Steuergerät			
	95B 035 897 X 6N3	Schwarz			
(3)	95B 035 898 B	Zentralrechner		1	IER5/QV0/QV1
					I9ZE/9ZX
		Steuergerät			
	95B 035 898 B 6N3	Schwarz			
(3)	95B 035 898 X	Zentralrechner		1	IER5/QV0/QV1
					I9ZE/9ZX
		Steuergerät			
	95B 035 898 X 6N3	Schwarz			
(3)	95B 035 899 B	Zentralrechner		1	IER7/QV0/QV1
					I9ZE/9ZX
		Steuergerät			
	95B 035 899 B 6N3	Schwarz			
(3)	95B 035 899 X	Zentralrechner		1	IER7/QV0/QV1
					I9ZE/9ZX
		Steuergerät			
	95B 035 899 X 6N3	Schwarz			
4	N 910 742 01	Linsenschraube		4	
		M5X16			
5	9A7 919 191 00	Empfangsteil		1	IER1/ER2/ER8
					IQU1/QV1
		Fernseher			
(5)	9A7 919 192 00	Empfangsteil		1	IER6/QV1
		Fernseher			
(5)	9A7 919 146 00	Empfangsteil		1	IER7/QV1
		Fernseher			
(5)	9A7 919 129 00	Empfangsteil		1	IER5/QV1
		Fernseher			
6	95B 035 251	Halter		1	IQU1/QV1
		Empfangsteil			
		Fernseher			
7	N 908 877 03	Mutter		3	
		M6			
8	9A7 035 108 00	DVD-Gerät		1	
9	95B 035 252	Multimedia-Schnittstelle		1	IER5
(9)	95B 035 252 A	Multimedia-Schnittstelle		1	IER1/ER2/ER3
					IER4/ER6/ER7
					IER8
10	9A7 642 953 00	USB-Verteiler		1	IER5
11	95B 035 773 A	Koppelbox		1	I9ZC/9ZE

Modell: 95B **Laufzeit: 2014>>**

Pos	Teilenummer	Benennung	Bemerkung	St	Modellangabe
	95B 035 773 A 1E0	Schwarz			
12	9A7 646 456 00	Verstärker Handy		1	IER1/ER2/ER5 IER6/ER7/ER8 I9ZC/9ZE
13	N 011 005 18	Sechskantmutter		2	
14	9A7 919 813 00	Kartenleser		1	IER5
15	95B 035 480	Halter Kartenleser		1	IER5
16	7PP 980 653 D	Kamera Frontscheibe		1	I7Y2/7Y3/7Y6 I7Y7/8G0/8G1 I8G2/9Q1/9Q6
17	7PP 858 066	Blende mit Heizung		1	I7Y2/7Y3/7Y6 I7Y7/8G0/8G1 I8G2/9Q1/9Q6
19	95B 980 551 K	Rückfahrkamera		1	I7X8
20	95B 807 286	Halteklammer Rückfahrkamera		1	I7X8
21	5Q0 980 546 A	Kamera TOP VIEW		4	I8A4
22	9A7 008 064 00	Flachrundschraube M 2,5 X 10		4	II8L/9ZK/9ZX
25	95B 035 550 BT	Verbindungsleitung Koppelbox Mittelkonsole 800 MM		1	I9ZC/9ZE
26	95B 971 086 N	Verbindungsleitung Zentralrechner zu USB-Verteiler 260 MM		1	IER5/I8L/UI4
27	95B 971 086 P	Verbindungsleitung USB-Verteiler zu Multimedia-Schnittstelle 1810 MM		1	IER5/I8L/UI4
28	95B 971 086 AF	Verbindungsleitung Zentralrechner zu Multimedia-Schnittstelle Steckergehäuse rund für USB-Anschluss 1690 MM		1	II8L/UI4
29	95B 971 086 AG	Verbindungsleitung Zentralrechner zu Multimedia-Schnittstelle Steckergehäuse für Klinke ANSCHLUSS 1585 MM		1	II8L/UI4
30	95B 971 086 AD	Verbindungsleitung Zentralrechner zu		1	II8L

Modell: 95B **Laufzeit:** 2014>>

Pos	Teilenummer	Benennung	Bemerkung	St	Modellangabe
		Anzeigeeinheit Bedienteil 225 MM			

Bildtafel: 911-03

PORSCHE

Modell: 95B **Laufzeit:** 2014>>

Modell: 95B **Laufzeit:** 2014>>

Pos	Teilenummer	Benennung	Bemerkung	St	Modellangabe
		SD-Karte Daten Navigation für Update			
1	9P1 909 000 G	SD-Karte Daten Navigation		1	IER1
1	9P1 909 000 H	SD-Karte Daten Navigation		1	IER3/ER4
1	9P1 909 000 J	SD-Karte Daten Navigation		1	IER2
1	9P1 909 000 L	SD-Karte Daten Navigation		1	IER5
1	9P1 909 000 N	SD-Karte Daten Navigation		1	IER8

Bildtafel: 911-04

PORSCHE

Modell: 95B **Laufzeit: 2014>>**

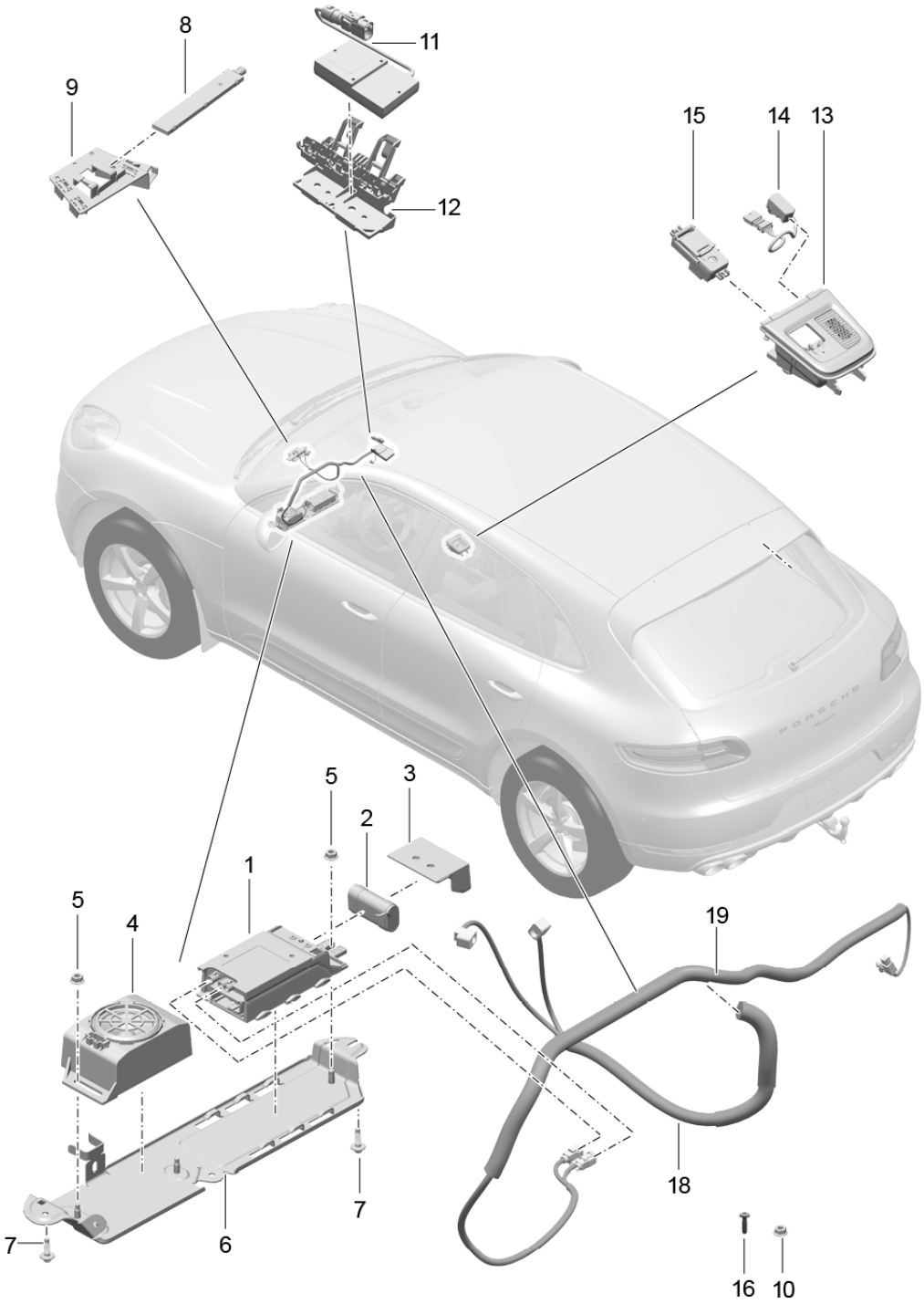

Modell: 95B **Laufzeit: 2014>>**

Pos	Teilenummer	Benennung	Bemerkung	St	Modellangabe
		Notrufsystem			INZ3
1	9P1 035 284 B	Steuergerät Kommunikation Box		1	
2	9P1 915 611	Batterie für Kommunikation Box		1	
3	9P1 035 215	Deckel für Kommunikation Box		1	
4	7PP 035 709 A	Lautsprecher		1	
5	N 015 082 10	Sechskantmutter		4	
6	95B 035 205	Halter		4	
7	N 106 847 01	Linsenschraube 5X20		2	
8	9A7 035 504 00	Antenne GSM		2	
9	95B 035 525 A	Halter Antenne links		1	
(9)	95B 035 526 A	Halter Antenne rechts		1	
10	N 015 082 10	Sechskantmutter		2	
11	95B 035 504	Antenne GPS		1	
12	95B 907 179	Halter Antenne GPS		1	
13	95B 857 273 A	Blende Mittelkonsole		1	
	95B 857 273 A 6N3	Schwarz			
14	9P1 035 712	Mikrofon		1	
15	9P1 959 511	Schalter		1	
	9P1 959 511 6N3	Schwarz			
16	N 106 258 02	Linsenschraube 3X10		2	
17	95B 974 128	Leitungsstrang Notrufsystem		1	
18	95B 035 550 CK	Einzelleitung für Steuergerät Notrufsystem zu Antenne GSM links 3985 MM und Antenne GSM rechts 5825 MM Steckergehäuse Bordeauxrot Violett		1	
19	95B 035 550 CL	Einzelleitung für		1	

Modell: 95B **Laufzeit:** 2014>>

Pos	Teilenummer	Benennung	Bemerkung	St	Modellangabe
		Steuergerät Notrufsystem zu Antenne GPS 6710 MM Steckergehäuse Blau			

Bildtafel: 911-05

PORSCHE

Modell: 95B **Laufzeit: 2014>>**

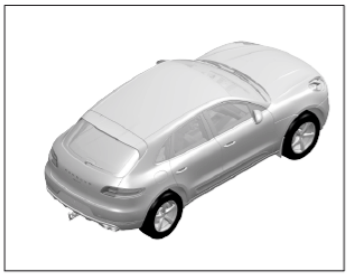

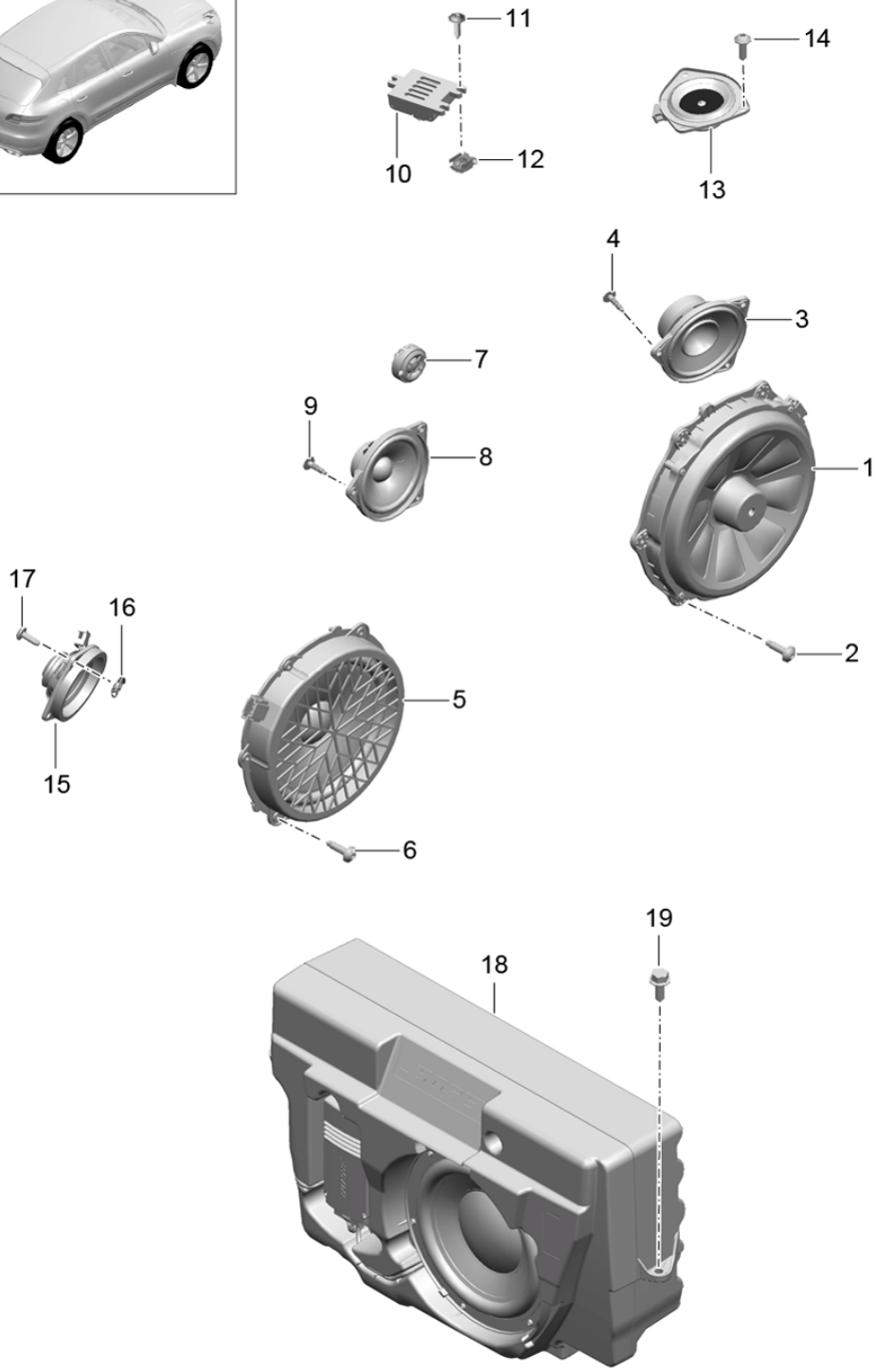

Bildtafel: 911-05

Modell: 95B **Laufzeit: 2014>>**

Pos	Teilenummer	Benennung	Bemerkung	St	Modellangabe
		Lautsprecher			
1	7PP 035 454 H	Tiefton-Lautsprecher Tür vorn		2	I9VJ
(1)	7PP 035 454 L	Tiefton-Lautsprecher Tür vorn		2	I9VK
(1)	7PP 035 454 M	Tiefton-Lautsprecher Tür vorn		2	I9VL
(1)	970 645 551 02	Tiefton-Lautsprecher Tür vorn		2	I8RV
2	N 106 847 01	Linsenschraube		12	
3	7PP 035 415 H	Mittelton-Lautsprecher Türverkleidung vorn		2	I8RV
(3)	7PP 035 415 J	Mittelton-Lautsprecher Türverkleidung vorn		2	I9VK
(3)	7PP 035 415 F	Mittelton-Lautsprecher Türverkleidung vorn		2	I9VL
(3)	7PP 035 415 G	Mittelton-Lautsprecher Türverkleidung vorn		2	I9VJ
4	999 919 250 01	Linsenkopfschraube		3	
5	7PP 035 453 B	Tiefton-Lautsprecher Tür hinten		2	I9VJ
(5)	7PP 035 710 C	Tiefton-Lautsprecher Tür hinten		2	I9VL
(5)	970 645 651 02	Tiefton-Lautsprecher Tür hinten		2	I8RV/9VK
6	N 106 847 01	Linsenschraube		12	
7	7PP 035 411	Hochton-Lautsprecher Türverkleidung hinten		2	I8RV/9VK
(7)	7PP 035 411 D	Hochton-Lautsprecher Türverkleidung hinten		2	I9VL
(7)	7PP 035 412 A	Hochton-Lautsprecher Türverkleidung hinten		2	I9VJ
8	7PP 035 415 G	Mittelton-Lautsprecher Türverkleidung hinten		2	I9VJ
9	999 919 250 01	Linsenkopfschraube		3	
10	7PP 035 411	Hochton-Lautsprecher vorn		2	I8RV/9VK
(10)	7PP 035 411 D	Hochton-Lautsprecher vorn		2	I9VL

Modell: 95B **Laufzeit:** 2014>>

Pos	Teilenummer	Benennung	Bemerkung	St	Modellangabe
(10)	7PP 035 411 E	Hochton-Lautsprecher vorn		2	I9VJ
11	N 906 986 06	Blechschraube		6	
12	N 906 988 01	Blechmutter		6	
13	7PP 035 828 F	Lautsprecher Armaturenbrett		2	I9VK
(13)	7PP 035 828 D	Lautsprecher Armaturenbrett		2	I9VL
(13)	7PP 035 828 E	Lautsprecher Armaturenbrett		2	I9VJ
14	N 910 742 01	Befestigungsschraube		3	
(15)	7PP 035 416 C	Lautsprecher Mittelton-Lautsprecher		1	I9VJ
16	999 507 138 01	Blechmutter		3	
17	999 073 339 09	Blechschraube		3	
18	95B 035 481	Subwoofer für Radio PCM 3		1	I9VL
18	95B 035 481 B	Subwoofer für Radio Zentralrechner		1	I9VL
(18)	95B 035 481 A	Subwoofer		1	I9VJ
19	N 106 532 01	Sechskantschraube		2	

Bildtafel: 911-10

Modell: 95B **Laufzeit: 2014>>**

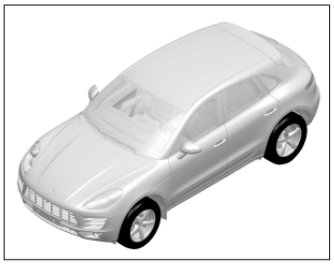

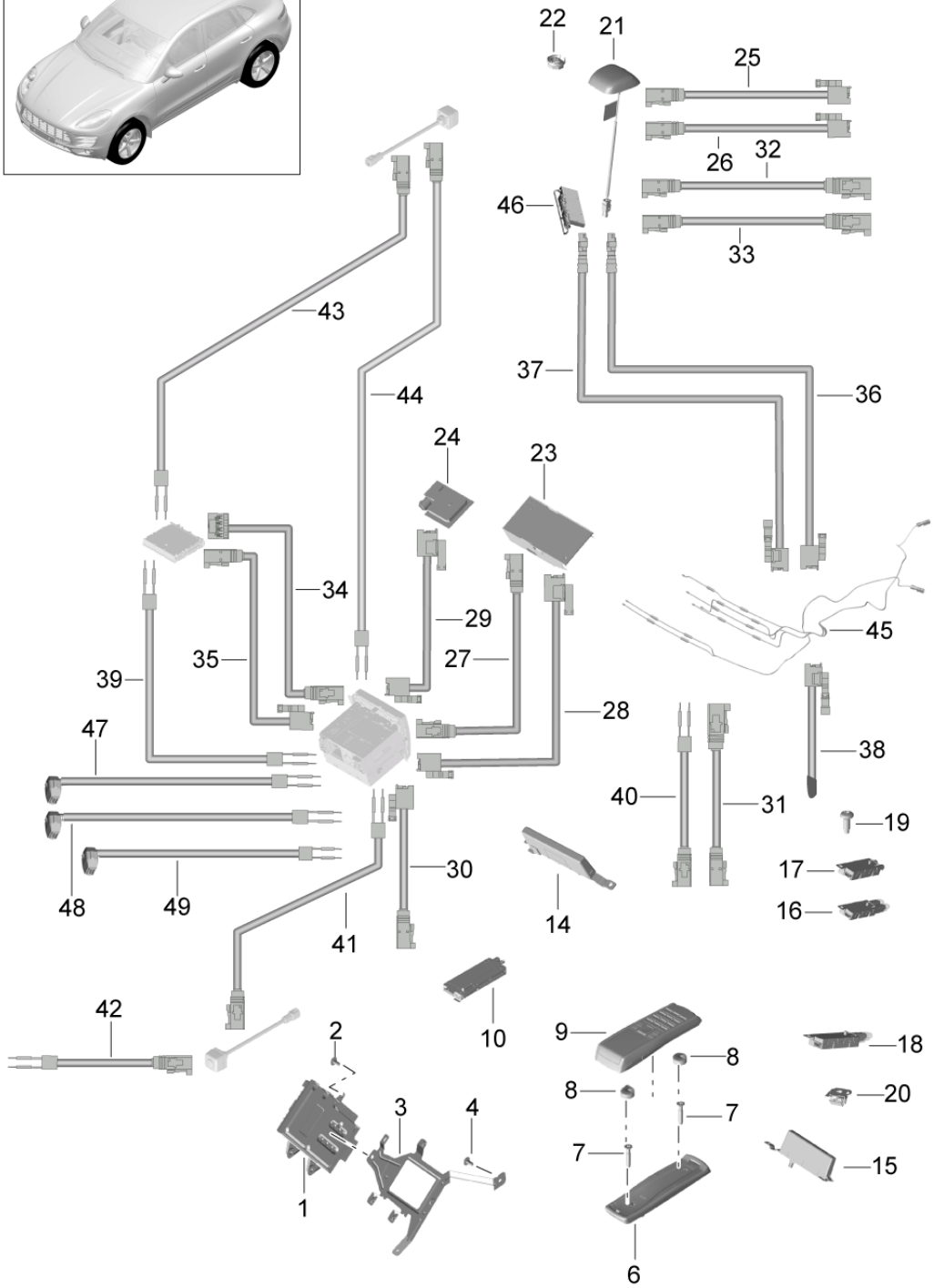

Modell: 95B **Laufzeit: 2014>>**

Pos	Teilenummer	Benennung	Bemerkung	St	Modellangabe
		Telefon	-16		
		Verstärker			
		Antennenverstärker			
		Leitungen			
		Antenne			
		Video			
		Verstärker			
		Audio			
1	7PP 035 223 M	Verstärker		1	I7Q4/9VL
(1)	95B 035 223	Verstärker		1	I9VK
1	7PP 035 223 AA	Verstärker		1	I7Q0/7Q7/7T1
					I7T4/9VL
(1)	7PP 035 223 AB	Verstärker		1	I9VJ
2	N 907 371 07	Befestigungsschraube		3	
3	95B 035 209 A	Halter		1	
		Verstärker			
4	N 907 371 07	Befestigungsschraube		3	
		Mikrofon			
		siehe Bildtafel			
		9/11/00			
6	955 646 214 00	Aufnahme		1	I9ZP
		Hörer			
7	N 911 598 01	Senkschraube		2	
8	955 646 311 00	Stopfen		2	
9	7PP 035 725 B	Hörer		1	
		Telefon			
10	7PP 035 730 B	Steuergerät		1	I9W1/9ZP
		Telefon			
14	95B 035 225 A	Antennenverstärker		1	
15	95B 035 225 B	Antennenverstärker		1	IQV1/QV5
16	958 647 316 00	Antennenverstärker		1	IQU0/QV0/9M9
		Zusatzheizung			
17	958 647 317 00	Antennenverstärker		1	IQV1/QV5/9M9
18	958 647 318 00	Antennenverstärker		1	IQV1/QV5/9M9
		Fernseher			
(18)	958 647 320 00	Antennenverstärker		1	IQU0
		Seitenscheibe			
		links			
(18)	958 647 319 00	Antennenverstärker		1	IQV5
		Seitenscheibe			
		links			
19	N 104 472 01	Linsenkopfschraube		3	
20	955 647 269 00	Spreizmutter		2	
22	1J0 035 437	Mutter		1	
23	7PP 035 503	Antenne		1	I9W1/9ZP
		GSM			

Modell: 95B **Laufzeit: 2014>>**

Pos	Teilenummer	Benennung	Bemerkung	St	Modellangabe
24	7PP 035 504 A	Antenne GPS		1	I7Q4/7Q7/7T1 I7T4
25	95B 035 550 C	Verbindungsleitung Antenne		1	I8DQ/8DV
(25)	95B 035 550 AL	Verbindungsleitung Antenne		1	I8DQ/8DV
27	95B 035 550 S	Verbindungsleitung Antenne		1	IQV1/QV5
28	95B 035 550 G	Verbindungsleitung Antenne GMS		1	I9W1/9ZP
29	95B 035 550 E	Verbindungsleitung Antenne GPS		1	I7Q7/7T1/7T4
30	95B 035 550 R	Verbindungsleitung Antenne		1	IQV0/QV5
31	95B 035 550 Q	Verbindungsleitung Antenne		1	IQV0/QV5
32	95B 035 550	Verbindungsleitung Antenne Zentralverriegelung		1	
33	95B 035 550 AM	Verbindungsleitung Antenne Zentralverriegelung		1	IL0L/9M9
34	95B 035 550 A	Verbindungsleitung Antenne Fernseher		1	IL0L/QV1/QV5
35	95B 035 550 AJ	Verbindungsleitung Antenne Fernseher		1	IQV1/QV5
36	95B 035 550 N	Verbindungsleitung Antenne VTS-Fahrzeugortung		1	IL0L/7G5/7G9 I7I0/7I2
37	95B 035 550 P	Verbindungsleitung Antenne VTS-Fahrzeugortung Steuergerät		1	LL IL0L/7G5/7G9 I7I0/7I2
(37)	95B 035 550 AN	Verbindungsleitung Antenne VTS-Fahrzeugortung Steuergerät		1	RL IL0R/7G5/7G9 I7I0/7I2
38	95B 035 550 T	Verbindungsleitung Antenne VTS-Fahrzeugortung		1	I7G5/7G9/7I2
39	95B 971 298 B	Kabelstrang PCM Rückfahrkamera		1	LL IQV1/QV5 RL
40	95B 971 298 AC	Kabelstrang Rear Seat Entertainment		1	I9WM
41	95B 971 298 T	Kabelstrang RTV		1	IL0R/QU0/QV0 IQV3/7Q0/7Q7 I7T1/7T4/8A4
42	95B 971 298 R	Kabelstrang		1	IL0L/QU0/QV0 IQV3/QV4/QV8 I7Q0/7Q7/7T1

Modell: 95B **Laufzeit: 2014>>**

Pos	Teilenummer	Benennung	Bemerkung	St	Modellangabe
					I7T4
		RTV			
43	95B 971 298	Kabelstrang		1	IL0L/QV1/QV5 I7X8
		Fernseher Rückfahrkamera			
44	95B 971 298 A	Kabelstrang		1	IQU0/QV0/QV3 IQV4/QV8/7X8
		PCM Rückfahrkamera			
45	95B 035 502 A	Antenne		1	I7G5/7G9/7I0 I7I2
		VTS-Fahrzeugortung			
46	95B 907 245 A	Antenne		1	I7G5/7G9/7I0 I7I2
		VTS-Fahrzeugortung			
47	95B 971 086 A	Verbindungsleitung PCM USB-Stick		1	IUF1/8DQ/8DV
48	95B 971 086 D	Verbindungsleitung PCM USB-Stick		1	IUF1/8DQ/8DV
49	95B 971 086	Verbindungsleitung PCM Kombiinstrument		1	

Bildtafel: 911-11

PORSCHE

Modell: 95B **Laufzeit:** 2014>>

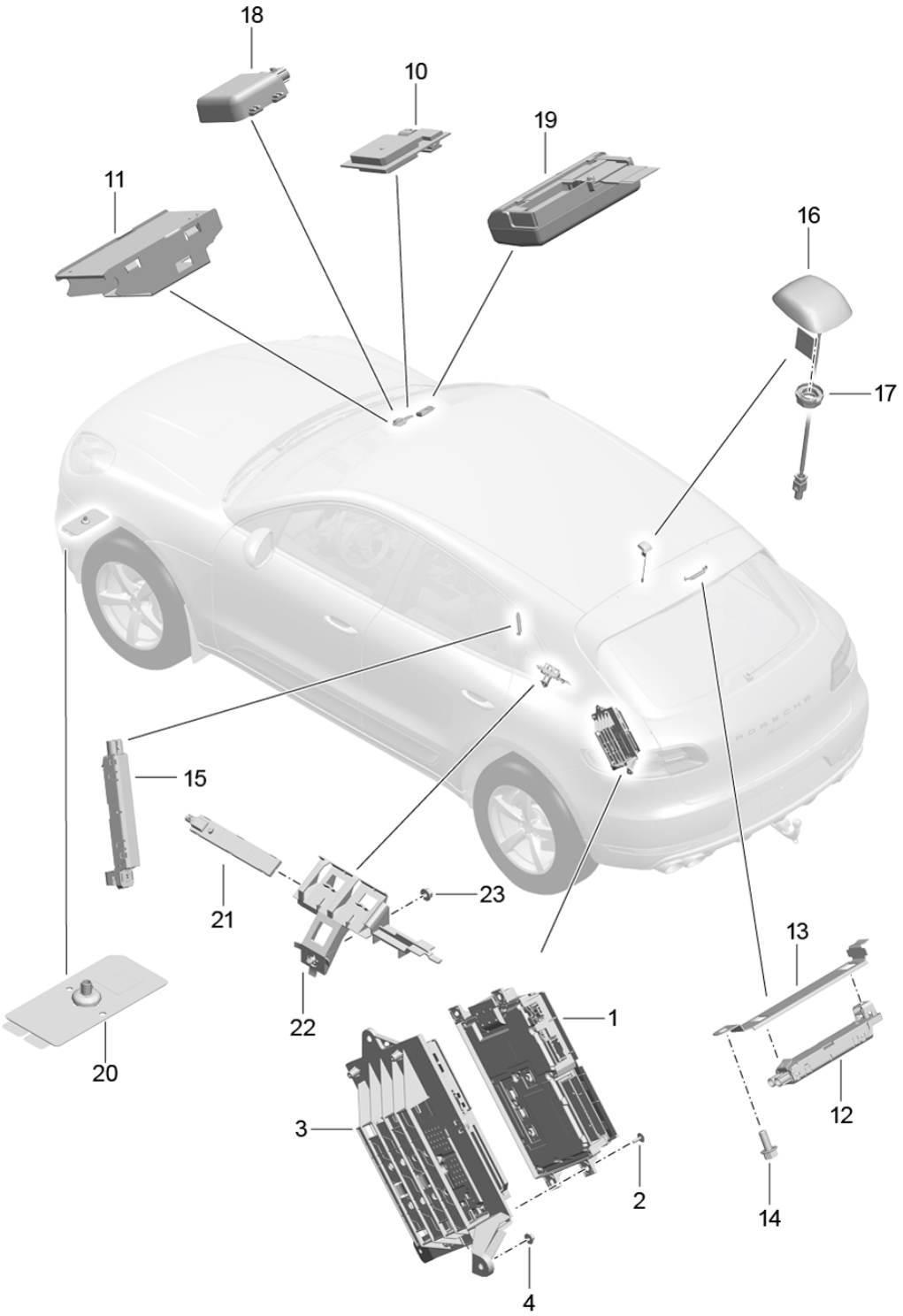

Modell: 95B **Laufzeit: 2014>>**

Pos	Teilenummer	Benennung	Bemerkung	St	Modellangabe
		Telefon	17-		
		Verstärker			
		Antennenverstärker			
		Verstärker			
		Audio			
1	9A7 645 443 10	Verstärker		1	I9VL
(1)	95B 035 223 B	Verstärker		1	I9VJ
2	N 909 747 01	Linsenblechschraube		4	I9VL
(2)		Linsenblechschraube		2	I9VJ
3	95B 035 251	Halter		1	I9VJ/9VL
		Verstärker			
4	N 908 877 03	Sechskantmutter		3	
10	7PP 035 504 A	Antenne		1	
		GPS			
11	971 035 503 A	Antenne		1	I9ZC/9ZK
		GSM			
12	95B 035 225 D	Antennenverstärker		1	IER1/ER2/ER3
					IER4/ER6/ER7
					IER8/ER9
		2-polig			
		CURRY			
12		Antennenverstärker			
		Heckklappe			
(12)	95B 035 225 E	Antennenverstärker		1	IER5
		2-polig			
		Violett			
(12)	95B 035 225 F	Antennenverstärker		1	-IER5/IER1
					IER2/ER3/ER4
					IER6/ER7/ER8
					IER9
		1-polig			IQU8/QV0/QV3
		Bordeauxrot			
(12)	95B 035 225 G	Antennenverstärker		1	IER5/QV0
		1-polig			
		Blau			
(12)	95B 035 225 H	Antennenverstärker		1	IER1/ER2/ER3
					IER4/ER6/ER7
					IER8/ER9/QU1
					IQV1
		2-polig			-IER5
		Bordeauxrot			
(12)	95B 035 225 Q	Antennenverstärker		1	IER5/QV1
		2-polig			
		Blau			
13	95B 035 545 A	Halter		1	
		für			
		Antennenverstärker			
14	N 908 479 03	Sechskantschraube		1	
15	958 647 320 00	Antennenverstärker		1	
		Seitenscheibe			
(15)	95B 035 225 J	Antennenverstärker		1	-IER5/IER1

Modell: 95B **Laufzeit: 2014>>**

Pos	Teilenummer	Benennung	Bemerkung	St	Modellangabe
					IER2/ER3/ER4 IER6/ER7/ER8 IER9/QV1
(15)	95B 035 225 K	1-polig Grün Antennenverstärker		1	IER5/QV1
(15)	95B 035 225 L	1-polig Braun Antennenverstärker		1	-IER5/IER1 IER2/ER3/ER4 IER6/ER7/ER8 IER9/QV3
(15)	95B 035 225 M	1-polig Schwarz Antennenverstärker		1	-IER5/IER1 IER2/ER3/ER4 IER6/ER7/ER8 IER9/QU1
(15)	95B 035 225 N	2-polig Schwarz Antennenverstärker		1	-IER5/IER1 IER2/ER3/ER4 IER6/ER7/ER8 IER9
(15)	95B 035 225 P	1-polig Grau Antennenverstärker		1	IQU8/QV0/QV3 I9M9 -IER5/IER1 IER2/ER3/ER4 IER6/ER7/ER8 IER9
17	1J0 035 437	2-polig Grün Mutter		1	IQU1/QV1/9M9
18	9A7 647 504 00	Antenne ETC		1	IER5
19	9A7 647 504 10	Antenne VICS		1	IER5
20	971 035 510 B	Antenne GSM/UMTS/LTE1		1	I9ZC/9ZE/9ZK
21	9A7 035 504 00	Antenne GSM		1	I7G5/7G9/7I0 I7I2
22	95B 035 525 A	Halter Antenne GSM		1	I7G5/7G9/7I0 I7I2
23	N 015 082 10	Sechskantmutter		1	I7G5/7G9/7I0 I7I2

Bildtafel: 911-12

PORSCHE

Modell: 95B **Laufzeit:** 2014>>

Modell: 95B **Laufzeit: 2014>>**

Pos	Teilenummer	Benennung	Bemerkung	St	Modellangabe
		Einzelleitung Verbindungsleitung Antenne Antennenverstärker	17-		
1	95B 035 550 CA	Verbindungsleitung Antenne LTE Stossfänger zu Trennstelle		1	I9ZC
2	95B 035 550	Verbindungsleitung Trennstelle Dach zu Steuergerät Elektronik Vorderwagen		1	
3	95B 035 550 CT	Verbindungsleitung Antennenverstärker zu Trennstelle Dach und Trennstelle Heckleuchte		1	II8L
4	95B 035 550 CN	Verbindungsleitung Zentralrechner zu Antenne GSM und Trennstelle Heckklappe		1	IER1/ER3/I8L I9ZC/9ZK
5	95B 035 550 BA	Verbindungsleitung Zentralrechner zu Antenne GSM		1	IER5/I8L/9ZK
6	95B 035 550 DD	Verbindungsleitung Zentralrechner zu Antenne GPS		1	II8L
7	95B 035 550 DE	Verbindungsleitung Kartenleser zu Antenne ETC/DSRC		1	IER5/I8L
8	95B 035 550 DF	Verbindungsleitung Zentralrechner zu Antenne SDARS		1	II8L/QU8
9	95B 035 550 DA	Verbindungsleitung Zentralrechner zu Trennstelle Dach mitte		1	II8L/QU1/QV3
10	95B 035 550 CP	Verbindungsleitung		1	IER1/ER2/ER6 IER7/I8L/QU1 IQV1

Modell: 95B **Laufzeit: 2014>>**

Pos	Teilenummer	Benennung	Bemerkung	St	Modellangabe
		Empfangsteil Fernseher zu Heckklappe links			
11	95B 035 550 CR	Verbindungsleitung		1	-IER5/IER1 IER2/ER6/I8L IQU1
		Empfangsteil Fernseher zu Trennstelle Dach und Seitenscheibe zu Trennstelle Dach			
12	95B 035 550 CQ	Verbindungsleitung		1	-IER5/IER1 IER2/ER6/ER7 II8L/QV1
		Empfangsteil Fernseher zu Trennstelle Dach und Seitenscheibe links			
13	95B 035 550 CS	Verbindungsleitung		1	IER5/I8L/QV1
		Empfangsteil Fernseher zu Trennstelle Dach und Seitenscheibe links			
14	95B 035 550 BL	Verbindungsleitung		1	II8L/QU1/QV1 I9M9
		Seitenscheibe rechts zu Trennstelle Dach und Zusatzheizung			
15	95B 035 550 BN	Verbindungsleitung		1	II8L/QU1/QV1 I9M0/9M1
		Seitenscheibe rechts zu Trennstelle Dach			
16	95B 035 550 BP	Verbindungsleitung		1	IER5/I8L/QV1
		Seitenscheibe rechts zu Trennstelle Dach			
17	95B 035 550 BR	Verbindungsleitung		1	II8L/QV3
		Trennstelle Dach			

Modell: 95B **Laufzeit: 2014>>**

Pos	Teilenummer	Benennung	Bemerkung	St	Modellangabe
		zu Seitenscheibe links DAB			
18	95B 035 550 BS	Verbindungsleitung Seitenscheibe rechts zu Zusatzheizung		1	II8L/9M9
19	95B 035 550 CJ	Verbindungsleitung Steuergerät VTS-Fahrzeugortung zu Antenne VTS-Fahrzeugortung		1	I7G5/7G9/7I0 I7I2
20	95B 035 550 AL	Verbindungsleitung Antennenverstärker zu Trennstelle Dach Heckklappe		1	
21	95B 035 550 CB	Verbindungsleitung Antenne Radio Heckklappe zu Trennstelle Dach Heckklappe		1	IER1/ER2/ER3 IER4/ER6/ER7 IER8/QV0/QV3
22	95B 035 550 CC	Verbindungsleitung Antenne Radio Heckklappe zu Trennstelle Dach Heckklappe		1	IER5/QU8/QV0 IQV3
23	95B 035 550 CD	Verbindungsleitung Antennenverstärker zu Trennstelle Dach Heckklappe Radio und Trennstelle Dach Heckklappe Fernseher		1	IER1/ER2/ER3 IER4/ER6/ER8 IQU1/QV1
24	95B 035 550 CE	Verbindungsleitung Antennenverstärker zu Trennstelle Dach Heckklappe Radio und		1	IER5/QU1/QV1

Modell: 95B **Laufzeit: 2014>>**

Pos	Teilenummer	Benennung	Bemerkung	St	Modellangabe
		Trennstelle Dach Heckklappe Fernseher			
25	95B 035 550 DG	Verbindungsleitung Antenne Radio		1	IER1/ER2/ER3 IER4/ER6/ER7 IER8
26	95B 035 550 DH	Verbindungsleitung Antenne Radio Zentralverriegelung Heckklappe zu Trennstelle Dach Heckklappe Radio und Trennstelle Dach Heckklappe Zentralverriegelung		1	IER5