LAGUNA

NÁVOD NA POUŽÍVANIE

RENAULT

RENAULT elf

RENAULT odporúča ELF

Upozornenie: v záujme optimálnej funkcie motora môže byť používanie oleja pri niektorých vozidlách obmedzené. Pozrite v servisnej knižke.

ELF vyvíja pre RENAULT kompletný rad olejov: oleje do motora, oleje do mechanických a automatických prevodoviek.

Tieto oleje sú vďaka výskumom v oblasti Formule 1 na vysokej technologickej úrovni.

Vďaka pokroku dosahovanému vývojovými strediskami RENAULT tento rad plne zodpovedá aktuálnym špecifikám vozidiel našej značky.

- ► Oleje ELF prispievajú k výkonnostným parametrom vášho vozidla.

RENAULT odporúča homologované oleje ELF na výmenu aj dopĺňanie.
Poraďte sa v servise RENAULT, alebo pozrite www.lubricants.elf.com

elf

The oil born in Formula One

Vitajte vo svojom vozidle

Tento návod na používanie a údržbu vám poskytne všetky potrebné informácie na to, aby ste mohli:

– dobre spoznať svoje vozidlo a potom v plnej miere a čo najlepšie využívať všetky jeho funkcie a technické prednosti.

– dosahovať optimálnu prevádzku pri jednoduchom, alebo dôslednom dodržiavaní pokynov na údržbu.

– vyriešiť bez zbytočnej straty času všetky úkony, ktoré si nevyžadujú zásah odborníka.

Tých niekoľko okamihov, ktoré venujete čítaniu tohto návodu, vám bohato vynahradia získané informácie, funkcie a technické novinky, ktoré objavíte. Ak by zostali ešte nejaké nejasnosti, technici siete vám vždy ochotne poradia.

Na pomoc pri čítaní tohto návodu je použitý nasledujúci symbol:

Označuje riziko, nebezpečenstvo alebo bezpečnostné opatrenie.

Opis modelov v tomto návode bol vypracovaný na základe technických údajov známych v čase jeho spracovania. **Návod zahŕňa všetku výbavu** (sériovú alebo na objednávku), **ktorá je pri týchto modeloch k dispozícii, jej prítomnosť vo vozidle závisí od modelu vozidla, voliteľnej výbavy a krajiny určenia.**

Okrem toho v tomto návode môže byť opísaná aj výbava, ktorá sa má objaviť na trhu v priebehu roka.

Šťastnú cestu za volantom vášho vozidla.

Rozmnožovanie alebo preklad celého textu, či jeho častí, je zakázaný bez písomného súhlasu RENAULT, 92 100 Billancourt 2008.

0.2

O B S A H

Kapitola

Zoznámte sa so svojím vozidlom 1

Jazda 2

Pre vaše pohodlie 3

Údržba 4

Praktické rady 5

Technické údaje 6

Abecedný register 7

0.4

Kapitola 1: Zoznámte sa so svojím vozidlom

Karty RENAULT: všeobecné informácie, používanie, bezpečnostné zamykanie 1.2
Dvere 1.10
Automatické zamykanie dverí počas jazdy 1.14
Opierky hlavy - Sedadlá 1.15
Bezpečnostné pásy 1.21
Bezpečnostné systémy dopĺňajúce 1.24
    pásy vpredu 1.24
    pásy vzadu 1.28
    postranné bezpečnostné systémy 1.29
Bezpečnosť detí: všeobecné informácie 1.31
    systém upevnenia detskej sedačky 1.33
    inštalácia detskej sedačky 1.35
    vypnutie/zapnutie airbagu pre spolujazdca vpredu 1.38
Riadiaci panel 1.40
Kontrolné prístroje 1.44
    Palubný počítač 1.49
Čas a vonkajšia teplota 1.60
Volant 1.61
Posilňovač riadenia 1.61
Spätné zrkadlá 1.62
Zvukové a svetelné výstražné znamenia 1.63
Vonkajšie osvetlenie a signalizácia 1.64
Stierače/Ostrekovače 1.67
Palivová nádrž (dopĺňanie paliva) 1.69

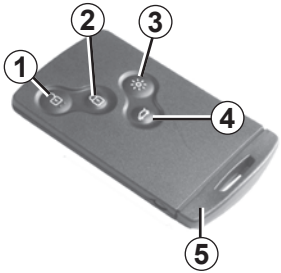

1 Odomykanie všetkých dverí.
2 Zamykanie všetkých dverí.
3 Zapaľovanie osvetlenia na diaľku.
4 Zamykanie/odomykanie batožinového priestoru.
5 Integrovaný kľúč.

Osobitosť
Karta RENAULT „SERVICE“ vo vozidlách, ktoré sú ňou vybavené, je identifikovateľná slovom „SERVICE“ vyrytom na karte. Pozrite v kapitole ***1*** „Karta RENAULT SERVICE“.

Karta RENAULT umožňuje:

– odomykanie/zamykanie dverí (bočných dverí a batožinového priestoru) a zátky palivovej nádrže (pozrite na nasledujúcich stranách);
– v závislosti od vozidla, automatické zatváranie elektrických okien, pozrite v kapitole 3, v časti „Okná s impulzným otváraním: zatváranie okien na diaľku“;
– zapínanie osvetlenia vozidla na diaľku (pozrite na nasledujúcich stranách);
– štartovanie motora pozrite v kapitole 2, v časti „Štartovanie motora“.

Dojazd

Skontrolujte, či máte batériu v dobrom stave, správny model a správne vloženú. Jej životnosť je približne dva roky. Ak sa na prístrojovej doske zobrazí správa „slabá batéria karty“, vymeňte ju (pozrite v kapitole 5, v časti „Karta RENAULT: batéria“).

Poznámka: vždy môžete zamknúť/odomknúť a naštartovať vozidlo aj s vybitou batériou. Pozrite v kapitole 1, v časti „Zamykanie/odomykanie vozidla“ a v kapitole 2, v časti „Štartovanie motora“.

Dosah karty RENAULT

Závisí od prostredia: dávajte preto pozor, aby ste pri manipulácii s kartou RENAULT náhodným stlačením tlačidiel neodomkli vozidlo.

Zodpovednosť vodiča
Nikdy nenechávajte kartu RENAULT vo vnútri, keď opúšťate vozidlo, v ktorom je dieťa (alebo zviera), ani na krátky čas.
Môže ohroziť seba alebo iné osoby naštartovaním motora, zapnúť niektoré zariadenia, napríklad ovládanie okien alebo zamknúť dvere.
Mohlo by tak dôjsť k vážnym poraneniam.

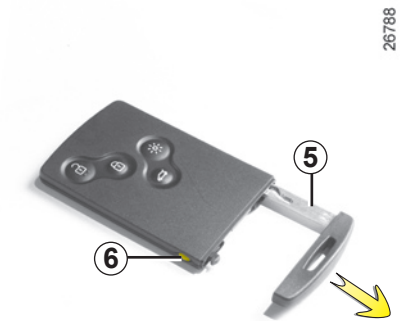

Integrovaný kľúč *5*

Integrovaný kľúč slúži na zamykanie alebo odomykanie ľavých dverí, ak karta RENAULT nemôže fungovať:

– slabá batéria v karte RENAULT, vybitý akumulátor, ...
– používanie zariadení fungujúcich na rovnakej frekvencii ako karta;
– vozidlo sa nachádza v oblasti silného elektromagnetického žiarenia;

Prístup kľúčom 5

Stlačte tlačidlo ***6*** a potiahnite kľúč ***5***, potom tlačidlo pusťte.

Používanie kľúča

Pozrite v časti „Zamykanie/odomykanie dverí“.

Ak ste odomkli vozidlo pomocou integrovaného kľúča, vložte ho späť do karty RENAULT, potom zasuňte kartu RENAULT do čítača karty, aby ste mohli naštartovať.

Odporúčanie

Nevystavujte kartu zdroju tepla, chladu alebo vlhkosti.

Neodkladajte kartu RENAULT na miesta, kde sa môže ohnúť alebo neúmyselne poškodiť, napr. pri sedení, ak je odložená v zadnom vrecku.

Výmena, potreba druhej karty RENAULT

V prípade straty, alebo ak potrebujete ďalšiu kartu RENAULT, obráťte sa výlučne na značkový servis.

V prípade výmeny karty RENAULT bude potrebné pristaviť vozidlo **a predložiť všetky karty RENAULT**, ktoré k nemu patria, v značkovom servise na oživenie systému.

Na jedno vozidlo je možné používať štyri karty RENAULT.

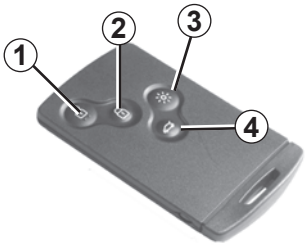

Odomknite dvere a zátku palivového otvoru

Odomknite stlačením tlačidla ***1***.
Odomknutie je sprevádzané **jedným zablikaním** výstražných svetiel.

Osobitosti (pre niektoré krajiny):

– ak stlačíte tlačidlo ***1*** raz, otvoria sa len dvere vodiča a kryt palivovej nádrže;

– ak stlačíte tlačidlo ***1*** dvakrát po sebe, otvoria sa všetky dvere.

Zamknite dvere a zátku palivového otvoru

Stlačte tlačidlo zamykania ***2***.

Zamknutie dverí sprevádza **dvojnásobné zablikanie** výstražných svetiel. Ak sú niektoré dvere (dvere batožinového priestoru) otvorené alebo zle zatvorené, alebo karta RENAULT zostala v čítači, dvere sa zamknú a rýchlo odomknú, pričom výstražné svetlá **nezablikajú**.

Samostatné odomknutie / zamknutie batožinového priestoru

Stlačte tlačidlo ***4***, ak chcete odomknúť alebo zamknúť batožinový priestor.

Blikanie výstražných svetiel vás informuje o stave vozidla:

– **jedno bliknutie** znamená, že vozidlo je kompletne odomknuté;

– **dvojnásobné bliknutie** znamená, že vozidlo je kompletne zamknuté;

Funkcia „osvetlenie na diaľku“

Umožňuje zistiť polohu odstaveného vozidla na parkovisku.

Stlačením tlačidla ***3*** sa zapnú stretávacie svetlá vozidla, bočné blikače a vnútorné osvetlenie počas približne 30 sekúnd.

Poznámka: opätovným stlačením tlačidla ***3*** osvetlenie zhasne.

Alarm pri nerozpoznaní karty RENAULT

Ak pri naštartovanom motore otvoríte dvere a karta nie je zasunutá v čítači, upozorní vás na to správa „nedetegovaná karta“ a zvukový signál. Alarm sa vypne akonáhle je karta zasunutá.

Pri naštartovanom motore sú tlačidlá karty neaktívne.

27989

Používanie

Vo vozidlách, ktoré sú ňou vybavené, umožňuje viac funkcií ako karta RENAULT na diaľkové ovládanie. Ak je karta v prístupovej zóne ***1***, umožňuje automatické zamykanie/odomykanie vozidla;

27945

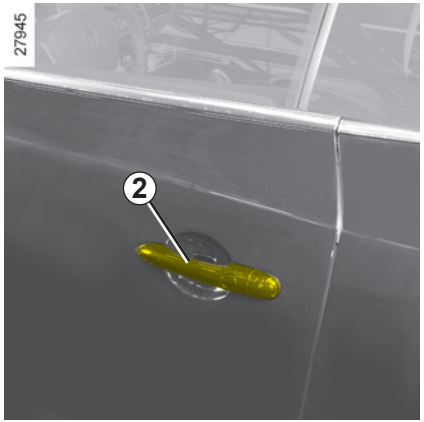

Odomykanie vozidla

Karta RENAULT v jednej z prístupových oblastí ***1***, dajte ruku za rukoväť ***2*** (niekedy je potrebné potiahnuť rukoväť ***2*** dvakrát, aby ste odomkli vozidlo a otvorili dvere).
Stlačením tlačidla ***3*** sa vozidlo odomkne.

Odomknutie je sprevádzané **jedným zablikaním** výstražných svetiel.

27955

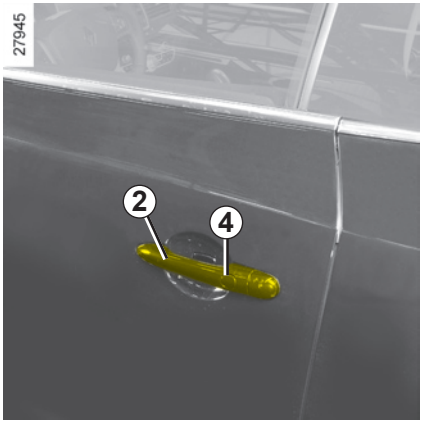

Zamykanie vozidla

K dispozícii máte tri režimy uzamykania vozidla: že sa vzdialite od vozidla, pomocou tlačidla ***4***, pomocou karty RENAULT.

Zamykanie po vzdialení sa od vozidla
Ak máte kartu RENAULT pri sebe, dvere a batožinový priestor zavretý, vzdiaľte sa od vozidla: akonáhle sa dostanete mimo oblasť ***1***, vozidlo sa automaticky zamkne.

Poznámka: vzdialenosť, pri ktorej sa vozidlo zamkne, závisí od prostredia.

Zamknutie dverí sprevádza **dvojnásobné zablikanie** výstražných svetiel a zvukový signál.

Tento zvukový signál môže byť zmenený alebo zrušený. Poraďte sa v značkovom servise.

Ak sú niektoré dvere (dvere batožinového priestoru) otvorené alebo zle zatvorené, alebo je karta v kabíne (alebo v čítači karty), vozidlo sa nezamkne. Vtedy sa **neozve zvukový signál, ani nezablikajú výstražné svetlá.**

Zamykanie pomocou tlačidla *4*

Dvere a batožinový priestor sú zatvorené, stlačte tlačidlo ***4*** na kľučke dverí vodiča. Vozidlo sa zamkne Ak sú dvere alebo batožinový priestor otvorené alebo zle zatvorené, dôjde k rýchlemu zamknutiu a odomknutiu dverí.

Poznámka: na zamykanie vozidla pomocou tlačidla musí byť karta RENAULT bezpodmienečne v prístupovej oblasti ***1***.

Osobitosť:

Ak chcete skontrolovať zamknutie po zamykaní pomocou tlačidla ***4***, máte približne **tri** sekundy na manipuláciu s kľučkami bez odomknutia.

Po uplynutí tohto času bude opäť v činnosti režim „s voľnými rukami“, pohnutie kľučky vyvolá odomknutie vozidla.

26787

Zamykanie vozidla (pokračovanie)

Zamykanie pomocou karty RENAULT

Ak sú dvere a batožinový priestor zatvorené, stlačte tlačidlo ***5***: vozidlo sa uzamkne.

Zamknutie dverí sprevádza **dvojnásobné zablikanie** výstražných svetiel.

Poznámka: maximálna vzdialenosť, pri ktorej sa vozidlo zamkne, závisí od prostredia.

27986

Osobitosti:

Vozidlo sa neuzamkne, ak:

– sú dvere (dvere batožinového priestoru) otvorené alebo zle zatvorené;

– karta zostala v oblasti ***6*** (alebo v čítači karty) a žiadna iná karta sa nenachádza vo vonkajšej prístupovej oblasti.

Pri naštartovanom motore, ak po otvorení a zatvorení niektorých z dverí karta nie je v kabíne, zobrazí sa správa „nebola zistená karta“ (sprevádzaná zvukovým signálom po prekročení určitej rýchlosti), ktorá vás upozorní, že karta nie je vo vozidle. Toto vám napr. zabraňuje odísť, ak ste nechali vystúpiť spolujazdca s kartou.

Výstraha zmizne, akonáhle je karta znovu detegovaná.

Po zamykaní/odomykaní vozidla alebo len batožinového priestoru pomocou tlačidiel karty RENAULT je zamykanie po vzdialení sa od vozidla a odomykanie v režime „s voľnými rukami“ neaktívne.

Ak sa chcete vrátiť do režimu „s voľnými rukami“, znovu naštartujte vozidlo.

Ak je vozidlo vybavené bezpečnostným zamykaním, umožňuje zamknúť všetky dvere a zabrániť ich otvoreniu kľučkami zvnútra (v prípade rozbitia oknas následným pokusom o otvorenie dverí zvnútra).

Nikdy nepoužívajte bezpečnostné zamykanie dverí, ak je niekto vo vozidle!

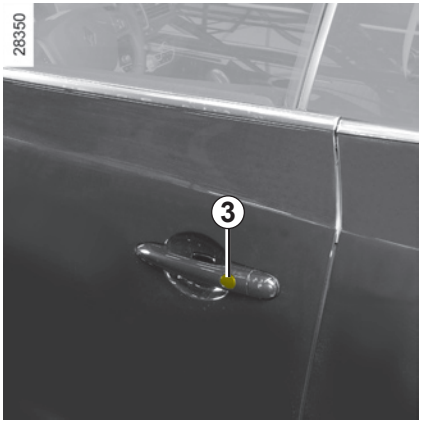

Aktivácia bezpečnostného zamykania

Na výber máte dva režimy aktivácie bezpečnostného zamykania:

– stlačte dvakrát tesne po sebe tlačidlo ***2***;

– alebo stlačte dvakrát tesne po sebe tlačidlo ***3*** na rukoväti dverí vodiča.

Zamknutie dverí sprevádza **päťnásobné** zablikanie výstražných svetiel.

Vypnutie bezpečnostného zamykania

Odomknite vozidlo pomocou tlačidla ***1*** na karte RENAULT.

Odomknutie dverí sa indikuje jedným bliknutím výstražných svetiel.

Aktivácia bezpečnostného zamykania spúšťa vo vozidlách, ktoré sú ním vybavené, tiež zatváranie elektrických okien na diaľku.

Po zapnutí bezpečnostného zamykania pomocou tlačidla ***2*** je zamykanie na diaľku a odomykanie v režime „s voľnými rukami“ vypnuté.

Ak sa chcete vrátiť do režimu „s voľnými rukami“, znovu naštartujte vozidlo.

KARTA RENAULT „SERVICE“

27967

Ak je vozidlo vybavené touto kartou, je identifikovateľná slovom SERVICE vyrytým na karte.

V niektorých situáciách, potrebujete nechať vozidlo inej osobe (obsluhe na parkovisku, opravárovi…) s obmedzeným prístupom.

Karta RENAULT „SERVICE“ povolí odomknutie vozidla, ale umožňuje len odomknutie dverí vodiča a štartovanie vozidla.

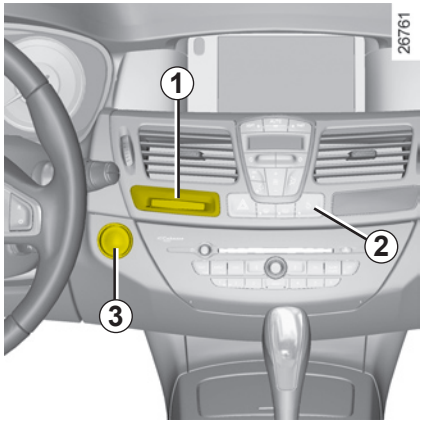

26761

Aktivácia režimu „servis“

Vložte kartu RENAULT „SERVICE“ do čítača ***1***. Všetky dvere vozidla sa uzamknú (okrem dverí vodiča).

Vypnutie režimu „servis“

Sú dve možnosti:

– stlačte tlačidlo na karte RENAULT (inej ako karte RENAULT „SERVICE“);

– naštartujte kartou RENAULT (inou ako kartou RENAULT „SERVICE"). Ak je karta v čítači ***1***, stlačte tlačidlo ***3***.

Ovládanie zamykania/odomykania zvnútra ***2*** je počas používania vozidla pomocou karty RENAULT „SERVICE“ vypnuté.

Každé vozidlo môže mať len jednu kartu RENAULT „SERVICE“.

Počas používania karty RENAULT „SERVICE“ si ostatné karty zachovávajú svoju funkčnosť.

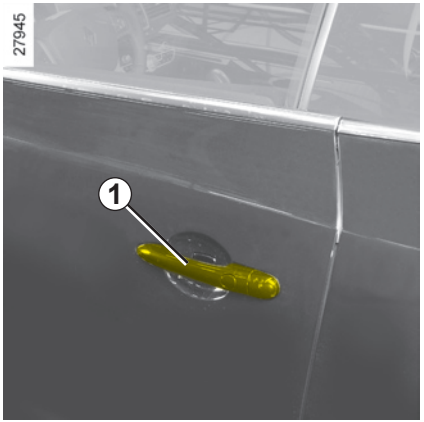

Otváranie zvonku

Ak sú dvere odomknuté alebo kartu RENAULT „s voľnými rukami“ máte pri sebe, potiahnite rukoväť ***1***.

V niektorých prípadoch je potrebné potiahnuť rukoväť dvakrát, aby ste otvorili dvere.

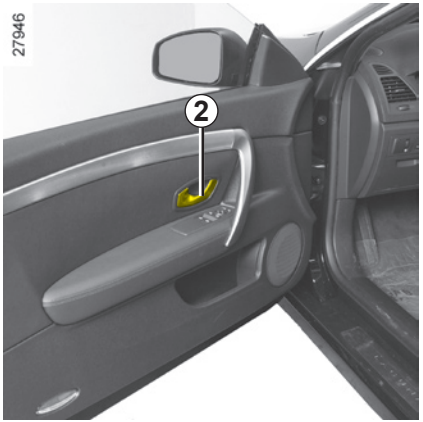

Otváranie zvnútra

Potiahnite rukoväť ***2***.

Poznámka: svetlá a príslušenstvo (rádio…) pokračujú v činnosti aj po vypnutí motora. Vypnú sa po otvorení vodičových dverí.

Pri každom otvorení dverí klesne okno o niekoľko centimetrov, aby sa uľahčila manipulácia s dvermi. Okno vystúpi, akonáhle sú dvere zatvorené.

Ak odpojíte akumulátor (porucha...), stiahnite okno, aby sa uľahčila manipulácia s dvermi počas odpojenia.

Výstražné znamenie zabudnutia zatvorenia niektorých dverí

Ak sú niektoré z dverí (kabíny alebo batožinového priestoru) otvorené alebo zle zatvorené, po dosiahnutí približne 10 km/h sa na prístrojovej doske zobrazí správa „batožinový priestor otvorený“ alebo „otvorené dvere“ (podľa prípadu) spoločne s kontrolkou.

Zvukový signál zapnutých svetiel.

Pri otvorení dverí sa spustí zvuková signalizácia, ktorá vás upozorní na rozsvietené svetlá po vypnutí motora.

Ak potiahnete rukoväť ***1*** bez toho, aby ste otvorili dvere, okno klesne o niekoľko centimetrov, potom po približne 20 sekundách sa zatvorí. Nedávajte prsty ponad sklo.

Riziko poranení.

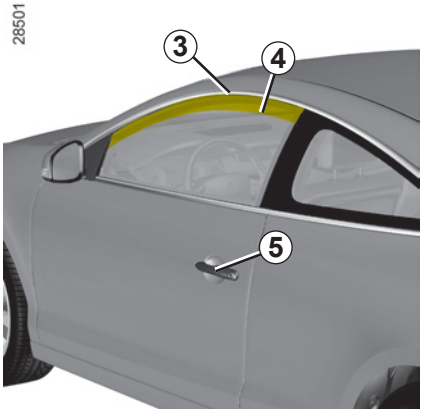

Výstražný signál zabudnutia karty

Ak karta zostala v čítači, po otvorení dverí vodiča sa na prístrojovej doske objaví správa „vyberte kartu“ a ozve sa pípnutie.

Zatvorenie dverí je sprevádzané zatváraním okien.

Mohlo by tak dôjsť k vážnym poraneniam.

Poruchy činnosti

Pri poruche akumulátora:

– **otváranie dverí**: potiahnite rukoväť ***5***, potom opatrne otvorte dvere, aby ste nepoškodili tesnenie ***3***;

– **zatváranie dverí**: zatlačte zhora okno (oblasť ***4***), pričom pridržiavajte dvere pomocou rukoväti ***5***, aby prešli popod tesnenie ***3***, potom zatvorte dvere bez zabuchnutia.

Nedržte dvere za okno pri ich zatváraní.

Nedávajte prsty príliš vysoko do oblasti ***4***.

Riziko poranení.

Porucha elektrického otvárania okien

Okno neklesne pri otvorení dverí a nezatvorí sa pri zatvorení dverí. Vtedy potiahnite **šesťkrát** po sebe ovládač otvárania príslušného okna, aby sa okno úplne zatvorilo**.**

Pri zatváraní dverí postupujte podľa pokynom uvedených v časti „Pri poruche akumulátora“.

Zodpovednosť vodiča

Nikdy nenechávajte kartu RENAULT vo vnútri, keď opúšťate vozidlo, v ktorom je dieťa (alebo zviera), ani na krátky čas.
Môže ohroziť seba alebo iné osoby naštartovaním motora, zapnúť niektoré zariadenia, napríklad ovládanie okien alebo zamknúť dvere.
Mohlo by tak dôjsť k vážnym poraneniam.

Zamykanie/odomykanie dverí zvonka.

Pomocou karty RENAULT: pozrite v kapitole 1, v časti „Karty RENAULT“.

Niekedy karta RENAULT nemusí fungovať:

– slabá batéria v karte RENAULT, vybitý akumulátor, ...

– používanie prístrojov fungujúcich na rovnakej frekvencii ako karta (mobilný telefón, ...);

– vozidlo sa nachádza v oblasti silného elektromagnetického žiarenia.

Vtedy možno:

– na otvorenie ľavých dverí použiť integrovaný kľúč v karte;

– ručne zamknúť všetky dvere (pozrite na nasledujúcej strane);

– použiť ovládanie zamykania/odomykania dverí zvnútra (pozrite na nasledujúcich stranách).

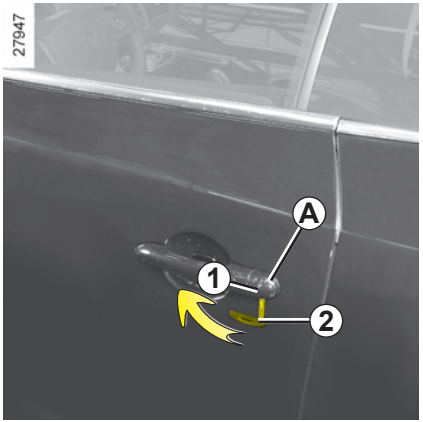

Používanie integrovaného kľúča v karte RENAULT

Vyberte integrovaný kľúč (pozrite v časti „Karta RENAULT: všeobecné informácie“).
Vytiahnite kryt ***A*** z ľavých dverí (pomocou nadstavca v kľúči ***2***) v úrovni zárezu ***1*** (vykonajte pohyb smerom hore, aby ste odstránili kryt ***A***).
Vsuňte kľúč ***2*** do zámky ľavých dverí a zamknite alebo odomknite dvere.

Poznámka: zatváranie dverí pozrite na predchádzajúcej strane v časti „Poruchy činnosti“.

Manuálne zamykanie dverí

Pri otvorených dverách pohybujte skrutkou ***3*** (pomocou krytu rezervného kľúča) a zatvorte dvere.

Zatváranie dverí pozrite na predchádzajúcej strane v časti „Poruchy činnosti“.

Zostanú zamknuté voči prístupu zvonku.

Dvere bude možné otvoriť zvnútra vozidla alebo kľúčom v spojení s ľavými dvermi.

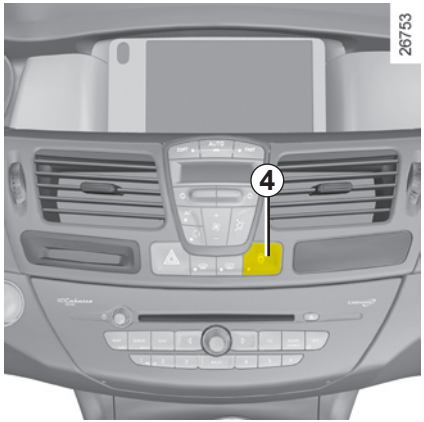

Ovládanie zamykania/ odomykania dverí zvnútra

Spínač ***4*** ovláda súčasne dvere, dvere batožinového priestoru a otvor palivovej nádrže.

Ak sú niektoré z dverí (kabíny alebo batožinového priestoru) otvorené alebo zle zatvorené, dôjde k rýchlemu zamknutiu a odomknutiu dverí.

Pri preprave predmetov s otvorenými dvermi batožinového priestoru môžete ostatné dvere zamknúť: **pri vypnutom motore,** stlačte na viac ako päť sekúnd spínač ***4***, aby ste uzamkli ostatné dvere.

Zamykanie dverí bez karty RENAULT

Napríklad, keď je vybitá batéria, dočasné nefunguje karta RENAULT, ...

Pri vypnutom motore, dvere (alebo batožinový priestor) otvorené, stlačte na viac ako päť sekúnd spínač ***4***.

Zatvorením dverí sa všetky dvere zamknú.

Odomknutie zvonku vozidla bude možné len kartou RENAULT nachádzajúcou sa v prístupovej zóne vozidla.

Po zamykaní/odomykaní vozidla alebo len batožinového priestoru pomocou tlačidiel karty RENAULT je zamykanie po vzdialení sa od vozidla a odomykanie v režime s voľnými rukami neaktívne.

Ak sa chcete vrátiť do režimu s voľnými rukami, znovu naštartujte vozidlo.

Kontrolka stavu dverí

Pri zapnutom zapaľovaní vás kontrolka ***4*** integrovaná v spínači informuje o stave zatvorenia dverí:

– rozsvietená kontrolka - dvere sú uzamknuté;

– zhasnutá kontrolka - dvere sú odomknuté.

Ak zamykáte dvere, kontrolka zostane svietiť, potom zhasne.

Nikdy nenechávajte kartu RENAULT vo vozidle, keď ho opúšťate.

Ak sa rozhodnete jazdiť so zamknutými dverami, uvedomte si, že sa tým môže sťažiť prístup záchranárov do kabíny vozidla v prípade nehody.

AUTOMATICKÉ ZAMKNUTIE DVERÍ POČAS JAZDY

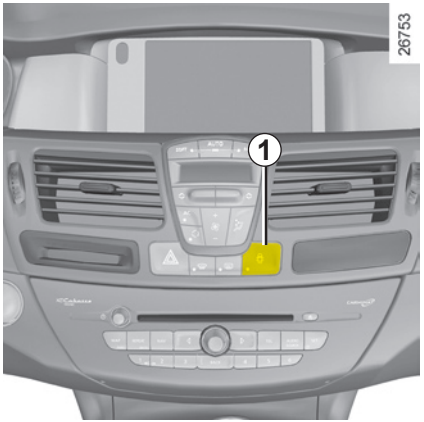

Princíp činnosti

Po rozjazde vozidla systém automaticky uzamkne dvere, akonáhle dosiahnete rýchlosť približne 10 km/h.

Dvere sa odomknú:

– stlačením tlačidla odomykania dverí ***1***,

– vozidlo stojí s otvorenými dvermi.

Poznámka: zadné dvere sa po otvorení/zatvorení uzamknú hneď, ako vozidlo dosiahne rýchlosť približne 10 km/h.

Zapínanie/vypínanie funkcie

Pozrite v kapitole 1, v časti „Menu osobných nastavení vozidla“, funkcia „Automatické blokovanie dverí počas jazdy“:

☑: funkcia zapnutá.

☐: funkcia vypnutá.

⚠ Ak sa rozhodnete jazdiť so zamknutými dverami, uvedomte si, že sa tým môže sťažiť prístup záchranárov do kabíny vozidla v prípade nehody.

Porucha činnosti

Ak zistíte nejakú poruchu v činnosti (nefunguje automatické zamykanie, integrovaná kontrolka v tlačidle ***1*** sa pri zamykaní dverí nerozsvieti,…), v prvom rade skontrolujte, či sú dvere dobre zatvorené. Ak sú dobre zatvorené, obráťte sa na značkový servis.

Zvýšenie opierky hlavy

Vytiahnite opierku smerom nahor až do požadovanej výšky.

Zníženie opierky hlavy

Stlačte tlačidlo ***2*** a stlačte opierku až do požadovanej výšky.

Nastavenie sklonu

V závislosti od vozidla oddiaľte alebo priblížte časť ***A*** do požadovanej polohy.

Demontáž opierky hlavy

Vytiahnite opierku hlavy úplne nahor. Stlačte tlačidlo ***1*** a opierku hlavy vysúvajte, až kým sa neuvoľní.

Poznámka: po vytiahnutí opierky dbajte, aby sa nezmenila poloha vodiacich tyčiek ***3***.

Spätná montáž

Ak bolo nastavenie tyčiek ***3*** zmenené, vytiahnite ich zhora na maximum. Dbajte, aby boli rovné, čisté a v prípade ťažkostí skontrolujte, či sú ozubením dopredu.

Vložte tyčky do vodiacich rúrok (ak je to potrebné, sklopte operadlo smerom dozadu). Zatlačte opierku hlavy, až kým sa nezablokuje, potom stlačte tlačidlo ***1*** a opierku maximálne zatlačte.

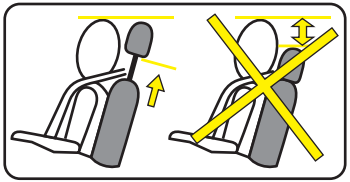

Opierky hlavy sú jedným z prvkov bezpečnosti, dbajte preto, aby boli súčasťou výbavy vášho vozidla a aby boli správne nastavené: horná časť opierky hlavy má byť čo najbližšie k vrcholu hlavy a vzdialenosť medzi hlavou a časťou ***A*** má byť čo najmenšia.

Poloha pri používaní

Opierku hlavy pri posúvaní hore alebo dole pridržiavajte.

Demontáž

Sklopte operadlo, potom súčasne stlačte jazýček ***1*** a ***2*** a vyberte opierku hlavy.

Spätná montáž

Nasaďte tyče do vodiacich rúrok a opierku hlavy zatlačte po prvý zárez.

Odkladacia poloha

Opierku hlavy znížte čo najviac, potom stlačte jazýček ***2*** a úplne ju zasuňte.

Poloha úplne zníženej opierky hlavy (poloha *A*) je odkladacou polohou: ak cestujúci sedí na sedadle, túto polohu nepoužívajte.

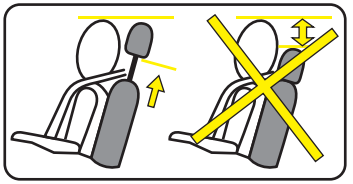

Opierka hlavy je jedným z prvkov bezpečnosti, dbajte preto, aby boli vo výbave vozidla a správne nastavené.

PREDNÉ SEDADLÁ

V závislosti od vozidla, môžete mať:

– predné sedadlá s ručným ovládaním;
– predné sedadlá s elektrickým ovládaním;
– nastavovanie v bedrovej oblasti na sedadle pre vodiča;
– vyhrievané sedadlá;
– ukladanie polohy sedadla pre vodiča do pamäte (pozrite v kapitole 1, v časti „Sedadlo pre vodiča s pamäťou“).

Z bezpečnostných dôvodov sedadlo nenastavujte počas jazdy.

V záujme zachovania účinnosti bezpečnostných pásov vám odporúčame, aby ste príliš nesklápali operadlá sedadiel dozadu.

Na podlahe (v priestore pod vodičom) nesmú byť nijaké predmety: v prípade prudkého zabrzdenia by sa totiž tieto predmety mohli zošmyknúť pod pedále a znemožniť ich použitie.

S ručným ovládaním

Posúvanie sedadiel dopredu alebo dozadu
Sedadlo odistíte nadvihnutím rukoväte ***1***. V požadovanej polohe páku pusťte a presvedčte sa, či je sedadlo poriadne zaistené.

Nastavovanie výšky sedadla
Pohybujte páčkou ***3*** niekoľkokrát smerom hore alebo smerom dolu.

Nastavenie sklonu operadla
Otáčajte kolieskom ***2*** až do požadovanej polohy.

S elektrickým ovládaním

Posúvanie dopredu alebo dozadu dosiahnete pohybom ovládača ***4*** smerom dopredu alebo dozadu.

Zvýšenie alebo zníženie zadnej časti sedáka dosiahnete pohybom zadnej časti ovládača ***4*** smerom hore alebo dolu.

Zvýšenie alebo zníženie prednej časti sedáka dosiahnete pohybom prednej časti ovládača ***4*** smerom hore alebo dolu.

Elektrické ovládanie (pokračovanie)

Nastavenie operadla

Sklon operadla nastavíte pohybom hornej časti spínača ***7*** smerom dopredu alebo dozadu.

Uloženie polohy sedadla do pamäte

Vo vozidlách, ktoré sú nimi vybavené, sú tlačidlá ***6*** určené na uloženie polôh pri riadení do pamäte (pozrite na nasledujúcej strane).

Obmedzovač napnutia

Ak niečo prekáža sedadlu, integrovaný obmedzovač napnutia zastaví pohyb sedadla. Vtedy zmeňte smer pohybu sedadla, odstráňte prekážku a potom znovu posúvajte sedadlo.

Presvedčte sa, že pohybu predného sedadla už nič neprekáža.

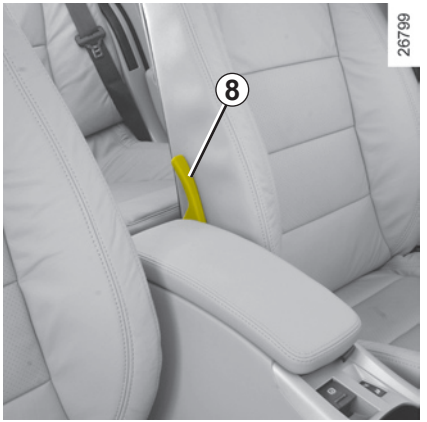

Nastavovanie v bedrovej oblasti

Sklopením páčky ***8*** znížte alebo zvýšte prítlak bedrovej opierky.

Vyhrievanie sedadiel

Pri naštartovanom motore otočte ovládač ***5*** do polohy **1**, **2** alebo **3** (v závislosti od požadovanej teploty). Akonáhle je vyhrievanie sedadiel vpredu zapnuté, na prístrojovej doske sa rozsvieti kontrolka.
Systém je vybavený termostatom, ktorý v závislosti od zvolenej polohy určí, či je vyhrievanie potrebné.

Sedadlá s ručným ovládaním

Nadvihnite páčku ***1*** a posuňte sedadlo dopredu.

Pri spätnej montáži sedadla dajte operadlo do pôvodnej polohy.

Sedadlá s elektrickým ovládaním

Nadvihnite rukoväť ***1*** a úplne sklopte operadlo: sedadlo sa posunie dopredu.

Pri spätnej montáži sedadla dajte operadlo do pôvodnej polohy. Sedadlo sa vráti do pôvodnej polohy.

Obmedzovač napnutia

Ak niečo prekáža pri návrate sedadla do pôvodnej polohy, integrovaný obmedzovač napnutia zastaví pohyb sedadla. Vtedy sklopte sedadlo, odstráňte prekážku a potom vráťte sedadlo späť. Sedadlo sa vráti do pôvodnej polohy.

V niektorých prípadoch môže byť nevyhnutné zmeniť nastavenia sedadla, aby ste umožnili prístup na zadné miesta.

Riziko interferencie so strechou vozidla.

Opierky hlavy sú jedným z prvkov bezpečnosti, dbajte preto, aby boli súčasťou výbavy vášho vozidla a aby boli správne nastavené: vzdialenosť medzi hlavou a opierkou má byť čo najmenšia, horná časť opierky hlavy má byť čo najbližšie k vrcholu hlavy.

Presvedčte sa, že pohybu predného sedadla už nič neprekáža.

SEDADLO VODIČA S PAMÄŤOU

Do pamäte je možné uložiť **tri** polohy pri riadení.

Poloha pri riadení zahŕňa nastavenia sedáka a operadla sedadla vodiča a spätných zrkadiel.

Fungovanie

Uloženie polohy miesta na riadenie do pamäte a vyvolanie tejto polohy z pamäti je možné stlačením tlačidiel:

– karta „s voľnými rukami“ bola detegovaná alebo, v závislosti od vozidla, je karta RENAULT v čítači karty;

– pri otvorení dverí vodiča.

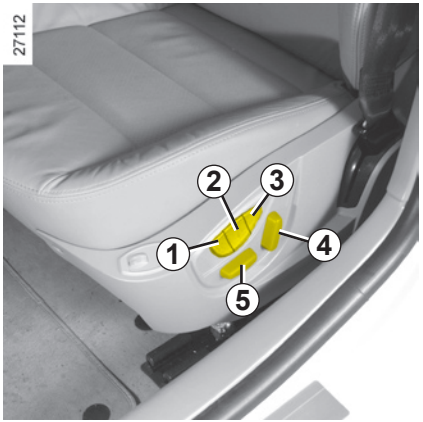

Uloženie polohy pri riadení do pamäte

Nastavte sedadlo pomocou spínačov ***4*** a ***5*** (pozrite na predchádzajúcej strane).

Nastavte vonkajšie spätné zrkadlá (pozrite v kapitole 1, v časti „Spätné zrkadlá“)

Stlačte tlačidlo ***1***, ***2*** alebo ***3***, pokiaľ sa neozve pípnutie: poloha riadenia (sedadlo a vonkajšie spätné zrkadlá) je uložená v pamäti.

Pri ukladaní ostatných polôh pri riadení zopakujte postup pri každom tlačidle ***1***, ***2*** a ***3***.

Vyvolanie polohy pri riadení z pamäte

Vozidlo stojí, krátkym stlačením tlačidla ***1***, ***2*** alebo ***3*** podľa požadovanej uloženej polohy pri riadení.

Poznámka: vyvolanie polohy pri riadení z pamäte je prerušené, ak počas vyvolávania z pamäte stlačíte tlačidlá nastavovania sedadla.

Počas jazdy nie je možné vyvolať polohu sedadla pri riadení.

V záujme vlastnej bezpečnosti si zapínajte bezpečnostné pásy pri každej jazde. Okrem toho dodržiavajte platné predpisy krajiny, v ktorej sa práve nachádzate.

Skôr ako naštartujete motor:
- **pre vodiča, pri nastavovaní polohy pri riadení;**
- **potom pre ostatných cestujúcich, pri nastavovaní bezpečnostného pásu, aby sa dosiahla čo najlepšia ochrana.**

Zle nastavené bezpečnostné pásy môžu pri nehode spôsobiť poranenia.

Bezpečnostný pás použite len pre jednu osobu, pre dieťa alebo dospelého.

Tehotné ženy sú taktiež povinné používať bezpečnostný pás. V tomto prípade dbajte, aby panvový pás netlačil príliš na spodnú časť brucha, ani aby v tejto časti nebola príliš veľká vôľa.

Nastavenie správnej polohy pri riadení

- **Poriadne sa usaďte v sedadle** (najskôr si vyzlečte kabát, vetrovku, ...). Je to veľmi dôležité pre správnu polohu chrbta.
- **Sedadlo posuňte dopredu alebo dozadu podľa vzdialenosti pedálov.** Sedadlo musíte mať čo najďalej, ale tak, aby ste mohli úplne zošliapnuť pedál spojky. Operadlo musí byť nastavené tak, aby ste mali ramená mierne ohnuté.
- **Nastavte polohu volantu.**
- **Nastavte polohu opierky hlavy.** Pre maximálnu bezpečnosť musí byť vzdialenosť medzi hlavou a opierkou čo najmenšia.
- **Nastavte výšku sedáka.** Týmto nastavením dosiahnete optimálny výhľad pri riadení.

Nastavenie bezpečnostných pásov

Dobre sa oprite o operadlo.

Hrudný pás ***1*** musí čo najtesnejšie priliehať k spodnej časti krku, avšak krku sa nesmie dotýkať.

Panvový pás ***2*** musí naplocho obopínať stehná a panvu.

Pás má čo najtesnejšie priliehať na telo. Napr.: nenoste príliš hrubý odev, nevkladajte žiadne predmety,...

Zapínanie

Pomaly a rovnomerne odvíjajte pás a dbajte, aby jazýček ***3*** zapadol do zámky ***5*** (potiahnutím skontrolujte, či je jazýček ***3*** zaistený). Ak sa pás zablokuje, povoľte ho a znovu odvíjajte.

Ak je pás úplne zablokovaný, pomaly, ale silno ho potiahnite a vytiahnite asi 3 cm. Nechajte, aby sa sám navinul a potom ho znovu odvíjajte.

Ak problém pretrváva, poraďte sa v značkovom servise.

Výstražná kontrolka nezapnutého pásu vpredu

Rozsvieti sa pri naštartovaní motora, potom, ak je pás vodiča a spolujazdca vpredu (ak je sedadlo obsadené) nezapnutý a keď vozidlo dosiahlo rýchlosť približne 20 km/h, kontrolka bliká a zvukový signál sa ozýva približne počas 120 sekúnd.

Poznámka: predmet položený na sedadle pre spolujazdca môže niekedy spustiť výstražnú kontrolku.

Odopínanie

Stlačte tlačidlo ***4***, pás sa sám navinie. Pridržiavajte ho.

Výstraha nezapnutého pásu vzadu
(v závislosti od vozidla)

Počet zapnutých bezpečnostných pásov sa zobrazí na prístrojovej doske počas približne 30 sekúnd vždy:

– pri štartovaní motora;
– pri zapínaní alebo odopínaní pásu vzadu.

Skontrolujte, či sú cestujúci vzadu dobre pripútaní a či zobrazený počet zapnutých bezpečnostných pásov zodpovedá počtu obsadených miest na zadných sedadlách.

BEZPEČNOSTNÉ PÁSY (pokračovanie)

Nasledujúce informácie sa týkajú predných a zadných bezpečnostných pásov vozidla.

– Je neprípustné uskutočňovať akékoľvek úpravy na pôvodnom systéme bezpečnostných pásov, na ich kotevných miestach, ako aj na sedadlách.

S osobitnými požiadavkami (napr. montáž detskej sedačky a pod.) sa obráťte na značkový servis.

– Nepoužívajte nijaké predmety, ktoré by mohli zväčšiť vôľu bezpečnostných pásov (štipce na bielizeň, svorky a pod.): príliš voľný bezpečnostný pás môže v prípade nehody spôsobiť zranenie.

– Priečny ramenný pás si nikdy neprevliekajte popod rameno ani poza chrbát.

– Nikdy nepoužívajte jeden pás na pripútanie viacerých osôb a nikdy nedržte bábätko alebo dieťa v lone tak, aby bolo pripútané pásom spoločne s vami.

– Pás nesmie byť prekrútený.

– Po nehode dajte pásy skontrolovať, a ak je to potrebné vymeňte ich. Pásy vymeňte aj pri ich poškodení.

– Pri spätnom sklopení zadného sedadla dbajte na to, aby boli bezpečnostné pásy v správnej polohe a dali sa správne používať.

– Dbajte, aby ste zasunuli jazýček pásu do správnej zámky.

V závislosti od vozidla môžu pozostávať z:

- **predpínačov slučky bezpečnostného pásu;**
- **obmedzovačov napnutia v oblasti hrudníka;**
- **airbagy proti podkĺznutiu;**
- **čelných airbagov pre vodiča a spolujazdca.**

Tieto systémy fungujú súčasne alebo jednotlivo pri čelných nárazoch.

V závislosti od sily nárazu systém môže uviesť do činnosti:

- zablokovanie bezpečnostného pásu;
- predpínač slučky na nastavenie vôle bezpečnostného pásu;
- airbag proti vyšmyknutiu, na pritiahnutie cestujúceho k sedadlu;
- čelný airbag s malým objemom;
- čelný airbag s veľkým objemom.

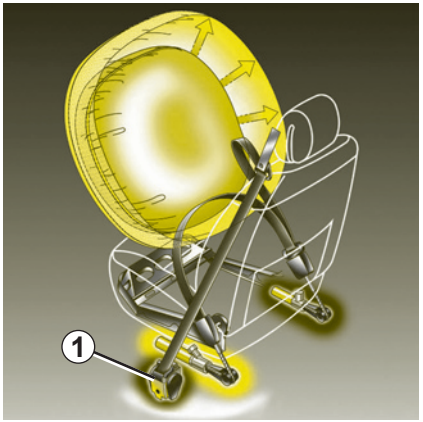

Predpínače

Úlohou predpínačov je pritlačiť pás k telu a znehybniť cestujúceho, čím sa zvýši účinnosť bezpečnostného pásu.

Pri zapnutom zapaľovaní, v prípade čelného nárazu v závislosti od jeho sily systém môže uviesť do činnosti:

- predpínač ***1***, ktorý okamžite pritiahne bezpečnostný pás;
- airbag proti vyšmyknutiu.

- Po nehode dajte preveriť zádržné systémy.
- Akýkoľvek zásah do celého systému (predpínače, airbagy, elektronické skrinky, káblové zapojenia), alebo ich použitie v inom vozidle, aj rovnakého typu, sú prísne zakázané.
- Aby nedošlo k náhodnému uvedeniu do činnosti a prípadným následným zraneniam, do systému predpínačov a airbagov môžu zasahovať výlučne kvalifikovaní pracovníci značkových servisov.
- Kontrolu elektrických parametrov rozbušky môžu vykonávať len osobitne zaškolení pracovníci pri použití špeciálneho vybavenia.
- Pri likvidácii vozidla požiadajte značkový servis o odstránenie plynového generátora predpínačov a airbagov.

Obmedzovač napnutia

Ak sila nárazu prekročí určitú intenzitu, tento mechanizmus obmedzí tlak bezpečnostného pásu na telo na znesiteľnú mieru.

Airbag proti podkĺznutiu

Umiestnený pod každým sedákom predného sedadla, spúšťa sa, aby zabránil podkĺznutiu cestujúceho popod bezpečnostný pás.

Airbag pre vodiča a spolujazdca

Je súčasťou výbavy predných sedadiel na strane vodiča a spolujazdca.

Na prítomnosť tohto zariadenia upozorňuje nápis „Airbag“ na volante, na palubnej doske (zóna airbagu ***A***) a štítok nalepený v dolnej časti čelného skla.

Každý systém airbagu pozostáva:

– z airbagu s generátorom plynu namontovanom na strane vodiča vo volante a na strane spolucestujúceho v palubnej doske;

– z elektronickej skrinky kontrolného systému ovládajúceho elektrickú rozbušku generátora plynu;

– z jedinej kontrolky na prístrojovej doske;

– z predsadených snímačov.

Systém airbagu využíva pyrotechnický princíp, preto pri jeho nafúknutí dochádza k uvoľneniu tepla, tvorbe dymu (čo neznamená začiatok požiaru) a k detonácii. Vzhľadom na okamžité nafúknutie airbagu môže dôjsť k menším povrchovým zraneniam na koži alebo iným nepríjemnostiam.

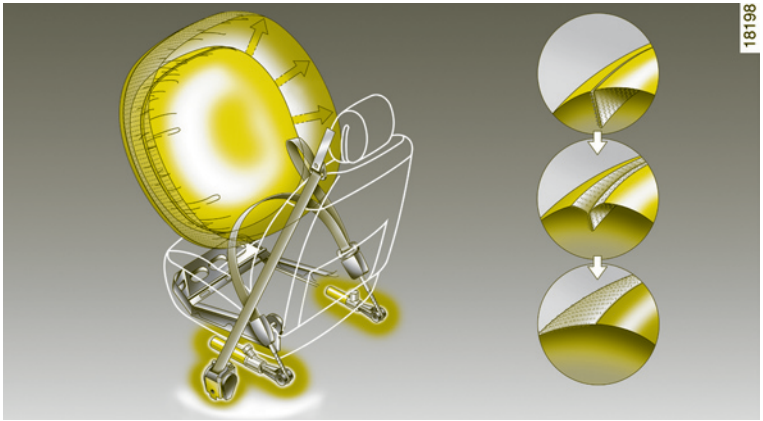

Fungovanie

Tento systém je funkčný len pri zapnutom zapaľovaní.

Pri prudkom **čelnom** náraze sa vaky rýchlo nafúknu a zmiernia tak náraz hlavy a hrudníka vodiča na volant a spolucestujúceho na palubnú dosku; ihneď po náraze spľasnú, aby nezavadzali pri opúšťaní vozidla.

Osobitosť čelného airbagu

V závislosti od sily nárazu má systém k dispozícii dva objemy nafúknutia a integrovaný systém vypúšťania:

– airbag s malým objemom je prvý stupeň nafúknutia;

– airbag s veľkým objemom, ktorý sa uvoľní pri roztrhnutí špecificky zošitých častí airbagu určených na tento účel (pri veľmi silných nárazoch).

Všetky nasledujúce upozornenia slúžia na to, aby sa mohol airbag voľne nafúknuť a aby nedošlo k vážnym poraneniam v dôsledku nárazu pri jeho nafúknutí.

Upozornenia týkajúce sa airbagu pre vodiča

– Na volante ani na jeho stredovom paneli nerobte nijaké úpravy.

– Zakrývať strednú časť volantu je zakázané.

– Na stredový panel volantu nepripevňujte nijaké predmety (spinky, logo, hodinky, držiak telefónu atď.).

– Demontovať volant je zakázané (s výnimkou kvalifikovaných pracovníkov značkových servisov).

– Pri riadení nebuďte príliš blízko pri volante: osvojte si polohu s mierne ohnutými ramenami (pozrite v kapitole 1, v časti „Nastavenie polohy pri riadení“). Takto zabezpečíte dostatočný priestor na nafúknutie a správnu funkciu airbagu.

Upozornenia týkajúce sa airbagu pre spolucestujúceho

– Na palubnú dosku v mieste airbagu neprilepujte ani nepripevňujte nijaké predmety (spinky, logo, hodinky, držiak na telefón atď.).

– Medzi palubnú dosku a cestujúceho nič nedávajte (zviera, dáždnik, palicu, balíky atď.).

– Nevykladajte si nohy na prístrojovú dosku, pri nehode by to mohlo spôsobiť vážne zranenia. Všetky časti tela majte ďalej od prístrojovej dosky (kolená, ruky, hlavu, ...).

– Hneď po demontáži detskej sedačky znovu zapnite bezpečnostné systémy dopĺňajúce pásy vpredu, aby ste zabezpečili ochranu spolujazdca pri náraze.

INŠTALOVAŤ DETSKÚ SEDAČKU NA PREDNÉ SEDADLO SPOLUJAZDCA CHRBTOM V SMERE JAZDY, POKIAĽ NIE SÚ VYRADENÉ Z ČINNOSTI BEZPEČNOSTNÉ SYSTÉMY DOPĹŇAJÚCE PÁSY VPREDU JE ZAKÁZANÉ.

(Pozrite v kapitole 1, v časti „Vypnutie airbagu pre spolujazdca vpredu“.)

Upozornenia týkajúce sa airbagu proti podkĺznutiu

Deti do 12 rokov nenechajte sedieť na predných sedadlách. Spustenie airbagu proti podkĺznutiu môže spôsobiť vymrštenie predmetov uložených na sedadle.

Mohlo by tak dôjsť k vážnym poraneniam.

Podľa vozidla môžu pozostávať z:

- **predpínačov pásov zabudovaných do navíjacích zariadení,**
- **obmedzovača sily napnutia.**

Tieto systémy fungujú súčasne alebo jednotlivo pri čelných nárazoch.

V závislosti od sily nárazu sú možné dva prípady:

- ochranu zabezpečuje len bezpečnostný pás;
- uvedie sa do činnosti predpínač, aby zabezpečil správnu polohu a vôľu pásu.

Predpínače bezpečnostných pásov vzadu

Systém je funkčný len po zopnutí zapaľovania vozidla.

Pri silnom **čelnom** náraze navíjacie zariadenie okamžite navinie pás, čím ho pritlačí k telu a zvýši jeho účinok.

- Po nehode dajte preveriť zádržné systémy.
- Akýkoľvek zásah do celého systému (predpínače, airbagy, elektronické skrinky, káblové zapojenia), alebo ich použitie v inom vozidle, aj rovnakého typu, sú prísne zakázané.
- Aby nedošlo k náhodnému uvedeniu do činnosti a prípadným následným zraneniam, do systému predpínačov a airbagov môžu zasahovať výlučne kvalifikovaní pracovníci značkových servisov.
- Kontrolu elektrických parametrov rozbušky môžu vykonávať len osobitne zaškolení pracovníci pri použití špeciálneho vybavenia.
- Pri likvidácii vozidla požiadajte značkový servis o odstránenie plynového generátora predpínačov a airbagov.

Obmedzovač napnutia

Ak sila nárazu prekročí určitú intenzitu, tento mechanizmus obmedzí tlak bezpečnostného pásu na telo na znesiteľnú mieru.

Bočné airbagy

Ide o airbagy, ktoré tvoria príslušenstvo predných sedadiel a nafúknu sa po bokoch sedadiel (na strane dverí), aby chránili cestujúcich v prípade silného bočného nárazu.

Roletové airbagy

Ide o airbag, ktorým je vybavená každá strana vozidla v hornej časti a ktorý sa nafúkne pozdĺž predných a zadných bočných okien, aby chránil cestujúcich v prípade silného bočného nárazu.

Upozornenia týkajúce sa bočného airbagu

– **Používanie poťahov:** na sedadlách vybavených airbagom možno používať len poťahy špeciálne určené pre vaše vozidlo. Informujte sa v značkových servisoch o vhodnom type poťahu. Používanie iných poťahov (prípadne poťahov určených pre iný typ vozidla) môže narušiť funkciu airbagov a ohroziť vašu bezpečnosť.

– Medzi dvere, operadlo a čalúnenie interiéru neumiestňujte nijaké príslušenstvo, predmety či zvieratá. Nezakrývajte operadlo sedadla predmetmi ako je oblečenie alebo príslušenstvo. Mohlo by to obmedziť činnosť airbagu a spôsobiť poranenia pri jeho nafúknutí.

– Demontáž a akýkoľvek iný zásah do sedadiel a čalúnenia je prísne zakázaný s výnimkou kvalifikovaných pracovníkov značkovej siete.

– Priestor medzi operadlom zadného sedadla a obložením je miestom aktivácie airbagu: vkladať sem predmety je zakázané.

Všetky nasledujúce upozornenia slúžia na to, aby sa mohol airbag voľne nafúknuť a aby nedošlo k vážnym poraneniam v dôsledku nárazu pri jeho nafúknutí.

Airbag má za úlohu dopĺňať funkciu bezpečnostného pásu. Airbag a bezpečnostný pás predstavujú neoddeliteľné prvky toho istého ochranného systému. Preto je nevyhnutné používať bezpečnostný pás sústavne. Nepoužívanie bezpečnostného pásu vystavuje cestujúcich nebezpečenstvu vážnejších poranení v prípade nehody a môže dokonca zhoršiť povrchové poranenia pokožky v súvislosti so samotným nafúknutím airbagu.

Pri prevrátení vozidla a pri náraze zozadu, hoci aj silnom, nemusí vždy dôjsť k spusteniu napínačov alebo airbagov. Nárazy pod vozidlom ako napr. vysoké obrubníky, jamy na vozovkách, kamene, … môžu vyvolať spustenie týchto systémov

– Akékoľvek zásahy do systému airbagu (airbagy, predpínače, elektronické skrinky, káble, ...) sú **prísne zakázané** (okrem kvalifikovaných pracovníkov značkových servisov).

– Aby nedošlo k narušeniu funkčnosti alebo k náhodnému uvedeniu do činnosti, do systému airbagov môžu zasahovať výlučne kvalifikovaní pracovníci značkových servisov.

– Z bezpečnostných dôvodov si nechajte skontrolovať systém airbagov v prípade poškodenia vozidla po nehode, krádeži, alebo pokuse o krádež.

– Ak požičiate alebo predáte vozidlo, informujte o týchto podmienkach nového majiteľa a odovzdajte mu tento návod na používanie a údržbu.

– Pri likvidácii vozidla požiadajte značkový servis o odstránenie plynového generátora (generátorov).

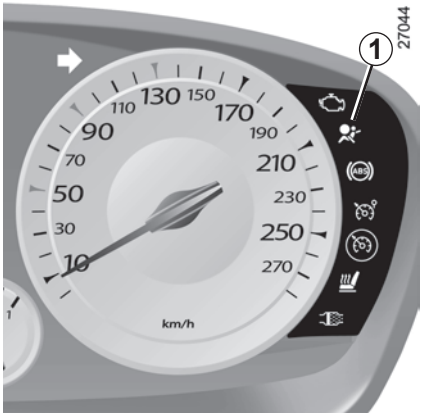

Poruchy činnosti

Kontrolka ***1*** na prístrojovej doske sa rozsvieti po zapnutí zapaľovania a po niekoľkých sekundách zhasne.

Ak sa nerozsvieti pri zapnutí zapaľovania, alebo sa rozsvieti pri naštartovaní motora, znamená to poruchu systému (airbagy, predpínače, ...) na miestach vpredu a/alebo vzadu.

Obráťte sa čo najskôr na značkový servis. Akýkoľvek odklad môže mať za následok stratu účinnosti vašej ochrany.

Preprava detí

Dieťa, rovnako ako dospelý, musí sedieť a musí byť pripútané pri akejkoľvek dĺžke trasy. Vy ste zodpovedný za dieťa, ktoré prepravujete.

Dieťa nie je miniatúra dospelého. Je vystavené riziku špecifických zranení, pretože svaly a kosti sa ešte vyvíjajú. Samotný bezpečnostný pás nie je vhodný na jeho dopravu. Použite vhodnú detskú sedačku a správne ju používajte.

Používanie detskej sedačky

Stupeň ochrany dieťaťa sedačkou závisí od jej schopnosti udržať dieťa a od jej inštalácie. Nesprávna inštalácia znemožňuje ochranu dieťaťa pri prudkom brzdení alebo pri náraze.

Skôr ako kúpite detskú sedačku, overte si, či je v súlade s miestnymi predpismi krajiny a či sa môže namontovať do vášho vozidla. Informujte sa v značkovom servise, kde vám poradia sedačky odporúčané pre vaše vozidlo.

Predtým ako namontujete sedačku, prečítajte si návod na používanie a dodržiavajte pokyny. V prípade ťažkostí pri inštalácii sa obráťte na výrobcu. Odložte si návod na používanie detskej sedačky.

Náraz pri rýchlosti 50 km/h má rovnaký účinok ako pád z výšky 10 m. Nechať dieťa nepripútané, to je ako nechať ho, aby sa hralo na štvrtom poschodí na balkóne bez zábradlia!
Nikdy nedržte dieťa v náručí. V prípade nehody ho neudržíte, aj keď budete pripútaní.
Ak je vaše vozidlo po dopravnej nehode, vymeňte detskú sedačku a nechajte si skontrolovať bezpečnostné pásy a systém uchytenia ISOFIX.

Buďte príkladom svojim deťom, že si zapínate bezpečnostný pás a naučte ich:
- správne sa pripútať.
- nastupovať a vystupovať na opačnej strane premávky.

Nepoužívajte detskú sedačku kúpenú „z druhej ruky“ alebo bez návodu na používanie.

Dbajte, aby žiadny predmet v alebo v blízkosti sedačky nebránil jej inštalácii.

Nikdy nenechávajte vo vozidle dieťa bez dozoru.

Skontrolujte, či je vaše dieťa pripútané a či je popruh alebo bezpečnostný pás správne nastavený a napnutý. Vyhýbajte sa príliš hrubému oblečeniu, ktoré spôsobuje veľkú vôľu medzi dieťaťom a pásom.

Nenechávajte dieťa vykláňať sa z okna vozidla.

Skontrolujte, či je dieťa stále v správnej polohe počas celej jazdy, najmä keď zaspí.

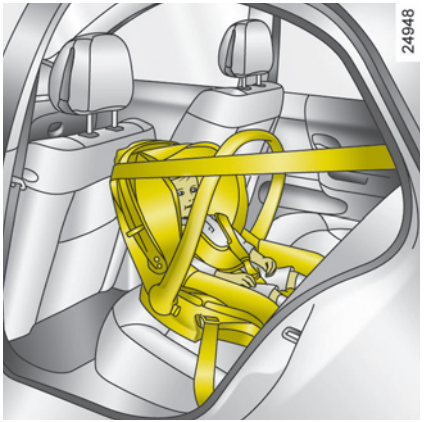

Detské sedačky chrbtom v smere jazdy
Hlava dieťaťa je relatívne ťažšia ako hlava dospelého a krk dieťaťa je veľmi zraniteľný. Dieťa prevážajte v tejto polohe čo možno najdlhšie (minimálne do 2 rokov). Zaisťuje hlavu aj krk.
Vyberte si sedačku, ktorá dostatočne chráni dieťa zboku a vymeňte ju, akonáhle hlava dieťaťa presahuje škrupinku.

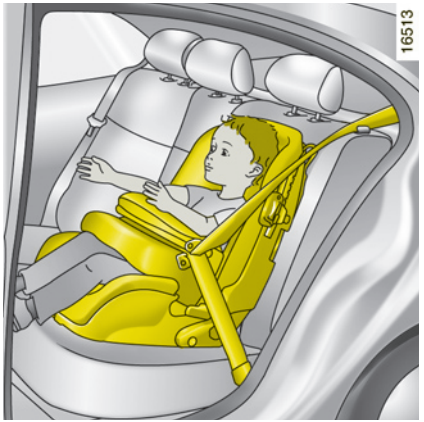

Detské sedačky čelom v smere jazdy
V prvom rade je potrebné chrániť hlavu a panvu dieťaťa. Ak je sedačka orientovaná čelom v smere jazdy, jej poriadne upevnenie vo vozidle znižuje riziko poranenia hlavy. Prepravujte svoje dieťa v sedačke čelom v smere jazdy podľa vzrastu s použitím popruhu alebo bezpečnostného pásu.
Vyberte si sedačku s dostatočnou postrannou ochranou.

Podsedák
Dieťa ťažšie ako 15 kg alebo staršie ako 4 roky môže cestovať na podsedáku, ktorý umožňuje prispôsobiť bezpečnostný pás jeho vzrastu. Podsedák musí byť vybavený vodidlom bezpečnostného pásu cez stehná dieťaťa, nie cez brucho. Výškovo nastaviteľné operadlo je vybavené vodidlom na popruh, ktorý musí prechádzať cez stred ramena. Nikdy nesmie prechádzať cez krk alebo ruku.
Vyberte si sedačku s dostatočnou postrannou ochranou.

BEZPEČNOSŤ DETÍ: výber upevnenia detskej sedačky

Existujú dva systémy upevnenia detskej sedačky: bezpečnostný pás alebo systém ISOFIX.

Upevnenie bezpečnostným pásom

Bezpečnostný pás musí byť nastavený tak, aby plnil svoju funkciu pri prudkom brzdení alebo náraze.

Dodržiavajte smer vedenia popruhu určeného výrobcom detskej sedačky.

Vždy skontrolujte zapnutie bezpečnostného pásu potiahnutím zvrchu, potom ho napnite, pričom zatlačte sedačku do sedadla.

Skontrolujte správnosť upevnenia sedačky pohybom vľavo/vpravo a dopredu/dozadu: sedačka musí zostať riadne uchytená.

Skontrolujte, či nie je detská sedačka nainštalovaná priečne a či nie je umiestnená oproti oknu.

Nepoužívajte sedačku, ktorá by odistila pás, ktorým je prichytená: spodná časť sedačky nesmie byť položená na jazýčku a/alebo slučke bezpečnostného pásu.

Bezpečnostný pás nesmie byť nikdy uvoľnený alebo skrútený. Nikdy neveďte pás popod rameno ani poza chrbát.
Skontrolujte, či nie je pás poškodený v dôsledku prudkého brzdenia.
Ak bezpečnostný pás nefunguje normálne, nemôže ochrániť dieťa. Poraďte sa v značkovom servise. Nepoužívajte toto miesto, kým nie je bezpečnostný pás opravený.

Na pôvodných sedadlách, bezpečnostných pásoch ISOFIX a na ich uchytení sa nesmú vykonávať nijaké zmeny.

Upevnenie systémom ISOFIX

Schválené detské sedačky ISOFIX sú homologované podľa predpisu ECE-R44 v troch nasledujúcich prípadoch:
– univerzálna sedačka ISOFIX 3-bodová čelom v smere jazdy
– polouniverzálna sedačka ISOFIX 2-bodová
– špeciálna

Pre posledné dva prípady si overte, či sa môže detská sedačka inštalovať. Pozrite zoznam vhodných vozidiel.

Detskú sedačku upevnite pomocou zámkov ISOFIX, ak sú vo výbave. Systém ISOFIX zabezpečuje ľahkú, rýchlu a spoľahlivú montáž.

Systém ISOFIX pozostáva z 2 krúžkov a v niektorých prípadoch z troch.

Pred použitím detskej sedačky ISOFIX, ktorú ste získali pre iné vozidlo, sa presvedčte, či ju možno inštalovať. Pozrite sa do zoznamu vozidiel u výrobcu výbavy, do ktorých sa sedačka môže namontovať.

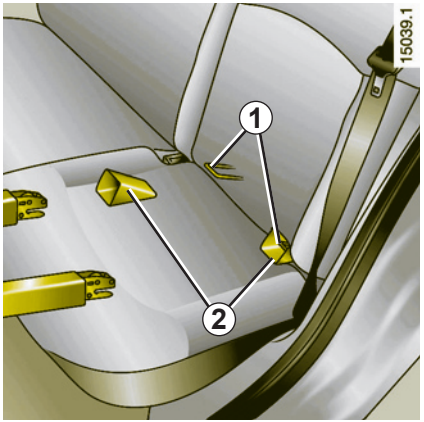

Dva krúžky ***1*** sa nachádzajú medzi operadlo a sedákom sedadla a sú označené.

Na uľahčenie inštalácie detskej sedačky a jej zaistenia o krúžky ***1***, použite vodidlá ***2*** detskej sedačky.

Skontrolujte, či sa operadlo detskej sedačky čelom v smere jazdy dotýka operadla sedadla.

Detská sedačky nie je vždy položená na sedáku sedadla.

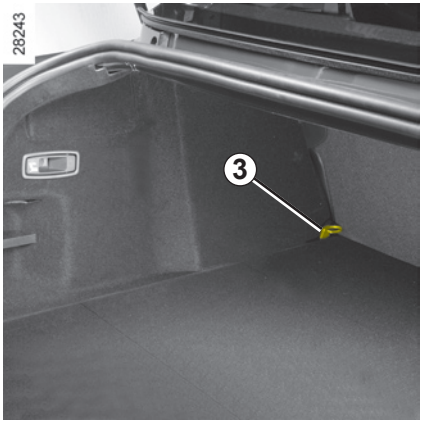

Tretí krúžok sa používa na upevnenie horného pásu niektorých detských sedačiek.

Aby ste dosiahli háčik ***3*** zo zadného sedadla, odistite operadlo zadnej lavice (pozrite v kapitole 1, v časti „Zadná lavica: funkčnosť"), prevlečte pás, potom nadvihnite operadlo: presvedčte sa, či je dobre zaistené.

Zachyťte háčik popruhu o krúžok ***3*** a napnite popruh tak, aby sa operadlo detskej sedačky dotýkalo operadla sedadla.

Kotviace body ISOFIX sú určené výlučne pre detské sedačky so systémom ISOFIX. Nikdy neupevňujte iné detské sedačky, ani bezpečnostný pás alebo iné predmety do týchto kotviacich bodov.

Presvedčte sa, či nič nezavadzia v mieste kotviacich bodov.

Ak je vaše vozidlo po dopravnej nehode, nechajte si skontrolovať systém uchytenia ISOFIX a vymeňte detskú sedačku.

Niektoré miesta nie sú vhodné na inštalovanie detskej sedačky. Schéma na nasledujúcej strane znázorňuje, kde je možné upevniť detskú sedačku.

Uvedené typy detských sedačiek nemusia byť k dispozícii. Predtým, ako použijete inú detskú sedačku, overte si u výrobcu, či je vhodná do vášho vozidla.

Pri montáži detskej sedačky uprednostnite zadné sedadlo.

Presvedčte sa, či namontovanie detskej sedačky do vozidla nemôže spôsobiť jej uvoľnenie od spodnej časti.

Ak musíte vybrať opierku hlavy, presvedčte sa, či je riadne odložená, aby v prípade prudkého brzdenia alebo nárazu nebola vymrštená.

Detskú sedačky pripevnite aj vtedy, keď je prázdna, aby v prípade prudkého brzdenia alebo nárazu nebola vymrštená.

Miesta vpredu

Preprava dieťaťa na mieste spolujazdca vpredu je špecifická pre každú krajinu. Prečítajte si platné predpisy a dodržiavajte informácie v schéme na nasledujúcej strane.

Pred inštalovaním sedačky na toto miesto (ak je to povolené):

– úplne znížte bezpečnostný pás;
– sedadlo posuňte úplne dozadu;
– mierne sklopte operadlo vzhľadom na zvislicu (približne 25°);
– vo vozidlách, ktoré sú tak vybavené, zvýšte sedák sedadla na maximum.

Po nainštalovaní detskej sedačky, nemeňte tieto nastavenia.

NEBEZPEČENSTVO SMRTI ALEBO VÁŽNEHO PORANENIA: predtým, ako na toto miesto nainštalujete detskú sedačku chrbtom v smere jazdy, skontrolujte, či je airbag vypnutý (pozrite v kapitole 1, v časti „ Bezpečnosť detí: vypnutie/zapnutie airbagu pre spolujazdca vpredu“).

Postranné miesta vzadu

Košík nainštalujte priečne a zaberá aspoň dve miesta. Hlavu dieťaťa dajte na opačnú stranu ako sú dvere.

Pri inštalácii sedačky chrbtom v smere jazdy dajte sedadlo čo najviac dopredu, potom sedadlo(-á) pred ňou posuňte dozadu, podľa návodu na používanie detskej sedačky.

Pre bezpečnosť dieťaťa sediaceho čelom v smere jazdy neposúvajte sedadlo pred ním viac ako do stredu koľajničky, nesklápajte príliš operadlo (maximálne o 25°) a sedadlo čo možno najviac nadvihnite.

Skontrolujte, či je sedačka v polohe čelom v smere jazdy pritlačená k operadlu sedadla a či opierka hlavy neprekáža.

Skontrolujte, či detská sedačka alebo nohy dieťaťa nebránia správnemu zaisteniu predného sedadla. Pozrite v kapitole 1, v časti „Predné sedadlá“.

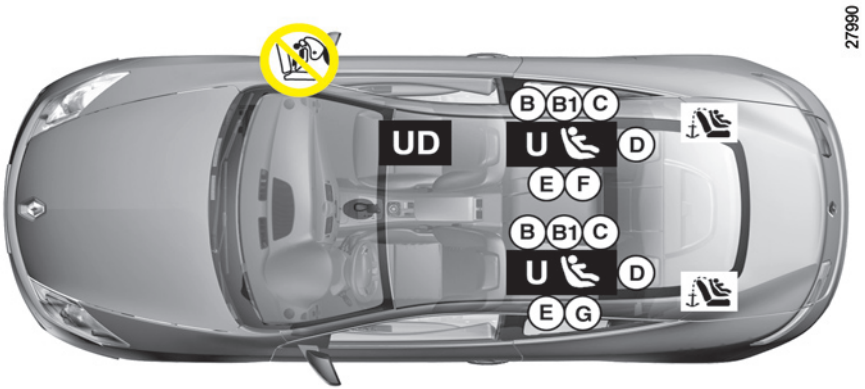

= Predtým, ako posadíte spolujazdca alebo nainštalujete detskú sedačku, skontrolujte stav airbagu.

N E B E Z P E Č E N S T V O SMRTI ALEBO VÁŽNEHO PORANENIA: predtým, ako na miesto pre spolujazdca vpredu nainštalujete detskú sedačku chrbtom v smere jazdy, skontrolujte, či je airbag vypnutý (pozrite v kapitole 1, v časti „Bezpečnosť detí: vypnutie/zapnutie airbagu pre spolujazdca vpredu“).

Detská sedačka upevnená bezpečnostným pásom

U = Miesto vhodné na uchytenie detskej sedačky bezpečnostným pásom homologovanej ako „univerzálna“;

UD = Miesto vhodné na uchytenie bezpečnostným pásom **výlučne** detskej **sedačky chrbtom v smere jazdy** homologovanej ako „univerzálna“.

Detská sedačka upevnená pomocou systému ISOFIX

= Miesto vhodné na montáž detskej sedačky ISOFIX.

= Zadné miesta sú vybavené kotviacimi bodmi na upevnenie univerzálnej sedačky ISOFIX čelom v smere jazdy. Kotviace body sú umiestnené v batožinovom priestore.

Veľkosť detskej sedačky ISOFIX je označená písmenom:

– B a B1: sedačky čelom v smere jazdy kategórie 1 (od 9 do 18 kg);
– C: sedačky chrbtom v smere jazdy kategórie 1 (od 9 do 18 kg);
– D a E: škrupinky alebo sedačky chrbtom v smere jazdy kategórie 0 alebo 0+ (do 13 kg);
– F a G: košíky kategórie 0 (do 10 kg).

Používanie nevhodného bezpečnostného systému pre deti v tomto vozidle neochráni dostatočne bábätko ani dieťa. Hrozí nebezpečenstvo vážneho alebo smrteľného poranenia.

BEZPEČNOSŤ DETÍ: inštalácia detskej sedačky (pokračovanie)

Nižšie uvedená tabuľka obsahuje rovnaké informácie, ako bolo znázornené na predchádzajúcej strane. Je potrebné ich dodržiavať v súlade s platnými predpismi.

Typ detskej sedačky	Hmotnosť dieťaťa	Veľkosť sedačky	Miesto pre spolujazdca vpredu (1) (2) (5)	Miesta vzadu
Priečny košík Kategória 0	< do 10 kg	F - G	X	X
Škrupinka/sedadlo chrbtom v smere jazdy Kategória 0, 0+ a 1	do 18 kg	C, D, E	U	U - IL (3)
Sedačka čelom v smere jazdy Kategória 1	9 až 18 kg	B, B1	X	U - IUF - IL (4)
Zvýšený sedák Kategória 2 a 3	od 15 do 36 kg		X	U (4)

X = Miesto nie je vhodné na umiestnenie detskej sedačky.

U = Miesto vhodné na upevňovanie sedačky bezpečnostným pásom homologovanej ako „univerzálna“; overte si, či sa inštaluje.

IUF/IL = Miesto vhodné na upevňovanie sedačky homologovanej ako „univerzálna/polouniverzálna“ alebo „špeciálna“ systémom ISOFIX vo vozidlách, ktoré sú ním vybavené; overte si, či sa inštaluje.

(2) Na toto miesto môžete nainštalovať jedine sedačku chrbtom v smere jazdy: sedadlo dajte čo najviac dozadu a do najvyššej polohy, operadlo mierne sklopte (približne 25°).
(3) Pri inštalácii sedačky chrbtom v smere jazdy dajte sedadlo čo najviac dopredu, potom sedadlo(-á) pred ňou posuňte dozadu, podľa návodu na používanie detskej sedačky.
(4) Detská sedačka čelom v smere jazdy, operadlo sedačky sa musí dotýkať operadla sedadla. Nastavte výšku opierky hlavy alebo ju vyberte, ak treba, neposúvajte dozadu predné sedadlo viac ako do stredu koľajničiek a nesklápajte operadlo o viac ako 25°.
(5) Presvedčte sa, či detská sedačka alebo nohy dieťaťa nebránia pri správnom zaistení predného sedadla. Pozrite v kapitole 1, v časti „Predné sedadlá“.

(1) NEBEZPEČENSTVO SMRTI ALEBO VÁŽNEHO PORANENIA: predtým, ako na miesto pre spolujazdca vpredu nainštalujete detskú sedačku chrbtom v smere jazdy, skontrolujte, či je airbag vypnutý (pozrite v kapitole 1, v časti „Bezpečnosť detí: vypnutie/zapnutie airbagu pre spolujazdca vpredu“).

Vypnutie airbagu pre spolujazdca

(týka sa vozidiel s týmto vybavením)

Ak chcete nainštalovať detskú sedačku na sedadlo spolujazdca vpredu, musíte **bezpodmienečne** vypnúť niektoré bezpečnostné systémy dopĺňajúce pásy pre spolujazdca vpredu.

Vypnutie airbagov: vozidlo stojí, potlačte a otočte zámok ***1*** do polohy **OFF**.

Pri zapnutom zapaľovaní **bezpodmienečne** skontrolujte, či na displeji svieti kontrolka ***2*** a, v závislosti od vozidla, či sa zobrazí správa „airbag pre spolujazdca vypnutý“.

Táto kontrolka zostane stále svietiť, pokiaľ je airbag vypnutý.

Zapnutie a vypnutie airbagu pre spolujazdca vykonávajte **v odstavenom vozidle**.

Pri manipulácii počas jazdy sa rozsvietia kontrolky a .

Vypnite a opäť zapnite zapaľovanie, aby ste zistili stav airbagu zodpovedajúci polohe zámky.

NEBEZPEČENSTVO

Vzhľadom na nezlučiteľnosť nafúknutia airbagu spolujazdca a umiestnenie detskej sedačky chrbtom v smere jazdy je montáž sedačky v tejto polohe zakázaná, s výnimkou prípadu, ak je vozidlo vybavené vypínačom airbagu. Pri nafúknutí airbagu by mohlo dôjsť k vážnym zraneniam.

Označenia na palubnej doske a slnečnej clone vám pripomínajú tieto inštrukcie.

Zapnutie airbagu pre spolujazdca

Po vybratí detskej sedačky z miesta pre spolujazdca vpredu, znovu aktivujte bezpečnostné zariadenia dopĺňajúce pásy pre spolujazdca vpredu, aby ste zabezpečili ochranu spolujazdca vpredu pri náraze.

Zapnutie airbagov: vozidlo stojí, potlačte a otočte zámok ***1*** do polohy **ON**.

Pri zapnutom zapaľovaní **bezpodmienečne** skontrolujte, či je kontrolka ***2***, , zhasnutá.

Bezpečnostné zariadenia dopĺňajúce bezpečnostný pás spolujazdca vpredu sú zapnuté.

Poruchy činnosti

Pri zistenej poruche systému vypnutia/zapnutia airbagov pre spolujazdca je umiestnenie detskej sedačky chrbtom v smere jazdy na sedadlo spolujazdca zakázané.

Neodporúčame posadiť ani spolujazdca.

Obráťte sa čo najskôr na značkový servis.

Zapnutie a vypnutie airbagu pre spolujazdca vykonávajte **v odstavenom vozidle**.

Pri manipulácii počas jazdy sa rozsvietia kontrolky a .

Vypnite a opäť zapnite zapaľovanie, aby ste zistili stav airbagu zodpovedajúci polohe zámky.

NEBEZPEČENSTVO

Vzhľadom na nezlučiteľnosť nafúknutia airbagu spolujazdca a umiestnenie detskej sedačky chrbtom v smere jazdy je montáž sedačky v tejto polohe zakázaná, s výnimkou prípadu, ak je vozidlo vybavené vypínačom airbagu. Pri nafúknutí airbagu by mohlo dôjsť k vážnym zraneniam.

Označenia na palubnej doske a slnečnej clone vám pripomínajú tieto inštrukcie.

RIADIACI PANEL S RIADENÍM VĽAVO

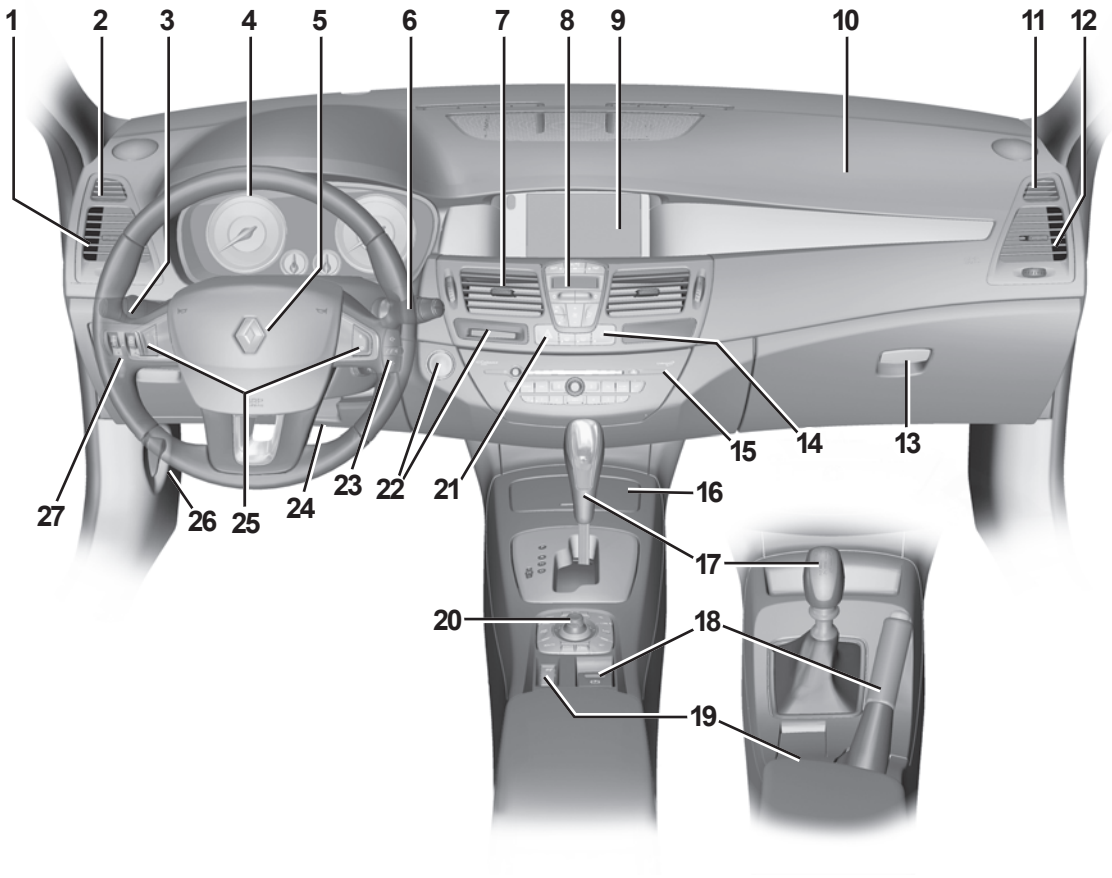

RIADIACI PANEL S RIADENÍM VĽAVO (pokračovanie)

Prítomnosť výbavy opísanej na nasledujúcich stranách ZÁVISÍ OD MODELU VOZIDLA A KRAJINY URČENIA.

1 Bočný vetrací otvor.

2 Ofukovacia štrbina bočného skla.

3 Páčka:

– smerových svetiel,

– vonkajšieho osvetlenia,

– zadných hmlových svetiel.

4 Prístrojová doska.

5 Umiestnenie airbagu pre vodiča, klaksón.

6 – Páčka stierača/ostrekovača čelného skla.

– Ovládač prehľadu informácií palubného počítača a menu osobných nastavení vozidla.

7 Centrálne vetracie otvory.

8 Ovládače klimatizácie.

9 – Displej zobrazovania času, teploty, informácií autorádia, navigačného systému…

– Kontrolka nezapnutého bezpečnostného pásu vodiča a spolujazdca vpredu a kontrolka vypnutia airbagu na strane spolujazdca

10 Umiestnenie airbagu pre spolujazdca.

11 Ofukovacia štrbina bočného skla.

12 Bočný vetrací otvor.

13 Príručná skrinka.

14 Ovládač elektrického zamykania/odomykania dverí.

15 Ovládací panel autorádia a niektorých funkcií navigačného systému.

16 Odkladací priestor/zástrčka príslušenstva alebo popolník/zapaľovač cigariet.

17 Rýchlostná páka.

18 Ovládač parkovacej brzdy s posilňovačom alebo ručnej brzdy.

19 Hlavný ovládač tempomatu/obmedzovača rýchlosti.

20 Ovládač niektorých multimediálnych zariadení.

21 Ovládač výstražných svetiel.

22 Tlačidlo štartovania/vypnutia motora a čítača karty RENAULT.

23 Ovládanie autorádia na diaľku.

24 Páčka nastavenia výšky a hĺbky volantu.

25 Ovládače tempomatu/obmedzovača rýchlosti.

26 Páčka otvárania kapoty motora.

27 Ovládače:

– elektrického nastavovania dosvitu svetlometov,

– reostatu osvetlenia kontrolných prístrojov,

– zapínania/vypínania systému proti preklzovaniu,

– dočasného zapínania/vypínania asistencie pri parkovaní.

RIADIACI PANEL S RIADENÍM VPRAVO

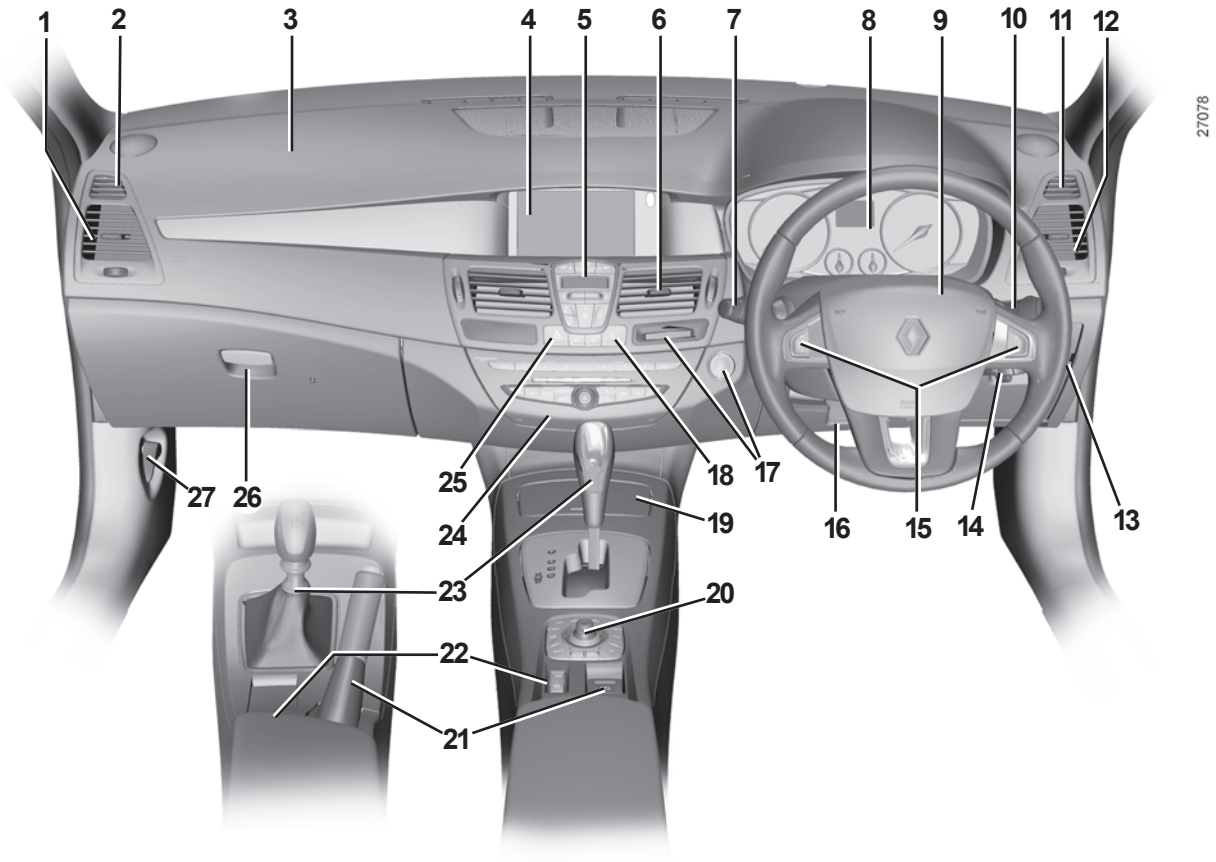

RIADIACI PANEL S RIADENÍM VPRAVO (pokračovanie)

Prítomnosť výbavy opísanej na nasledujúcich stranách ZÁVISÍ OD MODELU VOZIDLA A KRAJINY URČENIA.

1 Bočný vetrací otvor.

2 Ofukovacia štrbina bočného skla.

3 Umiestnenie airbagu pre spolujazdca.

4 – Displej, v závislosti od vozidla, zobrazovania času, teploty, informácií autorádia, navigačného systému, ...

– Kontrolka nezapnutého bezpečnostného pásu vodiča a spolujazdca a kontrolka vypnutia airbagu na strane spolujazdca

5 Ovládanie klimatizácie.

6 Centrálne vetracie otvory.

7 Páčka:

– smerových svetiel,

– vonkajšieho osvetlenia,

– zadných hmlových svetiel.

8 Prístrojová doska.

9 Umiestnenie airbagu pre vodiča, klaksón.

10 – Páčka stierača/ostrekovača čelného skla.

– Ovládač prehľadu informácií palubného počítača a menu osobných nastavení vozidla.

11 Ofukovacia štrbina bočného skla.

12 Bočný vetrací otvor.

13 Ovládače:

– elektrického nastavovania dosvitu svetlometov;

– reostatu osvetlenia kontrolných prístrojov;

– zapínania/vypínania systému proti preklzovaniu,

– dočasného zapínania/vypínania asistencie pri parkovaní.

14 Ovládanie autorádia na diaľku.

15 Ovládače tempomatu/obmedzovača rýchlosti.

16 Páčka nastavenia výšky a hĺbky volantu.

17 Ovládač štartovania a vypnutia motora a čítača karty RENAULT.

18 Ovládače elektrického zamykania/odomykania dverí.

19 Odkladací priestor/zástrčka príslušenstva alebo popolník a zapaľovač cigariet.

20 Ovládač niektorých multimediálnych zariadení.

21 Ovládač parkovacej brzdy s posilňovačom alebo ručnej brzdy.

22 Hlavný ovládač tempomatu/obmedzovača rýchlosti.

23 Rýchlostná páka.

24 Ovládací panel autorádia a niektorých funkcií navigačného systému.

25 Spínač výstražných svetiel.

26 Príručná skrinka.

27 Páčka otvárania kapoty motora.

PRÍSTROJOVÁ DOSKA: svetelné kontrolky

Prítomnosť a činnosť kontroliek ZÁVISÍ OD VÝBAVY VOZIDLA A KRAJINY URČENIA

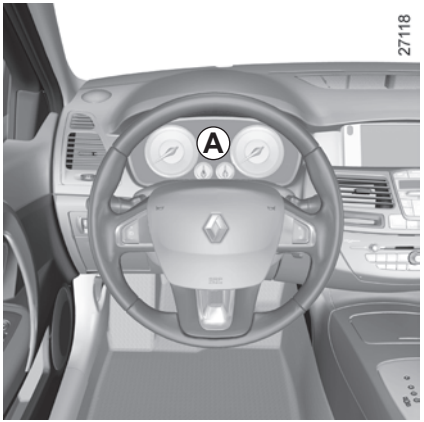

Prístrojová doska *A*: po zapnutí zapaľovania sa rozsvieti.
Rozsvietenie niektorých kontroliek je sprevádzané správou.

Kontrolka vyžaduje, aby ste čo najskôr **opatrnou jazdou** zašli do značkového servisu. Nerešpektovaním tohto odporúčania riskujete poškodenie svojho vozidla.

Kontrolka diaľkových svetiel

Kontrolka stretávacích svetiel

Kontrolka hmlového svetla

Kontrolka ľavých smerových svetiel

Kontrolka pravých smerových svetiel

Kontrolka STOP prikazuje, v záujme vašej bezpečnosti, aby ste bezpodmienečne okamžite zastavili s ohľadom na cestnú premávku. Vypnite motor a už ho neštartujte. Poraďte sa v značkovom servise.

Kontrolka poruchy parkovacej brzdy a kontrolka poruchy brzdového systému
Ak sa rozsvieti počas brzdenia spoločne s kontrolkou STOP a zvukovým signálom, znamená to úbytok brzdovej kvapaliny v okruhoch alebo poruchu brzdového systému. Zastavte a poraďte sa v značkovom servise.

Kontrolka zatiahnutia ručnej brzdy alebo parkovacej brzdy s posilňovačom
Pozrite v kapitole 2, v časti „Ručná brzda“ alebo „Parkovacia brzda s posilňovačom“.

Ak sa neobjaví žiadna správa, ani zvukový signál, znamená to poruchu prístrojovej dosky. Predpisuje okamžité zastavenie vozidla, ak to dovoľuje dopravná situácia. Odstavte vozidlo a obráťte sa na značkový servis.

Prítomnosť a činnosť kontroliek ZÁVISÍ OD VÝBAVY VOZIDLA A KRAJINY URČENIA

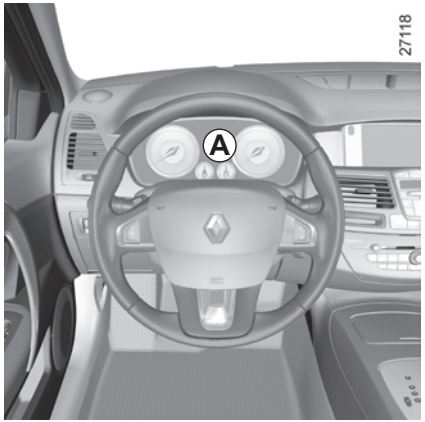

Kontrolka protiblokovania kolies

Po zopnutí zapaľovania sa rozsvieti a potom po niekoľkých sekundách zhasne.

Ak nezhasne po zapnutí zapaľovania, alebo sa rozsvieti počas jazdy, znamená to poruchu systému proti blokovaniu kolies. Brzdový systém potom funguje ako vo vozidlách, ktoré nie sú vybavené systémom ABS.

Poraďte sa v značkovom servise.

Kontrolka bezpodmienečného zastavenia

Po zopnutí zapaľovania sa rozsvieti a potom po naštartovaní motora zhasne. Rozsvecuje sa spoločne s ostatnými kontrolkami a/alebo správami súčasne so zvukovým signálom.

Kontrolka prikazuje, v záujme vašej bezpečnosti, aby ste bezpodmienečne okamžite zastavili s ohľadom na cestnú premávku. Vypnite motor a už ho neštartujte.

Poraďte sa v značkovom servise.

Výstražná kontrolka

Po zopnutí zapaľovania sa rozsvieti a potom po naštartovaní motora zhasne. Môže sa rozsvietiť súčasne s ostatnými kontrolkami a/alebo správami na prístrojovej doske.

Vyžaduje, aby ste čo najskôr **opatrnou jazdou** zašli do značkového servisu. Nerešpektovaním tohto odporúčania riskujete poškodenie svojho vozidla.

Kontrolka stavu výfukových plynov

Po zopnutí zapaľovania sa rozsvieti a potom po naštartovaní motora zhasne.

– Ak zostane rozsvietená, obráťte sa čo najskôr na značkový servis.

– Ak bliká, znížte otáčky motora, až pokým neprestane blikať. Obráťte sa čo najskôr na značkový servis.

Pozrite v kapitole 2, v časti „Rady na ochranu životného prostredia, úspora paliva, jazda“.

Kontrolka žhavenia (naftový motor)

Po zapnutí zapaľovania sa rozsvieti. Indikuje, že žhaviace sviečky sú v činnosti. Po zhasnutí naštartujte.

Prítomnosť a činnosť kontroliek ZÁVISÍ OD VÝBAVY VOZIDLA A KRAJINY URČENIA

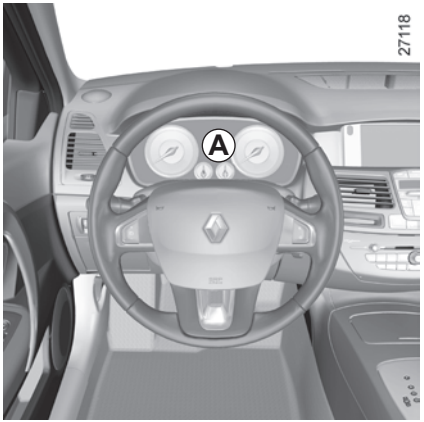

Kontrolka minimálnej hladiny paliva

Po zopnutí zapaľovania sa rozsvieti a potom po niekoľkých sekundách zhasne. Ak sa rozsvieti počas jazdy, pri najbližšej príležitosti doplňte palivo. Zostáva vám približne 50 km na dojazd po prvom rozsvietení kontrolky.

Výstražná kontrolka nezapnutého pásu vpredu

Rozsvieti sa pri naštartovaní motora, potom, ak je pás vodiča a spolujazdca vpredu (ak je sedadlo obsadené) nezapnutý a keď vozidlo dosiahlo rýchlosť približne 20 km/h, kontrolka bliká a zvukový signál sa ozýva približne počas 120 sekúnd.

Poznámka: predmet položený na sedadle pre spolujazdca môže niekedy spustiť výstražnú kontrolku.

Výstraha nezapnutého pásu vzadu

Počet zapnutých bezpečnostných pásov sa zobrazí na prístrojovej doske ***A*** počas približne 30 sekúnd vždy:

– pri štartovaní motora;
– pri zapínaní alebo odopínaní pásu vzadu.

Skontrolujte, či sú cestujúci vzadu dobre pripútaní a či zobrazený počet zapnutých bezpečnostných pásov zodpovedá počtu obsadených miest na zadných sedadlách.

Airbag pre spolujazdca OFF

Pozrite v kapitole 1, v časti „Bezpečnosť detí“.

Kontrolka airbagu

Pri naštartovaní motora sa rozsvieti a po niekoľkých sekundách zhasne.

Ak sa nerozsvieti po zapnutí zapaľovania alebo ak začne blikať, znamená to poruchu systému.

Obráťte sa čo najskôr na značkový servis.

Kontrolky obmedzovača rýchlosti a tempomatu

Pozrite v kapitole 2, v časti „Obmedzovač rýchlosti“ a „Tempomat“.

Prítomnosť a činnosť kontroliek ZÁVISÍ OD VÝBAVY VOZIDLA A KRAJINY URČENIA

Kontrolka činnosti vyhrievania sedadiel

Indikuje, že vyhrievanie jedného zo sedadiel je zapnuté.

Neobsadené

Nasledujúce kontrolky sú zobrazené na displeji palubného počítača:

Kontrolka zariadení na kontrolu smerovej stability

Pozrite v kapitole 2, v časti „Zariadenia na kontrolu smerovej stability“.

Kontrolka dobíjania akumulátora

Ak sa rozsvieti spoločne s kontrolkou STOP a zvukovým signálom, znamená to prudký nárast alebo pokles napätia v elektrickom obvode.

Kontrolka tlaku oleja

Ak sa rozsvieti počas jazdy spoločne s kontrolkou STOP a zvukovým signálom, bezpodmienečne zastavte a vypnite kontakt zapaľovania.

Skontrolujte hladinu oleja v motore (pozrite v kapitole 4, v časti „Hladina oleja v motore“). Ak je hladina normálna, môže to znamenať inú príčinu, obráťte sa značkový servis.

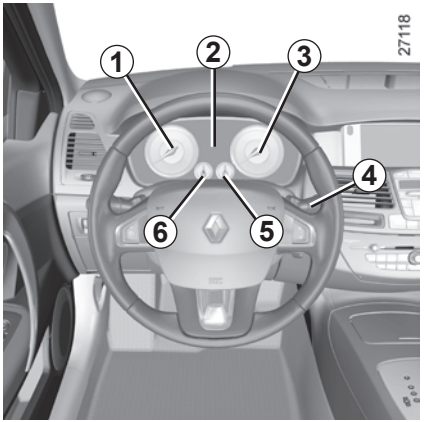

Otáčkomer *1* (ot/min × 1 000)

Upozornenie na minimálny stav hladiny oleja v motore *2*

Po naštartovaní motora, displej ***2*** upozorní, či je stav hladiny oleja v motore na minime. Pozrite v kapitole 4, v časti „Hladina oleja v motore“.

Prvé upozornenie môžete vymazať stlačením tlačidla na konci páčky ***4***.

Nasledujúce upozornenia sa vymažú automaticky po 30 sekundách.

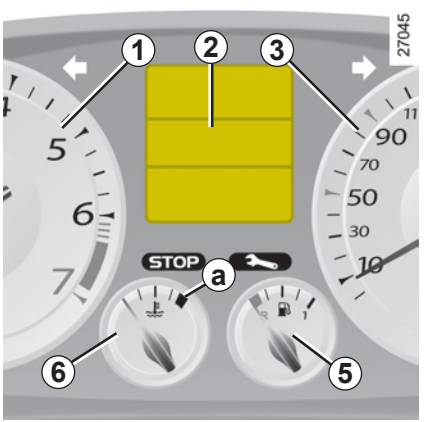

Tachometer *3* (km alebo míle za hodinu)

Zvukový signál nadmernej rýchlosti
V závislosti od vozidla a krajiny určenia sa pri prekročení rýchlosti 120 km/h každých 40 sekúnd spúšťa zvukový signál trvajúci 10 sekúnd.

Ukazovateľ stavu hladiny paliva *5*
Ak je hladina na minime, integrovaná kontrolka v ukazovateli sa rozsvieti. Hladinu doplňte čo najskôr. Zostáva vám približne 50 km na dojazd po prvom rozsvietení kontrolky.

Ukazovateľ teploty chladiacej kvapaliny *6*
Pri normálnej prevádzke sa ručička musí nachádzať pred zónou ***a***. Môže sa k nej priblížiť pri náročnej prevádzke. Nie je to nič vážne, až pokiaľ sa nezobrazí kontrolka STOP spoločne so správou na prístrojovej doske a zvukovým signálom.

Palubný počítač

Pozrite v kapitole 1, v časti „Palubný počítač“.

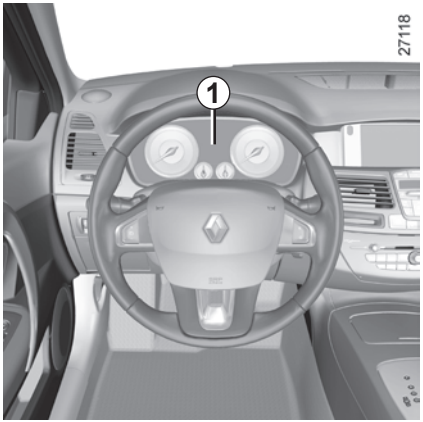

Palubný počítač *1*

V závislosti od vozidla zoskupuje nasledujúce funkcie:

– prejdenú vzdialenosť;

– parametre jazdy;

– informačné správy;

– správy o poruchách (spojené s kontrolkou);

– výstražné správy (spojené s kontrolkou STOP);

– menu osobných nastavení vozidla.

Všetky funkcie sú opísané na nasledujúcich stranách.

Tlačidlo voľby zobrazovania *2* a *3*

Zobrazovanie nasledujúcich informácií smerom hore (tlačidlo ***2***) alebo dolu (tlačidlo ***3***) krátkym a rýchlym stlačením (zobrazovanie závisí od výbavy vozidla a krajiny určenia).

a) počítadlo celkovej a dennej vzdialenosti;

b) parametre jazdy:
   – spotrebované palivo;
   – priemerná spotreba;
   – okamžitá spotreba;
   – predpokladaný dojazd;
   – prejdená vzdialenosť;
   – priemerná rýchlosť;

c) dojazd po výmenu kvapalín;

d) systém kontroly tlaku vzduchu v pneumatikách;

e) maximálna rýchlosť obmedzovača/tempomatu rýchlosti;

f) menu osobných nastavení vozidla;

g) palubný denník, prezeranie informačných údajov a údajov o poruchách.

Vynulovanie denného počítadla kilometrov

Na displeji zvoľte „denné počítadlo“, stláčajte jedno z tlačidiel ***2*** alebo ***3***, až kým sa počítadlo nevynuluje.

Automatické vynulovanie parametrov jazdy (Top Start)

Na displeji zvoľte parametre jazdy, stláčajte jedno z tlačidiel ***2*** alebo ***3***, až kým sa displej nevynuluje.

Interpretácia niektorých hodnôt zobrazených po stlačení Top Start

Hodnoty priemernej spotreby, dojazdu a priemernej rýchlosti sa postupne ustaľujú so vzdialenosťou prejdenou od posledného stlačenia Top Start.

Počas prvých prejdených kilometrov po stlačení Top Start môžete zistiť, že pravdepodobný dojazd sa zväčšuje. Je to spôsobené tým, že systém berie do úvahy priemernú spotrebu od posledného stlačenia Top Start. Teda priemerná spotreba môže klesať, ak:

– sa skončila fáza rozjazdu vozidla;

– motor dosiahol svoju prevádzkovú teplotu (pri stlačení „Top Start“ bol motor studený),

– ste prešli z mestskej premávky do premávky mimo mesta;

Automatické vynulovanie parametrov jazdy

K vynulovaniu dôjde automaticky po prekročení hranice niektorého parametra.

PALUBNÝ POČÍTAČ (pokračovanie)

Zobrazenie informácií opísaných ďalej ZÁVISÍ OD VÝBAVY VOZIDLA A KRAJINY URČENIA.

Príklady voľby	Interpretácia zobrazovanej informácie
101778 km 112.4 km (27227)	**a) Celkové a denné počítadlo.**
Carburant 8L (27217)	**b) Parametre jazdy.** **Spotrebované palivo.** Spotreba paliva od posledného stlačenia Top Start.
Moyenne 7.2L/100 (27221)	**Priemerná spotreba** paliva od posledného stlačenia Top Start. Hodnota sa zobrazí po prejdení aspoň 400 metrov od posledného stlačenia Top Départ.

Zobrazenie informácií opísaných ďalej ZÁVISÍ OD VÝBAVY VOZIDLA A KRAJINY URČENIA.

Príklady voľby	Interpretácia zobrazovanej informácie
instantanée 9.4L/100 (27223)	**Okamžitá spotreba.** Hodnota sa zobrazí nad rýchlosťou 30 km/h.
Autonomie → 541km (27222)	**Predpokladaný dojazd so zvyšnou zásobou paliva.** Tento dojazd závisí od priemernej spotreby od posledného stlačenia tlačidla Top Start. Hodnota sa zobrazí po prejdení 400 metrov.
Distance 522km (27220)	**Vzdialenosť prejdená** od posledného stlačenia Top Start.
Moyenne 1234km/H (27224)	**Priemerná rýchlosť** od posledného stlačenia Top Start. Hodnota sa zobrazí po prejdení 400 metrov.

Zobrazenie informácií opísaných ďalej ZÁVISÍ OD VÝBAVY VOZIDLA A KRAJINY URČENIA.

Príklady voľby	Interpretácia zobrazovanej informácie
Révision dans 1936 km/2 mois 27252	**c) Dojazd po najbližšiu kontrolu.** Vzdialenosť po najbližšiu kontrolu (zobrazia sa km a mesiac). Ak sa dojazd blíži k niektorému termínu, je niekoľko možností: – vzdialenosť je menšia ako **1 500 km** alebo **jeden mesiac:** zobrazí sa správa „predpokladaná kontrola“ spolu s najbližším termínom (vzdialenosť alebo čas); – ak sa dojazd rovná **0 km** alebo **sa dosiahol dátum kontroly:** zobrazí sa správa „vykonať prehliadku“ spoločne s kontrolkou . Vozidlo si vyžaduje čo najrýchlejšie vykonať technickú prehliadku.

Poznámka: v závislosti od vozidla sa dojazd po najbližšiu prehliadku prispôsobuje štýlu jazdy (časté jazdy pri nízkej rýchlosti, na krátke vzdialenosti, voľnobehu, vlečenie prívesu...). Predpokladaná vzdialenosť po najbližšiu prehliadku sa môže teda v niektorých prípadoch zmenšovať rýchlejšie, než je skutočná prejdená vzdialenosť.

Nastavovanie hodnôt na displeji po prehliadke zodpovedajúcej programu údržby.
Dojazd po najbližšiu kontrolu sa má nastavovať len po prehliadke zodpovedajúcej odporúčaniam podľa servisnej knižky.

Ak ste sa rozhodli vymieňať olej častejšie, nenastavujte tieto údaje po každej výmene. Tým sa vyvarujete prekročeniu intervalov výmeny ostatných dielov podľa programu údržby.

Osobitosť: opätovné nastavenie dojazdu po najbližšou kontrolu: stlačte na cca 10 sekúnd bez prerušenia jedno z tlačidiel nulovania, až kým sa nezobrazí dojazd po najbližšou kontrolu.

Parametre jazdy

Zobrazenie informácií opísaných ďalej ZÁVISÍ OD VÝBAVY VOZIDLA A KRAJINY URČENIA.

Príklady voľby	Interpretácia zobrazovanej informácie
27228	**d) Systém kontroly tlaku vzduchu v pneumatikách.** Pozrite v kapitole 2, v časti „Systém kontroly tlaku vzduchu v pneumatikách“.
Limiteur 90.km/H 27214 Régulateur 90.km/H 27215	**e) Maximálna rýchlosť tempomatu - obmedzovača rýchlosti.** Pozrite v kapitole 2, v časti „Obmedzovač rýchlosti“ a „Tempomat“.

Parametre o jazde (pokračovanie)

Zobrazenie informácií opísaných ďalej ZÁVISÍ OD VÝBAVY VOZIDLA A KRAJINY URČENIA.

Príklady voľby	Interpretácia zobrazovanej informácie
Menu de réglage appui long (27226)	**f) Menu osobných nastavení vozidla.** Umožňuje nastavenie niektorých funkcií vo vozidle (jazyk na prístrojovej doske, asistencia pri parkovaní...). Pozrite v kapitole 1, v časti „Menu osobných nastavení vozidla“.
Pas de message mémorisé (27219)	**g) Palubný denník.** Postupné zobrazovanie: – informačné správy (airbag pre spolujazdca OFF, …); – správ o poruchách činnosti (skontrolovať vstrekovanie, …).

Informačné správy

Môžu pomôcť pri príprave vozidla na jazdu a informujú vás o určitej voľbe alebo o stave jazdy.
Príklady informačných správ sú uvedené ďalej.

Príklady správ	Interpretácia zobrazovanej informácie
„slabý akumulátor, naštartujte motor“	Znamená to, že musíte naštartovať vozidlo, aby sa dobil akumulátor (po dlhšom odstavení, napríklad pri počúvaní rádia).
„vyberte kartu“	Ak opúšťate vozidlo, vyberte kartu RENAULT z čítača.
„test funkcií pod kontrolou“	Ak je vozidlo pod autokontrolou, zobrazí sa pri zapnutom zapaľovaní.
„protipreklzovanie vypnuté“	Indikuje, že ste vypli funkciu ESP/ASR.
„otočte volant + start“	Zľahka otočte volant počas stláčania tlačidla štartovania vozidla, aby ste odblokovali stĺpik riadenia.
„žiadna správa v pamäti“	V pamäti nie je uložená žiadna výstražná správa.
„riadenie nie je zablokované“	Indikuje, že stĺpik riadenia nie je zablokovaný.

Správy o poruchách

Zobrazujú sa s kontrolkou a vyžadujú, aby ste čo najskôr opatrnou jazdou zašli do značkového servisu. Nerešpektovaním tohto odporúčania riskujete poškodenie svojho vozidla.

Zmiznú po stlačení tlačidla voľby zobrazovania alebo po niekoľkých sekundách a uložia sa do palubného denníka. Kontrolka zostane svietiť. Príklady správ o poruchách činnosti sú uvedené nižšie.

Príklady správ	Interpretácia zobrazovanej informácie
„vyčistite filter paliva“	Indikuje prítomnosť vody vo filtri nafty, čo najskôr sa obráťte na značkový servis.
„skontrolujte osvetlenie“	Indikuje poruchu nastaviteľných svetlometov.
„skontrolujte vozidlo“	Indikuje poruchu snímačov pedálov, systému riadenia akumulátora alebo snímača hladiny oleja.
„skontrolujte airbag“	Indikuje poruchu bezpečnostných systémov dopĺňajúcich pásy. Pri nehode hrozí, že sa nespustia.
„skontrolujte emisie“	Indikuje poruchu v systéme spracovania výfukových plynov.
„dobite akumulátor“	Indikuje, že je potrebné vymeniť akumulátor.

Výstražné správy

Zobrazujú sa s kontrolkou STOP a pre vašu bezpečnosť to znamená okamžité odstavenie vozidla, pokiaľ to dovoľuje dopravná situácia. Vypnite motor a už ho neštartujte. Poraďte sa v značkovom servise.
Príklady informačných správ sú uvedené ďalej. **Poznámka:** správy sa zobrazujú na displeji buď jednotlivo, alebo striedavo (ak je potrebné zobraziť niekoľko správ). Môže ich sprevádzať kontrolka alebo zvukový signál.

Príklad správy	Interpretácia zobrazovanej informácie
„porucha vstrekovania“	Znamená poruchu systému vstrekovania.
„nebezpečenstvo poškodenia motora“	Indikuje vážny problém motora.
„prehriatie motora“	Informuje o prehriatí motora vozidla.
„porucha riadenia“ alebo **„riziko zablokovania riadenia“**	Indikuje vážny problém riadenia.
„porucha parkovacej brzdy“ alebo **„odstavte vozidlo“**	Indikuje poruchu parkovacej brzdy s posilňovačom. Zatiahnite ručne parkovaciu brzdu s posilňovačom a zabezpečte znehybnenie vozidla pomocou klinu.
„porucha dobíjania akumulátora“	Indikuje poruchu pri dobíjaní akumulátora vozidla (alternátor...).
„porucha tlaku oleja“	Indikuje poruchu tlaku oleja v motore.
„defekt“	Indikuje defekt na vyznačenom kolese na displeji palubného počítača.

MENU OSOBNÝCH NASTAVENÍ VOZIDLA

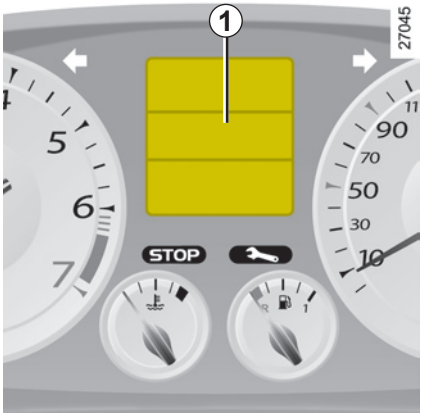

Táto funkcia, integrovaná v palubnom počítači ***1***, umožňuje zapnutie/vypnutie a nastavenie niektorých funkcií vozidla.

Prístup k menu osobných nastavení vozidla

Vozidlo stojí, niekoľkokrát stlačte tlačidlo ***2*** alebo ***3***, pokiaľ sa na displeji ***1*** nezobrazí správa „menu nastavenia: dlhé stlačenie“. Stlačte tlačidlo ***2*** alebo ***3*** dlhšie ako 2 sekundy, aby ste vstúpili do menu.

Výber nastavení

Stlačte jedno z tlačidiel ***2*** alebo ***3***, aby ste zvolili funkciu, ktorú chcete zmeniť:

a) odomykanie len dverí vodiča;

b) blokovanie dverí počas jazdy;

c) automatické zapínanie denných svetiel;

d) stieranie zadného skla pri cúvaní;

e) asistencia pri parkovaní vpredu;

f) asistencia pri parkovaní vzadu;

g) hlasitosť signálu asistencie pri parkovaní;

h) jazyk prístrojovej dosky.

Ak ste si už zvolili riadok, nechajte stlačené tlačidlo ***2*** alebo ***3***, aby ste zmenili funkciu:

☑ funkcia zapnutá

☐ funkcia vypnutá

Ak si zvolíte nastavovanie „hlasitosti signálu parkovacieho asistenta“ alebo „jazyka“, budete mať znovu k dispozícii nastavovanie (hlasitosti signálu parkovacieho asistenta alebo jazyka prístrojovej dosky). Vtedy nastavte požadovanú voľbu a potvrďte ju dlhým stlačením tlačidla ***2*** alebo ***3***, zvolená hodnota bude označená ◉ pred riadkom.

Pri výstupe z menu, zvoľte „výstup“ alebo „návrat“, potom potvrďte dlhým stlačením tlačidla ***2*** alebo ***3***. Možno bude potrebné vykonať túto operáciu niekoľkokrát.

Menu osobných nastavení vozidla nemôžete používať počas jazdy. Pri rýchlosti nad 20 km/h sa palubný displej automaticky prepne do režimu palubného počítača.

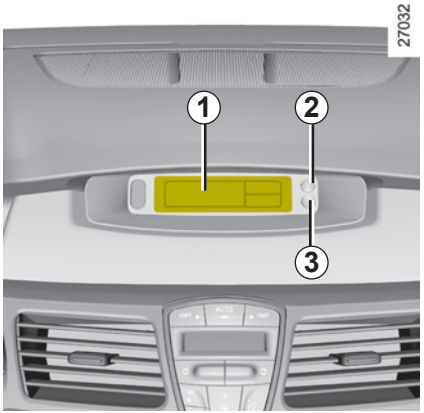

Zobrazí sa čas a, v závislosti od vozidla, vonkajšia teplota.

Nastavenie hodín *1*

Vo vozidlách, ktoré sú nimi vybavené, tlačidlá ***2*** a ***3*** slúžia na nastavenie času.

Stlačte tlačidlo ***2*** na nastavenie hodín a tlačidlo ***3*** na nastavenie minút.

Vozidlá vybavené navigačným systémom, autorádiom, ...

Vo vozidlách, ktoré nie sú vybavené tlačidlami ***2*** a ***3***, pozrite v návode na používanie príslušného zariadenia, kde sa dozviete viac.

Ak vypadne zdroj napájania elektrickej energie (odpojený akumulátor, prerušený vodič atď.), údaje zobrazené na displeji hodín stratia zmysel.

Je vhodné nastaviť správny čas.

Odporúčame vám, aby ste toto nastavovanie nevykonávali počas jazdy.

Ukazovateľ vonkajšej teploty

Osobitosť:

Ak je vonkajšia teplota v rozmedzí od –3 °C do +3 °C, znaky °C blikajú (signalizácia rizika poľadovice).

Ukazovateľ vonkajšej teploty

Vzhľadom na to, že vytváranie poľadovice závisí od klimatických podmienok, miestnej vlhkosti vzduchu a teploty, jej prítomnosť na ceste sa nedá zistiť len na základe informácie o vonkajšej teplote.

Nastavenie výšky a hĺbky

Potiahnite páčku ***1*** a dajte volant do požadovanej polohy.

Potom zatlačte páčku za bod odporu, aby ste zablokovali volant.

Skontrolujte, či je volant poriadne zaistený.

V záujme bezpečnosti nenastavujte volant počas jazdy.

Posilňovač riadenia s variabilným účinkom

Posilňovač riadenia s variabilným účinkom je vybavený elektronicky ovládaným systémom, ktorý prispôsobí mieru posilňovania podľa rýchlosti vozidla.

Riadenie je jemnejšie pri parkovacích manévroch (väčší komfort) a postupne s rastúcou rýchlosťou treba vynaložiť väčšiu silu (v záujme väčšej bezpečnosti pri veľkej rýchlosti).

Riadenie nedržte vytočené na doraz proti odporu, ak vozidlo stojí.

Pri vypnutom motore alebo pri poruche systému je vždy možné otáčať volantom. Bude potrebné vyvinúť väčšie úsilie.

Nikdy nevypínajte motor pri jazde z kopca a pri jazde všeobecne (posilňovač je neúčinný).

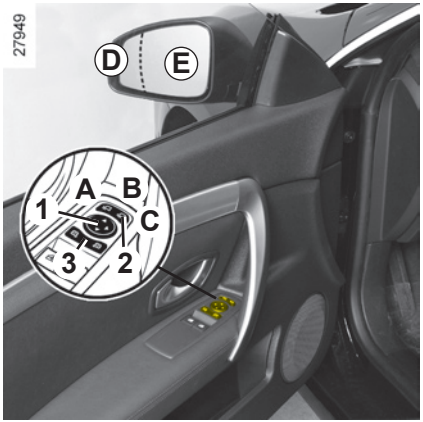

Vonkajšie spätné zrkadlá

Nastavenie
Zvoľte spätné zrkadlo pomocou spínača ***3***, potom ho tlačidlom ***1*** nastavte do požadovanej polohy.

Spätné zrkadlá s ohrevom
Zrkadlo sa rozmrazuje súčasne so zadným sklom.

Uloženie nastavenia do pamäte
Vozidlá vybavené sedadlom vodiča s pamäťou, pozrite v kapitole 1, v časti „Sedadlo vodiča s pamäťou“.

Sklápateľné spätné zrkadlá

Sklopenie spätných zrkadiel po zamknutí vozidla je automatické (spínač ***2*** v polohe ***B***). V tomto prípade sa vyklopia po najbližšom zapnutí zapaľovania.

V každom prípade môžete prepnúť sklopenie (spínač ***2*** v polohe ***C***) alebo vyklopenie (spínač ***2*** v polohe ***A***) spätných zrkadiel.

Automatický režim je teda vypnutý. Spínač ***2*** dajte do polohy ***B***, aby ste ho aktivovali.

Vonkajšie spätné zrkadlo na strane vodiča má dve viditeľne oddelené zóny. Zóna ***E*** zobrazuje to, čo skutočne vidno v bežných spätných zrkadlách. Zóna ***D*** umožňuje zväčšiť výhľad dozadu.

Predmety viditeľné v zóne *D* vyzerajú, akoby boli oveľa ďalej ako sú v skutočnosti.

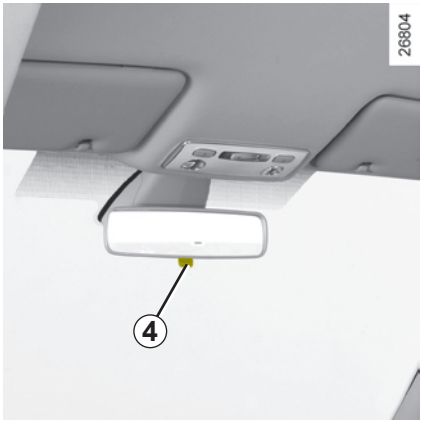

Vnútorné spätné zrkadlo

Zrkadlo sa dá nastaviť.

Spätné zrkadlo s páčkou *4*

Pri jazde v noci sklopte páčku ***4*** na zadnej časti zrkadla, aby vás neoslepovali svetlomety vozidiel za vami.

Spätné zrkadlo bez páčky *4*

Ak vás v noci sleduje osvetlené vozidlo, spätné zrkadlo automaticky stmavne.

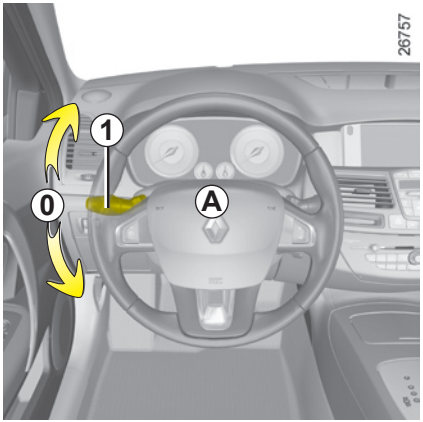

Zvuková signalizácia

Zatlačte zvrchu alebo po stranách stredového panelu volantu ***A***.

Svetelné výstražné znamenie

Svetelné výstražné znamenie: páčku ***1*** potiahnite smerom k sebe.

Smerové svetlá

Pohybujte páčkou ***1*** v rovine volantu a v smere, ktorým chcete otočiť volant.

Pri jazde na diaľnici obvykle pohyb volantu nestačí na to, aby sa páčka sama automaticky vrátila do pôvodnej polohy ***0***. Existuje medzipoloha, v ktorej treba páčku pridržať.

Potom ju jednoducho pusťte a páčka sa sama vráti do polohy ***0***.

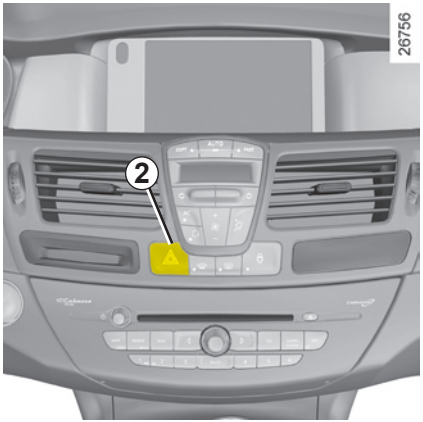

Výstražné svetlá

Stlačte spínač ***2***. Toto zariadenie uvedie do prevádzky všetky štyri smerové svetlá súčasne. Používajte ich len v prípade nebezpečnej situácie na upozornenie ostatných účastníkov cestnej premávky, že ste museli zastaviť na neobvyklom, prípadne zakázanom mieste alebo sa nachádzate v mimoriadnej prevádzkovej alebo dopravnej situácii.

V závislosti od vozidla, pri prudkom spomalení sa výstražné svetlá môžu automaticky rozsvietiť. Môžete ich vypnúť stlačením spínača ***2***.

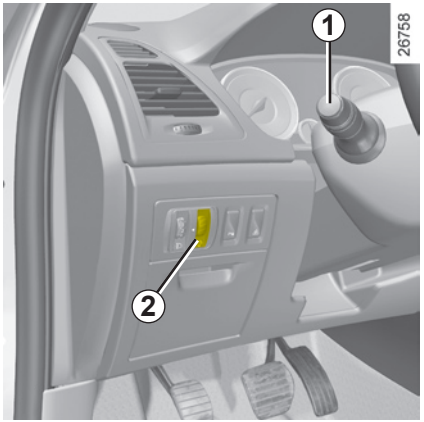

Obrysové svetlá

Otočte krúžok ***3***, aby bol symbol oproti ryske ***4***.

Zapne sa osvetlenie prístrojovej dosky. Jeho intenzitu môžete nastaviť otáčaním kolieska ***2***.

Stretávacie svetlá

Činnosť pri ručnom ovládaní

Otočte krúžok ***3***, aby bol symbol oproti ryske ***4***. Na prístrojovej doske sa rozsvieti kontrolka.

Automatické ovládanie
(v závislosti od vozidla)
Otočte krúžok ***3***, až kým sa neobjaví symbol AUTO oproti ryske ***4***: pri naštartovanom motore sa stretávacie svetlá rozsvietia alebo automaticky zhasnú, v závislosti od intenzity svetla, bez nastavovania páčky ***1***.

Funkcia rozsvietenia denných svetiel

V závislosti od vozidla, svetlá sa rozsvietia bez nastavovania páčky ***1*** pri štartovaní motora. O aktivácii a vypínaní tejto funkcie sa dozviete v kapitole 1, v časti „Menu osobných nastavení vozidla“.

Diaľkové svetlá

Pri rozsvietených stretávacích svetlách potiahnite páčku ***1*** smerom k sebe. Na prístrojovej doske sa rozsvieti kontrolka.

Svetlá sa prepnú opäť na stretávacie, ak znovu potiahnete páčku ***1*** smerom k sebe.

Pred jazdou v noci: skontrolujte stav elektrickej výbavy vozidla a nastavte svetlomety (ak zaťaženie vozidla nie je také ako obvykle). Dbajte, aby svetlá neboli zakryté (špinou, blatom, snehom, prepravovanými predmetmi, ...).

Natáčateľné svetlomety do zákruty

V závislosti od vozidla sa pri prechádzaní zákrutou so zapnutými stretávacími svetlami v určitých podmienkach (rýchlosť, uhol natočenia volantu, jazda dopredu…) stretávacie svetlá natočia, aby osvetlili zákrutu.

Porucha činnosti

Ak sa na prístrojovej doske zobrazí správa „skontrolujte osvetlenie“ spoločne s kontrolkou , znamená to poruchu osvetlenia.

Poraďte sa v značkovom servise.

Osobitosti:

– Ak boli stretávacie svetlá rozsvietené ručne a intenzita svetla je dostatočná, natáčateľné svetlomety sa nepohybujú;

– Ak sa svetlá automaticky rozsvietia v zákrute, natáčateľné svetlomety budú fungovať od nasledujúcej zákruty.

– Pokiaľ sa stretávacie svetlá rozsvietia pri naštartovanom motore a vozidlo stojí, svetlá vykonajú reinicializačný pohyb. Ak nie, znamená to poruchu.

Zhasnutie svetiel

Sú dve možnosti:

– ručne dajte krúžok ***3*** do polohy **0**;

– svetlá automaticky zhasnú po vypnutí motora otvorením vodičových dverí alebo uzamknutím vozidla. V takom prípade, pri nasledujúcom štartovaní, sa svetlá znovu rozsvietia podľa polohy krúžku ***3***.

Poznámka: v prípade, že sú hmlové svetlá zapnuté, osvetlenie automaticky nezhasne.

Funkcia „vonkajšie pomocné osvetlenie“

Táto funkcia umožňuje okamžité rozsvietenie stretávacích svetiel (pri otváraní brány, ...).

Pri vypnutom motore a zhasnutých svetlách, krúžok ***3*** v polohe **0**, potiahnite páčku ***1*** smerom k sebe: stretávacie svetlá sa rozsvietia približne na 30 sekúnd. Ak chcete predĺžiť tento interval, potiahnite páčku štyrikrát (celkový čas môže byť maximálne dve minúty). Na prístrojovej doske sa zobrazí správa „osvetlenie počas_ _ _“ spolu s časom svietenia, čím sa potvrdí tento úkon.

Ak chcete zhasnúť ešte pred automatickým zhasnutím, otočte krúžok ***3*** do hociktorej polohy a vráťte ho do polohy **0**.

Zvukový signál zapnutých svetiel.

V prípade, keď svetlá zostali zapnuté aj po vypnutí motora, po otvorení predných dverí vodiča zaznie varovný signál, ktorý vás upozorní, že ste po vypnutí zapaľovania nevypli svetlá.

Zadné hmlové svetlo

Otočte stredný krúžok ***5*** na páčke, až kým sa oproti ryske ***6*** neobjaví symbol, potom ho pusťte.

Funkcia závisí od zvolenej polohy vonkajšieho osvetlenia. Na prístrojovej doske sa pritom rozsvieti príslušná kontrolka.

Nezabudnite hmlové svetlá vypnúť, akonáhle sa zlepší viditeľnosť, aby ste neohrozovali ostatných účastníkov cestnej premávky.

Vypnutie svetiel

Znovu otočte krúžok ***5*** tak, aby ryska ***6*** bola oproti symbolu. Na prístrojovej doske zhasne príslušná kontrolka.

Vypnutie vonkajšieho osvetlenia vyvolá vypnutie hmlových svetiel.

Ak je hmla, sneží alebo prepravujete predmety presahujúce rozmer strechy, automatické zapínanie svetiel nie je systematické.

Zapnutie hmlových svetiel zostáva pod vodičovou kontrolou: kontrolky na prístrojovej doske vás informujú o ich rozsvietení (kontrolka svieti) alebo zhasnutí (kontrolka je zhasnutá).

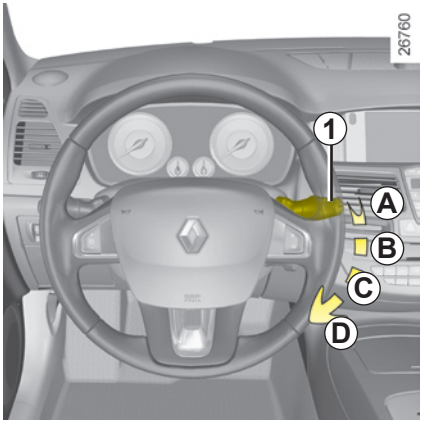

Vozidlo vybavené stieračom s cyklovačom

A **vypnuté**

B **prerušované stieranie**
Stierače zostanú medzi dvoma pohybmi niekoľko sekúnd stáť. Čas medzi dvoma zotreniami možno meniť otáčaním krúžku ***2***.

C **pomalý nepretržitý pohyb stieračov**

D **rýchly nepretržitý pohyb stieračov**

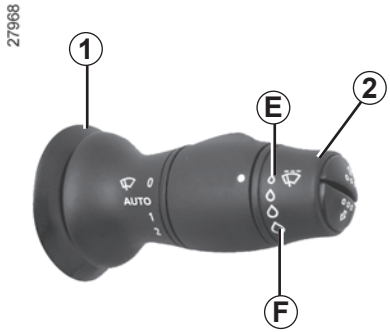

Osobitosť
Každé zastavenie vozidla **počas jazdy** znižuje rýchlosť stierania. Z rýchleho nepretržitého pohybu sa prepne na pomalý nepretržitý. Hneď ako sa vozidlo znovu pohne, pohyb stieračov sa vráti na pôvodne nastavenú rýchlosť.

Každá voľba pomocou páčky ***1*** má prednosť pred automatickým nastavením a anuluje ho.

Vo všetkých vozidlách je poloha ***C*** prístupná pri zapnutom zapaľovaní a polohy ***B*** a ***D*** sú prístupné výlučne pri naštartovanom motore.

Vozidlo vybavené stieračom s dažďovým senzorom

A **vypnuté**

B **funkcia automatického stierania**
V tejto polohe systém zisťuje prítomnosť vody na čelnom skle a spúšťa stierače s prispôsobenou rýchlosťou stierania. Je možné zmeniť začiatok spustenia stierania a čas medzi zotreniami otáčaním krúžka ***2***:

– ***E***: minimálna citlivosť

– ***F***: maximálna citlivosť

Poznámka: ak je hmla alebo padá sneh, automatické stieranie nie je systematické a zostáva pod kontrolou vodiča.

C **pomalý nepretržitý pohyb stieračov**

D **rýchly nepretržitý pohyb stieračov**

Ostrekovač skla

Pri zapnutom zapaľovaní potiahnite páčku ***1***, potom ju pusťte.

Krátky impulz spustí ostrekovač a tiež jeden cyklus zotrenia stieračmi.

Poznámka: pri vypnutom motore alebo odstavenom vozidle pri dlhšom zapnutí stieračov s prerušovaným stieraním sa spustí ostrekovač, nasledujú tri cykly zotrenia a po niekoľkých sekundách nasleduje štvrtý.

Ostrekovače svetlometov

Svetlomety zapnuté
Vo vozidlách, ktoré sú nimi vybavené, potiahnite páčku ***1*** smerom k sebe a podržte ju približne 1 sekundu, čím súčasne uvediete do činnosti ostrekovače svetlometov aj čelného skla.
Poznámka: ak dosiahne hladina v nádržke ostrekovača okien minimum, systém ostrekovača svetlometov sa môže zavzdušniť. Doplňte kvapalinu a potom spusťte ostrekovač, pri **naštartovanom motore**, aby sa odvzdušnil.

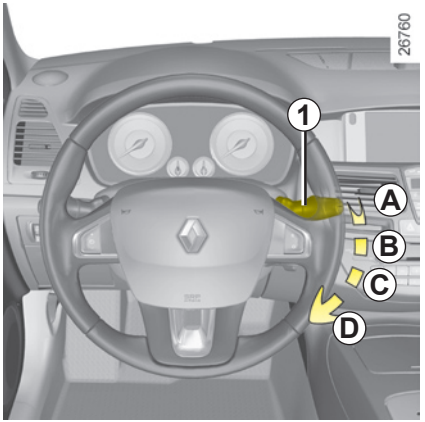

V zime, predtým ako uvediete stierače do činnosti, očistite čelné sklo (vrátane oblasti nachádzajúcej sa za vnútorným spätným zrkadlom) (nebezpečenstvo prehriatia motorčeka stieračov).

Kontrolujte stav gumičiek stieračov. Ich životnosť závisí od vás:
– musia zostať čisté: stierače a čelné sklo pravidelne čistite mydlovou vodou;
– nespúšťajte ich, ak je čelné sklo suché;
– odlepte ich od čelného skla, ak ste ich dlhšie nepoužívali.
V každom prípade ich vymeňte, akonáhle sa znižuje účinnosť: približne raz za rok.

Pred akýmkoľvek úkonom na čelnom skle (umývanie vozidla, odmrazovanie, čistenie čelného skla, ...) dajte páčku ***1*** do polohy **A** (vypnuté).
Riziko poranenia a/alebo poškodenia.

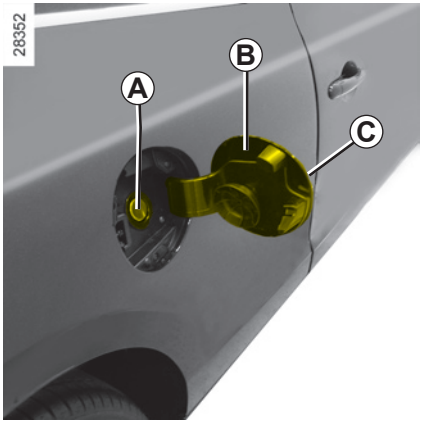

Užitočný objem palivovej nádrže: približne **66 litrov**.

Ak je vozidlo odomknuté, zatlačte na dvierka ***C***, aby sa otvorili.

Zátka ***A*** je integrovaná v plniacom hrdle.

Čerpanie paliva pozrite v časti „Čerpanie paliva“.

Nikdy netlačte klapku ***A*** prstami.

Neumývajte okolie čerpacieho otvoru vysokotlakovým čistiacim zariadením.

Kvalita paliva

Používajte len kvalitné palivo zodpovedajúce platným normám osobitým pre každú krajinu a **bezpodmienečne** v súlade s údajmi uvedenými na štítku ***B***. Pozrite v kapitole 6, v časti „Parametre motora“.

Nemiešajte benzín s naftou, a to ani v malom množstve.

Nepoužívajte palivo na báze etanolu, keď nie je vaše vozidlo na to upravené.

Čerpanie paliva

Pištoľ zasuňte do otvoru tak, aby ste otvorili klapku ***A*** a pred uvoľnením ju zasuňte **na doraz,** potom naplňte nádrž (riziko vystreknutia).

Podržte pištoľ v tejto polohe po celý čas tankovania. Po prvom automatickom zaskočení pištole, keď už je nádrž plná, ju môžete nechať zaskočiť ešte maximálne dvakrát, aby v nádrži zostal priestor na expanziu paliva.

Pri plnení dbajte, aby sa nedostala dovnútra voda. Klapka ***A*** a jej okolie musí zostať čisté.

Modely s benzínovým motorom

Použitím benzínu s obsahom olova sa môžu poškodiť zariadenia na čistenie výfukových plynov a mohlo by to viesť k strate záruky.

Aby sa zabránilo naplneniu benzínom s obsahom olova, plniace hrdlo palivovej nádrže je zúžené a vybavené bezpečnostným systémom, ktorý **umožňuje použitie plniacej pištole len na bezolovnatý benzín** (na čerpadle).

Pretrvávajúci zápach paliva

Ak sa objaví trvalý zápach paliva:

– zastavte vozidlo na mieste, kde to dovoľuje dopravná situácia a vypnite zapaľovanie;

– zapnite výstražné svetlá, nechajte cestujúcich vystúpiť z vozidla a dozrite na to, aby sa zdržiavali mimo premávky;

– až do príchodu kvalifikovaných pracovníkov značkového servisu s vozidlom nemanipulujte a neštartujte motor.

Akékoľvek zásahy alebo úpravy systému prívodu paliva (elektronika, káblové prepojenie, palivový okruh, vstrekovač, ochranné kryty, ...) sú prísne zakázané vzhľadom na možné ohrozenie vašej bezpečnosti (nevzťahuje sa na kvalifikovaných pracovníkov značkových servisov).

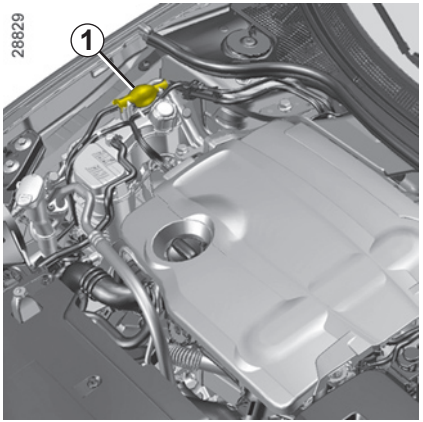

Odvzdušňovacia hruška (verzia s naftovým motorom)

Po úplnom vyjazdení paliva, predtým ako znovu naštartujete motor, musíte obnoviť systém:

– uveďte do činnosti hrušku ***1***, až kým palivo nevyteká bez vzduchových bubliniek;

– pomocou hrušky.

Potom môžete opäť naštartovať motor.

Kapitola 2: Jazda

(odporúčania na úsporu pohonných hmôt a ochranu životného prostredia)

Zábeh 2.2
Štartovanie - Vypnutie motora 2.3
Osobitosti vozidiel s benzínovým motorom 2.6
Osobitosti vozidiel s naftovým motorom 2.7
Rýchlostná páka 2.8
Ručná brzda 2.8
Parkovacia brzda s posilňovačom 2.9
Rady na ochranu životného prostredia, úspory paliva. 2.12
Systém kontroly tlaku vzduchu v pneumatikách 2.15
Podporné systémy riadenia vozidla. 2.18
Obmedzovač rýchlosti 2.22
Tempomat 2.25
Asistencia pri parkovaní 2.29
Automatická prevodovka 2.32

ZÁBEH

Verzia s benzínovým motorom

Prvých **1 000 km** neprekročte rýchlosť 130 km/h pri zaradeom najvyššom prevodovom stupni alebo 3 000 až 3 500 ot/min.

Vaše vozidlo bude podávať plný výkon až po odjazdení približne **3 000 km**.

Interval technických prehliadok: pozrite v servisnej knižke svojho vozidla.

Verzia s naftovým motorom

Prvých **1 500 km** neprekročte 2 500 ot/min. Potom môžete jazdiť rýchlejšie, ale plný výkon bude vozidlo podávať až po cca 6 000 km.

Počas zábehu nepridávajte plyn prudko, ak je motor studený, ani nevytáčajte motor na príliš vysoké obrátky.

Interval technických prehliadok: pozrite v servisnej knižke svojho vozidla.

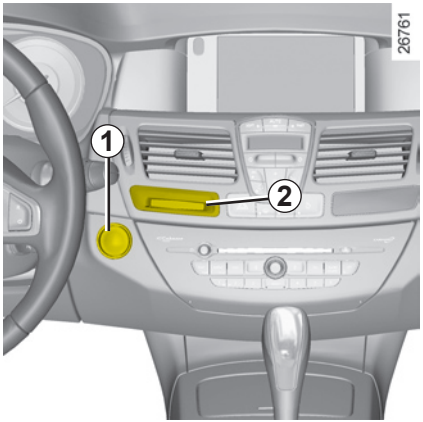

Štartovanie motora

Karta RENAULT s diaľkovým ovládaním

Zasuňte kartu RENAULT až na doraz do čítača karty ***2***.

Ak chcete naštartovať, stlačte tlačidlo ***1***. Ak je zaradená rýchlosť, naštartovať možno iba so stlačeným spojkovým pedálom.

Karta RENAULT v režime s voľnými rukami

Karta RENAULT musí byť v čítači karty ***2*** alebo v zóne dosahu ***3***.

Pri štartovaní stlačte brzdový alebo spojkový pedál a stlačte tlačidlo ***1***. Ak je zaradená rýchlosť, naštartovať možno iba so stlačeným spojkovým pedálom.

Štartovanie vozidiel s automatickou prevodovkou

Volič prevodov v polohe **P**.

Pre všetky vozidlá:

– ak niektorá z podmienok štartovania nie je splnená, na prístrojovej doske sa zobrazí správa „stlačte brzdu + start“ alebo „uvoľnite spojku + start“ alebo „zaraďte P“.

– niekedy bude na odblokovanie stĺpika riadenia potrebné pohnúť volantom a súčasne stlačiť tlačidlo štartovania ***1***; upozorní vás na to správa „otočte volant + start“.

Štartovanie s otvoreným batožinovým priestorom (v režime s voľnými rukami)

Ak je karta v batožinovom priestore, štartovanie je možné len vtedy, ak sa karta RENAULT s voľnými rukami nachádza v kabíne.

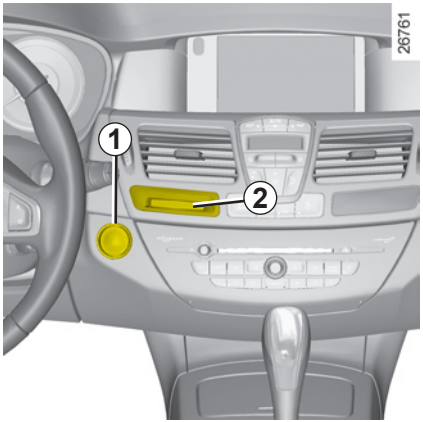

Funkcia príslušenstva

(zapnutie zapaľovania)

Akonáhle ste pri vozidle, niektoré zariadenia sú funkčné (rádio, navigačný systém, stierače...).

Ak chcete využívať ostatné funkcie, stlačte tlačidlo ***1*** bez stláčania pedálov.

Poznámka: v závislosti od vozidla, stlačením tlačidla ***1*** sa štartuje motor.

Nikdy nenechávajte kartu Renault vo vnútri, keď opúšťate vozidlo, v ktorom je dieťa (alebo zviera), ani na krátky čas.

Môže ohroziť seba alebo iné osoby naštartovaním motora.

Mohlo by tak dôjsť k vážnym poraneniam.

Porucha činnosti

Niekedy karta RENAULT s voľnými rukami nemusí fungovať:

– slabá batéria v karte RENAULT, vybitý akumulátor, ...

– v blízkosti zariadení fungujúcich na rovnakej frekvencii (obrazovka, mobilný telefón, video hry…);

– vozidlo sa nachádza v oblasti silného elektromagnetického žiarenia;

Na prístrojovej doske sa zobrazí správa „vložte kartu“.

Vložte kartu RENAULT až na doraz do čítača karty ***2***.

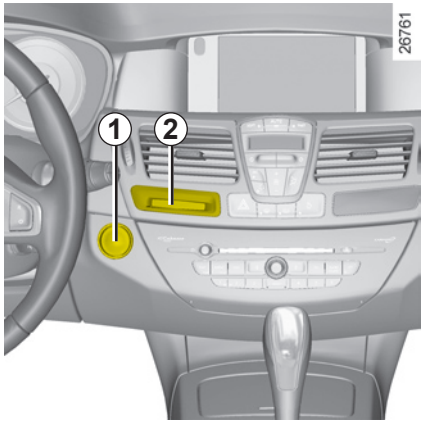

Postup vypínania motora

Vozidlo musí stáť, volič prevodov musí byť vo vozidlách s automatickou prevodovkou v polohe **N** alebo **P**.

Karta RENAULT s diaľkovým ovládaním

Ak je karta v čítači ***2***, stlačte tlačidlo ***1***: motor sa vypne. V tomto prípade sa stĺpik riadenia zablokuje po vytiahnutí karty.

Osobitosť

Ak nie je karta v čítači pri vypínaní motora, na prístrojovej doske sa zobrazí správa „chýba karta podržte stlačené“: na viac ako dve sekundy stlačte tlačidlo ***1***.

Karta RENAULT v režime s voľnými rukami

Ak je karta vo vozidle, stlačte tlačidlo ***1***: motor sa vypne. Stĺpik riadenia sa zablokuje pri otvorení dverí vodiča alebo pri zamknutí vozidla.

Ak nie je karta v kabíne pri vypínaní motora, na prístrojovej doske sa zobrazí správa „chýba karta podržte stlačené“: na viac ako dve sekundy stlačte tlačidlo ***1***.

Motor vypnutý, príslušenstvo (rádio,…) používané počas vypínania motora funguje ešte približne počas 5 minút.

Ak sa otvoria dvere vodiča, tieto prístroje sa vypnú.

Keď opúšťate vozidlo, predovšetkým ak máte pri sebe kartu RENAULT, presvedčte sa, či je motor vypnutý.

Nikdy nenechávajte kartu RENAULT vo vnútri, keď opúšťate vozidlo, v ktorom je dieťa (alebo zviera), ani na krátky čas.

Mohlo by naštartovať motor alebo uviesť do chodu elektrické prístroje, napr. otváranie okien a privrieť si časť tela (krk, plece, ruku, ...).
Mohlo by tak dôjsť k vážnym poraneniam.

Nikdy nevypínajte zapaľovanie skôr, než vozidlo úplne zastane. Zastavením motora sa vyradia z činnosti posilňovače brzd, riadenia atď. a zariadenia pasívnej bezpečnosti ako airbagy, či napínače bezpečnostných pásov.

Podmienky prevádzky vášho vozidla:

– predĺžená jazda s rozsvietenou kontrolkou minimálneho množstva paliva;

– používanie olovnatého benzínu;

– použitie aditív v mazivách alebo v palive, ktoré nie sú schválené.

alebo poruchy ako napríklad:

– chybné zapaľovanie, nedostatok paliva alebo odpojená sviečka, čo sa prejavuje výpadkami zapaľovania a „trhaním“ počas jazdy,

– strata výkonu;

spôsobujú prehriatie katalyzátora, čím znižujú jeho účinnosť, a **môžu mať za následok až jeho zničenie a tepelné poškodenie vozidla.**

Ak zistíte vyššie uvedené poruchy, dajte ich čo najskôr odstrániť v značkovom servise.

Ak budete pravidelne dávať svoje vozidlo na kontrolu v značkovom servise v termínoch odporúčaných v servisnej knižke, k týmto poruchám nedôjde.

Problémy pri štartovaní

Aby ste si nepoškodili katalyzátor, **nesnažte sa** naštartovať za každú cenu (použitím štartéra, tlačením alebo ťahaním vozidla) **bez toho, aby ste zistili a odstránili príčinu poruchy**.

V takom prípade sa nepokúšajte naštartovať motor, obráťte sa na značkový servis.

Nestojte a nenechávajte bežať motor na miestach, kde by horľavé látky alebo materiály, ako napr. tráva alebo lístie, mohli prísť do styku s horúcim výfukovým systémom.

Otáčky naftového motora

Vstrekovacia sústava naftového motora **nedovolí prekročiť maximálne prípustné otáčky** na všetkých prevodových stupňoch.

Ak sa správa „skontrolujte emisie“ zobrazí spoločne s kontrolkami a , čo najskôr sa obráťte na značkový servis.

V závislosti od kvality používaného paliva sa počas jazdy výnimočne môže objaviť biely dym.

Je to dôsledok čistenia filtra pevných častíc a nemá to vplyv na správanie vozidla.

Úplné vyjazdenie paliva

Po natankovaní nasledujúcom po **úplnom vyjazdení paliva**, je potrebné odvzdušniť palivový systém: pred reštartovaním motora pozrite v kapitole 1, v časti „Palivová nádrž“.

Odporúčania pri zimnej prevádzke

Aby ste sa vyhli nepríjemnostiam spôsobeným mrazom:

– dbajte, aby ste mali vždy dobre nabitý akumulátor.

– dbajte, aby hladina nafty v nádrži nikdy príliš neklesla, aby nedochádzalo ku kondenzácii vodnej pary a jej hromadeniu na dne nádrže.

Nestojte a nenechávajte bežať motor na miestach, kde by horľavé látky alebo materiály, ako napr. tráva alebo lístie, mohli prísť do styku s horúcim výfukovým systémom.

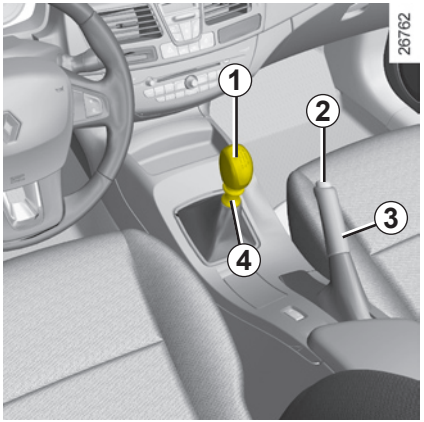

Zaraďovanie spiatočky

Vozidlá s manuálnou prevodovkou: sledujte schému na hlavici ***1*** a v závislosti od vozidla nadvihnite prstenec ***4*** k hlavici páky, a tak zaraďte spiatočku.

Vozidlá s automatickou prevodovkou: pozrite v kapitole 2, v časti „Automatická prevodovka“.

Pri cúvaní sa súčasne rozsvietia cúvacie svetlá (pri zapnutom zapaľovaní).

Pri cúvaní môže dôjsť k nárazu pod vozidlom (napríklad: obrubník, zvýšený chodník) - môžete poškodiť vozidlo (napríklad: deformovať zadnú nápravu).

Pri takomto nárraze si nechajte skontrolovať svoje vozidlo v značkovom servise.

RUČNÁ BRZDA

Odbrzdenie

Páku ***3*** ručnej brzdy potiahnite mierne nahor, stlačte tlačidlo ***2*** a páku zatlačte k podlahe.

Zabrzdenie

Potiahnite smerom hore a presvedčte sa, či je vozidlo dobre zabrzdené.

Pri jazde dbajte na to, aby bola ručná brzda úplne odbrzdená (červená kontrolka zhasne), inak by mohlo dôjsť k prehriatiu.

V závislosti od stúpania alebo zaťaženia vozidla môže byť potrebné zatiahnuť brzdu ešte o dve zarážkové polohy a vo vozidlách s mechanickou prevodovkou zaradiť rýchlostný stupeň (prvý alebo spiatočku), alebo vo vozidlách s automatickou prevodovkou zvoliť polohu **P**.

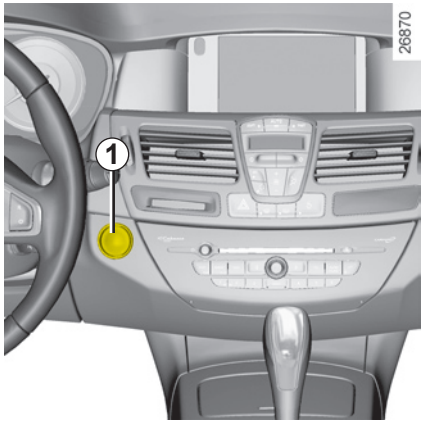

Automatické ovládanie

Pri vypnutom motore stlačením tlačidla štartovanie/vypnutie motora *1* parkovacia brzda zabezpečuje zabrzdenie vozidla.

V iných prípadoch, napríklad zhasnutý motor, sa parkovacia brzda nezabrzdí automaticky. Vtedy musíte použiť manuálny režim.

Pre niektoré krajiny je funkcia automatického zatiahnutia vypnutá. Pozrite v časti „Manuálna funkcia“.

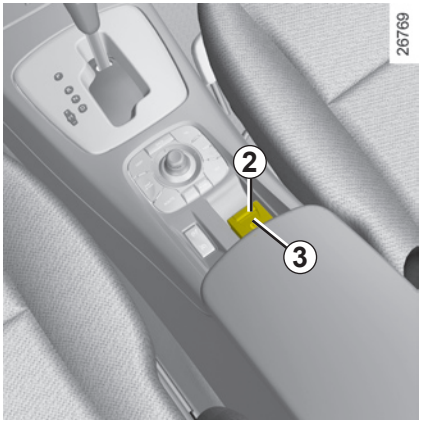

Zatiahnutie parkovacej brzdy s posilňovačom potvrdí správa „parkovacia brzda zatiahnutá“ a kontrolka (P) na prístrojovej doske a rozsvietenie kontrolky ***2*** v spínači ***3***.

Kontrolka ***2*** zhasne niekoľko minút po zatiahnutí parkovacej brzdy s posilňovačom a kontrolka (P) zhasne pri zamykaní vozidla.

Poznámka

Ak parkovacia brzda s posilňovačom nie je zatiahnutá, na prístrojovej doske sa zobrazí správa „zatiahnite parkovaciu brzdu“ spoločne so zvukovým signálom. Táto správa sa môže zobraziť:

– motor je naštartovaný: pri otvorení dverí vodiča;

– motor je vypnutý (napríklad pri zablokovaní motora): pri otvorení dverí.

Vtedy potiahnite a následne uvoľnite spínač ***3***, aby ste zatiahli parkovaciu brzdu s posilňovačom.

Brzda sa uvoľní pri štartovaní a rozbiehaní vozidla.

Skôr ako opustíte vozidlo, skontrolujte zabrzdenie parkovacou brzdou. Zatiahnutie signalizuje rozsvietenie kontrolky ***2*** na spínači ***3*** a kontrolky (P) na prístrojovej doske, až kým nezamknete dvere.

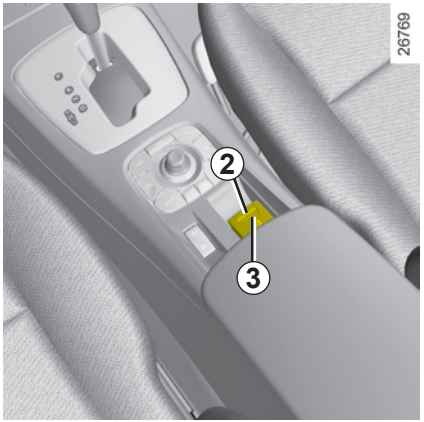

Činnosť pri ručnom ovládaní

Parkovaciu brzdu s posilňovačom môžete ovládať ručne.

Zatiahnutie parkovacej brzdy

Potiahnite spínač ***3***. Na prístrojovej doske sa rozsvieti kontrolka ***2*** a kontrolka (P).

Uvoľnenie parkovacej brzdy

Pri zapnutom zapaľovaní stlačte brzdový pedál, potom stlačte tlačidlo ***3***: kontrolka ***2*** a kontrolka (P) zhasnú.

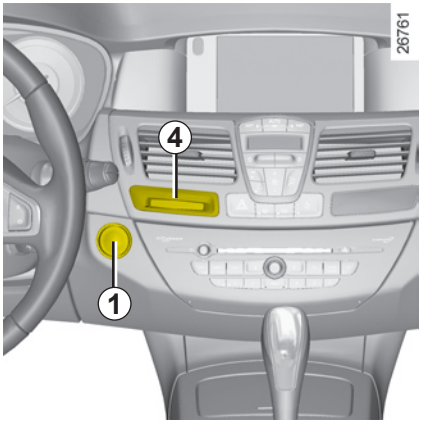

Dočasné zastavenie

Parkovaciu brzdu s posilňovačom môžete ovládať ručne (červená na semafore, vypnutie motora, ...): potiahnite a pusťte spínač ***3***. Uvoľní sa automaticky, akonáhle sa vozidlo pohne.

Mimoriadne situácie

Pri odstavení vozidla na svahu alebo s prívesom, potiahnite spínač ***3*** počas niekoľkých sekúnd, aby ste dosiahli maximálny brzdný účinok.

Pri parkovaní je parkovacia brzda uvoľnená (riziko primrznutia):

– pri naštartovanom motore, karta RENAULT v čítači ***4***, vypnite motor stlačením tlačidla štartovanie/vypnutie motora ***1***;

– zaraďte rýchlosť (manuálna prevodovka) alebo **P** (automatická prevodovka);

– súčasne stlačte brzdový pedál a spínač ***3***;

– vytiahnite kartu RENAULT z čítača.

Verzie s automatickou prevodovkou

Ak sú pri naštartovanom motore dvere vodiča otvorené alebo zle zatvorené, z bezpečnostných dôvodov je automatické odbrzdenie vypnuté (zabráni sa tomu, aby sa vozidlo pohlo bez vodiča). Upozorní vás nato pípnutie a na prístrojovej doske sa zobrazí správa „odbrzdite ručne“.

Vždy keď opúšťate vozidlo, dajte volič prevodov do polohy **P**. V skutočnosti, ak vozidlo stojí s naštartovaným motorom a zaradenou rýchlosťou, stlačíte plynový pedál, môže sa uviesť do pohybu.

Nebezpečenstvo nehody.

Poruchy činnosti

– Pri poruche sa na prístrojovej doske rozsvietia kontrolky (P) a spoločne so správou „skontrolovať parkovaciu brzdu“.

Poraďte sa v značkovom servise.

Ak sa neobjaví žiadna správa ani zvukový signál, znamená to poruchu prístrojovej dosky. V takom prípade okamžite zastavte vozidla, ak to dovoľuje dopravná situácia. Odstavte vozidlo a obráťte sa na značkový servis.

– Pri poruche parkovacej brzdy s posilňovačom sa rozsvietia kontrolky STOP, (!) a (P) spoločne so správou „porucha parkovacej brzdy“a pípnutím.

Predpisuje okamžité zastavenie vozidla, ak to dovoľuje dopravná situácia.

Bezpodmienečne odstavte vozidlo, pričom zaraďte prvý prevodový stupeň (mechanická prevodovka) alebo zvoľte polohu **P** (automatická prevodovka). Ak to sklon dokazuje, použite klin.

Vaše vozidlo rešpektuje kritériá recyklácie a využívania vozidiel po vyradení z prevádzky, ktoré vstúpia do platnosti v roku 2015.

Niektoré časti vášho vozidla boli vyrobené s ohľadom na ich ďalšiu recykláciu.

Tieto diely sú ľahko demontovateľné, aby mohli byť využité a spracované v recyklačných strediskách.

Navyše RENAULT aktívne prispieva k znižovaniu emisií výfukových plynov a k úspore energie. Svojou koncepciou, pôvodným nastavením a nízkou spotrebou je vaše vozidlo RENAULT úplne v súlade s platnými predpismi na ochranu životného prostredia. Množstvo emisií výfukových plynov a spotreba vášho vozidla závisí aj od vás. Dbajte o správnu údržbu a používanie vášho vozidla.

Asistencia úspory paliva

V záujme znižovania spotreby vás, v závislosti od vozidla, palubný počítač informuje o najvhodnejšom momente, kedy máte zaradiť vyšší alebo nižší prevodový stupeň:

zaraďte vyšší prevodový stupeň;

zaraďte nižší prevodový stupeň.

Údržba

Upozorňujeme, že nedodržiavanie predpisov o ochrane životného prostredia môže mať za následok trestný postih majiteľa vozidla. Okrem toho, výmenou dielov motora, napájacieho alebo výfukového systému za iné než originálne súčiastky odporúčané výrobcom spôsobíte, že vaše vozidlo nebude v súlade s predpismi o ochrane životného prostredia.

V značkovom servise si dávajte nastaviť a skontrolovať svoje vozidlo podľa pokynov uvedených v servisnej knižke: servis má k dispozícii všetky zariadenia, ktoré umožňujú nastaviť pôvodné parametre vášho vozidla.

Nastavovanie motora

– **zapaľovanie:** nevyžaduje nijaké nastavenie;

– **sviečky**: optimálne podmienky spotreby, účinnosť a výkon dosiahnete pri dôslednom dodržiavaní špecifikácií, ktoré vypracovali naši projektanti.

  V prípade výmeny sviečok použite značky, typy a vzdialenosť elektród podľa špecifikácií pre váš motor. Poraďte sa v značkovom servise.

– **voľnobeh:** nevyžaduje nijaké nastavenie.

– **filter vzduchu, filter nafty**: zanesená filtračná vložka znižuje účinnosť. Treba ju vymeniť.

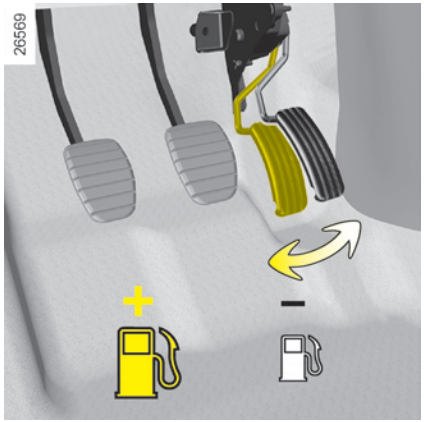

Kontrola zloženia výfukových plynov

Systém kontroly zloženia výfukových plynov umožňuje zisťovať anomálie v činnosti systému čistenia výfukových plynov vozidla.

Tieto anomálie môžu spôsobiť uvoľňovanie škodlivých látok do ovzdušia, alebo mechanické poškodenie vozidla.

Kontrolka na prístrojovej doske indikuje poruchy systému: rozsvieti sa po zapnutí zapaľovania, potom zhasne po naštartovaní motora.

– Ak zostane rozsvietená, obráťte sa čo najskôr na značkový servis.
– Ak bliká, znížte otáčky motora, až pokým neprestane blikať. Obráťte sa čo najskôr na značkový servis.

Jazda

– Nenechávajte motor zohrievať na mieste, radšej šetrne jazdite, až kým motor nedosiahne svoju normálnu teplotu;
– za rýchlosť sa platí;
– tzv. „športová“ jazda je drahá: radšej voľte „pružný“ spôsob jazdy;
– brzdite čo najmenej; Počítajte s prekážkami alebo zákrutami v predstihu, potom stačí len povoliť plynový pedál.
– vyhýbajte sa prudkej akcelerácii;
– nevytáčajte motor do vysokých otáčok na nižších prevodových stupňoch;

  Používajte vždy čo najvyšší prevodový stupeň, ale tak, aby ste motor nepreťažovali.

  Vo vozidlách s automatickou prevodovkou nechajte volič prevodov, pokiaľ možno, v polohe **D**.
– pri stúpaní sa nesnažte udržať rýchlosť, nestláčajte plynový pedál viac ako na rovine. Radšej udržiavajte nohu na plynovom pedáli v rovnakej polohe;
– dvojité vyšliapnutie spojkového pedála a pridanie plynu pred vypnutím motora sú v prípade moderných vozidiel zbytočné;
– Nečas, zaplavené vozovky.

Nejazdite po zaplavených cestách, ak voda siaha vyššie ako po spodný okraj diskov.

Praktické rady

– elektrina je „palivo“, preto vypnite všetky elektrické spotrebiče, keď ich naozaj nepotrebujete. **Ale** (najdôležitejšia je bezpečnosť) svetlomety nechajte rozsvietené vždy, keď si to vyžaduje viditeľnosť (vidieť a byť videný);

– Používajte radšej vetracie otvory. Jazda s otvorenými oknami pri 100 km/h zvyšuje spotrebu až o 4 %;

– **Vo vozidlách vybavených klimatizáciou** je spotreba paliva pri jej používaní vyššia (najmä v mestskej premávke). Vo vozidlách vybavených klimatizáciou bez automatického režimu klimatizáciu vypnite, ak ju nepotrebujete.

Rady na minimalizáciu spotreby a pomoc pri ochrane životného prostredia:

– Ak ste nechali vozidlo zaparkované na priamom slnku, na niekoľko minút zapnite vetranie, aby ste sa pred štartovaním zbavili prúdenia teplého vzduchu.

– Nedopĺňajte palivo až po okraj, čím sa vyhnete pretečeniu.

– Nenechávajte na streche prázdnu záhradku.

– Na prepravu objemných predmetov používajte radšej príves.

– Pri jazdách s karavanom používajte homologovaný deflektor a nezabudnite ho správne nastaviť.

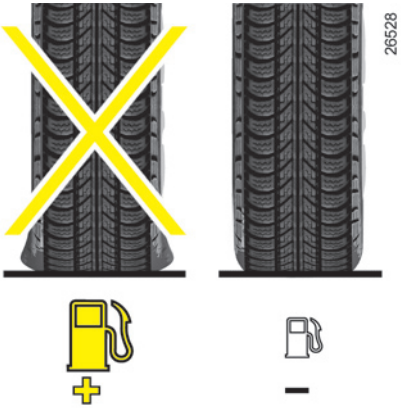

– Vyhýbajte sa jazdám „od dverí k dverám“ (krátke úseky prerušené dlhším státím), motor nemôže dosiahnuť ideálnu teplotu.

Pneumatiky

– nedostatočný tlak vzduchu v pneumatikách zvyšuje spotrebu;

– používanie iných pneumatík, ako sú odporúčané, môže zapríčiniť vyššiu spotrebu.

SYSTÉM KONTROLY TLAKU VZDUCHU V PNEUMATIKÁCH

Ak je ním vozidlo vybavené, systém kontroluje tlak vzduchu v pneumatikách.

Princíp činnosti

Každé koleso (okrem rezervného) je vybavené snímačom vo ventile kolesa a periodicky meria tlak vzduchu v pneumatike.

Systém informuje vodiča prostredníctvom palubného počítača ***1***, že v kolesách je dostatočný tlak a upozorňuje, keď je tlak nízky alebo uniká.

Táto funkcia dopĺňa podporu riadenia.

Avšak táto funkcia nenahrádza vodiča. V nijakom prípade teda nemôže nahradiť opatrnosť ani zodpovednosť vodiča.

Tlak vzduchu v pneumatikách, vrátane rezervného kolesa, kontrolujte každý mesiac.

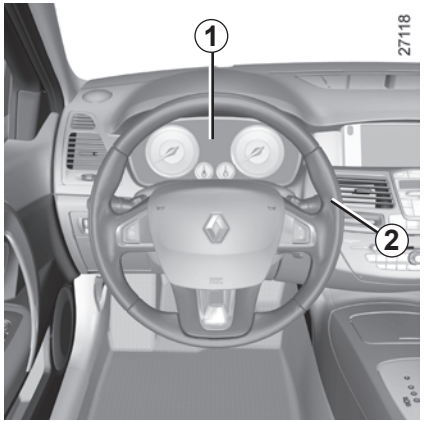

Systém pozná tlak vzduchu v pneumatikách. Informácie sa zobrazia:

– po zapnutí zapaľovania, prehľadom informácií palubného počítača stlačením ovládača ***2*** (pozrite v kapitole1, v časti „Palubný počítač“);

– alebo pri poruche počas jazdy (pozrite na nasledujúcej strane, kde sa dozviete viac o výstražných správach).

Tlak vzduchu musí byť upravovaný za studena (pozrite v časti „Tlak vzduchu v pneumatikách“).
Ak nie je možné kontrolovať tlak v pneumatikách **za studena**, k odporúčanému tlaku treba pripočítať **0,2** až **0,3** baru (**3** PSI).

Zásadne nikdy nevypúšťajte vzduch zo zohriatych pneumatík.

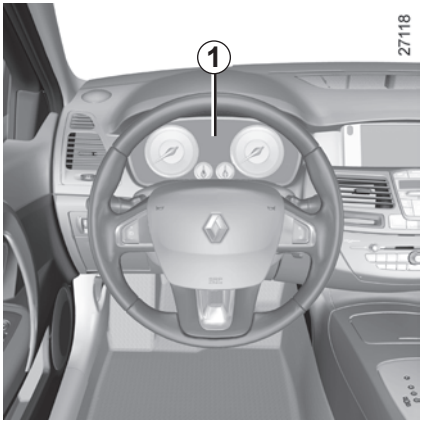

Zobrazovanie informácie

Displej ***1*** na prístrojovej doske vás informuje o prípadných poruchách tlakov (podhustené koleso, defekt, porucha systému, …).

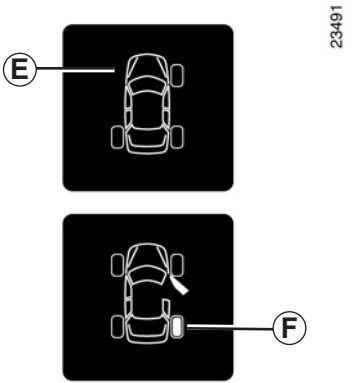

„Snímače prítomnosti pneu“ alebo „snímače pneu na kontrolu“

Zmiznutie symbolu kolesa ***E*** indikuje poruchu snímača na tomto kolese alebo jeho neprítomnosť (napr. po montáži rezervného kolesa).

„Upraviť tlak v pneumatikách“

Koleso ***F***, ktoré je dofúkané, signalizuje podhustenie.

„Diaľnica, dofúkať pneumatiky“

Tlak v pneumatikách nie je prispôsobený rýchlosti jazdy. Spomaľte alebo dofúkajte všetky **štyri** pneumatiky na „tlak vhodný na diaľnicu“ (pozrite v časti „Tlak vzduchu v pneumatikách“).

„Defekt“

Koleso ***F*** indikuje, že príslušné koleso má defekt alebo príliš nízky tlak. Vymeňte ho, alebo v prípade defektu sa obráťte na značkový servis. Ak je koleso vyfúknuté, upravte tlak vzduchu v pneumatike.

Táto správa je sprevádzaná kontrolkou STOP.

Nezameniteľnosť kolies

Ak chcete zasahovať do kolies, navštívte značkový servis, aby reinicializoval systém.

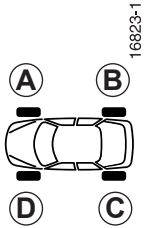

Správnu polohu kolesa zistíte podľa farby krúžku ***4*** (po prípadnom očistení), ktorý obopína každý z ventilov:

A žltý krúžok

B čierny krúžok

C červený krúžok

D zelený krúžok

Každý zo snímačov zabudovaných do ventilov ***3*** je priradený ku konkrétnemu kolesu: preto v žiadnom prípade kolesá nezamieňajte bez reinicializácie systému.

Nebezpečenstvo chybnej informácie môže mať vážne následky.

Rezervné koleso

Ak je vozidlo ním vybavené, rezervné koleso je bez snímača. Ak je na vozidle namontované rezervné koleso, na prístrojovej doske sa zobrazí správa „chýbajú snímače pneumatík“.

Výmena kolies / pneumatík

Tento systém vyžaduje špeciálnu výbavu (kolesá, pneumatiky, ozdobné kryty kolies, ...).

Pri výmene pneumatík sa poraďte v značkovom servise a zoznámte sa s príslušenstvom kompatibilným so systémom, a ktoré je k dispozícii v RENAULT Boutique: používanie iného príslušenstva by mohlo mať za následok nesprávnu činnosť systému.

Aerosól na opravu pneumatík

Vzhľadom na špecifickosť ventilov používajte len aerosóly homologované naším technickým strediskom.

V závislosti od vozidla môžu pozostávať z:
- **ABS (protiblokovanie kolies);**
- **ESP (elektronický stabilizačný program) s kontrolou nedotáčavosti a systému ochrany proti preklzovaniu kolies ASR;**
- **podpory brzdenia v kritickej situácii, podľa vozidla s predvídaním brzdenia;**
- **natáčateľných zadných kolies.**

Tieto funkcie sú ďalšou pomôckou v prípade jazdy v kritických podmienkach a pomáhajú prispôsobiť správanie vozidla zámerom vodiča.

Napriek tomu, funkcie nenahrádzajú vodiča. **Nerozširujú možnosti a obmedzenia vozidla a nemajú povzbudzovať na rýchlejšiu jazdu.** To znamená, že v žiadnom prípade nemôžu nahradiť pozornosť ani zodpovednosť vodiča počas manévrovania (vodič musí vždy pozorne sledovať náhle udalosti, ktoré sa môžu vyskytnúť počas jazdy).

ABS (systém protiblokovania kolies)

Pri intenzívnom brzdení ABS bráni zablokovaniu kolies, čím pomáha skracovať brzdnú dráhu a zabezpečuje ovládateľnosť vozidla.

Vďaka tomu sú počas brzdenia umožnené vyhýbacie manévre. Navyše tento systém optimalizuje dĺžku brzdnej dráhy, aj keď je znížená priľnavosť vozovky (vlhká cesta,...).

Brzdenie so systémom ABS sa prejavuje pulzovaním brzdového pedála. ABS v žiadnom prípade neovplyvňuje fyzikálne parametre súvisiace s priľnavosťou medzi pneumatikami a vozovkou. **Bezpodmienečne** treba dodržiavať zásady bezpečnosti (vzdialenosť medzi vozidlami,...).

V núdzových situáciách silno zošliapnite brzdový pedál a brzdite **bez prerušovania**. Prerušované brzdenie (pumpovanie) je pri ABS zbytočné. ABS upraví silu v brzdovom systéme.

Poruchy činnosti :

- a ABS svietia na prístrojovej doske spoločne so správami „skontrolujte ABS“, „skontrolujte brzdový systém“ a „skontrolujte ESP“: to znamená, že ABS, ESP a podpora brzdenia v kritickej situácii sú vypnuté. **Brzdenie je stále zabezpečené**;
- ABS, !, a STOP svietia na prístrojovej doske spoločne so správou „porucha brzdového systému“: **to znamená poruchu celého brzdového systému.**

V obidvoch prípadoch sa poraďte v značkovom servise.

Vaše brzdenie je čiastočne zabezpečené. **Náhle a prudko zabrzdiť je však nebezpečné**, preto musíte bezpodmienečne zastaviť na najbližšom mieste, kde to dovoľuje situácia v cestnej premávke. Poraďte sa v značkovom servise.

Elektronický stabilizačný program ESP s kontrolou nedotáčavosti a systém proti preklzovaniu kolies ASR

Elektronický stabilizačný program ESP

Tento systém slúži na udržanie kontroly nad vozidlom v kritických situáciách (vyhýbanie sa prekážke, strata priľnavosti v zákrute,…).

Princíp činnosti
Snímač na volante umožňuje rozpoznať dráhu, po ktorej zamýšľa ísť vodič.

Iné snímače rozmiestnené vo vozidle merajú skutočnú dráhu.

Systém porovnáva zámer vodiča so skutočnou dráhou a koriguje ju, ak je to potrebné, pôsobením na brzdenie určitých kolies a/alebo na výkon motora.

Kontrola nedotáčavosti

Tento systém optimalizuje činnosť ESP, ak dochádza k výraznejšej nedotáčavosti (strata priľnavosti prednej nápravy).

Systém proti preklzovaniu kolies ASR

Tento systém pomáha obmedzovať preklzovanie hnaných kolies a udržať kontrolu nad vozidlom pri rozbiehaní, zrýchľovaní a spomaľovaní.

Princíp činnosti
Pomocou snímačov na kolesách systém neustále meria a porovnáva rýchlosť hnaných kolies a rozpoznáva ich pretáčanie. Ak má niektoré koleso sklon k preklzovaniu, systém ho pribrzdí tak, aby sa hnacia sila zosúladila s priľnavosťou na vozovke.

Systém upraví takisto otáčky motora podľa priľnavosti kolies bez ohľadu na tlak vyvinutý na pedál akcelerátora.

Porucha činnosti

Ak systém zaznamená poruchu v činnosti, na prístrojovej doske sa zobrazí správa „skontrolujte ESP“ spoločne s kontrolkou . Vtedy sú ESP a ASR vypnuté.

Poraďte sa v značkovom servise.

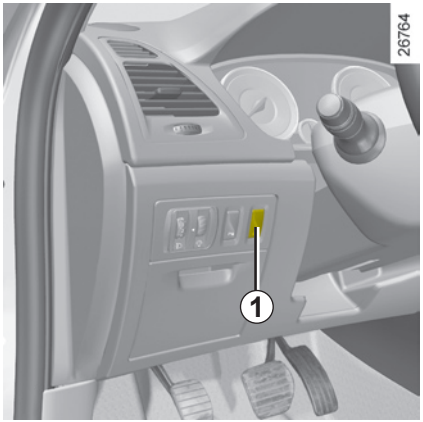

Vypnutie funkcie ASR

V určitých situáciách (jazda na veľmi poddajnom podklade: sneh, blato, ... alebo jazda so snehovými reťazami) systém môže znížiť výkon motora, aby obmedzil preklzovanie kolies. Ak sa tento účinok nepožaduje, je možné túto funkciu vyradiť z činnosti stlačením spínača ***1***.
Upozorní vás na to správa „protipreklzovanie vypnuté“, ktorá sa zobrazí na prístrojovej doske.

Systém proti preklzovaniu ASR je ďalším systémom zvyšujúcim bezpečnosť, neodporúčame mať túto funkciu počas jazdy vypnutú. Túto situáciu zmeňte čo najskôr opätovným stlačením spínača ***1***.

Poznámka: funkcia sa automaticky obnoví po zapnutí zapaľovania alebo po prekročení rýchlosti približne 40 km/h.

Podpora brzdenia v kritickej situácii

Je to systém, ktorý dopĺňa ABS a pomáha skrátiť brzdnú dráhu vozidla.

Princíp činnosti

Systém zisťuje kritickú situáciu pri brzdení. Systém umožňuje zaznamenať kritickú situáciu pri brzdení. Vtedy posilňovač brzd okamžite vyvinie maximálny tlak a umožní spustenie riadenia ABS.

Brzdením ABS sa bude pokračovať, až kým neuvoľníte brzdový pedál.

Rozsvietenie výstražných svetiel
V závislosti od vozidla sa môžu rozsvietiť pri prudkom spomaľovaní.

Porucha činnosti
Ak systém zaznamená poruchu v činnosti, na prístrojovej doske sa zobrazí správa „skontrolujte brzdový systém“ spoločne s kontrolkou .

Poraďte sa v značkovom servise.

Predvídanie brzdenia
V závislosti od vozidla, ak prudko pustíte plynový pedál, systém predvída brzdenie, aby skrátil dĺžku brzdnej dráhy.

Mimoriadne situácie
Pri používaní tempomatu:
– ak stlačíte plynový pedál, po jeho uvoľnení sa systém môže uviesť do činnosti;
– ak nestlačíte plynový pedál, systém sa neuvedie do činnosti.

28083 A

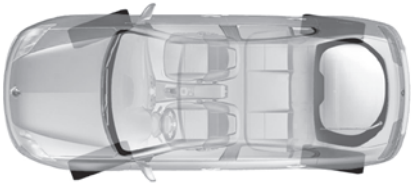

Natáčateľné zadné kolesá.

Vo vozidlách, ktoré sú nimi vybavené, ak je vozidlo v pohybe, tento systém umožňuje natáčať zadné kolesá v závislosti od podmienok jazdy: pri nízkej rýchlosti tento systém zlepšuje ovládateľnosť, pri vyššej rýchlosti zvyšuje stabilitu.

Pri nízkej rýchlosti sa zadné kolesá natáčajú do opačného smeru ako predné kolesá (obr. ***A***), na zlepšenie ovládateľnosti vozidla. Toto je užitočné pri jazde v meste, v serpentínach, pri parkovaní...

28082 B

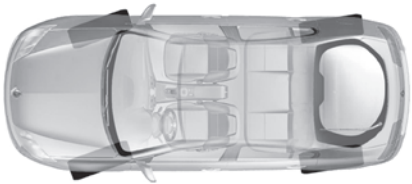

Pri rýchlosti vyššej ako 60 km/h sa zadné kolesá natáčajú do rovnakého smeru ako predné kolesá (obr. ***B***), na zvýšenie stability vozidla. Toto je užitočné pri zmene jazdného pásu, pri prechode zákrutou...

Poruchy činnosti

– Ak sa na prístrojovej doske zobrazí kontrolka sprevádzaná správou „skontrolovať riadenie“, obráťte sa na značkový servis.

– Ak sa na prístrojovej doske zobrazí kontrolka STOP sprevádzaná správou „porucha riadenia“, **znamená to poruchu systému.**

Kontrolka STOP predpisuje okamžité zastavenie vozidla, pokiaľ to dovoľuje dopravná situácia. Poraďte sa v značkovom servise.

Pri cúvaní môže dôjsť k nárazu pod vozidlom (napríklad: obrubník, zvýšený chodník) - môžete poškodiť vozidlo (deformovať zadnú nápravu).

Pri takomto náraze si nechajte skontrolovať svoje vozidlo v značkovom servise.

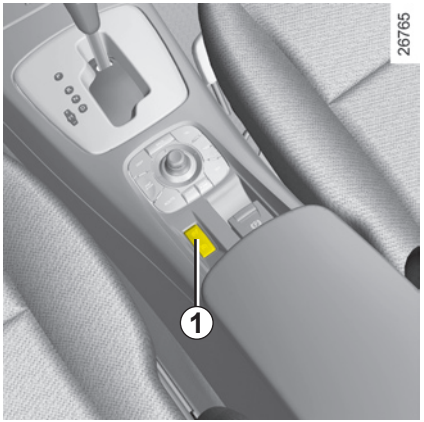

Obmedzovač rýchlosti je funkcia, ktorá vám umožní neprekročiť rýchlosť, ktorú ste si zvolili a ktorá sa nazýva **obmedzená rýchlosť**.

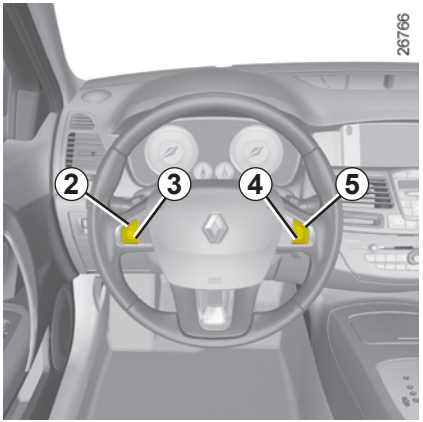

Ovládanie

1 Hlavný spínač zapnutia a vypnutia systému.

2 Aktivácia, uloženie do pamäte a zvyšovanie obmedzenej rýchlosti (+).

3 Aktivácia, uloženie do pamäte a znižovanie obmedzenej rýchlosti (-).

4 Vypnutie funkcie (s uložením obmedzenej rýchlosti do pamäte) (O).

5 Aktivácia, uloženie a vyvolanie obmedzenej rýchlosti z pamäte (R).

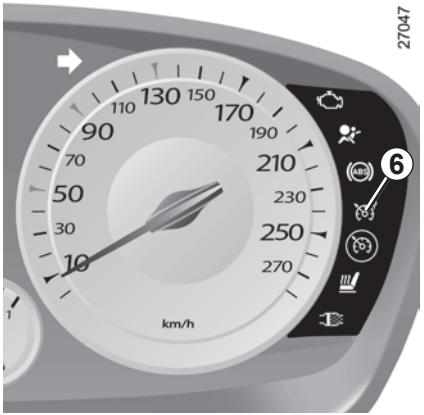

Zapnutie

Stlačte spínač ***1*** na strane . Na prístrojovej doske sa rozsvieti oranžová kontrolka ***6*** a správa „obmedzovač“ spoločne s pomlčkami, ktoré informujú, že funkcia obmedzovača rýchlosti je zapnutá a pripravená na zaregistrovanie obmedzenej rýchlosti.
Na uloženie obvyklej rýchlosti stlačte spínač ***2*** (+) alebo ***3*** (-): minimálna rýchlosť uložená do pamäte bude 30 km/h.

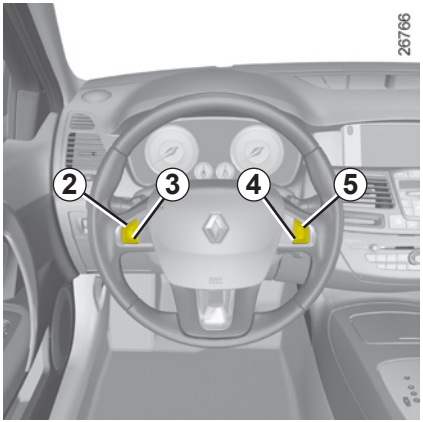

Jazda

Po uložení obmedzenej rýchlosti do pamäte zostáva jazda rovnaká ako vo vozidle bez obmedzovača rýchlosti až po dosiahnutie obmedzenej rýchlosti.

Akonáhle dosiahnete zaznamenanú rýchlosť, bude ju možné prekonať stlačením plynového pedála iba v prípade potreby (pozrite v časti „Prekročenie obmedzenej rýchlosti“).

Zmeny obmedzenej rýchlosti

Obmedzenú rýchlosť môžete meniť krátkym stlačením spínača ***2*** (+) na zvýšenie rýchlosti alebo spínača ***3*** (-) na zníženie rýchlosti.

Prekročenie obmedzenej rýchlosti

Obmedzenú rýchlosť je možné kedykoľvek prekročiť: stlačte **prudko a na doraz** plynový pedál (za bod zvýšeného odporu).

Počas prekračovania rýchlosti bliká na prístrojovej doske nastavená rýchlosť.

Potom uvoľnite plynový pedál: funkcia obmedzovača rýchlosti sa obnoví hneď potom, ako rýchlosť klesne pod rýchlosť uloženú v pamäti.

Pre funkciu je nemožné udržať obmedzenú rýchlosť

Pri prudkom klesaní systém nemôže udržať obmedzenú rýchlosť: na prístrojovej doske bude blikať rýchlosť upozorňujúc vás na túto skutočnosť

Funkcia obmedzovača v žiadnom prípade nemá vplyv na brzdový systém.

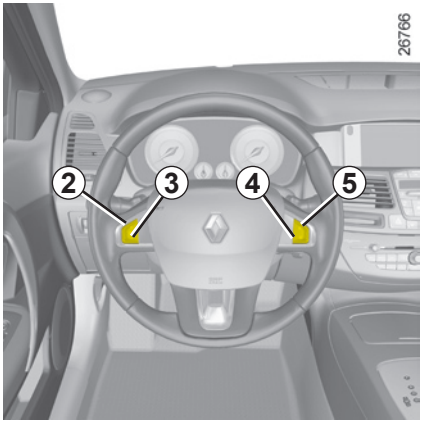

Nastavenie funkcie vopred

Funkcia obmedzovača rýchlosti je prerušená, ak stlačíte spínač ***4*** (O). Vtedy obmedzená rýchlosť zostane v pamäti a na prístrojovej doske sa zobrazí správa „v pamäti“.

Vyvolanie obmedzenej rýchlosti z pamäte

Ak je rýchlosť uložená v pamäti, možno ju vyvolať stlačením spínača ***5*** (R).

Ak je obmedzovač vypnutý, stlačenie tlačidiel ***2*** (+) alebo ***3*** (-) obnoví jeho činnosť, nezoberie sa však do úvahy hodnota rýchlosti v pamäti, ale rýchlosť, ktorou ide vozidlo v danej chvíli.

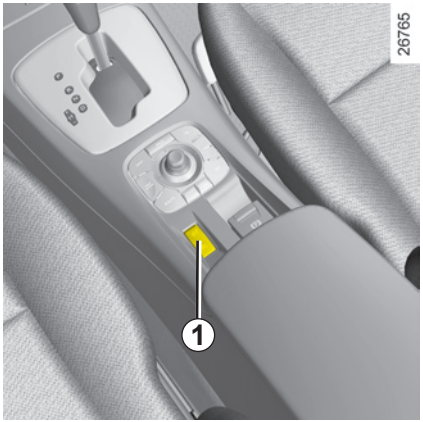

Vypnutie funkcie

Ak stlačíte spínač ***1***, funkcia obmedzovača rýchlosti sa preruší, vtedy rýchlosť nezostane v pamäti. Zhasnutie oranžovej kontrolky na prístrojovej doske potvrdzuje vypnutie funkcie.

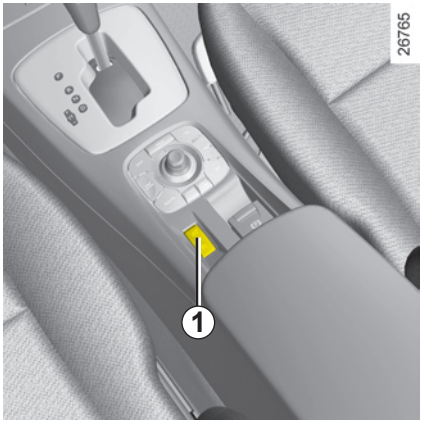

Regulátor rýchlosti je funkcia, ktorá vám pomáha, aby ste udržali rýchlosť jazdy na konštantnej hodnote, ktorú ste si zvolili. Nazýva sa **regulovaná rýchlosť**.

Regulovaná rýchlosť sa dá nastavovať priebežne od 30 km/h vyššie.

Funkcia regulátora rýchlosti v žiadnom prípade nemá vplyv na brzdový systém.

Táto funkcia dopĺňa podporu riadenia. Avšak táto funkcia nenahrádza vodiča. V žiadnom prípade nemôže nahradiť dodržiavanie obmedzenej rýchlosti, ani bdelosť (buďte vždy pripravení brzdiť za každej situácie), ani zodpovednosť vodiča. Regulátor rýchlosti sa nesmie používať, ak je hustá premávka, časté zákruty alebo šmykľavá vozovka (námraza, akvaplaning, štrk) a poveternostné podmienky sú nevhodné (hmla, dážď, bočný vietor,…).

Nebezpečenstvo nehody.

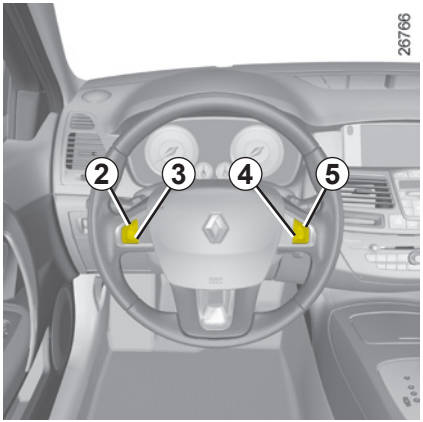

Ovládanie

1. Hlavný spínač zapnutia a vypnutia systému.
2. Aktivácia, uloženie do pamäte a zvyšovanie regulovanej rýchlosti (+).
3. Aktivácia, uloženie do pamäte a znižovanie regulovanej rýchlosti (-).
4. Vypnutie funkcie (s uložením regulovanej rýchlosti do pamäte) (O).
5. Uloženie a vyvolanie regulovanej rýchlosti z pamäte (R).

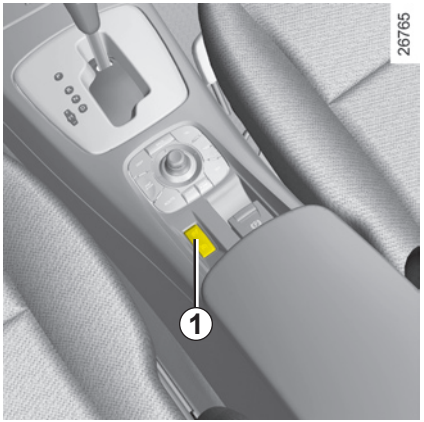

Zapnutie

Stlačte spínač ***1*** na strane .

Na prístrojovej doske sa rozsvieti oranžová kontrolka ***6*** a správa „tempomat“ spoločne s pomlčkami, ktoré informujú, že funkcia tempomatu je zapnutá a pripravená na zaregistrovanie regulovanej rýchlosti.

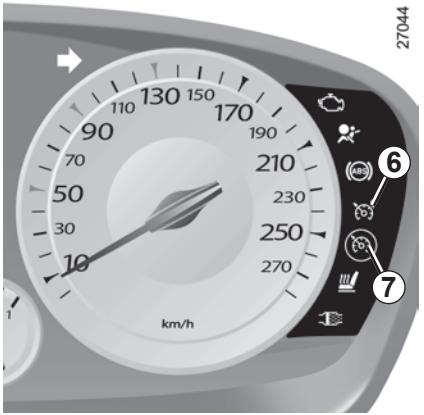

Aktivácia regulátora rýchlosti

Keď dosiahnete stabilnú rýchlosť (zhruba vyššiu ako 30 km/h), stlačte spínač ***2*** (+) alebo ***3*** (-): funkcia bude aktivovaná a rýchlosť uložená do pamäte.

Zapnutie regulácie sa potvrdí rozsvietením zelenej kontrolky ***7*** spoločne s kontrolkou ***6***.

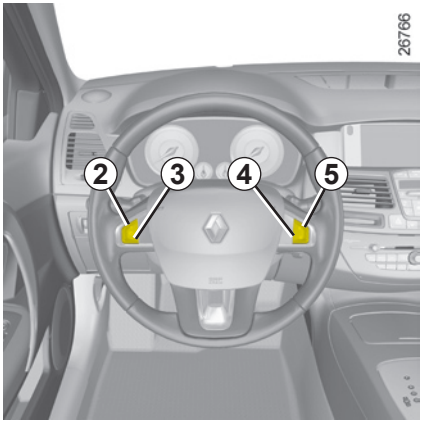

Jazda

Ako náhle je regulovaná rýchlosť uložená v pamäti a funkcia regulátora zapnutá, môžete uvoľniť tlak na plynový pedál.

Pozor, odporúčame nechávať nohy v blízkosti pedálov, aby ste v kritickej situácii boli pripravený zasiahnuť.

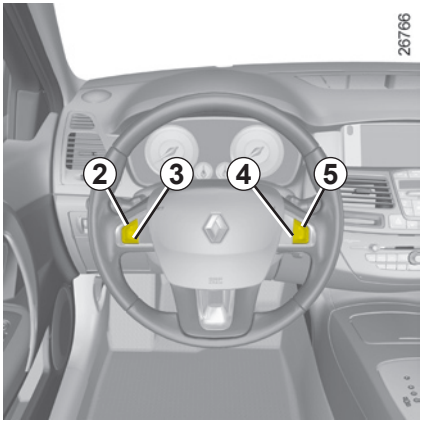

Zmena regulovanej rýchlosti

Regulovanú rýchlosť je možné meniť postupným stláčaním:

– spínačom ***2*** (+) na zvýšenie rýchlosti,

– spínačom ***3*** (-) na zníženie rýchlosti.

Prekročenie regulovanej rýchlosti

Regulovanú rýchlosť možno kedykoľvek prekročiť stlačením plynového pedála. Počas predbiehania bude na prístrojovej doske blikať regulovaná rýchlosť.

Potom uvoľnite plynový pedál: po niekoľkých sekundách sa vozidlo automaticky vráti na pôvodnú regulovanú rýchlosť.

Nemožnosť udržania regulovanej rýchlosti

Pri prudkom klesaní systém nemôže udržať regulovanú rýchlosť: na prístrojovej doske bude blikať rýchlosť upozorňujúc vás na túto skutočnosť

Funkcia regulátora rýchlosti v žiadnom prípade nemá vplyv na brzdový systém.

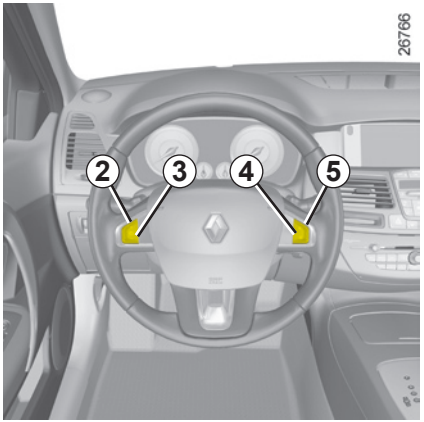

Nastavenie funkcie vopred

Funkcia tempomatu sa vypína stlačením:

– spínača ***4*** (O);

– brzdového pedála;

– spojkového pedála alebo zaradením neutrálu vo vozidlách s automatickou prevodovkou.

Vo všetkých troch prípadoch regulovaná rýchlosť zostane v pamäti a na prístrojovej doske sa zobrazí správa „v pamäti“.

Zapnutie pohotovostného režimu je potvrdené zhasnutím kontrolky .

Vyvolanie regulovanej rýchlosti

Ak je rýchlosť uložená v pamäti, možno ju vyvolať s ohľadom na vhodné podmienky cestnej premávky (premávka, stav vozovky, meteorologické podmienky…). Rýchlosť vozidla je nad 30 km/h, stlačte spínač ***5*** (R).

Poznámka: ak bola predtým do pamäte uložená rýchlosť, ktorá je oveľa vyššia ako aktuálna rýchlosť, vozidlo prudko zrýchli až na túto hodnotu.

Ak je tempomat vypnutý, stlačenie tlačidiel ***2*** (+) alebo ***3*** (-) obnoví jeho činnosť, nezoberie sa však do úvahy hodnota rýchlosti v pamäti, ale rýchlosť, ktorou ide vozidlo v danej chvíli.

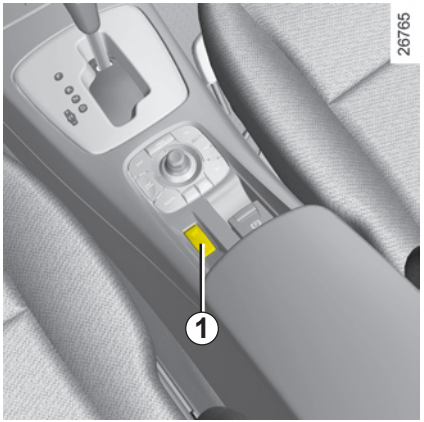

Vypnutie funkcie

Ak stlačíte spínač ***1***, funkcia tempomatu je prerušená, vtedy rýchlosť nezostane v pamäti. Zhasnutie zelených kontroliek a na prístrojovej doske potvrdzuje vypnutie funkcie.

Nastavenie alebo vypnutie funkcie regulátora rýchlosti nevyvoláva rýchle zníženie rýchlosti: zabrzdiť musíte stlačením brzdového pedála.

Princíp činnosti

Ultrazvukové senzory vložené (v závislosti od vozidla) do zadného a/alebo predného nárazníka vozidla „merajú“ vzdialenosť medzi vozidlom a prekážkou.

Meranie je sprevádzané zvukovými signálmi, ktorých frekvencia sa zvyšuje pri približovaní k prekážke. Po dosiahnutí vzdialenosti asi 25 centimetrov prejde pípanie do súvislého tónu.

Ide o doplnkovú podporu, ktorá prostredníctvom zvukových signálov indikuje vzdialenosť medzi vozidlom a prekážkou pri cúvaní.

V nijakom prípade teda nenahrádza opatrnosť a zodpovednosť vodiča pri cúvaní.

Vodič musí neustále dávať pozor na náhle udalosti, ktoré môžu vzniknúť počas jazdy: preto dávajte pozor, či pri manévrovaní nie sú v dráhe vozidla pohyblivé prekážky (napríklad dieťa, zviera, kočík, bicykel, ...) alebo veľmi malé alebo tenké prekážky (menší kameň, tenký kolík, ...).

Asistencia pri parkovaní vpredu

Fungovanie

Systém asistencie pri parkovaní vpredu je aktívny, ak sa vozidlo pohybuje rýchlosťou nižšou ako 10 km/h.

Väčšina predmetov, nachádzajúcich sa vo vzdialenosti menšej ako 60 cm pred vozidlom, je detegovaná a ozve sa zvukový signál

Automatické zapnutie/vypnutie asistencie pri parkovaní vpredu

Systém sa vypne:

– ak je zatiahnutá parkovacia brzda;

– ak je rýchlosť vozidla vyššia ako 10 km/h;

– ak vozidlo stojí viac ako päť sekúnd a nejaká prekážka je detegovaná (napr. v zápche…);

– ak je zaradený neutrál alebo poloha **N** a **P** v prípade automatickej prevodovky.

Asistencia pri parkovaní vzadu

Fungovanie

Pri zaradení spiatočky je väčšina predmetov nachádzajúcich sa vo vzdialenosti menšej ako 1,50 m za vozidlom detegovaná a ozve sa pípanie.

V prípade, keď sa spredu aj zozadu vozidla nachádza prekážka a podľa toho, ktorá je bližšie sa ozve príslušný zvukový signál. Ak sa v oblasti detekcie menšej ako 30 centimetrov nachádza prekážka spredu aj zozadu, zvukový signál vpredu a zvukový signál vzadu budú znieť striedavo.

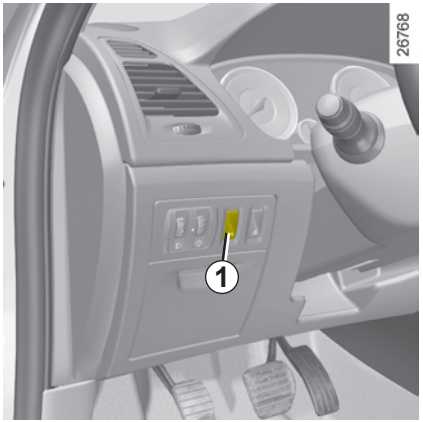

Pri cúvaní môže dôjsť k nárazu pod vozidlom (napríklad: obrubník, zvýšený chodník) - môžete poškodiť vozidlo (deformovať zadnú nápravu).

Pri takomto náraze si nechajte skontrolovať svoje vozidlo v značkovom servise.

Automatické zapnutie/vypnutie asistencie pri parkovaní vzadu

Systém sa vypne:

– ak je zatiahnutá parkovacia brzda;

– ak je rýchlosť vozidla vyššia ako 10 km/h;

– ak vozidlo stojí viac ako päť sekúnd a nejaká prekážka je detegovaná (napr. v zápche…);

– ak je zaradený neutrál alebo poloha **N** a **P** v prípade automatickej prevodovky.

Krátkodobé vypnutie systému

Stlačte vypínač ***1*** na vypnutie systému.

Zobrazí sa správa „asistencia pri parkovaní vypnutá“, aby vás upozornila, že systém je neaktívny.

Opätovným stlačením systém znovu zapnete a kontrolka zhasne.

Systém sa aktivuje automaticky pri každom vypnutí motora.

Dlhodobé vypnutie systému

Systém môžete vypnúť natrvalo zvlášť pre asistenciu pri parkovaní vpredu alebo vzadu.

V menu osobných nastavení vozidla (pozrite v kapitole 1, v časti „Menu osobných nastavení vozidla“) vyberte riadok „asistencia pri parkovaní vpredu“ alebo „asistencia pri parkovaní vzadu“, potom aktivujte alebo vypnite systém:

☐: funkcia vypnutá;

☑: funkcia zapnutá.

Osobitné prípady

Dbajte, aby ultrazvukové senzory neboli zakryté (špina, blato, sneh atď.).

Ak sa vozidlo pohybuje rýchlosťou nižšou ako 10 km/h, môžu niektoré zdroje hluku (motorka, kamión, zbíjačka, …) spustiť zvukové signály.

Porucha činnosti

Ak systém zistí poruchu činnosti, zaznie zvukový signál počas približne 5 sekúnd, aby vás na túto skutočnosť upozornil. Poraďte sa v značkovom servise.

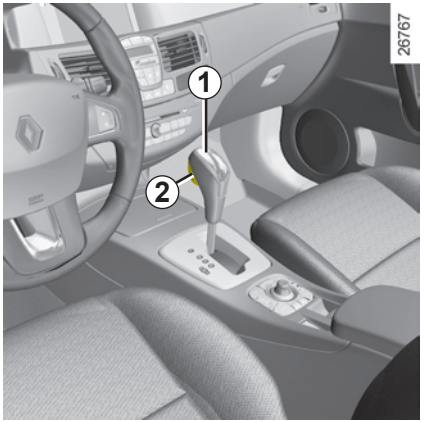

Štartovanie

Volič prevodov ***1*** v polohe **P**, zapnite zapaľovanie.

Stlačte brzdový pedál (kontrolka na displeji ***3*** zhasne) a preraďte z polohy **P**.

Polohy D alebo R sa zaraďujú len vtedy, keď vozidlo stojí, pri zošliapnutej brzde a uvoľnenom pedáli plynu.

Pri preraďovaní z polohy P je bezpodmienečne nutné zošliapnuť brzdový pedál a až potom stlačiť odisťovacie tlačidlo *2*.

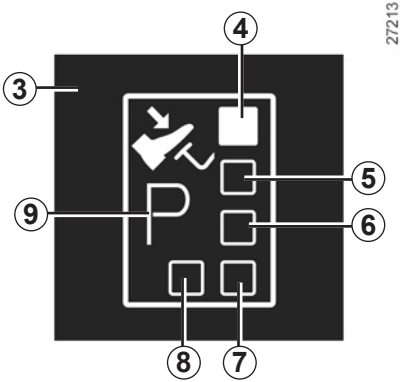

Displej ***3*** umiestnený na prístrojovej doske vás informuje o režime a zaradenom prevodovom stupni.

4 : **P:** parkovanie

5 : **R:** spiatočka

6 : **N:** neutrál

7 : **D:** automatický režim

8 : manuálny režim

9: oblasť zobrazovania režimu alebo zaradeného prevodového stupňa pri manuálnom režime

Jazda v automatickom režime

Volič prevodov dajte do polohy **D**. Väčšinou pri normálnej situácii v premávke sa už nebudete musieť dotýkať páky voliča: rýchlosti sa budú preraďovať samy, v správnej chvíli, pri správnych otáčkach motora, pretože „automatika“ berie do úvahy zaťaženie vozidla, profil cesty a štýl jazdy, ktorý ste si zvolili.

Hospodárna jazda

Na normálnych cestách jazdite zásadne s voličom v polohe **D**, iba s jemne stlačeným plynom. Prevody sa zaraďujú automaticky už pri nižších otáčkach.

Zrýchlenie a predbiehanie

Prudko zošliapnite plynový pedál až na doraz (až za bod zvýšeného odporu pedála).

V rámci možností motora sa tým umožní zaradenie optimálneho nižšieho prevodového stupňa.

Jazda v manuálnom režime

Rýchlostnú páku v polohe **D** posuňte smerom vľavo. Postupné zatláčanie páky umožňujú ručne preraďovať prevodové stupne:

– pri preraďovaní na nižší prevodový stupeň pohybujte pákou smerom dozadu;

– pohybom dopredu sa zaraďujú vyššie prevodové stupne.

Zaradený rýchlostný stupeň sa zobrazí na prístrojovej doske.

Mimoriadne situácie

V určitých podmienkach jazdy (napr. ochrana motora, spustenie elektronického stabilizačného programu: ESP...) „automatika“ môže sama rozhodnúť o zaradení rýchlosti.

„Automatika“ môže tiež odmietnuť preradenie na iný stupeň a zabrániť tak nesprávnej manipulácii: v takom prípade zobrazovaný prevodový stupeň niekoľko sekúnd bliká a upozorňuje vás na túto skutočnosť.

Výnimočné situácie

– **Ak typ cesty a časté zákruty** nedovoľujú ísť dlhšie úseky v automatickom režime (napr. v horách), odporúčame vám prepnúť do manuálneho režimu.
Predíde sa tak neustálemu preraďovaniu zvolenému „automatikou“ pri stúpaní a dosiahne sa brzdenie motorom pri dlhých klesaniach.

– **Vo veľmi chladnom počasí,** pred preradením voliča z polohy **P** alebo **N** do polohy **D** alebo **R** chvíľku počkajte, aby motor nezhasol.

– **Vozidlá bez systému ochrany proti preklzovaniu kolies:** na klzkej vozovke alebo na vozovke so slabou priľnavosťou je pred rozjazdom vhodné prejsť na ručné ovládanie a zaradiť druhý (prípadne tretí) stupeň, aby ste predišli preklzovaniu kolies pri rozjazde.

Zaparkovanie vozidla

Po zastavení vozidla podržte stlačenú brzdu a volič prevodov dajte do polohy **P**: tým sa zaradí neutrál prevodovky a hnacie kolesá budú mechanicky blokované prevodom.

Zatiahnite ručnú brzdu alebo, v závislosti od vozidla, skontrolujte, či je zatiahnutá parkovacia brzda s posilňovačom.

Pri cúvaní môže dôjsť k nárazu pod vozidlom (napríklad: obrubník, zvýšený chodník) - môžete poškodiť vozidlo (deformovať zadnú nápravu).

Pri takomto náraze si nechajte skontrolovať svoje vozidlo v značkovom servise.

Porucha činnosti

– ak sa **počas jazdy** na prístrojovej doske zobrazí správa „skontrolovať prevodovku“ spoločne s kontrolkou , znamená to poruchu.

  Obráťte sa čo najskôr na značkový servis.

– ak sa **počas jazdy** na prístrojovej doske zobrazí správa „prehriata prevodovka“ súčasne s kontrolkou , zastavte a nechajte prevodovku vychladnúť.

  Obráťte sa čo najskôr na značkový servis.

– **Oprava vozidla s automatickou prevodovkou**, pozrite v kapitole 5, v časti „Vlečenie vozidla“.

Ak je volič prevodov **po naštartovaní** zablokovaný v polohe **P**, pri stlačení brzdového pedála ho možno uvoľniť aj manuálne.

Stlačte tlačidlo, zasuňte predmet do otvoru ***10*** a súčasne stlačte odisťovacie tlačidlo nachádzajúce sa na hlavici voliča prevodov.

Kapitola 3: Pre vaše pohodlie

Vetracie otvory 3.2
Kúrenie a manuálna klimatizácia 3.4
Automatická klimatizácia 3.6
Klimatizácia: informácie a rady pri používaní 3.10
Otváranie okien 3.11
Vnútorné osvetlenie 3.13
Odkladacie priestory/usporiadanie kabíny 3.15
Zástrčka príslušenstva 3.18
Popolník - Zapaľovač cigariet 3.18
Zadná lavica 3.19
Odkladacie priestory/Vnútorné usporiadanie batožinového priestoru 3.20
Preprava predmetov v batožinovom priestore/Vlečenie (príves) 3.21
Multimediálna výbava 3.22

VETRACIE OTVORY (vývody vzduchu)

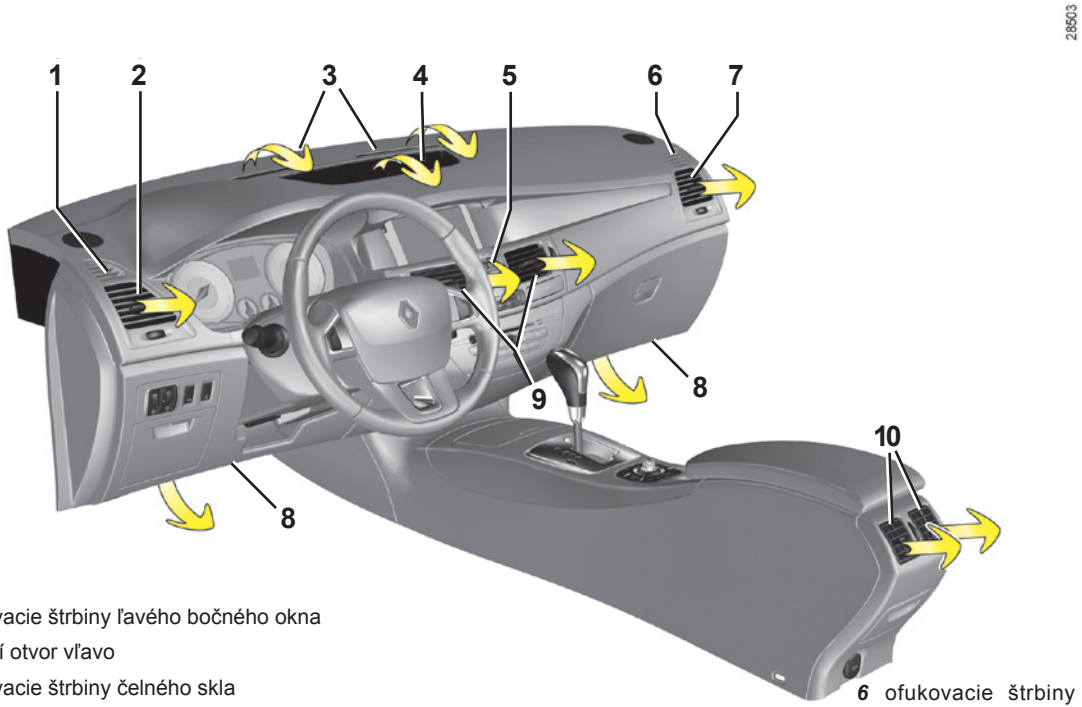

1 ofukovacie štrbiny ľavého bočného okna

2 vetrací otvor vľavo

3 ofukovacie štrbiny čelného skla

4 vetrací otvor v palubnej doske

5 ovládací panel klimatizácie

6 ofukovacie štrbiny pravého bočného okna

7 vetrací otvor vpravo

8 výstupné otvory kúrenia pri nohách cestujúcich

9 stredné vetracie otvory

10 vetracie otvory vzadu

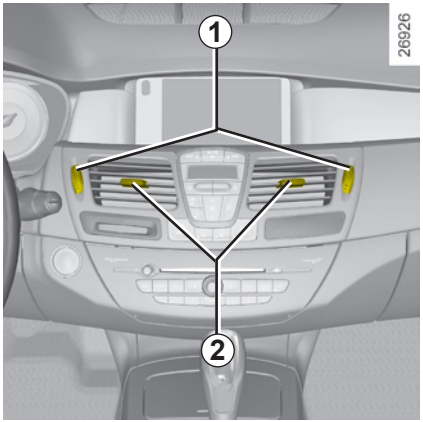

Prietok vzduchu

Pohybujte kolieskom ***1*** (za bod zvýšeného odporu).

Smerom hore: maximálne otvorenie.

Smerom dolu: zatvorenie.

Pohybujte kolieskom ***3*** (za bod zvýšeného odporu).

Smerom vpravo: maximálne otvorenie.

Smerom vľavo: zatvorenie.

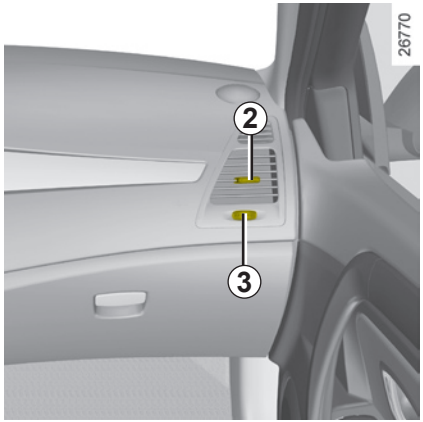

Nasmerovanie

Vpravo/vľavo: pohybujte kurzorom ***2*** smerom doprava alebo doľava.

Hore/dolu: sklopte alebo vyklopte posuvné ovládače ***2***.

Proti zápachu vo vašom vozidle používajte len systémy na to určené. Poraďte sa v značkovom servise.

Do vetracieho systému vozidla nič nevkladajte (napr. pri zápachu...).

Riziko poškodenia alebo požiaru.

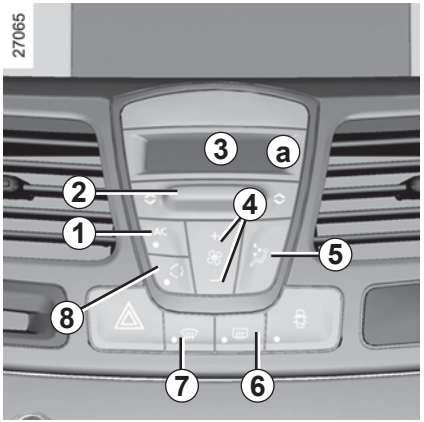

Ovládanie

1 Klimatizácia.

2 Teplota vzduchu.

3 Displej.

4 Rýchlosť prúdenia vzduchu.

5 Rozdeľovanie vzduchu vo vnútri vozidla.

6 Odmrazovanie/odhmlievanie zadného skla a, v závislosti od vozidla, spätných zrkadiel.

7 Funkcia „rýchle odhmlievanie“.

8 Recirkulácia vzduchu.

Informácie a rady pri používaní: pozrite na konci tejto časti.

Zapnutie alebo vypnutie klimatizácie

Tlačidlo ***1*** umožňuje zapnúť (kontrolka svieti) alebo vypnúť (kontrolka nesvieti) klimatizáciu.

Klimatizácia slúži na:

– zníženie teploty v kabíne;

– odstránenie vlhkosti vyzrážanej na oknách.

Ak je vonkajšia teplota nízka, klimatizácia nefunguje.

Nastavenie teploty vzduchu

Ovládačom ***2*** si nastavte požadovanú teplotu. Čím viac pomlčiek svieti na displeji, tým je teplota vyššia. Čím menej pomlčiek svieti na displeji, tým je teplota nižšia.

Rozdelenie vzduchu v kabíne vozidla

K dispozícii máte šesť možností rozdelenia vzduchu. Stlačte tlačidlo ***5***, aby sa vám zobrazili. Šípky umiestnené v zóne ***a*** na displeji ***3*** sa kombinujú, aby vás informovali o zvolenom rozdelení:

Prúd vzduchu smeruje cez otvory umiestnené v hornej časti palubnej dosky (poloha umožňujúca vetranie s väčším rozptylom).

Prúd vzduchu smeruje cez vetracie otvory palubnej dosky (poloha umožňujúca rýchlejšie zohrievanie alebo ochladenie kabíny).

Prúd vzduchu smeruje k nohám cestujúcich.

Prúd vzduchu smeruje k ofukovacím štrbinám čelného a bočných skiel (poloha obmedzujúca zahmlievanie).

Vypnutie systému

Niekoľkokrát stlačte tlačidlo ***4*** zhora alebo zdola, až kým sa systém nevypne. Systém zapnete opätovným stlačením tlačidla ***4*** zhora.

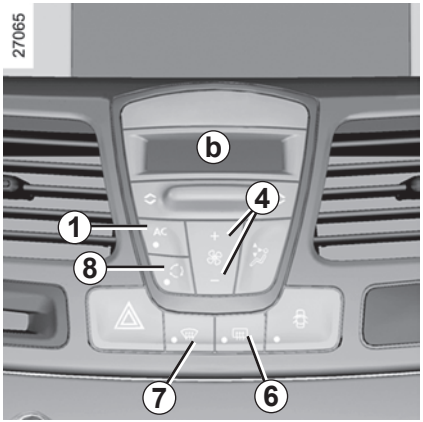

Nastavenie rýchlosti prúdenia vzduchu

Pri normálnom používaní

Stlačením tlačidla ***4*** zhora alebo zdola zvyšujete alebo znižujete rýchlosť prúdenia vzduchu: čím plnšia je vrtuľa ventilátora viditeľná v zóne ***b***, tým je prietok vzduchu vyšší.

Poznámka: aby ste udržali úroveň pohodlia, odporúčame vám používať polohu medzi **3** a **5**.

Poloha 0 (ventilátor zóny b je prázdny)

Systém je vypnutý: prietok vzduchu v kabíne je nulový (vozidlo stojí), ale keď sa vozidlo pohybuje, môžete pocítiť slabý prúd vzduchu.

Funkcia „rýchle odhmlievanie“

Stlačte tlačidlo ***7***, integrovaná kontrolka sa rozsvieti.

Táto funkcia slúži na rýchle odstránenie námrazy a odhmlievanie čelného a zadného skla, predných bočných okien a vonkajších spätných zrkadiel (v závislosti od vozidla). Automaticky spúšťa klimatizáciu a ohrev zadného skla.

Stlačte tlačidlo ***6***, aby ste vypli ohrev zadného skla, integrovaná kontrolka zhasne.

Ak chcete zmeniť prietok vzduchu: stlačte tlačidlo ***4***.

Funkcia sa vypína opätovným stlačením tlačidla ***7***.

Spustenie recirkulácie vzduchu

Stlačte tlačidlo recirkulácie vzduchu ***8***: kontrolka sa rozsvieti.

Pri zapnutí tejto funkcie sa nasáva vzduch z kabíny a recirkuluje bez prístupu vzduchu zvonku.

Recirkulácia vzduchu umožňuje:
– izolovať kabínu od vonkajšieho prostredia (jazda v znečistenej oblasti, ...);
– rýchlejšie znížiť teplotu v kabíne vozidla.

Pri dlhšej prevádzke recirkulácie vzduchu sa môžu zarosiť sklá na bočných oknách aj čelnom skle a v kabíne cítiť zápach opotrebovaného vzduchu.

Preto odporúčame prepnúť na normálny režim (vzduch nasávaný zvonku) opätovným stlačením tlačidla ***8***, ihneď ako recirkulácia vzduchu prestane byť potrebná.

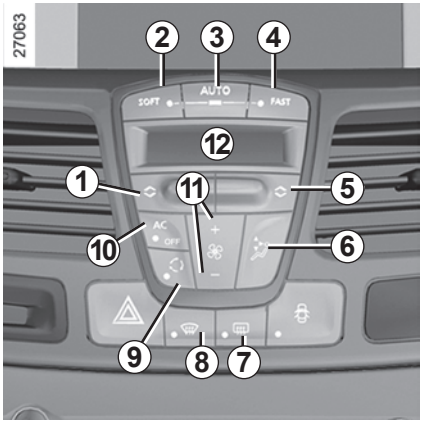

Ovládanie

1 a ***5*** Teplota vzduchu.

2, ***3*** a ***4*** Automatický program.

6 Rozdeľovanie vzduchu vo vnútri vozidla.

7 Odmrazovanie/odhmlievanie zadného skla a, v závislosti od vozidla, spätných zrkadiel.

8 Funkcia „rýchle odhmlievanie“.

9 Recirkulácia vzduchu.

10 Klimatizácia.

11 Rýchlosť prúdenia vzduchu.

12 Displej.

Automatický režim

Automatická klimatizácia je systém zaručujúci (s výnimkou používania v extrémnych podmienkach) tepelnú pohodu v kabíne a udržiavajúci dobrú viditeľnosť, pričom optimalizuje aj spotrebu. Systém reaguje na rýchlosť ventilácie, rozdeľovanie vzduchu, recirkuláciu vzduchu, zapínanie alebo vypínanie klimatizácie a teplotu vzduchu. Tento režim sa skladá z troch programov:

AUTO: optimalizácia dosahovania zvolenej úrovne komfortu v závislosti od vonkajších podmienok. Stlačte tlačidlo ***3***.

SOFT: zmierňuje dosahovanie úrovne požadovaného komfortu. Režim udržovania úrovne komfortu je miernejší a tichší. Stlačte tlačidlo ***2***.

FAST: zosilňuje účinok systému, aby sa požadovaná úroveň komfortu dosiahla rýchlejšie. Používajte tento program, ak prevážate cestujúcich vzadu. Stlačte tlačidlo ***4***.

Nastavovanie teploty.

Tlačidlami ***1*** alebo ***5*** môžete teplotu zvyšovať alebo znižovať. Stlačením tlačidla ***1*** viac ako dve sekundy sa teplota na strane spolujazdca nastaví na teplotu na strane vodiča.

Osobitosť: extrémne nastavenie umožňuje systému aplikovať maximálny výkon chladenia alebo ohrevu (zobrazí sa „LO“ a „HI“ na displeji ***12***).

Vypnutie systému

Niekoľkokrát stlačte tlačidlo ***11*** zhora alebo zdola, až kým sa systém nevypne. Zapnete ho stlačením spínača ***11*** zhora, alebo jedným zo spínačov ***2***, ***3*** alebo ***4***.

Niektoré tlačidlá majú kontrolku činnosti, ktorá indikuje stav príslušnej funkcie.

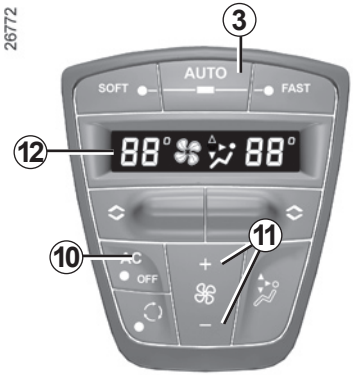

Zmena prietoku vzduchu

V automatickom režime systém riadi rýchlosť vetrania tak, aby najlepšie vyhovovala na dosiahnutie a udržanie komfortu.

Kedykoľvek môžete zvyšovať rýchlosť vetrania stlačením tlačidla ***11*** zhora alebo zdola, čím sa rýchlosť vetrania zvýši alebo zníži.

Vtedy sa rýchlosť vetrania, ktorá už nie je riadená automatikou, zobrazí na displeji.

Zapnutie alebo vypnutie klimatizácie

V automatickom režime systém riadi zapínanie alebo vypínanie klimatizácie v závislosti od vonkajších klimatických podmienok.

Stlačením tlačidla ***10*** vypnete klimatizáciu.

Prednostne používajte automatický režim zvolením jedného z automatických programov AUTO, **SOFT alebo FAST.**

V automatickom režime (kontrolka tlačid-la **3** svieti) sú všetky funkcie klimatizácie riadené systémom.

Kedykoľvek môžete meniť výber systému. Vtedy kontrolka tlačidla **3** zhasne a zmenená funkcia, ktorá nie je riadená systémom, sa zobrazí na displeji ***12***.

Ak sa chcete vrátiť do automatického režimu, stlačte jeden z programov **AUTO**, **SOFT** alebo **FAST**.

Zobrazované hodnoty teploty vyjadrujú úroveň pohody.

Zvyšovanie alebo znižovanie zobrazenej hodnoty po naštartovaní motora v žiadnom prípade neumožňuje dosiahnuť rýchlejšie požadovanú úroveň komfortu. Systém vždy optimalizuje znižovanie alebo zvyšovanie teploty (vetranie sa nespustí na maximálnu rýchlosť: zvyšuje sa postupne), čo môže trvať od niekoľkých sekúnd až po minúty.

Otvory v palubnej doske by mali zostať vo všeobecnosti stále otvorené, ak to neprekáža.

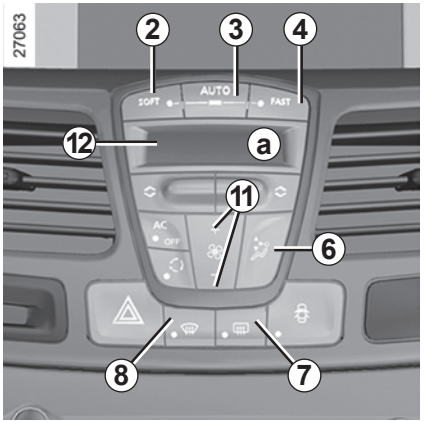

Zmena rozdelenia vzduchu v kabíne

K dispozícii máte sedem možností rozdelenia vzduchu. Stlačte tlačidlo ***6***, aby sa vám zobrazili. Šípky umiestnené v zóne ***a*** na displeji ***12*** sa kombinujú, aby vás informovali o zvolenom rozdelení:

Prúd vzduchu smeruje cez otvory umiestnené v hornej časti palubnej dosky (poloha umožňujúca vetranie s väčším rozptylom).

Prúd vzduchu smeruje cez vetracie otvory palubnej dosky (poloha umožňujúca rýchlejšie zohrievanie alebo ochladenie kabíny).

Prúd vzduchu smeruje k nohám cestujúcich.

Prúd vzduchu smeruje k ofukovacím štrbinám čelného a bočných skiel (poloha obmedzujúca zahmlievanie).

Vtedy sa rozdeľovanie vzduchu v kabíne, ktoré nie je riadené automatikou, zobrazí na displeji.

Odhmlievanie - rozmrazovanie zadného okna

Stlačte tlačidlo ***7***, integrovaná kontrolka sa rozsvieti. Táto funkcia slúži na rýchle odhmlievanie zadného skla a vyhrievaných spätných zrkadiel (vo vozidlách s touto výbavou).

Funkcia sa vypína opätovným stlačením tlačidla ***7***. Pri poruche sa klimatizácia vypína automaticky.

Funkcia „rýchle odhmlievanie“

Stlačte tlačidlo ***8***, integrovaná kontrolka sa rozsvieti a kontrolka v tlačidle ***3*** zhasne.

Táto funkcia slúži na rýchle odstránenie námrazy a odhmlievanie čelného a zadného skla, predných bočných okien a vonkajších spätných zrkadiel (v závislosti od vozidla). Jej použitie si vynúti automatické spustenie klimatizácie a ohrevu zadného skla.

Stlačte tlačidlo ***7***, aby ste vypli funkciu ohrevu zadného skla, integrovaná kontrolka zhasne.

Rýchlosť prúdenia vzduchu môžete meniť stlačením tlačidla ***11***.

Táto funkcia sa vypína:

– opätovným stlačením tlačidla ***8***,

– stlačením tlačidiel ***2***, ***3*** alebo ***4***.

Recirkulácia

Táto funkcia je riadená automaticky, ale môžete ju zapnúť aj ručne.

Automatický režim
Váš systém je vybavený snímačom, ktorý meria index čistoty vzduchu. Môže rozhodnúť o aktivácii recirkulácii vzduchu, **vtedy sa integrovaná kontrolka nerozsvieti**.

Poznámka
- Pri recirkulácii sa vzduch nasáva z vnútorného priestoru vozidla a recirkuluje bez prívodu vzduchu zvonku;
- Recirkulácia vzduchu slúži na izolovanie vnútorného priestoru kabíny od vonkajšieho prostredia (jazda v znečistenej oblasti,…).

Ručné používanie

Stlačenie tlačidla ***9*** slúži na zapnutie nútenej recirkulácie vzduchu, **vtedy sa integrovaná kontrolka rozsvieti**;

Pri dlhšej prevádzke v režime s recirkuláciou vzduchu možno cítiť zápach opotrebovaného vzduchu, ktorý sa neobnovuje a môže dochádzať k zahmlievaniu okien.

Preto odporúčame prepnúť na automatický režim (vzduch nasávaný zvonku) opätovným stlačením tlačidla ***9***, ihneď ako recirkulácia vzduchu prestane byť potrebná.

Odhmlievanie/odmrazovanie má v každom prípade prednosť pred recirkuláciou vzduchu.

V niektorých prípadoch (vysoká vlhkosť, ...) sa recirkulácia vzduchu nezapne automaticky, pretože viditeľnosť má prednosť (pokračovanie ventilácie pomocou vonkajšieho vzduchu).

Rady pri používaní

Niekedy (klimatizácia vypnutá, recirkulácia vzduchu zapnutá, vetranie vypnuté alebo slabé, ...) sa môže objaviť zahmlievanie skiel a čelného skla vozidla.

Pri zahmlievaní použite funkciu **„rýchle odhmlievanie“**, aby ste ho odstránili a potom spustite klimatizáciu v automatickom režime, aby ste zabránili jeho ďalšiemu vznikaniu. Ak zahmlievanie pretrváva, použite funkciu FAST.

Poznámka

Prítomnosť vody pod vozidlom. Po dlhšom používaní klimatizácie sa neznepokojujte, ak sa pod vozidlom objaví voda. Pochádza z kondenzácie.

Spotreba

Keď je klimatizácia zapnutá, spotreba paliva je vyššia (najmä v mestskej premávke).

Vo vozidlách vybavených klimatizáciou bez automatického režimu klimatizáciu vypnite, ak ju nepotrebujete.

Rady na minimalizáciu spotreby a pomoc pri ochrane životného prostredia:

Jazdite s otvorenými vetracími otvormi a zatvorenými oknami.

Ak ste nechali vozidlo zaparkované na priamom slnku, na niekoľko minút zapnite vetranie, aby ste sa pred štartovaním zbavili prúdenia teplého vzduchu.

Údržba

Intervaly technických prehliadok si pozrite v servisnej knižke svojho vozidla.

Poruchy činnosti

Všeobecne, v prípade akejkoľvek poruchy, sa obráťte na značkový servis.

– **Zníženie účinnosti odmrazovania, odhmlievania alebo klimatizácie.** Príčinou môže byť zanesená vložka filtra kabíny.

– **Nechladí.** Overte si správnu polohu ovládačov a stav poistiek. V opačnom prípade ju vypnite.

Neotvárajte chladiaci systém. Je to nebezpečné pre oči a pokožku.

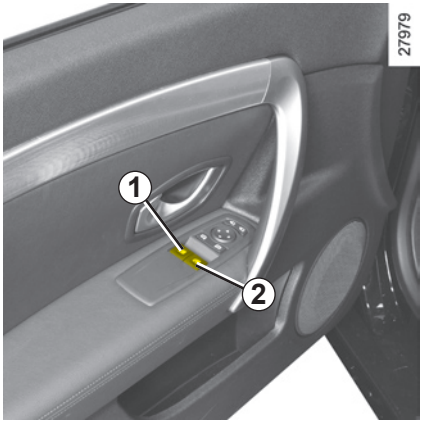

Zodpovednosť vodiča

Nikdy nenechávajte kartu RENAULT vo vnútri, keď opúšťate vozidlo, v ktorom je dieťa (alebo zviera), ani na krátky čas.

Môže ohroziť seba alebo iné osoby naštartovaním motora, zapnúť niektoré zariadenia, napríklad ovládanie okien alebo zamknúť dvere.

Mohlo by tak dôjsť k vážnym poraneniam.

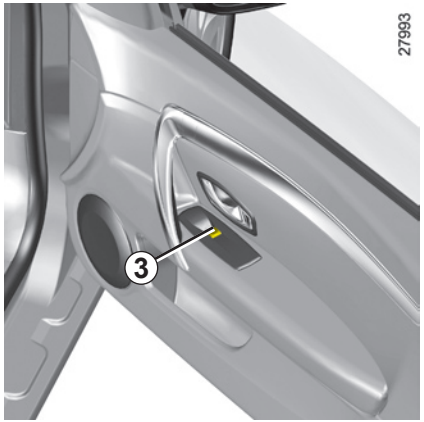

Zapaľovanie zapnuté, stlačte spínač príslušného okna, až kým sa neotvorí do požadovanej výšky.

Nadvihnite spínač príslušného okna a nechajte ho vystúpiť do požadovanej výšky.

Z miesta vodiča
Stlačte spínač:
1 na strane vodiča;
2 na strane spolujazdca.

Z miesta spolujazdca
Spínačom *3*.

Okná s impulzným ovládaním

Impulzný režim dopĺňa činnosť elektrického ovládania otvárania okien opísanú vyššie.

– **Zatlačte na doraz (nad zárezom)** príslušný spínač: okno sa úplne otvorí.

– **Zdvihnite na doraz (nad zárezom)** príslušný spínač: okno sa úplne zatvorí.

Stlačením spínača počas pohybu okna sa okno zastaví.

Poznámka: Ak okno na konci pohybu narazí na odpor (napr: prsty, vetva stromu, …), zastaví sa a spustí sa o niekoľko centimetrov nižšie.
Tieto systémy fungujú približne 5 minút po vypnutí motora alebo pokiaľ neotvoríte dvere.

Pri pricviknutí okamžite zmeňte smer pohybu okna stlačením príslušného spínača.

Zatváranie okien na diaľku

Ak pri zamykaní dverí zvonku **stlačíte dvakrát tesne po sebe tlačidlo zamykania na karte RENAULT, alebo tlačidlo dverí** v režime s voľnými rukami, okná sa automaticky zatvoria.

Odporúčame, aby ste systém spustili len vtedy, ak používateľ vidí vozidlo a nikto v ňom nie je.

Pri zatváraní okien môže dôjsť k vážnym zraneniam.

Vo vozidlách, ktoré sú ním vybavené tento úkon aktivuje bezpečnostné zamykanie

Skontrolujte, či nikto nezostal vo vozidle.

Poruchy činnosti

Pri poruche zatvárania okna prejde systém do bezimpulzného režimu: príslušný spínač potiahnite toľkokrát, koľko je potrebné, aby sa okno úplne zatvorilo, potom podržte spínač stlačený (vždy na strane zatvárania) počas troch sekúnd. Potom okno úplne otvorte a zatvorte, aby ste reinicializovali systém.

Ak je to potrebné, obráťte sa na značkový servis.

Pri poruche akumulátora alebo poruche elektrického otvárania okien, pozrite v kapitole 1, v časti „Otváranie/zatváranie dverí“.

Nedávajte predmety do otvoreného okna: riskujete poškodenie systému otvárania okien.

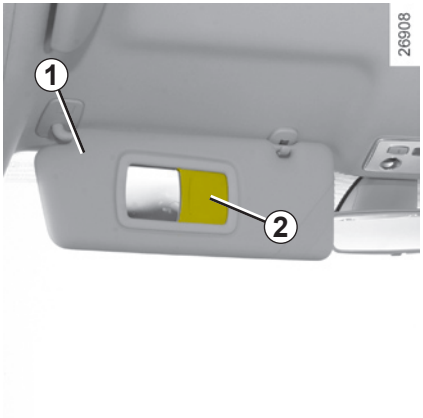

Slnečná clona

Sklopte slnečnú clonu ***1*** na čelnom skle alebo ju uvoľnite a otočte na bočné okno.

Kozmetické zrkadielka

Zasuňte kryt ***2***, zrkadielko je osvetlené, v závislosti od vozidla.

Stropné svetlo

Preklopením spínača ***4***, v závislosti od polohy, dosiahnete:

– trvalé zapnutie osvetlenia;

– osvetlenie závislé od otvárania niektorých predných alebo niektorých zo všetkých štyroch dverí (podľa modelu). Zhasne iba po zatvorení príslušných dverí po určitom intervale;

– okamžité zhasnutie.

Bodové svetlo na čítanie

(v závislosti od vozidla)

Stlačte spínače ***3*** alebo ***5***.

Osvetlenie dverí

Svetlo ***6*** sa rozsvieti pri otvorení dverí.

Odomknutie a otvorenie dverí kabíny alebo batožinového priestoru vyvolá rozsvietenie stropného svetla a osvetlenia podlahy na určitý čas.

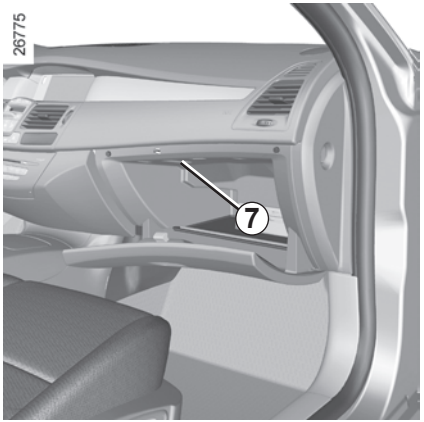

Osvetlenie odkladacieho priestoru na strane spolujazdca *7*

Svetlo ***7*** sa rozsvieti pri otvorení dvierok.

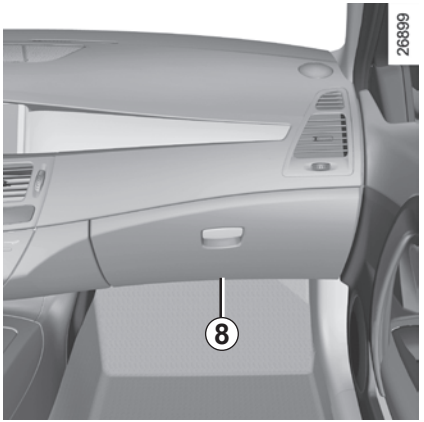

Osvetlenie podlahy *8*

Osvetlenie podlahy ***8*** sa rozsvieti pri otváraní dverí.

Osvetlenie batožinového priestoru *9*

Svetlo ***9*** sa rozsvieti pri otvorení batožinového priestoru.

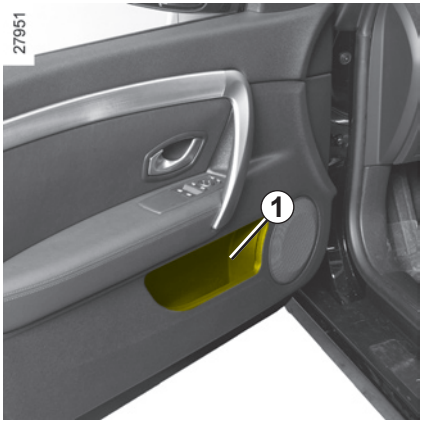

Odkladacie priestory dverí *1*

Odkladací priestor palubnej dosky *2*

Miesto na lístky*3*

Vhodné na odkladanie lístkov...

Dbajte, aby všetky tvrdé, ťažké a ostré predmety boli umiestnené tak, aby sa v zákrute alebo pri prudkom brzdení nemohli vymrštiť na cestujúcich.

Na podlahe (pred vodičom) nesmú byť nijaké predmety. Pri prudkom brzdení by mohli zapadnúť pod pedále a znemožniť ich použitie.

Odkladací priestor v strednej lakťovej opierke vpredu *A*

Stlačte tlačidlo ***4*** a nadvihnite kryt ***5***.

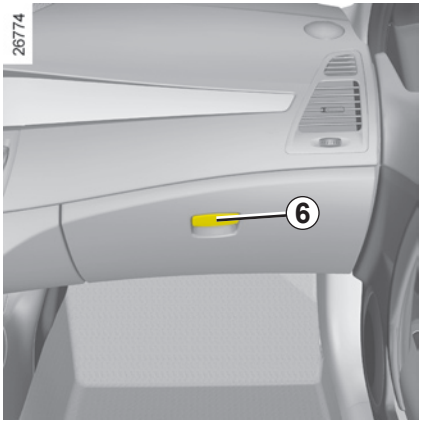

Odkladacie priestory pre spolucestujúceho

Otvoríte ho potiahnutím páčky ***6***.

Priestor slúži na odkladanie dokumentov formátu A4, veľkej fľaše s vodou, ...

Odkladací priestor je vetraný a chladený.

Držiak na plechovky s nápojmi *7*

Slúži na odkladanie plechovky, pohára.

Stlačením zhora sa vysúva a zasúva.

Pri prechádzaní zákrutami, zrýchľovaní alebo brzdení dbajte, aby sa obsah nádoby uloženej v stojane nevylial.

Ak je kvapalina horúca a/alebo vyteká, hrozí popálenie.

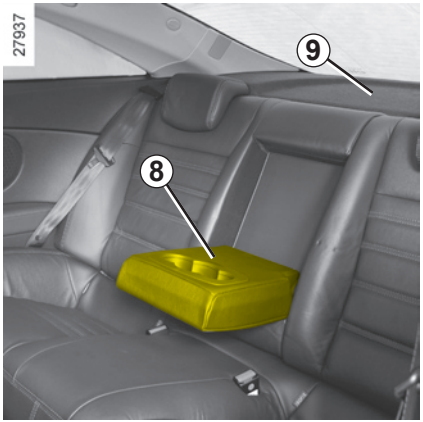

Odkladacie priestory v lakťovej opierke vzadu

Sklopte lakťovú opierku ***8***

Na kryt batožinového priestoru ***9*** neukladajte nijaké predmety, najmä ťažké.

Pri prudkom zabrzdení alebo v prípade nehody by mohli ohrozovať cestujúcich vo vozidle.

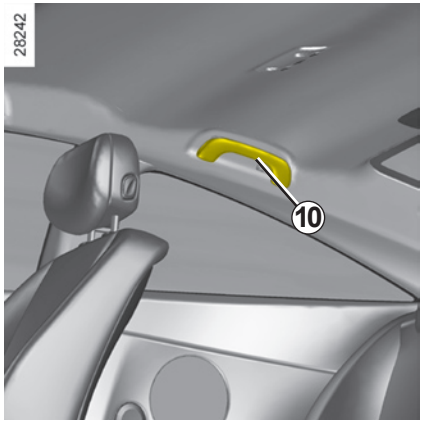

Prídržná rukoväť *10*

Slúži na držanie sa počas jazdy.

Nepoužívajte ju pri nastupovaní alebo pri vystupovaní z vozidla.

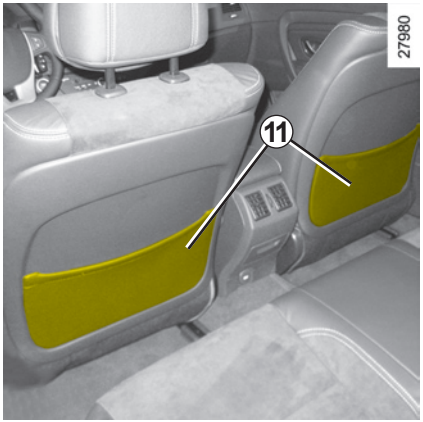

Odkladacie vrecká na predných sedadlách *11*

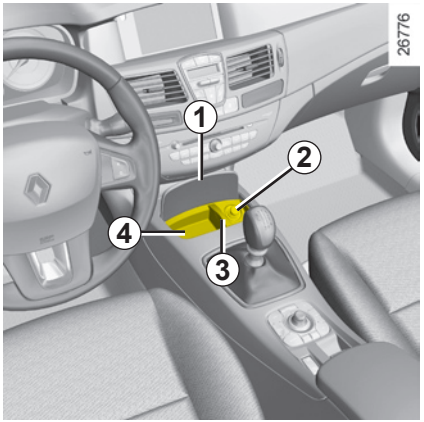

Zástrčka príslušenstva

Môžete použiť miesto pre zapaľovač cigariet ***2*** alebo zástrčku ***5*** (v závislosti od vozidla). Zástrčky na príslušenstvo sú určené na napájanie zariadení schválených technickým oddelením značky s príkonom do 120 wattov (napätie: 12 V)

Zapaľovač cigariet *2*

Pri zapnutom zapaľovaní zasuňte zapaľovač ***2***, po rozžeravení sám vyskočí s ľahkým klapnutím. Vytiahnite ho. Po použití ho zasuňte naspäť, ale nezatlačte.

Popolník *4* alebo *7*

Stlačte kryt ***1*** alebo vytiahnite kryt ***7***, aby ste ho otvorili. Pri vyprázdňovaní potiahnite veko ***3*** a zároveň nadvihnite nádobku alebo stlačte jazýček ***6***.

Ak vaše vozidlo nie je vybavené zapaľovačom cigariet a popolníkom, môžete si ho zakúpiť v značkovom butiku.

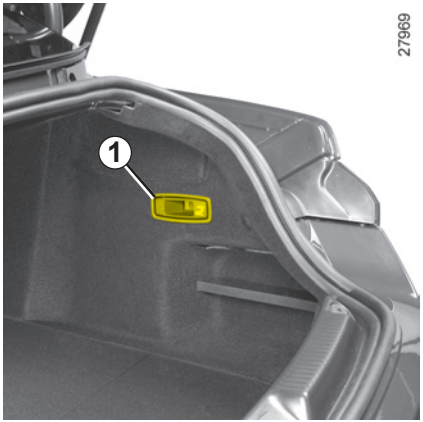

Potiahnite ovládač ***1***, operadlo sa sklopí.

Pri preprave veľkorozmerných predmetov sa môžu operadlá sklopiť.

V každom prípade znížte opierky hlavy vzadu (pozrite v kapitole 1, v časti „Opierky hlavy vzadu“).

Operadlo nadvihnite a dajte ho na miesto, potom skontrolujte, či je dobre zaistené.

Pri vrátení sedadiel do pôvodnej polohy skontrolujte, či je operadlo dobre zaistené.
Pri používaní poťahov na sedadlá, dbajte, aby nebránili zaisteniu operadla.
Nastavte si správne bezpečnostné pásy.
Dajte naspäť opierky hlavy.

Otváranie

Stlačte tlačidlo ***2*** a nadvihnite dvere batožinového priestoru.

Zatváranie

Dvere batožinového priestoru sklopte najskôr pomocou vnútorných rukovätí .

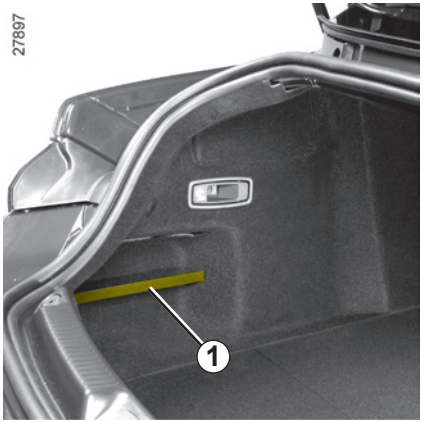

Postranné odkladacie priestory

Tieto odkladacie priestory ***1*** sú vhodné na odloženie nádoby s olejom…

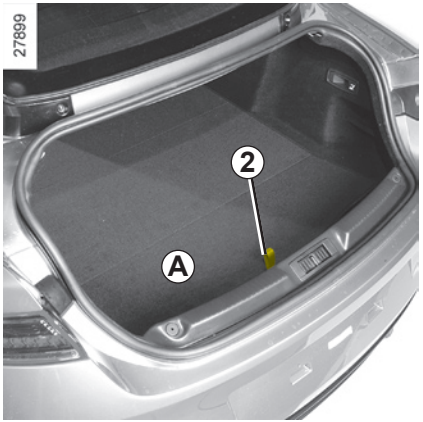

Odkladacie priestory pod koberčekom

Prístup k odkladacím priestorom ***B***: sklopte časť ***A*** pomocou popruhu ***2*** (tieto odkladacie priestoru sú vhodné na odloženie bezpečnostnej vesty, výstražného trojuholníka…).

Prístup k odkladacím priestorom ***C***: nadvihnite koberček ***3*** pomocou popruhu ***4***.

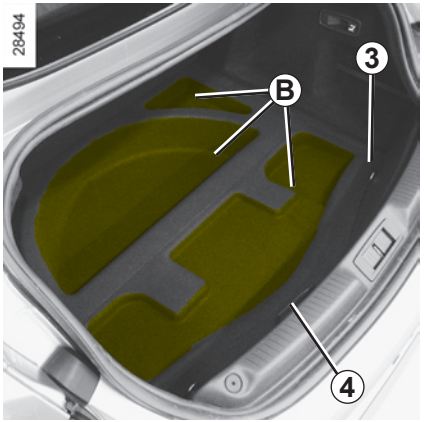

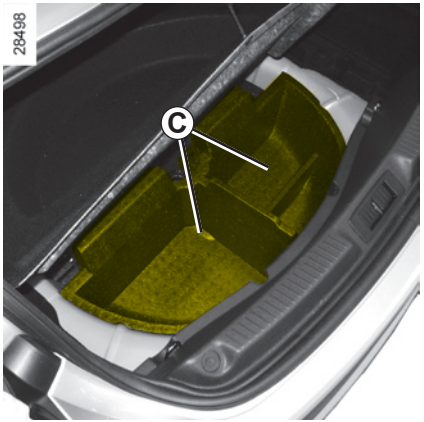

Prepravované predmety ukladajte vždy tak, by sa opierali najväčším rozmerom o operadlo zadného sedadla, čo je najčastejší spôsob naloženia vozidla (Príklad ***A***) alebo o operadlá predných sedadiel, ak sú operadlá zadných sedadiel sklopené.

Ak potrebujete položiť na sklopené operadlo náklad, bezpodmienečne zatlačte opierky hlavy nadol, skôr ako sklopíte operadlo, aby ste mohli oprieť operadlo čo najpevnejšie o sedák.

Najťažšie predmety ukladajte vždy priamo na podlahu. Ak je vaše vozidlo vybavené úchytmi na podlahe batožinového priestoru, používajte ich na pripevnenie prepravovaných predmetov. Prepravované predmety musia byť uložené tak, aby sa pri prudkom zabrzdení nemohli posunúť dopredu na cestujúcich. Aj keď na zadných sedadlách nesedia nijaký cestujúci, bezpečnostné pásy nechávajte zapnuté.

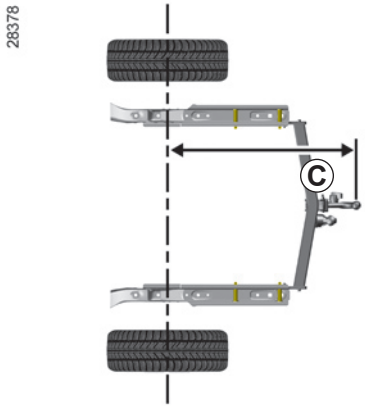

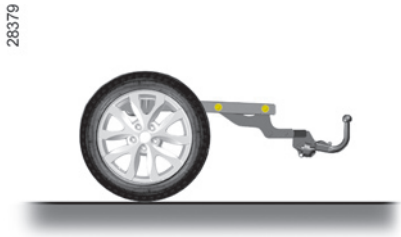

C **= 1 000 mm**

Povolené zaťaženie vlečného zariadenia, maximálna hmotnosť prívesu brzdeného a nebrzdeného: Pozrite v kapitole 6, v časti „Hmotnosti“.

Navigačný systém

Prítomnosť a umiestnenie tejto výbavy závisí od modelu navigačného systému vozidla.

1 Rádio;
2 Hlavný ovládač;
3 Prehrávač CD alebo DVD;
4 Mikrofón;
5 Ovládanie pod volantom.

Integrovaný ovládač telefónu s odposluchom

Vo vozidlách, ktoré ním nie sú vybavené, poslúži mikrofón ***4*** a ovládanie pod volantom ***5***.

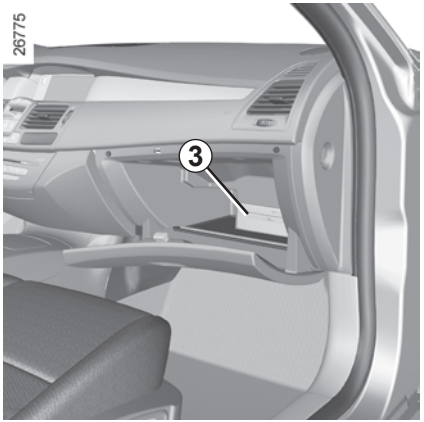

Funkčnosť výbavy: pozrite v návode na používanie výbavy, ktorý odporúčame mať spolu s ostatnými dokumentmi vozidla.

Používanie telefónu

Pripomíname vám, že sa musíte riadiť miestnou legislatívou týkajúcou sa používania týchto zariadení.

Kapitola 4: Údržba

Kapota motora 4.2
Stav oleja v motore 4.3
všeobecné informácie 4.3
Stav hladiny: 4.7
chladiacej kvapaliny 4.7
brzdovej kvapaliny. 4.8
v nádržke ostrekovačov okien/svetlometov. 4.9
Filtre. 4.9
Tlak vzduchu v pneumatikách 4.10
Akumulátor 4.11
Údržba karosérie 4.12
Údržba vnútorných povrchov. 4.14

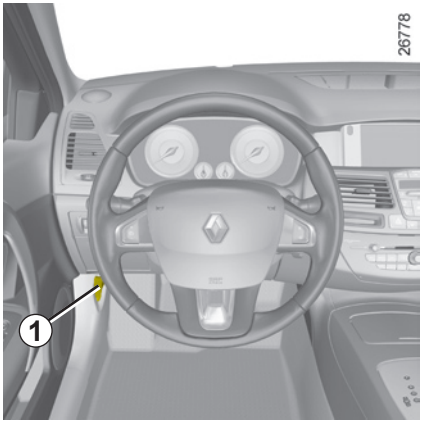

Otvoríte ju potiahnutím páčky ***1*** umiestnenej na ľavej strane palubnej dosky.

Bezpečné odistenie kapoty

Kapotu odistíte nadvihnutím jazýčka ***2*** (háčik ***A*** uvoľní kapotu).

Pri práci v blízkosti motora buďte opatrní, motor môže byť horúci. Ventilátor motora sa môže kedykoľvek samovoľne spustiť.

Riziko poranení.

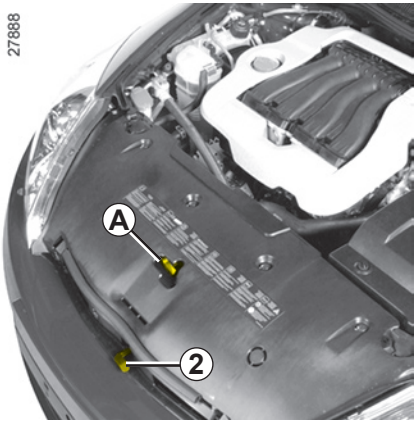

Otváranie kapoty

Kapotu zdvihnite, podperu ***4*** vyberte z úchytky ***5*** a v záujme vlastnej bezpečnosti ju **bezpodmienečne** umiestnite do lôžka ***3*** kapoty.

Aj po ľahkom náraze na masku chladiča alebo kapotu, si dajte zámku kapoty čo najskôr skontrolovať v značkovom servise.

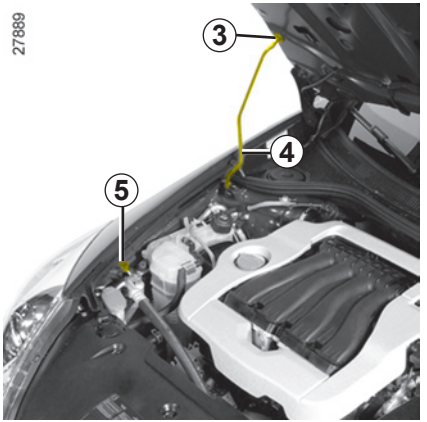

Zatváranie kapoty

Presvedčte sa, že nič nezostalo v priestore motora.

Pri zatváraní kapoty uložte podperu ***4*** naspäť do úchytky ***5***, uchopte kapotu v strede, sklopte ju a spustite z výšky cca 30 cm. Zatvorí sa sama vlastnou hmotnosťou.

Presvedčte sa, či je dobre zaistené.

HLADINA OLEJA V MOTORE: všeobecné informácie

Motor spotrebuje určité množstvo oleja na mazanie a chladenie pohyblivých častí, takže medzi dvoma výmenami treba podľa potreby olej dopĺňať.

Keby ste však spozorovali, že po zábehu je spotreba oleja vyššia ako 0,5 l na 1 000 km, poraďte sa v značkovom servise.

Intervaly: stav oleja kontrolujte pravidelne a zásadne pred každou dlhšou cestou, aby ste predišli poškodeniu motora.

Stav oleja v motore

Správny údaj zistíte, keď vozidlo stojí dlhší čas na rovine s vypnutým motorom.

Zistite presnú hladinu oleja v motore a skontrolujte, či nepresiahla maximálnu hodnotu (riziko poškodenia motora). Bezpodmienečne použite mierku. Pozrite na nasledujúcich stranách.

Displej na prístrojovej doske upozorňuje jedine v prípade minimálnej hladiny oleja v motore.

Upozornenie minimálnej hladiny oleja v motore na prístrojovej doske

Počas zobrazenia správy „test funkcií pod kontrolou“ stlačte jedno z tlačidiel ***3*** alebo ***4***.
Ak je hladina nad značkou minimum: na displeji sa zobrazí správa „hladina oleja“ spoločne s políčkami ***1***, namiesto ktorých sa pri poklese hladiny objavujú pomlčky ***2***.

Poznámka: Presné zobrazenie hladiny nie je možné, keď predchádzajúca jazda trvala len krátko.

Ak je hladina na minime: na prístrojovej doske sa zobrazí správa „doplniť hladinu oleja“ a rozsvieti sa kontrolka .
Olej doplňte čo najskôr.

Poznámka: opätovným stlačením tlačidla ***3*** alebo ***4*** prejdete na čítanie údajov z palubného počítača.

Displej upozorňuje len v prípade minimálnej hladiny, nikdy nie prekročenie maximálnej hladiny, ktorá sa dá určiť jedine odčítaním na mierke.

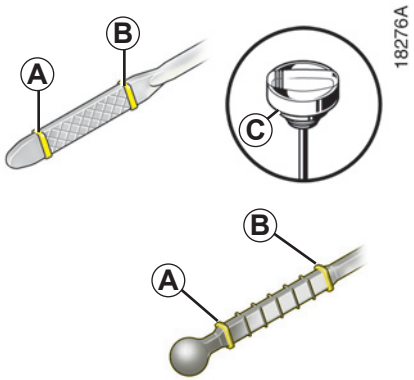

Kontrola stavu oleja pomocou mierky

– mierku vytiahnite (pozrite na nasledujúcich stranách, kde sa nachádza) a utrite ju čistou handrou, ktorá nepúšťa vlákna;

– zasuňte mierku až na doraz (ak je vozidlo vybavené „zátkou s mierkou“ ***C***, zátku úplne zaskrutkujte);

– mierku opäť vytiahnite;

– odčítajte hladinu: nesmie poklesnúť pod „mini“ ***A***, ani presiahnuť „maxi“ ***B***.

Prekročenie maximálnej hladiny oleja v motore

Nikdy neprekračujte značku maximum ***B***: riziko pretáčania, prípadne prasknutia motora.

Odčítanie hladiny vykonávajte pomocou mierky, ako je vysvetlené v predchádzajúcej časti.

Ak ste prekročili maximálnu hladinu, **vozidlo neštartujte** a obráťte sa na značkový servis.

Pri častom alebo nadmernom úbytku oleja sa poraďte v značkovom servise.

V žiadnom prípade nepresiahnite maximálnu hladinu plnenia ***B***: riziko poškodenia motora a katalyzátora.

Pri práci v blízkosti motora buďte opatrní, motor môže byť horúci. Ventilátor motora sa môže kedykoľvek samovoľne spustiť.

Riziko poranení.

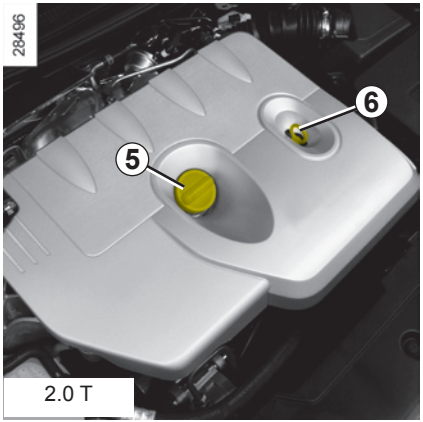

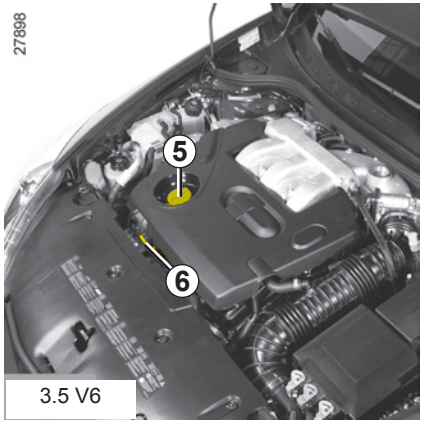

Dopĺňanie/Plnenie

Vozidlo musí stáť vo vodorovnej polohe, motor musí byť vypnutý a studený (napríklad pred prvým naštartovaním v danom dni).

Kvalita oleja v motore

Pozrite v servisnej knižke svojho vozidla.

– odskrutkujte zátku ***5***;

– doplňte hladinu (pre informáciu, výška hladiny medzi značkami „mini“ a „maxi“ na mierke ***6*** zodpovedá objemu 1,5 až 2 litre, podľa typu motora);

– počkajte cca 20 minút, aby olej stiekol až na dno;

– skontrolujte hladinu pomocou mierky ***6*** (ako je vysvetlené vyššie).

Aby ste predišli zastriekaniu, odporúčame vám, aby ste pri dopĺňaní oleja používali lievik.

Nepresiahnite hladinu „maxi“ a nezabudnite dať na miesto zátku ***5*** a mierku ***6***.

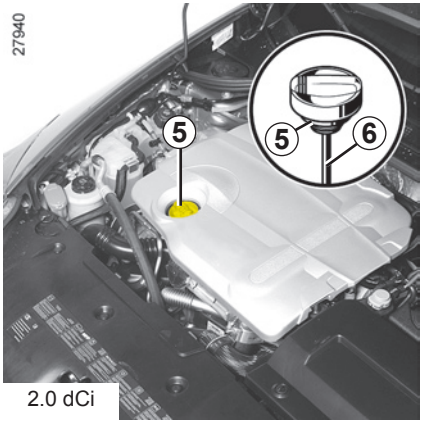

2.0 dCi

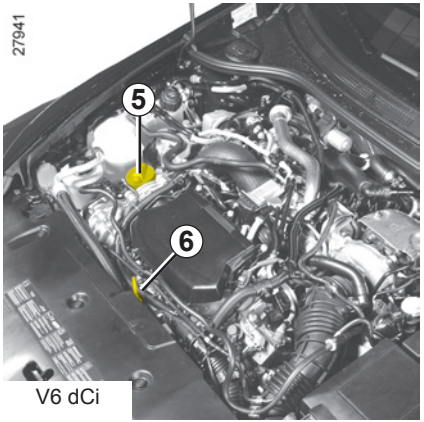

V6 dCi

Výmena oleja

Intervaly výmeny: pozrite v servisnej knižke svojho vozidla.

Priemerné objemy oleja spolu s filtrom oleja
(pre informáciu)
Motor 2.0 T: 5,4 litra
Motor 3.5 V6: 5,0 litrov
Motor 2.0 dCi: 4,5 litra
Motor V6 dCi: 6,8 litra

Kvalita oleja v motore

Pozrite v servisnej knižke svojho vozidla.

Výmena oleja v motore: Pri výmene oleja v zohriatom motore si dajte pozor na popálenie vytekajúcim olejom.

Dopĺňanie: Pri dopĺňaní dávajte pozor, aby olej nenakvapkal na časti motora, mohol by vzniknúť požiar. Nezabudnite riadne zaskrutkovať zátku, inak by mohol olej vystreknúť na horúce časti motora a spôsobiť požiar.

Pri práci v blízkosti motora buďte opatrní, motor môže byť horúci. Ventilátor motora sa môže kedykoľvek samovoľne spustiť.

Riziko poranení.

Nenechávajte motor bežať v uzavretej miestnosti: výfukové plyny sú toxické.

Pri častom alebo nadmernom úbytku oleja sa poraďte v značkovom servise.

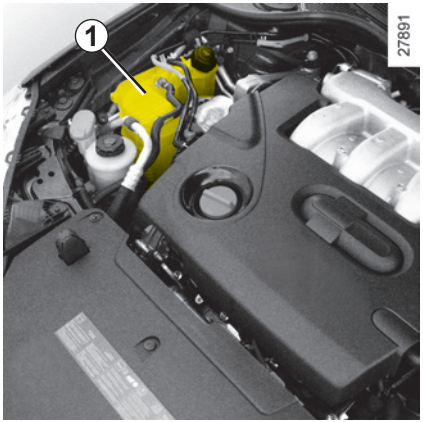

Chladiaca kvapalina

Hladina kontrolovaná **za studena** musí byť medzi značkami „MINI“ a „MAXI“ vyznačenými na nádržke chladiacej kvapaliny ***1***.

Kvapalinu dolejte **za studena** skôr, ako dosiahne značku „MINI“.

Intervaly kontroly hladiny

Hladinu chladiacej kvapaliny kontrolujte pravidelne (nedostatok chladiacej kvapaliny môže viesť k vážnemu poškodeniu motora).

Ak treba kvapalinu doplniť, používajte len chladiacu kvapalinu odporúčanú výrobcom. Budete mať zaručenú:

– ochranu proti mrazu;

– ochranu chladiaceho okruhu proti korózii.

Nikdy nezasahujte do chladiaceho okruhu pri horúcom motore.

Nebezpečenstvo popálenia.

Intervaly výmeny

Pozrite v servisnej knižke svojho vozidla.

Pri častom alebo nadmernom úbytku oleja sa poraďte v značkovom servise.

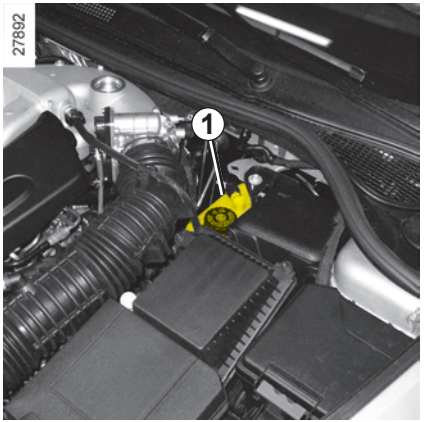

Brzdová kvapalina

Kontrolu treba vykonávať často a v každom prípade ihneď, ak pocítite aj ten najmenší rozdiel účinnosti brzdenia.

Hladina *1*

Normálne hladina postupne klesá s opotrebovaním brzdového obloženia, ale nikdy nesmie klesnúť pod výstražnú značku „MINI“.

Ak si chcete sami skontrolovať stav opotrebovania brzdových kotúčov a bubnov, zaobstarajte si dokument obsahujúci spôsob kontroly, ktorý je k dispozícii v značkovej sieti alebo na stránke výrobcu.

Pri práci v blízkosti motora buďte opatrní, motor môže byť horúci. Ventilátor motora sa môže kedykoľvek samovoľne spustiť.

Riziko poranení.

Dopĺňanie

Po každom zásahu do brzdového systému musí brzdovú kvapalinu vymeniť odborník.

Používajte jedine brzdovú kvapalinu odporúčanú Technickým strediskom (z nenačatej nádoby).

Intervaly výmeny

Pozrite v servisnej knižke svojho vozidla.

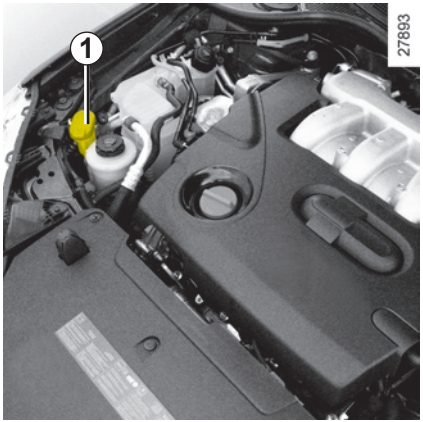

Nádržka ostrekovačov okien/ svetlometov

Dopĺňanie

Otvorte zátku ***1***, doplňte kvapalinu a zátku dajte späť.

POZNÁMKA

V závislosti od vozidla na zistenie výšky hladiny kvapaliny otvorte zátku ***1*** a vyberte mierku.

Kvapalina

Prípravok na umývanie okien (v zime nemrznúci prípravok).

Ostrekovače

Pri nastavovaní výšky trysiek ostrekovača čelného skla použite ihlu alebo špendlík.

Filtre

Výmena filtračných vložiek (filter vzduchu, filter prachu, filter paliva, ...) je zaradená do pravidelnej údržby vášho vozidla.

Intervaly výmeny filtračných vložiek: nájdete v servisnej knižke svojho vozidla.

Pri práci v blízkosti motora buďte opatrní, motor môže byť horúci. Ventilátor motora sa môže kedykoľvek samovoľne spustiť.

Riziko poranení.

TLAK VZDUCHU V PNEUMATIKÁCH

Tlak vzduchu v pneumatikách je vyznačený na štítku ***A*** umiestnenom na ráme dverí vodiča. Aby ste ho mohli prečítať, je potrebné otvoriť dvere.

B: rozmer pneumatík, ktorými je vybavené vozidlo.

C: tlak vzduchu v pneumatikách pre predné kolesá pred jazdou mimo diaľnice.

D: tlak vzduchu v pneumatikách pre zadné kolesá pred jazdou mimo diaľnice.

E: tlak vzduchu v pneumatikách pre predné kolesá pred jazdou na diaľnici.

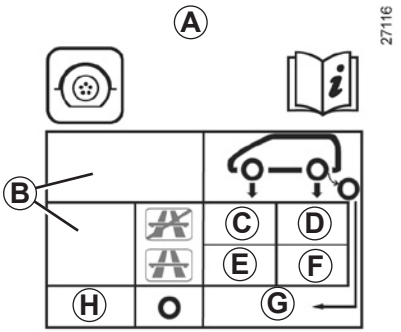

F: tlak vzduchu v pneumatikách pre zadné kolesá pred jazdou na diaľnici.

G: tlak vzduchu v rezervnom kolese.

H: rozmer pneumatiky rezervného kolesa, ak je iné ako ostatné štyri kolesá vozidla.

Bezpečnosť pneumatík a použitie snehových reťazí

Pozrite v kapitole 5, v časti „Pneumatiky", kde sú uvedené podmienky údržby a podľa verzie spôsob používania snehových reťazí.

Osobitosť

Pre vozidlá používané pri plnom zaťažení (maximálna povolená celková hmotnosť) **a s prívesom.** Maximálna rýchlosť nesmie presiahnuť **100 km/h** a tlak vzduchu v pneumatikách treba zvýšiť o **0,2 baru**.

Hmotnosti pozrite v kapitole 6, v časti „Hmotnosti".

Pri výmene montujte na svoje vozidlo zásadne pneumatiky rovnakej značky, rozmerov, typu a konštrukcie.

Nové pneumatiky musia byť buď rovnaké ako pôvodné pneumatiky, alebo iné odporúčané značkovým servisom.

Akumulátor

V závislosti od vozidla, akumulátor sa nachádza v priestore motora alebo v batožinovom priestore.

Akumulátor si v žiadnom prípade nevyžaduje údržbu.

V závislosti od vozidla, systém priebežne kontroluje stav nabitia akumulátora. Ak úroveň nabitia akumulátora klesá, na prístrojovej doske sa zobrazí správa „slabý akumulátor, naštartujte motor“. Vtedy naštartujte motor. Potom sa na prístrojovej doske zobrazí správa „dobíjanie akumulátora“.

Stav nabitia akumulátora môže klesať hlavne vtedy, keď používate svoje vozidlo:

– na krátke vzdialenosti;

– na jazdu v meste;

– ak klesne teplota;

– dlhšia prevádzka rádia pri vypnutom motore…

S akumulátorom manipulujte opatrne, pretože obsahuje kyselinu sírovú, ktorá sa nesmie dostať do styku s očami alebo pokožkou. Ak by sa tak stalo, postihnuté miesto riadne opláchnite čistou vodou.

Časti akumulátora sa nesmú dostať do blízkosti otvoreného ohňa, tlejúceho predmetu alebo iskier: hrozí nebezpečenstvo výbuchu.

Pri práci v blízkosti motora buďte opatrní, motor môže byť horúci. Ventilátor motora sa môže kedykoľvek samovoľne spustiť.

Riziko poranení.

Výmena akumulátora

Vzhľadom na komplikovanosť tohto výkonu vám odporúčame obrátiť sa na značkový servis.

Keďže ide o **špeciálny** akumulátor (vybavený hadičkou odvádzajúcou korozívne a výbušné plyny mimo vozidla), dbajte na to, aby bol vymenený za akumulátor umožňujúci zapojenie takejto hadičky. Poraďte sa v značkovom servise.

Ochrana proti korózii

Vaše vozidlo je chránené proti korózii vysokoúčinnými technickými prostriedkami, ale i napriek tomu je vystavené pôsobeniu škodlivých faktorov, ako napr.:

– **Atmosférické korozívne vplyvy:**
  – znečistený vzduch (mestá a priemyselné oblasti);
  – slaný vzduch (prímorské oblasti, najmä v teplom počasí);
  – sezónne klimatické podmienky a vlhkosť (soľ na cestách v zime, voda na umývanie ciest, ...).
– **mechanické abrazívne vplyvy**

  Prach vo vzduchu a piesok unášaný vetrom, blato, kamienky odletujúce od iných vozidiel, ...
– **poškodenia počas cestnej premávky**

Aby ste neprišli o prednosti týchto technických prostriedkov, venujte aspoň minimálnu pozornosť predchádzaniu týmto rizikám.

Čoho sa treba vyvarovať

– Neodmasťujte a neumývajte mechanické časti (napríklad blok motora), podvozok, časti s pántami (napr. vnútro dvierok otvoru palivovej nádrže) a vonkajšie lakované časti z plastu (napr. nárazníky) pomocou vysokotlakových zariadení alebo prostriedkami neschválenými výrobcom. Pri nedodržaní predpísaných postupov by to mohlo spôsobiť koróziu alebo funkčné poruchy.
– Neumývajte vozidlo na priamom slnku alebo v mraze.
– Nezoškrabujte zaschnuté blato alebo nečistoty, najskôr ich nechajte odmočiť.
– Nenechávajte vozidlo dlho neumyté.
– Nedopustite, aby sa hrdza rozšírila z náhodných poškodení laku.
– Neodstraňujte škvrny rozpúšťadlami, ktoré nepatria medzi odporúčané prípravky a ktoré by mohli poškodiť lak.
– Ak často jazdíte v snehu a blate, umývajte vozidlo, najmä podbehy a spodok karosérie.

Čo treba robiť

– Umývajte svoje vozidlo často, **pričom motor vypnite**. Používajte šampóny vybrané našimi servismi (nikdy nepoužívajte abrazívne prípravky) a poriadne oplachujte prúdom vody:

  – zvyšky živice zo stromov alebo priemyselného znečistenia;

  – **vtáčí trus,** pretože obsahuje látky spôsobujúce **rýchle blednutie laku a môže dokonca lak narušiť;**

  – vozidlo treba **bezpodmienečne** ihneď umyť od týchto nečistôt, neskôr už nebude možné zbaviť sa škvŕn ani leštením;

  – soľ, hlavne z podbehov kolies a zospodu karosérie po jazde v oblastiach, v ktorých sa používajú chemické posypové látky na odstránenie snehu;

  – blato, ktoré tvorí mokré zhluky na podbehoch a na spodku karosérie.

  – dodržiavajte bezpečnú vzdialenosť od vozidla idúceho pred vami na ceste posypanej štrkom, aby odletujúce kamienky nepoškodili lak;

  – ak dôjde k poškodeniu laku, urýchlene opravte alebo dajte opraviť postihnuté miesta, aby sa nezačala šíriť korózia;

  – ak sa na vaše vozidlo vzťahuje antikorózna záruka, nezabúdajte na pravidelné kontroly podľa servisnej knižky; Pozrite v servisnej knižke.

  – dodržiavajte miestne zákony týkajúce sa umývania vozidiel (napr. zákaz umývania vozidiel na verejných komunikáciách);

  – pred umývaním vozidla v autoumyvárni dajte páčku stieračov do polohy Vypnuté (pozrite v kapitole 1, časť „Stierače/ostrekovače“); Skontrolujte upevnenie vonkajšej výbavy, prídavných svetlometov, spätných zrkadiel a dbajte, aby stierače boli prichytené lepiacou páskou.

  – ak bolo potrebné očistiť mechanické časti, závesy atď., je nevyhnutné ich po očistení znovu nakonzervovať nastriekaním prípravkami odporúčanými výrobcom.

Na údržbu sme vybrali špeciálne prípravky, ktoré nájdete v značkových predajniach.

Bez ohľadu na druh znečistenia používajte mydlovú vodu (môže byť vlažná), s prísadou:

– prírodného mydla,

– tekutého saponátového prípravku na umývanie riadu (0,5 % saponátu na 99,5 % vody)

Poutierajte mäkkou vlhkou handrou.

Osobitné prípady

– **Sklá prístrojov** (napr. prístrojová doska, hodiny, displej vonkajšej teploty, displej rádia, ...).

  Používajte mäkkú handričku alebo vatu.

  Ak to nestačí, použite mäkkú handričku (alebo vatu) mierne navlhčenú mydlovou vodou, potom utrite mokrou mäkkou handričkou alebo vatou.

  Napokon **jemne** pretrite suchou mäkkou handričkou.

  Zásadne nepoužívajte prípravky s obsahom liehu.

– **Bezpečnostné pásy**

  Udržiavajte ich v čistote.

  Na čistenie používajte prípravky odporúčané našou firmou (predajne autopríslušenstva RENAULT) alebo vlažnú mydlovú vodu, špongiu a potom popruhy utrite suchou handrou.

  Zásadne nepoužívajte rozpúšťadlá či farbivá.

Čoho sa treba vyvarovať

Na čistenie interiéru vozidla nepoužívajte vysokotlakové zariadenia alebo zariadenia s rozstrekovaním prípravkov: pri nedodržaní predpísaných postupov by mohlo dôjsť k poruche činnosti elektrických alebo elektronických zariadení vo vozidle.

Odporúčame vám, aby ste neukladali predmety na úrovni vetracích otvorov ako sú voňavé stromčeky, parfumy atď., ktoré môžu poškodiť povrchovú úpravu palubnej dosky.

Kapitola 5: Praktické rady

Defekt 5.2
Súprava na hustenie pneumatík 5.3
Blok náradia (Zdvihák - Kľuka, ...) 5.6
Výmena kolesa 5.7
Pneumatiky (bezpečnosť pneumatík, kolies, používanie v zimnom období). 5.8
Zadné svetlá (výmena žiaroviek). 5.12
Vnútorné osvetlenie (výmena žiaroviek) 5.14
Poistky. 5.16
Akumulátor 5.18
Karta RENAULT: batéria 5.20
Príslušenstvo. 5.21
Stierače (výmena ramienka stieračov) 5.22
Vlečenie. 5.23
Poruchy činnosti 5.25

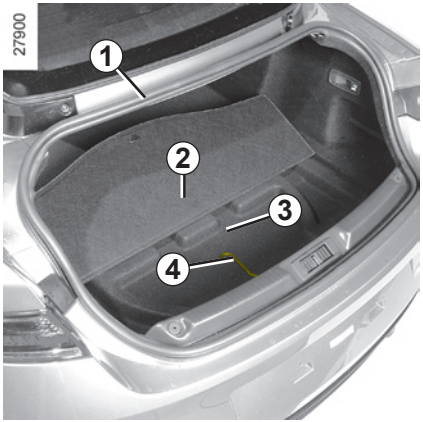

V prípade defektu máte v závislosti od vozidla k dispozícii:

Rezervné koleso alebo súprava na hustenie pneumatík (pozrite na nasledujúcich stranách).

Rezervné koleso

Koleso je uložené v batožinovom priestore. Prístup ku kolesu:

– otvorte dvere batožinového priestoru a nadvihnite koberčeky ***2*** a ***3***;

– uvoľnite centrálny úchyt a pripevnite popruh ***4*** o okraj ***1***;

– vyberte rezervné koleso.

Osobitosť:

Funkcia „Systému kontroly tlaku v pneumatikách“ sa nevzťahuje na rezervné koleso (koleso nahradené rezervným kolesom zmizne z displeja na prístrojovej doske).

Pozrite v kapitole 2, v časti „Systém kontroly tlaku vzduchu v pneumatikách“.

Ak máte niekoľko rokov stále to isté rezervné koleso, dajte skontrolovať v servise, či je stále vhodné a či ho môžete bezpečne používať.

Vozidlá s rezervným kolesom menších rozmerov ako ostatné štyri kolesá:

– Nikdy nemontujte viac ako jedno rezervné koleso na to isté vozidlo.

– Čo najskôr ho vymeňte za koleso s rovnakým rozmerom, ako bolo pôvodné.

– Pri používaní rezervného kolesa, ktoré musí byť dočasné, rýchlosť jazdy nesmie prekročiť rýchlosť uvedenú na štítku umiestnenom na kolese.

– Montáž tohto kolesa môže zmeniť doterajšie správanie sa vozidla. Vyhýbajte sa prudkému zrýchľovaniu aj spomaľovaniu a znížte rýchlosť v zákrute.

– Ak potrebujete použiť snehové reťaze, namontujte rezervné koleso na zadnú nápravu a skontrolujte tlak vzduchu v pneumatike.

Súpravou možno opraviť pneumatiku s behúňom ***A*** poškodeným predmetmi menšími ako **4** milimetre. Nemožno ju použiť na opravu defektov spôsobených rezmi väčšími ako **4** milimetre, trhlinami na plášti ***B*** pneumatiky,...

Skontrolujte, či sú vaše disky v dobrom stave.

Ak je koleso poškodené následkom jazdy s defektom, súpravu na hustenie pneumatík nepoužívajte.

Pred akýmkoľvek zásahom dôsledne skontrolujte plášte pneumatík.

Okrem toho jazda s vypustenou či prázdnou pneumatikou (alebo deravou) môže ohroziť bezpečnosť a viesť k definitívnemu zničeniu pneumatiky.

Táto oprava je dočasná

Pneumatiku, ktorá bola prederavená, treba dať skontrolovať odborníkovi (ak je to možné aj opraviť).

Obráťte sa na značkový servis a požiadajte o výmenu hustiacej hadičky a fľaše s reparačným prípravkom.

Pri výmene pneumatiky opravenej touto súpravou informujte odborníka.

Počas jazdy sa môže objaviť vibrovanie spôsobené prípravkom v pneumatike.

Súprava bola schválená iba na hustenie pneumatík vozidla vybaveného touto súpravou.

V nijakom prípade nesmie byť použitá na hustenie pneumatík iného vozidla alebo nafukovacích predmetov (bója, čln,...).

Pri manipulácii s fľašou s opravnou kvapalinou si dávajte pozor, aby sa kvapalina nedostala do kontaktu s pokožkou. Ak sa napriek tomu dostanú kvapky na pokožku, opláchnite ich poriadne vodou.

Nenechávajte súpravu na hustenie pneumatík v dosahu detí.

Fľašu nevyhadzujte vo voľnej prírode. Odovzdajte ju v značkovom servise alebo organizácii na to určenej.

Životnosť fľaše je obmedzená v súlade s informáciou na štítku. Pravidelne kontrolujte dátum spotreby.

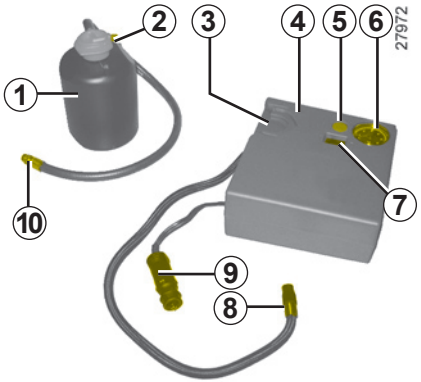

v závislsoti od vozidla, v prípade defektu, použite súpravu na hustenie pneumatík.

Skôr ako použijete súpravu, zaparkujte vozidlo v dostatočnej vzdialenosti od premávky, zapnite výstražné znamenie a zatiahnite ručnú brzdu, nechajte vystúpiť všetkých cestujúcich z vozidla, pričom dohliadnite, aby boli mimo premávky.

Nevyťahujte z pneumatiky predmety, ktoré zapríčinili defekt.

– Vyberte kompresor ***4*** a fľašu ***1*** umiestenú pod koberčekom batožinového priestoru;

– odmotajte hadičku ***8*** a elektrický kábel ***9*** umiestnený pod kompresorom a hustiacou hadičkou ***10***. Pripevnite fľašu na držiak ***3*** a zaskrutkujte hadičku ***8*** na nadstavec ***2***;

– odskrutkujte čiapočku ventilu príslušného kolesa a zaskrutkujte hustiacu hadičku ***10*** na ventil;

– pri zapnutom zapaľovaní zapojte koncovku ***8*** do zástrčky príslušenstva vozidla (pozrite v kapitole 3, v časti „Zástrčky príslušenstva“), potom stlačte vypínač ***7***, aby ste nahustili pneumatiku na správny tlak (pozrite štítok umiestnený na bočnej hrane dverí na strane vodiča);

– po maximálne ***7*** minútach ukončite hustenie a skontrolujte tlak na manometri ***6***. Ak potrebujete upraviť tlak: pokračujte v hustení, aby ste ho zvýšili alebo stlačte tlačidlo ***5*** na zníženie tlaku.

Ak odporúčaný tlak nedosiahol správnu hodnotu, oprava nie je možná, nejazdite, ale obráťte sa na značkový servis.

Ak je pneumatika správne nahustená, súpravu vytiahnite: pomaly uvoľnite obidve hustiace koncovky ***8*** a ***10*** a koncovku ***10*** zaskrutkujte na fľašu tak, aby ste zabránili vystreknutiu prípravku.

Odlepte štítok so zásadami jazdy z fľaše a umiestnite ho na vodičom viditeľné miesto na palubnej doske.

Odložte súpravu.

Na podlahe pri nohách vodiča nesmú byť žiadne predmety: v prípade prudkého zabrzdenia by sa totiž tieto predmety mohli zošmyknúť pod pedále a znemožniť ich použitie.

Ihneď naštartujte a prejdite 3 až 10 kilometrov (**10** minút jazdy), potom zastavte a skontrolujte tlak. Ak je tlak vyšší ako **1,3 bar**, upravte ho na predpísanú hodnotu (pozrite štítok umiestnený na bočnej hrane dverí na strane vodiča), v opačnom prípade sa obráťte na značkový servis: oprava nie je možná.

Pozor, chýbajúca alebo zle zatiahnutá čiapočka z ventilu môže narušovať tesnosť pneumatík a viesť k strate tlaku.

Používajte vždy originálne čiapočky ventilov a dbajte, aby boli poriadne zatiahnuté.

Zásady používania súpravy

Súprava nesmie byť v činnosti nepretržite viac ako 15 minút;

Po oprave pomocou súpravy neprekročte vzdialenosť viac ako 200 km. Znížte rýchlosť a v žiadnom prípade ju nepre-kračujte nad 80 km/h. Pripomína vám to aj štítok, ktorý ste nalepili na viditeľné miesto na palubnej doske.

Pneumatika opravená pomocou súpravy na hustenie musí byť vymenená, podľa krajiny alebo miestnych predpisov.

BLOK NÁRADIA/KOLESO

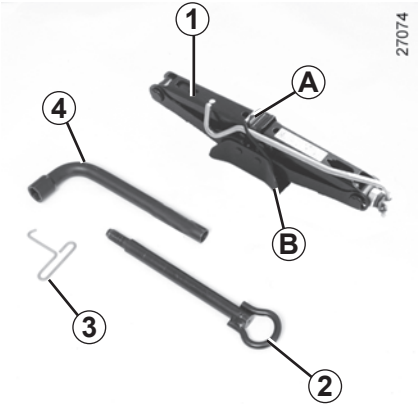

Nadvihnite koberček batožinového priestoru, vyberte zdvihák, potom uvoľnite centrálny úchyt. Pri spätnej montáži uložte pätku zdviháka ***B*** bezpodmienečne smerom dolu.

Zdvihák *1*
Poskladajte ho a skôr ako ho uložíte na miesto, popruh ***A*** správne založte.

Vlečné oko *2*
Pozrite v kapitole 5, v časti „Vlečenie vozidla“.

Kľúč na kryty kolies *3*
Slúži na snímanie ozdobných krytov kolies.

Kľúč na skrutky kolies *4*
Slúži na blokovanie/odblokovanie skrutky kolesa.

Bezpečnostná skrutka
Odkladacie miesta v bloku náradia sú určené na jej odloženie.

Nikdy nenechávajte náradie rozhádzané vo vozidle: pri brzdení by mohlo byť vymrštené. Po použití dbajte, aby náradie bolo uložené na svojom mieste v bloku náradia, ktorý potom odložte na určené miesto: riziko poranenia.

Ak sú skrutky na koleso dodané v bloku náradia, používajte ich výlučne na rezervné koleso: pozrite na štítku umiestnenom na rezervnom kolese.

Zdvihák je určený na výmenu kolies. V nijakom prípade sa nesmie používať na vykonávanie iných opráv alebo na práce pod vozidlom.

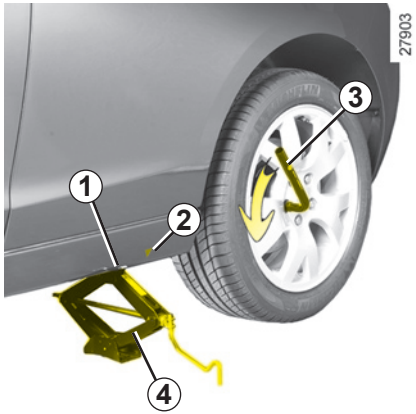

Odparkujte vozidlo ďalej od premávky na rovnom, nešmykľavom a pevnom povrchu (ak je to potrebné, použite pevnú podložku pod zdvihák) a zapnite výstražné svetlá.

Zatiahnite parkovaciu brzdu a zaraďte prevodový stupeň (prvý alebo spiatočku, v prípade vozidiel s automatickou prevodovkou dajte páku do polohy **P**).
Všetkých cestujúcich nechajte vystúpiť z vozidla a dbajte, aby boli čo najďalej od vozovky.

V prípade potreby snímte ozdobný kryt kolesa.

Pomocou kľúča na kolesá uvoľnite skrutky kolesa ***3***. Nasaďte ho tak, aby ste ho tlačili smerom zhora nadol.

Postavte zdvihák ***4*** vodorovne, hlava zdvháka musí byť umiestnená do príslušného plechového lôžka ***1***, čo najbližšie k vymieňanému kolesu označenému šípkou ***2***.

Začnite skrutkovať zdvihák, pričom vhodne založte pätku (mierne zasunutú pod vozidlo).

Bezpečnostná skrutka

Ak používate bezpečnostné skrutky, umiestnite ich čo najbližšie k ventilu (riziko problémov pri montáži ozdobného krytu kolesa).

Otočte niekoľkokrát kľukou, až kým sa koleso nezdvihne zo zeme.

Odskrutkujte skrutky a vytiahnite koleso.

Nasaďte rezervné koleso na náboj a otočte ho tak, aby boli otvory kolesa a náboja oproti sebe.

Ak sú skrutky dodávané spolu s rezervným kolesom, používajte ich výlučne na rezervné koleso. Zatiahnite skrutky a skontrolujte, či je koleso dobre uložené na svojom náboji a spustite zdvihák.

Po spustení kolies na zem pevne dotiahnite skrutky a dotiahnutie nechajte čo najskôr skontrolovať: uťahovací moment 130 Nm (uťahovací moment pre vozidlá s pohonom na zadné kolesá: 145 Nm).

V prípade defektu vymeňte poškodené koleso čo najskôr.

Pneumatiku, ktorá bola prederavená, treba dať skontrolovať odborníkovi (ak je to možné aj opraviť).

Bezpečnosť pneumatík – kolesá

Pneumatiky zabezpečujú jediný dotyk medzi vozidlom a vozovkou, preto je mimoriadne dôležité udržiavať ich v bezchybnom stave.

Bezpodmienečne dodržiavajte miestne ustanovenia dopravných predpisov.

Údržba pneumatík

Pneumatiky treba udržiavať v bezchybnom stave a ich dezén musí mať dostatočný reliéf. Pneumatiky odporúčané výrobcom majú kontrolu opotrebovania ***1***, ktorá **pozostáva z kontrolných mostíkov v dezéne behúňa pneumatiky**.

Ak sa reliéf dezénu ojazdí tak, že **kontrolné mostíky *2* sa stanú viditeľnými**, **vtedy je potrebné vymeniť** pneumatiky, pretože hĺbka dezénu je už maximálne len **1,6 mm, a to nezabezpečuje dostatočnú priľnavosť na mokrej vozovke**.

Preťažovanie vozidla, dlhé jazdy na diaľnici, najmä v horúčavách, časté jazdenie po zlých cestách, to všetko prispieva k rýchlejšiemu opotrebovaniu pneumatík a ohrozuje bezpečnosť.

Pri výmene montujte na svoje vozidlo zásadne pneumatiky rovnakej značky, rozmerov, typu a konštrukcie.

Nové pneumatiky musia byť buď rovnaké ako pôvodné pneumatiky, alebo iné odporúčané značkovým servisom.

Neopatrná jazda, napríklad odieranie o obrubníky, môže poškodiť pneumatiky a narušiť geometriu prednej alebo zadnej nápravy. V tomto prípade ich dajte skontrolovať v značkovom servise.

Tlak vzduchu v pneumatikách

Dodržiavajte predpísaný tlaku v pneumatikách (vrátane rezervného kolesa), kontrolujte ho aspoň raz za mesiac a pred každou dlhšou cestou (pozrite na štítku nalepenom na bočnej hrane dverí vodiča).

Nedostatočný tlak má za následok predčasné opotrebovanie pneumatík a ich nadmerné zahrievanie, so všetkými dôsledkami vplývajúcimi na bezpečnosť:

– zhoršená stabilita na ceste

– nebezpečenstvo prasknutia alebo vytrhnutia kúska gumy.

Tlak vzduchu v pneumatike závisí od zaťaženia a rýchlosti vozidla. Upravte tlak podľa podmienok používania (pozrite v časti „Tlak vzduchu v pneumatikách“).

Tlak v pneumatikách sa kontroluje za studena: neberte do úvahy vyšší tlak spôsobený teplým počasím alebo po rýchlej jazde.

Ak nie je možné kontrolovať tlak v pneumatikách za studena, k predpísanému tlaku treba pripočítať **0,2** až **0,3** baru (alebo **3 PSI**).

Zásadne nikdy nevypúšťajte vzduch zo zohriatych pneumatík.

Osobitosť

V závislosti od vozidla, máte k dispozícii adaptér, ktorý pred hustením pneumatiky umiestnite na ventil.

Pozor, chýbajúca alebo zle zatiahnutá čiapočka z ventilu môže narušovať tesnosť pneumatík a viesť k strate tlaku.

Používajte vždy originálne čiapočky ventilov a dbajte, aby boli poriadne zatiahnuté.

Výmena pneumatík

Z bezpečnostných dôvodov dávajte pneumatiky vymeniť len odborníkom.

Iný spôsob montáže pneumatík môže spôsobiť:

– to, že vozidlo nebude zodpovedať platným predpisom,

– nesprávne správanie v zákrutách;

– obtiažne riadenie;

– ťažkosti pri montáži snehových reťazí.

Rezervné koleso

Pozrite v kapitole 5, v častiach „Rezervné koleso“ a „Výmena kolesa“.

Zámena kolies

Tento postup neodporúčame.

Vozidlo vybavené systémom kontroly tlaku v pneumatikách

Každý zo snímačov zabudovaných do ventilov je priradený ku konkrétnemu kolesu: preto v žiadnom prípade kolesá nezamieňajte bez reinicializácie systému.

Nebezpečenstvo chybnej informácie môže mať vážne následky.

Pneumatiky v zimnom období

Reťaze

Z bezpečnostných dôvodov je prísne zakázané montovať snehové reťaze na pneumatiky zadnej nápravy.

V prípade montáže pneumatík väčšieho rozmeru ako sú pôvodné pneumatiky **nie je možné namontovať snehové reťaze**.

Zimné pneumatiky alebo „termogumy“

Pneumatiky so zimnou vzorkou odporúčame namontovať na **všetky štyri kolesá**. Tým sa zvýšia priľnavé vlastnosti pneumatík vášho vozidla.

Upozornenie: tieto pneumatiky majú niekedy predpísaný smer otáčania a predpísanú maximálnu rýchlosť, ktorá môže byť nižšia ako maximálna rýchlosť vozidla.

Pneumatiky s hrotmi

Používajú sa iba v obmedzenom čase, stanovenom miestnymi predpismi. Pri ich použití je nutné dodržiavať predpísanú rýchlosť.

Musia byť namontované minimálne na oboch kolesách prednej nápravy.

V každom prípade vám odporúčame, aby ste sa obrátili na značkový servis, kde vám poradia pri výbere najvhodnejšej výbavy pre vaše vozidlo.

Snehové reťaze je možné namontovať len na pneumatiky rovnakého rozmeru, ako boli pôvodné pneumatiky **vášho vozidla**.

Ak je vaše vozidlo vybavené pôvodnými 16" pneumatikami, na kolesá je možné namontovať špeciálne snehové reťaze. Poraďte sa v značkovom servise.

Ak je vaše vozidlo vybavené väčšími ako 16" pneumatikami, poraďte sa v značkovom servise, či je možné namontovať snehové reťaze**.**

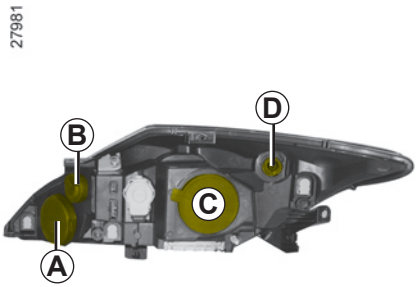

Vzhľadom na nevyhnutnosť demontáže niektorých častí (akumulátor, držiak) **vám odporúčame nechať si vymeniť žiarovky v značkovom servise.**

Stretávacie svetlá so xenónovými žiarovkami *C*

Typ žiarovky: D1S.

Pretože je nebezpečné manipulovať so zariadením pod vysokým napätím, výmena tohto typu žiaroviek sa musí robiť v značkovom servise.

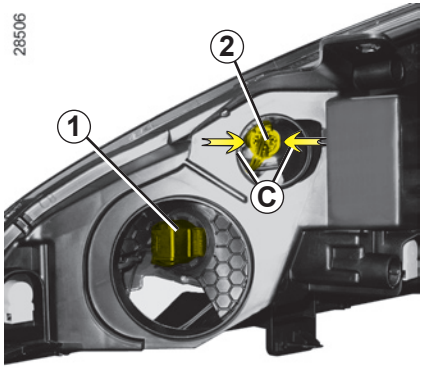

Denné svetlo

Snímte kryt ***A***, potom otočte držiak žiarovky ***1*** smerom doľava.
Typ žiarovky: P21W.

Predné obrysové svetlo

Snímte kryt ***B***, potom stlačte jazýčky (pohyb ***C***) potiahnutím držiaka ***2***.
Typ žiarovky: W5W.

Smerové svetlo *D*

Poraďte sa v značkovom servise.

Čistenie svetlometov

Na celoplastové svetlomety používajte mäkkú handričku alebo vatu. Ak to nestačí, zľahka ich navlhčite mydlovou vodou, potom utrite mäkkou handričkou alebo vlhkou vatou.

Napokon **jemne** pretrite suchou mäkkou handričkou.

Zásadne nepoužívajte prípravky s obsahom liehu.

Pri práci v blízkosti motora buďte opatrní, motor môže byť horúci. Ventilátor motora sa môže kedykoľvek samovoľne spustiť.

Riziko poranení.

Montáž tohto zariadenia si vyžaduje špeciálne vybavenie. Z tohto dôvodu **je zakázané montovať svetlomet s xenónovou žiarovkou na inú verziu vozidla, ktorá nie je na jeho používanie určená**.

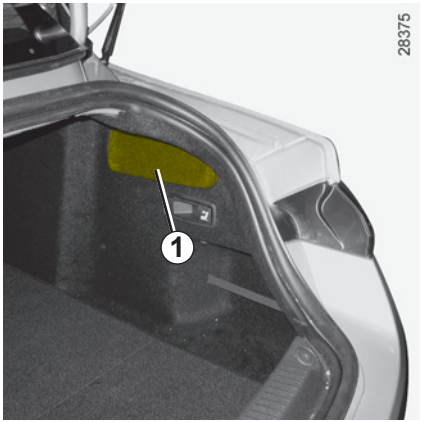

Smerové svetlo

Z batožinového priestoru preklopte kryt ***1*** smerom hore a potiahnite ho, aby ste sa dostali k zadnej časti svetla.

Uvoľnite skrutku ***2***, potom potiahnite blok svetiel smerom von.

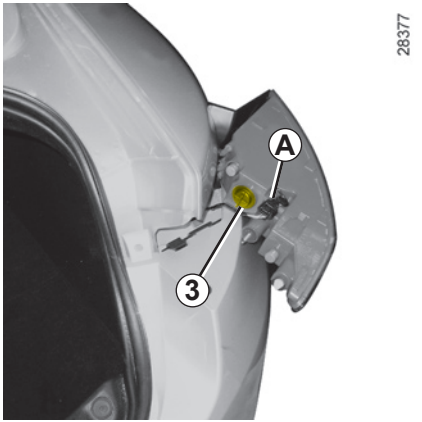

Uvoľnite držiak žiarovky ***3*** o štvrť závitu.

Vymeňte žiarovku.

Typ žiarovky: PY21W.

Žiarovky sú pod tlakom a pri výmene môžu prasknúť.

Riziko poranení.

Vzhľadom na nevyhnutnosť demontáže ochranných častí **vám odporúčame nechať si vymeniť žiarovky z osvetlenia v značkovom servise.**

Pri výmene žiarovky sa nedotýkajte elektrického okruhu ***A***.

Riziko poškodenia svetla.

Blikače

Snímte blikač ***4*** (pomocou plochého skrutkovača, dajte ho do polohy ***A***, aby ste preklopili blikač zozadu smerom dopredu vozidla).

Držiak žiarovky otočte o štvrť závitu a vyberte žiarovku.

Typ žiarovky: W5W.

Žiarovky sú pod tlakom a pri výmene môžu prasknúť.

Riziko poranení.

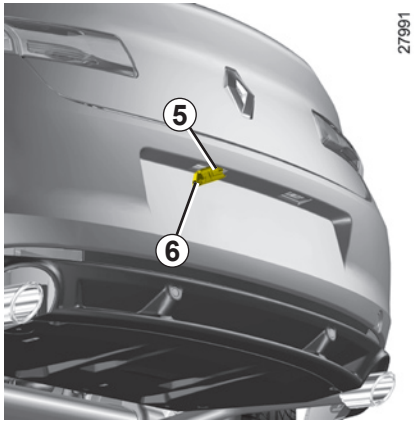

Osvetlenie evidenčného čísla

Snímte svetlo ***5*** stlačením jazýčka ***6***.

Snímte kryt svetla, aby ste sa dostali k žiarovke.

Typ žiarovky: navette C5W.

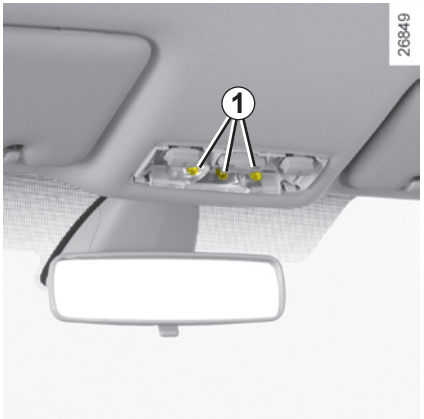

Stropné svetlo

Snímte svetlo (pomocou plochého nástroja, napríklad skrutkovača).

Vyberte príslušnú žiarovku ***1***.

Typ žiarovky: W5W.

Osvetlenie dverí

Vyberte svetlo ***2*** (pomocou plochého skrutkovača).

Držiak žiarovky otočte o štvrť závitu a vyberte žiarovku.

Typ žiarovky: W5W.

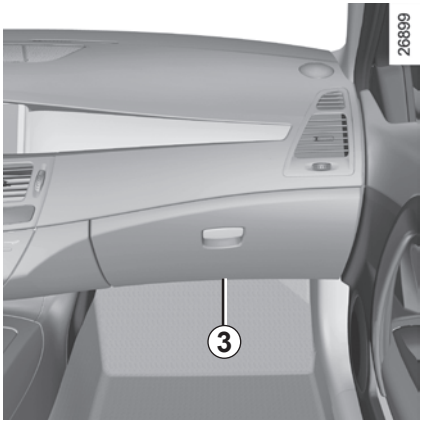

Svetlá podlahy vpredu

Sú umiestnené pod palubnou doskou a z vnútornej strany.

Držiak žiarovky ***3*** otočte o štvrť závitu a vyberte žiarovku.

Typ žiarovky: W5W.

Žiarovky sú pod tlakom a pri výmene môžu prasknúť.

Riziko poranení.

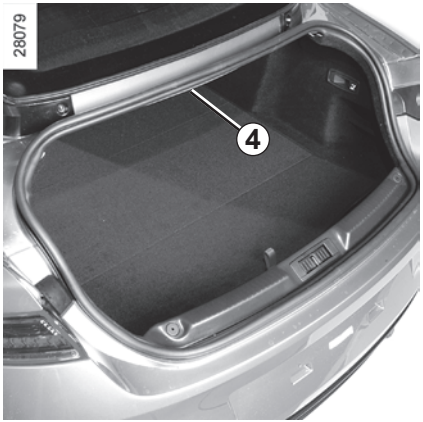

Osvetlenie batožinového priestoru

Vyberte svetlo ***4*** (pomocou plochého skrutkovača).

Svetlo odpojte.

Žiarovky sú pod tlakom a pri výmene môžu prasknúť.

Riziko poranení.

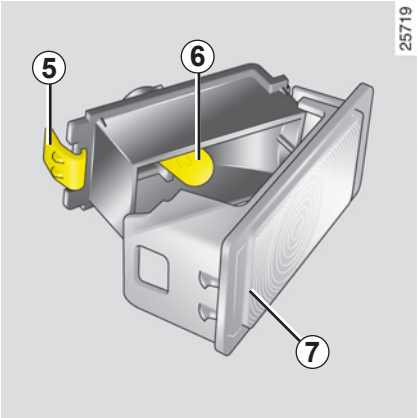

Stlačte jazýček ***5*** a uvoľnite kryt svetla ***7***. Žiarovka ***6*** bude prístupná.

Typ žiarovky: W5W.

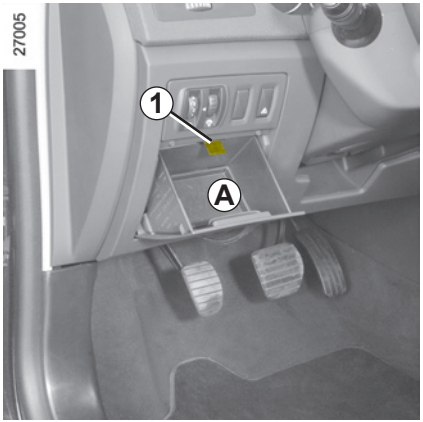

Oddelenie pre poistky *2*

Pri výpadku niektorého elektrického zariadenia najskôr skontrolujte stav poistiek.

Otvorte odkladací priestor ***A***. Stlačte jazýček ***1***, preklopte ho a potom ho vytiahnite smerom k sebe.

Rozmiestnenie poistiek nájdete na štítku priradenia poistiek (pozrite nákres na nasledujúcej strane).

Príslušnú poistku skontrolujte **a vymeňte**, ak je to potrebné, **za inú poistku s rovnakou ampérovou hodnotou**.

Poistka s príliš vysokou ampérovou hodnotou môže v prípade nadmernej spotreby niektorého zariadenia spôsobiť prehriatie elektrického systému (nebezpečenstvo požiaru).

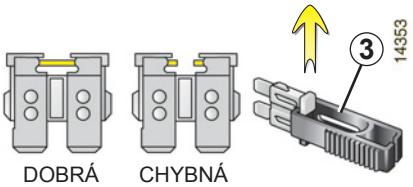

Štipec *3*

Vyberte poistku pomocou pinzety ***3*** nachádzajúcej sa v odkladacom priestore ***A***.

Z pinzety ju vyberte vysunutím nabok.

Neodporúčame obsadzovať voľné miesta na poistky.

Podľa miestnych predpisov alebo odporúčania:

V značkovej predajni si zaobstarajte náhradnú súpravu žiaroviek a poistiek.

Priradenie poistiek (vybavenie poistkami ZÁVISÍ OD ÚROVNE VÝBAVY VOZIDLA)

Znak	Istený obvod
	Vnútorné osvetlenie
	Vnútorné spätné zrkadlo
	Ohrev zadného skla
	Klaksón
	Bezpečnosť detí
	Blikač
	Elektrické ovládanie okien
	Vyhrievanie sedadiel
	Stierač zadného skla
	Otváracia strecha
	Parkovacia brzda

Znak	Istený obvod
	Napájanie prívesu
	Zosilňovač rádia
	Autorádio
	Prístrojová doska.
	Zariadenia na kontrolu smerovej stability
	Sedadlá s elektrickým ovládaním
	Zástrčka príslušenstva
	Vetranie
	Klimatizácia
	Zapaľovač cigariet
	Kúrenie
	Ostrekovače

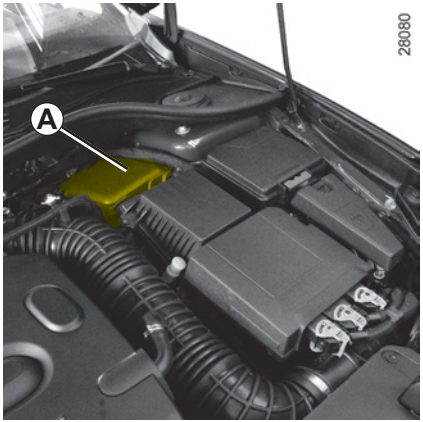

Niektoré príslušenstvo má poistky umiestnené v priestore motora v puzdre ***A***.

Vzhľadom na to, že prístup k nim je obtiažny, odporúčame vám tieto poistky vymeniť v značkovom servise.

Aby ste predišli skratom a iskreniu:

Na akumulátor neukladajte nijaké kovové predmety, aby nedošlo k skratu medzi pólmi akumulátora.

Akumulátor

Nikdy ho neodpájajte.

Pripojenie akumulátora na nabíjačku

Nabíjačka musí byť kompatibilná s akumulátorom s nominálnym napätím 12 V.

Riaďte sa návodom výrobcu nabíjačky, ktorú používate.

Štartovanie motora pomocou akumulátora iného vozidla

Ak na naštartovanie chcete použiť akumulátor iného vozidla, zaobstarajte si v značkovom servise pomocné štartovacie káble (s veľkým prierezom), alebo ak ich už vlastníte, skontrolujte, či sú v dobrom stave.

Menovité napätie oboch akumulátorov musí byť rovnaké: 12 V. Kapacita cudzieho akumulátora (ampérhodina, Ah) musí byť minimálne rovnaká, ako je kapacita vybitého akumulátora.

S akumulátorom manipulujte opatrne, pretože obsahuje kyselinu sírovú, ktorá sa nesmie dostať do styku s očami alebo pokožkou. Ak by sa tak stalo, postihnuté miesto riadne opláchnite čistou vodou.

Časti akumulátora sa nesmú dostať do blízkosti otvoreného ohňa, tlejúceho predmetu alebo iskier: hrozí nebezpečenstvo výbuchu.

Pri práci v blízkosti motora buďte opatrní, motor môže byť horúci. Ventilátor motora sa môže kedykoľvek samovoľne spustiť.

Riziko poranení.

Niektoré akumulátory môžu byť z hľadiska nabíjania špecifické, poraďte sa v značkovom servise.

Vyhýbajte sa nebezpečenstvu iskrenia, ktoré by mohlo okamžite spôsobiť výbuch a akumulátor nabíjajte vždy v dobre vetranej miestnosti.

Mohlo by tak dôjsť k vážnym poraneniam.

Štartovanie pomocou akumulátora iného vozidla (pokračovanie)

Pred pripojením pomocných káblov skontrolujte, či sa obe vozidlá navzájom nedotýkajú (nebezpečenstvo skratu pri spájaní kladných pólov), a či je vybitý akumulátor správne pripojený. Vypnite zapaľovanie vášho vozidla.

Naštartujte motor vozidla, ktorého akumulátor použijete na štartovanie, a nechajte ho bežať na stredné otáčky.

Zapojte káble ***A*** a ***B*** **bezpodmienečne** na označené póly.

Skontrolujte, či sa káble ***A*** a ***B*** vzájomne nedotýkajú a či sa kladný kábel ***A*** nedotýka nejakej kovovej časti vozidla, z ktorého sa odoberá prúd.
Nebezpečenstvo poranení alebo poškodenia vozidla.

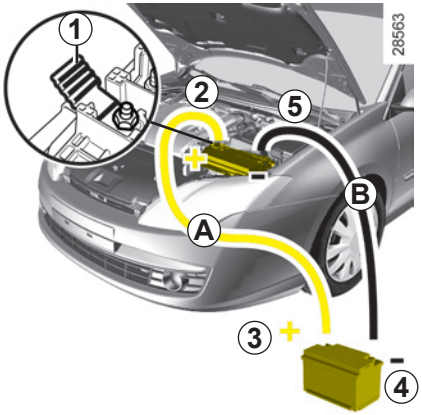

Akumulátor v priestore motora
Zapojte kladný kábel ***A*** na **držiak *1*** upevnený na pól ***2*** (+), potom na **pól *3*** (+) na akumulátor, ktorý bude dodávať prúd.
Zapojte záporný kábel ***B*** na **pól *4*** (–) na akumulátor, ktorý bude dodávať prúd a jeho druhý koniec na **pól *5*** (–) na vybitý akumulátor.

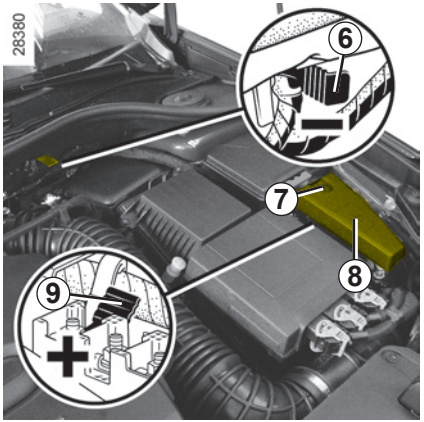

Akumulátor v batožinovom priestore vzadu (motory V6)
V priestore motora použite svorky.

Otočte skrutku ***7*** o štvrť závitu smerom doprava, potom vytiahnite kryt ***8*** smerom hore, aby ste sa dostali k svorke ***9*** (+). Zapojte kladný kábel ***A*** na **svorku *9*** (+), potom na **svorku *3*** (+) na akumulátor, ktorý bude dodávať prúd.
Zapojte záporný kábel ***B*** na **pól *4*** (–), potom na **pól *6*** (–) na akumulátor, ktorý bude dodávať prúd.

Naštartujte motor a akonáhle naskočí, odpojte káble ***A*** a ***B*** v opačnom poradí (***5 - 4 - 3 - 2*** **alebo 6 - 4 - 3 - 9**).

26860

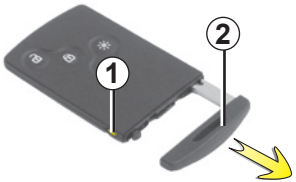

Výmena batérie

Ak sa na prístrojovej doske zobrazí správa „slabá batéria karty“, vymeňte batériu v karte RENAULT. Stlačte tlačidlo ***1*** vytiahnutím rezervného kľúča ***2***, potom snímte kryt ***3*** pomocou jazýčka ***4***.

Vyberte batériu stlačením na jednej strane (pohyb ***A***) a nadvihnutím z druhej strany (pohyb ***B***), potom ju vymeňte, pričom dodržiavajte polaritu a model vyznačený na kryte ***3***.

26862

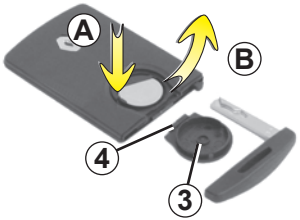

Pri spätnej montáži postupujte v opačnom poradí. Zabezpečte, aby bol kryt ***3*** dobre zatvorený (ak je zle zatvorený, hrozí riziko nedostatočnej tesnosti), potom stlačte štyrikrát v blízkosti vozidla tlačidlo na karte: správa zmizne pri nasledujúcom štartovaní.

Poznámka: počas výmeny batérie sa nedotýkajte elektrického okruhu a kontaktov nachádzajúcich sa na karte RENAULT.

26913

Porucha činnosti

Ak nie je batéria dostatočne silná nato, aby fungovala, môžete vozidlo naštartovať (zasuňte kartu RENAULT do čítača karty) a zamknúť/odomknúť (pozrite v kapitole 1, v časti „Zamykanie/odomykanie dverí“).

Nezahadzujte použité batérie voľne v prírode, odovzdajte ich organizácii, ktorá má na starosti zber a recyklovanie batérií.

Batérie môžete zakúpiť v značkových servisoch, ich životnosť je približne dva roky.

Dbajte, aby sa na batérii nenachádzali stopy atramentu: riziko zlého elektrického kontaktu.

Predtým ako nainštalujete elektrické alebo elektronické prístroje (zvlášť na vysielanie/prijímanie: frekvenčné dĺžky, úroveň výkonu, poloha antény, ...) si overte, či sú kompatibilné s vaším vozidlom.

Poraďte sa v značkovom servise.

Používanie vysielacích/prijímacích zariadení (telefón, vysielačka, ...)

Telefóny a vysielačky vybavené zabudovanou anténou môžu rušiť pôvodné elektronické systémy vozidla. Odporúčame vám používať len systémy s vonkajšou anténou.

Okrem toho vám pripomíname, že je potrebné riadiť sa platnými predpismi týkajúcimi sa používania týchto zariadení.

Akýkoľvek zásah do elektrického systému vozidla môže vykonávať iba značkový servis, pretože nesprávne zapojenie by mohlo poškodiť elektrickú inštaláciu alebo časti, ktoré sú k nej pripojené.

Dodatočná montáž príslušenstva

Ak si želáte nainštalovať príslušenstvo do vozidla: poraďte sa v značkovom servise.

V záujme zabezpečenia funkčnosti vášho vozidla a predchádzania ohrozenia vašej bezpečnosti vám radíme používať príslušenstvo odporúčané a garantované výrobcom, ktoré je prispôsobené vášmu vozidlu.

Elektrické a elektronické príslušenstvo

– Akýkoľvek zásah do elektrického systému vozidla môže vykonávať iba značkový servis, pretože nesprávne zapojenie by mohlo poškodiť elektrickú inštaláciu alebo časti, ktoré sú k nej pripojené.

– pri dodatočnej montáži elektrického príslušenstva sa presvedčte, či je inštalácia chránená poistkou. Informujte sa o ampérovej hodnote a umiestnení poistky.

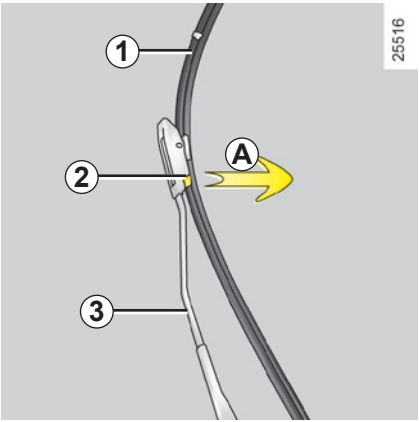

Výmena ramienok stieračov *1*

Pri zapnutom zapaľovaní a vypnutom motore, úplne sklopte páčku stierača: zastavia sa v polohe uvoľňujúcej kapotu.
Nadvihnite ramienko stierača ***3***, potiahnite jazýček ***2*** (pohyb ***A***) a stierač dajte smerom hore.

Spätná montáž
Zasuňte ramienko až po zaklapnutie. Skontrolujte, či je ramienko správne pripevnené. Páčku stierača dajte do polohy vypnuté.

Kontrolujte stav gumičiek stieračov. Ich životnosť závisí od vás:

– gumičky stieračov a čelné sklo pravidelne čistite mydlovou vodou;

– stierače nespúšťajte, ak je čelné sklo suché;

– odlepte ich od čelného skla, ak ste ich dlhšie nepoužívali.

– Presvedčte sa, či stierače vplyvom mrazu neprimrzli (nebezpečenstvo prehriatia motorčeka stieračov).

– Kontrolujte stav stieračov.
Treba ich vymeniť hneď, ako sa zníži ich účinnosť: približne raz za rok.

Počas výmeny stierača, ktorý ste vytiahli, nenechávajte ramienko položené na skle: riziko poškodenia skla.

Predovšetkým odblokujte stĺpik riadenia: stlačte spojku, zaraďte **prvý prevodový stupeň** (volič prevodov v polohe **N** alebo **R** vo vozidlách s automatickou prevodovkou), vložte kartu RENAULT do čítača karty, potom na **dve sekundy** stlačte tlačidlo štartovania motora.

Stĺpik riadenia sa odblokuje, činnosť príslušenstva je obnovená: môžete používať osvetlenie vozidla (smerové svetlá, brzdové svetlo, …). V noci musí byť vozidlo osvetlené.

Po ukončení vlečenia dvakrát po sebe stlačte tlačidlo štartovania motora (riziko vybitia akumulátora).

Bezpodmienečne dodržiavajte platné predpisy pri vlečení vozidla. Ak ste ťahajúce vozidlo, neprekročte hmotnosť svojho vozidla (pozrite v kapitole 6, v časti „Hmotnosti“).

Počas vlečenia nevyťahujte kartu RENAULT z čítača.

Vlečenie vozidla s automatickou prevodovkou

Pri vypnutom motore tlakové mazanie automatickej prevodovky už nie je zabezpečené. Odporúča sa preto vozidlo prevážať na prívese alebo zdvihnúť predné kolesá.

Výnimočne ho môžete ťahať na štyroch kolesách v smere dopredu s voličom prevodov v polohe **N** na maximálnu vzdialenosť 50 km.

– Na vlečenie použite pevnú tyč. V prípade použitia lana (ak to predpisy dovoľujú), musí byť vlečené vozidlo schopné brzdiť.

– Vozidlo, ktoré má narušené jazdné schopnosti, by nemalo byť vlečené.

– Vyhýbajte sa prudkému zrýchľovaniu a brzdeniu. Mohli by ste poškodiť vozidlo.

– V každom prípade vám odporúčame, aby ste pri vlečení neprekračovali rýchlosť **25 km/h**.

Ak by volič prevodov zostal zablokovaný v polohe **P** pri stlačení brzdového pedála, volič prevodov môžete uvoľniť aj manuálne. Zasuňte pevnú tyč do otvoru ***1***, súčasne stlačte tyč a odisťovacie tlačidlo nachádzajúce sa na hlavici voliča prevodov.

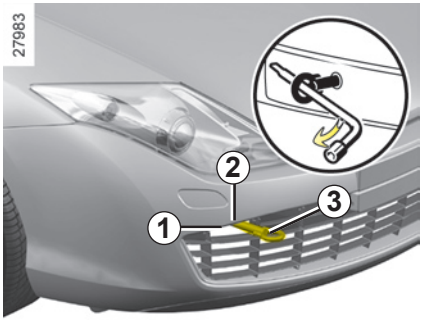

Používajte výlučne vlečné body vpredu *2* a vzadu *4* (nikdy nie hnaciu nápravu alebo inú časť vozidla). Tieto vlečné body sa môžu používať len na vlečenie za sebou, nikdy sa nesmú, či už priamo alebo nepriamo, používať na zdvíhanie vozidla.

Pri vypnutom motore je posilňovač riadenia a brzdový systém neúčinný.

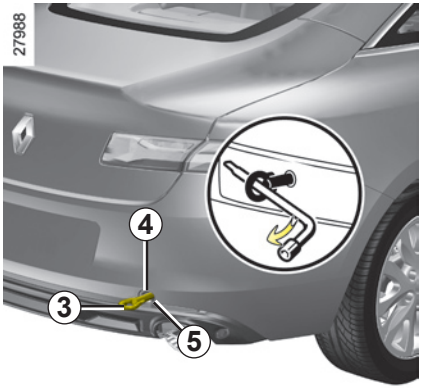

Prístup k vlečným bodom

Pomocou integrovaného kľúča v karte RENAULT snímte kryt, aby ste sa dostali k vlečným bodom ***1*** alebo ***5***.

Pri spätnej montáži, vložte kryt na miesto, potom ho zacvaknite.

Montáž vlečného oka

Vlečné oko *3* zaskrutkujte na maximum: najskôr rukou až na doraz, potom dotiahnite pomocou kľúča na kolesá.

Vlečné oko ***3*** a kľúč na kolesá sú umiestnené pod koberčekom v batožinovom priestore v bloku náradia (pozrite v kapitole 5, v časti „Blok náradia“).

Nikdy nenechávajte náradie rozhádzané vo vozidle: pri brzdení by mohlo byť vymrštené.

PORUCHY ČINNOSTI

Uvedené rady a odporúčania vám poslúžia na rýchle dočasné riešenie poruchy. Z dôvodu bezpečnosti sa čo najskôr obráťte na značkový servis.

Používanie karty RENAULT	MOŽNÉ PRÍČINY	ČO ROBIŤ?
Kartou RENAULT nemožno odomknúť alebo uzamknúť dvere.	Slabá batéria v kľúči.	Vymeňte batériu. Stále môžete zamknúť/odomknúť a naštartovať svoje vozidlo (pozrite v kapitole 2, v časti „Zamykanie/odomykanie dverí“ a „Štartovanie/vypnutie motora“).
	Používanie prístrojov fungujúcich na rovnakej frekvencii ako karta (mobilný telefón);	Vypnite prístroje a použite integrovaný kľúč (pozrite v kapitole 1, v časti „Zamykanie/odomykanie dverí“).
	Vozidlo sa nachádza v oblasti silného elektromagnetického žiarenia. Akumulátor je vybitý.	Použite integrovaný kľúč v karte (pozrite v kapitole 1, v časti „Zamykanie/odomykanie dverí“).

Štartujete	MOŽNÉ PRÍČINY	ČO ROBIŤ?
Kontrolky na prístrojovej doske slabnú alebo sa nerozsvietia, štartér netočí.	Svorky akumulátora sú slabo dotiahnuté, odpojené alebo zoxidované.	Dotiahnite ich, znovu zapojte alebo vyčistite, ak sú zoxidované.
	Vybitý alebo pokazený akumulátor.	Zapojte chybný akumulátor na iný akumulátor. Pozrite v časti „Akumulátor: odstraňovanie poruchy“ v kapitole 5 alebo ak je to potrebné, akumulátor vymeňte. Vozidlo netlačte, ak je stĺpik riadenia zablokovaný.
Motor nemožno naštartovať.	Nie sú splnené podmienky štartovania.	Pozrite v kapitole 2, v časti „Štartovanie/vypnutie motora“.
	Karta RENAULT s voľnými rukami nefunguje.	Vložte kartu do čítača a naštartujte. Pozrite v kapitole 2, v časti „Štartovanie/vypnutie motora“.
Motor nemožno vypnúť.	Karta nedetegovaná.	Vložte kartu do čítača.
	Problém v elektronike.	Stlačte päťkrát tlačidlo štartovania.
Stĺpik riadenia zostane zamknutý.	Volant je zablokovaný.	Stlačte tlačidlo štartovania motora a súčasne pohýbte volantom (pozrite v kapitole 2, v časti „Štartovanie motora“).

Pri jazde	MOŽNÉ PRÍČINY	ČO ROBIŤ?
Vibrácie.	Zle nahustené, zle vyvážené alebo poškodené pneumatiky.	Skontrolujte tlak vzduchu v pneumatikách; ak je tlak správny, nechajte skontrolovať stav pneumatík v značkovom servise.
Nezvyklý biely dym z výfuku alebo var v nádržke chladiacej kvapaliny.	Mechanická porucha: poškodené tesnenie pod hlavou motora, chybné vodné čerpadlo.	Vypnite motor. Poraďte sa v značkovom servise.
Dym pod kapotou motora.	Skrat alebo únik v chladiacom okruhu.	Zastavte, vypnite zapaľovanie, vzdiaľte sa od vozidla a obráťte sa na značkový servis.
Kontrolka tlaku oleja sa rozsvieti:		
v zákrute alebo pri brzdení	Málo oleja v motore.	Doplňte olej v motore (pozrite v kapitole 4, v časti „Hladina oleja v motore - zostatok/plnenie“).
zhasína neskôr, alebo pri akcelerácii zostane svietiť	Nedostatočný tlak oleja.	Zastavte: poraďte sa v značkovom servise.

Pri jazde	MOŽNÉ PRÍČINY	ČO ROBIŤ?
Riadenie ide ťažko.	Posilňovač sa prehrieva.	Poraďte sa v značkovom servise.
Motor sa nadmerne zahrieva. Ručička ukazovateľa teploty chladiacej kvapaliny je vo výstražnej zóne a rozsvecuje sa kontrolka STOP.	Porucha ventilátora.	Zastavte vozidlo, vypnite motor a obráťte sa na značkový servis.
	Únik chladiacej kvapaliny.	Skontrolujte nádržku chladiacej kvapaliny: musí obsahovať kvapalinu. V opačnom prípade sa čo najskôr obráťte na značkový servis.

Chladič: V prípade, že je nedostatočné množstvo chladiacej kvapaliny, nezabudnite, že nikdy nesmiete dolievať studenú chladiacu kvapalinu, ak je motor príliš horúci. Ak ste chladiaci systém v prípade poruchy dočasne naplnili vodou (aj čiastočne), čo najskôr nahraďte vodu vhodne dávkovanou chladiacou zmesou. V nijakom prípade nepoužívajte prípravky, ktoré nezodpovedajú technickým podmienkam výrobca.

PORUCHY ČINNOSTI (pokračovanie)

Elektrické zariadenia	MOŽNÉ PRÍČINY	ČO ROBIŤ?
Stierače nefungujú.	Prilepené ramienka stieračov.	Skôr, ako spustíte stierače, odlepte gumičku.
	Porucha elektrického obvodu.	Poraďte sa v značkovom servise.
Stierač sa už nezastaví.	Chybné elektrické ovládanie.	Poraďte sa v značkovom servise.
Zrýchlené blikanie blikačov.	Vypálená žiarovka.	Pozrite v kapitole 5, v časti „Predné svetlomety: výmena žiaroviek“ alebo „Zadné svetlá: výmena žiaroviek“.
Smerové svetlá nefungujú.	Porucha elektrického obvodu.	Poraďte sa v značkovom servise.
Svetlomety sa nerozsvecujú alebo nezhášajú.	Porucha elektrického obvodu ovládania.	Poraďte sa v značkovom servise.
Stopy po kondenzácii v svetlometoch.	Prítomnosť stôp kondenzácie je prirodzený jav súvisiaci so smenami teploty. Pri používaní svetiel stopy po kondenzácii rýchlo zmiznú.	

Kapitola 6: Technické údaje

Identifikačné štítky 6.2
Rozmery 6.4
Parametre motorov 6.5
Hmotnosti 6.6
Hmotnosť prívesu 6.6
Náhradné diely 6.7

IDENTIFIKAČNÉ ŠTÍTKY VOZIDLA

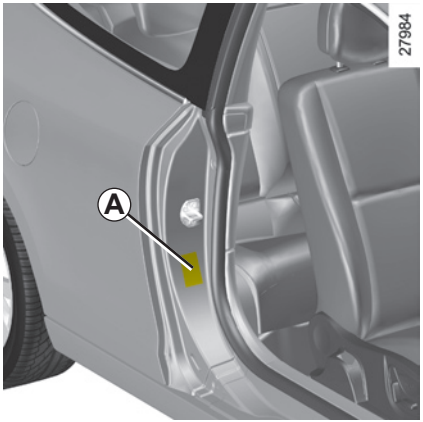

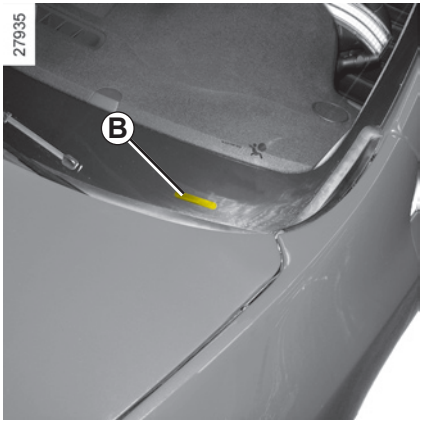

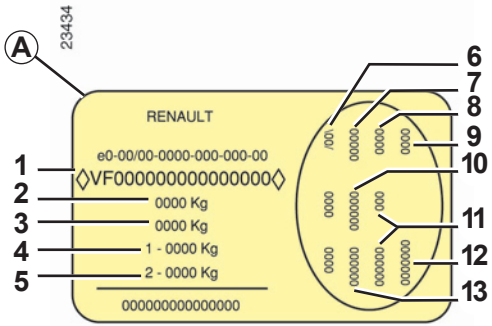

Údaje uvedené na výrobnom štítku uvádzajte pri každom písomnom styku alebo objednávke.

Výrobný štítok *A*

1 Typový rad a sériové číslo modelu. **Tento údaj je uvedený na označenom mieste *B*.**

2 Najvyššia povolená celková hmotnosť vozidla (MMAC)

3 Najvyššia povolená celková hmotnosť jazdnej súpravy (naložené vozidlo s prívesom).

4 Najvyššie povolené zaťaženie (MMTA) prednej nápravy.

5 Najvyššie povolené zaťaženie (MMTA) zadnej nápravy.

6 Technické parametre vozidla.

7 Číslo pôvodného laku.

8 Úroveň výbavy.

9 Model.

10 Kód čalúnenia.

11 Dplňujúce označenie výbavy.

12 Výrobné číslo.

13 Kód vnútorných povrchov.

IDENTIFIKAČNÉ ŠTÍTKY MOTORA

27193

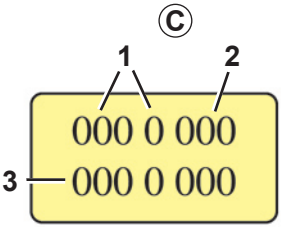

Údaje uvedené na výrobnom štítku alebo etikete *C* uvádzajte pri každom písomnom styku alebo objednávke
(umiestnenie je rôzne, podľa typu motora)

1 Typ motora.
2 Rozlišovacie číslo motora.
3 Výrobné číslo motora.

28497

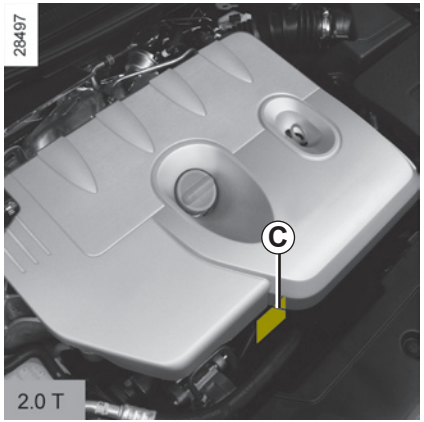

28384

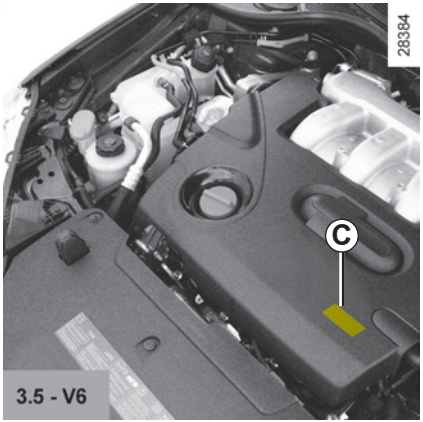

28349

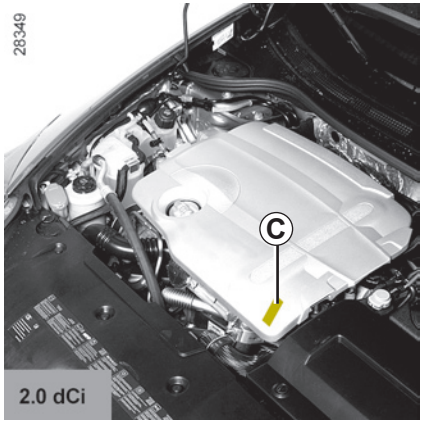

28385

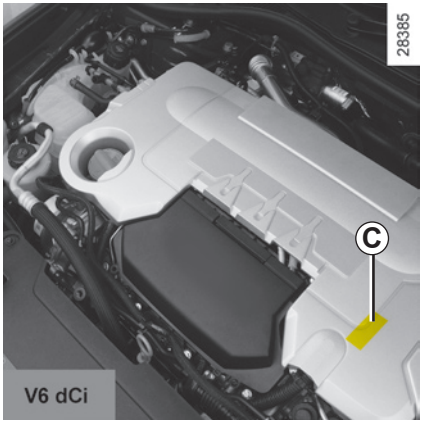

ROZMERY (v metroch)

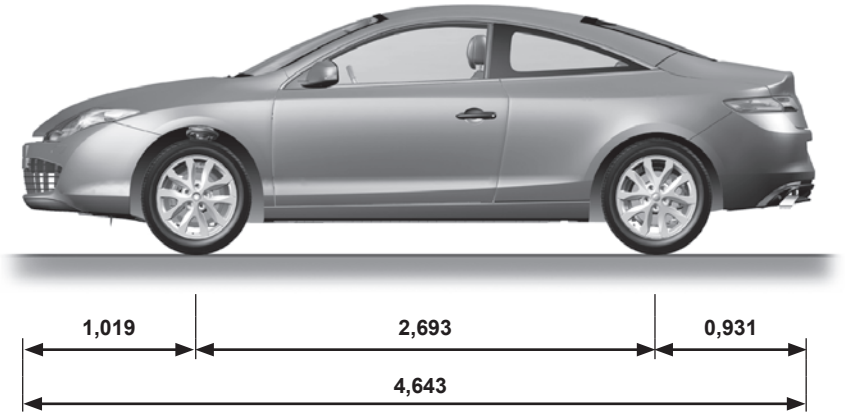

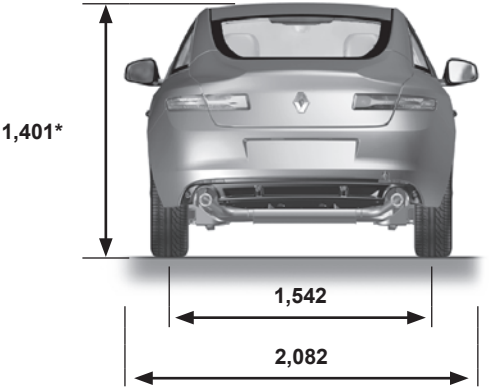

27985

* Naprázdno

PARAMETRE MOTOROV

Verzie	**2.0 T**	**3.5 V6**	**2.0 dCi**	**V6 dCi**
Typ motora (na štítku motora)	F4R Turbo	V4Y	M9R	V9X
Zdvihový objem (cm^3)	1 998	3 498	1 995	2 993
Palivo **Oktánové číslo**	Bezolovnatý benzín **bezpodmienečne** s oktánovým číslom, ktoré je uvedené na štítku na kryte palivovej nádrže. Pri poruche možno krátkodobo použiť bezolovnatý benzín: – s oktánovým číslom 91 pri indikácii 95, 98 na štítku; – s oktánovým číslom 87 pri indikácii 91, 95, 98 na štítku.		Motorová nafta Na štítku umiestnenom v otvore palivovej nádrže je vyznačené povolené palivo.	
Sviečky	Používajte výlučne sviečky predpísané pre motor vášho vozidla. Typ sviečok nájdete na štítku v priestore motora. Ak tam nie je, obráťte sa na značkový servis. Používanie nevhodných sviečok môže poškodiť motor vášho vozidla.			

HMOTNOSTI (v kg)

Uvedené hmotnosti sa týkajú vozidla v základnej výbave bez opcií: menia sa v závislosti od výbavy vozidla. Poraďte sa v značkovom servise.

Najvyššia povolená celková hmotnosť vozidla (MMAC) **Najvyššia povolená celková hmotnosť jazdnej súpravy (MTR)**	Hmotnosti uvedené na výrobnom štítku (pozrite v kapitole 6, v časti „Identifikačné štítky“)
Hmotnosť brzdeného prívesu	získa sa výpočtom: **MTR - MMAC**
Hmotnosť nebrzdeného prívesu	650
Povolené zaťaženie vlečného zariadenia	75
Povolené zaťaženie strechy	zakázané

Hmotnosť prívesu (obytný príves, loď, ...)

– Pri jazde s prívesom je potrebné dodržiavať právne predpisy danej krajiny, najmä však predpisy cestnej premávky. Ak potrebujete vykonať akékoľvek úpravy na ťažnom zariadení, obráťte sa na značkový servis.

– V prípade vlečeného vozidla, **najvyššia povolená celková hmotnosť jazdnej súpravy (vozidlo + príves) nesmie byť nikdy prekročená**. Avšak pripúšťa sa:

  – prekročenie MMTA vzadu o 15 %,
  – prekročenie MMAC do 10 % alebo 100 kg (podľa toho, ktorý prípad nastane skôr).

V obidvoch prípadoch maximálna rýchlosť jazdnej súpravy nesmie prekročiť 100 km/h a tlak v pneumatikách treba zvýšiť o 0,2 bar (3 PSI).

– So zvyšujúcou sa nadmorskou výškou sa pri stúpaní a klesaní jazdné vlastnosti menia a účinnosť motora klesá. Preto odporúčame znížiť maximálnu hmotnosť o 10 % nad 1 000 metrov nad morom a o ďalších 10 % na každých ďalších 1 000 m nad morom.

NÁHRADNÉ DIELY A OPRAVY

Originálne náhradné diely RENAULT sú vyvinuté na základe prísnych požiadaviek a sú špeciálne testované. Preto ich kvalita zodpovedá pôvodným dielom montovaným do nových vozidiel.

Systematické používanie pôvodných náhradných dielov RENAULT vám zaručuje dlhú životnosť vozidla. Okrem toho, opravy vykonávané v značkových servisoch pri použití originálnych náhradných dielov poskytujú záruku v súlade s podmienkami uvedenými na zadnej strane.

ABECEDNÝ REGISTER

A
ABS ..... 2.18 → 2.21
airbag ..... 1.24 → 1.30
aktivácia airbagov pre spolujazdca vpredu 1.39
vypnutie airbagu pre spolujazdca vpredu 1.38
akumulátor 4.11
pri poruche ..... 5.18 – 5.19
asistencia pri parkovaní ..... 2.29 → 2.31
ASR (systém proti preklzovaniu kolies) ..... 2.18 → 2.21
automatická prevodovka (použitie) ..... 2.32 → 2.34
automatické zamykanie dverí počas jazdy 1.14

B
batéria karty RENAULT 5.20
batožinový priestor 3.20
bezpečnosť detí ..... 1.2, 1.6, 1.11, 1.31 → 1.37, 3.11
bezpečnostné pásy ..... 1.21 → 1.27
bezpečnostné systémy pre deti ..... 1.31 → 1.37
blikače 1.63
blok náradia 5.6
bodové svetlo ..... 3.13 – 3.14
brzdenie v kritickej situácii ..... 2.18 → 2.21
brzdová kvapalina 4.8

Č
čas 1.60

D
defekt ..... 5.2, 5.6 – 5.7
denné svetlá 1.64
deti (bezpečnosť) ..... 1.2, 1.6, 3.11 – 3.12
detské sedačky ..... 1.31 → 1.37
displej ..... 1.44 → 1.48
dvere ..... 1.10 – 1.11, 1.14
dvere / dvere batožinového priestoru 1.8

E
elektronický stabilizačný program: ESP ..... 2.18 → 2.21
ESP: elektronický stabilizačný systém ..... 2.18 → 2.21

F
filter
nafty 4.9
oleja 4.6, 4.9
v kabíne 4.9
vzduchu 4.9

H
hladina paliva 1.48
hladiny:
olej v motore 4.3
hmotnosť prívesu 6.6
hmotnosti 6.6
hodiny 1.60

CH
chladiaca kvapalina 1.48, 4.7

I
identifikácia vozidla ..... 6.2 – 6.3
identifikačný štítok ..... 6.2 – 6.3
integrovaný ovládač telefónu s odposluchom 3.22

J
jazda ..... 2.2 → 2.34

K
kapota motora 4.2
karta RENAULT
batéria 5.20
používanie ..... 1.2 → 1.9
katalyzátor ..... 2.6 – 2.7
klaksón 1.63
klimatizácia ..... 3.4 → 3.10
kľúč na skrutky kolies 5.6
kľuka 5.6
kolesá (bezpečnosť) ..... 5.8 → 5.10
koncové riadiace kolesá 2.21
kontrolky ..... 1.44 → 1.47, 1.49 → 1.58
kontrolné prístroje ..... 1.49 → 1.58

kotviace oko 3.21
kúrenie ..... 3.4 → 3.9

L
lak
referenčné číslo 6.2
údržba ..... 4.12 – 4.13
lakťová opierka
vpredu 3.16
vzadu 3.17

M
menu osobných nastavení vozidla 1.59
motor
údaje 6.5
multimediálna výbava 3.22

N
nádrž
brzdovej kvapaliny 4.8
chladiacej kvapaliny 4.7
do ostrekovačov 4.9
náhradné diely 6.7
napínače bezpečnostných pásov ..... 1.24 → 1.27
nastavenie polohy pri riadení 1.21
nastavenie predných sedadiel ..... 1.17 – 1.18
nastavenie správnej polohy pri riadení 1.15
nastavenie teploty ..... 3.6 → 3.9
navigácia 3.22
navigačný systém 3.22

O
objem palivovej nádrže ..... 1.69 – 1.70
objemy oleja v motore ..... 4.5 – 4.6
obmedzovač rýchlosti ..... 2.22 → 2.24
odkladací priestor ..... 3.15 → 3.17
odkladacie priestory ..... 3.15 → 3.17, 3.20
odmrazovanie / odhmlievanie čelného skla 3.5, 3.8
odmrazovanie / odhmlievanie zadného skla 3.5, 3.8
odomykanie dverí ..... 1.12 – 1.13
ochrana životného prostredia
rady 2.12
olej v motore 4.3
opierka hlavy ..... 1.15 – 1.16
osobitosti vozidiel s benzínovým motorom 2.6
osobitosti vozidiel s naftovým motorom 2.7
osobné nastavenia vozidla 1.59
ostrekovače 4.9
ostrekovače svetlometov 1.68
osvetlenie:
prístrojová doska 1.64
vnútorné ..... 3.13 – 3.14, 5.14 – 5.15
vonkajšie ..... 1.64 → 1.66
otváranie dverí ..... 1.10, 1.12 – 1.13
ovládanie ..... 1.40 → 1.43
ovládanie okna ..... 3.11 – 3.12

P
palivo
dopĺňanie ..... 1.69 – 1.70
kvalita ..... 1.69 – 1.70
objem 1.69
rady na úsporu 2.12
palivová nádrž
objem ..... 1.69 – 1.70
palubná doska ..... 1.40 → 1.43
palubný počítač ..... 1.44 → 1.47, 1.49 → 1.58
parametre motorov 6.5
parkovacia brzda s posilňovačom ..... 2.9 → 2.11
pneumatiky ..... 2.15 → 2.17, 4.10, 5.8 → 5.10
podpora brzdenia v kritickej situácii ..... 2.18 → 2.21
poistky ..... 5.16 – 5.17
poloha pri riadení
nastavenie 1.21
pomocné vonkajšie osvetlenie 1.65
popolník 3.18
poruchy
poruchy činnosti ..... 5.25 → 5.29
poruchy činnosti ..... 5.25 → 5.29
posilňovač riadenia 1.61

predné sedadlá
nastavenie ... 1.15, 1.17 – 1.18
s ručným ovládaním ... 1.17
predné sedadlo
vodiča s pamäťou ... 1.20
preprava detí ... 1.31 → 1.37
preprava predmetov
v batožinovom priestore ... 3.21
prídavné bezpečnostné systémy ... 1.24 → 1.30
bočná ochrana ... 1.29
pásy vzadu ... 1.24 → 1.28
pripnutie prívesu
montáž ... 3.21
príslušenstvo ... 5.21
prístrojová doska. ... 1.44 → 1.58, 1.64
protiblokovací systém kolies: (ABS) ... 2.18 → 2.21

R
radar pri cúvaní ... 2.29 → 2.31
rádio ... 3.22
rady na ochranu životného prostredia ... 2.12 → 2.14
ramienka stieračov ... 5.22
rezervné koleso ... 5.2, 5.6
rezervný kľúč ... 1.2 – 1.3
riadiaci panel ... 1.40 → 1.47
rozmery ... 6.4
ručná brzda ... 2.8
rýchlostná páka ... 2.8

S
spätné zrkadlá ... 1.62
spiatočka
prechod ... 2.8, 2.32 → 2.34
správy na prístrojovej doske ... 1.51 → 1.58
stav hladiny
brzdovej kvapaliny ... 4.8
chladiacej kvapaliny ... 4.7
v nádržke ostrekovačov okien ... 4.9
stierače
ramienko ... 5.22
stropné svetlo ... 3.13 – 3.14, 5.14 – 5.15
super zamykanie dverí ... 1.8
súprava na hustenie pneumatík ... 5.3 → 5.5
svetelná signalizácia ... 1.64 → 1.66
svetlá
brzdové ... 5.12
cúvacie ... 5.12
diaľkové ... 1.65, 5.13
hmlové ... 1.66, 5.12 – 5.13
obrysové ... 1.64, 5.11 – 5.12
smerové ... 1.63, 5.11 – 5.12
stretávacie ... 1.64, 5.11
výstražné ... 1.63
svetlomety
natáčateľné do zákruty ... 1.65
vpredu ... 5.11
systém kontroly tlaku vzduchu v pneumatikách ... 2.15 → 2.17
systém proti preklzovaniu: ASR ... 2.18 → 2.21

Š
štartovanie motora ... 2.3 → 2.5

T
technické údaje ... 6.2 → 6.7
telefón ... 3.22
tempomat ... 2.22 → 2.28
tempomat - obmedzovač rýchlosti ... 2.22 → 2.28
tlačidlo štartovania / vypnutia motora ... 2.3 → 2.5
tlak vzduchu v pneumatikách ... 2.15 → 2.17, 4.10, 5.9

U
údržba
karosérie ... 4.12 – 4.13
mechanická ... 4.2
vnútorné obloženie ... 4.14
ukazovatele
na prístrojovej doske ... 1.44 → 1.58
smerové ... 1.63, 5.12
vonkajšej teploty ... 1.60
umývanie ... 4.12 – 4.13

úprava ..... 3.15 → 3.17
úspora paliva ..... 2.12 → 2.14

V

vetracie otvory ..... 3.2 – 3.3
vetranie ..... 3.4 → 3.9
vlečenie
    pri poruche ..... 5.23 – 5.24
    pripnutie prívesu 3.21
vlečenie prívesu 3.21, 6.6
vlečné oko ..... 5.23 – 5.24
vnútorné obloženie
    údržba 4.14
volant
    nastavenie 1.61
volič prevodov automatickej prevodovky ..... 2.32 → 2.34
vonkajšia teplota 1.60
vyhrievané sedadlá 1.18
výmena kolesa 5.7
výmena oleja v motore 4.3
výmena žiaroviek ..... 5.11 → 5.13
vypnutie airbagu pre spolujazdca vpredu 1.38
výstraha 1.63
výstražná svetelná signalizácia 1.63
výstražné znamenie
    svetelné 1.63
    zvukové 1.63
výstražný signál ..... 1.63 – 1.64

Z

zábeh 2.2
zadné sedadlá 3.19
    funkčnosť 3.19
zádržné systémy pre deti ..... 1.31 → 1.37
zamykanie dverí ..... 1.2 → 1.14
zapaľovač cigariet 3.18
zapnutie zapaľovania vozidla 2.4
zaraďovanie rýchlostí ..... 2.8, 2.32 → 2.34
zástrčka na príslušenstvo 3.18
zatváranie dverí ..... 1.11 → 1.13
zdvihák 5.6
zdvíhanie vozidla
    výmena kolesa 5.7
zvuková signalizácia 1.10, 1.63, 1.65

Ž

žiarovky
    výmena ..... 5.11 → 5.13

4 JEDNODUCHÉ ÚKONY*
PRE VAŠU BEZPEČNOSŤ

1

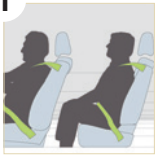

- Vždy si zapínajte bezpečnostný pás,
  - aj na krátke vzdialenosti,
  - aj keď je vaše vozidlo vybavené airbagmi.
- Presvedčte sa, či si všetci spolucestujúci, aj vzadu, zapli bezpečnostný pás.

2

- Deti pripútajte vždy prostriedkami prispôsobenými ich hmotnosti a výške (sedačka, škrupina,...).
- Upozornenie! Ak je vozidlo vybavené airbagom pre spolujazdca vpredu s možnosťou vypnutia, vypnite ho skôr, ako nainštalujete detskú sedačku „chrbtom v smere jazdy“.

3

- Nastavte si výšku pásu podľa svojej výšky.
- Nastavte si sklon sedadla, pričom dbajte, aby bezpečnostný pás bol čo najbližšie k telu.
- Nastavte si výšku opierky hlavy: výška opierky = výške hlavy. Opierka má byť čo najbližšie pri hlave.

4

- Ťažké predmety alebo batožinu položte na dno batožinového priestoru.
- Pri preprave tovaru rozmiestnite záťaž v nakladacej zóne na pravú a ľavú stranu.

* Upozornenie: tieto úkony netvoria úplný zoznam. Viac informácií sa dozviete v návode na používanie vozidla.

(www.e-guide.renault.com)

RENAULT S.A.S. SOCIÉTÉ PAR ACTIONS SIMPLIFIÉE AU CAPITAL DE 533 941 113 € / 13-15, QUAI LE GALLO
92100 BOULOGNE-BILLANCOURT R.C.S. NANTERRE 780 129 987 — SIRET 780 129 987 03591 / TÉL. : 0810 40 50 60
NU 826-2 – 77 11 404 527 – 08/2008 – Edition slovaque